W r i l i 1-1 m-1:100

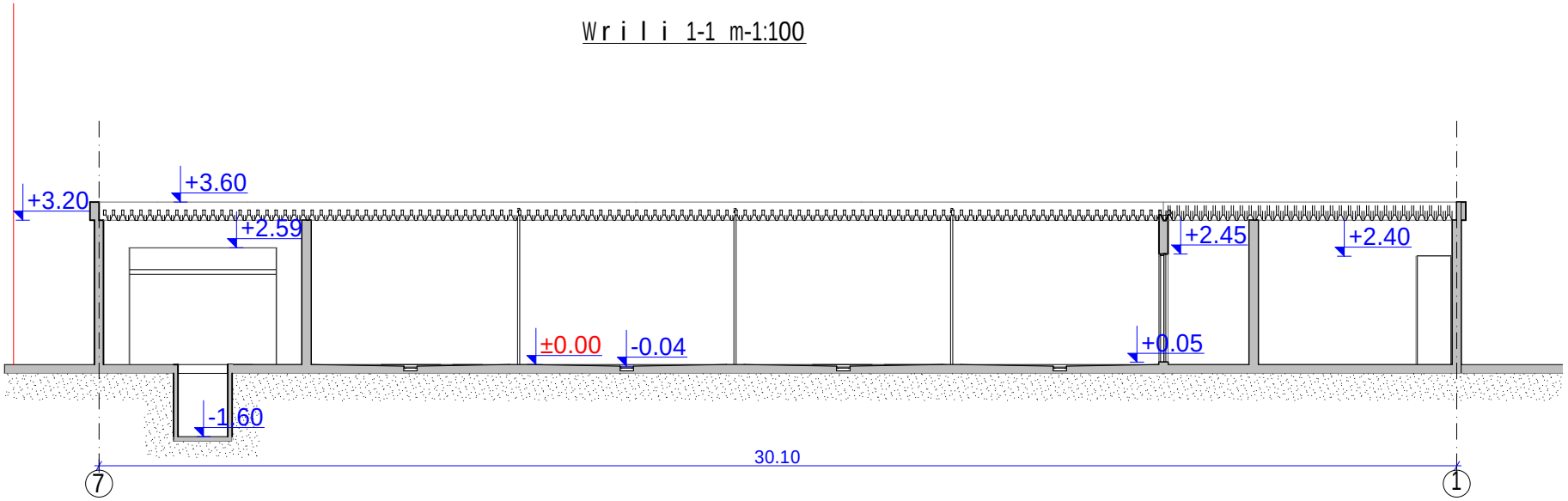

W r i l i 2-2 m-1:100

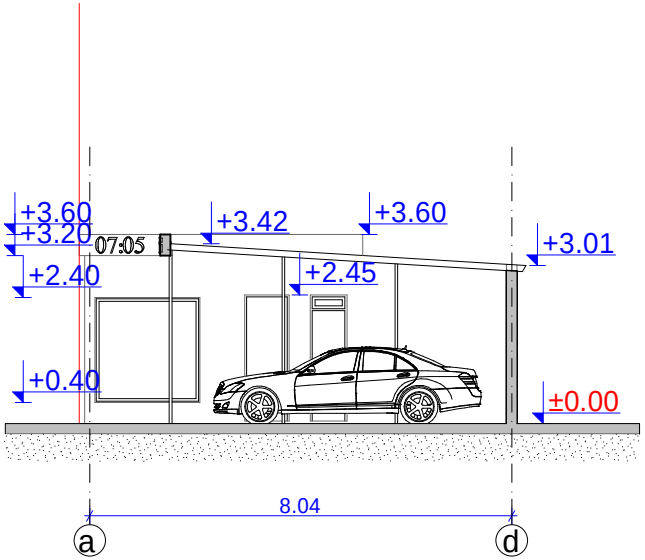

	S.p.s. `erdo~		q. Tbilisi, quCa qerCis, #6, nakveTi (29/55)		
direqt.	T.beJaniSvili		arqiteqturuli nawili	2013 weli	
arqiteqtori	T.beJaniSvili		W r i l i 1-1, 2-2 m-1:100	stadia	furc.# / furc.-ba
arqiteqtori				pr.	a-6