fasadi-1 m-1:100

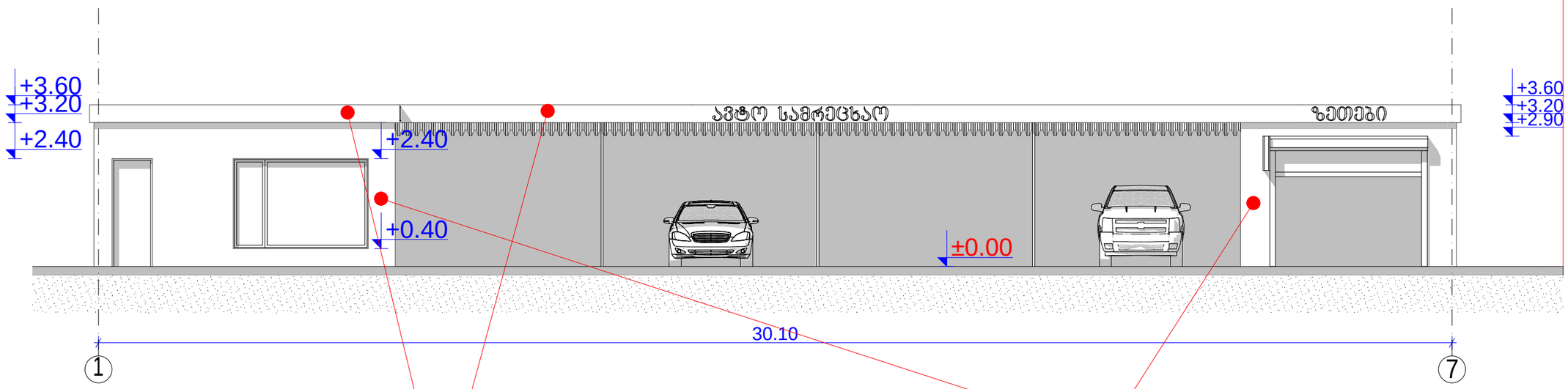

fasadi-2 m-1:100

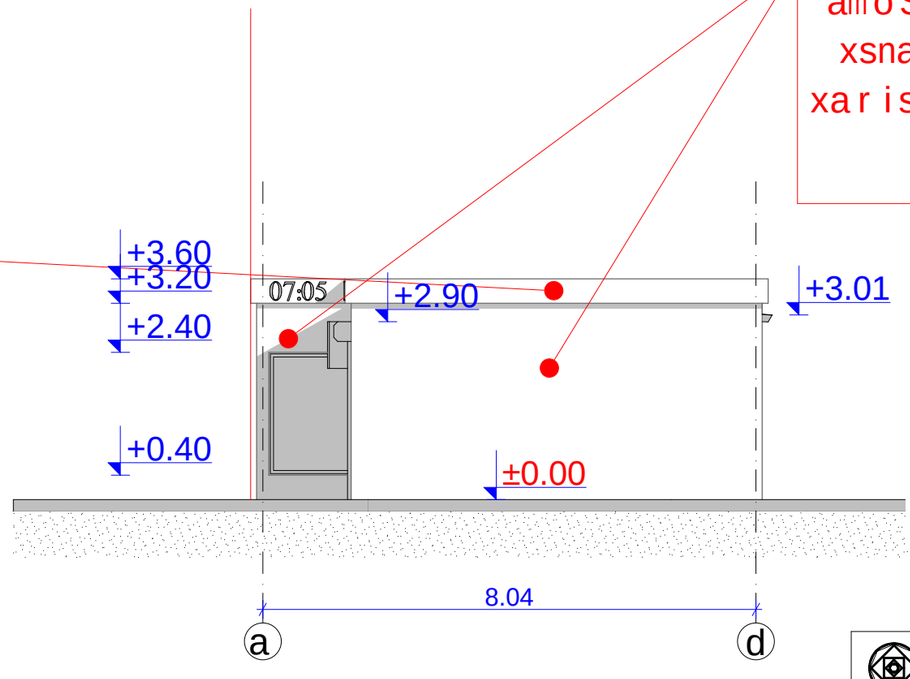

nacrisferi aluminis kompozitiuri masala

amoSendes, Seilesos cementis xsnariT da SeiRebos maRali xarisxis fasadis saRebaviT Ria nacrisfrad

	S.p.s. `erdo~		q. Tbilisi, quCa qerCis, #6, nakveTi (29/55)		
direqt.	T.beJaniSvili		arqiteqturuli nawili	2013 weli	
arqiteqtori	T.beJaniSvili		fasada 1,2 m-1:100	stadia	furc.#	furc.r-ba
arqiteqtori				pr.	a-4	

fasadi-3 m-1:100

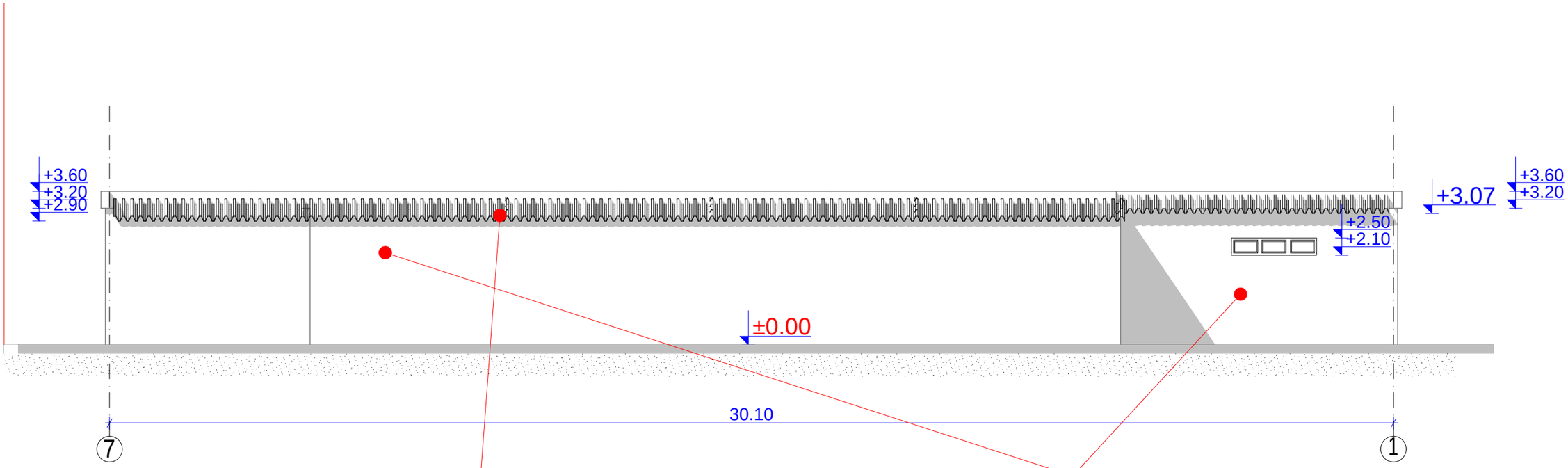

amoSendes, Seilesos cementis xsnariT da SeiRebos maRali xarisxis fasadis saRebaviT Ria nacrisfrad

fasadi-4 m-1:100

gofrirebuli moTuTiebuli Tunuqi

nacrisferi aluminis kompozitiuri masala

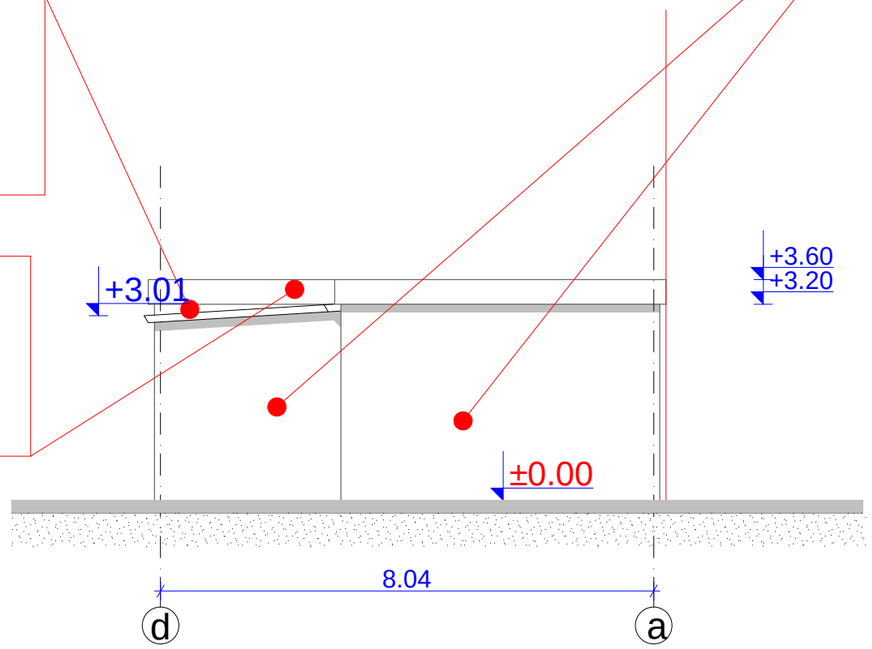

	S.p.s. `erdo~		q. Tbilisi, quCa qerCis, #6, nakveTi (29/55)		
direqt.	T.beJaniSvili		arqiteqturuli nawili	2013 weli	
arqiteqtori	T.beJaniSvili		fasada 3,4 m-1:100	stadia	furc.# furc.r-ba
arqiteqtori				pr.	a-5