შპს "საინჟინრო ნაგებობათა პროექტირების, კვლევის და ექსპერტიზის სამეცნიერო ცენტრი"
LTD "THE SCIENTIFIC CENTER OF ENGINEERING BUILDING DESIGNING RESEARCH AND EXPERTISE"
ტელ: 577588218 599179823; (032) 2227704
E-mail: d.tabatadze@gtu.ge

27.01.2022.2022-23

ვამტკიცებ,
დირექტორი:
დემური ტაბატაძე
/სახელი გვარი/

ექსპერტიზის დასკვნა

დამკვეთის იდენტიფიკაცია: შპს "გეოკონი"

დასკვნის შედგენის საფუძველი: **2022 წლის „25" იანვარი ხელშეკრულება**

ექსპერტიზის ობიექტი: ქ. თბილისში, დიღმის სასწავლო საცდელი მეურნეობა ნაკვ. 01.72.14.009.510 -ში მრავალფუნქციური კომპლექსის კორექტირებული პროექტის კონსტრუქციული ნაწილი

ექსპერტიზის ამოცანა: ექსპერტიზის ობიექტის – კორექტირებული პროექტის კონსტრუქციული ნაწილის ექსპერტიზა – ნორმატიულ ლიტერატურაში მითითებულ მოთხოვნებთან შესაბამისობის დადგენა

თბილისი
2023 წელი

შემადგენლობა

1. ინსპექტირების შემსრულებელი 3
2. გამოყენებული ნორმატიული დოკუმენტები 3
3. წარმოდგენილი მასალები 3
4. კვლევითი ნაწილი 4
5. დასკვნა 8



ინსპექტირების შემსრულებელი

დემური ტაბატაძე – განათლება უმაღლესი, კვალიფიკაცია: ინჟინერ-მშენებელი, ტექნ. მეცნ. კანდიდატი მშენებლობის დარგში, სამშენებლო მექანიკისა და სეისმომედეგობის კათედრის პროფესორი საქართველოს ტექნიკურ უნივერსიტეტში, საინჟინრო აკადემიიის აკადემიკოსი, მუშაობის სტაჟი – 43 წელი.

გამოყენებული ნორმატიული ლიტერატურა

1. საქართველოს მთავრობის №71 დადგენილება – „საქართველოს ტერიტორიაზე სამშენებლო სფეროს მარეგულირებელი ტექნიკური რეგლამენტები“:
   - ტექნიკური რეგლამენტი – „ბეტონისა და რკინაბეტონის კონსტრუქციები“ (დანართი 1);
   - ტექნიკური რეგლამენტი – „შენობებისა და ნაგებობების ფუძეები“ (დანართი 2);
   - ტექნიკური რეგლამენტი – „სეისმომედეგი მშენებლობა“ (დანართი 3);
   - ტექნიკური რეგლამენტი – „სამშენებლო კლიმატოლოგია“ (დანართი 5).
- СНиП 2.02.01-83 основания зданий и сооружений, 1983 г.;
- Справочник проектировщика. „Основания фундаменты и подземные сооружения“. М. 1985 г;
- СНиП 2.03.01-84* „Бетонные и железобетонные конструкции“. М. 1988 г;
- СНиП II-23-81 „Стальные конструкции. Нормы проектирования“;
- СниП 2.01.07-85 „Нагрузки и воздействия. Нормы проектирования“;
- СниП 3.03.01-87 „Правила производства и приемки работ“;
- СНиП III-4-80 „Техника безопасности строительства“;
- СниП 2.03.11-85 „Зашита строительных конструкции от корозии“;

წარმოდგენილი მასალები

ქ. თბილისში, დიღმის სასწავლო საცდელი მეურნეობა ნაკვ. 01.72.14.009.510 -ში მრავალფუნქციური კომპლექსისპროექტის კორექტირებული კონსტრუქციული ნაწილი

2. პროექტის არქიტექტურული ნაწილი – ელ.ვერსია PDF-ფაილში;

3. ქ. თბილისში, დიღმის სასწავლო საცდელი მეურნეობა ნაკვ. 01.72.14.009.510 -ში მრავალფუნქციური კომპლექსის სამშენებლო ტერიტორიის საინჟინრო-გეოლოგიური კვლევის ანგარიში – ელ.ვერსია PDF-ფაილში

4. ქ. თბილისში, დიღმის სასწავლო საცდელი მეურნეობა ნაკვ. 01.72.14.009.510 -ში მრავალფუნქციური კომპლექსის კორექტირებულიკონსტრუქციული პროექტის, გაანგარიშების შედეგები – ელ.ვერსია PDF-ფაილში;

კვლევითი ნაწილი

შესავალი

ექსპერტის ამოცანას წარმოადგენს:

დამკვეთის მიერ წამოდგენილი ქ. თბილისში, დიღმის სასწავლო საცდელი მეურნეობა ნაკვ. 01.72.14.009.510 -ში მრავალფუნქციური კომპლექსის კორექტირებული კონსტრუქციული პროექტის ნაწილის ექსპერტიზა – ნორმატიულ ლიტერატურაში მითითებულ მოთხოვნებთან შესაბამისობის დადგენა.

კვლევა

ექსპერტიზაზე წარმოდგენილია შპს "გეოკონი" ის კონსტრუქტორის გ. ცომაიას მიერ შესრულებული ქ. თბილისში, დიღმის სასწავლო საცდელი მეურნეობა ნაკვ. 01.72.14.009.510 -ში მრავალფუნქციური კომპლექსის კორექტირებული კონსტრუქციული ნაწილი დამუშავებულია 2023 წელს.

პროექტი წარმოდგენილია PDF-ფაილის ალბომის სახით 90 ფურცელზე კონსტრუქციული მუშა ნახაზები. ნახაზები გრაფიკულად შესრულებულია მაღალ-კვალიფიციურ დონეზე დეტალურად, გამოხაზულია ყველა კონსტრუქციული დეტალის გეგმა, კვანძი, ჭრილი და კვეთი, მათ შორის:

თავფურცელი კ-0.00

ქვაბულის გეგმა პარკინგის საყრდენი კედელი საძირკვლის გეგმა საძირკვლის ფილის ქვედა ზონის არმირების გეგმაX მიმართულებითსაძირკვლის ფილის ქვედა ზონის არმირების გეგმა მიმართულებით საძირკვლის ფილის ზედა ზონის არმირების გეგმაX მიმართულებითსაძირკვლის ფილის ზედა ზონის არმირების გეგმამიმართულებით საძირკვლის ფილის ვერტიკალური არმირება საძირკვლის ფილის არმირების კვეთები სვეტის ამონაშვერი სა-1; სა-2; სა-3; სა-4 სვეტის ამონაშვერი სა-5; სა-6; სა-7; სა-8

+0.000 +4.650 +7.950 +11.250 +14.550 +17.850 +21.150 +24.450 +27.750 +31.050 და +33.550 ნიშნულის მარკირების გეგმა სვეტებისა და დიაფრაგმების ღერძებთან მიბმის გეგმა განშლა 3 ღერძის გასწვრივ განშლა 11 ღერძის გასწვრივ 0,000 ნიშნულის გადახურვის ფილის არმირების გეგმა და არმირების კვეთები, +4.650 <> +21.150 ნიშნულის გადახურვის ფილის არმირების გეგმა და არმირების კვეთები, +24.450 ნიშნულის გადახურვის ფილის არმირებისგეგმა და არმირების კვეთები, +27.750 ნიშნულის გადახურვის ფილის არმირების გეგმა და არმირების კვეთები, +33.550 ნიშნულის გადახურვის ფილის არმირების გეგმა და არმირების კვეთები.

მონოლითური სვეტი ს-1; ს-2სვეტი ს-3; ს-4 ს-5; ს-6 ს-7; ს-8 ს-9; ს-10 ს-11; ს-12 ს-13; ს-14 ს-15; ს-16 ს-17; ს-18 ს-19; ს-20 ს-21; ს-22 ს-23; ს-24 ს-25; ს-26 ს-27; ს-28 ს-29; ს-30 ს-31; ს-32 ს-33; ს-34 ს-35; ს-36. მონოლითური კოჭი კ-1 და კ-2-ის არმირება მონოლითური კედელი მკ-1; მკ-2. მონოლითური დიაფრაგმების უბანი მდუ-1 (ტიპიური სართულის გეგმა) და არმირებების კვეთები. . მონოლითური დიაფრაგმების უბანი მდუ-2 (ტიპიური სართულის გეგმა) და არმირებების კვეთები.

კიბე №1 საყალიბე კვეთი, კიბის მარში კმ-1; კმ-2, კმ-3; კმ-4, კმ-7; კმ-8. სპეციფიკაცია მასალების ამოკრება.

პროექტით გათვალისწინებულია მრავალფუნქციური კომპლექსი იგი წარმოადგენს გეგმაში არასწორი П ფორმის შვიდ, რვცა და ცხრა სართულიან ნაგებობას აგრეთვე გააჩნია სარდაფიც
გარე გაბარიტები- 58.56X 35.4X30.8მ.

სიმაღლე 0,000 ნიშნულიდან +31.050 მ, კონსტრუქციული სიმაღლე 34.25მეტრი.

შენობის დაფუძნება განხორციელდება -4.000 მეტრზე. გეოლოგიური კვლევის გათვალისწინებით შენობის საძირკვლის ფილის ქვეშ განლაგებულია: ქვიშის შემავსებლით 30%-მდე, ტენიანი გრუნტი, მსხვილი და საშუალო ზომის კენჭებით; გრუნტის საანგარიშო მ,ახასიათებლებია:

1 სიმკვრივე r=2,20გ/სმ3

2 შიგა ხახუნის კუთხე j=38გრად.

3 ხვედრითი შეჭიდულობა C=0,02კგძ/სმ2

4 დეფორმაციის მოდული E=400კგძ/სმ2

5 პუასონის კოეფიციენტი μ=0,27

6 პირობითი საანგარიშო წინაღობა Ro= 6,0კგძ/სმ2

გრუნტის წყლის მაღალი დონის გამო, ქვაბულის დამუშავებისას გასატარებელია წყლის დონის დაწევის სამუშაოები (წყალარინება, დრენაში). მიწისქვედა კონსტრუქციებისათვის გამოსაყენებელია სულფატომედეგი ცემენტი და ბეტონი წყალშეუწყვადობის მარკა W-8.

შენობის საძირკველი, საინჟინრო-გეოლოგიური კვლევის ანგარიშში ასახული მონაცემების საფუძველზე მიღებულია მონოლითური რკინაბეტონის ფილა სისქით 80სმ.

შენობის კონსტრუქციული გადაწყვეტისათვის აღებულია საპროექტო ტერიტორიაზე გავრცელებული ზემოქმედების მონაცემები:

- თოვლის ნორმატიული დატვირთვა – 0.50 კპა; (დაპროექტების ნორმები „სამშენებლო კლიმატოლოგია“ – პნ 01.05.08)
- ქარის ნორმატიული ჭარისნული დატვირთვა – 0.48 კპა; (დაპროექტების ნორმები „სამშენებლო კლიმატოლოგია“ – პნ 01.05.08)
- რაიონის, მოედნის და შენობა – ნაგებობის საანგარიშო სეისმურობა – 8 ბალი. (სამშენებლო ნორმები და წესები „სეისმომედეგი მშენებლობა“ – პნ 01.01.09, უგანზომილებო კოეფიციენტი A=0.14)

მშენებარე შენობის მზიდი კონსტრუქციების ზოგადი აღწერა

წინამდებარე პროექტი დამუშავებულია არქიტექტურული ნახაზების საფუძველზე

.

ნაგებობების გარე კედლები, მცირე ზომის ბეტონის ბლოკების წყობისაა. გარე კედლების წყობა დაარმირდეს 2Ш8А500С მთელ სიგრძეზე, და სიმაღლის ყოველ 60სმ-ში, არმირება დაკავშირდეს შენობის კარკასზე.
მოცემული პროექტი განიხილება არქიტექტურულ პროექტთან ერთად

შენობა კონსტრუქციულად გადაწყვეტილია კარკასულ ვარიანტში.

საძირკველი: მონოლითური რკინაბეტონის ფილა სისქით 80 სმ , ბეტონის დამცავი შრე 35მმ, ბეტონის კლასი B-25, არმატურა A500C.

.

საძირკვლის სვეტები: სვეტი- მონოლითონის რკინაბეტონის, განივი კვეთი 50x50 sm. ბეტონის დამცავი შრე 25მმ, ბეტონის კლასი B-25, არმატურა A500C.

სვეტები: სვეტი-1; სვეტი-2; სვეტი-3; მ.ლ. რკინაბეტონის განივი კვეთი 50X0 40X40 სმ. ბეტონის დამცავი შრე 25მმ, ბეტონის კლასი B-25, არმატურა A500C.

კოჭები: გადახურვის ფილის კოჭები 400x500მმ, ბეტონის დამცავი შრე 25მმ, ბეტონის კლასი B-25, არმატურა A500C.
. შენობების დიაფრაგმები და ცოკოლის კედელი 250მმ და 200მმ სისქით, ბეტონის დამცავი შრე 25მმ, ბეტონის კლასი
B-25, არმატურა A500C.

ფილები: გადახურვის ფილები 180მმ სისქით, ბეტონის დამცავი შრე 15მმ, ბეტონის კლასი B-25, არმატურა A500C სვეტებში, რიგელებსა და მონოლითურ ფილებში გამოყენებულია ბეტონი მარკით 25.

რკინა ბეტონის კონსტრუქციებში გრძივი არმატურების დაკავშირება შესრულდეს გადადებით

პანდუსის საყრდენი კედელი: ჩაღრმავება –4.6 მეტრი, ფილა სისქით 70სმ.კედელი კვეთოთ ტრაპეციის ფორმის სიმაღლით 3.5 მეტრი (კვეთი ძირში 70 სმ, ზედაპირზე 30 სმ)

ნაგებობების გარე კედლები, ნაგებობების გარე კედლები, მცირე ზომის ბეტონის ბლოკების წყობისაა. გარე კედლების წყობა დაარმირდეს2Ø8A500C მთელ სიგრძეზე, და სიმაღლის ყოველ 60სმ-ში, არმირება დაკავშირდეს შენობის კარკასზე.
მოცემული პროექტი განიხილება არქიტექტურულ პროექტთან ერთად

სახურავი: ბრტყელი მონოლითური ფილა, ბიტუმრუბეროიდის ბურულით

შენობის რკინაბეტონის ელემენტებში გამოყენებულია არმატურა დიამეტრით, A500c – Ø8 Ø10, Ø12, , Ø16, Ø18, Ø20 Ø22, Ø25, Ø32მმ დიამეტრით. ბეტონი კლასით: ბეტონის მომზადებისათვის B7.5, მიწის ქვეშ და შეხებაში მყოფ კონსტრუქციულ ელემენტებში B25W4, ხოლო დანარჩენი კონსტრუქციებისათვის B25.

პროექტის განმარტებითი ბარათის თანახმად: შენობის მზიდი კონსტრუქციების, როგორც ერთიანი სივრცული სისტემის გაანგარიშება მუდმივ და დროებით ვერტიკალურ დატვირთვებზე და აგრეთვე ჰორიზონტალურ სეისმურ ზემოქმედებაზე სასრულ ელემენტთა მეთოდით საანგარიშო კომპლექსი „Лира Сапр 2019“-ის (ლიცენზიის ნომერი №1/7165) საშუალებით.

კომპიუტერული საანგარიშო მოდელის აღწერა:

მთლიანად, შენობის როგორც ერთიანი სივრცული კარკასულ-კავშირებიანი სისტემის გაანგარიშება სასრულ ელემენტთა მეთოდით მუდმივ და დროებით ვერტიკალურ დატვირთვებზე, აგრეთვე ჰორიზონტალურ 8 ბალიან სეისმურ ზემოქმედებასა და ქარის პულსაციურ დატვირთვებზე საანგარიშო მოდელში სტატიკური და დინამიკური დატვირთვები წარმოდგენილია შემდეგი დატვირთვების სახით:
სტატიკური მუდმივი. სტატიკური დროებითი ხანგრძლივი.
სტატიკური დროებითი ხანმოკლე. *(სასარგებლო დატვირთვები)*
ქარის სტატიკური დატვირთვა „X„ მიმართულებით.
ქარის სტატიკური დატვირთვა „ “ მიმართულებით.
შენობის მზიდი ელემენტების ანგარიში შესრულებულია ძალვათა ძირითად და განსაკუთრებულ თანწყობაზე. დინამიური დატვირთვები შეხამების ცხრილში განხილულია როგორც ურთიერთგამომრიცხავი. დინამიური ზემოქმედებისას საანგარიშო მოდელში გათვალისწინებულია რხევის 18 ფორმა.

საექსპერტოდ წარმოდგენილი საანგარიშო მოდელის დაძაბულ-დეფორმირებული მდგომარეობის ანალიზიდან შენობის რხევის პერიოდი მიღებულია 1.25წმ. სეისმური მასების მონაწილეობის ფაქტორი 56.2% შეადგენს.
ანგარიშით მიღებული შედეგები აკმაყოფილებენ ქვეყანაში მოქმედ სამშენებლო და სესმური ნორმების მოთხოვნებს, მაქსიმალური გადაადგილებები და დეფორმაციები დასაშვების ფარგლებშია.

პროექტის კონსტრუქციული ნაწილი შესრულებულია საქართველოში მოქმედი სამშენებლო ნორმებისა და წესების მოთხოვნის გათვალისწინებით.

ცალკეული შენიშვნები ჩვენს მიერ გამოთქმული სამუშაოების მიმართ, ავტორის მიერ მიღებული იქნა და ანგარიშში შეტანილია სათანადო კორექტივები.

კონსტრუქციულ პროექტში მიღებული მზიდი კონსტრუქციების გეომეტრიული პარამეტრები, ბეტონის კლასი და არმირებები შეესაბამება საანგარიშო მოდელის პარამეტრებს. ნახაზები შესრულებულია შესაბამისი სტანდარტების მიხედვით.

ანგარიშით მიღებული შედეგების საფუძველზე შეიძლება გაკეთდეს დასკვნა, რომ ნაგებობა აკმაყოფილებს მდგრადობისა და სიმტკიცის შესაბამისი ნორმატიული დაკუმენტების მოთხოვნებს.

.

დასკვნა

ექსპერტიზაზე წარმოდგენილი: ქ. თბილისში, დიღმის სასწავლო საცდელი მეურნეობა ნაკვ. 01.72.14.009.510 -ში მრავალფუნქციური კომპლექსის კორექტირებული პროექტის კონსტრუქციული ნაწილი შესრულებულია საქართველოში მოქმედი სამშენებლო ნორმებისა და წესების მოთხოვნების გათვალისწინებით. და ეძლევა დადებითი შეფასება.

კვლევის ანგარიში შეადგინა:

ექსპერტი: /დ. ტაბატაძე/

რეკომენდაციები: მკაცრი კონტროლი მშენებლისა და დამკვეთის მიერ შესასრულებელ სამუშაოებზე და ტექნიკურ უსაფრთხოებაზე

მშენებელმა ორგანიზაციამ უზრუნველყოს მონოლითური რკინაბეტონის კონსტრუქციებში ბეტონის ჩაწყობა უწყვეტად;

რკინაბეტონის ელემენტების დაბეტონებისას კონტროლი უნდა გაეწიოს ბეტონის ჩალაგების ტექნოლოგიას, ბეტონის კლასს, ვიბრირებას, დაბეტონების ხარისხს და შრობის პროცესებს თანახმად ГОСТ10180-78; ГОСТ 18105.0-80; ГОСТ 18105.1-80; ГОСТ 18105.2-80;

რკინაბეტონის კონსტრუქციებში გამოყენებულია A500C და A240 არმატურები ГОСТ 5781-82***. შემოწმებული იქნას არმატურის ხარისხი და შედგენილ იქნას შესაბამისი აქტი;

კარკასის ღეროვან ელემენტებში განივი არმირება შესრულდეს შეკრული არმატურის საკიდების მეშვეობით, რომელთა ბოლოები გადაიღუნოს და ჩაანკერდეს კონსტრუქციის ტანში;

ბეტონის ჩაწყობა მოხდეს ვიბრატორების მეშვეობით. ბეტონის დამზადებისას ყურადღება მიექცეს ცემენტის ხარისხს;

მშენებლობის დროს წარმოქმნილი ყველა სახის ცვლილება შეთანხმებულ იქნას პროექტის ავტორებთან;

მშენებლობის გაჩერების შემთხვევაში საჭირო იქნება კონსერვაციის სამუშაოების ჩატარება. 5

პროექტი დამუშავებულია ქვეყანაში მოქმედი ნორმატიული დოკუმენტების: „სეისმომედეგი მშენებლობა“ პნ 01.01-09; „ბეტონისა და რკინაბეტონის კონსტრუქციები“ (03.01-09); „შენობებისა და ნაგებობების ფუძეები“ (პნ 02.01-08); „სამშენებლო კლიმატოლოგია“ (პნ 01.05-08); СНиП 2.01.07.85 "Нагрузки и воздействия"; СНиП 2.03.11-85 "Зашита строительных конструкции от корозии" მოთხოვნების გათვალისწინებით და შესაბამისად.

ქ. თბილისი, ანა პოლიტკოვსკაიას ქ. №22ა (ს/კ 01.14.005.008.090)

მრავალფუნქციური კომპლექსი

კონსტრუქციული პროექტი

(მპ)

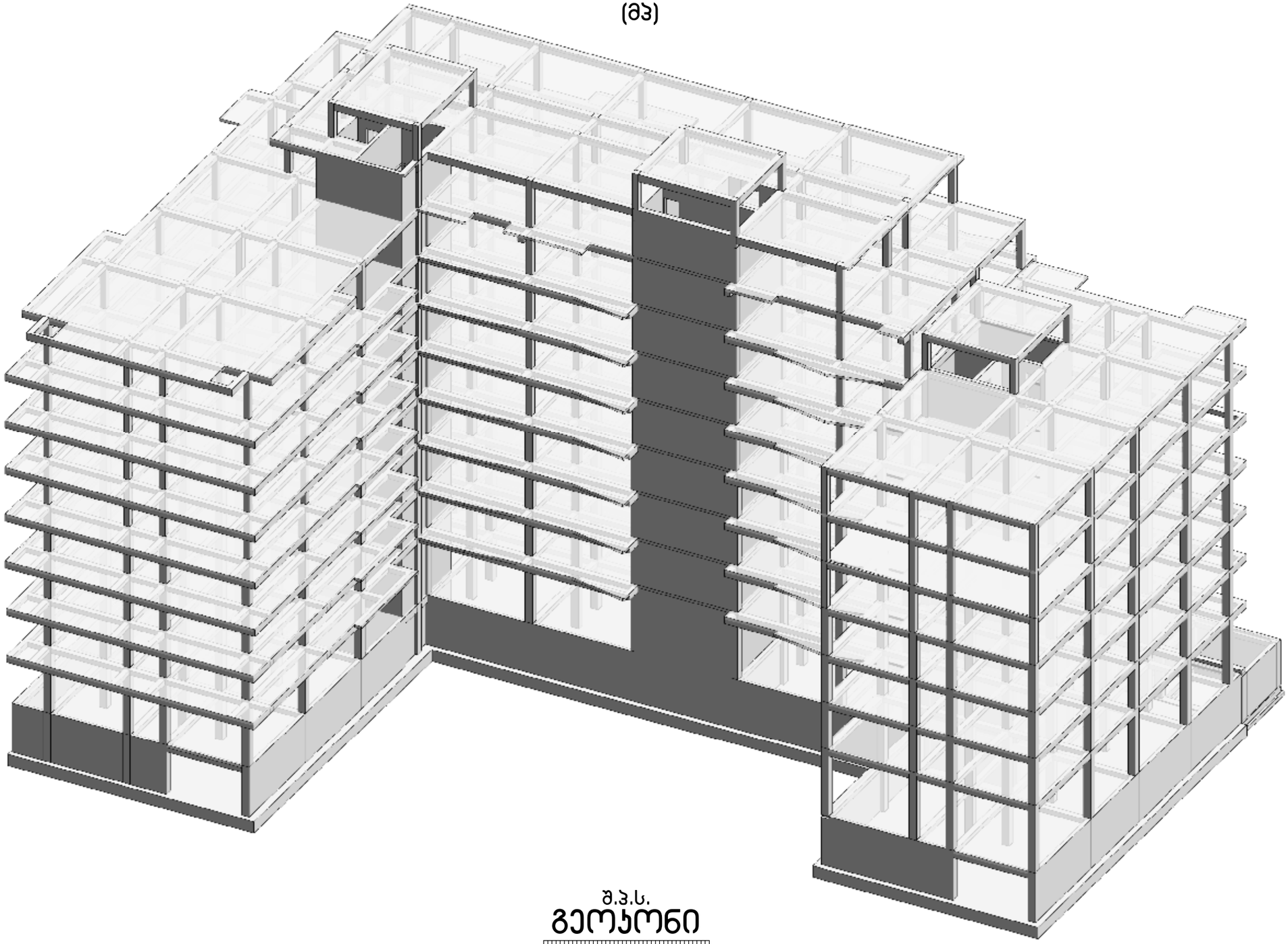

შ.პ.ს.

გეოკონი

თბილისი 2022

№	ნახაზის დასახელება	ნახაზის №
1	თავფურცელი	კ-0.00
2	ქვაბულის გეგმა	კ-0.01
3	პარკინგის საყრდენი კედელი	კ-0.02
4	საძირკვლის გეგმა	კ-1.01
5	საძირკვლის ფილის ქვედა ზონის არმირების გეგმა X მიმართულებით	კ-1.02
6	საძირკვლის ფილის ქვედა ზონის არმირების გეგმა მიმართულებით	კ-1.03
7	საძირკვლის ფილის ზედა ზონის არმირების გეგმა X მიმართულებით	კ-1.04
8	საძირკვლის ფილის ზედა ზონის არმირების გეგმა მიმართულებით	კ-1.05
9	საძირკვლის ფილის ვერტიკალური არმირება	კ-1.06
10	საძირკვლის ფილის არმირების კვეთები	კ-1.07
11	სვეტის ამონაშვერი სა-1; სა-2; სა-3; სა-4	კ-1.08
12	სვეტის ამონაშვერი სა-5; სა-6; სა-7; სა-8	კ-1.09
13	+0.000 ნიშნულის მარკირების გეგმა	კ-2.01
14	+4,650 ნიშნულის მარკირების გეგმა	კ-2.02
15	+7,950 ნიშნულის მარკირების გეგმა	კ-2.03
16	+11,250 ნიშნულის მარკირების გეგმა	კ-2.04
17	+14,550 ნიშნულის მარკირების გეგმა	კ-2.05
18	+17,850 ნიშნულის მარკირების გეგმა	კ-2.06
19	+21,150 ნიშნულის მარკირების გეგმა	კ-2.07
20	+24,450 ნიშნულის მარკირების გეგმა	კ-2.08
21	+27,750 ნიშნულის მარკირების გეგმა	კ-2.09
22	+31.050 ნიშნულის მარკირების გეგმა	კ-2.10
23	+33,550 ნიშნულის მარკირების გეგმა	კ-2.10*
24	სვეტებისა და დიაფრაგმების ღერძებთან მიბმის გეგმა	კ-2.11
25	განშლა 3 ღერძის გასწვრივ	კ-2.12
26	განშლა 11 ღერძის გასწვრივ	კ-2.13
27	განშლა 25 ღერძის გასწვრივ	კ-2.15
28	0,000 ნიშნულის გადახურვის ფილის არმირების გეგმა	კ-2.16
29	0,000 მიშნულის გადახურვის ფილის არმირების კვეთები	კ-2.17
30	+4,650 <> 21,150 ნიშნულის გადახურვის ფილის არმირების გეგმა	კ-2.18
31	+4,650 <> 21,150 მიშნულის გადახურვის ფილის არმირების კვეთები	კ-2.19
32	+24,450 ნიშნულის გადახურვის ფილის არმირების გეგმა	კ-2.20
33	+24,450 ნიშნულის გადახურვის ფილის არმირების კვეთები	კ-2.21
34	+27.750 მიშნულის გადახურვის ფილის არმირების გეგმა	კ-2.22
35	+27.750 მიშნულის გადახურვის ფილის არმირების კვეთები	კ-2.23
36	+31,050 მიშნულის გადახურვის ფილის არმირების გეგმა	კ-2.24
37	+33,550 ნიშნულის გადახურვის ფილის არმირების გეგმა	კ-2.25
38	მონოლითური სვეტი ს-1; ს-2	კ-3.01
39	მონოლითური სვეტი ს-3; ს-4	კ-3.02
40	მონოლითური სვეტი ს-5; ს-6	კ-3.03
41	მონოლითური სვეტი ს-7; ს-8	კ-3.04
42	მონოლითური სვეტი ს-9; ს-10	კ-3.05
43	მონოლითური სვეტი ს-11; ს-12	კ-3.06
44	მონოლითური სვეტი ს-13; ს-14	კ-3.07
45	მონოლითური სვეტი ს-15; ს-16	კ-3.08
46	მონოლითური სვეტი ს-17; ს-18	კ-3.09
47	მონოლითური სვეტი ს-19; ს-20	კ-3.10
48	მონოლითური სვეტი ს-21; ს-22	კ-3.11
49	მონოლითური სვეტი ს-23; ს-24	კ-3.12
50	მონოლითური სვეტი ს-25; ს-26	კ-3.13
51	მონოლითური სვეტი ს-27; ს-28	კ-3.14
52	მონოლითური სვეტი ს-29; ს-30	კ-3.15
	მონოლითური სვეტი ს-31; ს-32	კ-3.16
54	მონოლითური სვეტი ს-33; ს-34	კ-3.17
55	მონოლითური სვეტი ს-35; ს-36	კ-3.18
56	მონოლითური სვეტი ს-37; ს-38	კ-3.19
57	მონოლითური კოჭი კ-1 და კ-2-ის არმირება	კ-3.20
58	მონოლითური კედელი მკ-1; მკ-2	კ-4.01
59	მონოლითური დიაფრაგმების უბანი მდუ-1 (ტიპიური სართულის გეგმა)	კ-4.02
60	მონოლითური დიაფრაგმების უბანი მდუ-1 0.000 ნიშნულზე	კ-4.03
61	მონოლითური დიაფრაგმების უბანი მდუ-1 +5.500 ნიშნულზე	კ-4.04
62	მონოლითური დიაფრაგმების უბანი მდუ-1 ტიპიური სართულის კვეთები	კ-4.05
63	მონოლითური დიაფრაგმების უბანი მდუ-1 +28.500 ნიშნულზე	კ-4.06
64	მონოლითური დიაფრაგმების უბანი მდუ-2 (ტიპიური სართულის გეგმა)	კ-4.07
65	მონოლითური დიაფრაგმების უბანი მდუ-2 0.000 ნიშნულზე	კ-4.08
66	მონოლითური დიაფრაგმების უბანი მდუ-2 +5.500 ნიშნულზე	კ-4.09
67	მონოლითური დიაფრაგმების უბანი მდუ-2 ტიპიური სართულის კვეთები	კ-4.10
68	მონოლითური დიაფრაგმების უბანი მდუ-2 +28.500 ნიშნულზე	კ-4.11
69	მონოლითური დიაფრაგმების უბანი მდუ-3 (ტიპიური სართულის გეგმა)	კ-4.12
70	მონოლითური დიაფრაგმების უბანი მდუ-3 0.000 ნიშნულზე	კ-4.13
71	მონოლითური დიაფრაგმების უბანი მდუ-3 +5.500 ნიშნულზე	კ-4.14
72	მონოლითური დიაფრაგმების უბანი მდუ-3 ტიპიური სართულის კვეთები	კ-4.15
73	მონოლითური დიაფრაგმების უბანი მდუ-3 +28.500 ნიშნულზე	კ-4.16
74	კიბე №1 საყალიბე კვეთი	კ-4.17
75	კიბის მარში კმ-1; კმ-2	კ-4.18
76	კიბის მარში კმ-3; კმ-4	კ-4.19
77	კიბის მარში კმ-5; კმ-6	კ-4.20
78	კიბის მარში კმ-7; კმ-8	კ-4.21
79	კიბე №2 საყალიბე კვეთი	კ-4.22
80	კიბის მარში კმ-1; კმ-2	კ-4.23
81	კიბის მარში კმ-3; კმ-4	კ-4.24
82	კიბის მარში კმ-5; კმ-6	კ-4.25
83	კიბის მარში კმ-7; კმ-8	კ-4.26
84	კიბე №3 საყალიბე კვეთი	კ-4.27
85	კიბის მარში კმ-1; კმ-2	კ-4.28
86	კიბის მარში კმ-3; კმ-4	კ-4.29
87	კიბის მარში კმ-5; კმ-6	კ-4.30
88	კიბის მარში კმ-7; კმ-8	კ-4.31
89	მასალების საერთო ხარჯი	კ-4.32
90	მასალების საერთო ხარჯი	კ-4.33

განმარტებითი ბარათი

ქ. თბილისში, დიღმის სასწავლო საცდელი მეურნეობა ნაკვ. 01.72.14.009.510 -ში მრავალფუნქციური კომპლექსის კონსტრუქციული პროექტი დამუშავებულია შპს “გეოკონის” მიერ საქართველოში მოქმედი სამშენებლო ნორმების გათვალისწინებით.

მრავალფუნქციური კომპლექსი წარმოადგენს რვა სართულიან ნაგებობას აგრეთვე გააჩნია სარდაფიც

შენობების კონსტრუქციული სივრცითი ანგარიშები განხორციელდა საანგარიშო პროგრამის “მონომახ-საპრ”-ის გამოყენებით.

ანგარიშებში გადახურვების დროებითი ნორმატიული დატვირთვები შეადგენს: პარკინგზე 500კგ/კვ. მ., საცხოვრებელ ფართებში 150 კგ/კვ. მ., კიბის უჯრედებში და დერეფნებში 500კგ/კვ. მ.

საქართველოს სეისმიურ დარაიონების რუკის თანახმად სამშენებლო უბნის სეიმურობა შეადგენს 8 ბალს.

გეოლოგიური კვლევის გათვალისწინების შენობის საძირკვლის ფილის ქვეშ განაგებულია: ქვიშის შემავსებლით 30%-მდე, ტენიანი გრუნტი, მსხვილი და საშუალო ზომის კენჭებით;

გრუნტის საანგარიშო მ,ახასიათებლებია:

1 სიმკვრივე ρ=2,20გ/სმ^3

2 შიგა ხახუნის კუთხე φ=38გრად.

3 ხვედრითი შეჭიდულობა C=0,02კგძ/სმ^2

4 დეფორმაციის მოდული E=400კგძ/სმ^2

5 პუასონის კოეფიციენტი μ=0,27

6 პირობითი საანგარიშო წინაღობა Ro= 6,0კგძ/სმ^2

გრუნტის წყლის მაღალი დონის გამო, ქვაბულის დამუშავებისას გასატარებელია წყლის დონის დაწევის სამუშაოები (წყალარინება, დრენაში). მიწისქვედა კონსტრუქციებისათვის გამოსაყენებელია სულფატომედეგი ცემენტი და ბეტონი წყალშეუწვდომობის მარკა W-8.

კომპიუტერული გაანგარიშების შედეგების გათვალისწინებით გადაწყდა შენობის დაფუძნება 80სმ სისქით საძირკვლის ფილაზე, ბეტონის დამცავი შრე 35მმ, ბეტონის კლასი B-25, არმატურა A500C.

შენობების კარკასი - სვეტები 500x500, 400x400, გადახურვის ფილის კოჭები 400x500მმ, ბეტონის დამცავი შრე 25მმ, ბეტონის კლასი B-25, არმატურა A500C.

შენობების დიაფრაგმები და ცოკოლის კედელი 250მმ და 200მმ სისქით, ბეტონის დამცავი შრე 25მმ, ბეტონის კლასი B-25, არმატურა A500C.

გადახურვის ფილები 180მმ სისქით, ბეტონის დამცავი შრე 15მმ, ბეტონის კლასი B-35, არმატურა A500C.

ნაგებობების გარე კედლები, მცირე ზომის ბეტონის ბლოკების წყობისაა. გარე კედლების წყობა დაარმირდეს 2Ø8A500C მთელ სიგრძეზე, და სიმაღლის ყოველ 60სმ-ში, არმირება დაკავშირდეს შენობის კარკასზე.

მოცემული პროექტი განიხილება არქიტექტურულ პროექტთან ერთად

სამონტაჟო გეგმებზე მოცემულია გადახურვის ფილის ზედაპირის ნიშნული, გადახურვის კოჭების ძირის ნიშნულია. სამონტაჟო გეგმაზე მოცემული ქვედა ნიშნულის ვერტიკალური ელემენტების (სვეტების და დიაფრაგმების) მარკირება.

პროექტის ყველა ცვლილება შეთანხმდეს საპროექტო ორგანიზაციასთან

პროექტის კონსტრუქტორი გ. ცომაია

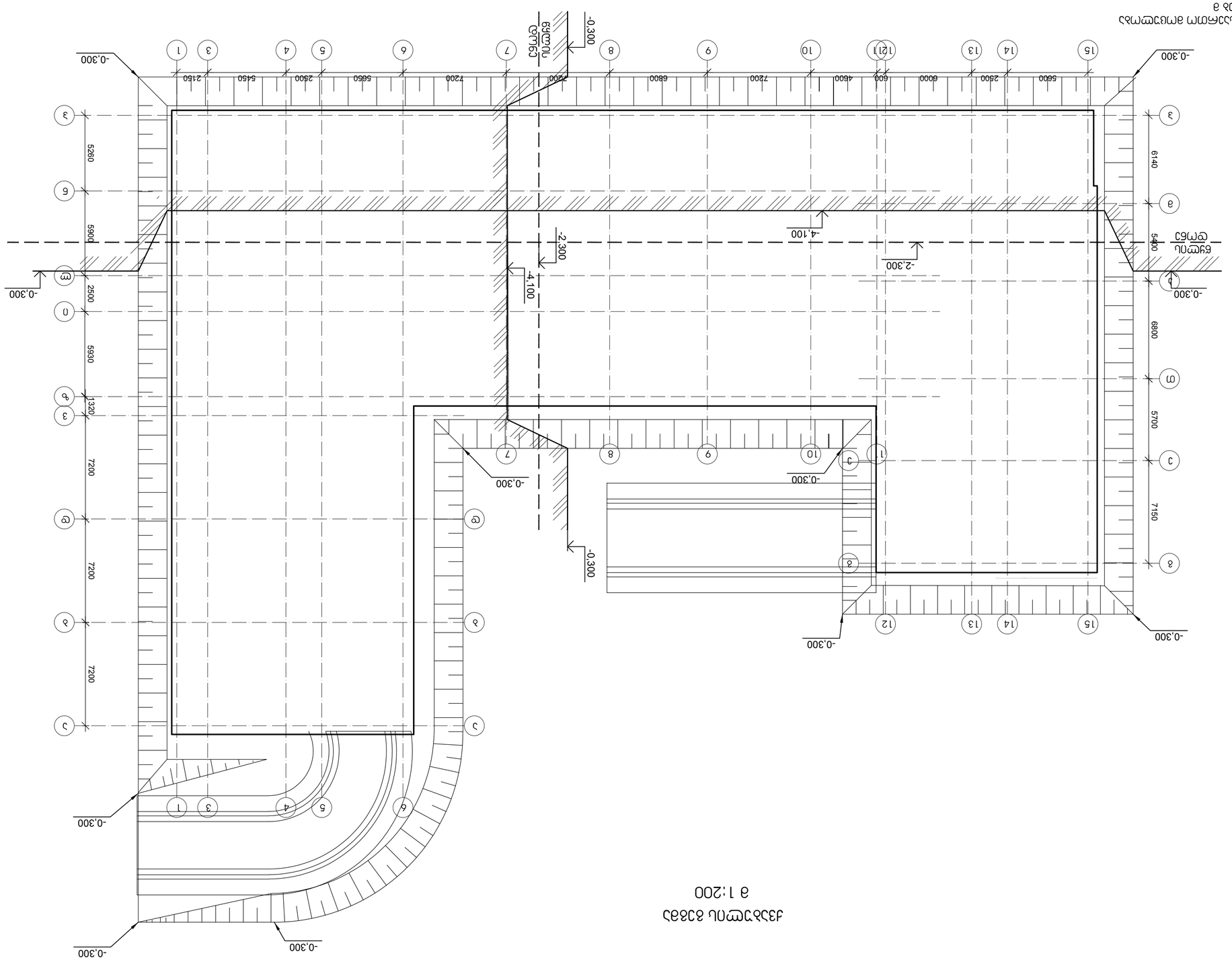
-0.300
-2.300
-4.100
-0.300
-0.300
-0.300

Стоманобетонова подпорна стена

М 1:20

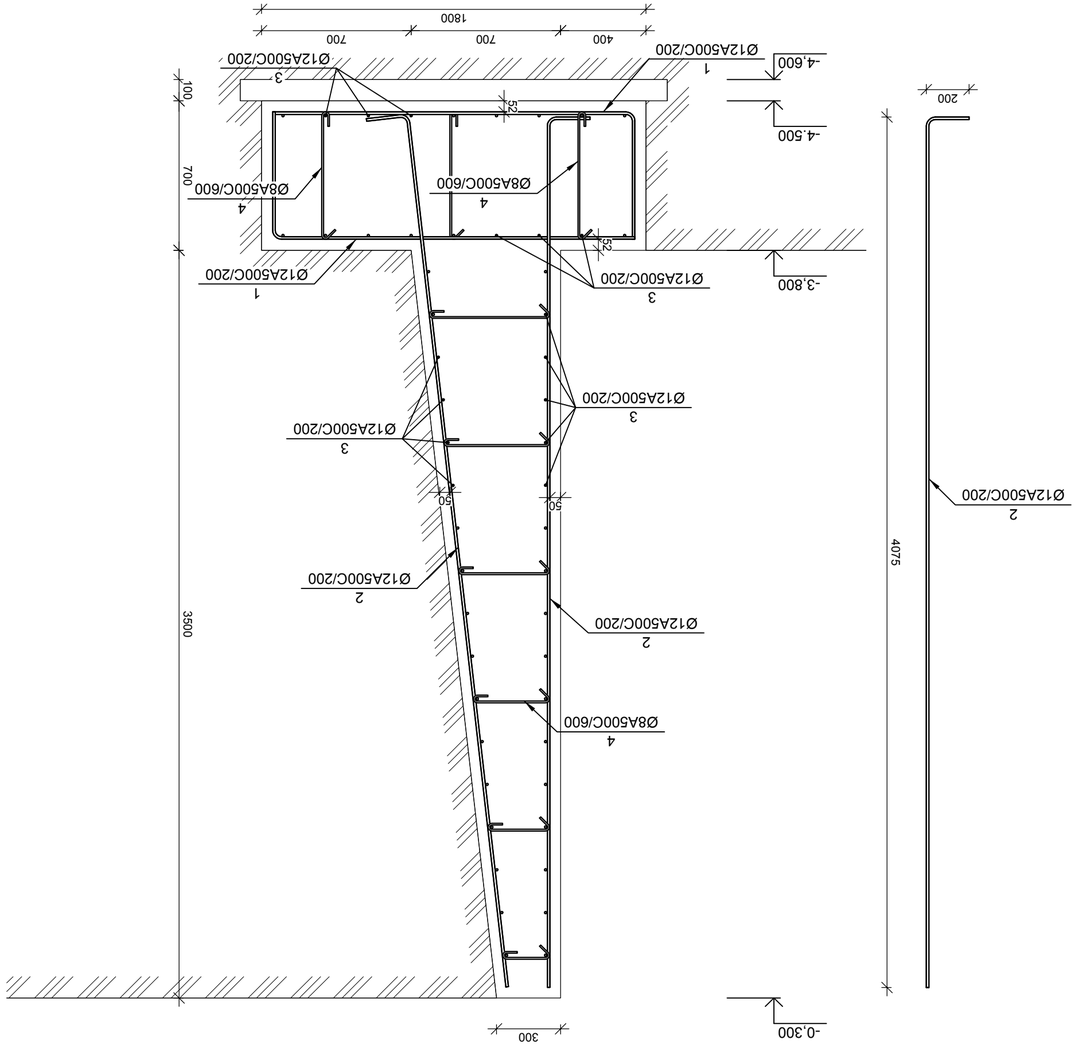

№ поз.	Ø/вид	Дължина (cm)	Брой	Общо дължина (m)	Общо тегло (kg)
1	Ø12 A500C	2300	38	874.0	776
2	Ø12 A500C	4275	38	1624.5	1442
3	Ø12 A500C	4199	52	2183.5	1938
4	Ø8 A500C	750	38	285.0	169

Общо тегло: 4325 kg

Изготвил	Име	Подпис	Дата
Проектирал	инж. Иван Петров		8. 03. 2022
Чертал	инж. Мария Георгиева		8. 03. 2022
Проверил	доц. д-р Стефан Николов		9. 03. 2022
Одобрил	проф. дтн Васил Тодоров		10. 03. 2022

Ревизия	Описание	Дата	Подпис
1	Коригирана армировка съгласно ревизирани товари	10-12/21	

Мащаб 1:20

Стоманобетонова подпорна стена

Проект - Подпорна стена ПС-1

Възложител - Община Долна Мелница

Адрес на обекта: ул. „Стара планина“ №14, гр. Долна Мелница

Дата: 8. 3. 2022 г.

საძირკვლის გეგმა

1 : 100

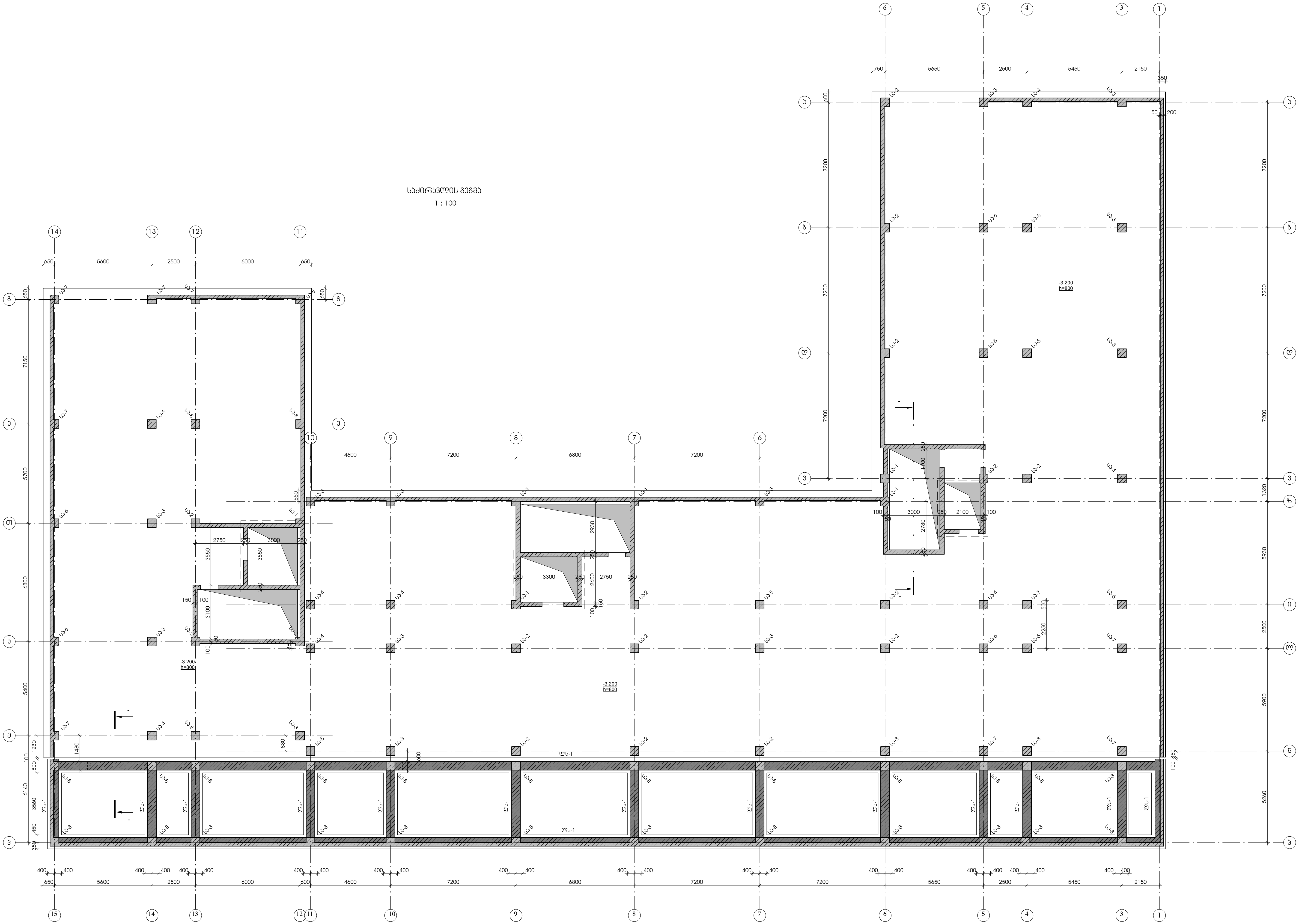

დამკვეთი -	ობიექტი -
შპს „დიღმის ველი", სკ 405246149	ქ. თბილისში, დიღმის სასწავლო საცდელი მეურნეობა ნაკვ. 01.72.14.009.510 -ში მრავალფუნქციური კომპლექსი

კონსტრუქციული პროექტი

დაკვეთა	სტადია	ფურცელი	ფურცლები
10-12/21	მპ	კ-1.01	

დირექტორი	გ. ცომაია
პრ. მთ. არქ.	
პრ. მთ. ინჟ.	გ. ცომაია
დაამუშავა	ა. ცომაია
შეამოწმა	გ. ცომაია

ნახაზი:
საძირკვლის გეგმა

შ.პ.ს.
გეოკონი
თბილისი 2022

ДЗЦ -	ДЗЦ -
ЗЗЦ „ДЕПОЗИТ ЗЗПТ", ЦЗ 4052461 49	1. ОЗАПТИЗАЛ, ЕПЕРЗАЛ ЦЗЦЕЗЗПТЕ ЦЗЦЕГЗЗПТЕ ЗЗПТЕПО ЗЗПТЕГЗЗПТЕЗ ЕЗЗ8. 01.72.1 4.009.672 -ЗЛ ЕЧЕЗЗЗЗПТЕЗЗЗЕЗЗЗЗПТЕЗЗЗЗ

Възложител:	Община Бургас
Проектант:	„Проектстрой 2000“ ЕООД
Обект:	Ремонт на покрив на Професионална гимназия по корабостроене „Акад. Кирил Попов“
Адрес:	гр. Бургас, ул. „Проф. Георги Златарски“ № 1
Фаза:	Работен проект
Част:	Архитектурна
Чертеж:	Разпределителен план на покрива
Мащаб:	1:150
Дата:	10-12/21
Изготвил:	инж. Ивайло Стоянов
Проверил:	инж. Ивайло Стоянов
Ръководител:	инж. Ивайло Стоянов
Одобрил:	инж. Ивайло Стоянов
Ръководител на колектива:	инж. Ивайло Стоянов
Главен проектант:	инж. Ивайло Стоянов
Съгласувал:	инж. Ивайло Стоянов
Експертиза:	инж. Ивайло Стоянов

Разпределителен план на покрива с дадени наклони, посоки, водещи точки

1:150

Възложител:	Възложител:
Проектант:	Проектант:
Съгласувал:	Съгласувал:
Съгласувал:	Съгласувал:
Съгласувал:	Съгласувал:

Проектант:			
Съгласувал:			
Съгласувал:			
Съгласувал:			

Възложител:			

Възложител:	„Общински съвет – Велико Търново“
Проектант:	„Архитектурно ателие Ивайло Христов“ ЕООД
Обект:	Ремонт на покрив на Общинска администрация – Велико Търново
Фаза:	Работен проект
Адрес:	гр. Велико Търново, ул. „Димитър Общи“ №2
Част:	Архитектурна
Чертеж:	Разпределение на помещенията – Етаж 3
Мащаб:	1:50
Дата:	10-12/21

Име	Подпис	Дата
Проектирал:		
арх. Ивайло Христов		8. 12. 2021
Проверил:		
арх. Ивайло Христов		8. 12. 2021
Съгласувал:		
инж. Пламен Стоянов		8. 12. 2021
Одобрил:		
инж. Пламен Стоянов		8. 12. 2021

Списък с чертежите, които са неразделна част от настоящия проект:

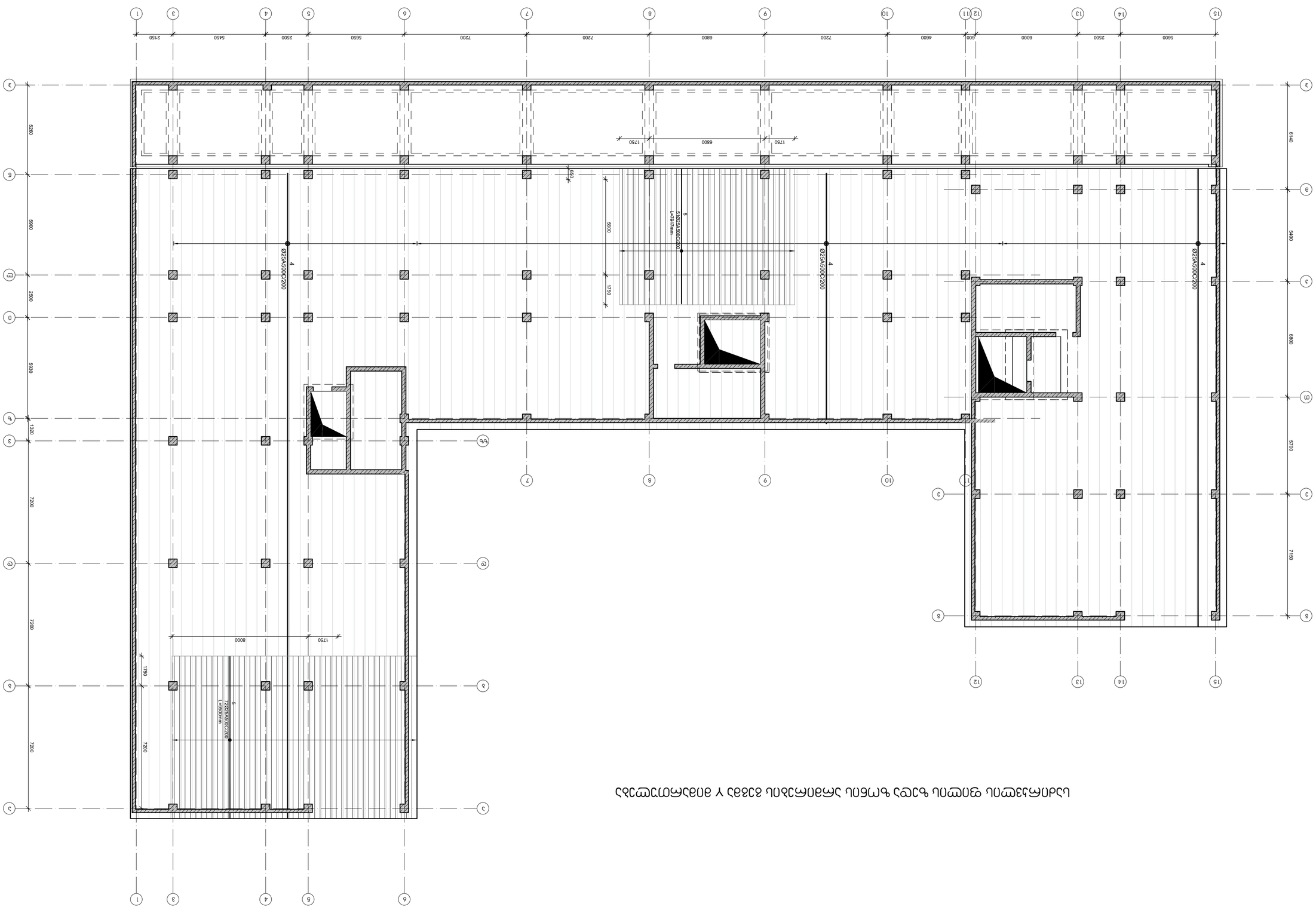

Възложител -
ЕТ „Ангел Ангелов – Ангел 4052461 49

Проектант -
1. Ивайло Ангелов Ангелов, диплома № 6348, от 72.14.009.672 -ЗП
Ангелов Ангелов Ангелов Ивайло Ангелов Ангелов

Фаза	Дата	Мащаб
Работен проект	10-12/21	1 : 150

Част: Архитектурна

Име на чертежа:
Разпределение на стоманобетонови елементи

Проектирал:	Име, фам.	Подпис	Дата
	Инж. Ангел Ангелов		8. ЕМ8АЛ
	Инж. Ангел Ангелов		8. ЕМ8АЛ
	Инж. Ангел Ангелов		8. ЕМ8АЛ
	Инж. Ангел Ангелов		8. ЕМ8АЛ

Консултанти:
Инж. Ангел Ангелов Ангелов Ангелов Ангелов 8388

Номер на чертежа
83ЕМ60
Ангелов 2022

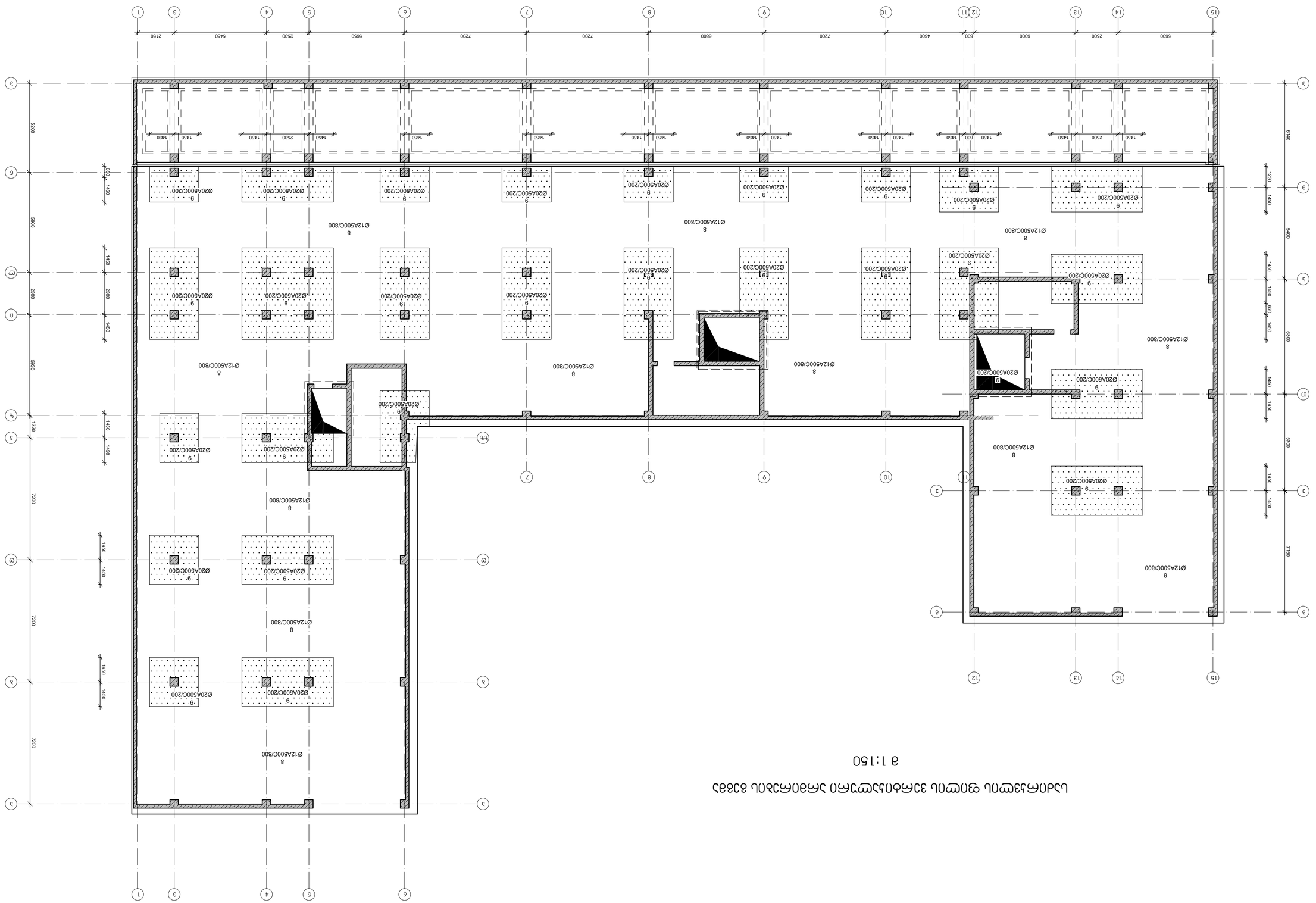

Разпределение на стоманобетонови елементи
М 1:150

საძირკვლის ფილის არმირების ჯვეთები

მ 1:20

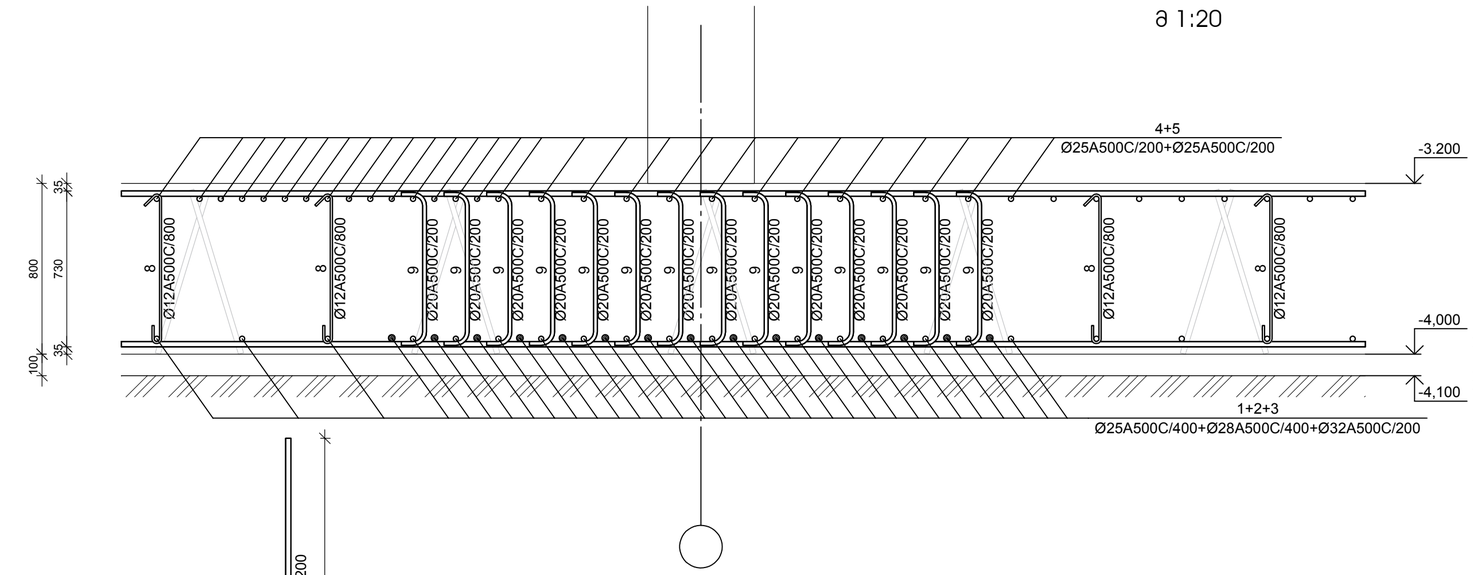

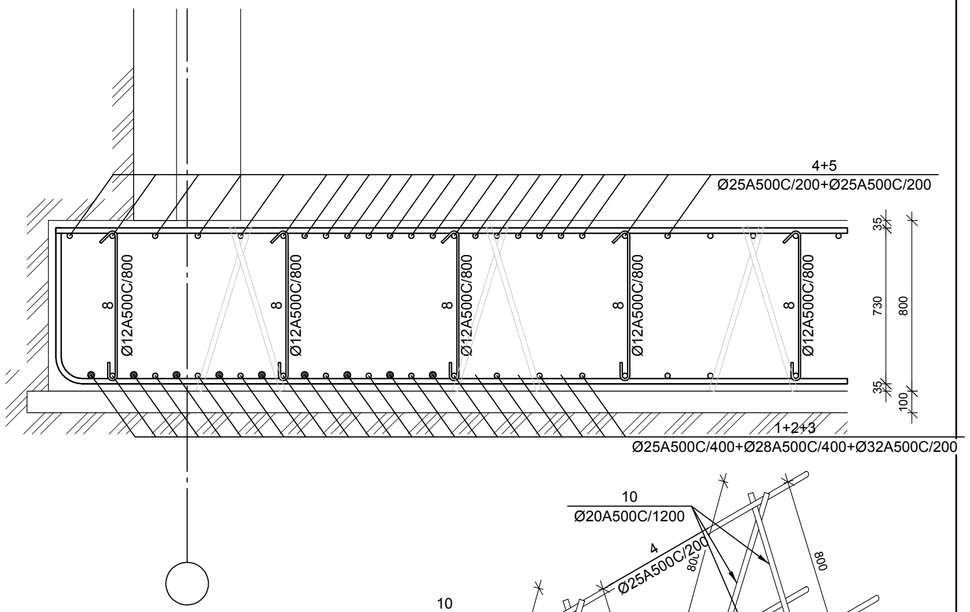

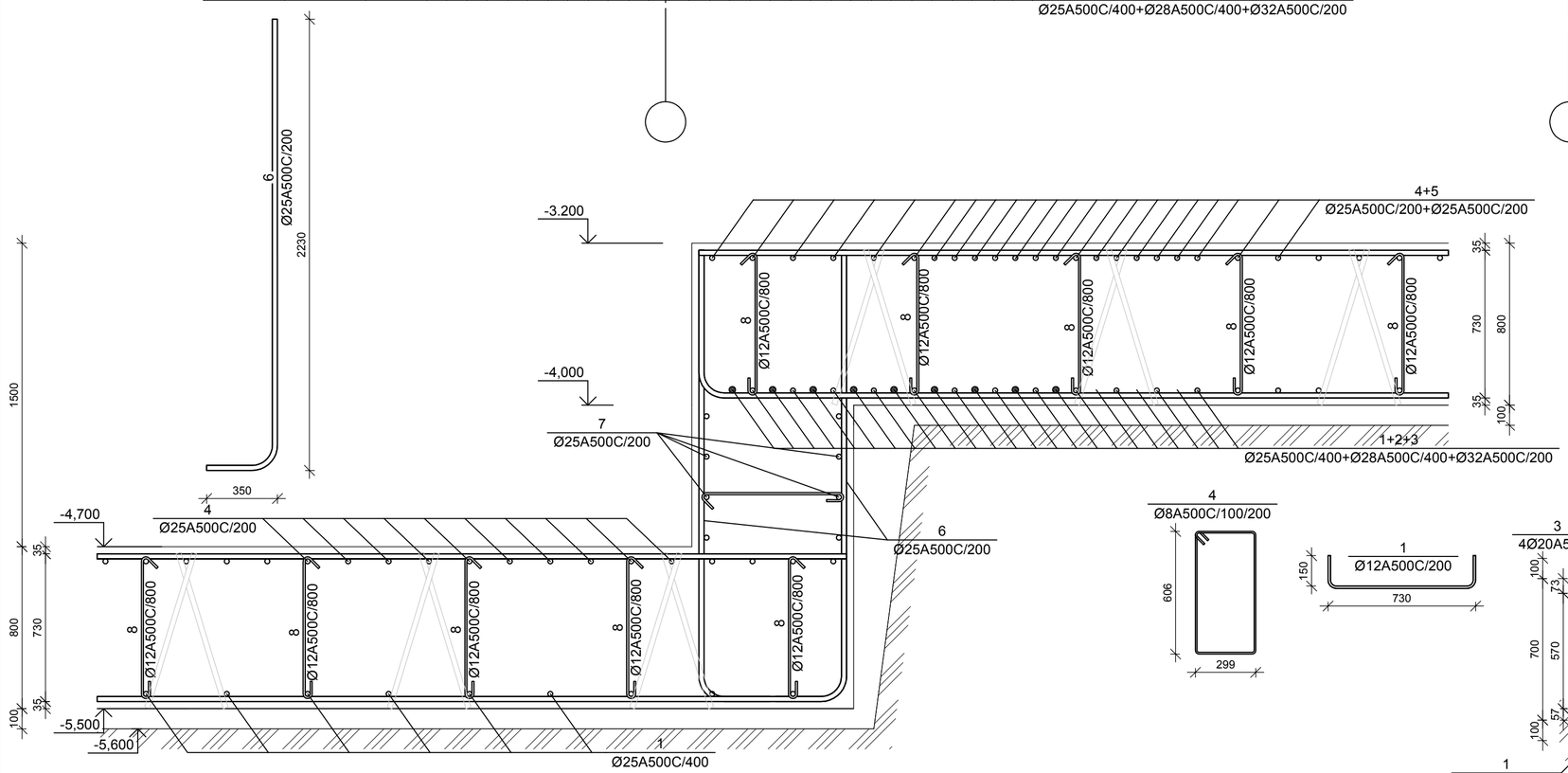

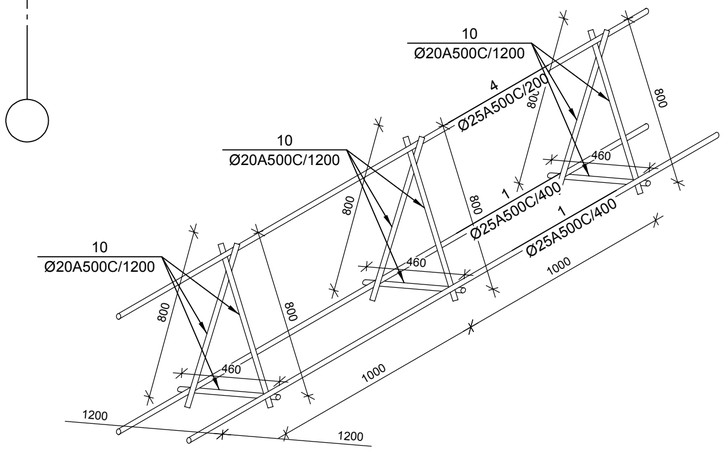

საძირკვლის ჯოჯე სპ-1

მ 1:20

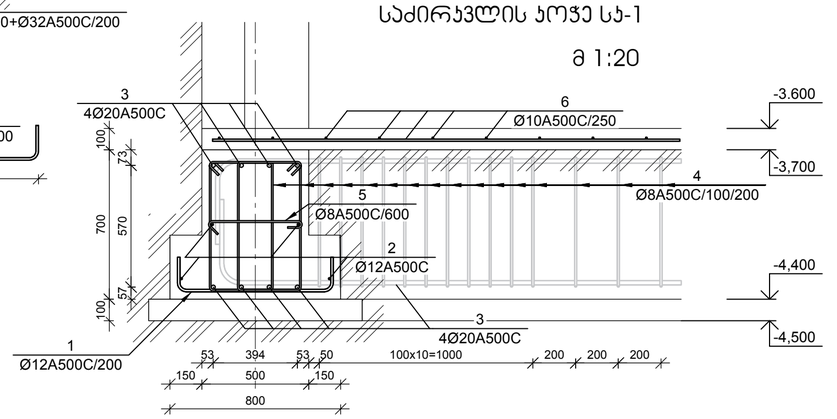

ფილის არმატურის გადაბმის ჯვანძი მ 1:20

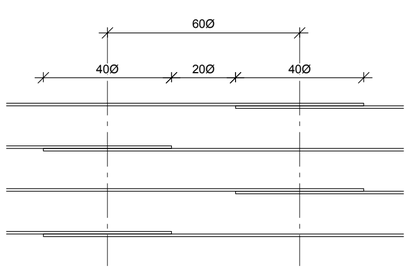

№ პოზ	აღნიშვნა	დასახელება	რაოდ. ელ-ში	წონა, (კგ)		შენიშვნა
				ერთის	საერთო	
		საძირკვლის ფილა 1 ცალი				
1		Ø 25 A500C ГОСТ 5781-82 L= 4316864 მმ	2	16626.0	33252	
2		Ø 28 A500C ГОСТ 5781-82 L= 3918046 მმ	1	18928.9	18929	
3		Ø 32 A500C ГОСТ 5781-82 L= 4736079 მმ	1	29885.3	29885	
4		Ø 25 A500C ГОСТ 5781-82 L= 8578493 მმ	2	33039.3	66079	
5		Ø 25 A500C ГОСТ 5781-82 L= 3749748 მმ	1	14441.8	14442	
6		Ø 25 A500C ГОСТ 5781-82 L= 2580 მმ	457	9.94	4539	
7		Ø 25 A500C ГОСТ 5781-82 L= 51961 მმ	8	200.12	1601	
8		Ø 12 A500C ГОСТ 5781-82 L= 900 მმ	1843	0.80	1472	
9		Ø 20 A500C ГОСТ 5781-82 L= 1050 მმ	7611	2.59	19698	
10		Ø 20 A500C ГОСТ 5781-82 L= 2060 მმ	1265	5.08	6423	
		ბეტონი		B-25	1272.01	ჯაბ მ

№ პოზ	აღნიშვნა	დასახელება	რაოდ. ელ-ში	წონა, (კგ)		შენიშვნა
				ერთის	საერთო	
		საძირკვლის ჯოჯე სპ-1 1 ცალი				
1		Ø 12 A500C ГОСТ 5781-82 L= 1030 მმ	1572	0.9	1437	
2		Ø 12 A500C ГОСТ 5781-82 L= 357562 მმ	4	317.3	1269	
3		Ø 20 A500C ГОСТ 5781-82 L= 347346 მმ	6	856.2	5137	
4		Ø 8 A500C ГОСТ 5781-82 L= 1960 მმ	3493	0.8	2700	
5		Ø 8 A500C ГОСТ 5781-82 L= 600 მმ	524	0.2	124	
		ბეტონი		B-25	138.31	ჯაბ მ
		-3,500 ნიშნულის იატაკის ფილა 1 ცალი				
6		Ø 10 A500C ГОСТ 5781-82 L= 5115708 მმ	1	3152.4	3152	
		ბეტონი		B-25	57.87	ჯაბ მ

დამკვეთი -

შპს „დიღმის ველი", ს/კ 405246149

ობიექტი -

ქ. თბილისში, დიღმის სასწავლო საცდელი მეურნეობა ნაკვ. 01.72.14.009.672 -ში მრავალფუნქციური კომპლექსი

კონსტრუქციული პროექტი

დაკვეთა	სტადია	ფურცელი	ფურცლები
10-12/21	მპ	ს-1.07	

დირექტორი		გ. ცომაია
პრ. მთ. არქ.		
პრ. მთ. ინჟ.		გ. ცომაია
დაამოწმა		ა. ცომაია
შეამოწმა		გ. ცომაია

ნახაზი:

საძირკვლის ფილის არმირების ჯვეთები

შ.პ.ს.
გეოკონი
თბილისი 2022

სვეტის ამონაშვერი სა-1
მ 1:25

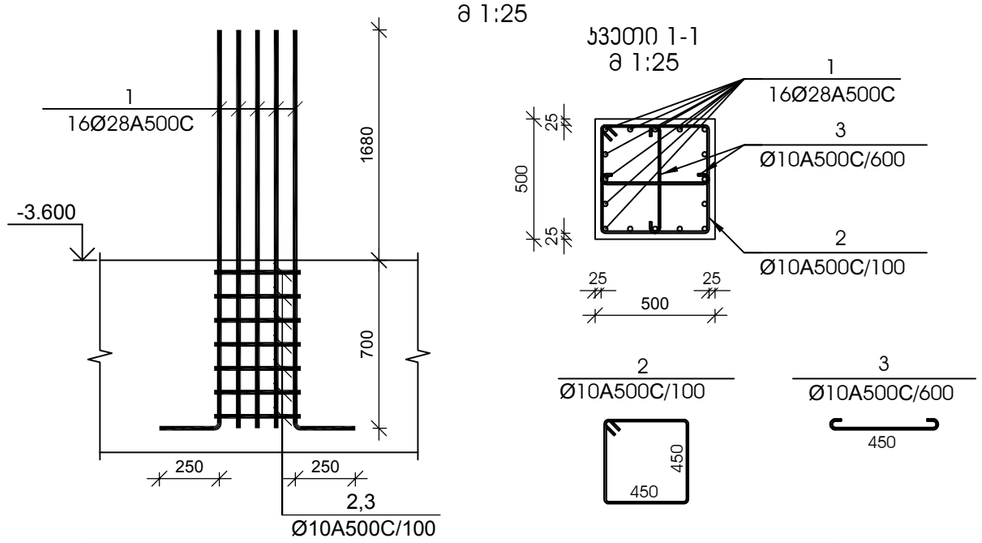

სვეთი 1-1
მ 1:25

№ პოზ	აღნიშვნა	დასახელება				რაოდ. ელ-ში	წონა, (კგ) ერთის	წონა, (კგ) საერთო	შენიშვნა
სვეტის ამონაშვერი სა-1 6 ცალი									
1		Ø 28	A500C	L= 2630	მმ	16	12.71	203	
2		Ø 10	A500C	L= 1950	მმ	7	1.20	8	
3		Ø 10	A500C	L= 610	მმ	4	0.38	2	
				ბეტონი			B-25		კუბ. მ

სვეტის ამონაშვერი სა-2
მ 1:25

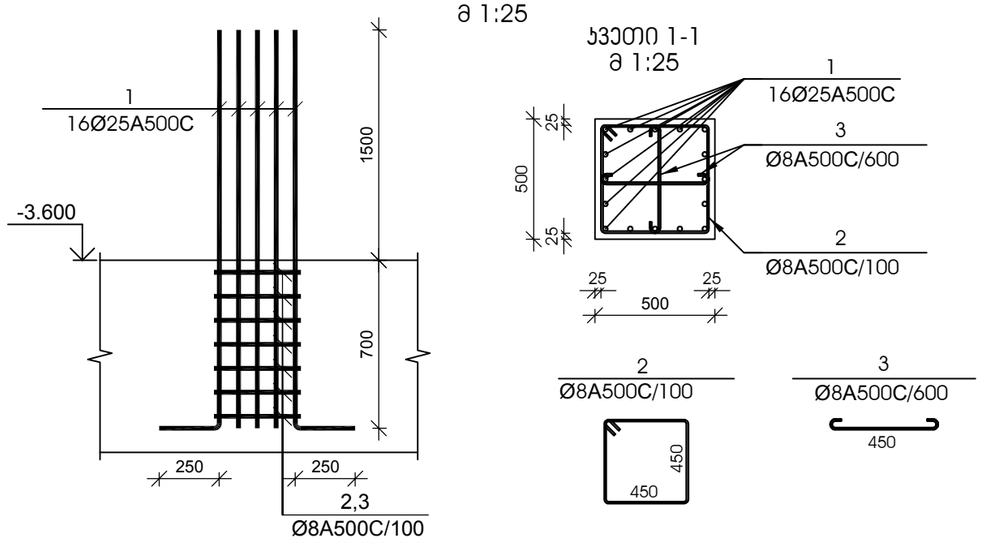

სვეთი 1-1
მ 1:25

№ პოზ	აღნიშვნა	დასახელება				რაოდ. ელ-ში	წონა, (კგ) ერთის	წონა, (კგ) საერთო	შენიშვნა
სვეტის ამონაშვერი სა-2 16 ცალი									
1		Ø 25	A500C	L= 2450	მმ	16	9.44	151	
2		Ø 8	A500C	L= 1950	მმ	7	0.77	5	
3		Ø 8	A500C	L= 610	მმ	4	0.24	1	
				ბეტონი			B-25		კუბ. მ

სვეტის ამონაშვერი სა-3
მ 1:25

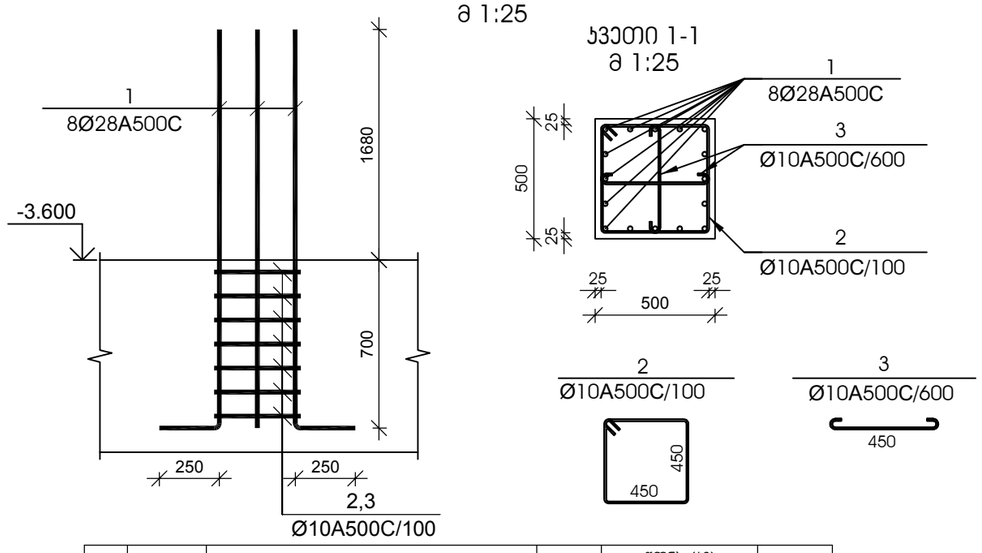

სვეთი 1-1
მ 1:25

№ პოზ	აღნიშვნა	დასახელება				რაოდ. ელ-ში	წონა, (კგ) ერთის	წონა, (კგ) საერთო	შენიშვნა
სვეტის ამონაშვერი სა-3 13 ცალი									
1		Ø 28	A500C	L= 2630	მმ	8	12.71	102	
2		Ø 10	A500C	L= 1950	მმ	7	1.20	8	
3		Ø 10	A500C	L= 610	მმ	4	0.38	2	
				ბეტონი			B-25		კუბ. მ

სვეტის ამონაშვერი სა-4
მ 1:25

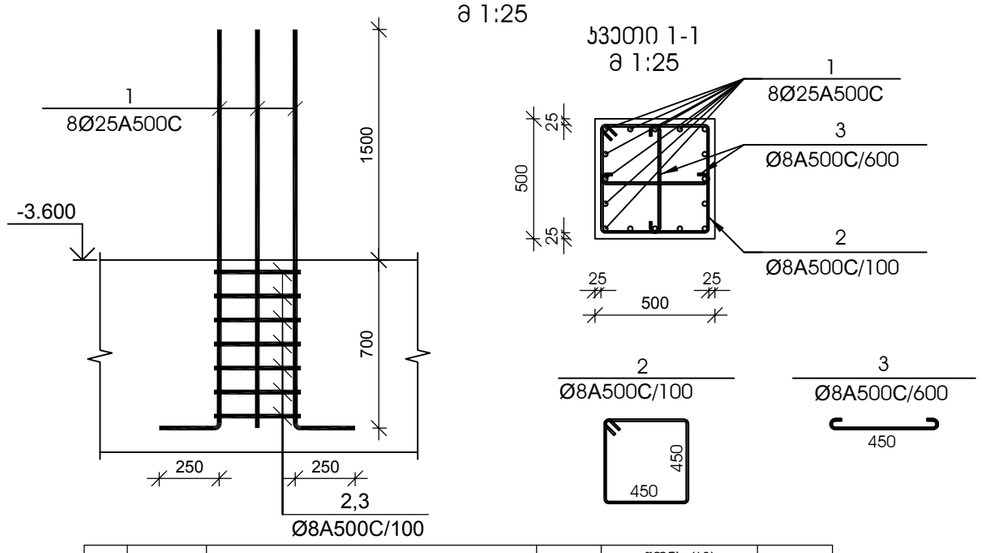

სვეთი 1-1
მ 1:25

№ პოზ	აღნიშვნა	დასახელება				რაოდ. ელ-ში	წონა, (კგ) ერთის	წონა, (კგ) საერთო	შენიშვნა
სვეტის ამონაშვერი სა-4 7 ცალი									
1		Ø 25	A500C	L= 2450	მმ	8	9.44	75	
2		Ø 8	A500C	L= 1950	მმ	7	0.77	5	
3		Ø 8	A500C	L= 610	მმ	4	0.24	1	
				ბეტონი			B-25		კუბ. მ

დამკვეთი -

შპს „დიღმის ველი", ს/კ 405246149

ობიექტი -

ქ. თბილისში, დიღმის სასწავლო საცდელი მეურნეობა ნაკვ. 01.72.14.009.510 -ში მრავალფუნქციური კომპლექსი

კონსტრუქციული პროექტი

დაკვეთა	სტადია	ფურცელი	ფურცლები
10-12/21	მშ	1.08	

დირექტორი		გ. ცომაია
პრ. მთ. არქ.		
პრ. მთ. ინჟ.		გ. ცომაია
დაამუშავა		ა. ცომაია
შეამოწმა		გ. ცომაია

ნახაზი:

სვეტის ამონაშვერი სა-1; სა-2; სა-3; სა-4

შ.პ.ს.
გეოპონი
თბილისი 2022

სვეტის ამონაშვერი სა-5
მ 1:25

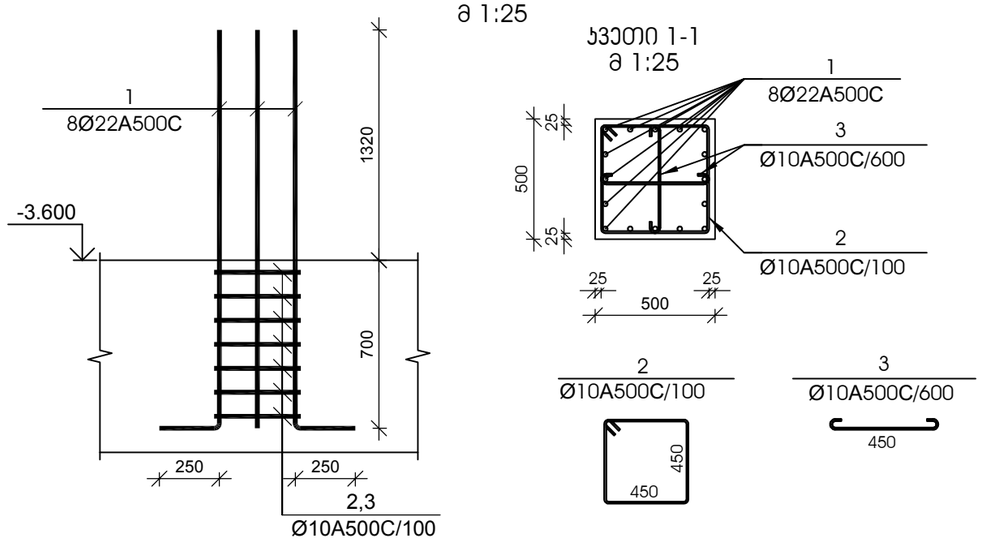

ჯვეთი 1-1
მ 1:25

№ პოზ	აღნიშვნა	დასახელება				რაოდ. ელ-ში	წონა, (კგ) ერთის	წონა, (კგ) საერთო	შენიშვნა
სვეტის ამონაშვერი სა-5 5 ცალი									
1		Ø 22	A500C	L= 2270	მმ	8	6.77	54	
2		Ø 10	A500C	L= 1950	მმ	7	1.20	8	
3		Ø 10	A500C	L= 610	მმ	4	0.38	2	
				ბეტონი			B-25		კუბ. მ

სვეტის ამონაშვერი სა-6
მ 1:25

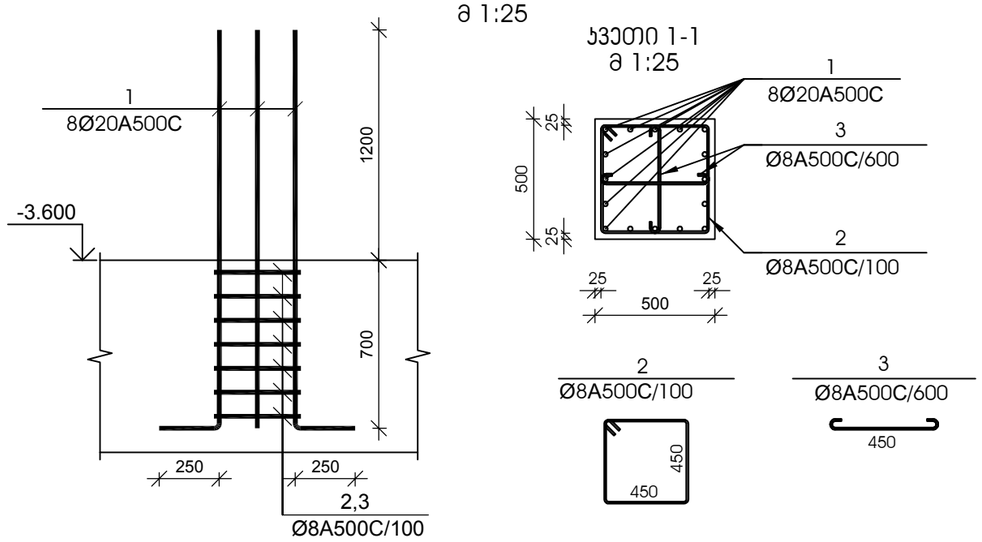

ჯვეთი 1-1
მ 1:25

№ პოზ	აღნიშვნა	დასახელება				რაოდ. ელ-ში	წონა, (კგ) ერთის	წონა, (კგ) საერთო	შენიშვნა
სვეტის ამონაშვერი სა-6 7 ცალი									
1		Ø 20	A500C	L= 2150	მმ	8	5.30	42	
2		Ø 8	A500C	L= 1950	მმ	7	0.77	5	
3		Ø 8	A500C	L= 610	მმ	4	0.24	1	
				ბეტონი			B-25		კუბ. მ

სვეტის ამონაშვერი სა-7
მ 1:25

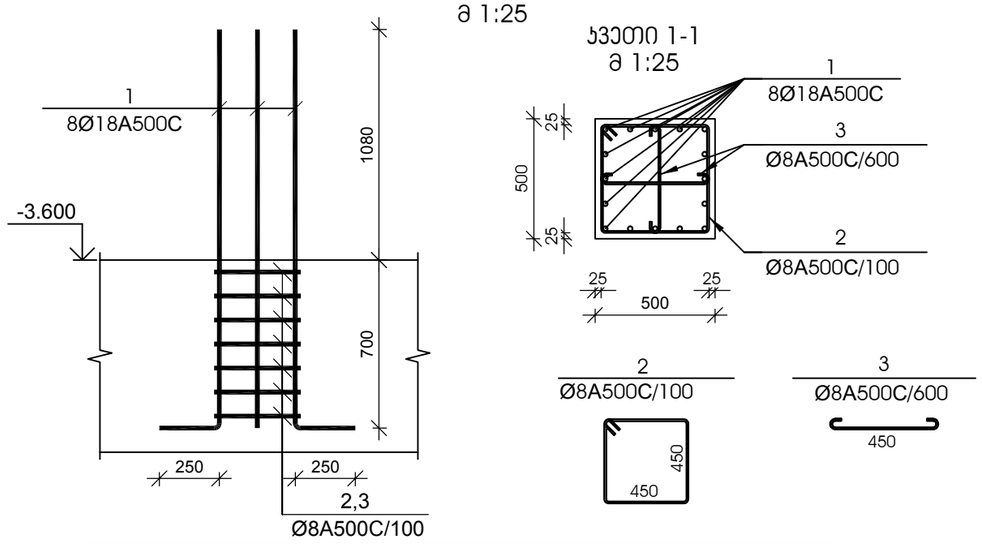

ჯვეთი 1-1
მ 1:25

№ პოზ	აღნიშვნა	დასახელება				რაოდ. ელ-ში	წონა, (კგ) ერთის	წონა, (კგ) საერთო	შენიშვნა
სვეტის ამონაშვერი სა-7 9 ცალი									
1		Ø 18	A500C	L= 2030	მმ	8	4.05	32	
2		Ø 8	A500C	L= 1950	მმ	7	0.77	5	
3		Ø 8	A500C	L= 610	მმ	4	0.24	1	
				ბეტონი			B-25		კუბ. მ

სვეტის ამონაშვერი სა-8
მ 1:25

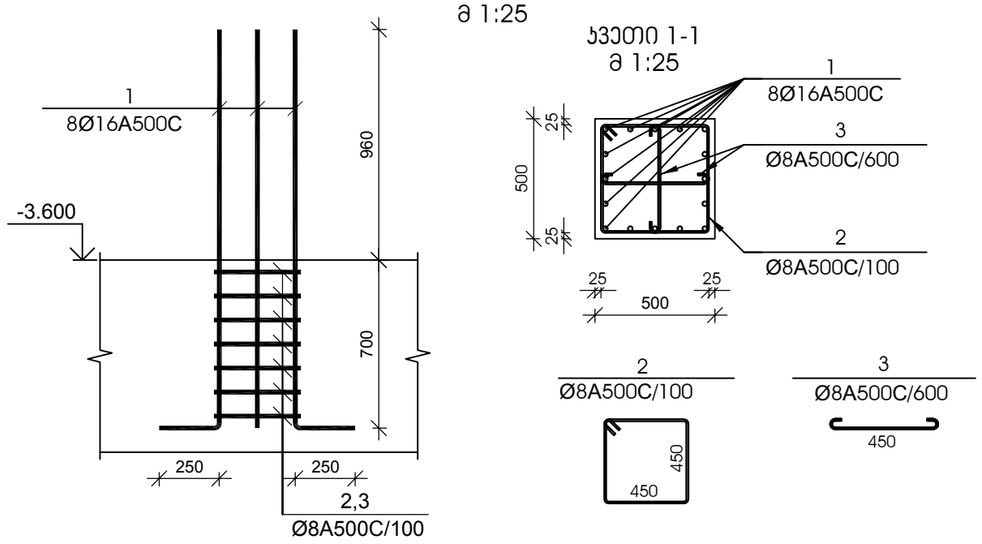

ჯვეთი 1-1
მ 1:25

№ პოზ	აღნიშვნა	დასახელება				რაოდ. ელ-ში	წონა, (კგ) ერთის	წონა, (კგ) საერთო	შენიშვნა
სვეტის ამონაშვერი სა-8 30 ცალი									
1		Ø 16	A500C	L= 1910	მმ	8	3.01	24	
2		Ø 8	A500C	L= 1950	მმ	7	0.77	5	
3		Ø 8	A500C	L= 610	მმ	4	0.24	1	
				ბეტონი			B-25		კუბ. მ

დამკვეთი -

შპს „დიღმის ველი", ს/კ 405246149

ობიექტი -

ქ. თბილისში, დიღმის სასწავლო საცდელი მეურნეობა ნაკვ. 01.72.14.009.510 -ში მრავალფუნქციური კომპლექსი

კონსტრუქციული პროექტი

დაკვეთა	სტადია	ფურცელი	ფურცლები
10-12/21	მშ	1.09	

დირექტორი		გ. ცომაია
პრ. მთ. არქ.		
პრ. მთ. ინჟ.		გ. ცომაია
დაამუშავა		ა. ცომაია
შეამოწმა		გ. ცომაია

ნახაზი:

სვეტის ამონაშვერი სა-5; სა-6; სა-7; სა-8

შ.პ.ს.
გეოკონი
თბილისი 2022

Проектант:	
Главный инженер проекта	
Начальник отдела	
Гип	
Разработал	
Н.контроль	

Изм.	Кол.уч.	№ док.
1		10-12/21
2		3-2.01

Дополнительное помещение для хранения инвентаря

Заказчик: ТСЖ "Ленинградский 33"

Объект: Многоквартирный жилой дом по адресу: г. Ростов-на-Дону, Ленинградский переулок, 33

Стадия: Р

Лист: 3

Листов: 3

Общий вид кровли

М 1:100

ООО "ПСК "Ростовгражданпроект"

+4.650 ნიშნულის მარჯნირების გეგმა

1 : 100

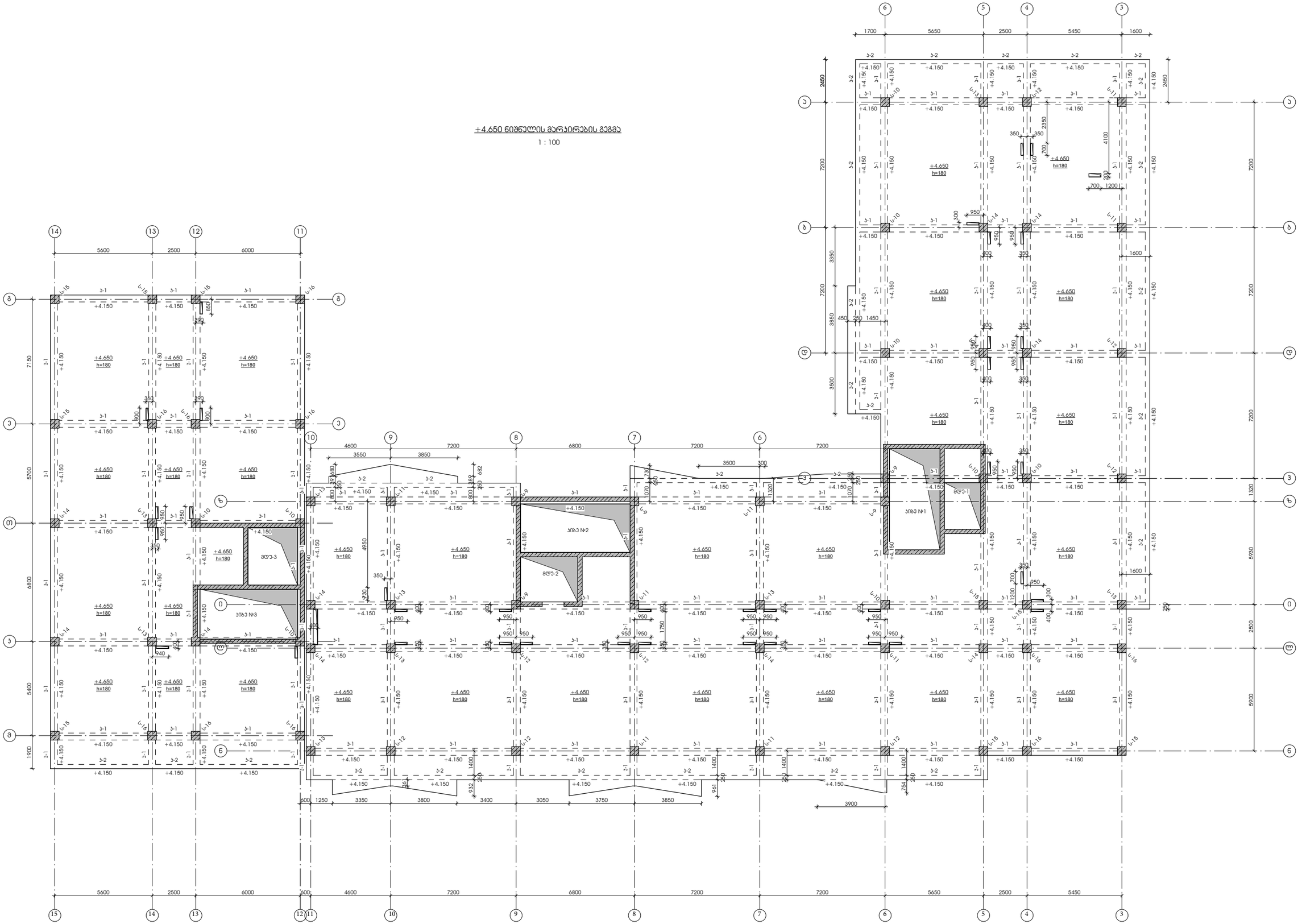

დამკვეთი -	ობიექტი -	პროექტი	ნახაზი:
შპს „დიღმის ველი", ს/კ 405246149	ქ. თბილისში, დიღმის სასწავლო საცდელი მეურნეობა ნაკვ. 01.72.14.009.510 -ზე მრავალფუნქციური კომპლექსი		+4.650 ნიშნულის მარჯნირების გეგმა

დაკვეთა	ტიპი	ფორმატი	ფორმულები
10-12/21	მპ	ა-2.02	

დირექტორი		გ. ცომაია
ჯრ. მთ. არქ.		
ჯრ. მთ. ინჟ.		გ. ცომაია
დაამუშავა		ა. ცომაია
შეამოწმა		გ. ცომაია

შ.პ.ს.
გეოპორნი
თბილისი 2022

Възложител:	„Регионална здравна инспекция – Перник"
Обект:	Ремонт на сграда на РЗИ – Перник, ул. „Райко Даскалов" № 1, гр. Перник
Проектант:	„Проектстрой 2000" ЕООД, гр. Перник, ул. „Райко Даскалов" № 1, ет. 7, ап. 30, тел. 076/601 510, 0887 45 63 63
Проектна фаза:	Работен проект
Част:	Архитектурна
Наименование на чертежа:	Разрези 1-1, 2-2, 3-3, 4-4, 5-5, 6-6, 7-7, 8-8, 9-9, 10-10, 11-11, 12-12, 13-13, 14-14, 15-15
Мащаб:	1:50
Дата:	10-12/21 г.
Фаза:	Р.П.
Номер:	03
Изготвил:	инж. Ивайло Стоянов
Проверил:	инж. Ивайло Стоянов
Одобрил:	инж. Ивайло Стоянов
Консултирал:	инж. Ивайло Стоянов
Консултирал:	инж. Ивайло Стоянов
Консултирал:	инж. Ивайло Стоянов

Ж.Б. ПЛОЧА h=180
ЗИДАРИЯ
ЗИДАРИЯ
ЗИДАРИЯ

Изм.	Кол.уч.
Лист	№ док.
Подп.	Дата

8.3.Ц.
83ГМ60
Объект:
Жилой дом №1 (2 этап строительства)
г.Ташкент, Яккасарайский район, массив Кашгар, ул.Ахмад Ясави
Стадия: Р
Лист: 1
Листов: 1
ГИП: Ахмедов Ш.
Нач.отд.: Ахмедов Ш.
Гл.инж.: Ахмедов Ш.
Разработал: Ахмедов Ш.
Н.контр.: Ахмедов Ш.
Архитектурные решения
Монтажная схема сборных железобетонных конструкций
Масштаб 1:100
10-12/21 ОВ
Э.2.04
ООО "Проект Строй Инвест"
Заказчик: "Строительная компания Ташкент Сити Девелопмент"
Объект: Жилой дом №1 (2 этап строительства) по ул.Ахмад Ясави в массиве Кашгар Яккасарайского района г.Ташкента
Генеральный проектировщик: ООО "Проект Строй Инвест"
Адрес: г.Ташкент, Яккасарайский район, ул.Ахмад Ясави, 1
Тел.: (+998 71) 233-65-10, 233-65-33
Главный архитектор проекта: Ахмедов Ш.
Главный инженер проекта: Ахмедов Ш.
Начальник отдела: Ахмедов Ш.
Ответственный исполнитель: Ахмедов Ш.
Согласовано: Ахмедов Ш. 8.ИЮЛ.2022
Согласовано: Ахмедов Ш. 8.ИЮЛ.2022
Согласовано: Ахмедов Ш. 8.ИЮЛ.2022
Согласовано: Ахмедов Ш. 8.ИЮЛ.2022

Монтажная схема сборных железобетонных конструкций
+11.250 блок№2 ось3-ось6 ось3-ось6
1 : 100

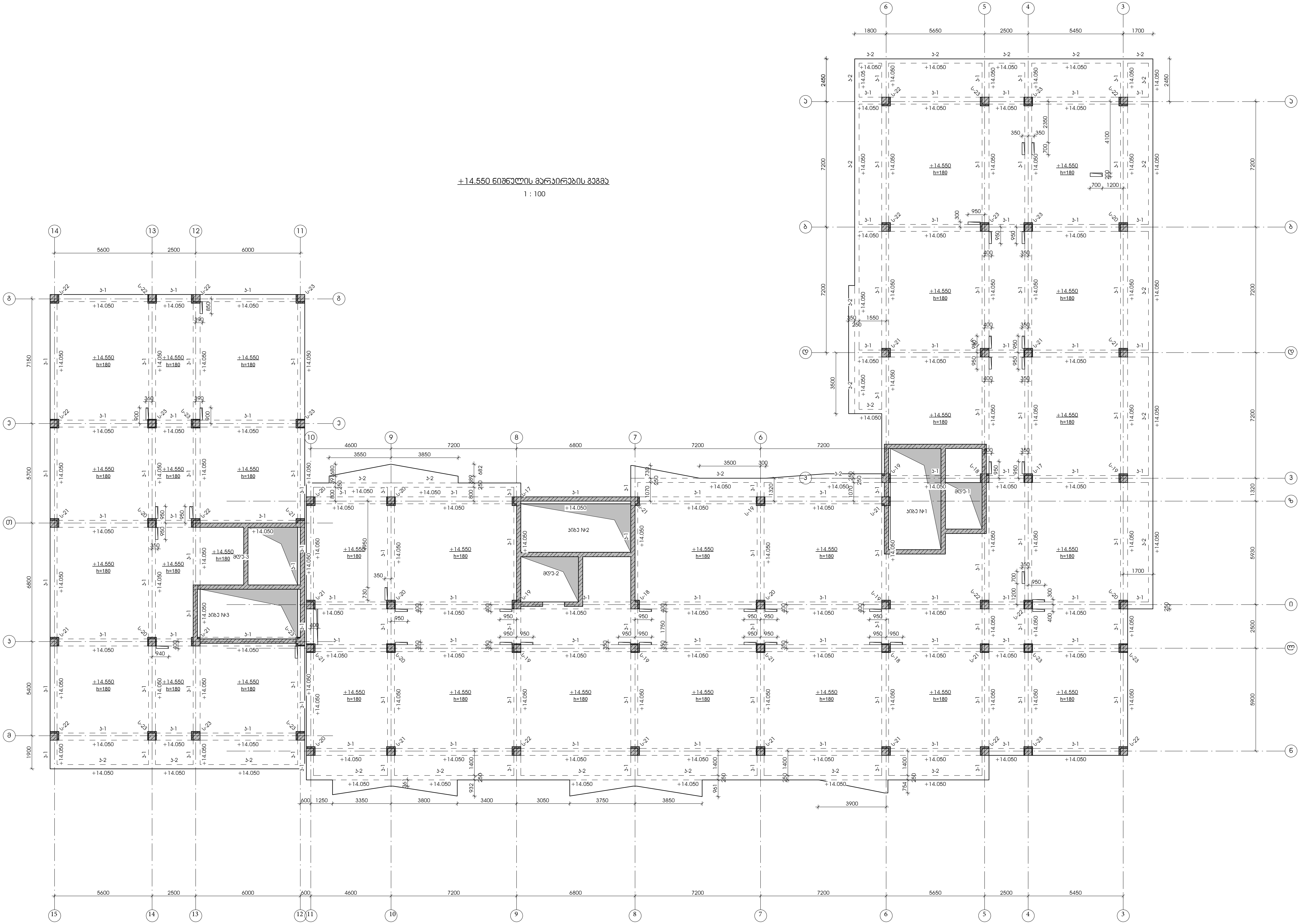

დამკვეთი -

შპს „დიღმის ველი", სკ 405246149

ობიექტი -

ქ. თბილისში, დიღმის სასწავლო საცდელი მეურნეობა ნაკვ. 01.72.14.009.510 -ში მრავალფუნქციური კომპლექსი

კონსტრუქციული პროექტი

თარიღი	სტადია	ფურცელი	ფურცლები
10-12/21	მპ	კ-2.05	

დირექტორი	გ. ცომაია
პრ. მთ. არქ.	
პრ. მთ. ინჟ.	გ. ცომაია
დაამუშავა	ა. ცომაია
შეამოწმა	გ. ცომაია

ნახაზი:

+14.550 ნიშნულის მარკირების გეგმა

შ.პ.ს.
გეოკონი
თბილისი 2022

Заказчик:	"Специализированный застройщик "Альфа-Капитал"
Объект:	Многоквартирный жилой дом №3 со встроенными помещениями общественного назначения, расположенный по адресу: г. Москва, ЮЗАО, район Ломоносовский, ул. Авиаконструктора Миля, вл. 10
Стадия	Раздел
Р	АР
Изм.	Кол.уч.
10-12/21	03
Гип	Ларионов А.Ю.
Н.контр.	Ларионов А.Ю.
Разработал	Ларионов А.Ю.
ГАП	Ларионов А.Ю.

Схема расположения перемычек на отм. +17.850

1 : 100

Согласовано:	
Инв.№ подл.	Подпись и дата
Взам.инв.№	
Инв.№ дубл.	
Подпись и дата	

Изм.	Кол.уч.	Лист	№ док.
Подпись	Дата		

Формат А1

8.3.Н.
83Н.1Н.60
2022 год

Изм.	Кол.уч.	№док.	Подп.
Разраб.			
Пров.			
Н.контр.			
ГИП			

8.3.1.
83ПЗ1ПЗ60
ПЗ 1.150 60365ЗПОЦ ЗЗЗ

Изм.	Кол.уч.	№док.	Подп.	Дата
Разраб.				8.ш.20
Пров.				8.ш.20
Н.контр.				8.ш.20
ГИП				8.ш.20

Схема расположения монолитных железобетонных стен

Стадия: Р | Лист: 1 | Листов: 1

ООО "Строительная компания "Альфа"

г. Москва, ул. Ленинская Слобода, 19, стр. 1

8.3.Ц.

83ПЦ60

Ц.ш.2022

+27.750 ნიშნულის მარკირების გეგმა

1 : 100

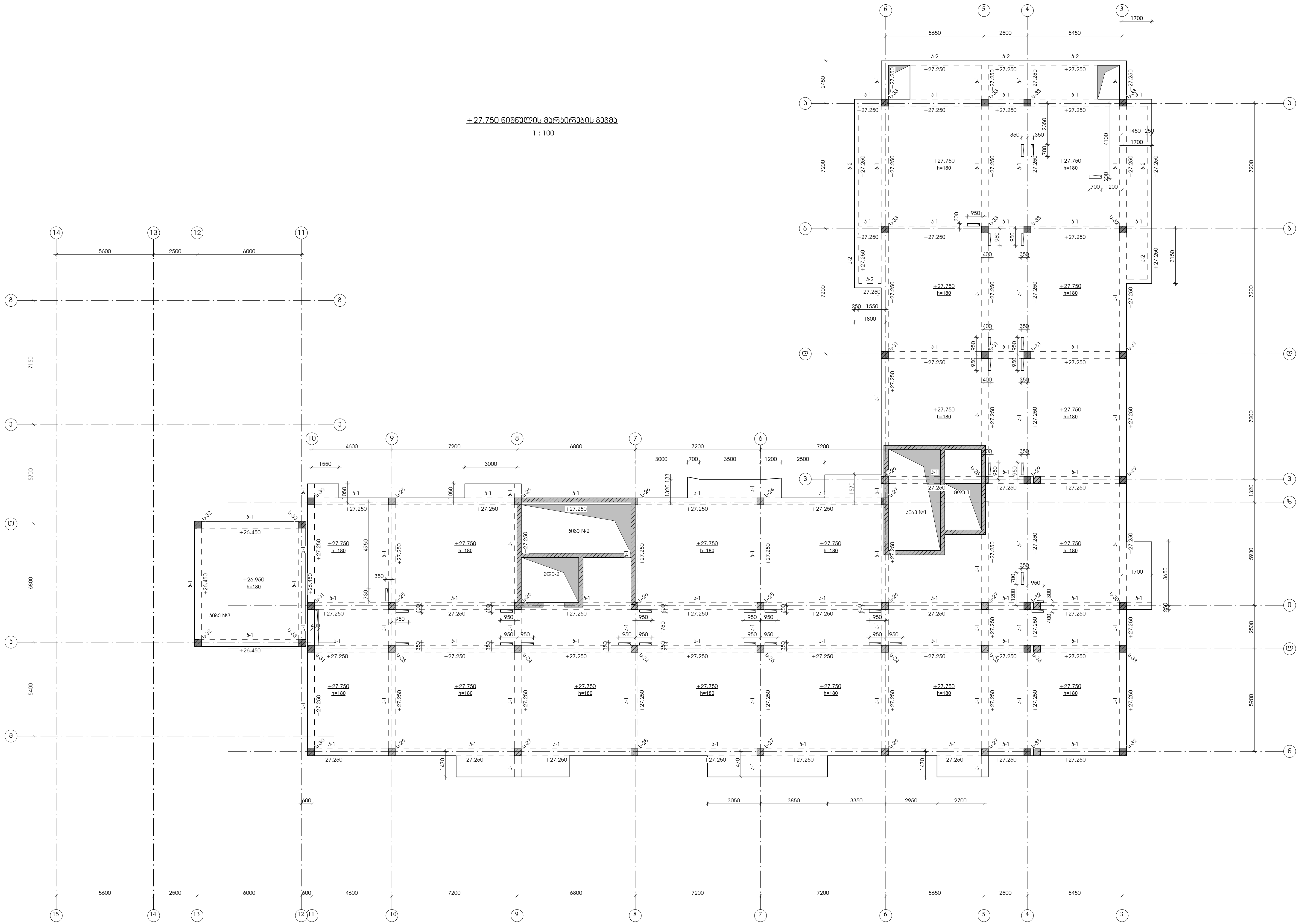

დამკვეთი -	ობიექტი -	კონსტრუქციული პროექტი						ნახაზი:	
შპს „დიღმის ველი", ს/კ 405246149	ქ. თბილისში, დიღმის სასწავლო საცდელი მეურნეობა ნაკვ. 01.72.14.009.510 -ში მრავალფუნქციური კომპლექსი	დაკვეთა	სტადია	ფურცელი	ფურცლები	დირექტორი	გ. ცომაია	+27.750 ნიშნულის მარკირების გეგმა	შ.პ.ს. გეოკონი
		10-12/21	მპ	კ-2.09		პრ. მთ. არქ.			თბილისი 2022
						პრ. მთ. ინჟ.	გ. ცომაია		
						დაამუშავა	ა. ცომაია		
						შეამოწმა	გ. ცომაია		

+31.050 ნიშნულის მარკირების გეგმა

1 : 100

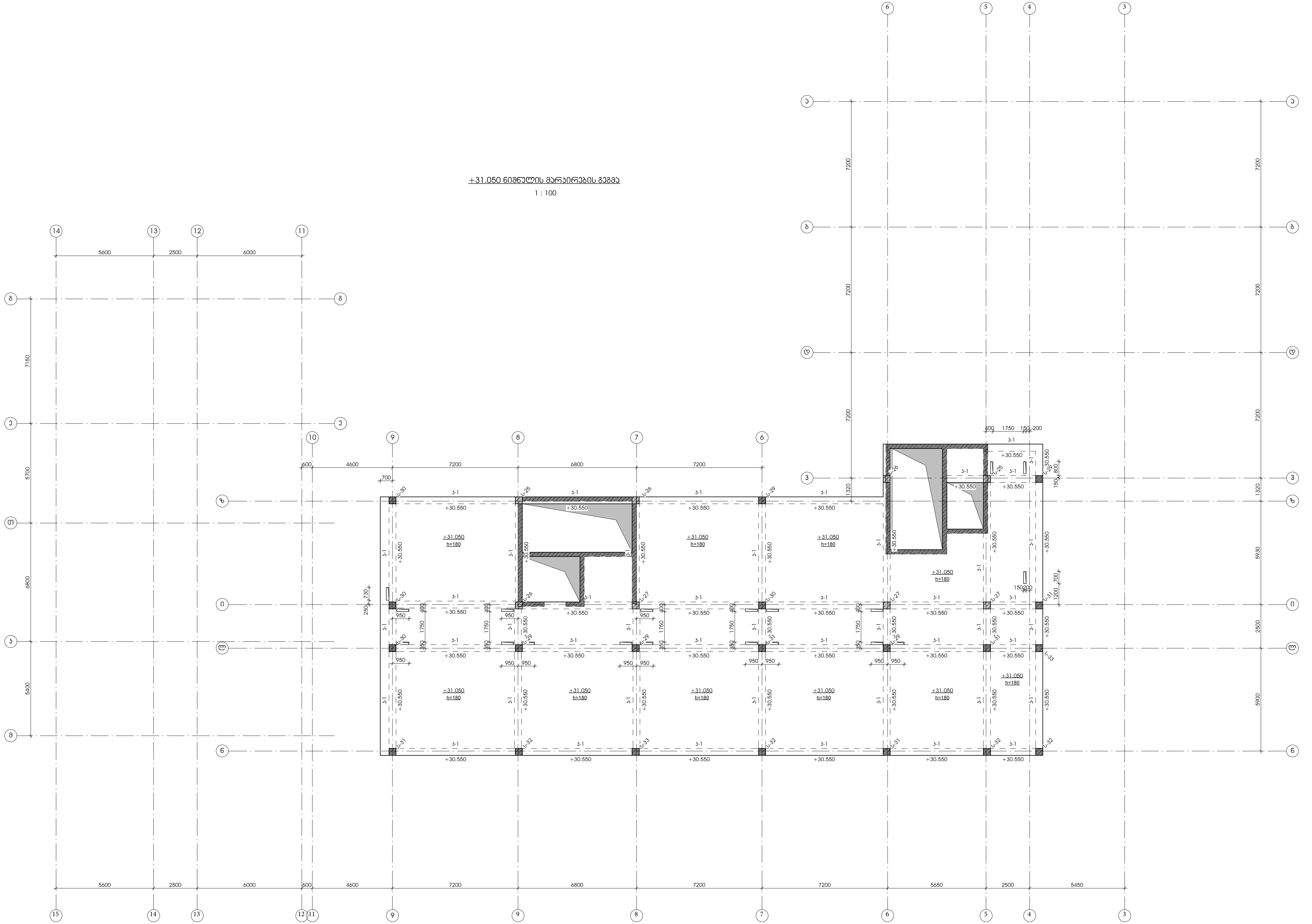

დამკვეთი -
შპს „დიღმის ველი", სკ 405246149

ობიექტი -
ქ. თბილისში, დიღმის სასწავლო საცდელი მეურნეობა ნაკვ. 01.72.14.009.510 -ში მრავალფუნქციური კომპლექსი

კონსტრუქციული პროექტი

დაკვეთა	სტადია	ფურცელი	ფურცლები
10-12/21	მპ	კ-2.10	

დირექტორი	გ. ცომაია
პრ. მთ. არქ.	
პრ. მთ. ინჟ.	გ. ცომაია
დაამუშავა	ა. ცომაია
შეამოწმა	გ. ცომაია

ნახაზი:
+31.050 ნიშნულის მარკირების გეგმა

შ.პ.ს.
გეოკონი
თბილისი 2022

+33.550 ნიშნულის მარჯვერების გეგმა

1 : 100

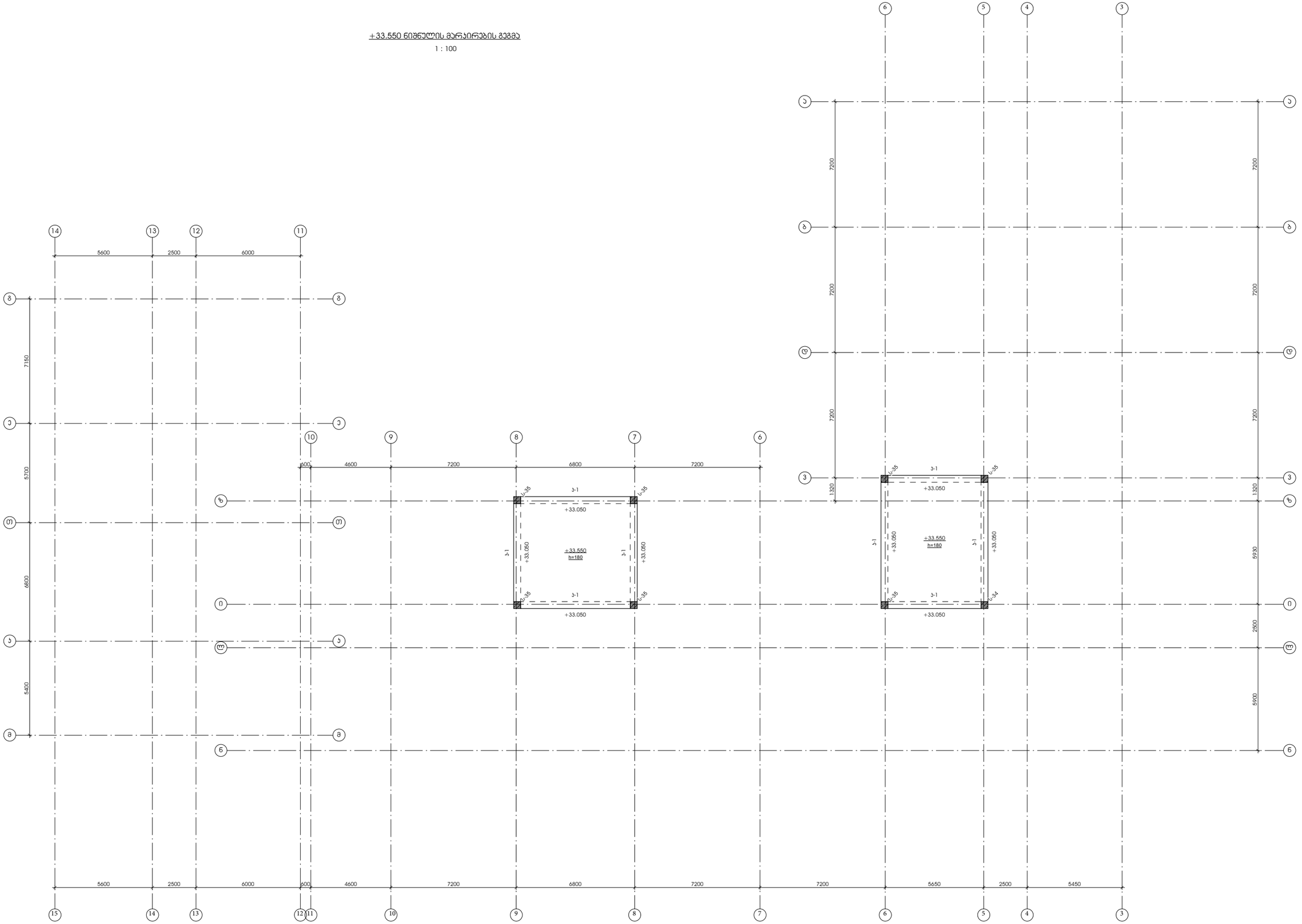

დამკვეთი -	შპს „დიღმის ველი", ს/კ 405246149
ობიექტი -	ქ. თბილისში, დიღმის სასწავლო საცდელი მეურნეობა ნაკვ. 01.72.14.009.510 -ში მრავალფუნქციური კომპლექსი
კონსტრუქციული პროექტი	

დამკვეთი	სტადია	ფურცელი	ფურცლები
10-12/21 მპ		კ-2.10	

დირექტორი		გ. ცომაია
ჯგ. მთ. არქ.		
ჯგ. მთ. ინჟ.		გ. ცომაია
დამმუშავა		ა. ცომაია
შეამოწმა		გ. ცომაია

ნახაზი:
+33.550 ნიშნულის მარჯვერების გეგმა

შ.პ.ს.
გეოპრონი
თბილისი 2022

სვეტებისა და დიაფრაგმების ღერძებთან მიბმის გეგმა

1 : 100

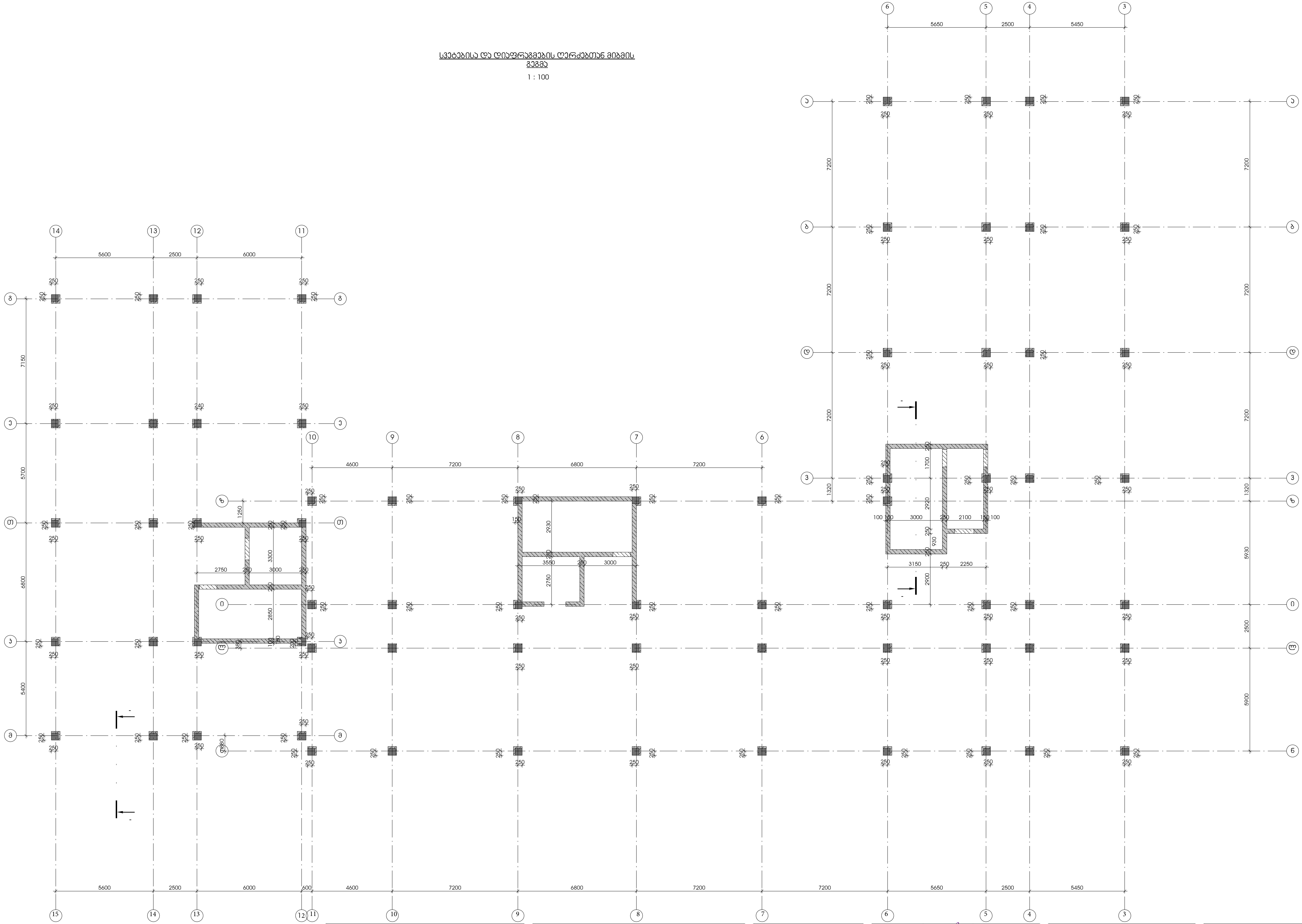

დამკვეთი -	ობიექტი -	კონსტრუქციული პროექტი			
შპს „დიღმის ველი", სკ 405246149	ქ. თბილისში, დიღმის სასწავლო საცდელი მეურნეობა ნაკვ. 01.72.14.009.510 -ში მრავალფუნქციური კომპლექსი	დაკვეთა	სტადია	ფურცელი	ფურცლები
		10-12/21	მპ	კ-2.11	

დირექტორი	გ. ცომაია
პრ. მთ. არქ.	
პრ. მთ. ინჟ.	გ. ცომაია
დაამუშავა	ა. ცომაია
შეამოწმა	გ. ცომაია

ნახაზი:

სვეტებისა და დიაფრაგმების ღერძებთან მიბმის გეგმა

შ.პ.ს.
გეოკონი
თბილისი 2022

განშლა 3 ღერძის გასწვრივ

1 : 100

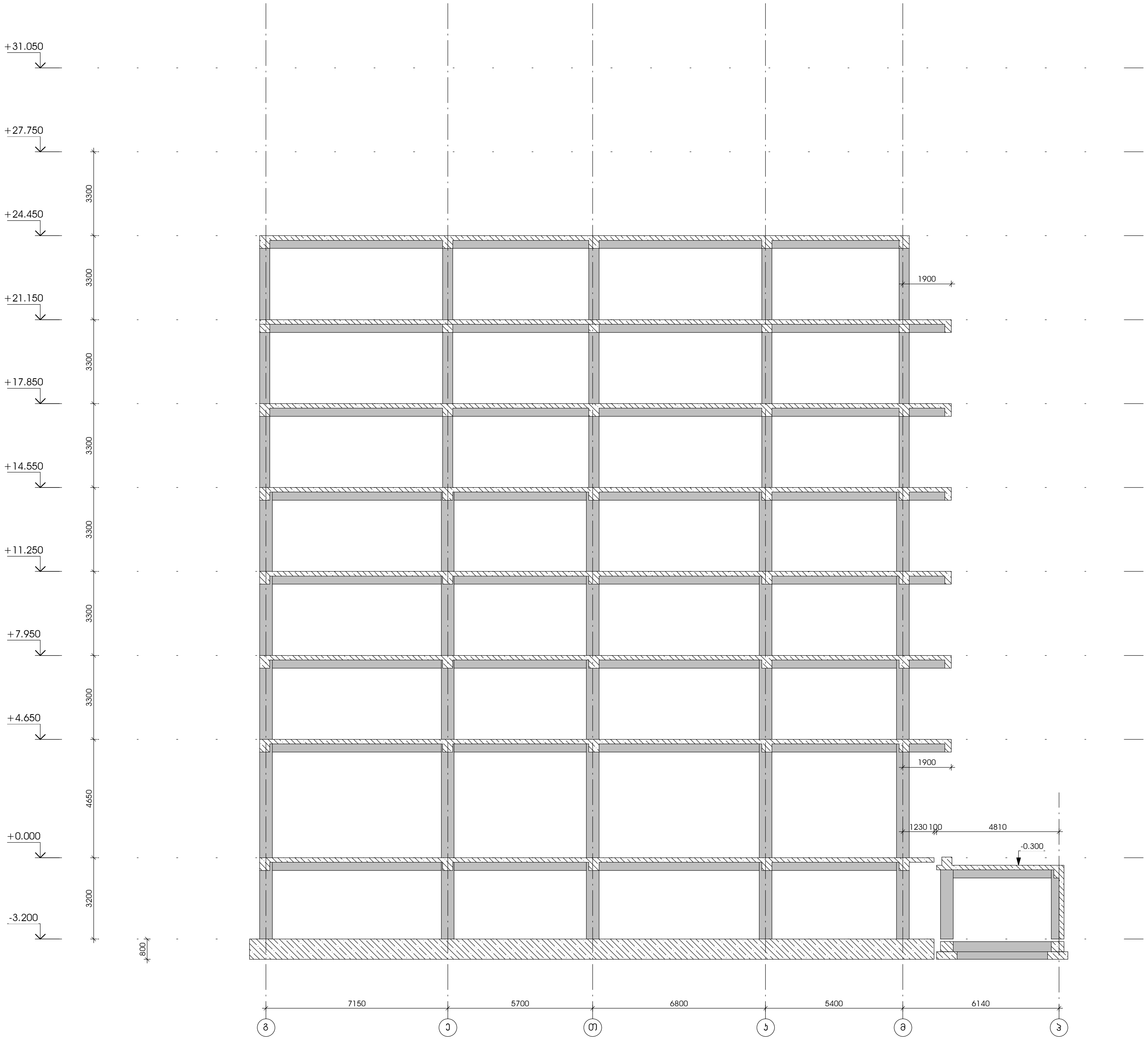

დამკვეთი -
შპს „დიღმის ველი", სკ 405246149

ობიექტი -
ქ. თბილისში, დიღმის სასწავლო საცდელი მეურნეობა ნაკვ. 01.72.14.009.510 -ში მრავალფუნქციური კომპლექსი

კონსტრუქციული პროექტი

დაკვეთა	სტადია	ფურცელი	ფურცლები
10-12/21	მპ	კ-2.13	

დირექტორი		გ. ცომაია
პრ. მთ. არქ.		
პრ. მთ. ინჟ.		გ. ცომაია
დაამუშავა		ა. ცომაია
შეამოწმა		გ. ცომაია

ნახაზი:
განშლა 3 ღერძის გასწვრივ

შ.პ.ს.
გეოკონი
თბილისი 2022

განშლა 11 ღერძის გასწვრივ

1 : 100

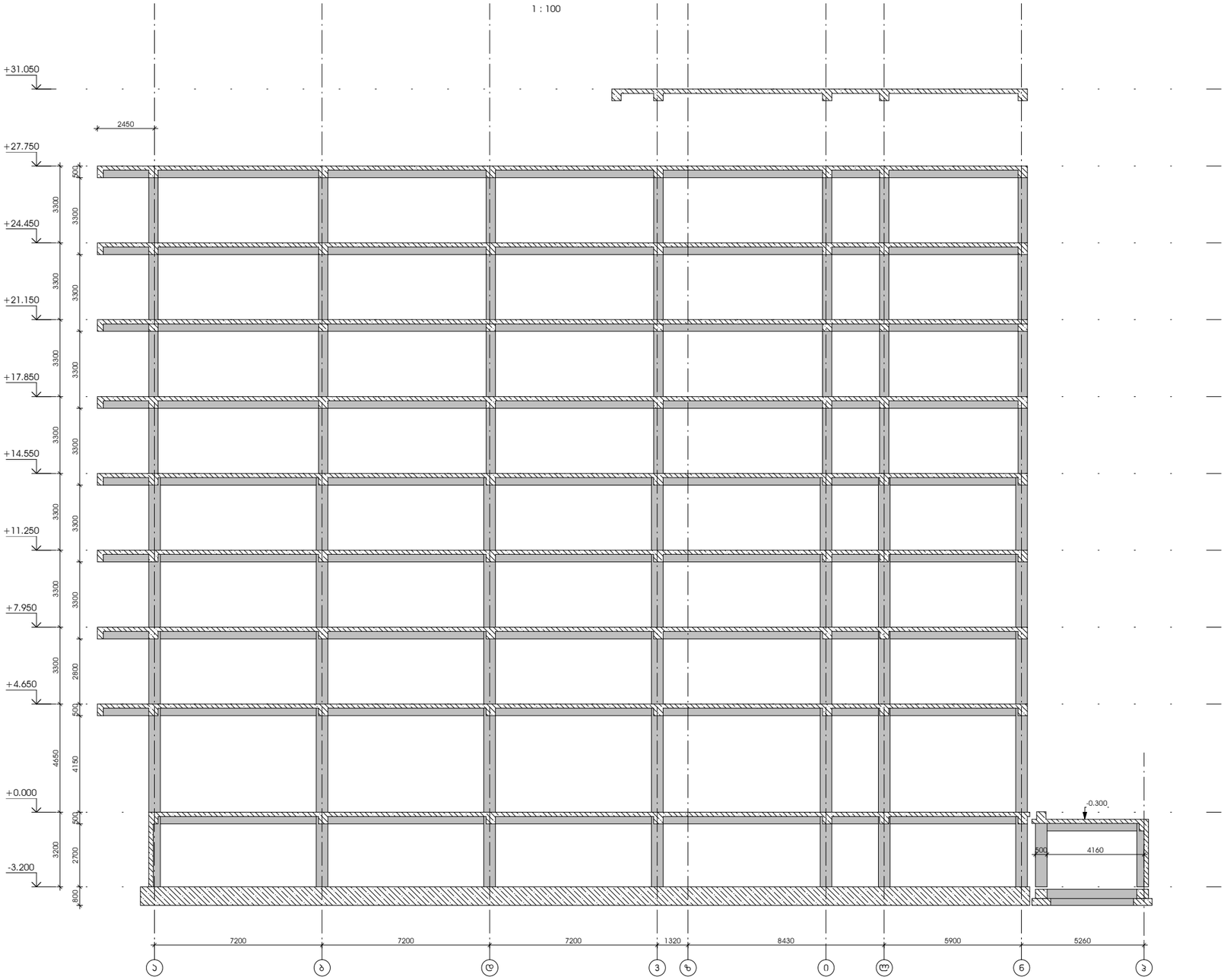

დამკვეთი -	ობიექტი -	კონსტრუქციული პროექტი	
შპს „დიღმის ველი", ს/კ 405246149	ქ. თბილისში, დიღმის სასწავლო საცდელი მეურნეობა ნაკვ. 01.72.14.009.510 -ში მრავალფუნქციური კომპლექსი	დაკვეთა: 10-12/21 მპ; სახელი: პ-2.14; ფურცელი; ფურცლები	

დირექტორი		გ. ცომაია
ჯრ. მთ. არქ.		
ჯრ. მთ. ინჟ.		გ. ცომაია
დამკვეთი		ა. ცომაია
შემოწმა		გ. ცომაია

ნახაზი:
განშლა 11 ღერძის გასწვრივ

შ.პ.ს.
გეოპროექტი
თბილისი 2022

განშლა 25 ღერძის გასწვრივ

1 : 100

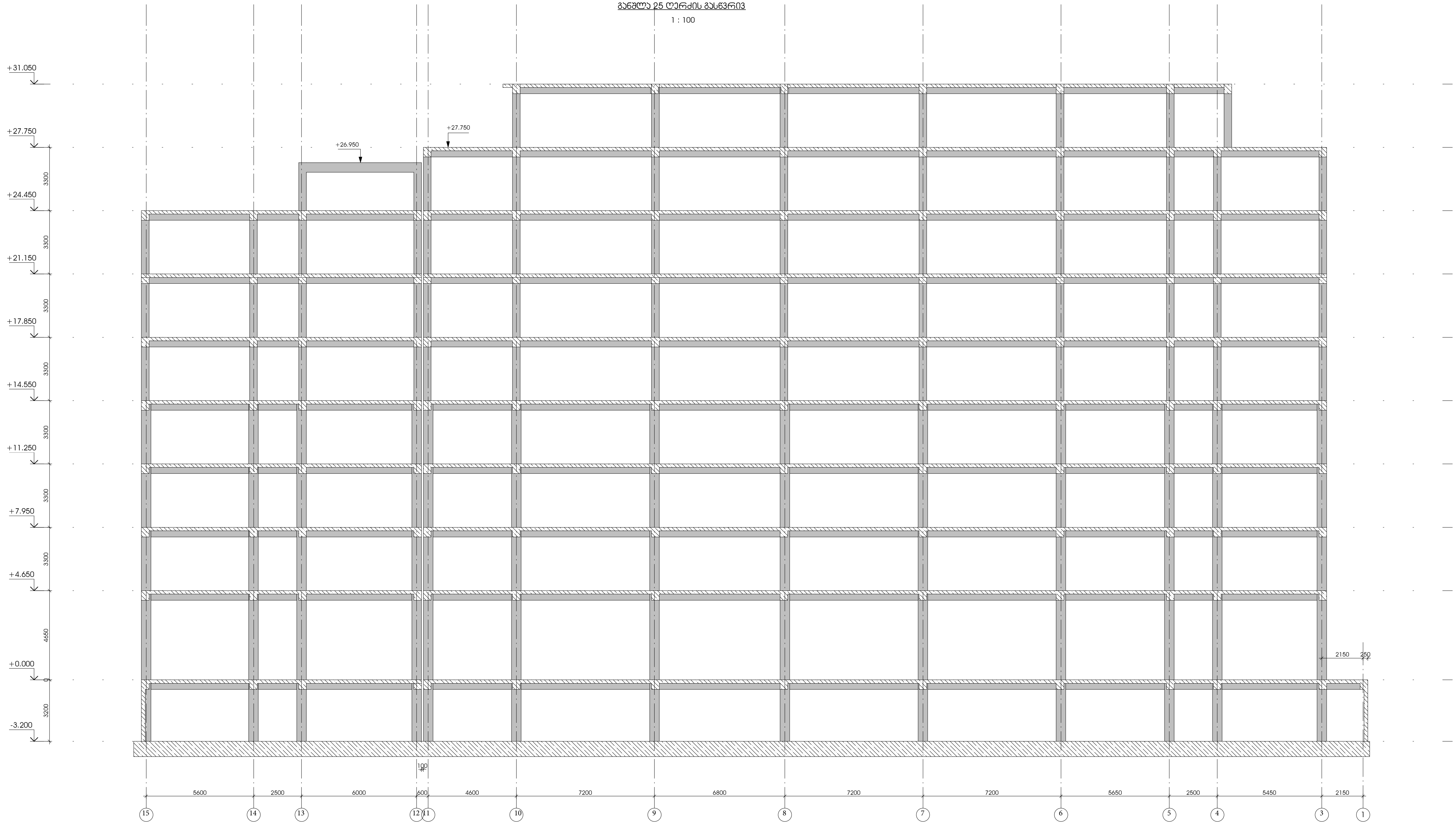

დამკვეთი -	შპს „დიღმის ველი", ს/ა 405246149		
ობიექტი -	ქ. თბილისში, დიღმის სასწავლო საცდელი მეურნეობა ნაკვ. 01.72.14.009.510 -ში მრავალფუნქციური კომპლექსი		
კონსტრუქციული პროექტი			
თარიღი	სტადია	ფურცელი	ფურცლები
10-12/21	მპ	კ-2.15	

დირექტორი		გ. ცომაია
პრ. მთ. არქ.		
პრ. მთ. ინჟ.		გ. ცომაია
დაამუშავა		ა. ცომაია
შეამოწმა		გ. ცომაია

ნახაზი:
განშლა 25 ღერძის გასწვრივ

შ.პ.ს.
გეოკონი
თბილისი 2022

0,000 ნიშნულის გადახურვის ფილის არმირების გეგმა

მ 1:150

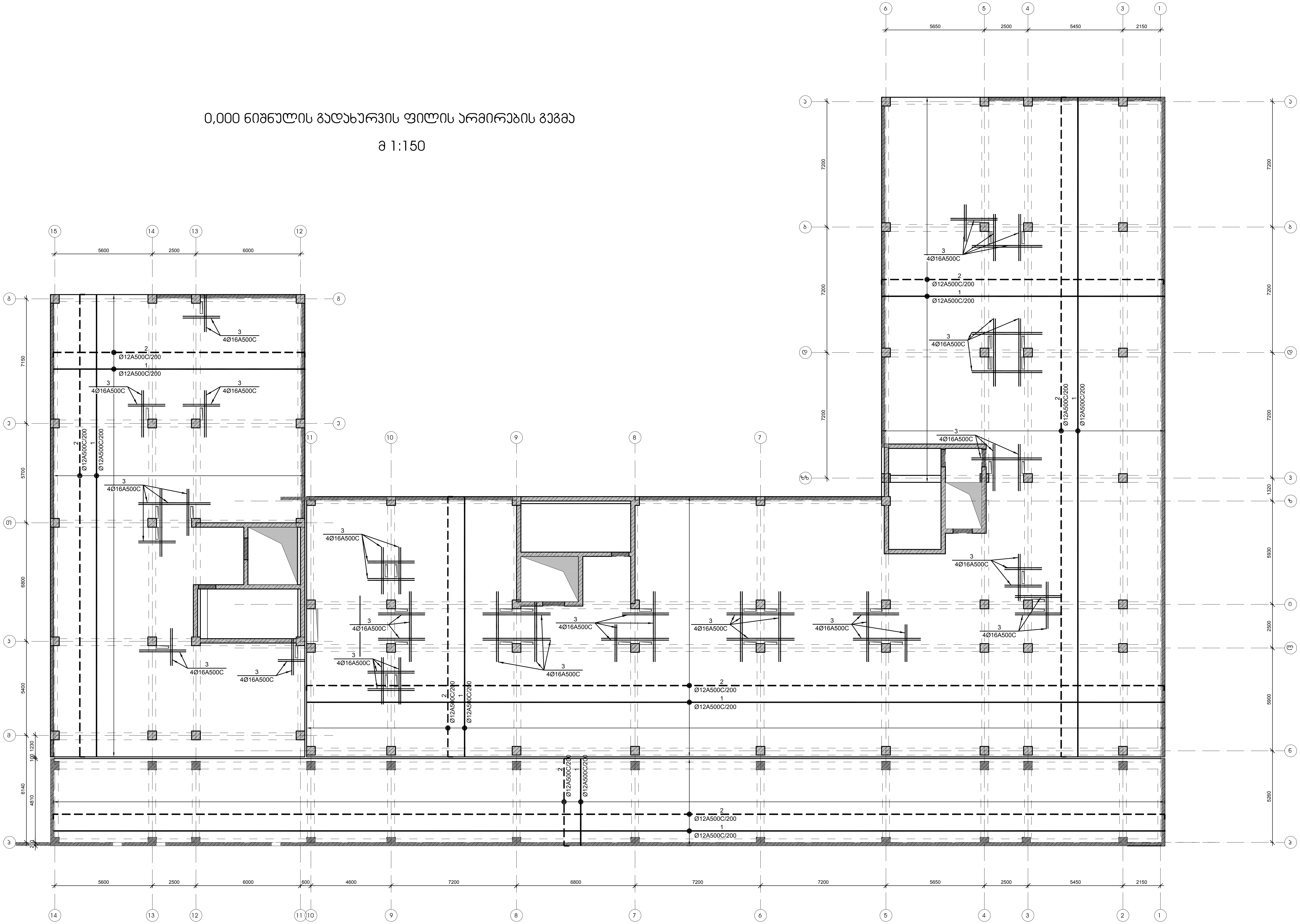

დამკვეთი -
შპს „დიღმის ველი", სკ 405246149

ობიექტი -
ქ. თბილისში, დიღმის სასწავლო საცდელი მეურნეობა ნაკვ. 01.72.14.009.672 -ში მრავალფუნქციური კომპლექსი

კონსტრუქციული პროექტი

დაკვეთა	სტადია	ფურცელი	ფურცლები
10-12/21	მპ	კ-2.16	

დირექტორი	გ. ცომაია
პრ. მთ. არქ.	
პრ. მთ. ინჟ.	გ. ცომაია
დაამუშავა	ა. ცომაია
შეამოწმა	გ. ცომაია

ნახაზი:
0,000 ნიშნულის გადახურვის ფილის არმირების გეგმა

შ.პ.ს.
გეოკონი
თბილისი 2022

0,000 მიშნულის გადახურვის ფილის არმირების ჯვეთები

მ 1:20

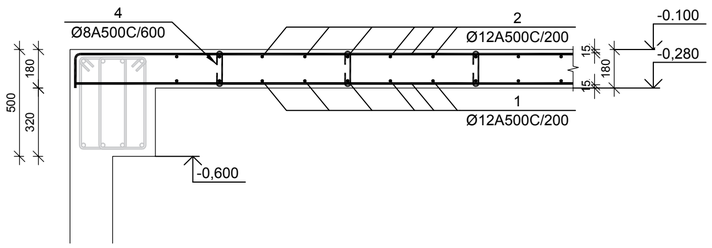

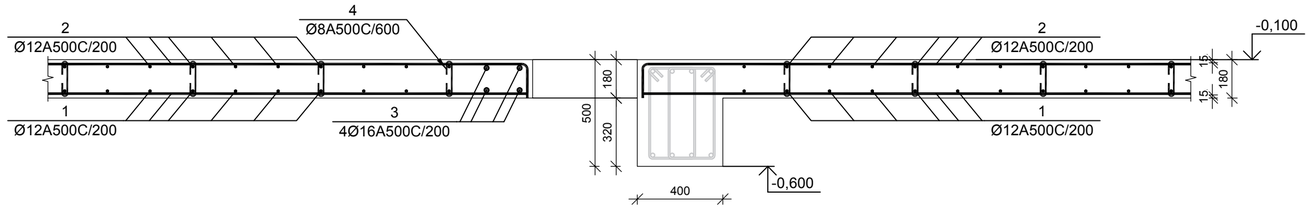

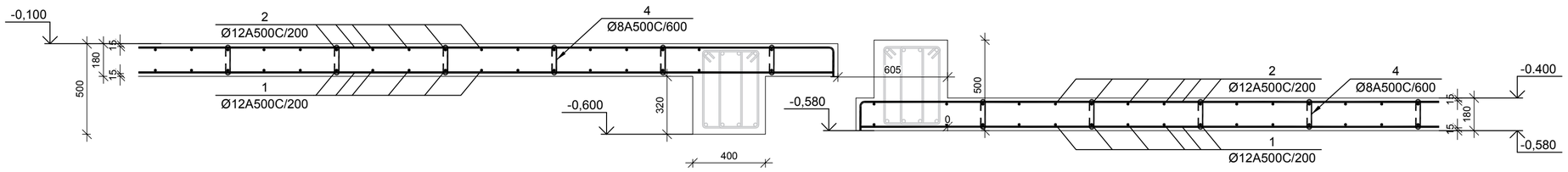

ფილის არმატურის გადაბმის ჯვანძი მ 1:20

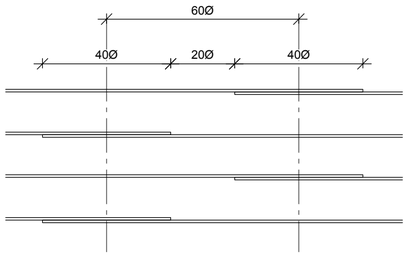

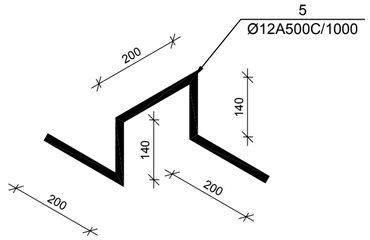

№ პოზ	პლნიშვნა	დასახელება	რაოდ. ელ-ში	წონა, (კგ)		შენიშვნა
				ერთის	საერთო	
		0,000 ნიშნულის გადახურვის ფილა	1 ცალი			
1		Ø 12 A500C ГОСТ 5781-82 L= 20853008 მმ	1	18504.2	18504	
2		Ø 12 A500C ГОСТ 5781-82 L= 21466331 მმ	1	19048.4	19048	
3		Ø 16 A500C ГОСТ 5781-82 L= 175500 მმ	4	276.9	1107	
4		Ø 8 A500C ГОСТ 5781-82 L= 300 მმ	4212	0.1	498	
5		Ø 12 A500C ГОСТ 5781-82 L= 600 მმ	1516	0.5	807	
		ბეტონი		B-25	279.07	ჯამ მ

დამკვეთი -

შპს „დიღმის ველი", ს/კ 405246149

ობიექტი -

ქ. თბილისში, დიღმის სასწავლო საცდელი მეურნეობა ნაკვ. 01.72.14.009.672 -ში მრავალფუნქციური კომპლექსი

კონსტრუქციული პროექტი

დაკვეთა	სტადია	ფურცელი	ფურცლები
10-12/21	მპ	კ-2.17	

დირექტორი		გ. ცომაია
პრ. მთ. არქ.		
პრ. მთ. ინჟ.		გ. ცომაია
დაამოწმა		ა. ცომაია
შეამოწმა		გ. ცომაია

ნახაზი:

0,000 მიშნულის გადახურვის ფილის არმირების ჯვეთები

შ.პ.ს. გეოკონი

თბილისი 2022

+4.650 <> +21.150 бпзбъмпа дмаямдъдсъсъ апаямдъдсъсъ

1:150

Чертал:	Ев. Цветанов
Проект:	Ев. Цветанов
Проверил:	Ев. Цветанов
Одобрил:	Ев. Цветанов

Бъдещо:
+4.650 <> +21.150 бпзбъмпа
дмаямдъдсъсъ апаямдъдсъсъ
апаяб

Ев. Цветанов			
Ев. Цветанов	Ев. Цветанов		
Ев. Цветанов	Ев. Цветанов		
Ев. Цветанов	Ев. Цветанов		

Ев. Цветанов			
Ев. Цветанов	Ев. Цветанов		
Ев. Цветанов	Ев. Цветанов		
Ев. Цветанов	Ев. Цветанов		

Ев. Цветанов

+4,650 <> +21,150 მიშნულის გადახურვის ფილის არმირების ჯვეთები

მ 1:20

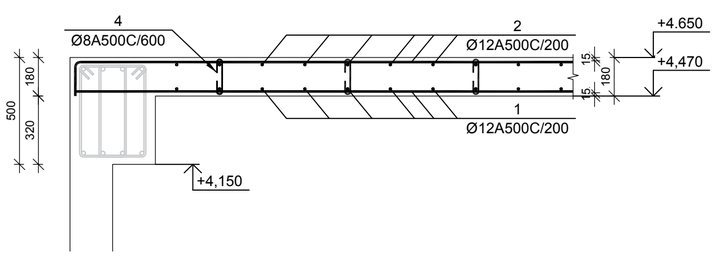

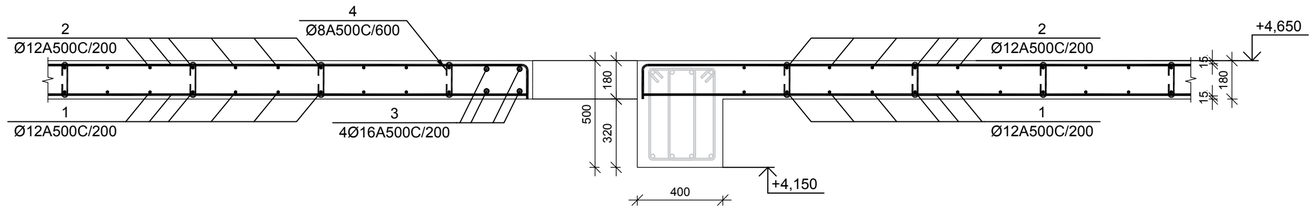

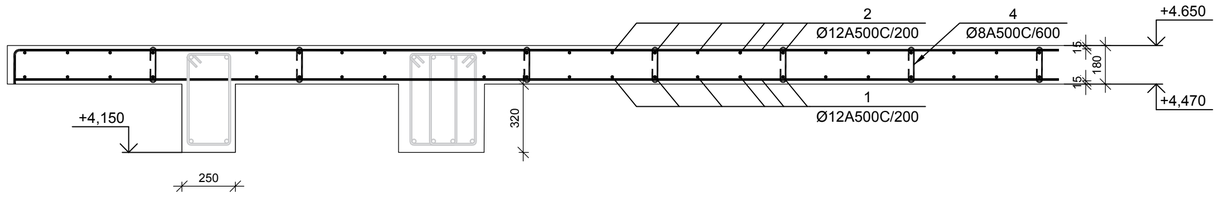

ფილის არმატურის გადაბმის ჯვანძი მ 1:20

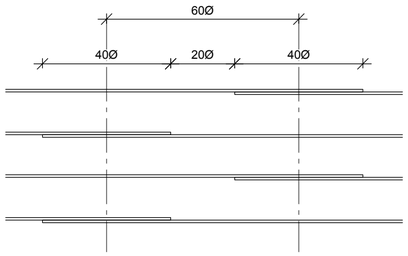

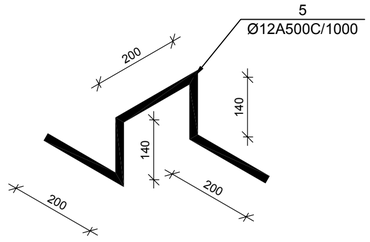

№ პოზ	პლინძვნა	დასახელება	რაოდ. ულ-ში	წონა, (კგ)		შენიშვნა
				ერთის	საერთო	
		+4.850 <> +21.150 ნიშნულის გადახურვის ფილა	6 ცალი			
1		Ø 12 A500C ГОСТ 5781-82 L= 17467067 მმ	1	15499.6	15500	
2		Ø 12 A500C ГОСТ 5781-82 L= 17980804 მმ	1	15955.5	15956	
3		Ø 16 A500C ГОСТ 5781-82 L= 175500 მმ	4	276.9	1107	
4		Ø 8 A500C ГОСТ 5781-82 L= 300 მმ	3558	0.1	421	
5		Ø 12 A500C ГОСТ 5781-82 L= 600 მმ	1281	0.5	682	
		ბეტონი		B-25	230.56	კუბ მ

დამკვეთი -

შპს „დიღმის ველი", ს/კ 405246149

ობიექტი -

ქ. თბილისში, დიღმის სასწავლო საცდელი მეურნეობა ნაკვ. 01.72.14.009.672 -ში მრავალფუნქციური კომპლექსი

კონსტრუქციული პროექტი

დაკვეთა	სტადია	ფურცელი	ფურცლები
10-12/21	მპ	ს-2.19	

დირექტორი		გ. ცომაია
პრ. მთ. არქ.		
პრ. მთ. ინჟ.		გ. ცომაია
დაამოწმა		ა. ცომაია
შეამოწმა		გ. ცომაია

ნახაზი:

+4,650 <> +21,150 მიშნულის გადახურვის ფილის არმირების ჯვეთები

შ.პ.ს. გეოკონი

თბილისი 2022

Възложител -	Проектант -
„Топлофикация Плевен" ЕАД гр. Плевен, ул. „Васил Левски" 32, тел. 064/ 800 100	1. Инж. Пламен Стоянов Цанков, рег. № 72.14.009, ОТКС 2. Инж. Ивайло Стоянов Цанков, рег. № 72.14.010, ОТКС Част: Конструктивна

Фаза	Дата	Мащаб
ПУП-ПРЗ	10-12/21	1:150

Списък на чертежите		
Арх.	Ситуация	1:500
Арх.	План, кота +0.00	1:100
Арх.	Разрези	1:100
Арх.	Фасади	1:100
Арх.	Детайли	1:20
Конструкции	Армировка на основи	1:100
Конструкции	Армировка на колони	1:100
Конструкции	Армировка на стени	1:100
Конструкции	Армировка на плочи	1:100
Конструкции	Армировка на стълбище	1:100
Конструкции	Армировка на греди	1:100
Конструкции	Детайли	1:20

Съгласувано:		
Арх. Пламен Цанков		03.2022
Инж. Ивайло Цанков		03.2022
Инж. Светлозар Цанков		03.2022
Инж. Мария Цанкова		03.2022

Ж.К. „Сторгозия" бл. 40524614 9 гр. Плевен

Армировка на плочи

Ж.К. „Сторгозия" бл. 40524614 9 гр. Плевен, ул. „Сторгозия" 32

Възложител - „Топлофикация Плевен" ЕАД

Проектант - 1. Инж. Пламен Стоянов Цанков, рег. № 72.14.009, ОТКС
2. Инж. Ивайло Стоянов Цанков, рег. № 72.14.010, ОТКС

Част: Конструктивна

Фаза: ПУП-ПРЗ | Дата: 10-12/21 | Мащаб: 1:150

Списък на чертежите:
Арх. Ситуация 1:500
Арх. План, кота +0.00 1:100
Арх. Разрези 1:100
Арх. Фасади 1:100
Арх. Детайли 1:20
Конструкции Армировка на основи 1:100
Конструкции Армировка на колони 1:100
Конструкции Армировка на стени 1:100
Конструкции Армировка на плочи 1:100
Конструкции Армировка на стълбище 1:100
Конструкции Армировка на греди 1:100
Конструкции Детайли 1:20

Съгласувано:
Арх. Пламен Цанков 03.2022
Инж. Ивайло Цанков 03.2022
Инж. Светлозар Цанков 03.2022
Инж. Мария Цанкова 03.2022

Ж.К. „Сторгозия" бл. 40524614 9 гр. Плевен

Армировка на плочи

М 1:150

+24.450 Горна повърхност на стоманобетонова плоча

+24.450 ნიშნულის გადახურვის ფილის არმირების ჯვეთები

მ 1:20

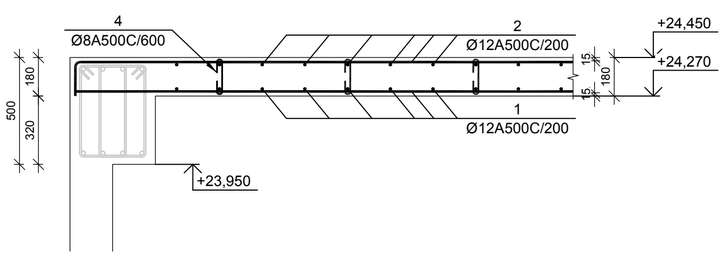

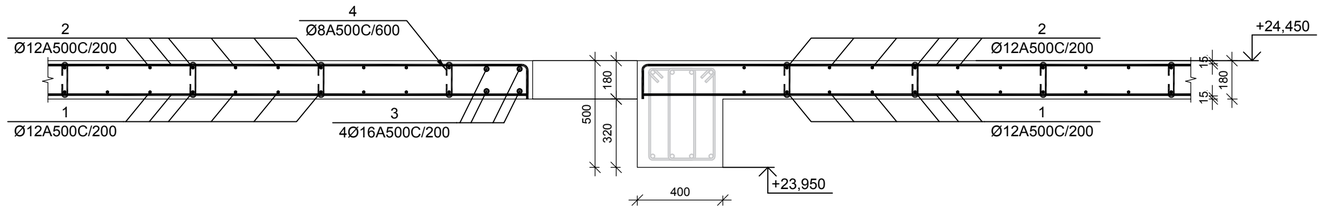

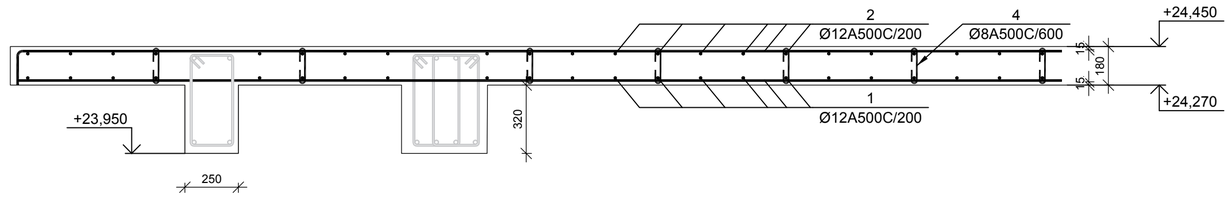

ფილის არმატურის გადაბმის ჯვანძი მ 1:20

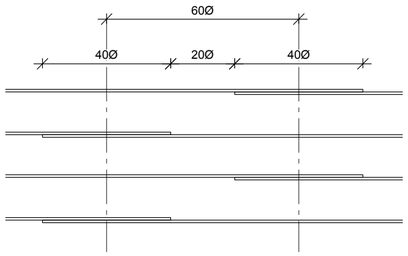

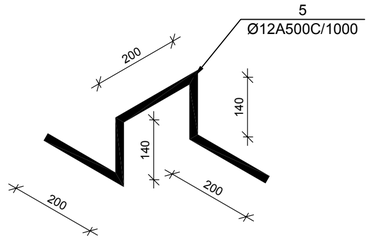

№ პოზ	პლინძვნა	დასახელება	რაოდ. ულ-ში	წონა, (კგ)		შენიშვნა
				ერთის	საერთო	
		+24.450 ნიშნულის გადახურვის ფილა	1 ცალი			
1		Ø 12 A500C ГОСТ 5781-82 L= 17210486 მმ	1	15272.0	15272	
2		Ø 12 A500C ГОСТ 5781-82 L= 17716676 მმ	1	15721.1	15721	
3		Ø 16 A500C ГОСТ 5781-82 L= 198250 მმ	4	312.7	1251	
4		Ø 8 A500C ГОСТ 5781-82 L= 300 მმ	3514	0.1	416	
5		Ø 12 A500C ГОСТ 5781-82 L= 600 მმ	1265	0.5	674	
		ბეტონი		B-25	227.73	ჯამ მ

დამკვეთი -

შპს „დიღმის ველი", ს/კ 405246149

ობიექტი -

ქ. თბილისში, დიღმის სასწავლო საცდელი მეურნეობა ნაკვ. 01.72.14.009.672 -ში მრავალფუნქციური კომპლექსი

კონსტრუქციული პროექტი

დაკვეთა	სტადია	ფურცელი	ფურცლები
10-12/21	მპ	ს-2.21	

დირექტორი		გ. ცომაია
პრ. მთ. არქ.		
პრ. მთ. ინჟ.		გ. ცომაია
დაამუშავა		ა. ცომაია
შეამოწმა		გ. ცომაია

ნახაზი:

+24.450 ნიშნულის გადახურვის ფილის არმირების ჯვეთები

შ.პ.ს.
გეოკონი
თბილისი 2022

+27.750 ნიშნულის გადახურვის ფილის არმირების გეგმა

მ 1:150

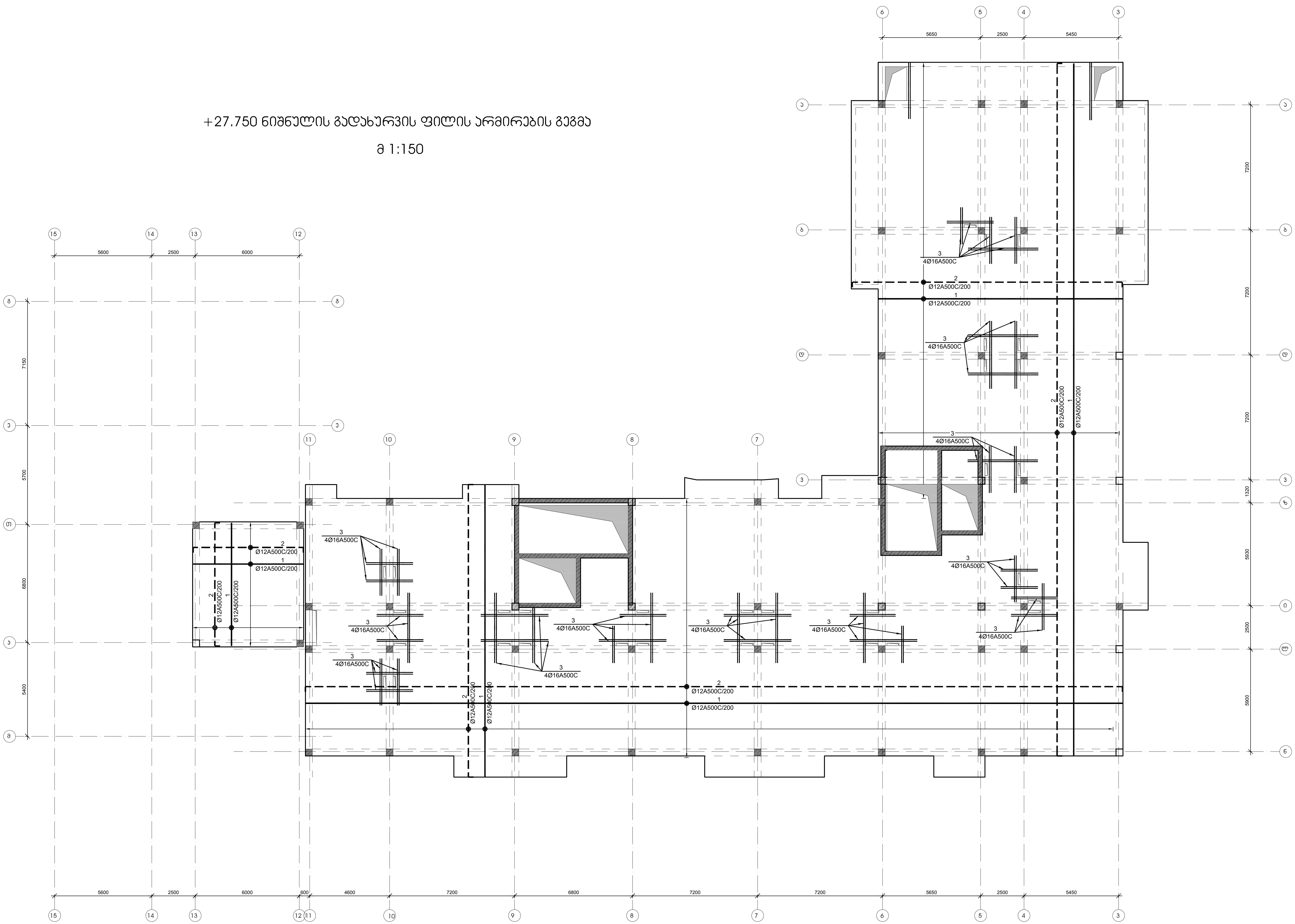

დამკვეთი -	ობიექტი -	კონსტრუქციული პროექტი							ნახაზი:	შ.პ.ს. გეოკონი
შპს „დიღმის ველი", სკ 405246149	ქ. თბილისში, დიღმის სასწავლო საცდელი მეურნეობა ნაკ. 01.72.14.009.672 -ში მრავალფუნქციური კომპლექსი	დაკვეთა	სტადია	ფურცელი	ფურცლები	დირექტორი		გ. ცომაია	+27.750 ნიშნულის გადახურვის ფილის არმირების გეგმა	თბილისი 2022
		10-12/21	მპ	კ-2.22		პრ. მთ. არქ.				
						პრ. მთ. ინჟ.		გ. ცომაია		
						დაამუშავა		ა. ცომაია		
						შეამოწმა		გ. ცომაია		

+27.950 მიშნულის გადახურვის ფილის არმირების ჯვეთები

მ 1:20

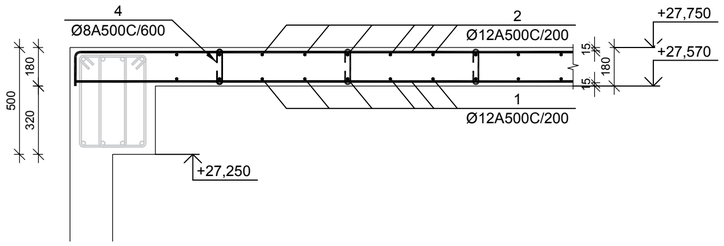

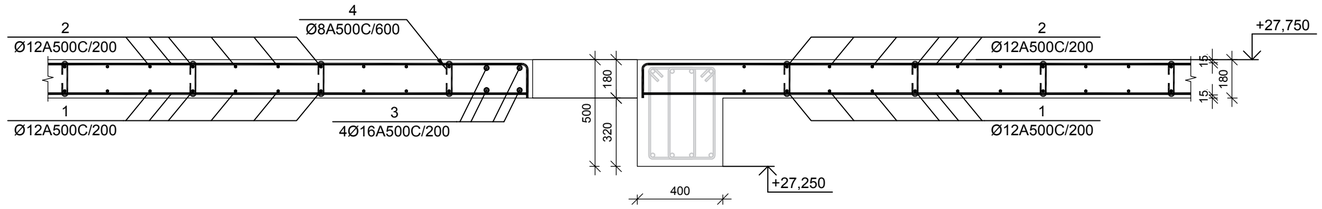

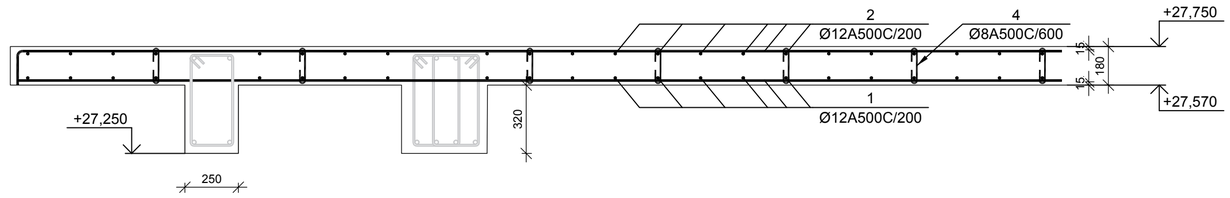

ფილის არმატურის გადაბმის ჯვანძი მ 1:20

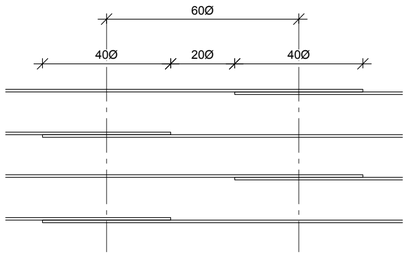

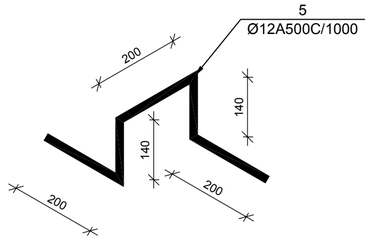

№ პოზ	პლნიშვნა	დასახელება	რაოდ. ელ-ში	წონა, (კგ)		შენიშვნა
				ერთის	საერთო	
		+27.750 ნიშნულის გადახურვის ფილა	1 ცალი			
1		Ø 12 A500C ГОСТ 5781-82 L= 12777668 მმ	1	11338.4	11338	
2		Ø 12 A500C ГОСТ 5781-82 L= 13153481 მმ	1	11671.9	11672	
3		Ø 16 A500C ГОСТ 5781-82 L= 163583 მმ	4	258.1	1032	
4		Ø 8 A500C ГОСТ 5781-82 L= 300 მმ	2625	0.1	311	
5		Ø 12 A500C ГОСТ 5781-82 L= 600 მმ	945	0.5	503	
		ბეტონი		B-25	170.10	ჯამ მ

დამკვეთი -

შპს „დიღმის ველი", ს/კ 405246149

ობიექტი -

ქ. თბილისში, დიღმის სასწავლო საცდელი მეურნეობა ნაკვ. 01.72.14.009.672 -ში მრავალფუნქციური კომპლექსი

კონსტრუქციული პროექტი

დაკვეთა	სტადია	ფურცელი	ფურცლები
10-12/21	მპ	კ-2.23	

დირექტორი		გ. ცომაია
პრ. მთ. არქ.		
პრ. მთ. ინჟ.		გ. ცომაია
დაამუშავა		ა. ცომაია
შეამოწმა		გ. ცომაია

ნახაზი:

+27.950 მიშნულის გადახურვის ფილის არმირების ჯვეთები

შ.პ.ს. გეოკონი

თბილისი 2022

+31,050 ნიშნულის გადახურვის ფილის არმირების გეგმა

მ 1:150

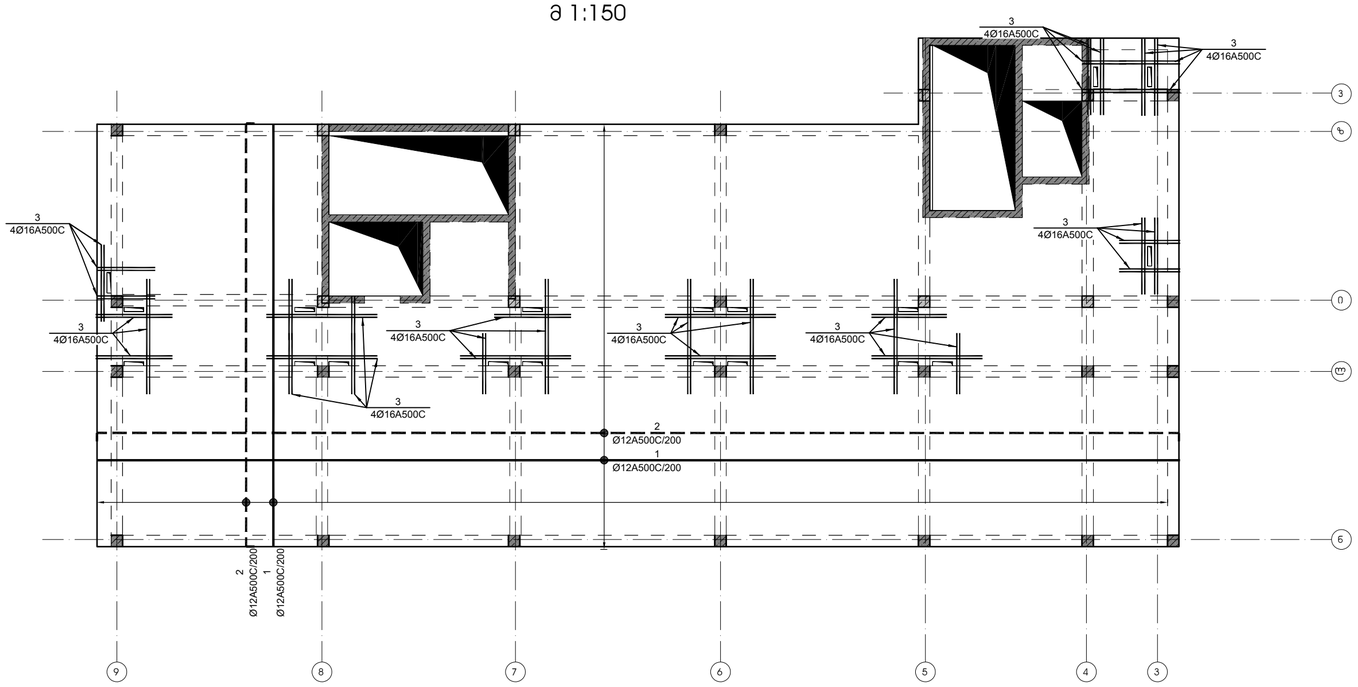

№ პოზ	აღნიშვნა	დასახელება	რაოდ. ელ-ში	წონა, (კგ) ერთის	წონა, (კგ) საერთო	შენიშვნა
		+31,050 ნიშნულის გადახურვის ფილა	1 ცალი			
1		Ø 12 A500C ГОСТ 5781-82 L= 5870092 მმ	1	5208.9	5209	
2		Ø 12 A500C ГОСТ 5781-82 L= 6042741 მმ	1	5362.1	5362	
3		Ø 16 A500C ГОСТ 5781-82 L= 109850 მმ	4	173.3	693	
4		Ø 8 A500C ГОСТ 5781-82 L= 300 მმ	1195	0.1	141	
5		Ø 12 A500C ГОСТ 5781-82 L= 600 მმ	430	0.5	229	
		ბეტონი		B-25	77.45	ჯამ მ

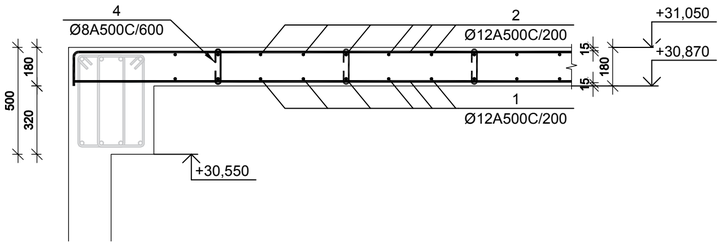

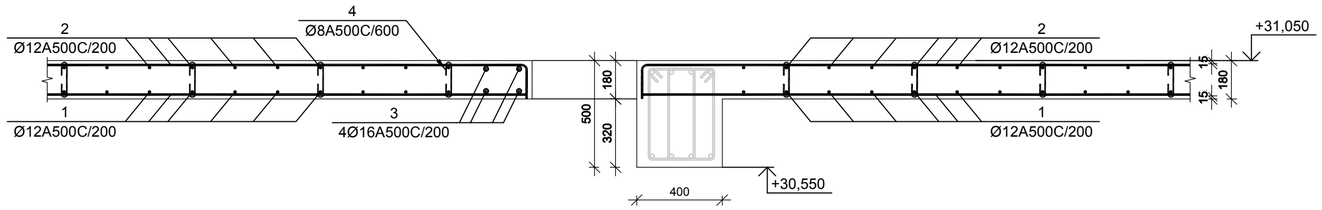

ფილის არმატურის გადაბმის ჯვანძი მ 1:20

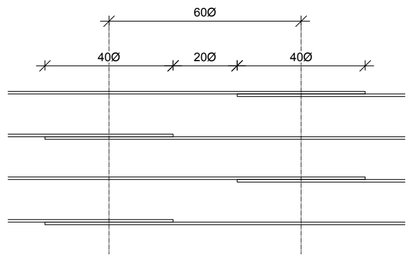

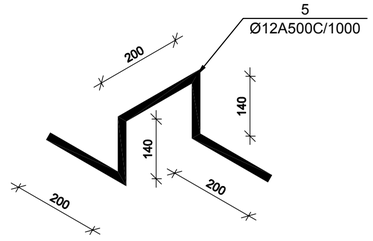

დამკვეთი -

შპს „დიღმის ველი", ს/კ 405246149

ობიექტი -

ქ. თბილისში, დიღმის სასწავლო საცდელი მეურნეობა ნაკვ. 01.72.14.009.672 -ზე მრავალფუნქციური კომპლექსი

კონსტრუქციული პროექტი

დაკვეთა	სტადია	ფურცელი	ფურცლები
10-12/21	მპ	კ-2.24	

დირექტორი		გ. ცომაია
პრ. მთ. არქ.		
პრ. მთ. ინჟ.		გ. ცომაია
დაამუშავა		ა. ცომაია
შეამოწმა		გ. ცომაია

ნახაზი:

+31,050 ნიშნულის გადახურვის ფილის არმირების გეგმა

შ.პ.ს. გეოკონი

თბილისი 2022

+33,550 ნიშნულის გადახურვის ფილის არმირების გეგმა

მ 1:100

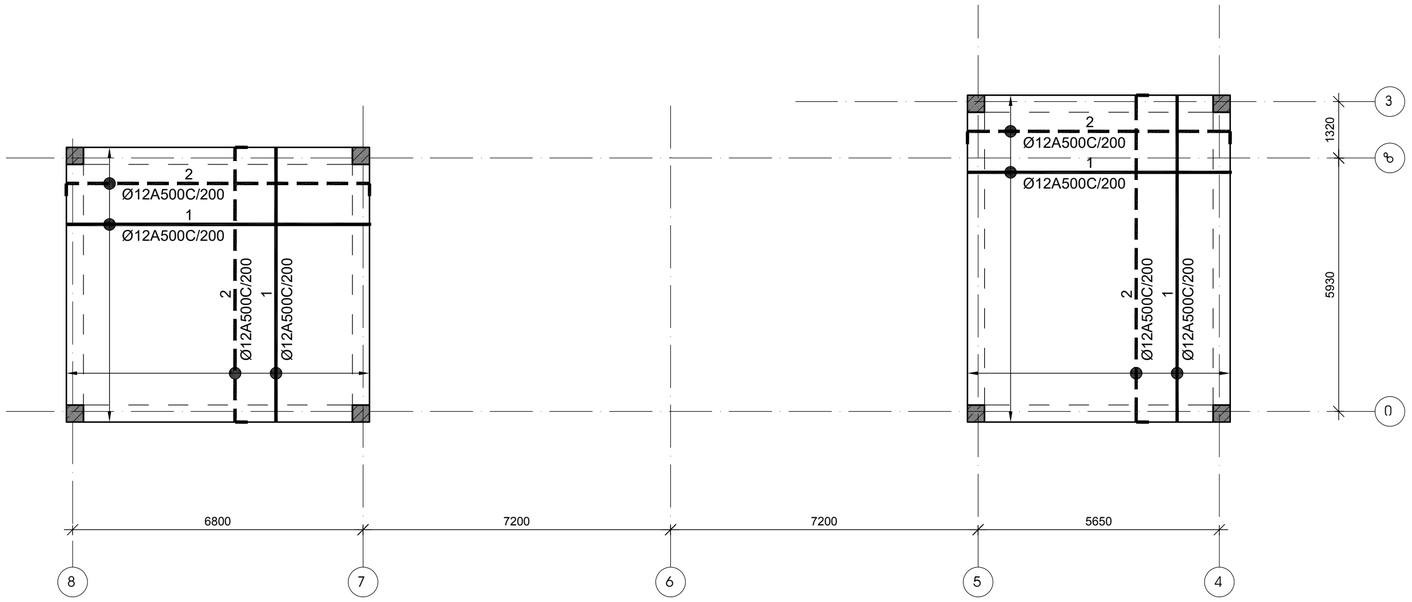

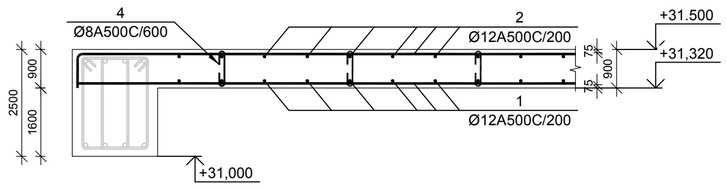

№ პოზ	აღნიშვნა	დასახელება	რაოდ. ელ-ში	წონა, (კგ)		შენიშვნა
				ერთის	საერთო	
		+33,550 ნიშნულის გადახურვის ფილა	1 ცალი			
1		Ø 12 A500C ГОСТ 5781-82 L= 1024335 მმ	1	909.0	909	
2		Ø 12 A500C ГОСТ 5781-82 L= 1054463 მმ	1	935.7	936	
3						
4		Ø 8 A500C ГОСТ 5781-82 L= 300 მმ	200	0.1	24	
5		Ø 12 A500C ГОСТ 5781-82 L= 600 მმ	72	0.5	38	
		ბეტონი		B-25	12.98	კუბ მ

ფილის არმატურის გადაბმის კვანძი მ 1:20

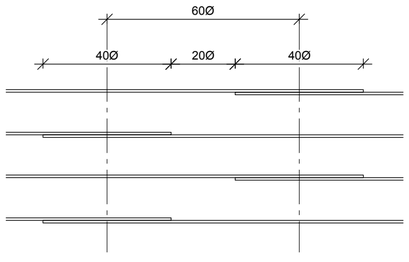

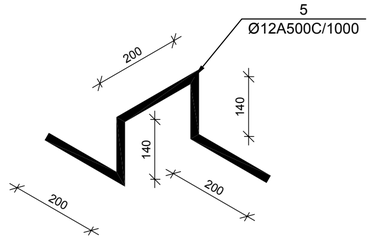

დამკვეთი -

შპს „დიღმის ველი", ს/კ 405246149

ობიექტი -

ქ. თბილისში, დიღმის სასწავლო საცდელი მეურნეობა ნაკვ. 01.72.14.009.672 -ში მრავალფუნქციური კომპლექსი

კონსტრუქციული პროექტი

დაკვეთა	სტადია	ფორმატი	ფორმატები
10-12/21	მპ	ს-2.25	

დირექტორი		გ. ცომაია
ჯრ. მთ. არქ.		
ჯრ. მთ. ინჟ.		გ. ცომაია
დაამუშავა		ა. ცომაია
შეამოწმა		გ. ცომაია

ნახაზი:

+33,550 ნიშნულის გადახურვის ფილის არმირების გეგმა

შ.პ.ს.
გეოკონი
თბილისი 2022

მონოლითური სვეტი ს-1

მ 1:25

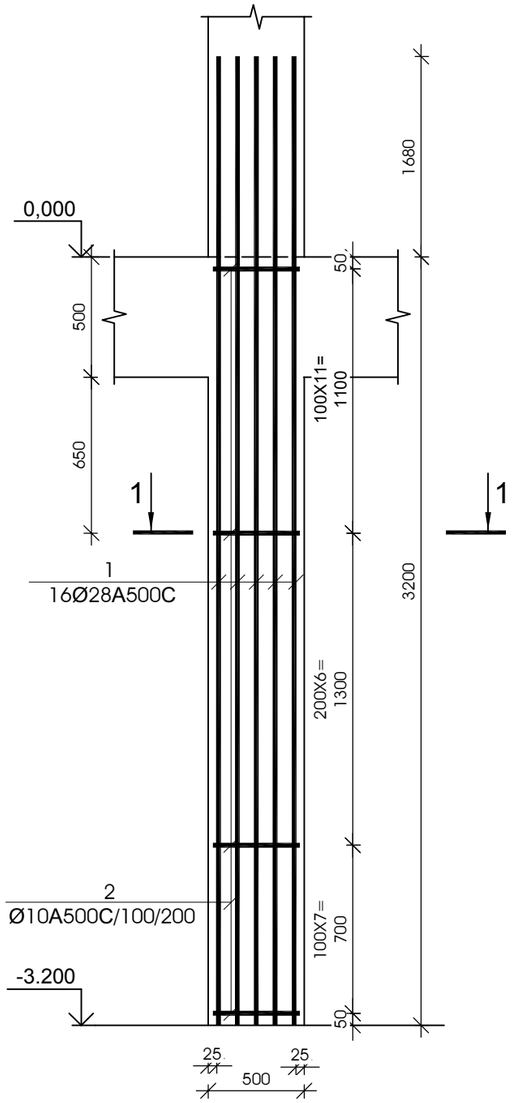

ჯვეთი 1-1

მ 1:25

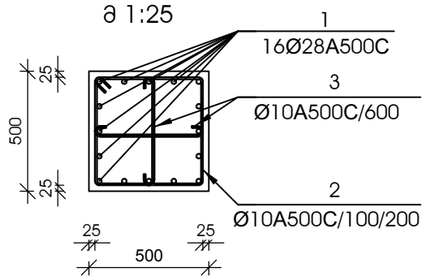

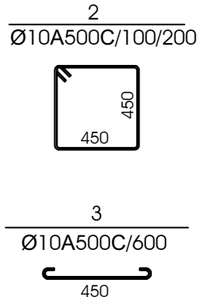

№ პოზ	აღნიშვნა	დასახელება					რაოდ. ელ-ში	წონა, (კგ) ერთის	წონა, (კგ) საერთო	შენიშვნა
მონოლითური სვეტი ს-1 6 ცალი										
1		Ø	28	A500C	L= 4880	მმ	16	23.58	377	
2		Ø	10	A500C	L= 1950	მმ	25	1.20	31	
3		Ø	10	A500C	L= 610	მმ	11	0.38	4	
		ბეტონი						B-25	0.80	კუბ. მ

მონოლითური სვეტი ს-2

მ 1:25

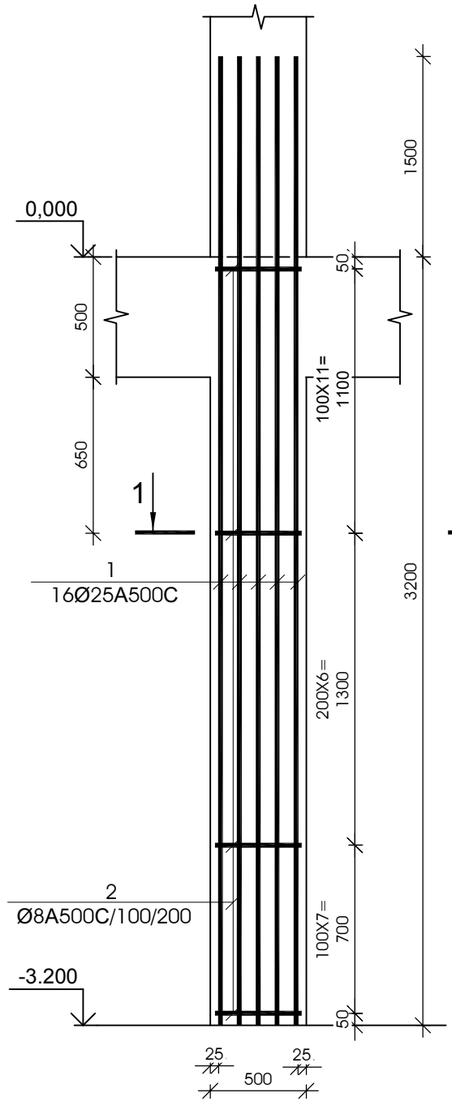

ჯვეთი 1-1

მ 1:25

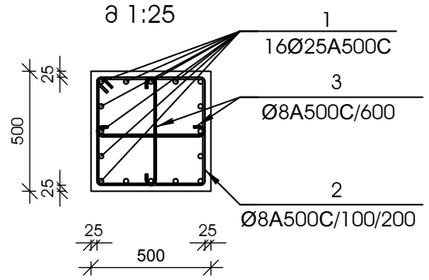

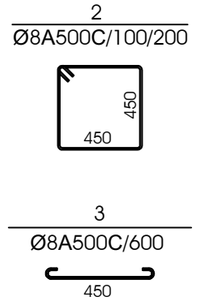

№ პოზ	აღნიშვნა	დასახელება					რაოდ. ელ-ში	წონა, (კგ) ერთის	წონა, (კგ) საერთო	შენიშვნა
მონოლითური სვეტი ს-2 16 ცალი										
1		Ø	25	A500C	L= 4700	მმ	16	18.10	290	
2		Ø	8	A500C	L= 1950	მმ	25	0.77	20	
3		Ø	8	A500C	L= 610	მმ	11	0.24	3	
		ბეტონი						B-25	0.80	კუბ. მ

დამკვეთი -

შპს „დიღმის ველი", ს/კ 405246149

ობიექტი -

ქ. თბილისში, დიღმის სასწავლო საცდელი მეურნეობა ნაკვ. 01.72.14.009.510 -ზე მრავალფუნქციური კომპლექსი

კონსტრუქციული პროექტი

დაკვეთა	სტადია	ფურცელი	ფურცლები
10-12/21	მპ	3.01	

დირექტორი		გ. ცომაია
ჰრ. მთ. არქ.		
ჰრ. მთ. ინჟ.		გ. ცომაია
დაამუშავა		ა. ცომაია
შეამოწმა		გ. ცომაია

ნახაზი:

მონოლითური სვეტი ს- 1

მონოლითური სვეტი ს- 2

შ.პ.ს.
გეოპონი
თბილისი 2022

მონოლითური სვეტი ს-3

მ 1:25

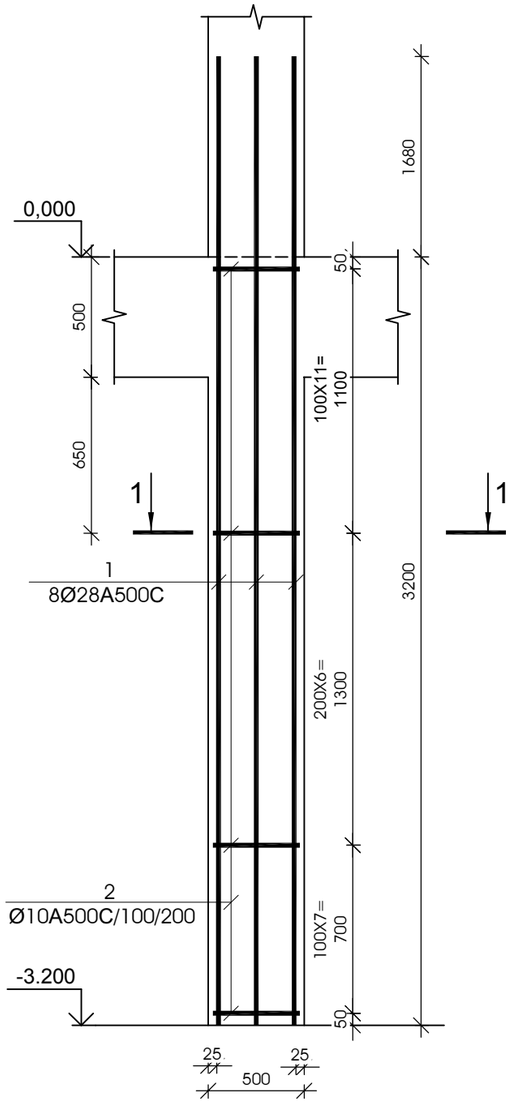

კვეთი 1-1

მ 1:25

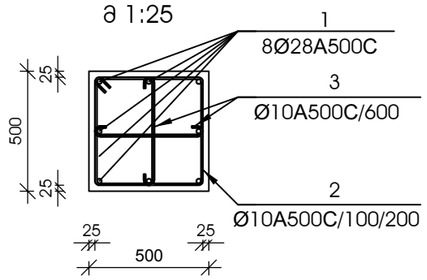

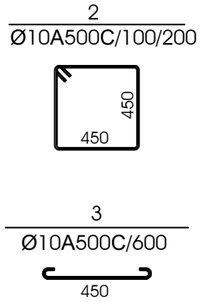

№ ჯოზ	აღნიშვნა	დასახელება					რაოდ. ელ-ში	წონა, (კგ) ერთის	წონა, (კგ) საერთო	შენიშვნა
მონოლითური სვეტი ს-3 13 ცალი										
1		Ø	28	A500C	L=	4880	მმ	8	23.58	189	
2		Ø	10	A500C	L=	1950	მმ	25	1.20	31	
3		Ø	10	A500C	L=	610	მმ	11	0.38	4	
		ბეტონი							B-25	0.80	კუბ. მ

მონოლითური სვეტი ს-4

მ 1:25

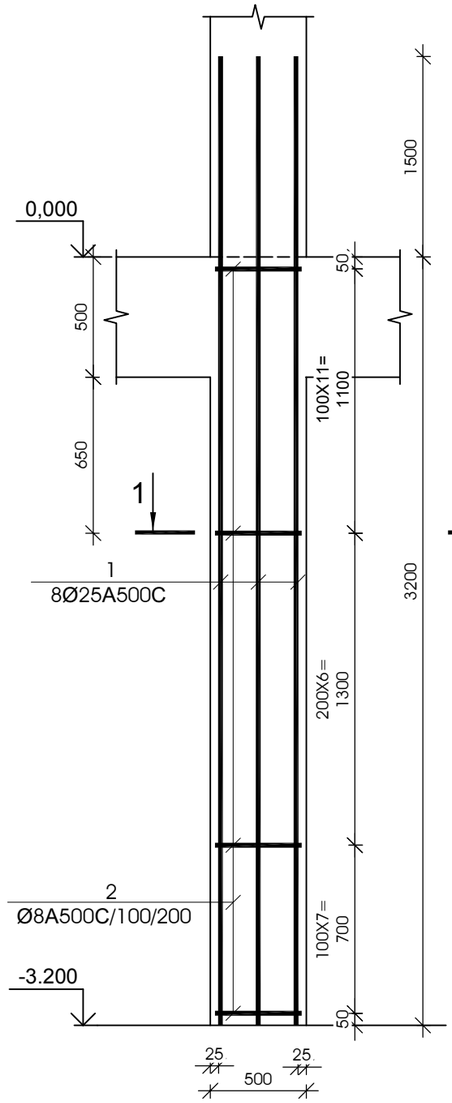

კვეთი 1-1

მ 1:25

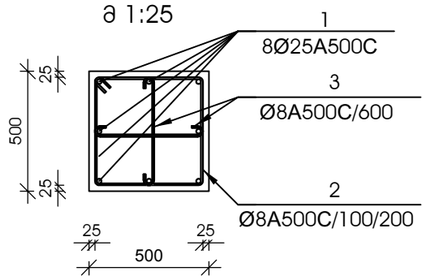

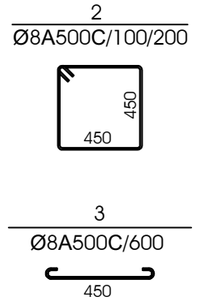

№ ჯოზ	აღნიშვნა	დასახელება					რაოდ. ელ-ში	წონა, (კგ) ერთის	წონა, (კგ) საერთო	შენიშვნა
მონოლითური სვეტი ს-4 7 ცალი										
1		Ø	25	A500C	L=	4700	მმ	8	18.10	145	
2		Ø	8	A500C	L=	1950	მმ	25	0.77	20	
3		Ø	8	A500C	L=	610	მმ	11	0.24	3	
		ბეტონი							B-25	0.80	კუბ. მ

დამკვეთი -

შპს „დიღმის ველი", ს/კ 405246149

ობიექტი -

ქ. თბილისში, დიღმის სასწავლო საცდელი მეურნეობა ნაკვ. 01.72.14.009.510 -ზე მრავალფუნქციური კომპლექსი

კონსტრუქციული პროექტი

დაკვეთა	სტადია	ფურცელი	ფურცლები
10-12/21	მპ	3.02	

დირექტორი		გ. ცომაია
ჯრ. მთ. არქ.		
ჯრ. მთ. ინჟ.		გ. ცომაია
დაამუშავა		ა. ცომაია
შეამოწმა		გ. ცომაია

ნახაზი:

მონოლითური სვეტი ს- 3

მონოლითური სვეტი ს- 4

შ.პ.ს.
გეოპონი
თბილისი 2022

მონოლითური სვეტი ს-5

მ 1:25

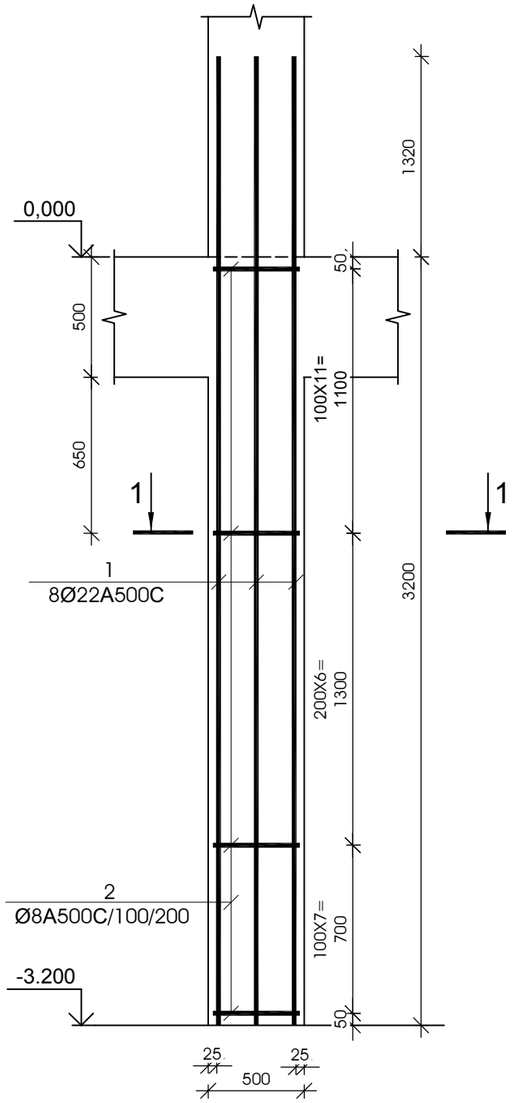

ჯვეთი 1-1

მ 1:25

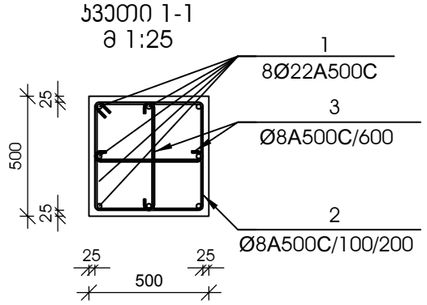

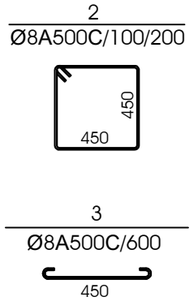

№ პოზ	აღნიშვნა	დასახელება	რაოდ. ელ-ში	წონა, (კგ) ერთის	წონა, (კგ) საერთო	შენიშვნა
მონოლითური სვეტი ს-5 5 ცალი						
1		Ø 22 A500C L= 4520 მმ	8	13.48	108	
2		Ø 8 A500C L= 1950 მმ	25	0.77	20	
3		Ø 8 A500C L= 610 მმ	11	0.24	3	
		ბეტონი		B-25	0.80	კუბ. მ

მონოლითური სვეტი ს-6

მ 1:25

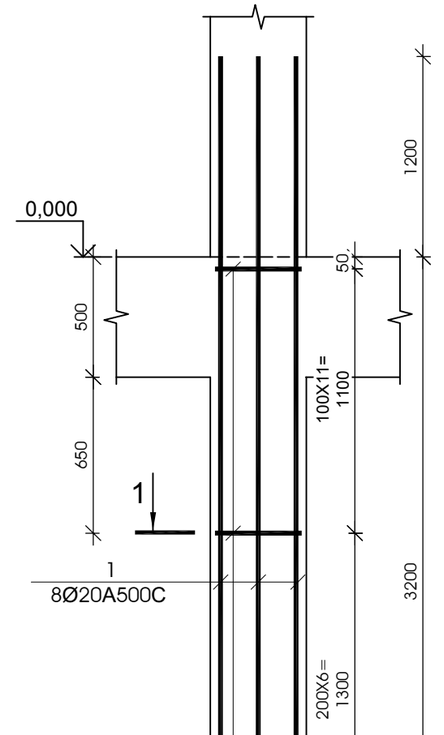

ჯვეთი 1-1

მ 1:25

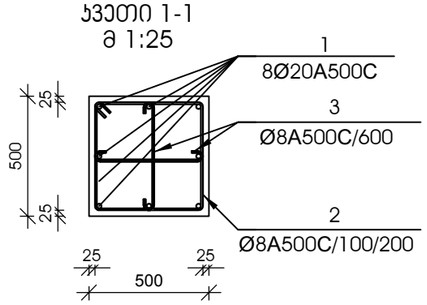

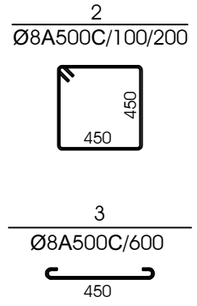

№ პოზ	აღნიშვნა	დასახელება	რაოდ. ელ-ში	წონა, (კგ) ერთის	წონა, (კგ) საერთო	შენიშვნა
მონოლითური სვეტი ს-6 7 ცალი						
1		Ø 20 A500C L= 4400 მმ	8	10.85	87	
2		Ø 8 A500C L= 1950 მმ	25	0.77	20	
3		Ø 8 A500C L= 610 მმ	11	0.24	3	
		ბეტონი		B-25	0.80	კუბ. მ

დამკვეთი -

შპს „დიღმის ველი", ს/კ 405246149

ობიექტი -

ქ. თბილისში, დიღმის სასწავლო საცდელი მეურნეობა ნაკვ. 01.72.14.009.510 -ში მრავალფუნქციური კომპლექსი

კონსტრუქციული პროექტი

დაკვეთა	სტადია	ფურცელი	ფურცლები
10-12/21	მპ	3.03	

დირექტორი		გ. ცომაია
ჰრ. მთ. არქ.		
ჰრ. მთ. ინჟ.		გ. ცომაია
დაამუშავა		ა. ცომაია
შეამოწმა		გ. ცომაია

ნახაზი:

მონოლითური სვეტი ს- 5

მონოლითური სვეტი ს- 6

შ.პ.ს.
გეოპონი
თბილისი 2022

მონოლითური სვეტი ს-7

მ 1:25

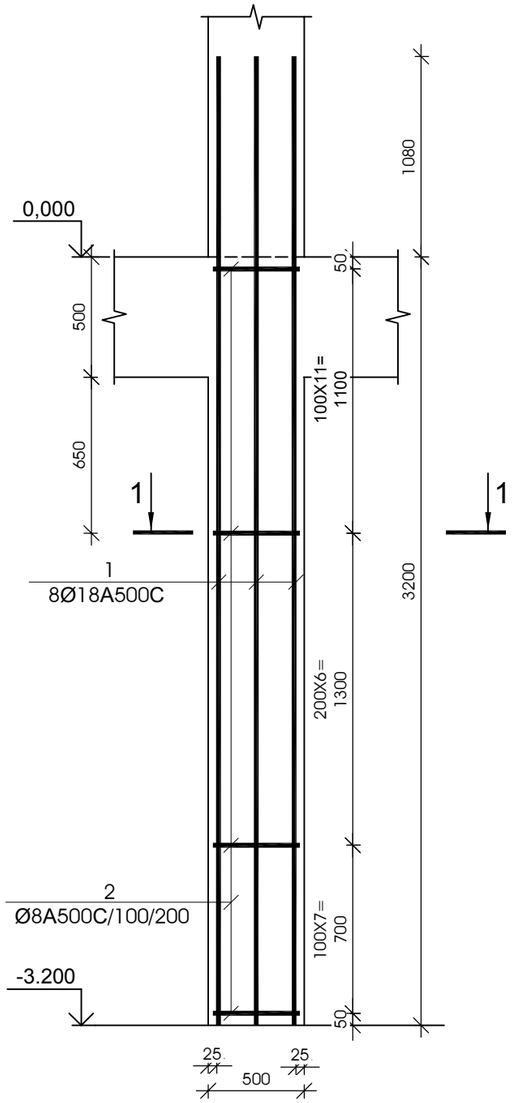

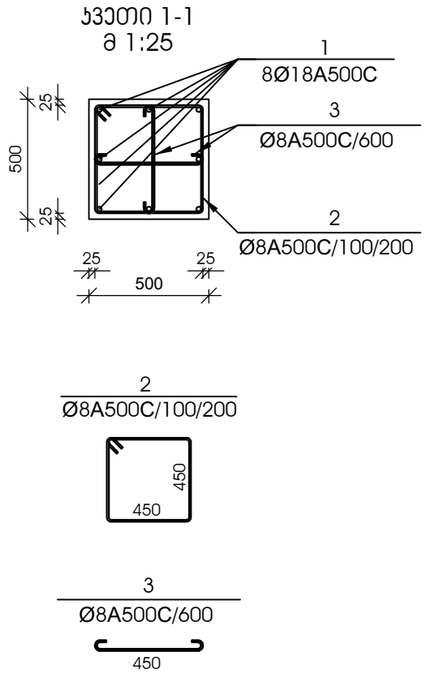

№ პოზ	აღნიშვნა	დასახელება				რაოდ. ელ-ში	წონა, (კგ)		შენიშვნა
							ერთის	საერთო	
მონოლითური სვეტი ს-7 9 ცალი									
1		Ø 18	A500C	L= 4280	მმ	8	8.55	68	
2		Ø 8	A500C	L= 1950	მმ	25	0.77	20	
3		Ø 8	A500C	L= 610	მმ	11	0.24	3	
		ბეტონი					B-25	0.80	კუბ. მ

მონოლითური სვეტი ს-8

მ 1:25

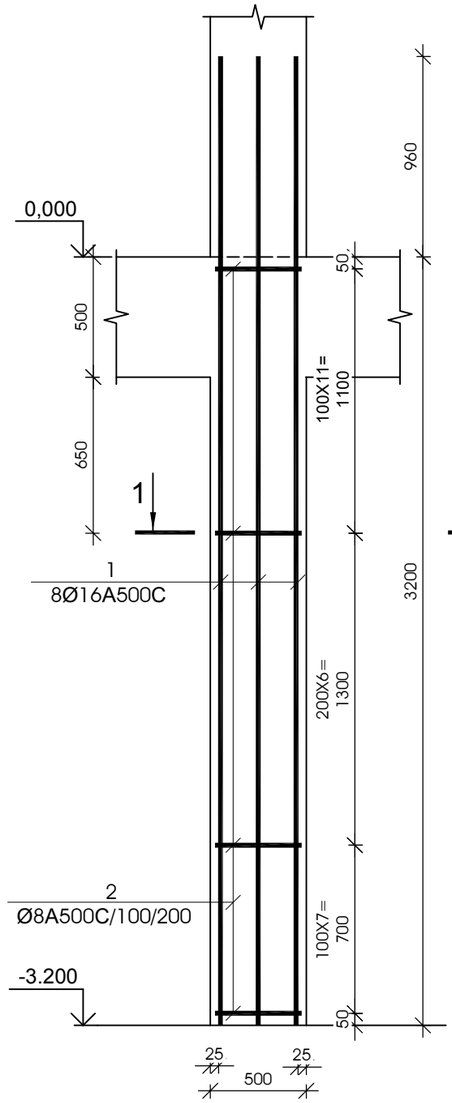

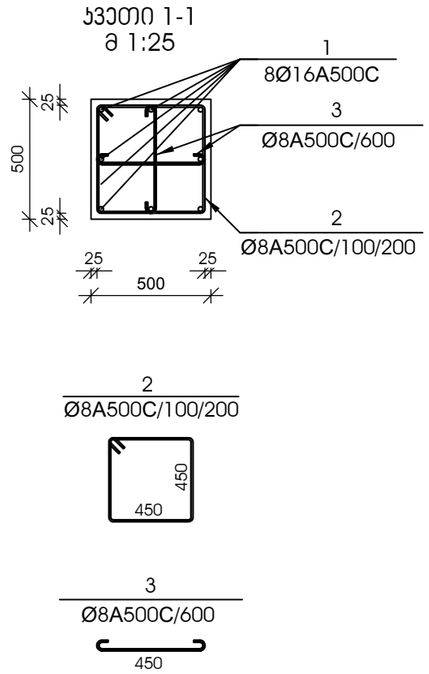

№ პოზ	აღნიშვნა	დასახელება				რაოდ. ელ-ში	წონა, (კგ)		შენიშვნა
							ერთის	საერთო	
მონოლითური სვეტი ს-8 6 ცალი									
1		Ø 16	A500C	L= 4160	მმ	8	6.56	53	
2		Ø 8	A500C	L= 1950	მმ	25	0.77	20	
3		Ø 8	A500C	L= 610	მმ	11	0.24	3	
		ბეტონი					B-25	0.80	კუბ. მ

დამკვეთი -

შპს „დიღმის ველი", ს/კ 405246149

ობიექტი -

ქ. თბილისში, დიღმის სასწავლო საცდელი მეურნეობა ნაკვ. 01.72.14.009.510 -ზე მრავალფუნქციური კომპლექსი

პროექტის სტადია

დაკვეთა	სტადია	ფურცელი	ფურცლები
10-12/21	მშ	3.04	

დირექტორი		გ. ცომაია
ჯრ. მთ. არქ.		
ჯრ. მთ. ინჟ.		გ. ცომაია
დაამუშავა		ა. ცომაია
შეამოწმა		გ. ცომაია

ნახაზი:

მონოლითური სვეტი ს- 7

მონოლითური სვეტი ს- 8

შ.პ.ს.
გეოპონი
თბილისი 2022

დამკვეთი -

შპს „დიდგული ვალი", ს/კ 405246149

ობიექტი -

ქ. თბილისში, დიდგულის სანაპირო სახლთან მდებარე ნაკვეთზე ნაგებობების კომპლექსის მშენებლობა

სტადია	ფურცლის დასახელება	ფურცლის ნომერი
მშ	3.05	10-12/21

დამკვეთი	ხელმოწერა	თარიღი
მ. ცოფაძე		
ა. ცოფაძე		
მ. ცოფაძე		
მ. ცოფაძე		

ნახაზის:

მონოლითური სვეტი ს-9

მონოლითური სვეტი ს-10

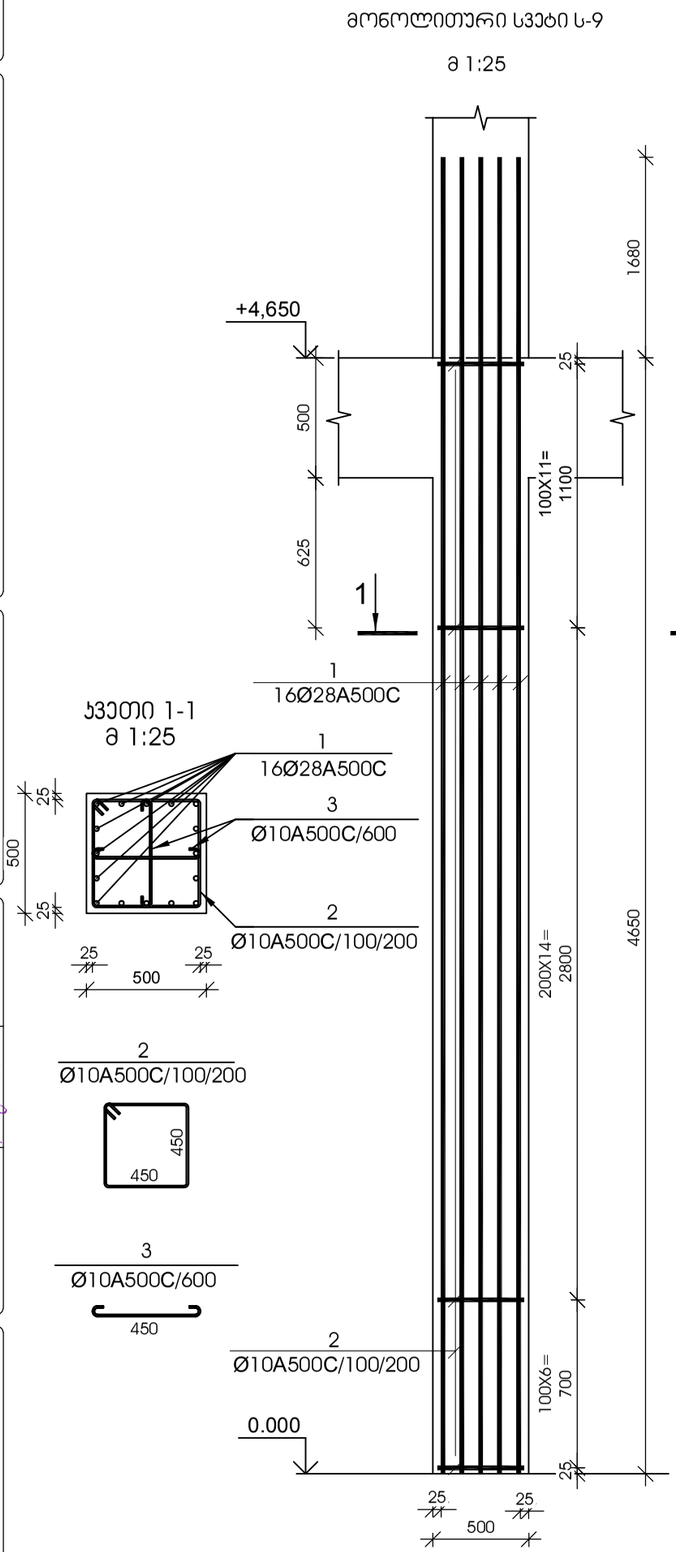

№ პოზ	აღნიშვნა	დასახელება	რაოდ. ელ-ში	წონა, (კგ) ერთის	წონა, (კგ) საერთო	შენიშვნა
მონოლითური სვეტი ს-9 5 ცალი						
1		Ø 28 A500C L= 6330 მმ	16	30.58	489	
2		Ø 10 A500C L= 1950 მმ	32	1.20	38	
3		Ø 10 A500C L= 610 მმ	15	0.38	6	
		ბეტონი		B-25	1.16	კუბ. მ

№ პოზ	აღნიშვნა	დასახელება	რაოდ. ელ-ში	წონა, (კგ) ერთის	წონა, (კგ) საერთო	შენიშვნა
მონოლითური სვეტი ს-10 9 ცალი						
1		Ø 25 A500C L= 6150 მმ	16	23.69	379	
2		Ø 8 A500C L= 1950 მმ	33	0.77	25	
3		Ø 8 A500C L= 610 მმ	16	0.24	4	
		ბეტონი		B-25	1.16	კუბ. მ

0	0.5	1 მ

ფცსტ

თბილისი 2022

დამკვეთი -

შპს „დიდგული ვალი", ს/კ 405246149

ობიექტი -

ქ. თბილისი, დიდგულის სანაპირო სხვადასხვა ნაკვეთებზე განვითარებული კომპლექსი

დასახელება	ფურცლის №	ფურცლების რაოდენობა
მონოლითური სვეტების ფასადური ჯვარედინების დეტალები	3.06	10-12/21

დამპროექტებელი	ხელმოწერა	სახელი, გვარი
მთავარი ინჟინერი		გ. ცოფურაშვილი
ჯგუფის ხელმძღვანელი		ნ. ცოფურაშვილი
მთავარი არქიტექტორი		გ. ცოფურაშვილი

ნახაზი:

მონოლითური სვეტი ს-11

მონოლითური სვეტი ს-12

შ.პ.ს. ცოფური

თბილისი 2022

მონოლითური სვეტი ს-11

მ 1:25

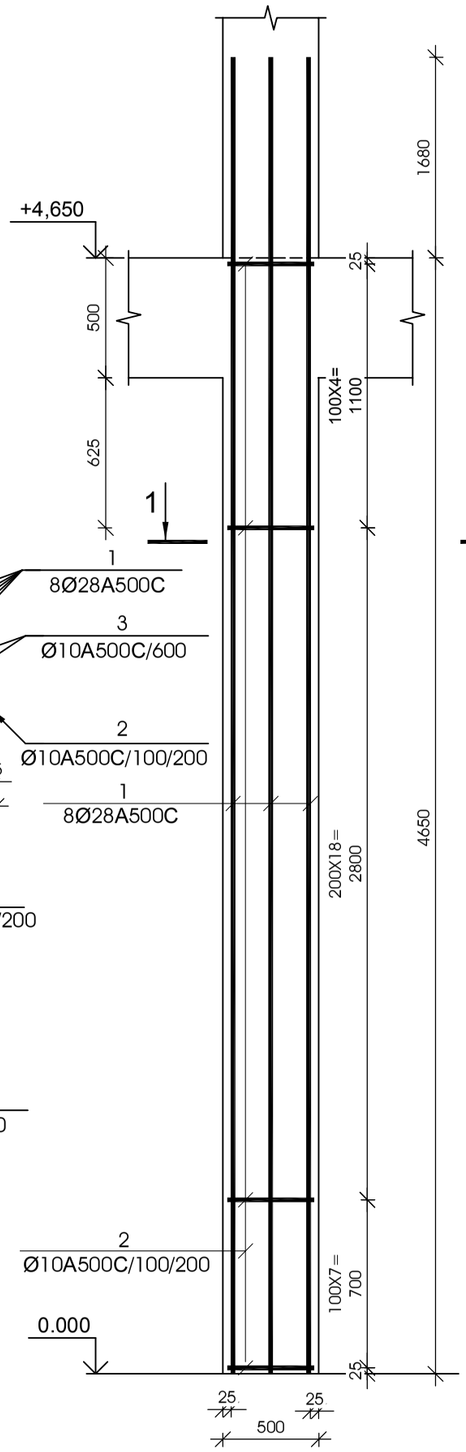

მონოლითური სვეტი ს-12

მ 1:25

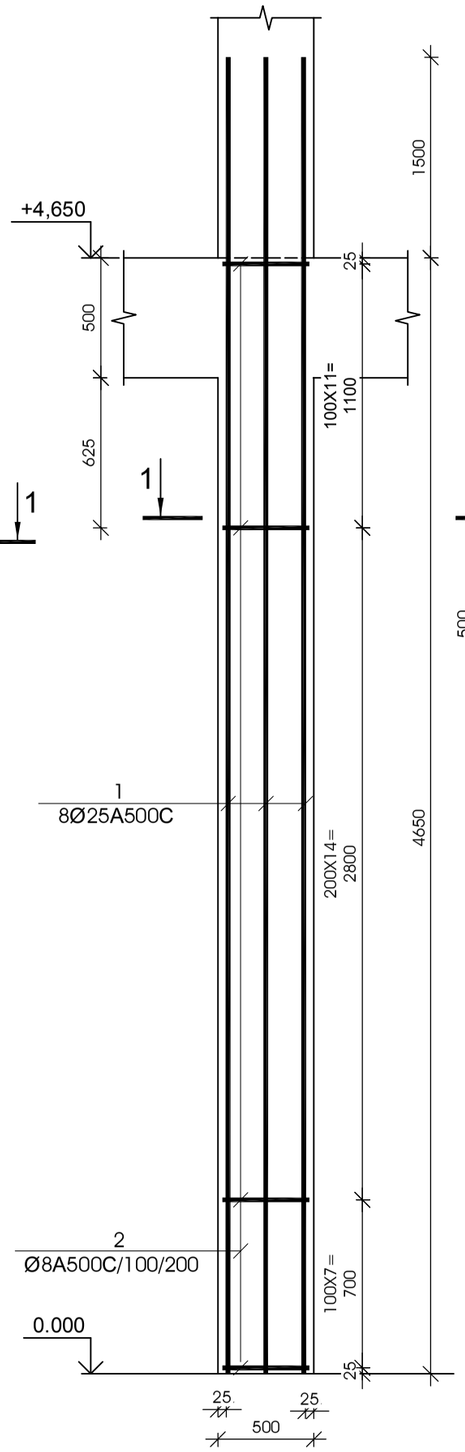

სვეტი 1-1

მ 1:25

სვეტი 1-1

მ 1:25

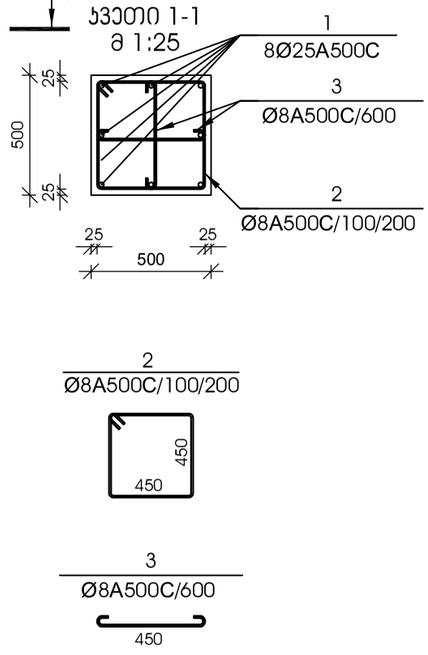

№ ჯგუფ	აღნიშვნა	დასახელება	რაოდ. ელ-ში	წონა, (კგ) ერთის	წონა, (კგ) საერთო	შენიშვნა
მონოლითური სვეტი ს-11		8 ცალი				
1		Ø 28 A500C L= 6330 მმ	8	30.58	245	
2		Ø 10 A500C L= 1950 მმ	29	1.20	35	
3		Ø 10 A500C L= 610 მმ	15	0.38	6	
		ბეტონი		B-25	1.16	კუბ. მ

№ ჯგუფ	აღნიშვნა	დასახელება	რაოდ. ელ-ში	წონა, (კგ) ერთის	წონა, (კგ) საერთო	შენიშვნა
მონოლითური სვეტი ს-12		8 ცალი				
1		Ø 25 A500C L= 6150 მმ	8	23.69	189	
2		Ø 8 A500C L= 1950 მმ	33	0.77	25	
3		Ø 8 A500C L= 610 მმ	15	0.24	4	
		ბეტონი		B-25	1.16	კუბ. მ

დამკვეთი -

შპს „დიდგული ვალი", ს/კ 405246149

ობიექტი -

ქ. თბილისში, დიდგულის სასაფლაოს სანიაღვრე ნაგებობების მოწყობა

დასახელება	ფორმატი	ფურცლების რაოდენობა	დათარიღება
			10-12/21
ტიპიური ნაგებობის ნახაზები	A3	3.07	

დამრეცმტკიცე	ხელმოწერა	თარიღი
ხელმძღვანელი		
ხელმძღვანელი		
მთავარი ინჟინერი		
მთავარი ინჟინერი		

ნახაზის:

მონოლითური სვეტი ს- 13

მონოლითური სვეტი ს- 14

შ.პ.ს.

ტექნიკური ზედამხედველობა

თბილისი 2022

მონოლითური სვეტი ს-13

მ 1:25

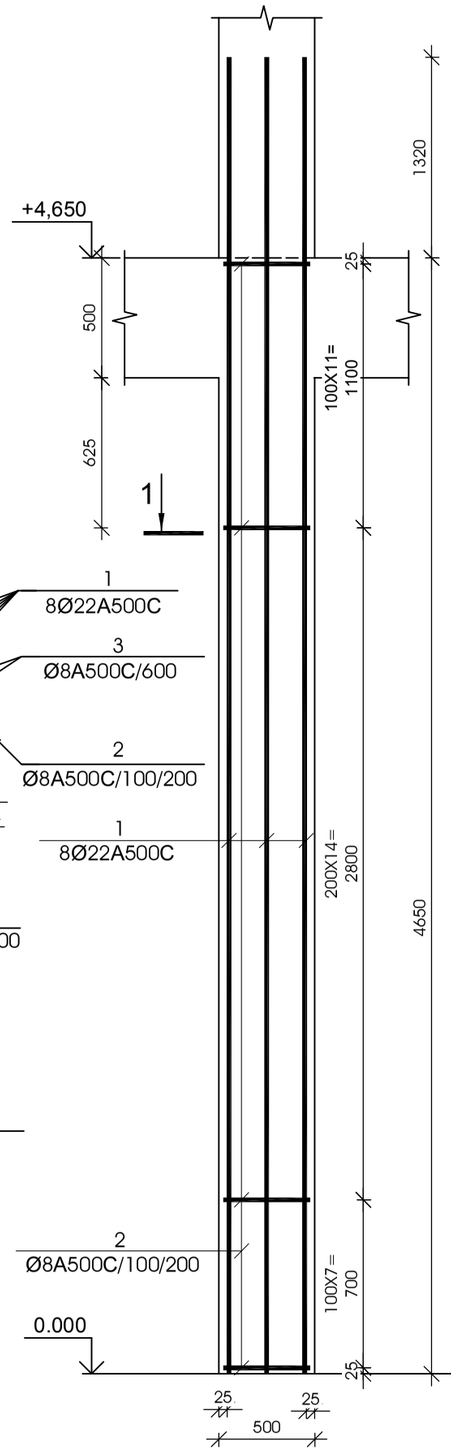

სვეთი 1-1

მ 1:25

მონოლითური სვეტი ს-14

მ 1:25

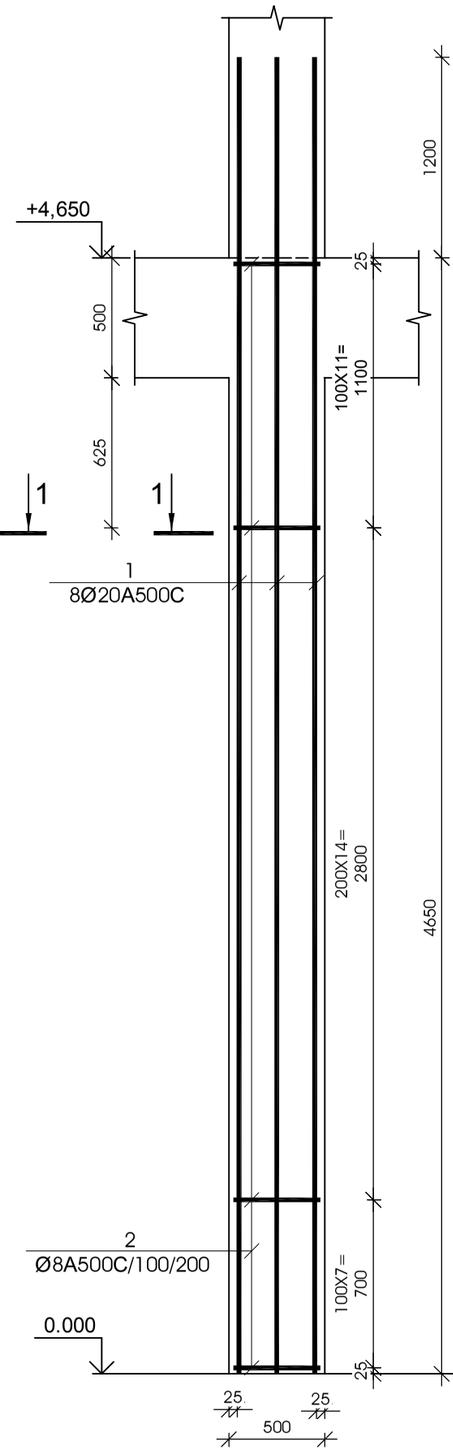

სვეთი 1-1

მ 1:25

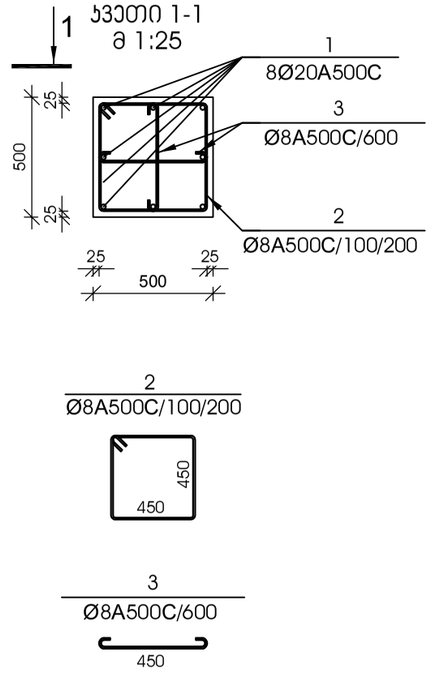

№ პოზ	ალნიშვნა	დასახელება				რაოდ. ელ-ში	წონა, (კგ) ერთის	წონა, (კგ) საერთო	შენიშვნა
მონოლითური სვეტი ს-13 9 ცალი									
1		Ø 22	A500C	L= 5970	მმ	8	17.81	142	
2		Ø 8	A500C	L= 1950	მმ	33	0.77	25	
3		Ø 8	A500C	L= 610	მმ	15	0.24	4	
		ბეტონი					B-25	1.16	კუბ. მ

№ პოზ	ალნიშვნა	დასახელება				რაოდ. ელ-ში	წონა, (კგ) ერთის	წონა, (კგ) საერთო	შენიშვნა
მონოლითური სვეტი ს-14 11 ცალი									
1		Ø 20	A500C	L= 5850	მმ	8	14.42	115	
2		Ø 8	A500C	L= 1950	მმ	33	0.77	25	
3		Ø 8	A500C	L= 610	მმ	15	0.24	4	
		ბეტონი					B-25	1.16	კუბ. მ

დამკვეთი -

შპს „დიდგული ვალი“, ს/კ 405246149

ობიექტი -

ქ. თბილისში, დიდგულის სანაპირო სანაპირო 2-ის მიმდებარედ მრავალფუნქციური კომპლექსის მშენებლობა

სტადია	ფურცელი	ფურცლების რაოდენობა
მშ	3.08	
10-12/21		

სტრუქტურული ნაწილი

დამკვეთი	ვ. ცოტნია
ხელმძღვანელი	ვ. ცოტნია
ვერ. მეთ. ხელმ.	ვ. ცოტნია
შემსრულებელი	ვ. ცოტნია

ნახაზის:

მონოლითური სვეტი ს-15

მონოლითური სვეტი ს-16

მონოლითური სვეტი ს-15

მ 1:25

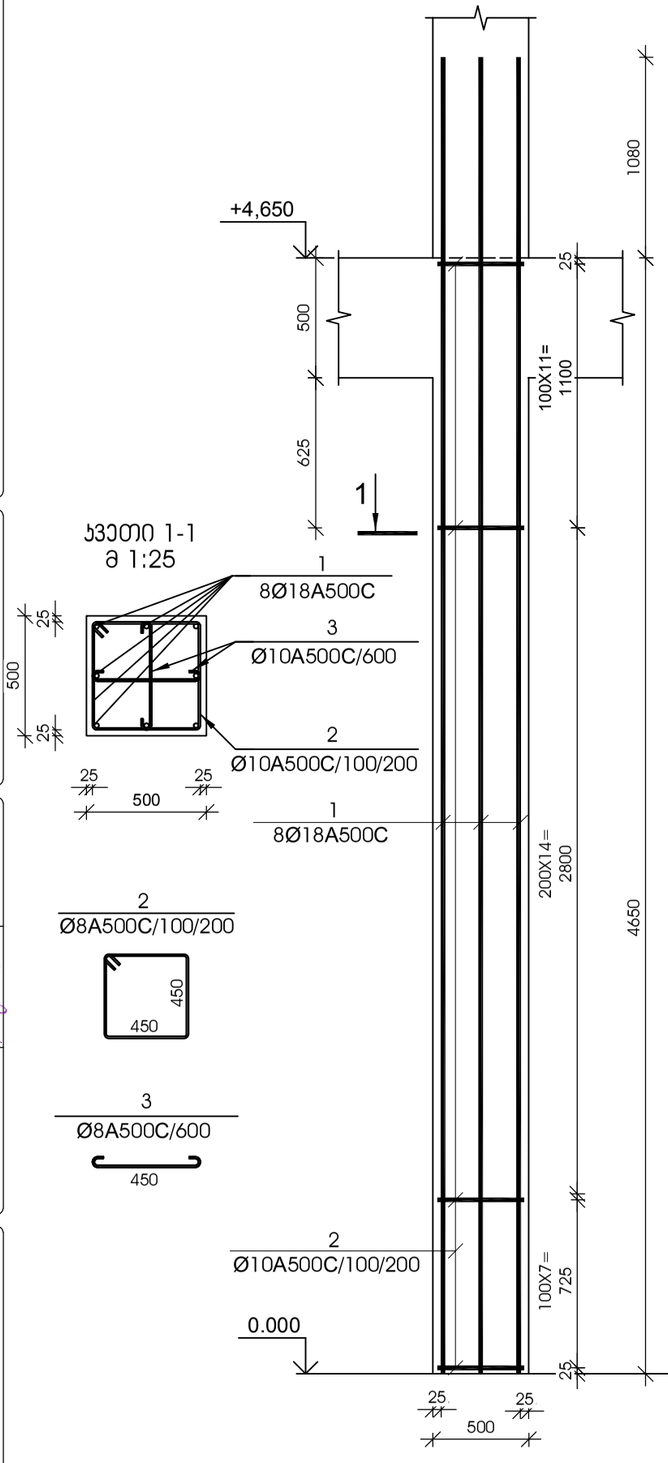

მონოლითური სვეტი ს-16

მ 1:25

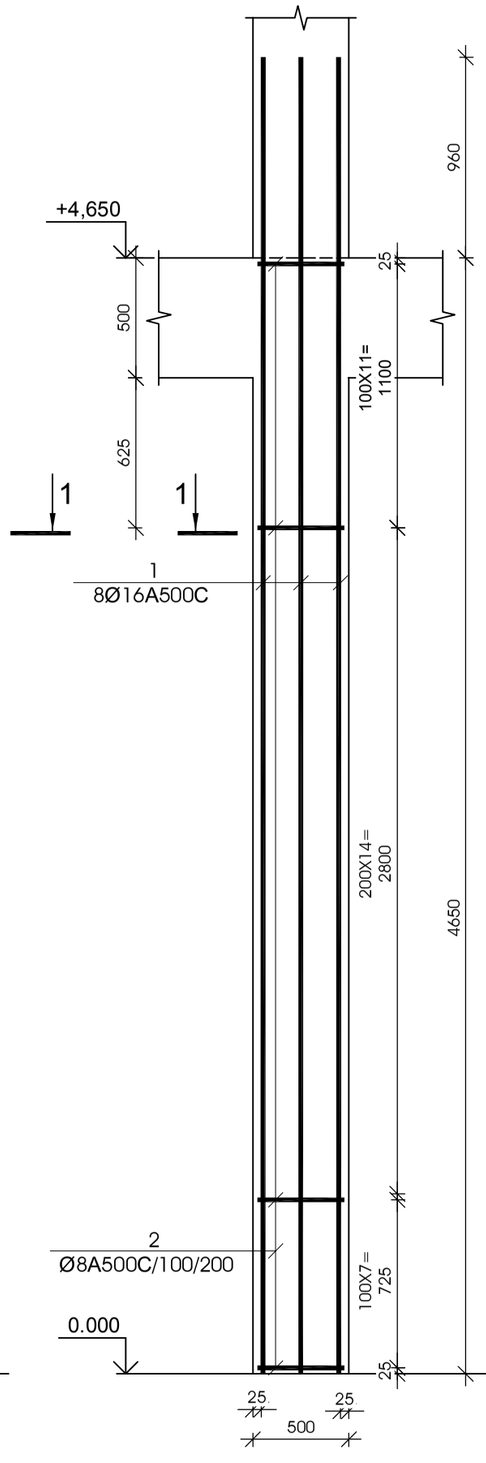

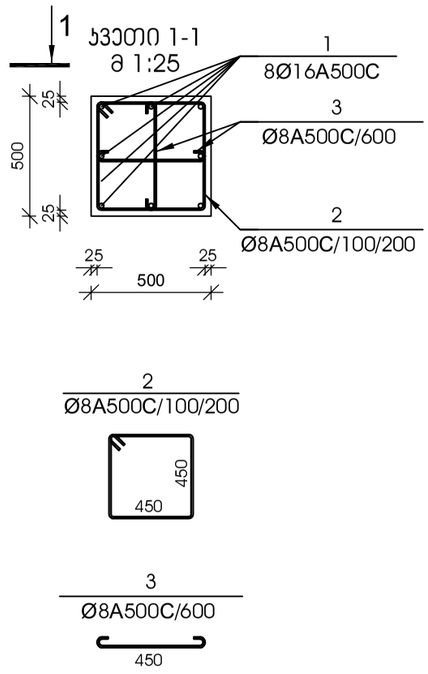

№ ჯოხ	აღნიშვნა	დასახელება					რაოდ. ელ-ში	წონა, (კგ) ერთის	წონა, (კგ) საერთო	შენიშვნა
მონოლითური სვეტი ს-15						9 ცალი				
1		ø	18	A500C	L=	5730 მმ	8	11.44	92	
2		ø	10	A500C	L=	1950 მმ	33	1.20	40	
3		ø	10	A500C	L=	610 მმ	15	0.38	6	
		ბეტონი						B-25	1.16	კუბ. მ

№ ჯოხ	აღნიშვნა	დასახელება					რაოდ. ელ-ში	წონა, (კგ) ერთის	წონა, (კგ) საერთო	შენიშვნა
მონოლითური სვეტი ს-16						10 ცალი				
1		ø	16	A500C	L=	5610 მმ	8	8.85	71	
2		ø	8	A500C	L=	1950 მმ	33	0.77	26	
3		ø	8	A500C	L=	610 მმ	15	0.24	4	
		ბეტონი						B-25	1.16	კუბ. მ

მ.ს.ს.

თბილისი 2022

მონოლითური სვეტი ს-17

მ 1:25

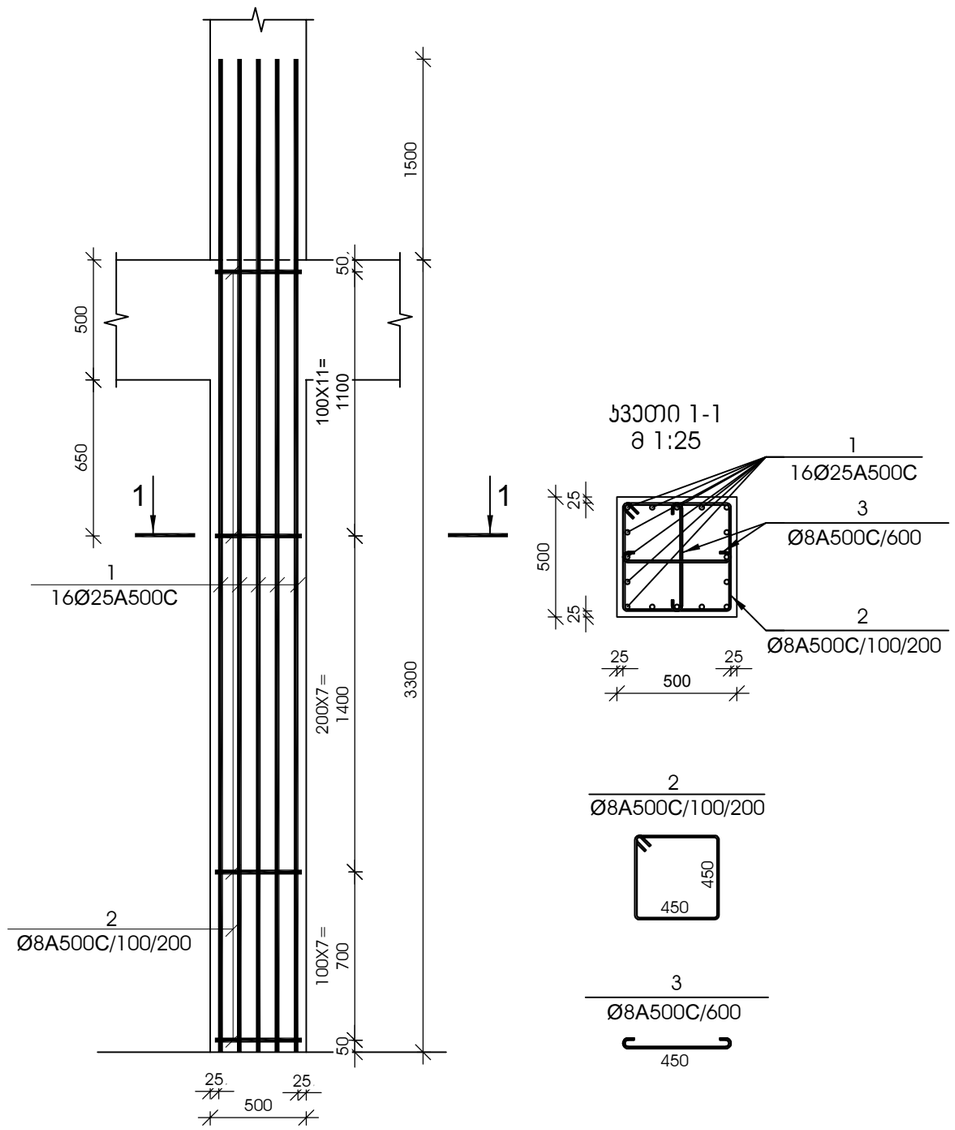

№ ჰოზ	აღნიშვნა	დასახელება					რაოდ. ელ-ში	წონა, (კგ)		შენიშვნა
								ერთის	საერთო	
მონოლითური სვეტი ს-17 11 ცალი										
1		Ø	25	A500C	L=	4800	მმ	16	18.49	296	
2		Ø	8	A500C	L=	1950	მმ	26	0.77	20	
3		Ø	8	A500C	L=	610	მმ	11	0.24	3	
		ბეტონი							B-25	0.82	კუბ. მ

მონოლითური სვეტი ს-18

მ 1:25

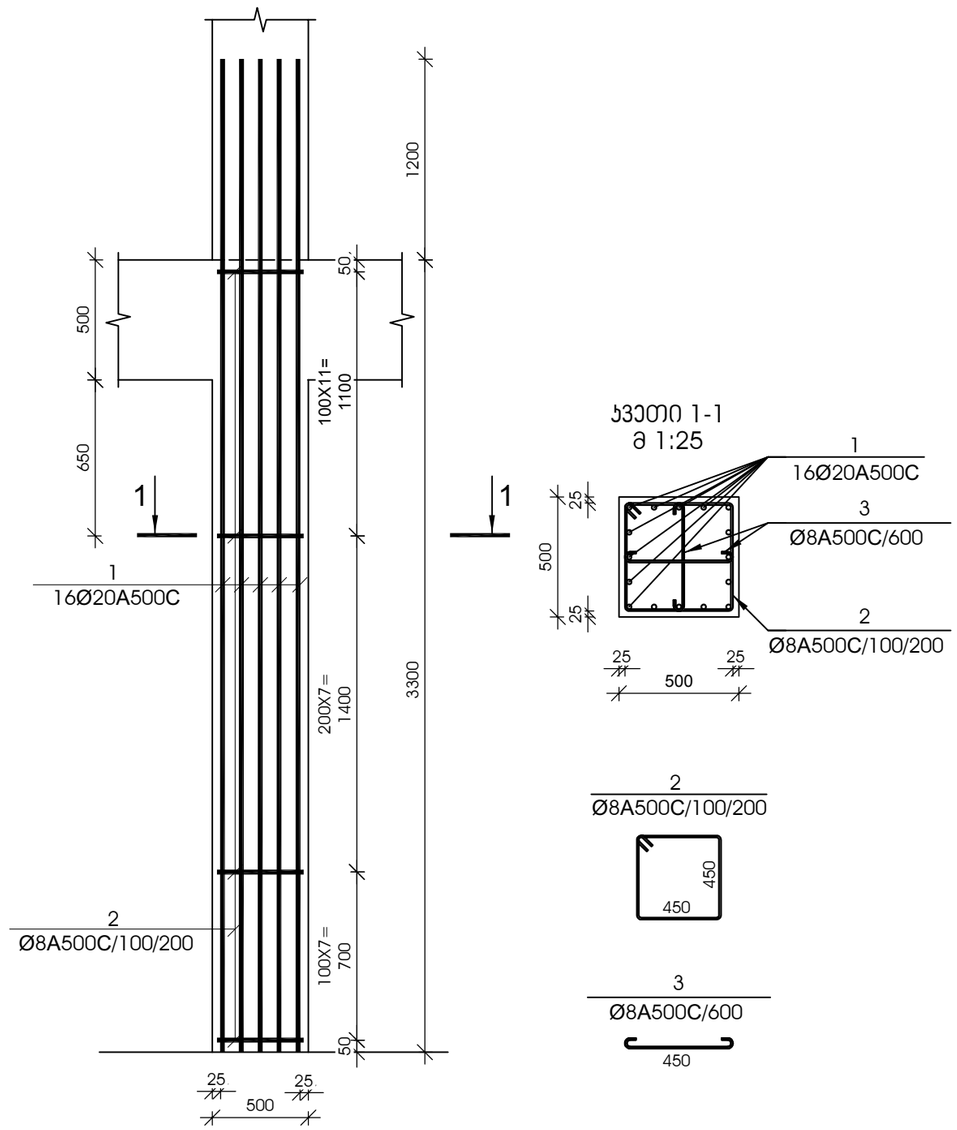

№ ჰოზ	აღნიშვნა	დასახელება					რაოდ. ელ-ში	წონა, (კგ)		შენიშვნა
								ერთის	საერთო	
მონოლითური სვეტი ს-18 13 ცალი										
1		Ø	20	A500C	L=	4500	მმ	16	11.09	177	
2		Ø	8	A500C	L=	1950	მმ	26	0.77	20	
3		Ø	8	A500C	L=	610	მმ	11	0.24	3	
		ბეტონი							B-25	0.82	კუბ. მ

დამკვეთი -

შპს „დიღმის ველი", ს/კ 405246149

ობიექტი -

ქ. თბილისში, დიღმის სასწავლო საცდელი მეურნეობა ნაკვ. 01.72.14.009.510 -ში მრავალფუნქციური კომპლექსი

კონსტრუქციული პროექტი

დაკვეთა	სტადია	ფურცელი	ფურცლები
10-12/21	მპ	3.09	

დირექტორი		გ. ცომაია
ჰრ. მთ. არქ.		
ჰრ. მთ. ინჟ.		გ. ცომაია
დაამუშავა		ა. ცომაია
შეამოწმა		გ. ცომაია

ნახაზი:

მონოლითური სვეტი ს- 17

მონოლითური სვეტი ს- 18

შ.პ.ს.
გეოპონი
თბილისი 2022

მონოლითური სვეტი ს-19

მ 1:25

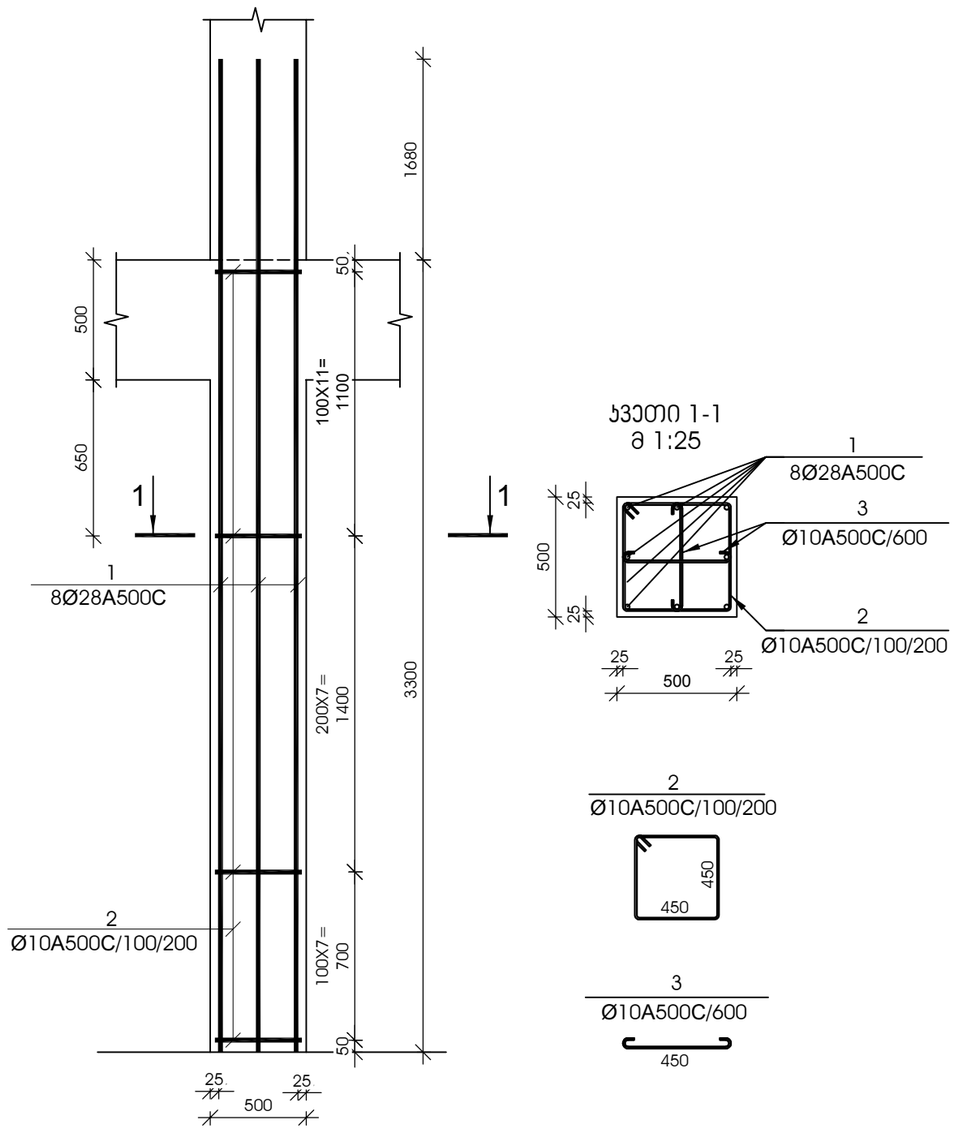

ჯვეთი 1-1

მ 1:25

№ ჰოზ	აღნიშვნა	დასახელება	რაოდ. ელ-ში	წონა, (კგ)		შენიშვნა
				ერთის	საერთო	
		მონოლითური სვეტი ს-19 26 ცალი				
1		Ø 28 A500C L= 4980 მმ	8	24.06	192	
2		Ø 10 A500C L= 1950 მმ	26	1.20	31	
3		Ø 10 A500C L= 610 მმ	11	0.38	4	
		ბეტონი		B-25	0.82	ჯუბ. მ

მონოლითური სვეტი ს-20

მ 1:25

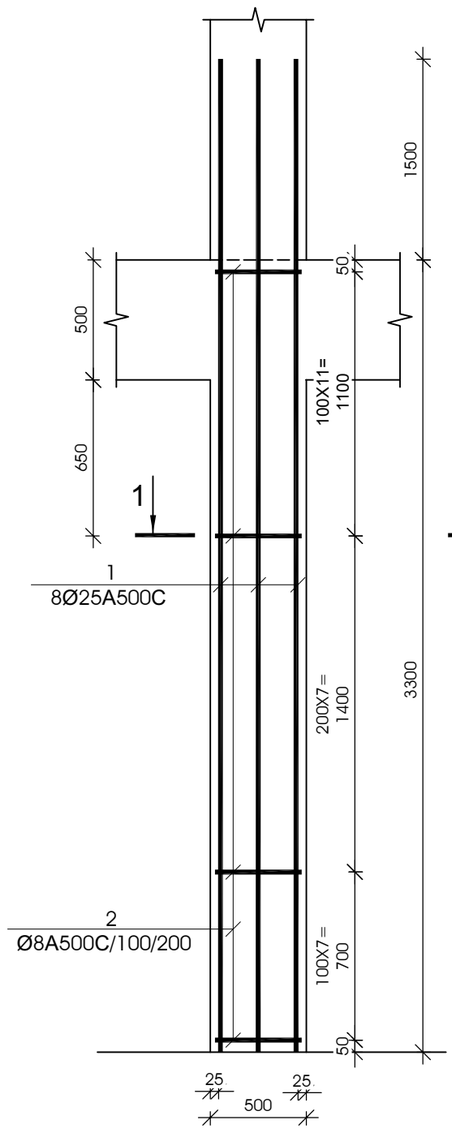

ჯვეთი 1-1

მ 1:25

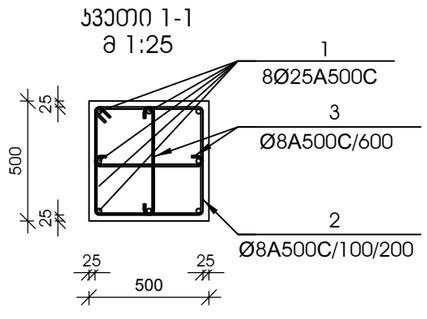

№ ჰოზ	აღნიშვნა	დასახელება	რაოდ. ელ-ში	წონა, (კგ)		შენიშვნა
				ერთის	საერთო	
		მონოლითური სვეტი ს-20 32 ცალი				
1		Ø 25 A500C L= 4800 მმ	8	18.49	148	
2		Ø 8 A500C L= 1950 მმ	26	0.77	20	
3		Ø 8 A500C L= 610 მმ	11	0.24	3	
		ბეტონი		B-25	0.82	ჯუბ. მ

დამკვეთი -

შპს „დიღმის ველი", ს/კ 405246149

ობიექტი -

ქ. თბილისში, დიღმის სასწავლო საცდელი მეურნეობა ნაკვ. 01.72.14.009.510 -ში მრავალფუნქციური კომპლექსი

კონსტრუქციული პროექტი

დაკვეთა	სტადია	ფურცელი	ფურცლები
10-12/21	მპ	3.10	

დირექტორი		გ. ცომაია
ჰრ. მთ. არქ.		
ჰრ. მთ. ინჟ.		გ. ცომაია
დაამუშავა		ა. ცომაია
შეამოწმა		გ. ცომაია

ნახაზი:

მონოლითური სვეტი ს- 19

მონოლითური სვეტი ს- 20

შ.პ.ს.
გეოპონი
თბილისი 2022

მონოლითური სვეტი ს-21

მ 1:25

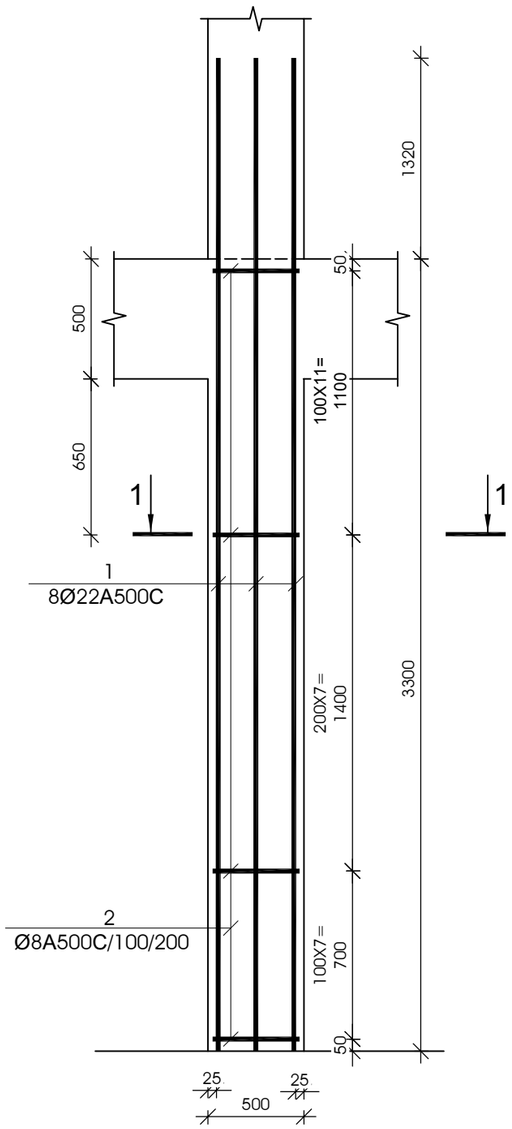

კვეთი 1-1

მ 1:25

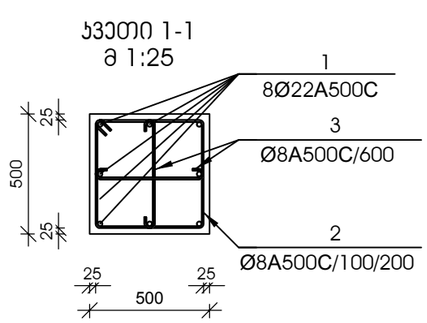

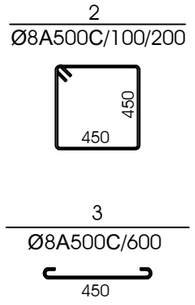

№ პოზ	აღნიშვნა	დასახელება				რაოდ. ელ-ში	წონა, (კგ)		შენიშვნა
							ერთის	საერთო	
მონოლითური სვეტი ს-21 45 ცალი									
1		Ø 22	A500C	L= 4620	მმ	8	13.78	110	
2		Ø 8	A500C	L= 1950	მმ	26	0.77	20	
3		Ø 8	A500C	L= 610	მმ	11	0.24	3	
		ბეტონი					B-25	0.82	კუბ. მ

მონოლითური სვეტი ს-22

მ 1:25

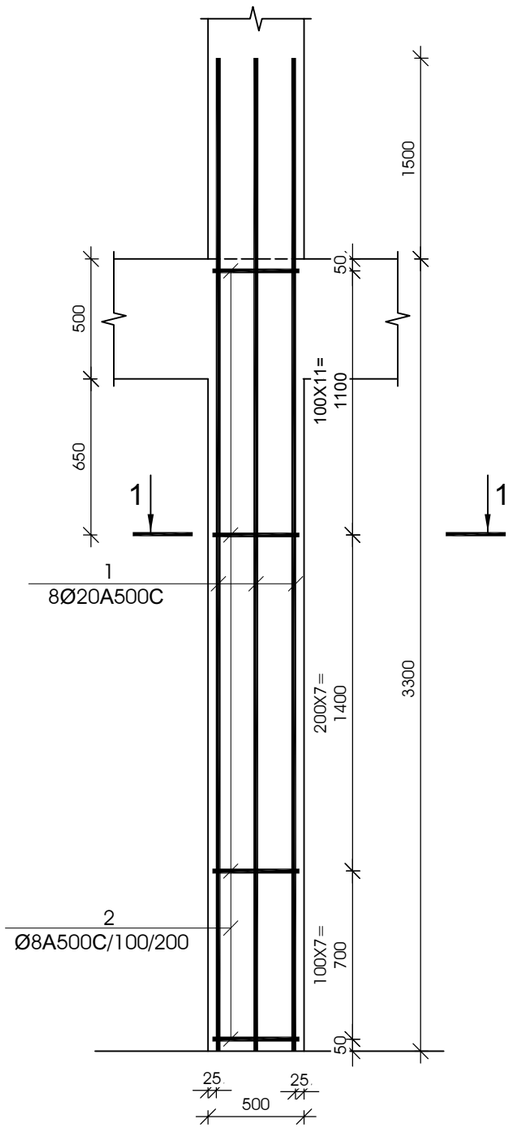

კვეთი 1-1

მ 1:25

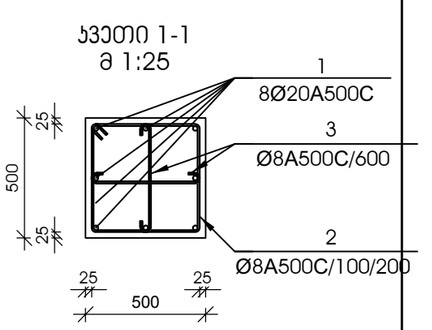

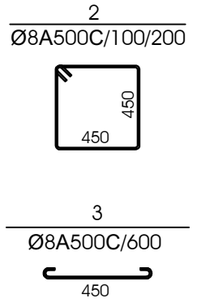

№ პოზ	აღნიშვნა	დასახელება				რაოდ. ელ-ში	წონა, (კგ)		შენიშვნა
							ერთის	საერთო	
მონოლითური სვეტი ს-22 37 ცალი									
1		Ø 20	A500C	L= 4500	მმ	8	11.09	89	
2		Ø 8	A500C	L= 1950	მმ	26	0.77	20	
3		Ø 8	A500C	L= 610	მმ	11	0.24	3	
		ბეტონი					B-25	0.82	კუბ. მ

დამკვეთი -

შპს „დიღმის ველი", ს/კ 405246149

ობიექტი -

ქ. თბილისში, დიღმის სასწავლო საცდელი მეურნეობა ნაკვ. 01.72.14.009.510 -ში მრავალფუნქციური კომპლექსი

კონსტრუქციული პროექტი

დაკვეთა	სადია	ფურცელი	ფურცლები
10-12/21	მშ	3.11	

დირექტორი		გ. ცომაია
პრ. მთ. არქ.		
პრ. მთ. ინჟ.		გ. ცომაია
დაამუშავა		ა. ცომაია
შეამოწმა		გ. ცომაია

ნახაზი:

მონოლითური სვეტი ს- 21

მონოლითური სვეტი ს- 23

შ.პ.ს.
გეოპონი
თბილისი 2022

მონოლითური სვეტი ს-23

მ 1:25

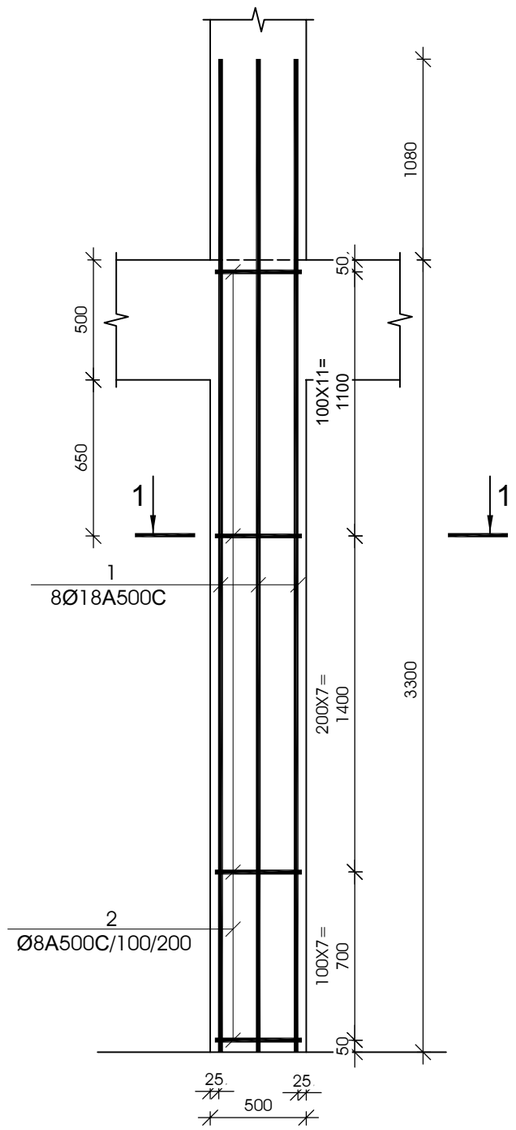

ჯვეთი 1-1

მ 1:25

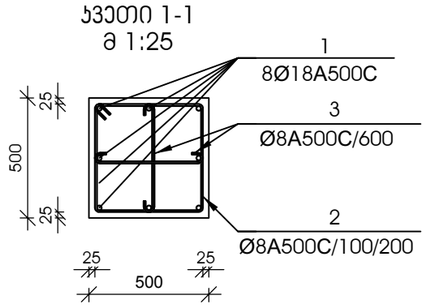

№ პოზ	აღნიშვნა	დასახელება	რაოდ. ელ-ში	წონა, (კგ)		შენიშვნა
				ერთის	საერთო	
		მონოლითური სვეტი ს-23 43 ცალი				
1		Ø 18 A500C L= 4380 მმ	8	8.74	70	
2		Ø 8 A500C L= 1950 მმ	26	0.77	20	
3		Ø 8 A500C L= 610 მმ	11	0.24	3	
		ბეტონი		B-25	0.82	ჯუბ. მ

მონოლითური სვეტი ს-24

მ 1:25

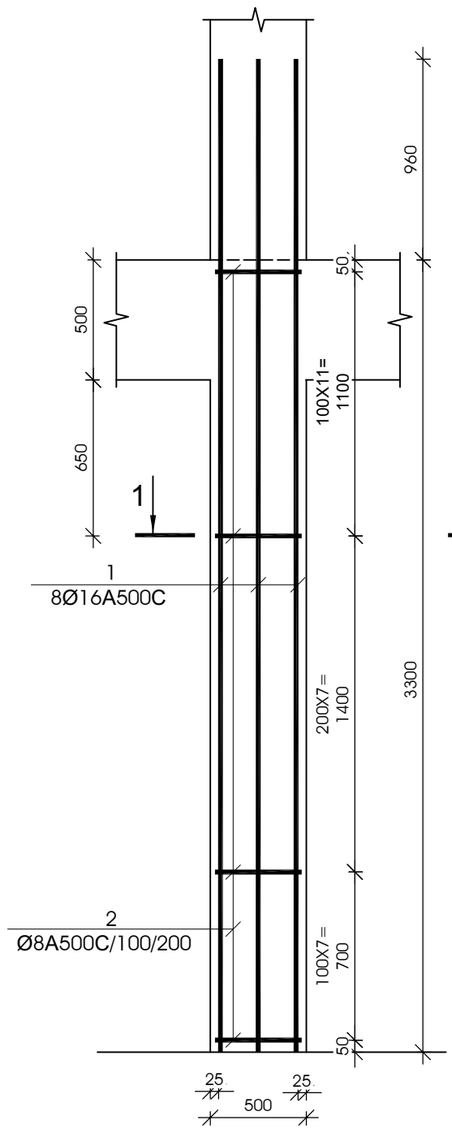

ჯვეთი 1-1

მ 1:25

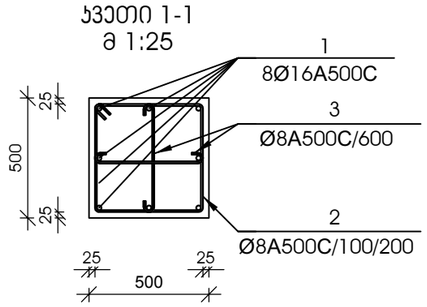

№ პოზ	აღნიშვნა	დასახელება	რაოდ. ელ-ში	წონა, (კგ)		შენიშვნა
				ერთის	საერთო	
		მონოლითური სვეტი ს-24 26 ცალი				
1		Ø 16 A500C L= 4260 მმ	8	6.72	54	
2		Ø 8 A500C L= 1950 მმ	26	0.77	20	
3		Ø 8 A500C L= 610 მმ	11	0.24	3	
		ბეტონი		B-25	0.82	ჯუბ. მ

დამკვეთი -

შპს „დიღმის ველი", ს/კ 405246149

ობიექტი -

ქ. თბილისში, დიღმის სასწავლო საცდელი მეურნეობა ნაკვ. 01.72.14.009.510 -ზე მრავალფუნქციური კომპლექსი

კონსტრუქციული პროექტი

დასკვნა	სტადია	ფურცელი	ფურცლები
10-12/21	მპ	3.12	

დირექტორი		გ. ცომაია
ჯგრ. მთ. არქ.		
ჯგრ. მთ. ინჟ.		გ. ცომაია
დაამუშავა		ა. ცომაია
შეამოწმა		გ. ცომაია

ნახაზი:

მონოლითური სვეტი ს- 23

მონოლითური სვეტი ს- 24

შ.პ.ს.
გეოპროექტი
თბილისი 2022

მონოლითური სვეტი ს-25

მ 1:25

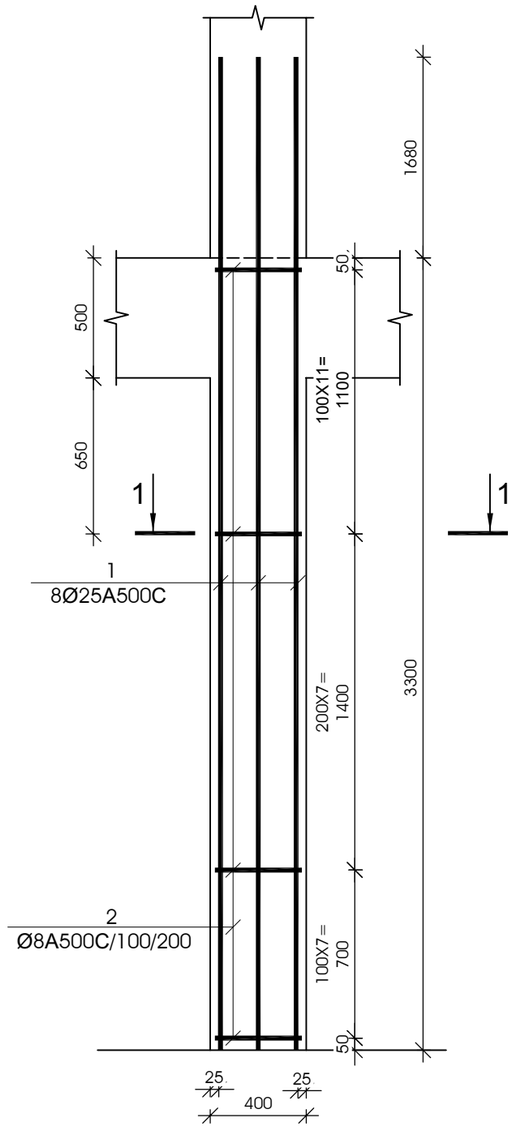

ჯვეთი 1-1

მ 1:25

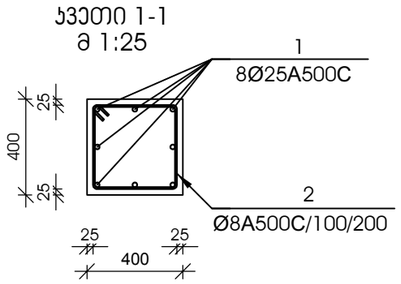

№ პოზ	აღნიშვნა	დასახელება	რაოდ. ელ-ში	წონა, (კგ) ერთის	წონა, (კგ) საერთო	შენიშვნა
მონოლითური სვეტი ს-25 39 ცალი						
1		Ø 25 A500C L= 4800 მმ	8	18.49	148	
2		Ø 8 A500C L= 1550 მმ	26	0.61	16	
		ბეტონი		B-25	0.53	ჯუბ. მ

მონოლითური სვეტი ს-26

მ 1:25

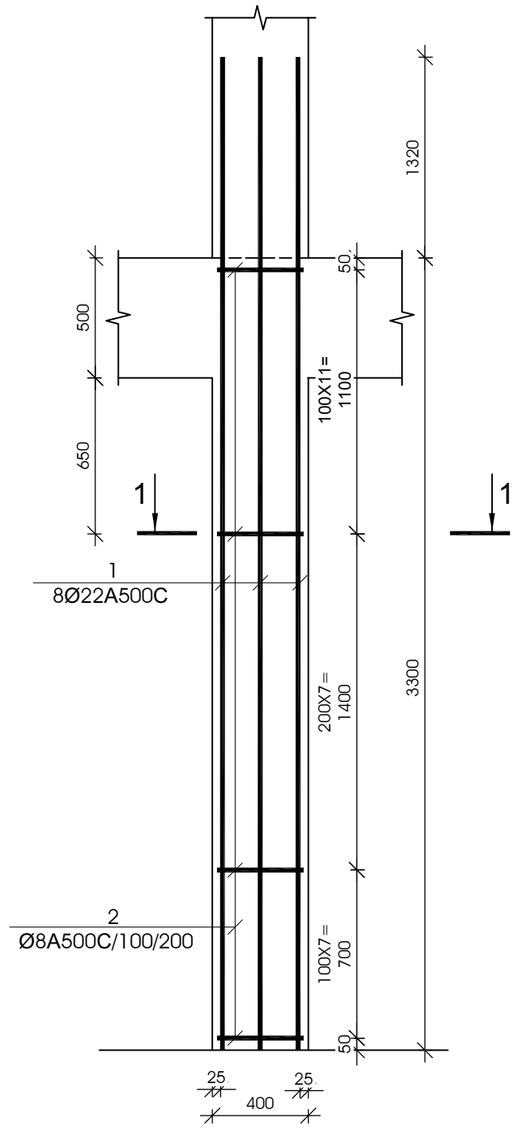

ჯვეთი 1-1

მ 1:25

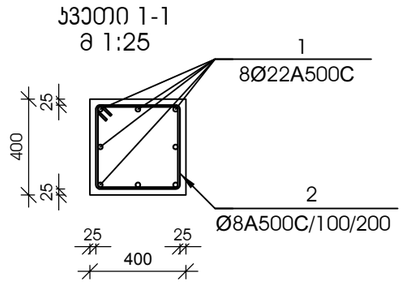

№ პოზ	აღნიშვნა	დასახელება	რაოდ. ელ-ში	წონა, (კგ) ერთის	წონა, (კგ) საერთო	შენიშვნა
მონოლითური სვეტი ს-26 60 ცალი						
1		Ø 22 A500C L= 4620 მმ	8	13.78	110	
2		Ø 8 A500C L= 1550 მმ	26	0.61	16	
		ბეტონი		B-25	0.53	ჯუბ. მ

დამკვეთი -

შპს „დიღმის ველი", ს/კ 405246149

ობიექტი -

ქ. თბილისში, დიღმის სასწავლო საცდელი მეურნეობა ნაკვ. 01.72.14.009.510 -ზე მრავალფუნქციური კომპლექსი

კონსტრუქციული პროექტი

დაკვეთა	სტადია	ფურცელი	ფურცლები
10-12/21	მპ	3.13	

დირექტორი		გ. ცომაია
ჰრ. მთ. არქ.		
ჰრ. მთ. ინჟ.		გ. ცომაია
დაამუშავა		ა. ცომაია
შეამოწმა		გ. ცომაია

ნახაზი:

მონოლითური სვეტი ს- 25

მონოლითური სვეტი ს- 26

შ.პ.ს.
გეოპონი
თბილისი 2022

მონოლითური სვეტი ს-27

მ 1:25

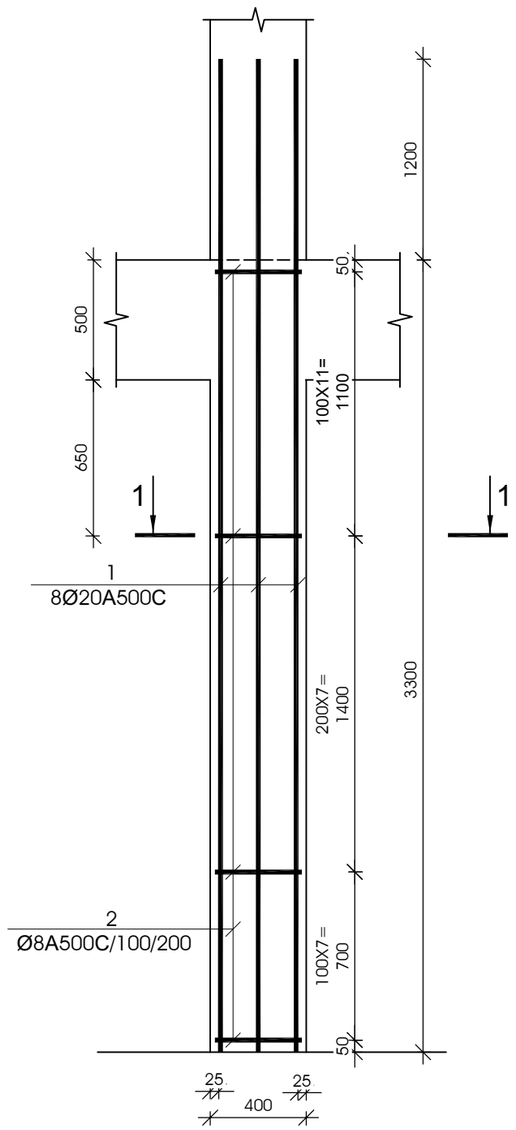

ჯვეთი 1-1

მ 1:25

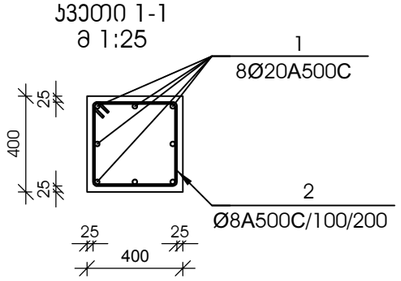

№ ჰოზ	აღნიშვნა	დასახელება	რაოდ. ელ-ში	წონა, (კგ)		შენიშვნა
				ერთის	საერთო	
		მონოლითური სვეტი ს-27 49 ცალი				
1		Ø 20 A500C L= 4500 მმ	8	11.09	89	
2		Ø 8 A500C L= 1550 მმ	26	0.61	16	
		ბეტონი		B-25	0.53	კუბ. მ

მონოლითური სვეტი ს-28

მ 1:25

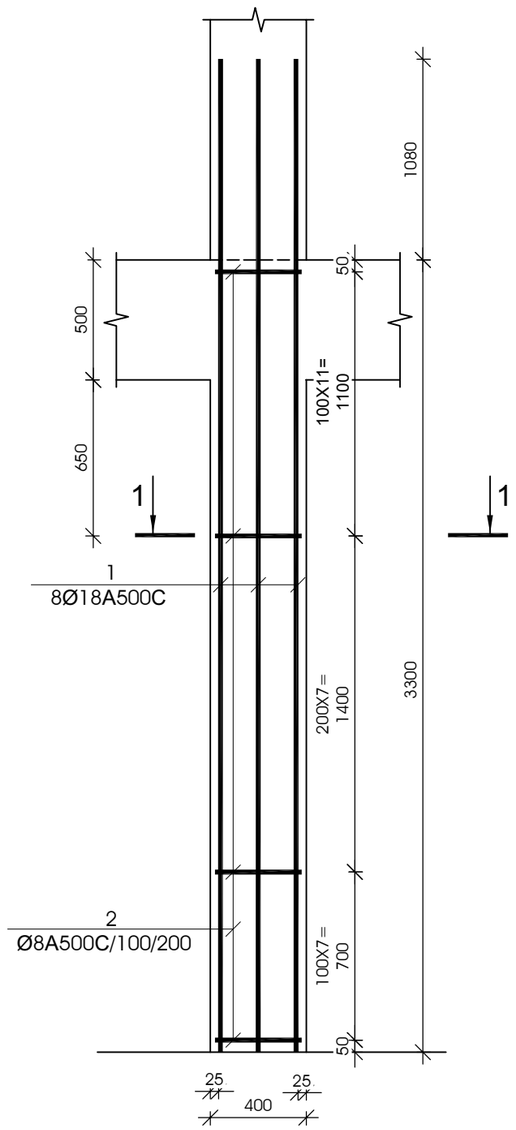

ჯვეთი 1-1

მ 1:25

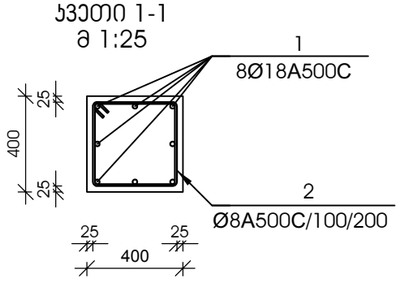

№ ჰოზ	აღნიშვნა	დასახელება	რაოდ. ელ-ში	წონა, (კგ)		შენიშვნა
				ერთის	საერთო	
		მონოლითური სვეტი ს-28 50 ცალი				
1		Ø 18 A500C L= 4380 მმ	8	8.74	70	
2		Ø 8 A500C L= 1550 მმ	26	0.61	16	
		ბეტონი		B-25	0.53	კუბ. მ

დამკვეთი -

შპს „დიღმის ველი", ს/კ 405246149

ობიექტი -

ქ. თბილისში, დიღმის სასწავლო საცდელი მეურნეობა ნაკვ. 01.72.14.009.510 -ში მრავალფუნქციური კომპლექსი

კონსტრუქციული პროექტი

დასკვნა	სტადია	ფურცელი	ფურცლები
10-12/21	მპ	3.14	

დირექტორი		გ. ცომაია
ჰრ. მთ. არქ.		
ჰრ. მთ. ინჟ.		გ. ცომაია
დაამუშავა		ა. ცომაია
შეამოწმა		გ. ცომაია

ნახაზი:

მონოლითური სვეტი ს- 27

მონოლითური სვეტი ს- 28

შ.პ.ს.

გეოპონი

თბილისი 2022

მონოლითური სვეტი ს-29

მ 1:25

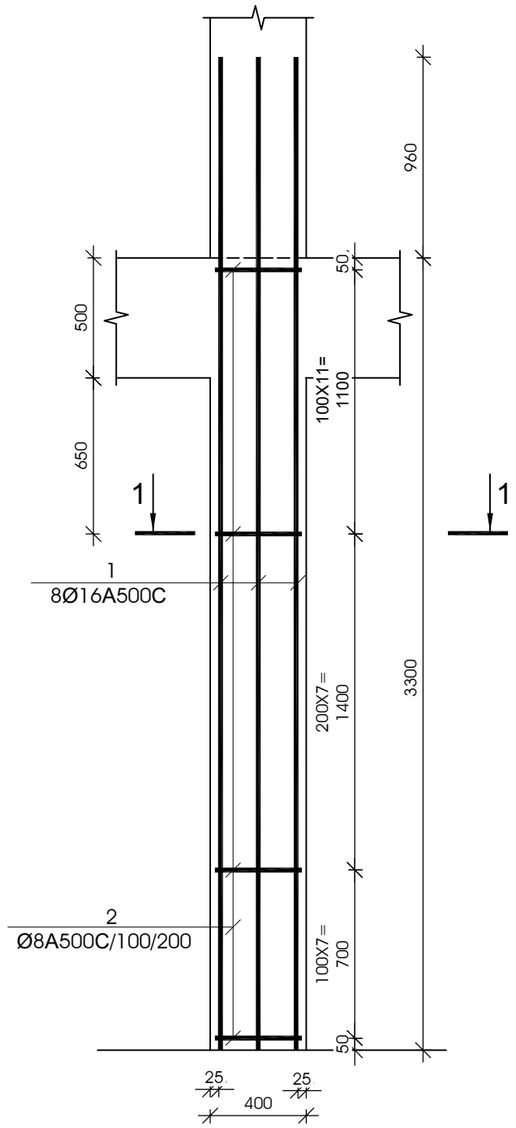

ჯვეთი 1-1

მ 1:25

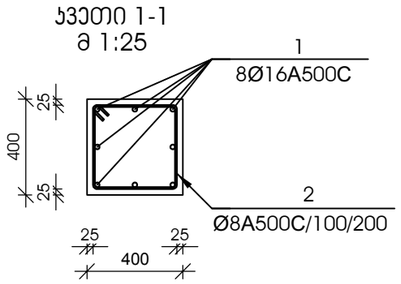

№ პოზ	აღნიშვნა	დასახელება					რაოდ. ელ-ში	წონა, (კგ)		შენიშვნა
								ერთის	საერთო	
მონოლითური სვეტი ს-29 7 ცალი										
1		Ø	16	A500C	L=	4260 მმ	8	6.72	54	
2		Ø	8	A500C	L=	1550 მმ	26	0.61	16	
		ბეტონი						B-25	0.53	კუბ. მ

მონოლითური სვეტი ს-30

მ 1:25

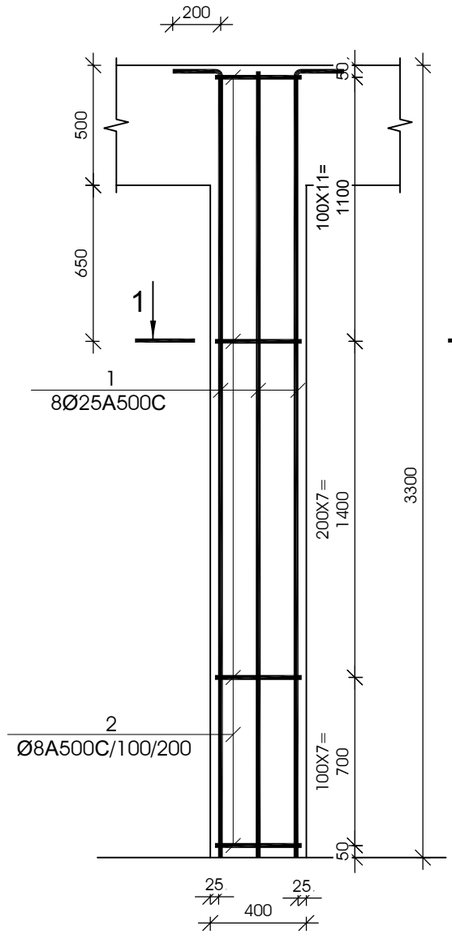

ჯვეთი 1-1

მ 1:25

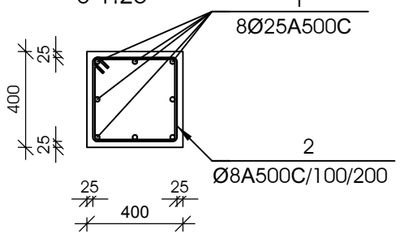

№ პოზ	აღნიშვნა	დასახელება					რაოდ. ელ-ში	წონა, (კგ)		შენიშვნა
								ერთის	საერთო	
მონოლითური სვეტი ს-30 9 ცალი										
1		Ø	25	A500C	L=	4800 მმ	8	18.49	148	
2		Ø	8	A500C	L=	1550 მმ	26	0.61	16	
		ბეტონი						B-25	0.53	კუბ. მ

დამკვეთი -

შპს „დიღმის ველი", ს/კ 405246149

ობიექტი -

ქ. თბილისში, დიღმის სასწავლო საცდელი მეურნეობა ნაკვ. 01.72.14.009.510 -ში მრავალფუნქციური კომპლექსი

კონსტრუქციული პროექტი

დაკვეთა	სტადია	ფურცელი	ფურცლები
10-12/21	მპ	3.15	

დირექტორი		გ. ცომაია
ჰრ. მთ. არქ.		
ჰრ. მთ. ინჟ.		გ. ცომაია
დაამუშავა		ა. ცომაია
შეამოწმა		გ. ცომაია

ნახაზი:

მონოლითური სვეტი ს- 29

მონოლითური სვეტი ს- 30

შ.პ.ს.
გეოპონი
თბილისი 2022

მონოლითური სვეტი ს-31

მ 1:25

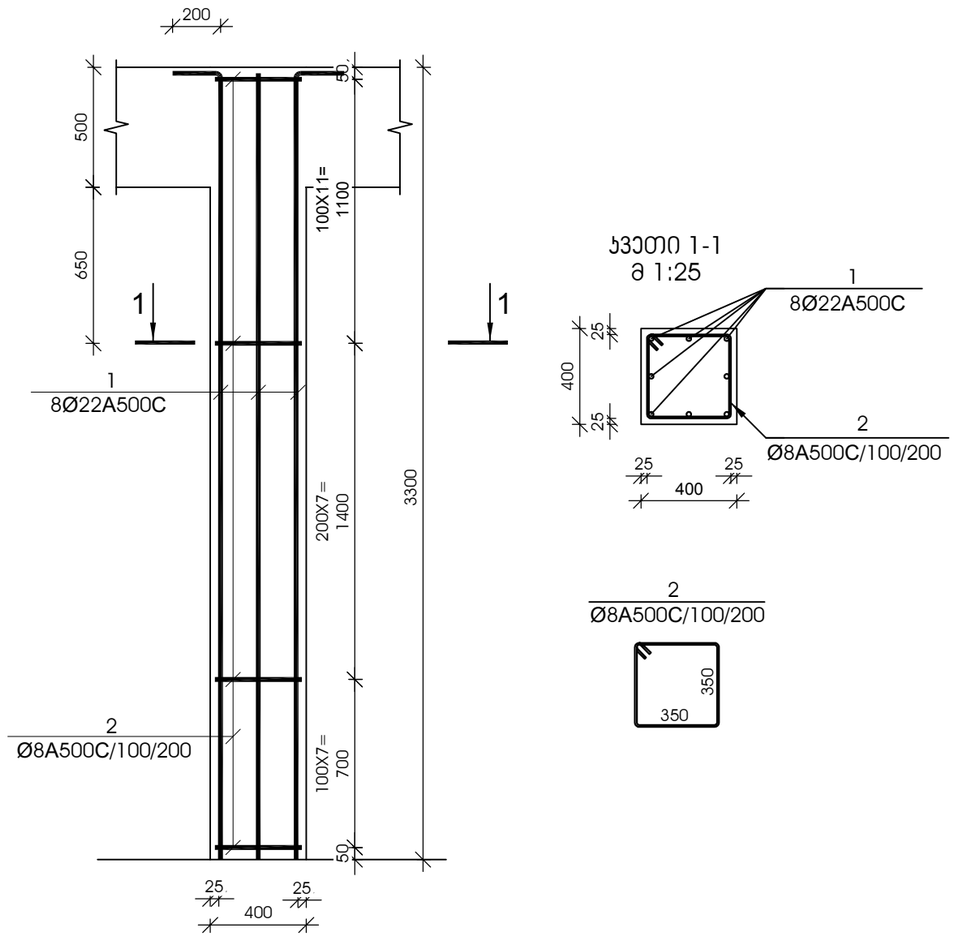

№ პოზ	აღნიშვნა	დასახელება	რაოდ. ელ-ში	წონა, (კგ)		შენიშვნა
				ერთის	საერთო	
		მონოლითური სვეტი ს-31 13 ცალი				
1		Ø 22 A500C L= 4620 მმ	8	13.78	110	
2		Ø 8 A500C L= 1550 მმ	26	0.61	16	
		ბეტონი		B-25	0.53	კუბ. მ

მონოლითური სვეტი ს-32

მ 1:25

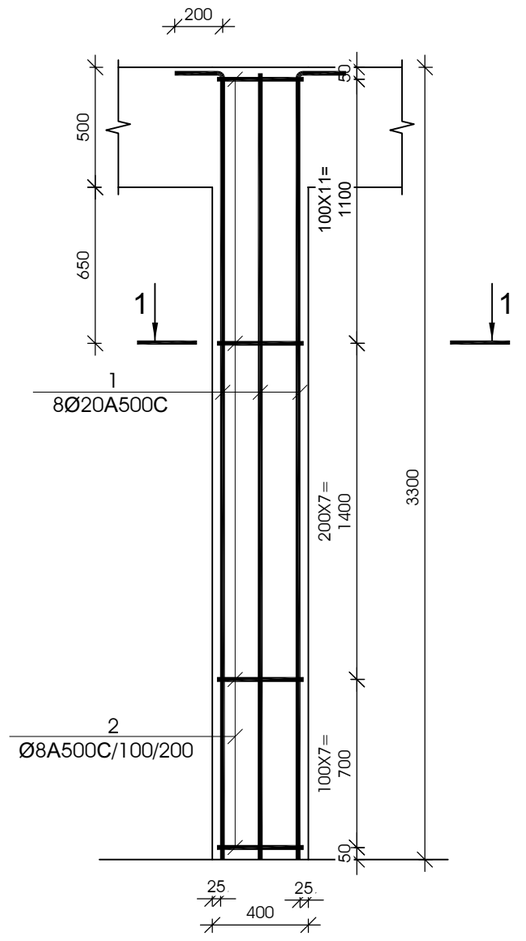

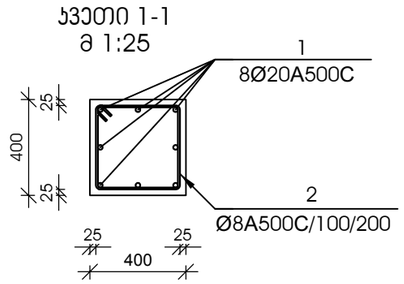

№ პოზ	აღნიშვნა	დასახელება	რაოდ. ელ-ში	წონა, (კგ)		შენიშვნა
				ერთის	საერთო	
		მონოლითური სვეტი ს-32 2 ცალი				
1		Ø 20 A500C L= 4500 მმ	8	11.09	89	
2		Ø 8 A500C L= 1550 მმ	26	0.61	16	
		ბეტონი		B-25	0.53	კუბ. მ

დამკვეთი -

შპს „დიღმის ველი", ს/კ 405246149

ობიექტი -

ქ. თბილისში, დიღმის სასწავლო საცდელი მეურნეობა ნაკვ. 01.72.14.009.510 -ში მრავალფუნქციური კომპლექსი

კონსტრუქციული პროექტი

დაკვეთა	სტადია	ფურცელი	ფურცლები
10-12/21	მპ	3.17	

დირექტორი		გ. ცომაია
პრ. მთ. არქ.		
პრ. მთ. ინჟ.		გ. ცომაია
დაამუშავა		ა. ცომაია
შეამოწმა		გ. ცომაია

ნახაზი:

მონოლითური სვეტი ს- 31

მონოლითური სვეტი ს- 32

შ.პ.ს.
გეოპონი
თბილისი 2022

მონოლითური სვეტი ს-33

მ 1:25

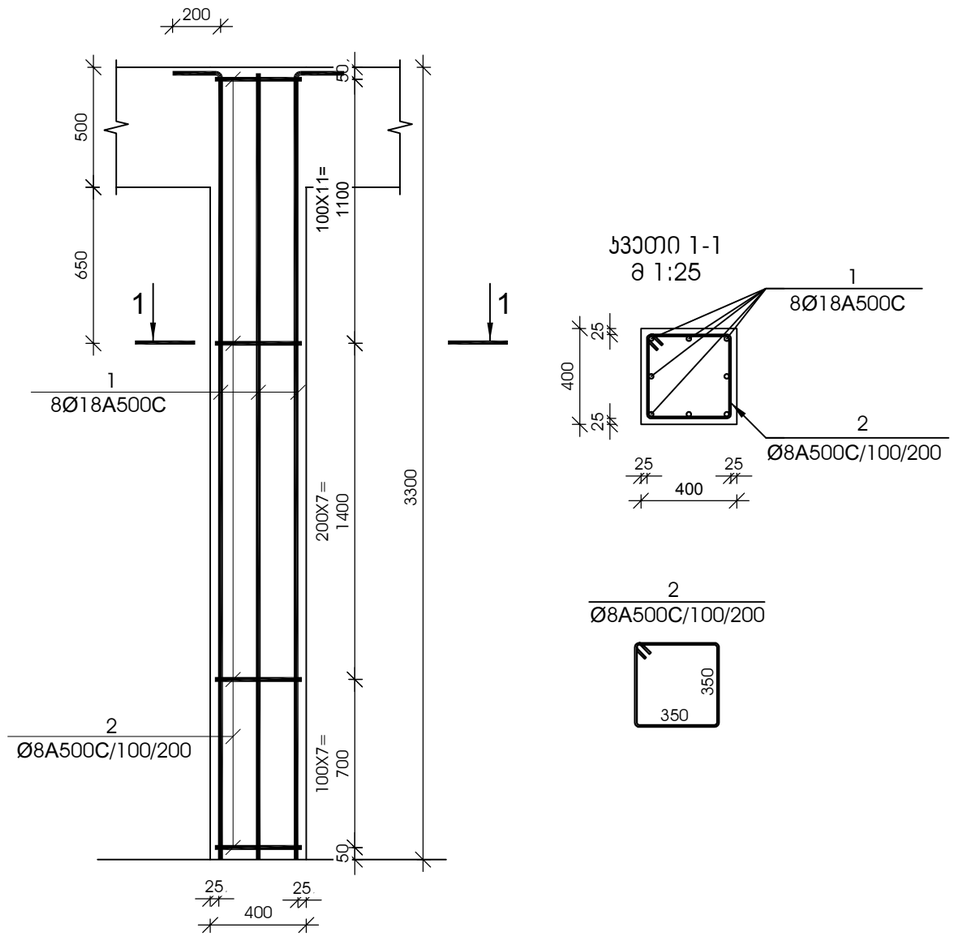

ჯვეთი 1-1

მ 1:25

№ პოზ	აღნიშვნა	დასახელება					რაოდ. ელ-ში	წონა, (კგ)		შენიშვნა
								ერთის	საერთო	
მონოლითური სვეტი ს-33 12 ცალი										
1		Ø	18	A500C	L=	4380 მმ	8	8.74	70	
2		Ø	8	A500C	L=	1550 მმ	26	0.61	16	
						ბეტონი		B-25	0.53	კუბ. მ

მონოლითური სვეტი ს-34

მ 1:25

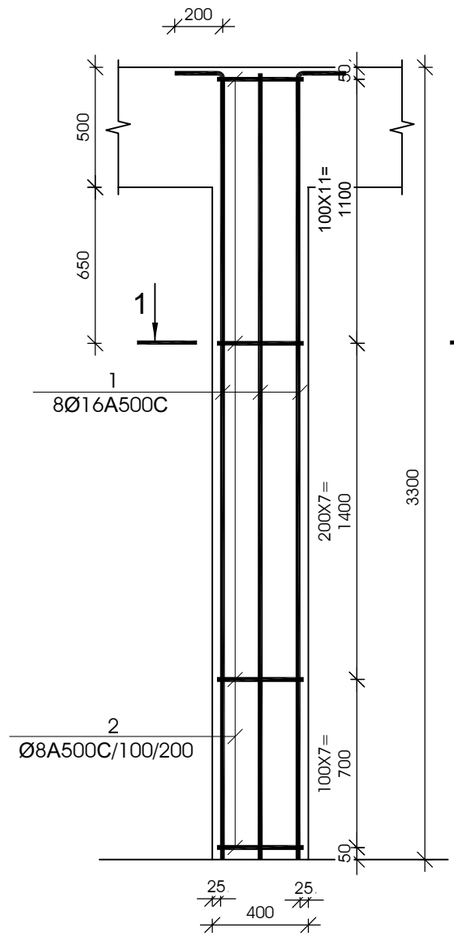

ჯვეთი 1-1

მ 1:25

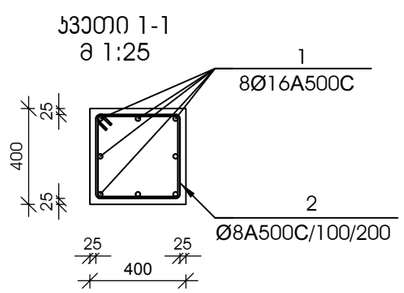

№ პოზ	აღნიშვნა	დასახელება					რაოდ. ელ-ში	წონა, (კგ)		შენიშვნა
								ერთის	საერთო	
მონოლითური სვეტი ს-34 2 ცალი										
1		Ø	16	A500C	L=	4260 მმ	8	6.72	54	
2		Ø	8	A500C	L=	1550 მმ	26	0.61	16	
						ბეტონი		B-25	0.53	კუბ. მ

დამკვეთი -

შპს „დიღმის ველი", ს/კ 405246149

ობიექტი -

ქ. თბილისში, დიღმის სასწავლო საცდელი მეურნეობა ნაკვ. 01.72.14.009.510 -ში მრავალფუნქციური კომპლექსი

კონსტრუქციული პროექტი

დაკვეთა	სტადია	ფურცელი	ფურცლები
10-12/21	მპ	3.18	

დირექტორი		გ. ცომაია
პრ. მთ. არქ.		
პრ. მთ. ინჟ.		გ. ცომაია
დაამუშავა		ა. ცომაია
შეამოწმა		გ. ცომაია

ნახაზი:

მონოლითური სვეტი ს- 33

მონოლითური სვეტი ს- 34

შ.პ.ს.

გეოპონი

თბილისი 2022

მონოლითური სვეტი ს-35

მ 1:25

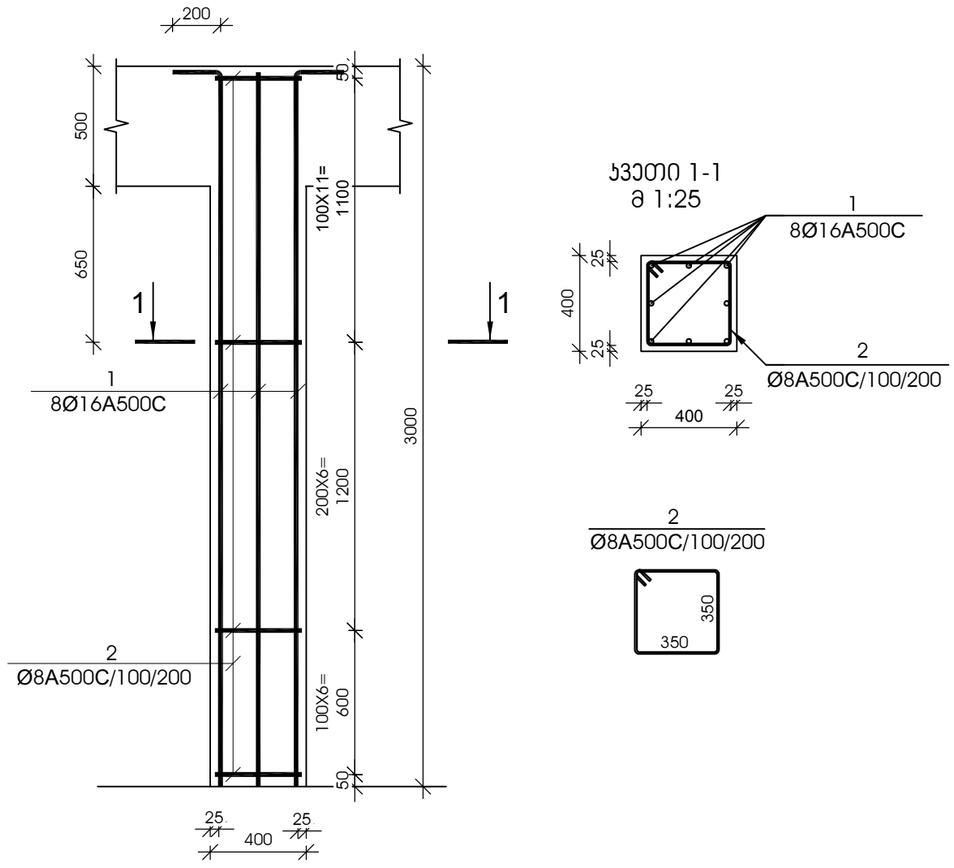

კვეთი 1-1
მ 1:25

№ პოზ	აღნიშვნა	დასახელება	რაოდ. ელ-ში	წონა, (კგ) ერთის	წონა, (კგ) საერთო	შენიშვნა
მონოლითური სვეტი ს-35 7 ცალი						
1		Ø 16 A500C L= 3960 მმ	8	6.25	50	
2		Ø 8 A500C L= 1550 მმ	24	0.61	15	
		ბეტონი		B-25	0.48	კუბ. მ

მონოლითური სვეტი ს-36

მ 1:25

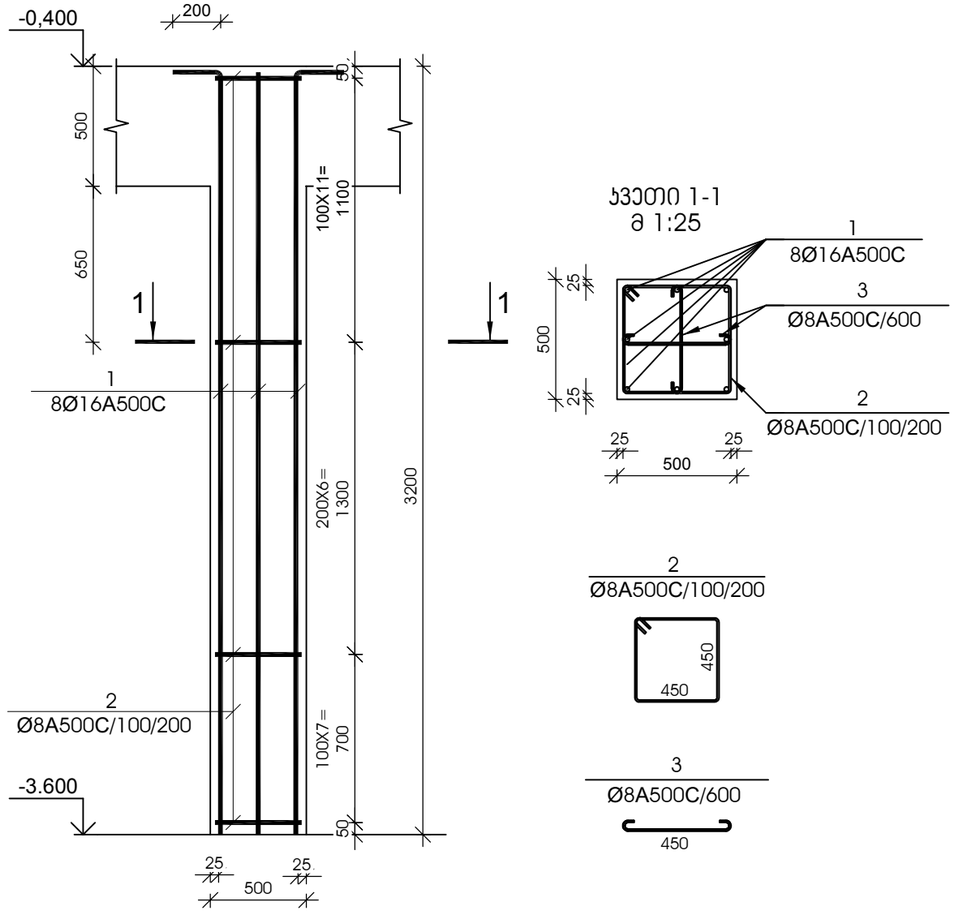

კვეთი 1-1
მ 1:25

№ პოზ	აღნიშვნა	დასახელება	რაოდ. ელ-ში	წონა, (კგ) ერთის	წონა, (კგ) საერთო	შენიშვნა
მონოლითური სვეტი ს-36 24 ცალი						
1		Ø 16 A500C L= 3400 მმ	8	5.36	43	
2		Ø 8 A500C L= 1950 მმ	25	0.77	20	
3		Ø 8 A500C L= 610 მმ	11	0.24	3	
		ბეტონი		B-25	0.80	კუბ. მ

დამკვეთი -

შპს „დიღმის ველი", ს/კ 405246149

ობიექტი -

ქ. თბილისში, დიღმის სასწავლო საცდელი მეურნეობა ნაკვ. 01.72.14.009.510 -ში მრავალფუნქციური კომპლექსი

კონსტრუქციული პროექტი

დაკვეთა	სტადია	ფურცელი	ფურცლები
10-12/21	მპ	3.19	

დირექტორი		გ. ცომაია
პრ. მთ. არქ.		
პრ. მთ. ინჟ.		გ. ცომაია
დაამუშავა		ა. ცომაია
შეამოწმა		გ. ცომაია

ნახაზი:

მონოლითური სვეტი ს- 35

მონოლითური სვეტი ს- 36

შ.პ.ს.
გეოპონი
თბილისი 2022

მონოლითური ჯოჯის არმირება მ 1:25

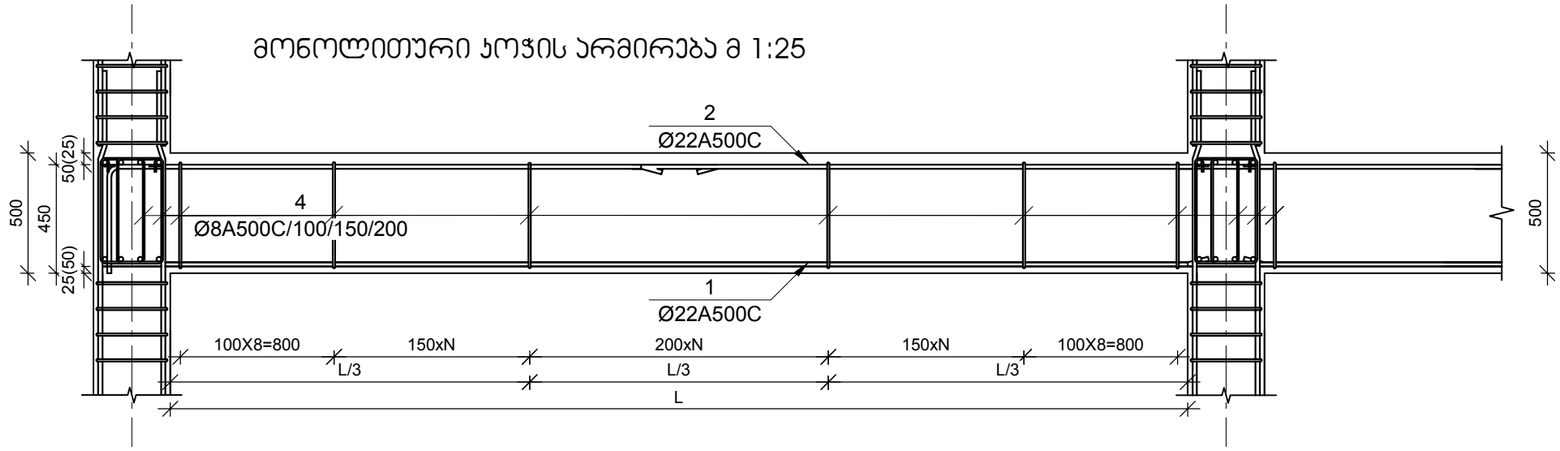

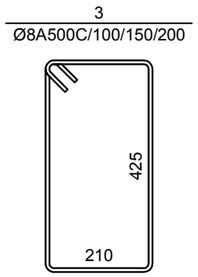

მონოლითური ჯოჯი ჯ-1

მ 1:10

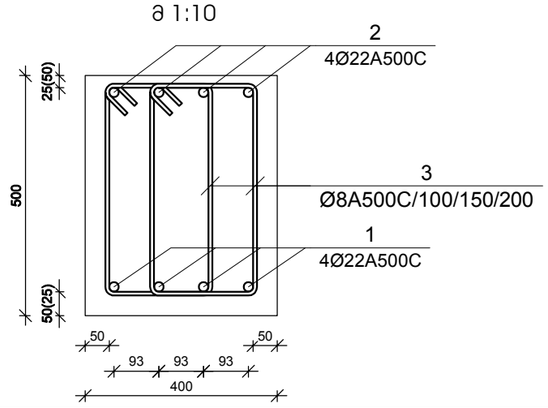

მონოლითური ჯოჯი ჯ-2

მ 1:10

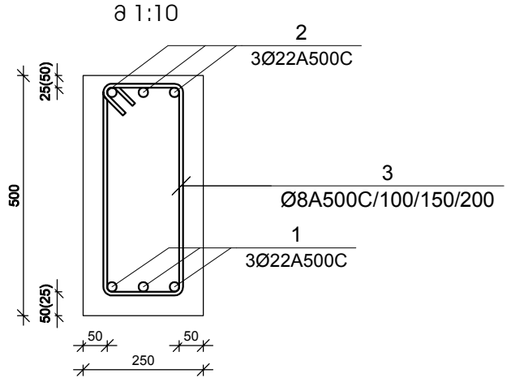

მონოლითური ჯოჯის მუშა არმატურის გადაბმის სქემა მ 1:10

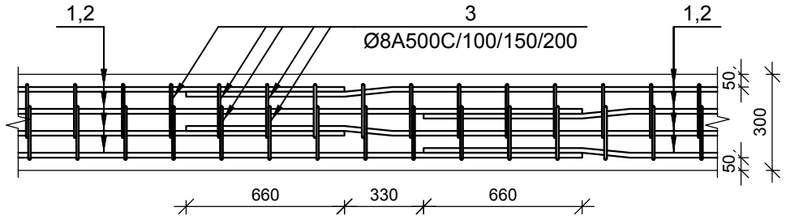

მუშა არმატურების შეერთება განხორციელდეს 30 დიამეტრის გადადებით,
ქვედა - საყრდენებზე, ზედა - მალის შუამესამედში ჯადრაჯული წესით

№ ჯგუფ	ალნიშვნა	დასახელება	რაოდ. ელ-ში	წონა, (კგ) ერთის	წონა, (კგ) საერთო	შენიშვნა
		0.000 ნიშნულის მონოლითური ჯოჯი ჯ-1	1	ცალი	-	-
1		Ø 22 A500C L= 358800 მმ	4	1070.13	4281	
2		Ø 22 A500C L= 313950 მმ	4	936.36	3745	
3		Ø 8 A500C L= 1420 მმ	2978	0.56	1668	
		ბეტონი		B-25	53.60	კუბ. მ
		+4.650 <> +14.550 ნიშნულების მონოლითური ჯოჯი ჯ-1	4	ცალი	-	-
1		Ø 22 A500C L= 795600 მმ	4	2372.90	9492	
2		Ø 22 A500C L= 696150 მმ	4	2076.29	8305	
3		Ø 8 A500C L= 1420 მმ	6700	0.56	3752	
		ბეტონი		B-25	120.60	კუბ. მ
		+17.850 <> 21.150 ნიშნულების მონოლითური ჯოჯი ჯ-1	2	ცალი	-	-
1		Ø 22 A500C L= 796800 მმ	4	2376.48	9506	
2		Ø 22 A500C L= 697200 მმ	4	2079.42	8318	
3		Ø 8 A500C L= 1420 მმ	6856	0.56	3839	
		ბეტონი		B-25	123.40	კუბ. მ
		+24.450 ნიშნულის მონოლითური ჯოჯი ჯ-1	1	ცალი	-	-
1		Ø 22 A500C L= 792000 მმ	4	2362.16	9449	
2		Ø 22 A500C L= 693000 მმ	4	2066.89	8268	
3		Ø 8 A500C L= 1420 მმ	6822	0.56	3821	
		ბეტონი		B-25	122.80	კუბ. მ
		+27.750 ნიშნულის მონოლითური ჯოჯი ჯ-1	1	ცალი	-	-
1		Ø 22 A500C L= 566400 მმ	4	1689.30	6757	
2		Ø 22 A500C L= 495600 მმ	4	1478.14	5913	
3		Ø 8 A500C L= 1420 მმ	4878	0.56	2732	
		ბეტონი		B-25	87.80	კუბ. მ

№ ჯგუფ	ალნიშვნა	დასახელება	რაოდ. ელ-ში	წონა, (კგ) ერთის	წონა, (კგ) საერთო	შენიშვნა
		+4.650 <> +21.150 ნიშნულების მონოლითური ჯოჯი ჯ-2	6	ცალი	-	-
1		Ø 22 A500C L= 180000 მმ	4	536.86	2147	
2		Ø 22 A500C L= 157500 მმ	4	469.75	1879	
3		Ø 8 A500C L= 1420 მმ	1544	0.56	865	
		ბეტონი		B-25	27.80	კუბ. მ
		+24.450 ნიშნულის მონოლითური ჯოჯი ჯ-2	1	ცალი	-	-
1		Ø 22 A500C L= 162000 მმ	4	483.17	1933	
2		Ø 22 A500C L= 141750 მმ	4	422.77	1691	
3		Ø 8 A500C L= 1420 მმ	1400	0.56	784	
		ბეტონი		B-25	25.20	კუბ. მ
		+27.750 ნიშნულის მონოლითური ჯოჯი ჯ-2	1	ცალი	-	-
1		Ø 22 A500C L= 45600 მმ	4	136.00	544	
2		Ø 22 A500C L= 39900 მმ	4	119.00	476	
3		Ø 8 A500C L= 1420 მმ	389	0.56	218	
		ბეტონი		B-25	7.00	კუბ. მ
		+31.050 ნიშნულის მონოლითური ჯოჯი ჯ-1	1	1	-	-
1		Ø 20 A500C L= 306000 მმ	4	754.26	3017	
2		Ø 22 A500C L= 267750 მმ	4	798.57	3194	
3		Ø 8 A500C L= 1420 მმ	2644	0.56	1481	
		ბეტონი		B-25	47.60	კუბ. მ
		+33.550 ნიშნულის მონოლითური ჯოჯი ჯ-1	1	ცალი	-	-
1		Ø 20 A500C L= 61200 მმ	4	150.85	603	
2		Ø 22 A500C L= 53550 მმ	4	159.71	639	
3		Ø 8 A500C L= 1420 მმ	533	0.56	299	
		ბეტონი		B-25	9.60	კუბ. მ

დამკვეთი -

შპს „დიღმის ველი", ს/კ 405246149

ობიექტი -

ქ. თბილისში, დიღმის სასწავლო საცდელი მეურნეობა ნაკვ. 01.72.14.009.510 -ში მრავალფუნქციური კომპლექსი

კონსტრუქციული პროექტი

დაკვეთა	სტადია	ფურცელი	ფურცლები
10-12/21	მპ	3.20	

დირექტორი		გ. ცომაია
პრ. მთ. არქ.		
პრ. მთ. ინჟ.		გ. ცომაია
დაამუშავა		ა. ცომაია
შეამოწმა		გ. ცომაია

ნახაზი:

მონოლითური ჯოჯი ჯ-1; ჯ-2-ის არმირება

შ.პ.ს.
გეოპონი
თბილისი 2022

მონოლითური კედელი მჯ-1

მ 1:25

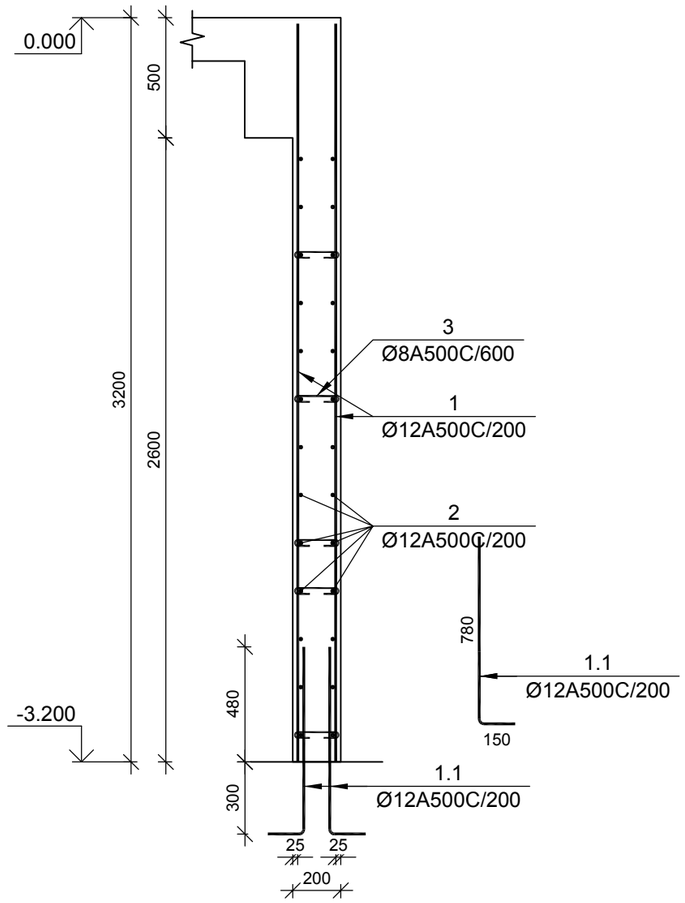

№ პოზ	აღნიშვნა	დასახელება					რაოდ. ელ-ში	წონა, (კგ)		შენიშვნა
								ერთის	საერთო	
მონოლითური კედელი მჯ-1 1 ცალი										.
1.1		Ø	12	A500C	L=	930 მმ	1060	0.83	875	
1		Ø	12	A500C	L=	3050 მმ	1060	2.71	2869	
2		Ø	12	A500C	L=	108120 მმ	28	95.94	2686	
3		Ø	8	A500C	L=	320 მმ	766	0.13	97	
						ბეტონი		B-25	55.12	კუბ. მ

მონოლითური კედელი მჯ-2

მ 1:25

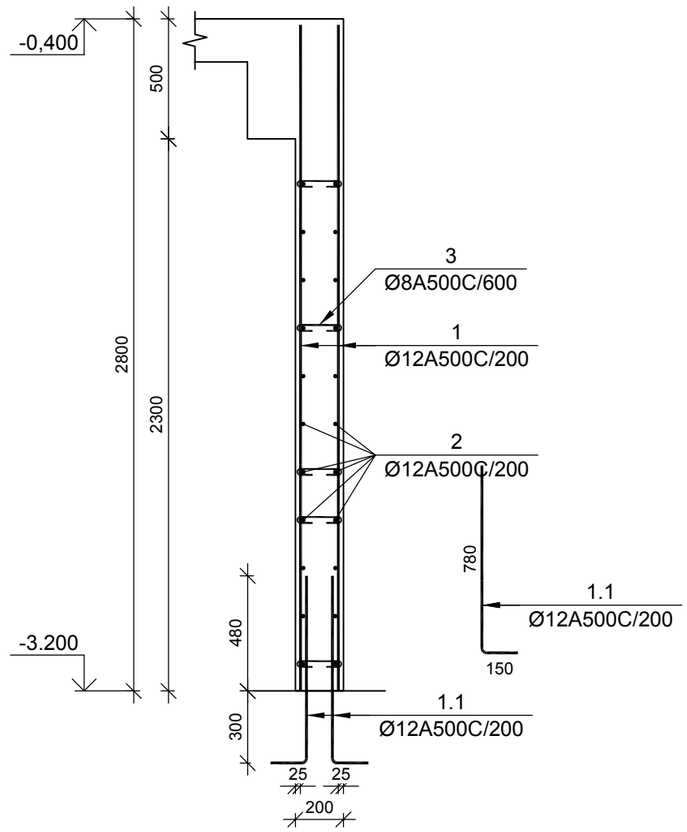

№ პოზ	აღნიშვნა	დასახელება					რაოდ. ელ-ში	წონა, (კგ)		შენიშვნა
								ერთის	საერთო	
მონოლითური კედელი მჯ-2 1 ცალი										.
1.1		Ø	12	A500C	L=	930 მმ	1220	0.83	1007	
1		Ø	12	A500C	L=	2750 მმ	1220	2.44	2977	
2		Ø	12	A500C	L=	124440 მმ	24	110.42	2650	
3		Ø	8	A500C	L=	320 მმ	712	0.13	90	
						ბეტონი		B-25	51.24	კუბ. მ

დამკვეთი -

შპს „დიღმის ველი", ს/კ 405246149

ობიექტი -

ქ. თბილისში, დიღმის სასწავლო საცდელი მეურნეობა ნაკვ. 01.72.14.009.510 -ში მრავალფუნქციური კომპლექსი

კონსტრუქციული პროექტი

დაკვეთა	სტადია	ფურცელი	ფურცლები
10-12/21	მჯ	4.01	

დირექტორი		გ. ცომაია
პრ. მთ. არქ.		
პრ. მთ. ინჟ.		გ. ცომაია
დაამუშავა		ა. ცომაია
შეამოწმა		გ. ცომაია

ნახაზი:

მონოლითური კედელი მჯ-1; მჯ-2

შ.პ.ს.
გეოპროექტი
თბილისი 2022

მონოლითური დიაფრაგმების უბანი მდუ-1 (ტიპიური სართულის გეგმა)

მ 1:50

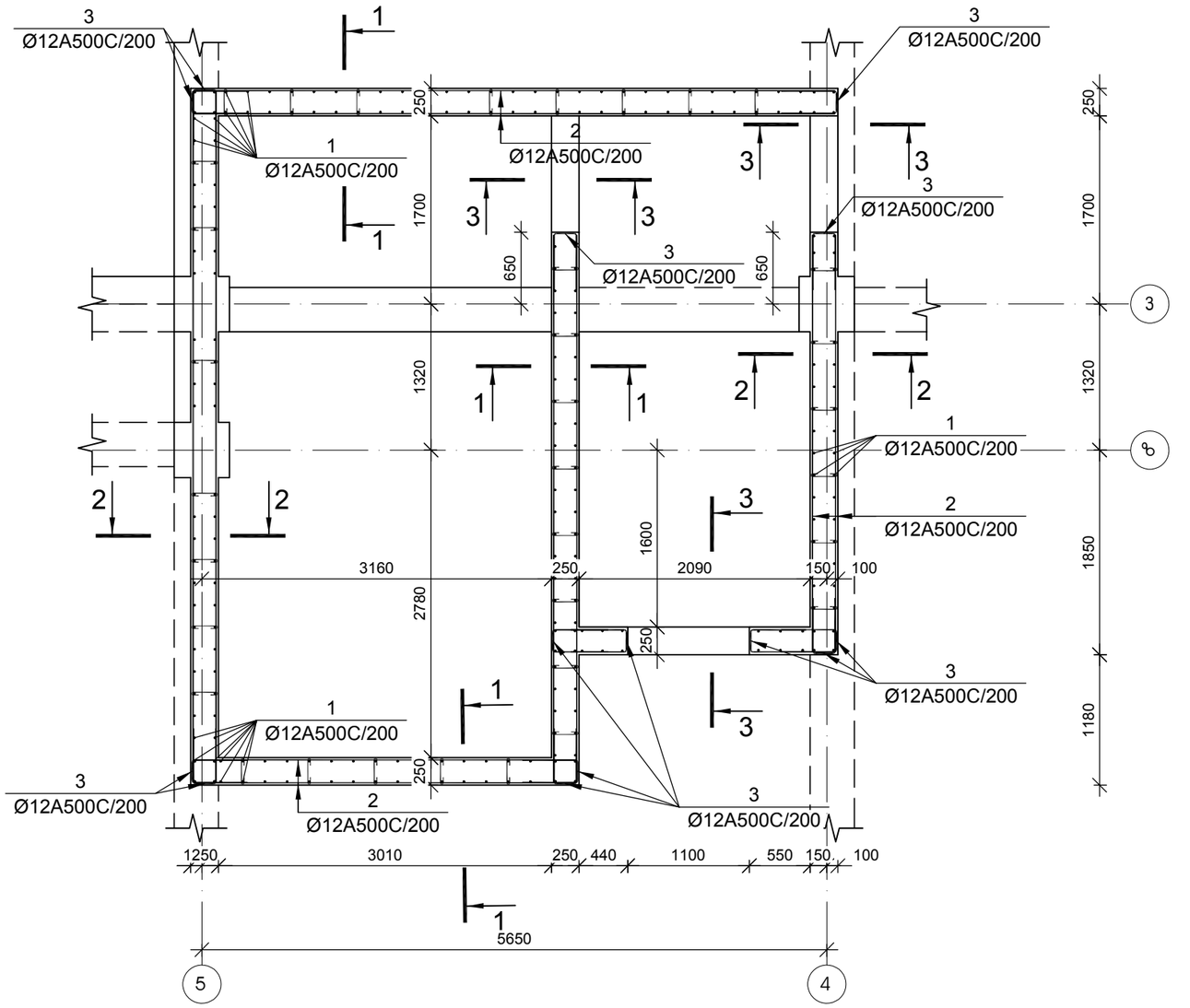

დამკვეთი -	ობიექტი -	კონსტრუქციული პროექტი	
შპს „დიღმის ველი", ს/კ 405246149	ქ. თბილისში, დიღმის სასწავლო საცდელი მეურნეობა ნაკვ. 01.72.14.009.510 -ში მრავალფუნქციური კომპლექსი		

დასკვნა	სტადია	ფურცელი	ფურცლები
10-12/21	მპ	4.02	

დირექტორი		გ. ცომაია
პრ. მთ. არქ.		
პრ. მთ. ინჟ.		გ. ცომაია
დაამუშავა		ა. ცომაია
შეამოწმა		გ. ცომაია

ნახაზი:

მონოლითური დიაფრაგმების უბანი მდუ-1 (ტიპიური სართულის გეგმა)

შ.პ.ს.
გეოკონი
თბილისი 2022

(მდუ-1 0.000 ნიშნულზე) კვეთი 1-1

მ 1:25

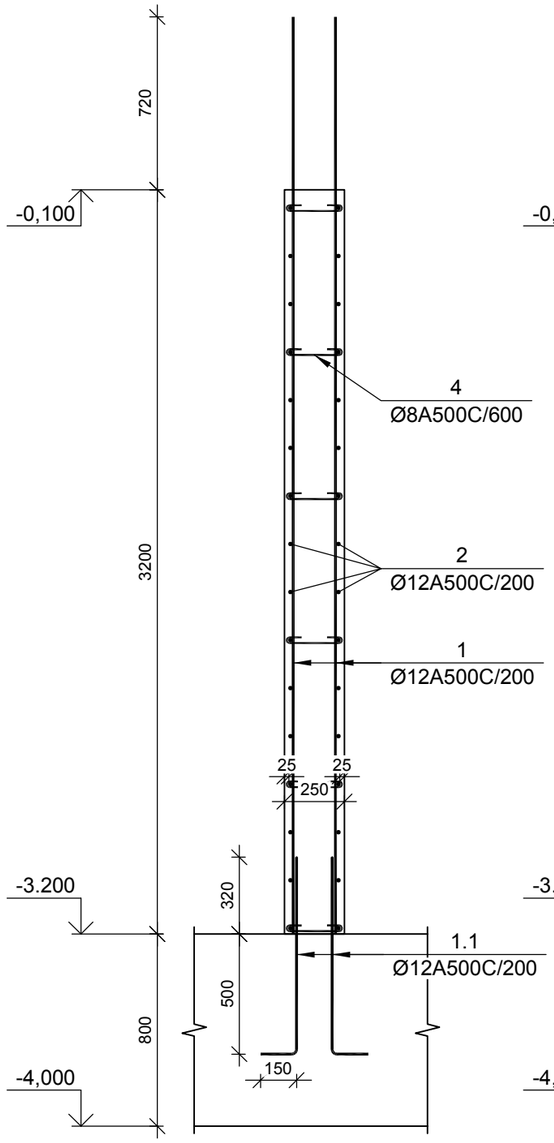

(მდუ-1 0.000 ნიშნულზე) კვეთი 2-2

მ 1:25

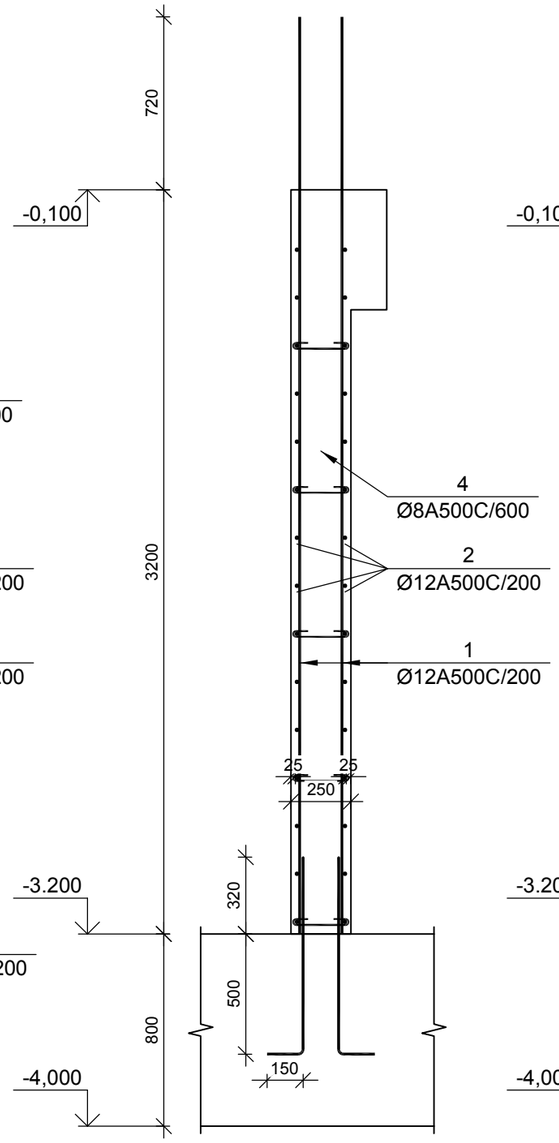

(მდუ-1 0.000 ნიშნულზე) კვეთი 3-3

მ 1:25

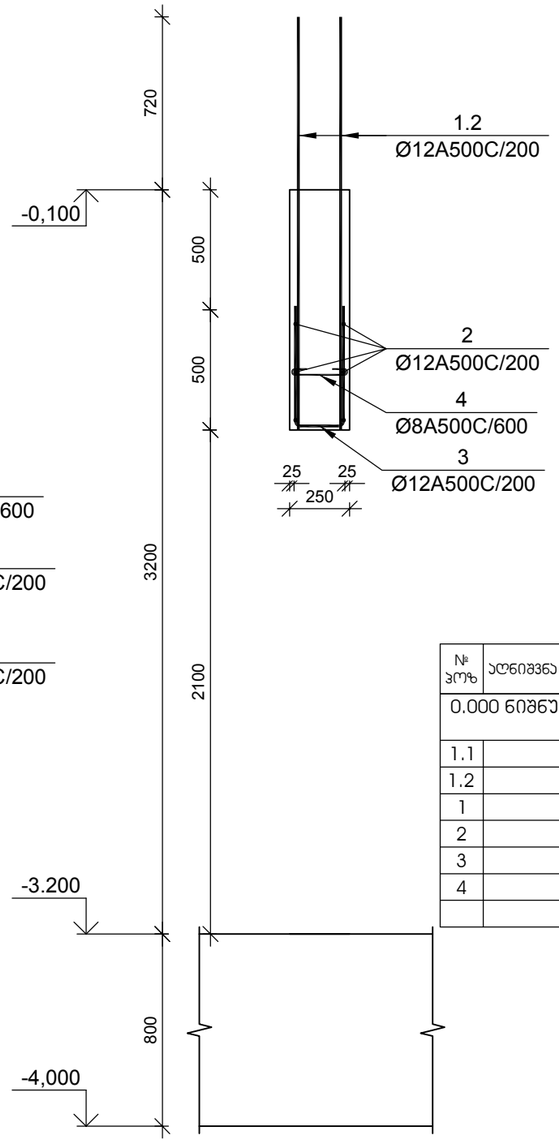

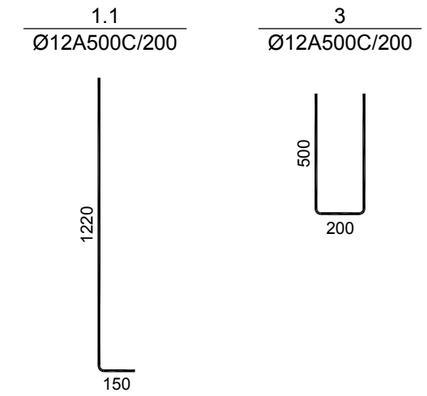

№ პოზ	აღნიშვნა	დასახელება					რაოდ. ელ-ში	წონა, (კგ) ერთ.	წონა, (კგ) საერთო	შენიშვნა
0.000 ნიშნულის მონოლითური დიაფრაგმების უბანი მდუ-1							1 ცალი			.
1.1		Ø	12	A500C	L= 1370	მმ	280	1.22	340	
1.2		Ø	12	A500C	L= 930	მმ	24	0.83	20	
1		Ø	12	A500C	L= 3820	მმ	280	3.39	949	
2		Ø	12	A500C	L= 28560	მმ	34	25.34	862	
3		Ø	12	A500C	L= 1200	მმ	147	1.06	157	
4		Ø	8	A500C	L= 380	მმ	319	0.15	48	
						ბეტონი		B-25	23.00	კუბ. მ

დამკვეთი -

შპს „დიღმის ველი", ს/კ 405246149

ობიექტი -

ქ. თბილისში, დიღმის სასწავლო საცდელი მეურნეობა ნაკვ. 01.72.14.009.510 -ში მრავალფუნქციური კომპლექსი

კონსტრუქციული პროექტი

დაკვეთა	სტადია	ფურცელი	ფურცლები
10-12/21	მშ	4.03	

დირექტორი		გ. ცომაია
პრ. მთ. არქ.		
პრ. მთ. ინჟ.		გ. ცომაია
დაამუშავა		ა. ცომაია
შეამოწმა		გ. ცომაია

ნახაზი:

მონოლითური დიაფრაგმების უბანი მდუ-1 0.000 ნიშნულზე

შ.პ.ს.
გეოპონი
თბილისი 2022

(მდუ-1 +4.650 ნიშნულზე) კვეთი 1-1

მ 1:25

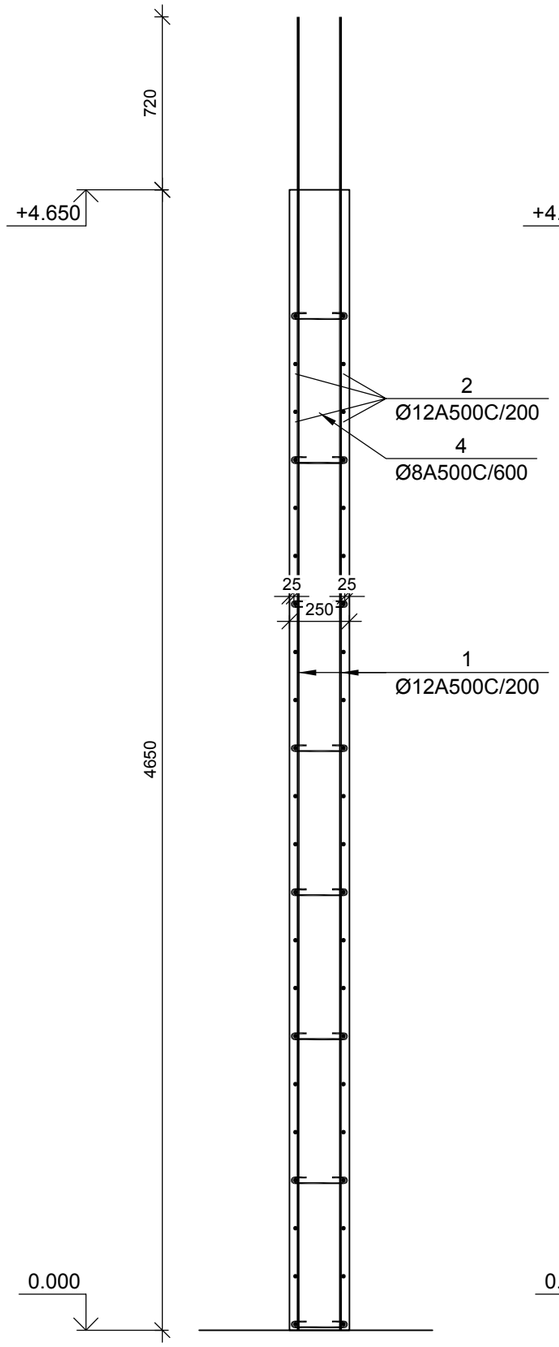

(მდუ-1 +4.650 ნიშნულზე) კვეთი 2-2

მ 1:25

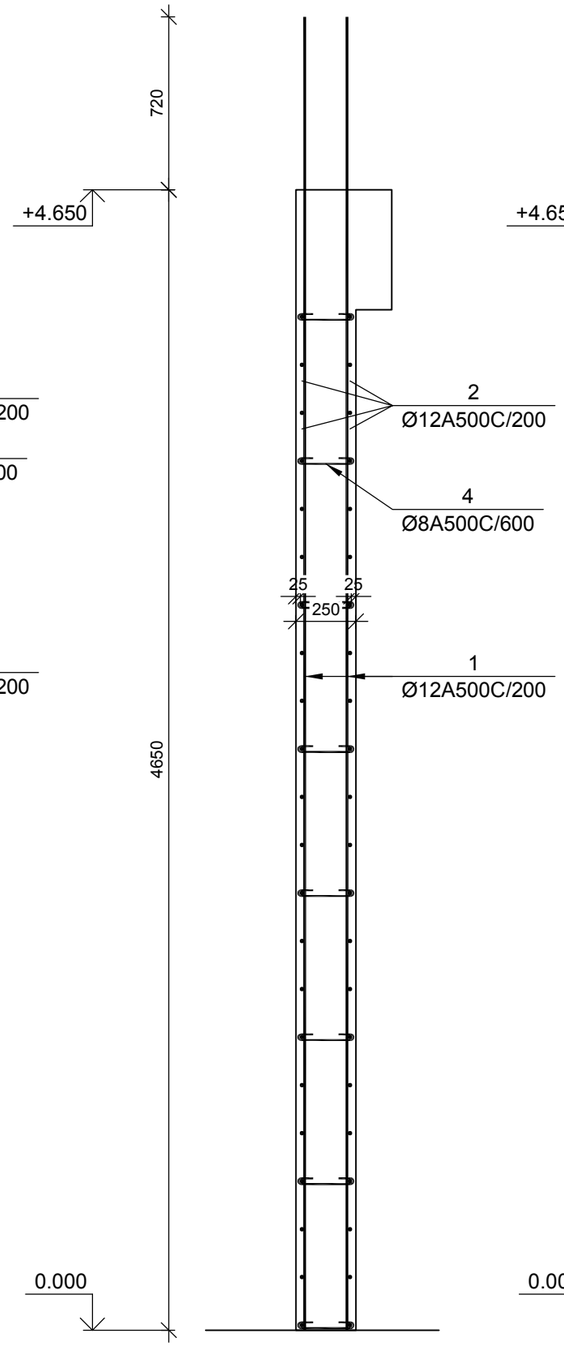

(მდუ-1 +4.650 ნიშნულზე) კვეთი 3-3

მ 1:25

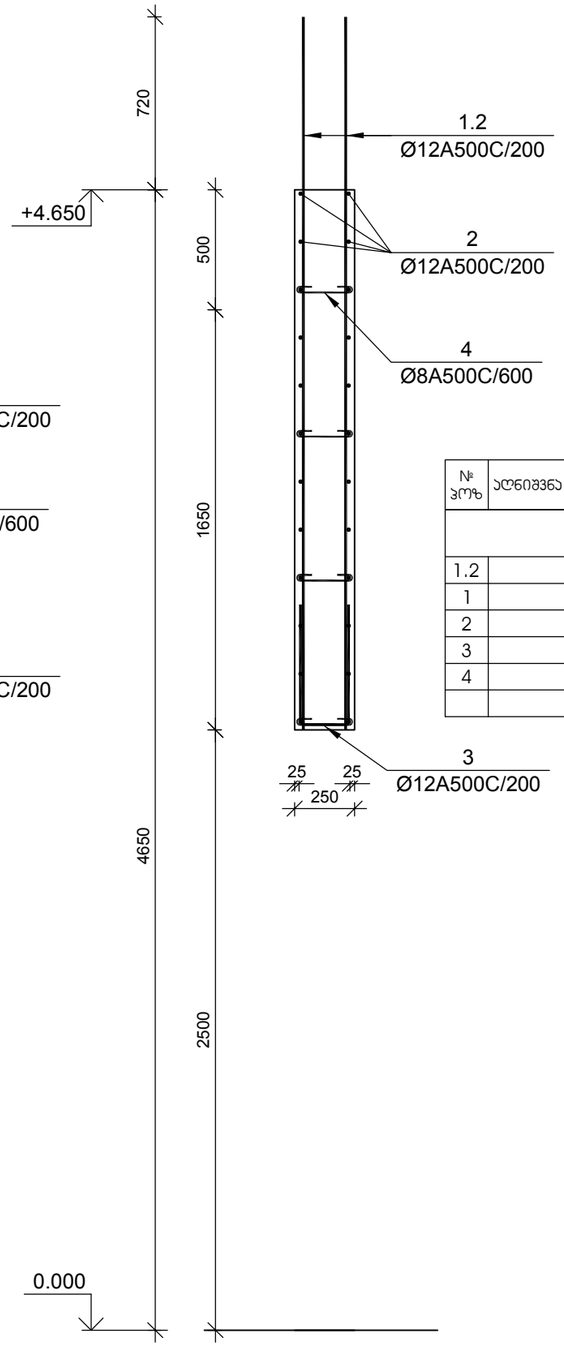

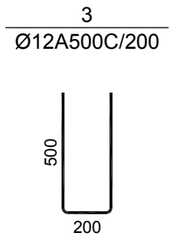

№ ჯრეზ	აღნიშვნა	დასახელება	რაოდ. ელ-ში	წონა, (კგ)		შენიშვნა
				ერთის	საერთო	
		+4.750 ნიშნულის მონოლითური დიაფრაგმების უბანი მდუ-1	1 ცალი			.
1.2		Ø 12 A500C L= 2975 მმ	24	2.64	63	
1		Ø 12 A500C L= 5470 მმ	280	4.85	1359	
2		Ø 12 A500C L= 28560 მმ	52	25.34	1318	
3		Ø 12 A500C L= 1200 მმ	237	1.06	252	
4		Ø 8 A500C L= 380 მმ	500	0.15	75	
		ბეტონი		B-25	36.00	კუბ. მ

დამკვეთი -

შპს „დიღმის ველი", ს/კ 405246149

ობიექტი -

ქ. თბილისში, დიღმის სასწავლო საცდელი მეურნეობა ნაკვ. 01.72.14.009.510 -ზე მრავალფუნქციური კომპლექსი

კონსტრუქციული პროექტი

დაკვეთა	სტადია	ფურცელი	ფურცლები
10-12/21	მპ	4.04	

დირექტორი		გ. ცომაია
ჯრ. მთ. არქ.		
ჯრ. მთ. ინჟ.		გ. ცომაია
დაამუშავა		ა. ცომაია
შეამოწმა		გ. ცომაია

ნახაზი:

მონოლითური დიაფრაგმების უბანი მდუ-1 +5.500 ნიშნულზე

შ.პ.ს.
გეოპონი
თბილისი 2022

(მდუ-1 ტიპიურ სართულზე) ჯვეთი 1-1

მ 1:25

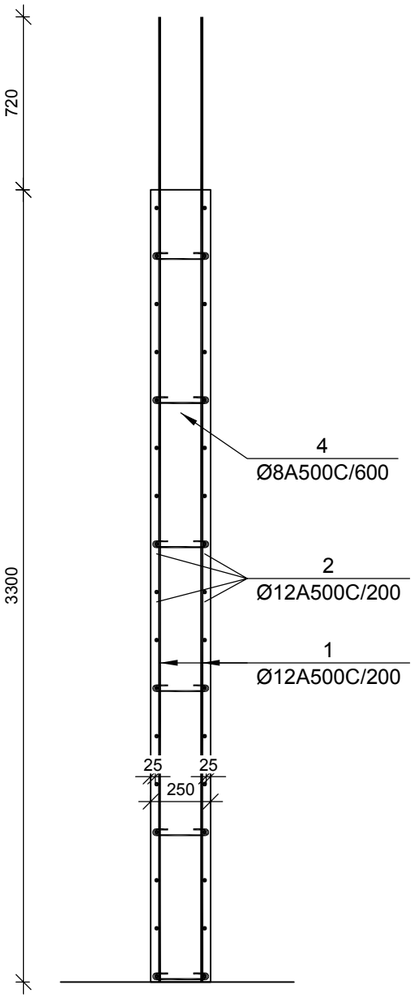

(მდუ-1 ტიპიურ სართულზე) ჯვეთი 2-2

მ 1:25

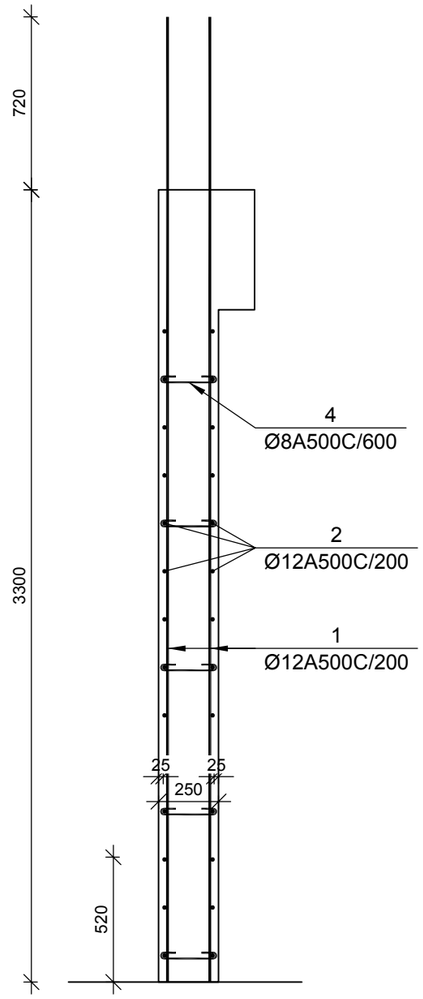

(მდუ-1 ტიპიურ სართულზე) ჯვეთი 3-3

მ 1:25

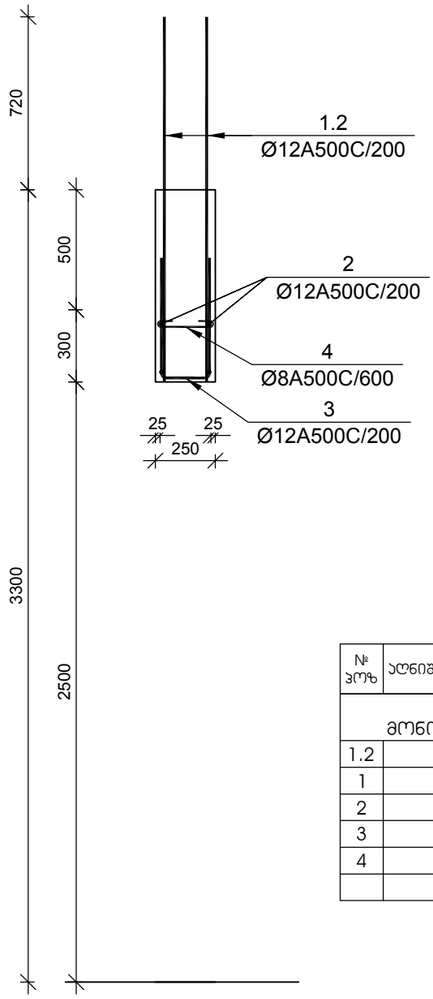

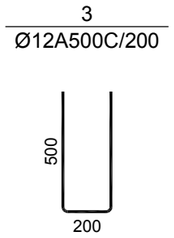

№ პოზ	აღნიშვნა	დასახელება					რაოდ. ელ-ში	წონა, (კგ)		შენიშვნა
								ერთის	საერთო	
+4.850 <> +24.550 ნიშნულების მონოლითური დიაფრაგმების უბანი მდუ-1							7 ცალი			.
1.2		Ø	12	A500C	L= 1520	მმ	24	1.35	32	
1		Ø	12	A500C	L= 3995	მმ	280	3.55	993	
2		Ø	12	A500C	L= 28560	მმ	52	25.34	1318	
3		Ø	12	A500C	L= 1200	მმ	147	1.06	157	
4		Ø	8	A500C	L= 380	მმ	500	0.15	75	
					ბეტონი			B-25	36.00	კუბ. მ

დამკვეთი -

შპს „დიღმის ველი", ს/კ 405246149

ობიექტი -

ქ. თბილისში, დიღმის სასწავლო საცდელი მეურნეობა ნაკვ. 01.72.14.009.510 -ში მრავალფუნქციური კომპლექსი

კონსტრუქციული პროექტი

დაკვეთა	სტადია	ფურცელი	ფურცლები
10-12/21	მშ	4.05	

დირექტორი		გ. ცომაია
პრ. მთ. არქ.		
პრ. მთ. ინჟ.		გ. ცომაია
დაამუშავა		ა. ცომაია
შეამოწმა		გ. ცომაია

ნახაზი:

მონოლითური დიაფრაგმების უბანი მდუ-1 ტიპიური სართულის ჯვეთები

შ.პ.ს.
გეოპონი
თბილისი 2022

(მდუ-1 +31.050 ნიშნულზე) კვეთი 1-1

მ 1:25

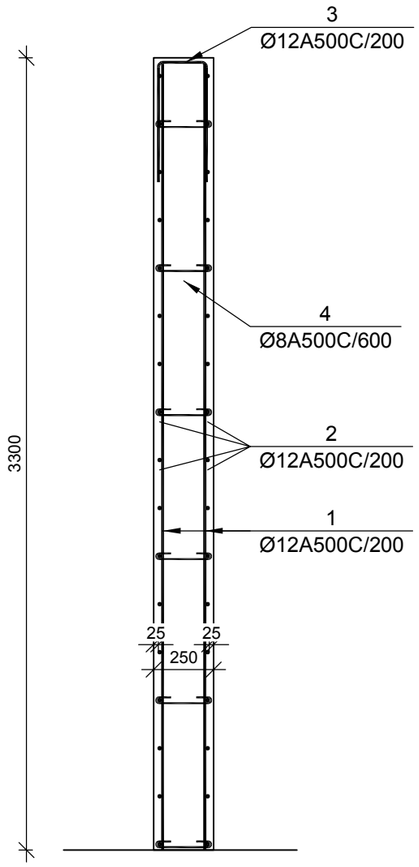

(მდუ-1 +31.050 ნიშნულზე) კვეთი 2-2

მ 1:25

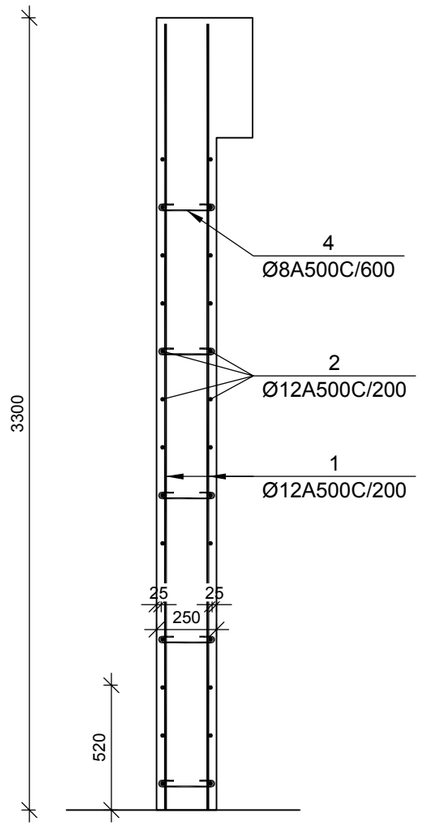

(მდუ-1+31.050 ნიშნულზე) კვეთი 3-3

მ 1:25

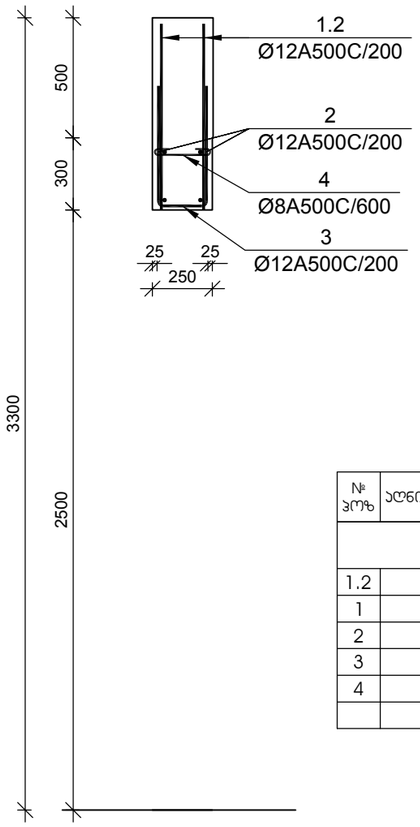

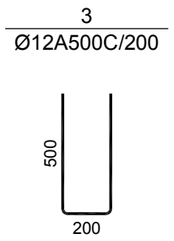

№ პოზ	აღნიშვნა	დასახელება					რაოდ. ელ-ში	წონა, (კგ) ერთ.	წონა, (კგ) საერთო	შენიშვნა
		+31.050 ნიშნულის მონოლითური დიაფრაგმების უბანი მდუ-1					1 ცალი			.
1.2		Ø	12	A500C	L= 775	მმ	24	0.69	17	
1		Ø	12	A500C	L= 3275	მმ	280	2.91	814	
2		Ø	12	A500C	L= 28560	მმ	52	25.34	1318	
3		Ø	12	A500C	L= 1200	მმ	147	1.06	157	
4		Ø	8	A500C	L= 380	მმ	500	0.15	75	
						ბეტონი		B-25	36.00	კუბ. მ

დამკვეთი -

შპს „დიღმის ველი", ს/კ 405246149

ობიექტი -

ქ. თბილისში, დიღმის სასწავლო საცდელი მეურნეობა ნაკვ. 01.72.14.009.510 -ში მრავალფუნქციური კომპლექსი

კონსტრუქციული პროექტი

დაკვეთა	სტადია	ფურცელი	ფურცლები
10-12/21	მშ	4.06	

დირექტორი		გ. ცომაია
პრ. მთ. არქ.		
პრ. მთ. ინჟ.		გ. ცომაია
დაამუშავა		ა. ცომაია
შეამოწმა		გ. ცომაია

ნახაზი:

მონოლითური დიაფრაგმების უბანი მდუ-1 +28.500 ნიშნულზე

შ.პ.ს.
გეოპონი
თბილისი 2022

მონოლითური დიაფრაგმების უბანი მდუ-2 (ტიპიური სართულის გეგმა)

მ 1:50

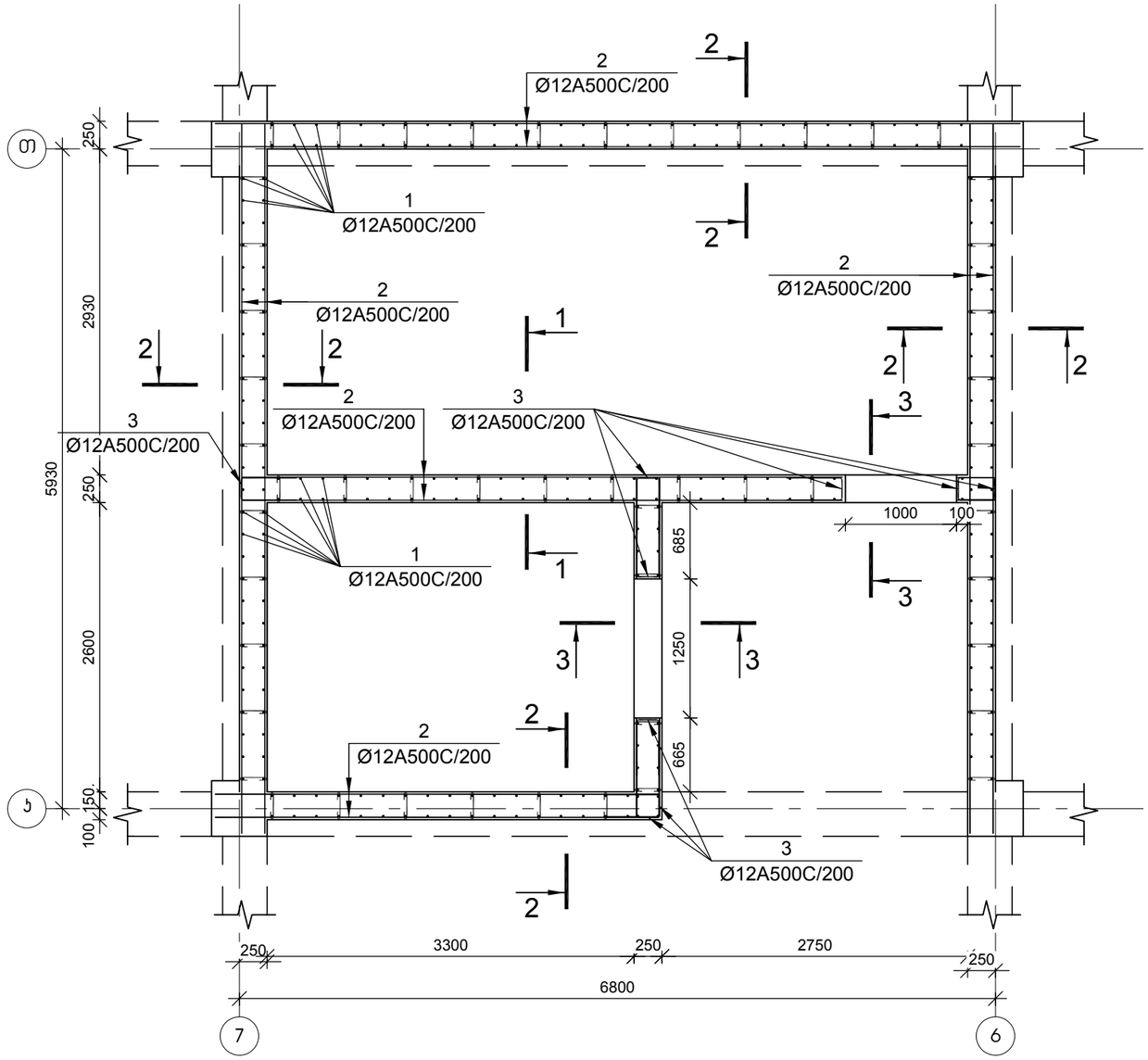

დამკვეთი -	ობიექტი -	კონსტრუქციული პროექტი	ნახაზი:
შპს „დიღმის ველი", ს/კ 405246149	ქ. თბილისში, დიღმის სასწავლო საცდელი მეურნეობა ნაკვ. 01.72.14.009.510 -ში მრავალფუნქციური კომპლექსი		მონოლითური დიაფრაგმების უბანი მდუ-1 (ტიპიური სართულის გეგმა)

დაკვეთა	სტადია	ფურცელი	ფურცლები
10-12/21	მპ	4.07	

დირექტორი		გ. ცომაია
პრ. მთ. არქ.		
პრ. მთ. ინჟ.		გ. ცომაია
დაამუშავა		ა. ცომაია
შეამოწმა		გ. ცომაია

შ.პ.ს.
გეოპონი
თბილისი 2022

(მდუ-2 0.000 ნიშნულზე) კვეთი 1-1

მ 1:25

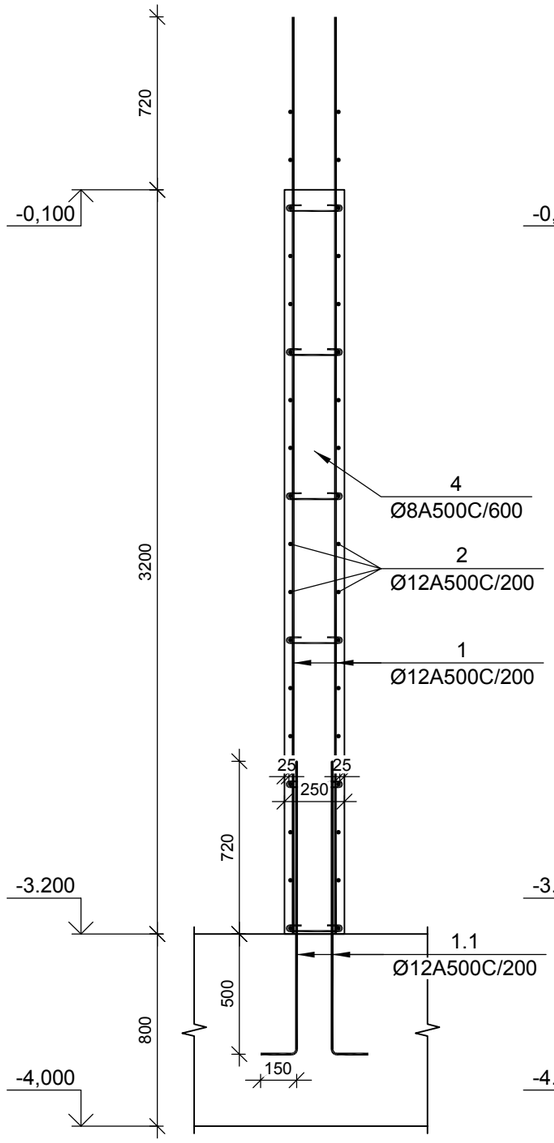

(მდუ-2 0.000 ნიშნულზე) კვეთი 2-2

მ 1:25

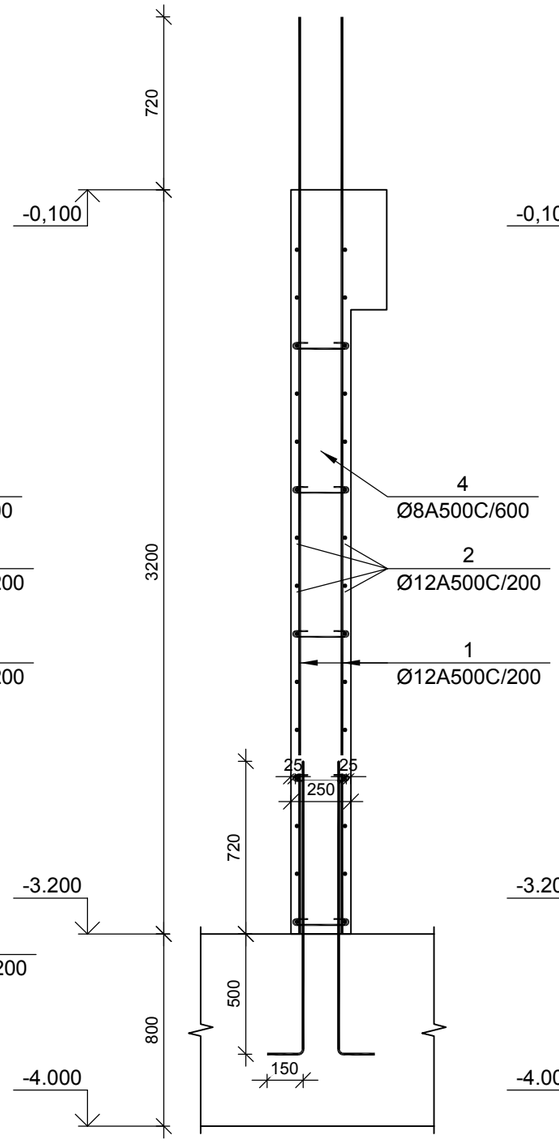

(მდუ-2 0.000 ნიშნულზე) კვეთი 3-3

მ 1:25

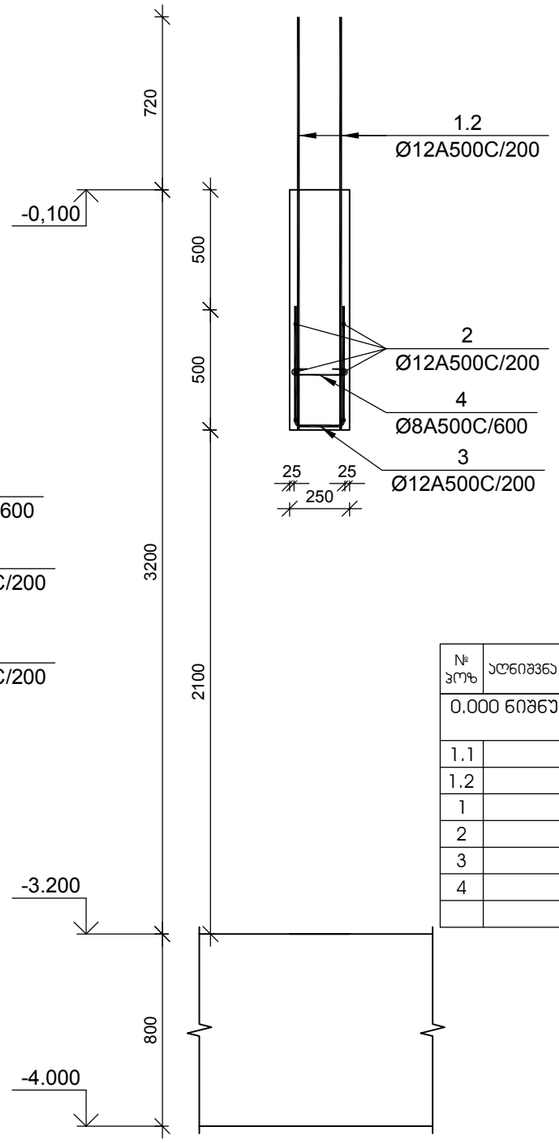

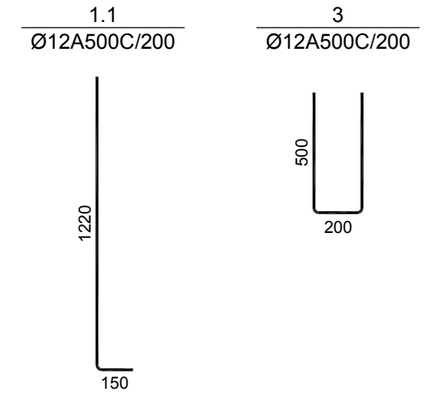

№ პოზ	ესკიზი	დასახელება	რაოდ. ელ-ში	წონა, (კგ) ერთ.	წონა, (კგ) საერთო	შენიშვნა
0.000 ნიშნულის მონოლითური დიაფრაგმების უბანი მდუ-2			1 ცალი			.
1.1		Ø 12 A500C L= 1370 მმ	320	1.22	389	
1.2		Ø 12 A500C L= 930 მმ	24	0.83	20	
1		Ø 12 A500C L= 4220 მმ	320	3.74	1198	
2		Ø 12 A500C L= 32640 მმ	34	28.96	985	
3		Ø 12 A500C L= 1200 მმ	132	1.06	141	
4		Ø 8 A500C L= 380 მმ	444	0.15	67	
		ბეტონი		B-25	32.00	კუბ. მ

დამკვეთი -

შპს „დიღმის ველი", ს/კ 405246149

ობიექტი -

ქ. თბილისში, დიღმის სასწავლო საცდელი მეურნეობა ნაკვ. 01.72.14.009.510 -ში მრავალფუნქციური კომპლექსი

პროექტი			
ფაზა	სტადია	ფურცელი	ფურცლები
10-12/21	მპ	4.08	

დირექტორი		გ. ცომაია
ჯგ. მთ. არქ.		
ჯგ. მთ. ინჟ.		გ. ცომაია
დაამუშავა		ა. ცომაია
შეამოწმა		გ. ცომაია

ნახაზი:

მონოლითური დიაფრაგმების უბანი მდუ-2 0.000 ნიშნულზე

შ.პ.ს. გეოკონი

თბილისი 2022

(მდუ-1 +4.650 ნიშნულზე) კვეთი 1-1

მ 1:25

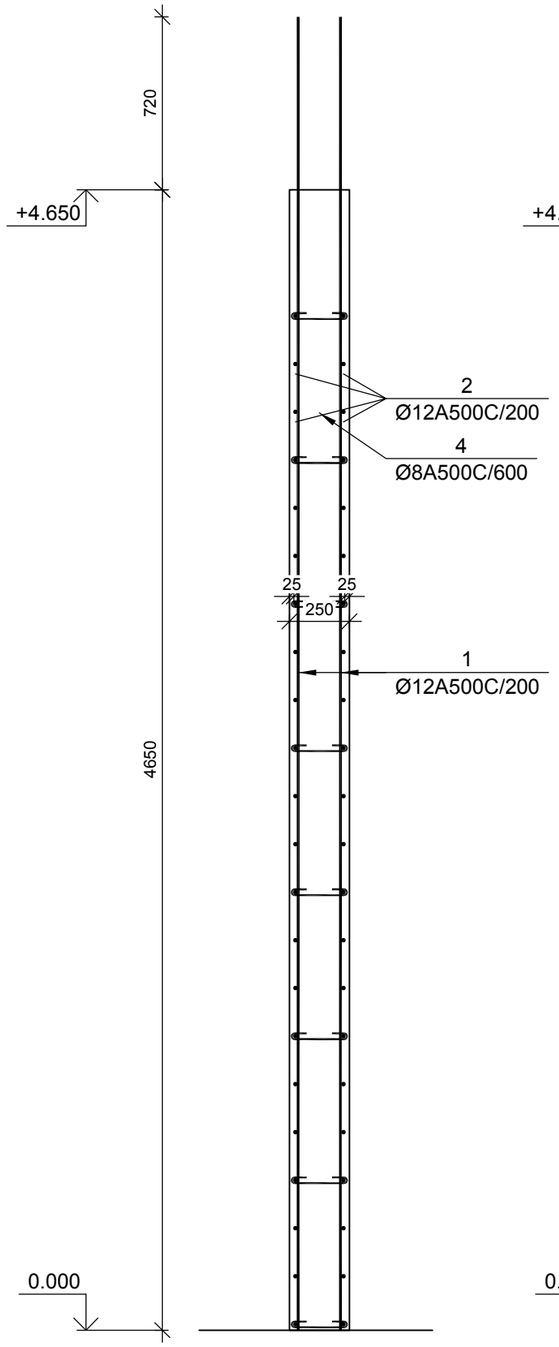

(მდუ-1 +4.650 ნიშნულზე) კვეთი 2-2

მ 1:25

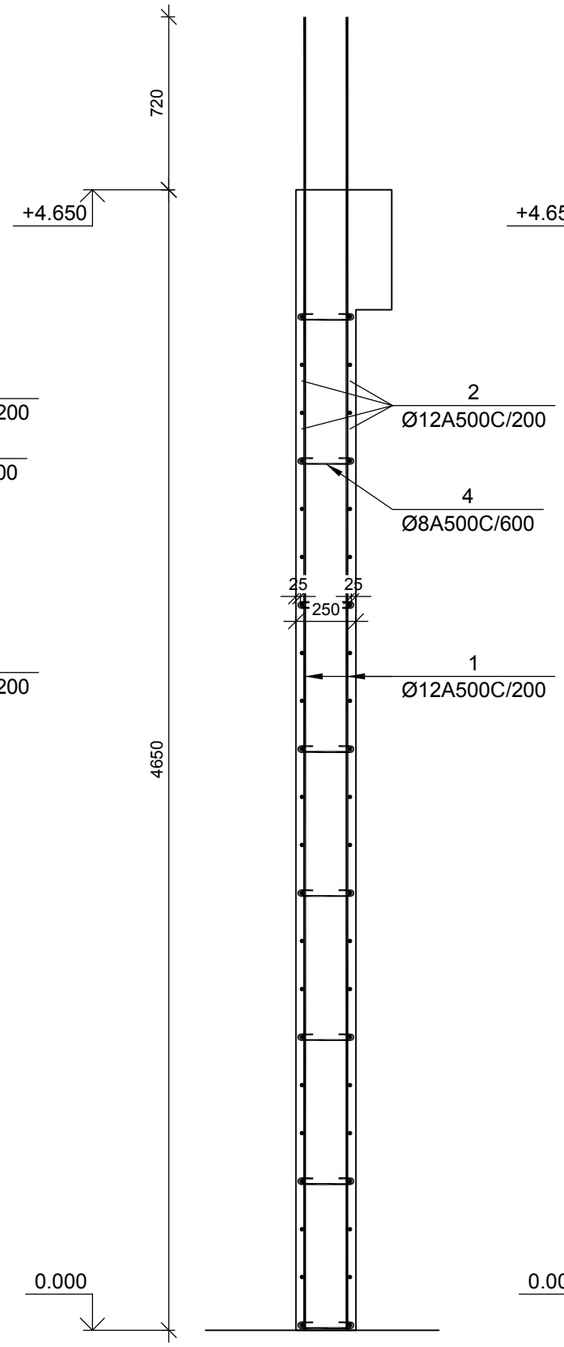

(მდუ-1 +4.650 ნიშნულზე) კვეთი 3-3

მ 1:25

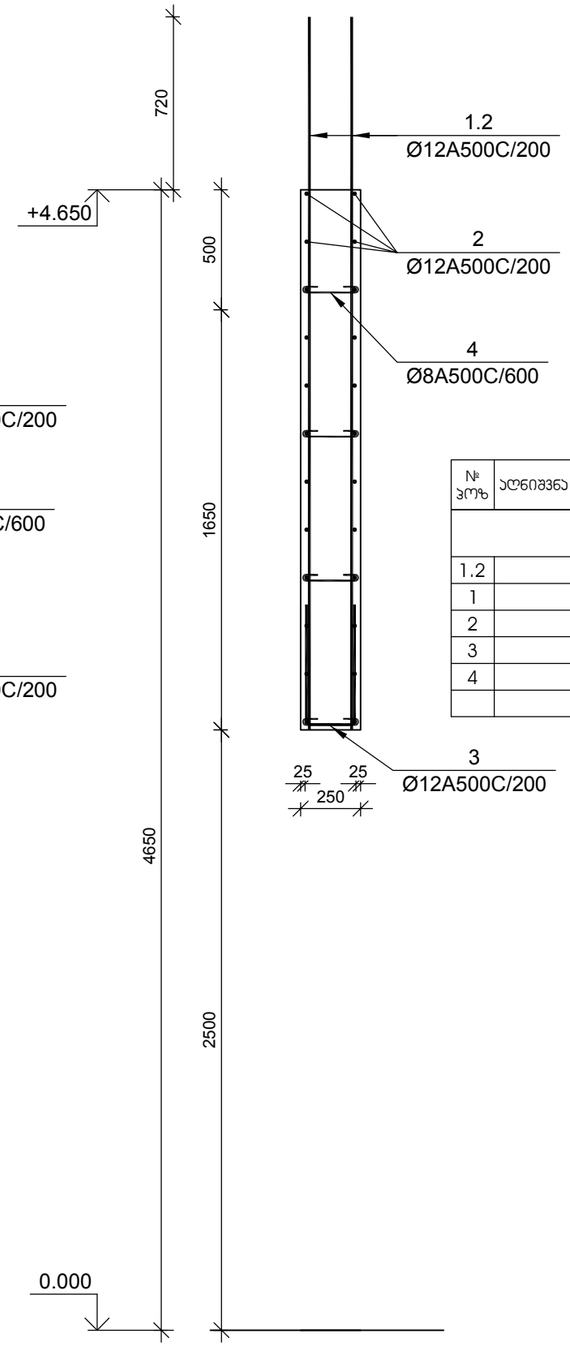

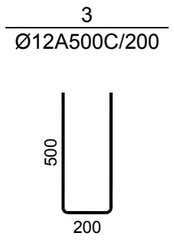

№ ჯრეზ	აღნიშვნა	დასახელება	რაოდ. ელ-ში	წონა, (კგ)		შენიშვნა
				ერთის	საერთო	
		+3.500 ნიშნულის მონოლითური დიაფრაგმების უბანი მდუ-2	1 ცალი			.
1.2		⌀ 12 A500C L= 3720 მმ	24	3.30	79	
1		⌀ 12 A500C L= 5470 მმ	320	4.85	1553	
2		⌀ 12 A500C L= 32640 მმ	52	28.96	1506	
3		⌀ 12 A500C L= 1200 მმ	212	1.06	226	
4		⌀ 8 A500C L= 380 მმ	565	0.15	85	
		ბეტონი		B-25	40.65	კუბ. მ

დამკვეთი -

შპს „დიღმის ველი", ს/კ 405246149

ობიექტი -

ქ. თბილისში, დიღმის სასწავლო საცდელი მეურნეობა ნაკვ. 01.72.14.009.510 -ში მრავალფუნქციური კომპლექსი

კონსტრუქციული პროექტი

დაკვეთა	სტადია	ფურცელი	ფურცლები
10-12/21	მპ	4.09	

დირექტორი		გ. ცომაია
ჰრ. მთ. არქ.		
ჰრ. მთ. ინჟ.		გ. ცომაია
დაამუშავა		ა. ცომაია
შეამოწმა		გ. ცომაია

ნახაზი:

მონოლითური დიაფრაგმების უბანი მდუ-2 +5.500 ნიშნულზე

შ.პ.ს.
გეოპონი
თბილისი 2022

(მდუ-2 ტიპიურ სართულზე) კვეთი 1-1

მ 1:25

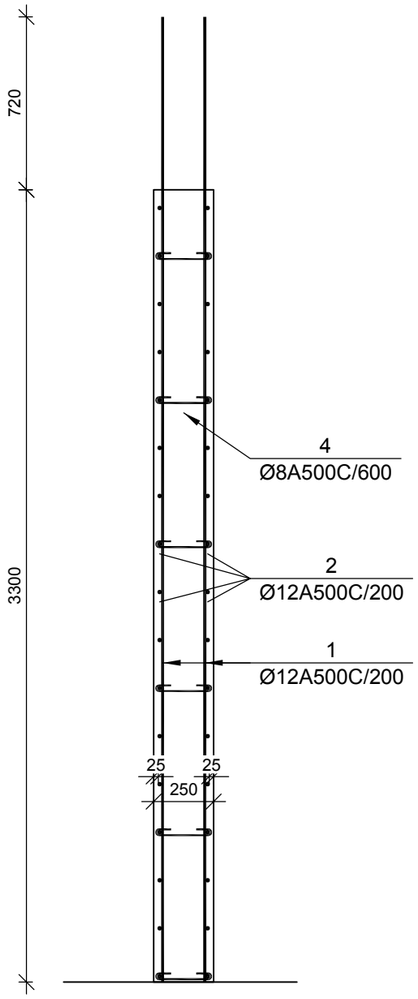

(მდუ-2 ტიპიურ სართულზე) კვეთი 2-2

მ 1:25

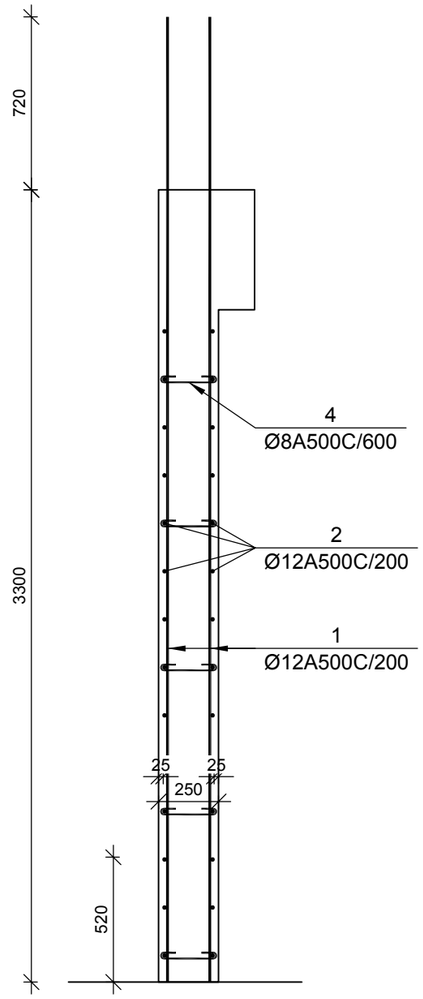

(მდუ-2 ტიპიურ სართულზე) კვეთი 3-3

მ 1:25

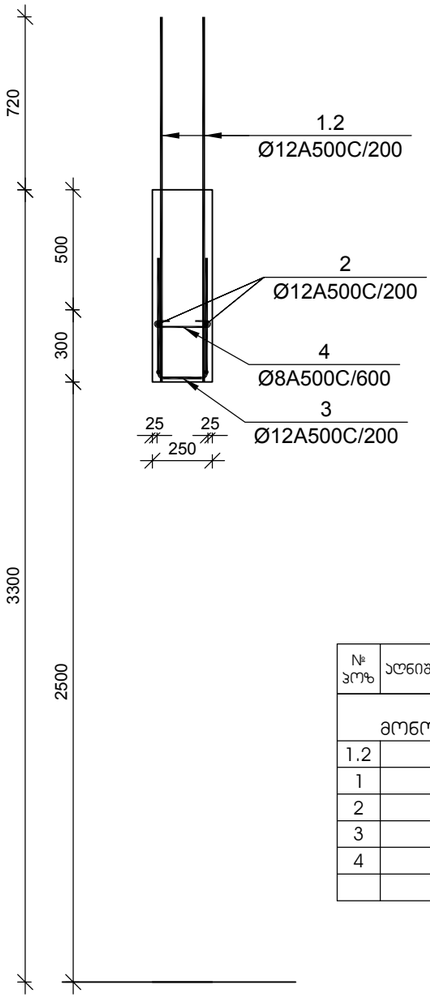

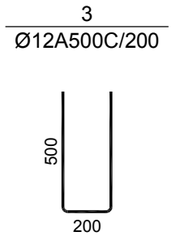

№ პოზ	აღნიშვნა	დასახელება					რაოდ. ელ-ში	წონა, (კგ) ერთის	წონა, (კგ) საერთო	შენიშვნა
		+4.850 <> +24.550 ნიშნულების მონოლითური დიაფრაგმების უბანი მდუ-2					7 ცალი			.
1.2		Ø	12	A500C	L= 1520	მმ	24	1.35	32	
1		Ø	12	A500C	L= 3995	მმ	320	3.55	1134	
2		Ø	12	A500C	L= 32640	მმ	52	28.96	1506	
3		Ø	12	A500C	L= 1200	მმ	132	1.06	141	
4		Ø	8	A500C	L= 380	მმ	340	0.15	51	
						ბეტონი		B-25	24.50	კუბ. მ

დამკვეთი -

შპს „დიღმის ველი", ს/კ 405246149

ობიექტი -

ქ. თბილისში, დიღმის სასწავლო საცდელი მეურნეობა ნაკვ. 01.72.14.009.510 -ში მრავალფუნქციური კომპლექსი

პროექტი

პონსტრუქციული ჰროექტი

დაკვეთა	სტადია	ფურცელი	ფურცლები
10-12/21	მშ	4.10	

დირექტორი		გ. ცომაია
ჰრ. მთ. ჰრქ.		
ჰრ. მთ. ინჟ.		გ. ცომაია
დაამუშავა		ა. ცომაია
შეამოწმა		გ. ცომაია

ნახაზი:

მონოლითური დიაფრაგმების უბანი მდუ-2 ტიპიური სართულის კვეთები

შ.პ.ს.
გეოპონი
თბილისი 2022

(მდუ-2 +31.050 ნიშნულზე) ჯვეთი 1-1

მ 1:25

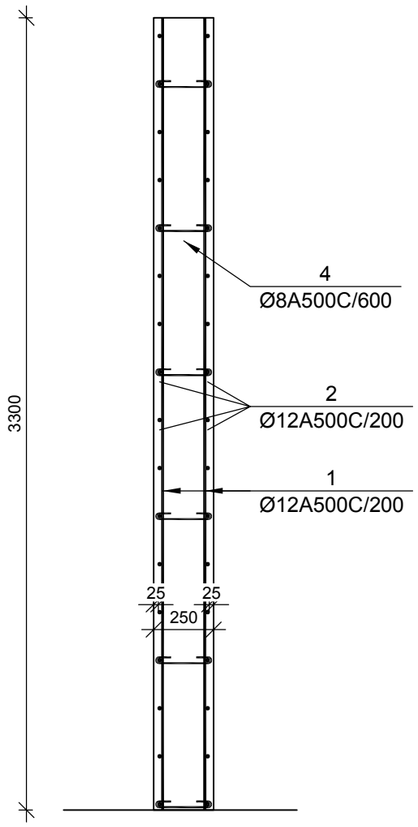

(მდუ-2 +31.050 ნიშნულზე) ჯვეთი 2-2

მ 1:25

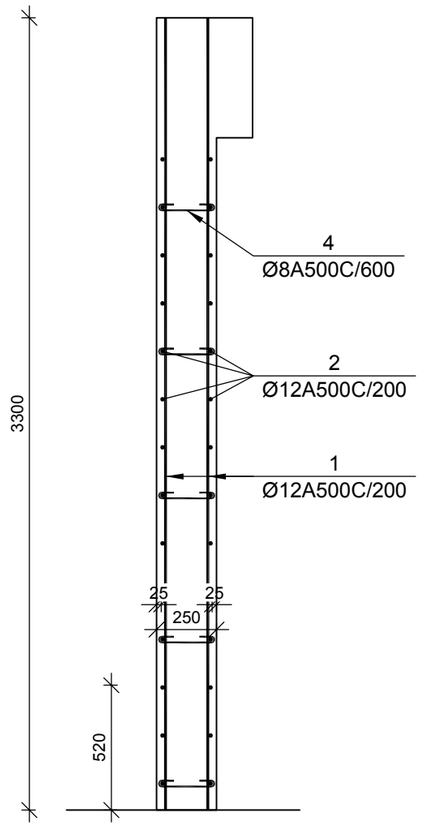

(მდუ-2 +31.050 ნიშნულზე) ჯვეთი 3-3

მ 1:25

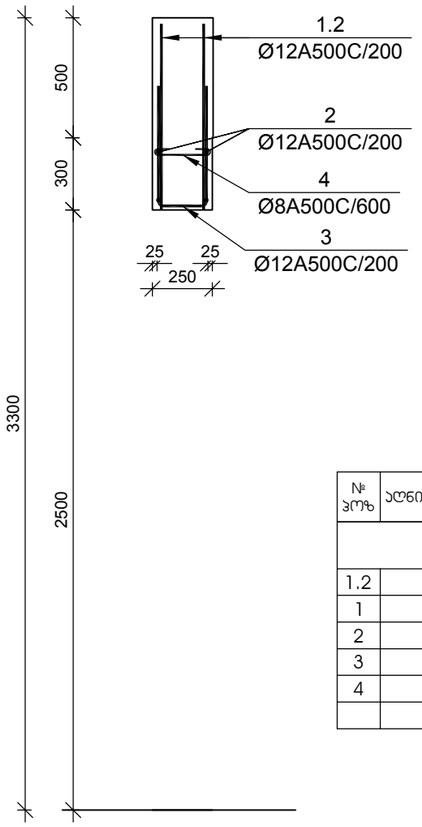

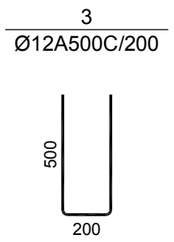

№ პოზ	აღნიშვნა	დასახელება					რაოდ. ელ-ში	წონა, (კგ)		შენიშვნა
								ერთ.	საერთო	
		+31.050 ნიშნულის მონოლითური დიაფრაგმების უბანი მდუ-2					1 ცალი			.
1.2		Ø	12	A500C	L= 775	მმ	24	0.69	17	
1		Ø	12	A500C	L= 3275	მმ	320	2.91	930	
2		Ø	12	A500C	L= 32640	მმ	52	28.96	1506	
3		Ø	12	A500C	L= 1200	მმ	132	1.06	141	
4		Ø	8	A500C	L= 380	მმ	340	0.15	51	
					ბეტონი			B-25	24.50	კუბ. მ

დამკვეთი -

შპს „დიღმის ველი", ს/კ 405246149

ობიექტი -

ქ. თბილისში, დიღმის სასწავლო საცდელი მეურნეობა ნაკვ. 01.72.14.009.510 -ში მრავალფუნქციური კომპლექსი

კონსტრუქციული პროექტი

დაკვეთა	სტადია	ფურცელი	ფურცლები
10-12/21	მშ	4.11	

დირექტორი		გ. ცომაია
პრ. მთ. არქ.		
პრ. მთ. ინჟ.		გ. ცომაია
დაამუშავა		ა. ცომაია
შეამოწმა		გ. ცომაია

ნახაზი:

მონოლითური დიაფრაგმების უბანი მდუ-2 +28.500 ნიშნულზე

შ.პ.ს.
გეოპონი
თბილისი 2022

მონოლითური დიაფრაგმების უბანი მდუ-2 (ტიპიური სართულის გეგმა)

მ 1:50

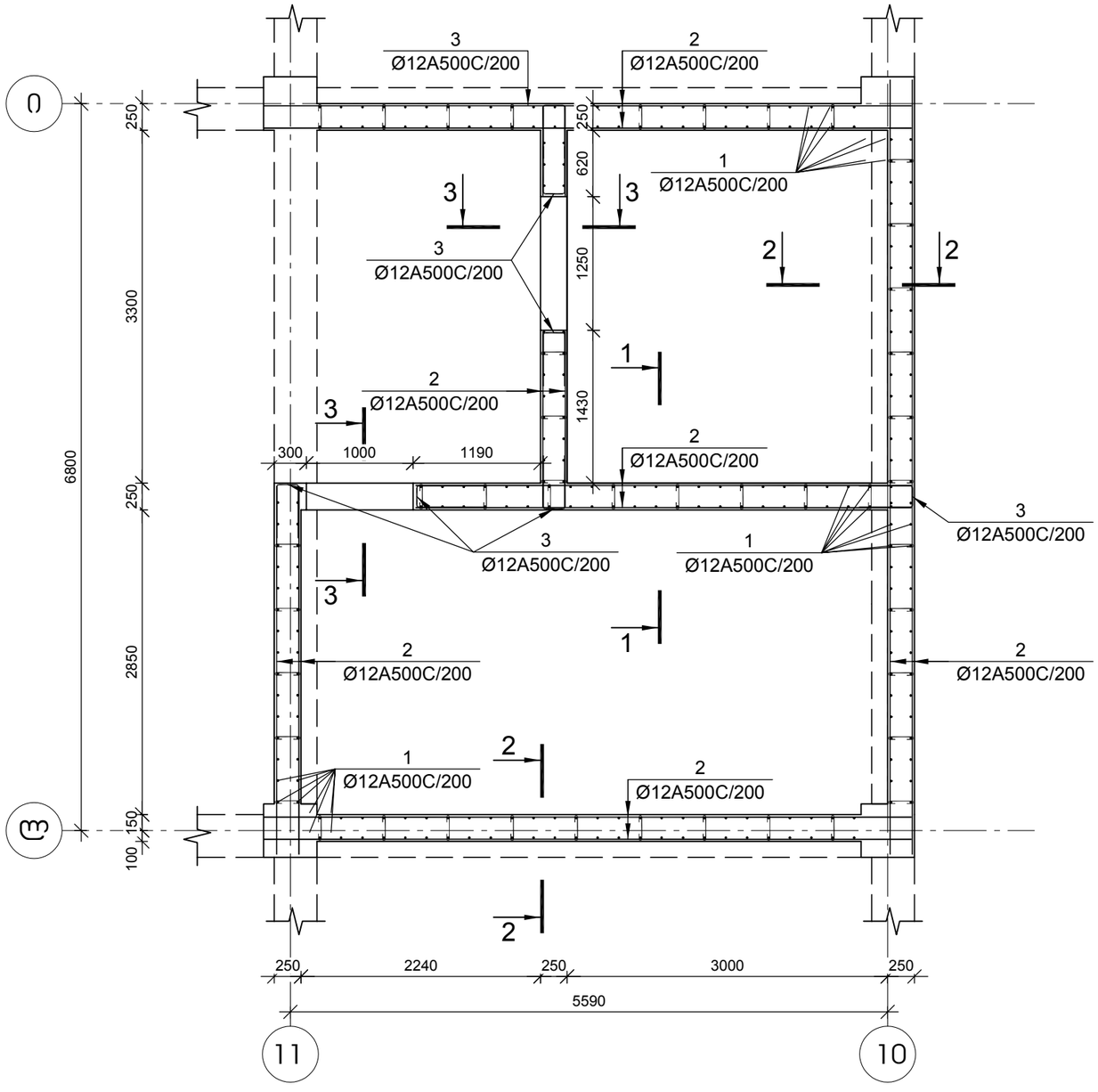

დამკვეთი -	ობიექტი -	პროექტი	
შპს „დიღმის ველი", ს/კ 405246149	ქ. თბილისში, დიღმის სასწავლო საცდელი მეურნეობა ნაკვ. 01.72.14.009.510 -ში მრავალფუნქციური კომპლექსი	კონსტრუქციული	

დაკვეთა	სადია	ფურცელი	ფურცლები
10-12/21	მპ	4.12	

დირექტორი		გ. ცომაია
პრ. მთ. არქ.		
პრ. მთ. ინჟ.		გ. ცომაია
დაამუშავა		ა. ცომაია
შეამოწმა		გ. ცომაია

ნახაზი:

მონოლითური დიაფრაგმების უბანი მდუ-3 (ტიპიური სართულის გეგმა)

შ.პ.ს.
გეოპონი
თბილისი 2022

(მდუ-3 0.000 ნიშნულზე) კვეთი 1-1

მ 1:25

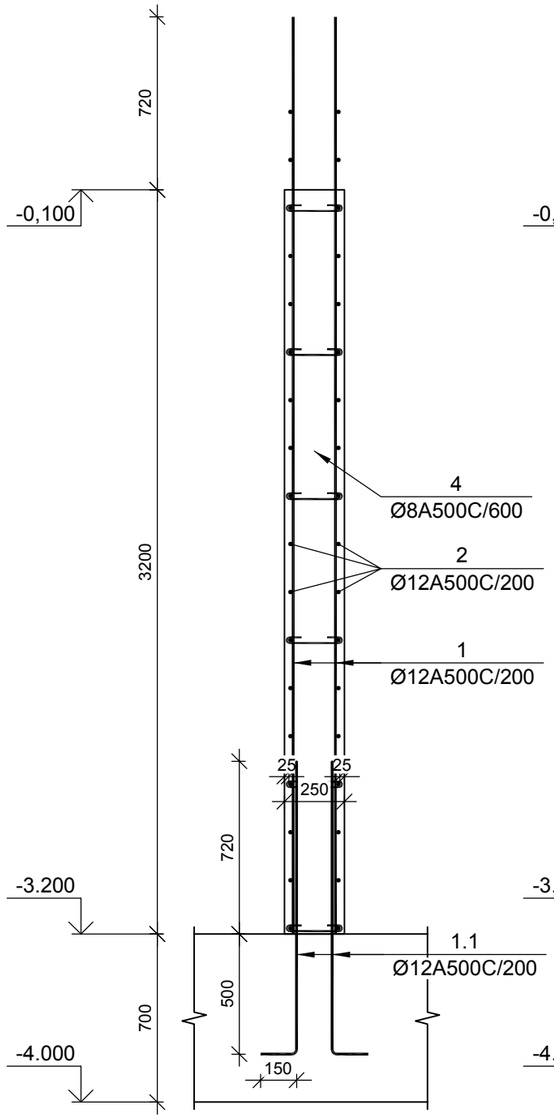

(მდუ-3 0.000 ნიშნულზე) კვეთი 2-2

მ 1:25

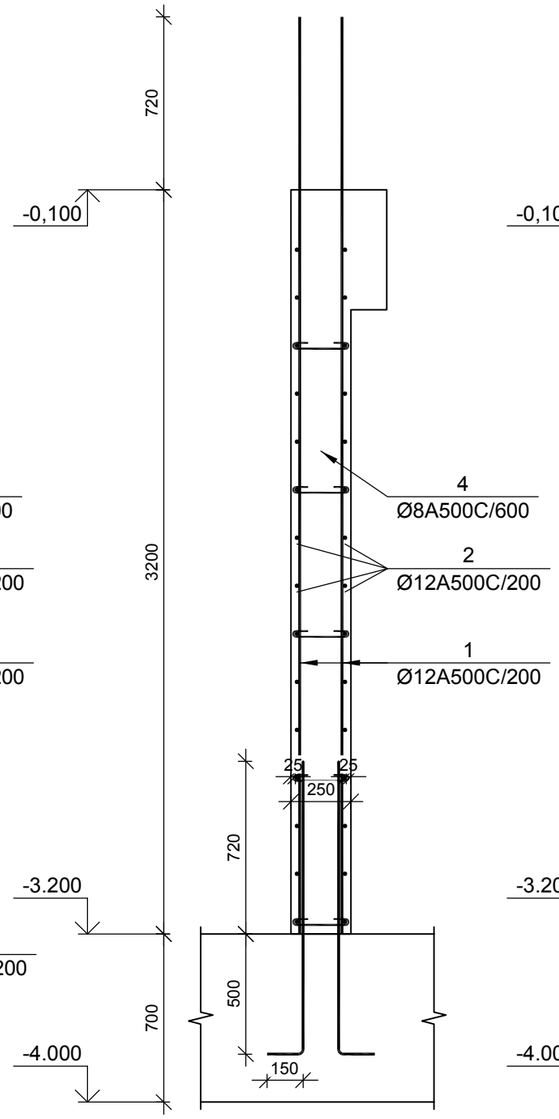

(მდუ-3 0.000 ნიშნულზე) კვეთი 3-3

მ 1:25

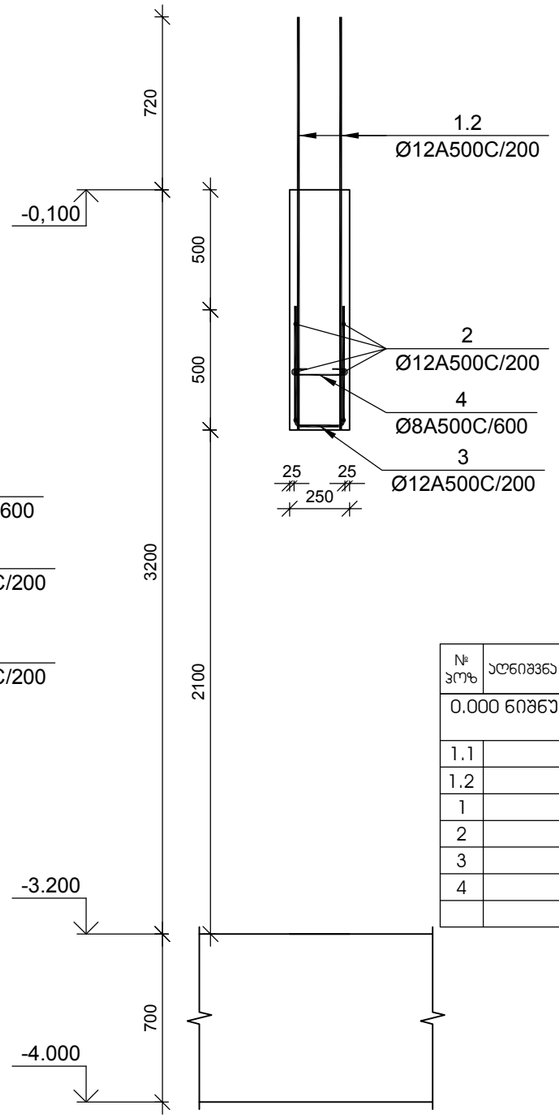

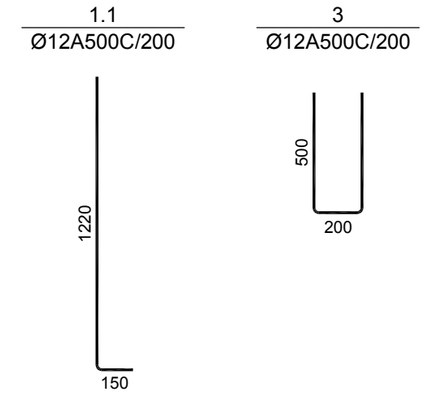

№ პოზ	აღნიშვნა	დასახელება	რაოდ. ელ-ში	წონა, (კგ) ერთ.	წონა, (კგ) საერთო	შენიშვნა
0.000 ნიშნულის მონოლითური დიაფრაგმების უბანი მდუ-3			1 ცალი			.
1.1		Ø 12 A500C L= 1370 მმ	280	1.22	340	
1.2		Ø 12 A500C L= 930 მმ	24	0.83	20	
1		Ø 12 A500C L= 4220 მმ	280	3.74	1049	
2		Ø 12 A500C L= 28560 მმ	34	25.34	862	
3		Ø 12 A500C L= 1200 მმ	117	1.06	125	
4		Ø 8 A500C L= 380 მმ	315	0.15	47	
		ბეტონი		B-25	22.70	კუბ. მ

დამკვეთი -

შპს „დიღმის ველი", ს/კ 405246149

ობიექტი -

ქ. თბილისში, დიღმის სასწავლო საცდელი მეურნეობა ნაკვ. 01.72.14.009.510 -ში მრავალფუნქციური კომპლექსი

კონსტრუქციული პროექტი

დაკვეთა	სტადია	ფურცელი	ფურცლები
10-12/21	მპ	4.13	

დირექტორი		გ. ცომაია
ჰრ. მთ. არქ.		
ჰრ. მთ. ინჟ.		გ. ცომაია
დაამუშავა		ა. ცომაია
შეამოწმა		გ. ცომაია

ნახაზი:

მონოლითური დიაფრაგმების უბანი მდუ-3 0.000 ნიშნულზე

შ.პ.ს. გეოპონი

თბილისი 2022

(მდუ-1 +4.650 ნიშნულზე) კვეთი 1-1

მ 1:25

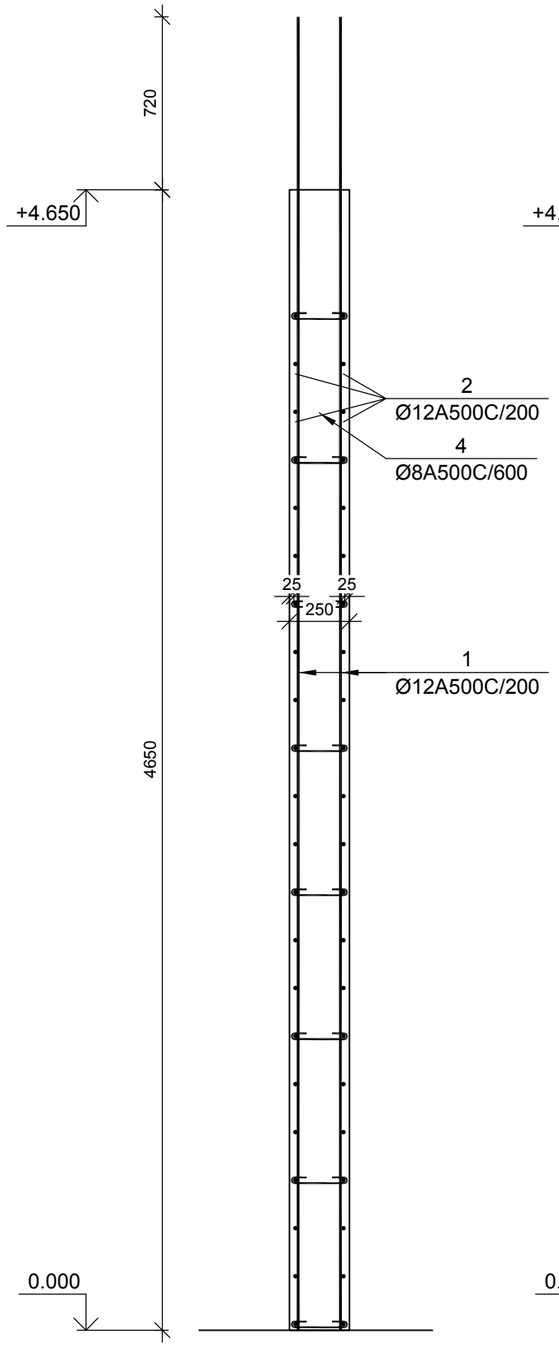

(მდუ-1 +4.650 ნიშნულზე) კვეთი 2-2

მ 1:25

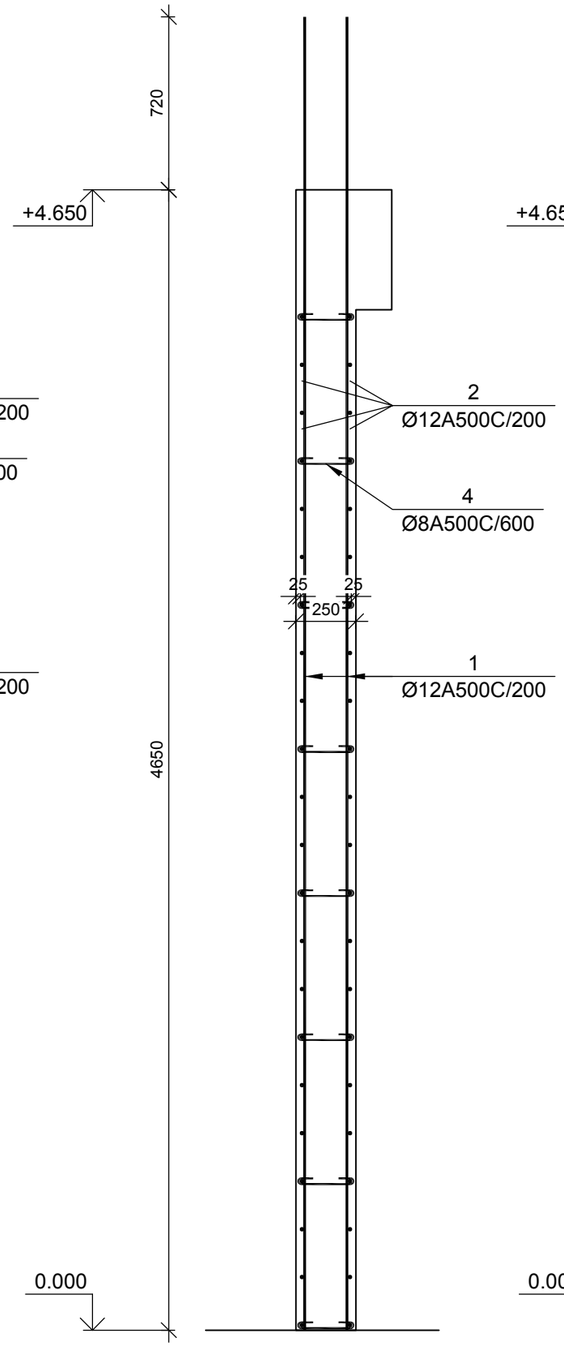

(მდუ-1 +4.650 ნიშნულზე) კვეთი 3-3

მ 1:25

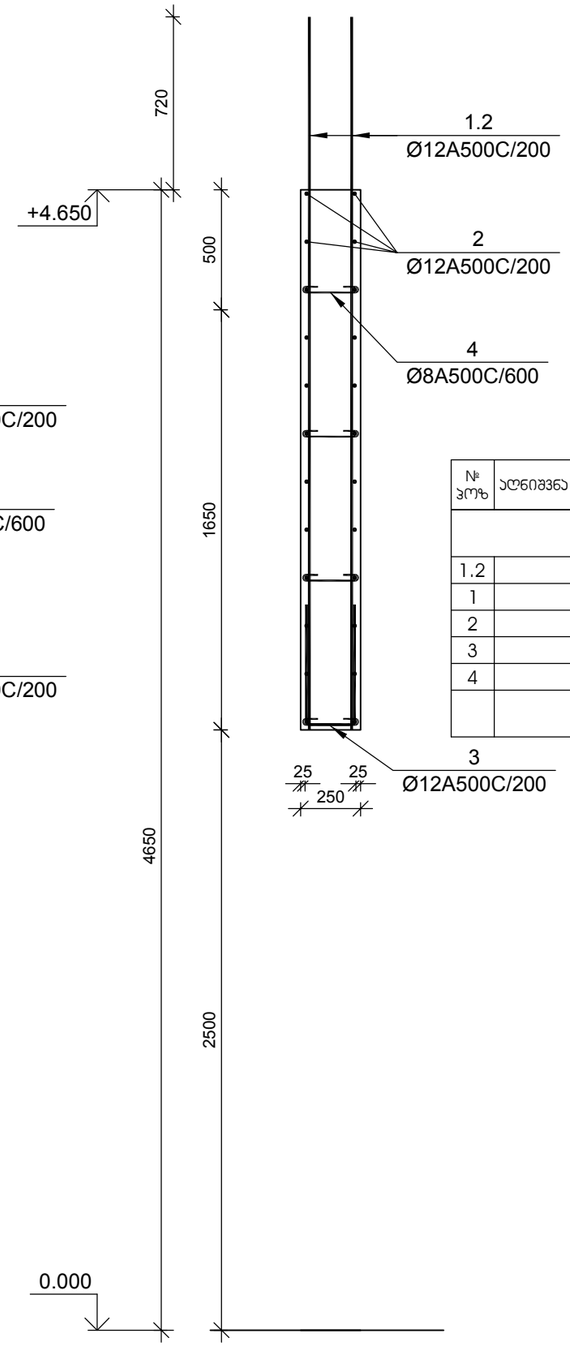

3

Ø12A500C/200

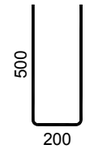

№ პოზ	აღნიშვნა	დასახელება	რაოდ. ელ-ში	წონა, (კგ) ერთის	წონა, (კგ) საერთო	შენიშვნა
		+3.500 ნიშნულის მონოლითური დიაფრაგმების უბანი მდუ-3	1 ცალი			.
1.2		Ø 12 A500C L= 3720 მმ	24	3.30	79	
1		Ø 12 A500C L= 5470 მმ	280	4.85	1359	
2		Ø 12 A500C L= 28560 მმ	52	25.34	1318	
3		Ø 12 A500C L= 1200 მმ	187	1.06	199	
4		Ø 8 A500C L= 380 მმ	490	0.15	73	
		ბეტონი		B-25	35.30	კუბ. მ

დამკვეთი -

შპს „დიღმის ველი", ს/კ 405246149

ობიექტი -

ქ. თბილისში, დიღმის სასწავლო საცდელი მეურნეობა ნაკვ. 01.72.14.009.510 -ზე მრავალფუნქციური კომპლექსი

კონსტრუქციული პროექტი

დაკვეთა	სტადია	ფურცელი	ფურცლები
10-12/21	მპ	4.14	

დირექტორი		გ. ცომაია
ჰრ. მთ. არქ.		
ჰრ. მთ. ინჟ.		გ. ცომაია
დაამუშავა		ა. ცომაია
შეამოწმა		გ. ცომაია

ნახაზი:

მონოლითური დიაფრაგმების უბანი მდუ-3 +5.500 ნიშნულზე

შ.პ.ს.

გეოპონი

თბილისი 2022

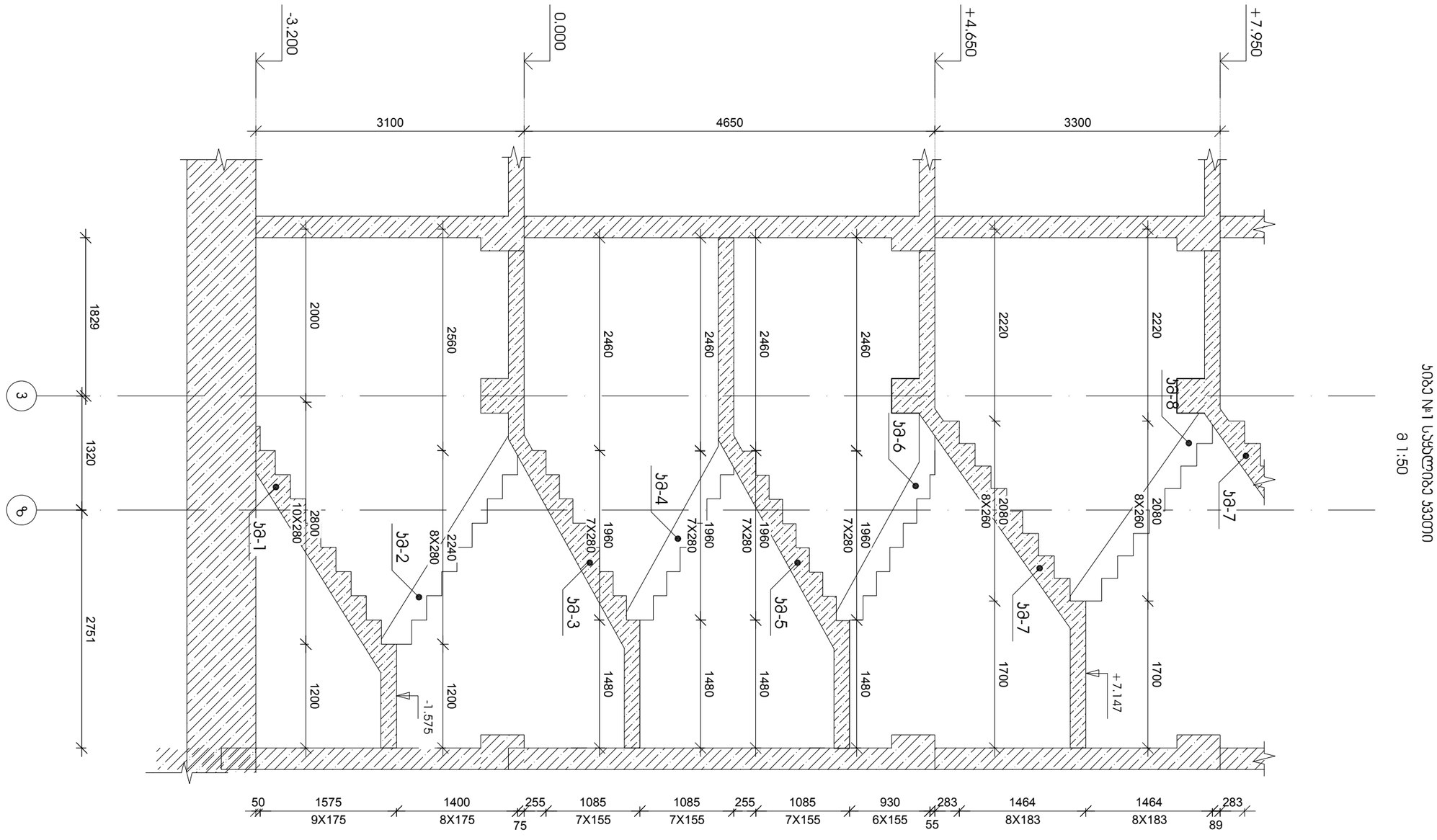

სართული №1 სადგომიდან კიბეები
მ 1:50

დამკვეთი	სადაზღვევო	ფურცლების რაოდენობა	ფურცელი	
10-12/21	03	4.17		

მშენებლობის ორგანიზაციული პროექტის ნაწილი		
დამკვეთი -		
ქ. თბილისში, ვეძებას, ვეძებას ქუჩაზე მდებარე ვეძებას ტერიტორიაზე მრავალბინიანი საცხოვრებელი კორპუსების მშენებლობა		
პროექტის ხელმძღვანელი		
პროექტის მთავარი ინჟინერი		
პროექტის ხელმძღვანელი		
ნახაზის დასახელება:		
კიბეების დეტალური ნახაზი №1		

ვეძებაშვილი ვ.		8. ივნისი 2022	
ვეძებაშვილი ვ.		8. ივნისი 2022	
ვეძებაშვილი ვ.		8. ივნისი 2022	
ვეძებაშვილი ვ.		8. ივნისი 2022	

ნახაზის №1 კიბეების დეტალური ნაწილი

შპს „ვეძებაშვილი ინჟინერინგი", ს/კ 405246149
ქ. თბილისი, ვეძებას ქუჩა 14, 01.72.14.009.510

მ.ს.ი.
შპს „ვეძებაშვილი ინჟინერინგი"
ქ. თბილისი, ვეძებას ქუჩა 14, 01.72.14.009.510

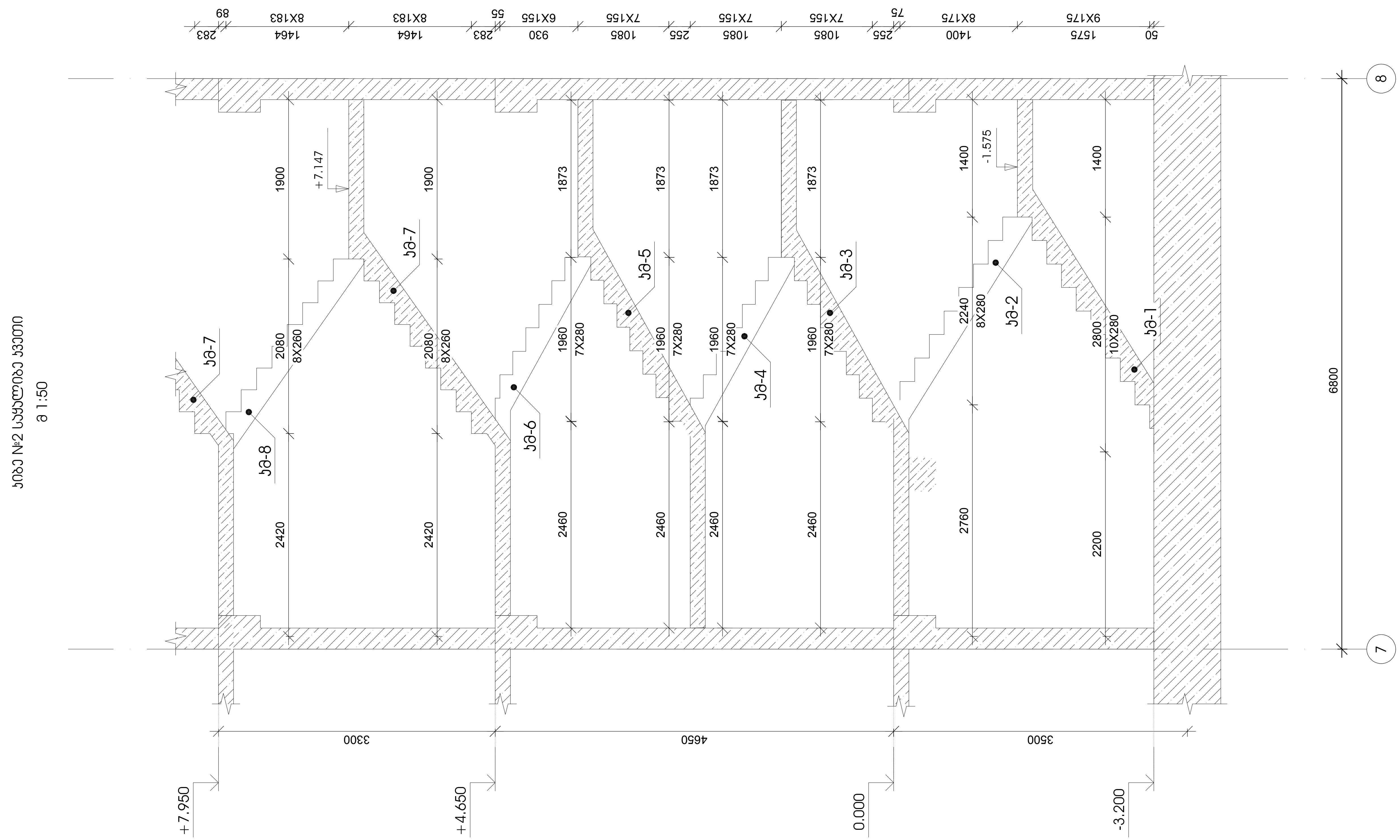

დამკვეთი -

შპს „დიღმის ველი", სა 405246149

ობიექტი -

ქ. თბილისში, დიღმის სასწავლო საცდელი მეურნეობა ნაკვ. 01.72.14.009.510 -ში მრავალფუნქციური კომპლექსი

კონსტრუქციული პროექტი

დაკვეთა	სტადია	ფურცელი	ფურცლები
10-12/21	მპ	4.22	

დირექტორი	გ. ცომაია
პრ. მთ. არქ.	
პრ. მთ. ინჟ.	გ. ცომაია
დაამუშავა	ა. ცომაია
შეამოწმა	გ. ცომაია

ნახაზი:

კიბე №2 საყალიბე კვეთი

შ.პ.ს.
გეოკონი
თბილისი 2022

ᲙᲘᲑᲘᲡ ᲛᲐᲠᲨᲘ ᲙᲛ-5

მ 1:25

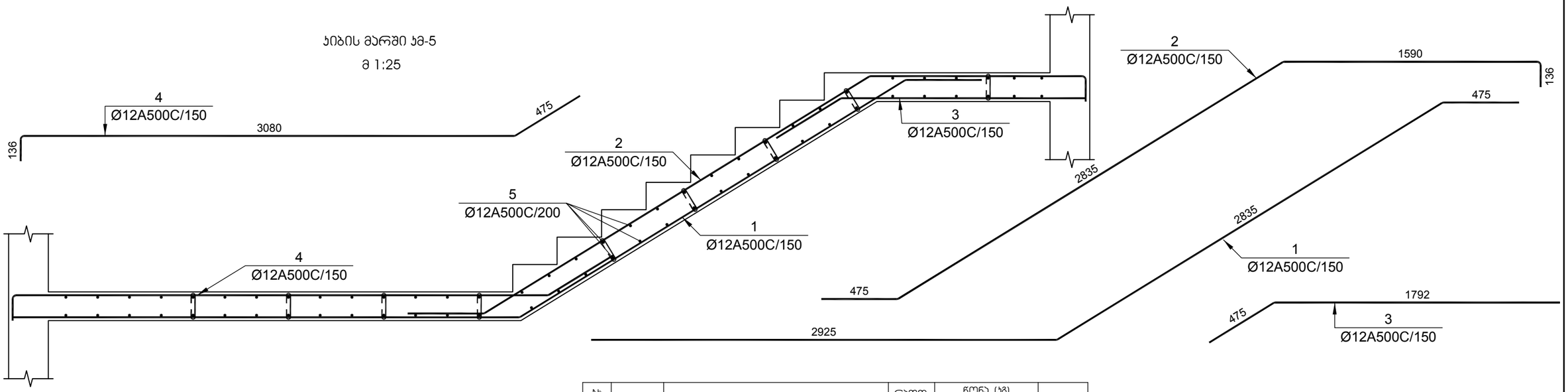

№ პოზ	აღნიშვნა	დასახელება				რაოდ. ულ-ში	წონა, (კგ)		შენიშვნა
							ერთის	საერთო	
		კიბის მარში კმ-5			1 ცალი				.
1		Ø 12	A500C	L= 6257	მმ	9	5.55	50	
2		Ø 12	A500C	L= 5094	მმ	9	4.52	41	
3		Ø 12	A500C	L= 2277	მმ	9	2.02	18	
4		Ø 12	A500C	L= 3738	მმ	9	3.32	30	
5		Ø 12	A500C	L= 1250	მმ	62	1.11	69	
6		Ø 8	A500C	L= 320	მმ	25	0.13	3	
				ბეტონი			B-25	1.60	კუბ. მ

ᲙᲘᲑᲘᲡ ᲛᲐᲠᲨᲘ ᲙᲛ-6

მ 1:25

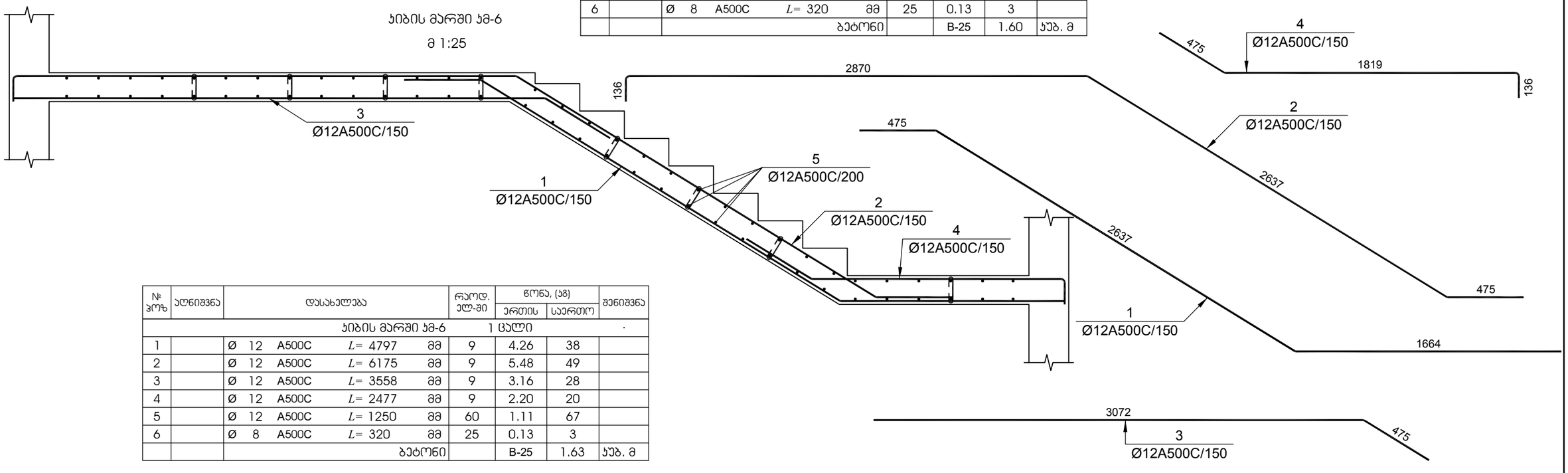

№ პოზ	აღნიშვნა	დასახელება				რაოდ. ულ-ში	წონა, (კგ)		შენიშვნა
							ერთის	საერთო	
		კიბის მარში კმ-6			1 ცალი				.
1		Ø 12	A500C	L= 4797	მმ	9	4.26	38	
2		Ø 12	A500C	L= 6175	მმ	9	5.48	49	
3		Ø 12	A500C	L= 3558	მმ	9	3.16	28	
4		Ø 12	A500C	L= 2477	მმ	9	2.20	20	
5		Ø 12	A500C	L= 1250	მმ	60	1.11	67	
6		Ø 8	A500C	L= 320	მმ	25	0.13	3	
				ბეტონი			B-25	1.63	კუბ. მ

დამკვეთი -

შპს „დიღმის ველი", ს/კ 405246149

ობიექტი -

ქ. თბილისში, დიღმის სასწავლო საცდელი მეურნეობა ნაკვ. 01.72.14.009.510 -ში მრავალფუნქციური კომპლექსი

კონსტრუქციული პროექტი

დაკვეთა	სტადია	ფურცელი	ფურცლები
10-12/21	მპ	4.20	

დირექტორი		გ. ცომაია
პრ. მთ. არქ.		
პრ. მთ. ინჟ.		გ. ცომაია
დაამუშავა		ა. ცომაია
შეამოწმა		გ. ცომაია

ნახაზი:

კიბის მარში კმ-5; კმ-6

შ.პ.ს.

გეოპონი

თბილისი 2022

(მდუ-3 ტიპიურ სართულზე) კვეთი 1-1

მ 1:25

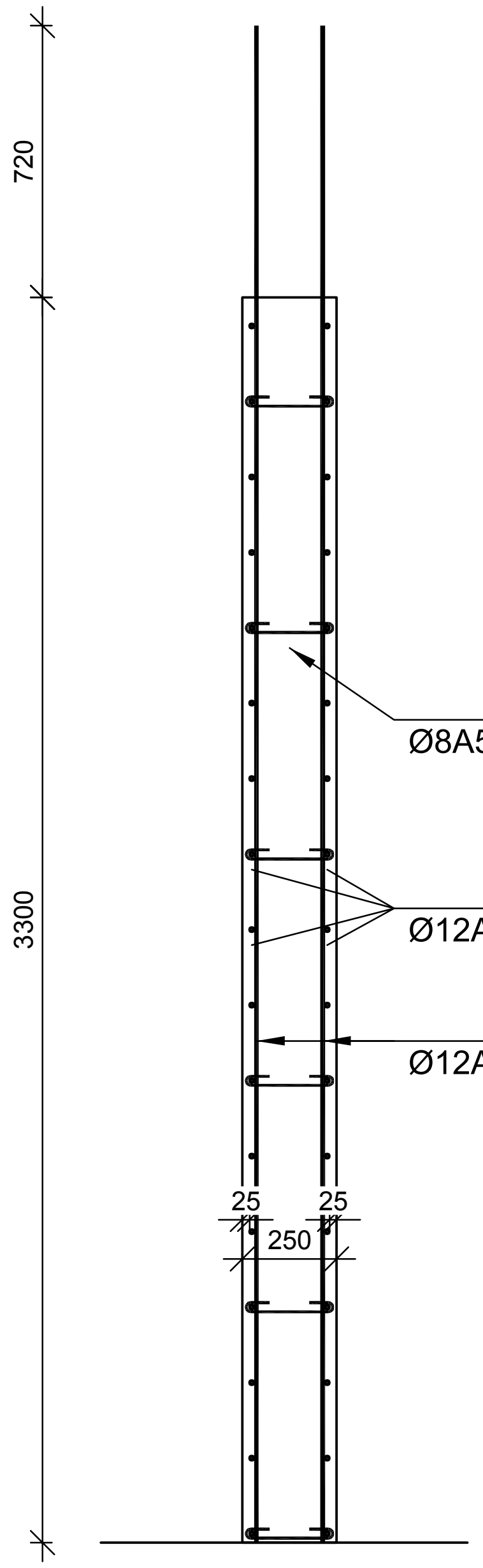

(მდუ-3 ტიპიურ სართულზე) კვეთი 2-2

მ 1:25

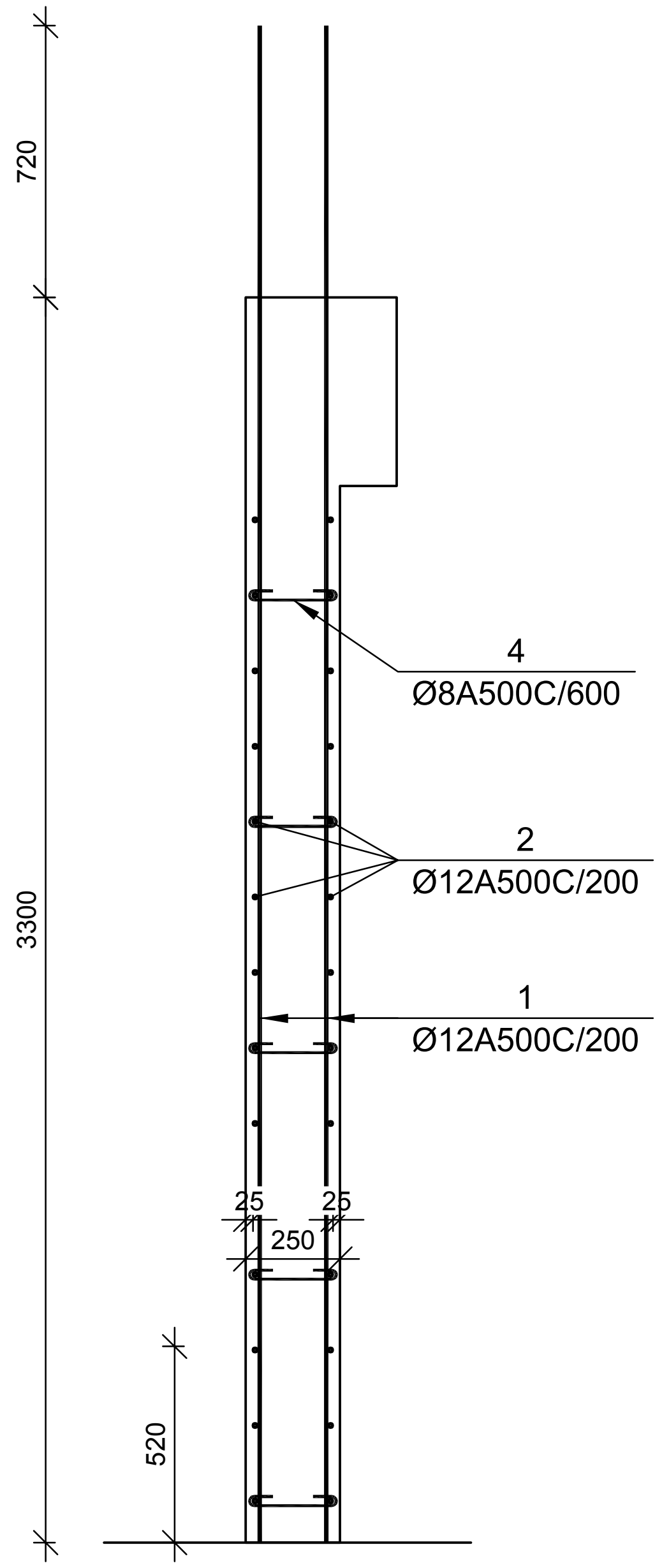

(მდუ-3 ტიპიურ სართულზე) კვეთი 3-3

მ 1:25

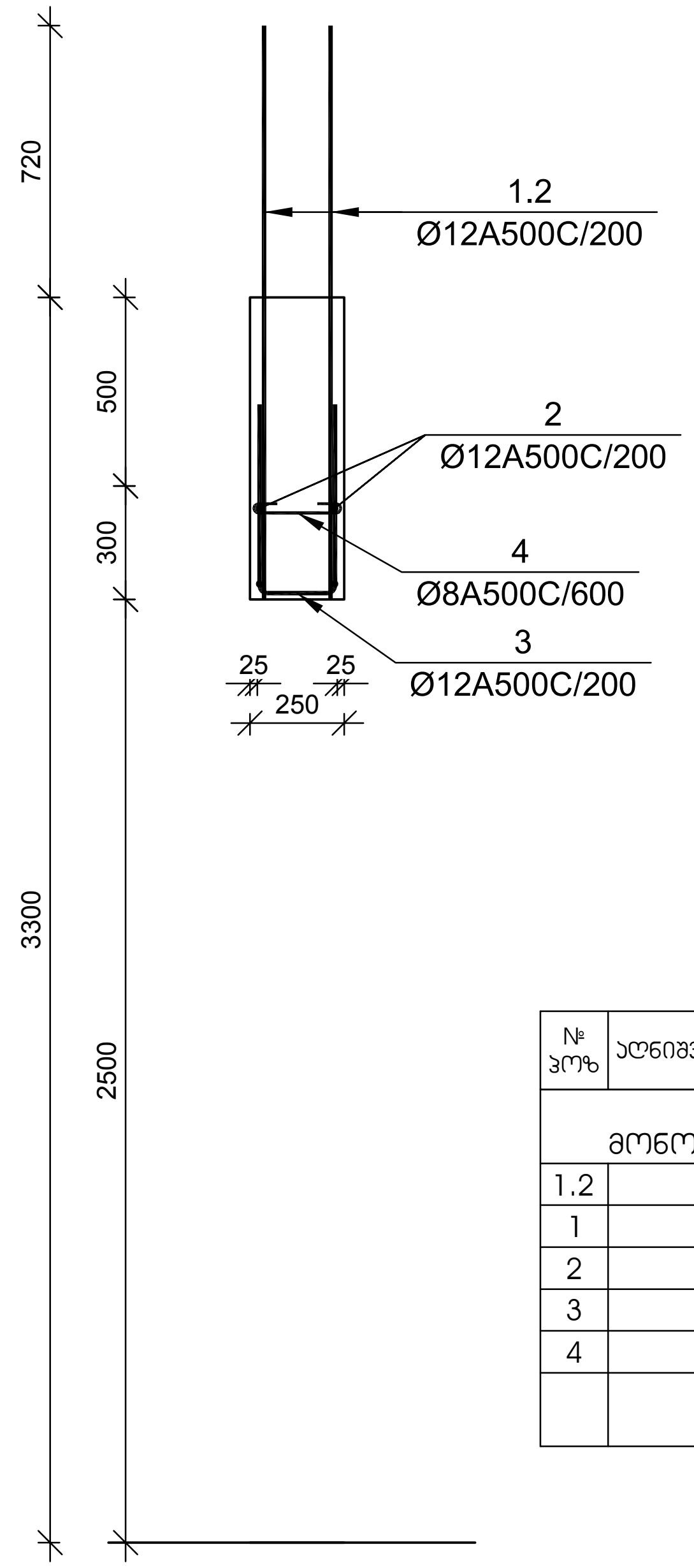

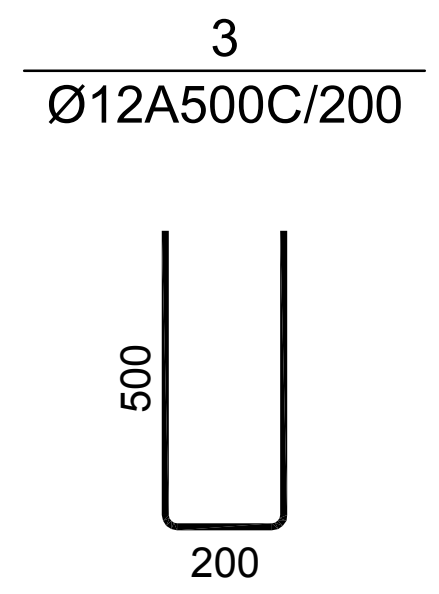

№ პოზ	აღნიშვნა	დასახელება	რაოდ. ცალ-ში	წონა, (კგ)		შენიშვნა
				ერთის	საერთო	
+4.850 <> +24.550 ნიშნულების მონოლითური დიაფრაგმების უბანი მდუ-3			5 ცალი			.
1.2		Ø 12 A500C L= 1520 მმ	24	1.35	32	
1		Ø 12 A500C L= 3995 მმ	320	3.55	1134	
2		Ø 12 A500C L= 32640 მმ	52	28.96	1506	
3		Ø 12 A500C L= 1200 მმ	117	1.06	125	
4		Ø 8 A500C L= 380 მმ	296	0.15	44	
		ბეტონი		B-25	21.30	კუბ. მ

დამკვეთი -

შპს „დიღმის ველი", ს/კ 405246149

ობიექტი -

ქ. თბილისში, დიღმის სასწავლო საცდელი მეურნეობა ნაკვ. 01.72.14.009.510 -ში მრავალფუნქციური კომპლექსი

კონსტრუქციული პროექტი

თარიღი	სტადია	ფურცელი	ფურცლები
10-12/21	მპ	4.15	

დირექტორი	გ. ცომაია
მთ. არქ.	
მთ. ინჟ.	გ. ცომაია
დაამუშავა	ა. ცომაია
შეამოწმა	გ. ცომაია

ნახაზი:

მონოლითური დიაფრაგმების უბანი მდუ-3 ტიპიური სართულის კვეთები

შ.პ.ს. გეოკონი

თბილისი 2022

(მდუ-3 +27.750 ნიშნულზე) ჯვეთი 1-1

მ 1:25

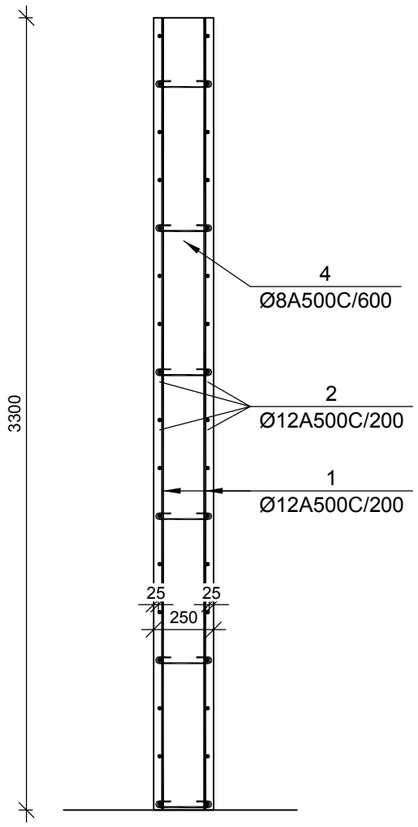

(მდუ-3 +27.750 ნიშნულზე) ჯვეთი 2-2

მ 1:25

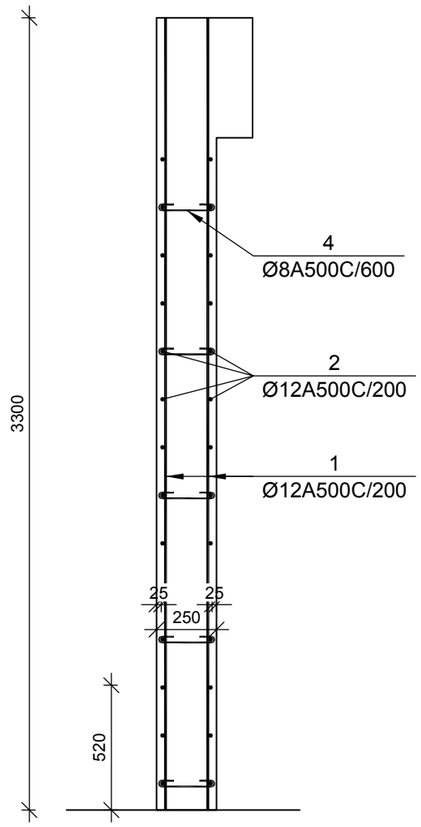

(მდუ-3 +27.750 ნიშნულზე) ჯვეთი 3-3

მ 1:25

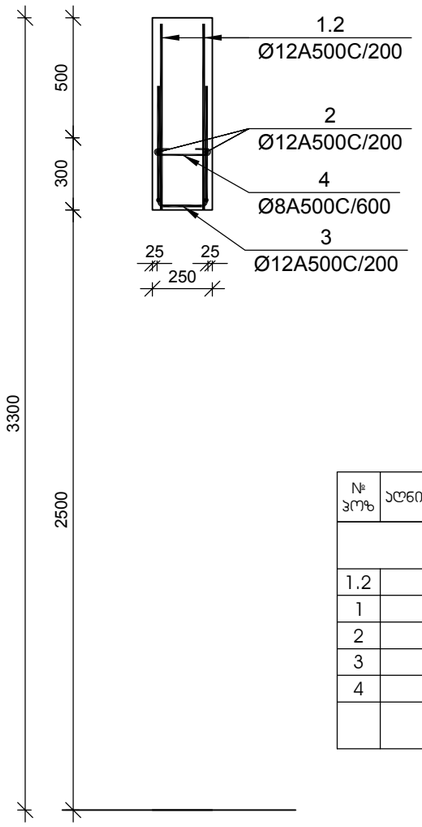

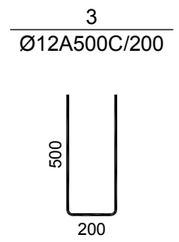

№ პოზ	აღნიშვნა	დასახელება					რაოდ. ელ-ში	წონა, (კგ)		შენიშვნა
								ერთ.ის	საერთო	
		+27.850 ნიშნულის მონოლითური დიაფრაგმების უბანი მდუ-3					1 ცალი			.
1.2		Ø	12	A500C	L= 775	მმ	24	0.69	17	
1		Ø	12	A500C	L= 3275	მმ	280	2.91	814	
2		Ø	12	A500C	L= 28560	მმ	52	25.34	1318	
3		Ø	12	A500C	L= 1200	მმ	117	1.06	125	
4		Ø	8	A500C	L= 380	მმ	296	0.15	44	
					ბეტონი			B-25	21.30	კუბ. მ

დამკვეთი -

შპს „დიღმის ველი", ს/კ 405246149

ობიექტი -

ქ. თბილისში, დიღმის სასწავლო საცდელი მეურნეობა ნაკვ. 01.72.14.009.510 -ში მრავალფუნქციური კომპლექსი

კონსტრუქციული პროექტი

დაკვეთა	სტადია	ფურცელი	ფურცლები
10-12/21	მშ	4.16	

დირექტორი		გ. ცომაია
პრ. მთ. არქ.		
პრ. მთ. ინჟ.		გ. ცომაია
დაამუშავა		ა. ცომაია
შეამოწმა		გ. ცომაია

ნახაზი:

მონოლითური დიაფრაგმების უბანი მდუ-3 +28.500 ნიშნულზე

შ.პ.ს.
გეოპონი
თბილისი 2022

ᲙᲘᲑᲘᲡ ᲛᲐᲠᲨᲘ ᲙᲛ-1

მ 1:25

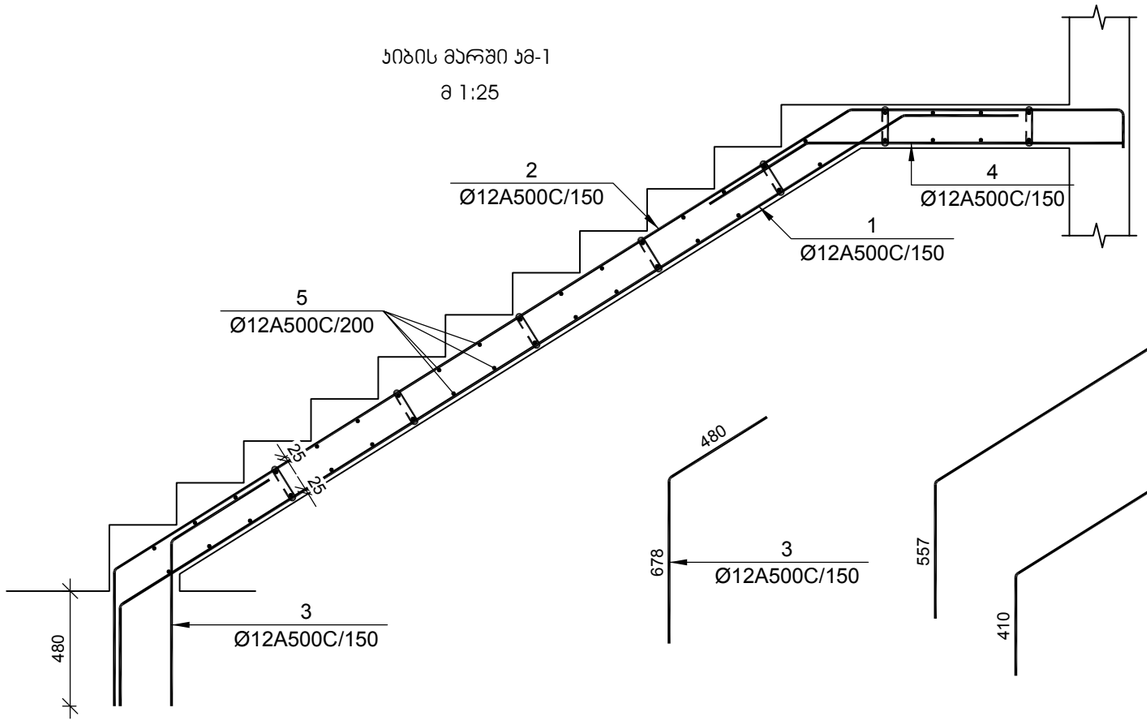

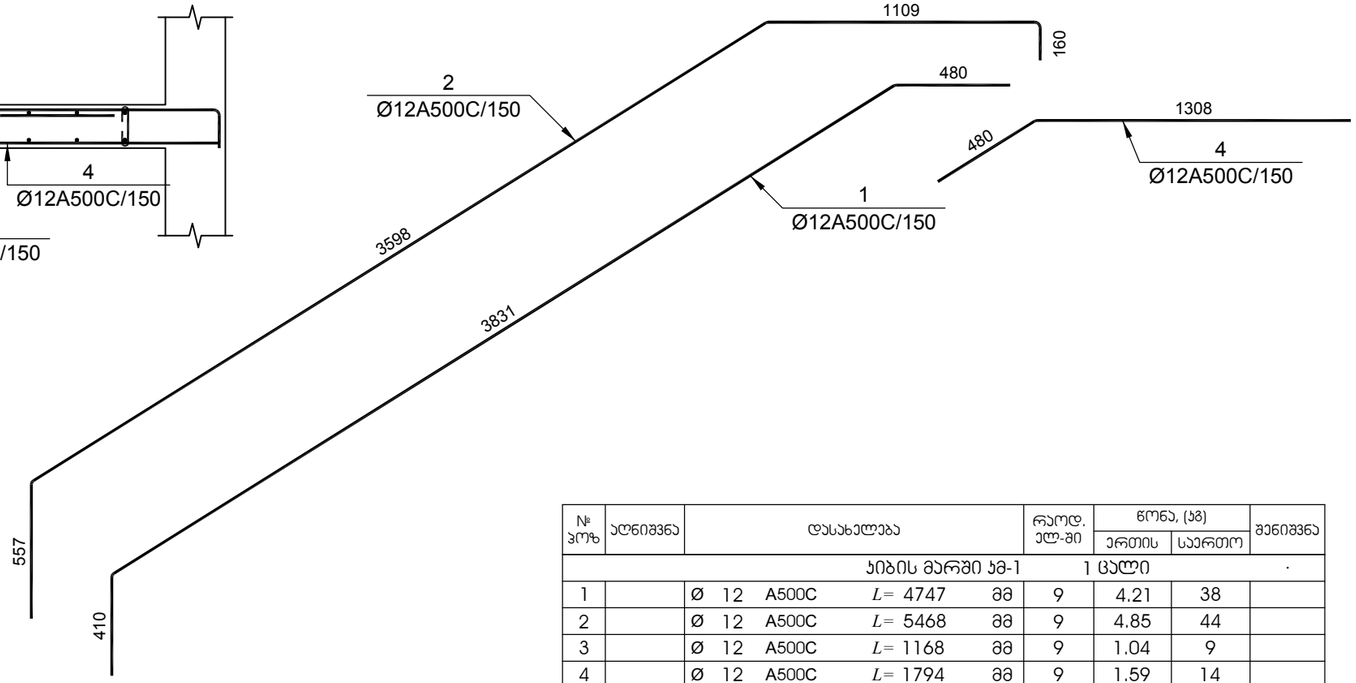

№ პოზ	აღნიშვნა	დასახელება				რაოდ. ელ-ში	წონა, (კგ)		შენიშვნა
							ერთის	საერთო	
		ᲙᲘᲑᲘᲡ ᲛᲐᲠᲨᲘ ᲙᲛ-1				1 ᲪᲐᲚᲘ			·
1		Ø 12	A500C	L= 4747	მმ	9	4.21	38	
2		Ø 12	A500C	L= 5468	მმ	9	4.85	44	
3		Ø 12	A500C	L= 1168	მმ	9	1.04	9	
4		Ø 12	A500C	L= 1794	მმ	9	1.59	14	
5		Ø 12	A500C	L= 1250	მმ	46	1.11	51	
6		Ø 8	A500C	L= 320	მმ	24	0.13	3	
				ბეტონი			B-25	1.56	კუბ. მ
		ᲙᲘᲑᲘᲡ ᲛᲐᲠᲨᲘ ᲙᲛ-2				1 ᲪᲐᲚᲘ			·
1		Ø 12	A500C	L= 4948	მმ	9	4.39	40	
2		Ø 12	A500C	L= 6186	მმ	9	5.49	49	
3		Ø 12	A500C	L= 3215	მმ	9	2.85	26	
4		Ø 12	A500C	L= 2275	მმ	9	2.02	18	
5		Ø 12	A500C	L= 1250	მმ	62	1.11	69	
6		Ø 8	A500C	L= 320	მმ	24	0.13	3	
				ბეტონი			B-25	1.56	კუბ. მ

ᲙᲘᲑᲘᲡ ᲛᲐᲠᲨᲘ ᲙᲛ-2

მ 1:25

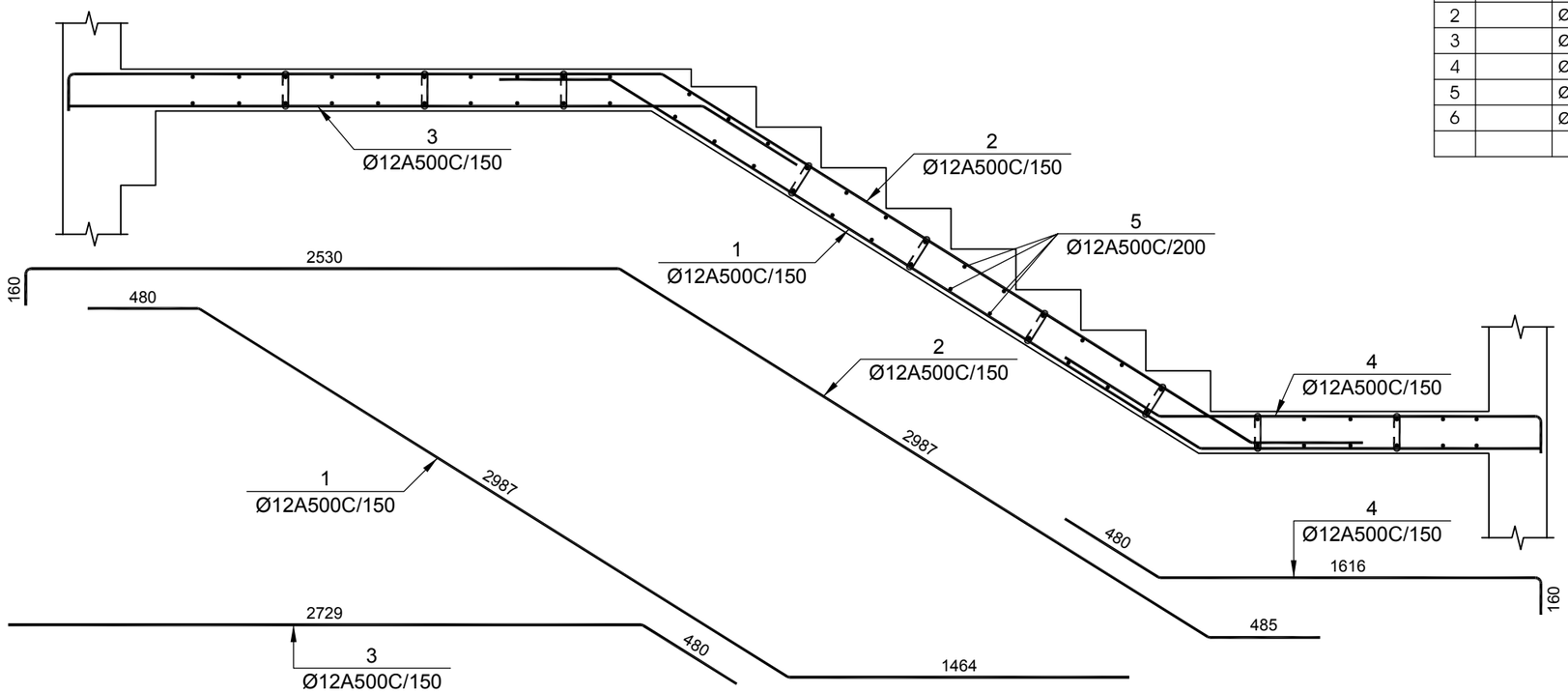

დამკვეთი -

შპს „დიღმის ველი", ს/კ 405246149

ობიექტი -

ქ. თბილისში, დიღმის სასწავლო საცდელი მეურნეობა ნაკვ. 01.72.14.009.510 -ში მრავალფუნქციური კომპლექსი

ᲙᲝᲜᲡᲢᲠᲣᲥᲪᲘᲣᲚᲘ ᲞᲠᲝᲔᲥᲢᲘ

დაკვეთა	სტადია	ფურცელი	ფურცლები
10-12/21	მშ	4.23	

დირექტორი		გ. ცომაია
ჯრ. მთ. არქ.		
ჯრ. მთ. ინჟ.		გ. ცომაია
დაამუშავა		ა. ცომაია
შეამოწმა		გ. ცომაია

ნახაზი:

ᲙᲘᲑᲘᲡ ᲛᲐᲠᲨᲘ ᲙᲛ-1; ᲙᲛ-2

შ.პ.ს.
გეოპონი
თბილისი 2022

ᲙᲘᲑᲘᲡ ᲛᲐᲠᲨᲘ ᲙᲛ-3

მ 1:25

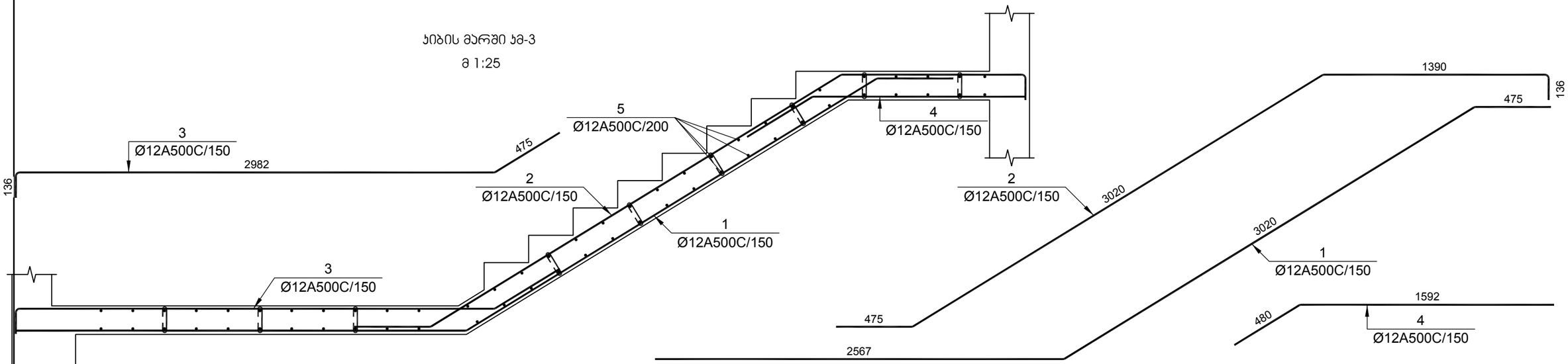

№ ჯგუფ	აღნიშვნა	დასახელება				რაოდ. ელ-მი	წონა, (კგ)		შენიშვნა
							ერთის	საერთო	
		ᲙᲘᲑᲘᲡ ᲛᲐᲠᲨᲘ ᲙᲛ-3				1 ᲪᲐᲚᲘ			.
1		Ø 12	A500C	L= 6084	მმ	9	5.40	49	
2		Ø 12	A500C	L= 5079	მმ	9	4.51	41	
3		Ø 12	A500C	L= 3640	მმ	9	3.23	29	
4		Ø 12	A500C	L= 2082	მმ	9	1.85	17	
5		Ø 12	A500C	L= 1250	მმ	60	1.11	67	
6		Ø 8	A500C	L= 320	მმ	25	0.13	3	
				ᲑᲔᲢᲝᲜᲘ			B-25	1.60	ᲙᲣᲑ. მ

№ ჯგუფ	აღნიშვნა	დასახელება				რაოდ. ელ-მი	წონა, (კგ)		შენიშვნა
							ერთის	საერთო	
		ᲙᲘᲑᲘᲡ ᲛᲐᲠᲨᲘ ᲙᲛ-4				1 ᲪᲐᲚᲘ			.
1		Ø 12	A500C	L= 4536	მმ	9	4.02	36	
2		Ø 12	A500C	L= 6305	მმ	9	5.59	50	
3		Ø 12	A500C	L= 3488	მმ	9	3.10	28	
4		Ø 12	A500C	L= 2017	მმ	9	1.79	16	
5		Ø 12	A500C	L= 1250	მმ	60	1.11	67	
6		Ø 8	A500C	L= 320	მმ	25	0.13	3	
				ᲑᲔᲢᲝᲜᲘ			B-25	1.63	ᲙᲣᲑ. მ

ᲙᲘᲑᲘᲡ ᲛᲐᲠᲨᲘ ᲙᲛ-4

მ 1:25

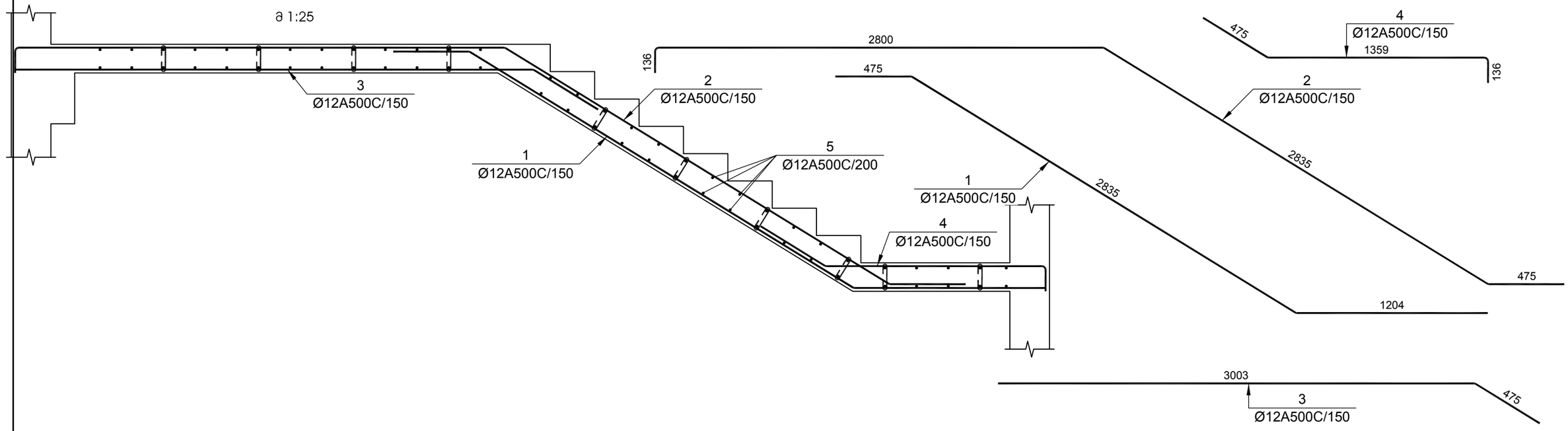

დამკვეთი -	შპს „დიღმის ველი", ს/კ 405246149
ობიექტი -	ქ. თბილისში, დიღმის სასწავლო საცდელი მეურნეობა ნაკვ. 01.72.14.009.510 -ში მრავალფუნქციური კომპლექსი

კონსტრუქციული პროექტი			
დაკვეთა	სტადია	ფურცელი	ფურცლები
10-12/21	მშ	4.24	

დირექტორი		გ. ცომაია
პრ. მთ. არქ.		
პრ. მთ. ინჟ.		გ. ცომაია
დაამუშავა		ა. ცომაია
შეამოწმა		გ. ცომაია

ნახაზი:

ᲙᲘᲑᲘᲡ ᲛᲐᲠᲨᲘ ᲙᲛ-3; ᲙᲛ-4

შ.პ.ს.
გეოპროექტი
თბილისი 2022

ჯიბის მარში ჯმ-5

მ 1:25

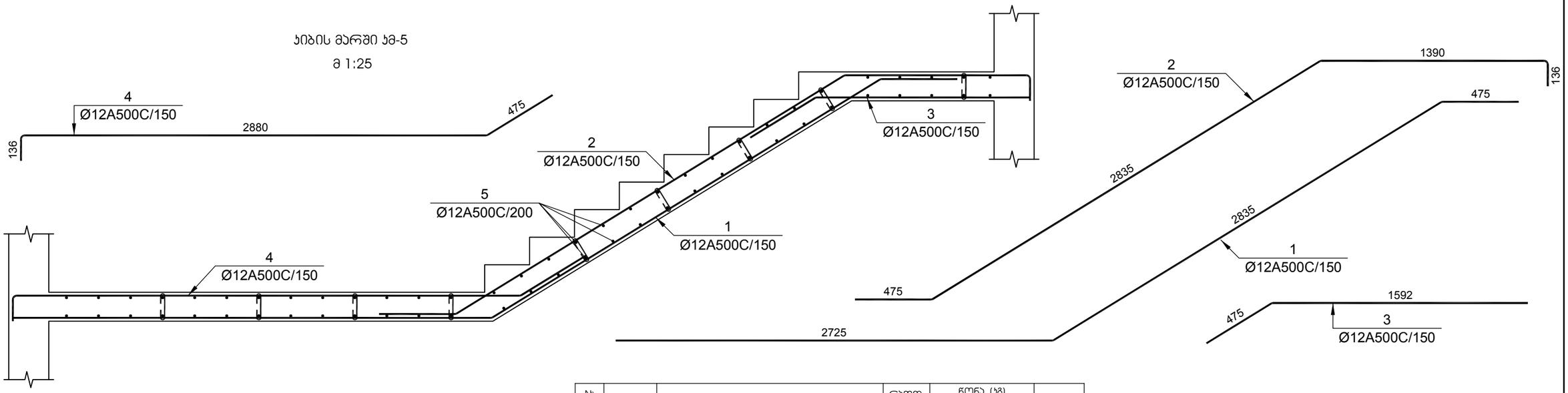

№ პოზ	აღნიშვნა	დასახელება				რაოდ. ელ-ში	წონა, (კგ)		შენიშვნა
							ერთის	საერთო	
		ჯიბის მარშში ჯმ-5			1 ცალი				.
1		Ø 12	A500C	L= 6057	მმ	9	5.37	48	
2		Ø 12	A500C	L= 4894	მმ	9	4.34	39	
3		Ø 12	A500C	L= 2077	მმ	9	1.84	17	
4		Ø 12	A500C	L= 3538	მმ	9	3.14	28	
5		Ø 12	A500C	L= 1250	მმ	62	1.11	69	
6		Ø 8	A500C	L= 320	მმ	25	0.13	3	
				ბეტონი			B-25	1.60	ჯუბ. მ

ჯიბის მარშში ჯმ-6

მ 1:25

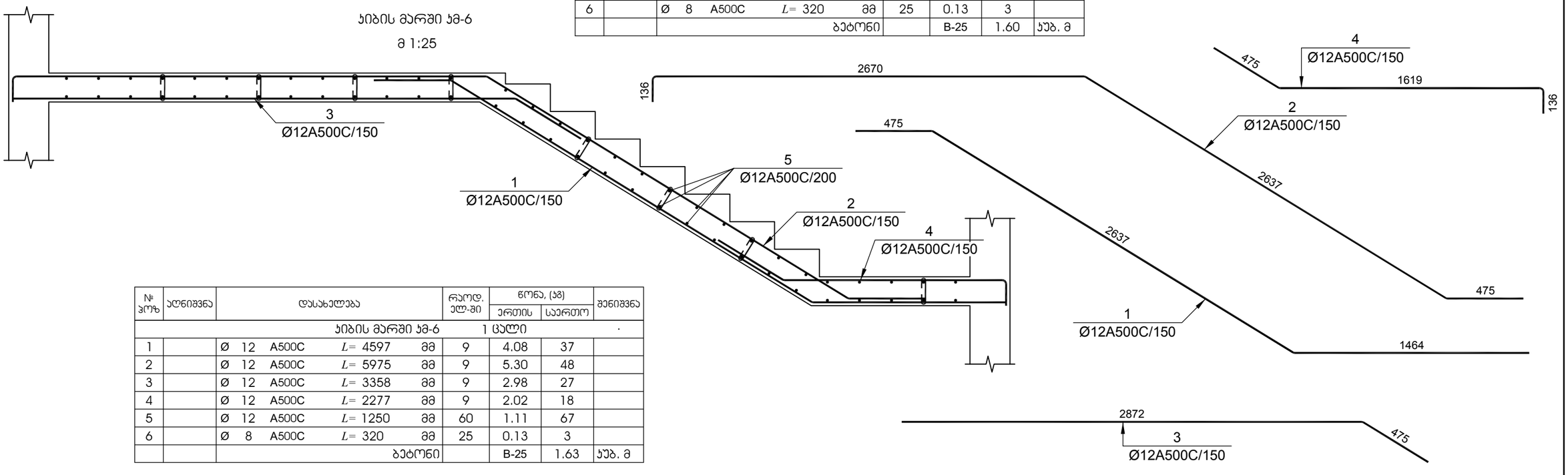

№ პოზ	აღნიშვნა	დასახელება				რაოდ. ელ-ში	წონა, (კგ)		შენიშვნა
							ერთის	საერთო	
		ჯიბის მარშში ჯმ-6			1 ცალი				.
1		Ø 12	A500C	L= 4597	მმ	9	4.08	37	
2		Ø 12	A500C	L= 5975	მმ	9	5.30	48	
3		Ø 12	A500C	L= 3358	მმ	9	2.98	27	
4		Ø 12	A500C	L= 2277	მმ	9	2.02	18	
5		Ø 12	A500C	L= 1250	მმ	60	1.11	67	
6		Ø 8	A500C	L= 320	მმ	25	0.13	3	
				ბეტონი			B-25	1.63	ჯუბ. მ

დამკვეთი -

შპს „დიღმის ველი", ს/კ 405246149

ობიექტი -

ქ. თბილისში, დიღმის სასწავლო საცდელი მეურნეობა ნაკვ. 01.72.14.009.510 -ში მრავალფუნქციური კომპლექსი

კონსტრუქციული პროექტი

დაკვეთა	სტადია	ფურცელი	ფურცლები
10-12/21	მპ	4.25	

დირექტორი		გ. ცომაია
ჰრ. მთ. არქ.		
ჰრ. მთ. ინჟ.		გ. ცომაია
დაამუშავა		ა. ცომაია
შეამოწმა		გ. ცომაია

ნახაზი:

ჯიბის მარშში ჯმ-5; ჯმ-6

შ.პ.ს.
გეოკონი
თბილისი 2022

ᲙᲘᲑᲘᲡ ᲛᲐᲠᲨᲘ ᲙᲛ-7

მ 1:25

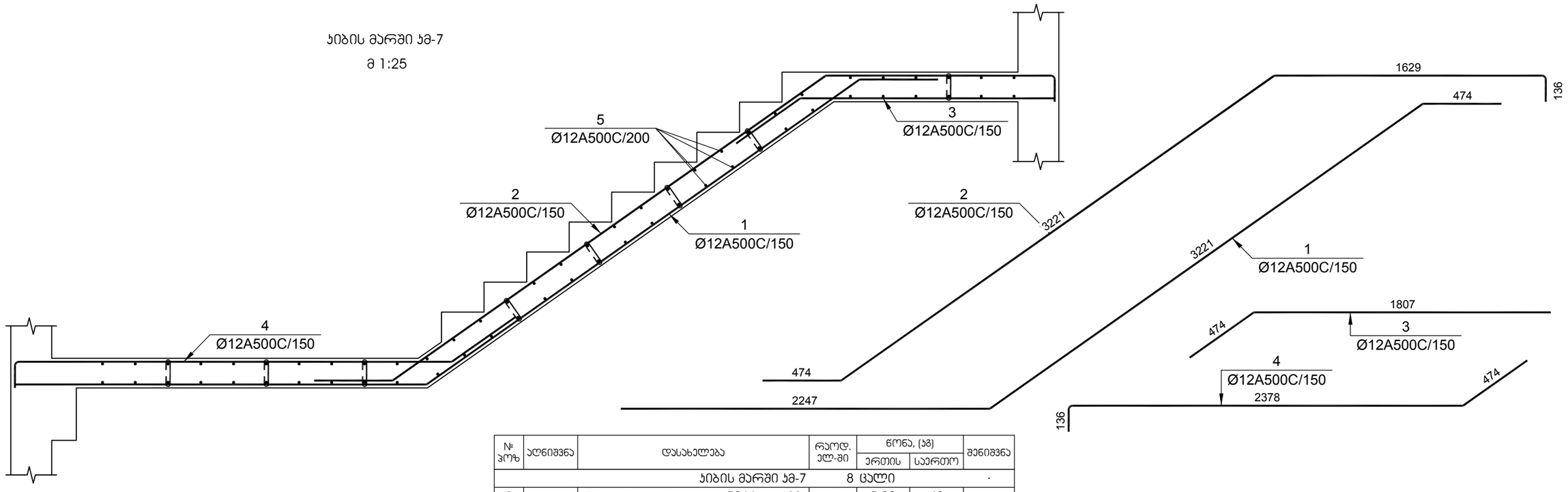

№ პოზ	აღნიშვნა	დასახელება					რაოდ. ელ-ში	წონა, (კგ)		შენიშვნა
								ერთის	საერთო	
		ᲙᲘᲑᲘᲡ ᲛᲐᲠᲨᲘ ᲙᲛ-7					8 ᲪᲐᲚᲘ			.
1		Ø	12	A500C	L=	5966 მმ	9	5.29	48	
2		Ø	12	A500C	L=	5520 მმ	9	4.90	44	
3		Ø	12	A500C	L=	2293 მმ	9	2.03	18	
4		Ø	12	A500C	L=	3036 მმ	9	2.69	24	
5		Ø	12	A500C	L=	1250 მმ	64	1.11	71	
6		Ø	8	A500C	L=	320 მმ	25	0.13	3	
						ბეტონი		B-25	1.60	ᲙᲣᲑ. მ

ᲙᲘᲑᲘᲡ ᲛᲐᲠᲨᲘ ᲙᲛ-8

მ 1:25

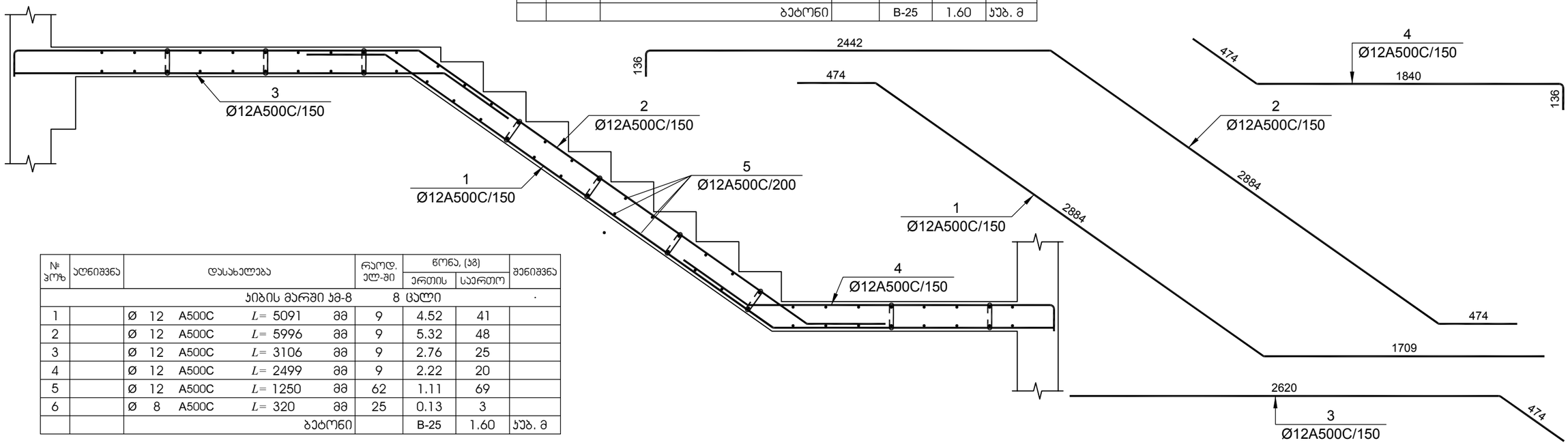

№ პოზ	აღნიშვნა	დასახელება					რაოდ. ელ-ში	წონა, (კგ)		შენიშვნა
								ერთის	საერთო	
		ᲙᲘᲑᲘᲡ ᲛᲐᲠᲨᲘ ᲙᲛ-8					8 ᲪᲐᲚᲘ			.
1		Ø	12	A500C	L=	5091 მმ	9	4.52	41	
2		Ø	12	A500C	L=	5996 მმ	9	5.32	48	
3		Ø	12	A500C	L=	3106 მმ	9	2.76	25	
4		Ø	12	A500C	L=	2499 მმ	9	2.22	20	
5		Ø	12	A500C	L=	1250 მმ	62	1.11	69	
6		Ø	8	A500C	L=	320 მმ	25	0.13	3	
						ბეტონი		B-25	1.60	ᲙᲣᲑ. მ

ᲓᲐᲛᲙᲕᲔᲗᲘ -

შპს „დიღმის ველი", ს/კ 405246149

ᲝᲑᲘᲔᲥᲢᲘ -

ქ. თბილისში, დიღმის სასწავლო საცდელი მეურნეობა ნაკვ. 01.72.14.009.510 -ში მრავალფუნქციური კომპლექსი

ᲙᲝᲜᲡᲢᲠᲣᲥᲪᲘᲣᲚᲘ ᲞᲠᲝᲔᲥᲢᲘ

დაკვეთა	სადია	ფურცელი	ფურცლები
10-12/21	მპ	4.26	

დირექტორი		გ. ცომაია
პრ. მთ. არქ.		
პრ. მთ. ინჟ.		გ. ცომაია
დაამუშავა		ა. ცომაია
შეამოწმა		გ. ცომაია

ნახაზი:

ᲙᲘᲑᲘᲡ ᲛᲐᲠᲨᲘ ᲙᲛ-7; ᲙᲛ-8

შ.პ.ს.
გეოპონი
თბილისი 2022

ჯიბის მარში ჯმ-1

მ 1:25

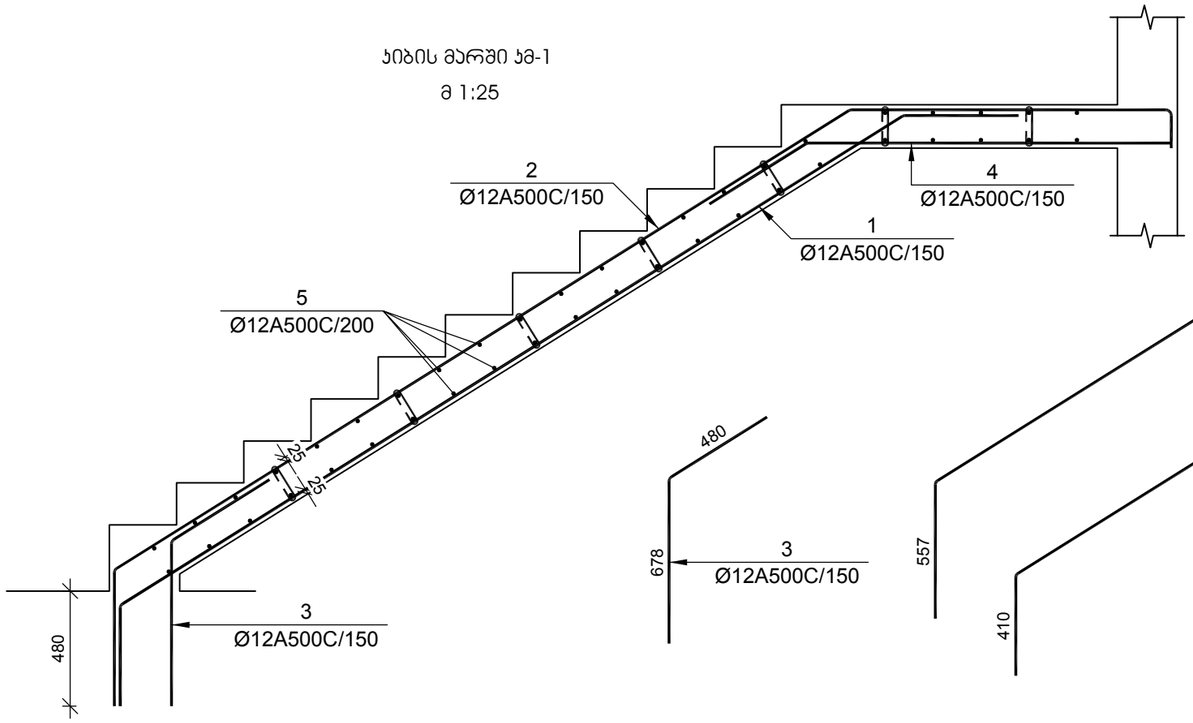

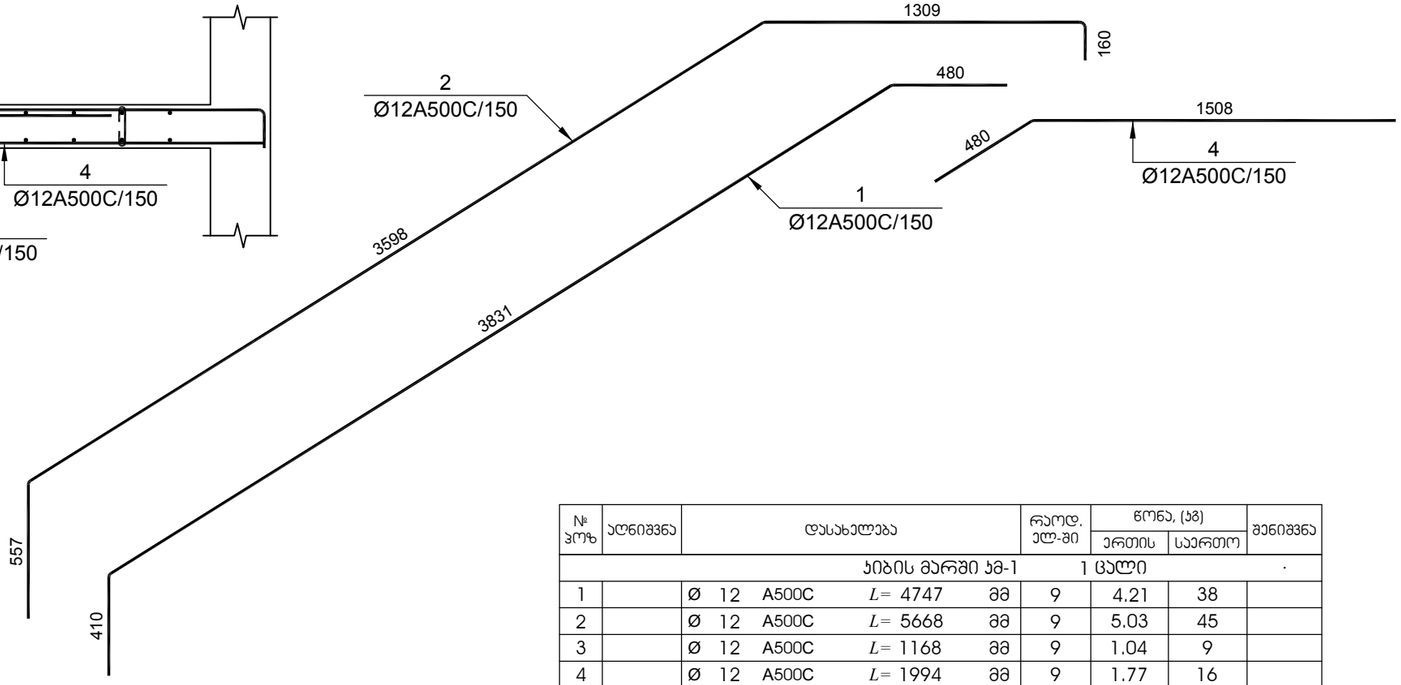

ჯიბის მარში ჯმ-2

მ 1:25

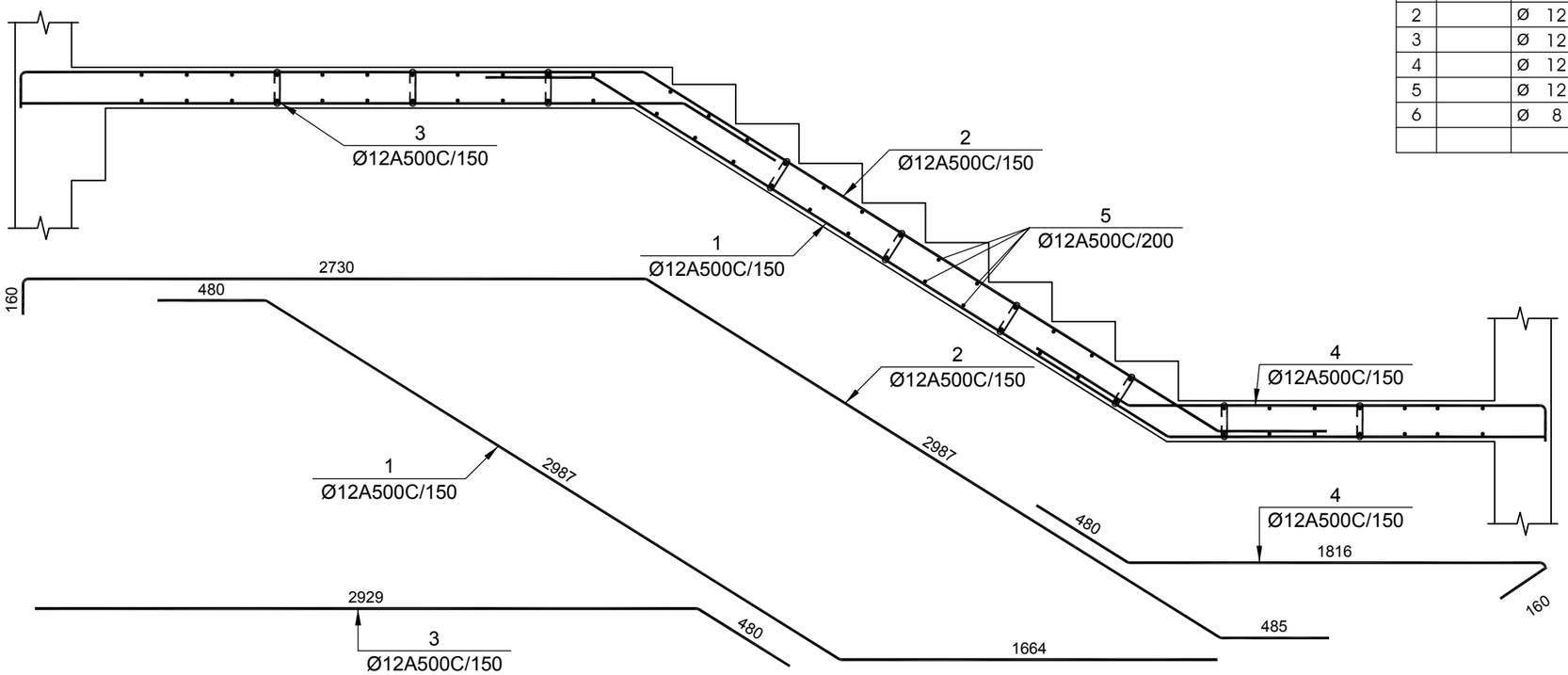

№ პოზ	აღნიშვნა	დასახელება	რაოდ. ელ-ში	წონა, (კგ)		შენიშვნა
				ერთის	საერთო	
		ჯიბის მარშში ჯმ-1 1 ცალი				-
1		Ø 12 A500C L= 4747 მმ	9	4.21	38	
2		Ø 12 A500C L= 5668 მმ	9	5.03	45	
3		Ø 12 A500C L= 1168 მმ	9	1.04	9	
4		Ø 12 A500C L= 1994 მმ	9	1.77	16	
5		Ø 12 A500C L= 1250 მმ	46	1.11	51	
6		Ø 8 A500C L= 320 მმ	24	0.13	3	
		ბეტონი		B-25	1.56	კუბ. მ
		ჯიბის მარშში ჯმ-2 1 ცალი				-
1		Ø 12 A500C L= 5148 მმ	9	4.57	41	
2		Ø 12 A500C L= 6386 მმ	9	5.67	51	
3		Ø 12 A500C L= 3414 მმ	9	3.03	27	
4		Ø 12 A500C L= 2581 მმ	9	2.29	21	
5		Ø 12 A500C L= 1250 მმ	62	1.11	69	
6		Ø 8 A500C L= 320 მმ	24	0.13	3	
		ბეტონი		B-25	1.56	კუბ. მ

დამკვეთი -

შპს „დიღმის ველი", ს/კ 405246149

ობიექტი -

ქ. თბილისში, დიღმის სასწავლო საცდელი მეურნეობა ნაკვ. 01.72.14.009.510 -ში მრავალფუნქციური კომპლექსი

კონსტრუქციული პროექტი

დაკვეთა	სტადია	ფურცელი	ფურცლები
10-12/21	მშ	4.18	

დირექტორი		გ. ცომაია
პრ. მთ. არქ.		
პრ. მთ. ინჟ.		გ. ცომაია
დაამუშავა		ა. ცომაია
შეამოწმა		გ. ცომაია

ნახაზი:

ჯიბის მარში ჯმ-1; ჯმ-2

შ.პ.ს.
გეოპონი
თბილისი 2022

კიბის მარში კმ-3

მ 1:25

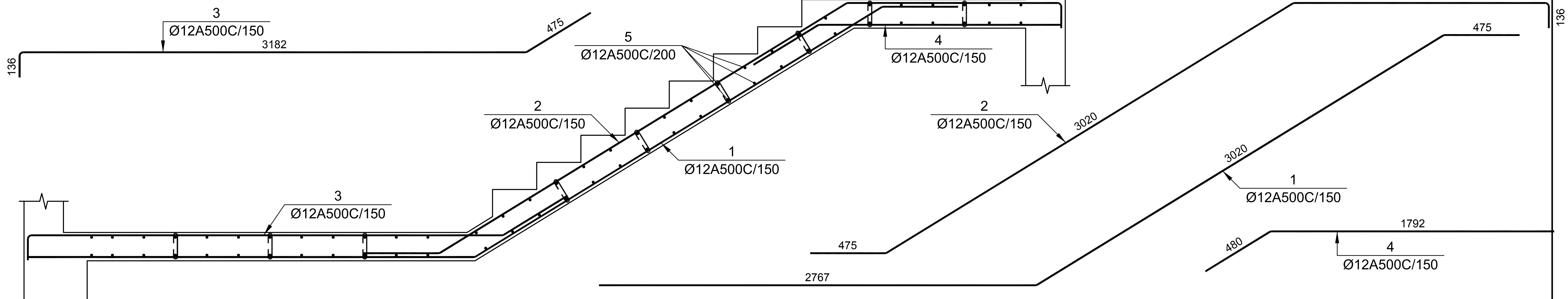

№ პოზ	აღნიშვნა	დასახელება	რაოდ. ელ-ში	წონა, (კგ) ერთის	წონა, (კგ) საერთო	შენიშვნა
კიბის მარში კმ-3 1 ცალი						·
1		Ø 12 A500C $L=$ 6284 მმ	9	5.58	50	
2		Ø 12 A500C $L=$ 5279 მმ	9	4.68	42	
3		Ø 12 A500C $L=$ 3840 მმ	9	3.41	31	
4		Ø 12 A500C $L=$ 2282 მმ	9	2.03	18	
5		Ø 12 A500C $L=$ 1250 მმ	60	1.11	67	
6		Ø 8 A500C $L=$ 320 მმ	25	0.13	3	
		ბეტონი		B-25	1.60	კუბ. მ

№ პოზ	აღნიშვნა	დასახელება	რაოდ. ელ-ში	წონა, (კგ) ერთის	წონა, (კგ) საერთო	შენიშვნა
კიბის მარში კმ-4 1 ცალი						·
1		Ø 12 A500C $L=$ 4736 მმ	9	4.20	38	
2		Ø 12 A500C $L=$ 6505 მმ	9	5.77	52	
3		Ø 12 A500C $L=$ 3688 მმ	9	3.27	29	
4		Ø 12 A500C $L=$ 2217 მმ	9	1.97	18	
5		Ø 12 A500C $L=$ 1250 მმ	60	1.11	67	
6		Ø 8 A500C $L=$ 320 მმ	25	0.13	3	
		ბეტონი		B-25	1.63	კუბ. მ

კიბის მარში კმ-4

მ 1:25

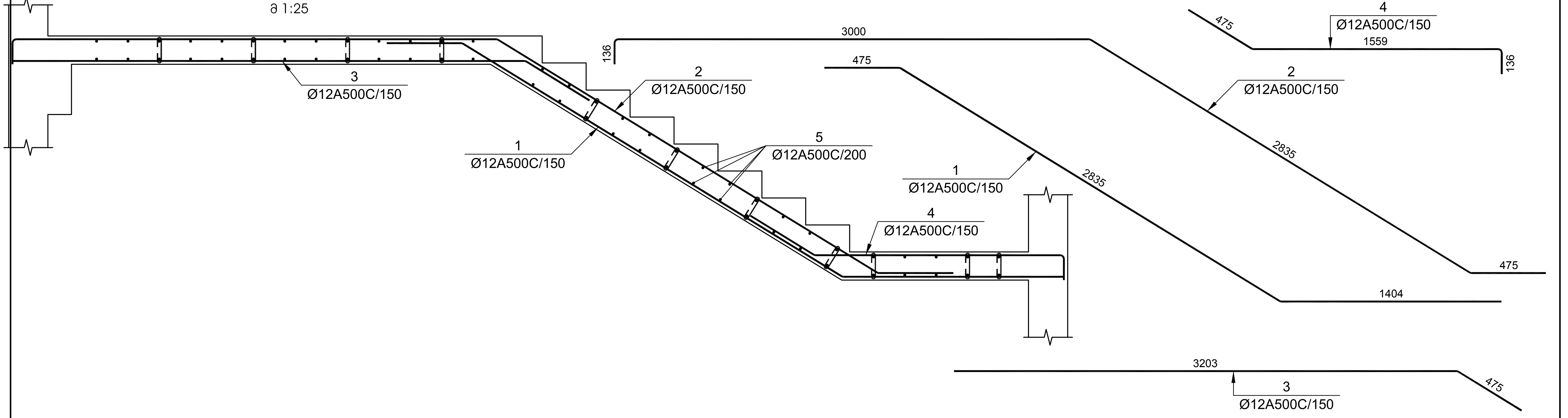

დამკვეთი -

შპს „დიღმის ველი", სკ 405246149

ობიექტი -

ქ. თბილისში, დიღმის სასწავლო საცდელი მეურნეობა ნაკვ. 01.72.14.009.510 -ში მრავალფუნქციური კომპლექსი

კონსტრუქციული პროექტი

დაკვეთა	სტადია	ფურცელი	ფურცლები
10-12/21	მპ	4.19	

დირექტორი		გ. ცომაია
პრ. მთ. არქ.		
პრ. მთ. ინჟ.		გ. ცომაია
დაამუშავა		ა. ცომაია
შეამოწმა		გ. ცომაია

ნახაზი:

კიბის მარში კმ-3; კმ-4

შ.პ.ს.
გეოკონი
თბილისი 2022

ᲙᲘᲑᲘᲡ ᲛᲐᲠᲨᲘ ᲙᲛ-7

მ 1:25

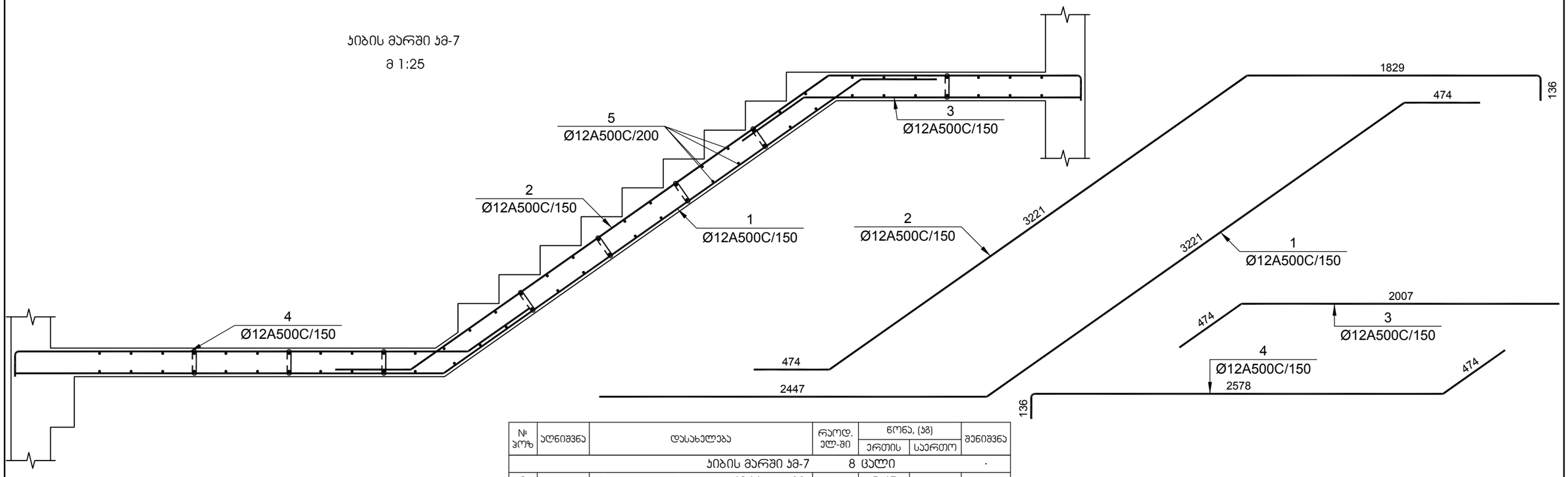

№ პოზ	აღნიშვნა	დასახელება				რაოდ. ელ-ში	წონა, (კგ)		შენიშვნა
							ერთის	საერთო	
		ᲙᲘᲑᲘᲡ ᲛᲐᲠᲨᲘ ᲙᲛ-7				8 ᲪᲐᲚᲘ			.
1		Ø 12	A500C	L= 6166	მმ	9	5.47	49	
2		Ø 12	A500C	L= 5720	მმ	9	5.08	46	
3		Ø 12	A500C	L= 2493	მმ	9	2.21	20	
4		Ø 12	A500C	L= 3236	მმ	9	2.87	26	
5		Ø 12	A500C	L= 1250	მმ	64	1.11	71	
6		Ø 8	A500C	L= 320	მმ	25	0.13	3	
				ბეტონი			B-25	1.60	ᲙᲣᲑ. მ

ᲙᲘᲑᲘᲡ ᲛᲐᲠᲨᲘ ᲙᲛ-8

მ 1:25

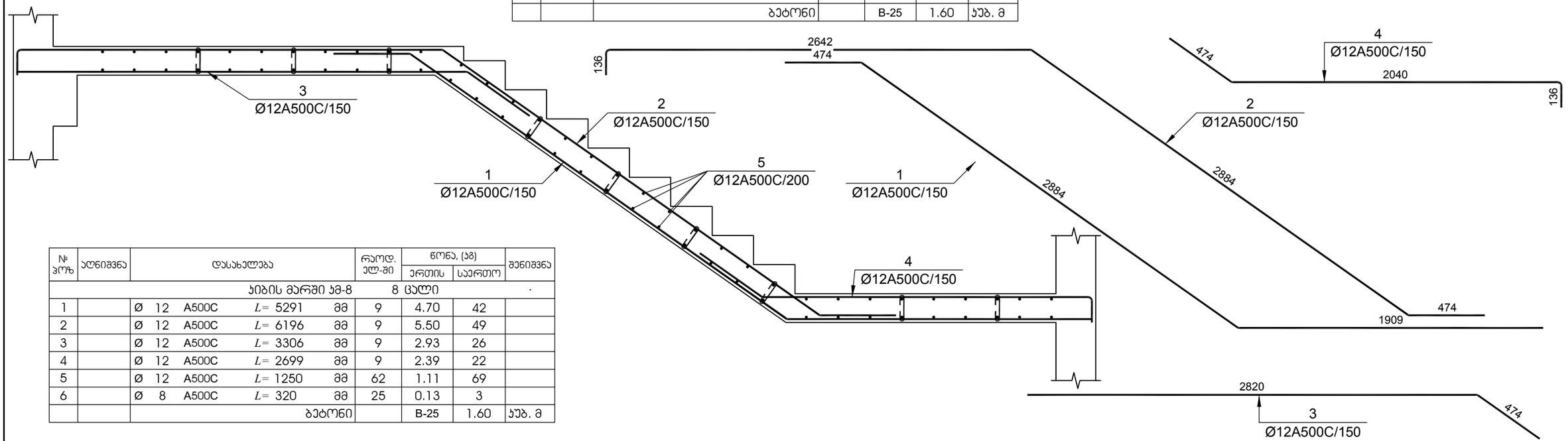

№ პოზ	აღნიშვნა	დასახელება				რაოდ. ელ-ში	წონა, (კგ)		შენიშვნა
							ერთის	საერთო	
		ᲙᲘᲑᲘᲡ ᲛᲐᲠᲨᲘ ᲙᲛ-8				8 ᲪᲐᲚᲘ			.
1		Ø 12	A500C	L= 5291	მმ	9	4.70	42	
2		Ø 12	A500C	L= 6196	მმ	9	5.50	49	
3		Ø 12	A500C	L= 3306	მმ	9	2.93	26	
4		Ø 12	A500C	L= 2699	მმ	9	2.39	22	
5		Ø 12	A500C	L= 1250	მმ	62	1.11	69	
6		Ø 8	A500C	L= 320	მმ	25	0.13	3	
				ბეტონი			B-25	1.60	ᲙᲣᲑ. მ

ᲓᲐᲛᲙᲕᲔᲗᲘ -

შპს „დიღმის ველი", ს/კ 405246149

ᲝᲑᲘᲔᲥᲢᲘ -

ქ. თბილისში, დიღმის სასწავლო საცდელი მეურნეობა ნაკვ. 01.72.14.009.510 -ში მრავალფუნქციური კომპლექსი

ᲙᲝᲜᲡᲢᲠᲣᲥᲪᲘᲣᲚᲘ ᲞᲠᲝᲔᲥᲢᲘ

დაკვეთა	სადია	ფურცელი	ფურცლები
10-12/21	მპ	4.21	

დირექტორი		გ. ცომაია
პრ. მთ. არქ.		
პრ. მთ. ინჟ.		გ. ცომაია
დაამუშავა		ა. ცომაია
შეამოწმა		გ. ცომაია

ნახაზი:

ᲙᲘᲑᲘᲡ ᲛᲐᲠᲨᲘ ᲙᲛ-7; ᲙᲛ-8

შ.პ.ს.
გეოპონი
თბილისი 2022

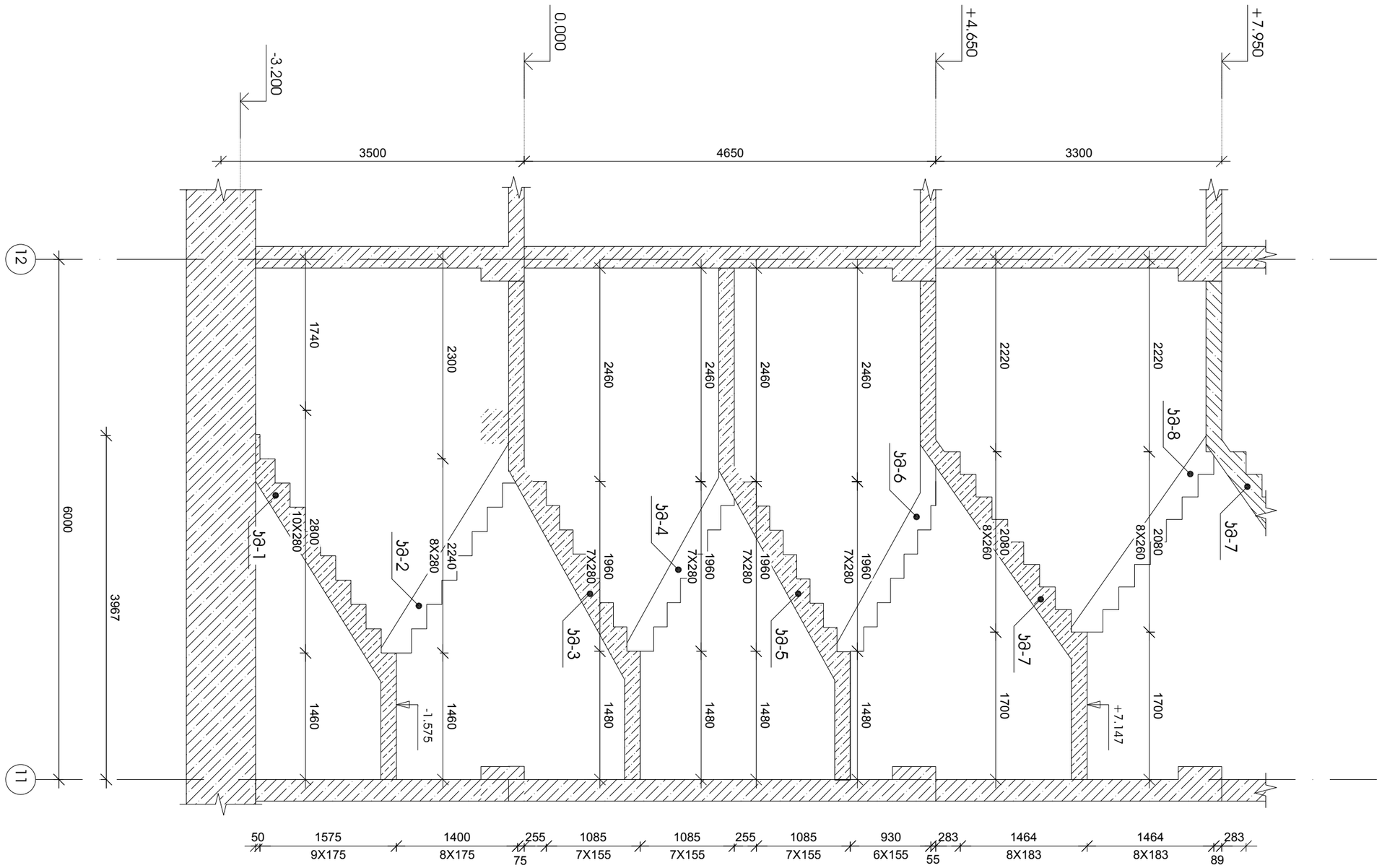

სვეტის №3 ჯავშნის ჯვრედინი

მ 1:50

ობიექტის დასახელება			

კიბის მარში კმ-1

მ 1:25

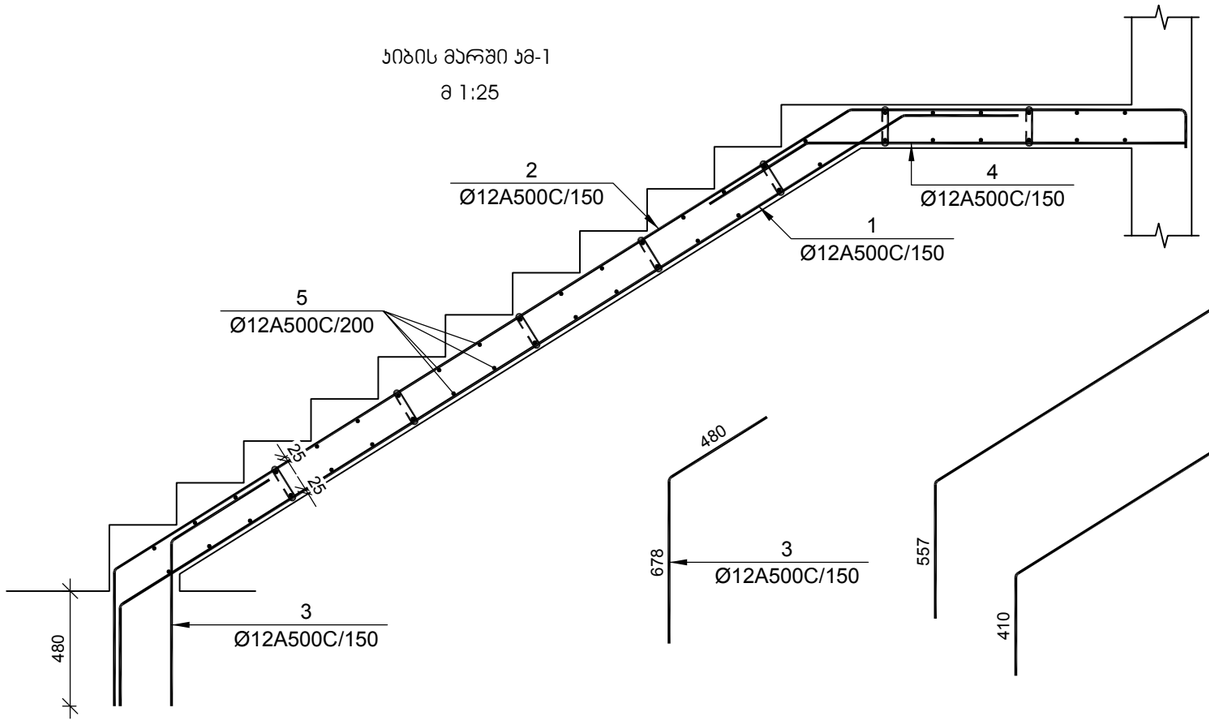

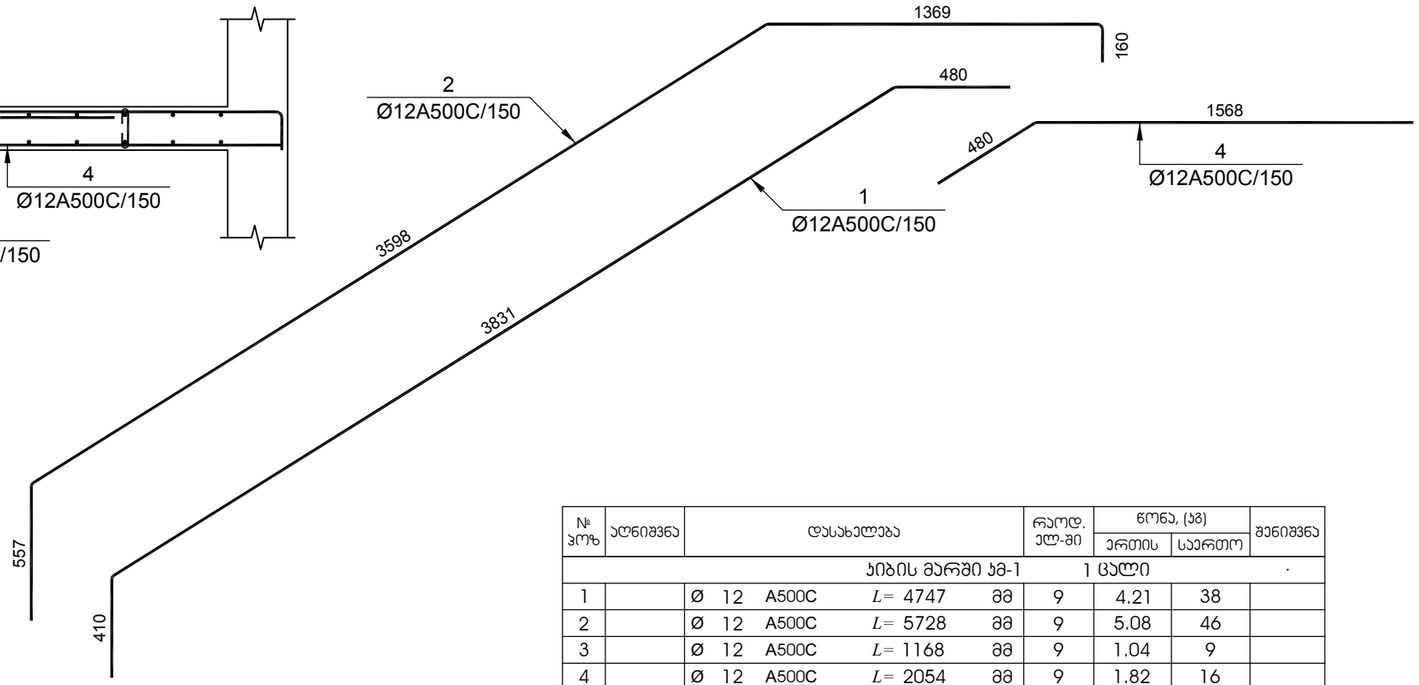

№ პოზ	აღნიშვნა	დასახელება				რაოდ. ელ-ში	წონა, (კგ)		შენიშვნა
							ერთის	საერთო	
		კიბის მარში კმ-1				1 ცალი			·
1		Ø 12	A500C	L= 4747	მმ	9	4.21	38	
2		Ø 12	A500C	L= 5728	მმ	9	5.08	46	
3		Ø 12	A500C	L= 1168	მმ	9	1.04	9	
4		Ø 12	A500C	L= 2054	მმ	9	1.82	16	
5		Ø 12	A500C	L= 1250	მმ	46	1.11	51	
6		Ø 8	A500C	L= 320	მმ	24	0.13	3	
				ბეტონი			B-25	1.56	კუბ. მ
		კიბის მარში კმ-2				1 ცალი			·
1		Ø 12	A500C	L= 5208	მმ	9	4.62	42	
2		Ø 12	A500C	L= 5926	მმ	9	5.26	47	
3		Ø 12	A500C	L= 2955	მმ	9	2.62	24	
4		Ø 12	A500C	L= 2535	მმ	9	2.25	20	
5		Ø 12	A500C	L= 1250	მმ	62	1.11	69	
6		Ø 8	A500C	L= 320	მმ	24	0.13	3	
				ბეტონი			B-25	1.56	კუბ. მ

კიბის მარში კმ-2

მ 1:25

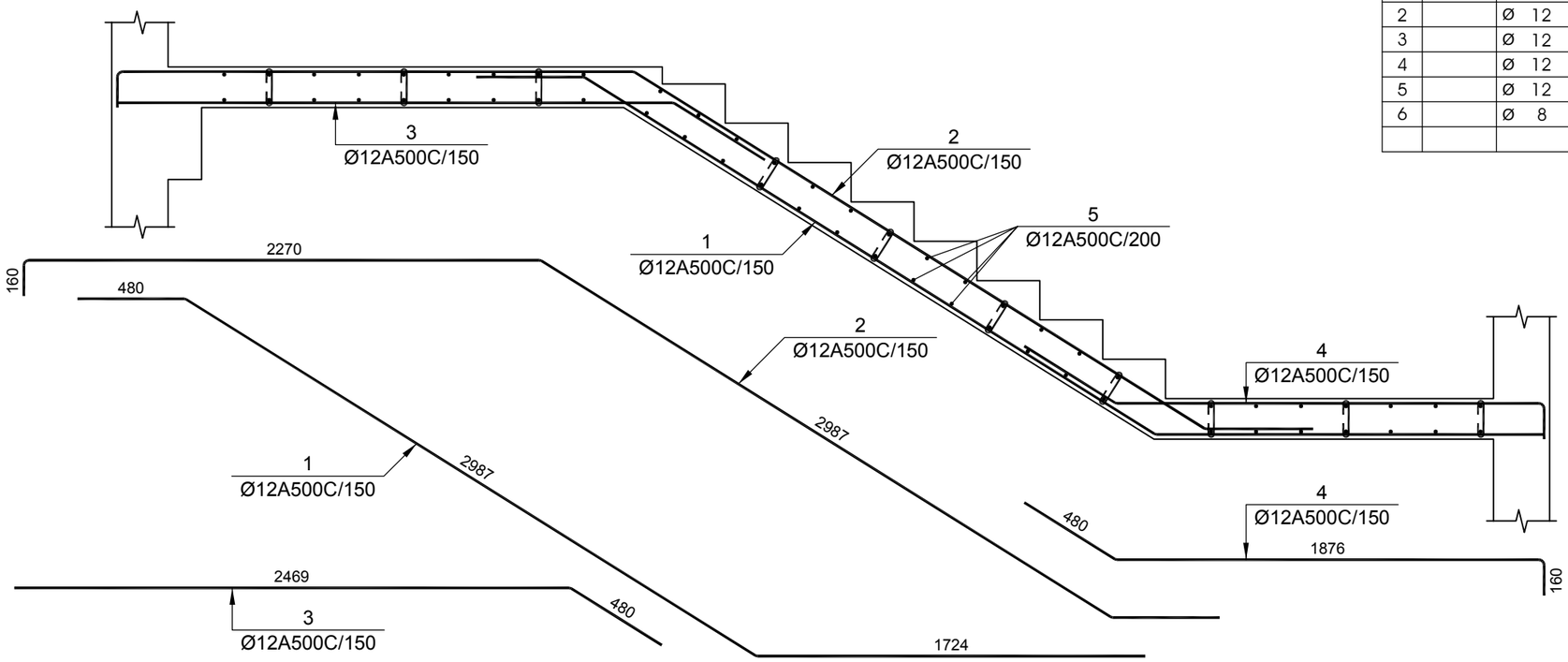

დამკვეთი -

შპს „დიღმის ველი", ს/კ 405246149

ობიექტი -

ქ. თბილისში, დიღმის სასწავლო საცდელი მეურნეობა ნაკვ. 01.72.14.009.510 -ში მრავალფუნქციური კომპლექსი

კონსტრუქციული პროექტი

დაკვეთა	სტადია	ფურცელი	ფურცლები
10-12/21	მშ		

დირექტორი		გ. ცომაია
პრ. მთ. არქ.		
პრ. მთ. ინჟ.		გ. ცომაია
დაამუშავა		ა. ცომაია
შეამოწმა		გ. ცომაია

ნახაზი:

კიბის მარში კმ-1; კმ-2

შ.პ.ს.
გეოპონი
თბილისი 2022

კიბის მარში კმ-3

მ 1:25

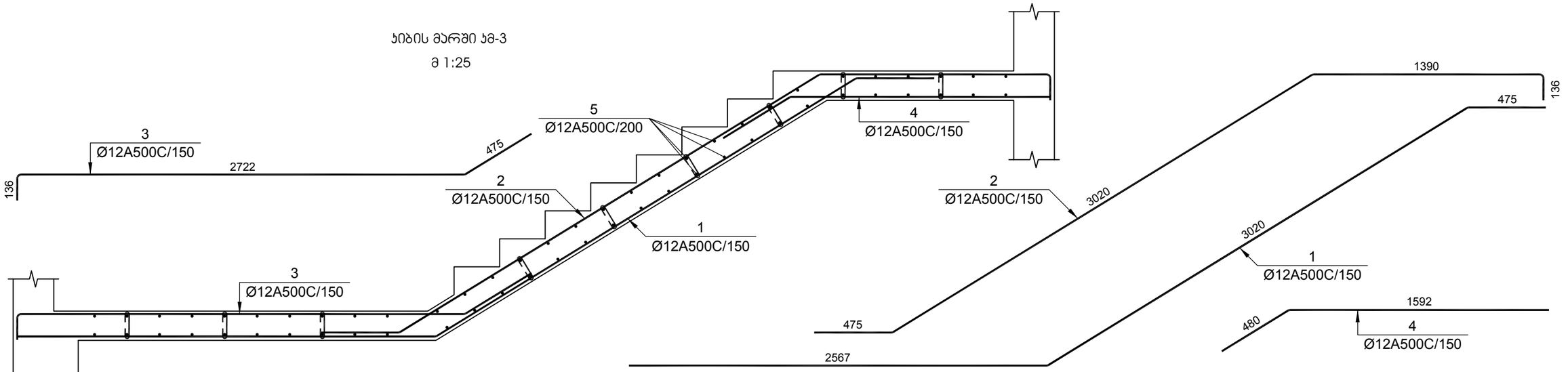

№ ჯოზ	აღნიშვნა	დასახელება	რაოდ. ელ-ში	წონა, (კგ) ერთის	წონა, (კგ) საერთო	შენიშვნა
		კიბის მარში კმ-3 1 ცალი				.
1		Ø 12 A500C L= 6084 მმ	9	5.40	49	
2		Ø 12 A500C L= 5079 მმ	9	4.51	41	
3		Ø 12 A500C L= 3380 მმ	9	3.00	27	
4		Ø 12 A500C L= 2082 მმ	9	1.85	17	
5		Ø 12 A500C L= 1250 მმ	60	1.11	67	
6		Ø 8 A500C L= 320 მმ	25	0.13	3	
		ბეტონი		B-25	1.60	კუბ. მ

№ ჯოზ	აღნიშვნა	დასახელება	რაოდ. ელ-ში	წონა, (კგ) ერთის	წონა, (კგ) საერთო	შენიშვნა
		კიბის მარში კმ-4 1 ცალი				.
1		Ø 12 A500C L= 4796 მმ	9	4.26	38	
2		Ø 12 A500C L= 6305 მმ	9	5.59	50	
3		Ø 12 A500C L= 3488 მმ	9	3.10	28	
4		Ø 12 A500C L= 2277 მმ	9	2.02	18	
5		Ø 12 A500C L= 1250 მმ	60	1.11	67	
6		Ø 8 A500C L= 320 მმ	25	0.13	3	
		ბეტონი		B-25	1.63	კუბ. მ

კიბის მარში კმ-4

მ 1:25

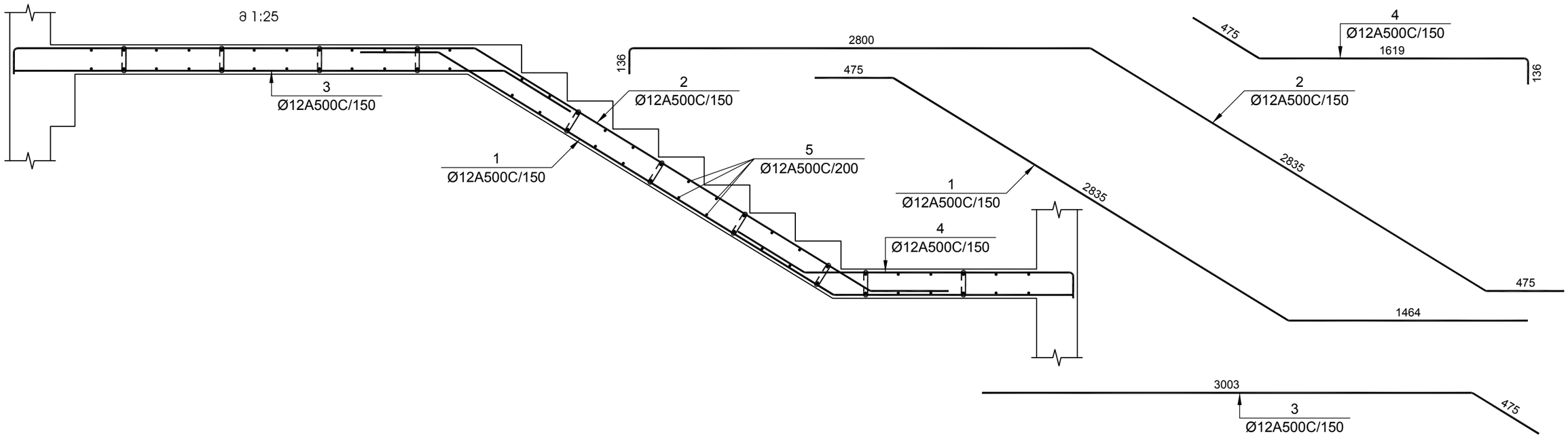

დამკვეთი -

შპს „დიღმის ველი", ს/კ 405246149

ობიექტი -

ქ. თბილისში, დიღმის სასწავლო საცდელი მეურნეობა ნაკვ. 01.72.14.009.510 -ში მრავალფუნქციური კომპლექსი

კონსტრუქციული ჩროექტი

დაკვეთა	სტადია	ფურცელი	ფურცლები
10-12/21	მშ		

დირექტორი		გ. ცომაია
ჩრ. მთ. არქ.		
ჩრ. მთ. ინჟ.		გ. ცომაია
დაამუშავა		ა. ცომაია
შეამოწმა		გ. ცომაია

ნახაზი:

კიბის მარში კმ-3; კმ-4

შ.პ.ს.
გეოკონი
თბილისი 2022

ჯიბის მარში ჯმ-5

მ 1:25

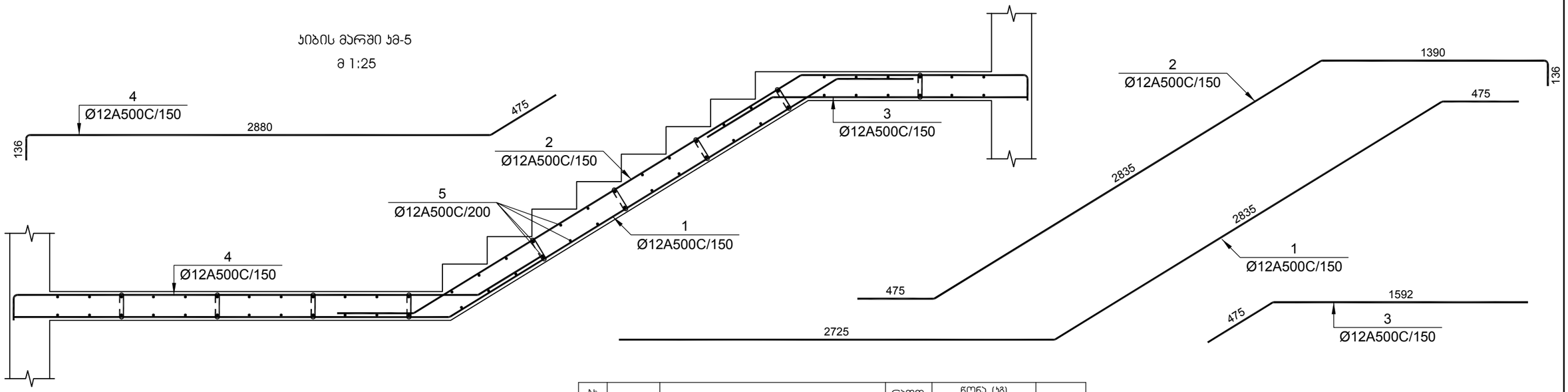

№ პოზ	აღნიშვნა	დასახელება				რაოდ. ელ-ში	წონა, (კგ)		შენიშვნა
							ერთის	საერთო	
		ჯიბის მარშში ჯმ-5				1 ცალი			.
1		Ø 12	A500C	L= 6057	მმ	9	5.37	48	
2		Ø 12	A500C	L= 4894	მმ	9	4.34	39	
3		Ø 12	A500C	L= 2077	მმ	9	1.84	17	
4		Ø 12	A500C	L= 3538	მმ	9	3.14	28	
5		Ø 12	A500C	L= 1250	მმ	62	1.11	69	
6		Ø 8	A500C	L= 320	მმ	25	0.13	3	
				ბეტონი			B-25	1.60	ჯუბ. მ

ჯიბის მარშში ჯმ-6

მ 1:25

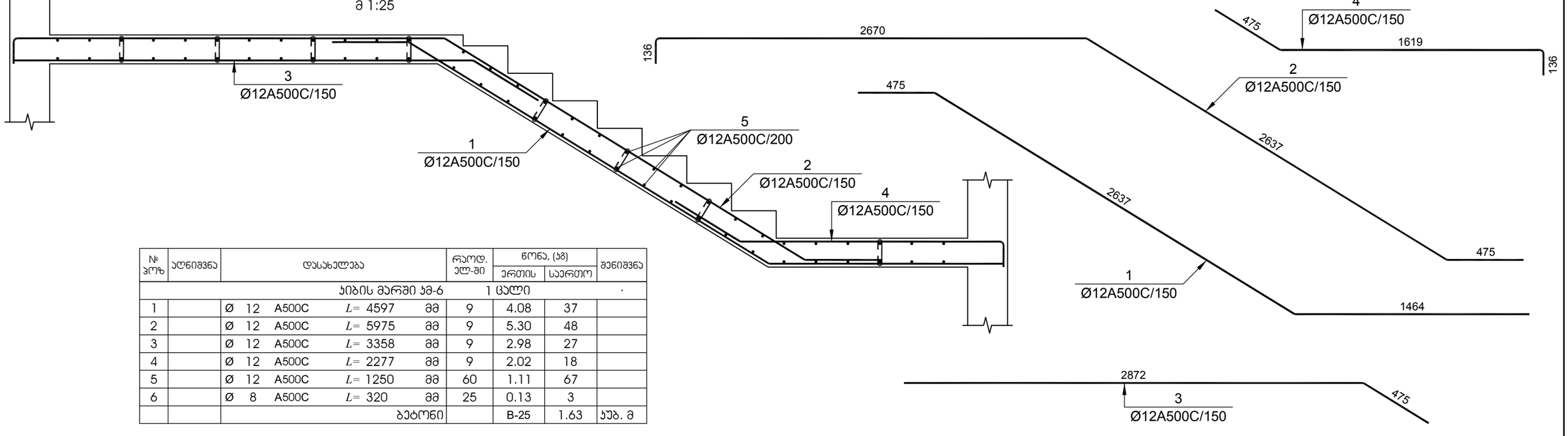

№ პოზ	აღნიშვნა	დასახელება				რაოდ. ელ-ში	წონა, (კგ)		შენიშვნა
							ერთის	საერთო	
		ჯიბის მარშში ჯმ-6				1 ცალი			.
1		Ø 12	A500C	L= 4597	მმ	9	4.08	37	
2		Ø 12	A500C	L= 5975	მმ	9	5.30	48	
3		Ø 12	A500C	L= 3358	მმ	9	2.98	27	
4		Ø 12	A500C	L= 2277	მმ	9	2.02	18	
5		Ø 12	A500C	L= 1250	მმ	60	1.11	67	
6		Ø 8	A500C	L= 320	მმ	25	0.13	3	
				ბეტონი			B-25	1.63	ჯუბ. მ

დამკვეთი -

შპს „დიღმის ველი", ს/კ 405246149

ობიექტი -

ქ. თბილისში, დიღმის სასწავლო საცდელი მეურნეობა ნაკვ. 01.72.14.009.510 -ში მრავალფუნქციური კომპლექსი

კონსტრუქციული პროექტი

დაკვეთა	სტადია	ფურცელი	ფურცლები
10-12/21	მპ		

დირექტორი		გ. ცომაია
ჰრ. მთ. არქ.		
ჰრ. მთ. ინჟ.		გ. ცომაია
დაამუშავა		ა. ცომაია
შეამოწმა		გ. ცომაია

ნახაზი:

ჯიბის მარშში ჯმ-5; ჯმ-6

შ.პ.ს.

გეოკონი

თბილისი 2022

კიბის მარში კმ-7

მ 1:25

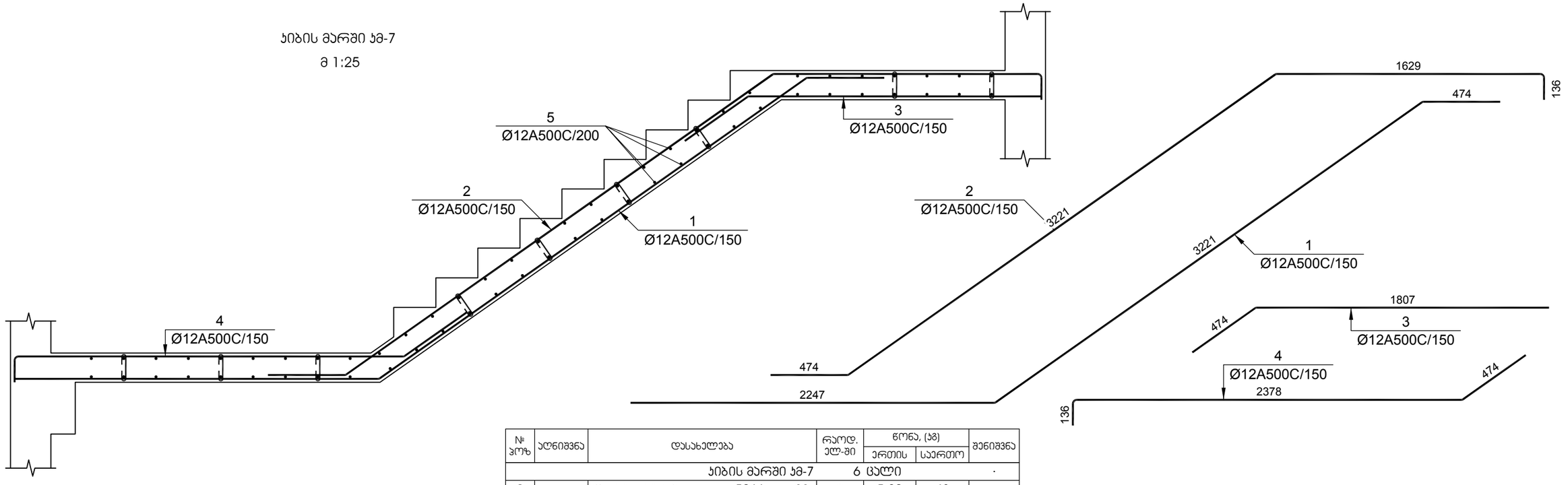

№ ჯოზ	ალნიშვნა	დასახელება				რაოდ. ელ-ში	წონა, (კგ)		შენიშვნა
							ერთის	საერთო	
		კიბის მარში კმ-7				6 ცალი			.
1		Ø 12	A500C	L= 5966	მმ	9	5.29	48	
2		Ø 12	A500C	L= 5520	მმ	9	4.90	44	
3		Ø 12	A500C	L= 2293	მმ	9	2.03	18	
4		Ø 12	A500C	L= 3036	მმ	9	2.69	24	
5		Ø 12	A500C	L= 1250	მმ	64	1.11	71	
6		Ø 8	A500C	L= 320	მმ	25	0.13	3	
				ბეტონი			B-25	1.60	კუბ. მ

კიბის მარში კმ-8

მ 1:25

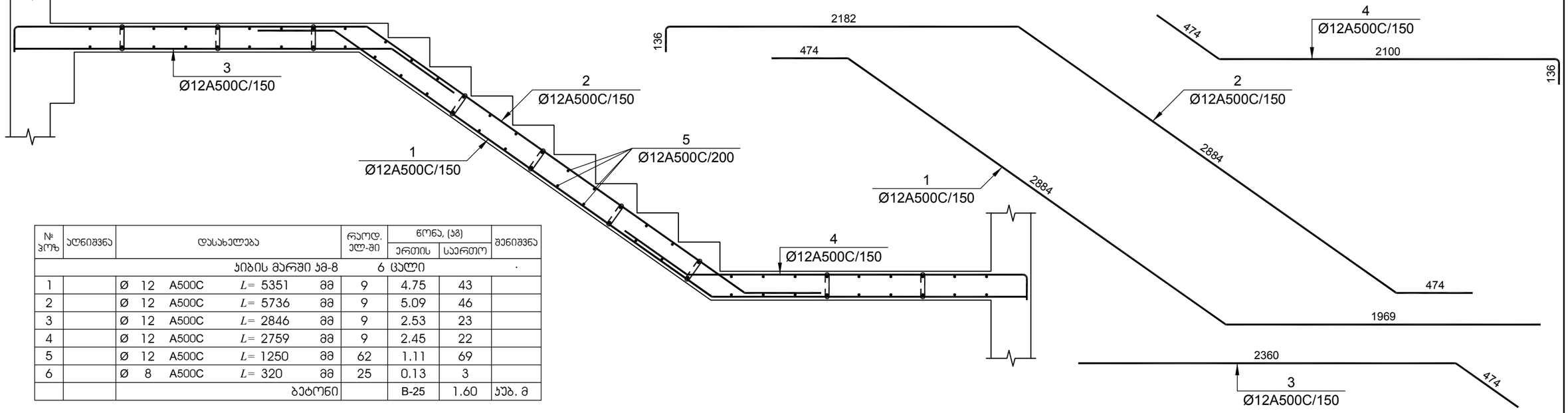

№ ჯოზ	ალნიშვნა	დასახელება				რაოდ. ელ-ში	წონა, (კგ)		შენიშვნა
							ერთის	საერთო	
		კიბის მარში კმ-8				6 ცალი			.
1		Ø 12	A500C	L= 5351	მმ	9	4.75	43	
2		Ø 12	A500C	L= 5736	მმ	9	5.09	46	
3		Ø 12	A500C	L= 2846	მმ	9	2.53	23	
4		Ø 12	A500C	L= 2759	მმ	9	2.45	22	
5		Ø 12	A500C	L= 1250	მმ	62	1.11	69	
6		Ø 8	A500C	L= 320	მმ	25	0.13	3	
				ბეტონი			B-25	1.60	კუბ. მ

დამკვეთი -

შპს „დიღმის ველი", ს/კ 405246149

ობიექტი -

ქ. თბილისში, დიღმის სასწავლო საცდელი მეურნეობა ნაკვ. 01.72.14.009.510 -ში მრავალფუნქციური კომპლექსი

კონსტრუქციული პროექტი

დაკვეთა	სადია	ფურცელი	ფურცლები
10-12/21	მპ		

დირექტორი		გ. ცომაია
პრ. მთ. არქ.		
პრ. მთ. ინჟ.		გ. ცომაია
დაამუშავა		ა. ცომაია
შეამოწმა		გ. ცომაია

ნახაზი:

კიბის მარში კმ-7; კმ-8

შ.პ.ს.
გეოკონი
თბილისი 2022

№	ელემენტის დასახელება	რაოდენობა	მასალების ხარჯი ერთ ელემენტზე, კგ												მასალების საერთო ხარჯი, კგ											
			Ø8A500C	Ø10A500C	Ø12A500C	Ø16A500C	Ø18A500C	Ø20A500C	Ø22A500C	Ø25A500C	Ø28A500C	Ø32A500C	ბეტონის მარკა	ბეტონის მოცულობა, სულ მ	Ø8A500C	Ø10A500C	Ø12A500C	Ø16A500C	Ø18A500C	Ø20A500C	Ø22A500C	Ø25A500C	Ø28A500C	Ø32A500C	ბეტონის მარკა	ბეტონის მოცულობა, სულ მ
1	ბეტონის მომზადება	1											B-7.5	172.00											B-7.5	172.00
2	ჯანდუსის საყრდენი კედელი	1	169		4156								B-25	114.38	169		4156								B-25	114.38
3	საძირკვლის ფილა	1			1472			26121		119913	18929	29885	B-25	1272.01			1472			26121		119913	18929	29885	B-25	1272.01
4	საძირკვლის კოჭი სკ-1	1	2824		2706			5137					B-25	138.31	2824		2706			5137					B-25	138.31
5	-3,200 ნიშნულის იატაკის ფილა	1		3152									B-25	57.87		3152									B-25	57.87
6	0,000 ნიშნულის გადახურვის ფილა	1	498		38359	1107							B-25	279.07	498		38359	1107							B-25	279.07
7	+4.850 <> +21.150 ნიშნულის გადახურვის ფილა	6	421		32138	1107							B-25	230.56	2526		192828	6642							B-25	1383.36
8	+24.450 ნიშნულის გადახურვის ფილა	1	416		31667	1251							B-25	227.73	416		31667	1251							B-25	227.73
9	+27.750 ნიშნულის გადახურვის ფილა	1	311		23513	1032							B-25	170.10	311		23513	1032							B-25	170.10
10	+31,050 ნიშნულის გადახურვის ფილა	1	141		10800	693							B-25	77.45	141		10800	693							B-25	77.45
11	+33,550 ნიშნულის გადახურვის ფილა	1	24		1883								B-25	12.98	24		1883								B-25	12.98
12	სვეტის ამონაშვერი სა-1	6		10							203		B-25			60							1218		B-25	
13	სვეტის ამონაშვერი სა-2	16	6							151			B-25		96							2416			B-25	
14	სვეტის ამონაშვერი სა-3	13		10							102		B-25			130							1326		B-25	
15	სვეტის ამონაშვერი სა-4	7	6							75			B-25		42							525			B-25	
16	სვეტის ამონაშვერი სა-5	5		10					54				B-25			50					270				B-25	
17	სვეტის ამონაშვერი სა-6	7	6					42					B-25		42					294					B-25	
18	სვეტის ამონაშვერი სა-7	9	6				32						B-25		54				288						B-25	
19	სვეტის ამონაშვერი სა-8	30	6			24							B-25		180			720							B-25	
20	მონოლითური სვეტი ს-1	6		35							377		B-25	0.80		210							2262		B-25	4.80
21	მონოლითური სვეტი ს-2	16	23							290			B-25	0.80	368							4640			B-25	12.80
22	მონოლითური სვეტი ს-3	13		35							189		B-25	0.80		455							2457		B-25	10.40
23	მონოლითური სვეტი ს-4	7	23							145			B-25	0.80	161							1015			B-25	5.60
24	მონოლითური სვეტი ს-5	5	23						108				B-25	0.80	115						540				B-25	4.00
25	მონოლითური სვეტი ს-6	7	23					87					B-25	0.80	161					609					B-25	5.60
26	მონოლითური სვეტი ს-7	9	23				68						B-25	0.80	207				612						B-25	7.20
27	მონოლითური სვეტი ს-8	6	23			53							B-25	0.80	138			318							B-25	4.80
28	მონოლითური სვეტი ს-9	5		44							489		B-25	1.16		220							2445		B-25	5.80
29	მონოლითური სვეტი ს-10	9	29							379			B-25	1.16	261							3411			B-25	10.44
30	მონოლითური სვეტი ს-11	8		41							245		B-25	1.16		328							1960		B-25	9.28
31	მონოლითური სვეტი ს-13	9	29						142				B-25	1.16	261						1278				B-25	10.44
32	მონოლითური სვეტი ს-15	9		46			92						B-25	1.16		414			828						B-25	10.44
33	მონოლითური სვეტი ს-16	10	30			71							B-25	1.16	300			710							B-25	11.60
34	მონოლითური სვეტი ს-17	11	23							296			B-25	0.82	253							3256			B-25	9.02
35	მონოლითური სვეტი ს-18	13	23					177					B-25	0.82	299					2301					B-25	10.66
36	მონოლითური სვეტი ს-19	26		35							192		B-25	0.82		910							4992		B-25	21.32
37	მონოლითური სვეტი ს-20	32	23							148			B-25	0.82	736							4736			B-25	26.24
38	მონოლითური სვეტი ს-21	45	23						110				B-25	0.82	1035						4950				B-25	36.90
39	მონოლითური სვეტი ს-22	37	23					89					B-25	0.82	851					3293					B-25	30.34
40	მონოლითური სვეტი ს-23	43	23				70						B-25	0.82	989				3010						B-25	35.26
41	მონოლითური სვეტი ს-24	26	23			54							B-25	0.82	598			1404							B-25	21.32
42	მონოლითური სვეტი ს-25	39	16							148			B-25	0.53	624							5772			B-25	20.67
43	მონოლითური სვეტი ს-26	60	16						110				B-25	0.53	960						6600				B-25	31.80
44	მონოლითური სვეტი ს-27	49	16					89					B-25	0.53	784					4361					B-25	25.97
45	მონოლითური სვეტი ს-28	50	16				70						B-25	0.53	800				3500						B-25	26.50
46	მონოლითური სვეტი ს-29	7	16			54							B-25	0.53	112			378							B-25	3.71
47	მონოლითური სვეტი ს-30	9	16							148			B-25	0.53	144							1332			B-25	4.77
48	მონოლითური სვეტი ს-31	13	16						110				B-25	0.53	208						1430				B-25	6.89
49	მონოლითური სვეტი ს-32	2	16					89					B-25	0.53	32					178					B-25	1.06
50	მონოლითური სვეტი ს-33	12	16				70						B-25	0.53	192				840						B-25	6.36
51	მონოლითური სვეტი ს-34	2	16			54							B-25	0.53	32			108							B-25	1.06
52	მონოლითური სვეტი ს-35	7	15			50							B-25	0.48	105			350							B-25	3.36
53	მონოლითური სვეტი ს-36	24	23			43							B-25	0.80	552			1032							B-25	19.20
54	0.000 ნიშნულის მონოლითური კოჭი კ-1	1	1668						8026				B-25	53.60	1668						8026				B-25	53.60
55	+4.650 <> +14.550 ნიშნულების მონოლითური კოჭი კ-1	4	3752						17797				B-25	120.60	15008						71188				B-25	482.40
56	+17.850 <> 21.150 ნიშნულების მონოლითური კოჭი კ-1	2	3839						17824				B-25	123.40	7678						35648				B-25	246.80

№	ელემენტის დასახელება	რაოდენობა	მასალების ხარჯი ერთ ელემენტზე, კგ												მასალების საერთო ხარჯი, კგ											
			Ø8A500C	Ø10A500C	Ø12A500C	Ø16A500C	Ø18A500C	Ø20A500C	Ø22A500C	Ø25A500C	Ø28A500C	Ø32A500C	ბეტონის მარკა	ბეტონის მოცულობა, კუბ მ	Ø8A500C	Ø10A500C	Ø12A500C	Ø16A500C	Ø18A500C	Ø20A500C	Ø22A500C	Ø25A500C	Ø28A500C	Ø32A500C	ბეტონის მარკა	ბეტონის მოცულობა, კუბ მ
57	+24.450 ნიშნულის მონოლითური კოჭი კ-1	1	3821						17717				B-25	122.80	3821						17717				B-25	122.80
58	+27.750 ნიშნულის მონოლითური კოჭი კ-1	1	2732						12670				B-25	87.80	2732						12670				B-25	87.80
59	+4.650 <> +21.150 ნიშნულების მონოლითური კოჭი კ-2	6	865						4026				B-25	27.80	5190						24156				B-25	166.80
60	+24.450 ნიშნულის მონოლითური კოჭი კ-2	1	784						3624				B-25	25.20	784						3624				B-25	25.20
61	+27.750 ნიშნულის მონოლითური კოჭი კ-2	1	218						1020				B-25	7.00	218						1020				B-25	7.00
62	+31.050 ნიშნულის მონოლითური კოჭი კ-1	1	1481					3017	3194				B-25	47.60	1481					3017	3194				B-25	47.60
63	+33.550 ნიშნულის მონოლითური კოჭი კ-1	1	299					603	639				B-25	9.60	299					603	639				B-25	9.60
64	მონოლითური ჯედელი მჯ-1	1	97		6430								B-25	55.12	97		6430								B-25	55.12
65	მონოლითური ჯედელი მჯ-2	1	90		6634								B-25	51.24	90		6634								B-25	51.24
66	0.000 ნიშნულის მონოლითური დიაფრაგმების უბანი მდუ-1	1	48		2328								B-25	23.00	48		2328								B-25	23.00
67	+4.750 ნიშნულის მონოლითური დიაფრაგმების უბანი მდუ-1	1	75		2992								B-25	36.00	75		2992								B-25	36.00
68	+4.850 <> +24.550 ნიშნულების მონოლითური დიაფრაგმების უბანი მდუ-1	7	75		2500								B-25	36.00	525		17500								B-25	252.00
69	+31.050 ნიშნულის მონოლითური დიაფრაგმების უბანი მდუ-1	1	75		2306								B-25	36.00	75		2306								B-25	36.00
70	0.000 ნიშნულის მონოლითური დიაფრაგმების უბანი მდუ-2	1	67		2733								B-25	32.00	67		2733								B-25	32.00
71	+3.500 ნიშნულის მონოლითური დიაფრაგმების უბანი მდუ-2	1	85		3364								B-25	40.65	85		3364								B-25	40.65
72	+4.850 <> +24.550 ნიშნულების მონოლითური დიაფრაგმების უბანი მდუ-2	7	51		2813								B-25	24.50	357		19691								B-25	171.50
73	+31.050 ნიშნულის მონოლითური დიაფრაგმების უბანი მდუ-2	1	51		2594								B-25	24.50	51		2594								B-25	24.50
74	0.000 ნიშნულის მონოლითური დიაფრაგმების უბანი მდუ-3	1	47		2396								B-25	22.70	47		2396								B-25	22.70
75	+3.500 ნიშნულის მონოლითური დიაფრაგმების უბანი მდუ-3	1	73		2955								B-25	35.30	73		2955								B-25	35.30
76	+4.850 <> +24.550 ნიშნულების მონოლითური დიაფრაგმების უბანი მდუ-3	5	44		2797								B-25	21.30	220		13985								B-25	106.50
77	+27.850 ნიშნულის მონოლითური დიაფრაგმების უბანი მდუ-3	1	44		2274								B-25	21.30	44		2274								B-25	21.30
78	ჯიბის მარში ჯმ-1	1	3		156								B-25	1.56	3		156								B-25	1.56
79	ჯიბის მარში ჯმ-2	1	3		202								B-25	1.56	3		202								B-25	1.56
80	ჯიბის მარში ჯმ-3	1	3		203								B-25	1.60	3		203								B-25	1.60
81	ჯიბის მარში ჯმ-4	1	3		197								B-25	1.63	3		197								B-25	1.63
82	ჯიბის მარში ჯმ-5	1	3		201								B-25	1.60	3		201								B-25	1.60
83	ჯიბის მარში ჯმ-6	1	3		197								B-25	1.63	3		197								B-25	1.63
84	ჯიბის მარში ჯმ-7	8	3		205								B-25	1.60	24		1640								B-25	12.80
85	ჯიბის მარში ჯმ-8	8	3		203								B-25	1.60	24		1624								B-25	12.80
86	ჯიბის მარში ჯმ-1	1	3		159								B-25	1.56	3		159								B-25	1.56
87	ჯიბის მარში ჯმ-2	1	3		209								B-25	1.56	3		209								B-25	1.56
88	ჯიბის მარში ჯმ-3	1	3		208								B-25	1.60	3		208								B-25	1.60
89	ჯიბის მარში ჯმ-4	1	3		204								B-25	1.63	3		204								B-25	1.63
90	ჯიბის მარში ჯმ-5	1	3		208								B-25	1.60	3		208								B-25	1.60
91	ჯიბის მარში ჯმ-6	1	3		202								B-25	1.63	3		202								B-25	1.63
92	ჯიბის მარში ჯმ-7	8	3		212								B-25	1.60	24		1696								B-25	12.80
93	ჯიბის მარში ჯმ-8	8	3		208								B-25	1.60	24		1664								B-25	12.80
94	ჯიბის მარში ჯმ-1	1	3		160								B-25	1.56	3		160								B-25	1.56
95	ჯიბის მარში ჯმ-2	1	3		202								B-25	1.56	3		202								B-25	1.56
96	ჯიბის მარში ჯმ-3	1	3		201								B-25	1.60	3		201								B-25	1.60
97	ჯიბის მარში ჯმ-4	1	3		201								B-25	1.63	3		201								B-25	1.63
98	ჯიბის მარში ჯმ-5	1	3		201								B-25	1.60	3		201								B-25	1.60
99	ჯიბის მარში ჯმ-6	1	3		197								B-25	1.63	3		197								B-25	1.63
100	ჯიბის მარში ჯმ-7	6	3		205								B-25	1.60	18		1230								B-25	9.60
101	ჯიბის მარში ჯმ-8	6	3		203								B-25	1.60	18		1218								B-25	9.60
													ჯამი:		**59520**	**5929**	**408146**	**15745**	**9078**	**45914**	**192950**	**147016**	**35589**	**29885**		**6617**
													სულ ჯამში:		**949772**											

ნახაზების ჩამონათვალი		
№	ნახაზის დასახელება	ნახაზის №
1	თავფურცელი	კ-0.00
2	ქვაბულის გეგმა	კ-0.01
3	პარკინგის საყრდენი კედელი	კ-0.02
4	საძირკვლის გეგმა	კ-1.01
5	საძირკვლის ფილის ქვედა ზონის არმირების გეგმა X მიმართულებით	კ-1.02
6	საძირკვლის ფილის ქვედა ზონის არმირების გეგმა მიმართულებით	კ-1.03
7	საძირკვლის ფილის ზედა ზონის არმირების გეგმა X მიმართულებით	კ-1.04
8	საძირკვლის ფილის ზედა ზონის არმირების გეგმა მიმართულებით	კ-1.05
9	საძირკვლის ფილის ვერტიკალური არმირება	კ-1.06
10	საძირკვლის ფილის არმირების კვეთები	კ-1.07
11	სვეტის ამონაშვერი ს-1; ს-2; ს-3; ს-4	კ-1.08
12	სვეტის ამონაშვერი ს-5; ს-6; ს-7; ს-8	კ-1.09
13	+0.000 ნიშნულის მარკირების გეგმა	კ-2.01
14	+5.500 ნიშნულის მარკირების გეგმა	კ-2.02
15	+8.800 ნიშნულის მარკირების გეგმა	კ-2.03
16	+12.100 ნიშნულის მარკირების გეგმა	კ-2.04
17	+15.400 ნიშნულის მარკირების გეგმა	კ-2.05
18	+18.700 ნიშნულის მარკირების გეგმა	კ-2.06
19	+22.000 ნიშნულის მარკირების გეგმა	კ-2.07
20	+25.300 ნიშნულის მარკირების გეგმა	კ-2.08
21	+28.600 ნიშნულის მარკირების გეგმა	კ-2.09
22	+31.600 ნიშნულის მარკირების გეგმა	კ-2.10
23	სვეტებისა და დიაფრაგმების ღერძებთან მიბმის გეგმა	კ-2.11
24	განშლა 3 ღერძის გასწვრივ	კ-2.12
25	განშლა 11 ღერძის გასწვრივ	კ-2.13
26	განშლა 25 ღერძის გასწვრივ	კ-2.15
27	0,000 ნიშნულის გადახურვის ფილის არმირების გეგმა	კ-2.16
28	0,000 მიშნულის გადახურვის ფილის არმირების კვეთები	კ-2.17
29	+5,500 <> +22,000 ნიშნულის გადახურვის ფილის არმირების გეგმა	კ-2.18
30	+5,500 <> +22,000 მიშნულის გადახურვის ფილის არმირების კვეთები	კ-2.19
31	+25,300 ნიშნულის გადახურვის ფილის არმირების გეგმა	კ-2.20
32	+25,300 მიშნულის გადახურვის ფილის არმირების კვეთები	კ-2.21
33	+28,600 ნიშნულის გადახურვის ფილის არმირების გეგმა	კ-2.22
34	+28,600 მიშნულის გადახურვის ფილის არმირების კვეთები	კ-2.23
35	+31,600 ნიშნულის გადახურვის ფილის არმირების გეგმა	კ-2.24
36	მონოლითური სვეტი ს-1; ს-2	კ-3.01
37	მონოლითური სვეტი ს-3; ს-4	კ-3.02
38	მონოლითური სვეტი ს-5; ს-6	კ-3.03
39	მონოლითური სვეტი ს-7; ს-8	კ-3.04
40	მონოლითური სვეტი ს-9; ს-10	კ-3.05
41	მონოლითური სვეტი ს-11; ს-12	კ-3.06
42	მონოლითური სვეტი ს-13; ს-14	კ-3.07
43	მონოლითური სვეტი ს-15; ს-16	კ-3.08
44	მონოლითური სვეტი ს-17; ს-18	კ-3.09
45	მონოლითური სვეტი ს-19; ს-20	კ-3.10
46	მონოლითური სვეტი ს-21; ს-22	კ-3.11
47	მონოლითური სვეტი ს-23; ს-24	კ-3.12
48	მონოლითური სვეტი ს-25; ს-26	კ-3.13
49	მონოლითური სვეტი ს-27; ს-28	კ-3.14
50	მონოლითური სვეტი ს-29; ს-30	კ-3.15
51	მონოლითური სვეტი ს-31; ს-32	კ-3.16
52	მონოლითური სვეტი ს-33; ს-34	კ-3.17
53	მონოლითური სვეტი ს-35; ს-36	კ-3.18
54	მონოლითური სვეტი ს-37; ს-38	კ-3.19
55	მონოლითური კოჭი კ-1 და კ-2-ის არმირება	კ-3.20
56	მონოლითური კედელი მკ-1; მკ-2	კ-4.01
57	მონოლითური დიაფრაგმების უბანი მდუ-1 (ტიპიური სართულის გეგმა)	კ-4.02
58	მონოლითური დიაფრაგმების უბანი მდუ-1 0.000 ნიშნულზე	კ-4.03
59	მონოლითური დიაფრაგმების უბანი მდუ-1 +5.500 ნიშნულზე	კ-4.04
60	მონოლითური დიაფრაგმების უბანი მდუ-1 ტიპიური სართულის კვეთები	კ-4.05
61	მონოლითური დიაფრაგმების უბანი მდუ-1 +28.500 ნიშნულზე	კ-4.06
62	მონოლითური დიაფრაგმების უბანი მდუ-2 (ტიპიური სართულის გეგმა)	კ-4.07
63	მონოლითური დიაფრაგმების უბანი მდუ-2 0.000 ნიშნულზე	კ-4.08
64	მონოლითური დიაფრაგმების უბანი მდუ-2 +5.500 ნიშნულზე	კ-4.09
65	მონოლითური დიაფრაგმების უბანი მდუ-2 ტიპიური სართულის კვეთები	კ-4.10
66	მონოლითური დიაფრაგმების უბანი მდუ-2 +28.500 ნიშნულზე	კ-4.11
67	მონოლითური დიაფრაგმების უბანი მდუ-3 (ტიპიური სართულის გეგმა)	კ-4.12
68	მონოლითური დიაფრაგმების უბანი მდუ-3 0.000 ნიშნულზე	კ-4.13
69	მონოლითური დიაფრაგმების უბანი მდუ-3 +5.500 ნიშნულზე	კ-4.14
70	მონოლითური დიაფრაგმების უბანი მდუ-3 ტიპიური სართულის კვეთები	კ-4.15
71	მონოლითური დიაფრაგმების უბანი მდუ-3 +28.500 ნიშნულზე	კ-4.16
72	კიბე №1 საყალიბე კვეთი	კ-4.17
73	კიბის მარში კმ-1; კმ-2	კ-4.18
74	კიბის მარში კმ-3; კმ-4	კ-4.19
75	კიბის მარში კმ-5; კმ-6	კ-4.20
76	კიბის მარში კმ-7; კმ-8	კ-4.21
77	კიბე №2 საყალიბე კვეთი	კ-4.22
78	კიბის მარში კმ-1; კმ-2	კ-4.23
79	კიბის მარში კმ-3; კმ-4	კ-4.24
80	კიბის მარში კმ-5; კმ-6	კ-4.25
81	კიბის მარში კმ-7; კმ-8	კ-4.26
82	კიბე №3 საყალიბე კვეთი	კ-4.27
83	კიბის მარში კმ-1; კმ-2	კ-4.28
84	კიბის მარში კმ-3; კმ-4	კ-4.29
85	კიბის მარში კმ-5; კმ-6	კ-4.30
86	კიბის მარში კმ-7; კმ-8	კ-4.31

განმარტებითი ბარათი

ქ. თბილისში, დიღმის სასწავლო საცდელი მეურნეობა ნაკვ. 01.72.14.009.510 -ში მრავალფუნქციური კომპლექსის კონსტრუქციული პროექტი დამუშავებულია შპს “გეოკონის” მიერ საქართველოში მოქმედი სამშენებლო ნორმების გათვალისწინებით.

მრავალფუნქციური კომპლექსი წარმოადგენს რვა სართულიან ნაგებობას აგრეთვე გააჩნია სარდაფიც

შენობების კონსტრუქციული სივრცითი ანგარიშები განხორციელდა საანგარიშო პროგრამის “მონომახ-საპრ”-ის გამოყენებით.

ანგარიშებში გადახურვების დროებითი ნორმატიული დატვირთვები შეადგენს: პარკინგშო 500კგ/კვ. მ., საცხოვრებელ ფართებში 150 კგ/კვ. მ., კიბის უჯრედებში და დერეფნებში 500კგ/კვ. მ.

საქართველოს სეისმიურ დარაიონების რუკის თანახმად სამშენებლო უბნის სეიმურობა შეადგენს 8 ბალს.

გეოლოგიური კვლევის გათვალისწინების შენობის საძირკვლის ფილის ქვეშ განგაგებულია: ქვიშის შემავსებლით 30%-მდე, ტენიანი გრუნტი, მსხვილი და საშუალო ზომის კენჭებით;

გრუნტის საანგარიშო მ,ახასიათებლებია:

1 სიმკვრივე ρ=2,20გ/სმ^3

2 შიგა ხახუნის კუთხე φ=38გრად.

3 ხვედრითი შეჭიდულობა C=0,02კგძ/სმ^2

4 დეფორმაციის მოდული E=400კგძ/სმ^2

5 პუასონის კოეფიციენტი μ=0,27

6 პირობითი საანგარიშო წინაღობა Ro= 6,0კგძ/სმ^2

გრუნტის წყლის მაღალი დონის გამო, ქვაბულის დამუშავებისას გასატარებელია წყლის დონის დაწევის სამუშაოები (წყალარინება, დრენაში). მიწისქვეშა კონსტრუქციებისათვის გამოსაყენებელია სულფატმედეგი ცემენტი და ბეტონი წყალშეუწყვედობის მარკა W-8.

კომპიუტერული გაანგარიშების შედეგების გათვალისწინებით გადაწყდა შენობის დაფუძნება 80სმ სისქით საძირკვლის ფილაზე, ბეტონის დამცავი შრე 35მმ, ბეტონის კლასი B-25, არმატურა A500C.

შენობების კარკასი - სვეტები 500x500, 400x400, გადახურვის ფილის კოჭები 400x500მმ, ბეტონის დამცავი შრე 25მმ, ბეტონის კლასი B-25, არმატურა A500C.

შენობების დიაფრაგმები და ცოკოლის კედელი 250მმ და 200მმ სისქით, ბეტონის დამცავი შრე 25მმ, ბეტონის კლასი B-25, არმატურა A500C.

გადახურვის ფილები 180მმ სისქით, ბეტონის დამცავი შრე 15მმ, ბეტონის კლასი B-35, არმატურა A500C.

ნაგებობების გარე კედლები, მცირე ზომის ბეტონის ბლოკების წყობისაა. გარე კედლების წყობა დაარმირდეს 2Ø8A500C მთელ სიგრძეზე, და სიმაღლის ყოველ 60სმ-ში, არმირება დაკავშირდეს შენობის კარკასზე.

მოცემული პროექტი განიხილება არქიტექტურულ პროექტთან ერთად

სამონტაჟო გეგმებზე მოცემულია გადახურვის ფილის ზედაპირის ნიშნული, გადახურვის კოჭების ძირის ნიშნულია. სამონტაჟო გეგმაზე მოცემული ქვედა ნიშნულის ვერტიკალური ელემენტების (სვეტების და დიაფრაგმების) მარკირება.

პროექტის ყველა ცვლილება შეთანხმდეს საპროექტო ორგანიზაციასთან

პროექტის კონსტრუქტორი გ. ცომაია

მონოლითური კონსტრუქციების არეებსითიო სპეციფიკაცია

№	ელემენტის დასახელება	რაოდენობა	მასალათა ხარჯი ერთ ელემენტზე												მასალათა ჯამური ხარჯი											
			Ø8A500C	Ø10A500C	Ø12A500C	Ø16A500C	Ø18A500C	Ø20A500C	Ø22A500C	Ø25A500C	Ø28A500C	Ø32A500C	Ø32A500C	ბეტონის მარკა	ბეტონის მოცულობა, კუბ მ	Ø8A500C	Ø10A500C	Ø12A500C	Ø16A500C	Ø18A500C	Ø20A500C	Ø22A500C	Ø25A500C	Ø28A500C	Ø32A500C	Ø32A500C	ბეტონის მარკა	ბეტონის მოცულობა, კუბ მ
1	საძირკვლის ფილის არმირება	1			1438			25114		127770		29483	29483	B-25	1240.01			1438			25114		127770		29483	29483	B-25	1240.01
2	საძირკვლის კოჭე სკ-1	1	2824		2706			5137						B-25	138.31	2824		2706			5137						B-25	138.31
3	-3,500 ნიშნულის იატაკის ფილა	1		3152										B-25	57.87		3152										B-25	57.87
4	ჯანდუსის საყრდენი კედელი	1	169		4156									B-25	114.38	169		4156									B-25	114.38
5	სვეტის ამონაშვერი სა-1	6		10							203			B-25			60							1218			B-25	
6	სვეტის ამონაშვერი სა-2	5	6							151				B-25		30							755				B-25	
7	სვეტის ამონაშვერი სა-3	16		10							102			B-25			160							1632			B-25	
8	სვეტის ამონაშვერი სა-4	18	6							75				B-25		108							1350				B-25	
9	სვეტის ამონაშვერი სა-5	7		10					54					B-25			70					378					B-25	
10	სვეტის ამონაშვერი სა-6	12	6					42						B-25		72					504						B-25	
11	სვეტის ამონაშვერი სა-7	3	6				32							B-25		18				96							B-25	
12	სვეტის ამონაშვერი სა-8	42	6			24								B-25		252			1008								B-25	
13	მონოლითური სვეტი ს-1	6		36							400			B-25	0.87		216							2400			B-25	5.22
14	მონოლითური სვეტი ს-2	5	24							308				B-25	0.87	120							1540				B-25	4.35
15	მონოლითური სვეტი ს-3	16		36							200			B-25	0.87		576							3200			B-25	13.92
16	მონოლითური სვეტი ს-4	18	24							154				B-25	0.87	432							2772				B-25	15.66
17	მონოლითური სვეტი ს-5	7	24						115					B-25	0.87	168						805					B-25	6.09
18	მონოლითური სვეტი ს-6	12	24					93						B-25	0.87	288					1116						B-25	10.44
19	მონოლითური სვეტი ს-7	3	24				73							B-25	0.87	72				219							B-25	2.61
20	მონოლითური სვეტი ს-8	2	24			56								B-25	0.87	48			112								B-25	1.74
21	მონოლითური სვეტი ს-9	5		45							497			B-25	1.19		225							2485			B-25	5.95
22	მონოლითური სვეტი ს-10	4	30							385				B-25	1.19	120							1540				B-25	4.76
23	მონოლითური სვეტი ს-11	8		42							249			B-25	1.19		336							1992			B-25	9.52
24	მონოლითური სვეტი ს-12	18	30							193				B-25	1.19	540							3474				B-25	21.42
25	მონოლითური სვეტი ს-13	10	30						145					B-25	1.19	300						1450					B-25	11.90
26	მონოლითური სვეტი ს-14	13	30					117						B-25	1.19	390					1521						B-25	15.47
27	მონოლითური სვეტი ს-15	8		47			93							B-25	1.19		376			744							B-25	9.52
28	მონოლითური სვეტი ს-16	3	30			72								B-25	1.19	90			216								B-25	3.57
29	მონოლითური სვეტი ს-17	2	23							296				B-25	0.82	46							592				B-25	1.64
30	მონოლითური სვეტი ს-18	3	23					177						B-25	0.82	69					531						B-25	2.46
31	მონოლითური სვეტი ს-19	11		35							192			B-25	0.82		385							2112			B-25	9.02
32	მონოლითური სვეტი ს-20	30	23							148				B-25	0.82	690							4440				B-25	24.60
33	მონოლითური სვეტი ს-21	22	23						110					B-25	0.82	506						2420					B-25	18.04
34	მონოლითური სვეტი ს-22	46	23					89						B-25	0.82	1058					4094						B-25	37.72
35	მონოლითური სვეტი ს-23	58	23				70							B-25	0.82	1334				4060							B-25	47.56
36	მონოლითური სვეტი ს-24	35	23			54								B-25	0.82	805			1890								B-25	28.70
37	მონოლითური სვეტი ს-25	2		25							192			B-25	0.53		50							384			B-25	1.06
38	მონოლითური სვეტი ს-26	14	16							148				B-25	0.53	224							2072				B-25	7.42
39	მონოლითური სვეტი ს-27	13	16						110					B-25	0.53	208						1430					B-25	6.89
40	მონოლითური სვეტი ს-28	51	16					89						B-25	0.53	816					4539						B-25	27.03
41	მონოლითური სვეტი ს-29	71	16				70							B-25	0.53	1136				4970							B-25	37.63
42	მონოლითური სვეტი ს-30	48	16			54								B-25	0.53	768			2592								B-25	25.44
43	მონოლითური სვეტი ს-31	1		25							192			B-25	0.53		25							192			B-25	0.53
44	მონოლითური სვეტი ს-32	4	16							148				B-25	0.53	64							592				B-25	2.12
45	მონოლითური სვეტი ს-33	3	16						110					B-25	0.53	48						330					B-25	1.59
46	მონოლითური სვეტი ს-34	13	16					89						B-25	0.53	208					1157						B-25	6.89
47	მონოლითური სვეტი ს-35	22	16				70							B-25	0.53	352				1540							B-25	11.66
48	მონოლითური სვეტი ს-36	14	16			54								B-25	0.53	224			756								B-25	7.42
49	მონოლითური სვეტი ს-37	12	15			50								B-25	0.48	180			600								B-25	5.76
50	მონოლითური სვეტი ს-38	40	23			43								B-25	0.80	920			1720								B-25	32.00
51	0.000 ნიშნულის მონოლითური კოჭი კ-1	1	1668						8026					B-25	53.60	1668						8026					B-25	53.60
52	+4.750 <> +14.650 ნიშნულების მონოლითური კოჭი კ-1	4	3752						17797					B-25	120.60	15008						71188					B-25	482.40
53	+17.950 <> 21.250 ნიშნულების მონოლითური კოჭი კ-1	2	3839						17824					B-25	123.40	7678						35648					B-25	246.80
54	+24.550 ნიშნულის მონოლითური კოჭი კ-1	1	3821						17717					B-25	122.80	3821						17717					B-25	122.80
55	+27.850 ნიშნულის მონოლითური კოჭი კ-1	1	2732						12670					B-25	87.80	2732						12670					B-25	87.80
56	+30.850 ნიშნულის მონოლითური კოჭი კ-1	1	299					603	639					B-25	9.60	299					603	639					B-25	9.60

ვიზუალიზაციის ინსტრუმენტების ინტეგრირება ანალიტიკური პლატფორმის ფარგლებში

| № | პოზიციის დასახელება | რაოდენობა | ბეტონის მარკა B25 და მეტი | | |

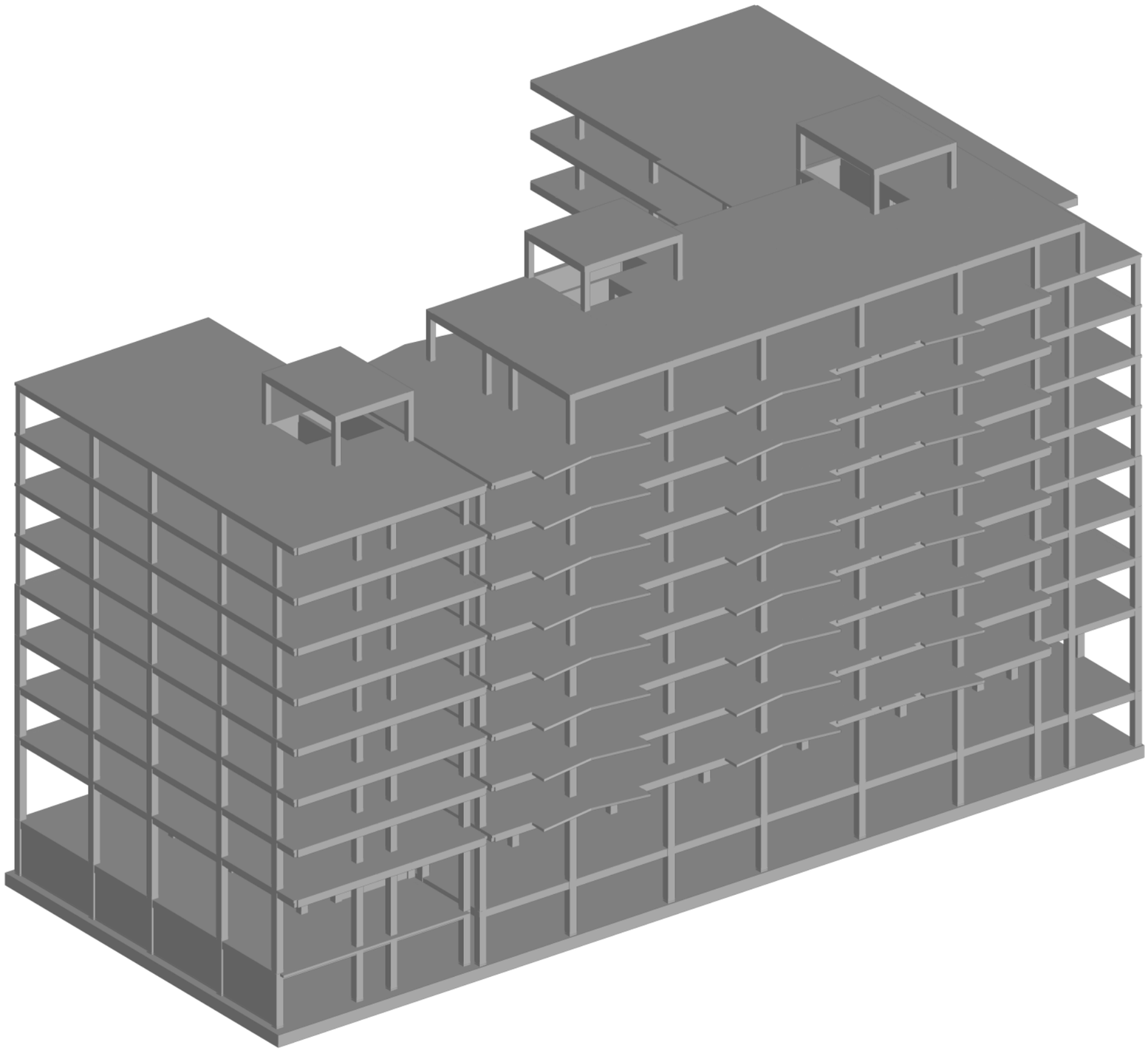

კონსტრუქტორი გ. ცომაია

	MONOMAKH-SAPR version 2016	Компоновка	Date: 23.04.23
		File: digmis chalebi-2.chg	Time: 11:38
			Page 1 of 1

-0.00172 -0.00114 -5.72e-004 -3.99e-005 3.99e-005 6.65e-004 0.00133 0.00200 0.00266 0.00333 0.00400

Displacement contour plots along X, m

1: 1.1*De+1.2*Li+1.2*Sh

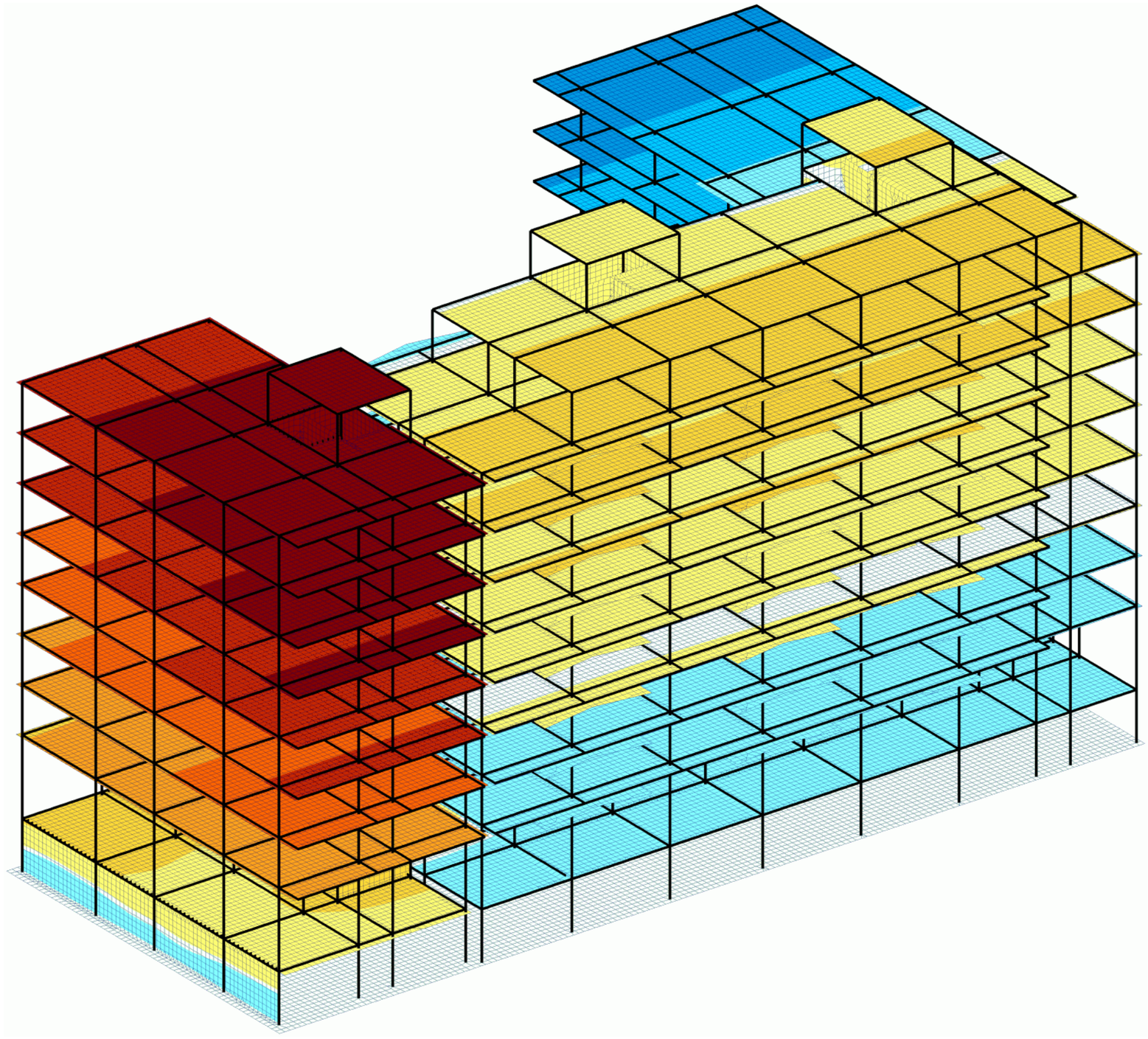

Z
Y X

კონსტრუქტორი გ. ცომაია

	MONOMAKH-SAPR version 2016	Компоновка	Date: 23.04.23
		File: digmis chalebi-2.chg	Time: 11:39
		Displacement contour plots along X	Page 1 of 1

-0.00840 -0.00699 -0.00559 -0.00419 -0.00280 -0.00140 -8.39e-005 8.39e-005 9.43e-004

Displacement contour plots along Y, m

1: 1.1*De+1.2*Li+1.2*Sh

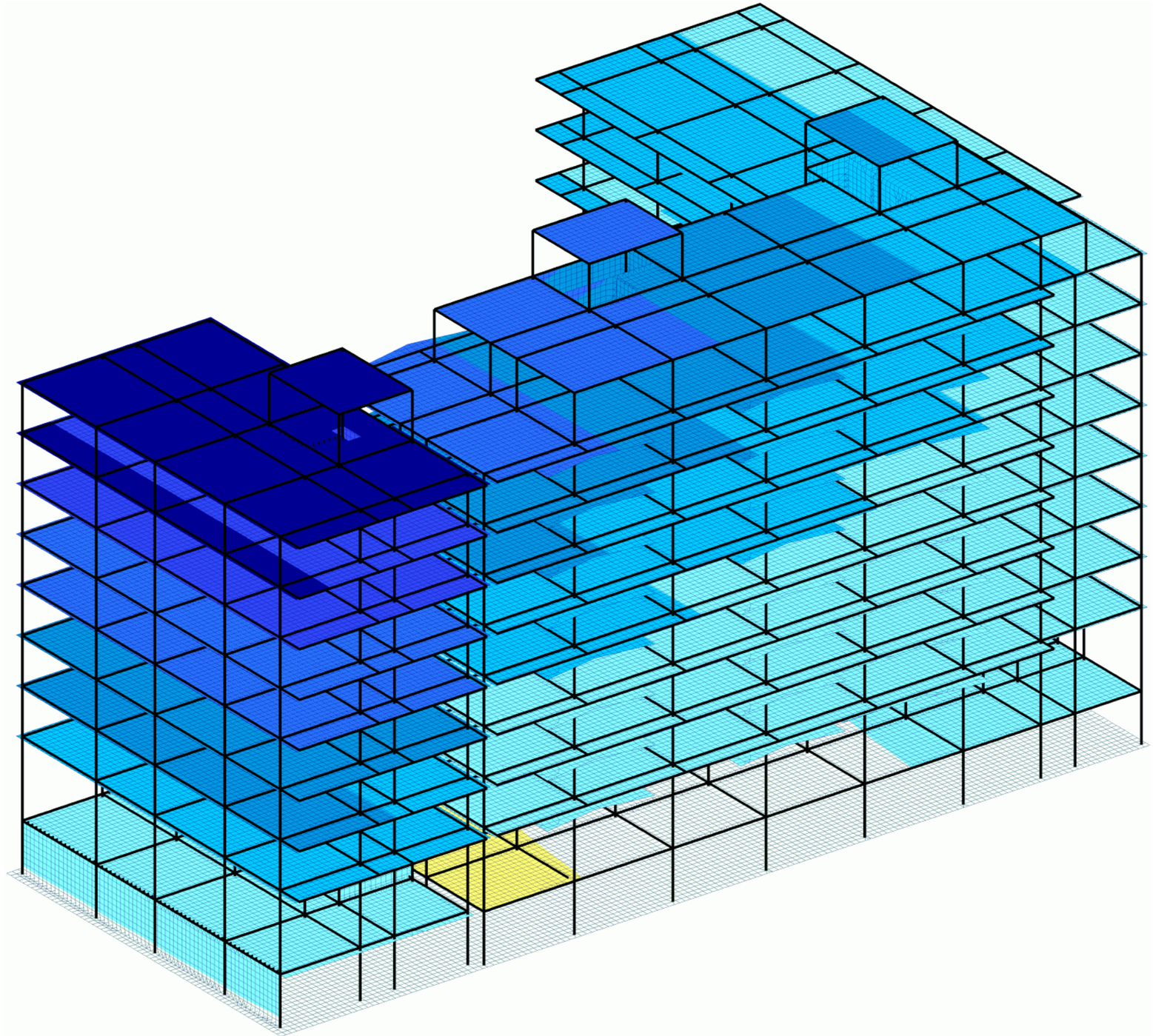

Z
Y X

კონსტრუქტორი გ. ცომაია

	MONOMAKH-SAPR version 2016	Компоновка:	Date: 23.04.23
		File: digmis chalebi-2.chg	Time: 11:39
		Displacement contour plots along Y	Page 1 of 1

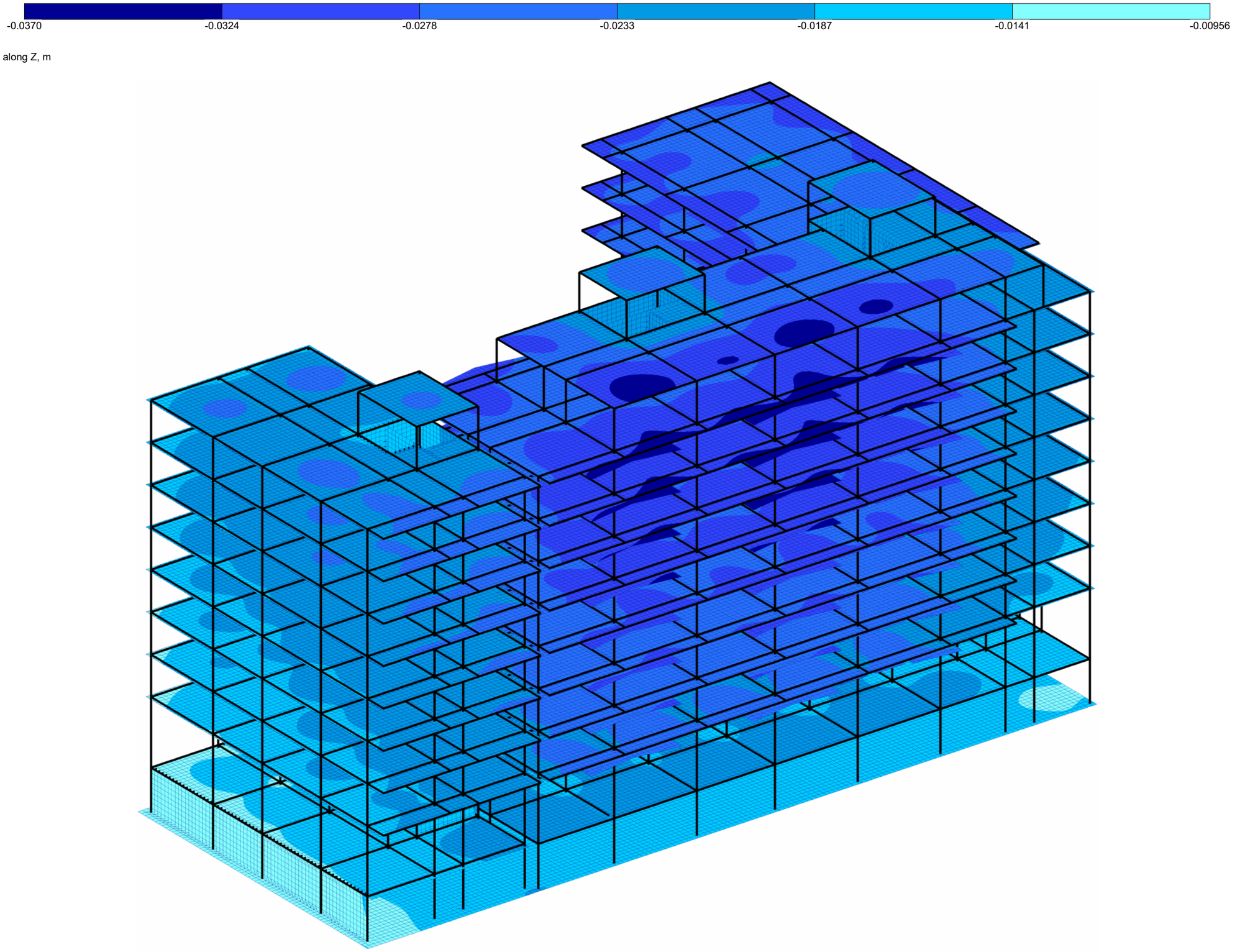

კონსტრუქტორი გ. ცომაია

	MONOMAKH-SAPR version 2016	Компоновка	Date: 23.04.23
		File: digmis chalebi-2.chg	Time: 11:40
		Displacement contour plots along Z	Page 1 of 1

-55.9 -48.7 -41.6 -34.5 -27.4 -20.3 -13.1

Stress mosaic plots for Rz, tf/m2

1: 1.1*De+1.2*Li+1.2*Sh

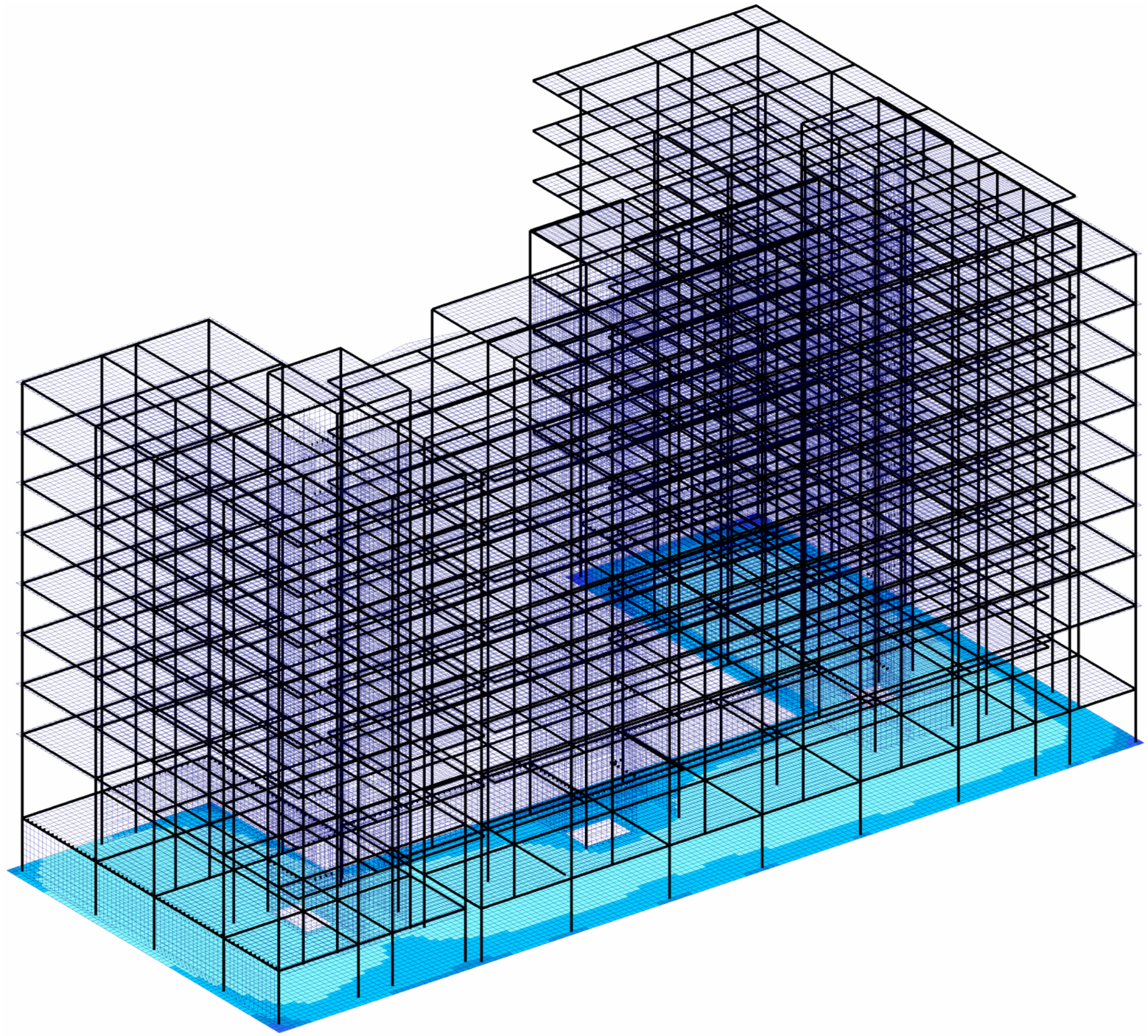

Z
Y X

კონსტრუქტორი გ. ცომაია

	MONOMAKH-SAPR version 2016	Компоновка	Date: 23.04.23
		File: digmis chalebi-2.chg	Time: 11:40
		Stress mosaic plots for Rz	Page 1 of 1

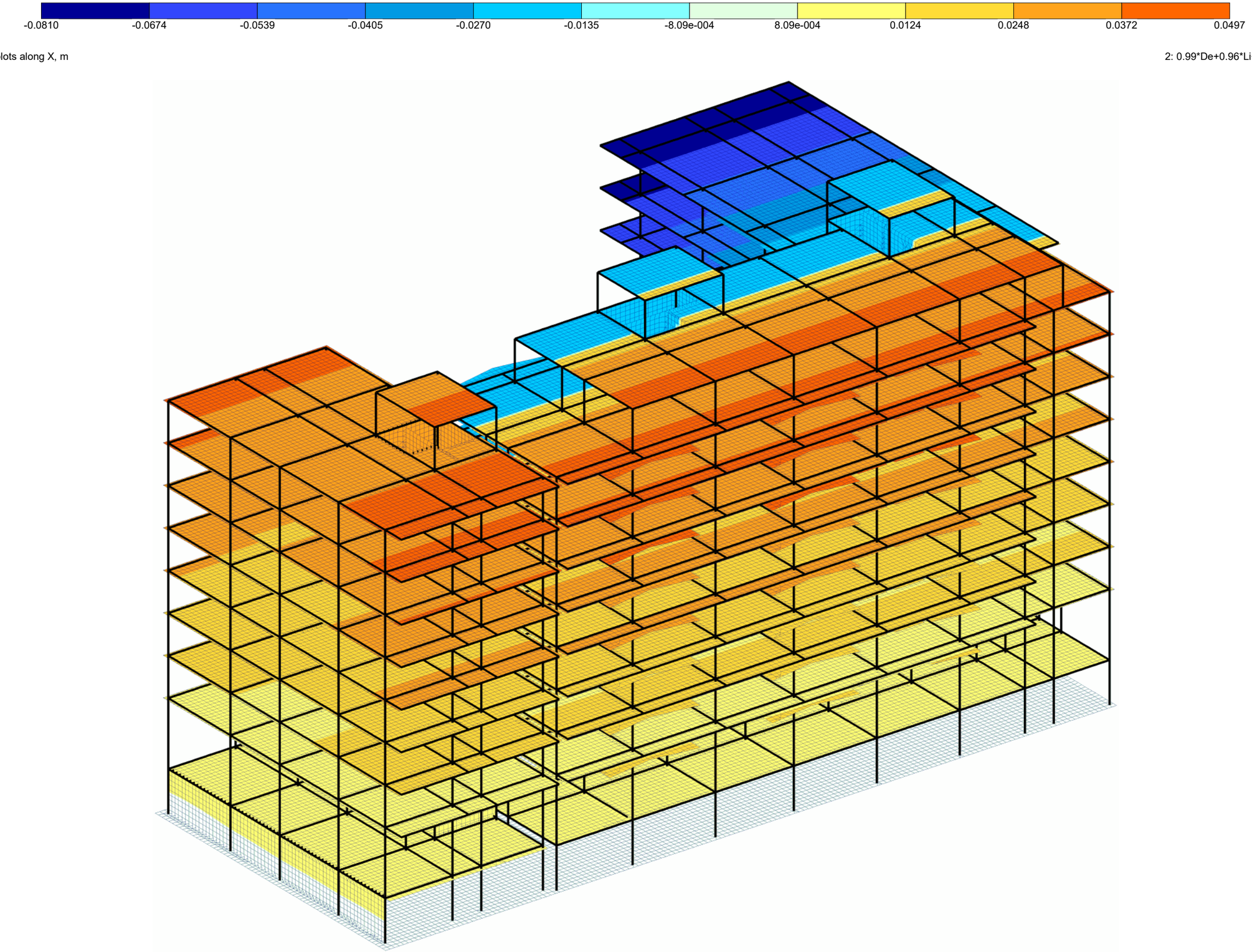

Displacement contour plots along X, m

2: 0.99*De+0.96*Li+0.6*Sh+1*Eq1, dyn. - CQC

Z
Y
X

კონსტრუქტორი

გ. ცომაია

	MONOMAKH-SAPR version 2016	Компоновка	Date: 23.04.23
		File: digmis chalebi-2.chg	Time: 11:46
		Displacement contour plots along X	Page 1 of 1

-0.0815 -0.0651 -0.0488 -0.0326 -0.0163 -8.99e-004 8.99e-004 0.0150 0.0300 0.0449 0.0599 0.0749 0.0900

Displacement contour plots along Y, m

2: 0.99*De+0.96*Li+0.6*Sh+1*Eq1, dyn. - CQC

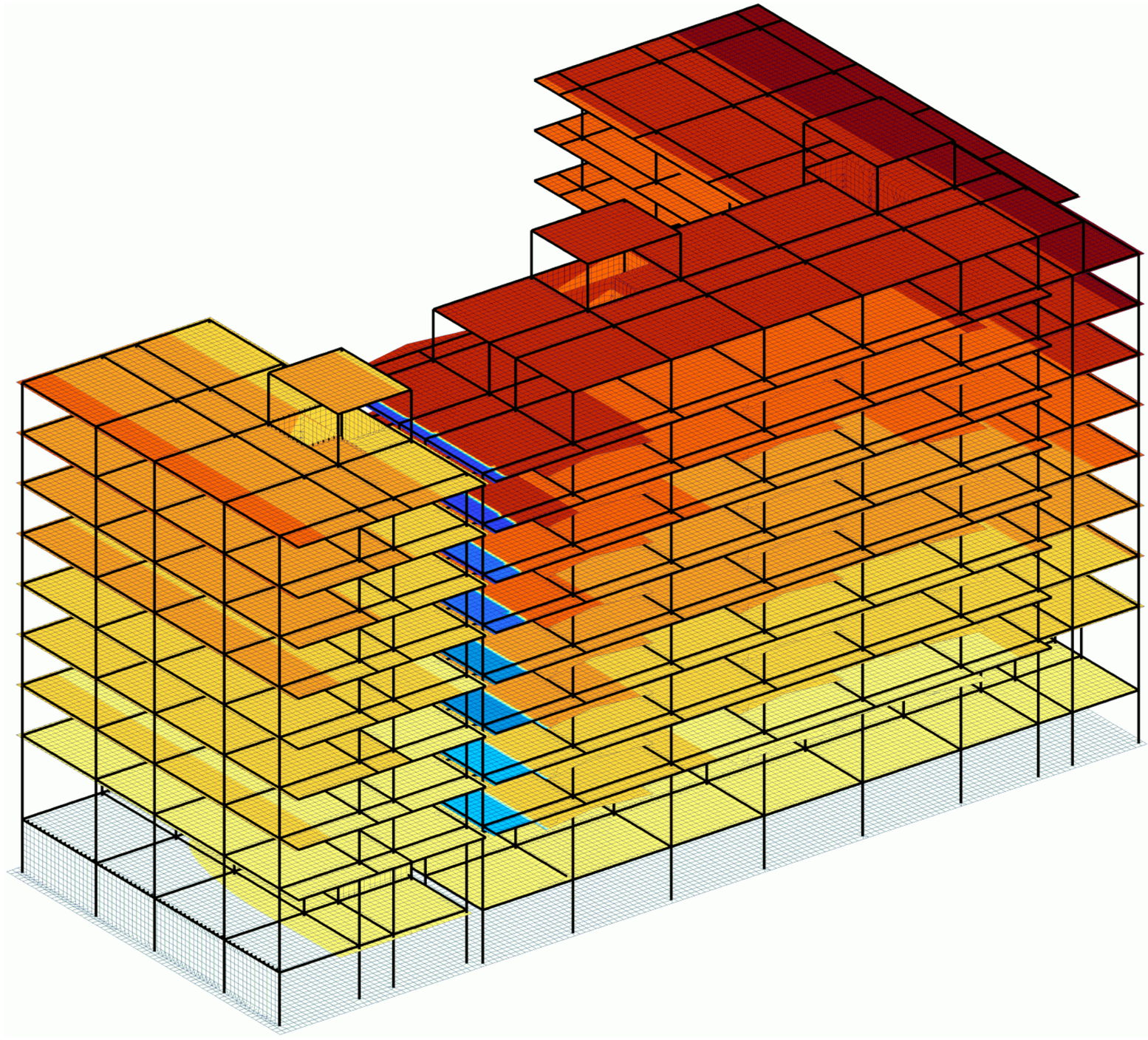

Z
Y X

კონსტრუქტორი გ. ცომაია

	MONOMAKH-SAPR version 2016	Компоновка	Date: 23.04.23
		File: digmis chalebi-2.chg	Time: 11:46
		Displacement contour plots along Y	Page 1 of 1

-0.0480 -0.0359 -0.0240 -0.0120 -7.82e-004 7.82e-004 0.0130 0.0261 0.0391 0.0521 0.0651 0.0782

Displacement contour plots along X, m

3: 0.99*De+0.96*Li+0.6*Sh-1*Eq1, dyn. - CQC

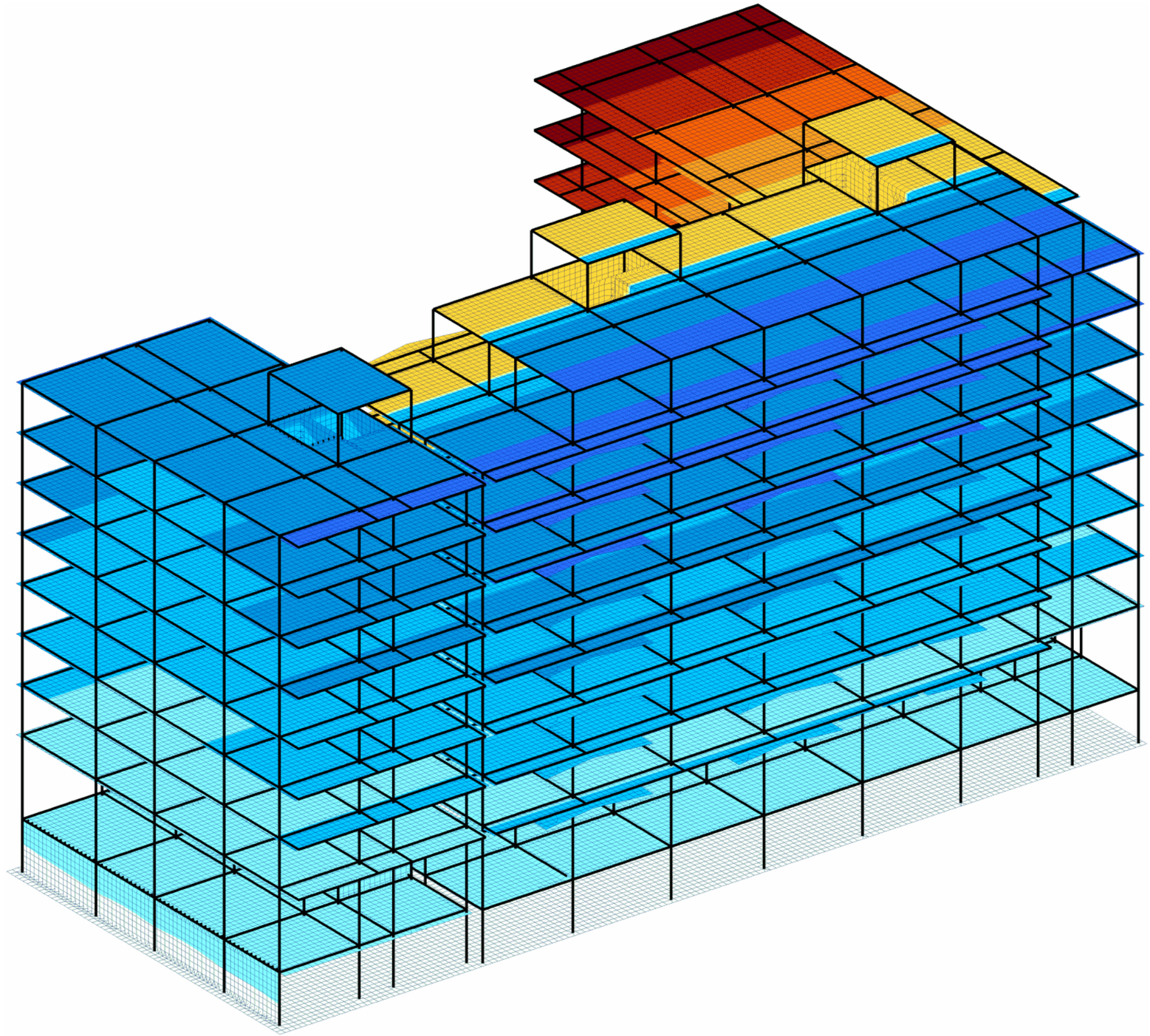

Z
Y X

კონსტრუქტორი გ. ცომაია

MONOMAKH-SAPR version 2016	Компоновка	Date: 23.04.23	
	File: digmis chalebi-2.chg	Time: 11:52	
	Displacement contour plots along X	Page 1 of 1	

-0.0913 -0.0760 -0.0608 -0.0456 -0.0304 -0.0152 -9.12e-004 9.12e-004 0.0149 0.0297 0.0446 0.0594 0.0744

Displacement contour plots along Y, m

3: 0.99*De+0.96*Li+0.6*Sh-1*Eq1, dyn. - CQC

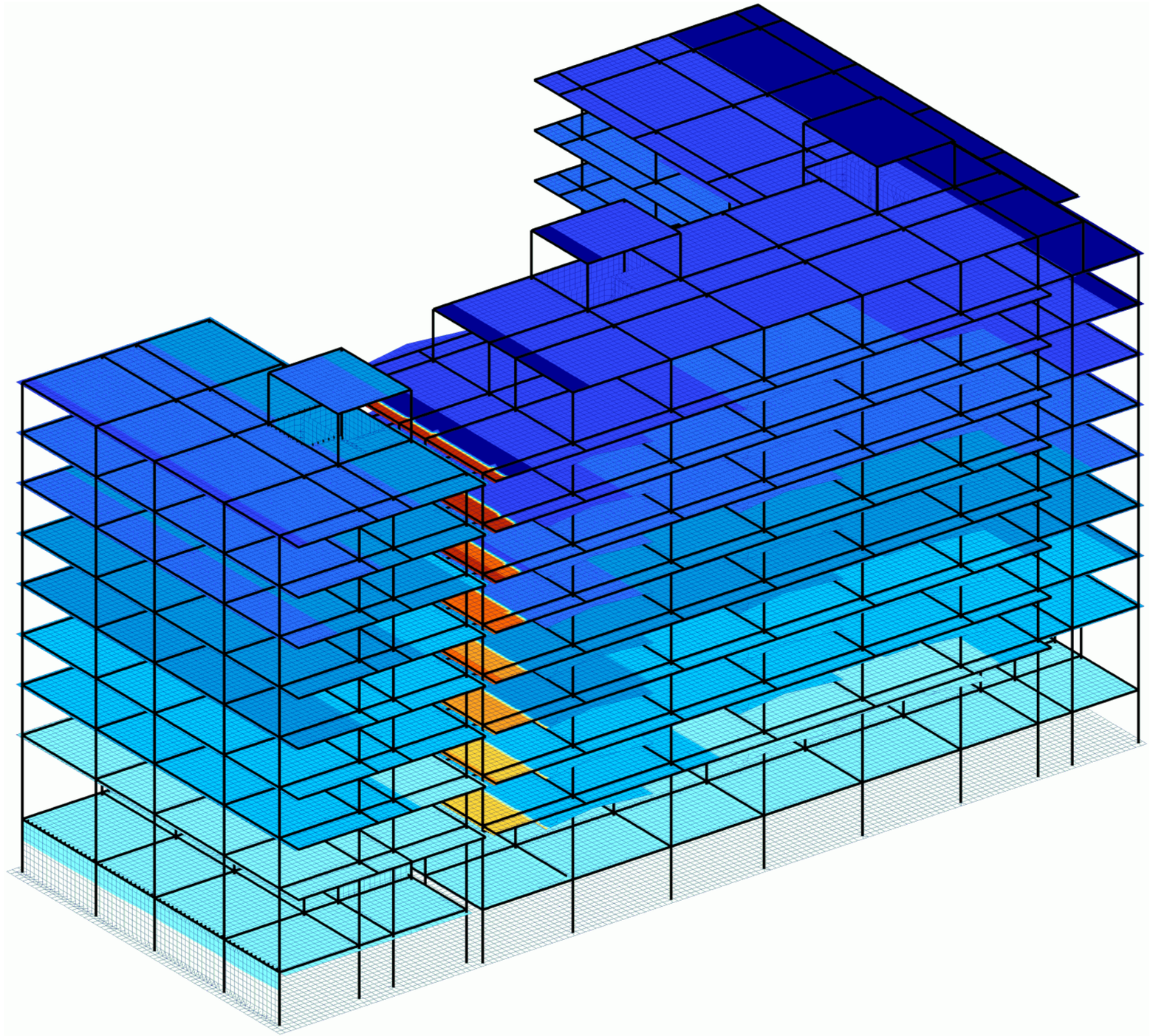

Z
Y X

კონსტრუქტორი გ. ცომაია

MONOMAKH-SAPR version 2016	Компоновка		Date: 23.04.23
	File: digmis chalebi-2.chg		Time: 11:52
	Displacement contour plots along Y		Page 1 of 1

-9.10e-004 | 7.41e-004 | 0.0124 | 0.0247 | 0.0371 | 0.0494 | 0.0618 | 0.0742

Displacement contour plots along X, m

4: 0.99*De+0.96*Li+0.6*Sh+1*Eq2, dyn. - CQC

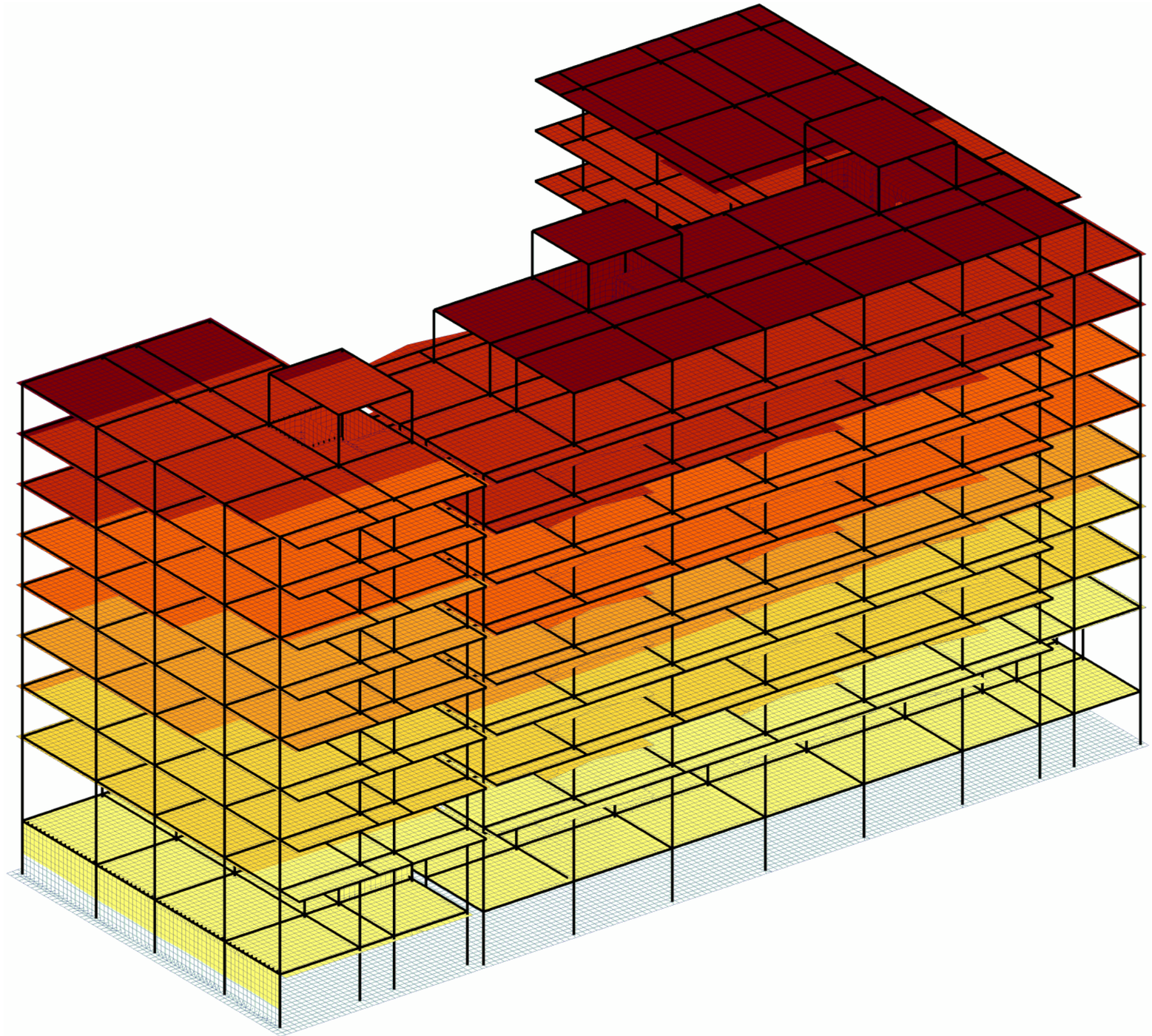

Z
Y X

კონსტრუქტორი გ. ცომაია

	MONOMAKH-SAPR version 2016	Компоновка	Date: 23.04.23
		File: digmis chalebi-2.chg	Time: 11:57
		Displacement contour plots along X	Page 1 of 1

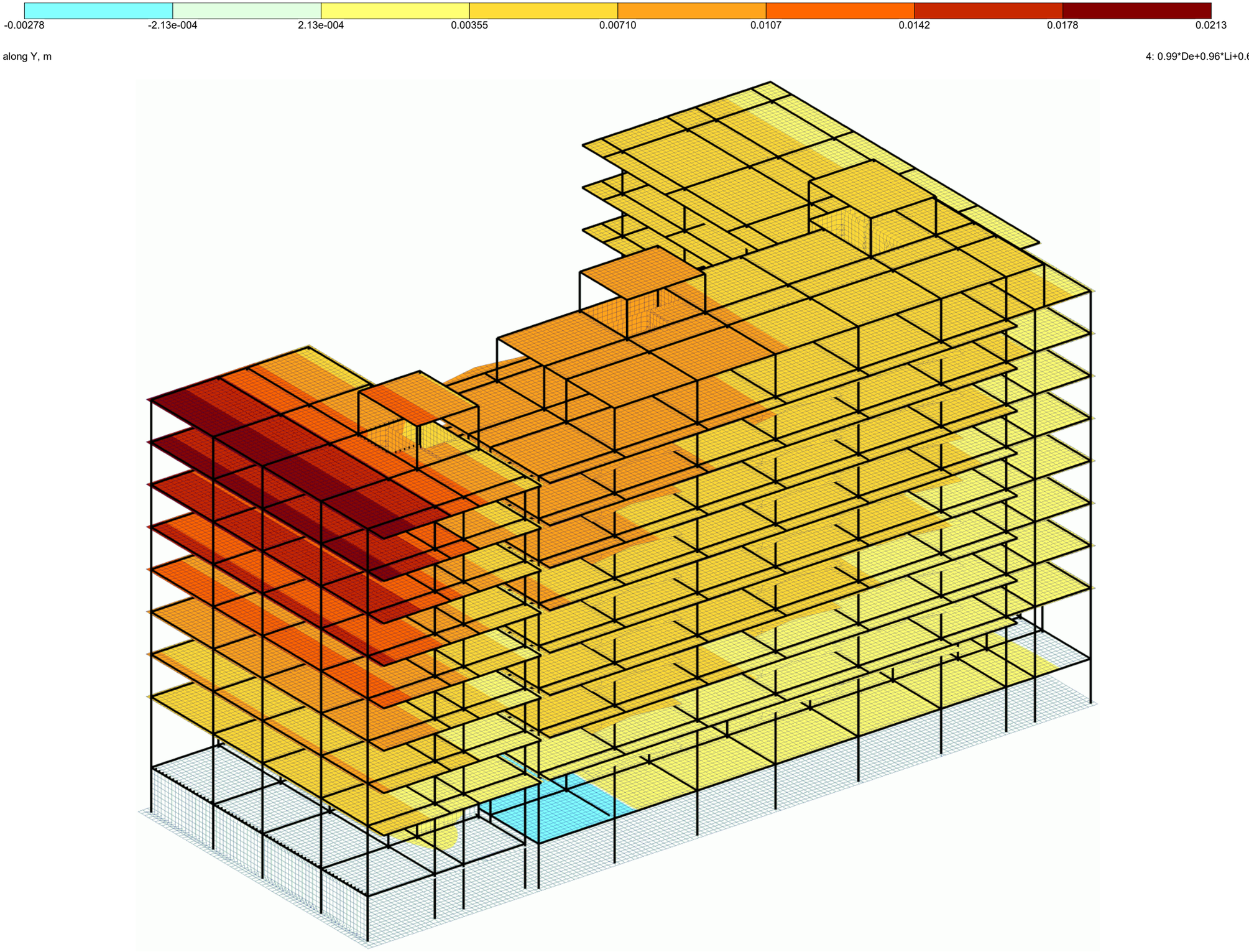

კონსტრუქტორი გ. ცომაია

	MONOMAKH-SAPR version 2016	Компоновка:	Date: 23.04.23
		File: digmis chalebi-2.chg	Time: 11:57
		Displacement contour plots along Y	Page 1 of 1

-0.0740 -0.0616 -0.0493 -0.0370 -0.0246 -0.0123 -7.39e-004 9.20e-004

Displacement contour plots along X, m

5: 0.99*De+0.96*Li+0.6*Sh-1*Eq2, dyn. - CQC

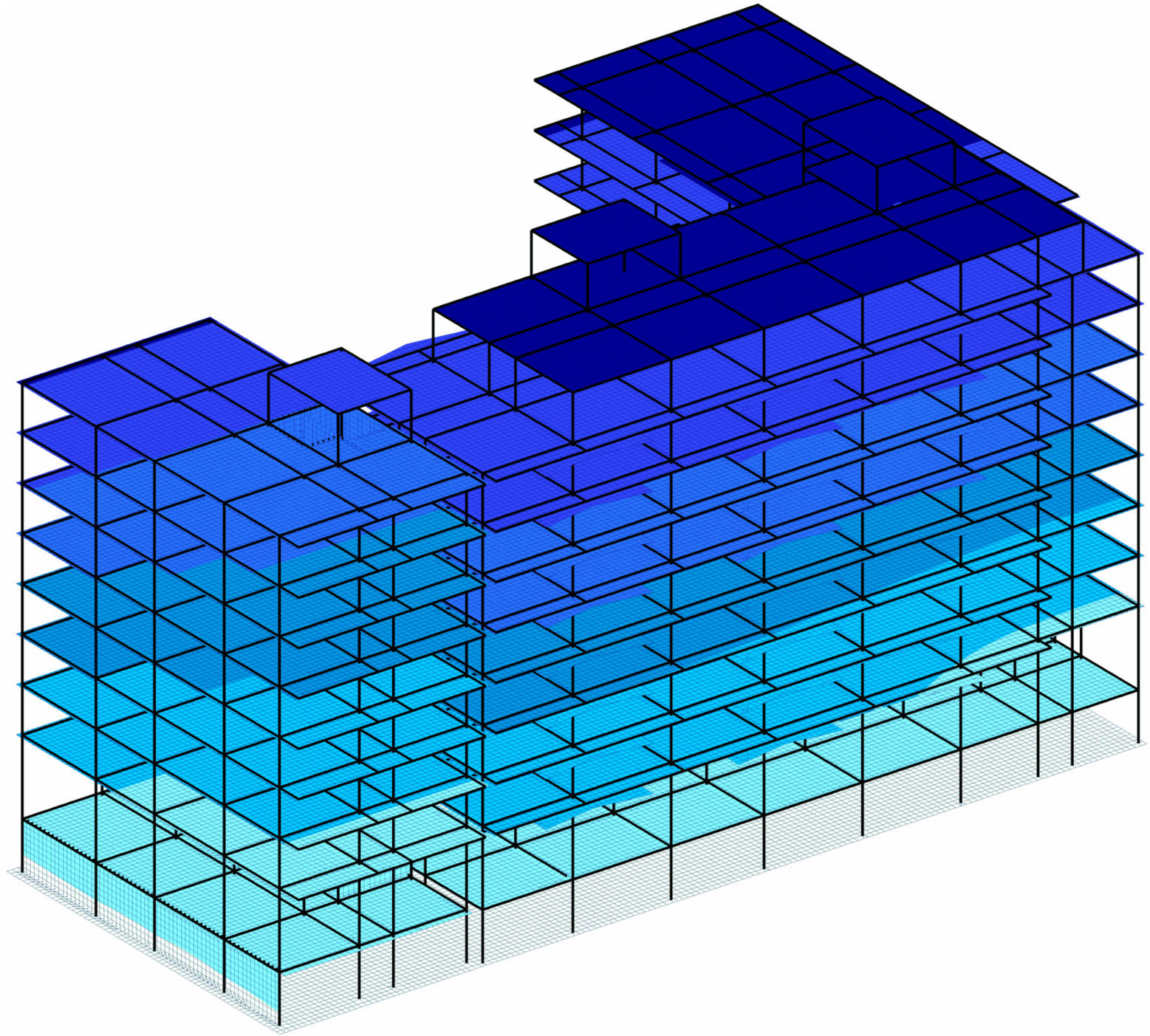

Z
Y X

კონსტრუქტორი გ. ცომაია

MONOMAKH-SAPR version 2016	Компоновка	Date: 23.04.23
	File: digmis chalebi-2.chg	Time: 12:02
	Displacement contour plots along X	Page 1 of 1

-0.0349 -0.0291 -0.0233 -0.0174 -0.0116 -0.00581 -3.49e-004 3.49e-004 0.00321

Displacement contour plots along Y, m

5: 0.99*De+0.96*Li+0.6*Sh-1*Eq2, dyn. - CQC

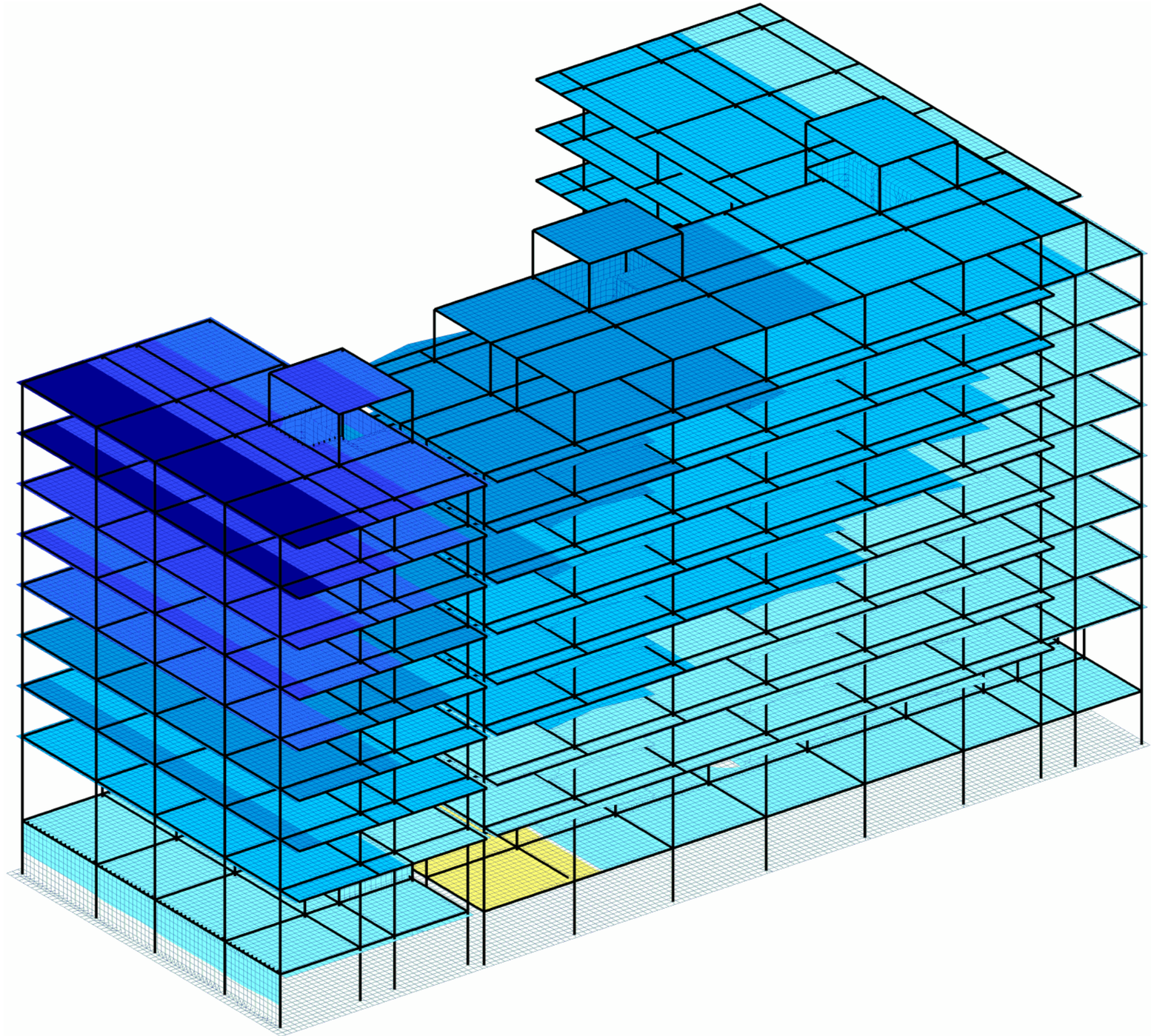

Z
Y X

კონსტრუქტორი გ. ცომაია

	MONOMAKH-SAPR version 2016	Компоновка:	Date: 23.04.23
		File: digmis chalebi-2.chg	Time: 12:02
		Displacement contour plots along Y	Page 1 of 1

Parameters of structure

Soil level	0 m
Upper level of column base	-3.5 m
Lower level of foundation	-4.4 m
Distribution of horizontal loads in analysis of whole structure	Mixed

Soil properties

Density	2.2 t/m3
Angle of internal friction	38 °
Cohesion	0.2 tf/m2
Modulus of elasticity	4000 tf/m2
Poisson's ratio	0.27

Additional parameters to calculate moduli of subgrade reaction

Lyambda	0.5

Materials

Name	Type	Modulus of elasticity, tf/m2	Poisson's ratio	Unit weight, t/m3	Components
1. Железобетон	Reinforced concrete	3e+006	0.2	2.5	B25, A500C, A500C

Load coefficients

Loads/Coefficients	Dead	Live	Short-term	Wind	Earthquake
Load factor	1.1	1.2	1.2	1.4	1
1st main combination	1	1	1	1	0
2nd main combination	1	0.95	0.9	0.9	0
3rd specific combination	0.9	0.8	0.5	0	1
Safety factor for purpose of structure	1				

Earthquake

	Direction
Earthquake 1	90°
Earthquake 2	0°

Magnitude	8
Soil category	II
Ko (table 3)	1.5
KA (table 4)	1
K1 (table 5)	0.35
KPSI (table 6)	1
Correction factor	1

Total vertical loads

Dead, tf	Live, tf	Short-term, tf
Loads at the bottom level of walls and columns of the 1st storey		
18888.316	708.152	2124.472
Dead weight of mat foundations and additional loads applied to them		
3007.219	143.201	572.804

Modal analysis

Mode shape	Frequency, Hz	Period, s	Earthquake 1,masses,%	Earthquake 2,masses,%
1	0.79	1.2714	16.7	0.4
2	0.85	1.1699	41.1	0.2
3	0.90	1.1138	1.2	1.4
4	0.97	1.0338	1.5	72.7
5	1.04	0.9631	13.3	1.2
6	1.65	0.6072	2.4	0.1
7	2.94	0.3396	0.2	0.4
8	3.58	0.2793	1.1	0.2
9	3.80	0.2630	0.1	0.1
10	3.88	0.2579	0.3	0.1
11	4.04	0.2477	1.5	4.5
12	4.15	0.2407	0.6	1.8
13	4.36	0.2292	0.3	0.1
14	4.44	0.2251	1.7	0.8
15	4.60	0.2174	0.0	0.0
16	4.62	0.2165	3.5	1.4
17	4.80	0.2081	1.1	0.1
18	4.88	0.2048	0.1	0.1
19	4.97	0.2012	0.5	0.2
20	5.10	0.1960	0.1	2.4
Total			87.6	88.0

Combinations of load cases

1: 1.1*De+1.2*Li+1.2*Sh
2: 0.99*De+0.96*Li+0.6*Sh+1*Eq1, dyn. - CQC
3: 0.99*De+0.96*Li+0.6*Sh-1*Eq1, dyn. - CQC
4: 0.99*De+0.96*Li+0.6*Sh+1*Eq2, dyn. - CQC
5: 0.99*De+0.96*Li+0.6*Sh-1*Eq2, dyn. - CQC

Drifts of storeys

N	Height(m)	Load case	Mode shape/ combination	Drift	1 / Drift
Storey No.1, H=3.5 m, upper level of storey 0.000					
1	3.5	Combination 1		0.000359	2.79e+003
		Combination 2		0.00244	409
		Combination 3		0.00236	424
		Combination 4		0.00136	734
		Combination 5		0.00135	742
Storey No.2, H=5.5 m, upper level of storey +5.500					
2	5.5	Combination 1		0.000329	3.04e+003
		Combination 2		0.00453	221
		Combination 3		0.00433	231
		Combination 4		0.00272	367
		Combination 5		0.00278	360
Storey No.3, H=3.3 m, upper level of storey +8.800					
3	3.3	Combination 1		0.000318	3.14e+003
		Combination 2		0.00376	266
		Combination 3		0.00366	273
		Combination 4		0.00241	415
		Combination 5		0.00245	408
Storey No.4, H=3.3 m, upper level of storey +12.100					
4	3.3	Combination 1		0.000289	3.45e+003
		Combination 2		0.00383	261
		Combination 3		0.00377	265
		Combination 4		0.00243	411
		Combination 5		0.00245	408
Storey No.5, H=3.3 m, upper level of storey +15.400					
5	3.3	Combination 1		0.000286	3.5e+003
		Combination 2		0.00369	271
		Combination 3		0.00364	275
		Combination 4		0.00234	428
		Combination 5		0.00237	423

კონსტრუქტორი

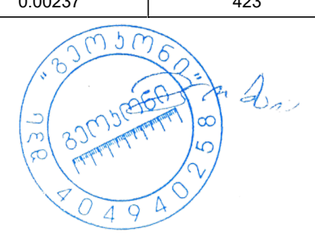

გ. ცომაია

N	Height(m)	Load case	Mode shape/ combination	Drift	1 / Drift
Storey No.6, H=3.3 m, upper level of storey +18.700					
6	3.3	Combination 1		0.000262	3.82e+003
		Combination 2		0.00427	234
		Combination 3		0.00418	239
		Combination 4		0.00257	389
		Combination 5		0.00268	373
Storey No.7, H=3.3 m, upper level of storey +22.000					
7	3.3	Combination 1		0.000261	3.83e+003
		Combination 2		0.0038	263
		Combination 3		0.00373	268
		Combination 4		0.00234	427
		Combination 5		0.00247	404
Storey No.8, H=3.3 m, upper level of storey +25.300					
8	3.3	Combination 1		0.000258	3.88e+003
		Combination 2		0.00343	291
		Combination 3		0.00339	295
		Combination 4		0.00217	461
		Combination 5		0.00229	437
Storey No.9, H=3.3 m, upper level of storey +28.600					
9	3.3	Combination 1		0.000271	3.69e+003
		Combination 2		0.00282	354
		Combination 3		0.00282	355
		Combination 4		0.00207	482
		Combination 5		0.00209	478
Storey No.10, H=3.3 m, upper level of storey +31.900					
10	3.3	Combination 1		0.000252	3.96e+003
		Combination 2		0.0022	455
		Combination 3		0.00233	428
		Combination 4		0.00225	445
		Combination 5		0.00234	427
Storey No.11, H=3 m, upper level of storey +34.900					
11	3	Combination 1		0.000323	3.1e+003
		Combination 2		0.00234	427
		Combination 3		0.00262	381
		Combination 4		0.00239	419
		Combination 5		0.00242	414

Columns

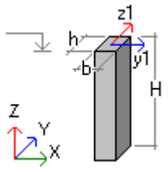

b - side of the column
h - side of the column
H - height of column

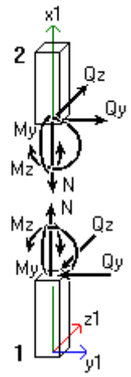

Name	Units	Description	Positive if:
N	tf	Axial force	In tension
My	tf * m	Bending moment about the Y1-axis	Lower fibre (relative to the Z1-axis) is in tension
Qz	tf	Shear force along the Z1-axis	Directed along the Z1-axis for the section that belongs to the 2nd part
Mz	tf * m	Bending moment about the Z1-axis	Upper fibre (relative to the Y1-axis) is in tension
Qy	tf	Shear force along the Y1-axis	Directed along the Y1-axis for the section that belongs to the 2nd part

a - distance from column bottom

N	Load case	Mode shape/ combination	a(m)	N(tf)	Qz(tf)	My(tf*m)	Qy(tf)	Mz(tf*m)
Storey N1 Column N1 Rectangle b=0.5 h=0.5m, H=3.5m, 1. Железобетон, μ=0.94%								
1_1	Combination 1		0	-103.597	3.013	-2.57	-8.181	-26.26
			3.5	-228.515	9.726	7.917	-10.58	5.824
	Combination 2		0	-40.883	14.995	-8.947	-0.8	-2.805
			3.5	-153.762	-11.804	-5.845	-4.276	2.884
	Combination 3		0	-136.236	-9.69	4.474	-13.353	-42.409
			3.5	-237.834	28.628	19.5	-14.074	7.4
	Combination 4		0	-129.626	-2.106	0.267	-8.173	-25.938
			3.5	-253.554	27.448	19.428	-10.651	2.912
	Combination 5		0	-47.493	7.411	-4.741	-5.98	-19.276
			3.5	-138.042	-10.624	-5.773	-7.699	7.372
Storey N2 Column N1 Rectangle b=0.5 h=0.5m, H=5.5m, 1. Железобетон, μ=1.96%								
2_1	Combination 1		0	-337.969	3.22	-9.993	1.56	7.373
			5.5	-334.187	3.22	7.716	1.56	-1.21
	Combination 2		0	-341.685	11.52	-35.151	8.859	28.039
			5.5	-338.281	11.52	28.214	8.859	-20.693
	Combination 3		0	-237.671	-5.952	17.956	-6.282	-15.59
			5.5	-234.267	-5.952	-14.787	-6.282	18.971
	Combination 4		0	-350.192	-4.192	12.824	0.259	3.385
			5.5	-346.789	-4.192	-10.234	0.259	1.967
	Combination 5		0	-229.163	9.76	-30.019	2.317	9.065
			5.5	-225.76	9.76	23.661	2.317	-3.689
Storey N3 Column N1 Rectangle b=0.5 h=0.5m, H=3.3m, 1. Железобетон, μ=0.79%								
3_1	Combination 1		0	-293.883	4.521	-7.287	-3.162	-6.213
			3.3	-291.614	4.521	7.633	-3.162	4.222
	Combination 2		0	-295.987	10.531	-16.416	8.373	13.08
			3.3	-293.945	10.531	18.514	8.373	-14.56
	Combination 3		0	-207.585	-2.41	3.271	-14.197	-24.434
			3.3	-205.543	-2.41	-4.861	-14.197	22.426
	Combination 4		0	-303.502	-1.193	1.531	-3.519	-6.823

კონსტრუქტორი

N	Load case	Mode shape/ combination	a(m)	N(tf)	Qz(tf)	My(tf*m)	Qy(tf)	Mz(tf*m)
			3.3	-301.461	-1.193	-2.446	-3.519	4.903
	Combination 5		0	-200.069	9.314	-14.676	-2.305	-4.53
			3.3	-198.027	9.314	16.099	-2.305	2.963
Storey N4 Column N1 Rectangle b=0.5 h=0.5m, H=3.3m, 1. Железобетон, μ=0.54%								
4_1	Combination 1		0	-252.274	4.693	-7.727	-1.965	-3.182
			3.3	-250.005	4.693	7.759	-1.965	3.301
	Combination 2		0	-253.346	12.791	-21.17	10.491	17.562
			3.3	-251.304	12.791	21.057	10.491	-17.062
	Combination 3		0	-178.925	-4.428	7.401	-14.198	-23.569
			3.3	-176.883	-4.428	-7.228	-14.198	23.287
	Combination 4		0	-259.463	-3.152	5.585	-2.648	-4.357
			3.3	-257.421	-3.152	-4.82	-2.648	4.382
	Combination 5		0	-172.808	11.514	-19.353	-1.059	-1.65
			3.3	-170.766	11.514	18.649	-1.059	1.843
Storey N5 Column N1 Rectangle b=0.5 h=0.5m, H=3.3m, 1. Железобетон, μ=0.50%								
5_1	Combination 1		0	-210.99	5.491	-8.57	-2.369	-3.722
			3.3	-208.721	5.491	9.552	-2.369	4.096
	Combination 2		0	-211.274	12.235	-19.456	9.801	15.476
			3.3	-209.232	12.235	20.924	9.801	-16.868
	Combination 3		0	-150.284	-2.422	4.144	-14.269	-22.481
			3.3	-148.242	-2.422	-3.851	-14.269	24.606
	Combination 4		0	-215.276	-1.948	3.584	-3.049	-4.81
			3.3	-213.234	-1.948	-2.848	-3.049	5.267
	Combination 5		0	-146.282	11.762	-18.896	-1.418	-2.195
			3.3	-144.24	11.762	19.92	-1.418	2.471
Storey N6 Column N1 Rectangle b=0.4 h=0.4m, H=3.3m, 1. Железобетон, μ=1.20%								
6_1	Combination 1		0	-169.092	3.494	-5.443	-1.438	-2.231
			3.3	-167.64	3.494	6.085	-1.438	2.512
	Combination 2		0	-169.728	10.201	-16.281	7.418	11.853
			3.3	-168.422	10.201	17.39	7.418	-12.629
	Combination 3		0	-120.032	-3.969	6.575	-10.136	-16.064
			3.3	-118.725	-3.969	-6.53	-10.136	17.387
	Combination 4		0	-171.045	-3.314	5.641	-2.206	-3.487
			3.3	-169.739	-3.314	-5.297	-2.206	3.802
	Combination 5		0	-118.715	9.546	-15.347	-0.512	-0.724
			3.3	-117.408	9.546	16.157	-0.512	0.956
Storey N7 Column N1 Rectangle b=0.4 h=0.4m, H=3.3m, 1. Железобетон, μ=0.50%								
7_1	Combination 1		0	-127.009	4.027	-6.621	-1.65	-2.758
			3.3	-125.557	4.027	6.667	-1.65	2.687
	Combination 2		0	-128.367	8.721	-13.981	6.72	10.852
			3.3	-127.06	8.721	14.808	6.72	-11.329
	Combination 3		0	-89.284	-1.522	2.142	-9.849	-16.077
			3.3	-87.977	-1.522	-2.89	-9.849	16.431
	Combination 4		0	-127.343	-1.902	2.987	-2.24	-3.743
			3.3	-126.036	-1.902	-3.295	-2.24	3.662
	Combination 5		0	-90.308	9.102	-14.826	-0.89	-1.483
			3.3	-89.001	9.102	15.212	-0.89	1.44
Storey N8 Column N1 Rectangle b=0.4 h=0.4m, H=3.3m, 1. Железобетон, μ=0.56%								
8_1	Combination 1		0	-85.218	4.011	-6.631	-1.562	-2.638
			3.3	-83.766	4.011	6.606	-1.562	2.515
	Combination 2		0	-86.209	7.736	-12.422	6.135	9.856
			3.3	-84.903	7.736	13.121	6.135	-10.391
	Combination 3		0	-59.86	-0.57	0.571	-9.097	-14.855
			3.3	-58.553	-0.57	-1.322	-9.097	15.167
	Combination 4		0	-84.319	-1.381	2.012	-2.249	-3.781

N	Load case	Mode shape/ combination	a(m)	N(tf)	Qz(tf)	My(tf*m)	Qy(tf)	Mz(tf*m)
			3.3	-83.012	-1.381	-2.547	-2.249	3.651
	Combination 5		0	-61.75	8.548	-13.864	-0.713	-1.218
			3.3	-60.443	8.548	14.346	-0.713	1.125
Storey N9 Column N1 Rectangle b=0.4 h=0.4m, H=3.3m, 1. Железобетон, μ=1.02%								
9_1	Combination 1		0	-43.736	4.797	-7.339	-2.051	-3.049
			3.3	-42.284	4.797	8.49	-2.051	3.718
	Combination 2		0	-43.609	6.548	-9.812	5.479	8.246
			3.3	-42.302	6.548	11.804	5.479	-9.836
	Combination 3		0	-31.443	2.05	-3.341	-9.369	-14.028
			3.3	-30.136	2.05	3.417	-9.369	16.889
	Combination 4		0	-42.365	0.71	-1.288	-1.035	-1.48
			3.3	-41.058	0.71	1.053	-1.035	1.932
	Combination 5		0	-32.687	7.889	-11.864	-2.855	-4.302
			3.3	-31.38	7.889	14.169	-2.855	5.121
Storey N1 Column N2 Rectangle b=0.5 h=0.5m, H=3.5m, 1. Железобетон, μ=2.03%								
1_2	Combination 1		0	-391.386	3.131	-11.064	-2.165	-2.992
			3.5	-388.979	3.131	-0.106	-2.165	4.584
	Combination 2		0	-269.526	4.341	-13.166	7.769	20.398
			3.5	-267.36	4.341	3.633	7.769	-6.823
	Combination 3		0	-396.06	1.134	-5.864	-11.602	-25.776
			3.5	-393.895	1.134	-3.5	-11.602	14.863
	Combination 4		0	-411.485	0.902	-3.206	1.132	3.133
			3.5	-409.32	0.902	-0.452	1.132	-0.829
	Combination 5		0	-254.101	4.573	-15.824	-4.965	-8.51
			3.5	-251.935	4.573	0.585	-4.965	8.87
Storey N2 Column N2 Rectangle b=0.5 h=0.5m, H=5.5m, 1. Железобетон, μ=2.01%								
2_2	Combination 1		0	-367.379	0.401	0.992	-0.362	-1.174
			5.5	-363.598	0.401	3.196	-0.362	0.817
	Combination 2		0	-254.561	5.759	-15.22	10.137	28.458
			5.5	-251.158	5.759	16.462	10.137	-27.3
	Combination 3		0	-370.388	-4.948	16.608	-10.745	-30.416
			5.5	-366.985	-4.948	-10.615	-10.745	28.685
	Combination 4		0	-384.351	-4.693	15.923	-1.195	-3.675
			5.5	-380.948	-4.693	-9.891	-1.195	2.903
	Combination 5		0	-240.599	5.504	-14.535	0.587	1.717
			5.5	-237.196	5.504	15.738	0.587	-1.518
Storey N3 Column N2 Rectangle b=0.5 h=0.5m, H=3.3m, 1. Железобетон, μ=1.72%								
3_2	Combination 1		0	-319.235	6.374	-11.221	-0.403	-0.589
			3.3	-316.967	6.374	9.813	-0.403	0.739
	Combination 2		0	-223.2	10.587	-17.71	19.573	33.096
			3.3	-221.158	10.587	17.376	19.573	-31.498
	Combination 3		0	-319.64	0.797	-2.32	-20.251	-34.078
			3.3	-317.598	0.797	0.161	-20.251	32.754
	Combination 4		0	-332.752	-0.789	0.755	0.876	1.821
			3.3	-330.71	-0.789	-1.863	0.876	-1.083
	Combination 5		0	-210.088	12.173	-20.785	-1.555	-2.803
			3.3	-208.046	12.173	19.4	-1.555	2.34
Storey N4 Column N2 Rectangle b=0.5 h=0.5m, H=3.3m, 1. Железобетон, μ=1.31%								
4_2	Combination 1		0	-273.323	5.339	-8.687	-0.774	-1.361
			3.3	-271.054	5.339	8.933	-0.774	1.192
	Combination 2		0	-192.608	10.814	-17.792	19.45	32.147
			3.3	-190.566	10.814	17.909	19.45	-32.04
	Combination 3		0	-272.106	-1.256	2.233	-20.775	-34.472
			3.3	-270.064	-1.256	-1.926	-20.775	34.085
	Combination 4		0	-282.945	-2.975	5.4	0.634	1.021

კონსტრუქტორი

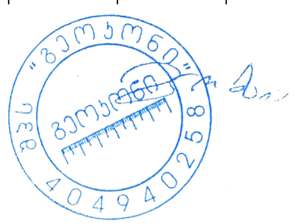

გ. ცომაია

N	Load case	Mode shape/ combination	a(m)	N(tf)	Qz(tf)	My(tf*m)	Qy(tf)	Mz(tf*m)
			3.3	-280.903	-2.975	-4.42	0.634	-1.074
	Combination 5		0	-181.769	12.533	-20.96	-1.959	-3.345
			3.3	-179.727	12.533	20.404	-1.959	3.119
Storey N5 Column N2 Rectangle b=0.5 h=0.5m, H=3.3m, 1. Железобетон, μ=0.97%								
5_2	Combination 1		0	-227.839	6.449	-10.071	-0.684	-1.09
			3.3	-225.571	6.449	11.211	-0.684	1.166
	Combination 2		0	-161.902	10.934	-17.328	20.241	32.062
			3.3	-159.86	10.934	18.758	20.241	-34.733
	Combination 3		0	-225.435	0.621	-0.713	-21.399	-33.907
			3.3	-223.393	0.621	1.332	-21.399	36.711
	Combination 4		0	-233.158	-1.938	3.49	0.962	1.456
			3.3	-231.116	-1.938	-2.908	0.962	-1.722
	Combination 5		0	-154.179	13.493	-21.531	-2.121	-3.3
			3.3	-152.137	13.493	22.998	-2.121	3.7
Storey N6 Column N2 Rectangle b=0.4 h=0.4m, H=3.3m, 1. Железобетон, μ=1.83%								
6_2	Combination 1		0	-182.052	3.975	-6.174	-0.372	-0.613
			3.3	-180.6	3.975	6.945	-0.372	0.614
	Combination 2		0	-130.289	8.495	-13.481	12.826	20.395
			3.3	-128.982	8.495	14.558	12.826	-21.932
	Combination 3		0	-179.15	-1.377	2.43	-13.449	-21.423
			3.3	-177.843	-1.377	-2.12	-13.449	22.958
	Combination 4		0	-184.036	-2.645	4.517	-1.084	-1.728
			3.3	-182.729	-2.645	-4.213	-1.084	1.856
	Combination 5		0	-125.403	9.763	-15.568	0.462	0.7
			3.3	-124.096	9.763	16.651	0.462	-0.83
Storey N7 Column N2 Rectangle b=0.4 h=0.4m, H=3.3m, 1. Железобетон, μ=1.10%								
7_2	Combination 1		0	-136.544	4.63	-7.622	-0.381	-0.639
			3.3	-135.092	4.63	7.658	-0.381	0.618
	Combination 2		0	-98.455	7.845	-12.652	12.626	20.714
			3.3	-97.149	7.845	13.246	12.626	-20.952
	Combination 3		0	-133.626	0.456	-1.016	-13.256	-21.77
			3.3	-132.32	0.456	0.482	-13.256	21.976
	Combination 4		0	-136.547	-1.567	2.487	0.571	0.973
			3.3	-135.24	-1.567	-2.687	0.571	-0.917
	Combination 5		0	-95.535	9.869	-16.155	-1.202	-2.029
			3.3	-94.228	9.869	16.414	-1.202	1.941
Storey N8 Column N2 Rectangle b=0.4 h=0.4m, H=3.3m, 1. Железобетон, μ=0.87%								
8_2	Combination 1		0	-91.338	4.584	-7.591	-0.446	-0.735
			3.3	-89.886	4.584	7.535	-0.446	0.737
	Combination 2		0	-66.415	7.133	-11.544	11.638	19.049
			3.3	-65.108	7.133	12.005	11.638	-19.357
	Combination 3		0	-88.838	1.08	-2.061	-12.386	-20.279
			3.3	-87.531	1.08	1.494	-12.386	20.597
	Combination 4		0	-89.833	-1.134	1.669	0.811	1.384
			3.3	-88.526	-1.134	-2.074	0.811	-1.294
	Combination 5		0	-65.42	9.347	-15.275	-1.559	-2.614
			3.3	-64.113	9.347	15.573	-1.559	2.534
Storey N9 Column N2 Rectangle b=0.4 h=0.4m, H=3.3m, 1. Железобетон, μ=1.22%								
9_2	Combination 1		0	-46.38	5.579	-8.527	-0.421	-0.713
			3.3	-44.928	5.579	9.883	-0.421	0.677
	Combination 2		0	-34.117	6.868	-10.314	11.209	17.482
			3.3	-32.81	6.868	12.357	11.209	-19.508
	Combination 3		0	-44.737	3.151	-4.999	-11.891	-18.65
			3.3	-43.43	3.151	5.395	-11.891	20.59
	Combination 4		0	-44.151	0.415	-0.785	1.287	2.025

N	Load case	Mode shape/ combination	a(m)	N(tf)	Qz(tf)	My(tf*m)	Qy(tf)	Mz(tf*m)
			3.3	-42.844	0.415	0.585	1.287	-2.224
	Combination 5		0	-34.703	9.604	-14.527	-1.969	-3.193
			3.3	-33.396	9.604	17.167	-1.969	3.305
Storey N1 Column N3 Rectangle b=0.5 h=0.5m, H=3.5m, 1. Железобетон, μ=1.72%								
1_3	Combination 1		0	-380.626	4.037	-12.805	-0.342	-0.627
			3.5	-378.219	4.037	1.323	-0.342	0.571
	Combination 2		0	-286.302	1.596	-7.263	10.494	24.88
			3.5	-284.136	1.596	-2.514	10.494	-11.877
	Combination 3		0	-361.071	5.398	-14.695	-11.049	-25.87
			3.5	-358.906	5.398	5.035	-11.049	12.827
	Combination 4		0	-406.98	-1.864	1.803	4.088	8.153
			3.5	-404.814	-1.864	-4.721	4.088	-6.158
	Combination 5		0	-240.393	8.858	-23.761	-4.643	-9.143
			3.5	-238.228	8.858	7.243	-4.643	7.107
Storey N2 Column N3 Rectangle b=0.5 h=0.5m, H=5.5m, 1. Железобетон, μ=1.60%								
2_3	Combination 1		0	-360.375	0.211	1.67	0.271	0.907
			5.5	-356.594	0.211	2.832	0.271	-0.585
	Combination 2		0	-271.689	3.412	-8.22	10.156	28.71
			5.5	-268.286	3.412	10.561	10.156	-27.16
	Combination 3		0	-341.463	-2.917	10.743	-9.654	-27.046
			5.5	-338.06	-2.917	-5.317	-9.654	26.064
	Combination 4		0	-382.91	-3.674	12.81	0.492	0.198
			5.5	-379.507	-3.674	-7.397	0.492	0.296
	Combination 5		0	-230.243	4.168	-10.286	0.009	1.466
			5.5	-226.84	4.168	12.641	0.009	-1.393
Storey N3 Column N3 Rectangle b=0.5 h=0.5m, H=3.3m, 1. Железобетон, μ=1.44%								
3_3	Combination 1		0	-313.338	6.24	-11.068	0.699	1.151
			3.3	-311.07	6.24	9.522	0.699	-1.156
	Combination 2		0	-236.64	8.835	-15.087	20.563	34.653
			3.3	-234.598	8.835	14.108	20.563	-33.211
	Combination 3		0	-296.261	2.302	-4.651	-19.246	-32.475
			3.3	-294.219	2.302	2.906	-19.246	31.044
	Combination 4		0	-332.584	-2.192	3.561	3.466	6.103
			3.3	-330.542	-2.192	-3.679	3.466	-5.337
	Combination 5		0	-200.317	13.329	-23.299	-2.149	-3.924
			3.3	-198.275	13.329	20.693	-2.149	3.17
Storey N4 Column N3 Rectangle b=0.5 h=0.5m, H=3.3m, 1. Железобетон, μ=1.06%								
4_3	Combination 1		0	-269.066	5.181	-8.407	0.444	0.71
			3.3	-266.798	5.181	8.69	0.444	-0.754
	Combination 2		0	-203.756	8.431	-13.846	20.615	34.093
			3.3	-201.714	8.431	14.009	20.615	-33.938
	Combination 3		0	-253.824	0.842	-1.212	-19.739	-32.681
			3.3	-251.782	0.842	1.534	-19.739	32.459
	Combination 4		0	-283.619	-3.677	6.584	2.95	4.869
			3.3	-281.577	-3.677	-5.557	2.95	-4.867
	Combination 5		0	-173.962	12.95	-21.642	-2.074	-3.457
			3.3	-171.92	12.95	21.1	-2.074	3.388
Storey N5 Column N3 Rectangle b=0.5 h=0.5m, H=3.3m, 1. Железобетон, μ=0.78%								
5_3	Combination 1		0	-224.964	6.351	-9.894	0.564	0.877
			3.3	-222.695	6.351	11.066	0.564	-0.984
	Combination 2		0	-170.874	9.088	-14.323	21.588	34.163
			3.3	-168.832	9.088	15.669	21.588	-37.079
	Combination 3		0	-211.701	2.279	-3.382	-20.477	-32.429
			3.3	-209.66	2.279	4.137	-20.477	35.146
	Combination 4		0	-234.282	-3.267	5.499	3.572	5.529

კონსტრუქტორი გ. ცომაია

N	Load case	Mode shape/ combination	a(m)	N(tf)	Qz(tf)	My(tf*m)	Qy(tf)	Mz(tf*m)
			3.3	-232.24	-3.267	-5.284	3.572	-6.258
	Combination 5		0	-148.294	14.634	-23.204	-2.46	-3.795
			3.3	-146.252	14.634	25.09	-2.46	4.325
Storey N6 Column N3 Rectangle b=0.4 h=0.4m, H=3.3m, 1. Железобетон, μ=1.61%								
6_3	Combination 1		0	-180.284	3.886	-6.011	0.272	0.416
			3.3	-178.832	3.886	6.811	0.272	-0.482
	Combination 2		0	-137.16	6.466	-10.195	13.482	21.415
			3.3	-135.854	6.466	11.144	13.482	-23.075
	Combination 3		0	-169.406	0.488	-0.562	-12.931	-20.568
			3.3	-168.099	0.488	1.048	-12.931	22.105
	Combination 4		0	-185.521	-2.706	4.502	1.469	2.223
			3.3	-184.214	-2.706	-4.427	1.469	-2.627
	Combination 5		0	-121.045	9.66	-15.258	-0.919	-1.376
			3.3	-119.738	9.66	16.62	-0.919	1.657
Storey N7 Column N3 Rectangle b=0.4 h=0.4m, H=3.3m, 1. Железобетон, μ=0.95%								
7_3	Combination 1		0	-135.431	4.591	-7.552	0.308	0.504
			3.3	-133.979	4.591	7.598	0.308	-0.512
	Combination 2		0	-103.141	6.493	-10.553	13.469	22.075
			3.3	-101.835	6.493	10.877	13.469	-22.374
	Combination 3		0	-127.155	1.728	-2.974	-12.841	-21.045
			3.3	-125.848	1.728	2.725	-12.841	21.332
	Combination 4		0	-138.253	-2.134	3.482	2.03	3.402
			3.3	-136.946	-2.134	-3.56	2.03	-3.299
	Combination 5		0	-92.044	10.355	-17.009	-1.402	-2.371
			3.3	-90.737	10.355	17.162	-1.402	2.257
Storey N8 Column N3 Rectangle b=0.4 h=0.4m, H=3.3m, 1. Железобетон, μ=0.98%								
8_3	Combination 1		0	-90.797	4.547	-7.537	0.244	0.398
			3.3	-89.345	4.547	7.468	0.244	-0.408
	Combination 2		0	-69.274	6.045	-9.879	12.531	20.519
			3.3	-67.967	6.045	10.075	12.531	-20.833
	Combination 3		0	-85.15	2.091	-3.61	-12.009	-19.666
			3.3	-83.844	2.091	3.284	-12.009	19.965
	Combination 4		0	-91.412	-1.725	2.745	2.267	3.817
			3.3	-90.105	-1.725	-2.947	2.267	-3.664
	Combination 5		0	-63.012	9.861	-16.235	-1.746	-2.965
			3.3	-61.706	9.861	16.306	-1.746	2.797
Storey N9 Column N3 Rectangle b=0.4 h=0.4m, H=3.3m, 1. Железобетон, μ=1.39%								
9_3	Combination 1		0	-46.462	5.649	-8.607	0.278	0.437
			3.3	-45.01	5.649	10.036	0.278	-0.479
	Combination 2		0	-35.589	6.528	-9.882	12.447	19.376
			3.3	-34.282	6.528	11.664	12.447	-21.699
	Combination 3		0	-43.501	3.593	-5.536	-11.846	-18.431
			3.3	-42.194	3.593	6.317	-11.846	20.661
	Combination 4		0	-45.199	-0.982	1.392	3.176	4.997
			3.3	-43.892	-0.982	-1.848	3.176	-5.483
	Combination 5		0	-33.89	11.103	-16.81	-2.575	-4.051
			3.3	-32.584	11.103	19.829	-2.575	4.445
Storey N1 Column N4 Rectangle b=0.5 h=0.5m, H=3.5m, 1. Железобетон, μ=1.61%								
1_4	Combination 1		0	-381.932	2.788	-10.091	-1.09	-2.253
			3.5	-379.526	2.788	-0.334	-1.09	1.563
	Combination 2		0	-346.336	-0.822	-2.536	8.641	20.89
			3.5	-344.171	-0.822	-5.468	8.641	-9.38
	Combination 3		0	-303.925	5.621	-14.683	-10.458	-24.629
			3.5	-301.76	5.621	5.047	-10.458	12.002
	Combination 4		0	-425.622	-5.796	9.256	1.068	2.153

N	Load case	Mode shape/ combination	a(m)	N(tf)	Qz(tf)	My(tf*m)	Qy(tf)	Mz(tf*m)
			3.5	-423.457	-5.796	-11.031	1.068	-1.586
	Combination 5		0	-224.639	10.596	-26.475	-2.885	-5.891
			3.5	-222.474	10.596	10.61	-2.885	4.207
Storey N2 Column N4 Rectangle b=0.5 h=0.5m, H=5.5m, 1. Железобетон, μ=1.50%								
2_4	Combination 1		0	-360.292	-0.053	2.479	-0.008	0.184
			5.5	-356.511	-0.053	2.19	-0.008	0.227
	Combination 2		0	-326.698	1.252	-1.945	9.281	26.305
			5.5	-323.295	1.252	4.978	9.281	-24.744
	Combination 3		0	-286.964	-1.219	5.875	-9.25	-25.865
			5.5	-283.561	-1.219	-0.867	-9.25	25.016
	Combination 4		0	-399.403	-3.872	13.194	0.345	1.06
			5.5	-395.999	-3.872	-8.103	0.345	-0.843
	Combination 5		0	-214.26	3.905	-9.264	-0.315	-0.62
			5.5	-210.857	3.905	12.214	-0.315	1.116
Storey N3 Column N4 Rectangle b=0.5 h=0.5m, H=3.3m, 1. Железобетон, μ=1.30%								
3_4	Combination 1		0	-312.008	5.684	-10.035	-0.247	-0.342
			3.3	-309.74	5.684	8.723	-0.247	0.473
	Combination 2		0	-283.627	7.025	-12.324	18.899	31.969
			3.3	-281.585	7.025	10.901	18.899	-30.402
	Combination 3		0	-247.63	3.08	-5.506	-19.174	-32.3
			3.3	-245.588	3.08	4.616	-19.174	30.979
	Combination 4		0	-347.374	-5.455	9.348	1.481	2.697
			3.3	-345.332	-5.455	-8.655	1.481	-2.193
	Combination 5		0	-183.883	15.56	-27.178	-1.756	-3.028
			3.3	-181.841	15.56	24.172	-1.756	2.771
Storey N4 Column N4 Rectangle b=0.5 h=0.5m, H=3.3m, 1. Железобетон, μ=0.90%								
4_4	Combination 1		0	-267.143	4.902	-7.906	-0.641	-1.041
			3.3	-264.874	4.902	8.271	-0.641	1.073
	Combination 2		0	-243.135	6.4	-10.509	18.783	31.078
			3.3	-241.093	6.4	10.63	18.783	-30.908
	Combination 3		0	-211.72	2.315	-3.561	-19.733	-32.615
			3.3	-209.678	2.315	4.059	-19.733	32.506
	Combination 4		0	-296.32	-6.255	10.831	1.047	1.763
			3.3	-294.278	-6.255	-9.813	1.047	-1.693
	Combination 5		0	-158.535	14.97	-24.901	-1.997	-3.3
			3.3	-156.493	14.97	24.502	-1.997	3.291
Storey N5 Column N4 Rectangle b=0.5 h=0.5m, H=3.3m, 1. Железобетон, μ=0.62%								
5_4	Combination 1		0	-223.073	6.188	-9.601	-0.8	-1.254
			3.3	-220.804	6.188	10.821	-0.8	1.386
	Combination 2		0	-203.192	7.807	-12.224	19.461	30.805
			3.3	-201.15	7.807	13.54	19.461	-33.42
	Combination 3		0	-176.624	3.179	-4.821	-20.652	-32.666
			3.3	-174.582	3.179	5.667	-20.652	35.488
	Combination 4		0	-245.107	-6.701	10.856	1.097	1.661
			3.3	-243.065	-6.701	-11.257	1.097	-1.961
	Combination 5		0	-134.709	17.686	-27.901	-2.288	-3.523
			3.3	-132.667	17.686	30.465	-2.288	4.029
Storey N6 Column N4 Rectangle b=0.4 h=0.4m, H=3.3m, 1. Железобетон, μ=1.41%								
6_4	Combination 1		0	-178.409	3.772	-5.818	-0.511	-0.808
			3.3	-176.957	3.772	6.631	-0.511	0.878
	Combination 2		0	-162.883	4.861	-7.566	12.192	19.374
			3.3	-161.576	4.861	8.477	12.192	-20.86
	Combination 3		0	-140.872	1.84	-2.768	-12.963	-20.593
			3.3	-139.565	1.84	3.303	-12.963	22.185
	Combination 4		0	-194.794	-4.061	6.533	0.183	0.238

კონსტრუქტორი

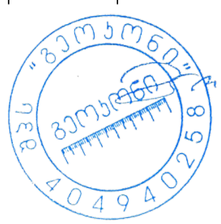

გ. ცომაია

N	Load case	Mode shape/ combination	a(m)	N(tf)	Qz(tf)	My(tf*m)	Qy(tf)	Mz(tf*m)
			3.3	-193.487	-4.061	-6.869	0.183	-0.369
	Combination 5		0	-108.961	10.762	-16.868	-0.954	-1.456
			3.3	-107.654	10.762	18.648	-0.954	1.695
Storey N7 Column N4 Rectangle b=0.4 h=0.4m, H=3.3m, 1. Железобетон, μ=0.87%								
7_4	Combination 1		0	-133.359	4.548	-7.454	-0.636	-1.03
			3.3	-131.907	4.548	7.555	-0.636	1.068
	Combination 2		0	-122.347	5.628	-9.229	12.004	19.691
			3.3	-121.04	5.628	9.346	12.004	-19.924
	Combination 3		0	-104.741	2.446	-4.01	-12.972	-21.253
			3.3	-103.434	2.446	4.059	-12.972	21.553
	Combination 4		0	-146.2	-4.152	6.836	0.454	0.83
			3.3	-144.893	-4.152	-6.864	0.454	-0.67
	Combination 5		0	-80.887	12.226	-20.075	-1.421	-2.392
			3.3	-79.58	12.226	20.27	-1.421	2.299
Storey N8 Column N4 Rectangle b=0.4 h=0.4m, H=3.3m, 1. Железобетон, μ=0.99%								
8_4	Combination 1		0	-88.878	4.554	-7.552	-0.769	-1.258
			3.3	-87.426	4.554	7.477	-0.769	1.28
	Combination 2		0	-82.081	2.513	-4.148	10.988	17.979
			3.3	-80.774	2.513	4.142	10.988	-18.28
	Combination 3		0	-69.319	5.562	-9.243	-12.18	-19.926
			3.3	-68.012	5.562	9.112	-12.18	20.267
	Combination 4		0	-97.823	-3.738	6.193	0.67	1.181
			3.3	-96.516	-3.738	-6.142	0.67	-1.03
	Combination 5		0	-53.577	11.812	-19.584	-1.862	-3.127
			3.3	-52.27	11.812	19.397	-1.862	3.018
Storey N9 Column N4 Rectangle b=0.4 h=0.4m, H=3.3m, 1. Железобетон, μ=2.02%								
9_4	Combination 1		0	-44.972	5.995	-9.015	-0.863	-1.388
			3.3	-43.52	5.995	10.77	-0.863	1.459
	Combination 2		0	-42.108	3.116	-4.746	10.613	16.56
			3.3	-40.802	3.116	5.536	10.613	-18.461
	Combination 3		0	-34.595	7.479	-11.2	-11.943	-18.704
			3.3	-33.288	7.479	13.48	-11.943	20.708
	Combination 4		0	-49.641	-4.627	6.724	1.134	1.807
			3.3	-48.334	-4.627	-8.544	1.134	-1.936
	Combination 5		0	-27.062	15.221	-22.67	-2.465	-3.951
			3.3	-25.756	15.221	27.56	-2.465	4.183
Storey N1 Column N5 Rectangle b=0.5 h=0.5m, H=3.5m, 1. Железобетон, μ=0.59%								
1_5	Combination 1		0	-246.467	1.916	-7.358	-2.143	-1.479
			3.5	-244.061	1.916	-0.651	-2.143	6.021
	Combination 2		0	-275.979	3.983	-11.631	6.725	17.686
			3.5	-273.813	3.983	2.322	6.725	-5.876
	Combination 3		0	-145.194	-0.544	-1.223	-10.332	-20.14
			3.5	-143.028	-0.544	-3.138	-10.332	16.045
	Combination 4		0	-283.943	-1.843	2.534	-2.365	-1.858
			3.5	-281.777	-1.843	-3.92	-2.365	6.472
	Combination 5		0	-137.23	5.282	-15.388	-1.242	-0.596
			3.5	-135.064	5.282	3.104	-1.242	3.697
Storey N2 Column N5 Rectangle b=0.5 h=0.5m, H=5.5m, 1. Железобетон, μ=0.50%								
2_5	Combination 1		0	-233.849	-0.786	3.619	-2.643	-6.789
			5.5	-230.068	-0.786	-0.706	-2.643	7.75
	Combination 2		0	-253.358	0.823	-1.282	7.094	21.001
			5.5	-249.955	0.823	3.252	7.094	-18.024
	Combination 3		0	-146.48	-2.051	7.177	-11.531	-32.369
			5.5	-143.076	-2.051	-4.108	-11.531	31.058
	Combination 4		0	-268.883	-4.071	13.512	-2.442	-6.226

N	Load case	Mode shape/ combination	a(m)	N(tf)	Qz(tf)	My(tf*m)	Qy(tf)	Mz(tf*m)
			5.5	-265.479	-4.071	-8.882	-2.442	7.217
	Combination 5		0	-130.955	2.844	-7.617	-1.994	-5.142
			5.5	-127.552	2.844	8.026	-1.994	5.817
Storey N3 Column N5 Rectangle b=0.5 h=0.5m, H=3.3m, 1. Железобетон, μ=0.92%								
3_5	Combination 1		0	-202.1	1.551	-2.87	-7.753	-13.038
			3.3	-199.831	1.551	2.248	-7.753	12.548
	Combination 2		0	-212.485	4.594	-8.077	11.768	19.941
			3.3	-210.443	4.594	7.084	11.768	-18.903
	Combination 3		0	-132.88	-1.583	2.549	-24.795	-41.843
			3.3	-130.838	-1.583	-2.678	-24.795	39.99
	Combination 4		0	-233.102	-6.038	10.43	-7.361	-12.371
			3.3	-231.06	-6.038	-9.498	-7.361	11.927
	Combination 5		0	-112.264	9.048	-15.958	-5.666	-9.531
			3.3	-110.222	9.048	13.904	-5.666	9.159
Storey N4 Column N5 Rectangle b=0.5 h=0.5m, H=3.3m, 1. Железобетон, μ=0.92%								
4_5	Combination 1		0	-173.742	1.134	-1.765	-7.684	-12.606
			3.3	-171.473	1.134	1.978	-7.684	12.751
	Combination 2		0	-174.59	4.172	-6.882	11.882	19.805
			3.3	-172.549	4.172	6.89	11.882	-19.408
	Combination 3		0	-122.244	-1.908	3.325	-24.79	-40.977
			3.3	-120.202	-1.908	-2.973	-24.79	40.834
	Combination 4		0	-199.136	-6.653	11.448	-7.295	-11.968
			3.3	-197.094	-6.653	-10.511	-7.295	12.107
	Combination 5		0	-97.698	8.918	-15.005	-5.613	-9.204
			3.3	-95.657	8.918	14.428	-5.613	9.319
Storey N5 Column N5 Rectangle b=0.5 h=0.5m, H=3.3m, 1. Железобетон, μ=1.12%								
5_5	Combination 1		0	-146.097	1.484	-2.309	-9.085	-14.271
			3.3	-143.829	1.484	2.588	-9.085	15.709
	Combination 2		0	-139.267	4.894	-7.7	10.503	17.047
			3.3	-137.225	4.894	8.453	10.503	-17.613
	Combination 3		0	-110.265	-1.968	3.146	-25.769	-41.02
			3.3	-108.223	-1.968	-3.349	-25.769	44.017
	Combination 4		0	-165.306	-7.291	11.618	-8.722	-13.735
			3.3	-163.264	-7.291	-12.443	-8.722	15.05
	Combination 5		0	-84.226	10.218	-16.172	-6.544	-10.239
			3.3	-82.184	10.218	17.546	-6.544	11.354
Storey N6 Column N5 Rectangle b=0.4 h=0.4m, H=3.3m, 1. Железобетон, μ=1.24%								
6_5	Combination 1		0	-117.444	0.808	-1.246	-5.148	-8.061
			3.3	-115.992	0.808	1.421	-5.148	8.927
	Combination 2		0	-90.914	2.94	-4.608	6.513	10.639
			3.3	-89.607	2.94	5.094	6.513	-10.853
	Combination 3		0	-109.613	-1.314	2.102	-15.166	-24.187
			3.3	-108.307	-1.314	-2.237	-15.166	25.863
	Combination 4		0	-131.762	-4.652	7.369	-5.139	-8.067
			3.3	-130.455	-4.652	-7.982	-5.139	8.894
	Combination 5		0	-68.765	6.277	-9.875	-3.514	-5.48
			3.3	-67.459	6.277	10.839	-3.514	6.116
Storey N7 Column N5 Rectangle b=0.4 h=0.4m, H=3.3m, 1. Железобетон, μ=1.28%								
7_5	Combination 1		0	-88.161	0.976	-1.593	-6.005	-9.874
			3.3	-86.709	0.976	1.628	-6.005	9.942
	Combination 2		0	-67.261	3.34	-5.503	5.148	8.402
			3.3	-65.954	3.34	5.519	5.148	-8.587
	Combination 3		0	-83.268	-1.384	2.305	-15.245	-25.004
			3.3	-81.961	-1.384	-2.263	-15.245	25.307
	Combination 4		0	-99.156	-5.014	8.278	-5.908	-9.714

კონსტრუქტორი

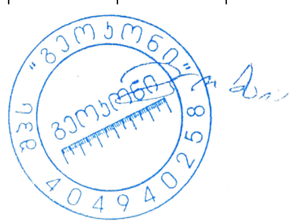

გ. ცომაია

N	Load case	Mode shape/ combination	a(m)	N(tf)	Qz(tf)	My(tf*m)	Qy(tf)	Mz(tf*m)
			3.3	-97.849	-5.014	-8.267	-5.908	9.786
	Combination 5		0	-51.374	6.969	-11.476	-4.189	-6.888
			3.3	-50.067	6.969	11.523	-4.189	6.934
Storey N8 Column N5 Rectangle b=0.4 h=0.4m, H=3.3m, 1. Железобетон, μ=1.35%								
8_5	Combination 1		0	-59.409	1.018	-1.661	-6.144	-10.139
			3.3	-57.957	1.018	1.699	-6.144	10.137
	Combination 2		0	-43.939	3.245	-5.391	4.113	6.636
			3.3	-42.632	3.245	5.318	4.113	-6.935
	Combination 3		0	-57.506	-1.226	2.088	-14.444	-23.684
			3.3	-56.199	-1.226	-1.959	-14.444	23.982
	Combination 4		0	-66.838	-4.596	7.695	-6.081	-10.029
			3.3	-65.531	-4.596	-7.47	-6.081	10.042
	Combination 5		0	-34.606	6.614	-10.998	-4.25	-7.019
			3.3	-33.3	6.614	10.829	-4.25	7.005
Storey N9 Column N5 Rectangle b=0.4 h=0.4m, H=3.3m, 1. Железобетон, μ=1.68%								
9_5	Combination 1		0	-31.134	1.092	-1.777	-7.115	-11.191
			3.3	-29.682	1.092	1.826	-7.115	12.287
	Combination 2		0	-21.405	4.121	-6.214	2.231	3.612
			3.3	-20.098	4.121	7.384	2.231	-3.749
	Combination 3		0	-31.778	-1.904	2.646	-14.198	-22.432
			3.3	-30.472	-1.904	-3.638	-14.198	24.42
	Combination 4		0	-34.455	-6.249	9.008	-6.829	-10.759
			3.3	-33.149	-6.249	-11.613	-6.829	11.778
	Combination 5		0	-18.728	8.465	-12.576	-5.138	-8.061
			3.3	-17.421	8.465	15.359	-5.138	8.893
Storey N1 Column N6 Rectangle b=0.5 h=0.5m, H=3.5m, 1. Железобетон, μ=0.76%								
1_6	Combination 1		0	-213.974	1.853	-6.961	-4.449	-10.62
			3.5	-211.568	1.853	-0.475	-4.449	4.95
	Combination 2		0	-119.875	4.374	-12.211	4.764	9.543
			3.5	-117.709	4.374	3.202	4.764	-7.159
	Combination 3		0	-245.662	-1.003	-0.052	-12.359	-27.639
			3.5	-243.496	-1.003	-3.663	-12.359	15.646
	Combination 4		0	-253.138	-0.354	-0.252	-5.479	-12.666
			3.5	-250.972	-0.354	-1.553	-5.479	6.511
	Combination 5		0	-112.399	3.726	-12.012	-2.117	-5.43
			3.5	-110.233	3.726	1.091	-2.117	1.977
Storey N2 Column N6 Rectangle b=0.5 h=0.5m, H=5.5m, 1. Железобетон, μ=0.50%								
2_6	Combination 1		0	-195.041	-1.554	4.924	0.072	0.555
			5.5	-191.26	-1.554	-3.625	0.072	0.157
	Combination 2		0	-112.327	-2.977	8.961	9.364	27.397
			5.5	-108.924	-2.977	-7.415	9.364	-24.111
	Combination 3		0	-221.037	0.411	-0.791	-9.211	-26.368
			5.5	-217.634	0.411	1.475	-9.211	24.298
	Combination 4		0	-231.314	-4.658	14.594	0.226	1.008
			5.5	-227.91	-4.658	-11.026	0.226	-0.289
	Combination 5		0	-102.05	2.092	-6.424	-0.073	0.021
			5.5	-98.647	2.092	5.086	-0.073	0.477
Storey N3 Column N6 Rectangle b=0.5 h=0.5m, H=3.3m, 1. Железобетон, μ=0.50%								
3_6	Combination 1		0	-170.27	-2.467	4.067	-0.551	-0.763
			3.3	-168.001	-2.467	-4.073	-0.551	1.055
	Combination 2		0	-102.06	1.312	-2.378	17.151	29.177
			3.3	-100.018	1.312	1.955	17.151	-27.425
	Combination 3		0	-188.799	-5.293	8.925	-17.973	-30.274
			3.3	-186.757	-5.293	-8.546	-17.973	29.039
	Combination 4		0	-201.854	-8.608	14.84	-0.979	-1.536

N	Load case	Mode shape/ combination	a(m)	N(tf)	Qz(tf)	My(tf*m)	Qy(tf)	Mz(tf*m)
			3.3	-199.812	-8.608	-13.568	-0.979	1.698
	Combination 5		0	-89.005	4.627	-8.294	0.157	0.439
			3.3	-86.963	4.627	6.977	0.157	-0.084
Storey N4 Column N6 Rectangle b=0.5 h=0.5m, H=3.3m, 1. Железобетон, μ=0.50%								
4_6	Combination 1		0	-145.189	-2.499	4.181	-1.168	-1.849
			3.3	-142.92	-2.499	-4.066	-1.168	2.007
	Combination 2		0	-92.743	1.316	-2.196	16.642	27.68
			3.3	-90.701	1.316	2.148	16.642	-27.238
	Combination 3		0	-155.289	-5.363	8.97	-18.513	-30.631
			3.3	-153.247	-5.363	-8.729	-18.513	30.464
	Combination 4		0	-170.965	-9.097	15.441	-1.57	-2.528
			3.3	-168.923	-9.097	-14.582	-1.57	2.655
	Combination 5		0	-77.067	5.05	-8.667	-0.302	-0.423
			3.3	-75.025	5.05	8.002	-0.302	0.571
Storey N5 Column N6 Rectangle b=0.5 h=0.5m, H=3.3m, 1. Железобетон, μ=0.50%								
5_6	Combination 1		0	-119.161	-2.921	4.566	-1.384	-2.232
			3.3	-116.892	-2.921	-5.075	-1.384	2.335
	Combination 2		0	-81.614	1.242	-2.006	16.167	25.858
			3.3	-79.572	1.242	2.092	16.167	-27.494
	Combination 3		0	-122	-5.966	9.393	-18.387	-29.438
			3.3	-119.958	-5.966	-10.297	-18.387	31.24
	Combination 4		0	-138.729	-10.122	16.016	-1.833	-2.94
			3.3	-136.687	-10.122	-17.389	-1.833	3.112
	Combination 5		0	-64.884	5.398	-8.63	-0.387	-0.64
			3.3	-62.842	5.398	9.185	-0.387	0.634
Storey N6 Column N6 Rectangle b=0.4 h=0.4m, H=3.3m, 1. Железобетон, μ=0.64%								
6_6	Combination 1		0	-93.989	-1.801	2.801	-0.716	-1.174
			3.3	-92.537	-1.801	-3.144	-0.716	1.187
	Combination 2		0	-67.036	0.828	-1.35	9.851	15.805
			3.3	-65.729	0.828	1.383	9.851	-16.705
	Combination 3		0	-93.57	-3.732	5.868	-10.995	-17.682
			3.3	-92.263	-3.732	-6.45	-10.995	18.6
	Combination 4		0	-108.208	-6.404	10.096	-1.075	-1.736
			3.3	-106.902	-6.404	-11.039	-1.075	1.814
	Combination 5		0	-52.397	3.499	-5.578	-0.068	-0.141
			3.3	-51.09	3.499	5.971	-0.068	0.082
Storey N7 Column N6 Rectangle b=0.4 h=0.4m, H=3.3m, 1. Железобетон, μ=0.66%								
7_6	Combination 1		0	-70.842	-2.118	3.498	-0.843	-1.334
			3.3	-69.39	-2.118	-3.492	-0.843	1.448
	Combination 2		0	-50.983	0.714	-1.171	9.052	14.884
			3.3	-49.676	0.714	1.185	9.052	-14.987
	Combination 3		0	-70.075	-4.128	6.81	-10.403	-17.016
			3.3	-68.768	-4.128	-6.815	-10.403	17.315
	Combination 4		0	-81.094	-7.044	11.625	-1.203	-1.941
			3.3	-79.788	-7.044	-11.622	-1.203	2.03
	Combination 5		0	-39.964	3.63	-5.986	-0.149	-0.19
			3.3	-38.657	3.63	5.992	-0.149	0.297
Storey N8 Column N6 Rectangle b=0.4 h=0.4m, H=3.3m, 1. Железобетон, μ=0.93%								
8_6	Combination 1		0	-46.999	-2.057	3.442	-1.125	-1.8
			3.3	-45.547	-2.057	-3.344	-1.125	1.914
	Combination 2		0	-46.457	0.611	-1.014	7.877	12.901
			3.3	-45.15	0.611	1.003	7.877	-13.095
	Combination 3		0	-33.883	-3.926	6.564	-9.705	-15.819
			3.3	-32.576	-3.926	-6.393	-9.705	16.207
	Combination 4		0	-53.551	-6.64	11.1	-1.597	-2.6

კონსტრუქტორი

გ. ცომაია

N	Load case	Mode shape/ combination	a(m)	N(tf)	Qz(tf)	My(tf*m)	Qy(tf)	Mz(tf*m)
			3.3	-52.244	-6.64	-10.812	-1.597	2.672
	Combination 5		0	-26.789	3.325	-5.55	-0.231	-0.318
			3.3	-25.483	3.325	5.422	-0.231	0.441
Storey N9 Column N6 Rectangle b=0.4 h=0.4m, H=3.3m, 1. Железобетон, μ=1.03%								
9_6	Combination 1		0	-22.555	-2.825	4.179	-1.048	-1.816
			3.3	-21.103	-2.825	-5.142	-1.048	1.642
	Combination 2		0	-23.397	0.731	-1.046	6.788	10.665
			3.3	-22.09	0.731	1.368	6.788	-11.734
	Combination 3		0	-15.216	-5.298	7.798	-8.472	-13.597
			3.3	-13.91	-5.298	-9.684	-8.472	14.362
	Combination 4		0	-25.62	-8.81	12.931	-0.108	-0.28
			3.3	-24.314	-8.81	-16.143	-0.108	0.076
	Combination 5		0	-12.993	4.244	-6.178	-1.577	-2.652
			3.3	-11.686	4.244	7.827	-1.577	2.552
Storey N1 Column N7 Rectangle b=0.5 h=0.5m, H=3.5m, 1. Железобетон, μ=0.50%								
1_7	Combination 1		0	-169.144	1.456	-5.653	1.028	5.733
			3.5	-166.738	1.456	-0.557	1.028	2.135
	Combination 2		0	-78.576	-2.551	5.094	5.355	18.254
			3.5	-76.41	-2.551	-4.447	5.355	-0.781
	Combination 3		0	-211.24	5.299	-15.274	-3.495	-8.266
			3.5	-209.074	5.299	3.886	-3.495	4.257
	Combination 4		0	-199.795	2.047	-3.076	1.542	7.151
			3.5	-197.629	2.047	2.064	1.542	1.56
	Combination 5		0	-90.021	0.701	-7.103	0.318	2.836
			3.5	-87.855	0.701	-2.625	0.318	1.916
Storey N2 Column N7 Rectangle b=0.5 h=0.5m, H=5.5m, 1. Железобетон, μ=0.50%								
2_7	Combination 1		0	-156.433	-1.708	5.073	-1.809	-5.153
			5.5	-152.651	-1.708	-4.319	-1.809	4.797
	Combination 2		0	-72.868	-4.438	12.933	4.442	13.688
			5.5	-69.465	-4.438	-11.484	4.442	-10.764
	Combination 3		0	-195.36	1.586	-4.442	-7.474	-22.302
			5.5	-191.957	1.586	4.291	-7.474	18.825
	Combination 4		0	-185.781	-4.606	14.423	-1.681	-4.81
			5.5	-182.378	-4.606	-10.915	-1.681	4.462
	Combination 5		0	-82.448	1.754	-5.932	-1.351	-3.804
			5.5	-79.045	1.754	3.721	-1.351	3.6
Storey N3 Column N7 Rectangle b=0.5 h=0.5m, H=3.3m, 1. Железобетон, μ=0.50%								
3_7	Combination 1		0	-135.347	-3.548	6.003	-3.631	-6.14
			3.3	-133.078	-3.548	-5.706	-3.631	5.843
	Combination 2		0	-62.63	-6.974	11.633	5.672	9.428
			3.3	-60.589	-6.974	-11.395	5.672	-9.305
	Combination 3		0	-169.283	1.072	-1.651	-11.758	-19.715
			3.3	-167.241	1.072	1.899	-11.758	19.103
	Combination 4		0	-161.099	-8.216	14.203	-3.536	-5.985
			3.3	-159.058	-8.216	-12.915	-3.536	5.701
	Combination 5		0	-70.814	2.314	-4.221	-2.55	-4.301
			3.3	-68.772	2.314	3.419	-2.55	4.097
Storey N4 Column N7 Rectangle b=0.5 h=0.5m, H=3.3m, 1. Железобетон, μ=0.50%								
4_7	Combination 1		0	-115.222	-3.435	5.709	-3.496	-5.819
			3.3	-112.953	-3.435	-5.627	-3.496	5.717
	Combination 2		0	-54.366	-7.559	12.536	6.844	11.382
			3.3	-52.325	-7.559	-12.413	6.844	-11.208
	Combination 3		0	-143.052	1.851	-3.051	-12.7	-21.127
			3.3	-141.01	1.851	3.061	-12.7	20.789
	Combination 4		0	-136.415	-8.909	15.127	-3.366	-5.607

N	Load case	Mode shape/ combination	a(m)	N(tf)	Qz(tf)	My(tf*m)	Qy(tf)	Mz(tf*m)
			3.3	-134.373	-8.909	-14.276	-3.366	5.506
	Combination 5		0	-61.004	3.2	-5.641	-2.489	-4.137
			3.3	-58.962	3.2	4.924	-2.489	4.074
Storey N5 Column N7 Rectangle b=0.5 h=0.5m, H=3.3m, 1. Железобетон, μ=0.50%								
5_7	Combination 1		0	-94.74	-4.121	6.412	-4.128	-6.388
			3.3	-92.471	-4.121	-7.188	-4.128	7.235
	Combination 2		0	-46.203	-7.678	11.993	5.968	9.42
			3.3	-44.161	-7.678	-13.347	5.968	-10.276
	Combination 3		0	-116.127	0.82	-1.325	-12.88	-20.111
			3.3	-114.085	0.82	1.384	-12.88	22.393
	Combination 4		0	-110.943	-9.804	15.445	-4.05	-6.338
			3.3	-108.902	-9.804	-16.912	-4.05	7.037
	Combination 5		0	-51.386	2.946	-4.777	-2.862	-4.353
			3.3	-49.344	2.946	4.949	-2.862	5.08
Storey N6 Column N7 Rectangle b=0.4 h=0.4m, H=3.3m, 1. Железобетон, μ=0.50%								
6_7	Combination 1		0	-74.645	-2.632	4.07	-2.655	-4.085
			3.3	-73.193	-2.632	-4.617	-2.655	4.678
	Combination 2		0	-37.448	-5.57	8.771	4.981	7.979
			3.3	-36.141	-5.57	-9.612	4.981	-8.461
	Combination 3		0	-90.43	1.192	-2.004	-9.425	-14.813
			3.3	-89.123	1.192	1.931	-9.425	16.291
	Combination 4		0	-86.584	-6.439	10.129	-2.661	-4.109
			3.3	-85.277	-6.439	-11.121	-2.661	4.679
	Combination 5		0	-41.294	2.061	-3.362	-1.783	-2.724
			3.3	-39.987	2.061	3.441	-1.783	3.151
Storey N7 Column N7 Rectangle b=0.4 h=0.4m, H=3.3m, 1. Железобетон, μ=0.55%								
7_7	Combination 1		0	-56.081	-3.131	5.168	-3.14	-5.212
			3.3	-54.629	-3.131	-5.164	-3.14	5.15
	Combination 2		0	-28.643	-5.616	9.152	4.176	6.648
			3.3	-27.336	-5.616	-9.384	4.176	-7.138
	Combination 3		0	-67.433	0.403	-0.547	-9.431	-15.369
			3.3	-66.127	0.403	0.786	-9.431	15.757
	Combination 4		0	-64.759	-7.095	11.716	-3.073	-5.106
			3.3	-63.452	-7.095	-11.698	-3.073	5.05
	Combination 5		0	-31.318	1.882	-3.112	-2.181	-3.615
			3.3	-30.011	1.882	3.1	-2.181	3.569
Storey N8 Column N7 Rectangle b=0.4 h=0.4m, H=3.3m, 1. Железобетон, μ=0.66%								
8_7	Combination 1		0	-37.309	-3.01	5.055	-3.039	-5.083
			3.3	-35.857	-3.01	-4.877	-3.039	4.945
	Combination 2		0	-19.568	-5.198	8.565	3.672	5.788
			3.3	-18.261	-5.198	-8.592	3.672	-6.332
	Combination 3		0	-44.357	0.187	-0.148	-8.756	-14.292
			3.3	-43.051	0.187	0.473	-8.756	14.604
	Combination 4		0	-42.882	-6.741	11.313	-3.003	-5.015
			3.3	-41.575	-6.741	-10.933	-3.003	4.911
	Combination 5		0	-21.043	1.73	-2.897	-2.08	-3.489
			3.3	-19.736	1.73	2.813	-2.08	3.361
Storey N9 Column N7 Rectangle b=0.4 h=0.4m, H=3.3m, 1. Железобетон, μ=1.18%								
9_7	Combination 1		0	-18.21	-4.252	6.23	-3.857	-5.818
			3.3	-16.758	-4.252	-7.8	-3.857	6.91
	Combination 2		0	-10.181	-0.591	0.897	2.954	4.309
			3.3	-8.874	-0.591	-1.054	2.954	-5.441
	Combination 3		0	-21.049	-6.496	9.488	-9.409	-14.042
			3.3	-19.743	-6.496	-11.949	-9.409	17.008
	Combination 4		0	-20.752	-9.128	13.352	-3.662	-5.526

კონსტრუქტორი

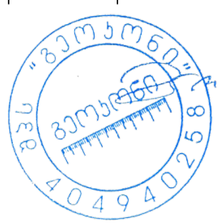

გ. ცომაია

N	Load case	Mode shape/ combination	a(m)	N(tf)	Qz(tf)	My(tf*m)	Qy(tf)	Mz(tf*m)
			3.3	-19.445	-9.128	-16.77	-3.662	6.559
	Combination 5		0	-10.478	2.04	-2.967	-2.792	-4.207
			3.3	-9.171	2.04	3.766	-2.792	5.007
Storey N1 Column N8 Rectangle b=0.5 h=0.5m, H=3.5m, 1. Железобетон, μ=0.68%								
1_8	Combination 1		0	-59.289	-10.038	4.385	-4.418	-19.748
			3.5	-134.003	1.33	-0.108	-5.497	1.044
	Combination 2		0	-56.453	1.271	-0.967	-2.124	-8.948
			3.5	-132.546	-13.611	-7.731	-2.686	3.886
	Combination 3		0	-44.822	-18.153	8.339	-5.573	-25.064
			3.5	-94.999	15.971	7.586	-7.145	-1.657
	Combination 4		0	-60.489	-11.389	5.154	-3.39	-15.463
			3.5	-128.858	13.124	6.548	-3.803	0.064
	Combination 5		0	-40.786	-5.493	2.218	-4.307	-18.549
			3.5	-98.687	-10.763	-6.693	-6.028	2.166
Storey N2 Column N8 Rectangle b=0.5 h=0.5m, H=5.5m, 1. Железобетон, μ=1.36%								
2_8	Combination 1		0	-280.01	1.853	-5.019	1.076	5.954
			5.5	-276.228	1.853	5.174	1.076	0.036
	Combination 2		0	-277.332	12.009	-34.637	6.864	23.585
			5.5	-273.929	12.009	31.416	6.864	-14.176
	Combination 3		0	-198.412	-8.879	26.148	-5.133	-13.628
			5.5	-195.009	-8.879	-22.687	-5.133	14.612
	Combination 4		0	-269.366	-7.198	21.506	1.049	5.5
			5.5	-265.963	-7.198	-18.084	1.049	-0.3
	Combination 5		0	-206.378	10.328	-29.995	0.682	4.457
			5.5	-202.975	10.328	26.813	0.682	0.737
Storey N3 Column N8 Rectangle b=0.5 h=0.5m, H=3.3m, 1. Железобетон, μ=0.65%								
3_8	Combination 1		0	-244.54	4.516	-7.615	-3.668	-7.021
			3.3	-242.271	4.516	7.289	-3.668	5.082
	Combination 2		0	-239.814	15.921	-26.243	3.176	4.166
			3.3	-237.772	15.921	26.322	3.176	-6.325
	Combination 3		0	-175.545	-8.22	13.262	-9.866	-16.902
			3.3	-173.503	-8.22	-13.889	-9.866	15.666
	Combination 4		0	-232.398	-6.714	11.002	-2.617	-5.042
			3.3	-230.356	-6.714	-11.161	-2.617	3.591
	Combination 5		0	-182.961	14.416	-23.983	-4.073	-7.694
			3.3	-180.919	14.416	23.593	-4.073	5.75
Storey N4 Column N8 Rectangle b=0.5 h=0.5m, H=3.3m, 1. Железобетон, μ=0.50%								
4_8	Combination 1		0	-210.169	4.083	-6.715	-2.463	-3.99
			3.3	-207.9	4.083	6.759	-2.463	4.139
	Combination 2		0	-204.83	16.388	-27.029	5.723	9.766
			3.3	-202.788	16.388	27.057	5.723	-9.123
	Combination 3		0	-152.141	-9.402	15.542	-10.287	-17.163
			3.3	-150.099	-9.402	-15.492	-10.287	16.79
	Combination 4		0	-196.667	-8.236	13.849	-1.514	-2.415
			3.3	-194.626	-8.236	-13.331	-1.514	2.58
	Combination 5		0	-160.303	15.221	-25.336	-3.051	-4.981
			3.3	-158.261	15.221	24.896	-3.051	5.087
Storey N5 Column N8 Rectangle b=0.5 h=0.5m, H=3.3m, 1. Железобетон, μ=0.50%								
5_8	Combination 1		0	-174.709	4.488	-7.148	-3.015	-4.728
			3.3	-172.44	4.488	7.662	-3.015	5.22
	Combination 2		0	-169.45	15.834	-25.469	4.85	7.599
			3.3	-167.408	15.834	26.786	4.85	-8.41
	Combination 3		0	-127.249	-8.146	13.221	-10.432	-16.338
			3.3	-125.207	-8.146	-13.66	-10.432	18.09
	Combination 4		0	-160.191	-7.948	13.075	-1.989	-3.168

N	Load case	Mode shape/ combination	a(m)	N(tf)	Qz(tf)	My(tf*m)	Qy(tf)	Mz(tf*m)
			3.3	-158.149	-7.948	-13.153	-1.989	3.393
	Combination 5		0	-136.508	15.636	-25.323	-3.592	-5.571
			3.3	-134.466	15.636	26.278	-3.592	6.287
Storey N6 Column N8 Rectangle b=0.4 h=0.4m, H=3.3m, 1. Железобетон, μ=0.87%								
6_8	Combination 1		0	-139.176	2.561	-4.088	-1.886	-2.925
			3.3	-137.724	2.561	4.364	-1.886	3.298
	Combination 2		0	-134.941	11.344	-18.304	4.083	6.527
			3.3	-133.634	11.344	19.132	4.083	-6.95
	Combination 3		0	-101.355	-6.959	11.303	-7.579	-11.939
			3.3	-100.048	-6.959	-11.664	-7.579	13.072
	Combination 4		0	-125.81	-6.546	10.73	-1.352	-2.116
			3.3	-124.503	-6.546	-10.873	-1.352	2.339
	Combination 5		0	-110.485	10.931	-17.731	-2.143	-3.296
			3.3	-109.178	10.931	18.341	-2.143	3.783
Storey N7 Column N8 Rectangle b=0.4 h=0.4m, H=3.3m, 1. Железобетон, μ=0.53%								
7_8	Combination 1		0	-104.691	2.738	-4.512	-2.18	-3.63
			3.3	-103.239	2.738	4.522	-2.18	3.566
	Combination 2		0	-102.063	9.251	-15.048	3.545	5.651
			3.3	-100.756	9.251	15.484	3.545	-6.051
	Combination 3		0	-75.695	-4.559	7.317	-7.598	-12.394
			3.3	-74.388	-4.559	-7.731	-7.598	12.683
	Combination 4		0	-94.19	-5.425	8.874	-1.532	-2.504
			3.3	-92.883	-5.425	-9.03	-1.532	2.545
	Combination 5		0	-83.569	10.118	-16.605	-2.521	-4.239
			3.3	-82.262	10.118	16.784	-2.521	4.087
Storey N8 Column N8 Rectangle b=0.4 h=0.4m, H=3.3m, 1. Железобетон, μ=0.55%								
8_8	Combination 1		0	-69.667	2.729	-4.491	-2.085	-3.507
			3.3	-68.215	2.729	4.514	-2.085	3.371
	Combination 2		0	-68.168	7.734	-12.554	3.266	5.165
			3.3	-66.861	7.734	12.97	3.266	-5.614
	Combination 3		0	-50.118	-3.046	4.841	-7.136	-11.675
			3.3	-48.811	-3.046	-5.213	-7.136	11.877
	Combination 4		0	-55.854	-4.543	7.36	-1.345	-2.224
			3.3	-54.547	-4.543	-7.631	-1.345	2.213
	Combination 5		0	-62.432	9.23	-15.073	-2.525	-4.286
			3.3	-61.125	9.23	15.388	-2.525	4.05
Storey N9 Column N8 Rectangle b=0.4 h=0.4m, H=3.3m, 1. Железобетон, μ=0.89%								
9_8	Combination 1		0	-34.1	2.809	-4.482	-2.709	-4.036
			3.3	-32.648	2.809	4.787	-2.709	4.904
	Combination 2		0	-33.127	5.244	-8.307	2.884	4.243
			3.3	-31.821	5.244	8.999	2.884	-5.274
	Combination 3		0	-24.753	-0.421	0.603	-7.927	-11.75
			3.3	-23.446	-0.421	-0.788	-7.927	14.409
	Combination 4		0	-26.93	-2.307	3.627	-1.723	-2.522
			3.3	-25.623	-2.307	-3.985	-1.723	3.165
	Combination 5		0	-30.95	7.129	-11.331	-3.32	-4.985
			3.3	-29.643	7.129	12.196	-3.32	5.971
Storey N1 Column N9 Rectangle b=0.5 h=0.5m, H=3.5m, 1. Железобетон, μ=0.99%								
1_9	Combination 1		0	-349.662	1.136	-0.149	-1.835	-2.618
			3.5	-347.256	1.136	3.829	-1.835	3.804
	Combination 2		0	-272.119	3.537	-6.442	4.855	13.638
			3.5	-269.953	3.537	6.248	4.855	-3.388
	Combination 3		0	-317.292	-1.633	6.208	-8.089	-18.302
			3.5	-315.126	-1.633	0.184	-8.089	10.045
	Combination 4		0	-333.21	-4.049	10.985	0.567	2.055

კონსტრუქტორი

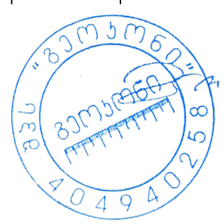

გ. ცომაია

N	Load case	Mode shape/ combination	a(m)	N(tf)	Qz(tf)	My(tf*m)	Qy(tf)	Mz(tf*m)
			3.5	-331.045	-4.049	-3.188	0.567	0.07
	Combination 5		0	-256.2	5.954	-11.218	-3.801	-6.719
			3.5	-254.035	5.954	9.621	-3.801	6.587
Storey N2 Column N9 Rectangle b=0.5 h=0.5m, H=5.5m, 1. Железобетон, μ=0.95%								
2_9	Combination 1		0	-306.64	1.859	-5.613	-0.602	-1.943
			5.5	-302.859	1.859	4.612	-0.602	1.369
	Combination 2		0	-240.486	8.79	-25.431	7.799	22.542
			5.5	-237.083	8.79	22.918	7.799	-20.353
	Combination 3		0	-276.157	-5.687	16.05	-8.801	-25.769
			5.5	-272.754	-5.687	-15.231	-8.801	22.639
	Combination 4		0	-289.968	-5.664	16.094	-0.028	-0.357
			5.5	-286.565	-5.664	-15.059	-0.028	-0.207
	Combination 5		0	-226.675	8.767	-25.475	-0.975	-2.87
			5.5	-223.272	8.767	22.746	-0.975	2.493
Storey N3 Column N9 Rectangle b=0.5 h=0.5m, H=3.3m, 1. Железобетон, μ=0.55%								
3_9	Combination 1		0	-267.455	3.948	-6.523	-0.537	-0.795
			3.3	-265.186	3.948	6.504	-0.537	0.977
	Combination 2		0	-213.311	13.315	-22.094	13.801	23.31
			3.3	-211.269	13.315	21.872	13.801	-22.237
	Combination 3		0	-237.102	-6.628	11.05	-14.687	-24.608
			3.3	-235.06	-6.628	-10.848	-14.687	23.862
	Combination 4		0	-249.385	-8.971	15.3	1.099	2.019
			3.3	-247.343	-8.971	-14.308	1.099	-1.611
	Combination 5		0	-201.028	15.659	-26.344	-1.985	-3.316
			3.3	-198.986	15.659	25.332	-1.985	3.236
Storey N4 Column N9 Rectangle b=0.5 h=0.5m, H=3.3m, 1. Железобетон, μ=0.50%								
4_9	Combination 1		0	-228.016	3.895	-6.425	-0.876	-1.523
			3.3	-225.747	3.895	6.428	-0.876	1.366
	Combination 2		0	-184.793	13.328	-22.041	13.983	23.162
			3.3	-182.752	13.328	21.947	13.983	-22.985
	Combination 3		0	-199.048	-6.697	11.105	-15.458	-25.724
			3.3	-197.006	-6.697	-10.999	-15.458	25.29
	Combination 4		0	-208.156	-9.66	16.245	0.829	1.31
			3.3	-206.114	-9.66	-15.633	0.829	-1.425
	Combination 5		0	-175.685	16.291	-27.18	-2.303	-3.871
			3.3	-173.643	16.291	26.582	-2.303	3.73
Storey N5 Column N9 Rectangle b=0.5 h=0.5m, H=3.3m, 1. Железобетон, μ=0.50%								
5_9	Combination 1		0	-188.06	4.305	-6.819	-0.819	-1.31
			3.3	-185.791	4.305	7.388	-0.819	1.393
	Combination 2		0	-163.099	12.985	-20.863	14.672	23.147
			3.3	-161.057	12.985	21.988	14.672	-25.272
	Combination 3		0	-153.277	-5.643	9.232	-16.036	-25.326
			3.3	-151.235	-5.643	-9.39	-16.036	27.594
	Combination 4		0	-166.846	-9.647	15.794	1.003	1.524
			3.3	-164.804	-9.647	-16.04	1.003	-1.785
	Combination 5		0	-149.53	16.989	-27.426	-2.366	-3.703
			3.3	-147.488	16.989	28.637	-2.366	4.107
Storey N6 Column N9 Rectangle b=0.4 h=0.4m, H=3.3m, 1. Железобетон, μ=0.58%								
6_9	Combination 1		0	-148.803	2.431	-3.864	-0.484	-0.797
			3.3	-147.351	2.431	4.157	-0.484	0.8
	Combination 2		0	-130.035	8.839	-14.25	9.367	14.824
			3.3	-128.728	8.839	14.92	9.367	-16.088
	Combination 3		0	-120.118	-4.695	7.661	-10.167	-16.143
			3.3	-118.811	-4.695	-7.836	-10.167	17.408
	Combination 4		0	-129.22	-6.61	10.803	0.375	0.54

N	Load case	Mode shape/ combination	a(m)	N(tf)	Qz(tf)	My(tf*m)	Qy(tf)	Mz(tf*m)
			3.3	-127.913	-6.61	-11.011	0.375	-0.699
	Combination 5		0	-120.933	10.753	-17.392	-1.175	-1.86
			3.3	-119.626	10.753	18.095	-1.175	2.018
Storey N7 Column N9 Rectangle b=0.4 h=0.4m, H=3.3m, 1. Железобетон, μ=0.53%								
7_9	Combination 1		0	-111.617	2.647	-4.358	-0.488	-0.816
			3.3	-110.165	2.647	4.378	-0.488	0.794
	Combination 2		0	-98.588	7.549	-12.319	9.392	15.405
			3.3	-97.281	7.549	12.595	9.392	-15.59
	Combination 3		0	-89.034	-3.031	4.884	-10.191	-16.74
			3.3	-87.728	-3.031	-5.119	-10.191	16.892
	Combination 4		0	-96.387	-5.863	9.64	0.567	0.957
			3.3	-95.08	-5.863	-9.707	0.567	-0.916
	Combination 5		0	-91.235	10.381	-17.075	-1.366	-2.292
			3.3	-89.928	10.381	17.182	-1.366	2.218
Storey N8 Column N9 Rectangle b=0.4 h=0.4m, H=3.3m, 1. Железобетон, μ=0.65%								
8_9	Combination 1		0	-73.89	2.658	-4.372	-0.559	-0.916
			3.3	-72.438	2.658	4.401	-0.559	0.929
	Combination 2		0	-66.014	6.45	-10.501	8.715	14.262
			3.3	-64.707	6.45	10.785	8.715	-14.497
	Combination 3		0	-58.138	-1.898	3.02	-9.642	-15.778
			3.3	-56.831	-1.898	-3.247	-9.642	16.043
	Combination 4		0	-60.464	-5.12	8.358	0.692	1.181
			3.3	-59.157	-5.12	-8.537	0.692	-1.104
	Combination 5		0	-63.688	9.671	-15.84	-1.62	-2.696
			3.3	-62.381	9.671	16.075	-1.62	2.649
Storey N9 Column N9 Rectangle b=0.4 h=0.4m, H=3.3m, 1. Железобетон, μ=1.05%								
9_9	Combination 1		0	-35.534	2.784	-4.449	-0.499	-0.851
			3.3	-34.082	2.784	4.737	-0.499	0.797
	Combination 2		0	-32.057	4.785	-7.601	8.785	13.629
			3.3	-30.75	4.785	8.191	8.785	-15.362
	Combination 3		0	-27.522	-0.029	-0.012	-9.586	-15.01
			3.3	-26.216	-0.029	-0.109	-9.586	16.624
	Combination 4		0	-27.988	-3.543	5.638	1.038	1.609
			3.3	-26.681	-3.543	-6.055	1.038	-1.815
	Combination 5		0	-31.591	8.299	-13.251	-1.838	-2.99
			3.3	-30.284	8.299	14.136	-1.838	3.077
Storey N1 Column N10 Rectangle b=0.5 h=0.5m, H=3.5m, 1. Железобетон, μ=1.09%								
1_10	Combination 1		0	-336.474	1.573	-0.891	0.997	1.984
			3.5	-334.067	1.573	4.614	0.997	-1.506
	Combination 2		0	-301.989	-1.746	5.102	10.381	23.645
			3.5	-299.824	-1.746	-1.098	10.381	-12.702
	Combination 3		0	-265.583	4.359	-6.538	-8.576	-20.034
			3.5	-263.417	4.359	8.81	-8.576	9.994
	Combination 4		0	-337.44	-7.186	16.565	5.925	11.796
			3.5	-335.274	-7.186	-8.587	5.925	-8.943
	Combination 5		0	-230.132	9.8	-18.002	-4.12	-8.185
			3.5	-227.966	9.8	16.298	-4.12	6.235
Storey N2 Column N10 Rectangle b=0.5 h=0.5m, H=5.5m, 1. Железобетон, μ=0.84%								
2_10	Combination 1		0	-295.993	1.57	-4.7	0.328	1.082
			5.5	-292.212	1.57	3.937	0.328	-0.722
	Combination 2		0	-264.817	5.439	-15.829	8.763	25.477
			5.5	-261.414	5.439	14.089	8.763	-22.718
	Combination 3		0	-234.296	-2.822	7.987	-8.13	-23.422
			5.5	-230.893	-2.822	-7.541	-8.13	21.292
	Combination 4		0	-295.466	-4.564	12.96	1.639	4.454

კონსტრუქტორი

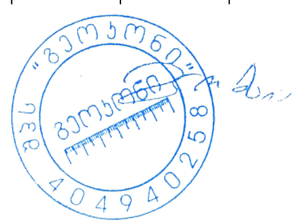

გ. ცომაია

N	Load case	Mode shape/ combination	a(m)	N(tf)	Qz(tf)	My(tf*m)	Qy(tf)	Mz(tf*m)
			5.5	-292.063	-4.564	-12.144	1.639	-4.563
	Combination 5		0	-203.647	7.181	-20.801	-1.006	-2.399
			5.5	-200.244	7.181	18.692	-1.006	3.137
Storey N3 Column N10 Rectangle b=0.5 h=0.5m, H=3.3m, 1. Железобетон, μ=0.62%								
3_10	Combination 1		0	-257.323	3.606	-5.926	0.578	1.013
			3.3	-255.054	3.606	5.973	0.578	-0.895
	Combination 2		0	-229.953	9.034	-14.983	16.364	27.616
			3.3	-227.912	9.034	14.836	16.364	-26.388
	Combination 3		0	-203.761	-2.958	5.006	-15.182	-25.555
			3.3	-201.719	-2.958	-4.761	-15.182	24.549
	Combination 4		0	-254.745	-10.024	17.32	4.709	8.078
			3.3	-252.703	-10.024	-15.761	4.709	-7.463
	Combination 5		0	-178.969	16.101	-27.297	-3.527	-6.016
			3.3	-176.927	16.101	25.836	-3.527	5.624
Storey N4 Column N10 Rectangle b=0.5 h=0.5m, H=3.3m, 1. Железобетон, μ=0.50%								
4_10	Combination 1		0	-219.032	3.706	-6.095	0.183	0.32
			3.3	-216.763	3.706	6.133	0.183	-0.283
	Combination 2		0	-195.745	9.089	-15.022	16.271	27.018
			3.3	-193.703	9.089	14.976	16.271	-26.677
	Combination 3		0	-173.317	-2.808	4.693	-15.768	-26.155
			3.3	-171.276	-2.808	-4.576	-15.768	25.881
	Combination 4		0	-213.16	-10.357	17.438	4.135	6.816
			3.3	-211.119	-10.357	-16.743	4.135	-6.828
	Combination 5		0	-155.902	16.639	-27.767	-3.632	-5.953
			3.3	-153.861	16.639	27.142	-3.632	6.032
Storey N5 Column N10 Rectangle b=0.5 h=0.5m, H=3.3m, 1. Железобетон, μ=0.50%								
5_10	Combination 1		0	-180.472	4.197	-6.614	0.083	0.155
			3.3	-178.203	4.197	7.235	0.083	-0.118
	Combination 2		0	-161.758	9.177	-14.685	17.249	27.185
			3.3	-159.716	9.177	15.598	17.249	-29.736
	Combination 3		0	-142.18	-2.053	3.456	-16.869	-26.544
			3.3	-140.138	-2.053	-3.321	-16.869	29.122
	Combination 4		0	-171.347	-10.789	17.582	4.77	7.423
			3.3	-169.305	-10.789	-18.022	4.77	-8.317
	Combination 5		0	-132.591	17.912	-28.81	-4.389	-6.782
			3.3	-130.549	17.912	30.3	-4.389	7.703
Storey N6 Column N10 Rectangle b=0.4 h=0.4m, H=3.3m, 1. Железобетон, μ=0.72%								
6_10	Combination 1		0	-142.656	2.347	-3.708	-0.126	-0.185
			3.3	-141.204	2.347	4.036	-0.126	0.232
	Combination 2		0	-128.59	5.896	-9.473	10.73	16.958
			3.3	-127.283	5.896	9.985	10.73	-18.452
	Combination 3		0	-111.524	-1.915	3.179	-10.801	-17.048
			3.3	-110.217	-1.915	-3.141	-10.801	18.596
	Combination 4		0	-132.887	-6.377	10.381	2.438	3.771
			3.3	-131.58	-6.377	-10.665	2.438	-4.276
	Combination 5		0	-107.228	10.359	-16.675	-2.509	-3.861
			3.3	-105.921	10.359	17.509	-2.509	4.421
Storey N7 Column N10 Rectangle b=0.4 h=0.4m, H=3.3m, 1. Железобетон, μ=0.69%								
7_10	Combination 1		0	-106.834	2.633	-4.322	-0.242	-0.374
			3.3	-105.382	2.633	4.367	-0.242	0.425
	Combination 2		0	-96.877	5.393	-8.812	10.965	18.021
			3.3	-95.57	5.393	8.985	10.965	-18.164
	Combination 3		0	-82.943	-0.924	1.479	-11.204	-18.373
			3.3	-81.636	-0.924	-1.57	-11.204	18.602
	Combination 4		0	-99.015	-6.042	9.977	2.906	4.847

N	Load case	Mode shape/ combination	a(m)	N(tf)	Qz(tf)	My(tf*m)	Qy(tf)	Mz(tf*m)
			3.3	-97.708	-6.042	-9.962	2.906	-4.745
	Combination 5		0	-80.805	10.512	-17.311	-3.146	-5.199
			3.3	-79.498	10.512	17.377	-3.146	5.183
Storey N8 Column N10 Rectangle b=0.4 h=0.4m, H=3.3m, 1. Железобетон, μ=0.82%								
8_10	Combination 1		0	-70.686	2.685	-4.408	-0.371	-0.609
			3.3	-69.234	2.685	4.453	-0.371	0.616
	Combination 2		0	-64.654	4.818	-7.866	10.154	16.683
			3.3	-63.347	4.818	8.035	10.154	-16.825
	Combination 3		0	-54.293	-0.247	0.364	-10.611	-17.429
			3.3	-52.986	-0.247	-0.451	-10.611	17.588
	Combination 4		0	-64.771	-5.457	8.96	2.887	4.839
			3.3	-63.464	-5.457	-9.049	2.887	-4.688
	Combination 5		0	-54.176	10.029	-16.462	-3.344	-5.586
			3.3	-52.869	10.029	16.633	-3.344	5.451
Storey N9 Column N10 Rectangle b=0.4 h=0.4m, H=3.3m, 1. Железобетон, μ=1.39%								
9_10	Combination 1		0	-34.094	2.878	-4.606	-0.524	-0.779
			3.3	-32.642	2.878	4.893	-0.524	0.951
	Combination 2		0	-31.641	4.157	-6.641	10.758	16.581
			3.3	-30.335	4.157	7.079	10.758	-18.919
	Combination 3		0	-25.659	0.73	-1.191	-11.433	-17.571
			3.3	-24.353	0.73	1.218	-11.433	20.157
	Combination 4		0	-30.533	-4.549	7.306	3.712	5.752
			3.3	-29.226	-4.549	-7.707	3.712	-6.496
	Combination 5		0	-26.768	9.437	-15.137	-4.387	-6.742
			3.3	-25.461	9.437	16.004	-4.387	7.734
Storey N1 Column N11 Rectangle b=0.5 h=0.5m, H=3.5m, 1. Железобетон, μ=2.38%								
1_11	Combination 1		0	-263.622	-2.727	7.741	0.962	2.646
			3.5	-261.216	-2.727	-1.804	0.962	-0.722
	Combination 2		0	-282.452	-10.069	20.704	6.852	17.079
			3.5	-280.287	-10.069	-14.545	6.852	-6.95
	Combination 3		0	-165.458	5.137	-7.035	-5.123	-12.374
			3.5	-163.292	5.137	10.954	-5.123	5.602
	Combination 4		0	-380.506	-17.902	36.7	4.256	9.478
			3.5	-378.341	-17.902	-25.956	4.256	-5.418
	Combination 5		0	-67.404	12.97	-23.031	-2.527	-4.774
			3.5	-65.238	12.97	22.365	-2.527	4.069
Storey N2 Column N11 Rectangle b=0.5 h=0.5m, H=5.5m, 1. Железобетон, μ=1.02%								
2_11	Combination 1		0	-214.247	1.117	-2.811	-0.102	-0.206
			5.5	-210.466	1.117	3.333	-0.102	0.356
	Combination 2		0	-231.825	-0.815	2.268	6.446	18.996
			5.5	-228.422	-0.815	-2.239	6.446	-16.463
	Combination 3		0	-132.279	2.584	-6.706	-6.562	-19.178
			5.5	-128.876	2.584	7.534	-6.562	16.918
	Combination 4		0	-322.021	-6.419	18.122	0.59	1.539
			5.5	-318.618	-6.419	-17.184	0.59	-1.71
	Combination 5		0	-42.083	8.189	-22.561	-0.706	-1.721
			5.5	-38.68	8.189	22.479	-0.706	2.165
Storey N3 Column N11 Rectangle b=0.5 h=0.5m, H=3.3m, 1. Железобетон, μ=1.54%								
3_11	Combination 1		0	-177.839	4.678	-7.3	-0.291	-0.421
			3.3	-175.57	4.678	8.139	-0.291	0.538
	Combination 2		0	-193.913	-1.202	2.549	11.969	20.251
			3.3	-191.871	-1.202	-1.42	11.969	-19.25
	Combination 3		0	-108.29	8.802	-14.363	-12.305	-20.697
			3.3	-106.248	8.802	14.686	-12.305	19.913
	Combination 4		0	-270.67	-17.046	29.593	2.094	3.624

კონსტრუქტორი

გ. ცომაია

N	Load case	Mode shape/ combination	a(m)	N(tf)	Qz(tf)	My(tf*m)	Qy(tf)	Mz(tf*m)
			3.3	-268.628	-17.046	-26.658	2.094	-3.286
	Combination 5		0	-31.533	24.646	-41.407	-2.429	-4.069
			3.3	-29.491	24.646	39.924	-2.429	3.949
Storey N4 Column N11 Rectangle b=0.5 h=0.5m, H=3.3m, 1. Железобетон, μ=1.65%								
4_11	Combination 1		0	-146.217	6.074	-9.684	-0.653	-1.059
			3.3	-143.948	6.074	10.361	-0.653	1.094
	Combination 2		0	-160.073	0.221	-0.08	12.011	19.92
			3.3	-158.031	0.221	0.648	12.011	-19.719
	Combination 3		0	-88.361	9.779	-15.85	-12.964	-21.458
			3.3	-86.319	9.779	16.423	-12.964	21.324
	Combination 4		0	-221.425	-15.749	26.549	1.718	2.848
			3.3	-219.383	-15.749	-25.423	1.718	-2.821
	Combination 5		0	-27.009	25.75	-42.479	-2.671	-4.387
			3.3	-24.967	25.75	42.494	-2.671	4.426
Storey N5 Column N11 Rectangle b=0.5 h=0.5m, H=3.3m, 1. Железобетон, μ=2.06%								
5_11	Combination 1		0	-117.741	8.032	-12.446	-0.862	-1.347
			3.3	-115.472	8.032	14.06	-0.862	1.499
	Combination 2		0	-128.938	1.184	-1.599	12.232	19.425
			3.3	-126.896	1.184	2.307	12.232	-20.94
	Combination 3		0	-71.007	12.09	-18.963	-13.509	-21.414
			3.3	-68.965	12.09	20.936	-13.509	23.166
	Combination 4		0	-174.573	-16.657	27.011	1.855	2.868
			3.3	-172.531	-16.657	-27.955	1.855	-3.253
	Combination 5		0	-25.372	29.931	-47.573	-3.132	-4.857
			3.3	-23.331	29.931	51.198	-3.132	5.479
Storey N6 Column N11 Rectangle b=0.4 h=0.4m, H=3.3m, 1. Железобетон, μ=2.10%								
6_11	Combination 1		0	-90.786	4.825	-7.467	-0.619	-0.963
			3.3	-89.334	4.825	8.457	-0.619	1.079
	Combination 2		0	-99.848	1.244	-1.79	7.57	12.068
			3.3	-98.541	1.244	2.314	7.57	-12.913
	Combination 3		0	-54.252	6.751	-10.578	-8.513	-13.533
			3.3	-52.945	6.751	11.701	-8.513	14.561
	Combination 4		0	-131.874	-8.224	13.417	0.736	1.147
			3.3	-130.567	-8.224	-13.722	0.736	-1.285
	Combination 5		0	-22.226	16.219	-25.785	-1.68	-2.612
			3.3	-20.919	16.219	27.737	-1.68	2.933
Storey N7 Column N11 Rectangle b=0.4 h=0.4m, H=3.3m, 1. Железобетон, μ=2.32%								
7_11	Combination 1		0	-66.384	5.997	-9.719	-0.781	-1.272
			3.3	-64.932	5.997	10.071	-0.781	1.304
	Combination 2		0	-74.093	1.983	-3.085	7.302	11.944
			3.3	-72.787	1.983	3.457	7.302	-12.152
	Combination 3		0	-38.701	7.973	-13.042	-8.503	-13.899
			3.3	-37.394	7.973	13.268	-8.503	14.161
	Combination 4		0	-96.232	-7.787	13.131	0.878	1.5
			3.3	-94.925	-7.787	-12.566	0.878	-1.397
	Combination 5		0	-16.563	17.743	-29.259	-2.079	-3.455
			3.3	-15.256	17.743	29.292	-2.079	3.406
Storey N8 Column N11 Rectangle b=0.4 h=0.4m, H=3.3m, 1. Железобетон, μ=2.39%								
8_11	Combination 1		0	-43.773	6.507	-10.618	-0.899	-1.475
			3.3	-42.321	6.507	10.854	-0.899	1.493
	Combination 2		0	-50.644	2.449	-3.912	6.691	10.864
			3.3	-49.337	2.449	4.17	6.691	-11.218
	Combination 3		0	-23.841	8.376	-13.749	-8.09	-13.157
			3.3	-22.534	8.376	13.893	-8.09	13.542
	Combination 4		0	-65.031	-6.62	11.071	0.913	1.559

N	Load case	Mode shape/ combination	a(m)	N(tf)	Qz(tf)	My(tf*m)	Qy(tf)	Mz(tf*m)
			3.3	-63.724	-6.62	-10.773	0.913	-1.453
	Combination 5		0	-9.454	17.445	-28.732	-2.312	-3.852
			3.3	-8.147	17.445	28.836	-2.312	3.777
Storey N9 Column N11 Rectangle b=0.4 h=0.4m, H=3.3m, 1. Железобетон, μ=2.53%								
9_11	Combination 1		0	-21.878	7.082	-11.45	-0.996	-1.598
			3.3	-20.426	7.082	11.921	-0.996	1.688
	Combination 2		0	-28.69	2.958	-4.608	5.795	9.298
			3.3	-27.383	2.958	5.154	5.795	-9.827
	Combination 3		0	-8.674	8.835	-14.459	-7.347	-11.786
			3.3	-7.367	8.835	14.699	-7.347	12.459
	Combination 4		0	-38.325	-5.176	8.838	1.125	1.837
			3.3	-37.018	-5.176	-8.242	1.125	-1.875
	Combination 5		0	0.961	16.97	-27.906	-2.676	-4.326
			3.3	2.268	16.97	28.095	-2.676	4.507
Storey N1 Column N12 Rectangle b=0.5 h=0.5m, H=3.5m, 1. Железобетон, μ=0.50%								
1_12	Combination 1		0	-218.197	-2.585	6.983	-3.374	-4.387
			3.5	-215.791	-2.585	-2.064	-3.374	7.422
	Combination 2		0	-225.023	4.413	-6.764	3.833	10.65
			3.5	-222.857	4.413	8.689	3.833	-2.77
	Combination 3		0	-145.132	-8.79	18.58	-9.586	-18.177
			3.5	-142.966	-8.79	-12.195	-9.586	15.38
	Combination 4		0	-248.404	-8.6	19.129	-5.276	-8.074
			3.5	-246.238	-8.6	-10.973	-5.276	10.392
	Combination 5		0	-121.751	4.222	-7.313	-0.477	0.548
			3.5	-119.585	4.222	7.467	-0.477	2.218
Storey N2 Column N12 Rectangle b=0.5 h=0.5m, H=5.5m, 1. Железобетон, μ=0.50%								
2_12	Combination 1		0	-188.14	0.307	-0.786	-1.971	-5.668
			5.5	-184.359	0.307	0.903	-1.971	5.172
	Combination 2		0	-192.718	3.439	-9.697	5.524	16.148
			5.5	-189.315	3.439	9.219	5.524	-14.234
	Combination 3		0	-126.516	-2.924	8.378	-8.82	-25.62
			5.5	-123.113	-2.924	-7.703	-8.82	22.89
	Combination 4		0	-217.121	-5.222	15.265	-2.771	-7.728
			5.5	-213.717	-5.222	-13.455	-2.771	7.51
	Combination 5		0	-102.114	5.737	-16.584	-0.525	-1.743
			5.5	-98.711	5.737	14.971	-0.525	1.146
Storey N3 Column N12 Rectangle b=0.5 h=0.5m, H=3.3m, 1. Железобетон, μ=0.50%								
3_12	Combination 1		0	-162.764	1.308	-1.989	-3.927	-6.693
			3.3	-160.495	1.308	2.328	-3.927	6.266
	Combination 2		0	-160.899	9.035	-15.056	11.163	18.934
			3.3	-158.857	9.035	14.76	11.163	-17.907
	Combination 3		0	-115.173	-6.822	11.697	-17.696	-30.065
			3.3	-113.131	-6.822	-10.817	-17.696	28.334
	Combination 4		0	-188.427	-12.573	21.647	-6.435	-10.852
			3.3	-186.385	-12.573	-19.844	-6.435	10.385
	Combination 5		0	-87.645	14.786	-25.006	-0.097	-0.278
			3.3	-85.603	14.786	23.787	-0.097	0.042
Storey N4 Column N12 Rectangle b=0.5 h=0.5m, H=3.3m, 1. Железобетон, μ=0.50%								
4_12	Combination 1		0	-139.558	1.772	-2.798	-3.592	-6.017
			3.3	-137.289	1.772	3.05	-3.592	5.836
	Combination 2		0	-131.743	9.248	-15.197	11.243	18.641
			3.3	-129.701	9.248	15.323	11.243	-18.462
	Combination 3		0	-104.916	-6.222	10.417	-17.208	-28.632
			3.3	-102.874	-6.222	-10.116	-17.208	28.155
	Combination 4		0	-159.699	-12.516	21.03	-6.045	-10.007

კონსტრუქტორი

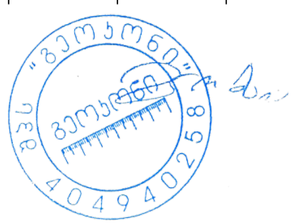

გ. ცომაია

N	Load case	Mode shape/ combination	a(m)	N(tf)	Qz(tf)	My(tf*m)	Qy(tf)	Mz(tf*m)
			3.3	-157.657	-12.516	-20.274	-6.045	9.941
	Combination 5		0	-76.961	15.543	-25.81	0.08	0.016
			3.3	-74.919	15.543	25.481	0.08	-0.248
Storey N5 Column N12 Rectangle b=0.5 h=0.5m, H=3.3m, 1. Железобетон, μ=0.73%								
5_12	Combination 1		0	-117.288	2.437	-3.73	-3.862	-6.151
			3.3	-115.019	2.437	4.311	-3.862	6.592
	Combination 2		0	-89.38	10.641	-16.908	10.993	17.646
			3.3	-87.339	10.641	18.207	10.993	-18.63
	Combination 3		0	-109.422	-6.486	10.544	-17.394	-27.84
			3.3	-107.38	-6.486	-10.859	-17.394	29.56
	Combination 4		0	-131.462	-13.31	21.555	-6.966	-11.045
			3.3	-129.42	-13.31	-22.367	-6.966	11.945
	Combination 5		0	-67.341	17.465	-27.919	0.565	0.851
			3.3	-65.299	17.465	29.715	0.565	-1.014
Storey N6 Column N12 Rectangle b=0.4 h=0.4m, H=3.3m, 1. Железобетон, μ=0.67%								
6_12	Combination 1		0	-95.195	1.45	-2.229	-2.065	-3.29
			3.3	-93.743	1.45	2.556	-2.065	3.523
	Combination 2		0	-69.64	5.639	-8.949	6.569	10.574
			3.3	-68.333	5.639	9.66	6.569	-11.104
	Combination 3		0	-91.638	-3.166	5.144	-9.986	-16.02
			3.3	-90.331	-3.166	-5.303	-9.986	16.935
	Combination 4		0	-105.762	-6.948	11.249	-3.921	-6.209
			3.3	-104.455	-6.948	-11.678	-3.921	6.73
	Combination 5		0	-55.516	9.421	-15.054	0.503	0.763
			3.3	-54.209	9.421	16.035	0.503	-0.898
Storey N7 Column N12 Rectangle b=0.4 h=0.4m, H=3.3m, 1. Железобетон, μ=0.88%								
7_12	Combination 1		0	-73.902	1.802	-2.93	-2.216	-3.704
			3.3	-72.45	1.802	3.015	-2.216	3.608
	Combination 2		0	-51.729	6.371	-10.462	6.029	9.838
			3.3	-50.422	6.371	10.563	6.029	-10.059
	Combination 3		0	-73.526	-3.302	5.471	-9.692	-15.961
			3.3	-72.22	-3.302	-5.425	-9.692	16.022
	Combination 4		0	-83.311	-7.075	11.722	-4.312	-7.135
			3.3	-82.005	-7.075	-11.624	-4.312	7.096
	Combination 5		0	-41.944	10.144	-16.713	0.65	1.012
			3.3	-40.637	10.144	16.763	0.65	-1.133
Storey N8 Column N12 Rectangle b=0.4 h=0.4m, H=3.3m, 1. Железобетон, μ=1.03%								
8_12	Combination 1		0	-52.85	1.841	-3.046	-2.149	-3.574
			3.3	-51.398	1.841	3.03	-2.149	3.516
	Combination 2		0	-34.914	6.484	-10.684	5.353	8.706
			3.3	-33.607	6.484	10.713	5.353	-8.96
	Combination 3		0	-54.699	-3.34	5.485	-8.901	-14.608
			3.3	-53.392	-3.34	-5.538	-8.901	14.765
	Combination 4		0	-60.981	-6.853	11.261	-4.166	-6.882
			3.3	-59.675	-6.853	-11.356	-4.166	6.867
	Combination 5		0	-28.631	9.997	-16.46	0.618	0.979
			3.3	-27.325	9.997	16.531	0.618	-1.062
Storey N9 Column N12 Rectangle b=0.4 h=0.4m, H=3.3m, 1. Железобетон, μ=1.26%								
9_12	Combination 1		0	-31.789	2.362	-3.599	-2.146	-3.515
			3.3	-30.337	2.362	4.195	-2.146	3.568
	Combination 2		0	-18.827	7.092	-11.359	4.39	7.011
			3.3	-17.52	7.092	12.046	4.39	-7.477
	Combination 3		0	-35.102	-3.068	5.224	-7.926	-12.803
			3.3	-33.795	-3.068	-4.902	-7.926	13.355
	Combination 4		0	-39.313	-6.022	10.177	-4.174	-6.732

N	Load case	Mode shape/ combination	a(m)	N(tf)	Qz(tf)	My(tf*m)	Qy(tf)	Mz(tf*m)
			3.3	-38.007	-6.022	-9.696	-4.174	7.043
	Combination 5		0	-14.615	10.046	-16.313	0.638	0.939
			3.3	-13.308	10.046	16.84	0.638	-1.165
Storey N1 Column N13 Rectangle b=0.5 h=0.5m, H=3.5m, 1. Железобетон, μ=1.00%								
1_13	Combination 1		0	-236.809	-1.817	5.206	-2.761	-7.554
			3.5	-234.403	-1.817	-1.154	-2.761	2.109
	Combination 2		0	-122.106	4.591	-7.749	6.919	13.19
			3.5	-119.941	4.591	8.323	6.919	-11.028
	Combination 3		0	-279.783	-7.569	16.369	-11.662	-26.092
			3.5	-277.618	-7.569	-10.124	-11.662	14.727
	Combination 4		0	-257.181	-5.65	13.495	-4.282	-10.296
			3.5	-255.016	-5.65	-6.287	-4.282	4.691
	Combination 5		0	-144.708	2.673	-4.875	-0.461	-2.607
			3.5	-142.543	2.673	4.486	-0.461	-0.992
Storey N2 Column N13 Rectangle b=0.5 h=0.5m, H=5.5m, 1. Железобетон, μ=0.50%								
2_13	Combination 1		0	-205.38	0.118	-0.411	0.611	1.978
			5.5	-201.599	0.118	0.24	0.611	-1.383
	Combination 2		0	-107.664	2.93	-8.333	8.309	24.169
			5.5	-104.261	2.93	7.783	8.309	-21.53
	Combination 3		0	-240.833	-2.7	7.56	-7.266	-20.791
			5.5	-237.43	-2.7	-7.292	-7.266	19.172
	Combination 4		0	-223.989	-4.859	14.187	-0.169	-0.161
			5.5	-220.586	-4.859	-12.538	-0.169	0.767
	Combination 5		0	-124.508	5.089	-14.959	1.212	3.539
			5.5	-121.105	5.089	13.029	1.212	-3.126
Storey N3 Column N13 Rectangle b=0.5 h=0.5m, H=3.3m, 1. Железобетон, μ=0.53%								
3_13	Combination 1		0	-177.482	0.11	-0.116	1.202	1.986
			3.3	-175.214	0.11	0.246	1.202	-1.98
	Combination 2		0	-96.809	6.861	-11.549	17.447	29.608
			3.3	-94.767	6.861	11.091	17.447	-27.971
	Combination 3		0	-204.19	-6.584	11.202	-15.357	-26.15
			3.3	-202.148	-6.584	-10.525	-15.357	24.53
	Combination 4		0	-192.366	-11.698	20.106	-0.895	-1.499
			3.3	-190.324	-11.698	-18.499	-0.895	1.455
	Combination 5		0	-108.633	11.975	-20.452	2.985	4.956
			3.3	-106.591	11.975	19.066	2.985	-4.896
Storey N4 Column N13 Rectangle b=0.5 h=0.5m, H=3.3m, 1. Железобетон, μ=0.50%								
4_13	Combination 1		0	-151.489	0.158	-0.228	1.041	1.694
			3.3	-149.221	0.158	0.293	1.041	-1.743
	Combination 2		0	-89.745	6.803	-11.247	17.008	28.219
			3.3	-87.703	6.803	11.202	17.008	-27.909
	Combination 3		0	-167.153	-6.424	10.679	-15.173	-25.231
			3.3	-165.111	-6.424	-10.522	-15.173	24.841
	Combination 4		0	-160.459	-12.039	20.187	-0.97	-1.597
			3.3	-158.417	-12.039	-19.541	-0.97	1.604
	Combination 5		0	-96.439	12.417	-20.755	2.805	4.585
			3.3	-94.397	12.417	20.221	2.805	-4.671
Storey N5 Column N13 Rectangle b=0.5 h=0.5m, H=3.3m, 1. Железобетон, μ=0.63%								
5_13	Combination 1		0	-126.396	0.333	-0.442	1.396	2.107
			3.3	-124.127	0.333	0.656	1.396	-2.501
	Combination 2		0	-82.93	7.52	-11.963	17.46	27.874
			3.3	-80.888	7.52	12.854	17.46	-29.745
	Combination 3		0	-131.399	-6.832	11.016	-15.008	-24.163
			3.3	-129.357	-6.832	-11.531	-15.008	25.362
	Combination 4		0	-129.143	-12.829	20.73	-1.072	-1.81

კონსტრუქტორი

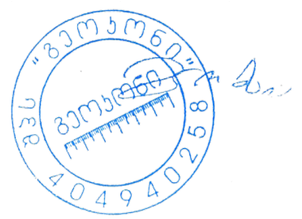

გ. ცომაია

N	Load case	Mode shape/ combination	a(m)	N(tf)	Qz(tf)	My(tf*m)	Qy(tf)	Mz(tf*m)
			3.3	-127.102	-12.829	-21.607	-1.072	1.728
	Combination 5		0	-85.186	13.517	-21.677	3.525	5.522
			3.3	-83.144	13.517	22.93	3.525	-6.111
Storey N6 Column N13 Rectangle b=0.4 h=0.4m, H=3.3m, 1. Железобетон, μ=0.63%								
6_13	Combination 1		0	-102.306	0.232	-0.322	0.859	1.285
			3.3	-100.854	0.232	0.443	0.859	-1.549
	Combination 2		0	-71.639	4.04	-6.429	10.024	16.023
			3.3	-70.332	4.04	6.904	10.024	-17.056
	Combination 3		0	-101.798	-3.578	5.771	-8.52	-13.764
			3.3	-100.491	-3.578	-6.036	-8.52	14.35
	Combination 4		0	-102.142	-6.89	11.13	-0.586	-0.996
			3.3	-100.835	-6.89	-11.606	-0.586	0.939
	Combination 5		0	-71.295	7.352	-11.788	2.091	3.255
			3.3	-69.988	7.352	12.474	2.091	-3.645
Storey N7 Column N13 Rectangle b=0.4 h=0.4m, H=3.3m, 1. Железобетон, μ=0.70%								
7_13	Combination 1		0	-79.668	0.309	-0.519	1.07	1.765
			3.3	-78.216	0.309	0.502	1.07	-1.768
	Combination 2		0	-55.955	4.399	-7.252	9.874	16.235
			3.3	-54.649	4.399	7.263	9.874	-16.351
	Combination 3		0	-79.127	-3.797	6.247	-8.004	-13.151
			3.3	-77.82	-3.797	-6.283	-8.004	13.261
	Combination 4		0	-80.367	-7.105	11.733	-0.552	-0.885
			3.3	-79.061	-7.105	-11.713	-0.552	0.936
	Combination 5		0	-54.715	7.706	-12.738	2.422	3.968
			3.3	-53.408	7.706	12.693	2.422	-4.026
Storey N8 Column N13 Rectangle b=0.4 h=0.4m, H=3.3m, 1. Железобетон, μ=0.76%								
8_13	Combination 1		0	-57.24	0.178	-0.342	1.008	1.66
			3.3	-55.788	0.178	0.244	1.008	-1.668
	Combination 2		0	-40.757	4.342	-7.182	9.175	15.063
			3.3	-39.45	4.342	7.147	9.175	-15.213
	Combination 3		0	-56.325	-3.957	6.465	-7.403	-12.146
			3.3	-55.018	-3.957	-6.592	-7.403	12.284
	Combination 4		0	-58.405	-7.067	11.586	-0.601	-0.961
			3.3	-57.098	-7.067	-11.737	-0.601	1.022
	Combination 5		0	-38.677	7.453	-12.303	2.373	3.878
			3.3	-37.37	7.453	12.291	2.373	-3.952
Storey N9 Column N13 Rectangle b=0.4 h=0.4m, H=3.3m, 1. Железобетон, μ=0.89%								
9_13	Combination 1		0	-35.052	0.613	-0.723	1.164	1.835
			3.3	-33.6	0.613	1.3	1.164	-2.007
	Combination 2		0	-25.503	4.866	-7.698	8.608	13.878
			3.3	-24.196	4.866	8.36	8.608	-14.53
	Combination 3		0	-33.98	-3.74	6.33	-6.567	-10.656
			3.3	-32.673	-3.74	-6.011	-6.567	11.017
	Combination 4		0	-37.071	-6.375	10.735	-0.365	-0.637
			3.3	-35.764	-6.375	-10.304	-0.365	0.569
	Combination 5		0	-22.411	7.502	-12.103	2.406	3.859
			3.3	-21.105	7.502	12.653	2.406	-4.082
Storey N1 Column N14 Rectangle b=0.5 h=0.5m, H=3.5m, 1. Железобетон, μ=0.50%								
1_14	Combination 1		0	-216.759	-2.956	7.309	1.15	6.513
			3.5	-214.353	-2.956	-3.036	1.15	2.487
	Combination 2		0	-109.861	-8.419	18.153	6.216	19.235
			3.5	-107.696	-8.419	-11.339	6.216	-2.544
	Combination 3		0	-259.975	3.624	-6.175	-4.129	-7.919
			3.5	-257.809	3.624	6.536	-4.129	6.554
	Combination 4		0	-220.338	-4.477	11.198	1.547	7.047

N	Load case	Mode shape/ combination	a(m)	N(tf)	Qz(tf)	My(tf*m)	Qy(tf)	Mz(tf*m)
			3.5	-218.172	-4.477	-4.613	1.547	1.615
	Combination 5		0	-149.499	-0.318	0.78	0.541	4.269
			3.5	-147.333	-0.318	-0.19	0.541	2.395
Storey N2 Column N14 Rectangle b=0.5 h=0.5m, H=5.5m, 1. Железобетон, μ=0.50%								
2_14	Combination 1		0	-197.075	-0.425	1.043	-1.854	-5.666
			5.5	-193.294	-0.425	-1.294	-1.854	4.532
	Combination 2		0	-100.133	-5.237	14.792	3.497	10.424
			5.5	-96.73	-5.237	-14.011	3.497	-8.815
	Combination 3		0	-236.357	4.58	-13.191	-6.569	-19.825
			5.5	-232.954	4.58	12.001	-6.569	16.309
	Combination 4		0	-199.795	-4.92	14.423	-1.804	-5.547
			5.5	-196.392	-4.92	-12.64	-1.804	4.377
	Combination 5		0	-136.695	4.264	-12.822	-1.268	-3.853
			5.5	-133.292	4.264	10.63	-1.268	3.117
Storey N3 Column N14 Rectangle b=0.5 h=0.5m, H=3.3m, 1. Железобетон, μ=0.50%								
3_14	Combination 1		0	-172.178	-1.798	2.952	-2.965	-4.93
			3.3	-169.909	-1.798	-2.982	-2.965	4.855
	Combination 2		0	-87.275	-9.953	16.652	6.425	11.032
			3.3	-85.233	-9.953	-16.195	6.425	-10.181
	Combination 3		0	-206.551	7.076	-11.939	-11.261	-19.055
			3.3	-204.509	7.076	11.412	-11.261	18.115
	Combination 4		0	-172.611	-11.555	19.764	-2.885	-4.778
			3.3	-170.569	-11.555	-18.371	-2.885	4.754
	Combination 5		0	-121.215	8.678	-15.05	-1.95	-3.245
			3.3	-119.173	8.678	13.588	-1.95	3.18
Storey N4 Column N14 Rectangle b=0.5 h=0.5m, H=3.3m, 1. Железобетон, μ=0.50%								
4_14	Combination 1		0	-147.767	-2.131	3.464	-2.951	-4.955
			3.3	-145.498	-2.131	-3.568	-2.951	4.783
	Combination 2		0	-76.103	-10.448	17.232	6.87	11.41
			3.3	-74.061	-10.448	-17.246	6.87	-11.263
	Combination 3		0	-176.076	7.009	-11.649	-11.696	-19.514
			3.3	-174.035	7.009	11.481	-11.696	19.084
	Combination 4		0	-144.784	-12.443	20.799	-2.881	-4.834
			3.3	-142.742	-12.443	-20.262	-2.881	4.679
	Combination 5		0	-107.395	9.004	-15.216	-1.945	-3.27
			3.3	-105.353	9.004	14.498	-1.945	3.142
Storey N5 Column N14 Rectangle b=0.5 h=0.5m, H=3.3m, 1. Железобетон, μ=0.50%								
5_14	Combination 1		0	-122.928	-2.522	4.042	-3.422	-5.317
			3.3	-120.659	-2.522	-4.282	-3.422	5.976
	Combination 2		0	-64.78	-10.358	16.579	6.677	10.527
			3.3	-62.738	-10.358	-17.604	6.677	-11.508
	Combination 3		0	-145.037	6.268	-10.023	-12.26	-19.2
			3.3	-142.995	6.268	10.661	-12.26	21.259
	Combination 4		0	-116.818	-13.303	21.408	-3.337	-5.237
			3.3	-114.776	-13.303	-22.494	-3.337	5.782
	Combination 5		0	-92.999	9.212	-14.852	-2.246	-3.436
			3.3	-90.957	9.212	15.551	-2.246	3.969
Storey N6 Column N14 Rectangle b=0.4 h=0.4m, H=3.3m, 1. Железобетон, μ=0.50%								
6_14	Combination 1		0	-99.014	-1.38	2.215	-2.176	-3.36
			3.3	-97.562	-1.38	-2.339	-2.176	3.819
	Combination 2		0	-53.064	-6.241	10.04	4.875	7.743
			3.3	-51.757	-6.241	-10.555	4.875	-8.344
	Combination 3		0	-115.91	4.004	-6.449	-8.419	-13.218
			3.3	-114.604	4.004	6.763	-8.419	14.566
	Combination 4		0	-92.297	-7.335	11.817	-2.145	-3.331

კონსტრუქტორი გ. ცომაია

N	Load case	Mode shape/ combination	a(m)	N(tf)	Qz(tf)	My(tf*m)	Qy(tf)	Mz(tf*m)
			3.3	-90.99	-7.335	-12.389	-2.145	3.754
	Combination 5		0	-76.677	5.098	-8.226	-1.4	-2.144
			3.3	-75.371	5.098	8.598	-1.4	2.469
Storey N7 Column N14 Rectangle b=0.4 h=0.4m, H=3.3m, 1. Железобетон, μ=0.50%								
7_14	Combination 1		0	-77.09	-1.602	2.591	-2.553	-4.247
			3.3	-75.638	-1.602	-2.695	-2.553	4.177
	Combination 2		0	-41.557	-5.933	9.695	4.496	7.271
			3.3	-40.25	-5.933	-9.884	4.496	-7.568
	Combination 3		0	-89.977	3.328	-5.485	-8.651	-14.184
			3.3	-88.671	3.328	5.497	-8.651	14.367
	Combination 4		0	-71.985	-7.665	12.634	-2.46	-4.09
			3.3	-70.678	-7.665	-12.661	-2.46	4.036
	Combination 5		0	-59.549	5.06	-8.423	-1.695	-2.823
			3.3	-58.243	5.06	8.274	-1.695	2.763
Storey N8 Column N14 Rectangle b=0.4 h=0.4m, H=3.3m, 1. Железобетон, μ=0.50%								
8_14	Combination 1		0	-54.755	-1.868	3.007	-2.534	-4.198
			3.3	-53.303	-1.868	-3.157	-2.534	4.164
	Combination 2		0	-29.575	-5.657	9.202	4.055	6.541
			3.3	-28.268	-5.657	-9.465	4.055	-6.872
	Combination 3		0	-63.834	2.603	-4.291	-8.18	-13.374
			3.3	-62.528	2.603	4.3	-8.18	13.649
	Combination 4		0	-51.371	-7.809	12.81	-2.46	-4.074
			3.3	-50.064	-7.809	-12.959	-2.46	4.048
	Combination 5		0	-42.038	4.756	-7.9	-1.664	-2.758
			3.3	-40.731	4.756	7.794	-1.664	2.73
Storey N9 Column N14 Rectangle b=0.4 h=0.4m, H=3.3m, 1. Железобетон, μ=0.67%								
9_14	Combination 1		0	-32.383	-1.647	2.92	-2.747	-4.398
			3.3	-30.931	-1.647	-2.514	-2.747	4.666
	Combination 2		0	-17.211	-4.778	7.908	3.586	5.615
			3.3	-15.904	-4.778	-7.864	3.586	-6.218
	Combination 3		0	-38.018	2.104	-3.147	-8.051	-12.766
			3.3	-36.711	2.104	3.799	-8.051	13.804
	Combination 4		0	-31.257	-7.441	12.388	-2.622	-4.15
			3.3	-29.951	-7.441	-12.167	-2.622	4.507
	Combination 5		0	-23.971	4.766	-7.628	-1.844	-3.001
			3.3	-22.664	4.766	8.102	-1.844	3.079
Storey N1 Column N15 Rectangle b=0.5 h=0.5m, H=3.5m, 1. Железобетон, μ=1.79%								
1_15	Combination 1		0	-201.419	34.431	-18.808	-1.363	-15.05
			3.5	-227.569	-21.411	-14.751	-4.178	-0.723
	Combination 2		0	-306.466	68.19	-38.231	-4.268	-14.397
			3.5	-241.464	-36.485	-21.224	-7.436	5.484
	Combination 3		0	-35.547	-10.021	6.474	1.799	-11.528
			3.5	-145.309	0.144	-3.858	-0	-6.286
	Combination 4		0	-115.131	11.278	-5.575	0.358	-9.551
			3.5	-169.415	-9.854	-6.227	-2.444	-1.571
	Combination 5		0	-226.882	46.891	-26.182	-2.828	-16.374
			3.5	-217.359	-26.487	-18.855	-4.993	0.769
Storey N2 Column N15 Rectangle b=0.5 h=0.5m, H=5.5m, 1. Железобетон, μ=1.27%								
2_15	Combination 1		0	-299.798	-0.545	1.5	0.993	5.511
			5.5	-296.017	-0.545	-1.496	0.993	0.05
	Combination 2		0	-301.272	9.728	-27.798	6.395	22.272
			5.5	-297.869	9.728	25.713	6.395	-12.981
	Combination 3		0	-208.472	-10.675	30.407	-4.816	-13.109
			5.5	-205.069	-10.675	-28.308	-4.816	13.461
	Combination 4		0	-235.782	-9.272	26.746	1.421	6.463

N	Load case	Mode shape/ combination	a(m)	N(tf)	Qz(tf)	My(tf*m)	Qy(tf)	Mz(tf*m)
			5.5	-232.379	-9.272	-24.249	1.421	-1.357
	Combination 5		0	-273.962	8.326	-24.137	0.157	2.7
			5.5	-270.559	8.326	21.654	0.157	1.838
Storey N3 Column N15 Rectangle b=0.5 h=0.5m, H=3.3m, 1. Железобетон, μ=0.51%								
3_15	Combination 1		0	-260.284	-1.844	3.003	-3.449	-6.521
			3.3	-258.016	-1.844	-3.082	-3.449	4.862
	Combination 2		0	-257.633	11.808	-19.516	2.544	3.159
			3.3	-255.591	11.808	19.477	2.544	-5.239
	Combination 3		0	-184.768	-14.906	24.542	-8.877	-15.066
			3.3	-182.726	-14.906	-24.675	-8.877	14.23
	Combination 4		0	-207.882	-13.347	22.143	-2.724	-5.265
			3.3	-205.841	-13.347	-21.906	-2.724	3.704
	Combination 5		0	-234.519	10.249	-17.117	-3.609	-6.641
			3.3	-232.477	10.249	16.708	-3.609	5.287
Storey N4 Column N15 Rectangle b=0.5 h=0.5m, H=3.3m, 1. Железобетон, μ=0.50%								
4_15	Combination 1		0	-221.869	-2.183	3.569	-2.397	-3.906
			3.3	-219.6	-2.183	-3.636	-2.397	4.006
	Combination 2		0	-215.892	11.981	-19.809	4.958	8.52
			3.3	-213.85	11.981	19.733	4.958	-7.863
	Combination 3		0	-161.129	-15.684	25.859	-9.426	-15.799
			3.3	-159.087	-15.684	-25.904	-9.426	15.327
	Combination 4		0	-179.652	-14.606	24.32	-1.595	-2.575
			3.3	-177.61	-14.606	-23.883	-1.595	2.686
	Combination 5		0	-197.37	10.903	-18.27	-2.873	-4.703
			3.3	-195.328	10.903	17.712	-2.873	4.779
Storey N5 Column N15 Rectangle b=0.5 h=0.5m, H=3.3m, 1. Железобетон, μ=0.50%								
5_15	Combination 1		0	-183.809	-2.868	4.429	-2.903	-4.552
			3.3	-181.541	-2.868	-5.037	-2.903	5.029
	Combination 2		0	-176.504	10.565	-17.179	4.308	6.778
			3.3	-174.462	10.565	17.686	4.308	-7.439
	Combination 3		0	-135.735	-15.43	24.689	-9.717	-15.244
			3.3	-133.693	-15.43	-26.23	-9.717	16.823
	Combination 4		0	-149.875	-15.357	24.746	-2.149	-3.407
			3.3	-147.833	-15.357	-25.933	-2.149	3.68
	Combination 5		0	-162.364	10.493	-17.237	-3.26	-5.06
			3.3	-160.322	10.493	17.39	-3.26	5.704
Storey N6 Column N15 Rectangle b=0.4 h=0.4m, H=3.3m, 1. Железобетон, μ=0.69%								
6_15	Combination 1		0	-146.035	-1.459	2.231	-1.848	-2.869
			3.3	-144.583	-1.459	-2.584	-1.848	3.228
	Combination 2		0	-139.413	8.482	-13.809	3.389	5.423
			3.3	-138.106	8.482	14.185	3.389	-5.761
	Combination 3		0	-108.554	-10.951	17.584	-6.828	-10.754
			3.3	-107.247	-10.951	-18.556	-6.828	11.779
	Combination 4		0	-130.248	-10.574	17.069	-1.319	-2.048
			3.3	-128.941	-10.574	-17.827	-1.319	2.3
	Combination 5		0	-117.719	8.106	-13.294	-2.12	-3.282
			3.3	-116.412	8.106	13.456	-2.12	3.718
Storey N7 Column N15 Rectangle b=0.4 h=0.4m, H=3.3m, 1. Железобетон, μ=0.50%								
7_15	Combination 1		0	-109.368	-1.898	3.107	-2.129	-3.544
			3.3	-107.916	-1.898	-3.155	-2.129	3.482
	Combination 2		0	-104.427	5.991	-9.693	3.065	4.937
			3.3	-103.12	5.991	10.08	3.065	-5.18
	Combination 3		0	-81.275	-9.201	14.946	-7.041	-11.551
			3.3	-79.968	-9.201	-15.419	-7.041	11.686
	Combination 4		0	-98.782	-10.06	16.493	-1.557	-2.572

კონსტრუქტორი გ. ცომაია

N	Load case	Mode shape/ combination	a(m)	N(tf)	Qz(tf)	My(tf*m)	Qy(tf)	Mz(tf*m)
			3.3	-97.476	-10.06	-16.705	-1.557	2.561
	Combination 5		0	-86.92	6.85	-11.24	-2.419	-4.042
			3.3	-85.613	6.85	11.366	-2.419	3.945
Storey N8 Column N15 Rectangle b=0.4 h=0.4m, H=3.3m, 1. Железобетон, μ=0.52%								
8_15	Combination 1		0	-72.771	-1.994	3.284	-2.034	-3.424
			3.3	-71.319	-1.994	-3.295	-2.034	3.29
	Combination 2		0	-69.272	4.376	-7.02	2.9	4.644
			3.3	-67.965	4.376	7.423	2.9	-4.928
	Combination 3		0	-54.271	-7.757	12.586	-6.696	-11.029
			3.3	-52.964	-7.757	-13.014	-6.696	11.069
	Combination 4		0	-66.785	-9.264	15.127	-1.399	-2.34
			3.3	-65.479	-9.264	-15.446	-1.399	2.275
	Combination 5		0	-56.758	5.884	-9.561	-2.397	-4.045
			3.3	-55.451	5.884	9.855	-2.397	3.866
Storey N9 Column N15 Rectangle b=0.4 h=0.4m, H=3.3m, 1. Железобетон, μ=0.80%								
9_15	Combination 1		0	-36.31	-2.533	4	-2.647	-3.933
			3.3	-34.858	-2.533	-4.359	-2.647	4.801
	Combination 2		0	-34.309	1.399	-2.171	2.639	3.906
			3.3	-33.002	1.399	2.447	2.639	-4.803
	Combination 3		0	-27.291	-5.678	8.936	-7.587	-11.256
			3.3	-25.984	-5.678	-9.802	-7.587	13.783
	Combination 4		0	-34.067	-7.644	12.105	-1.856	-2.756
			3.3	-32.761	-7.644	-13.122	-1.856	3.369
	Combination 5		0	-27.532	3.366	-5.34	-3.092	-4.595
			3.3	-26.225	3.366	5.767	-3.092	5.61
Storey N1 Column N16 Rectangle b=0.5 h=0.5m, H=3.5m, 1. Железобетон, μ=0.86%								
1_16	Combination 1		0	-359.538	-3.12	3.503	-1.323	-1.66
			3.5	-357.131	-3.12	-7.417	-1.323	2.969
	Combination 2		0	-343.406	-0.615	-2.569	3.072	9.998
			3.5	-341.241	-0.615	-4.546	3.072	-0.864
	Combination 3		0	-261.715	-4.784	8.773	-5.403	-12.97
			3.5	-259.55	-4.784	-8.146	-5.403	6.05
	Combination 4		0	-264.506	-8.11	15.058	0.44	1.915
			3.5	-262.341	-8.11	-13.33	0.44	0.371
	Combination 5		0	-340.615	2.712	-8.853	-2.771	-4.887
			3.5	-338.45	2.712	0.638	-2.771	4.815
Storey N2 Column N16 Rectangle b=0.5 h=0.5m, H=5.5m, 1. Железобетон, μ=0.91%								
2_16	Combination 1		0	-315.04	-1.721	4.989	-0.637	-2.082
			5.5	-311.259	-1.721	-4.479	-0.637	1.422
	Combination 2		0	-297.326	5.595	-15.933	7.089	20.623
			5.5	-293.923	5.595	14.84	7.089	-18.368
	Combination 3		0	-232.85	-8.537	24.454	-8.136	-24.044
			5.5	-229.447	-8.537	-22.501	-8.136	20.704
	Combination 4		0	-233.934	-8.806	25.351	0.526	1.223
			5.5	-230.531	-8.806	-23.08	0.526	-1.672
	Combination 5		0	-296.242	5.863	-16.83	-1.573	-4.643
			5.5	-292.839	5.863	15.419	-1.573	4.008
Storey N3 Column N16 Rectangle b=0.5 h=0.5m, H=3.3m, 1. Железобетон, μ=0.52%								
3_16	Combination 1		0	-274.277	-3.694	6.047	-0.483	-0.701
			3.3	-272.009	-3.694	-6.143	-0.483	0.894
	Combination 2		0	-254.614	6.58	-10.992	12.127	20.449
			3.3	-252.572	6.58	10.754	12.127	-19.57
	Combination 3		0	-206.832	-12.824	21.198	-12.899	-21.55
			3.3	-204.79	-12.824	-21.155	-12.899	21.018
	Combination 4		0	-207.397	-15.79	26.516	1.321	2.275

N	Load case	Mode shape/ combination	a(m)	N(tf)	Qz(tf)	My(tf*m)	Qy(tf)	Mz(tf*m)
			3.3	-205.355	-15.79	-25.594	1.321	-2.085
	Combination 5		0	-254.049	9.546	-16.31	-2.093	-3.376
			3.3	-252.007	9.546	15.194	-2.093	3.533
Storey N4 Column N16 Rectangle b=0.5 h=0.5m, H=3.3m, 1. Железобетон, μ=0.50%								
4_16	Combination 1		0	-234	-3.875	6.383	-0.808	-1.403
			3.3	-231.731	-3.875	-6.406	-0.808	1.263
	Combination 2		0	-212.78	6.5	-10.766	12.425	20.668
			3.3	-210.738	6.5	10.689	12.425	-20.336
	Combination 3		0	-180.767	-13.072	21.589	-13.763	-22.989
			3.3	-178.725	-13.072	-21.554	-13.763	22.43
	Combination 4		0	-181.431	-16.595	27.676	1.104	1.76
			3.3	-179.389	-16.595	-27.09	1.104	-1.884
	Combination 5		0	-212.116	10.023	-16.853	-2.442	-4.081
			3.3	-210.074	10.023	16.225	-2.442	3.979
Storey N5 Column N16 Rectangle b=0.5 h=0.5m, H=3.3m, 1. Железобетон, μ=0.50%								
5_16	Combination 1		0	-193.796	-4.681	7.333	-0.752	-1.214
			3.3	-191.527	-4.681	-8.115	-0.752	1.269
	Combination 2		0	-172.58	5.182	-8.541	13.319	21.03
			3.3	-170.538	5.182	8.561	13.319	-22.924
	Combination 3		0	-153.15	-13.109	20.96	-14.547	-23.009
			3.3	-151.108	-13.109	-22.3	-14.547	24.996
	Combination 4		0	-155.174	-17.704	28.466	1.192	1.836
			3.3	-153.132	-17.704	-29.957	1.192	-2.099
	Combination 5		0	-170.556	9.777	-16.046	-2.42	-3.815
			3.3	-168.514	9.777	16.218	-2.42	4.171
Storey N6 Column N16 Rectangle b=0.4 h=0.4m, H=3.3m, 1. Железобетон, μ=0.70%								
6_16	Combination 1		0	-153.888	-2.442	3.809	-0.456	-0.759
			3.3	-152.436	-2.442	-4.25	-0.456	0.745
	Combination 2		0	-136.086	4.657	-7.644	8.271	13.076
			3.3	-134.78	4.657	7.726	8.271	-14.217
	Combination 3		0	-122.383	-8.778	14.073	-9.011	-14.313
			3.3	-121.076	-8.778	-14.894	-9.011	15.424
	Combination 4		0	-126.142	-11.018	17.734	0.636	0.974
			3.3	-124.835	-11.018	-18.625	0.636	-1.125
	Combination 5		0	-132.327	6.897	-11.305	-1.376	-2.211
			3.3	-131.021	6.897	11.456	-1.376	2.332
Storey N7 Column N16 Rectangle b=0.4 h=0.4m, H=3.3m, 1. Железобетон, μ=0.60%								
7_16	Combination 1		0	-115.259	-2.939	4.828	-0.443	-0.742
			3.3	-113.807	-2.939	-4.872	-0.443	0.72
	Combination 2		0	-102.229	2.806	-4.51	8.551	14.061
			3.3	-100.922	2.806	4.752	8.551	-14.159
	Combination 3		0	-91.341	-7.761	12.646	-9.261	-15.249
			3.3	-90.035	-7.761	-12.967	-9.261	15.314
	Combination 4		0	-95.015	-10.949	17.997	0.757	1.256
			3.3	-93.708	-10.949	-18.136	0.757	-1.243
	Combination 5		0	-98.555	5.994	-9.861	-1.467	-2.444
			3.3	-97.249	5.994	9.921	-1.467	2.398
Storey N8 Column N16 Rectangle b=0.4 h=0.4m, H=3.3m, 1. Железобетон, μ=0.68%								
8_16	Combination 1		0	-76.576	-3.033	4.996	-0.517	-0.844
			3.3	-75.124	-3.033	-5.014	-0.517	0.862
	Combination 2		0	-67.963	1.657	-2.606	8.116	13.326
			3.3	-66.656	1.657	2.864	8.116	-13.458
	Combination 3		0	-60.579	-6.779	11.038	-8.96	-14.699
			3.3	-59.273	-6.779	-11.334	-8.96	14.87
	Combination 4		0	-65.868	-10.333	16.929	0.805	1.351

კონსტრუქტორი გ. ცომაია

N	Load case	Mode shape/ combination	a(m)	N(tf)	Qz(tf)	My(tf*m)	Qy(tf)	Mz(tf*m)
			3.3	-64.561	-10.333	-17.169	0.805	-1.306
	Combination 5		0	-62.674	5.211	-8.497	-1.649	-2.724
			3.3	-61.367	5.211	8.699	-1.649	2.717
Storey N9 Column N16 Rectangle b=0.4 h=0.4m, H=3.3m, 1. Железобетон, μ=0.93%								
9_16	Combination 1		0	-37.864	-3.607	5.725	-0.42	-0.737
			3.3	-36.412	-3.607	-6.179	-0.42	0.65
	Combination 2		0	-29.858	-0.52	0.865	8.395	13.035
			3.3	-28.551	-0.52	-0.851	8.395	-14.667
	Combination 3		0	-33.558	-5.548	8.779	-9.048	-14.201
			3.3	-32.251	-5.548	-9.531	-9.048	15.657
	Combination 4		0	-33.551	-9.43	15	1.039	1.591
			3.3	-32.244	-9.43	-16.119	1.039	-1.837
	Combination 5		0	-29.865	3.362	-5.356	-1.692	-2.757
			3.3	-28.558	3.362	5.737	-1.692	2.828
Storey N1 Column N17 Rectangle b=0.5 h=0.5m, H=3.5m, 1. Железобетон, μ=1.15%								
1_17	Combination 1		0	-338.46	-2.578	2.713	1.713	3.372
			3.5	-336.053	-2.578	-6.309	1.713	-2.624
	Combination 2		0	-316.815	-5.847	9.171	9.669	21.975
			3.5	-314.65	-5.847	-11.39	9.669	-11.883
	Combination 3		0	-253.188	1.362	-4.298	-6.625	-15.958
			3.5	-251.023	1.362	0.567	-6.625	7.245
	Combination 4		0	-263.57	-9.772	17.919	6.199	12.316
			3.5	-261.404	-9.772	-16.285	6.199	-9.381
	Combination 5		0	-306.434	5.288	-13.045	-3.155	-6.3
			3.5	-304.268	5.288	5.462	-3.155	4.744
Storey N2 Column N17 Rectangle b=0.5 h=0.5m, H=5.5m, 1. Железобетон, μ=0.91%								
2_17	Combination 1		0	-297.25	-1.894	5.54	0.396	1.296
			5.5	-293.469	-1.894	-4.879	0.396	-0.883
	Combination 2		0	-277.712	2.337	-6.645	8.342	24.392
			5.5	-274.309	2.337	6.213	8.342	-21.488
	Combination 3		0	-222.939	-5.561	16.071	-7.576	-21.93
			5.5	-219.535	-5.561	-14.523	-7.576	19.741
	Combination 4		0	-234.15	-7.166	20.738	2.182	6.044
			5.5	-230.747	-7.166	-18.674	2.182	-5.96
	Combination 5		0	-266.501	3.941	-11.312	-1.417	-3.581
			5.5	-263.097	3.941	10.363	-1.417	4.214
Storey N3 Column N17 Rectangle b=0.5 h=0.5m, H=3.3m, 1. Железобетон, μ=0.62%								
3_17	Combination 1		0	-257.964	-3.893	6.394	0.47	0.89
			3.3	-255.695	-3.893	-6.453	0.47	-0.66
	Combination 2		0	-239.481	2.366	-4.008	15.219	25.719
			3.3	-237.439	2.366	3.808	15.219	-24.504
	Combination 3		0	-194.883	-8.959	14.821	-14.186	-23.809
			3.3	-192.841	-8.959	-14.748	-14.186	23.006
	Combination 4		0	-205.568	-15.432	26.174	4.888	8.329
			3.3	-203.526	-15.432	-24.751	4.888	-7.802
	Combination 5		0	-228.796	8.839	-15.36	-3.855	-6.418
			3.3	-226.754	8.839	13.811	-3.855	6.304
Storey N4 Column N17 Rectangle b=0.5 h=0.5m, H=3.3m, 1. Железобетон, μ=0.50%								
4_17	Combination 1		0	-219.753	-3.965	6.541	-0.064	-0.053
			3.3	-217.484	-3.965	-6.543	-0.064	0.158
	Combination 2		0	-202.857	2.269	-3.769	14.983	25.011
			3.3	-200.815	2.269	3.722	14.983	-24.434
	Combination 3		0	-167.107	-8.999	14.869	-14.864	-24.722
			3.3	-165.066	-8.999	-14.83	-14.864	24.328
	Combination 4		0	-178.074	-15.923	26.614	4.27	7.06

N	Load case	Mode shape/ combination	a(m)	N(tf)	Qz(tf)	My(tf*m)	Qy(tf)	Mz(tf*m)
			3.3	-176.032	-15.923	-25.932	4.27	-7.031
	Combination 5		0	-191.891	9.193	-15.514	-4.15	-6.771
			3.3	-189.849	9.193	14.824	-4.15	6.925
Storey N5 Column N17 Rectangle b=0.5 h=0.5m, H=3.3m, 1. Железобетон, μ=0.50%								
5_17	Combination 1		0	-181.619	-4.693	7.382	-0.374	-0.524
			3.3	-179.351	-4.693	-8.105	-0.374	0.71
	Combination 2		0	-167.703	1.333	-2.311	16.175	25.508
			3.3	-165.661	1.333	2.09	16.175	-27.871
	Combination 3		0	-137.953	-9.29	14.829	-16.526	-25.952
			3.3	-135.911	-9.29	-15.829	-16.526	28.585
	Combination 4		0	-159.251	-17.272	27.767	4.679	7.339
			3.3	-157.209	-17.272	-29.231	4.679	-8.101
	Combination 5		0	-146.405	9.315	-15.248	-5.029	-7.783
			3.3	-144.364	9.315	15.492	-5.029	8.815
Storey N6 Column N17 Rectangle b=0.4 h=0.4m, H=3.3m, 1. Железобетон, μ=0.64%								
6_17	Combination 1		0	-143.891	-2.48	3.891	-0.491	-0.731
			3.3	-142.439	-2.48	-4.292	-0.491	0.89
	Combination 2		0	-133.002	1.642	-2.758	9.766	15.423
			3.3	-131.695	1.642	2.664	9.766	-16.806
	Combination 3		0	-109.047	-5.833	9.338	-10.429	-16.398
			3.3	-107.74	-5.833	-9.916	-10.429	18.019
	Combination 4		0	-128.918	-9.948	15.989	2.45	3.844
			3.3	-127.611	-9.948	-16.84	2.45	-4.241
	Combination 5		0	-113.131	5.756	-9.409	-3.113	-4.819
			3.3	-111.824	5.756	9.587	-3.113	5.454
Storey N7 Column N17 Rectangle b=0.4 h=0.4m, H=3.3m, 1. Железобетон, μ=0.71%								
7_17	Combination 1		0	-107.577	-2.909	4.785	-0.75	-1.189
			3.3	-106.125	-2.909	-4.813	-0.75	1.284
	Combination 2		0	-99.235	0.546	-0.839	10.21	16.857
			3.3	-97.928	0.546	0.965	10.21	-16.835
	Combination 3		0	-81.724	-5.46	8.921	-11.277	-18.538
			3.3	-80.417	-5.46	-9.098	-11.277	18.677
	Combination 4		0	-97.266	-10.182	16.774	2.694	4.511
			3.3	-95.959	-10.182	-16.826	2.694	-4.378
	Combination 5		0	-83.693	5.268	-8.693	-3.761	-6.192
			3.3	-82.386	5.268	8.693	-3.761	6.22
Storey N8 Column N17 Rectangle b=0.4 h=0.4m, H=3.3m, 1. Железобетон, μ=0.86%								
8_17	Combination 1		0	-71.405	-2.979	4.908	-0.935	-1.529
			3.3	-69.953	-2.979	-4.921	-0.935	1.556
	Combination 2		0	-65.808	-0.11	0.245	9.514	15.705
			3.3	-64.501	-0.11	-0.116	9.514	-15.691
	Combination 3		0	-54.28	-4.929	8.055	-10.896	-17.96
			3.3	-52.973	-4.929	-8.213	-10.896	17.996
	Combination 4		0	-65.691	-9.7	15.941	2.544	4.267
			3.3	-64.384	-9.7	-16.07	2.544	-4.127
	Combination 5		0	-54.397	4.661	綱 須 紕 縒	-3.926	-6.522
			3.3	-53.09	4.661	7.741	-3.926	6.432
Storey N9 Column N17 Rectangle b=0.4 h=0.4m, H=3.3m, 1. Железобетон, μ=1.47%								
9_17	Combination 1		0	-35.352	-3.459	5.499	-1.23	-1.871
			3.3	-33.9	-3.459	-5.917	-1.23	2.19
	Combination 2		0	-32.829	-4.532	7.222	10.243	15.804
			3.3	-31.523	-4.532	-7.742	10.243	-17.999
	Combination 3		0	-26.563	-1.301	2.063	-12.078	-18.586
			3.3	-25.256	-1.301	-2.223	-12.078	21.271
	Combination 4		0	-33.883	-9.402	14.99	3.025	4.707

კონსტრუქტორი

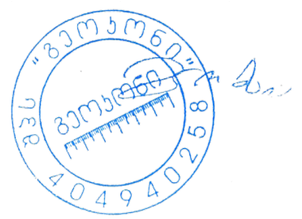

გ. ცომაია

N	Load case	Mode shape/ combination	a(m)	N(tf)	Qz(tf)	My(tf*m)	Qy(tf)	Mz(tf*m)
			3.3	-32.577	-9.402	-16.035	3.025	-5.274
	Combination 5		0	-25.509	3.568	-5.706	-4.859	-7.489
			3.3	-24.202	3.568	6.07	-4.859	8.545
Storey N1 Column N18 Rectangle b=0.5 h=0.5m, H=3.5m, 1. Железобетон, μ=3.26%								
1_18	Combination 1		0	-177.815	-37.777	22.418	40.844	24.564
			3.5	-90.384	-3.354	-2.426	-13.641	7.376
	Combination 2		0	-346.471	-80.618	46.843	78.664	48.727
			3.5	-184.944	-27.697	-15.191	-52.254	27.937
	Combination 3		0	37.836	14.771	-7.782	-7.963	-6.175
			3.5	29.23	21.504	10.78	29.141	-15.497
	Combination 4		0	-392.269	-88.488	53.803	86.855	52.302
			3.5	-221.851	-5.365	-4.845	-14.613	7.093
	Combination 5		0	83.634	22.64	-14.741	-16.153	-9.75
			3.5	66.137	-0.828	0.434	-8.5	5.347
Storey N2 Column N18 Rectangle b=0.5 h=0.5m, H=5.5m, 1. Железобетон, μ=3.23%								
2_18	Combination 1		0	-84.905	-11.812	5.686	-0.846	-1.486
			5.5	-74.724	4.274	1.944	-11.617	6.661
	Combination 2		0	-230.972	3.602	-1.757	43.52	36.544
			5.5	-114.736	22.127	9.482	9.711	-2.549
	Combination 3		0	83.023	-24.28	11.721	-44.104	-38.574
			5.5	-13.056	-15.29	-6.426	-28.775	13.488
	Combination 4		0	-258.337	-53.207	27.596	16.587	6.207
			5.5	-157.147	-28.038	-14.676	-4.496	2.299
	Combination 5		0	110.387	32.53	-17.633	-17.172	-8.237
			5.5	29.355	34.875	17.731	-14.569	8.639
Storey N3 Column N18 Rectangle b=0.5 h=0.5m, H=3.3m, 1. Железобетон, μ=2.28%								
3_18	Combination 1		0	-57.231	-1.896	0.583	-5.068	-3.749
			3.3	-70.326	6.601	3.4	-11.563	6.755
	Combination 2		0	-134.985	-21.17	9.663	12.141	13.34
			3.3	-100.517	20.78	-3.788	-19.606	-0.174
	Combination 3		0	35.203	17.344	-8.348	-20.085	-19.307
			3.3	-19.558	-10.081	9.266	0.645	11.245
	Combination 4		0	-186.679	-29.69	17.18	8.028	2.817
			3.3	-133.244	-29.527	-15.698	-2.568	1.471
	Combination 5		0	86.897	25.864	-15.865	-15.972	-8.784
			3.3	13.168	40.225	21.176	-16.392	9.6
Storey N4 Column N18 Rectangle b=0.5 h=0.5m, H=3.3m, 1. Железобетон, μ=2.26%								
4_18	Combination 1		0	-45.58	2.299	-1.642	-6.876	-4.618
			3.3	-64.055	8.986	4.769	-12.113	7.165
	Combination 2		0	-122.242	-18.233	8.104	11.751	12.547
			3.3	-86.724	20.777	-1.778	0.484	-1.261
	Combination 3		0	42.364	21.501	-10.547	-22.753	-19.973
			3.3	-22.422	-6.09	9.551	-20.347	13.006
	Combination 4		0	-158.147	-28.383	16.465	5.538	2.811
			3.3	-98.9	-30.07	-16.046	-1.932	0.832
	Combination 5		0	78.27	31.652	-18.908	-16.54	-10.237
			3.3	-10.246	44.757	23.82	-17.931	10.913
Storey N5 Column N18 Rectangle b=0.5 h=0.5m, H=3.3m, 1. Железобетон, μ=1.96%								
5_18	Combination 1		0	-34.133	5.051	-3.133	-7.857	-5.236
			3.3	-54.828	10.413	5.656	-13.681	8.04
	Combination 2		0	-99.251	-15.169	6.482	9.203	10.191
			3.3	-71.102	-3.019	-1.282	0.058	-1.133
	Combination 3		0	39.003	23.093	-11.442	-21.843	-18.651
			3.3	-21.978	20	10.492	-22.448	14.285
	Combination 4		0	-120.148	-25.203	14.707	4.165	1.974

N	Load case	Mode shape/ combination	a(m)	N(tf)	Qz(tf)	My(tf*m)	Qy(tf)	Mz(tf*m)
			3.3	-69.951	-28.609	-15.768	-0.449	-0.049
	Combination 5		0	59.9	33.127	-19.667	-16.804	-10.434
			3.3	-23.129	45.59	24.978	-21.942	13.201
Storey N6 Column N18 Rectangle b=0.4 h=0.4m, H=3.3m, 1. Железобетон, μ=2.25%								
6_18	Combination 1		0	-15.618	5.058	-2.447	-6.561	-3.454
			3.3	-40.928	9.469	4.34	-10.926	5.379
	Combination 2		0	-69.118	-8.384	3.085	7.631	6.604
			3.3	-51.933	19.895	-0.789	0.594	-1.218
	Combination 3		0	40.902	16.524	-7.032	-18.234	-12.201
			3.3	-17.193	-4.32	7.925	-18.513	10.038
	Combination 4		0	-68.662	-18.363	8.726	1.508	0.555
			3.3	-14.903	-21.004	-9.383	-0.949	0.424
	Combination 5		0	40.446	26.504	-12.673	-12.111	-6.153
			3.3	-54.222	36.579	16.519	-16.97	8.396
Storey N7 Column N18 Rectangle b=0.4 h=0.4m, H=3.3m, 1. Железобетон, μ=2.00%								
7_18	Combination 1		0	-5.62	7.633	-3.687	-8.688	-4.549
			3.3	-37.41	10.792	4.973	-11.269	5.581
	Combination 2		0	-46.201	-9.212	3.013	4.773	4.179
			3.3	-15.375	22.049	8.695	1.799	-1.457
	Combination 3		0	35.119	21.68	-9.041	-18.897	-11.591
			3.3	-47.535	-4.263	-0.5	-20.282	10.609
	Combination 4		0	-35.128	-11.668	5.921	0.318	-0.041
			3.3	-0.778	-19.134	-8.425	-1.014	0.49
	Combination 5		0	24.046	24.136	-11.949	-14.441	-7.371
			3.3	-62.133	36.919	16.62	-17.469	8.662
Storey N8 Column N18 Rectangle b=0.4 h=0.4m, H=3.3m, 1. Железобетон, μ=1.89%								
8_18	Combination 1		0	1.375	9.257	-4.428	-9.435	-4.93
			3.3	-34.021	11.609	5.361	-11.593	5.77
	Combination 2		0	-31.875	-9.385	2.867	3.565	2.942
			3.3	-10.788	23.036	9.018	4.108	-2.279
	Combination 3		0	32.843	24.607	-10.15	-18.944	-10.995
			3.3	-46.142	-3.893	-0.175	-23.133	11.748
	Combination 4		0	-14.007	-6.434	3.614	-0.458	-0.306
			3.3	6.581	-16.308	-7.095	-1.483	0.695
	Combination 5		0	14.975	21.657	-10.897	-14.921	-7.747
			3.3	-63.511	35.451	15.937	-17.543	8.773
Storey N9 Column N18 Rectangle b=0.4 h=0.4m, H=3.3m, 1. Железобетон, μ=1.74%								
9_18	Combination 1		0	6.651	10.099	-4.809	-9.821	-5.087
			3.3	-28.91	11.417	5.278	-11.102	5.523
	Combination 2		0	-18.263	-9.654	2.816	1.777	1.329
			3.3	-8.652	21.518	0.283	4.381	-1.922
	Combination 3		0	28.37	26.326	-10.754	-17.797	-9.64
			3.3	-39.375	-2.744	8.406	-22.56	10.962
	Combination 4		0	-1.89	-2.154	1.693	-0.638	-0.331
			3.3	4.792	-10.797	-4.825	-1.259	0.492
	Combination 5		0	11.996	18.825	-9.631	-15.383	-7.98
			3.3	-52.819	29.57	13.513	-16.919	8.547
Storey N10 Column N5 Rectangle b=0.4 h=0.4m, H=3.3m, 1. Железобетон, μ=1.78%								
10_5	Combination 1		0	11.435	9.948	-4.731	-10.221	-5.36
			3.3	-24.103	9.973	5.629	-1.078	1.125
	Combination 2		0	-11.725	-9.446	2.696	0.479	0.345
			3.3	-13.338	4.105	2.891	-6.008	2.803
	Combination 3		0	30.246	25.985	-10.552	-17.218	-9.145
			3.3	-27.115	12.458	6.474	4.189	-0.915
	Combination 4		0	0.145	-4.288	2.402	-1.541	-0.972

კონსტრუქტორი

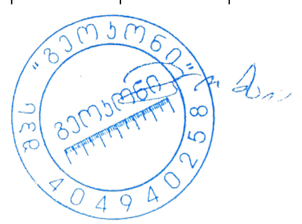

გ. ცომაია

N	Load case	Mode shape/ combination	a(m)	N(tf)	Qz(tf)	My(tf*m)	Qy(tf)	Mz(tf*m)
			3.3	-4.378	-2.361	-1.135	-2.568	1.836
	Combination 5		0	18.377	20.826	-10.258	-15.197	-7.828
			3.3	-36.075	18.923	10.5	0.749	0.053
Storey N11 Column N1 Rectangle b=0.4 h=0.4m, H=3m, 1. Железобетон, μ=0.99%								
11_1	Combination 1		0	-15.29	-2.099	0.968	4.027	3.207
			3	-13.97	-2.099	-5.329	4.027	-8.873
	Combination 2		0	-16.348	-3.641	4.069	7.662	8.99
			3	-15.16	-3.641	-6.885	7.662	-14.085
	Combination 3		0	-9.585	0.125	-2.431	-0.916	-3.611
			3	-8.397	0.125	-2.026	-0.916	-0.773
	Combination 4		0	-14.131	-4.501	5.839	1.643	5.404
			3	-12.943	-4.501	-7.687	1.643	-10.127
	Combination 5		0	-11.801	0.984	-4.201	5.103	-0.025
			3	-10.613	0.984	-1.224	5.103	-4.731
Storey N1 Column N19 Rectangle b=0.5 h=0.5m, H=3.5m, 1. Железобетон, μ=1.56%								
1_19	Combination 1		0	-139.122	-31.433	16.76	-1.802	-4.516
			3.5	-85.39	-0.788	0.153	-3.9	5.755
	Combination 2		0	29.582	23.204	-12.577	4.147	8.477
			3.5	-95.479	16.896	9.6	2.367	-3.182
	Combination 3		0	-266.595	-76.785	41.142	-7.281	-16.322
			3.5	-49.395	-18.296	-9.372	-9.087	13.095
	Combination 4		0	-192.22	-49.5	27.278	-4.514	-9.006
			3.5	-90.594	-10.74	-3.287	-6.471	9.79
	Combination 5		0	-44.793	-4.082	1.287	1.38	1.161
			3.5	-54.28	9.34	3.515	-0.249	0.122
Storey N2 Column N19 Rectangle b=0.5 h=0.5m, H=5.5m, 1. Железобетон, μ=0.50%								
2_19	Combination 1		0	-128.733	-0.395	1.011	-0.965	-2.88
			5.5	-124.952	-0.395	-1.158	-0.965	2.428
	Combination 2		0	-120.957	3.183	-8.233	5.308	15.316
			5.5	-117.554	3.183	9.289	5.308	-13.876
	Combination 3		0	-97.583	-3.854	9.953	-6.941	-20.178
			5.5	-94.18	-3.854	-11.257	-6.941	17.999
	Combination 4		0	-139.387	-5.351	14.907	-2.535	-6.898
			5.5	-135.984	-5.351	-14.521	-2.535	7.046
	Combination 5		0	-79.153	4.68	-13.188	0.902	2.036
			5.5	-75.75	4.68	12.552	0.902	-2.923
Storey N3 Column N19 Rectangle b=0.5 h=0.5m, H=3.3m, 1. Железобетон, μ=0.50%								
3_19	Combination 1		0	-114.789	-0.766	1.558	-1.258	-2.308
			3.3	-112.52	-0.766	-0.969	-1.258	1.843
	Combination 2		0	-89.166	10.834	-17.941	12.882	21.758
			3.3	-87.124	10.834	17.811	12.882	-20.756
	Combination 3		0	-105.491	-12.131	20.581	-15.004	-25.647
			3.3	-103.45	-12.131	-19.453	-15.004	23.869
	Combination 4		0	-125.205	-14.731	25.336	-6.268	-10.613
			3.3	-123.163	-14.731	-23.278	-6.268	10.071
	Combination 5		0	-69.452	13.434	-22.696	4.146	6.724
			3.3	-67.411	13.434	21.635	4.146	-6.957
Storey N4 Column N19 Rectangle b=0.5 h=0.5m, H=3.3m, 1. Железобетон, μ=0.51%								
4_19	Combination 1		0	-101.074	-0.008	0.181	-0.722	-1.353
			3.3	-98.805	-0.008	0.154	-0.722	1.031
	Combination 2		0	-71.154	11.42	-18.63	12.983	21.445
			3.3	-69.112	11.42	19.057	12.983	-21.4
	Combination 3		0	-100.198	-11.421	18.915	-14.19	-23.704
			3.3	-98.156	-11.421	-18.776	-14.19	23.123
	Combination 4		0	-113.197	-14.281	23.969	-5.776	-9.586

N	Load case	Mode shape/ combination	a(m)	N(tf)	Qz(tf)	My(tf*m)	Qy(tf)	Mz(tf*m)
			3.3	-111.156	-14.281	-23.16	-5.776	9.474
	Combination 5		0	-58.155	14.28	-23.685	4.569	7.327
			3.3	-56.113	14.28	23.441	4.569	-7.752
Storey N5 Column N19 Rectangle b=0.5 h=0.5m, H=3.3m, 1. Железобетон, μ=0.79%								
5_19	Combination 1		0	-86.008	0.474	-0.635	-0.397	-0.722
			3.3	-83.74	0.474	0.928	-0.397	0.587
	Combination 2		0	-51.6	13.507	-21.419	13.66	21.857
			3.3	-49.558	13.507	23.154	13.66	-23.222
	Combination 3		0	-94.157	-12.687	20.315	-14.308	-23.039
			3.3	-92.115	-12.687	-21.552	-14.308	24.179
	Combination 4		0	-100.362	-15.244	24.653	-6.473	-10.328
			3.3	-98.32	-15.244	-25.653	-6.473	11.034
	Combination 5		0	-45.395	16.064	-25.756	5.825	9.146
			3.3	-43.353	16.064	27.254	5.825	-10.077
Storey N6 Column N19 Rectangle b=0.4 h=0.4m, H=3.3m, 1. Железобетон, μ=0.76%								
6_19	Combination 1		0	-70.87	0.474	-0.652	-0.091	-0.214
			3.3	-69.418	0.474	0.912	-0.091	0.086
	Combination 2		0	-38.032	7.138	-11.311	7.683	12.288
			3.3	-36.725	7.138	12.244	7.683	-13.068
	Combination 3		0	-82.008	-6.319	10.181	-7.819	-12.619
			3.3	-80.701	-6.319	-10.672	-7.819	13.183
	Combination 4		0	-83.859	-7.772	12.616	-3.396	-5.444
			3.3	-82.552	-7.772	-13.031	-3.396	5.761
	Combination 5		0	-36.181	8.591	-13.746	3.26	5.113
			3.3	-34.874	8.591	14.603	3.26	-5.645
Storey N7 Column N19 Rectangle b=0.4 h=0.4m, H=3.3m, 1. Железобетон, μ=0.86%								
7_19	Combination 1		0	-58.251	0.857	-1.322	0.145	0.149
			3.3	-56.799	0.857	1.508	0.145	-0.33
	Combination 2		0	-32.294	8.082	-13.291	7.743	12.691
			3.3	-30.987	8.082	13.38	7.743	-12.862
	Combination 3		0	-66.371	-6.613	11.024	-7.477	-12.402
			3.3	-65.064	-6.613	-10.798	-7.477	12.271
	Combination 4		0	-66.138	-7.734	12.906	-3.528	-5.9
			3.3	-64.831	-7.734	-12.614	-3.528	5.741
	Combination 5		0	-32.527	9.203	-15.173	3.794	6.188
			3.3	-31.22	9.203	15.196	3.794	-6.333
Storey N8 Column N19 Rectangle b=0.4 h=0.4m, H=3.3m, 1. Железобетон, μ=0.90%								
8_19	Combination 1		0	-46.049	1.137	-1.802	0.354	0.522
			3.3	-44.597	1.137	1.949	0.354	-0.646
	Combination 2		0	-25.394	8.237	-13.556	7.357	12.047
			3.3	-24.087	8.237	13.628	7.357	-12.231
	Combination 3		0	-52.61	-6.295	10.475	-6.736	-11.127
			3.3	-51.303	-6.295	-10.298	-6.736	11.103
	Combination 4		0	-50.821	-7.051	11.741	-3.234	-5.387
			3.3	-49.514	-7.051	-11.526	-3.234	5.285
	Combination 5		0	-27.183	8.993	-14.822	3.855	6.307
			3.3	-25.876	8.993	14.855	3.855	-6.413
Storey N9 Column N19 Rectangle b=0.4 h=0.4m, H=3.3m, 1. Железобетон, μ=0.90%								
9_19	Combination 1		0	-34.571	1.176	-1.993	0.536	0.835
			3.3	-33.119	1.176	1.887	0.536	-0.934
	Combination 2		0	-17.853	8.145	-13.523	6.706	10.947
			3.3	-16.546	8.145	13.354	6.706	-11.183
	Combination 3		0	-40.716	-6.139	10.125	-5.775	-9.494
			3.3	-39.409	-6.139	-10.135	-5.775	9.564
	Combination 4		0	-37.662	-6.435	10.59	-2.918	-4.856

კონსტრუქტორი

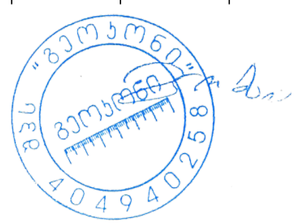

გ. ცომაია

N	Load case	Mode shape/ combination	a(m)	N(tf)	Qz(tf)	My(tf*m)	Qy(tf)	Mz(tf*m)
			3.3	-36.355	-6.435	-10.647	-2.918	4.773
	Combination 5		0	-20.907	8.441	-13.988	3.849	6.308
			3.3	-19.6	8.441	13.867	3.849	-6.392
Storey N10 Column N6 Rectangle b=0.4 h=0.4m, H=3.3m, 1. Железобетон, μ=1.06%								
10_6	Combination 1		0	-26.728	1.925	-2.779	0.584	0.821
			3.3	-25.276	1.925	3.575	0.584	-1.104
	Combination 2		0	-12.77	8.494	-13.726	6.17	10.143
			3.3	-11.463	8.494	14.307	6.17	-10.222
	Combination 3		0	-32.496	-5.228	9.008	-5.165	-8.719
			3.3	-31.189	-5.228	-8.245	-5.165	8.329
	Combination 4		0	-29.601	-5.03	8.734	-2.944	-4.931
			3.3	-28.294	-5.03	-7.866	-2.944	4.786
	Combination 5		0	-15.665	8.297	-13.452	3.949	6.355
			3.3	-14.359	8.297	13.927	3.949	-6.679
Storey N11 Column N2 Rectangle b=0.4 h=0.4m, H=3m, 1. Железобетон, μ=1.09%								
11_2	Combination 1		0	-14.929	-1.721	0.42	-4.314	-4.111
			3	-13.609	-1.721	-4.744	-4.314	8.83
	Combination 2		0	-9.235	2.4	-6.782	2.719	7.733
			3	-8.047	2.4	0.443	2.719	-0.446
	Combination 3		0	-16.057	-5.246	7.432	-9.902	-14.554
			3	-14.869	-5.246	-8.332	-9.902	15.174
	Combination 4		0	-15.951	-7.023	10.453	-6.398	-8.26
			3	-14.763	-7.023	-10.628	-6.398	10.94
	Combination 5		0	-9.34	4.176	-9.803	-0.785	1.439
			3	-8.152	4.176	2.739	-0.785	3.788
Storey N1 Column N20 Rectangle b=0.5 h=0.5m, H=3.5m, 1. Железобетон, μ=1.02%								
1_20	Combination 1		0	-207.924	-2.351	3.588	-3.43	-9.211
			3.5	-205.518	-2.351	-4.64	-3.43	2.792
	Combination 2		0	-99.214	3.056	-6.763	8.769	15.985
			3.5	-97.048	3.056	3.949	8.769	-14.711
	Combination 3		0	-253.469	-6.934	12.663	-14.692	-31.784
			3.5	-251.303	-6.934	-11.622	-14.692	19.643
	Combination 4		0	-167.942	-3.998	7.923	-4.599	-11.025
			3.5	-165.776	-3.998	-6.109	-4.599	5.073
	Combination 5		0	-184.741	0.12	-2.023	-1.324	-4.773
			3.5	-182.576	0.12	-1.564	-1.324	-0.141
Storey N2 Column N20 Rectangle b=0.5 h=0.5m, H=5.5m, 1. Железобетон, μ=0.50%								
2_20	Combination 1		0	-182.733	-1.54	4.448	0.732	2.181
			5.5	-178.952	-1.54	-4.02	0.732	-1.846
	Combination 2		0	-87.671	1.458	-3.916	7.959	22.952
			5.5	-84.268	1.458	4.112	7.959	-20.822
	Combination 3		0	-222.169	-4.02	11.324	-6.734	-19.293
			5.5	-218.766	-4.02	-10.791	-6.734	17.746
	Combination 4		0	-162.323	-5.832	17.128	-0.435	-0.979
			5.5	-158.92	-5.832	-14.949	-0.435	1.414
	Combination 5		0	-147.517	3.271	-9.72	1.659	4.637
			5.5	-144.114	3.271	8.27	1.659	-4.49
Storey N3 Column N20 Rectangle b=0.5 h=0.5m, H=3.3m, 1. Железобетон, μ=0.75%								
3_20	Combination 1		0	-159.44	-3.329	5.692	2.071	3.292
			3.3	-157.171	-3.329	-5.294	2.071	-3.543
	Combination 2		0	-79.423	4.308	-7.229	19.009	32.221
			3.3	-77.381	4.308	6.987	19.009	-30.509
	Combination 3		0	-190.746	-9.824	16.662	-15.513	-26.665
			3.3	-188.704	-9.824	-15.757	-15.513	24.527
	Combination 4		0	-142.549	-13.41	23.015	-1.22	-2.125

N	Load case	Mode shape/ combination	a(m)	N(tf)	Qz(tf)	My(tf*m)	Qy(tf)	Mz(tf*m)
			3.3	-140.507	-13.41	-21.238	-1.22	1.9
	Combination 5		0	-127.62	7.894	-13.582	4.716	7.681
			3.3	-125.578	7.894	12.468	4.716	-7.882
Storey N4 Column N20 Rectangle b=0.5 h=0.5m, H=3.3m, 1. Железобетон, μ=0.74%								
4_20	Combination 1		0	-138.438	-2.981	4.989	2.347	3.753
			3.3	-136.17	-2.981	-4.846	2.347	-3.993
	Combination 2		0	-73.251	4.51	-7.405	18.792	31.129
			3.3	-71.21	4.51	7.478	18.792	-30.884
	Combination 3		0	-161.243	-9.428	15.64	-14.804	-24.749
			3.3	-159.201	-9.428	-15.473	-14.804	24.103
	Combination 4		0	-126.184	-13.459	22.578	-1.022	-1.737
			3.3	-124.142	-13.459	-21.836	-1.022	1.637
	Combination 5		0	-108.31	8.541	-14.343	5.01	8.116
			3.3	-106.268	8.541	13.841	5.01	-8.418
Storey N5 Column N20 Rectangle b=0.5 h=0.5m, H=3.3m, 1. Железобетон, μ=0.96%								
5_20	Combination 1		0	-118.145	-3.198	5.127	3.126	4.792
			3.3	-115.876	-3.198	-5.428	3.126	-5.523
	Combination 2		0	-66.75	5.182	-8.221	20.396	32.495
			3.3	-64.709	5.182	8.879	20.396	-34.811
	Combination 3		0	-133.256	-10.453	16.673	-15.081	-24.341
			3.3	-131.214	-10.453	-17.824	-15.081	25.426
	Combination 4		0	-110.879	-14.424	23.234	-0.936	-1.644
			3.3	-108.838	-14.424	-24.366	-0.936	1.444
	Combination 5		0	-89.127	9.152	-14.782	6.251	9.797
			3.3	-87.085	9.152	15.42	6.251	-10.83
Storey N6 Column N20 Rectangle b=0.4 h=0.4m, H=3.3m, 1. Железобетон, μ=0.94%								
6_20	Combination 1		0	-97.966	-1.652	2.653	1.886	2.881
			3.3	-96.514	-1.652	-2.798	1.886	-3.343
	Combination 2		0	-57.762	2.853	-4.522	11.292	17.984
			3.3	-56.455	2.853	4.895	11.292	-19.28
	Combination 3		0	-107.984	-5.569	8.884	-8.085	-13.082
			3.3	-106.677	-5.569	-9.493	-8.085	13.6
	Combination 4		0	-94.037	-7.747	12.479	-0.356	-0.66
			3.3	-92.73	-7.747	-13.087	-0.356	0.516
	Combination 5		0	-71.709	5.032	-8.117	3.563	5.562
			3.3	-70.402	5.032	8.489	3.563	-6.197
Storey N7 Column N20 Rectangle b=0.4 h=0.4m, H=3.3m, 1. Железобетон, μ=1.07%								
7_20	Combination 1		0	-78.789	-1.754	2.918	2.358	3.836
			3.3	-77.337	-1.754	-2.87	2.358	-3.946
	Combination 2		0	-47.468	3.193	-5.247	11.868	19.52
			3.3	-46.161	3.193	5.29	11.868	-19.646
	Combination 3		0	-85.843	-6.072	10.039	-7.86	-12.999
			3.3	-84.536	-6.072	-9.999	-7.86	12.938
	Combination 4		0	-76.062	-8.018	13.282	-0.2	-0.347
			3.3	-74.755	-8.018	-13.177	-0.2	0.314
	Combination 5		0	-57.249	5.139	-8.49	4.209	6.868
			3.3	-55.942	5.139	8.468	4.209	-7.021
Storey N8 Column N20 Rectangle b=0.4 h=0.4m, H=3.3m, 1. Железобетон, μ=1.14%								
8_20	Combination 1		0	-60.423	-1.704	2.83	2.482	4.044
			3.3	-58.971	-1.704	-2.793	2.482	-4.146
	Combination 2		0	-37.184	3.267	-5.367	11.504	18.88
			3.3	-35.877	3.267	5.416	11.504	-19.084
	Combination 3		0	-65.042	-6.059	10.005	-7.281	-11.998
			3.3	-63.736	-6.059	-9.99	-7.281	12.03
	Combination 4		0	-58.563	-7.72	12.762	-0.108	-0.193

კონსტრუქტორი გ. ცომაია

N	Load case	Mode shape/ combination	a(m)	N(tf)	Qz(tf)	My(tf*m)	Qy(tf)	Mz(tf*m)
			3.3	-57.256	-7.72	-12.715	-0.108	0.164
	Combination 5		0	-43.663	4.929	-8.124	4.331	7.075
			3.3	-42.356	4.929	8.14	4.331	-7.218
Storey N9 Column N20 Rectangle b=0.4 h=0.4m, H=3.3m, 1. Железобетон, μ=1.17%								
9_20	Combination 1		0	-42.556	-1.871	2.975	2.562	4.222
			3.3	-41.104	-1.871	-3.198	2.562	-4.233
	Combination 2		0	-26.62	3.114	-5.246	10.792	17.761
			3.3	-25.313	3.114	5.031	10.792	-17.852
	Combination 3		0	-45.355	-6.19	10.133	-6.431	-10.574
			3.3	-44.048	-6.19	-10.294	-6.431	10.648
	Combination 4		0	-41.18	-7.437	12.17	0.044	0.08
			3.3	-39.873	-7.437	-12.371	0.044	-0.065
	Combination 5		0	-30.796	4.361	-7.283	4.317	7.108
			3.3	-29.489	4.361	7.109	4.317	-7.139
Storey N10 Column N7 Rectangle b=0.4 h=0.4m, H=3.3m, 1. Железобетон, μ=1.48%								
10_7	Combination 1		0	-27.672	-1.394	2.562	2.862	4.396
			3.3	-26.22	-1.394	-2.038	2.862	-5.05
	Combination 2		0	-17.93	3.764	-5.722	11.569	18.261
			3.3	-16.624	3.764	6.698	11.569	-19.916
	Combination 3		0	-28.843	-6.03	9.91	-6.694	-10.773
			3.3	-27.536	-6.03	-9.99	-6.694	11.318
	Combination 4		0	-26.372	-7.007	11.444	0.002	-0.111
			3.3	-25.065	-7.007	-11.678	0.002	-0.117
	Combination 5		0	-20.401	4.74	-7.256	4.872	7.599
			3.3	-19.094	4.74	8.387	4.872	-8.481
Storey N1 Column N21 Rectangle b=0.5 h=0.5m, H=3.5m, 1. Железобетон, μ=0.50%								
1_21	Combination 1		0	-230.342	-1.315	1.008	1.493	7.38
			3.5	-227.936	-1.315	-3.593	1.493	2.156
	Combination 2		0	-110.454	-7.902	14.986	7.488	21.308
			3.5	-108.288	-7.902	-12.709	7.488	-4.93
	Combination 3		0	-283.05	5.953	-13.814	-4.814	-8.513
			3.5	-280.884	5.953	7.06	-4.814	8.366
	Combination 4		0	-167.768	-3.489	6.652	1.968	7.805
			3.5	-165.602	-3.489	-5.625	1.968	0.909
	Combination 5		0	-225.737	1.54	-5.479	0.706	4.989
			3.5	-223.571	1.54	-0.024	0.706	2.527
Storey N2 Column N21 Rectangle b=0.5 h=0.5m, H=5.5m, 1. Железобетон, μ=0.50%								
2_21	Combination 1		0	-217.543	-2.172	5.803	-1.394	-4.927
			5.5	-213.762	-2.172	-6.145	-1.394	2.739
	Combination 2		0	-108.755	-6.813	18.872	3.319	9.233
			5.5	-105.352	-6.813	-18.599	3.319	-9.025
	Combination 3		0	-262.91	3.206	-9.239	-5.583	-17.332
			5.5	-259.507	3.206	8.393	-5.583	13.374
	Combination 4		0	-159.684	-6.62	18.951	-1.367	-4.855
			5.5	-156.281	-6.62	-17.458	-1.367	2.673
	Combination 5		0	-211.981	3.012	-9.317	-0.896	-3.244
			5.5	-208.578	3.012	7.252	-0.896	1.676
Storey N3 Column N21 Rectangle b=0.5 h=0.5m, H=3.3m, 1. Железобетон, μ=0.50%								
3_21	Combination 1		0	-191.445	-6.514	10.887	-0.59	-0.807
			3.3	-189.176	-6.514	-10.61	-0.59	1.14
	Combination 2		0	-98.405	-15.002	25.149	8.628	15.1
			3.3	-96.363	-15.002	-24.36	8.628	-13.452
	Combination 3		0	-228.384	4.154	-7.022	-9.299	-15.893
			3.3	-226.342	4.154	6.689	-9.299	14.875
	Combination 4		0	-142.123	-16.49	28.029	-0.672	-0.998

N	Load case	Mode shape/ combination	a(m)	N(tf)	Qz(tf)	My(tf*m)	Qy(tf)	Mz(tf*m)
			3.3	-140.081	-16.49	-26.39	-0.672	1.23
	Combination 5		0	-184.666	5.642	-9.901	0	0.205
			3.3	-182.624	5.642	8.718	0	0.193
Storey N4 Column N21 Rectangle b=0.5 h=0.5m, H=3.3m, 1. Железобетон, μ=0.50%								
4_21	Combination 1		0	-167.413	-6.64	10.872	-0.839	-1.505
			3.3	-165.144	-6.64	-11.041	-0.839	1.264
	Combination 2		0	-90.362	-15.246	25.112	8.451	14.062
			3.3	-88.32	-15.246	-25.2	8.451	-13.867
	Combination 3		0	-195.244	4.19	-7.015	-9.58	-16.125
			3.3	-193.202	4.19	6.813	-9.58	15.529
	Combination 4		0	-126.845	-17.237	28.675	-0.928	-1.634
			3.3	-124.803	-17.237	-28.208	-0.928	1.432
	Combination 5		0	-158.761	6.181	-10.578	-0.201	-0.429
			3.3	-156.72	6.181	9.82	-0.201	0.231
Storey N5 Column N21 Rectangle b=0.5 h=0.5m, H=3.3m, 1. Железобетон, μ=0.59%								
5_21	Combination 1		0	-143.348	-7.912	12.483	-0.885	-1.366
			3.3	-141.08	-7.912	-13.629	-0.885	1.554
	Combination 2		0	-81.092	-16.022	25.49	9.141	14.407
			3.3	-79.05	-16.022	-27.383	9.141	-15.76
	Combination 3		0	-163.298	2.826	-4.676	-10.281	-16.162
			3.3	-161.256	2.826	4.649	-10.281	17.767
	Combination 4		0	-110.785	-18.957	30.313	-0.992	-1.532
			3.3	-108.743	-18.957	-32.247	-0.992	1.747
	Combination 5		0	-133.605	5.761	-9.5	-0.148	-0.223
			3.3	-131.563	5.761	9.513	-0.148	0.26
Storey N6 Column N21 Rectangle b=0.4 h=0.4m, H=3.3m, 1. Железобетон, μ=0.58%								
6_21	Combination 1		0	-118.422	-4.431	6.97	-0.662	-1.018
			3.3	-116.97	-4.431	-7.651	-0.662	1.166
	Combination 2		0	-68.941	-9.299	14.829	5.98	9.414
			3.3	-67.634	-9.299	-15.859	5.98	-10.32
	Combination 3		0	-132.795	1.906	-3.201	-6.873	-10.787
			3.3	-131.488	1.906	3.088	-6.873	11.895
	Combination 4		0	-91.952	-10.426	16.662	-0.771	-1.185
			3.3	-90.645	-10.426	-17.743	-0.771	1.364
	Combination 5		0	-109.784	3.032	-5.034	-0.122	-0.188
			3.3	-108.477	3.032	4.973	-0.122	0.21
Storey N7 Column N21 Rectangle b=0.4 h=0.4m, H=3.3m, 1. Железобетон, μ=0.76%								
7_21	Combination 1		0	-93.288	-5.171	8.474	-0.767	-1.305
			3.3	-91.836	-5.171	-8.592	-0.767	1.226
	Combination 2		0	-55.117	-9.511	15.585	6.212	10.169
			3.3	-53.81	-9.511	-15.801	6.212	-10.332
	Combination 3		0	-103.709	0.872	-1.43	-7.241	-11.931
			3.3	-102.402	0.872	1.447	-7.241	11.966
	Combination 4		0	-72.24	-11.248	18.533	-0.893	-1.512
			3.3	-70.933	-11.248	-18.587	-0.893	1.441
	Combination 5		0	-86.585	2.609	-4.377	-0.136	-0.25
			3.3	-85.279	2.609	4.233	-0.136	0.193
Storey N8 Column N21 Rectangle b=0.4 h=0.4m, H=3.3m, 1. Железобетон, μ=0.94%								
8_21	Combination 1		0	-68.22	-5.391	8.853	-0.78	-1.278
			3.3	-66.768	-5.391	-8.938	-0.78	1.295
	Combination 2		0	-41.045	-9.218	15.099	5.928	9.646
			3.3	-39.738	-9.218	-15.32	5.928	-9.917
	Combination 3		0	-74.993	0.211	-0.308	-6.978	-11.365
			3.3	-73.686	0.211	0.387	-6.978	11.664
	Combination 4		0	-52.782	-11.324	18.653	-0.939	-1.535

კონსტრუქტორი

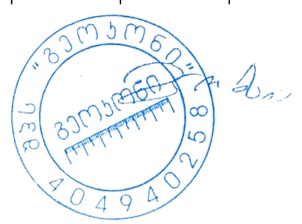

გ. ცომაია

N	Load case	Mode shape/ combination	a(m)	N(tf)	Qz(tf)	My(tf*m)	Qy(tf)	Mz(tf*m)
			3.3	-51.475	-11.324	-18.716	-0.939	1.565
	Combination 5		0	-63.256	2.317	-3.861	-0.112	-0.184
			3.3	-61.949	2.317	3.783	-0.112	0.182
Storey N9 Column N21 Rectangle b=0.4 h=0.4m, H=3.3m, 1. Железобетон, μ=1.16%								
9_21	Combination 1		0	-43.15	-5.727	9.317	-0.524	-1.031
			3.3	-41.698	-5.727	-9.582	-0.524	0.696
	Combination 2		0	-26.438	-8.69	14.154	5.548	8.949
			3.3	-25.131	-8.69	-14.522	5.548	-9.361
	Combination 3		0	-46.811	-0.889	1.426	-6.159	-10.242
			3.3	-45.505	-0.889	-1.508	-6.159	10.085
	Combination 4		0	-33.391	-11.313	18.544	-0.686	-1.249
			3.3	-32.084	-11.313	-18.787	-0.686	1.015
	Combination 5		0	-39.858	1.734	-2.964	0.075	-0.044
			3.3	-38.552	1.734	2.757	0.075	-0.291
Storey N10 Column N8 Rectangle b=0.4 h=0.4m, H=3.3m, 1. Железобетон, μ=1.32%								
10_8	Combination 1		0	-19.129	-5.101	8.72	-2.599	-3.131
			3.3	-17.677	-5.101	-8.112	-2.599	5.445
	Combination 2		0	-11.732	-7.496	12.419	4.917	8.194
			3.3	-10.425	-7.496	-12.319	4.917	-8.032
	Combination 3		0	-20.525	-1.009	2.143	-9.033	-13.029
			3.3	-19.218	-1.009	-1.187	-9.033	16.78
	Combination 4		0	-14.739	-10.61	17.438	-2.462	-3.021
			3.3	-13.432	-10.61	-17.575	-2.462	5.106
	Combination 5		0	-17.518	2.105	-2.877	-1.653	-1.814
			3.3	-16.211	2.105	4.069	-1.653	3.642
Storey N1 Column N22 Rectangle b=0.5 h=0.5m, H=3.5m, 1. Железобетон, μ=1.17%								
1_22	Combination 1		0	-85.551	-4.594	14.637	-13.112	-7.898
			3.5	-260.439	-6.849	-4.181	-14.128	11.268
	Combination 2		0	-115.971	-1.2	7.056	-8.842	-5.665
			3.5	-308.125	-1.976	-10.895	-33.955	24.203
	Combination 3		0	-30.258	-6.765	18.247	-13.724	-7.917
			3.5	-137.851	-9.867	3.605	9.712	-4.877
	Combination 4		0	-61.205	-2.703	15.672	-9.141	-5.571
			3.5	-186.012	-3.86	2.329	-14.964	11.194
	Combination 5		0	-85.025	-5.262	9.63	-13.425	-8.01
			3.5	-259.964	-7.984	-9.619	-9.279	8.132
Storey N2 Column N22 Rectangle b=0.5 h=0.5m, H=5.5m, 1. Железобетон, μ=2.47%								
2_22	Combination 1		0	-385.128	1.724	-6.887	-2.695	-8.918
			5.5	-381.346	1.724	2.595	-2.695	5.906
	Combination 2		0	-430.844	9.281	-28.52	5.053	15.994
			5.5	-427.441	9.281	22.534	5.053	-11.8
	Combination 3		0	-228.755	-6.476	17.04	-9.703	-31.246
			5.5	-225.352	-6.476	-18.585	-9.703	22.123
	Combination 4		0	-271.221	-5.281	13.839	0.239	0.287
			5.5	-267.818	-5.281	-15.21	0.239	-1.026
	Combination 5		0	-388.377	8.087	-25.319	-4.889	-15.54
			5.5	-384.974	8.087	19.159	-4.889	11.35
Storey N3 Column N22 Rectangle b=0.5 h=0.5m, H=3.3m, 1. Железобетон, μ=1.21%								
3_22	Combination 1		0	-334.659	-1.368	2.73	-1.418	-2.031
			3.3	-332.39	-1.368	-1.784	-1.418	2.648
	Combination 2		0	-372.251	7.006	-10.701	4.118	6.308
			3.3	-370.209	7.006	12.574	4.118	-7.287
	Combination 3		0	-200.739	-9.839	16.221	-6.907	-10.425
			3.3	-198.697	-9.839	-16.405	-6.907	12.373
	Combination 4		0	-236.241	-8.497	14.153	-0.546	-1.232

N	Load case	Mode shape/ combination	a(m)	N(tf)	Qz(tf)	My(tf*m)	Qy(tf)	Mz(tf*m)
			3.3	-234.199	-8.497	-13.914	-0.546	0.555
	Combination 5		0	-336.749	5.663	-8.633	-2.243	-2.885
			3.3	-334.707	5.663	10.083	-2.243	4.532
Storey N4 Column N22 Rectangle b=0.5 h=0.5m, H=3.3m, 1. Железобетон, μ=0.81%								
4_22	Combination 1		0	-286.395	-0.939	1.453	-1.913	-3.281
			3.3	-284.126	-0.939	-1.648	-1.913	3.031
	Combination 2		0	-316.531	8.726	-14.511	5.48	9.325
			3.3	-314.489	8.726	14.302	5.48	-8.759
	Combination 3		0	-173.836	-10.763	17.7	-9.048	-15.417
			3.3	-171.794	-10.763	-17.835	-9.048	14.442
	Combination 4		0	-203.213	-9.68	16.246	-0.247	-0.507
			3.3	-201.171	-9.68	-15.702	-0.247	0.307
	Combination 5		0	-287.153	7.643	-13.057	-3.321	-5.585
			3.3	-285.111	7.643	12.17	-3.321	5.376
Storey N5 Column N22 Rectangle b=0.5 h=0.5m, H=3.3m, 1. Железобетон, μ=0.50%								
5_22	Combination 1		0	-238.446	-1.538	2.333	-2.022	-3.168
			3.3	-236.178	-1.538	-2.743	-2.022	3.505
	Combination 2		0	-261.354	7.106	-11.505	5.42	8.541
			3.3	-259.312	7.106	11.948	5.42	-9.351
	Combination 3		0	-146.948	-10.255	16.299	-9.244	-14.518
			3.3	-144.906	-10.255	-17.547	-9.244	15.992
	Combination 4		0	-170.641	-9.983	16.065	-0.686	-1.039
			3.3	-168.599	-9.983	-16.882	-0.686	1.217
	Combination 5		0	-237.661	6.834	-11.272	-3.138	-4.938
			3.3	-235.619	6.834	11.284	-3.138	5.424
Storey N6 Column N22 Rectangle b=0.4 h=0.4m, H=3.3m, 1. Железобетон, μ=1.25%								
6_22	Combination 1		0	-190.323	-0.803	1.174	-1.368	-2.146
			3.3	-188.871	-0.803	-1.477	-1.368	2.37
	Combination 2		0	-207.188	7.083	-11.487	3.51	5.579
			3.3	-205.881	7.083	11.895	3.51	-6.006
	Combination 3		0	-118.715	-8.775	13.983	-6.082	-9.598
			3.3	-117.408	-8.775	-14.98	-6.082	10.472
	Combination 4		0	-137.393	-8.184	13.152	-0.057	0.001
			3.3	-136.086	-8.184	-13.858	-0.057	0.188
	Combination 5		0	-188.51	6.493	-10.656	-2.514	-4.02
			3.3	-187.203	6.493	10.774	-2.514	4.278
Storey N7 Column N22 Rectangle b=0.4 h=0.4m, H=3.3m, 1. Железобетон, μ=0.50%								
7_22	Combination 1		0	-142.658	-1.19	1.94	-1.528	-2.549
			3.3	-141.206	-1.19	-1.988	-1.528	2.492
	Combination 2		0	-154.448	5.016	-7.9	3.509	5.74
			3.3	-153.141	5.016	8.664	3.509	-5.84
	Combination 3		0	-89.845	-7.426	11.837	-6.401	-10.56
			3.3	-88.538	-7.426	-12.681	-6.401	10.564
	Combination 4		0	-103.874	-7.79	12.661	-0.413	-0.728
			3.3	-102.567	-7.79	-13.05	-0.413	0.636
	Combination 5		0	-140.419	5.38	-8.725	-2.479	-4.093
			3.3	-139.112	5.38	9.034	-2.479	4.088
Storey N8 Column N22 Rectangle b=0.4 h=0.4m, H=3.3m, 1. Железобетон, μ=0.50%								
8_22	Combination 1		0	-95.243	-1.253	2.081	-1.458	-2.458
			3.3	-93.791	-1.253	-2.054	-1.458	2.352
	Combination 2		0	-102.269	3.967	-6.162	3.428	5.591
			3.3	-100.962	3.967	6.938	3.428	-5.722
	Combination 3		0	-60.865	-6.472	10.324	-6.187	-10.239
			3.3	-59.558	-6.472	-11.042	-6.187	10.178
	Combination 4		0	-70.341	-7.28	11.777	-0.37	-0.688

კონსტრუქტორი



გ. ცომაია

N	Load case	Mode shape/ combination	a(m)	N(tf)	Qz(tf)	My(tf*m)	Qy(tf)	Mz(tf*m)
			3.3	-69.034	-7.28	-12.248	-0.37	0.533
	Combination 5		0	-92.793	4.775	-7.615	-2.389	-3.96
			3.3	-91.486	4.775	8.144	-2.389	3.922
Storey N9 Column N22 Rectangle b=0.4 h=0.4m, H=3.3m, 1. Железобетон, μ=0.65%								
9_22	Combination 1		0	-48.096	-1.768	2.727	-1.866	-2.756
			3.3	-46.644	-1.768	-3.109	-1.866	3.402
	Combination 2		0	-50.885	1.905	-2.61	3.519	5.374
			3.3	-49.578	1.905	3.68	3.519	-6.24
	Combination 3		0	-31.58	-5.388	7.965	-7.065	-10.613
			3.3	-30.273	-5.388	-9.819	-7.065	12.703
	Combination 4		0	-36.498	-6.764	10.107	-0.977	-1.432
			3.3	-35.191	-6.764	-12.216	-0.977	1.791
	Combination 5		0	-45.967	3.282	-4.752	-2.569	-3.807
			3.3	-44.66	3.282	6.078	-2.569	4.672
Storey N1 Column N23 Rectangle b=0.5 h=0.5m, H=3.5m, 1. Железобетон, μ=0.50%								
1_23	Combination 1		0	-69.977	-2.747	12.103	3.501	1.639
			3.5	-194.857	-2.607	0.557	1.819	-1.007
	Combination 2		0	-79.923	-3.339	14.269	30.362	13.852
			3.5	-190.029	-7.63	4.353	-3.048	2.572
	Combination 3		0	-39.479	-1.527	6.793	-24.314	-11.022
			3.5	-140.374	2.647	-3.872	6.055	-4.238
	Combination 4		0	-51.976	-4.702	19.248	6.68	3.055
			3.5	-136.389	-3.407	-0.541	-1.245	0.904
	Combination 5		0	-67.427	-0.163	1.814	-0.631	-0.225
			3.5	-194.014	-1.576	1.022	4.252	-2.569
Storey N2 Column N23 Rectangle b=0.5 h=0.5m, H=5.5m, 1. Железобетон, μ=2.20%								
2_23	Combination 1		0	-407.049	0.936	-5.082	-0.308	-0.945
			5.5	-403.267	0.936	0.068	-0.308	0.75
	Combination 2		0	-396.339	6.101	-20.308	9.644	29.405
			5.5	-392.936	6.101	13.26	9.644	-23.638
	Combination 3		0	-293.976	-4.705	12.102	-10.093	-30.78
			5.5	-290.573	-4.705	-13.79	-10.093	24.73
	Combination 4		0	-283.938	-4.486	11.254	2.328	6.842
			5.5	-280.535	-4.486	-13.423	2.328	-5.963
	Combination 5		0	-406.377	5.882	-19.46	-2.777	-8.216
			5.5	-402.974	5.882	12.894	-2.777	7.056
Storey N3 Column N23 Rectangle b=0.5 h=0.5m, H=3.3m, 1. Железобетон, μ=1.28%								
3_23	Combination 1		0	-353.777	-3.416	6.245	-0.049	-0.091
			3.3	-351.509	-3.416	-5.026	-0.049	0.071
	Combination 2		0	-344.076	1.52	-1.483	11.977	19.62
			3.3	-342.034	1.52	3.678	11.977	-19.904
	Combination 3		0	-255.731	-7.978	13.221	-11.96	-19.602
			3.3	-253.69	-7.978	-13.25	-11.96	19.869
	Combination 4		0	-247.442	-10.128	17.352	1.659	2.422
			3.3	-245.4	-10.128	-16.086	1.659	-3.055
	Combination 5		0	-352.366	3.671	-5.614	-1.643	-2.404
			3.3	-350.324	3.671	6.514	-1.643	3.02
Storey N4 Column N23 Rectangle b=0.5 h=0.5m, H=3.3m, 1. Железобетон, μ=0.92%								
4_23	Combination 1		0	-303.044	-2.668	4.276	-0.155	-0.287
			3.3	-300.775	-2.668	-4.528	-0.155	0.224
	Combination 2		0	-294.385	3.412	-5.768	12.885	21.482
			3.3	-292.343	3.412	5.509	12.885	-21.038
	Combination 3		0	-219.38	-8.513	13.967	-13.063	-21.824
			3.3	-217.338	-8.513	-14.144	-13.063	21.285
	Combination 4		0	-213.246	-10.672	17.889	1.874	3.034

N	Load case	Mode shape/ combination	a(m)	N(tf)	Qz(tf)	My(tf*m)	Qy(tf)	Mz(tf*m)
			3.3	-211.204	-10.672	-17.332	1.874	-3.152
	Combination 5		0	-300.519	5.57	-9.689	-2.053	-3.376
			3.3	-298.477	5.57	8.698	-2.053	3.399
Storey N5 Column N23 Rectangle b=0.5 h=0.5m, H=3.3m, 1. Железобетон, μ=0.57%								
5_23	Combination 1		0	-252.503	-3.603	5.581	-0.02	-0.1
			3.3	-250.235	-3.603	-6.308	-0.02	-0.034
	Combination 2		0	-244.928	1.777	-3.027	13.952	22.048
			3.3	-242.886	1.777	2.841	13.952	-23.993
	Combination 3		0	-183.12	-8.583	13.572	-13.882	-22.051
			3.3	-181.079	-8.583	-14.756	-13.882	23.761
	Combination 4		0	-179.567	-11.597	18.503	1.796	2.796
			3.3	-177.525	-11.597	-19.771	1.796	-3.131
	Combination 5		0	-248.481	4.792	-7.959	-1.726	-2.798
			3.3	-246.439	4.792	7.856	-1.726	2.899
Storey N6 Column N23 Rectangle b=0.4 h=0.4m, H=3.3m, 1. Железобетон, μ=1.25%								
6_23	Combination 1		0	-201.755	-2.07	3.151	-0.047	-0.137
			3.3	-200.303	-2.07	-3.68	-0.047	0.018
	Combination 2		0	-195.647	3.034	-5.032	8.006	12.658
			3.3	-194.34	3.034	4.985	8.006	-13.764
	Combination 3		0	-146.32	-6.964	11.022	-8.026	-12.795
			3.3	-145.013	-6.964	-11.966	-8.026	13.69
	Combination 4		0	-145.058	-8.526	13.574	1.486	2.355
			3.3	-143.751	-8.526	-14.563	1.486	-2.548
	Combination 5		0	-196.909	4.595	-7.584	-1.505	-2.492
			3.3	-195.603	4.595	7.582	-1.505	2.475
Storey N7 Column N23 Rectangle b=0.4 h=0.4m, H=3.3m, 1. Железобетон, μ=0.61%								
7_23	Combination 1		0	-151.355	-2.635	4.329	0.07	0.103
			3.3	-149.903	-2.635	-4.368	0.07	-0.13
	Combination 2		0	-146.821	1.37	-1.979	8.55	14.095
			3.3	-145.515	1.37	2.55	8.55	-14.119
	Combination 3		0	-109.724	-6.336	10.143	-8.359	-13.801
			3.3	-108.417	-6.336	-10.777	-8.359	13.784
	Combination 4		0	-109.913	-8.674	14.174	1.439	2.349
			3.3	-108.606	-8.674	-14.452	1.439	-2.399
	Combination 5		0	-146.633	3.707	-6.01	-1.248	-2.054
			3.3	-145.326	3.707	6.225	-1.248	2.064
Storey N8 Column N23 Rectangle b=0.4 h=0.4m, H=3.3m, 1. Железобетон, μ=0.50%								
8_23	Combination 1		0	-101.104	-2.655	4.412	-0.003	0.008
			3.3	-99.652	-2.655	-4.351	-0.003	0.018
	Combination 2		0	-97.922	0.738	-0.925	8.295	13.668
			3.3	-96.615	0.738	1.521	8.295	-13.704
	Combination 3		0	-73.453	-5.721	9.207	-8.237	-13.547
			3.3	-72.146	-5.721	-9.682	-8.237	13.635
	Combination 4		0	-74.562	-8.225	13.426	1.339	2.196
			3.3	-73.255	-8.225	-13.717	1.339	-2.223
	Combination 5		0	-96.814	3.242	-5.144	-1.281	-2.074
			3.3	-95.507	3.242	5.556	-1.281	2.154
Storey N9 Column N23 Rectangle b=0.4 h=0.4m, H=3.3m, 1. Железобетон, μ=0.80%								
9_23	Combination 1		0	-51.034	-3.468	5.317	0.256	0.3
			3.3	-49.582	-3.468	-6.128	0.256	-0.543
	Combination 2		0	-49.167	-1.016	1.783	8.879	13.9
			3.3	-47.861	-1.016	-1.563	8.879	-15.399
	Combination 3		0	-37.345	-5.477	8.158	-8.355	-13.258
			3.3	-36.038	-5.477	-9.923	-8.355	14.315
	Combination 4		0	-38.8	-8.594	12.933	1.329	1.984

კონსტრუქტორი

შპს "ვეროსტი" 404940258

გ. ცომაია

N	Load case	Mode shape/ combination	a(m)	N(tf)	Qz(tf)	My(tf*m)	Qy(tf)	Mz(tf*m)
			3.3	-37.493	-8.594	-15.428	1.329	-2.403
	Combination 5		0	-47.712	2.101	-2.992	-0.806	-1.342
			3.3	-46.406	2.101	3.942	-0.806	1.319
Storey N1 Column N24 Rectangle b=0.5 h=0.5m, H=3.5m, 1. Железобетон, μ=0.74%								
1_24	Combination 1		0	-66.996	-1.83	9.099	11.28	5.122
			3.5	-190.587	-0.082	2.502	4.542	-2.182
	Combination 2		0	-74.216	-4.074	14.647	69.058	31.33
			3.5	-177.423	-6.665	-2.864	13.747	-5.432
	Combination 3		0	-40.253	0.774	1.267	-48.766	-22.118
			3.5	-145.958	5.993	6.664	-5.802	1.624
	Combination 4		0	-50.149	-4.775	17.774	18.389	8.352
			3.5	-132.308	-3.112	-1.213	4.421	-1.633
	Combination 5		0	-64.319	1.476	-1.86	1.903	0.86
			3.5	-191.073	2.44	5.013	3.524	-2.175
Storey N2 Column N24 Rectangle b=0.5 h=0.5m, H=5.5m, 1. Железобетон, μ=2.17%								
2_24	Combination 1		0	-402.806	0.498	-3.697	0.471	1.507
			5.5	-399.025	0.498	-0.96	0.471	-1.081
	Combination 2		0	-383.283	3.377	-12.312	10.358	31.491
			5.5	-379.88	3.377	6.304	10.358	-25.478
	Combination 3		0	-300.628	-2.705	6.41	-9.416	-28.52
			5.5	-297.225	-2.705	-8.508	-9.416	23.27
	Combination 4		0	-281.742	-2.982	6.953	2.546	7.674
			5.5	-278.339	-2.982	-9.448	2.546	-6.33
	Combination 5		0	-402.169	3.654	-12.856	-1.605	-4.703
			5.5	-398.766	3.654	7.244	-1.605	4.123
Storey N3 Column N24 Rectangle b=0.5 h=0.5m, H=3.3m, 1. Железобетон, μ=1.29%								
3_24	Combination 1		0	-347.717	-4.16	7.447	-0.096	-0.055
			3.3	-345.448	-4.16	-6.281	-0.096	0.262
	Combination 2		0	-331.666	-1.103	2.6	13.489	22.185
			3.3	-329.624	-1.103	-0.963	13.489	-22.331
	Combination 3		0	-258.55	-6.568	11.094	-13.393	-21.849
			3.3	-256.508	-6.568	-10.659	-13.393	22.35
	Combination 4		0	-242.675	-9.965	17.514	1.179	1.746
			3.3	-240.633	-9.965	-15.379	1.179	-2.147
	Combination 5		0	-347.541	2.294	-3.82	-1.082	-1.409
			3.3	-345.499	2.294	3.757	-1.082	2.166
Storey N4 Column N24 Rectangle b=0.5 h=0.5m, H=3.3m, 1. Железобетон, μ=0.91%								
4_24	Combination 1		0	-295.934	-3.387	5.474	-0.671	-0.999
			3.3	-293.665	-3.387	-5.705	-0.671	1.215
	Combination 2		0	-282.889	0.211	-0.472	14.035	23.533
			3.3	-280.847	0.211	0.236	14.035	-22.784
	Combination 3		0	-219.445	-6.486	10.627	-14.91	-24.787
			3.3	-217.404	-6.486	-10.791	-14.91	24.416
	Combination 4		0	-207.276	-9.882	16.614	1.022	1.767
			3.3	-205.234	-9.882	-15.998	1.022	-1.608
	Combination 5		0	-295.059	3.606	-6.46	-1.896	-3.021
			3.3	-293.017	3.606	5.443	-1.896	3.239
Storey N5 Column N24 Rectangle b=0.5 h=0.5m, H=3.3m, 1. Железобетон, μ=0.57%								
5_24	Combination 1		0	-245.207	-4.4	6.841	-1.312	-1.956
			3.3	-242.938	-4.4	-7.679	-1.312	2.375
	Combination 2		0	-234.948	-1.085	1.549	15.112	23.89
			3.3	-232.906	-1.085	-2.029	15.112	-25.984
	Combination 3		0	-181.309	-7.017	11.046	-17.021	-26.706
			3.3	-179.267	-7.017	-12.114	-17.021	29.465
	Combination 4		0	-173.253	-11.125	17.716	0.248	0.503

N	Load case	Mode shape/ combination	a(m)	N(tf)	Qz(tf)	My(tf*m)	Qy(tf)	Mz(tf*m)
			3.3	-171.211	-11.125	-19	0.248	-0.322
	Combination 5		0	-243.004	3.023	-5.121	-2.156	-3.319
			3.3	-240.962	3.023	4.856	-2.156	3.803
Storey N6 Column N24 Rectangle b=0.4 h=0.4m, H=3.3m, 1. Железобетон, μ=0.88%								
6_24	Combination 1		0	-194.797	-2.592	3.978	-1.179	-1.777
			3.3	-193.345	-2.592	-4.574	-1.179	2.113
	Combination 2		0	-186.991	0.33	-0.698	8.467	13.4
			3.3	-185.684	0.33	0.404	8.467	-14.541
	Combination 3		0	-143.688	-5.111	8.038	-10.283	-16.126
			3.3	-142.381	-5.111	-8.841	-10.283	17.807
	Combination 4		0	-138.89	-7.49	11.867	0.265	0.538
			3.3	-137.583	-7.49	-12.851	0.265	-0.337
	Combination 5		0	-191.789	2.709	-4.528	-2.081	-3.264
			3.3	-190.482	2.709	4.414	-2.081	3.603
Storey N7 Column N24 Rectangle b=0.4 h=0.4m, H=3.3m, 1. Железобетон, μ=0.64%								
7_24	Combination 1		0	-145.377	-3.193	5.254	-1.642	-2.636
			3.3	-143.925	-3.193	-5.283	-1.642	2.784
	Combination 2		0	-139.495	-0.79	1.457	8.93	14.815
			3.3	-138.188	-0.79	-1.144	8.93	-14.654
	Combination 3		0	-107.302	-5.082	8.209	-11.501	-18.932
			3.3	-105.996	-5.082	-8.567	-11.501	19.022
	Combination 4		0	-104.442	-7.926	13.006	-0.22	-0.328
			3.3	-103.135	-7.926	-13.151	-0.22	0.399
	Combination 5		0	-142.355	2.054	-3.341	-2.351	-3.789
			3.3	-141.049	2.054	3.44	-2.351	3.969
Storey N8 Column N24 Rectangle b=0.4 h=0.4m, H=3.3m, 1. Железобетон, μ=0.78%								
8_24	Combination 1		0	-96.805	-3.192	5.302	-1.895	-3.103
			3.3	-95.353	-3.192	-5.231	-1.895	3.152
	Combination 2		0	-92.881	-1.135	2.052	8.349	13.834
			3.3	-91.574	-1.135	-1.687	8.349	-13.716
	Combination 3		0	-71.492	-4.717	7.672	-11.348	-18.74
			3.3	-70.185	-4.717	-7.902	-11.348	18.708
	Combination 4		0	-70.444	-7.534	12.364	-0.413	-0.689
			3.3	-69.137	-7.534	-12.499	-0.413	0.673
	Combination 5		0	-93.929	1.682	-2.64	-2.587	-4.217
			3.3	-92.623	1.682	2.91	-2.587	4.319
Storey N9 Column N24 Rectangle b=0.4 h=0.4m, H=3.3m, 1. Железобетон, μ=1.46%								
9_24	Combination 1		0	-48.918	-4.064	6.232	-2.443	-3.731
			3.3	-47.466	-4.064	-7.177	-2.443	4.332
	Combination 2		0	-47.086	-2.435	3.84	8.995	14.026
			3.3	-45.78	-2.435	-4.192	8.995	-15.657
	Combination 3		0	-36.048	-5.017	7.577	-12.881	-19.951
			3.3	-34.741	-5.017	-8.983	-12.881	22.556
	Combination 4		0	-36.579	-8.261	12.534	-0.957	-1.464
			3.3	-35.272	-8.261	-14.726	-0.957	1.694
	Combination 5		0	-46.555	0.809	-1.117	-2.929	-4.461
			3.3	-45.248	0.809	1.551	-2.929	5.205
Storey N1 Column N25 Rectangle b=0.5 h=0.5m, H=3.5m, 1. Железобетон, μ=3.53%								
1_25	Combination 1		0	-20.969	5.631	-2.106	10.971	5.359
			3.5	-66.942	-1.683	-0.332	2.778	-1.029
	Combination 2		0	-75.885	25.918	-12.595	22.598	10.675
			3.5	-285.755	2.728	1.674	-7.766	9.659
	Combination 3		0	39.525	-16.217	8.981	-3.401	-1.308
			3.5	168.021	-5.612	-2.245	12.436	-11.302
	Combination 4		0	54.149	-20.466	13.989	21.396	10.347

კონსტრუქტორი



გ. ცომაია

N	Load case	Mode shape/ combination	a(m)	N(tf)	Qz(tf)	My(tf*m)	Qy(tf)	Mz(tf*m)
			3.5	40.788	10.815	5.672	6.009	0.252
	Combination 5		0	-90.509	30.167	-17.603	-2.198	-0.981
			3.5	-158.522	-13.7	-6.244	-1.339	-1.895
Storey N2 Column N25 Rectangle b=0.5 h=0.5m, H=5.5m, 1. Железобетон, μ=7.61%								
2_25	Combination 1		0	-100.062	6.705	-3.367	24.391	11.199
			5.5	-76.811	-3.227	-2.871	-14.564	7.71
	Combination 2		0	-449.65	24.138	-13.584	177.117	80.09
			5.5	-199.904	7.517	2.458	2.573	-1.274
	Combination 3		0	273.409	-12.504	7.719	-133.114	-59.91
			5.5	66.158	-13.335	-7.514	-27.189	14.3
	Combination 4		0	40.765	-20.163	10.097	44.128	17.267
			5.5	41.026	7.245	0.361	1.727	0.266
	Combination 5		0	-217.006	31.797	-15.963	-0.125	2.913
			5.5	-174.772	-13.063	-5.416	-26.343	12.76
Storey N3 Column N25 Rectangle b=0.5 h=0.5m, H=3.3m, 1. Железобетон, μ=2.45%								
3_25	Combination 1		0	-48.74	2.684	0.39	-10.915	-6.408
			3.3	-67.405	-2.771	-2.702	-15.678	8.455
	Combination 2		0	-182.378	10.925	-4.551	10.24	5.063
			3.3	-145.63	-12.12	2.223	2.256	-1.1
	Combination 3		0	96.638	-6.431	5.275	-28.506	-15.803
			3.3	28.425	7.098	-6.977	-28.732	15.375
	Combination 4		0	67.42	-20.036	12.894	-13.52	-6.868
			3.3	22.155	0.307	-3.469	-0.345	1.442
	Combination 5		0	-153.16	24.529	-12.17	-4.746	-3.871
			3.3	-139.36	-5.33	-1.285	-26.132	12.833
Storey N4 Column N25 Rectangle b=0.5 h=0.5m, H=3.3m, 1. Железобетон, μ=1.86%								
4_25	Combination 1		0	-38.043	1.733	0.866	-12.326	-7.167
			3.3	-59.472	-2.357	-2.664	-16.572	8.99
	Combination 2		0	-130.363	7.771	-3.114	8.043	4
			3.3	-105.863	-11.692	2.106	2.954	-1.545
	Combination 3		0	63.29	-4.898	4.647	-28.704	-16.025
			3.3	2.592	7.385	-6.788	-30.927	16.718
	Combination 4		0	50.715	-14.884	10.755	-13.971	-7.254
			3.3	5.234	0.515	-5.484	-2.246	2.394
	Combination 5		0	-117.788	17.757	-9.222	-6.69	-4.77
			3.3	-108.504	-4.822	0.802	-25.727	12.779
Storey N5 Column N25 Rectangle b=0.5 h=0.5m, H=3.3m, 1. Железобетон, μ=1.43%								
5_25	Combination 1		0	-28.385	1.142	1.251	-13.643	-7.865
			3.3	-51.258	-2.337	-2.894	-18.464	10.226
	Combination 2		0	-90.564	6.053	-2.264	5.081	2.576
			3.3	-76.513	-12.984	2.445	1.157	-0.786
	Combination 3		0	40.321	-4.199	4.457	-27.96	-15.777
			3.3	-12.321	8.693	-7.525	-32.289	18.025
	Combination 4		0	35.836	-11.169	9.129	-14.486	-7.695
			3.3	-8.711	-6.746	-7.05	-7.978	5.278
	Combination 5		0	-86.08	13.023	-6.935	-8.393	-5.506
			3.3	-80.124	2.455	1.971	-23.154	11.961
Storey N6 Column N25 Rectangle b=0.4 h=0.4m, H=3.3m, 1. Железобетон, μ=1.60%								
6_25	Combination 1		0	-12.159	0.656	0.772	-10.787	-5.122
			3.3	-37.071	-2.071	-2.027	-14.898	6.943
	Combination 2		0	-46.846	3.954	-1.16	4.01	1.671
			3.3	-54.61	-10.793	-5.227	1.246	-0.432
	Combination 3		0	24.94	-2.892	2.507	-22.114	-10.272
			3.3	-9.457	7.024	1.672	-26.389	12.151
	Combination 4		0	22.283	-8.204	5.577	-6.962	-3.407

N	Load case	Mode shape/ combination	a(m)	N(tf)	Qz(tf)	My(tf*m)	Qy(tf)	Mz(tf*m)
			3.3	-16.205	-6.856	-5.116	-3.816	2.537
	Combination 5		0	-44.19	9.265	-4.23	-11.142	-5.195
			3.3	-47.862	3.087	1.562	-21.328	9.182
Storey N7 Column N25 Rectangle b=0.4 h=0.4m, H=3.3m, 1. Железобетон, μ=1.10%								
7_25	Combination 1		0	-1.962	-0.667	1.525	-13.487	-6.465
			3.3	-31.815	-1.919	-2.049	-15.425	7.209
	Combination 2		0	-23.486	2.21	-0.321	0.115	-0.138
			3.3	-55.927	-11.49	1.888	0.564	-0.079
	Combination 3		0	19.26	-3.459	2.975	-22.819	-10.747
			3.3	1.033	7.973	-5.48	-26.581	12.24
	Combination 4		0	17.021	-7.382	5.37	-12.77	-5.832
			3.3	-15.886	-5.89	-4.81	-4.629	2.964
	Combination 5		0	-21.247	6.133	-2.716	-9.934	-5.053
			3.3	-39.007	2.374	1.217	-21.387	9.197
Storey N8 Column N25 Rectangle b=0.4 h=0.4m, H=3.3m, 1. Железобетон, μ=0.99%								
8_25	Combination 1		0	4.674	-1.056	1.732	-14.354	-6.856
			3.3	-26.62	-1.533	-1.958	-15.751	7.382
	Combination 2		0	23.22	1.671	0.193	-1.151	-0.772
			3.3	4.485	-12.459	2.349	-0.011	0.224
	Combination 3		0	-15.956	-3.579	2.813	-23.026	-10.778
			3.3	-50.346	9.584	-5.791	-26.541	12.225
	Combination 4		0	14.168	-5.88	4.713	-14.812	-6.698
			3.3	-33.511	-4.404	-4.211	-5.884	3.53
	Combination 5		0	-6.903	3.973	-1.707	-9.365	-4.852
			3.3	-12.35	1.529	0.769	-20.669	8.918
Storey N9 Column N25 Rectangle b=0.4 h=0.4m, H=3.3m, 1. Железобетон, μ=0.93%								
9_25	Combination 1		0	10.85	-1.69	2.026	-14.949	-7.123
			3.3	-21.52	-0.978	-1.793	-14.801	7.037
	Combination 2		0	24.413	-5.507	0.53	-2.69	-1.47
			3.3	-3.581	12.83	-6.579	-2.177	1.411
	Combination 3		0	-6.469	2.546	2.965	-22.5	-10.534
			3.3	-33.435	-14.827	3.391	-22.769	10.457
	Combination 4		0	3.339	-4.246	3.985	-16.73	-7.542
			3.3	-26.424	-2.48	-3.288	-9.59	4.975
	Combination 5		0	14.604	1.286	-0.491	-8.46	-4.461
			3.3	-10.592	0.483	0.1	-15.357	6.893
Storey N10 Column N9 Rectangle b=0.4 h=0.4m, H=3.3m, 1. Железобетон, μ=1.55%								
10_9	Combination 1		0	15.836	-2.827	2.482	-15.912	-7.47
			3.3	-11.677	-1.461	-1.252	-1.904	1.261
	Combination 2		0	7.104	-11.344	4.72	-1.486	-1.201
			3.3	-12.803	0.715	-0.123	-3.737	2.211
	Combination 3		0	19.575	6.523	-0.48	-25.406	-11.42
			3.3	-6.845	-3.156	-1.97	0.564	-0.108
	Combination 4		0	16.139	-4.795	4.15	-15.676	-7.236
			3.3	-6.458	0.555	-0.289	0.135	0.074
	Combination 5		0	10.54	-0.026	0.09	-11.215	-5.385
			3.3	-13.191	-2.996	-1.803	-3.309	2.028
Storey N11 Column N3 Rectangle b=0.4 h=0.4m, H=3m, 1. Железобетон, μ=0.68%								
11_3	Combination 1		0	-14.99	2.306	-1.635	3.954	3.29
			3	-13.67	2.306	5.282	3.954	-8.572
	Combination 2		0	-11.383	0.36	1.26	5.522	-0.978
			3	-10.195	0.36	2.338	5.522	-4.171
	Combination 3		0	-14.011	3.468	-3.956	1.067	6.444
			3	-12.823	3.468	6.451	1.067	-10.131
	Combination 4		0	-14.164	-0.103	1.893	5.361	6.213

კონსტრუქტორი გ. ცომაია

N	Load case	Mode shape/ combination	a(m)	N(tf)	Qz(tf)	My(tf*m)	Qy(tf)	Mz(tf*m)
			3	-12.976	-0.103	1.584	5.361	-9.872
	Combination 5		0	-11.229	3.931	-4.59	1.228	-0.747
			3	-10.041	3.931	7.204	1.228	-4.43
Storey N1 Column N26 Rectangle b=0.5 h=0.5m, H=3.5m, 1. Железобетон, μ=3.08%								
1_26	Combination 1		0	-174.864	38.431	-21.868	-33.114	-18.617
			3.5	-82.534	-9.793	-4.394	-0.288	1.109
	Combination 2		0	79.463	-25.618	14.063	2.663	3.483
			3.5	93.927	-20.231	-10.131	9.29	-3.548
	Combination 3		0	-381.784	92.174	-51.953	-60.141	-35.8
			3.5	-234.354	4.2	3.005	-9.963	5.586
	Combination 4		0	0.113	9.288	-3.952	5.668	2.358
			3.5	75.756	25.386	12.586	10.322	-5.278
	Combination 5		0	-302.434	57.267	-33.938	-63.147	-34.675
			3.5	-216.183	-41.417	-19.712	-10.995	7.316
Storey N2 Column N26 Rectangle b=0.5 h=0.5m, H=5.5m, 1. Железобетон, μ=3.23%								
2_26	Combination 1		0	-76.878	-1.967	2.269	-11.318	-5.353
			5.5	-84.129	-13.131	-6.818	6.23	-2.954
	Combination 2		0	132.996	-28.497	14.907	18.454	11.977
			5.5	22.622	-26.942	-14.507	37.263	-19.261
	Combination 3		0	-264.654	25.588	-11.312	-38.164	-21.298
			5.5	-164.886	5.256	3.269	-26.805	14.347
	Combination 4		0	106.924	-52.834	29.075	-1.782	-0.523
			5.5	-23.509	-35.059	-18.575	8.355	-3.873
	Combination 5		0	-238.582	49.925	-25.479	-17.928	-8.798
			5.5	-118.754	13.373	7.337	2.103	-1.041
Storey N3 Column N26 Rectangle b=0.5 h=0.5m, H=3.3m, 1. Железобетон, μ=1.97%								
3_26	Combination 1		0	-67.703	-5.354	3.661	-1.542	-0.285
			3.3	-79.95	-12.995	-6.944	8.364	-4.334
	Combination 2		0	71.324	-19.851	11.054	24.781	15.305
			3.3	-7.482	-24.681	-13.491	37.592	-20.465
	Combination 3		0	-186.835	11.268	-5.142	-27.753	-15.976
			3.3	-127.733	3.197	2.03	-23.609	13.255
	Combination 4		0	16.244	-21.529	12.934	13.839	7.273
			3.3	-28.93	-27.728	-15.224	9.904	-6.021
	Combination 5		0	-131.756	12.946	-7.022	-16.81	-7.945
			3.3	-106.285	6.244	3.763	4.079	-1.189
Storey N4 Column N26 Rectangle b=0.5 h=0.5m, H=3.3m, 1. Железобетон, μ=1.67%								
4_26	Combination 1		0	-57.337	-7.426	4.77	2.128	1.701
			3.3	-74.431	-13.864	-7.495	10.224	-5.48
	Combination 2		0	48.407	-21.901	12.495	29.791	17.772
			3.3	-23.053	-26.564	-14.575	38.92	-21.455
	Combination 3		0	-146.422	9.838	-4.719	-26.529	-15.076
			3.3	-102.744	3.628	2.193	-21.823	12.32
	Combination 4		0	20.016	-27.16	15.996	16.736	9.071
			3.3	-34.554	-29.977	-16.622	13.02	-7.859
	Combination 5		0	-118.031	15.096	-8.22	-13.474	-6.374
			3.3	-91.244	7.041	4.24	4.078	-1.276
Storey N5 Column N26 Rectangle b=0.5 h=0.5m, H=3.3m, 1. Железобетон, μ=1.38%								
5_26	Combination 1		0	-46.862	-8.814	5.517	4.68	3.106
			3.3	-64.527	-15.642	-8.547	11.436	-6.249
	Combination 2		0	31.871	-21.455	12.383	30.318	18.011
			3.3	-23.881	-28.937	-15.952	38.403	-21.673
	Combination 3		0	-112.099	7.037	-3.339	-22.739	-12.942
			3.3	-85.041	3.059	1.831	-19.327	11.275
	Combination 4		0	17.867	-26.868	15.804	17.859	9.868

N	Load case	Mode shape/ combination	a(m)	N(tf)	Qz(tf)	My(tf*m)	Qy(tf)	Mz(tf*m)
			3.3	-32.881	-32.5	-18.274	16.75	-9.92
	Combination 5		0	-98.095	12.45	-6.761	-10.28	-4.798
			3.3	-76.041	6.622	4.152	2.326	-0.479
Storey N6 Column N26 Rectangle b=0.4 h=0.4m, H=3.3m, 1. Железобетон, μ=1.52%								
6_26	Combination 1		0	-25.496	-7.267	3.634	4.367	2.239
			3.3	-46.989	-12.749	-5.934	9.777	-4.565
	Combination 2		0	22.367	-17.165	8.228	22.974	11.059
			3.3	-6.134	-24.016	-11.12	29.059	-13.552
	Combination 3		0	-66.252	5.256	-2.266	-15.802	-7.373
			3.3	-73.003	2.905	1.3	-12.703	5.925
	Combination 4		0	20.883	-22.09	10.607	12.881	6.064
			3.3	-27.233	-26.587	-12.522	13.119	-6.435
	Combination 5		0	-64.768	10.18	-4.645	-5.709	-2.379
			3.3	-51.905	5.476	2.702	3.237	-1.192
Storey N7 Column N26 Rectangle b=0.4 h=0.4m, H=3.3m, 1. Железобетон, μ=1.45%								
7_26	Combination 1		0	-13.878	-10.336	5.1	7.233	3.619
			3.3	-42.709	-13.397	-6.276	11.082	-5.224
	Combination 2		0	15.157	-19.209	9.246	22.174	10.88
			3.3	-74.137	-23.992	-11.15	28.709	-13.406
	Combination 3		0	-39.335	2.172	-0.836	-10.182	-4.874
			3.3	2.321	1.787	0.754	-10.164	4.672
	Combination 4		0	15.714	-24.024	11.536	15.479	7.286
			3.3	-51.482	-26.253	-12.465	14.359	-7.018
	Combination 5		0	-39.891	6.987	-3.125	-3.487	-1.28
			3.3	-20.335	4.049	2.069	4.186	-1.716
Storey N8 Column N26 Rectangle b=0.4 h=0.4m, H=3.3m, 1. Железобетон, μ=1.43%								
8_26	Combination 1		0	-5.767	-11.521	5.632	9.137	4.496
			3.3	-38.426	-13.827	-6.523	11.84	-5.625
	Combination 2		0	13.096	-19.592	9.403	21.155	10.417
			3.3	-68.981	-23.995	-11.177	27.428	-12.848
	Combination 3		0	-23.509	0.563	-0.097	-5.95	-2.932
			3.3	4.511	1.07	0.368	-7.611	3.44
	Combination 4		0	14.012	-24.642	11.77	16.691	7.871
			3.3	-51.831	-26.165	-12.492	15.396	-7.478
	Combination 5		0	-24.424	5.613	-2.464	-1.486	-0.387
			3.3	-12.639	3.241	1.684	4.421	-1.929
Storey N9 Column N26 Rectangle b=0.4 h=0.4m, H=3.3m, 1. Железобетон, μ=1.35%								
9_26	Combination 1		0	1.119	-12.516	6.061	10.569	5.147
			3.3	-35.636	-14.209	-6.726	12.588	-6.015
	Combination 2		0	-12.653	-19.121	9.171	20.035	9.9
			3.3	-56.538	-23.611	-10.965	25.396	-11.966
	Combination 3		0	13.976	-1.593	0.861	-2.412	-1.316
			3.3	-3.11	0.05	-0.185	-4.324	1.902
	Combination 4		0	11.912	-24.33	11.578	17.072	8.073
			3.3	-51.907	-26.08	-12.461	16.926	-8.121
	Combination 5		0	-10.589	3.617	-1.545	0.551	0.512
			3.3	-7.742	2.52	1.312	4.146	-1.943
Storey N10 Column N10 Rectangle b=0.4 h=0.4m, H=3.3m, 1. Железобетон, μ=1.28%								
10_10	Combination 1		0	5.452	-12.522	6.046	11.889	5.71
			3.3	-44.892	-17.765	-9.228	13.409	-7.259
	Combination 2		0	12.752	-17.292	8.41	21.79	10.532
			3.3	-61.521	-24.242	-12.473	23.889	-12.235
	Combination 3		0	-3.999	-3.458	1.607	-1.946	-1.003
			3.3	-13.411	-5.249	-2.846	-1.487	0.11
	Combination 4		0	11.298	-22.589	10.791	17.198	8.137

კონსტრუქტორი

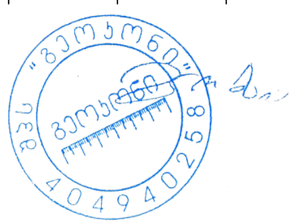

გ. ცომაია

N	Load case	Mode shape/ combination	a(m)	N(tf)	Qz(tf)	My(tf*m)	Qy(tf)	Mz(tf*m)
			3.3	-57.53	-26.307	-13.799	17.657	-9.153
	Combination 5		0	-2.545	1.84	-0.774	2.646	1.392
			3.3	-17.403	-3.185	-1.519	4.745	-2.973
Storey N11 Column N4 Rectangle b=0.4 h=0.4m, H=3m, 1. Железобетон, μ=0.76%								
11_4	Combination 1		0	-15.357	1.515	0.609	-3.667	-2.364
			3	-14.037	1.515	5.153	-3.667	8.637
	Combination 2		0	-15.308	-0.58	3.963	-0.359	3.021
			3	-14.12	-0.58	1.416	-0.359	4.001
	Combination 3		0	-10.735	3.115	-2.954	-5.793	-7.012
			3	-9.547	3.115	7.196	-5.793	10.465
	Combination 4		0	-9.466	-2.548	6.293	-0.474	2.587
			3	-8.278	-2.548	-1.356	-0.474	4.006
	Combination 5		0	-16.577	5.083	-5.284	-5.679	-6.579
			3	-15.389	5.083	9.969	-5.679	10.46
Storey N1 Column N27 Rectangle b=0.5 h=0.5m, H=3.5m, 1. Железобетон, μ=2.50%								
1_27	Combination 1		0	-275.261	1.23	-4.047	-3.072	-8.98
			3.5	-272.855	1.23	0.258	-3.072	1.774
	Combination 2		0	-77.634	-5.608	10.689	12.6	22.112
			3.5	-75.468	-5.608	-8.944	12.6	-21.991
	Combination 3		0	-388.247	7.916	-17.979	-18.064	-37.765
			3.5	-386.082	7.916	9.731	-18.064	25.461
	Combination 4		0	-166.385	-2.404	5.136	3.264	3.309
			3.5	-164.219	-2.404	-3.282	3.264	-8.117
	Combination 5		0	-299.496	4.712	-12.426	-8.728	-18.962
			3.5	-297.331	4.712	4.068	-8.728	11.587
Storey N2 Column N27 Rectangle b=0.5 h=0.5m, H=5.5m, 1. Железобетон, μ=1.06%								
2_27	Combination 1		0	-226.122	-1.063	3.049	1.486	3.856
			5.5	-222.341	-1.063	-2.797	1.486	-4.319
	Combination 2		0	-53.348	-3.715	10.417	8.606	23.705
			5.5	-49.944	-3.715	-10.024	8.606	-23.627
	Combination 3		0	-329.271	1.981	-5.429	-6.186	-17.433
			5.5	-325.867	1.981	5.474	-6.186	16.589
	Combination 4		0	-132.281	-5.23	15.708	2.986	7.713
			5.5	-128.878	-5.23	-13.058	2.986	-8.709
	Combination 5		0	-250.337	3.496	-10.72	-0.566	-1.441
			5.5	-246.934	3.496	8.509	-0.566	1.671
Storey N3 Column N27 Rectangle b=0.5 h=0.5m, H=3.3m, 1. Железобетон, μ=1.48%								
3_27	Combination 1		0	-190.385	-2.705	4.459	5.503	8.732
			3.3	-188.116	-2.705	-4.467	5.503	-9.429
	Combination 2		0	-46.076	-8.427	14.148	25.501	42.91
			3.3	-44.034	-8.427	-13.662	25.501	-41.243
	Combination 3		0	-275.899	4.031	-6.91	-16.406	-28.501
			3.3	-273.857	4.031	6.391	-16.406	25.638
	Combination 4		0	-111.088	-11.471	19.533	10.01	16.468
			3.3	-109.046	-11.471	-18.322	10.01	-16.565
	Combination 5		0	-210.887	7.074	-12.295	-0.915	-2.06
			3.3	-208.845	7.074	11.051	-0.915	0.961
Storey N4 Column N27 Rectangle b=0.5 h=0.5m, H=3.3m, 1. Железобетон, μ=1.47%								
4_27	Combination 1		0	-160.228	-2.931	4.799	6.609	10.568
			3.3	-157.96	-2.931	-4.873	6.609	-11.241
	Combination 2		0	-44.955	-8.543	14.091	25.49	41.995
			3.3	-42.913	-8.543	-14.102	25.49	-42.122
	Combination 3		0	-225.901	3.759	-6.262	-14.49	-24.411
			3.3	-223.859	3.759	6.144	-14.49	23.405
	Combination 4		0	-94.635	-12.08	20.223	10.518	17.048

N	Load case	Mode shape/ combination	a(m)	N(tf)	Qz(tf)	My(tf*m)	Qy(tf)	Mz(tf*m)
			3.3	-92.593	-12.08	-19.642	10.518	-17.66
	Combination 5		0	-176.22	7.296	-12.393	0.483	0.536
			3.3	-174.178	7.296	11.684	0.483	-1.057
Storey N5 Column N27 Rectangle b=0.5 h=0.5m, H=3.3m, 1. Железобетон, μ=1.81%								
5_27	Combination 1		0	-133.491	-3.645	5.705	8.589	13.288
			3.3	-131.223	-3.645	-6.323	8.589	-15.055
	Combination 2		0	-45.703	-9.395	14.826	29.066	46.091
			3.3	-43.662	-9.395	-16.178	29.066	-49.827
	Combination 3		0	-179.791	3.428	-5.49	-14.738	-23.925
			3.3	-177.749	3.428	5.824	-14.738	24.71
	Combination 4		0	-80.721	-13.616	21.708	12.762	19.964
			3.3	-78.68	-13.616	-23.225	12.762	-22.15
	Combination 5		0	-144.773	7.649	-12.371	1.567	2.202
			3.3	-142.731	7.649	12.871	1.567	-2.967
Storey N6 Column N27 Rectangle b=0.4 h=0.4m, H=3.3m, 1. Железобетон, μ=1.74%								
6_27	Combination 1		0	-107.87	-2.203	3.422	5.159	7.946
			3.3	-106.418	-2.203	-3.846	5.159	-9.078
	Combination 2		0	-43.497	-5.629	8.888	15.598	24.717
			3.3	-42.191	-5.629	-9.689	15.598	-26.757
	Combination 3		0	-138.583	2.018	-3.279	-6.98	-11.444
			3.3	-137.277	2.018	3.381	-6.98	11.591
	Combination 4		0	-66.753	-7.805	12.415	7.194	11.229
			3.3	-65.446	-7.805	-13.343	7.194	-12.512
	Combination 5		0	-115.328	4.194	-6.806	1.423	2.044
			3.3	-114.021	4.194	7.035	1.423	-2.653
Storey N7 Column N27 Rectangle b=0.4 h=0.4m, H=3.3m, 1. Железобетон, μ=1.94%								
7_27	Combination 1		0	-84.355	-2.666	4.365	6.447	10.443
			3.3	-82.903	-2.666	-4.432	6.447	-10.833
	Combination 2		0	-37.849	-6.026	9.881	17.133	28.231
			3.3	-36.542	-6.026	-10.004	17.133	-28.307
	Combination 3		0	-104.565	1.646	-2.711	-6.351	-10.77
			3.3	-103.258	1.646	2.72	-6.351	10.187
	Combination 4		0	-53.351	-8.538	14.057	8.519	13.93
			3.3	-52.044	-8.538	-14.118	8.519	-14.183
	Combination 5		0	-89.063	4.158	-6.887	2.263	3.531
			3.3	-87.756	4.158	6.835	2.263	-3.937
Storey N8 Column N27 Rectangle b=0.4 h=0.4m, H=3.3m, 1. Железобетон, μ=1.99%								
8_27	Combination 1		0	-63.474	-2.826	4.624	7.032	11.438
			3.3	-62.022	-2.826	-4.702	7.032	-11.769
	Combination 2		0	-31.824	-5.909	9.655	16.903	27.822
			3.3	-30.517	-5.909	-9.844	16.903	-27.958
	Combination 3		0	-75.336	1.26	-2.05	-5.128	-8.672
			3.3	-74.029	1.26	2.108	-5.128	8.25
	Combination 4		0	-41.338	-8.547	14.029	8.908	14.589
			3.3	-40.031	-8.547	-14.176	8.908	-14.808
	Combination 5		0	-65.822	3.898	-6.424	2.867	4.561
			3.3	-64.515	3.898	6.441	2.867	-4.901
Storey N9 Column N27 Rectangle b=0.4 h=0.4m, H=3.3m, 1. Железобетон, μ=2.00%								
9_27	Combination 1		0	-44.342	-2.891	4.775	7.319	12.049
			3.3	-42.89	-2.891	-4.764	7.319	-12.103
	Combination 2		0	-24.909	-5.575	9.133	16.435	27.158
			3.3	-23.602	-5.575	-9.266	16.435	-27.076
	Combination 3		0	-49.94	0.817	-1.272	-4.174	-6.974
			3.3	-48.633	0.817	1.423	-4.174	6.8
	Combination 4		0	-29.963	-8.372	13.757	9.012	14.89

კონსტრუქტორი გ. ცომაია

N	Load case	Mode shape/ combination	a(m)	N(tf)	Qz(tf)	My(tf*m)	Qy(tf)	Mz(tf*m)
			3.3	-28.656	-8.372	-13.871	9.012	-14.851
	Combination 5		0	-44.886	3.613	-5.896	3.248	5.294
			3.3	-43.579	3.613	6.028	3.248	-5.425
Storey N10 Column N11 Rectangle b=0.4 h=0.4m, H=3.3m, 1. Железобетон, μ=2.41%								
10_11	Combination 1		0	-27.233	-3.363	5.159	8.493	13.265
			3.3	-25.781	-3.363	-5.938	8.493	-14.761
	Combination 2		0	-17.837	-5.807	8.999	17.827	28.288
			3.3	-16.531	-5.807	-10.164	17.827	-30.542
	Combination 3		0	-28.112	0.265	-0.501	-3.59	-6.055
			3.3	-26.805	0.265	0.375	-3.59	5.791
	Combination 4		0	-19.312	-8.951	14.037	10.134	15.943
			3.3	-18.005	-8.951	-15.502	10.134	-17.498
	Combination 5		0	-26.638	3.409	-5.539	4.104	6.29
			3.3	-25.331	3.409	5.713	4.104	-7.253
Storey N1 Column N28 Rectangle b=0.5 h=0.5m, H=3.5m, 1. Железобетон, μ=2.00%								
1_28	Combination 1		0	-386.82	-0.005	-1.087	2.488	10.654
			3.5	-384.413	-0.005	-1.103	2.488	1.945
	Combination 2		0	-238.557	-8.819	18.204	10.961	28.68
			3.5	-236.391	-8.819	-12.673	10.961	-9.686
	Combination 3		0	-418.426	9.084	-20.588	-6.612	-10.414
			3.5	-416.26	9.084	11.216	-6.612	12.731
	Combination 4		0	-292.143	-5.15	11.144	4.599	13.995
			3.5	-289.978	-5.15	-6.885	4.599	-2.116
	Combination 5		0	-364.839	5.415	-13.528	-0.25	4.272
			3.5	-362.673	5.415	5.428	-0.25	5.161
Storey N2 Column N28 Rectangle b=0.5 h=0.5m, H=5.5m, 1. Железобетон, μ=1.51%								
2_28	Combination 1		0	-364.07	-1.505	3.922	-0.974	-4.877
			5.5	-360.289	-1.505	-4.358	-0.974	0.481
	Combination 2		0	-226.861	-6.214	16.749	3.038	7.037
			5.5	-223.458	-6.214	-17.43	3.038	-9.673
	Combination 3		0	-391.657	3.74	-10.296	-4.563	-14.986
			5.5	-388.254	3.74	10.277	-4.563	10.112
	Combination 4		0	-274.484	-6.233	17.528	-0.402	-3.173
			5.5	-271.081	-6.233	-16.754	-0.402	-0.964
	Combination 5		0	-344.034	3.759	-11.075	-1.123	-4.776
			5.5	-340.631	3.759	9.601	-1.123	1.403
Storey N3 Column N28 Rectangle b=0.5 h=0.5m, H=3.3m, 1. Железобетон, μ=0.96%								
3_28	Combination 1		0	-317.963	-4.876	8.177	2.985	5.442
			3.3	-315.694	-4.876	-7.912	2.985	-4.41
	Combination 2		0	-197.138	-15.255	25.708	12.879	22.57
			3.3	-195.096	-15.255	-24.634	12.879	-19.93
	Combination 3		0	-342.811	7.233	-12.26	-7.401	-12.616
			3.3	-340.769	7.233	11.609	-7.401	11.808
	Combination 4		0	-238.579	-16.546	28.25	4.261	7.565
			3.3	-236.537	-16.546	-26.353	4.261	-6.497
	Combination 5		0	-301.369	8.524	-14.802	1.217	2.39
			3.3	-299.328	8.524	13.328	1.217	-1.625
Storey N4 Column N28 Rectangle b=0.5 h=0.5m, H=3.3m, 1. Железобетон, μ=0.55%								
4_28	Combination 1		0	-274.968	-4.968	8.133	2.309	3.612
			3.3	-272.699	-4.968	-8.261	2.309	-4.009
	Combination 2		0	-171.69	-15.225	25.052	11.964	19.769
			3.3	-169.648	-15.225	-25.19	11.964	-19.714
	Combination 3		0	-295.149	7.039	-11.656	-7.683	-13.037
			3.3	-293.107	7.039	11.575	-7.683	12.317
	Combination 4		0	-205.838	-17.053	28.377	3.581	5.708

N	Load case	Mode shape/ combination	a(m)	N(tf)	Qz(tf)	My(tf*m)	Qy(tf)	Mz(tf*m)
			3.3	-203.796	-17.053	-27.899	3.581	-6.11
	Combination 5		0	-261.001	8.868	-14.981	0.7	1.024
			3.3	-258.959	8.868	14.283	0.7	-1.287
Storey N5 Column N28 Rectangle b=0.5 h=0.5m, H=3.3m, 1. Железобетон, μ=0.50%								
5_28	Combination 1		0	-232.657	-6.101	9.566	2.991	4.625
			3.3	-230.388	-6.101	-10.566	2.991	-5.247
	Combination 2		0	-147.273	-16.564	26.136	13.906	21.836
			3.3	-145.231	-16.564	-28.524	13.906	-24.054
	Combination 3		0	-247.628	6.491	-10.345	-8.385	-13.295
			3.3	-245.586	6.491	11.076	-8.385	14.375
	Combination 4		0	-173.927	-19.375	30.724	4.42	6.856
			3.3	-171.885	-19.375	-33.215	4.42	-7.73
	Combination 5		0	-220.973	9.303	-14.933	1.102	1.685
			3.3	-218.932	9.303	15.767	1.102	-1.949
Storey N6 Column N28 Rectangle b=0.4 h=0.4m, H=3.3m, 1. Железобетон, μ=0.96%								
6_28	Combination 1		0	-189.935	-3.559	5.56	1.763	2.714
			3.3	-188.483	-3.559	-6.185	1.763	-3.104
	Combination 2		0	-121.25	-9.866	15.601	8.412	13.141
			3.3	-119.943	-9.866	-16.956	8.412	-14.62
	Combination 3		0	-201.01	3.985	-6.417	-5.141	-8.105
			3.3	-199.703	3.985	6.735	-5.141	8.862
	Combination 4		0	-141.604	-11.151	17.664	2.595	4.018
			3.3	-140.298	-11.151	-19.134	2.595	-4.551
	Combination 5		0	-180.655	5.27	-8.479	0.676	1.018
			3.3	-179.348	5.27	8.912	0.676	-1.207
Storey N7 Column N28 Rectangle b=0.4 h=0.4m, H=3.3m, 1. Железобетон, μ=0.75%								
7_28	Combination 1		0	-147.153	-4.22	6.926	2.107	3.43
			3.3	-145.701	-4.22	-6.999	2.107	-3.522
	Combination 2		0	-93.459	-10.399	17.07	9.427	15.499
			3.3	-92.152	-10.399	-17.248	9.427	-15.612
	Combination 3		0	-156.127	3.418	-5.613	-5.519	-9.124
			3.3	-154.82	3.418	5.667	-5.519	9.09
	Combination 4		0	-109.315	-12.317	20.312	3.087	5.054
			3.3	-108.008	-12.317	-20.332	3.087	-5.132
	Combination 5		0	-140.271	5.335	-8.854	0.821	1.32
			3.3	-138.965	5.335	8.751	0.821	-1.39
Storey N8 Column N28 Rectangle b=0.4 h=0.4m, H=3.3m, 1. Железобетон, μ=0.89%								
8_28	Combination 1		0	-104.755	-4.397	7.214	2.12	3.499
			3.3	-103.303	-4.397	-7.297	2.12	-3.499
	Combination 2		0	-66.152	-10.103	16.541	9.293	15.226
			3.3	-64.845	-10.103	-16.8	9.293	-15.442
	Combination 3		0	-111.426	2.822	-4.597	-5.363	-8.74
			3.3	-110.119	2.822	4.717	-5.363	8.956
	Combination 4		0	-77.578	-12.374	20.36	3.151	5.192
			3.3	-76.271	-12.374	-20.475	3.151	-5.208
	Combination 5		0	-100	5.094	-8.416	0.779	1.293
			3.3	-98.693	5.094	8.393	0.779	-1.279
Storey N9 Column N28 Rectangle b=0.4 h=0.4m, H=3.3m, 1. Железобетон, μ=1.14%								
9_28	Combination 1		0	-62.582	-4.519	7.445	2.555	3.934
			3.3	-61.13	-4.519	-7.468	2.555	-4.499
	Combination 2		0	-38.88	-9.509	15.573	9.303	15.136
			3.3	-37.573	-9.509	-15.806	9.303	-15.565
	Combination 3		0	-67.077	2.021	-3.237	-4.63	-7.904
			3.3	-65.77	2.021	3.433	-4.63	7.375
	Combination 4		0	-46.207	-12.264	20.187	3.534	5.596

კონსტრუქტორი

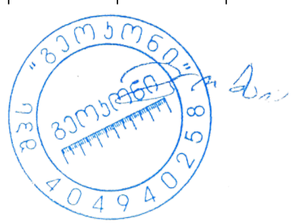

გ. ცომაია

N	Load case	Mode shape/ combination	a(m)	N(tf)	Qz(tf)	My(tf*m)	Qy(tf)	Mz(tf*m)
			3.3	-44.9	-12.264	-20.284	3.534	-6.065
	Combination 5		0	-59.75	4.776	-7.85	1.14	1.635
			3.3	-58.443	4.776	7.911	1.14	-2.125
Storey N10 Column N12 Rectangle b=0.4 h=0.4m, H=3.3m, 1. Железобетон, μ=1.63%								
10_12	Combination 1		0	-19.851	-4.611	7.416	-0.462	1.07
			3.3	-18.399	-4.611	-7.801	-0.462	2.593
	Combination 2		0	-11.214	-9.179	14.676	8.054	13.846
			3.3	-9.908	-9.179	-15.615	8.054	-12.732
	Combination 3		0	-22.176	1.544	-2.395	-8.496	-11.47
			3.3	-20.869	1.544	2.701	-8.496	16.568
	Combination 4		0	-14.416	-12.388	19.855	1.231	3.399
			3.3	-13.109	-12.388	-21.026	1.231	-0.664
	Combination 5		0	-18.975	4.753	-7.575	-1.673	-1.023
			3.3	-17.668	4.753	8.111	-1.673	4.5
Storey N1 Column N29 Rectangle b=0.5 h=0.5m, H=3.5m, 1. Железобетон, μ=1.93%								
1_29	Combination 1		0	-14.581	6.149	-3.646	-4.409	-2.662
			3.5	-55.325	4.941	2.664	-2.06	1.208
	Combination 2		0	-35.403	9.551	-5.931	-57.539	-26.893
			3.5	-94.109	6.223	4.531	-15.27	10.144
	Combination 3		0	10.418	1.138	-0.399	49.49	22.101
			3.5	-1.226	2.206	0.014	11.783	-8.029
	Combination 4		0	64.607	24.766	-17.096	-1.285	-0.431
			3.5	64.64	6.089	12.09	7.503	-3.113
	Combination 5		0	-89.592	-14.078	10.766	-6.765	-4.361
			3.5	-159.975	2.34	-7.545	-10.989	5.228
Storey N2 Column N29 Rectangle b=0.5 h=0.5m, H=5.5m, 1. Железобетон, μ=3.92%								
2_29	Combination 1		0	-73.706	6.192	-4.621	0.778	0.853
			5.5	-68.586	-6.109	-5.236	1.028	-0.464
	Combination 2		0	-134.952	17.575	-15.721	10.324	9.373
			5.5	-147.506	-3.432	-1.933	16.735	-6.991
	Combination 3		0	7.804	-6.863	7.688	-8.924	-7.818
			5.5	28.653	-6.804	-6.836	-14.926	6.188
	Combination 4		0	109.181	-45.621	43.547	8.604	3.603
			5.5	34.76	-11.797	-14.647	6.379	-2.985
	Combination 5		0	-236.328	56.333	-51.58	-7.205	-2.048
			5.5	-153.613	1.561	5.878	-4.57	2.182
Storey N3 Column N29 Rectangle b=0.5 h=0.5m, H=3.3m, 1. Железобетон, μ=1.38%								
3_29	Combination 1		0	-61.037	-7.642	7.935	1.416	0.515
			3.3	-59.428	-8.059	-7.737	0.493	-0.224
	Combination 2		0	-134.686	-4.368	4.219	11.061	5.557
			3.3	-112.465	-4.913	-4.385	13.849	-5.783
	Combination 3		0	28.577	-8.433	9.083	-8.683	-4.684
			3.3	9.565	-8.6	-8.598	-12.976	5.4
	Combination 4		0	37.295	-14.745	15.737	6.149	2.603
			3.3	22.31	-14.201	-14.742	6.275	-2.91
	Combination 5		0	-143.405	1.944	-2.435	-3.77	-1.73
			3.3	-125.21	0.688	1.758	-5.402	2.527
Storey N4 Column N29 Rectangle b=0.5 h=0.5m, H=3.3m, 1. Железобетон, μ=1.24%								
4_29	Combination 1		0	-51.597	-7.717	7.529	1.294	0.449
			3.3	-50.72	-8.317	-7.991	0.415	-0.185
	Combination 2		0	-100.491	-4.185	3.545	9.552	4.716
			3.3	-84.221	-4.879	-4.343	13.908	-5.523
	Combination 3		0	10.811	-8.741	9.073	-7.402	-3.963
			3.3	-3.519	-9.068	-9.067	-13.172	5.209
	Combination 4		0	25.156	-16.026	17.626	6.109	2.669

N	Load case	Mode shape/ combination	a(m)	N(tf)	Qz(tf)	My(tf*m)	Qy(tf)	Mz(tf*m)
			3.3	10.407	-15.878	-16.549	6.765	-3.083
	Combination 5		0	-114.836	3.101	-5.008	-3.959	-1.917
			3.3	-98.147	1.931	3.139	-6.029	2.768
Storey N5 Column N29 Rectangle b=0.5 h=0.5m, H=3.3m, 1. Железобетон, μ=0.92%								
5_29	Combination 1		0	-42.603	-8.659	8.501	1.308	0.45
			3.3	-40.713	-10.68	-10.116	0.571	-0.291
	Combination 2		0	-73.247	-4.85	4.308	8.082	3.846
			3.3	-59.475	-6.373	-5.637	16.086	-6.073
	Combination 3		0	-0.796	-9.662	9.948	-5.921	-3.098
			3.3	-10.882	-11.543	-11.343	-15.091	5.583
	Combination 4		0	13.899	-16.948	18.112	5.811	2.571
			3.3	1.558	-19.713	-19.873	7.48	-3.342
	Combination 5		0	-87.942	2.435	-3.855	-3.65	-1.824
			3.3	-71.916	1.797	2.893	-6.486	2.852
Storey N6 Column N29 Rectangle b=0.4 h=0.4m, H=3.3m, 1. Железобетон, μ=1.00%								
6_29	Combination 1		0	-25.433	-6.973	5.3	0.743	0.227
			3.3	-24.553	-9.065	-6.626	0.337	-0.141
	Combination 2		0	-38.839	-4.037	2.822	6.096	2.338
			3.3	-33.629	-5.681	-3.905	12.509	-4.145
	Combination 3		0	-5.385	-7.655	6.067	-4.886	-1.968
			3.3	-8.774	-9.528	-7.219	-11.913	3.904
	Combination 4		0	4.132	-13.12	10.913	4.531	1.805
			3.3	-5.528	-15.791	-12.43	5.844	-2.297
	Combination 5		0	-48.356	1.429	-2.025	-3.321	-1.435
			3.3	-36.875	0.582	1.305	-5.248	2.057
Storey N7 Column N29 Rectangle b=0.4 h=0.4m, H=3.3m, 1. Железобетон, μ=1.08%								
7_29	Combination 1		0	-17.934	-9.231	6.872	0.92	0.294
			3.3	-18.962	-9.706	-7.129	0.267	-0.117
	Combination 2		0	-3.678	-5.616	3.98	5.655	2.096
			3.3	-3.908	-6.228	-4.302	14.28	-4.673
	Combination 3		0	-27.571	-9.871	7.554	-4.155	-1.615
			3.3	-28.81	-10.063	-7.671	-13.802	4.473
	Combination 4		0	-2.203	-16.271	12.796	4.33	1.722
			3.3	-8.153	-16.343	-12.892	4.974	-1.942
	Combination 5		0	-29.045	0.785	-1.261	-2.829	-1.242
			3.3	-24.564	0.052	0.919	-4.497	1.742
Storey N8 Column N29 Rectangle b=0.4 h=0.4m, H=3.3m, 1. Железобетон, μ=1.08%								
8_29	Combination 1		0	-12.19	-9.708	7.184	0.92	0.287
			3.3	-13.421	-10.052	-7.403	0.258	-0.115
	Combination 2		0	1.958	-6.061	4.307	4.336	1.487
			3.3	-0.533	-6.586	-4.569	-15.776	-5.331
	Combination 3		0	-23.266	-10.23	7.753	-2.847	-1.022
			3.3	-22.597	-10.288	-7.867	16.24	5.133
	Combination 4		0	-3.499	-16.673	12.986	3.235	1.28
			3.3	-6.265	-16.525	-13.078	3.791	-1.477
	Combination 5		0	-17.809	0.382	-0.926	-1.745	-0.816
			3.3	-16.865	-0.349	0.642	-3.326	1.279
Storey N9 Column N29 Rectangle b=0.4 h=0.4m, H=3.3m, 1. Железобетон, μ=0.96%								
9_29	Combination 1		0	-6.54	-10.012	7.402	0.99	0.312
			3.3	-8.429	-10.222	-7.388	0.147	-0.078
	Combination 2		0	5.087	-6.398	4.562	3.496	-0.393
			3.3	0.921	-6.823	-4.673	-17.147	5.666
	Combination 3		0	-16.627	-10.406	7.867	-1.899	0.895
			3.3	-15.403	-10.337	-7.737	17.43	-5.804
	Combination 4		0	-10.964	-16.689	12.908	1.859	0.705

კონსტრუქტორი

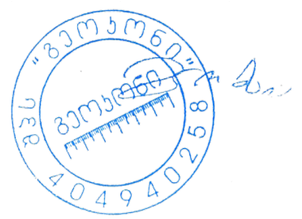

გ. ცომაია

N	Load case	Mode shape/ combination	a(m)	N(tf)	Qz(tf)	My(tf*m)	Qy(tf)	Mz(tf*m)
			3.3	-9.803	-16.544	-12.835	2.218	-0.822
	Combination 5		0	-0.575	-0.115	-0.48	-0.262	-0.203
			3.3	-4.678	-0.616	0.424	-1.936	0.684
Storey N10 Column N13 Rectangle b=0.4 h=0.4m, H=3.3m, 1. Железобетон, μ=1.20%								
10_13	Combination 1		0	-1.654	-10.84	7.848	0.743	0.211
			3.3	-3.13	-8.403	-7.993	0.024	-0.077
	Combination 2		0	6.097	-6.869	4.594	5.476	1.001
			3.3	-2.101	-3.191	-3.874	-4.396	1.671
	Combination 3		0	-9.168	-11.322	8.587	-4.318	-0.679
			3.3	-3.233	-11.005	-9.587	4.404	-1.781
	Combination 4		0	-3.865	-17.618	13.354	0.989	0.348
			3.3	-3.673	-15.731	-14.398	0.542	-0.286
	Combination 5		0	0.794	-0.573	-0.173	0.169	-0.026
			3.3	-1.661	1.535	0.938	-0.534	0.175
Storey N1 Column N30 Rectangle b=0.5 h=0.5m, H=3.5m, 1. Железобетон, μ=0.92%								
1_30	Combination 1		0	-347.919	0.315	-0.649	-2.49	-3.028
			3.5	-345.513	0.315	0.454	-2.49	5.688
	Combination 2		0	-283.911	-6.405	13.201	5.316	12.274
			3.5	-281.746	-6.405	-9.226	5.316	-6.333
	Combination 3		0	-302.702	6.997	-14.424	-9.61	-17.589
			3.5	-300.536	6.997	10.074	-9.61	16.048
	Combination 4		0	-304.963	-8.586	19.197	-3.084	-4.287
			3.5	-302.798	-8.586	-10.853	-3.084	6.525
	Combination 5		0	-281.65	9.177	-20.42	-1.21	-1.028
			3.5	-279.484	9.177	11.701	-1.21	3.19
Storey N2 Column N30 Rectangle b=0.5 h=0.5m, H=5.5m, 1. Железобетон, μ=0.69%								
2_30	Combination 1		0	-310.729	-0.1	0.33	-1.754	-5.324
			5.5	-306.948	-0.1	-0.222	-1.754	4.322
	Combination 2		0	-253.195	-2.764	7.683	2.1	5.888
			5.5	-249.792	-2.764	-7.521	2.1	-5.665
	Combination 3		0	-270.726	2.603	-7.148	-5.072	-14.899
			5.5	-267.323	2.603	7.171	-5.072	12.996
	Combination 4		0	-272.578	-7.1	20.54	-0.674	-2.162
			5.5	-269.175	-7.1	-18.51	-0.674	1.543
	Combination 5		0	-251.343	6.939	-20.004	-2.297	-6.849
			5.5	-247.94	6.939	18.16	-2.297	5.788
Storey N3 Column N30 Rectangle b=0.5 h=0.5m, H=3.3m, 1. Железобетон, μ=0.69%								
3_30	Combination 1		0	-273.913	-0.225	0.391	-3.142	-5.324
			3.3	-271.644	-0.225	-0.352	-3.142	5.045
	Combination 2		0	-221.858	-6.523	11.131	6.938	12.026
			3.3	-219.816	-6.523	-10.396	6.938	-10.869
	Combination 3		0	-239.853	6.175	-10.529	-12.254	-21.022
			3.3	-237.811	6.175	9.851	-12.254	19.419
	Combination 4		0	-240.498	-15.913	27.139	-1.81	-3.142
			3.3	-238.456	-15.913	-25.375	-1.81	2.829
	Combination 5		0	-221.213	15.566	-26.537	-3.507	-5.853
			3.3	-219.171	15.566	24.83	-3.507	5.721
Storey N4 Column N30 Rectangle b=0.5 h=0.5m, H=3.3m, 1. Железобетон, μ=0.50%								
4_30	Combination 1		0	-238.059	-0.283	0.489	-2.861	-4.844
			3.3	-235.79	-0.283	-0.444	-2.861	4.596
	Combination 2		0	-189.749	-6.255	10.382	6.947	11.608
			3.3	-187.708	-6.255	-10.261	6.947	-11.318
	Combination 3		0	-211.483	5.81	-9.611	-11.799	-19.817
			3.3	-209.441	5.81	9.563	-11.799	19.12
	Combination 4		0	-209.154	-15.879	26.531	-1.701	-2.921

N	Load case	Mode shape/ combination	a(m)	N(tf)	Qz(tf)	My(tf*m)	Qy(tf)	Mz(tf*m)
			3.3	-207.112	-15.879	-25.869	-1.701	2.688
	Combination 5		0	-192.078	15.434	-25.76	-3.151	-5.287
			3.3	-190.036	15.434	25.171	-3.151	5.113
Storey N5 Column N30 Rectangle b=0.5 h=0.5m, H=3.3m, 1. Железобетон, μ=0.50%								
5_30	Combination 1		0	-202.078	-0.403	0.638	-3.183	-5.096
			3.3	-199.809	-0.403	-0.69	-3.183	5.409
	Combination 2		0	-156.679	-6.996	11.008	7.266	11.767
			3.3	-154.637	-6.996	-12.079	7.266	-12.211
	Combination 3		0	-183.836	6.354	-9.991	-12.66	-20.401
			3.3	-181.794	6.354	10.978	-12.66	21.377
	Combination 4		0	-177.548	-18.704	29.384	-2.032	-3.236
			3.3	-175.506	-18.704	-32.337	-2.032	3.462
	Combination 5		0	-162.967	18.062	-28.367	-3.362	-5.398
			3.3	-160.925	18.062	31.237	-3.362	5.704
Storey N6 Column N30 Rectangle b=0.4 h=0.4m, H=3.3m, 1. Железобетон, μ=1.06%								
6_30	Combination 1		0	-166.713	-0.287	0.451	-1.634	-2.617
			3.3	-165.261	-0.287	-0.495	-1.634	2.774
	Combination 2		0	-126.37	-4.243	6.674	3.748	6.061
			3.3	-125.063	-4.243	-7.327	3.748	-6.307
	Combination 3		0	-154.474	3.784	-5.953	-6.507	-10.481
			3.3	-153.167	3.784	6.534	-6.507	10.993
	Combination 4		0	-146.51	-11.238	17.583	-1.001	-1.591
			3.3	-145.203	-11.238	-19.501	-1.001	1.713
	Combination 5		0	-134.334	10.779	-16.862	-1.759	-2.83
			3.3	-133.028	10.779	18.708	-1.759	2.974
Storey N7 Column N30 Rectangle b=0.4 h=0.4m, H=3.3m, 1. Железобетон, μ=0.81%								
7_30	Combination 1		0	-133.238	-0.352	0.581	-1.777	-2.993
			3.3	-131.786	-0.352	-0.581	-1.777	2.872
	Combination 2		0	-100.868	-4.585	7.57	3.781	6.221
			3.3	-99.561	-4.585	-7.562	3.781	-6.257
	Combination 3		0	-123.606	4.02	-6.636	-6.783	-11.272
			3.3	-122.299	4.02	6.628	-6.783	11.11
	Combination 4		0	-117.215	-12.723	21.04	-1.077	-1.817
			3.3	-115.909	-12.723	-20.945	-1.077	1.735
	Combination 5		0	-107.258	12.157	-20.107	-1.924	-3.234
			3.3	-105.952	12.157	20.011	-1.924	3.118
Storey N8 Column N30 Rectangle b=0.4 h=0.4m, H=3.3m, 1. Железобетон, μ=0.86%								
8_30	Combination 1		0	-99.97	-0.377	0.62	-1.701	-2.838
			3.3	-98.518	-0.377	-0.625	-1.701	2.774
	Combination 2		0	-75.278	-4.414	7.244	3.601	5.921
			3.3	-73.971	-4.414	-7.321	3.601	-5.963
	Combination 3		0	-93.162	3.805	-6.244	-6.476	-10.717
			3.3	-91.856	3.805	6.314	-6.476	10.655
	Combination 4		0	-87.997	-12.55	20.631	-0.983	-1.642
			3.3	-86.69	-12.55	-20.784	-0.983	1.602
	Combination 5		0	-80.443	11.942	-19.631	-1.892	-3.154
			3.3	-79.137	11.942	19.777	-1.892	3.09
Storey N9 Column N30 Rectangle b=0.4 h=0.4m, H=3.3m, 1. Железобетон, μ=0.99%								
9_30	Combination 1		0	-66.904	-0.409	0.661	-1.512	-2.619
			3.3	-65.452	-0.409	-0.688	-1.512	2.372
	Combination 2		0	-49.687	-4.17	6.845	3.515	5.694
			3.3	-48.38	-4.17	-6.916	3.515	-5.906
	Combination 3		0	-63.054	3.507	-5.775	-6.072	-10.121
			3.3	-61.747	3.507	5.8	-6.072	9.917
	Combination 4		0	-58.883	-12.143	20.108	-1.747	-2.99

კონსტრუქტორი

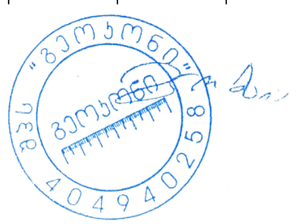

გ. ცომაია

N	Load case	Mode shape/ combination	a(m)	N(tf)	Qz(tf)	My(tf*m)	Qy(tf)	Mz(tf*m)
			3.3	-57.576	-12.143	-19.964	-1.747	2.775
	Combination 5		0	-53.858	11.48	-19.037	-0.81	-1.437
			3.3	-52.551	11.48	18.848	-0.81	1.237
Storey N10 Column N14 Rectangle b=0.4 h=0.4m, H=3.3m, 1. Железобетон, μ=1.71%								
10_14	Combination 1		0	-34.087	-0.334	0.49	-2.406	-3.502
			3.3	-32.635	-0.334	-0.613	-2.406	4.439
	Combination 2		0	-24.175	-4.281	6.572	2.836	4.858
			3.3	-22.868	-4.281	-7.557	2.836	-4.501
	Combination 3		0	-33.29	3.744	-5.786	-6.906	-10.777
			3.3	-31.983	3.744	6.569	-6.906	12.011
	Combination 4		0	-29.925	-13.95	21.482	-2.55	-3.791
			3.3	-28.618	-13.95	-24.553	-2.55	4.624
	Combination 5		0	-27.539	13.413	-20.696	-1.52	-2.128
			3.3	-26.233	13.413	23.566	-1.52	2.886
Storey N1 Column N31 Rectangle b=0.5 h=0.5m, H=3.5m, 1. Железобетон, μ=1.83%								
1_31	Combination 1		0	-392.867	0.365	-0.717	1.019	-1.098
			3.5	-390.461	0.365	0.558	1.019	-4.665
	Combination 2		0	-267.769	-7.99	16.611	11.274	19.771
			3.5	-265.603	-7.99	-11.36	11.274	-19.696
	Combination 3		0	-394.553	8.703	-18.023	-9.606	-21.69
			3.5	-392.387	8.703	12.442	-9.606	11.94
	Combination 4		0	-317.929	-8.376	18.821	1.644	0.638
			3.5	-315.763	-8.376	-10.495	1.644	-5.189
	Combination 5		0	-344.392	9.089	-20.233	0.024	-2.557
			3.5	-342.227	9.089	11.577	0.024	-2.567
Storey N2 Column N31 Rectangle b=0.5 h=0.5m, H=5.5m, 1. Железобетон, μ=0.84%								
2_31	Combination 1		0	-345.91	-0.117	0.385	1.813	5.243
			5.5	-342.128	-0.117	-0.26	1.813	-4.729
	Combination 2		0	-236.463	-3.529	9.789	5.965	17.106
			5.5	-233.06	-3.529	-9.621	5.965	-15.701
	Combination 3		0	-346.619	3.35	-9.188	-2.944	-8.362
			5.5	-343.215	3.35	9.238	-2.944	7.829
	Combination 4		0	-279.82	-6.157	17.859	2.477	7.138
			5.5	-276.417	-6.157	-16.007	2.477	-6.489
	Combination 5		0	-303.262	5.978	-17.258	0.544	1.607
			5.5	-299.859	5.978	15.623	0.544	-1.383
Storey N3 Column N31 Rectangle b=0.5 h=0.5m, H=3.3m, 1. Железобетон, μ=0.77%								
3_31	Combination 1		0	-303.631	-0.327	0.56	4.319	7.023
			3.3	-301.362	-0.327	-0.52	4.319	-7.231
	Combination 2		0	-208.898	-8.238	13.985	15.598	26.415
			3.3	-206.856	-8.238	-13.2	15.598	-25.06
	Combination 3		0	-302.737	7.741	-13.137	-8.362	-14.657
			3.3	-300.695	7.741	12.408	-8.362	12.939
	Combination 4		0	-245.482	-14.299	24.513	4.982	8.126
			3.3	-243.44	-14.299	-22.675	4.982	-8.316
	Combination 5		0	-266.153	13.802	-23.665	2.254	3.633
			3.3	-264.111	13.802	21.883	2.254	-3.805
Storey N4 Column N31 Rectangle b=0.5 h=0.5m, H=3.3m, 1. Железобетон, μ=0.50%								
4_31	Combination 1		0	-263.296	-0.406	0.69	4.541	7.385
			3.3	-261.028	-0.406	-0.65	4.541	-7.599
	Combination 2		0	-184.52	-8.065	13.341	15.487	25.699
			3.3	-182.478	-8.065	-13.275	15.487	-25.409
	Combination 3		0	-259.057	7.436	-12.271	-7.846	-13.27
			3.3	-257.016	7.436	12.268	-7.846	12.621
	Combination 4		0	-212.613	-14.372	24.046	5.032	8.202

N	Load case	Mode shape/ combination	a(m)	N(tf)	Qz(tf)	My(tf*m)	Qy(tf)	Mz(tf*m)
			3.3	-210.571	-14.372	-23.382	5.032	-8.406
	Combination 5		0	-230.964	13.742	-22.975	2.609	4.227
			3.3	-228.922	13.742	22.375	2.609	-4.382
Storey N5 Column N31 Rectangle b=0.5 h=0.5m, H=3.3m, 1. Железобетон, μ=0.50%								
5_31	Combination 1		0	-223.924	-0.55	0.878	5.342	8.315
			3.3	-221.655	-0.55	-0.936	5.342	-9.313
	Combination 2		0	-160.873	-8.865	13.962	17.107	27.262
			3.3	-158.831	-8.865	-15.295	17.107	-29.191
	Combination 3		0	-216.25	8	-12.579	-8.109	-13.252
			3.3	-214.208	8	13.821	-8.109	13.51
	Combination 4		0	-196.666	-16.72	26.341	5.722	8.958
			3.3	-194.624	-16.72	-28.834	5.722	-9.931
	Combination 5		0	-180.457	15.854	-24.958	3.275	5.052
			3.3	-178.415	15.854	27.361	3.275	-5.75
Storey N6 Column N31 Rectangle b=0.4 h=0.4m, H=3.3m, 1. Железобетон, μ=1.12%								
6_31	Combination 1		0	-185.203	-0.362	0.573	3.026	4.71
			3.3	-183.751	-0.362	-0.622	3.026	-5.277
	Combination 2		0	-135.227	-5.366	8.458	9.09	14.473
			3.3	-133.92	-5.366	-9.25	9.09	-15.523
	Combination 3		0	-176.577	4.793	-7.552	-3.995	-6.54
			3.3	-175.27	4.793	8.266	-3.995	6.642
	Combination 4		0	-162.864	-10.088	15.823	3.222	5.049
			3.3	-161.558	-10.088	-17.468	3.222	-5.585
	Combination 5		0	-148.939	9.515	-14.917	1.873	2.884
			3.3	-147.632	9.515	16.484	1.873	-3.296
Storey N7 Column N31 Rectangle b=0.4 h=0.4m, H=3.3m, 1. Железобетон, μ=0.79%								
7_31	Combination 1		0	-148.052	-0.441	0.725	3.519	5.753
			3.3	-146.6	-0.441	-0.729	3.519	-5.861
	Combination 2		0	-108.356	-5.711	9.399	9.85	16.229
			3.3	-107.05	-5.711	-9.446	9.85	-16.277
	Combination 3		0	-140.932	5.009	-8.245	-3.924	-6.544
			3.3	-139.625	5.009	8.285	-3.924	6.407
	Combination 4		0	-130.323	-11.353	18.761	3.709	6.075
			3.3	-129.016	-11.353	-18.704	3.709	-6.166
	Combination 5		0	-118.966	10.652	-17.607	2.216	3.61
			3.3	-117.659	10.652	17.543	2.216	-3.704
Storey N8 Column N31 Rectangle b=0.4 h=0.4m, H=3.3m, 1. Железобетон, μ=0.63%								
8_31	Combination 1		0	-111.563	-0.476	0.782	3.643	5.948
			3.3	-110.111	-0.476	-0.789	3.643	-6.074
	Combination 2		0	-82.158	-5.499	9.007	9.743	16.022
			3.3	-80.852	-5.499	-9.141	9.743	-16.131
	Combination 3		0	-105.704	4.739	-7.757	-3.601	-5.995
			3.3	-104.397	4.739	7.88	-3.601	5.89
	Combination 4		0	-98.291	-11.256	18.492	3.828	6.261
			3.3	-96.984	-11.256	-18.651	3.828	-6.371
	Combination 5		0	-89.571	10.495	-17.243	2.314	3.767
			3.3	-88.264	10.495	17.39	2.314	-3.87
Storey N9 Column N31 Rectangle b=0.4 h=0.4m, H=3.3m, 1. Железобетон, μ=0.74%								
9_31	Combination 1		0	-75.548	-0.513	0.834	3.55	5.92
			3.3	-74.096	-0.513	-0.858	3.55	-5.796
	Combination 2		0	-56.383	-5.155	8.454	9.445	15.628
			3.3	-55.076	-5.155	-8.559	9.445	-15.539
	Combination 3		0	-70.841	4.331	-7.114	-3.457	-5.644
			3.3	-69.534	4.331	7.18	-3.457	5.765
	Combination 4		0	-66.63	-10.915	18.057	3.745	6.23

კონსტრუქტორი

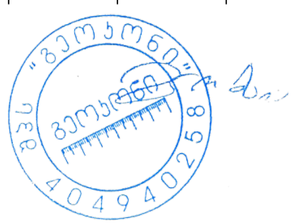

გ. ცომაია

N	Load case	Mode shape/ combination	a(m)	N(tf)	Qz(tf)	My(tf*m)	Qy(tf)	Mz(tf*m)
			3.3	-65.323	-10.915	-17.962	3.745	-6.128
	Combination 5		0	-60.594	10.091	-16.717	2.242	3.754
			3.3	-59.287	10.091	16.582	2.242	-3.646
Storey N10 Column N15 Rectangle b=0.4 h=0.4m, H=3.3m, 1. Железобетон, μ=1.41%								
10_15	Combination 1		0	-40.635	-0.441	0.656	4.476	6.666
			3.3	-39.183	-0.441	-0.799	4.476	-8.105
	Combination 2		0	-31.409	-5.318	8.201	10.463	16.347
			3.3	-30.102	-5.318	-9.35	10.463	-18.179
	Combination 3		0	-37.028	4.616	-7.158	-2.904	-5.093
			3.3	-35.721	4.616	8.076	-2.904	4.49
	Combination 4		0	-35.881	-12.45	19.163	4.586	6.924
			3.3	-34.574	-12.45	-21.923	4.586	-8.211
	Combination 5		0	-32.555	11.748	-18.12	2.972	4.33
			3.3	-31.249	11.748	20.649	2.972	-5.478
Storey N1 Column N32 Rectangle b=0.5 h=0.5m, H=3.5m, 1. Железобетон, μ=2.42%								
1_32	Combination 1		0	-448.262	0.075	-0.079	4.36	15.122
			3.5	-445.856	0.075	0.182	4.36	-0.137
	Combination 2		0	-301.141	-9.906	21.378	11.937	31.102
			3.5	-298.975	-9.906	-13.297	11.937	-10.686
	Combination 3		0	-458.832	10.197	-21.851	-4.364	-5.182
			3.5	-456.666	10.197	13.843	-4.364	10.101
	Combination 4		0	-352.882	-7.053	16.358	4.563	14.865
			3.5	-350.716	-7.053	-8.329	4.563	-1.238
	Combination 5		0	-407.09	7.344	-16.831	3.01	11.056
			3.5	-404.925	7.344	8.875	3.01	0.653
Storey N2 Column N32 Rectangle b=0.5 h=0.5m, H=5.5m, 1. Железобетон, μ=1.75%								
2_32	Combination 1		0	-423.788	-0.254	0.76	-0.869	-4.96
			5.5	-420.007	-0.254	-0.637	-0.869	-0.178
	Combination 2		0	-287.015	-4.996	13.511	2.116	3.915
			5.5	-283.612	-4.996	-13.97	2.116	-7.726
	Combination 3		0	-431.67	4.605	-12.32	-3.445	-11.959
			5.5	-428.267	4.605	13.012	-3.445	6.99
	Combination 4		0	-333.212	-5.315	15.073	0.031	-1.979
			5.5	-329.809	-5.315	-14.161	0.031	-2.151
	Combination 5		0	-385.473	4.924	-13.882	-1.359	-6.066
			5.5	-382.07	4.924	13.203	-1.359	1.415
Storey N3 Column N32 Rectangle b=0.5 h=0.5m, H=3.3m, 1. Железобетон, μ=1.56%								
3_32	Combination 1		0	-372.059	-0.854	1.452	3.88	7.071
			3.3	-369.791	-0.854	-1.367	3.88	-5.734
	Combination 2		0	-251.382	-12.308	20.862	11.315	20.08
			3.3	-249.34	-12.308	-19.755	11.315	-17.26
	Combination 3		0	-379.306	10.984	-18.613	-4.26	-7.263
			3.3	-377.264	10.984	17.634	-4.26	6.796
	Combination 4		0	-291.817	-13.843	23.833	4.395	7.785
			3.3	-289.775	-13.843	-21.851	4.395	-6.725
	Combination 5		0	-338.871	12.519	-21.584	2.66	5.032
			3.3	-336.829	12.519	19.73	2.66	-3.739
Storey N4 Column N32 Rectangle b=0.5 h=0.5m, H=3.3m, 1. Железобетон, μ=1.05%								
4_32	Combination 1		0	-322.848	-0.935	1.56	2.921	4.622
			3.3	-320.579	-0.935	-1.527	2.921	-5.017
	Combination 2		0	-219.158	-12.14	20.028	10.092	16.714
			3.3	-217.117	-12.14	-20.034	10.092	-16.59
	Combination 3		0	-328	10.677	-17.589	-4.717	-8.178
			3.3	-325.958	10.677	17.647	-4.717	7.39
	Combination 4		0	-252.702	-14.124	23.626	3.535	5.649

N	Load case	Mode shape/ combination	a(m)	N(tf)	Qz(tf)	My(tf*m)	Qy(tf)	Mz(tf*m)
			3.3	-250.66	-14.124	-22.983	3.535	-6.02
	Combination 5		0	-294.456	12.661	-21.187	1.84	2.888
			3.3	-292.414	12.661	20.596	1.84	-3.179
Storey N5 Column N32 Rectangle b=0.5 h=0.5m, H=3.3m, 1. Железобетон, μ=0.59%								
5_32	Combination 1		0	-273.773	-1.181	1.889	3.633	5.618
			3.3	-271.504	-1.181	-2.008	3.633	-6.371
	Combination 2		0	-187.401	-12.984	20.52	11.797	18.519
			3.3	-185.359	-12.984	-22.328	11.797	-20.416
	Combination 3		0	-276.479	11.121	-17.539	-5.121	-8.188
			3.3	-274.438	11.121	19.161	-5.121	8.713
	Combination 4		0	-213.832	-15.92	25.293	4.253	6.595
			3.3	-211.791	-15.92	-27.244	4.253	-7.452
	Combination 5		0	-250.048	14.057	-22.311	2.423	3.735
			3.3	-248.006	14.057	24.077	2.423	-4.25
Storey N6 Column N32 Rectangle b=0.4 h=0.4m, H=3.3m, 1. Железобетон, μ=1.41%								
6_32	Combination 1		0	-224.077	-0.684	1.089	2.183	3.354
			3.3	-222.625	-0.684	-1.167	2.183	-3.85
	Combination 2		0	-154.228	-7.722	12.236	7.141	11.135
			3.3	-152.921	-7.722	-13.246	7.141	-12.43
	Combination 3		0	-225.315	6.643	-10.518	-3.12	-4.955
			3.3	-224.008	6.643	11.405	-3.12	5.341
	Combination 4		0	-174.599	-9.273	14.707	2.592	4.006
			3.3	-173.292	-9.273	-15.893	2.592	-4.55
	Combination 5		0	-204.944	8.194	-12.99	1.428	2.174
			3.3	-203.637	8.194	14.052	1.428	-2.538
Storey N7 Column N32 Rectangle b=0.4 h=0.4m, H=3.3m, 1. Железобетон, μ=0.74%								
7_32	Combination 1		0	-174.169	-0.808	1.329	2.555	4.188
			3.3	-172.717	-0.808	-1.337	2.555	-4.243
	Combination 2		0	-119.603	-7.991	13.116	8.053	13.297
			3.3	-118.297	-7.991	-13.253	8.053	-13.278
	Combination 3		0	-175.302	6.711	-11.011	-3.341	-5.565
			3.3	-173.996	6.711	11.134	-3.341	5.46
	Combination 4		0	-135.5	-10.155	16.772	3.022	4.97
			3.3	-134.194	-10.155	-16.741	3.022	-5.003
	Combination 5		0	-159.405	8.875	-14.666	1.69	2.762
			3.3	-158.099	8.875	14.623	1.69	-2.815
Storey N8 Column N32 Rectangle b=0.4 h=0.4m, H=3.3m, 1. Железобетон, μ=0.50%								
8_32	Combination 1		0	-124.363	-0.854	1.406	2.495	4.13
			3.3	-122.911	-0.854	-1.412	2.495	-4.104
	Combination 2		0	-85.183	-7.654	12.524	7.856	12.925
			3.3	-83.876	-7.654	-12.736	7.856	-13
	Combination 3		0	-125.278	6.297	-10.289	-3.244	-5.294
			3.3	-123.971	6.297	10.492	-3.244	5.411
	Combination 4		0	-96.655	-10.104	16.628	2.974	4.913
			3.3	-95.348	-10.104	-16.717	2.974	-4.903
	Combination 5		0	-113.806	8.747	-14.393	1.638	2.717
			3.3	-112.499	8.747	14.473	1.638	-2.686
Storey N9 Column N32 Rectangle b=0.4 h=0.4m, H=3.3m, 1. Железобетон, μ=0.68%								
9_32	Combination 1		0	-74.564	-0.914	1.493	2.942	4.532
			3.3	-73.112	-0.914	-1.522	2.942	-5.176
	Combination 2		0	-50.683	-7.103	11.615	8.003	12.978
			3.3	-49.376	-7.103	-11.823	8.003	-13.433
	Combination 3		0	-75.352	5.643	-9.231	-2.629	-4.656
			3.3	-74.045	5.643	9.39	-2.629	4.02
	Combination 4		0	-57.943	-9.904	16.309	3.332	5.233

კონსტრუქტორი გ. ცომაია

N	Load case	Mode shape/ combination	a(m)	N(tf)	Qz(tf)	My(tf*m)	Qy(tf)	Mz(tf*m)
			3.3	-56.637	-9.904	-16.373	3.332	-5.761
	Combination 5		0	-68.091	8.444	-13.925	2.043	3.089
			3.3	-66.784	8.444	13.941	2.043	-3.651
Storey N10 Column N16 Rectangle b=0.4 h=0.4m, H=3.3m, 1. Железобетон, μ=1.25%								
10_16	Combination 1		0	-24.305	-0.792	1.252	-0.601	1.155
			3.3	-22.853	-0.792	-1.361	-0.601	3.14
	Combination 2		0	-15.865	-6.857	10.893	5.939	10.853
			3.3	-14.558	-6.857	-11.737	5.939	-8.746
	Combination 3		0	-24.969	5.605	-8.914	-6.561	-8.244
			3.3	-23.662	5.605	9.583	-6.561	13.408
	Combination 4		0	-18.894	-10.174	16.129	0.488	2.514
			3.3	-17.588	-10.174	-17.446	0.488	0.903
	Combination 5		0	-21.939	8.922	-14.151	-1.11	0.096
			3.3	-20.632	8.922	15.292	-1.11	3.759
Storey N1 Column N33 Rectangle b=0.5 h=0.5m, H=3.5m, 1. Железобетон, μ=1.09%								
1_33	Combination 1		0	-68.164	-1.834	0.789	-0.751	-5.341
			3.5	-173.98	-0.212	-0.092	2.32	-4.003
	Combination 2		0	-72.714	16.388	-7.447	1.896	2.391
			3.5	-171.246	5.166	2.38	3.701	-6.285
	Combination 3		0	-44.087	-19.804	8.923	-3.31	-11.751
			3.5	-124.201	-5.608	-2.58	-0.185	-0.161
	Combination 4		0	-63.572	-82.328	37.315	-1.392	-6.218
			3.5	-156.574	-19.785	-8.014	-0.506	-1.505
	Combination 5		0	-53.229	78.911	-35.84	-0.021	-3.142
			3.5	-138.874	19.343	7.814	4.022	-4.941
Storey N2 Column N33 Rectangle b=0.5 h=0.5m, H=5.5m, 1. Железобетон, μ=1.77%								
2_33	Combination 1		0	-363.583	-0.104	0.271	0.519	2.944
			5.5	-359.801	-0.104	-0.302	0.519	0.091
	Combination 2		0	-358.729	2.303	-6.862	1.903	7.239
			5.5	-355.326	2.303	5.804	1.903	-3.243
	Combination 3		0	-258.799	-2.496	7.364	-1.154	-2.526
			5.5	-255.396	-2.496	-6.365	-1.154	3.837
	Combination 4		0	-326.438	-11.364	33.785	1.117	4.638
			5.5	-323.035	-11.364	-28.715	1.117	-1.512
	Combination 5		0	-291.09	11.17	-33.283	-0.368	0.074
			5.5	-287.687	11.17	28.154	-0.368	2.106
Storey N3 Column N33 Rectangle b=0.5 h=0.5m, H=3.3m, 1. Железобетон, μ=1.25%								
3_33	Combination 1		0	-312.878	-0.299	0.498	-2.367	-4.326
			3.3	-310.609	-0.299	-0.488	-2.367	3.484
	Combination 2		0	-309.649	4.038	-6.735	1.546	2.729
			3.3	-307.607	4.038	6.592	1.546	-2.378
	Combination 3		0	-221.582	-4.564	7.611	-6.041	-10.891
			3.3	-219.54	-4.564	-7.454	-6.041	9.047
	Combination 4		0	-281.853	-18.762	31.138	-1.739	-3.408
			3.3	-279.811	-18.762	-30.776	-1.739	2.325
	Combination 5		0	-249.378	18.235	-30.262	-2.756	-4.754
			3.3	-247.337	18.235	29.914	-2.756	4.344
Storey N4 Column N33 Rectangle b=0.5 h=0.5m, H=3.3m, 1. Железобетон, μ=0.95%								
4_33	Combination 1		0	-266.261	-0.376	0.639	-1.849	-3.045
			3.3	-263.993	-0.376	-0.603	-1.849	3.056
	Combination 2		0	-263.369	4.064	-6.775	1.984	3.528
			3.3	-261.327	4.064	6.636	1.984	-3.022
	Combination 3		0	-188.676	-4.715	7.879	-5.534	-9.369
			3.3	-186.634	-4.715	-7.683	-5.534	8.897
	Combination 4		0	-240.646	-19.626	32.77	-1.124	-1.871

N	Load case	Mode shape/ combination	a(m)	N(tf)	Qz(tf)	My(tf*m)	Qy(tf)	Mz(tf*m)
			3.3	-238.604	-19.626	-31.996	-1.124	1.825
	Combination 5		0	-211.399	18.974	-31.666	-2.426	-3.971
			3.3	-209.357	18.974	30.95	-2.426	4.05
Storey N5 Column N33 Rectangle b=0.5 h=0.5m, H=3.3m, 1. Железобетон, μ=0.87%								
5_33	Combination 1		0	-221.429	-0.473	0.756	-2.351	-3.739
			3.3	-219.161	-0.473	-0.805	-2.351	4.021
	Combination 2		0	-218.382	4.784	-7.531	1.783	2.932
			3.3	-216.341	4.784	8.258	1.783	-2.955
	Combination 3		0	-157.499	-5.6	8.833	-6.265	-10.04
			3.3	-155.457	-5.6	-9.647	-6.265	10.638
	Combination 4		0	-200.751	-22.85	35.962	-1.569	-2.512
			3.3	-198.71	-22.85	-39.443	-1.569	2.655
	Combination 5		0	-175.13	22.034	-34.659	-2.913	-4.596
			3.3	-173.088	22.034	38.054	-2.913	5.027
Storey N6 Column N33 Rectangle b=0.4 h=0.4m, H=3.3m, 1. Железобетон, μ=1.56%								
6_33	Combination 1		0	-177.598	-0.292	0.463	-1.34	-2.107
			3.3	-176.146	-0.292	-0.5	-1.34	2.316
	Combination 2		0	-174.732	2.724	-4.275	1.1	1.808
			3.3	-173.425	2.724	4.713	1.1	-1.822
	Combination 3		0	-126.658	-3.224	5.067	-3.663	-5.829
			3.3	-125.351	-3.224	-5.57	-3.663	6.26
	Combination 4		0	-161.512	-13.176	20.675	-0.88	-1.373
			3.3	-160.205	-13.176	-22.806	-0.88	1.529
	Combination 5		0	-139.878	12.676	-19.882	-1.683	-2.648
			3.3	-138.571	12.676	21.949	-1.683	2.909
Storey N7 Column N33 Rectangle b=0.4 h=0.4m, H=3.3m, 1. Железобетон, μ=1.20%								
7_33	Combination 1		0	-135.733	-0.342	0.563	-1.584	-2.641
			3.3	-134.281	-0.342	-0.565	-1.584	2.587
	Combination 2		0	-133.497	3.062	-5.072	0.921	1.513
			3.3	-132.19	3.062	5.031	0.921	-1.527
	Combination 3		0	-96.78	-3.646	6.035	-3.947	-6.552
			3.3	-95.473	-3.646	-5.998	-3.947	6.473
	Combination 4		0	-123.753	-14.802	24.493	-1.086	-1.816
			3.3	-122.446	-14.802	-24.354	-1.086	1.768
	Combination 5		0	-106.523	14.217	-23.53	-1.94	-3.223
			3.3	-105.217	14.217	23.386	-1.94	3.178
Storey N8 Column N33 Rectangle b=0.4 h=0.4m, H=3.3m, 1. Железобетон, μ=1.14%								
8_33	Combination 1		0	-95.345	-0.348	0.578	-1.549	-2.599
			3.3	-93.893	-0.348	-0.571	-1.549	2.511
	Combination 2		0	-93.707	2.98	-4.908	0.785	1.237
			3.3	-92.4	2.98	4.927	0.785	-1.354
	Combination 3		0	-67.964	-3.575	5.896	-3.748	-6.198
			3.3	-66.658	-3.575	-5.903	-3.748	6.17
	Combination 4		0	-87.084	-14.466	23.827	-1.082	-1.824
			3.3	-85.777	-14.466	-23.911	-1.082	1.746
	Combination 5		0	-74.588	13.871	-22.838	-1.881	-3.137
			3.3	-73.281	13.871	22.936	-1.881	3.07
Storey N9 Column N33 Rectangle b=0.4 h=0.4m, H=3.3m, 1. Железобетон, μ=1.35%								
9_33	Combination 1		0	-55.949	-0.414	0.642	-1.824	-2.858
			3.3	-54.497	-0.414	-0.723	-1.824	3.161
	Combination 2		0	-55.014	2.825	-4.713	0.341	0.695
			3.3	-53.707	2.825	4.611	0.341	-0.432
	Combination 3		0	-39.729	-3.53	5.808	-3.777	-6.103
			3.3	-38.422	-3.53	-5.842	-3.777	6.36
	Combination 4		0	-51.171	-14.105	23.28	-1.337	-2.09

კონსტრუქტორი

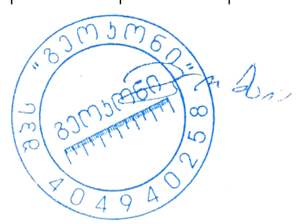

გ. ცომაია

N	Load case	Mode shape/ combination	a(m)	N(tf)	Qz(tf)	My(tf*m)	Qy(tf)	Mz(tf*m)
			3.3	-49.864	-14.105	-23.267	-1.337	2.321
	Combination 5		0	-43.572	13.4	-22.185	-2.098	-3.318
			3.3	-42.265	13.4	22.036	-2.098	3.607
Storey N10 Column N17 Rectangle b=0.4 h=0.4m, H=3.3m, 1. Железобетон, μ=2.05%								
10_17	Combination 1		0	-17.002	0.044	0.089	0.56	-0.699
			3.3	-15.55	0.044	0.235	0.56	-2.548
	Combination 2		0	-16.884	3.673	-5.728	2.677	2.694
			3.3	-15.577	3.673	6.394	2.677	-6.141
	Combination 3		0	-11.683	-3.61	5.902	-2.049	-4.419
			3.3	-10.376	-3.61	-6.012	-2.049	2.342
	Combination 4		0	-15.834	-14.733	23.481	0.596	-0.368
			3.3	-14.527	-14.733	-25.137	0.596	-2.358
	Combination 5		0	-12.732	14.796	-23.308	0.032	-1.356
			3.3	-11.426	14.796	25.519	0.032	-1.442
Storey N1 Column N34 Rectangle b=0.5 h=0.5m, H=3.5m, 1. Железобетон, μ=2.86%								
1_34	Combination 1		0	-198.554	-0.901	5.026	-36.887	-19.787
			3.5	-126.703	-1.566	-0.079	-1.931	1.646
	Combination 2		0	42.475	-8.14	18.187	19.222	11.939
			3.5	8.608	-9.692	-10.422	10.518	-5.921
	Combination 3		0	-385.453	6.513	-9.443	-83.203	-46.272
			3.5	-225.728	6.897	10.079	-14.23	8.969
	Combination 4		0	-341.026	-0.157	6.916	-68.627	-36.52
			3.5	-181.877	-2.936	2.123	-9.436	7.236
	Combination 5		0	-1.952	-1.471	1.829	4.647	2.187
			3.5	-35.243	0.141	-2.466	5.724	-4.188
Storey N2 Column N34 Rectangle b=0.5 h=0.5m, H=5.5m, 1. Железобетон, μ=1.28%								
2_34	Combination 1		0	-122.291	0.929	-2.425	-10.66	-5.282
			5.5	-101.739	1.214	2.835	6.013	-2.828
	Combination 2		0	42.482	-4.416	7.142	20.553	11.42
			5.5	-14.489	-4.16	-6.042	26.636	-14.269
	Combination 3		0	-252.795	5.936	-11.127	-39.18	-20.664
			5.5	-158.307	6.165	10.728	-16.954	9.769
	Combination 4		0	-189.232	-3.69	10.19	-20.512	-8.988
			5.5	-200.885	-4.318	-5.912	17.074	-7.063
	Combination 5		0	-21.082	5.209	-14.175	1.884	-0.255
			5.5	28.089	6.324	10.599	-7.393	2.563
Storey N3 Column N34 Rectangle b=0.5 h=0.5m, H=3.3m, 1. Железобетон, μ=1.68%								
3_34	Combination 1		0	-87.198	2.599	-3.949	-1.72	-0.408
			3.3	-91.597	2.69	4.138	9.067	-4.66
	Combination 2		0	31.066	-7.416	10.441	23.87	13.844
			3.3	-19.442	-7.017	-9.316	29.176	-16.211
	Combination 3		0	-180.3	11.701	-16.95	-27.318	-14.829
			3.3	-135.759	11.459	16.152	-14.339	8.624
	Combination 4		0	-200.24	-6.91	10.409	-20.997	-9.551
			3.3	-183.554	-6.58	-8.53	10.846	-1.873
	Combination 5		0	51.006	11.195	-16.918	17.548	8.565
			3.3	28.352	11.022	15.367	3.991	-5.714
Storey N4 Column N34 Rectangle b=0.5 h=0.5m, H=3.3m, 1. Железобетон, μ=1.78%								
4_34	Combination 1		0	-70.941	2.846	-4.184	2.495	1.922
			3.3	-83.217	2.877	4.432	12.016	-6.363
	Combination 2		0	31.994	-6.697	9.404	28.46	16.448
			3.3	-26.407	-6.652	-9.032	33.343	-18.519
	Combination 3		0	-153.4	11.412	-16.333	-24.8	-13.505
			3.3	-114.369	11.42	16.377	-13.513	8.049
	Combination 4		0	-178.099	-6.636	9.961	-14.796	-6.817

N	Load case	Mode shape/ combination	a(m)	N(tf)	Qz(tf)	My(tf*m)	Qy(tf)	Mz(tf*m)
			3.3	-155.843	-6.582	-8.833	4.04	-1.369
	Combination 5		0	56.693	11.35	-16.889	18.457	9.76
			3.3	15.067	11.349	16.177	15.79	-9.101
Storey N5 Column N34 Rectangle b=0.5 h=0.5m, H=3.3m, 1. Железобетон, μ=1.70%								
5_34	Combination 1		0	-56.838	3.391	-4.858	5.344	3.524
			3.3	-69.951	3.757	5.598	13.226	-7.18
	Combination 2		0	26.58	-6.843	9.449	29.379	17.106
			3.3	-30.004	-7.445	-9.985	35.637	-20.241
	Combination 3		0	-123.908	12.465	-17.504	-20.907	-11.457
			3.3	-88.077	13.676	19.268	-13.816	8.423
	Combination 4		0	-147.936	-6.656	9.579	-11.419	-5.357
			3.3	-116.236	-7.156	-9.543	-0.39	0.936
	Combination 5		0	50.608	12.278	-17.633	19.891	11.006
			3.3	-1.845	13.387	18.826	22.211	-12.755
Storey N6 Column N34 Rectangle b=0.4 h=0.4m, H=3.3m, 1. Железобетон, μ=1.85%								
6_34	Combination 1		0	-33.738	2.231	-2.818	5.515	2.753
			3.3	-53.186	2.642	3.378	12.45	-5.745
	Combination 2		0	22.511	-4.254	5.25	22.991	10.913
			3.3	-26.68	-4.842	-5.534	28.564	-13.368
	Combination 3		0	-80.42	7.959	-9.931	-14.061	-6.441
			3.3	-62.926	9.233	11.148	-7.892	3.839
	Combination 4		0	-93.475	-4.01	5.066	-6.526	-2.772
			3.3	-73.175	-4.343	-5.024	1.479	-0.485
	Combination 5		0	35.566	7.716	-9.747	15.456	7.244
			3.3	-16.431	8.735	10.638	19.193	-9.044
Storey N7 Column N34 Rectangle b=0.4 h=0.4m, H=3.3m, 1. Железобетон, μ=1.76%								
7_34	Combination 1		0	-20.855	3.032	-3.729	9.023	4.487
			3.3	-48.662	3.122	3.872	14.173	-6.609
	Combination 2		0	17.944	-4.485	5.322	24.396	11.825
			3.3	-19.185	-4.472	-5.067	29.384	-13.78
	Combination 3		0	-53.948	9.528	-11.522	-9.559	-4.433
			3.3	-62.64	9.665	11.508	-5.814	2.796
	Combination 4		0	-64.365	-4.059	4.751	-3.401	-1.337
			3.3	-55.743	-3.807	-4.4	2.01	-0.846
	Combination 5		0	28.362	9.101	-10.951	18.238	8.728
			3.3	-26.082	9	10.841	21.56	-10.138
Storey N8 Column N34 Rectangle b=0.4 h=0.4m, H=3.3m, 1. Железобетон, μ=1.59%								
8_34	Combination 1		0	-11.824	3.291	-4.025	11.434	5.591
			3.3	-44.063	3.37	4.164	15.327	-7.188
	Combination 2		0	16.854	-3.9	4.591	25.046	12.129
			3.3	-13.229	-3.846	-4.368	29.501	-13.85
	Combination 3		0	-37.482	9.376	-11.288	-6.133	-2.874
			3.3	-60.697	9.456	11.298	-3.993	1.891
	Combination 4		0	-43.929	-3.478	3.94	-0.915	-0.282
			3.3	-43.763	-3.136	-3.634	2.393	-1.1
	Combination 5		0	23.3	8.954	-10.638	19.828	9.538
			3.3	-30.163	8.745	10.564	23.115	-10.859
Storey N9 Column N34 Rectangle b=0.4 h=0.4m, H=3.3m, 1. Железобетон, μ=1.45%								
9_34	Combination 1		0	-4.284	3.438	-4.24	12.989	6.302
			3.3	-40.106	3.561	4.259	16.439	-7.727
	Combination 2		0	13.859	-3.315	3.819	24.903	12.066
			3.3	-58.122	-3.11	-3.692	29.832	-13.988
	Combination 3		0	-21.612	9.037	-10.876	-3.349	-1.603
			3.3	-8.975	9.038	10.781	-2.468	1.128
	Combination 4		0	-26.703	-2.903	3.098	0.905	0.499

კონსტრუქტორი გ. ცომაია

N	Load case	Mode shape/ combination	a(m)	N(tf)	Qz(tf)	My(tf*m)	Qy(tf)	Mz(tf*m)
			3.3	-23.001	-2.487	-2.991	2.792	-1.342
	Combination 5		0	18.95	8.626	-10.155	20.65	9.964
			3.3	-44.097	8.415	10.08	24.572	-11.519
Storey N10 Column N18 Rectangle b=0.4 h=0.4m, H=3.3m, 1. Железобетон, μ=1.33%								
10_18	Combination 1		0	1.609	4.394	-5.227	14.009	6.769
			3.3	-42.345	4.155	5.907	17.234	-8.584
	Combination 2		0	10.582	-2.196	2.39	24.356	11.81
			3.3	-59.174	-1.634	-1.922	28.096	-13.877
	Combination 3		0	-8.221	9.511	-11.09	-1.034	-0.541
			3.3	-11.536	8.554	11.757	0.547	-0.396
	Combination 4		0	-13.026	-1.514	1.526	2.579	1.223
			3.3	-17.05	-0.53	-0.403	2.171	-1.436
	Combination 5		0	15.387	8.829	-10.227	20.743	10.047
			3.3	-53.66	7.451	10.239	26.472	-12.836
Storey N11 Column N5 Rectangle b=0.4 h=0.4m, H=3m, 1. Железобетон, μ=0.69%								
11_5	Combination 1		0	-14.111	-2.274	0.027	-1.827	-0.652
			3	-12.791	-2.274	-6.795	-1.827	4.83
	Combination 2		0	-10.227	-4.734	5.184	1.747	5.3
			3	-9.039	-4.734	-9.042	1.747	0.04
	Combination 3		0	-13.712	0.921	-5.11	-4.791	-6.38
			3	-12.524	0.921	-2.322	-4.791	8.014
	Combination 4		0	-14.133	-5.979	7.687	-3.41	-3.784
			3	-12.945	-5.979	-10.279	-3.41	6.474
	Combination 5		0	-9.807	2.166	-7.613	0.366	2.704
			3	-8.619	2.166	-1.085	0.366	1.579
Storey N1 Column N35 Rectangle b=0.5 h=0.5m, H=3.5m, 1. Железобетон, μ=2.31%								
1_35	Combination 1		0	-310.075	-1.015	3.214	-1.606	-6.315
			3.5	-307.668	-1.015	-0.337	-1.606	-0.693
	Combination 2		0	-142.86	-8.636	18.897	13.74	23.699
			3.5	-140.694	-8.636	-11.348	13.74	-24.392
	Combination 3		0	-382.266	6.867	-13.355	-16.727	-34.84
			3.5	-380.1	6.867	10.697	-16.727	23.706
	Combination 4		0	-322.213	-3.03	8.58	-6.238	-14.158
			3.5	-320.048	-3.03	-2.102	-6.238	7.676
	Combination 5		0	-202.912	1.261	-3.038	3.25	3.017
			3.5	-200.746	1.261	1.45	3.25	-8.362
Storey N2 Column N35 Rectangle b=0.5 h=0.5m, H=5.5m, 1. Железобетон, μ=0.79%								
2_35	Combination 1		0	-257.825	0.421	-1.155	1.748	4.541
			5.5	-254.043	0.421	1.16	1.748	-5.071
	Combination 2		0	-113.393	-2.902	7.967	7.349	20.076
			5.5	-109.99	-2.902	-7.998	7.349	-20.345
	Combination 3		0	-323.254	3.599	-9.883	-4.519	-12.734
			5.5	-319.851	3.599	9.914	-4.519	12.123
	Combination 4		0	-273.714	-3.801	11.589	0.733	2.013
			5.5	-270.31	-3.801	-9.32	0.733	-1.984
	Combination 5		0	-162.933	4.498	-13.505	2.097	5.33
			5.5	-159.53	4.498	11.237	2.097	-6.238
Storey N3 Column N35 Rectangle b=0.5 h=0.5m, H=3.3m, 1. Железобетон, μ=0.78%								
3_35	Combination 1		0	-218.156	0.98	-1.546	5.946	9.357
			3.3	-215.887	0.98	1.69	5.946	-10.265
	Combination 2		0	-96.215	-6.932	11.87	21.036	35.185
			3.3	-94.173	-6.932	-11.007	21.036	-34.234
	Combination 3		0	-273.056	8.543	-14.405	-11.302	-19.904
			3.3	-271.014	8.543	13.787	-11.302	17.392
	Combination 4		0	-237.065	-8.031	14.012	1.968	2.909

N	Load case	Mode shape/ combination	a(m)	N(tf)	Qz(tf)	My(tf*m)	Qy(tf)	Mz(tf*m)
			3.3	-235.023	-8.031	-12.491	1.968	-3.586
	Combination 5		0	-132.206	9.642	-16.547	7.766	12.373
			3.3	-130.164	9.642	15.271	7.766	-13.256
Storey N4 Column N35 Rectangle b=0.5 h=0.5m, H=3.3m, 1. Железобетон, μ=0.88%								
4_35	Combination 1		0	-183.694	1.096	-1.735	7.276	11.611
			3.3	-181.425	1.096	1.882	7.276	-12.4
	Combination 2		0	-84.275	-6.599	10.955	21.463	35.272
			3.3	-82.233	-6.599	-10.821	21.463	-35.554
	Combination 3		0	-226.502	8.413	-13.827	-9.44	-16.098
			3.3	-224.461	8.413	13.937	-9.44	15.053
	Combination 4		0	-202.644	-8.22	13.978	2.476	3.857
			3.3	-200.602	-8.22	-13.148	2.476	-4.315
	Combination 5		0	-108.133	10.034	-16.849	9.546	15.317
			3.3	-106.092	10.034	16.264	9.546	-16.186
Storey N5 Column N35 Rectangle b=0.5 h=0.5m, H=3.3m, 1. Железобетон, μ=1.27%								
5_35	Combination 1		0	-152.818	1.431	-2.153	9.413	14.548
			3.3	-150.549	1.431	2.568	9.413	-16.516
	Combination 2		0	-74.964	-6.965	11.059	24.934	39.448
			3.3	-72.922	-6.965	-11.927	24.934	-42.834
	Combination 3		0	-183.367	9.333	-14.622	-9.331	-15.341
			3.3	-181.325	9.333	16.178	-9.331	15.45
	Combination 4		0	-169.347	-8.841	14.266	2.997	4.51
			3.3	-167.305	-8.841	-14.909	2.997	-5.381
	Combination 5		0	-88.984	11.209	-17.829	12.606	19.598
			3.3	-86.942	11.209	19.16	12.606	-22.003
Storey N6 Column N35 Rectangle b=0.4 h=0.4m, H=3.3m, 1. Железобетон, μ=1.23%								
6_35	Combination 1		0	-123.566	0.961	-1.439	5.661	8.73
			3.3	-122.114	0.961	1.732	5.661	-9.951
	Combination 2		0	-64.346	-4.044	6.453	13.55	21.414
			3.3	-63.039	-4.044	-6.891	13.55	-23.301
	Combination 3		0	-144.368	5.64	-8.843	-4.146	-6.914
			3.3	-143.062	5.64	9.768	-4.146	6.766
	Combination 4		0	-137.064	-4.903	7.929	1.915	2.855
			3.3	-135.758	-4.903	-8.25	1.915	-3.464
	Combination 5		0	-71.65	6.499	-10.32	7.49	11.645
			3.3	-70.343	6.499	11.127	7.49	-13.071
Storey N7 Column N35 Rectangle b=0.4 h=0.4m, H=3.3m, 1. Железобетон, μ=1.51%								
7_35	Combination 1		0	-96.927	1.252	-2.029	7.025	11.367
			3.3	-95.475	1.252	2.104	7.025	-11.816
	Combination 2		0	-52.589	-4.014	6.636	15.255	25.078
			3.3	-51.282	-4.014	-6.609	15.255	-25.265
	Combination 3		0	-111.136	6.094	-10.006	-3.565	-6.168
			3.3	-109.829	6.094	10.104	-3.565	5.595
	Combination 4		0	-107.338	-4.948	8.223	2.513	3.959
			3.3	-106.031	-4.948	-8.106	2.513	-4.334
	Combination 5		0	-56.387	7.028	-11.592	9.178	14.951
			3.3	-55.08	7.028	11.601	9.178	-15.336
Storey N8 Column N35 Rectangle b=0.4 h=0.4m, H=3.3m, 1. Железобетон, μ=1.65%								
8_35	Combination 1		0	-72.914	1.38	-2.233	7.657	12.449
			3.3	-71.462	1.38	2.321	7.657	-12.819
	Combination 2		0	-41.717	-3.628	5.974	15.407	25.324
			3.3	-40.41	-3.628	-5.999	15.407	-25.519
	Combination 3		0	-81.429	5.923	-9.686	-2.643	-4.576
			3.3	-80.122	5.923	9.858	-2.643	4.147
	Combination 4		0	-79.915	-4.603	7.621	2.904	4.636

კონსტრუქტორი გ. ცომაია

N	Load case	Mode shape/ combination	a(m)	N(tf)	Qz(tf)	My(tf*m)	Qy(tf)	Mz(tf*m)
			3.3	-78.608	-4.603	-7.569	2.904	-4.947
	Combination 5		0	-43.231	6.897	-11.333	9.86	16.112
			3.3	-41.925	6.897	11.428	9.86	-16.425
Storey N9 Column N35 Rectangle b=0.4 h=0.4m, H=3.3m, 1. Железобетон, μ=1.75%								
9_35	Combination 1		0	-50.615	1.395	-2.333	7.907	13.027
			3.3	-49.163	1.395	2.271	7.907	-13.065
	Combination 2		0	-30.967	-3.221	5.242	15.237	25.186
			3.3	-29.661	-3.221	-5.387	15.237	-25.094
	Combination 3		0	-54.492	5.54	-9.12	-2.048	-3.457
			3.3	-53.185	5.54	9.164	-2.048	3.301
	Combination 4		0	-54.264	-4.266	6.977	3.075	5.031
			3.3	-52.958	-4.266	-7.101	3.075	-5.117
	Combination 5		0	-31.195	6.586	-10.855	10.113	16.698
			3.3	-29.888	6.586	10.878	10.113	-16.676
Storey N10 Column N19 Rectangle b=0.4 h=0.4m, H=3.3m, 1. Железобетон, μ=2.23%								
10_19	Combination 1		0	-30.579	2.154	-3.223	9.302	14.46
			3.3	-29.127	2.154	3.884	9.302	-16.236
	Combination 2		0	-20.786	-2.576	4.121	16.827	26.58
			3.3	-19.479	-2.576	-4.38	16.827	-28.95
	Combination 3		0	-30.814	6.156	-9.477	-1.291	-2.435
			3.3	-29.508	6.156	10.837	-1.291	1.824
	Combination 4		0	-31.103	-3.656	5.997	3.896	5.899
			3.3	-29.796	-3.656	-6.068	3.896	-6.959
	Combination 5		0	-20.497	7.236	-11.354	11.64	18.246
			3.3	-19.19	7.236	12.524	11.64	-20.167
Storey N1 Column N36 Rectangle b=0.5 h=0.5m, H=3.5m, 1. Железобетон, μ=2.30%								
1_36	Combination 1		0	-445.295	0.12	0.259	4.349	15.007
			3.5	-442.889	0.12	0.679	4.349	-0.216
	Combination 2		0	-301.634	-9.367	20.559	13.779	34.668
			3.5	-299.468	-9.367	-12.228	13.779	-13.56
	Combination 3		0	-452.948	9.656	-20.299	-6.274	-9.04
			3.5	-450.782	9.656	13.5	-6.274	12.921
	Combination 4		0	-370.179	-4.384	10.929	2.492	10.622
			3.5	-368.014	-4.384	-4.422	2.492	2.016
	Combination 5		0	-384.403	4.674	-10.669	5.013	15.006
			3.5	-382.237	4.674	5.695	5.013	-2.655
Storey N2 Column N36 Rectangle b=0.5 h=0.5m, H=5.5m, 1. Железобетон, μ=1.72%								
2_36	Combination 1		0	-422.267	0.24	-0.567	-0.523	-4.294
			5.5	-418.486	0.24	0.755	-0.523	-1.416
	Combination 2		0	-289.032	-4.334	11.743	2.586	4.618
			5.5	-285.629	-4.334	-12.095	2.586	-9.609
	Combination 3		0	-426.671	4.762	-12.758	-3.363	-11.614
			5.5	-423.268	4.762	13.438	-3.363	6.886
	Combination 4		0	-351.518	-4.564	13.311	0.207	-1.524
			5.5	-348.115	-4.564	-11.79	0.207	-2.683
	Combination 5		0	-364.185	4.992	-14.326	-0.984	-5.472
			5.5	-360.782	4.992	13.133	-0.984	-0.041
Storey N3 Column N36 Rectangle b=0.5 h=0.5m, H=3.3m, 1. Железобетон, μ=1.54%								
3_36	Combination 1		0	-370.152	0.44	-0.702	5.276	9.409
			3.3	-367.883	0.44	0.751	5.276	-8.001
	Combination 2		0	-252.523	-10.496	17.835	13.117	22.992
			3.3	-250.481	-10.496	-16.802	13.117	-20.3
	Combination 3		0	-374.622	11.298	-19.12	-3.837	-6.454
			3.3	-372.58	11.298	18.163	-3.837	6.216
	Combination 4		0	-308.54	-10.967	18.91	4.256	7.598

N	Load case	Mode shape/ combination	a(m)	N(tf)	Qz(tf)	My(tf*m)	Qy(tf)	Mz(tf*m)
			3.3	-306.498	-10.967	-17.282	4.256	-6.354
	Combination 5		0	-318.605	11.768	-20.194	5.024	8.94
			3.3	-316.563	11.768	18.643	5.024	-7.73
Storey N4 Column N36 Rectangle b=0.5 h=0.5m, H=3.3m, 1. Железобетон, μ=1.05%								
4_36	Combination 1		0	-320.6	0.39	-0.605	4.314	6.864
			3.3	-318.331	0.39	0.681	4.314	-7.373
	Combination 2		0	-219.593	-10.429	17.24	11.874	19.561
			3.3	-217.551	-10.429	-17.176	11.874	-19.627
	Combination 3		0	-323.516	11.147	-18.363	-4.269	-7.438
			3.3	-321.475	11.147	18.424	-4.269	6.653
	Combination 4		0	-267.566	-11.517	19.36	3.406	5.352
			3.3	-265.524	-11.517	-18.645	3.406	-5.858
	Combination 5		0	-275.543	12.235	-20.483	4.2	6.771
			3.3	-273.502	12.235	19.893	4.2	-7.116
Storey N5 Column N36 Rectangle b=0.5 h=0.5m, H=3.3m, 1. Железобетон, μ=0.64%								
5_36	Combination 1		0	-271.312	0.39	-0.561	5.38	8.318
			3.3	-269.043	0.39	0.725	5.38	-9.437
	Combination 2		0	-187.312	-10.922	17.309	14.067	22.047
			3.3	-185.27	-10.922	-18.735	14.067	-24.375
	Combination 3		0	-272.217	11.645	-18.36	-4.585	-7.385
			3.3	-270.175	11.645	20.069	-4.585	7.746
	Combination 4		0	-226.621	-12.73	20.34	4.075	6.191
			3.3	-224.579	-12.73	-21.668	4.075	-7.249
	Combination 5		0	-232.908	13.452	-21.39	5.407	8.471
			3.3	-230.867	13.452	23.001	5.407	-9.379
Storey N6 Column N36 Rectangle b=0.4 h=0.4m, H=3.3m, 1. Железобетон, μ=1.45%								
6_36	Combination 1		0	-221.57	0.251	-0.366	3.252	5.004
			3.3	-220.118	0.251	0.461	3.252	-5.727
	Combination 2		0	-153.645	-6.491	10.326	8.449	13.161
			3.3	-152.338	-6.491	-11.094	8.449	-14.72
	Combination 3		0	-221.528	6.952	-11.005	-2.706	-4.325
			3.3	-220.221	6.952	11.937	-2.706	4.606
	Combination 4		0	-185.222	-7.341	11.731	2.395	3.632
			3.3	-183.915	-7.341	-12.494	2.395	-4.271
	Combination 5		0	-189.951	7.802	-12.41	3.348	5.204
			3.3	-188.644	7.802	13.336	3.348	-5.844
Storey N7 Column N36 Rectangle b=0.4 h=0.4m, H=3.3m, 1. Железобетон, μ=0.75%								
7_36	Combination 1		0	-171.783	0.287	-0.468	3.843	6.289
			3.3	-170.331	0.287	0.48	3.843	-6.393
	Combination 2		0	-118.535	-6.535	10.727	9.68	15.951
			3.3	-117.228	-6.535	-10.839	9.68	-15.992
	Combination 3		0	-172.268	7.059	-11.582	-2.889	-4.831
			3.3	-170.961	7.059	11.714	-2.889	4.704
	Combination 4		0	-143.732	-7.843	12.962	2.728	4.45
			3.3	-142.425	-7.843	-12.92	2.728	-4.553
	Combination 5		0	-147.072	8.367	-13.817	4.062	6.67
			3.3	-145.765	8.367	13.796	4.062	-6.735
Storey N8 Column N36 Rectangle b=0.4 h=0.4m, H=3.3m, 1. Железобетон, μ=0.50%								
8_36	Combination 1		0	-122.116	0.296	-0.475	3.855	6.348
			3.3	-120.664	0.296	0.502	3.855	-6.373
	Combination 2		0	-83.768	-6.145	10.057	9.626	15.819
			3.3	-82.461	-6.145	-10.221	9.626	-15.945
	Combination 3		0	-122.88	6.683	-10.922	-2.817	-4.606
			3.3	-121.573	6.683	11.133	-2.817	4.689
	Combination 4		0	-102.214	-7.711	12.706	2.605	4.287

კონსტრუქტორი

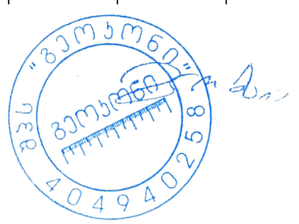

გ. ცომაია

N	Load case	Mode shape/ combination	a(m)	N(tf)	Qz(tf)	My(tf*m)	Qy(tf)	Mz(tf*m)
			3.3	-100.907	-7.711	-12.74	2.605	-4.311
	Combination 5		0	-104.434	8.25	-13.572	4.204	6.927
			3.3	-103.127	8.25	13.652	4.204	-6.946
Storey N9 Column N36 Rectangle b=0.4 h=0.4m, H=3.3m, 1. Железобетон, μ=0.78%								
9_36	Combination 1		0	-72.525	0.227	-0.41	4.374	6.868
			3.3	-71.073	0.227	0.339	4.374	-7.565
	Combination 2		0	-49.082	-5.621	9.142	9.888	16.072
			3.3	-47.776	-5.621	-9.408	9.888	-16.557
	Combination 3		0	-73.541	6.042	-9.896	-2.197	-3.971
			3.3	-72.234	6.042	10.043	-2.197	3.279
	Combination 4		0	-60.672	-7.507	12.313	2.971	4.606
			3.3	-59.365	-7.507	-12.459	2.971	-5.198
	Combination 5		0	-61.951	7.928	-13.067	4.72	7.495
			3.3	-60.645	7.928	13.094	4.72	-8.08
Storey N10 Column N20 Rectangle b=0.4 h=0.4m, H=3.3m, 1. Железобетон, μ=1.01%								
10_20	Combination 1		0	-22.228	0.567	-0.872	0.744	3.459
			3.3	-20.776	0.567	0.997	0.744	1.002
	Combination 2		0	-13.991	-4.956	7.912	7.959	14.173
			3.3	-12.685	-4.956	-8.442	7.959	-12.092
	Combination 3		0	-23.417	5.94	-9.432	-6.405	-7.835
			3.3	-22.11	5.94	10.17	-6.405	13.303
	Combination 4		0	-18.488	-7.217	11.62	-0.287	1.518
			3.3	-17.181	-7.217	-12.197	-0.287	2.467
	Combination 5		0	-18.921	8.202	-13.14	1.841	4.82
			3.3	-17.614	8.202	13.926	1.841	-1.256
Storey N1 Column N37 Rectangle b=0.5 h=0.5m, H=3.5m, 1. Железобетон, μ=4.25%								
1_37	Combination 1		0	-32.029	-15.828	7.494	9.068	4.001
			3.5	-62.966	-5.415	-2.32	-1.395	0.098
	Combination 2		0	-65.08	-39.753	18.225	17.629	9.096
			3.5	-134.027	-14.186	-6.606	5.497	-3.005
	Combination 3		0	9.74	11.862	-5.031	-2.075	-2.236
			3.5	24.695	4.666	2.527	-8.033	3.233
	Combination 4		0	-84.57	-19.808	9.395	21.813	9.764
			3.5	-327.642	-6.603	3.259	-8.036	3.074
	Combination 5		0	29.23	-8.083	3.799	-6.258	-2.904
			3.5	218.309	-2.917	-7.337	5.5	-2.845
Storey N2 Column N37 Rectangle b=0.5 h=0.5m, H=5.5m, 1. Железобетон, μ=8.92%								
2_37	Combination 1		0	-92.938	-23.11	10.633	5.381	2.489
			5.5	-75.238	15.434	8.3	-10.472	5.229
	Combination 2		0	-202.422	16.947	-7.957	13.243	7.508
			5.5	-108.72	22.423	11.865	-3.407	1.989
	Combination 3		0	40.898	-57.482	26.605	-4.005	-3.223
			5.5	-21.183	3.69	2.155	-14.833	7.13
	Combination 4		0	-513.825	-159.475	76.213	27.122	14.568
			5.5	-210.575	-21.247	-10.005	-14.719	6.689
	Combination 5		0	352.3	118.939	-57.565	-17.884	-10.284
			5.5	80.671	47.36	24.025	-3.521	2.43
Storey N3 Column N37 Rectangle b=0.5 h=0.5m, H=3.3m, 1. Железобетон, μ=2.73%								
3_37	Combination 1		0	-47.721	11.613	-6.845	-4.038	-2.737
			3.3	-70.101	15.978	8.884	-10.264	5.189
	Combination 2		0	-85.871	20.798	-11.394	2.769	1.191
			3.3	-97.657	24.65	13.165	-2.447	1.46
	Combination 3		0	2.916	-1.292	-0.116	-9.902	-5.99
			3.3	-23.359	2.367	1.841	-15.41	7.577
	Combination 4		0	-193.797	-6.807	4.904	-1.684	-1.931

N	Load case	Mode shape/ combination	a(m)	N(tf)	Qz(tf)	My(tf*m)	Qy(tf)	Mz(tf*m)
			3.3	-147.464	-17.09	-8.425	-15.166	7.073
	Combination 5		0	110.843	26.312	-16.414	-5.449	-2.868
			3.3	26.448	44.107	23.431	-2.691	1.964
Storey N4 Column N37 Rectangle b=0.5 h=0.5m, H=3.3m, 1. Железобетон, μ=2.02%								
4_37	Combination 1		0	-41.079	13.399	-7.741	-4.316	-2.847
			3.3	-63.223	16.663	9.337	-9.814	5.012
	Combination 2		0	-73.739	20.783	-11.582	2.549	1.048
			3.3	-86.942	27.134	14.364	-2.069	1.227
	Combination 3		0	2.222	1.766	-1.452	-10.145	-6.028
			3.3	-22.153	1.034	1.406	-15	7.499
	Combination 4		0	-136.624	-9.398	5.961	-2.901	-3.07
			3.3	-105.941	-15.944	-8.02	-14.39	6.861
	Combination 5		0	65.107	31.947	-18.995	-4.696	-1.909
			3.3	-3.154	44.112	23.79	-2.679	1.864
Storey N5 Column N37 Rectangle b=0.5 h=0.5m, H=3.3m, 1. Железобетон, μ=1.00%								
5_37	Combination 1		0	-32.51	14.966	-8.575	-4.807	-3.066
			3.3	-54.583	19.428	10.964	-10.204	5.291
	Combination 2		0	-61.123	20.376	-11.572	1.879	0.665
			3.3	-73.256	31.33	16.601	-2.063	1.187
	Combination 3		0	4.404	4.838	-2.878	-10.317	-6.021
			3.3	-20.814	1.487	1.906	-15.686	8.023
	Combination 4		0	-97.009	-9.045	5.609	-5.093	-3.328
			3.3	-71.904	-14.127	-7.361	-13.525	6.566
	Combination 5		0	40.29	34.259	-20.059	-3.346	-2.027
			3.3	-22.166	46.944	25.868	-4.225	2.644
Storey N6 Column N37 Rectangle b=0.4 h=0.4m, H=3.3m, 1. Железобетон, μ=1.03%								
6_37	Combination 1		0	-15.392	11.646	-5.497	-3.554	-1.809
			3.3	-38.048	15.53	7.336	-7.685	3.446
	Combination 2		0	-35.075	14.376	-6.816	1.421	0.487
			3.3	-48.671	23.751	10.685	-1.915	0.954
	Combination 3		0	8.027	5.266	-2.453	-7.66	-3.651
			3.3	-16.838	2.512	1.715	-11.461	5.045
	Combination 4		0	-49.948	-6.36	3.153	-3.862	-1.957
			3.3	-38.107	-9.852	-4.172	-9.556	4.069
	Combination 5		0	22.9	26.002	-12.422	-2.377	-1.208
			3.3	-27.402	36.115	16.572	-3.82	1.93
Storey N7 Column N37 Rectangle b=0.4 h=0.4m, H=3.3m, 1. Железобетон, μ=1.59%								
7_37	Combination 1		0	-3.766	15.221	-7.215	-5.402	-2.69
			3.3	-32.403	16.307	7.714	-7.521	3.405
	Combination 2		0	-18.948	17.873	-8.527	0.209	-0.098
			3.3	-40.898	24.133	10.901	-2.085	1.035
	Combination 3		0	11.9	7.826	-3.654	-9.652	-4.592
			3.3	-14.857	3.447	2.138	-11.004	4.89
	Combination 4		0	-21.606	-1.99	1.277	-6.041	-2.98
			3.3	-13.66	-9.303	-3.867	-8.425	3.64
	Combination 5		0	14.558	27.689	-13.458	-3.402	-1.71
			3.3	-42.095	36.883	16.907	-4.664	2.285
Storey N8 Column N37 Rectangle b=0.4 h=0.4m, H=3.3m, 1. Железобетон, μ=0.86%								
8_37	Combination 1		0	3.012	16.194	-7.665	-5.764	-2.829
			3.3	-26.82	16.82	7.961	-7.233	3.303
	Combination 2		0	-8.99	18.354	-8.746	-0.223	-0.288
			3.3	-32.568	24.368	11.016	-1.974	0.994
	Combination 3		0	13.606	8.993	-4.197	-9.838	-4.64
			3.3	-13.555	4.076	2.442	-10.619	4.757
	Combination 4		0	-4.877	0.795	0.062	-6.225	-3.01

კონსტრუქტორი

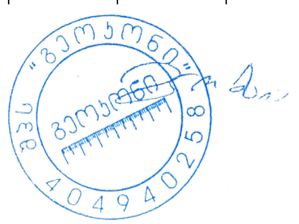

გ. ცომაია

N	Load case	Mode shape/ combination	a(m)	N(tf)	Qz(tf)	My(tf*m)	Qy(tf)	Mz(tf*m)
			3.3	-3.513	-8.218	-3.339	-7.395	3.26
	Combination 5		0	9.493	26.551	-13.005	-3.836	-1.918
			3.3	-42.61	36.662	16.796	-5.199	2.491
Storey N9 Column N37 Rectangle b=0.4 h=0.4m, H=3.3m, 1. Железобетон, μ=0.97%								
9_37	Combination 1		0	9.411	16.884	-7.988	-6.195	-3.001
			3.3	-22.343	17.265	8.162	-7.069	3.261
	Combination 2		0	1.071	18.112	-8.665	-1.135	-0.69
			3.3	-24.485	25.852	11.526	-1.897	0.985
	Combination 3		0	14.554	10.408	-4.827	-9.658	-4.531
			3.3	-13.865	3.324	2.265	-10.414	4.691
	Combination 4		0	5.527	3.252	-1.034	-6.179	-2.951
			3.3	-0.803	-6.424	-2.541	-6.808	3.101
	Combination 5		0	10.098	25.268	-12.457	-4.614	-2.269
			3.3	-37.546	35.6	16.332	-5.503	2.575
Storey N10 Column N21 Rectangle b=0.4 h=0.4m, H=3.3m, 1. Железобетон, μ=1.49%								
10_21	Combination 1		0	14.11	17.242	-8.17	-7.064	-3.349
			3.3	-21.326	14.708	7.425	-0.453	0.486
	Combination 2		0	14.168	12.238	-5.878	-3.737	-1.79
			3.3	-24.984	-4.774	0.727	5.565	-2.246
	Combination 3		0	9.608	16.918	-7.931	-8.508	-4.011
			3.3	-11.106	29.384	11.717	-6.443	3.117
	Combination 4		0	9.036	4.395	-1.599	-5.912	-2.771
			3.3	-8.204	0.646	0.473	-1.776	1.11
	Combination 5		0	14.741	24.761	-12.211	-6.333	-3.029
			3.3	-27.886	23.964	11.971	0.897	-0.24
Storey N11 Column N6 Rectangle b=0.4 h=0.4m, H=3m, 1. Железобетон, μ=0.60%								
11_6	Combination 1		0	-14.128	-3.025	1.765	2.044	1.503
			3	-12.808	-3.025	-7.309	2.044	-4.628
	Combination 2		0	-14.294	-1.11	-0.782	4.257	5.346
			3	-13.106	-1.11	-4.065	4.257	-7.425
	Combination 3		0	-9.685	-3.943	3.718	-0.845	-2.839
			3	-8.497	-3.943	-8.157	-0.845	-0.304
	Combination 4		0	-13.344	-5.102	6.167	3.377	3.98
			3	-12.156	-5.102	-9.149	3.377	-6.152
	Combination 5		0	-10.635	0.049	-3.232	0.035	-1.473
			3	-9.447	0.049	-3.073	0.035	-1.578
Storey N1 Column N38 Rectangle b=0.5 h=0.5m, H=3.5m, 1. Железобетон, μ=3.52%								
1_38	Combination 1		0	-199.264	46.383	-27.985	-39.287	-23.515
			3.5	-86.779	-10.078	-4.692	-0.442	1.182
	Combination 2		0	-4.757	13.017	-7.561	22.848	14.132
			3.5	-25.98	-24.566	-11.643	16.381	-8.232
	Combination 3		0	-340.448	67.423	-40.976	-90.948	-54.888
			3.5	-122.972	7.949	3.965	-17.299	10.371
	Combination 4		0	68.216	1.844	1.387	26.428	14.633
			3.5	118.007	29.329	13.16	3.859	-1.736
	Combination 5		0	-413.421	78.596	-49.924	-94.527	-55.39
			3.5	-266.959	-45.946	-20.838	-4.777	3.875
Storey N2 Column N38 Rectangle b=0.5 h=0.5m, H=5.5m, 1. Железобетон, μ=4.25%								
2_38	Combination 1		0	-81.533	-3.525	2.561	-13.179	-6.241
			5.5	-80.517	-11.254	-5.801	7.354	-3.416
	Combination 2		0	1.243	-17.033	9.825	-42.358	11.316
			5.5	-45.574	-27.207	-13.114	-29.413	-20.241
	Combination 3		0	-142.449	11.79	-5.866	19.339	-22.212
			5.5	-91.596	8.784	3.634	41.649	14.61
	Combination 4		0	157.765	-60.096	31.417	30.436	14.008

N	Load case	Mode shape/ combination	a(m)	N(tf)	Qz(tf)	My(tf*m)	Qy(tf)	Mz(tf*m)
			5.5	30.814	-30.31	-15.954	12.322	-7.077
	Combination 5		0	-298.971	54.853	-27.458	-53.455	-24.904
			5.5	-167.983	11.887	6.474	-0.086	1.446
Storey N3 Column N38 Rectangle b=0.5 h=0.5m, H=3.3m, 1. Железобетон, μ=2.26%								
3_38	Combination 1		0	-62.906	-8.11	4.873	-3.854	-1.476
			3.3	-76.877	-13.748	-7.226	8.139	-4.185
	Combination 2		0	-12.93	-13.005	7.288	12.913	8.684
			3.3	-40.716	-24.535	-12.035	35.885	-18.051
	Combination 3		0	-95.805	-0.137	0.633	-20.095	-11.517
			3.3	-89.98	1.865	0.136	-22.468	11.195
	Combination 4		0	84.623	-28.623	16.537	29.954	15.323
			3.3	1.788	-29.771	-16.25	21.225	-12.336
	Combination 5		0	-193.358	15.481	-8.616	-37.135	-18.156
			3.3	-132.485	7.101	4.351	-7.808	5.48
Storey N4 Column N38 Rectangle b=0.5 h=0.5m, H=3.3m, 1. Железобетон, μ=1.98%								
4_38	Combination 1		0	-52.527	-9.13	5.482	1.521	1.277
			3.3	-72.218	-14.652	-7.794	10.258	-5.463
	Combination 2		0	-7.584	-13.489	7.805	20.625	12.419
			3.3	-35.353	-26.152	-12.808	37.237	-18.74
	Combination 3		0	-83.365	-1.375	1.14	-18.673	-10.579
			3.3	-87.209	1.97	-0.045	-20.278	9.743
	Combination 4		0	65.139	-31.338	17.936	28.106	15.144
			3.3	-24.965	-32.968	-18.078	28.242	-15.717
	Combination 5		0	-156.088	16.474	-8.991	-26.154	-13.304
			3.3	-97.597	8.786	5.225	-11.283	6.719
Storey N5 Column N38 Rectangle b=0.5 h=0.5m, H=3.3m, 1. Железобетон, μ=1.59%								
5_38	Combination 1		0	-42.086	-10.769	6.339	4.719	2.984
			3.3	-63.704	-17.071	-9.168	11.241	-6.158
	Combination 2		0	-2.83	-14.638	8.279	21.873	12.986
			3.3	-29.236	-27.977	-13.809	35.667	-18.215
	Combination 3		0	-70.237	-2.994	2.111	-14.508	-8.26
			3.3	-78.54	-0.175	-1.299	-17.137	8.092
	Combination 4		0	44.203	-30.647	17.607	26.906	14.994
			3.3	-40.238	-36.218	-20.24	33.357	-18.427
	Combination 5		0	-117.269	13.016	-7.218	-19.54	-10.268
			3.3	-67.538	8.066	5.132	-14.828	8.304
Storey N6 Column N38 Rectangle b=0.4 h=0.4m, H=3.3m, 1. Железобетон, μ=1.84%								
6_38	Combination 1		0	-22.306	-8.246	3.962	5.144	2.477
			3.3	-47.11	-13.435	-6.149	10.408	-4.805
	Combination 2		0	5.277	-10.707	5.126	18.311	8.66
			3.3	-58.57	-24.19	-10.11	30.978	-13.036
	Combination 3		0	-44.316	-2.811	1.37	-10.02	-4.651
			3.3	-20.858	2.023	-0.035	-13.685	5.066
	Combination 4		0	29.577	-24.524	11.538	18.263	8.627
			3.3	-55.211	-29.023	-13.562	25.104	-11.531
	Combination 5		0	-68.616	11.006	-5.042	-9.972	-4.618
			3.3	-24.218	6.856	3.417	-7.811	3.561
Storey N7 Column N38 Rectangle b=0.4 h=0.4m, H=3.3m, 1. Железобетон, μ=1.63%								
7_38	Combination 1		0	-10.866	-11.603	5.54	7.92	3.829
			3.3	-43.631	-14.309	-6.574	11.894	-5.537
	Combination 2		0	7.844	-4.82	6.508	18.783	8.876
			3.3	-18.621	-24.845	-10.35	31.767	-13.266
	Combination 3		0	-27.381	-14.299	2.62	-5.829	-2.596
			3.3	-54.731	1.218	-0.506	-11.973	4.062
	Combination 4		0	18.414	-26.897	12.71	19.858	9.528

კონსტრუქტორი

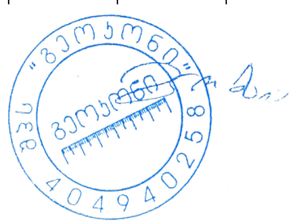

გ. ცომაია

N	Load case	Mode shape/ combination	a(m)	N(tf)	Qz(tf)	My(tf*m)	Qy(tf)	Mz(tf*m)
			3.3	-62.382	-29.057	-13.662	25.861	-11.862
	Combination 5		0	-37.951	7.778	-3.582	-6.904	-3.247
			3.3	-10.97	5.43	2.807	-6.067	2.659
Storey N8 Column N38 Rectangle b=0.4 h=0.4m, H=3.3m, 1. Железобетон, μ=1.51%								
8_38	Combination 1		0	-3.044	-12.618	6.001	10.108	4.82
			3.3	-39.629	-14.781	-6.827	12.803	-6
	Combination 2		0	10.05	-4.374	6.973	20.436	9.326
			3.3	-16.52	-25.404	-10.524	31.46	-13.047
	Combination 3		0	-16.2	-16.464	2.935	-3.786	-1.373
			3.3	-49.89	0.991	-0.755	-10.133	3.062
	Combination 4		0	13.174	-27.543	12.939	20.205	9.718
			3.3	-64.412	-29.147	-13.736	25.751	-11.825
	Combination 5		0	-19.324	6.706	-3.032	-3.555	-1.766
			3.3	-1.998	4.734	2.457	-4.424	1.84
Storey N9 Column N38 Rectangle b=0.4 h=0.4m, H=3.3m, 1. Железобетон, μ=1.44%								
9_38	Combination 1		0	4.056	-13.649	6.45	11.768	5.562
			3.3	-36.273	-15.13	-6.975	13.184	-6.244
	Combination 2		0	11.141	-3.351	2.749	22.304	9.574
			3.3	-43.985	-25.341	-10.383	-6.948	-11.986
	Combination 3		0	-5.122	-19.23	7.917	-2.847	-0.366
			3.3	-16.562	0.356	-1.139	28.906	1.593
	Combination 4		0	11.691	-27.096	12.706	20.435	9.809
			3.3	-61.086	-28.782	-13.555	25.464	-11.718
	Combination 5		0	-5.673	4.515	-2.04	-0.977	-0.601
			3.3	0.538	3.797	2.033	-3.507	1.326
Storey N10 Column N22 Rectangle b=0.4 h=0.4m, H=3.3m, 1. Железобетон, μ=1.48%								
10_22	Combination 1		0	8.754	-12.832	6.096	13.942	6.489
			3.3	-46.066	-18.761	-9.692	13.813	-7.525
	Combination 2		0	13.057	-1.251	2.001	23.79	10.116
			3.3	-51.984	-21.768	-10.721	3.367	-10.426
	Combination 3		0	1.107	-19.996	8.087	-0.639	0.666
			3.3	-24.774	-9.362	-5.364	19.558	-2.072
	Combination 4		0	15.134	-25.513	12.015	21.393	10.185
			3.3	-66.608	-29.109	-15.156	25.083	-12.673
	Combination 5		0	-0.97	4.266	-1.927	1.759	0.597
			3.3	-10.149	-2.021	-0.929	-2.159	0.174
Storey N11 Column N7 Rectangle b=0.4 h=0.4m, H=3m, 1. Железобетон, μ=0.68%								
11_7	Combination 1		0	-14.32	2.554	-0.639	-1.969	-0.805
			3	-13	2.554	7.022	-1.969	5.101
	Combination 2		0	-10.388	0.5	-3.377	1.352	4.602
			3	-9.2	0.5	8.456	1.352	0.528
	Combination 3		0	-13.909	3.786	2.276	-4.641	-5.954
			3	-12.721	3.786	3.301	-4.641	7.988
	Combination 4		0	-10.257	-1.48	6.026	0.686	3.433
			3	-9.069	-1.48	1.562	0.686	1.346
	Combination 5		0	-14.04	5.766	-7.128	-3.975	-4.784
			3	-12.852	5.766	10.196	-3.975	7.17
Storey N1 Column N39 Rectangle b=0.5 h=0.5m, H=3.5m, 1. Железобетон, μ=2.24%								
1_39	Combination 1		0	-304.044	1.552	-4.327	-2.674	-8.415
			3.5	-301.638	1.552	1.105	-2.674	0.945
	Combination 2		0	-165.085	-2.501	4.419	14.29	24.886
			3.5	-162.919	-2.501	-4.346	14.29	-25.131
	Combination 3		0	-350.235	5.296	-12.097	-19.095	-39.604
			3.5	-348.07	5.296	6.449	-19.095	27.228
	Combination 4		0	-149.369	-2.078	5.018	7.241	10.766

N	Load case	Mode shape/ combination	a(m)	N(tf)	Qz(tf)	My(tf*m)	Qy(tf)	Mz(tf*m)
			3.5	-147.203	-2.078	-2.26	7.241	-14.579
	Combination 5		0	-365.951	4.872	-12.696	-12.046	-25.484
			3.5	-363.786	4.872	4.363	-12.046	16.676
Storey N2 Column N39 Rectangle b=0.5 h=0.5m, H=5.5m, 1. Железобетон, μ=0.57%								
2_39	Combination 1		0	-250.705	-0.399	1.247	1.61	4.068
			5.5	-246.924	-0.399	-0.949	1.61	-4.785
	Combination 2		0	-134.69	-2.577	7.495	7.553	20.633
			5.5	-131.287	-2.577	-6.684	7.553	-20.911
	Combination 3		0	-290.256	1.942	-5.49	-4.956	-14.089
			5.5	-286.853	1.942	5.194	-4.956	13.171
	Combination 4		0	-117.654	-4.236	12.947	5.232	13.837
			5.5	-114.251	-4.236	-10.353	5.232	-14.941
	Combination 5		0	-307.292	3.601	-10.942	-2.635	-7.292
			5.5	-303.889	3.601	8.864	-2.635	7.201
Storey N3 Column N39 Rectangle b=0.5 h=0.5m, H=3.3m, 1. Железобетон, μ=0.62%								
3_39	Combination 1		0	-211.178	-1.057	1.768	5.741	8.98
			3.3	-208.91	-1.057	-1.719	5.741	-9.965
	Combination 2		0	-115.45	-5.306	8.924	20.116	33.607
			3.3	-113.408	-5.306	-8.588	20.116	-32.775
	Combination 3		0	-242.357	3.632	-6.128	-10.733	-18.972
			3.3	-240.315	3.632	5.86	-10.733	16.448
	Combination 4		0	-99.223	-9.309	16.077	15.894	26.186
			3.3	-97.181	-9.309	-14.644	15.894	-26.264
	Combination 5		0	-258.584	7.635	-13.28	-6.511	-11.551
			3.3	-256.542	7.635	11.917	-6.511	9.937
Storey N4 Column N39 Rectangle b=0.5 h=0.5m, H=3.3m, 1. Железобетон, μ=0.71%								
4_39	Combination 1		0	-177.221	-1.132	1.879	7.109	11.304
			3.3	-174.952	-1.132	-1.857	7.109	-12.156
	Combination 2		0	-100.29	-5.478	9.06	20.356	33.438
			3.3	-98.248	-5.478	-9.018	20.356	-33.739
	Combination 3		0	-199.858	3.67	-6.059	-8.622	-14.793
			3.3	-197.816	3.67	6.053	-8.622	13.661
	Combination 4		0	-86.477	-9.709	16.38	16.374	26.602
			3.3	-84.435	-9.709	-15.662	16.374	-27.431
	Combination 5		0	-213.67	7.901	-13.379	-4.639	-7.957
			3.3	-211.629	7.901	12.696	-4.639	7.353
Storey N5 Column N39 Rectangle b=0.5 h=0.5m, H=3.3m, 1. Железобетон, μ=1.06%								
5_39	Combination 1		0	-146.983	-1.561	2.442	9.244	14.254
			3.3	-144.714	-1.561	-2.708	9.244	-16.252
	Combination 2		0	-87.165	-5.926	9.357	23.2	36.688
			3.3	-85.124	-5.926	-10.2	23.2	-39.873
	Combination 3		0	-161.582	3.414	-5.428	-7.895	-13.096
			3.3	-159.54	3.414	5.839	-7.895	12.958
	Combination 4		0	-76.516	-10.867	17.367	19.337	30.355
			3.3	-74.474	-10.867	-18.494	19.337	-33.458
	Combination 5		0	-172.232	8.354	-13.438	-4.032	-6.763
			3.3	-170.19	8.354	14.133	-4.032	6.542
Storey N6 Column N39 Rectangle b=0.4 h=0.4m, H=3.3m, 1. Железобетон, μ=1.05%								
6_39	Combination 1		0	-118.372	-0.969	1.491	5.614	8.635
			3.3	-116.92	-0.969	-1.708	5.614	-9.89
	Combination 2		0	-72.938	-3.625	5.722	12.733	20.114
			3.3	-71.632	-3.625	-6.241	12.733	-21.906
	Combination 3		0	-127.237	2.061	-3.319	-3.415	-5.783
			3.3	-125.93	2.061	3.483	-3.415	5.485
	Combination 4		0	-65.791	-6.249	9.953	10.547	16.545

კონსტრუქტორი

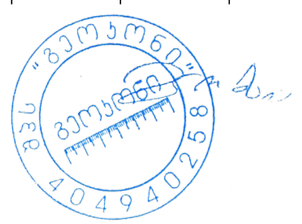

გ. ცომაია

N	Load case	Mode shape/ combination	a(m)	N(tf)	Qz(tf)	My(tf*m)	Qy(tf)	Mz(tf*m)
			3.3	-64.484	-6.249	-10.67	10.547	-18.259
	Combination 5		0	-134.384	4.685	-7.549	-1.228	-2.214
			3.3	-133.078	4.685	7.912	-1.228	1.839
Storey N7 Column N39 Rectangle b=0.4 h=0.4m, H=3.3m, 1. Железобетон, μ=1.31%								
7_39	Combination 1		0	-92.565	-1.236	2.029	7.004	11.325
			3.3	-91.113	-1.236	-2.051	7.004	-11.79
	Combination 2		0	-58.344	-3.81	6.223	14.223	23.352
			3.3	-57.037	-3.81	-6.35	14.223	-23.583
	Combination 3		0	-98.209	1.805	-2.934	-2.576	-4.528
			3.3	-96.902	1.805	3.024	-2.576	3.971
	Combination 4		0	-54.27	-6.772	11.163	12.065	19.78
			3.3	-52.964	-6.772	-11.184	12.065	-20.034
	Combination 5		0	-102.283	4.767	-7.874	-0.418	-0.956
			3.3	-100.976	4.767	7.858	-0.418	0.422
Storey N8 Column N39 Rectangle b=0.4 h=0.4m, H=3.3m, 1. Железобетон, μ=1.47%								
8_39	Combination 1		0	-69.507	-1.33	2.161	7.666	12.454
			3.3	-68.055	-1.33	-2.227	7.666	-12.843
	Combination 2		0	-44.976	-3.701	6.009	14.377	23.6
			3.3	-43.669	-3.701	-6.203	14.377	-23.846
	Combination 3		0	-72.573	1.539	-2.498	-1.608	-2.859
			3.3	-71.266	1.539	2.582	-1.608	2.448
	Combination 4		0	-43.265	-6.701	10.993	12.286	20.157
			3.3	-41.958	-6.701	-11.121	12.286	-20.388
	Combination 5		0	-74.284	4.54	-7.482	0.483	0.584
			3.3	-72.977	4.54	7.5	0.483	-1.01
Storey N9 Column N39 Rectangle b=0.4 h=0.4m, H=3.3m, 1. Железобетон, μ=1.58%								
9_39	Combination 1		0	-48.27	-1.262	2.166	7.959	13.107
			3.3	-46.818	-1.262	-1.998	7.959	-13.159
	Combination 2		0	-32.162	-3.364	5.53	14.188	23.428
			3.3	-30.855	-3.364	-5.57	14.188	-23.392
	Combination 3		0	-49.454	1.314	-2.008	-0.92	-1.581
			3.3	-48.147	1.314	2.329	-0.92	1.457
	Combination 4		0	-32.148	-6.369	10.529	12.212	20.192
			3.3	-30.842	-6.369	-10.488	12.212	-20.108
	Combination 5		0	-49.467	4.319	-7.006	1.055	1.655
			3.3	-48.16	4.319	7.246	1.055	-1.827
Storey N10 Column N23 Rectangle b=0.4 h=0.4m, H=3.3m, 1. Железобетон, μ=2.09%								
10_23	Combination 1		0	-29.993	-2.087	2.761	9.532	14.806
			3.3	-28.541	-2.087	-4.126	9.532	-16.649
	Combination 2		0	-20.914	-3.805	5.491	15.894	25.04
			3.3	-19.608	-3.805	-7.067	15.894	-27.409
	Combination 3		0	-29.767	0.378	-0.973	0.018	-0.334
			3.3	-28.46	0.378	0.274	0.018	-0.393
	Combination 4		0	-21.889	-7.524	11.333	13.839	21.753
			3.3	-20.582	-7.524	-13.495	13.839	-23.916
	Combination 5		0	-28.793	4.096	-6.815	2.072	2.953
			3.3	-27.486	4.096	6.702	2.072	-3.886
Storey N1 Column N40 Rectangle b=0.5 h=0.5m, H=3.5m, 1. Железобетон, μ=2.16%								
1_40	Combination 1		0	-435.168	0.821	-2.164	4.006	14.223
			3.5	-432.762	0.821	0.711	4.006	0.202
	Combination 2		0	-296.243	-7.32	15.47	14.641	36.638
			3.5	-294.077	-7.32	-10.153	14.641	-14.605
	Combination 3		0	-441.927	8.841	-19.409	-7.685	-12.262
			3.5	-439.762	8.841	11.537	-7.685	14.638
	Combination 4		0	-340.343	-5.127	11.505	6.534	18.659

N	Load case	Mode shape/ combination	a(m)	N(tf)	Qz(tf)	My(tf*m)	Qy(tf)	Mz(tf*m)
			3.5	-338.178	-5.127	-6.442	6.534	-4.213
	Combination 5		0	-397.826	6.648	-15.445	0.421	5.717
			3.5	-395.661	6.648	7.826	0.421	4.246
Storey N2 Column N40 Rectangle b=0.5 h=0.5m, H=5.5m, 1. Железобетон, μ=1.61%								
2_40	Combination 1		0	-411.244	-0.276	0.875	-0.835	-4.886
			5.5	-407.463	-0.276	-0.644	-0.835	-0.293
	Combination 2		0	-283.193	-4.567	12.518	2.617	4.729
			5.5	-279.789	-4.567	-12.604	2.617	-9.667
	Combination 3		0	-414.599	4.129	-11.108	-3.908	-12.707
			5.5	-411.196	4.129	11.601	-3.908	8.79
	Combination 4		0	-321.784	-4.712	13.587	0.743	-0.101
			5.5	-318.381	-4.712	-12.33	0.743	-4.192
	Combination 5		0	-376.007	4.273	-12.176	-2.034	-7.876
			5.5	-372.604	4.273	11.327	-2.034	3.315
Storey N3 Column N40 Rectangle b=0.5 h=0.5m, H=3.3m, 1. Железобетон, μ=1.28%								
3_40	Combination 1		0	-361.159	-0.86	1.492	3.706	6.656
			3.3	-358.89	-0.86	-1.345	3.706	-5.574
	Combination 2		0	-248.154	-10.451	17.707	11.797	20.594
			3.3	-246.113	-10.451	-16.782	11.797	-18.341
	Combination 3		0	-364.393	9.075	-15.319	-5.115	-8.61
			3.3	-362.351	9.075	14.631	-5.115	8.272
	Combination 4		0	-282.015	-12.232	21.132	6.983	12.054
			3.3	-279.974	-12.232	-19.239	6.983	-10.992
	Combination 5		0	-330.532	10.856	-18.744	-0.3	-0.07
			3.3	-328.49	10.856	17.088	-0.3	0.923
Storey N4 Column N40 Rectangle b=0.5 h=0.5m, H=3.3m, 1. Железобетон, μ=0.83%								
4_40	Combination 1		0	-313.365	-0.785	1.332	2.983	4.657
			3.3	-311.097	-0.785	-1.257	2.983	-5.186
	Combination 2		0	-216.297	-10.546	17.446	10.842	17.809
			3.3	-214.255	-10.546	-17.357	10.842	-17.971
	Combination 3		0	-315.078	9.295	-15.321	-5.438	-9.337
			3.3	-313.036	9.295	15.355	-5.438	8.611
	Combination 4		0	-244.702	-12.657	21.24	6.144	9.837
			3.3	-242.66	-12.657	-20.528	6.144	-10.442
	Combination 5		0	-286.673	11.406	-19.115	-0.74	-1.365
			3.3	-284.631	11.406	18.526	-0.74	1.082
Storey N5 Column N40 Rectangle b=0.5 h=0.5m, H=3.3m, 1. Железобетон, μ=0.50%								
5_40	Combination 1		0	-265.712	-1.089	1.731	3.802	5.827
			3.3	-263.443	-1.089	-1.863	3.802	-6.719
	Combination 2		0	-184.9	-11.063	17.501	12.532	19.599
			3.3	-182.858	-11.063	-19.007	12.532	-21.757
	Combination 3		0	-265.555	9.307	-14.71	-5.662	-9.06
			3.3	-263.513	9.307	16.004	-5.662	9.627
	Combination 4		0	-207.74	-14.112	22.479	7.403	11.466
			3.3	-205.698	-14.112	-24.091	7.403	-12.978
	Combination 5		0	-242.714	12.356	-19.689	-0.534	-0.926
			3.3	-240.672	12.356	21.088	-0.534	0.848
Storey N6 Column N40 Rectangle b=0.4 h=0.4m, H=3.3m, 1. Железобетон, μ=1.16%								
6_40	Combination 1		0	-217.568	-0.629	0.985	2.365	3.614
			3.3	-216.116	-0.629	-1.092	2.365	-4.189
	Combination 2		0	-152.148	-6.7	10.638	7.711	12.021
			3.3	-150.841	-6.7	-11.472	7.711	-13.426
	Combination 3		0	-216.554	5.689	-9.056	-3.435	-5.483
			3.3	-215.248	5.689	9.717	-3.435	5.854
	Combination 4		0	-170.08	-8.194	13.042	4.377	6.747

კონსტრუქტორი

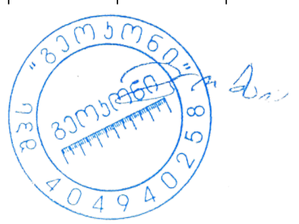

გ. ცომაია

N	Load case	Mode shape/ combination	a(m)	N(tf)	Qz(tf)	My(tf*m)	Qy(tf)	Mz(tf*m)
			3.3	-168.773	-8.194	-13.998	4.377	-7.7
	Combination 5		0	-198.622	7.183	-11.46	-0.102	-0.209
			3.3	-197.315	7.183	12.243	-0.102	0.128
Storey N7 Column N40 Rectangle b=0.4 h=0.4m, H=3.3m, 1. Железобетон, μ=0.50%								
7_40	Combination 1		0	-169.379	-0.778	1.295	2.828	4.601
			3.3	-167.927	-0.778	-1.273	2.828	-4.73
	Combination 2		0	-118.058	-6.755	11.085	8.666	14.259
			3.3	-116.751	-6.755	-11.205	8.666	-14.341
	Combination 3		0	-168.889	5.497	-8.992	-3.556	-5.932
			3.3	-167.582	5.497	9.149	-3.556	5.804
	Combination 4		0	-132.131	-8.851	14.626	5.127	8.383
			3.3	-130.824	-8.851	-14.582	5.127	-8.538
	Combination 5		0	-154.816	7.593	-12.533	-0.017	-0.055
			3.3	-153.509	7.593	12.525	-0.017	0.001
Storey N8 Column N40 Rectangle b=0.4 h=0.4m, H=3.3m, 1. Железобетон, μ=0.50%								
8_40	Combination 1		0	-121.262	-0.8	1.307	2.868	4.712
			3.3	-119.81	-0.8	-1.333	2.868	-4.752
	Combination 2		0	-84.17	-6.391	10.442	8.598	14.11
			3.3	-82.863	-6.391	-10.65	8.598	-14.263
	Combination 3		0	-121.156	5.097	-8.327	-3.421	-5.602
			3.3	-119.849	5.097	8.493	-3.421	5.687
	Combination 4		0	-94.485	-8.736	14.376	5.17	8.472
			3.3	-93.178	-8.736	-14.452	5.17	-8.588
	Combination 5		0	-110.841	7.441	-12.261	0.007	0.036
			3.3	-109.534	7.441	12.295	0.007	0.012
Storey N9 Column N40 Rectangle b=0.4 h=0.4m, H=3.3m, 1. Железобетон, μ=0.60%								
9_40	Combination 1		0	-73.113	-0.737	1.287	3.338	5.197
			3.3	-71.661	-0.737	-1.146	3.338	-5.818
	Combination 2		0	-50.187	-5.729	9.386	8.725	14.167
			3.3	-48.88	-5.729	-9.519	8.725	-14.625
	Combination 3		0	-73.47	4.536	-7.301	-2.747	-4.831
			3.3	-72.163	4.536	7.67	-2.747	4.235
	Combination 4		0	-56.991	-8.371	13.838	5.54	8.875
			3.3	-55.684	-8.371	-13.786	5.54	-9.406
	Combination 5		0	-66.666	7.178	-11.752	0.438	0.461
			3.3	-65.359	7.178	11.936	0.438	-0.984
Storey N10 Column N24 Rectangle b=0.4 h=0.4m, H=3.3m, 1. Железобетон, μ=1.07%								
10_24	Combination 1		0	-24.998	-0.906	1.146	0.074	2.172
			3.3	-23.546	-0.906	-1.843	0.074	1.928
	Combination 2		0	-16.353	-5.346	8.186	7.01	12.502
			3.3	-15.046	-5.346	-9.456	7.01	-10.63
	Combination 3		0	-25.682	3.872	-6.333	-6.57	-8.297
			3.3	-24.375	3.872	6.444	-6.57	13.385
	Combination 4		0	-19.535	-8.898	13.842	3.215	6.721
			3.3	-18.228	-8.898	-15.521	3.215	-3.89
	Combination 5		0	-22.5	7.424	-11.989	-2.776	-2.515
			3.3	-21.193	7.424	12.509	-2.776	6.645
Storey N1 Column N41 Rectangle b=0.5 h=0.5m, H=3.5m, 1. Железобетон, μ=3.47%								
1_41	Combination 1		0	-33.611	14.518	-6.926	9.474	4.218
			3.5	-67.26	3.802	1.366	0.385	-0.605
	Combination 2		0	-91.968	26.314	-12.214	-16.316	-10.299
			3.5	-185.739	9.687	-2.611	-7.145	2.708
	Combination 3		0	33.336	-0.922	0.109	32.93	17.727
			3.5	67.889	-3.177	4.921	7.901	-3.786
	Combination 4		0	14.286	24.549	-11.268	-6.285	-2.699

N	Load case	Mode shape/ combination	a(m)	N(tf)	Qz(tf)	My(tf*m)	Qy(tf)	Mz(tf*m)
			3.5	154.415	20.62	15.443	-5.342	2.515
	Combination 5		0	-72.918	0.843	-0.838	22.899	10.126
			3.5	-272.265	-14.11	-13.133	6.097	-3.593
Storey N2 Column N41 Rectangle b=0.5 h=0.5m, H=5.5m, 1. Железобетон, μ=7.31%								
2_41	Combination 1		0	-99.846	29.529	-13.343	4.624	2.39
			5.5	-63.218	-16.405	-8.633	-6.264	3.105
	Combination 2		0	-281.095	90.202	-41.041	-8.129	-4.845
			5.5	-141.241	2.033	0.104	-21.55	10.282
	Combination 3		0	106.098	-38.206	17.548	16.217	9.042
			5.5	30.852	-29.835	-14.71	10.531	-4.803
	Combination 4		0	263.008	-123.23	57.424	-0.753	-1.578
			5.5	71.053	-44.76	-22.833	3.506	-1.285
	Combination 5		0	-438.005	175.227	-80.917	8.841	5.775
			5.5	-181.442	16.957	8.227	-14.525	6.764
Storey N3 Column N41 Rectangle b=0.5 h=0.5m, H=3.3m, 1. Железобетон, μ=2.81%								
3_41	Combination 1		0	-33.821	-13.517	7.772	-3.294	-2.247
			3.3	-55.385	-17.487	-9.499	-6.899	3.483
	Combination 2		0	-119.792	1.877	-0.161	2.148	-5.018
			3.3	-115.255	-4.123	-2.604	9.232	10.079
	Combination 3		0	59.561	-24.449	13.165	-8.018	1.047
			3.3	18.555	-25.405	-13.421	-21.332	-3.953
	Combination 4		0	105.423	-35.428	20.458	-1.587	-0.904
			3.3	35.864	-43.942	-23.358	2.598	-0.902
	Combination 5		0	-165.654	12.857	-7.454	-4.283	-3.067
			3.3	-132.564	14.413	7.333	-14.698	7.028
Storey N4 Column N41 Rectangle b=0.5 h=0.5m, H=3.3m, 1. Железобетон, μ=2.33%								
4_41	Combination 1		0	-24.853	-15.178	8.638	-3.677	-2.412
			3.3	-49.58	-18.363	-10.055	-7.133	3.637
	Combination 2		0	-93.983	-1.034	1.093	0.643	0.262
			3.3	-95.366	-6.071	-3.485	9.93	-4.032
	Combination 3		0	49.328	-24.402	13.396	-7.172	-4.517
			3.3	8.871	-24.907	-13.466	-22.415	10.416
	Combination 4		0	75.595	-38.157	21.64	-1.021	-0.717
			3.3	17.833	-44.431	-23.894	1.167	-0.283
	Combination 5		0	-120.25	12.722	-7.151	-5.509	-3.538
			3.3	-104.329	13.452	6.943	-13.652	6.667
Storey N5 Column N41 Rectangle b=0.5 h=0.5m, H=3.3m, 1. Железобетон, μ=2.06%								
5_41	Combination 1		0	-17.444	-16.858	9.521	-4.174	-2.646
			3.3	-44.636	-21.854	-12.064	-8.016	4.161
	Combination 2		0	-72.875	-2.167	1.709	-0.701	-0.61
			3.3	-75.818	-9.043	-4.807	9.728	-3.6
	Combination 3		0	41.134	-26.107	14.269	-6.692	-4.05
			3.3	-1.789	-27.752	-15.497	-23.729	10.887
	Combination 4		0	59.172	-39.336	22.178	-1.079	-0.856
			3.3	3.929	-47.547	-26.215	-1.197	0.949
	Combination 5		0	-90.913	11.061	-6.2	-6.314	-3.803
			3.3	-81.535	10.753	5.912	-12.805	6.338
Storey N6 Column N41 Rectangle b=0.4 h=0.4m, H=3.3m, 1. Железобетон, μ=2.34%								
6_41	Combination 1		0	-6.053	-12.845	6.008	-3.245	-1.633
			3.3	-33.175	-17.267	-8.01	-6.383	2.853
	Combination 2		0	-40.458	-0.954	0.767	0.164	-0.187
			3.3	-51.84	-6.888	-3.326	8.625	-2.868
	Combination 3		0	28.875	-20.622	9.327	-5.902	-2.687
			3.3	-5.617	-22.228	-10.177	-19.758	7.852
	Combination 4		0	39.924	-29.955	13.888	-0.545	-0.405

კონსტრუქტორი

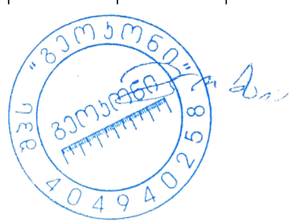

გ. ცომაია

N	Load case	Mode shape/ combination	a(m)	N(tf)	Qz(tf)	My(tf*m)	Qy(tf)	Mz(tf*m)
			3.3	-6.186	-36.596	-16.782	-1.926	1.003
	Combination 5		0	-51.507	8.379	-3.794	-5.193	-2.47
			3.3	-51.271	7.48	3.28	-9.207	3.982
Storey N7 Column N41 Rectangle b=0.4 h=0.4m, H=3.3m, 1. Железобетон, μ=2.19%								
7_41	Combination 1		0	2.626	-16.504	7.75	-4.79	-2.372
			3.3	-30.159	-18.097	-8.412	-6.515	2.927
	Combination 2		0	-24.343	-5.511	2.742	-0.543	-1.107
			3.3	-46.882	-7.855	-3.799	-19.913	-2.709
	Combination 3		0	27.859	-22.24	10.294	-7.895	-3.058
			3.3	-5.164	-22.65	-10.377	8.573	7.813
	Combination 4		0	31.361	-31.733	14.961	-2.167	-1.168
			3.3	-7.396	-36.484	-16.791	-3.243	1.556
	Combination 5		0	-27.845	3.982	-1.926	-6.271	-2.997
			3.3	-44.65	5.979	2.615	-8.097	3.549
Storey N8 Column N41 Rectangle b=0.4 h=0.4m, H=3.3m, 1. Железобетон, μ=1.96%								
8_41	Combination 1		0	6.937	-17.427	8.168	-5.1	-2.497
			3.3	-27.238	-18.469	-8.615	-6.575	2.966
	Combination 2		0	-16.523	-6.835	3.324	1.18	-0.647
			3.3	-39.26	-8.252	-4.045	-19.603	7.566
	Combination 3		0	27.629	-22.484	10.422	-10.157	-3.734
			3.3	-7.555	-22.876	-10.472	8.179	-2.402
	Combination 4		0	23.875	-31.194	14.714	-3.005	-1.54
			3.3	-41.129	-35.668	-16.465	-4.177	1.958
	Combination 5		0	-12.769	1.874	-0.969	-5.973	-2.842
			3.3	-5.685	4.54	1.948	-7.247	3.205
Storey N9 Column N41 Rectangle b=0.4 h=0.4m, H=3.3m, 1. Железобетон, μ=1.77%								
9_41	Combination 1		0	10.847	-18.341	8.567	-5.337	-2.592
			3.3	-25.385	-18.844	-8.766	-6.665	3.027
	Combination 2		0	-6.27	-8.153	3.906	2.966	-0.032
			3.3	-30.17	-8.846	-4.201	-18.824	7.132
	Combination 3		0	24.275	-22.712	10.514	-12.361	-4.517
			3.3	-13.203	-22.882	-10.56	7.255	-1.866
	Combination 4		0	18.433	-30.149	14.243	-5.494	-2.62
			3.3	-37.056	-33.802	-15.689	-6.903	3.083
	Combination 5		0	-0.428	-0.717	0.177	-3.9	-1.929
			3.3	-6.316	2.074	0.928	-4.666	2.183
Storey N10 Column N25 Rectangle b=0.4 h=0.4m, H=3.3m, 1. Железобетон, μ=1.70%								
10_25	Combination 1		0	12.319	-18.017	8.432	-5.515	-2.636
			3.3	-22.98	-11.194	-6.436	-1.589	0.941
	Combination 2		0	4.075	-9.313	4.365	4.071	0.36
			3.3	-23.028	-3.744	-2.902	-4.088	2.148
	Combination 3		0	16.746	-21.052	9.843	-13.776	-4.986
			3.3	-15.692	-15.055	-7.895	1.372	-0.543
	Combination 4		0	16.775	-29.828	14.054	-6.059	-2.808
			3.3	-31.255	-19.492	-10.73	0.02	-0.006
	Combination 5		0	4.046	-0.537	0.154	-3.645	-1.819
			3.3	-7.465	0.693	-0.066	-2.736	1.611
Storey N11 Column N8 Rectangle b=0.4 h=0.4m, H=3m, 1. Железобетон, μ=0.59%								
11_8	Combination 1		0	-13.911	2.745	-1.181	1.752	1.026
			3	-12.591	2.745	7.053	1.752	-4.23
	Combination 2		0	-13.554	4.048	-3.991	3.895	4.785
			3	-12.366	4.048	8.155	3.895	-6.9
	Combination 3		0	-10.054	0.531	2.036	-0.973	-3.08
			3	-8.866	0.531	3.626	-0.973	-0.159
	Combination 4		0	-9.769	-0.407	3.944	3.389	3.942

N	Load case	Mode shape/ combination	a(m)	N(tf)	Qz(tf)	My(tf*m)	Qy(tf)	Mz(tf*m)
			3	-8.581	-0.407	2.705	3.389	-6.225
	Combination 5		0	-13.839	4.986	-5.899	-0.467	-2.238
			3	-12.651	4.986	9.076	-0.467	-0.835
Storey N1 Column N42 Rectangle b=0.5 h=0.5m, H=3.5m, 1. Железобетон, μ=1.53%								
1_42	Combination 1		0	-340.664	-0.166	0.721	-1.475	-1.039
			3.5	-338.258	-0.166	0.139	-1.475	4.124
	Combination 2		0	-322.823	-3.856	8.479	14.19	29.201
			3.5	-320.658	-3.856	-5.081	14.19	-20.467
	Combination 3		0	-252.563	3.531	-7.18	-16.568	-30.775
			3.5	-250.397	3.531	5.242	-16.568	27.216
	Combination 4		0	-271.696	-8.837	20.1	-3.883	-5.542
			3.5	-269.531	-8.837	-10.83	-3.883	8.102
	Combination 5		0	-303.69	8.511	-18.801	1.506	3.969
			3.5	-301.525	8.511	10.991	1.506	-1.354
Storey N2 Column N42 Rectangle b=0.5 h=0.5m, H=5.5m, 1. Железобетон, μ=0.82%								
2_42	Combination 1		0	-302.313	0.29	-0.86	-1.76	-5.382
			5.5	-298.532	0.29	0.737	-1.76	4.297
	Combination 2		0	-279.763	-1.726	4.93	-7.745	-22.068
			5.5	-276.36	-1.726	-4.568	-7.745	20.529
	Combination 3		0	-230.808	2.218	-6.391	4.806	13.07
			5.5	-227.405	2.218	5.813	4.806	-13.362
	Combination 4		0	-239.645	-6.942	20.08	1.43	3.909
			5.5	-236.242	-6.942	-18.104	1.43	-3.958
	Combination 5		0	-270.927	7.434	-21.541	-4.369	-12.907
			5.5	-267.524	7.434	19.348	-4.369	11.126
Storey N3 Column N42 Rectangle b=0.5 h=0.5m, H=3.3m, 1. Железобетон, μ=0.69%								
3_42	Combination 1		0	-265.232	0.099	-0.118	-3.649	-6.147
			3.3	-262.963	0.099	0.207	-3.649	5.893
	Combination 2		0	-242.064	-3.966	6.801	9.035	15.354
			3.3	-240.022	-3.966	-6.287	9.035	-14.503
	Combination 3		0	-205.754	4.116	-6.975	-15.122	-25.599
			3.3	-203.712	4.116	6.61	-15.122	24.345
	Combination 4		0	-207.406	-15.677	26.851	1.692	2.71
			3.3	-205.364	-15.677	-24.883	1.692	-2.881
	Combination 5		0	-240.412	15.827	-27.024	-7.779	-12.956
			3.3	-238.37	15.827	25.206	-7.779	12.723
Storey N4 Column N42 Rectangle b=0.5 h=0.5m, H=3.3m, 1. Железобетон, μ=0.50%								
4_42	Combination 1		0	-229.21	0.118	-0.184	-3.546	-5.957
			3.3	-226.941	0.118	0.206	-3.546	5.744
	Combination 2		0	-204.956	-3.852	6.413	9.289	15.417
			3.3	-202.914	-3.852	-6.299	9.289	-15.239
	Combination 3		0	-181.994	4.036	-6.701	-15.209	-25.359
			3.3	-179.952	4.036	6.62	-15.209	24.833
	Combination 4		0	-176.11	-15.524	25.952	1.111	1.701
			3.3	-174.068	-15.524	-25.277	1.111	-1.967
	Combination 5		0	-210.84	15.708	-26.24	-7.031	-11.643
			3.3	-208.798	15.708	25.597	-7.031	11.562
Storey N5 Column N42 Rectangle b=0.5 h=0.5m, H=3.3m, 1. Железобетон, μ=0.50%								
5_42	Combination 1		0	-193.106	-0.205	0.285	-4.208	-6.709
			3.3	-190.837	-0.205	-0.39	-4.208	7.176
	Combination 2		0	-168.946	-4.473	6.999	8.509	13.716
			3.3	-166.904	-4.473	-7.761	8.509	-14.363
	Combination 3		0	-156.968	4.114	-6.498	-15.543	-24.932
			3.3	-154.926	4.114	7.08	-15.543	26.362
	Combination 4		0	-145.007	-18.058	28.432	0.801	1.282

კონსტრუქტორი

გ. ცომაია

N	Load case	Mode shape/ combination	a(m)	N(tf)	Qz(tf)	My(tf*m)	Qy(tf)	Mz(tf*m)
			3.3	-142.965	-18.058	-31.16	0.801	-1.363
	Combination 5		0	-180.906	17.7	-27.93	-7.836	-12.498
			3.3	-178.864	17.7	30.479	-7.836	13.362
Storey N6 Column N42 Rectangle b=0.4 h=0.4m, H=3.3m, 1. Железобетон, μ=0.95%								
6_42	Combination 1		0	-157.231	-0.27	0.364	-2.248	-3.576
			3.3	-155.779	-0.27	-0.528	-2.248	3.843
	Combination 2		0	-137.066	-2.835	4.41	4.961	8.046
			3.3	-135.76	-2.835	-4.945	4.961	-8.325
	Combination 3		0	-128.235	2.376	-3.791	-8.705	-14.002
			3.3	-126.928	2.376	4.05	-8.705	14.726
	Combination 4		0	-115.513	-10.734	16.822	0.229	0.378
			3.3	-114.206	-10.734	-18.601	0.229	-0.379
	Combination 5		0	-149.789	10.276	-16.203	-3.974	-6.335
			3.3	-148.482	10.276	17.706	-3.974	6.78
Storey N7 Column N42 Rectangle b=0.4 h=0.4m, H=3.3m, 1. Железобетон, μ=0.78%								
7_42	Combination 1		0	-122.52	-0.498	0.813	-2.598	-4.323
			3.3	-121.068	-0.498	-0.83	-2.598	4.252
	Combination 2		0	-107.348	-3.18	5.238	4.412	7.245
			3.3	-106.041	-3.18	-5.256	4.412	-7.315
	Combination 3		0	-99.458	2.339	-3.866	-8.746	-14.453
			3.3	-98.152	2.339	3.853	-8.746	14.409
	Combination 4		0	-88.722	-12.04	19.929	0.061	0.074
			3.3	-87.415	-12.04	-19.804	0.061	-0.127
	Combination 5		0	-118.085	11.199	-18.556	-4.395	-7.282
			3.3	-116.778	11.199	18.401	-4.395	7.221
Storey N8 Column N42 Rectangle b=0.4 h=0.4m, H=3.3m, 1. Железобетон, μ=0.92%								
8_42	Combination 1		0	-87.941	-0.409	0.733	-2.634	-4.363
			3.3	-86.489	-0.409	-0.615	-2.634	4.331
	Combination 2		0	-77.645	-2.989	4.943	4.061	6.657
			3.3	-76.338	-2.989	-4.921	4.061	-6.746
	Combination 3		0	-70.87	2.294	-3.699	-8.459	-13.939
			3.3	-69.563	2.294	3.872	-8.459	13.977
	Combination 4		0	-61.885	-11.783	19.402	-0.029	-0.068
			3.3	-60.578	-11.783	-19.483	-0.029	0.028
	Combination 5		0	-86.63	11.088	-18.158	-4.369	-7.214
			3.3	-85.323	11.088	18.434	-4.369	7.203
Storey N9 Column N42 Rectangle b=0.4 h=0.4m, H=3.3m, 1. Железобетон, μ=1.19%								
9_42	Combination 1		0	-53.665	-1.028	1.324	-2.613	-4.362
			3.3	-52.213	-1.028	-2.069	-2.613	4.261
	Combination 2		0	-48.111	-3.278	5.109	3.399	5.533
			3.3	-46.804	-3.278	-5.711	3.399	-5.685
	Combination 3		0	-42.61	1.548	-2.876	-7.76	-12.817
			3.3	-41.304	1.548	2.232	-7.76	12.792
	Combination 4		0	-34.939	-11.641	19.088	-0.143	-0.285
			3.3	-33.632	-11.641	-19.329	-0.143	0.186
	Combination 5		0	-55.783	9.911	-16.854	-4.218	-6.998
			3.3	-54.476	9.911	15.851	-4.218	6.921
Storey N10 Column N26 Rectangle b=0.4 h=0.4m, H=3.3m, 1. Железобетон, μ=1.67%								
10_26	Combination 1		0	-18.41	1.707	-1.088	-2.838	-4.543
			3.3	-16.958	1.707	4.546	-2.838	4.824
	Combination 2		0	-17.495	-0.79	2.669	3.088	5.018
			3.3	-16.188	-0.79	0.052	3.088	-5.171
	Combination 3		0	-13.841	3.678	-4.516	-7.862	-12.637
			3.3	-12.534	3.678	7.633	-7.862	13.308
	Combination 4		0	-8.268	-9.741	16.825	-0.226	-0.391

N	Load case	Mode shape/ combination	a(m)	N(tf)	Qz(tf)	My(tf*m)	Qy(tf)	Mz(tf*m)
			3.3	-6.961	-9.741	-15.321	-0.226	0.353
	Combination 5		0	-23.068	12.63	-18.672	-4.549	-7.227
			3.3	-21.761	12.63	23.006	-4.549	7.784
Storey N1 Column N43 Rectangle b=0.5 h=0.5m, H=3.5m, 1. Железобетон, μ=2.02%								
1_43	Combination 1		0	-375.346	-0.546	1.505	1.978	0.774
			3.5	-372.94	-0.546	-0.408	1.978	-6.149
	Combination 2		0	-264.964	-5.63	12.135	17.817	32.618
			3.5	-262.798	-5.63	-7.593	17.817	-29.746
	Combination 3		0	-368.463	4.639	-9.465	-14.365	-31.057
			3.5	-366.297	4.639	6.795	-14.365	19.226
	Combination 4		0	-285.636	-10.221	22.588	-1.006	-4.095
			3.5	-283.471	-10.221	-13.185	-1.006	-0.508
	Combination 5		0	-347.79	9.23	-19.918	4.457	5.656
			3.5	-345.625	9.23	12.387	4.457	-10.012
Storey N2 Column N43 Rectangle b=0.5 h=0.5m, H=5.5m, 1. Железобетон, μ=1.12%								
2_43	Combination 1		0	-329.344	0.172	-0.442	1.775	5.102
			5.5	-325.562	0.172	0.502	1.775	-4.659
	Combination 2		0	-240.4	-2.515	7.157	-4.785	-13.064
			5.5	-236.997	-2.515	-6.678	-4.785	13.252
	Combination 3		0	-315.494	2.792	-7.873	7.775	21.653
			5.5	-312.091	2.792	7.488	7.775	-21.11
	Combination 4		0	-249.444	-6.105	17.665	4.332	12.493
			5.5	-246.041	-6.105	-15.91	4.332	-11.34
	Combination 5		0	-306.45	6.382	-18.381	-1.342	-3.905
			5.5	-303.047	6.382	16.72	-1.342	3.482
Storey N3 Column N43 Rectangle b=0.5 h=0.5m, H=3.3m, 1. Железобетон, μ=0.85%								
3_43	Combination 1		0	-287.589	0.147	-0.154	3.793	6.118
			3.3	-285.32	0.147	0.33	3.793	-6.398
	Combination 2		0	-213.262	-5.296	9.07	16.229	27.266
			3.3	-211.22	-5.296	-8.407	16.229	-26.292
	Combination 3		0	-272.02	5.494	-9.247	-9.804	-16.904
			3.3	-269.979	5.494	8.886	-9.804	15.453
	Combination 4		0	-217.554	-14.515	25.055	7.989	13.065
			3.3	-215.512	-14.515	-22.846	7.989	-13.3
	Combination 5		0	-267.729	14.714	-25.232	-1.564	-2.703
			3.3	-265.687	14.714	23.324	-1.564	2.461
Storey N4 Column N43 Rectangle b=0.5 h=0.5m, H=3.3m, 1. Железобетон, μ=0.50%								
4_43	Combination 1		0	-247.452	0.326	-0.487	3.964	6.433
			3.3	-245.183	0.326	0.59	3.964	-6.646
	Combination 2		0	-187.816	-5.134	8.552	16.494	27.3
			3.3	-185.774	-5.134	-8.392	16.494	-27.132
	Combination 3		0	-229.695	5.641	-9.304	-9.75	-16.351
			3.3	-227.653	5.641	9.315	-9.75	15.826
	Combination 4		0	-187.164	-14.321	24.003	7.499	12.223
			3.3	-185.122	-14.321	-23.258	7.499	-12.526
	Combination 5		0	-230.346	14.829	-24.755	-0.755	-1.274
			3.3	-228.304	14.829	24.181	-0.755	1.22
Storey N5 Column N43 Rectangle b=0.5 h=0.5m, H=3.3m, 1. Железобетон, μ=0.50%								
5_43	Combination 1		0	-208.042	0.204	-0.309	4.493	6.97
			3.3	-205.774	0.204	0.363	4.493	-7.856
	Combination 2		0	-162.356	-5.496	8.667	16.866	26.863
			3.3	-160.314	-5.496	-9.472	16.866	-28.794
	Combination 3		0	-188.594	5.793	-9.115	-9.226	-15.005
			3.3	-186.552	5.793	10.003	-9.226	15.443
	Combination 4		0	-157.208	-16.42	25.926	8.22	12.938

კონსტრუქტორი

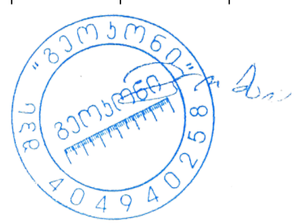

გ. ცომაია

N	Load case	Mode shape/ combination	a(m)	N(tf)	Qz(tf)	My(tf*m)	Qy(tf)	Mz(tf*m)
			3.3	-155.166	-16.42	-28.26	8.22	-14.194
	Combination 5		0	-193.742	16.717	-26.375	-0.58	-1.08
			3.3	-191.7	16.717	28.791	-0.58	0.843
Storey N6 Column N43 Rectangle b=0.4 h=0.4m, H=3.3m, 1. Железобетон, μ=1.01%								
6_43	Combination 1		0	-169.206	0.071	-0.136	2.528	3.928
			3.3	-167.754	0.071	0.097	2.528	-4.414
	Combination 2		0	-134.197	-3.432	5.407	9.533	15.237
			3.3	-132.891	-3.432	-5.919	9.533	-16.222
	Combination 3		0	-151.179	3.53	-5.602	-5.234	-8.551
			3.3	-149.872	3.53	6.046	-5.234	8.721
	Combination 4		0	-127.195	-9.771	15.363	4.303	6.775
			3.3	-125.888	-9.771	-16.883	4.303	-7.427
	Combination 5		0	-158.181	9.869	-15.558	-0.004	-0.089
			3.3	-156.874	9.869	17.01	-0.004	-0.075
Storey N7 Column N43 Rectangle b=0.4 h=0.4m, H=3.3m, 1. Железобетон, μ=0.63%								
7_43	Combination 1		0	-131.836	-0.006	0.027	2.87	4.689
			3.3	-130.384	-0.006	0.006	2.87	-4.783
	Combination 2		0	-104.752	-3.553	5.858	9.655	15.882
			3.3	-103.445	-3.553	-5.867	9.655	-15.979
	Combination 3		0	-117.665	3.518	-5.773	-4.777	-7.915
			3.3	-116.359	3.518	5.838	-4.777	7.85
	Combination 4		0	-97.975	-10.838	17.95	4.75	7.792
			3.3	-96.669	-10.838	-17.816	4.75	-7.882
	Combination 5		0	-124.442	10.804	-17.865	0.128	0.174
			3.3	-123.135	10.804	17.787	0.128	-0.247
Storey N8 Column N43 Rectangle b=0.4 h=0.4m, H=3.3m, 1. Железобетон, μ=0.68%								
8_43	Combination 1		0	-94.921	0.173	-0.201	2.917	4.766
			3.3	-93.469	0.173	0.371	2.917	-4.861
	Combination 2		0	-75.552	-3.201	5.295	9.406	15.447
			3.3	-74.245	-3.201	-5.27	9.406	-15.593
	Combination 3		0	-84.651	3.466	-5.591	-4.442	-7.338
			3.3	-83.344	3.466	5.849	-4.442	7.322
	Combination 4		0	-69.243	-10.56	17.402	4.756	7.795
			3.3	-67.937	-10.56	-17.446	4.756	-7.899
	Combination 5		0	-90.959	10.825	-17.698	0.208	0.315
			3.3	-89.653	10.825	18.025	0.208	-0.373
Storey N9 Column N43 Rectangle b=0.4 h=0.4m, H=3.3m, 1. Железобетон, μ=0.96%								
9_43	Combination 1		0	-58.499	-0.457	0.35	2.865	4.745
			3.3	-57.047	-0.457	-1.157	2.865	-4.708
	Combination 2		0	-46.159	-3.366	5.199	8.699	14.339
			3.3	-44.852	-3.366	-5.909	8.699	-14.368
	Combination 3		0	-52.644	2.577	-4.572	-3.83	-6.271
			3.3	-51.337	2.577	3.934	-3.83	6.369
	Combination 4		0	-40.668	-10.507	17.149	4.597	7.592
			3.3	-39.361	-10.507	-17.524	4.597	-7.58
	Combination 5		0	-58.135	9.718	-16.522	0.271	0.476
			3.3	-56.828	9.718	15.548	0.271	-0.419
Storey N10 Column N27 Rectangle b=0.4 h=0.4m, H=3.3m, 1. Железобетон, μ=1.67%								
10_27	Combination 1		0	-21.613	3.016	-2.815	3.235	5.078
			3.3	-20.161	3.016	7.136	3.235	-5.599
	Combination 2		0	-16.262	0.03	1.711	9.049	14.435
			3.3	-14.956	0.03	1.805	9.049	-15.426
	Combination 3		0	-20.408	5.034	-6.425	-3.518	-5.771
			3.3	-19.101	5.034	10.192	-3.518	5.838
	Combination 4		0	-13.021	-7.538	13.809	4.949	7.846

N	Load case	Mode shape/ combination	a(m)	N(tf)	Qz(tf)	My(tf*m)	Qy(tf)	Mz(tf*m)
			3.3	-11.714	-7.538	-11.066	4.949	-8.488
	Combination 5		0	-23.649	12.602	-18.524	0.582	0.819
			3.3	-22.342	12.602	23.063	0.582	-1.101
Storey N1 Column N44 Rectangle b=0.5 h=0.5m, H=3.5m, 1. Железобетон, μ=1.98%								
1_44	Combination 1		0	-436.925	-0.282	1.137	4.598	15.47
			3.5	-434.518	-0.282	0.15	4.598	-0.622
	Combination 2		0	-300.432	-7.912	17.663	13.3	36.918
			3.5	-298.266	-7.912	-10.034	13.3	-9.718
	Combination 3		0	-440.646	7.372	-15.615	-5.284	-10.246
			3.5	-438.481	7.372	10.196	-5.284	8.336
	Combination 4		0	-336.312	-10.251	22.689	1.124	7.993
			3.5	-334.147	-10.251	-13.19	1.124	4.296
	Combination 5		0	-404.766	9.712	-20.641	6.891	18.679
			3.5	-402.6	9.712	13.351	6.891	-5.678
Storey N2 Column N44 Rectangle b=0.5 h=0.5m, H=5.5m, 1. Железобетон, μ=1.59%								
2_44	Combination 1		0	-413.336	0.234	-0.477	-0.672	-4.784
			5.5	-409.555	0.234	0.811	-0.672	-1.086
	Combination 2		0	-286.088	-4.137	11.349	-3.399	-10.553
			5.5	-282.685	-4.137	-11.406	-3.399	8.198
	Combination 3		0	-415.128	4.512	-12.102	2.369	2.678
			5.5	-411.725	4.512	12.715	2.369	-10.411
	Combination 4		0	-316.529	-4.224	11.777	1.456	2.121
			5.5	-313.126	-4.224	-11.453	1.456	-5.923
	Combination 5		0	-384.688	4.598	-12.53	-2.486	-9.997
			5.5	-381.285	4.598	12.762	-2.486	3.709
Storey N3 Column N44 Rectangle b=0.5 h=0.5m, H=3.3m, 1. Железобетон, μ=1.44%								
3_44	Combination 1		0	-360.224	0.813	-1.198	4.824	8.688
			3.3	-357.955	0.813	1.486	4.824	-7.232
	Combination 2		0	-249.175	-8.736	14.96	12.36	21.836
			3.3	-247.133	-8.736	-13.87	12.36	-18.964
	Combination 3		0	-361.726	10.032	-16.853	-3.742	-6.337
			3.3	-359.684	10.032	16.253	-3.742	6.022
	Combination 4		0	-274.647	-12.918	22.627	6.722	11.43
			3.3	-272.605	-12.918	-20.003	6.722	-10.76
	Combination 5		0	-336.254	14.213	-24.519	1.897	4.069
			3.3	-334.212	14.213	22.386	1.897	-2.182
Storey N4 Column N44 Rectangle b=0.5 h=0.5m, H=3.3m, 1. Железобетон, μ=1.03%								
4_44	Combination 1		0	-310.369	1.219	-1.902	3.715	5.905
			3.3	-308.1	1.219	2.119	3.715	-6.355
	Combination 2		0	-216.03	-8.551	14.234	11.353	18.636
			3.3	-213.989	-8.551	-13.989	11.353	-18.835
	Combination 3		0	-310.26	10.544	-17.34	-4.664	-7.978
			3.3	-308.219	10.544	17.457	-4.664	7.419
	Combination 4		0	-235.621	-12.733	21.427	5.639	9.048
			3.3	-233.58	-12.733	-20.595	5.639	-9.571
	Combination 5		0	-290.669	14.725	-24.533	1.05	1.61
			3.3	-288.628	14.725	24.063	1.05	-1.844
Storey N5 Column N44 Rectangle b=0.5 h=0.5m, H=3.3m, 1. Железобетон, μ=0.76%								
5_44	Combination 1		0	-261.107	1.43	-2.182	4.47	6.903
			3.3	-258.838	1.43	2.536	4.47	-7.849
	Combination 2		0	-183.531	-8.514	13.531	12.18	19.05
			3.3	-181.489	-8.514	-14.565	12.18	-21.146
	Combination 3		0	-259.163	10.849	-17.092	-4.132	-6.615
			3.3	-257.122	10.849	18.71	-4.132	7.023
	Combination 4		0	-197.411	-14.015	22.35	6.623	10.246

კონსტრუქტორი

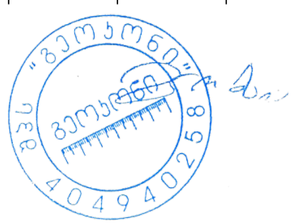

გ. ცომაია

N	Load case	Mode shape/ combination	a(m)	N(tf)	Qz(tf)	My(tf*m)	Qy(tf)	Mz(tf*m)
			3.3	-195.369	-14.015	-23.902	6.623	-11.636
	Combination 5		0	-245.283	16.351	-25.911	1.424	2.189
			3.3	-243.241	16.351	28.046	1.424	-2.487
Storey N6 Column N44 Rectangle b=0.4 h=0.4m, H=3.3m, 1. Железобетон, μ=1.53%								
6_44	Combination 1		0	-211.32	0.869	-1.35	2.671	4.103
			3.3	-209.868	0.869	1.517	2.671	-4.711
	Combination 2		0	-149.652	-5.288	8.442	7.964	12.5
			3.3	-148.345	-5.288	-9.009	7.964	-13.782
	Combination 3		0	-208.551	6.719	-10.665	-3.141	-5.087
			3.3	-207.245	6.719	11.508	-3.141	5.279
	Combination 4		0	-158.971	-8.138	12.957	3.866	5.963
			3.3	-157.665	-8.138	-13.9	3.866	-6.802
	Combination 5		0	-199.232	9.569	-15.18	0.956	1.449
			3.3	-197.925	9.569	16.399	0.956	-1.7
Storey N7 Column N44 Rectangle b=0.4 h=0.4m, H=3.3m, 1. Железобетон, μ=0.96%								
7_44	Combination 1		0	-161.277	1.032	-1.646	3.085	5.058
			3.3	-159.825	1.032	1.759	3.085	-5.121
	Combination 2		0	-114.358	-5.001	8.249	8.367	13.751
			3.3	-113.051	-5.001	-8.253	8.367	-13.862
	Combination 3		0	-158.992	6.7	-10.957	-2.793	-4.604
			3.3	-157.686	6.7	11.152	-2.793	4.614
	Combination 4		0	-120.589	-8.679	14.399	4.443	7.308
			3.3	-119.282	-8.679	-14.241	4.443	-7.355
	Combination 5		0	-152.761	10.378	-17.107	1.131	1.839
			3.3	-151.455	10.378	17.14	1.131	-1.893
Storey N8 Column N44 Rectangle b=0.4 h=0.4m, H=3.3m, 1. Железобетон, μ=0.51%								
8_44	Combination 1		0	-111.721	1.31	-2.06	3.034	4.999
			3.3	-110.269	1.31	2.265	3.034	-5.014
	Combination 2		0	-79.238	-4.372	7.204	8.16	13.381
			3.3	-77.931	-4.372	-7.223	8.16	-13.549
	Combination 3		0	-110.09	6.538	-10.607	-2.672	-4.338
			3.3	-108.783	6.538	10.969	-2.672	4.481
	Combination 4		0	-82.773	-8.348	13.795	4.374	7.186
			3.3	-81.466	-8.348	-13.753	4.374	-7.25
	Combination 5		0	-106.555	10.514	-17.198	1.114	1.857
			3.3	-105.248	10.514	17.499	1.114	-1.818
Storey N9 Column N44 Rectangle b=0.4 h=0.4m, H=3.3m, 1. Железобетон, μ=0.64%								
9_44	Combination 1		0	-62.627	0.872	-1.748	3.357	5.3
			3.3	-61.175	0.872	1.129	3.357	-5.779
	Combination 2		0	-44.174	-4.024	6.299	7.979	12.859
			3.3	-42.867	-4.024	-6.983	7.979	-13.473
	Combination 3		0	-61.912	5.453	-9.174	-1.932	-3.294
			3.3	-60.605	5.453	8.823	-1.932	3.084
	Combination 4		0	-45.055	-8.282	13.452	4.555	7.309
			3.3	-43.748	-8.282	-13.88	4.555	-7.722
	Combination 5		0	-61.031	9.711	-16.328	1.492	2.256
			3.3	-59.724	9.711	15.72	1.492	-2.667
Storey N10 Column N28 Rectangle b=0.4 h=0.4m, H=3.3m, 1. Железобетон, μ=1.40%								
10_28	Combination 1		0	-11.496	3.26	-3.935	0.882	3.029
			3.3	-10.044	3.26	6.823	0.882	0.117
	Combination 2		0	-6.699	-0.647	2.383	6.299	11.291
			3.3	-5.392	-0.647	0.242	6.299	-9.497
	Combination 3		0	-12.73	6.095	-8.94	-4.496	-5.615
			3.3	-11.423	6.095	11.178	-4.496	9.221
	Combination 4		0	-6.033	-5.033	9.765	2.709	5.572

N	Load case	Mode shape/ combination	a(m)	N(tf)	Qz(tf)	My(tf*m)	Qy(tf)	Mz(tf*m)
			3.3	-4.726	-5.033	-6.852	2.709	-3.37
	Combination 5		0	-13.395	10.481	-16.321	-0.906	0.104
			3.3	-12.089	10.481	18.273	-0.906	3.094
Storey N1 Column N45 Rectangle b=0.5 h=0.5m, H=3.5m, 1. Железобетон, μ=0.61%								
1_45	Combination 1		0	-69.785	3.732	-1.635	-0.094	-3.988
			3.5	-180.942	0.774	0.373	3.931	-5.265
	Combination 2		0	-77.335	22.757	-10.162	6.452	16.107
			3.5	-179.068	5.71	1.983	14.288	-15.693
	Combination 3		0	-42.459	-16.059	7.225	-6.66	-22.932
			3.5	-128.345	-4.295	-1.314	-7.87	6.941
	Combination 4		0	-54.168	-50.659	22.875	-1.423	-6.502
			3.5	-163.723	-6.03	-1.246	-0.884	-0.208
	Combination 5		0	-65.627	57.357	-25.811	1.215	-0.323
			3.5	-143.691	7.445	1.916	7.302	-8.544
Storey N2 Column N45 Rectangle b=0.5 h=0.5m, H=5.5m, 1. Железобетон, μ=1.95%								
2_45	Combination 1		0	-385.421	0.556	-1.643	0.228	2.23
			5.5	-381.64	0.556	1.412	0.228	0.978
	Combination 2		0	-388.378	3.845	-11.567	-3.056	-6.438
			5.5	-384.975	3.845	9.579	-3.056	10.388
	Combination 3		0	-266.477	-2.863	8.655	3.326	9.951
			5.5	-263.074	-2.863	-7.092	3.326	-8.366
	Combination 4		0	-312.574	-10.575	31.901	2.473	9.131
			5.5	-309.171	-10.575	-26.263	2.473	-4.493
	Combination 5		0	-342.281	11.557	-34.813	-2.202	-5.619
			5.5	-338.878	11.557	28.75	-2.202	6.516
Storey N3 Column N45 Rectangle b=0.5 h=0.5m, H=3.3m, 1. Железобетон, μ=1.28%								
3_45	Combination 1		0	-331.889	0.409	-0.634	-3.756	-6.764
			3.3	-329.621	0.409	0.714	-3.756	5.63
	Combination 2		0	-335.509	5.704	-9.444	-9.848	5.009
			3.3	-333.467	5.704	9.38	-9.848	-5.242
	Combination 3		0	-228.272	-4.968	8.297	3.085	-17.153
			3.3	-226.23	-4.968	-8.097	3.085	15.415
	Combination 4		0	-266.046	-16.573	27.614	-1.087	-2.68
			3.3	-264.004	-16.573	-27.076	-1.087	0.89
	Combination 5		0	-297.735	17.309	-28.761	-5.676	-9.464
			3.3	-295.693	17.309	28.359	-5.676	9.283
Storey N4 Column N45 Rectangle b=0.5 h=0.5m, H=3.3m, 1. Железобетон, μ=0.95%								
4_45	Combination 1		0	-282.833	0.295	-0.542	-3.121	-5.146
			3.3	-280.565	0.295	0.432	-3.121	5.154
	Combination 2		0	-285.612	5.622	-9.44	-9.602	-15.85
			3.3	-283.57	5.622	9.112	-9.602	15.843
	Combination 3		0	-194.845	-5.082	8.453	3.974	6.577
			3.3	-192.803	-5.082	-8.318	3.974	-6.544
	Combination 4		0	-224.11	-17.159	28.581	-0.479	-0.792
			3.3	-222.068	-17.159	-28.043	-0.479	0.775
	Combination 5		0	-256.347	17.698	-29.568	-5.149	-8.481
			3.3	-254.305	17.698	28.836	-5.149	8.525
Storey N5 Column N45 Rectangle b=0.5 h=0.5m, H=3.3m, 1. Железобетон, μ=0.75%								
5_45	Combination 1		0	-235.423	-0.232	0.268	-4.051	-6.391
			3.3	-233.154	-0.232	-0.498	-4.051	6.976
	Combination 2		0	-237.033	6.186	-9.869	2.853	4.51
			3.3	-234.991	6.186	10.546	2.853	-4.909
	Combination 3		0	-162.877	-6.531	10.245	-10.131	-15.981
			3.3	-160.835	-6.531	-11.307	-10.131	17.455
	Combination 4		0	-183.794	-19.97	31.46	-1.11	-1.797

კონსტრუქტორი

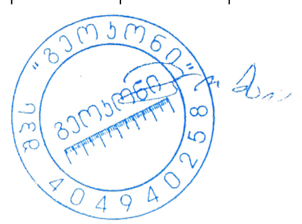

გ. ცომაია

N	Load case	Mode shape/ combination	a(m)	N(tf)	Qz(tf)	My(tf*m)	Qy(tf)	Mz(tf*m)
			3.3	-181.752	-19.97	-34.441	-1.11	1.852
	Combination 5		0	-216.116	19.625	-31.084	-6.168	-9.674
			3.3	-214.074	19.625	33.68	-6.168	10.694
Storey N6 Column N45 Rectangle b=0.4 h=0.4m, H=3.3m, 1. Железобетон, μ=1.39%								
6_45	Combination 1		0	-188.409	-0.429	0.571	-2.406	-3.749
			3.3	-186.957	-0.429	-0.844	-2.406	4.191
	Combination 2		0	-189.455	3.066	-4.91	-6.689	3.834
			3.3	-188.148	3.066	5.21	-6.689	-4.009
	Combination 3		0	-130.56	-3.769	5.84	2.373	-10.552
			3.3	-129.254	-3.769	-6.597	2.373	11.534
	Combination 4		0	-144.703	-11.547	18.11	-0.737	-1.14
			3.3	-143.397	-11.547	-19.997	-0.737	1.287
	Combination 5		0	-175.312	10.845	-17.18	-3.579	-5.579
			3.3	-174.005	10.845	18.609	-3.579	6.238
Storey N7 Column N45 Rectangle b=0.4 h=0.4m, H=3.3m, 1. Железобетон, μ=0.89%								
7_45	Combination 1		0	-142.237	-0.783	1.257	-2.923	-4.848
			3.3	-140.785	-0.783	-1.327	-2.923	4.797
	Combination 2		0	-143.459	3.247	-5.419	1.707	2.748
			3.3	-142.152	3.247	5.297	1.707	-2.886
	Combination 3		0	-98.145	-4.545	7.499	-6.946	-11.436
			3.3	-96.838	-4.545	-7.498	-6.946	11.488
	Combination 4		0	-107.651	-12.985	21.455	-1.072	-1.782
			3.3	-106.344	-12.985	-21.395	-1.072	1.756
	Combination 5		0	-133.952	11.688	-19.375	-4.167	-6.906
			3.3	-132.646	11.688	19.194	-4.167	6.845
Storey N8 Column N45 Rectangle b=0.4 h=0.4m, H=3.3m, 1. Железобетон, μ=0.99%								
8_45	Combination 1		0	-97.397	-0.803	1.345	-2.958	-4.909
			3.3	-95.945	-0.803	-1.305	-2.958	4.852
	Combination 2		0	-98.97	3.162	-5.191	1.483	2.345
			3.3	-97.663	3.162	5.242	1.483	-2.549
	Combination 3		0	-66.477	-4.497	7.427	-6.777	-11.128
			3.3	-65.17	-4.497	-7.413	-6.777	11.236
	Combination 4		0	-71.862	-12.791	21.045	-1.179	-1.975
			3.3	-70.556	-12.791	-21.166	-1.179	1.916
	Combination 5		0	-93.585	11.456	-18.809	-4.115	-6.808
			3.3	-92.278	11.456	18.994	-4.115	6.77
Storey N9 Column N45 Rectangle b=0.4 h=0.4m, H=3.3m, 1. Железобетон, μ=1.31%								
9_45	Combination 1		0	-53.618	-1.304	1.889	-3.283	-5.253
			3.3	-52.166	-1.304	-2.414	-3.283	5.582
	Combination 2		0	-55.876	2.684	-4.692	0.722	1.211
			3.3	-54.57	2.684	4.164	0.722	-1.174
	Combination 3		0	-35.207	-4.859	7.841	-6.585	-10.599
			3.3	-33.9	-4.859	-8.195	-6.585	11.136
	Combination 4		0	-36.691	-12.62	20.747	-1.507	-2.406
			3.3	-35.384	-12.62	-20.899	-1.507	2.567
	Combination 5		0	-54.392	10.444	-17.598	-4.356	-6.981
			3.3	-53.086	10.444	16.868	-4.356	7.394
Storey N10 Column N29 Rectangle b=0.4 h=0.4m, H=3.3m, 1. Железобетон, μ=1.66%								
10_29	Combination 1		0	-8.179	-0.483	1.348	-1.309	-3.458
			3.3	-6.727	-0.483	-0.246	-1.309	0.86
	Combination 2		0	-11.449	3.194	-4.769	2.611	2.868
			3.3	-10.142	3.194	5.772	2.611	-5.751
	Combination 3		0	-2.475	-3.998	7.021	-5.041	-9.132
			3.3	-1.168	-3.998	-6.174	-5.041	7.506
	Combination 4		0	-1.605	-11.486	19.281	0.015	-1.019

N	Load case	Mode shape/ combination	a(m)	N(tf)	Qz(tf)	My(tf*m)	Qy(tf)	Mz(tf*m)
			3.3	-0.298	-11.486	-18.622	0.015	-1.077
	Combination 5		0	-12.32	10.681	-17.028	-2.445	-5.246
			3.3	-11.013	10.681	18.22	-2.445	2.833
Storey N1 Column N46 Rectangle b=0.5 h=0.5m, H=3.5m, 1. Железобетон, μ=1.41%								
1_46	Combination 1		0	-198.002	-0.237	3.713	1.498	3.935
			3.5	-195.596	-0.237	2.883	1.498	-1.31
	Combination 2		0	-102.448	-3.565	11.361	24.911	49.985
			3.5	-100.282	-3.565	-1.279	24.911	-37.219
	Combination 3		0	-234.985	2.889	-4.587	-21.973	-42.548
			3.5	-232.819	2.889	5.69	-21.973	34.373
	Combination 4		0	-111.659	-2.56	10.369	-10.98	-18.825
			3.5	-109.493	-2.56	1.214	-10.98	19.618
	Combination 5		0	-225.774	1.885	-3.594	13.918	26.262
			3.5	-223.608	1.885	3.197	13.918	-22.463
Storey N2 Column N46 Rectangle b=0.5 h=0.5m, H=5.5m, 1. Железобетон, μ=0.50%								
2_46	Combination 1		0	-181.36	2.082	-5.967	-0.928	-2.854
			5.5	-177.579	2.082	5.486	-0.928	2.251
	Combination 2		0	-104.19	0.295	-0.704	-9.666	-27.128
			5.5	-100.787	0.295	0.901	-9.666	26.038
	Combination 3		0	-205.017	3.136	-9.148	8.174	22.516
			5.5	-201.614	3.136	8.116	8.174	-22.442
	Combination 4		0	-106.016	-3.303	10.808	3.764	11.147
			5.5	-102.612	-3.303	-7.361	3.764	-9.562
	Combination 5		0	-203.192	6.734	-20.66	-5.256	-15.759
			5.5	-199.789	6.734	16.379	-5.256	13.158
Storey N3 Column N46 Rectangle b=0.5 h=0.5m, H=3.3m, 1. Железобетон, μ=0.60%								
3_46	Combination 1		0	-158.261	4.234	-7.057	-2.179	-3.711
			3.3	-155.992	4.234	6.915	-2.179	3.481
	Combination 2		0	-96.933	1.131	-1.781	-18.499	-31.269
			3.3	-94.891	1.131	1.947	-18.499	29.781
	Combination 3		0	-172.7	5.776	-9.718	14.985	25.292
			3.3	-170.659	5.776	9.348	14.985	-24.162
	Combination 4		0	-91.05	-4.072	7.018	2.305	3.396
			3.3	-89.008	-4.072	-6.421	2.305	-4.218
	Combination 5		0	-178.583	10.979	-18.518	-5.819	-9.373
			3.3	-176.542	10.979	17.716	-5.819	9.837
Storey N4 Column N46 Rectangle b=0.5 h=0.5m, H=3.3m, 1. Железобетон, μ=0.63%								
4_46	Combination 1		0	-135.871	4.185	-6.854	-2.133	-3.592
			3.3	-133.603	4.185	6.958	-2.133	3.446
	Combination 2		0	-90.308	1.045	-1.615	-18.739	-31.11
			3.3	-88.266	1.045	1.828	-18.739	30.729
	Combination 3		0	-141.088	5.81	-9.611	15.3	25.32
			3.3	-139.046	5.81	9.569	15.3	-25.172
	Combination 4		0	-78.396	-4.802	8.418	1.644	2.573
			3.3	-76.354	-4.802	-7.431	1.644	-2.858
	Combination 5		0	-153	11.658	-19.645	-5.082	-8.363
			3.3	-150.958	11.658	18.829	-5.082	8.414
Storey N5 Column N46 Rectangle b=0.5 h=0.5m, H=3.3m, 1. Железобетон, μ=0.55%								
5_46	Combination 1		0	-112.901	5.128	-7.821	-2.773	-4.402
			3.3	-110.632	5.128	9.102	-2.773	4.749
	Combination 2		0	-110.568	1.758	-2.567	-18.453	-29.449
			3.3	-108.526	1.758	3.231	-18.453	31.447
	Combination 3		0	-81.597	6.647	-10.247	13.934	22.281
			3.3	-79.555	6.647	11.691	13.934	-23.703
	Combination 4		0	-66.125	-4.753	7.735	1.361	2.187

კონსტრუქტორი

გ. ცომაია

N	Load case	Mode shape/ combination	a(m)	N(tf)	Qz(tf)	My(tf*m)	Qy(tf)	Mz(tf*m)
			3.3	-64.083	-4.753	-7.952	1.361	-2.312
	Combination 5		0	-126.041	13.158	-20.549	-5.88	-9.356
			3.3	-123.999	13.158	22.874	-5.88	10.056
Storey N6 Column N46 Rectangle b=0.4 h=0.4m, H=3.3m, 1. Железобетон, μ=0.69%								
6_46	Combination 1		0	-89.857	3.47	-5.256	-1.592	-2.51
			3.3	-88.405	3.47	6.194	-1.592	2.745
	Combination 2		0	-84.714	1.244	-1.785	-11.033	-17.688
			3.3	-83.407	1.244	2.318	-11.033	18.719
	Combination 3		0	-68.131	4.454	-6.844	8.442	13.609
			3.3	-66.825	4.454	7.857	8.442	-14.249
	Combination 4		0	-53.365	-2.783	4.572	0.486	0.814
			3.3	-52.058	-2.783	-4.612	0.486	-0.792
	Combination 5		0	-99.48	8.481	-13.202	-3.077	-4.894
			3.3	-98.174	8.481	14.787	-3.077	5.262
Storey N7 Column N46 Rectangle b=0.4 h=0.4m, H=3.3m, 1. Железобетон, μ=0.74%								
7_46	Combination 1		0	-67.667	4.289	-7.047	-1.966	-3.262
			3.3	-66.215	4.289	7.106	-1.966	3.225
	Combination 2		0	-63.134	1.857	-3.062	-10.603	-17.433
			3.3	-61.827	1.857	3.064	-10.603	17.557
	Combination 3		0	-51.962	5.193	-8.519	7.383	12.09
			3.3	-50.655	5.193	8.619	7.383	-12.273
	Combination 4		0	-40.468	-2.613	4.314	0.319	0.522
			3.3	-39.161	-2.613	-4.309	0.319	-0.531
	Combination 5		0	-74.627	9.663	-15.895	-3.539	-5.864
			3.3	-73.32	9.663	15.993	-3.539	5.815
Storey N8 Column N46 Rectangle b=0.4 h=0.4m, H=3.3m, 1. Железобетон, μ=0.96%								
8_46	Combination 1		0	-45.069	4.16	-6.974	-2.034	-3.377
			3.3	-43.617	4.16	6.753	-2.034	3.336
	Combination 2		0	-41.74	1.888	-8.296	6.747	11.053
			3.3	-40.434	1.888	8.076	6.747	-11.211
	Combination 3		0	-34.906	4.955	-3.176	-10.085	-16.596
			3.3	-33.599	4.955	3.033	-10.085	16.686
	Combination 4		0	-27.264	-2.344	3.897	0.257	0.407
			3.3	-25.957	-2.344	-3.839	0.257	-0.442
	Combination 5		0	-49.383	9.187	-15.369	-3.596	-5.949
			3.3	-48.076	9.187	14.948	-3.596	5.918
Storey N9 Column N46 Rectangle b=0.4 h=0.4m, H=3.3m, 1. Железобетон, μ=1.60%								
9_46	Combination 1		0	-22.07	5.851	-8.548	-2.439	-3.829
			3.3	-20.618	5.851	10.759	-2.439	4.22
	Combination 2		0	-21.395	6.762	-9.899	5.939	9.508
			3.3	-20.088	6.762	12.415	5.939	-10.09
	Combination 3		0	-16.118	2.876	-4.176	-9.955	-15.814
			3.3	-14.812	2.876	5.313	-9.955	17.039
	Combination 4		0	-13.819	-2.548	3.816	-0.101	-0.11
			3.3	-12.512	-2.548	-4.592	-0.101	0.223
	Combination 5		0	-23.694	12.185	-17.891	-3.915	-6.195
			3.3	-22.387	12.185	22.321	-3.915	6.726
Storey N1 Column N47 Rectangle b=0.5 h=0.5m, H=3.5m, 1. Железобетон, μ=1.41%								
1_47	Combination 1		0	-216.036	-0.409	4.613	0.698	-1.111
			3.5	-213.63	-0.409	3.182	0.698	-3.553
	Combination 2		0	-121.539	-5.458	16.032	21.809	40.528
			3.5	-119.373	-5.458	-3.184	21.809	-35.825
	Combination 3		0	-245.328	4.459	-7.649	-20.439	-42.083
			3.5	-243.162	4.459	8.07	-20.439	29.477
	Combination 4		0	-121.136	-4.682	15.042	-12.448	-25.08

N	Load case	Mode shape/ combination	a(m)	N(tf)	Qz(tf)	My(tf*m)	Qy(tf)	Mz(tf*m)
			3.5	-118.971	-4.682	-1.382	-12.448	18.498
	Combination 5		0	-245.73	3.683	-6.66	13.817	23.525
			3.5	-243.565	3.683	6.268	13.817	-24.846
Storey N2 Column N47 Rectangle b=0.5 h=0.5m, H=5.5m, 1. Железобетон, μ=0.50%								
2_47	Combination 1		0	-195.791	2.181	-6.328	0.959	2.624
			5.5	-192.01	2.181	5.67	0.959	-2.652
	Combination 2		0	-120.278	-0.001	-0.174	-7.851	-21.945
			5.5	-116.875	-0.001	-0.192	-7.851	21.242
	Combination 3		0	-212.541	3.596	-10.278	9.533	26.537
			5.5	-209.138	3.596	9.509	9.533	-25.899
	Combination 4		0	-107.158	-2.28	7.415	4.818	14.328
			5.5	-103.755	-2.28	-5.127	4.818	-12.185
	Combination 5		0	-225.661	5.874	-17.867	-3.137	-9.737
			5.5	-222.257	5.874	14.443	-3.137	7.528
Storey N3 Column N47 Rectangle b=0.5 h=0.5m, H=3.3m, 1. Железобетон, μ=0.50%								
3_47	Combination 1		0	-169.99	4.309	-7.16	2.076	3.358
			3.3	-167.722	4.309	7.06	2.076	-3.492
	Combination 2		0	-109.083	0.148	-0.079	-14.156	-24.008
			3.3	-107.041	0.148	0.404	-14.156	22.71
	Combination 3		0	-179.749	6.875	-11.573	17.835	29.973
			3.3	-177.707	6.875	11.119	17.835	-28.885
	Combination 4		0	-95.738	-3.819	6.901	4.884	7.65
			3.3	-93.696	-3.819	-5.705	4.884	-8.482
	Combination 5		0	-193.094	10.842	-18.553	-1.205	-1.685
			3.3	-191.052	10.842	17.228	-1.205	2.307
Storey N4 Column N47 Rectangle b=0.5 h=0.5m, H=3.3m, 1. Железобетон, μ=0.50%								
4_47	Combination 1		0	-145.052	4.283	-7.026	2.076	3.349
			3.3	-142.783	4.283	7.109	2.076	-3.503
	Combination 2		0	-98.7	0.003	0.079	-14.555	-24.195
			3.3	-96.658	0.003	0.083	-14.555	23.838
	Combination 3		0	-147.786	7.01	-11.581	18.253	30.169
			3.3	-145.744	7.01	11.557	18.253	-30.066
	Combination 4		0	-84.541	-4.323	7.604	4.33	7.002
			3.3	-82.499	-4.323	-6.666	4.33	-7.294
	Combination 5		0	-161.946	11.336	-19.106	-0.633	-1.028
			3.3	-159.904	11.336	18.306	-0.633	1.066
Storey N5 Column N47 Rectangle b=0.5 h=0.5m, H=3.3m, 1. Железобетон, μ=0.50%								
5_47	Combination 1		0	-119.863	5.199	-7.935	2.234	3.41
			3.3	-117.594	5.199	9.223	2.234	-3.962
	Combination 2		0	-86.413	0.723	-0.977	-13.549	-21.77
			3.3	-84.372	0.723	1.408	-13.549	22.943
	Combination 3		0	-117.304	7.791	-12.013	17.525	27.855
			3.3	-115.262	7.791	13.7	17.525	-29.979
	Combination 4		0	-72.898	-4.223	6.917	4.632	7.27
			3.3	-70.856	-4.223	-7.021	4.632	-8.025
	Combination 5		0	-130.82	12.738	-19.908	-0.656	-1.184
			3.3	-128.778	12.738	22.129	-0.656	0.989
Storey N6 Column N47 Rectangle b=0.4 h=0.4m, H=3.3m, 1. Железобетон, μ=0.60%								
6_47	Combination 1		0	-94.903	3.492	-5.298	1.297	1.988
			3.3	-93.451	3.492	6.227	1.297	-2.293
	Combination 2		0	-70.071	0.403	-0.464	-8.267	-13.368
			3.3	-68.764	0.403	0.866	-8.267	13.913
	Combination 3		0	-91.215	5.329	-8.231	10.578	16.919
			3.3	-89.908	5.329	9.358	10.578	-17.988
	Combination 4		0	-59.667	-2.556	4.223	2.531	3.999

კონსტრუქტორი

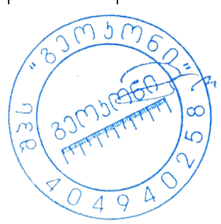

გ. ცომაია

N	Load case	Mode shape/ combination	a(m)	N(tf)	Qz(tf)	My(tf*m)	Qy(tf)	Mz(tf*m)
			3.3	-58.36	-2.556	-4.212	2.531	-4.356
	Combination 5		0	-101.619	8.289	-12.918	-0.22	-0.448
			3.3	-100.312	8.289	14.436	-0.22	0.281
Storey N7 Column N47 Rectangle b=0.4 h=0.4m, H=3.3m, 1. Железобетон, μ=0.60%								
7_47	Combination 1		0	-71.266	4.295	-7.057	1.424	2.321
			3.3	-69.814	4.295	7.118	1.424	-2.377
	Combination 2		0	-52.51	1.072	-1.792	-7.391	-12.133
			3.3	-51.203	1.072	1.745	-7.391	12.257
	Combination 3		0	-68.617	5.984	-9.799	9.923	16.264
			3.3	-67.31	5.984	9.949	9.923	-16.482
	Combination 4		0	-45.287	-2.35	3.881	2.792	4.597
			3.3	-43.98	-2.35	-3.874	2.792	-4.618
	Combination 5		0	-75.839	9.406	-15.471	-0.261	-0.467
			3.3	-74.533	9.406	15.568	-0.261	0.394
Storey N8 Column N47 Rectangle b=0.4 h=0.4m, H=3.3m, 1. Железобетон, μ=0.85%								
8_47	Combination 1		0	-47.321	4.161	-6.978	1.356	2.227
			3.3	-45.869	4.161	6.754	1.356	-2.249
	Combination 2		0	-34.545	1.177	-2.05	9.3	15.268
			3.3	-33.238	1.177	1.832	9.3	-15.423
	Combination 3		0	-45.906	5.663	-9.42	-6.875	-11.286
			3.3	-44.599	5.663	9.27	-6.875	11.403
	Combination 4		0	-30.659	-2.109	3.504	2.805	4.62
			3.3	-29.352	-2.109	-3.457	2.805	-4.636
	Combination 5		0	-49.792	8.949	-14.973	-0.38	-0.638
			3.3	-48.485	8.949	14.559	-0.38	0.616
Storey N9 Column N47 Rectangle b=0.4 h=0.4m, H=3.3m, 1. Железобетон, μ=1.56%								
9_47	Combination 1		0	-23.024	5.857	-8.554	1.58	2.438
			3.3	-21.572	5.857	10.775	1.58	-2.774
	Combination 2		0	-16.069	2.261	-3.267	8.989	14.253
			3.3	-14.763	2.261	4.192	8.989	-15.409
	Combination 3		0	-23.114	7.38	-10.807	-6.184	-9.914
			3.3	-21.807	7.38	13.548	-6.184	10.493
	Combination 4		0	-15.676	-2.231	3.346	2.949	4.637
			3.3	-14.369	-2.231	-4.017	2.949	-5.096
	Combination 5		0	-23.507	11.872	-17.42	-0.145	-0.298
			3.3	-22.201	11.872	21.757	-0.145	0.18
Storey N1 Column N48 Rectangle b=0.5 h=0.5m, H=3.5m, 1. Железобетон, μ=1.02%								
1_48	Combination 1		0	-251.757	0.633	1.09	3.735	11.468
			3.5	-249.35	0.633	3.306	3.735	-1.603
	Combination 2		0	-161.315	-5.259	15.562	17.767	42.89
			3.5	-159.15	-5.259	-2.932	17.767	-19.394
	Combination 3		0	-268.891	6.169	-13.433	-11.1	-22.718
			3.5	-266.725	6.169	8.246	-11.1	16.231
	Combination 4		0	-157.214	-6.554	17.753	-6.228	-7.776
			3.5	-155.048	-6.554	-5.19	-6.228	14.047
	Combination 5		0	-272.992	7.463	-15.624	12.895	27.947
			3.5	-270.827	7.463	10.504	12.895	-17.211
Storey N2 Column N48 Rectangle b=0.5 h=0.5m, H=5.5m, 1. Железобетон, μ=0.50%								
2_48	Combination 1		0	-238.886	2.188	-5.4	-1.039	-4.486
			5.5	-235.105	2.188	6.636	-1.039	1.228
	Combination 2		0	-157.081	-0.837	2.701	-5.665	-16.62
			5.5	-153.678	-0.837	-1.913	-5.665	14.588
	Combination 3		0	-251.327	4.475	-11.659	3.961	9.13
			5.5	-247.924	4.475	12.961	3.961	-12.705
	Combination 4		0	-149.264	-0.695	2.661	2.589	7.694

N	Load case	Mode shape/ combination	a(m)	N(tf)	Qz(tf)	My(tf*m)	Qy(tf)	Mz(tf*m)
			5.5	-145.86	-0.695	-1.167	2.589	-6.578
	Combination 5		0	-259.145	4.333	-11.619	-4.294	-15.185
			5.5	-255.742	4.333	12.216	-4.294	8.46
Storey N3 Column N48 Rectangle b=0.5 h=0.5m, H=3.3m, 1. Железобетон, μ=0.50%								
3_48	Combination 1		0	-207.925	6.598	-11.239	0.688	1.413
			3.3	-205.656	6.598	10.534	0.688	-0.857
	Combination 2		0	-136.722	0.579	-0.98	-7.452	-12.375
			3.3	-134.68	0.579	0.924	-7.452	12.258
	Combination 3		0	-218.567	10.407	-17.735	8.844	15.17
			3.3	-216.525	10.407	16.613	8.844	-14.056
	Combination 4		0	-130.682	-2.366	4.815	1.605	-0.17
			3.3	-128.64	-2.366	-2.996	1.605	1.426
	Combination 5		0	-224.607	13.352	-23.53	-0.213	2.965
			3.3	-222.565	13.352	20.534	-0.213	-3.223
Storey N4 Column N48 Rectangle b=0.5 h=0.5m, H=3.3m, 1. Железобетон, μ=0.50%								
4_48	Combination 1		0	-178.049	6.19	-10.107	0.303	0.317
			3.3	-175.781	6.19	10.319	0.303	-0.684
	Combination 2		0	-118.255	-0.164	0.4	-8.863	-14.804
			3.3	-116.213	-0.164	-0.142	-8.863	14.448
	Combination 3		0	-185.966	10.478	-17.242	9.589	15.694
			3.3	-183.924	10.478	17.34	9.589	-15.954
	Combination 4		0	-113.564	-2.813	5.111	1.633	2.514
			3.3	-111.522	-2.813	-4.173	1.633	-2.899
	Combination 5		0	-190.657	13.128	-21.954	-0.907	-1.623
			3.3	-188.615	13.128	21.37	-0.907	1.393
Storey N5 Column N48 Rectangle b=0.5 h=0.5m, H=3.3m, 1. Железобетон, μ=0.50%								
5_48	Combination 1		0	-147.745	7.564	-11.62	0.354	0.462
			3.3	-145.476	7.564	13.341	0.354	-0.705
	Combination 2		0	-99.631	1.251	-1.776	-8.084	-12.657
			3.3	-97.589	1.251	2.35	-8.084	14.021
	Combination 3		0	-152.815	11.353	-17.585	8.932	13.829
			3.3	-150.773	11.353	19.883	8.932	-15.649
	Combination 4		0	-96.368	-2.293	3.968	1.805	2.746
			3.3	-94.326	-2.293	-3.606	1.805	-3.254
	Combination 5		0	-156.078	14.897	-23.329	-0.957	-1.575
			3.3	-154.036	14.897	25.838	-0.957	1.626
Storey N6 Column N48 Rectangle b=0.4 h=0.4m, H=3.3m, 1. Железобетон, μ=0.50%								
6_48	Combination 1		0	-117.488	4.865	-7.43	0.273	0.376
			3.3	-116.036	4.865	8.624	0.273	-0.524
	Combination 2		0	-80.29	0.345	-0.307	-6.231	-9.918
			3.3	-78.983	0.345	0.831	-6.231	10.646
	Combination 3		0	-120.437	7.773	-12.093	6.866	10.824
			3.3	-119.13	7.773	13.561	6.866	-11.835
	Combination 4		0	-78.086	-1.466	2.575	1.192	1.865
			3.3	-76.779	-1.466	-2.264	1.192	-2.085
	Combination 5		0	-122.641	9.584	-14.974	-0.557	-0.96
			3.3	-121.334	9.584	16.655	-0.557	0.896
Storey N7 Column N48 Rectangle b=0.4 h=0.4m, H=3.3m, 1. Железобетон, μ=0.59%								
7_48	Combination 1		0	-88.283	5.894	-9.691	0.288	0.428
			3.3	-86.831	5.894	9.76	0.288	-0.521
	Combination 2		0	-60.859	1.426	-2.431	-5.69	-9.241
			3.3	-59.552	1.426	2.272	-5.69	9.539
	Combination 3		0	-89.973	8.41	-13.739	6.377	10.297
			3.3	-88.666	8.41	14.016	6.377	-10.75
	Combination 4		0	-59.145	-0.985	1.649	1.347	2.214

კონსტრუქტორი გ. ცომაია

N	Load case	Mode shape/ combination	a(m)	N(tf)	Qz(tf)	My(tf*m)	Qy(tf)	Mz(tf*m)
			3.3	-57.839	-0.985	-1.603	1.347	-2.241
	Combination 5		0	-91.686	10.821	-17.819	-0.66	-1.157
			3.3	-90.38	10.821	17.891	-0.66	1.03
Storey N8 Column N48 Rectangle b=0.4 h=0.4m, H=3.3m, 1. Железобетон, μ=0.74%								
8_48	Combination 1		0	-58.759	5.776	-9.635	0.29	0.449
			3.3	-57.307	5.776	9.427	0.29	-0.507
	Combination 2		0	-41.084	1.618	-2.831	-5.267	9.701
			3.3	-39.777	1.618	2.508	-5.267	-9.991
	Combination 3		0	-59.326	8.023	-13.25	5.954	-8.613
			3.3	-58.019	8.023	13.228	5.954	8.811
	Combination 4		0	-39.906	-0.79	1.305	1.379	2.264
			3.3	-38.599	-0.79	-1.302	1.379	-2.289
	Combination 5		0	-60.504	10.431	-17.386	-0.692	-1.176
			3.3	-59.197	10.431	17.038	-0.692	1.109
Storey N9 Column N48 Rectangle b=0.4 h=0.4m, H=3.3m, 1. Железобетон, μ=1.67%								
9_48	Combination 1		0	-28.909	7.694	-11.465	0.326	0.487
			3.3	-27.457	7.694	13.925	0.326	-0.591
	Combination 2		0	-20.996	3.05	-4.583	6.297	9.436
			3.3	-19.689	3.05	5.48	6.297	-11.344
	Combination 3		0	-28.459	9.79	-14.549	-5.498	-8.242
			3.3	-27.152	9.79	17.759	-5.498	9.902
	Combination 4		0	-20.368	-0.433	0.684	1.52	2.282
			3.3	-19.061	-0.433	-0.746	1.52	-2.736
	Combination 5		0	-29.086	13.273	-19.816	-0.721	-1.088
			3.3	-27.779	13.273	23.985	-0.721	1.293
Storey N1 Column N49 Rectangle b=0.5 h=0.5m, H=3.5m, 1. Железобетон, μ=1.87%								
1_49	Combination 1		0	-101.861	10.408	-5.657	5.293	6.621
			3.5	-168.607	-10.652	-8.205	4.515	-6.323
	Combination 2		0	-201.1	37.349	-20.9	20.395	42.967
			3.5	-212.855	-16.405	-12.518	23.529	-25.891
	Combination 3		0	26.255	-19.312	11.074	-11.057	-31.026
			3.5	-77.263	-2.073	-1.692	-15.54	14.829
	Combination 4		0	63.049	-14.585	7.325	-5.716	-12.234
			3.5	-81.712	8.457	5.655	-9.664	11.322
	Combination 5		0	-237.895	32.621	-17.15	15.054	24.174
			3.5	-208.406	-26.935	-19.866	17.652	-22.383
Storey N2 Column N49 Rectangle b=0.5 h=0.5m, H=5.5m, 1. Железобетон, μ=0.85%								
2_49	Combination 1		0	-238.025	0.795	0.017	0.452	1.428
			5.5	-234.244	0.795	4.388	0.452	-1.059
	Combination 2		0	-282.619	3.162	-7.806	-4.389	-11.21
			5.5	-279.216	3.162	9.593	-4.389	13.039
	Combination 3		0	-126.977	-1.849	7.933	5.136	13.57
			5.5	-123.574	-1.849	-2.241	5.136	-14.784
	Combination 4		0	-158.293	-8.188	28.477	5.148	16.829
			5.5	-154.89	-8.188	-16.557	5.148	-11.512
	Combination 5		0	-251.302	9.502	-28.35	-4.402	-14.469
			5.5	-247.899	9.502	23.909	-4.402	9.767
Storey N3 Column N49 Rectangle b=0.5 h=0.5m, H=3.3m, 1. Железобетон, μ=0.50%								
3_49	Combination 1		0	-207.086	7.131	-12.537	0.021	-0.065
			3.3	-204.818	7.131	10.995	0.021	-0.135
	Combination 2		0	-244.806	8.938	-15.281	-9.174	-15.756
			3.3	-242.764	8.938	14.221	-9.174	14.547
	Combination 3		0	-111.352	3.091	-5.878	9.152	15.552
			3.3	-109.31	3.091	4.316	9.152	-14.678
	Combination 4		0	-137.757	-1.863	1.69	1.612	1.642

N	Load case	Mode shape/ combination	a(m)	N(tf)	Qz(tf)	My(tf*m)	Qy(tf)	Mz(tf*m)
			3.3	-135.715	-1.863	-4.458	1.612	-3.952
	Combination 5		0	-218.4	13.892	-22.85	-1.634	-1.845
			3.3	-216.358	13.892	22.995	-1.634	3.822
Storey N4 Column N49 Rectangle b=0.5 h=0.5m, H=3.3m, 1. Железобетон, μ=0.50%								
4_49	Combination 1		0	-177.027	6.074	-9.86	-0.071	-0.14
			3.3	-174.759	6.074	10.185	-0.071	0.094
	Combination 2		0	-206.911	8.194	-13.553	-9.982	-16.507
			3.3	-204.869	8.194	13.492	-9.982	16.437
	Combination 3		0	-97.48	2.03	-3.045	9.822	16.211
			3.3	-95.438	2.03	3.652	9.822	-16.205
	Combination 4		0	-118.775	-4.505	8.109	2.227	3.694
			3.3	-116.734	-4.505	-6.759	2.227	-3.679
	Combination 5		0	-185.616	14.73	-24.707	-2.387	-3.99
			3.3	-183.574	14.73	23.903	-2.387	3.911
Storey N5 Column N49 Rectangle b=0.5 h=0.5m, H=3.3m, 1. Железобетон, μ=0.50%								
5_49	Combination 1		0	-146.825	7.583	-11.671	-0.477	-0.786
			3.3	-144.557	7.583	13.354	-0.477	0.788
	Combination 2		0	-168.728	10.061	-15.648	-9.722	-15.195
			3.3	-166.686	10.061	17.554	-9.722	16.89
	Combination 3		0	-83.673	2.706	-4.004	8.841	13.76
			3.3	-81.631	2.706	4.926	8.841	-15.419
	Combination 4		0	-100.22	-4.026	6.589	2.029	3.103
			3.3	-98.178	-4.026	-6.696	2.029	-3.615
	Combination 5		0	-152.181	16.793	-26.241	-2.91	-4.538
			3.3	-150.139	16.793	29.177	-2.91	5.085
Storey N6 Column N49 Rectangle b=0.4 h=0.4m, H=3.3m, 1. Железобетон, μ=0.57%								
6_49	Combination 1		0	-116.723	4.893	-7.462	-0.384	-0.594
			3.3	-115.271	4.893	8.685	-0.384	0.672
	Combination 2		0	-132.066	6.061	-9.319	-7.303	-11.549
			3.3	-130.76	6.061	10.684	-7.303	12.551
	Combination 3		0	-68.523	2.169	-3.233	6.609	10.483
			3.3	-67.216	2.169	3.924	6.609	-11.327
	Combination 4		0	-80.777	-2.14	3.578	1.036	1.629
			3.3	-79.471	-2.14	-3.485	1.036	-1.799
	Combination 5		0	-119.812	10.371	-16.131	-1.73	-2.695
			3.3	-118.505	10.371	18.093	-1.73	3.023
Storey N7 Column N49 Rectangle b=0.4 h=0.4m, H=3.3m, 1. Железобетон, μ=0.75%								
7_49	Combination 1		0	-87.608	5.972	-9.832	-0.642	-1.061
			3.3	-86.156	5.972	9.875	-0.642	1.057
	Combination 2		0	-98.205	7.325	-12.084	-7.048	-11.456
			3.3	-96.898	7.325	12.089	-7.048	11.802
	Combination 3		0	-52.338	2.719	-4.454	5.893	9.549
			3.3	-51.031	2.719	4.519	5.893	-9.9
	Combination 4		0	-60.803	-1.835	3.03	0.97	1.614
			3.3	-59.496	-1.835	-3.027	0.97	-1.589
	Combination 5		0	-89.739	11.88	-19.568	-2.124	-3.521
			3.3	-88.433	11.88	19.635	-2.124	3.491
Storey N8 Column N49 Rectangle b=0.4 h=0.4m, H=3.3m, 1. Железобетон, μ=0.89%								
8_49	Combination 1		0	-58.278	5.848	-9.753	-0.756	-1.26
			3.3	-56.826	5.848	9.544	-0.756	1.234
	Combination 2		0	-64.397	7.085	-11.827	-6.675	8.694
			3.3	-63.09	7.085	11.553	-6.675	-8.942
	Combination 3		0	-35.748	2.749	-4.575	5.332	-10.934
			3.3	-34.441	2.749	4.497	5.332	11.134
	Combination 4		0	-40.82	-1.565	2.593	0.805	1.326

კონსტრუქტორი გ. ცომაია

N	Load case	Mode shape/ combination	a(m)	N(tf)	Qz(tf)	My(tf*m)	Qy(tf)	Mz(tf*m)
			3.3	-39.513	-1.565	-2.571	0.805	-1.329
	Combination 5		0	-59.325	11.398	-18.995	-2.148	-3.566
			3.3	-58.018	11.398	18.62	-2.148	3.522
Storey N9 Column N49 Rectangle b=0.4 h=0.4m, H=3.3m, 1. Железобетон, μ=1.89%								
9_49	Combination 1		0	-28.701	7.746	-11.561	-1.019	-1.565
			3.3	-27.249	7.746	14.001	-1.019	1.797
	Combination 2		0	-30.541	9.338	-13.994	5.435	8.142
			3.3	-29.234	9.338	16.824	5.435	-9.796
	Combination 3		0	-18.801	3.686	-5.448	-7.257	-10.934
			3.3	-17.494	3.686	6.716	-7.257	13.015
	Combination 4		0	-20.771	-1.539	2.308	0.753	1.115
			3.3	-19.465	-1.539	-2.771	0.753	-1.369
	Combination 5		0	-28.571	14.564	-21.75	-2.574	-3.907
			3.3	-27.264	14.564	26.31	-2.574	4.588
Storey N1 Column N50 Rectangle b=0.5 h=0.5m, H=3.5m, 1. Железобетон, μ=3.79%								
1_50	Combination 1		0	-26.642	-11.758	5.934	-1.523	-0.966
			3.5	-46.646	-0.276	-0.417	0.31	0.327
	Combination 2		0	-80.417	-33.994	18.797	-11.825	-5.812
			3.5	-146.429	-3.6	-2.207	-6.81	5.829
	Combination 3		0	32.509	12.883	-8.065	9.525	4.296
			3.5	63.55	3.068	1.468	7.341	-5.254
	Combination 4		0	-177.308	-72.924	43.197	24.1	11.072
			3.5	-193.312	-2.185	-1.12	9.77	-5.689
	Combination 5		0	129.399	51.812	-32.465	-26.4	-12.588
			3.5	110.433	1.654	0.381	-9.239	6.265
Storey N2 Column N50 Rectangle b=0.5 h=0.5m, H=5.5m, 1. Железобетон, μ=3.00%								
2_50	Combination 1		0	-69.406	-3.831	1.986	20.251	9.042
			5.5	-39.337	-0.164	-0.358	-6.386	3.364
	Combination 2		0	-223.915	-15.527	8.391	74.071	33.725
			5.5	-104.874	-7.677	-3.841	3.151	-1.304
	Combination 3		0	100.773	8.783	-4.883	-38.23	-17.712
			5.5	34.856	7.556	3.311	-14.05	7.026
	Combination 4		0	-267.773	-23.1	12.498	38.787	18.799
			5.5	-134.979	-8.219	-4.07	-14.492	6.86
	Combination 5		0	144.631	16.355	-8.99	-2.946	-2.786
			5.5	64.961	8.098	3.54	3.593	-1.138
Storey N3 Column N50 Rectangle b=0.5 h=0.5m, H=3.3m, 1. Железобетон, μ=1.47%								
3_50	Combination 1		0	-29.424	-2.647	1.189	-5.966	-3.413
			3.3	-32.681	-0.009	-0.277	-7.782	4.218
	Combination 2		0	-98.581	-7.047	3.608	1.566	0.988
			3.3	-77.778	-7.874	-3.843	1.892	-0.687
	Combination 3		0	45.55	2.539	-1.586	-11.487	-6.685
			3.3	19.545	8.023	3.457	-15.1	7.832
	Combination 4		0	-123.791	-9.644	5.048	-1.808	-1.369
			3.3	-99.899	-7.331	-3.634	-13.141	6.458
	Combination 5		0	70.76	5.136	-3.025	-8.112	-4.328
			3.3	41.665	7.48	3.248	-0.066	0.687
Storey N4 Column N50 Rectangle b=0.5 h=0.5m, H=3.3m, 1. Железобетон, μ=1.14%								
4_50	Combination 1		0	-21.716	-2.283	1.001	-7.124	-4.053
			3.3	-27.977	0.019	-0.234	-8.626	4.712
	Combination 2		0	-71.939	-4.836	2.645	0.64	0.491
			3.3	-56.328	-8.622	-3.991	1.643	-0.611
	Combination 3		0	32.456	0.956	-0.946	-12.555	-7.283
			3.3	6.52	8.817	3.675	-16.259	8.584
	Combination 4		0	-90.234	-7.202	3.924	-2.772	-1.819

N	Load case	Mode shape/ combination	a(m)	N(tf)	Qz(tf)	My(tf*m)	Qy(tf)	Mz(tf*m)
			3.3	-73.41	-7.559	-3.643	-12.299	6.174
	Combination 5		0	50.751	3.322	-2.225	-9.142	-4.973
			3.3	23.602	7.753	3.327	-2.317	1.799
Storey N5 Column N50 Rectangle b=0.5 h=0.5m, H=3.3m, 1. Железобетон, μ=0.86%								
5_50	Combination 1		0	-16.107	-2.112	0.938	-8.148	-4.6
			3.3	-23.273	-0.421	-0.469	-10.431	5.742
	Combination 2		0	-50.371	-4.037	2.078	-0.507	-0.131
			3.3	-38.048	9.242	-4.418	0.526	-0.131
	Combination 3		0	20.844	0.46	-0.494	-13.141	-7.585
			3.3	-3.229	-9.806	3.696	-18.148	9.822
	Combination 4		0	-63.966	-5.166	2.949	-3.753	-2.276
			3.3	-49.442	-8.391	-4.014	-6.558	3.683
	Combination 5		0	34.439	1.589	-1.365	-9.896	-5.44
			3.3	8.166	7.827	3.292	-11.063	6.007
Storey N6 Column N50 Rectangle b=0.4 h=0.4m, H=3.3m, 1. Железобетон, μ=0.53%								
6_50	Combination 1		0	-7.821	-1.478	0.589	-6.21	-2.899
			3.3	-15.91	-0.264	-0.205	-8.232	3.814
	Combination 2		0	-24.931	-3.727	1.405	-0.836	-0.345
			3.3	-21.854	8.07	2.883	-0.364	0.259
	Combination 3		0	10.321	1.217	-0.407	-9.577	-4.519
			3.3	-6.197	-8.394	-3.178	-13.558	6.188
	Combination 4		0	-31.839	-3.769	1.804	-6.25	-1.951
			3.3	-24.76	-7.227	-2.902	-10.018	4.37
	Combination 5		0	17.229	1.259	-0.805	-4.163	-2.913
			3.3	-3.292	6.903	2.606	-3.905	2.077
Storey N7 Column N50 Rectangle b=0.4 h=0.4m, H=3.3m, 1. Железобетон, μ=0.64%								
7_50	Combination 1		0	-3.108	-1.328	0.526	-7.982	-3.741
			3.3	-14.019	-0.334	-0.218	-8.899	4.126
	Combination 2		0	-12.201	-4.06	1.307	-2.099	-0.928
			3.3	-5.038	8.202	2.863	-1.112	0.583
	Combination 3		0	5.992	1.842	-0.434	-11.326	-5.367
			3.3	-19.503	-8.649	-3.184	-13.93	6.388
	Combination 4		0	-15.102	-2.478	1.166	-4.015	-2.032
			3.3	-17.622	-7.003	-2.75	-10.232	2.487
	Combination 5		0	8.893	0.26	-0.292	-9.409	-4.263
			3.3	-6.918	6.556	2.43	-4.81	4.484
Storey N8 Column N50 Rectangle b=0.4 h=0.4m, H=3.3m, 1. Железобетон, μ=0.61%								
8_50	Combination 1		0	-0.458	-1.173	0.472	-8.606	-4.028
			3.3	-13.141	-0.353	-0.209	-9.283	4.323
	Combination 2		0	-5.366	3.083	-0.724	-2.373	-1.101
			3.3	-4.841	-8.473	-3.026	-1.556	0.809
	Combination 3		0	3.949	-5.03	1.503	-12.117	-5.684
			3.3	-17.913	7.986	2.717	-14.128	6.493
	Combination 4		0	-5.653	0.977	-0.131	-3.625	-1.912
			3.3	-6.6	-6.309	-2.402	-5.418	2.767
	Combination 5		0	4.236	-2.924	0.909	-10.865	-4.872
			3.3	-16.154	5.821	2.094	-10.266	4.534
Storey N9 Column N50 Rectangle b=0.4 h=0.4m, H=3.3m, 1. Железобетон, μ=0.62%								
9_50	Combination 1		0	0.671	-1.018	0.423	-9.393	-4.364
			3.3	-21.561	0.533	0.328	-11.938	6.126
	Combination 2		0	-1.875	4.329	-1.156	-2.254	-1.106
			3.3	-13.541	-6.928	-1.992	-5.39	2.859
	Combination 3		0	2.665	-6.009	1.849	-13.575	-6.249
			3.3	-23.127	7.94	2.591	-14.726	7.467
	Combination 4		0	-1.828	2.578	-0.703	-2.993	-1.653

კონსტრუქტორი

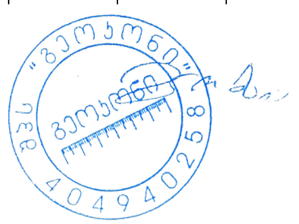

გ. ცომაია

N	Load case	Mode shape/ combination	a(m)	N(tf)	Qz(tf)	My(tf*m)	Qy(tf)	Mz(tf*m)
			3.3	-22.884	-4.051	-1.623	-7.705	3.88
	Combination 5		0	2.618	-4.257	1.396	-12.836	-5.702
			3.3	-13.784	5.062	2.222	-12.411	6.446
Storey N10 Column N31 Rectangle b=0.4 h=0.4m, H=3.3m, 1. Железобетон, μ=0.65%								
10_31	Combination 1		0	-13.87	-2.664	1.873	-1.641	-1.374
			3.3	-12.418	-2.664	-6.917	-1.641	4.041
	Combination 2		0	-12.794	-3.775	4.517	-2.382	-2.938
			3.3	-11.487	-3.775	-7.948	-2.382	4.925
	Combination 3		0	-10.767	-0.67	-1.412	-0.353	0.653
			3.3	-9.461	-0.67	-3.614	-0.353	1.817
	Combination 4		0	-14.372	-2.919	2.92	-5.591	-8.619
			3.3	-13.065	-2.919	-6.715	-5.591	9.83
	Combination 5		0	-9.19	-1.525	0.186	2.855	6.334
			3.3	-7.883	-1.525	-4.847	2.855	-3.088
Storey N1 Column N51 Rectangle b=0.5 h=0.5m, H=3.5m, 1. Железобетон, μ=2.46%								
1_51	Combination 1		0	-146.567	-33.3	18.854	-33.177	-19.096
			3.5	-59.753	1.776	0.303	3.78	-1.664
	Combination 2		0	-346.481	-78.714	45.158	-63.065	-36.528
			3.5	-196.78	6.717	2.986	-5.397	2.039
	Combination 3		0	87.167	19.6	-11.647	4.757	2.993
			3.5	91.399	-3.614	-2.444	11.791	-4.805
	Combination 4		0	-310.385	-76.933	44.936	-55.741	-31.271
			3.5	-147.321	3.434	1.274	7.696	-0.025
	Combination 5		0	51.071	17.818	-11.425	-2.567	-2.264
			3.5	41.94	-0.33	-0.731	-1.302	-2.741
Storey N2 Column N51 Rectangle b=0.5 h=0.5m, H=5.5m, 1. Железобетон, μ=2.11%								
2_51	Combination 1		0	-53.248	-3.256	1.331	0.202	0.604
			5.5	-51.394	1.911	0.613	6.807	-3.524
	Combination 2		0	-195.158	-17.205	8.798	-8.69	-3.297
			5.5	-132.863	-4.18	-2.398	-2.607	1.142
	Combination 3		0	100.931	11.592	-6.5	8.677	4.157
			5.5	42.693	7.553	3.501	14.276	-7.154
	Combination 4		0	-140.668	-7.844	4.019	-8.325	-2.909
			5.5	-103.668	-0.439	-0.579	7.356	-2.692
	Combination 5		0	46.44	2.231	-1.721	8.312	3.77
			5.5	13.499	3.811	1.682	4.313	-3.32
Storey N3 Column N51 Rectangle b=0.5 h=0.5m, H=3.3m, 1. Железобетон, μ=1.24%								
3_51	Combination 1		0	-45.057	-2.973	1.35	2.258	1.537
			3.3	-45.78	1.517	0.419	6.624	-3.591
	Combination 2		0	-130.533	-10.613	5.339	-8.461	-4.529
			3.3	-96.439	-3.926	-2.383	-1.658	0.936
	Combination 3		0	51.165	5.508	-3.015	12.09	7.038
			3.3	16.186	6.629	3.159	12.969	-7.046
	Combination 4		0	-99.447	-5.381	2.785	-4.333	-1.654
			3.3	-87.121	3.231	1.533	4.785	-2.274
	Combination 5		0	20.079	0.275	-0.461	7.961	4.163
			3.3	6.868	-0.528	-0.757	6.526	-3.836
Storey N4 Column N51 Rectangle b=0.5 h=0.5m, H=3.3m, 1. Железобетон, μ=0.84%								
4_51	Combination 1		0	-38.031	-2.437	1.062	3.758	2.299
			3.3	-39.251	1.318	0.355	6.698	-3.692
	Combination 2		0	-95.366	-8.802	4.354	-6.491	-3.56
			3.3	-68.281	-3.622	-2.259	-1.787	1.084
	Combination 3		0	28.35	4.62	-2.526	12.743	7.398
			3.3	-0.477	5.973	2.918	13.222	-7.367
	Combination 4		0	-82.178	-4.689	2.425	-1.571	-0.423

N	Load case	Mode shape/ combination	a(m)	N(tf)	Qz(tf)	My(tf*m)	Qy(tf)	Mz(tf*m)
			3.3	-71.801	-0.363	1.261	4.374	-2.144
	Combination 5		0	15.161	0.506	-0.598	7.824	4.261
			3.3	3.043	2.714	-0.602	7.061	-4.138
Storey N5 Column N51 Rectangle b=0.5 h=0.5m, H=3.3m, 1. Железобетон, μ=0.58%								
5_51	Combination 1		0	-30.73	-2.112	0.928	4.502	2.687
			3.3	-30.275	0.622	-0.023	7.127	-3.977
	Combination 2		0	-67.779	-7.212	3.534	-5.472	-3.027
			3.3	-43.465	-4.173	-2.621	-2.621	1.639
	Combination 3		0	13.589	3.601	-1.943	13.008	7.534
			3.3	-9.522	5.319	2.625	14.733	-8.38
	Combination 4		0	-65.957	-3.852	1.979	-0.625	0.009
			3.3	-54.04	-0.659	-0.702	3.361	-1.685
	Combination 5		0	11.767	0.241	-0.388	8.161	4.498
			3.3	1.054	1.804	0.707	8.752	-5.056
Storey N6 Column N51 Rectangle b=0.4 h=0.4m, H=3.3m, 1. Железобетон, μ=0.53%								
6_51	Combination 1		0	-16.787	-1.386	0.551	3.623	1.743
			3.3	-18.66	0.485	0.096	5.562	-2.615
	Combination 2		0	-35.069	-5.191	2.228	-2.919	-1.403
			3.3	-22.279	-3.507	-1.734	-1.09	0.559
	Combination 3		0	5.368	2.817	-1.281	9.013	4.336
			3.3	-10.315	4.397	1.924	10.554	-5.001
	Combination 4		0	-38.402	-3.029	1.353	0.476	0.288
			3.3	-30.003	-0.692	-0.433	2.992	-1.331
	Combination 5		0	8.701	0.654	-0.406	5.617	2.644
			3.3	-2.592	1.582	0.623	6.473	-3.111
Storey N7 Column N51 Rectangle b=0.4 h=0.4m, H=3.3m, 1. Железобетон, μ=0.50%								
7_51	Combination 1		0	-10.026	-0.949	0.36	4.792	2.315
			3.3	-14.536	0.355	0.063	5.807	-2.744
	Combination 2		0	-17.766	-3.804	1.612	-2.432	-1.105
			3.3	-3.603	-3.043	-1.509	-0.876	0.462
	Combination 3		0	-0.086	2.2	-1.004	10.517	5.013
			3.3	-21.712	3.704	1.64	10.757	-5.124
	Combination 4		0	-23.212	-2.133	0.92	1.389	0.753
			3.3	-20.917	-0.74	-0.432	2.96	-1.354
	Combination 5		0	5.36	0.528	-0.312	6.697	3.155
			3.3	-4.398	1.401	0.563	6.922	-3.308
Storey N8 Column N51 Rectangle b=0.4 h=0.4m, H=3.3m, 1. Железобетон, μ=0.50%								
8_51	Combination 1		0	-5.475	-0.66	0.251	5.337	2.565
			3.3	-11.679	0.249	0.041	6.043	-2.867
	Combination 2		0	-8.965	-2.35	0.987	-1.955	-0.87
			3.3	-19.93	-2.253	-1.12	-0.653	0.363
	Combination 3		0	-0.869	1.247	-0.567	10.99	5.211
			3.3	-0.255	2.724	1.209	10.94	-5.237
	Combination 4		0	-12.738	-1.519	0.653	2.079	1.053
			3.3	-15.05	-0.802	-0.441	3.125	-1.449
	Combination 5		0	2.905	0.415	-0.233	6.956	3.288
			3.3	-5.134	1.273	0.531	7.161	-3.425
Storey N9 Column N51 Rectangle b=0.4 h=0.4m, H=3.3m, 1. Железобетон, μ=0.50%								
9_51	Combination 1		0	-2.557	-0.324	0.126	5.821	2.78
			3.3	-16.889	1.399	0.697	8.117	-4.258
	Combination 2		0	-4.647	0.359	-0.17	-2.021	-0.862
			3.3	-21.661	2.093	1.055	2.495	-1.183
	Combination 3		0	0.069	-0.877	0.372	11.893	5.575
			3.3	-6.995	0.306	0.135	11.227	-6.009
	Combination 4		0	-5.805	0.327	-0.163	2.421	1.206

კონსტრუქტორი

გ. ცომაია

N	Load case	Mode shape/ combination	a(m)	N(tf)	Qz(tf)	My(tf*m)	Qy(tf)	Mz(tf*m)
			3.3	-20.848	-3.017	-1.585	3.801	-2.234
	Combination 5		0	1.227	-0.846	0.365	7.452	3.507
			3.3	-7.809	5.417	2.774	9.921	-4.957
Storey N10 Column N32 Rectangle b=0.4 h=0.4m, H=3.3m, 1. Железобетон, μ=0.70%								
10_32	Combination 1		0	-13.956	2.753	-2.161	-1.777	-1.609
			3.3	-12.504	2.753	6.923	-1.777	4.255
	Combination 2		0	-12.891	3.926	-4.979	-2.705	-3.514
			3.3	-11.585	3.926	7.996	-2.705	5.413
	Combination 3		0	-10.813	0.671	1.384	-0.262	0.828
			3.3	-9.507	0.671	3.578	-0.262	1.692
	Combination 4		0	-15.332	3.152	-3.323	-6.08	-9.478
			3.3	-14.025	3.152	7.088	-6.08	10.585
	Combination 5		0	-8.373	1.445	-0.272	3.113	6.792
			3.3	-7.066	1.445	4.486	3.113	-3.481
Storey N1 Column N52 Rectangle b=0.5 h=0.5m, H=3.5m, 1. Железобетон, μ=0.50%								
1_52	Combination 1		0	-208.851	-1.156	1.42	0.915	5.085
			3.5	-206.445	-1.156	-2.627	0.915	1.883
	Combination 2		0	-271.566	-5.78	13.082	-5.2	-8.442
			3.5	-269.4	-5.78	-8.71	-5.2	9.777
	Combination 3		0	-89.564	3.672	-10.243	6.691	16.975
			3.5	-87.399	3.672	4.171	6.691	-6.46
	Combination 4		0	-231.555	-7.617	16.722	-1.259	0.251
			3.5	-229.389	-7.617	-10.412	-1.259	4.714
	Combination 5		0	-129.576	5.509	-13.883	2.749	8.283
			3.5	-127.41	5.509	5.873	2.749	-1.397
Storey N2 Column N52 Rectangle b=0.5 h=0.5m, H=5.5m, 1. Железобетон, μ=0.50%								
2_52	Combination 1		0	-195.525	-1.291	3.338	-0.496	-2.702
			5.5	-191.744	-1.291	-3.76	-0.496	0.026
	Combination 2		0	-252.207	-4.337	12.571	-1.955	-6.673
			5.5	-248.804	-4.337	-11.304	-1.955	4.085
	Combination 3		0	-86.028	2.164	-6.97	1.124	2.085
			5.5	-82.625	2.164	4.954	1.124	-4.106
	Combination 4		0	-215.029	-2.239	6.012	-1.044	-4.031
			5.5	-211.626	-2.239	-6.352	-1.044	1.714
	Combination 5		0	-123.207	0.066	-0.411	0.213	-0.558
			5.5	-119.804	0.066	0.002	0.213	-1.735
Storey N3 Column N52 Rectangle b=0.5 h=0.5m, H=3.3m, 1. Железобетон, μ=0.50%								
3_52	Combination 1		0	-167.839	-3.393	5.76	2.023	3.592
			3.3	-165.57	-3.393	-5.436	2.023	-3.085
	Combination 2		0	-216.354	-8.261	14.012	-3.674	-6.583
			3.3	-214.313	-8.261	-13.265	-3.674	5.544
	Combination 3		0	-73.874	2.483	-4.184	7.225	12.888
			3.3	-71.832	2.483	4.025	7.225	-10.957
	Combination 4		0	-185.1	-6.666	11.828	-0.012	0.042
			3.3	-183.058	-6.666	-10.182	-0.012	0.09
	Combination 5		0	-105.128	0.888	-2.001	3.563	6.263
			3.3	-103.086	0.888	0.942	3.563	-5.503
Storey N4 Column N52 Rectangle b=0.5 h=0.5m, H=3.3m, 1. Железобетон, μ=0.50%								
4_52	Combination 1		0	-142.443	-2.771	4.477	1.762	2.747
			3.3	-140.174	-2.771	-4.668	1.762	-3.068
	Combination 2		0	-181.645	-7.765	12.777	-3.176	-5.543
			3.3	-179.603	-7.765	-12.854	-3.176	4.937
	Combination 3		0	-64.64	3.052	-5.155	6.268	10.371
			3.3	-62.598	3.052	4.925	6.268	-10.314
	Combination 4		0	-156.416	-6.112	10.29	0.055	-0.065

N	Load case	Mode shape/ combination	a(m)	N(tf)	Qz(tf)	My(tf*m)	Qy(tf)	Mz(tf*m)
			3.3	-154.374	-6.112	-9.886	0.055	-0.243
	Combination 5		0	-89.869	1.399	-2.668	3.037	4.892
			3.3	-87.827	1.399	1.956	3.037	-5.134
Storey N5 Column N52 Rectangle b=0.5 h=0.5m, H=3.3m, 1. Железобетон, μ=0.50%								
5_52	Combination 1		0	-117.513	-3.316	5.069	2.514	3.791
			3.3	-115.244	-3.316	-5.874	2.514	-4.503
	Combination 2		0	-147.274	-8.164	12.689	-3.584	-5.749
			3.3	-145.232	-8.164	-14.256	-3.584	6.077
	Combination 3		0	-55.873	2.527	-4.066	7.98	12.384
			3.3	-53.831	2.527	4.279	7.98	-13.95
	Combination 4		0	-127.92	-6.992	11.02	0.37	0.458
			3.3	-125.878	-6.992	-12.057	0.37	-0.764
	Combination 5		0	-75.227	1.356	-2.398	4.026	6.177
			3.3	-73.185	1.356	2.08	4.026	-7.109
Storey N6 Column N52 Rectangle b=0.4 h=0.4m, H=3.3m, 1. Железобетон, μ=0.50%								
6_52	Combination 1		0	-92.889	-1.953	2.958	1.786	2.665
			3.3	-91.437	-1.953	-3.486	1.786	-3.229
	Combination 2		0	-114.364	-5.055	7.862	-1.859	-2.964
			3.3	-113.057	-5.055	-8.82	-1.859	3.17
	Combination 3		0	-46.17	1.737	-2.833	4.979	7.623
			3.3	-44.864	1.737	2.902	4.979	-8.809
	Combination 4		0	-100.315	-4.147	6.497	0.512	0.707
			3.3	-99.008	-4.147	-7.191	0.512	-0.982
	Combination 5		0	-60.22	0.83	-1.468	2.609	3.952
			3.3	-58.913	0.83	1.272	2.609	-4.658
Storey N7 Column N52 Rectangle b=0.4 h=0.4m, H=3.3m, 1. Железобетон, μ=0.50%								
7_52	Combination 1		0	-69.409	-2.301	3.789	2.353	3.828
			3.3	-67.957	-2.301	-3.804	2.353	-3.937
	Combination 2		0	-84.315	-5.137	8.398	-1.923	-3.283
			3.3	-83.008	-5.137	-8.555	-1.923	3.063
	Combination 3		0	-35.638	1.232	-1.965	6.028	9.962
			3.3	-34.331	1.232	2.102	6.028	-9.93
	Combination 4		0	-74.631	-4.698	7.817	0.834	1.31
			3.3	-73.324	-4.698	-7.687	0.834	-1.441
	Combination 5		0	-45.322	0.793	-1.384	3.271	5.369
			3.3	-44.015	0.793	1.234	3.271	-5.426
Storey N8 Column N52 Rectangle b=0.4 h=0.4m, H=3.3m, 1. Железобетон, μ=0.50%								
8_52	Combination 1		0	-46.286	-2.13	3.543	2.436	4.023
			3.3	-44.834	-2.13	-3.487	2.436	-4.016
	Combination 2		0	-55.118	-4.558	7.466	-1.566	-2.66
			3.3	-53.811	-4.558	-7.578	-1.566	2.506
	Combination 3		0	-24.873	0.944	-1.452	5.809	9.67
			3.3	-23.566	0.944	1.665	5.809	-9.499
	Combination 4		0	-49.313	-4.504	7.523	3.262	5.412
			3.3	-48.007	-4.504	-7.342	3.262	-5.353
	Combination 5		0	-30.677	0.89	-1.51	0.981	1.599
			3.3	-29.37	0.89	1.428	0.981	-1.64
Storey N9 Column N52 Rectangle b=0.4 h=0.4m, H=3.3m, 1. Железобетон, μ=0.95%								
9_52	Combination 1		0	-23.421	-2.757	4.131	3.176	4.768
			3.3	-21.969	-2.757	-4.969	3.176	-5.711
	Combination 2		0	-26.632	-4.977	7.51	-1.811	-2.737
			3.3	-25.325	-4.977	-8.913	-1.811	3.238
	Combination 3		0	-13.849	0.3	-0.503	7.352	11.053
			3.3	-12.543	0.3	0.486	7.352	-13.21
	Combination 4		0	-24.272	-5.49	8.359	4.205	6.305

კონსტრუქტორი

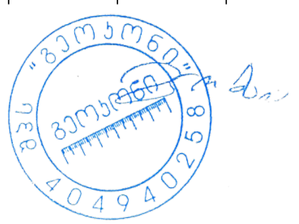

გ. ცომაია

N	Load case	Mode shape/ combination	a(m)	N(tf)	Qz(tf)	My(tf*m)	Qy(tf)	Mz(tf*m)
			3.3	-22.965	-5.49	-9.759	4.205	-7.572
	Combination 5		0	-16.21	0.813	-1.352	1.337	2.011
			3.3	-14.903	0.813	1.332	1.337	-2.4
Storey N1 Column N53 Rectangle b=0.5 h=0.5m, H=3.5m, 1. Железобетон, μ=0.50%								
1_53	Combination 1		0	-47.417	0.437	-4.446	15.465	7.042
			3.5	-112.667	-1.835	-3.505	6.474	-2.937
	Combination 2		0	-52.531	-1.144	0.348	38.291	17.36
			3.5	-108.51	-5.81	-6.647	10.857	-4.809
	Combination 3		0	-29.114	2.016	-8.188	-11.374	-5.106
			3.5	-83.536	3.124	1.042	0.333	-0.269
	Combination 4		0	-51.572	-1.01	2.121	22.173	10.045
			3.5	-123.264	-2.872	-3.95	8.622	-3.999
	Combination 5		0	-30.073	1.882	-9.96	4.743	2.21
			3.5	-68.781	0.185	-1.655	2.568	-1.079
Storey N2 Column N53 Rectangle b=0.5 h=0.5m, H=5.5m, 1. Железобетон, μ=0.50%								
2_53	Combination 1		0	-236.248	-1.807	4.98	0.283	1.618
			5.5	-232.467	-1.807	-4.957	0.283	0.062
	Combination 2		0	-234.883	-3.89	11.704	3.9	12.59
			5.5	-231.48	-3.89	-9.705	3.9	-8.862
	Combination 3		0	-168.319	0.906	-3.445	-3.369	-9.691
			5.5	-164.916	0.906	1.554	-3.369	8.841
	Combination 4		0	-258.953	-5.041	15.016	-0.945	-2.315
			5.5	-255.55	-5.041	-12.714	-0.945	2.884
	Combination 5		0	-144.249	2.058	-6.757	1.476	5.214
			5.5	-140.846	2.058	4.563	1.476	-2.906
Storey N3 Column N53 Rectangle b=0.5 h=0.5m, H=3.3m, 1. Железобетон, μ=0.50%								
3_53	Combination 1		0	-202.842	-4.213	7.198	-2.293	-4.107
			3.3	-200.573	-4.213	-6.705	-2.293	3.46
	Combination 2		0	-201.74	-5.94	9.808	3.588	5.798
			3.3	-199.698	-5.94	-9.819	3.588	-6.044
	Combination 3		0	-144.314	-0.944	1.955	-7.413	-12.66
			3.3	-142.272	-0.944	-1.132	-7.413	11.804
	Combination 4		0	-222.025	-8.417	14.169	0.072	0.061
			3.3	-219.983	-8.417	-13.611	0.072	-0.184
	Combination 5		0	-124.029	1.534	-2.405	-3.897	-6.924
			3.3	-121.987	1.534	2.66	-3.897	5.944
Storey N4 Column N53 Rectangle b=0.5 h=0.5m, H=3.3m, 1. Железобетон, μ=0.50%								
4_53	Combination 1		0	-172.095	-3.652	6.007	-2.001	-3.223
			3.3	-169.826	-3.652	-6.044	-2.001	3.381
	Combination 2		0	-170.646	-5.758	9.451	4.214	7.237
			3.3	-168.604	-5.758	-9.566	4.214	-6.668
	Combination 3		0	-122.943	-0.211	0.373	-7.545	-12.598
			3.3	-120.901	-0.211	-0.307	-7.545	12.3
	Combination 4		0	-187.167	-8.372	13.943	0.364	0.779
			3.3	-185.125	-8.372	-13.688	0.364	-0.424
	Combination 5		0	-106.422	2.403	-4.118	-3.695	-6.14
			3.3	-104.38	2.403	3.815	-3.695	6.056
Storey N5 Column N53 Rectangle b=0.5 h=0.5m, H=3.3m, 1. Железобетон, μ=0.50%								
5_53	Combination 1		0	-142.059	-4.303	6.634	-2.968	-4.545
			3.3	-139.79	-4.303	-7.566	-2.968	5.251
	Combination 2		0	-140.107	-6.034	9.377	4.498	7.184
			3.3	-138.065	-6.034	-10.547	4.498	-7.658
	Combination 3		0	-102.224	-0.99	1.453	-9.457	-14.774
			3.3	-100.183	-0.99	-1.802	-9.457	16.433
	Combination 4		0	-152.779	-8.816	13.828	0.181	0.396

N	Load case	Mode shape/ combination	a(m)	N(tf)	Qz(tf)	My(tf*m)	Qy(tf)	Mz(tf*m)
			3.3	-150.737	-8.816	-15.266	0.181	-0.2
	Combination 5		0	-89.553	1.792	-2.999	-5.139	-7.986
			3.3	-87.511	1.792	2.918	-5.139	8.974
Storey N6 Column N53 Rectangle b=0.4 h=0.4m, H=3.3m, 1. Железобетон, μ=0.50%								
6_53	Combination 1		0	-112.423	-2.617	4.005	-2.04	-3.07
			3.3	-110.971	-2.617	-4.63	-2.04	3.663
	Combination 2		0	-110.172	-4.064	6.337	2.252	3.623
			3.3	-108.865	-4.064	-7.076	2.252	-3.808
	Combination 3		0	-81.565	-0.211	0.207	-5.668	-8.761
			3.3	-80.259	-0.211	-0.486	-5.668	9.944
	Combination 4		0	-119.485	-5.828	9.157	-0.356	-0.469
			3.3	-118.179	-5.828	-10.077	-0.356	0.705
	Combination 5		0	-72.252	1.554	-2.613	-3.061	-4.669
			3.3	-70.945	1.554	2.516	-3.061	5.43
Storey N7 Column N53 Rectangle b=0.4 h=0.4m, H=3.3m, 1. Железобетон, μ=0.50%								
7_53	Combination 1		0	-83.928	-3.078	5.097	-2.682	-4.395
			3.3	-82.476	-3.078	-5.058	-2.682	4.455
	Combination 2		0	-81.691	-4.18	6.843	2.283	3.832
			3.3	-80.384	-4.18	-6.953	2.283	-3.703
	Combination 3		0	-61.451	-0.843	1.478	-6.779	-11.198
			3.3	-60.144	-0.843	-1.299	-6.779	11.173
	Combination 4		0	-88.306	-5.978	9.82	-0.578	-0.897
			3.3	-86.999	-5.978	-9.909	-0.578	1.01
	Combination 5		0	-54.836	0.956	-1.5	-3.918	-6.469
			3.3	-53.529	0.956	1.656	-3.918	6.46
Storey N8 Column N53 Rectangle b=0.4 h=0.4m, H=3.3m, 1. Железобетон, μ=0.50%								
8_53	Combination 1		0	-55.989	-2.885	4.821	-2.657	-4.429
			3.3	-54.537	-2.885	-4.698	-2.657	4.339
	Combination 2		0	-54.047	-3.785	6.219	2.127	3.521
			3.3	-52.74	-3.785	-6.276	2.127	-3.498
	Combination 3		0	-41.452	-0.917	1.642	-6.584	-10.951
			3.3	-40.145	-0.917	-1.381	-6.584	10.778
	Combination 4		0	-58.079	-5.488	9.024	-0.641	-1.056
			3.3	-56.772	-5.488	-9.087	-0.641	1.058
	Combination 5		0	-37.42	0.786	-1.163	-3.817	-6.373
			3.3	-36.113	0.786	1.43	-3.817	6.221
Storey N9 Column N53 Rectangle b=0.4 h=0.4m, H=3.3m, 1. Железобетон, μ=0.94%								
9_53	Combination 1		0	-28.569	-3.721	5.557	-3.57	-5.319
			3.3	-27.117	-3.721	-6.722	-3.57	6.461
	Combination 2		0	-27.266	-4.344	6.517	2.151	3.508
			3.3	-25.959	-4.344	-7.823	2.151	-3.59
	Combination 3		0	-21.475	-1.719	2.534	-8.142	-12.434
			3.3	-20.168	-1.719	-3.135	-8.142	14.435
	Combination 4		0	-28.801	-6.042	9.063	-0.953	-1.282
			3.3	-27.494	-6.042	-10.876	-0.953	1.864
	Combination 5		0	-19.94	-0.021	-0.013	-5.038	-7.644
			3.3	-18.633	-0.021	-0.082	-5.038	8.981
Storey N1 Column N54 Rectangle b=0.5 h=0.5m, H=3.5m, 1. Железобетон, μ=0.56%								
1_54	Combination 1		0	-5.461	1.22	-1.792	-8.677	-5.839
			3.5	-92.851	6.02	4.072	-8.961	6.089
	Combination 2		0	-17.647	-7.244	3.072	0.177	-8.898
			3.5	-111.58	17.577	11.496	-14.929	0.732
	Combination 3		0	8.329	9.354	-6.16	-15.171	-1.186
			3.5	-48.264	-7.294	-4.524	-0.452	9.737
	Combination 4		0	-26.157	-6.732	2.69	-10.974	-6.884

კონსტრუქტორი

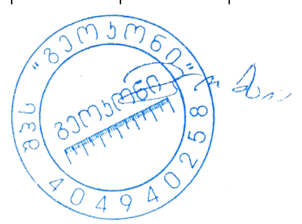

გ. ცომაია

N	Load case	Mode shape/ combination	a(m)	N(tf)	Qz(tf)	My(tf*m)	Qy(tf)	Mz(tf*m)
			3.5	-115.089	20.632	13.463	-5.4	3.872
	Combination 5		0	16.839	8.842	-5.778	-4.02	-3.2
			3.5	-44.755	-10.348	-6.491	-9.982	6.597
Storey N2 Column N54 Rectangle b=0.5 h=0.5m, H=5.5m, 1. Железобетон, μ=0.50%								
2_54	Combination 1		0	-175.409	-0.096	-1.161	1.187	1.581
			5.5	-171.628	-0.096	-1.688	1.187	-4.948
	Combination 2		0	-189.178	-4.53	13.367	3.98	11.28
			5.5	-185.775	-4.53	-11.552	3.98	-10.614
	Combination 3		0	-112.717	4.397	-15.425	-1.961	-8.579
			5.5	-109.314	4.397	8.766	-1.961	2.206
	Combination 4		0	-195.336	-6.267	18.927	-0.465	-3.554
			5.5	-191.933	-6.267	-15.543	-0.465	-0.995
	Combination 5		0	-106.559	6.135	-20.985	2.485	6.255
			5.5	-103.156	6.135	12.758	2.485	-7.414
Storey N3 Column N54 Rectangle b=0.5 h=0.5m, H=3.3m, 1. Железобетон, μ=0.50%								
3_54	Combination 1		0	-152.2	-3.435	6.203	6.317	11.196
			3.3	-149.931	-3.435	-5.132	6.317	-9.648
	Combination 2		0	-162.749	-6.681	10.981	7.343	12.547
			3.3	-160.707	-6.681	-11.152	7.343	-11.715
	Combination 3		0	-99.04	0.901	-0.526	3.373	6.447
			3.3	-96.998	0.901	2.533	3.373	-4.656
	Combination 4		0	-168.16	-7.543	12.107	6.203	11.289
			3.3	-166.119	-7.543	-12.795	6.203	-9.289
	Combination 5		0	-93.628	1.763	-1.651	4.513	7.705
			3.3	-91.587	1.763	4.176	4.513	-7.081
Storey N4 Column N54 Rectangle b=0.5 h=0.5m, H=3.3m, 1. Железобетон, μ=0.50%								
4_54	Combination 1		0	-129.864	-2.664	4.331	5.114	8.341
			3.3	-127.595	-2.664	-4.461	5.114	-8.534
	Combination 2		0	-137.242	-6.701	10.828	7.181	12.097
			3.3	-135.201	-6.701	-11.315	7.181	-11.6
	Combination 3		0	-86.085	2.221	-3.539	1.493	2.052
			3.3	-84.043	2.221	3.819	1.493	-2.874
	Combination 4		0	-141.976	-8.475	14.025	5.158	8.546
			3.3	-139.935	-8.475	-13.945	5.158	-8.479
	Combination 5		0	-81.351	3.995	-6.736	3.516	5.603
			3.3	-79.309	3.995	6.45	3.516	-5.996
Storey N5 Column N54 Rectangle b=0.5 h=0.5m, H=3.3m, 1. Железобетон, μ=0.50%								
5_54	Combination 1		0	-107.383	-3.327	5.117	6.299	9.671
			3.3	-105.115	-3.327	-5.863	6.299	-11.117
	Combination 2		0	-111.59	-6.548	10.137	8.512	13.199
			3.3	-109.548	-6.548	-11.502	8.512	-14.89
	Combination 3		0	-73.035	0.96	-1.537	2.17	3.203
			3.3	-70.993	0.96	1.66	2.17	-3.958
	Combination 4		0	-115.512	-8.409	13.116	6.423	9.928
			3.3	-113.47	-8.409	-14.635	6.423	-11.27
	Combination 5		0	-69.113	2.821	-4.516	4.258	6.473
			3.3	-67.071	2.821	4.794	4.258	-7.577
Storey N6 Column N54 Rectangle b=0.4 h=0.4m, H=3.3m, 1. Железобетон, μ=0.50%								
6_54	Combination 1		0	-85.007	-2.113	3.212	4.177	6.33
			3.3	-83.555	-2.113	-3.761	4.177	-7.453
	Combination 2		0	-86.779	-5.03	7.875	5.419	8.305
			3.3	-85.472	-5.03	-8.731	5.419	-9.578
	Combination 3		0	-59.324	1.477	-2.47	1.656	2.42
			3.3	-58.017	1.477	2.41	1.656	-3.045
	Combination 4		0	-89.909	-6.375	10.03	2.998	4.508

N	Load case	Mode shape/ combination	a(m)	N(tf)	Qz(tf)	My(tf*m)	Qy(tf)	Mz(tf*m)
			3.3	-88.602	-6.375	-11.006	2.998	-5.384
	Combination 5		0	-56.194	2.822	-4.625	4.077	6.216
			3.3	-54.887	2.822	4.686	4.077	-7.239
Storey N7 Column N54 Rectangle b=0.4 h=0.4m, H=3.3m, 1. Железобетон, μ=0.50%								
7_54	Combination 1		0	-63.736	-2.559	4.235	5.068	8.386
			3.3	-62.284	-2.559	-4.211	5.068	-8.339
	Combination 2		0	-64.013	-4.763	7.666	6.445	10.67
			3.3	-62.706	-4.763	-8.058	6.445	-10.598
	Combination 3		0	-45.525	0.466	-0.555	2.137	3.531
			3.3	-44.219	0.466	0.988	2.137	-3.522
	Combination 4		0	-66.391	-6.187	10.041	4.968	8.237
			3.3	-65.084	-6.187	-10.376	4.968	-8.159
	Combination 5		0	-43.148	1.889	-2.93	3.614	5.964
			3.3	-41.841	1.889	3.306	3.614	-5.96
Storey N8 Column N54 Rectangle b=0.4 h=0.4m, H=3.3m, 1. Железобетон, μ=0.50%								
8_54	Combination 1		0	-42.271	-2.421	4.045	4.703	7.955
			3.3	-40.819	-2.421	-3.943	4.703	-7.566
	Combination 2		0	-41.602	-4.224	6.788	6.043	10.164
			3.3	-40.295	-4.224	-7.158	6.043	-9.778
	Combination 3		0	-31.051	0.158	0.006	1.922	3.306
			3.3	-29.744	0.158	0.536	1.922	-3.036
	Combination 4		0	-43.159	-5.709	9.265	4.615	7.803
			3.3	-41.852	-5.709	-9.575	4.615	-7.426
	Combination 5		0	-29.494	1.644	-2.472	3.35	5.667
			3.3	-28.187	1.644	2.953	3.35	-5.388
Storey N9 Column N54 Rectangle b=0.4 h=0.4m, H=3.3m, 1. Железобетон, μ=1.02%								
9_54	Combination 1		0	-20.548	-3.184	4.699	6.704	9.731
			3.3	-19.096	-3.184	-5.808	6.704	-12.393
	Combination 2		0	-19.554	-4.258	6.199	8.194	12.06
			3.3	-18.248	-4.258	-7.857	8.194	-14.979
	Combination 3		0	-15.781	-1.079	1.676	3.152	4.412
			3.3	-14.475	-1.079	-1.877	3.152	-5.988
	Combination 4		0	-20.224	-5.882	8.603	6.537	9.584
			3.3	-18.918	-5.882	-10.808	6.537	-11.989
	Combination 5		0	-15.111	0.546	-0.727	4.809	6.888
			3.3	-13.804	0.546	1.073	4.809	-8.979
Storey N1 Column N55 Rectangle b=0.5 h=0.5m, H=3.5m, 1. Железобетон, μ=2.04%								
1_55	Combination 1		0	-142.352	31.818	-19.103	30.089	18.137
			3.5	-57.503	1.737	1.639	-6.522	2.777
	Combination 2		0	9.293	-5.668	3.262	6.259	2.739
			3.5	64.566	-11.457	-5.073	21.319	-10.671
	Combination 3		0	-256.824	61.045	-36.491	46.091	28.825
			3.5	-163.274	14.792	8.084	-32.152	15.231
	Combination 4		0	54.237	-17.807	11.63	-8.412	-5.154
			3.5	27.636	-2.613	-1.43	-21.244	10.614
	Combination 5		0	-301.767	73.184	-44.86	60.761	36.718
			3.5	-126.345	5.948	4.442	10.412	-6.055
Storey N2 Column N55 Rectangle b=0.5 h=0.5m, H=5.5m, 1. Железобетон, μ=2.53%								
2_55	Combination 1		0	-57.653	10.232	-4.779	0.431	-0.525
			5.5	-58.76	-4.844	-2.318	-8.354	4.235
	Combination 2		0	86.901	-12.037	6.458	42.538	21.5
			5.5	-5.084	-19.848	-9.404	18.062	-8.729
	Combination 3		0	-186.744	29.838	-14.775	-41.264	-22.117
			5.5	-94.808	11.906	5.642	-31.806	15.675
	Combination 4		0	55.576	-30.028	16.23	14.645	7.042

კონსტრუქტორი

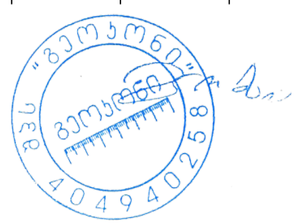

გ. ცომაია

N	Load case	Mode shape/ combination	a(m)	N(tf)	Qz(tf)	My(tf*m)	Qy(tf)	Mz(tf*m)
			5.5	-18.109	-37.756	-18.722	2.734	-0.766
	Combination 5		0	-155.419	47.829	-24.548	-13.371	-7.659
			5.5	-81.783	29.815	14.96	-16.478	7.712
Storey N3 Column N55 Rectangle b=0.5 h=0.5m, H=3.3m, 1. Железобетон, μ=0.72%								
3_55	Combination 1		0	-46.532	1.664	-0.515	-4.316	-2.771
			3.3	-57.931	-6.851	-3.607	-10.144	5.318
	Combination 2		0	31.252	-14.98	8.202	-16.367	-10.181
			3.3	-21.23	-19.608	-10.033	-29.699	15.175
	Combination 3		0	-111.521	18.275	-9.319	9.493	5.727
			3.3	-77.061	8.347	4.127	12.916	-6.396
	Combination 4		0	20.994	-18.35	11.535	-10.679	-5.988
			3.3	-25.141	-35.722	-18.534	-15.983	7.897
	Combination 5		0	-101.264	21.646	-12.653	3.805	1.533
			3.3	-73.151	24.461	12.628	-0.8	0.882
Storey N4 Column N55 Rectangle b=0.5 h=0.5m, H=3.3m, 1. Железобетон, μ=0.95%								
4_55	Combination 1		0	-38.975	-2.306	1.567	-5.798	-3.584
			3.3	-53.938	-8.462	-4.597	-10.796	5.76
	Combination 2		0	24.001	-19.965	10.68	-18.848	-11.433
			3.3	-32.491	-20.618	-11.029	-30.874	15.879
	Combination 3		0	-91.341	16.499	-8.258	9.484	5.613
			3.3	-58.891	6.652	3.456	13.002	-6.361
	Combination 4		0	17.582	-23.449	14.026	-12.429	-6.962
			3.3	-24.529	-36.305	-19.134	-16.513	8.313
	Combination 5		0	-84.922	19.983	-11.605	3.065	1.142
			3.3	-66.853	22.339	11.562	-1.36	1.206
Storey N5 Column N55 Rectangle b=0.5 h=0.5m, H=3.3m, 1. Железобетон, μ=0.64%								
5_55	Combination 1		0	-29.76	-5.232	3.118	-7.572	-4.514
			3.3	-47.342	-9.943	-5.488	-12.52	6.759
	Combination 2		0	17.802	-22.715	12.021	-18.786	-11.441
			3.3	-35.057	-21.322	-11.943	-32.485	16.969
	Combination 3		0	-69.412	14.281	-6.97	6.427	4.053
			3.3	-44.937	4.921	2.899	11.757	-5.796
	Combination 4		0	16.485	-24.384	14.482	-14.268	-7.895
			3.3	-21.07	-35.358	-19.149	-17.335	9.35
	Combination 5		0	-68.094	15.95	-9.43	1.909	0.507
			3.3	-58.923	18.957	10.106	-3.393	1.823
Storey N6 Column N55 Rectangle b=0.4 h=0.4m, H=3.3m, 1. Железобетон, μ=1.25%								
6_55	Combination 1		0	-14.87	-4.758	2.273	-5.884	-2.85
			3.3	-33.657	-8.475	-3.951	-9.712	4.467
	Combination 2		0	15.402	-17.181	7.572	-14.743	-7.339
			3.3	-40.543	-17.447	-7.66	-26.838	11.707
	Combination 3		0	-41.45	9.394	-3.848	5.128	2.674
			3.3	-16.136	3.396	1.112	10.745	-4.313
	Combination 4		0	15.931	-19.147	9.181	-10.172	-4.733
			3.3	-44.332	-28.328	-12.56	-14.369	6.247
	Combination 5		0	-41.979	11.36	-5.457	0.557	0.067
			3.3	-12.346	14.277	6.012	-1.723	1.148
Storey N7 Column N55 Rectangle b=0.4 h=0.4m, H=3.3m, 1. Железобетон, μ=1.21%								
7_55	Combination 1		0	-5.08	-7.244	3.456	-8.323	-3.996
			3.3	-30.306	-9.744	-4.563	-10.501	4.855
	Combination 2		0	11.619	-20.316	8.847	-15.303	-7.719
			3.3	-43.654	-18.397	-8.014	-26.805	11.678
	Combination 3		0	-20.996	8.346	-3.133	1.604	1.134
			3.3	-7.227	2.218	0.437	9.383	-3.628
	Combination 4		0	15.114	-18.033	8.944	-13.315	-6.108

N	Load case	Mode shape/ combination	a(m)	N(tf)	Qz(tf)	My(tf*m)	Qy(tf)	Mz(tf*m)
			3.3	-42.569	-28.565	-12.63	-14.557	6.405
	Combination 5		0	-24.49	6.064	-3.23	-0.384	-0.478
			3.3	-8.312	12.386	5.053	-2.865	1.644
Storey N8 Column N55 Rectangle b=0.4 h=0.4m, H=3.3m, 1. Железобетон, μ=1.15%								
8_55	Combination 1		0	1.978	-8.922	4.226	-9.33	-4.451
			3.3	-26.603	-10.518	-4.944	-10.806	5.036
	Combination 2		0	10.867	-22.359	9.627	-14.841	-7.433
			3.3	-42.967	-18.544	-8.149	-26.516	11.524
	Combination 3		0	-8.204	7.548	-2.611	-0.553	0.082
			3.3	-1.523	1.074	-0.066	8.588	-3.173
	Combination 4		0	14.989	-17.355	8.644	-14.838	-6.745
			3.3	-39.884	-27.983	-12.388	-14.478	6.606
	Combination 5		0	-12.325	2.544	-1.628	-0.556	-0.606
			3.3	-4.606	10.512	4.173	-3.45	1.745
Storey N9 Column N55 Rectangle b=0.4 h=0.4m, H=3.3m, 1. Железобетон, μ=1.26%								
9_55	Combination 1		0	8.092	-10.444	4.914	-10.571	-4.992
			3.3	-36.801	-12.119	-6.206	-14.38	7.137
	Combination 2		0	12.862	-24.118	10.293	-14.563	-7.073
			3.3	-49.695	-17.688	-8.658	-27.251	12.156
	Combination 3		0	0.247	6.731	-2.114	-2.925	-1.19
			3.3	-11.684	-2.392	-1.648	3.357	-0.3
	Combination 4		0	16.179	-16.68	8.298	-16.937	-7.598
			3.3	-49.424	-23.591	-11.358	-17.596	8.841
	Combination 5		0	-3.07	-0.707	-0.119	-0.551	-0.665
			3.3	-11.955	3.51	1.052	-6.298	3.014
Storey N10 Column N30 Rectangle b=0.4 h=0.4m, H=3.3m, 1. Железобетон, μ=0.70%								
10_30	Combination 1		0	-14.125	-2.676	1.826	1.712	1.091
			3.3	-12.673	-2.676	-7.004	1.712	-4.558
	Combination 2		0	-10.155	-4.507	5.509	-0.163	-2.34
			3.3	-8.848	-4.507	-9.429	-0.163	-1.795
	Combination 3		0	-13.83	0.018	-2.416	3.019	4.158
			3.3	-12.524	0.018	-2.295	3.019	-5.813
	Combination 4		0	-8.683	-3.593	-0.823	-3.234	-7.704
			3.3	-7.376	-3.593	-3.631	-3.234	2.987
	Combination 5		0	-15.302	-0.897	3.916	6.09	9.522
			3.3	-13.995	-0.897	-8.092	6.09	-10.595
Storey N1 Column N56 Rectangle b=0.5 h=0.5m, H=3.5m, 1. Железобетон, μ=2.68%								
1_56	Combination 1		0	-191.523	40.117	-21.766	-1.206	-4.951
			3.5	-102.492	6.996	4.14	-2.086	1.371
	Combination 2		0	-43.76	4.87	-2.287	0.363	-0.341
			3.5	-15.446	-14.074	-6.574	0.459	-0.327
	Combination 3		0	-285.843	64.391	-35.289	-2.499	-8.281
			3.5	-159.555	26.281	13.8	-4.129	2.832
	Combination 4		0	35.082	-14.11	8.906	2.285	2.549
			3.5	8.569	-14.028	-7.232	2.203	-3.131
	Combination 5		0	-364.684	83.371	-46.483	-4.421	-11.171
			3.5	-183.57	26.235	14.458	-5.873	5.637
Storey N2 Column N56 Rectangle b=0.5 h=0.5m, H=5.5m, 1. Железобетон, μ=1.03%								
2_56	Combination 1		0	-102.406	9.074	-4.778	-0.149	0.312
			5.5	-78.95	-1.764	-0.647	-0.057	-0.523
	Combination 2		0	1.561	-16.406	8.446	6.269	12.421
			5.5	-32.716	-17.91	-9.113	5.99	-9.556
	Combination 3		0	-176.786	32.127	-16.716	-6.57	-11.991
			5.5	-101.198	15.176	8.176	-6.131	8.761
	Combination 4		0	35.141	-15.253	8.759	4.213	7.972

კონსტრუქტორი

შპს "ვეროსი" 404940258

გ. ცომაია

N	Load case	Mode shape/ combination	a(m)	N(tf)	Qz(tf)	My(tf*m)	Qy(tf)	Mz(tf*m)
			5.5	-17.633	-22.365	-11.936	4.098	-6.771
	Combination 5		0	-210.366	30.974	-17.029	-4.515	-7.542
			5.5	-116.281	19.631	10.999	-4.239	5.976
Storey N3 Column N56 Rectangle b=0.5 h=0.5m, H=3.3m, 1. Железобетон, μ=0.79%								
3_56	Combination 1		0	-72.175	2.981	-1.343	0.305	0.626
			3.3	-72.748	-5.586	-2.76	0.51	-1.1
	Combination 2		0	-15.518	-9.714	6.088	11.019	16.285
			3.3	-25.726	-19.772	-10.558	11.079	-15.276
	Combination 3		0	-107.551	15.098	-8.538	-10.605	-15.385
			3.3	-97.523	10.566	6.043	-10.31	13.55
	Combination 4		0	16.275	-18.315	10.922	7.726	11.165
			3.3	-21.024	-24.644	-13.599	7.855	-10.784
	Combination 5		0	-139.343	23.699	-13.372	-7.311	-10.265
			3.3	-102.225	15.438	9.084	-7.086	9.059
Storey N4 Column N56 Rectangle b=0.5 h=0.5m, H=3.3m, 1. Железобетон, μ=0.94%								
4_56	Combination 1		0	-60.215	0.417	0.18	0.975	1.562
			3.3	-65.489	-7.539	-3.929	1.043	-1.798
	Combination 2		0	-9.737	-12.79	7.791	11.228	16.083
			3.3	-17.994	-21.586	-11.662	11.157	-15.752
	Combination 3		0	-92.911	13.817	-7.656	-9.654	-13.557
			3.3	-92.895	9.055	5.156	-9.465	12.821
	Combination 4		0	18.504	-23.001	13.426	8.044	11.289
			3.3	-23.439	-27.736	-15.35	8.062	-11.278
	Combination 5		0	-121.153	24.027	-13.291	-6.469	-8.763
			3.3	-87.45	15.205	8.843	-6.371	8.348
Storey N5 Column N56 Rectangle b=0.5 h=0.5m, H=3.3m, 1. Железобетон, μ=0.96%								
5_56	Combination 1		0	-48.335	-2.212	1.622	1.333	2.018
			3.3	-54.808	-8.755	-4.637	1.513	-2.409
	Combination 2		0	-3.437	-13.84	8.345	11.996	16.825
			3.3	-13.727	-20.944	-11.655	12.979	-18.089
	Combination 3		0	-79.004	10.411	-5.766	-9.824	-13.537
			3.3	-78.938	6.39	3.969	-10.51	14.15
	Combination 4		0	18.257	-24.077	14.072	8.774	12.084
			3.3	-22.913	-29.46	-16.671	9.533	-13.156
	Combination 5		0	-100.699	20.648	-11.493	-6.602	-8.796
			3.3	-69.752	14.907	8.984	-7.064	9.217
Storey N6 Column N56 Rectangle b=0.4 h=0.4m, H=3.3m, 1. Железобетон, μ=1.28%								
6_56	Combination 1		0	-29.83	-2.334	1.246	0.934	1.268
			3.3	-39.072	-7.898	-3.627	1.115	-1.533
	Combination 2		0	1.834	-10.993	5.317	7.471	9.262
			3.3	-2.342	-17.043	-7.867	8.407	-10.081
	Combination 3		0	-52.744	7.249	-3.301	-5.939	-7.181
			3.3	-63.637	3.859	1.82	-6.577	7.562
	Combination 4		0	17.806	-18.557	8.834	5.521	6.698
			3.3	-16.959	-22.624	-10.619	6.218	-7.375
	Combination 5		0	-68.716	14.813	-6.817	-3.988	-4.617
			3.3	-49.019	9.44	4.573	-4.388	4.856
Storey N7 Column N56 Rectangle b=0.4 h=0.4m, H=3.3m, 1. Железобетон, μ=1.31%								
7_56	Combination 1		0	-17.925	-5.215	2.626	1.341	1.73
			3.3	-33.602	-9.108	-4.235	1.439	-1.882
	Combination 2		0	10.196	-12.475	6.039	8.366	10.006
			3.3	0.686	-16.969	-7.876	8.284	-9.845
	Combination 3		0	-40.911	3.868	-1.694	-6.158	-7.16
			3.3	-57.349	1.749	0.804	-5.91	6.738
	Combination 4		0	16.354	-20.267	9.745	6.313	7.431

N	Load case	Mode shape/ combination	a(m)	N(tf)	Qz(tf)	My(tf*m)	Qy(tf)	Mz(tf*m)
			3.3	-11.204	-23.118	-10.897	6.322	-7.419
	Combination 5		0	-47.07	11.659	-5.4	-4.104	-4.585
			3.3	-45.459	7.898	3.824	-3.948	4.312
Storey N8 Column N56 Rectangle b=0.4 h=0.4m, H=3.3m, 1. Железобетон, μ=1.33%								
8_56	Combination 1		0	-9.132	-6.964	3.428	1.602	2.044
			3.3	-27.777	-9.672	-4.548	1.677	-2.146
	Combination 2		0	15.248	-13.839	6.625	7.828	9.296
			3.3	-1.1	-16.51	-7.708	7.651	-9.179
	Combination 3		0	-31.03	2.267	-0.924	-5.172	-5.912
			3.3	-45.646	0.345	0.109	-4.868	5.617
	Combination 4		0	15.609	-21.266	10.194	6.108	7.162
			3.3	-42.608	-23.438	-11.061	6.065	-7.151
	Combination 5		0	-31.392	9.695	-4.493	-3.452	-3.777
			3.3	-4.138	7.273	3.462	-3.282	3.589
Storey N9 Column N56 Rectangle b=0.4 h=0.4m, H=3.3m, 1. Железобетон, μ=1.32%								
9_56	Combination 1		0	-1.279	-8.619	4.164	1.973	2.406
			3.3	-30.587	-11.664	-5.798	1.846	-2.709
	Combination 2		0	15.191	-15.186	7.199	7.353	8.547
			3.3	-37.031	-17.258	-8.489	6.217	-8.463
	Combination 3		0	-17.628	0.823	-0.257	-4.087	-4.565
			3.3	-14.28	-2.224	-1.195	-3.166	3.988
	Combination 4		0	14.754	-21.597	10.344	6.06	6.959
			3.3	-46.442	-23.209	-11.53	5.39	-7.121
	Combination 5		0	-17.191	7.234	-3.401	-2.794	-2.977
			3.3	-4.869	3.727	1.846	-2.338	2.645
Storey N10 Column N33 Rectangle b=0.4 h=0.4m, H=3.3m, 1. Железобетон, μ=0.74%								
10_33	Combination 1		0	-13.971	2.587	-1.77	1.706	1.174
			3.3	-12.519	2.587	6.766	1.706	-4.457
	Combination 2		0	-10.292	-0.985	4.761	-0.022	-1.822
			3.3	-8.985	-0.985	1.508	-0.022	-1.74
	Combination 3		0	-13.437	5.322	-7.748	2.868	3.775
			3.3	-12.13	5.322	9.819	2.868	-5.697
	Combination 4		0	-8.931	0.11	2.706	-3.597	-8.329
			3.3	-7.624	0.11	3.051	-3.597	3.563
	Combination 5		0	-14.798	4.228	-5.693	6.442	10.283
			3.3	-13.492	4.228	8.276	6.442	-11
Storey N1 Column N57 Rectangle b=0.5 h=0.5m, H=3.5m, 1. Железобетон, μ=0.50%								
1_57	Combination 1		0	-240.788	2.678	-3.914	-1.19	0.123
			3.5	-238.381	2.678	5.459	-1.19	4.289
	Combination 2		0	-152.678	-3.478	7.283	1.59	6.809
			3.5	-150.513	-3.478	-4.994	1.59	0.899
	Combination 3		0	-259.024	7.961	-13.825	-3.635	-6.67
			3.5	-256.858	7.961	14.145	-3.635	6.398
	Combination 4		0	-182.641	-6.245	12.844	1.473	5.607
			3.5	-180.475	-6.245	-9.02	1.473	0.406
	Combination 5		0	-229.061	10.729	-19.386	-3.518	-5.467
			3.5	-226.895	10.729	18.171	-3.518	6.891
Storey N2 Column N57 Rectangle b=0.5 h=0.5m, H=5.5m, 1. Железобетон, μ=0.50%								
2_57	Combination 1		0	-226.472	1.364	-3.856	-0.562	-3.132
			5.5	-222.691	1.364	3.645	-0.562	-0.042
	Combination 2		0	-143.833	-3.46	10.192	2.266	5.871
			5.5	-140.429	-3.46	-8.841	2.266	-6.6
	Combination 3		0	-243.599	5.739	-16.621	-3.161	-11.071
			5.5	-240.196	5.739	14.945	-3.161	6.324
	Combination 4		0	-170.169	-1.525	4.381	1.439	3.008

კონსტრუქტორი

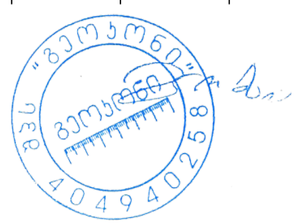

გ. ცომაია

N	Load case	Mode shape/ combination	a(m)	N(tf)	Qz(tf)	My(tf*m)	Qy(tf)	Mz(tf*m)
			5.5	-166.766	-1.525	-4.007	1.439	-4.913
	Combination 5		0	-217.262	3.803	-10.811	-2.335	-8.208
			5.5	-213.859	3.803	10.111	-2.335	4.637
Storey N3 Column N57 Rectangle b=0.5 h=0.5m, H=3.3m, 1. Железобетон, μ=0.50%								
3_57	Combination 1		0	-196.393	3.268	-5.755	2.467	4.435
			3.3	-194.124	3.268	5.03	2.467	-3.707
	Combination 2		0	-126.125	-6.108	10.107	7.62	13.298
			3.3	-124.083	-6.108	-10.053	7.62	-11.854
	Combination 3		0	-209.717	11.566	-19.717	-3.185	-5.337
			3.3	-207.675	11.566	18.453	-3.185	5.177
	Combination 4		0	-147.176	-4.625	7.899	6.38	11.061
			3.3	-145.134	-4.625	-7.366	6.38	-9.993
	Combination 5		0	-188.666	10.083	-17.51	-1.944	-3.1
			3.3	-186.624	10.083	15.766	-1.944	3.316
Storey N4 Column N57 Rectangle b=0.5 h=0.5m, H=3.3m, 1. Железобетон, μ=0.50%								
4_57	Combination 1		0	-168.498	2.882	-4.912	2.151	3.405
			3.3	-166.23	2.882	4.597	2.151	-3.694
	Combination 2		0	-111.003	-6.284	10.301	7.251	11.987
			3.3	-108.961	-6.284	-10.439	7.251	-11.945
	Combination 3		0	-177.104	11.078	-18.47	-3.385	-5.854
			3.3	-175.062	11.078	18.09	-3.385	5.319
	Combination 4		0	-125.556	-5.221	8.747	5.975	9.776
			3.3	-123.514	-5.221	-8.484	5.975	-9.944
	Combination 5		0	-162.551	10.015	-16.916	-2.109	-3.643
			3.3	-160.509	10.015	16.136	-2.109	3.317
Storey N5 Column N57 Rectangle b=0.5 h=0.5m, H=3.3m, 1. Железобетон, μ=0.50%								
5_57	Combination 1		0	-140.604	3.126	-5.037	2.954	4.501
			3.3	-138.335	3.126	5.277	2.954	-5.246
	Combination 2		0	-95.531	-5.918	9.465	8.563	13.32
			3.3	-93.489	-5.918	-10.064	8.563	-14.939
	Combination 3		0	-144.826	11.113	-17.834	-3.285	-5.271
			3.3	-142.784	11.113	18.839	-3.285	5.571
	Combination 4		0	-103.508	-5.663	9.178	7.264	11.258
			3.3	-101.466	-5.663	-9.51	7.264	-12.713
	Combination 5		0	-136.849	10.858	-17.547	-1.986	-3.209
			3.3	-134.807	10.858	18.285	-1.986	3.345
Storey N6 Column N57 Rectangle b=0.4 h=0.4m, H=3.3m, 1. Железобетон, μ=0.50%								
6_57	Combination 1		0	-112.263	1.724	-2.765	2.038	3.075
			3.3	-110.811	1.724	2.924	2.038	-3.65
	Combination 2		0	-78.011	-3.134	5.038	5.557	8.58
			3.3	-76.704	-3.134	-5.306	5.557	-9.758
	Combination 3		0	-113.841	6.002	-9.635	-1.929	-3.103
			3.3	-112.534	6.002	10.171	-1.929	3.265
	Combination 4		0	-81.97	-2.829	4.593	4.693	7.221
			3.3	-80.663	-2.829	-4.743	4.693	-8.265
	Combination 5		0	-109.882	5.696	-9.19	-1.065	-1.744
			3.3	-108.575	5.696	9.608	-1.065	1.771
Storey N7 Column N57 Rectangle b=0.4 h=0.4m, H=3.3m, 1. Железобетон, μ=0.50%								
7_57	Combination 1		0	-84.256	1.884	-3.172	2.611	4.265
			3.3	-82.804	1.884	3.047	2.611	-4.352
	Combination 2		0	-59.222	-2.659	4.298	6.343	10.378
			3.3	-57.915	-2.659	-4.477	6.343	-10.553
	Combination 3		0	-84.773	5.793	-9.574	-1.708	-2.803
			3.3	-83.467	5.793	9.543	-1.708	2.832
	Combination 4		0	-61.806	-3.055	5.032	5.467	8.952

N	Load case	Mode shape/ combination	a(m)	N(tf)	Qz(tf)	My(tf*m)	Qy(tf)	Mz(tf*m)
			3.3	-60.499	-3.055	-5.049	5.467	-9.089
	Combination 5		0	-82.19	6.189	-10.307	-0.832	-1.377
			3.3	-80.883	6.189	10.116	-0.832	1.368
Storey N8 Column N57 Rectangle b=0.4 h=0.4m, H=3.3m, 1. Железобетон, μ=0.50%								
8_57	Combination 1		0	-56.469	1.799	-3.03	2.681	4.438
			3.3	-55.017	1.799	2.907	2.681	-4.41
	Combination 2		0	-40.374	-2.23	3.582	6.122	10.081
			3.3	-39.067	-2.23	-3.777	6.122	-10.123
	Combination 3		0	-56.135	5.218	-8.615	-1.376	-2.222
			3.3	-54.828	5.218	8.605	-1.376	2.32
	Combination 4		0	-41.367	-3.223	5.292	5.331	8.797
			3.3	-40.061	-3.223	-5.344	5.331	-8.795
	Combination 5		0	-55.141	6.211	-10.326	-0.585	-0.938
			3.3	-53.834	6.211	10.172	-0.585	0.992
Storey N9 Column N57 Rectangle b=0.4 h=0.4m, H=3.3m, 1. Железобетон, μ=0.83%								
9_57	Combination 1		0	-28.87	2.147	-3.32	3.457	5.212
			3.3	-27.418	2.147	3.766	3.457	-6.195
	Combination 2		0	-21.193	-1.545	2.565	7.319	11.004
			3.3	-19.886	-1.545	-2.534	7.319	-13.148
	Combination 3		0	-28.152	5.117	-8.083	-1.193	-1.771
			3.3	-26.845	5.117	8.802	-1.193	2.166
	Combination 4		0	-20.644	-3.236	5.317	6.453	9.746
			3.3	-19.337	-3.236	-5.363	6.453	-11.55
	Combination 5		0	-28.701	6.808	-10.834	-0.327	-0.513
			3.3	-27.394	6.808	11.632	-0.327	0.567
Storey N1 Column N58 Rectangle b=0.5 h=0.5m, H=3.5m, 1. Железобетон, μ=0.50%								
1_58	Combination 1		0	-290.825	1.731	-1.761	1.091	3.744
			3.5	-288.419	1.731	4.298	1.091	-0.074
	Combination 2		0	-278.437	-2.49	6.064	-2.121	-4.195
			3.5	-276.272	-2.49	-2.732	-2.121	3.348
	Combination 3		0	-213.138	5.429	-9.095	4.103	10.778
			3.5	-210.973	5.429	9.986	4.103	-3.7
	Combination 4		0	-269.232	-3.616	9.248	-1.626	-1.647
			3.5	-267.066	-3.616	-3.42	-1.626	4.107
	Combination 5		0	-222.344	6.554	-12.279	3.607	8.23
			3.5	-220.178	6.554	10.674	3.607	-4.459
Storey N2 Column N58 Rectangle b=0.5 h=0.5m, H=5.5m, 1. Железобетон, μ=0.50%								
2_58	Combination 1		0	-255.829	1.62	-4.8	-0.794	-2.247
			5.5	-252.048	1.62	4.111	-0.794	2.123
	Combination 2		0	-245.707	-1.857	5.313	3.712	10.93
			5.5	-242.303	-1.857	-4.902	3.712	-9.489
	Combination 3		0	-186.755	4.588	-13.396	-4.998	-14.566
			5.5	-183.352	4.588	11.842	-4.998	12.921
	Combination 4		0	-234.878	-4.239	12.199	0.72	2.273
			5.5	-231.475	-4.239	-11.114	0.72	-1.705
	Combination 5		0	-197.583	6.97	-20.281	-2.005	-5.91
			5.5	-194.18	6.97	18.054	-2.005	5.137
Storey N3 Column N58 Rectangle b=0.5 h=0.5m, H=3.3m, 1. Железобетон, μ=0.50%								
3_58	Combination 1		0	-221.313	3.247	-5.624	-2.286	-3.832
			3.3	-219.044	3.247	5.092	-2.286	3.713
	Combination 2		0	-211.444	-2.689	4.349	7.294	12.476
			3.3	-209.402	-2.689	-4.53	7.294	-11.595
	Combination 3		0	-162.518	8.176	-13.843	-11.034	-18.741
			3.3	-160.476	8.176	13.143	-11.034	17.672
	Combination 4		0	-200.519	-7.982	13.412	-4.81	-8.128

კონსტრუქტორი

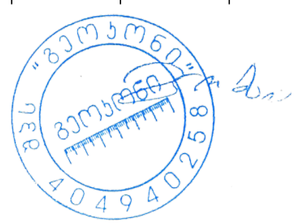

გ. ცომაია

N	Load case	Mode shape/ combination	a(m)	N(tf)	Qz(tf)	My(tf*m)	Qy(tf)	Mz(tf*m)
			3.3	-198.477	-7.982	-12.93	-4.81	7.744
	Combination 5		0	-173.443	13.469	-22.906	1.07	1.864
			3.3	-171.401	13.469	21.543	1.07	-1.667
Storey N4 Column N58 Rectangle b=0.5 h=0.5m, H=3.3m, 1. Железобетон, μ=0.50%								
4_58	Combination 1		0	-189.137	2.765	-4.67	-2.242	-3.649
			3.3	-186.868	2.765	4.453	-2.242	3.75
	Combination 2		0	-179.148	-2.767	4.474	7.179	12.013
			3.3	-177.106	-2.767	-4.663	7.179	-11.679
	Combination 3		0	-140.389	7.437	-12.355	-10.858	-17.998
			3.3	-138.347	7.437	12.191	-10.858	17.836
	Combination 4		0	-168.634	-8.13	13.468	-4.68	-7.7
			3.3	-166.592	-8.13	-13.363	-4.68	7.744
	Combination 5		0	-150.903	12.8	-21.349	1	1.715
			3.3	-148.862	12.8	20.891	1	-1.586
Storey N5 Column N58 Rectangle b=0.5 h=0.5m, H=3.3m, 1. Железобетон, μ=0.50%								
5_58	Combination 1		0	-157.355	3.085	-4.909	-3.142	-4.805
			3.3	-155.087	3.085	5.273	-3.142	5.564
	Combination 2		0	-148.316	-2.248	3.657	7.567	12.033
			3.3	-146.274	-2.248	-3.766	7.567	-12.94
	Combination 3		0	-117.436	7.462	-11.948	-12.751	-19.954
			3.3	-115.394	7.462	12.679	-12.751	22.123
	Combination 4		0	-124.551	-7.865	12.722	-5.855	-9.087
			3.3	-122.509	-7.865	-13.232	-5.855	10.235
	Combination 5		0	-141.201	13.078	-21.013	0.672	1.166
			3.3	-139.159	13.078	22.145	0.672	-1.051
Storey N6 Column N58 Rectangle b=0.4 h=0.4m, H=3.3m, 1. Железобетон, μ=0.50%								
6_58	Combination 1		0	-125.412	1.707	-2.693	-2.101	-3.165
			3.3	-123.96	1.707	2.939	-2.101	3.767
	Combination 2		0	-93.852	-1.426	2.353	4.19	6.697
			3.3	-92.545	-1.426	-2.353	4.19	-7.131
	Combination 3		0	-117.854	4.303	-6.891	-7.665	-11.929
			3.3	-116.547	4.303	7.309	-7.665	13.366
	Combination 4		0	-97.226	-4.458	7.247	-3.605	-5.544
			3.3	-95.919	-4.458	-7.466	-3.605	6.354
	Combination 5		0	-114.48	7.335	-11.786	0.131	0.312
			3.3	-113.173	7.335	12.422	0.131	-0.119
Storey N7 Column N58 Rectangle b=0.4 h=0.4m, H=3.3m, 1. Железобетон, μ=0.50%								
7_58	Combination 1		0	-93.934	1.893	-3.176	-2.723	-4.465
			3.3	-92.482	1.893	3.071	-2.723	4.522
	Combination 2		0	-70.703	-0.991	1.569	4.083	6.76
			3.3	-69.397	-0.991	-1.701	4.083	-6.715
	Combination 3		0	-87.863	4.184	-6.924	-8.599	-14.162
			3.3	-86.556	4.184	6.883	-8.599	14.215
	Combination 4		0	-72.371	-4.014	6.557	-4.339	-7.143
			3.3	-71.065	-4.014	-6.69	-4.339	7.177
	Combination 5		0	-86.195	7.207	-11.912	-0.176	-0.259
			3.3	-84.888	7.207	11.872	-0.176	0.323
Storey N8 Column N58 Rectangle b=0.4 h=0.4m, H=3.3m, 1. Железобетон, μ=0.50%								
8_58	Combination 1		0	-62.912	1.731	-2.922	-2.668	-4.452
			3.3	-61.46	1.731	2.791	-2.668	4.354
	Combination 2		0	-47.468	-0.932	1.474	3.688	6.046
			3.3	-46.161	-0.932	-1.603	3.688	-6.126
	Combination 3		0	-58.712	3.856	-6.406	-8.117	-13.434
			3.3	-57.405	3.856	6.318	-8.117	13.354
	Combination 4		0	-47.726	-3.742	6.079	-4.222	-7.023

N	Load case	Mode shape/ combination	a(m)	N(tf)	Qz(tf)	My(tf*m)	Qy(tf)	Mz(tf*m)
			3.3	-46.419	-3.742	-6.271	-4.222	6.911
	Combination 5		0	-58.454	6.666	-11.012	-0.207	-0.365
			3.3	-57.147	6.666	10.986	-0.207	0.317
Storey N9 Column N58 Rectangle b=0.4 h=0.4m, H=3.3m, 1. Железобетон, μ=1.01%								
9_58	Combination 1		0	-32.399	2.211	-3.366	-3.627	-5.417
			3.3	-30.947	2.211	3.931	-3.627	6.553
	Combination 2		0	-24.096	-0.471	0.908	3.379	5.428
			3.3	-22.789	-0.471	-0.648	3.379	-5.721
	Combination 3		0	-30.543	4.205	-6.595	-9.408	-14.431
			3.3	-29.236	4.205	7.282	-9.408	16.616
	Combination 4		0	-23.547	-2.853	4.707	-5.326	-8.099
			3.3	-22.24	-2.853	-4.708	-5.326	9.477
	Combination 5		0	-31.091	6.587	-10.394	-0.704	-0.904
			3.3	-29.785	6.587	11.342	-0.704	1.418
Storey N1 Column N59 Rectangle b=0.5 h=0.5m, H=3.5m, 1. Железобетон, μ=0.50%								
1_59	Combination 1		0	-38.959	-12.452	5.525	-0.9	-6.543
			3.5	-99.965	-1.038	-0.774	3.125	-4.58
	Combination 2		0	-45.619	-16.904	7.672	-1.357	-4.893
			3.5	-108.749	-14.733	-7.574	-0.49	-0.68
	Combination 3		0	-21.297	-4.392	1.779	-0.316	-6.502
			3.5	-61.515	12.786	6.167	5.447	-6.746
	Combination 4		0	-46.15	-18.355	8.38	-1.212	-5.254
			3.5	-104.504	7.546	4.186	1.084	-2.305
	Combination 5		0	-20.766	-2.941	1.071	-0.462	-6.141
			3.5	-65.76	-9.493	-5.593	3.873	-5.121
Storey N2 Column N59 Rectangle b=0.5 h=0.5m, H=5.5m, 1. Железобетон, μ=0.50%								
2_59	Combination 1		0	-203.916	0.692	-1.602	2.803	7.875
			5.5	-200.135	0.692	2.205	2.803	-7.544
	Combination 2		0	-220.035	-5.409	16.569	5.468	16.844
			5.5	-216.632	-5.409	-13.185	5.468	-13.234
	Combination 3		0	-127.699	6.593	-19.311	-0.78	-3.65
			5.5	-124.295	6.593	16.956	-0.78	0.642
	Combination 4		0	-215.316	-7.48	22.745	3.584	10.728
			5.5	-211.913	-7.48	-18.397	3.584	-8.988
	Combination 5		0	-132.417	8.664	-25.486	1.104	2.465
			5.5	-129.014	8.664	22.168	1.104	-3.605
Storey N3 Column N59 Rectangle b=0.5 h=0.5m, H=3.3m, 1. Железобетон, μ=0.50%								
3_59	Combination 1		0	-176.618	2.611	-4.597	6.117	10.457
			3.3	-174.349	2.611	4.018	6.117	-9.731
	Combination 2		0	-186.426	-6.372	10.301	8.619	14.475
			3.3	-184.384	-6.372	-10.737	8.619	-13.975
	Combination 3		0	-114.628	10.814	-18.117	1.539	2.883
			3.3	-112.586	10.814	17.579	1.539	-2.191
	Combination 4		0	-181.805	-8.827	14.419	6.446	10.949
			3.3	-179.763	-8.827	-14.711	6.446	-10.324
	Combination 5		0	-119.249	13.269	-22.235	3.713	6.409
			3.3	-117.207	13.269	21.553	3.713	-5.842
Storey N4 Column N59 Rectangle b=0.5 h=0.5m, H=3.3m, 1. Железобетон, μ=0.50%								
4_59	Combination 1		0	-151.124	2.018	-3.356	5.549	9.177
			3.3	-148.856	2.018	3.303	5.549	-9.135
	Combination 2		0	-154.736	-6.361	10.35	8.788	14.746
			3.3	-152.694	-6.361	-10.651	8.788	-14.259
	Combination 3		0	-102.829	9.778	-16.029	0.438	0.512
			3.3	-100.788	9.778	16.249	0.438	-0.926
	Combination 4		0	-150.153	-9.49	15.673	6.193	10.332

კონსტრუქტორი

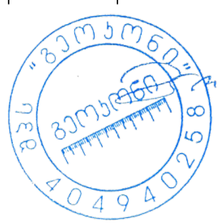

გ. ცომაია

N	Load case	Mode shape/ combination	a(m)	N(tf)	Qz(tf)	My(tf*m)	Qy(tf)	Mz(tf*m)
			3.3	-148.111	-9.49	-15.646	6.193	-10.107
	Combination 5		0	-107.413	12.908	-21.352	3.032	4.926
			3.3	-105.371	12.908	21.244	3.032	-5.079
Storey N5 Column N59 Rectangle b=0.5 h=0.5m, H=3.3m, 1. Железобетон, μ=0.50%								
5_59	Combination 1		0	-125.376	2.377	-3.748	6.682	10.263
			3.3	-123.107	2.377	4.095	6.682	-11.789
	Combination 2		0	-123.852	-5.239	8.386	9.891	15.342
			3.3	-121.81	-5.239	-8.908	9.891	-17.304
	Combination 3		0	-89.77	9.266	-14.733	1.212	1.711
			3.3	-87.728	9.266	15.851	1.212	-2.285
	Combination 4		0	-119.221	-8.73	14.038	7.155	11.05
			3.3	-117.18	-8.73	-14.772	7.155	-12.562
	Combination 5		0	-94.4	12.758	-20.385	3.948	6.003
			3.3	-92.359	12.758	21.715	3.948	-7.027
Storey N6 Column N59 Rectangle b=0.4 h=0.4m, H=3.3m, 1. Железобетон, μ=0.50%								
6_59	Combination 1		0	-99.644	1.374	-2.143	4.415	6.711
			3.3	-98.192	1.374	2.393	4.415	-7.86
	Combination 2		0	-95.452	-3.577	5.806	6.52	10.044
			3.3	-94.145	-3.577	-5.999	6.52	-11.472
	Combination 3		0	-74.259	5.897	-9.421	0.82	1.111
			3.3	-72.952	5.897	10.041	0.82	-1.593
	Combination 4		0	-91.429	-5.628	9.12	4.762	7.286
			3.3	-90.122	-5.628	-9.452	4.762	-8.429
	Combination 5		0	-78.282	7.948	-12.735	2.578	3.87
			3.3	-76.975	7.948	13.494	2.578	-4.636
Storey N7 Column N59 Rectangle b=0.4 h=0.4m, H=3.3m, 1. Железобетон, μ=0.50%								
7_59	Combination 1		0	-74.77	1.567	-2.615	5.346	8.852
			3.3	-73.318	1.567	2.554	5.346	-8.789
	Combination 2		0	-70.316	-2.592	4.153	7.38	12.129
			3.3	-69.01	-2.592	-4.401	7.38	-12.224
	Combination 3		0	-57.029	5.24	-8.573	1.505	2.582
			3.3	-55.722	5.24	8.719	1.505	-2.383
	Combination 4		0	-67.495	-4.758	7.736	5.529	9.108
			3.3	-66.189	-4.758	-7.964	5.529	-9.137
	Combination 5		0	-59.85	7.405	-12.156	3.356	5.603
			3.3	-58.543	7.405	12.282	3.356	-5.47
Storey N8 Column N59 Rectangle b=0.4 h=0.4m, H=3.3m, 1. Железобетон, μ=0.50%								
8_59	Combination 1		0	-49.761	1.444	-2.437	4.987	8.42
			3.3	-48.309	1.444	2.33	4.987	-8.038
	Combination 2		0	-45.811	-1.925	3.014	6.876	11.44
			3.3	-44.505	-1.925	-3.341	6.876	-11.251
	Combination 3		0	-38.935	4.365	-7.13	1.412	2.554
			3.3	-37.629	4.365	7.277	1.412	-2.106
	Combination 4		0	-40.412	-4.209	6.776	5.114	8.564
			3.3	-39.105	-4.209	-7.115	5.114	-8.314
	Combination 5		0	-44.335	6.649	-10.892	3.174	5.43
			3.3	-43.028	6.649	11.051	3.174	-5.043
Storey N9 Column N59 Rectangle b=0.4 h=0.4m, H=3.3m, 1. Железобетон, μ=1.12%								
9_59	Combination 1		0	-24.61	1.964	-2.973	7.004	10.202
			3.3	-23.158	1.964	3.509	7.004	-12.911
	Combination 2		0	-19.645	-0.409	0.772	8.821	12.964
			3.3	-18.339	-0.409	-0.588	8.821	-16.144
	Combination 3		0	-22.261	3.737	-5.809	2.821	3.99
			3.3	-20.954	3.737	6.532	2.821	-5.319
	Combination 4		0	-19.352	-2.538	4.146	6.874	10.023

N	Load case	Mode shape/ combination	a(m)	N(tf)	Qz(tf)	My(tf*m)	Qy(tf)	Mz(tf*m)
			3.3	-18.045	-2.538	-4.234	6.874	-12.663
	Combination 5		0	-22.554	5.865	-9.182	4.767	6.931
			3.3	-21.248	5.865	10.178	4.767	-8.8
Storey N1 Column N60 Rectangle b=0.5 h=0.5m, H=3.5m, 1. Железобетон, μ=1.76%								
1_60	Combination 1		0	-242.335	3.79	-9.803	1.401	2.375
			3.5	-239.929	3.79	3.462	1.401	-2.53
	Combination 2		0	-137.814	-5.367	8.056	0.092	-0.95
			3.5	-135.649	-5.367	-10.738	0.092	0.13
	Combination 3		0	-272.902	12.028	-25.063	2.351	5.139
			3.5	-270.736	12.028	17.045	2.351	-4.492
	Combination 4		0	-97.093	-10.903	19.133	-1.336	-2.784
			3.5	-94.928	-10.903	-19.029	-1.336	2.136
	Combination 5		0	-313.623	17.564	-36.139	3.779	6.973
			3.5	-311.457	17.564	25.336	3.779	-6.498
Storey N2 Column N60 Rectangle b=0.5 h=0.5m, H=5.5m, 1. Железобетон, μ=0.50%								
2_60	Combination 1		0	-199.102	-0.924	2.148	0.312	0.866
			5.5	-195.321	-0.924	-2.934	0.312	-0.85
	Combination 2		0	-109.796	-4.141	11.052	4.443	13.471
			5.5	-106.393	-4.141	-11.732	4.443	-10.964
	Combination 3		0	-227.669	2.673	-7.676	-3.907	-11.992
			5.5	-224.266	2.673	7.033	-3.907	9.498
	Combination 4		0	-75.688	-7.185	19.739	1.957	6.057
			5.5	-72.285	-7.185	-19.78	1.957	-4.712
	Combination 5		0	-261.776	5.717	-16.363	-1.421	-4.577
			5.5	-258.373	5.717	15.082	-1.421	3.245
Storey N3 Column N60 Rectangle b=0.5 h=0.5m, H=3.3m, 1. Железобетон, μ=0.89%								
3_60	Combination 1		0	-164.663	-3.906	6.163	0.458	0.886
			3.3	-162.394	-3.906	-6.728	0.458	-0.626
	Combination 2		0	-90.334	-12.511	20.868	7.989	13.573
			3.3	-88.292	-12.511	-20.421	7.989	-12.794
	Combination 3		0	-188.585	6.129	-10.822	-7.179	-12.016
			3.3	-186.543	6.129	9.405	-7.179	11.679
	Combination 4		0	-63.305	-19.528	32.86	2.981	5.117
			3.3	-61.264	-19.528	-31.583	2.981	-4.721
	Combination 5		0	-215.614	13.146	-22.815	-2.172	-3.56
			3.3	-213.572	13.146	20.566	-2.172	3.607
Storey N4 Column N60 Rectangle b=0.5 h=0.5m, H=3.3m, 1. Железобетон, μ=0.91%								
4_60	Combination 1		0	-136.428	-4.674	7.391	0.212	0.399
			3.3	-134.159	-4.674	-8.034	0.212	-0.3
	Combination 2		0	-76.579	-12.729	20.821	7.9	13.18
			3.3	-74.537	-12.729	-21.184	7.9	-12.896
	Combination 3		0	-154.406	5.012	-8.629	-7.506	-12.446
			3.3	-152.365	5.012	7.913	-7.506	12.329
	Combination 4		0	-56.245	-19.314	31.814	2.845	4.779
			3.3	-54.204	-19.314	-31.923	2.845	-4.609
	Combination 5		0	-174.74	11.598	-19.622	-2.451	-4.045
			3.3	-172.698	11.598	18.652	-2.451	4.042
Storey N5 Column N60 Rectangle b=0.5 h=0.5m, H=3.3m, 1. Железобетон, μ=1.23%								
5_60	Combination 1		0	-111.363	-6.358	9.729	0.025	0.05
			3.3	-109.094	-6.358	-11.253	0.025	-0.033
	Combination 2		0	-65.243	-15.139	23.819	8.128	12.939
			3.3	-63.201	-15.139	-26.142	8.128	-13.887
	Combination 3		0	-123.158	4.593	-7.688	-8.045	-12.79
			3.3	-121.116	4.593	7.47	-8.045	13.761
	Combination 4		0	-50.939	-22.094	34.975	2.703	4.324

კონსტრუქტორი

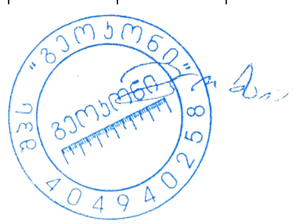

გ. ცომაია

N	Load case	Mode shape/ combination	a(m)	N(tf)	Qz(tf)	My(tf*m)	Qy(tf)	Mz(tf*m)
			3.3	-48.897	-22.094	-37.935	2.703	-4.598
	Combination 5		0	-137.462	11.548	-18.844	-2.62	-4.174
			3.3	-135.42	11.548	19.263	-2.62	4.472
Storey N6 Column N60 Rectangle b=0.4 h=0.4m, H=3.3m, 1. Железобетон, μ=1.22%								
6_60	Combination 1		0	-87.065	-3.991	6.082	0.018	0.038
			3.3	-85.613	-3.991	-7.088	0.018	-0.023
	Combination 2		0	-53.111	-8.384	13.154	4.628	7.37
			3.3	-51.804	-8.384	-14.513	4.628	-7.903
	Combination 3		0	-94.05	1.741	-3.035	-4.572	-7.267
			3.3	-92.744	1.741	2.711	-4.572	7.823
	Combination 4		0	-43.392	-12.103	19.125	1.584	2.538
			3.3	-42.086	-12.103	-20.816	1.584	-2.691
	Combination 5		0	-103.769	5.461	-9.006	-1.529	-2.435
			3.3	-102.463	5.461	9.014	-1.529	2.611
Storey N7 Column N60 Rectangle b=0.4 h=0.4m, H=3.3m, 1. Железобетон, μ=1.46%								
7_60	Combination 1		0	-63.965	-5.073	8.225	-0.074	-0.083
			3.3	-62.513	-5.073	-8.517	-0.074	0.16
	Combination 2		0	-40.173	-9.668	15.891	4.501	7.385
			3.3	-38.866	-9.668	-16.014	4.501	-7.468
	Combination 3		0	-67.931	1.208	-2.178	-4.598	-7.481
			3.3	-66.624	1.208	1.808	-4.598	7.694
	Combination 4		0	-33.367	-13.439	22.123	1.405	2.318
			3.3	-32.061	-13.439	-22.226	1.405	-2.318
	Combination 5		0	-74.736	4.979	-8.409	-1.502	-2.415
			3.3	-73.43	4.979	8.02	-1.502	2.543
Storey N8 Column N60 Rectangle b=0.4 h=0.4m, H=3.3m, 1. Железобетон, μ=1.56%								
8_60	Combination 1		0	-43.178	-5.391	8.828	-0.194	-0.279
			3.3	-41.726	-5.391	-8.963	-0.194	0.362
	Combination 2		0	-28.318	-9.749	16.077	4.007	6.557
			3.3	-27.011	-9.749	-16.096	4.007	-6.666
	Combination 3		0	-44.62	0.745	-1.334	-4.308	-6.984
			3.3	-43.313	0.745	1.124	-4.308	7.232
	Combination 4		0	-24.055	-13.28	21.894	-1.475	-2.389
			3.3	-22.748	-13.28	-21.931	-1.475	2.478
	Combination 5		0	-48.882	4.276	-7.151	1.174	1.962
			3.3	-47.576	4.276	6.959	1.174	-1.912
Storey N9 Column N60 Rectangle b=0.4 h=0.4m, H=3.3m, 1. Железобетон, μ=1.94%								
9_60	Combination 1		0	-24.22	-6.395	10.02	-0.196	-0.382
			3.3	-22.768	-6.395	-11.084	-0.196	0.266
	Combination 2		0	-17.066	-10.847	17.198	3.817	5.937
			3.3	-15.759	-10.847	-18.597	3.817	-6.66
	Combination 3		0	-23.773	0.165	-0.46	-4.12	-6.536
			3.3	-22.466	0.165	0.086	-4.12	7.059
	Combination 4		0	-14.978	-14.418	22.881	-1.624	-2.622
			3.3	-13.671	-14.418	-24.698	-1.624	2.736
	Combination 5		0	-25.86	3.736	-6.142	1.321	2.023
			3.3	-24.554	3.736	6.187	1.321	-2.337
Storey N1 Column N61 Rectangle b=0.5 h=0.5m, H=3.5m, 1. Железобетон, μ=1.96%								
1_61	Combination 1		0	-261.985	4.504	-11.101	-1.908	-4.01
			3.5	-259.579	4.504	4.663	-1.908	2.666
	Combination 2		0	-164.996	-3.446	4.443	-0.73	-0.643
			3.5	-162.83	-3.446	-7.625	-0.73	0.558
	Combination 3		0	-278.882	11.274	-23.571	-2.541	-6.255
			3.5	-276.716	11.274	15.895	-2.541	3.99
	Combination 4		0	-111.947	-10.453	17.94	0.804	2.009

N	Load case	Mode shape/ combination	a(m)	N(tf)	Qz(tf)	My(tf*m)	Qy(tf)	Mz(tf*m)
			3.5	-109.782	-10.453	-18.646	0.804	-1.032
	Combination 5		0	-331.931	18.28	-37.067	-4.074	-8.908
			3.5	-329.765	18.28	26.915	-4.074	5.581
Storey N2 Column N61 Rectangle b=0.5 h=0.5m, H=5.5m, 1. Железобетон, μ=0.50%								
2_61	Combination 1		0	-214.556	-0.622	1.428	-0.757	-2.016
			5.5	-210.775	-0.622	-1.991	-0.757	2.145
	Combination 2		0	-132.543	-3.991	10.963	3.952	11.9
			5.5	-129.14	-3.991	-10.995	3.952	-9.838
	Combination 3		0	-230.983	3.018	-8.76	-5.23	-15.297
			5.5	-227.58	3.018	7.847	-5.23	13.468
	Combination 4		0	-86.166	-5.865	15.977	2.232	6.581
			5.5	-82.763	-5.865	-16.283	2.232	-5.695
	Combination 5		0	-277.36	4.892	-13.774	-3.509	-9.978
			5.5	-273.957	4.892	13.135	-3.509	9.325
Storey N3 Column N61 Rectangle b=0.5 h=0.5m, H=3.3m, 1. Железобетон, μ=0.65%								
3_61	Combination 1		0	-177.825	-2.727	4.177	-1.896	-3.378
			3.3	-175.556	-2.727	-4.822	-1.896	2.879
	Combination 2		0	-110.817	-11.153	18.626	7.7	12.956
			3.3	-108.775	-11.153	-18.181	7.7	-12.456
	Combination 3		0	-190.317	6.715	-11.853	-10.916	-18.692
			3.3	-188.275	6.715	10.306	-10.916	17.332
	Combination 4		0	-70.506	-17.069	28.734	4.684	7.771
			3.3	-68.464	-17.069	-27.595	4.684	-7.686
	Combination 5		0	-230.627	12.631	-21.962	-7.9	-13.507
			3.3	-228.586	12.631	19.72	-7.9	12.562
Storey N4 Column N61 Rectangle b=0.5 h=0.5m, H=3.3m, 1. Железобетон, μ=0.73%								
4_61	Combination 1		0	-147.043	-3.463	5.408	-1.276	-2.153
			3.3	-144.774	-3.463	-6.021	-1.276	2.059
	Combination 2		0	-93.049	-11.287	18.486	7.995	13.246
			3.3	-91.007	-11.287	-18.762	7.995	-13.141
	Combination 3		0	-155.84	5.566	-9.561	-10.141	-16.868
			3.3	-153.798	5.566	8.807	-10.141	16.602
	Combination 4		0	-59.995	-17.195	28.339	4.979	8.183
			3.3	-57.953	-17.195	-28.406	4.979	-8.249
	Combination 5		0	-188.894	11.475	-19.415	-7.125	-11.805
			3.3	-186.852	11.475	18.451	-7.125	11.709
Storey N5 Column N61 Rectangle b=0.5 h=0.5m, H=3.3m, 1. Железобетон, μ=1.06%								
5_61	Combination 1		0	-119.6	-4.924	7.466	-1.383	-2.219
			3.3	-117.332	-4.924	-8.785	-1.383	2.343
	Combination 2		0	-76.984	-13.068	20.566	8.502	13.46
			3.3	-74.942	-13.068	-22.56	8.502	-14.599
	Combination 3		0	-125.292	4.882	-8.161	-10.829	-17.195
			3.3	-123.25	4.882	7.95	-10.829	18.542
	Combination 4		0	-51.932	-20.052	31.732	5.449	8.585
			3.3	-49.89	-20.052	-34.44	5.449	-9.398
	Combination 5		0	-150.343	11.866	-19.327	-7.776	-12.32
			3.3	-148.301	11.866	19.829	-7.776	13.341
Storey N6 Column N61 Rectangle b=0.4 h=0.4m, H=3.3m, 1. Железобетон, μ=1.05%								
6_61	Combination 1		0	-93.309	-3.162	4.779	-0.659	-1.045
			3.3	-91.857	-3.162	-5.656	-0.659	1.13
	Combination 2		0	-60.419	-7.216	11.325	4.962	7.88
			3.3	-59.112	-7.216	-12.488	4.962	-8.496
	Combination 3		0	-97.248	1.94	-3.354	-6.071	-9.637
			3.3	-95.941	1.94	3.049	-6.071	10.399
	Combination 4		0	-42.694	-10.926	17.253	3.234	5.119

კონსტრუქტორი

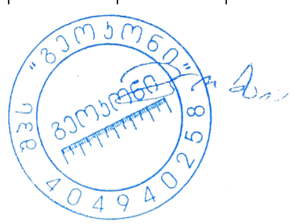

გ. ცომაია

N	Load case	Mode shape/ combination	a(m)	N(tf)	Qz(tf)	My(tf*m)	Qy(tf)	Mz(tf*m)
			3.3	-41.387	-10.926	-18.804	3.234	-5.554
	Combination 5		0	-114.974	5.651	-9.282	-4.343	-6.876
			3.3	-113.667	5.651	9.365	-4.343	7.457
Storey N7 Column N61 Rectangle b=0.4 h=0.4m, H=3.3m, 1. Железобетон, μ=1.32%								
7_61	Combination 1		0	-68.538	-4.087	6.605	-0.666	-1.142
			3.3	-67.086	-4.087	-6.88	-0.666	1.056
	Combination 2		0	-44.089	-8.083	13.274	4.899	8.032
			3.3	-42.783	-8.083	-13.401	4.899	-8.134
	Combination 3		0	-71.717	1.251	-2.233	-6.02	-9.957
			3.3	-70.41	1.251	1.896	-6.02	9.91
	Combination 4		0	-32.147	-12.343	20.333	3.283	5.363
			3.3	-30.84	-12.343	-20.398	3.283	-5.473
	Combination 5		0	-83.659	5.511	-9.293	-4.405	-7.288
			3.3	-82.352	5.511	8.893	-4.405	7.248
Storey N8 Column N61 Rectangle b=0.4 h=0.4m, H=3.3m, 1. Железобетон, μ=1.44%								
8_61	Combination 1		0	-46.074	-4.337	7.096	-0.477	-0.834
			3.3	-44.622	-4.337	-7.215	-0.477	0.739
	Combination 2		0	-29.669	-7.964	13.123	4.467	7.277
			3.3	-28.362	-7.964	-13.159	4.467	-7.463
	Combination 3		0	-48.138	0.703	-1.243	-5.261	-8.671
			3.3	-46.831	0.703	1.076	-5.261	8.69
	Combination 4		0	-22.806	-12.312	20.325	3.107	5.051
			3.3	-21.499	-12.312	-20.305	3.107	-5.202
	Combination 5		0	-55.001	5.051	-8.445	-3.901	-6.445
			3.3	-53.694	5.051	8.222	-3.901	6.429
Storey N9 Column N61 Rectangle b=0.4 h=0.4m, H=3.3m, 1. Железобетон, μ=1.83%								
9_61	Combination 1		0	-25.379	-5.2	8.123	-0.665	-0.977
			3.3	-23.927	-5.2	-9.037	-0.665	1.218
	Combination 2		0	-16.893	-8.777	13.885	3.95	6.307
			3.3	-15.586	-8.777	-15.078	3.95	-6.73
	Combination 3		0	-25.854	0.071	-0.282	-5.075	-7.953
			3.3	-24.548	0.071	-0.049	-5.075	8.797
	Combination 4		0	-14.042	-13.558	21.538	2.853	4.566
			3.3	-12.735	-13.558	-23.204	2.853	-4.849
	Combination 5		0	-28.706	4.852	-7.934	-3.978	-6.212
			3.3	-27.399	4.852	8.077	-3.978	6.916
Storey N1 Column N62 Rectangle b=0.5 h=0.5m, H=3.5m, 1. Железобетон, μ=1.32%								
1_62	Combination 1		0	-283.466	3.762	-9.407	-0.91	0.719
			3.5	-281.059	3.762	3.758	-0.91	3.905
	Combination 2		0	-194.721	-3.585	4.981	0.527	4.549
			3.5	-192.556	-3.585	-7.643	0.527	0.604
	Combination 3		0	-289.082	9.965	-20.92	-2.057	-3.328
			3.5	-286.916	9.965	14.036	-2.057	5.971
	Combination 4		0	-181.964	-7.525	12.943	0.917	4.76
			3.5	-179.799	-7.525	-13.4	0.917	1.104
	Combination 5		0	-301.839	13.906	-28.882	-2.447	-3.538
			3.5	-299.673	13.906	19.793	-2.447	5.47
Storey N2 Column N62 Rectangle b=0.5 h=0.5m, H=5.5m, 1. Железобетон, μ=0.50%								
2_62	Combination 1		0	-259.684	-0.556	1.537	-0.645	-3.361
			5.5	-255.903	-0.556	-1.524	-0.645	0.187
	Combination 2		0	-180.26	-5.395	15.512	3.018	8.398
			5.5	-176.857	-5.395	-14.166	3.018	-8.208
	Combination 3		0	-263.173	4.439	-12.872	-4.033	-13.93
			5.5	-259.77	4.439	11.545	-4.033	8.256
	Combination 4		0	-170.332	-3.514	9.808	1.854	4.322

N	Load case	Mode shape/ combination	a(m)	N(tf)	Qz(tf)	My(tf*m)	Qy(tf)	Mz(tf*m)
			5.5	-166.929	-3.514	-9.525	1.854	-5.88
	Combination 5		0	-273.101	2.558	-7.169	-2.868	-9.854
			5.5	-269.698	2.558	6.904	-2.868	5.928
Storey N3 Column N62 Rectangle b=0.5 h=0.5m, H=3.3m, 1. Железобетон, μ=0.50%								
3_62	Combination 1		0	-223.549	-1.168	1.878	2.13	3.954
			3.3	-221.28	-1.168	-1.976	2.13	-3.076
	Combination 2		0	-154.473	-10.813	18.179	7.374	12.75
			3.3	-152.431	-10.813	-17.507	7.374	-11.593
	Combination 3		0	-227.095	8.748	-14.846	-3.446	-5.498
			3.3	-225.054	8.748	14.024	-3.446	5.885
	Combination 4		0	-146.883	-9.775	16.719	6.47	11.172
			3.3	-144.841	-9.775	-15.539	6.47	-10.18
	Combination 5		0	-234.685	7.709	-13.386	-2.543	-3.92
			3.3	-232.643	7.709	12.057	-2.543	4.472
Storey N4 Column N62 Rectangle b=0.5 h=0.5m, H=3.3m, 1. Железобетон, μ=0.50%								
4_62	Combination 1		0	-190.088	-0.89	1.364	1.626	2.601
			3.3	-187.819	-0.89	-1.574	1.626	-2.766
	Combination 2		0	-131.412	-10.394	17.11	7.152	11.865
			3.3	-129.371	-10.394	-17.192	7.152	-11.743
	Combination 3		0	-193.024	8.784	-14.627	-4.117	-7.001
			3.3	-190.982	8.784	14.362	-4.117	6.594
	Combination 4		0	-127.239	-9.761	16.267	6.01	9.856
			3.3	-125.197	-9.761	-15.946	6.01	-9.978
	Combination 5		0	-197.197	8.151	-13.783	-2.976	-4.992
			3.3	-195.156	8.151	13.116	-2.976	4.83
Storey N5 Column N62 Rectangle b=0.5 h=0.5m, H=3.3m, 1. Железобетон, μ=0.50%								
5_62	Combination 1		0	-157.461	-1.217	1.764	2.14	3.268
			3.3	-155.192	-1.217	-2.253	2.14	-3.793
	Combination 2		0	-109.318	-10.696	16.948	7.909	12.34
			3.3	-107.276	-10.696	-18.351	7.909	-13.765
	Combination 3		0	-159.424	8.51	-13.758	-3.945	-6.279
			3.3	-157.382	8.51	14.326	-3.945	6.746
	Combination 4		0	-108.776	-10.96	17.47	6.975	10.838
			3.3	-106.734	-10.96	-18.7	6.975	-12.18
	Combination 5		0	-159.966	8.774	-14.28	-3.011	-4.776
			3.3	-157.924	8.774	14.675	-3.011	5.16
Storey N6 Column N62 Rectangle b=0.4 h=0.4m, H=3.3m, 1. Железобетон, μ=0.50%								
6_62	Combination 1		0	-125.209	-0.766	1.101	1.492	2.256
			3.3	-123.757	-0.766	-1.426	1.492	-2.667
	Combination 2		0	-87.262	-5.857	9.276	5.229	8.121
			3.3	-85.955	-5.857	-10.051	5.229	-9.135
	Combination 3		0	-126.4	4.491	-7.3	-2.489	-3.973
			3.3	-125.093	4.491	7.52	-2.489	4.242
	Combination 4		0	-88.52	-5.849	9.292	4.539	7.017
			3.3	-87.213	-5.849	-10.009	4.539	-7.963
	Combination 5		0	-125.142	4.483	-7.316	-1.8	-2.869
			3.3	-123.835	4.483	7.478	-1.8	3.071
Storey N7 Column N62 Rectangle b=0.4 h=0.4m, H=3.3m, 1. Железобетон, μ=0.50%								
7_62	Combination 1		0	-93.713	-0.97	1.58	1.868	3.071
			3.3	-92.261	-0.97	-1.621	1.868	-3.094
	Combination 2		0	-65.462	-5.774	9.473	5.642	9.211
			3.3	-64.155	-5.774	-9.583	5.642	-9.408
	Combination 3		0	-94.456	4.053	-6.667	-2.224	-3.592
			3.3	-93.149	4.053	6.707	-2.224	3.75
	Combination 4		0	-66.572	-6.537	10.806	5.074	8.3

კონსტრუქტორი

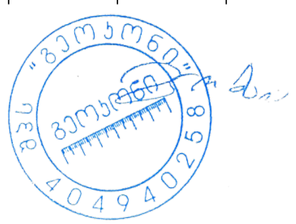

გ. ცომაია

N	Load case	Mode shape/ combination	a(m)	N(tf)	Qz(tf)	My(tf*m)	Qy(tf)	Mz(tf*m)
			3.3	-65.266	-6.537	-10.768	5.074	-8.444
	Combination 5		0	-93.346	4.816	-8	-1.656	-2.68
			3.3	-92.039	4.816	7.892	-1.656	2.785
Storey N8 Column N62 Rectangle b=0.4 h=0.4m, H=3.3m, 1. Железобетон, μ=0.50%								
8_62	Combination 1		0	-62.733	-0.846	1.407	1.859	3.101
			3.3	-61.281	-0.846	-1.386	1.859	-3.034
	Combination 2		0	-44.224	-5.177	8.503	5.288	8.677
			3.3	-42.917	-5.177	-8.582	5.288	-8.775
	Combination 3		0	-62.836	3.659	-5.98	-1.894	-3.016
			3.3	-61.529	3.659	6.096	-1.894	3.236
	Combination 4		0	-45.405	-6.557	10.846	4.831	7.956
			3.3	-44.098	-6.557	-10.791	4.831	-7.985
	Combination 5		0	-61.654	5.039	-8.323	-1.437	-2.295
			3.3	-60.348	5.039	8.305	-1.437	2.446
Storey N9 Column N62 Rectangle b=0.4 h=0.4m, H=3.3m, 1. Железобетон, μ=0.73%								
9_62	Combination 1		0	-32.321	-1.228	1.778	2.477	3.666
			3.3	-30.869	-1.228	-2.276	2.477	-4.509
	Combination 2		0	-23.615	-5.165	8.106	6.104	9.094
			3.3	-22.308	-5.165	-8.94	6.104	-11.049
	Combination 3		0	-31.559	2.993	-4.945	-1.591	-2.407
			3.3	-30.252	2.993	4.931	-1.591	2.842
	Combination 4		0	-24.831	-7.333	11.601	5.725	8.591
			3.3	-23.524	-7.333	-12.598	5.725	-10.301
	Combination 5		0	-30.344	5.16	-8.439	-1.212	-1.905
			3.3	-29.037	5.16	8.589	-1.212	2.095
Storey N1 Column N63 Rectangle b=0.5 h=0.5m, H=3.5m, 1. Железобетон, μ=0.97%								
1_63	Combination 1		0	-317.594	0.002	-2.267	0.489	2.566
			3.5	-315.188	0.002	-2.259	0.489	0.853
	Combination 2		0	-232.416	-5.172	8.205	-1.945	-4.027
			3.5	-230.251	-5.172	-9.951	-1.945	3.133
	Combination 3		0	-303.773	5.149	-11.941	2.878	8.552
			3.5	-301.608	5.149	6.133	2.878	-1.876
	Combination 4		0	-214.221	-7.245	13.213	-2.105	-2.569
			3.5	-212.055	-7.245	-12.152	-2.105	4.881
	Combination 5		0	-321.969	7.221	-16.948	3.038	7.093
			3.5	-319.803	7.221	8.334	3.038	-3.624
Storey N2 Column N63 Rectangle b=0.5 h=0.5m, H=5.5m, 1. Железобетон, μ=0.52%								
2_63	Combination 1		0	-277.947	-1.077	3.048	-1.05	-3.079
			5.5	-274.166	-1.077	-2.877	-1.05	2.694
	Combination 2		0	-204.265	-4.463	12.856	4.237	12.528
			5.5	-200.862	-4.463	-11.693	4.237	-10.777
	Combination 3		0	-265.029	2.656	-7.747	-5.969	-17.615
			5.5	-261.626	2.656	6.865	-5.969	15.217
	Combination 4		0	-189.29	-7.133	20.471	1.142	3.589
			5.5	-185.887	-7.133	-18.76	1.142	-2.702
	Combination 5		0	-280.004	5.326	-15.362	-2.874	-8.676
			5.5	-276.601	5.326	13.932	-2.874	7.142
Storey N3 Column N63 Rectangle b=0.5 h=0.5m, H=3.3m, 1. Железобетон, μ=0.50%								
3_63	Combination 1		0	-239.831	-2.351	3.929	-2.359	-3.995
			3.3	-237.562	-2.351	-3.83	-2.359	3.79
	Combination 2		0	-176.35	-8.254	13.83	7.991	13.55
			3.3	-174.308	-8.254	-13.411	7.991	-12.823
	Combination 3		0	-228.434	4.278	-7.186	-11.888	-20.147
			3.3	-226.392	4.278	6.936	-11.888	19.086
	Combination 4		0	-166.218	-14.376	24.272	1.341	2.267

N	Load case	Mode shape/ combination	a(m)	N(tf)	Qz(tf)	My(tf*m)	Qy(tf)	Mz(tf*m)
			3.3	-164.176	-14.376	-23.169	1.341	-2.16
	Combination 5		0	-238.566	10.401	-17.628	-5.238	-8.864
			3.3	-236.524	10.401	16.695	-5.238	8.423
Storey N4 Column N63 Rectangle b=0.5 h=0.5m, H=3.3m, 1. Железобетон, μ=0.50%								
4_63	Combination 1		0	-204.552	-2.159	3.512	-2.086	-3.431
			3.3	-202.283	-2.159	-3.614	-2.086	3.453
	Combination 2		0	-151.194	-7.755	12.764	8.136	13.528
			3.3	-149.153	-7.755	-12.833	8.136	-13.322
	Combination 3		0	-193.983	4.079	-6.782	-11.582	-19.195
			3.3	-191.941	4.079	6.684	-11.582	19.03
	Combination 4		0	-146.114	-13.908	23.038	1.576	2.649
			3.3	-144.072	-13.908	-22.858	1.576	-2.551
	Combination 5		0	-199.064	10.232	-17.056	-5.023	-8.316
			3.3	-197.022	10.232	16.709	-5.023	8.258
Storey N5 Column N63 Rectangle b=0.5 h=0.5m, H=3.3m, 1. Железобетон, μ=0.50%								
5_63	Combination 1		0	-170.217	-2.646	4.043	-2.761	-4.249
			3.3	-167.948	-2.646	-4.689	-2.761	4.863
	Combination 2		0	-126.873	-8.067	12.762	8.485	13.468
			3.3	-124.831	-8.067	-13.862	8.485	-14.533
	Combination 3		0	-160.273	3.561	-5.87	-13.063	-20.51
			3.3	-158.231	3.561	5.882	-13.063	22.598
	Combination 4		0	-126.232	-14.603	23.257	1.191	1.977
			3.3	-124.191	-14.603	-24.933	1.191	-1.952
	Combination 5		0	-160.913	10.097	-16.366	-5.769	-9.02
			3.3	-158.871	10.097	16.954	-5.769	10.018
Storey N6 Column N63 Rectangle b=0.4 h=0.4m, H=3.3m, 1. Железобетон, μ=0.50%								
6_63	Combination 1		0	-135.874	-1.636	2.484	-1.768	-2.672
			3.3	-134.422	-1.636	-2.916	-1.768	3.161
	Combination 2		0	-101.698	-4.75	7.518	4.894	7.805
			3.3	-100.391	-4.75	-8.158	4.894	-8.346
	Combination 3		0	-127.418	1.963	-3.282	-7.827	-12.237
			3.3	-126.111	1.963	3.196	-7.827	13.593
	Combination 4		0	-103.442	-8.343	13.287	0.64	1.116
			3.3	-102.135	-8.343	-14.245	0.64	-0.998
	Combination 5		0	-125.673	5.556	-9.051	-3.573	-5.547
			3.3	-124.367	5.556	9.283	-3.573	6.244
Storey N7 Column N63 Rectangle b=0.4 h=0.4m, H=3.3m, 1. Железобетон, μ=0.50%								
7_63	Combination 1		0	-101.752	-1.984	3.265	-2.23	-3.677
			3.3	-100.3	-1.984	-3.281	-2.23	3.682
	Combination 2		0	-75.999	-4.867	8.023	4.733	7.775
			3.3	-74.692	-4.867	-8.049	4.733	-7.843
	Combination 3		0	-95.584	1.491	-2.467	-8.44	-13.886
			3.3	-94.277	1.491	2.465	-8.44	13.965
	Combination 4		0	-78.083	-8.505	14.007	0.229	0.361
			3.3	-76.776	-8.505	-14.064	0.229	-0.393
	Combination 5		0	-93.499	5.129	-8.451	-3.936	-6.472
			3.3	-92.192	5.129	8.48	-3.936	6.516
Storey N8 Column N63 Rectangle b=0.4 h=0.4m, H=3.3m, 1. Железобетон, μ=0.50%								
8_63	Combination 1		0	-68.347	-1.898	3.159	-2.087	-3.508
			3.3	-66.895	-1.898	-3.106	-2.087	3.378
	Combination 2		0	-51.203	-4.706	7.778	4.325	7.043
			3.3	-49.896	-4.706	-7.754	4.325	-7.23
	Combination 3		0	-64.031	1.467	-2.39	-7.795	-12.877
			3.3	-62.724	1.467	2.452	-7.795	12.847
	Combination 4		0	-53.282	-8.085	13.313	-3.642	-6.066

კონსტრუქტორი



გ. ცომაია

N	Load case	Mode shape/ combination	a(m)	N(tf)	Qz(tf)	My(tf*m)	Qy(tf)	Mz(tf*m)
			3.3	-51.975	-8.085	-13.369	-3.642	5.952
	Combination 5		0	-61.952	4.846	-7.925	0.171	0.232
			3.3	-60.645	4.846	8.066	0.171	-0.334
Storey N9 Column N63 Rectangle b=0.4 h=0.4m, H=3.3m, 1. Железобетон, μ=0.95%								
9_63	Combination 1		0	-35.803	-2.429	3.641	-2.946	-4.346
			3.3	-34.351	-2.429	-4.376	-2.946	5.375
	Combination 2		0	-32.96	-5.198	8.119	3.845	6.173
			3.3	-31.653	-5.198	-9.034	3.845	-6.516
	Combination 3		0	-27.35	1.071	-1.925	-8.752	-13.411
			3.3	-26.043	1.071	1.608	-8.752	15.472
	Combination 4		0	-28.72	-8.191	12.889	-4.639	-7.023
			3.3	-27.413	-8.191	-14.14	-4.639	8.285
	Combination 5		0	-31.59	4.063	-6.695	-0.269	-0.215
			3.3	-30.283	4.063	6.713	-0.269	0.671
Storey N1 Column N64 Rectangle b=0.5 h=0.5m, H=3.5m, 1. Железобетон, μ=0.50%								
1_64	Combination 1		0	-136.169	23.004	-12.608	1.007	-4.932
			3.5	-162.889	-19.005	-11.819	1.708	-5.455
	Combination 2		0	-53.308	1.945	-0.622	1.822	-2.596
			3.5	-118.682	-35.031	-18.171	3.729	-0.714
	Combination 3		0	-177.124	36.567	-20.462	-0.234	-6.01
			3.5	-158.728	2.499	-2.032	-1.08	-8.203
	Combination 4		0	-29.719	-6.95	4.568	1.807	-1.604
			3.5	-116.006	-22.288	-6.415	2.158	-3.058
	Combination 5		0	-200.713	45.461	-25.652	-0.22	-7.002
			3.5	-161.404	-10.243	-13.788	0.491	-5.858
Storey N2 Column N64 Rectangle b=0.5 h=0.5m, H=5.5m, 1. Железобетон, μ=0.50%								
2_64	Combination 1		0	-210.155	-1.044	2.93	2.92	8.352
			5.5	-206.373	-1.044	-2.812	2.92	-7.707
	Combination 2		0	-160.237	-7.199	21.2	6.175	19.114
			5.5	-156.834	-7.199	-18.405	6.175	-14.849
	Combination 3		0	-198.255	5.42	-16.218	-1.305	-5.169
			5.5	-194.852	5.42	13.601	-1.305	2.013
	Combination 4		0	-162.683	-9.03	26.303	4.348	13.094
			5.5	-159.28	-9.03	-23.363	4.348	-10.821
	Combination 5		0	-195.809	7.251	-21.321	0.521	0.851
			5.5	-192.406	7.251	18.558	0.521	-2.015
Storey N3 Column N64 Rectangle b=0.5 h=0.5m, H=3.3m, 1. Железобетон, μ=0.50%								
3_64	Combination 1		0	-182.343	-2.123	3.626	6.129	10.468
			3.3	-180.074	-2.123	-3.381	6.129	-9.759
	Combination 2		0	-172.468	-11.367	18.95	9.442	15.775
			3.3	-170.427	-11.367	-18.567	9.442	-15.395
	Combination 3		0	-138.369	7.691	-12.671	0.728	1.591
			3.3	-136.327	7.691	12.718	0.728	-0.8
	Combination 4		0	-144.499	-14.446	24.198	7.278	12.23
			3.3	-142.457	-14.446	-23.473	7.278	-11.787
	Combination 5		0	-166.339	10.771	-17.919	2.892	5.136
			3.3	-164.297	10.771	17.624	2.892	-4.408
Storey N4 Column N64 Rectangle b=0.5 h=0.5m, H=3.3m, 1. Железобетон, μ=0.50%								
4_64	Combination 1		0	-155.739	-1.916	3.168	5.619	9.309
			3.3	-153.47	-1.916	-3.154	5.619	-9.234
	Combination 2		0	-148.629	-10.585	17.354	9.746	16.29
			3.3	-146.587	-10.585	-17.584	9.746	-15.882
	Combination 3		0	-116.79	7.242	-11.823	-0.415	-0.829
			3.3	-114.748	7.242	12.083	-0.415	0.549
	Combination 4		0	-126.087	-14.141	23.381	7.158	11.906

N	Load case	Mode shape/ combination	a(m)	N(tf)	Qz(tf)	My(tf*m)	Qy(tf)	Mz(tf*m)
			3.3	-124.045	-14.141	-23.286	7.158	-11.717
	Combination 5		0	-139.332	10.798	-17.85	2.173	3.554
			3.3	-137.29	10.798	17.785	2.173	-3.616
Storey N5 Column N64 Rectangle b=0.5 h=0.5m, H=3.3m, 1. Железобетон, μ=0.50%								
5_64	Combination 1		0	-129.259	-2.225	3.44	6.755	10.38
			3.3	-126.99	-2.225	-3.901	6.755	-11.91
	Combination 2		0	-124.945	-10.131	16.041	10.808	16.745
			3.3	-122.903	-10.131	-17.398	10.808	-18.927
	Combination 3		0	-95.288	6.248	-10.03	0.401	0.48
			3.3	-93.246	6.248	10.595	0.401	-0.837
	Combination 4		0	-116.578	-14.111	22.466	8.114	12.523
			3.3	-114.536	-14.111	-24.1	8.114	-14.254
	Combination 5		0	-103.656	10.228	-16.456	3.095	4.702
			3.3	-101.614	10.228	17.298	3.095	-5.51
Storey N6 Column N64 Rectangle b=0.4 h=0.4m, H=3.3m, 1. Железобетон, μ=0.50%								
6_64	Combination 1		0	-102.791	-1.323	2.028	4.464	6.791
			3.3	-101.339	-1.323	-2.34	4.464	-7.939
	Combination 2		0	-100.683	-6.377	10.149	7.252	11.194
			3.3	-99.377	-6.377	-10.896	7.252	-12.738
	Combination 3		0	-74.388	4.063	-6.599	0.16	0.081
			3.3	-73.081	4.063	6.81	0.16	-0.444
	Combination 4		0	-95.156	-8.702	13.898	5.519	8.476
			3.3	-93.849	-8.702	-14.819	5.519	-9.736
	Combination 5		0	-79.915	6.388	-10.348	1.893	2.799
			3.3	-78.608	6.388	10.734	1.893	-3.446
Storey N7 Column N64 Rectangle b=0.4 h=0.4m, H=3.3m, 1. Железобетон, μ=0.50%								
7_64	Combination 1		0	-77.118	-1.562	2.591	5.4	8.944
			3.3	-75.667	-1.562	-2.565	5.4	-8.876
	Combination 2		0	-76.188	-5.801	9.487	8.018	13.149
			3.3	-74.881	-5.801	-9.659	8.018	-13.311
	Combination 3		0	-55.155	3.075	-4.966	0.946	1.697
			3.3	-53.848	3.075	5.183	0.946	-1.422
	Combination 4		0	-72.366	-8.286	13.6	6.222	10.231
			3.3	-71.059	-8.286	-13.743	6.222	-10.3
	Combination 5		0	-58.977	5.559	-9.079	2.742	4.615
			3.3	-57.67	5.559	9.267	2.742	-4.433
Storey N8 Column N64 Rectangle b=0.4 h=0.4m, H=3.3m, 1. Железобетон, μ=0.50%								
8_64	Combination 1		0	-51.456	-1.445	2.419	5.047	8.518
			3.3	-50.004	-1.445	-2.349	5.047	-8.136
	Combination 2		0	-51.19	-4.924	8.033	7.418	12.292
			3.3	-49.883	-4.924	-8.217	7.418	-12.186
	Combination 3		0	-36.45	2.391	-3.796	0.958	1.845
			3.3	-35.143	2.391	4.097	0.958	-1.316
	Combination 4		0	-49.304	-7.527	12.323	5.728	9.547
			3.3	-47.997	-7.527	-12.515	5.728	-9.354
	Combination 5		0	-38.336	4.994	-8.087	2.648	4.59
			3.3	-37.029	4.994	8.394	2.648	-4.148
Storey N9 Column N64 Rectangle b=0.4 h=0.4m, H=3.3m, 1. Железобетон, μ=1.11%								
9_64	Combination 1		0	-25.772	-1.808	2.678	7.056	10.28
			3.3	-24.32	-1.808	-3.288	7.056	-13.006
	Combination 2		0	-25.475	-4.176	6.439	9.245	13.577
			3.3	-24.168	-4.176	-7.342	9.245	-16.932
	Combination 3		0	-18.429	1.028	-1.765	2.468	3.483
			3.3	-17.122	1.028	1.627	2.468	-4.66
	Combination 4		0	-25.546	-6.703	10.459	7.422	10.827

კონსტრუქტორი გ. ცომაია

N	Load case	Mode shape/ combination	a(m)	N(tf)	Qz(tf)	My(tf*m)	Qy(tf)	Mz(tf*m)
			3.3	-24.239	-6.703	-11.66	7.422	-13.665
	Combination 5		0	-18.358	3.555	-5.786	4.291	6.233
			3.3	-17.051	3.555	5.945	4.291	-7.927
Storey N1 Column N65 Rectangle b=0.5 h=0.5m, H=3.5m, 1. Железобетон, μ=0.59%								
1_65	Combination 1		0	-43.156	0.103	3.427	-5.066	-2.311
			3.5	-127.136	4.303	5.189	-1.036	0.501
	Combination 2		0	-32.988	-3.346	13.228	8.924	4.051
			3.5	-93.824	-3.62	-2.09	-9.411	5.384
	Combination 3		0	-40.619	3.394	-7.092	-17.512	-7.968
			3.5	-122.383	10.564	10.556	7.647	-4.534
	Combination 4		0	-29.895	-5.383	20.028	-8.782	-4.002
			3.5	-77.798	-7.389	-5.278	-8.588	4.571
	Combination 5		0	-43.713	5.432	-13.892	0.194	0.085
			3.5	-138.41	14.333	13.744	6.824	-3.721
Storey N2 Column N65 Rectangle b=0.5 h=0.5m, H=5.5m, 1. Железобетон, μ=0.77%								
2_65	Combination 1		0	-266.539	2.645	-7.38	-0.275	-1.311
			5.5	-262.758	2.645	7.169	-0.275	0.201
	Combination 2		0	-197.242	0.773	-2.325	7.625	23.343
			5.5	-193.839	0.773	1.778	7.625	-18.595
	Combination 3		0	-256.376	3.625	-9.97	-8.097	-25.584
			5.5	-252.973	3.625	10.112	-8.097	18.948
	Combination 4		0	-164.084	-0.832	1.972	4	12.07
			5.5	-160.681	-0.832	-2.657	4	-9.931
	Combination 5		0	-289.533	5.229	-14.268	-4.472	-14.312
			5.5	-286.13	5.229	14.547	-4.472	10.284
Storey N3 Column N65 Rectangle b=0.5 h=0.5m, H=3.3m, 1. Железобетон, μ=0.64%								
3_65	Combination 1		0	-231.556	6.328	-10.968	0.699	1.407
			3.3	-229.287	6.328	9.915	0.699	-0.9
	Combination 2		0	-171.024	0.809	-1.346	11.16	18.569
			3.3	-168.982	0.809	1.32	11.16	-18.269
	Combination 3		0	-222.849	9.63	-16.741	-9.99	-16.208
			3.3	-220.807	9.63	15.044	-9.99	16.767
	Combination 4		0	-142.533	-3.213	5.583	5.824	9.692
			3.3	-140.492	-3.213	-5.022	5.824	-9.528
	Combination 5		0	-251.34	13.653	-23.669	-4.654	-7.332
			3.3	-249.298	13.653	21.386	-4.654	8.026
Storey N4 Column N65 Rectangle b=0.5 h=0.5m, H=3.3m, 1. Железобетон, μ=0.50%								
4_65	Combination 1		0	-197.698	5.519	-9.246	0.478	0.792
			3.3	-195.429	5.519	8.966	0.478	-0.784
	Combination 2		0	-146.431	0.432	-0.755	11.608	19.228
			3.3	-144.389	0.432	0.667	11.608	-19.085
	Combination 3		0	-189.794	8.667	-14.49	-10.808	-17.902
			3.3	-187.752	8.667	14.113	-10.808	17.771
	Combination 4		0	-123.106	-3.506	5.825	5.91	9.739
			3.3	-121.064	-3.506	-5.745	5.91	-9.763
	Combination 5		0	-213.119	12.604	-21.07	-5.11	-8.414
			3.3	-211.077	12.604	20.526	-5.11	8.449
Storey N5 Column N65 Rectangle b=0.5 h=0.5m, H=3.3m, 1. Железобетон, μ=0.50%								
5_65	Combination 1		0	-163.792	6.555	-10.213	0.552	0.839
			3.3	-161.523	6.555	11.417	0.552	-0.984
	Combination 2		0	-121.958	0.61	-0.875	11.99	18.867
			3.3	-119.916	0.61	1.137	11.99	-20.704
	Combination 3		0	-156.555	10.181	-15.939	-11.069	-17.47
			3.3	-154.514	10.181	17.658	-11.069	19.063
	Combination 4		0	-103.939	-3.763	6.015	5.916	9.295

N	Load case	Mode shape/ combination	a(m)	N(tf)	Qz(tf)	My(tf*m)	Qy(tf)	Mz(tf*m)
			3.3	-101.897	-3.763	-6.403	5.916	-10.228
	Combination 5		0	-174.575	14.553	-22.829	-4.995	-7.897
			3.3	-172.533	14.553	25.198	-4.995	8.586
Storey N6 Column N65 Rectangle b=0.4 h=0.4m, H=3.3m, 1. Железобетон, μ=0.61%								
6_65	Combination 1		0	-130.076	4.081	-6.289	0.47	0.711
			3.3	-128.624	4.081	7.178	0.47	-0.84
	Combination 2		0	-97.229	0.468	-0.655	7.475	11.795
			3.3	-95.922	0.468	0.889	7.475	-12.875
	Combination 3		0	-123.895	6.242	-9.686	-6.683	-10.596
			3.3	-122.588	6.242	10.914	-6.683	11.459
	Combination 4		0	-83.914	-2.338	3.748	3.915	6.18
			3.3	-82.608	-2.338	-3.966	3.915	-6.739
	Combination 5		0	-137.21	9.048	-14.09	-3.122	-4.981
			3.3	-135.903	9.048	15.769	-3.122	5.323
Storey N7 Column N65 Rectangle b=0.4 h=0.4m, H=3.3m, 1. Железобетон, μ=0.50%								
7_65	Combination 1		0	-97.528	4.826	-8.036	0.563	0.949
			3.3	-96.076	4.826	7.89	0.563	-0.91
	Combination 2		0	-72.954	0.667	-1.152	7.352	12.017
			3.3	-71.647	0.667	1.049	7.352	-12.245
	Combination 3		0	-92.838	7.263	-12.055	-6.405	-10.422
			3.3	-91.531	7.263	11.913	-6.405	10.715
	Combination 4		0	-63.445	-2.348	3.802	3.692	6.023
			3.3	-62.138	-2.348	-3.947	3.692	-6.162
	Combination 5		0	-102.347	10.278	-17.01	-2.745	-4.427
			3.3	-101.04	10.278	16.909	-2.745	4.632
Storey N8 Column N65 Rectangle b=0.4 h=0.4m, H=3.3m, 1. Железобетон, μ=0.58%								
8_65	Combination 1		0	-64.817	4.511	-7.592	0.513	0.886
			3.3	-63.365	4.511	7.296	0.513	-0.806
	Combination 2		0	-48.696	0.499	-0.909	6.589	10.758
			3.3	-47.39	0.499	0.737	6.589	-10.985
	Combination 3		0	-61.5	6.906	-11.554	-5.727	-9.269
			3.3	-60.193	6.906	11.237	-5.727	9.632
	Combination 4		0	-42.896	-2.335	3.766	3.229	5.263
			3.3	-41.59	-2.335	-3.941	3.229	-5.392
	Combination 5		0	-67.3	9.741	-16.23	-2.367	-3.774
			3.3	-65.993	9.741	15.915	-2.367	4.038
Storey N9 Column N65 Rectangle b=0.4 h=0.4m, H=3.3m, 1. Железобетон, μ=1.44%								
9_65	Combination 1		0	-31.807	6.028	-8.977	0.745	1.019
			3.3	-30.355	6.028	10.914	0.745	-1.441
	Combination 2		0	-24.343	1.059	-1.459	6.403	9.799
			3.3	-23.036	1.059	2.036	6.403	-11.332
	Combination 3		0	-29.77	8.838	-13.281	-5.152	-8.093
			3.3	-28.463	8.838	15.886	-5.152	8.91
	Combination 4		0	-22.15	-2.216	3.489	3.011	4.528
			3.3	-20.843	-2.216	-3.823	3.011	-5.41
	Combination 5		0	-31.964	12.113	-18.229	-1.76	-2.821
			3.3	-30.657	12.113	21.744	-1.76	2.988
Storey N1 Column N66 Rectangle b=0.5 h=0.5m, H=3.5m, 1. Железобетон, μ=0.61%								
1_66	Combination 1		0	-47.211	-0.15	4.341	-2.252	-1.089
			3.5	-125.629	4.011	5.098	0.185	-0.016
	Combination 2		0	-36.474	-3.199	13.631	6.417	2.867
			3.5	-88.821	-2.986	-1.363	-10.491	5.984
	Combination 3		0	-44.105	2.811	-5.927	-10.135	-4.67
			3.5	-124.799	9.426	9.67	10.846	-6.029
	Combination 4		0	-32.884	-5.748	21.118	1.385	0.596

კონსტრუქტორი გ. ცომაია

N	Load case	Mode shape/ combination	a(m)	N(tf)	Qz(tf)	My(tf*m)	Qy(tf)	Mz(tf*m)
			3.5	-80.853	-9.013	-6.711	-5.879	3.332
	Combination 5		0	-47.694	5.36	-13.415	-5.102	-2.399
			3.5	-132.767	15.453	15.017	6.234	-3.377
Storey N2 Column N66 Rectangle b=0.5 h=0.5m, H=5.5m, 1. Железобетон, μ=0.85%								
2_66	Combination 1		0	-260.425	2.596	-7.272	-0.917	-2.34
			5.5	-256.644	2.596	7.006	-0.917	2.706
	Combination 2		0	-181.099	0.185	-0.419	7.087	22.375
			5.5	-177.696	0.185	0.546	7.087	-16.603
	Combination 3		0	-262.093	4.129	-11.692	-8.635	-26.323
			5.5	-258.69	4.129	11.069	-8.635	21.173
	Combination 4		0	-167.495	0.069	-0.954	3.432	10.993
			5.5	-164.092	0.069	-0.589	3.432	-7.882
	Combination 5		0	-275.698	4.245	-11.157	-4.98	-14.941
			5.5	-272.295	4.245	12.205	-4.98	12.452
Storey N3 Column N66 Rectangle b=0.5 h=0.5m, H=3.3m, 1. Железобетон, μ=0.50%								
3_66	Combination 1		0	-226.024	6.247	-10.827	-2.653	-4.525
			3.3	-223.755	6.247	9.789	-2.653	4.229
	Combination 2		0	-157.884	0.286	-0.477	8.469	13.915
			3.3	-155.842	0.286	0.462	8.469	-14.04
	Combination 3		0	-226.583	10.016	-17.368	-12.965	-21.591
			3.3	-224.541	10.016	15.688	-12.965	21.201
	Combination 4		0	-144.301	-2.553	4.683	3.472	5.566
			3.3	-142.259	-2.553	-3.742	3.472	-5.893
	Combination 5		0	-240.166	12.854	-22.528	-7.968	-13.242
			3.3	-238.124	12.854	19.892	-7.968	13.054
Storey N4 Column N66 Rectangle b=0.5 h=0.5m, H=3.3m, 1. Железобетон, μ=0.50%								
4_66	Combination 1		0	-192.954	5.552	-9.306	-2.227	-3.654
			3.3	-190.685	5.552	9.014	-2.227	3.694
	Combination 2		0	-136.154	-0.086	0.095	9.234	15.321
			3.3	-134.112	-0.086	-0.189	9.234	-15.158
	Combination 3		0	-192.006	9.239	-15.44	-12.99	-21.487
			3.3	-189.964	9.239	15.052	-12.99	21.388
	Combination 4		0	-123.722	-2.674	4.497	3.9	6.428
			3.3	-121.681	-2.674	-4.331	3.9	-6.443
	Combination 5		0	-204.438	11.828	-19.842	-7.656	-12.593
			3.3	-202.396	11.828	19.193	-7.656	12.673
Storey N5 Column N66 Rectangle b=0.5 h=0.5m, H=3.3m, 1. Железобетон, μ=0.50%								
5_66	Combination 1		0	-159.816	6.593	-10.28	-2.758	-4.297
			3.3	-157.547	6.593	11.478	-2.758	4.804
	Combination 2		0	-114.422	0.266	-0.371	9.089	14.37
			3.3	-112.38	0.266	0.505	9.089	-15.626
	Combination 3		0	-157.32	10.591	-16.555	-13.745	-21.625
			3.3	-155.278	10.591	18.396	-13.745	23.739
	Combination 4		0	-103.574	-3.068	4.942	3.585	5.676
			3.3	-101.532	-3.068	-5.182	3.585	-6.154
	Combination 5		0	-168.167	13.924	-21.868	-8.241	-12.931
			3.3	-166.126	13.924	24.083	-8.241	14.266
Storey N6 Column N66 Rectangle b=0.4 h=0.4m, H=3.3m, 1. Железобетон, μ=0.50%								
6_66	Combination 1		0	-126.883	4.136	-6.385	-1.572	-2.416
			3.3	-125.431	4.136	7.263	-1.572	2.771
	Combination 2		0	-92.039	0.227	-0.297	5.674	9.031
			3.3	-90.732	0.227	0.451	5.674	-9.693
	Combination 3		0	-123.636	6.58	-10.211	-8.326	-13.107
			3.3	-122.329	6.58	11.502	-8.326	14.371
	Combination 4		0	-82.885	-1.77	2.847	2.39	3.831

N	Load case	Mode shape/ combination	a(m)	N(tf)	Qz(tf)	My(tf*m)	Qy(tf)	Mz(tf*m)
			3.3	-81.578	-1.77	-2.996	2.39	-4.057
	Combination 5		0	-132.79	8.576	-13.354	-5.043	-7.907
			3.3	-131.483	8.576	14.949	-5.043	8.735
Storey N7 Column N66 Rectangle b=0.4 h=0.4m, H=3.3m, 1. Железобетон, μ=0.50%								
7_66	Combination 1		0	-95.088	4.897	-8.152	-1.872	-3.093
			3.3	-93.636	4.897	8.007	-1.872	3.084
	Combination 2		0	-69.545	0.58	-1.04	5.166	8.417
			3.3	-68.238	0.58	0.874	5.166	-8.631
	Combination 3		0	-92.083	7.474	-12.37	-8.327	-13.642
			3.3	-90.776	7.474	12.293	-8.327	13.839
	Combination 4		0	-62.152	-1.906	3.112	1.919	3.088
			3.3	-60.845	-1.906	-3.177	1.919	-3.246
	Combination 5		0	-99.476	9.96	-16.522	-5.081	-8.313
			3.3	-98.17	9.96	16.345	-5.081	8.453
Storey N8 Column N66 Rectangle b=0.4 h=0.4m, H=3.3m, 1. Железобетон, μ=0.57%								
8_66	Combination 1		0	-63.181	4.623	-7.774	-1.741	-2.91
			3.3	-61.729	4.623	7.481	-1.741	2.836
	Combination 2		0	-46.767	0.563	-1.046	4.489	7.24
			3.3	-45.46	0.563	0.812	4.489	-7.573
	Combination 3		0	-60.626	7.035	-11.734	-7.423	-12.146
			3.3	-59.319	7.035	11.483	-7.423	12.349
	Combination 4		0	-41.667	-1.962	3.195	1.562	2.454
			3.3	-40.36	-1.962	-3.278	1.562	-2.7
	Combination 5		0	-65.726	9.56	-15.975	-4.495	-7.36
			3.3	-64.419	9.56	15.573	-4.495	7.475
Storey N9 Column N66 Rectangle b=0.4 h=0.4m, H=3.3m, 1. Железобетон, μ=1.44%								
9_66	Combination 1		0	-31.078	6.131	-9.145	-2.298	-3.482
			3.3	-29.626	6.131	11.087	-2.298	4.101
	Combination 2		0	-23.666	1.24	-1.771	3.527	5.557
			3.3	-22.359	1.24	2.319	3.527	-6.082
	Combination 3		0	-29.162	8.839	-13.26	-7.416	-11.444
			3.3	-27.855	8.839	15.908	-7.416	13.029
	Combination 4		0	-21.368	-2.012	3.2	0.72	1.183
			3.3	-20.061	-2.012	-3.441	0.72	-1.193
	Combination 5		0	-31.46	12.09	-18.231	-4.609	-7.07
			3.3	-30.153	12.09	21.668	-4.609	8.14
Storey N1 Column N67 Rectangle b=0.5 h=0.5m, H=3.5m, 1. Железобетон, μ=0.50%								
1_67	Combination 1		0	-106.014	-1.283	6.919	-8.448	-4.297
			3.5	-168.889	-0.713	1.933	8.711	-6.986
	Combination 2		0	-57.189	-4.586	14.929	-0.994	-0.264
			3.5	-106.892	-6.155	-5.351	-9.426	5.009
	Combination 3		0	-124.297	2.221	-2.749	-13.4	-7.059
			3.5	-182.515	4.691	8.353	24.393	-17.001
	Combination 4		0	-53.637	-6.719	20.624	-1.759	-0.687
			3.5	-96.969	-9.475	-8.286	-3.251	1.097
	Combination 5		0	-127.849	4.353	-8.445	-12.636	-6.636
			3.5	-192.437	8.011	11.287	18.217	-13.088
Storey N2 Column N67 Rectangle b=0.5 h=0.5m, H=5.5m, 1. Железобетон, μ=0.50%								
2_67	Combination 1		0	-237.93	2.288	-6.295	0.712	2.315
			5.5	-234.148	2.288	6.287	0.712	-1.6
	Combination 2		0	-168.591	-1.592	5.396	7.004	22.785
			5.5	-165.187	-1.592	-3.402	7.004	-15.737
	Combination 3		0	-239.494	5.428	-15.962	-5.724	-18.685
			5.5	-236.091	5.428	13.938	-5.724	12.799
	Combination 4		0	-148.538	0.387	-1.336	3.886	12.517

კონსტრუქტორი გ. ცომაია

N	Load case	Mode shape/ combination	a(m)	N(tf)	Qz(tf)	My(tf*m)	Qy(tf)	Mz(tf*m)
			5.5	-145.135	0.387	0.679	3.886	-8.858
	Combination 5		0	-259.546	3.45	-9.229	-2.606	-8.416
			5.5	-256.143	3.45	9.857	-2.606	5.92
Storey N3 Column N67 Rectangle b=0.5 h=0.5m, H=3.3m, 1. Железобетон, μ=0.50%								
3_67	Combination 1		0	-206.969	5.836	-10.105	0.569	0.967
			3.3	-204.7	5.836	9.154	0.569	-0.912
	Combination 2		0	-147.14	-0.62	0.826	6.59	10.519
			3.3	-145.098	-0.62	-1.245	6.59	-11.25
	Combination 3		0	-207.652	10.353	-17.67	-5.414	-8.517
			3.3	-205.61	10.353	16.517	-5.414	9.372
	Combination 4		0	-129.437	-1.053	2.245	3.799	6.052
			3.3	-127.395	-1.053	-1.238	3.799	-6.484
	Combination 5		0	-225.355	10.786	-19.09	-2.622	-4.05
			3.3	-223.313	10.786	16.51	-2.622	4.605
Storey N4 Column N67 Rectangle b=0.5 h=0.5m, H=3.3m, 1. Железобетон, μ=0.50%								
4_67	Combination 1		0	-176.819	5.388	-9.005	0.649	1.115
			3.3	-174.55	5.388	8.775	0.649	-1.025
	Combination 2		0	-126.786	-1.204	1.943	7.702	12.883
			3.3	-124.744	-1.204	-2.039	7.702	-12.547
	Combination 3		0	-176.297	10.184	-16.948	-6.411	-10.679
			3.3	-174.255	10.184	16.667	-6.411	10.493
	Combination 4		0	-112.045	-1.192	2.138	4.218	6.998
			3.3	-110.003	-1.192	-1.8	4.218	-6.924
	Combination 5		0	-191.038	10.172	-17.144	-2.928	-4.793
			3.3	-188.996	10.172	16.428	-2.928	4.87
Storey N5 Column N67 Rectangle b=0.5 h=0.5m, H=3.3m, 1. Железобетон, μ=0.50%								
5_67	Combination 1		0	-146.342	6.491	-10.124	0.673	1.025
			3.3	-144.073	6.491	11.298	0.673	-1.196
	Combination 2		0	-106.339	-0.397	0.615	7.465	11.651
			3.3	-104.298	-0.397	-0.701	7.465	-12.997
	Combination 3		0	-144.504	11.209	-17.474	-6.092	-9.555
			3.3	-142.462	11.209	19.521	-6.092	10.561
	Combination 4		0	-94.717	-1.189	2.025	4.148	6.439
			3.3	-92.675	-1.189	-1.9	4.148	-7.25
	Combination 5		0	-156.126	12.001	-18.884	-2.775	-4.343
			3.3	-154.085	12.001	20.721	-2.775	4.814
Storey N6 Column N67 Rectangle b=0.4 h=0.4m, H=3.3m, 1. Железобетон, μ=0.50%								
6_67	Combination 1		0	-116.074	4.109	-6.356	0.542	0.829
			3.3	-114.622	4.109	7.203	0.542	-0.961
	Combination 2		0	-85.379	-0.366	0.631	5.235	8.218
			3.3	-84.072	-0.366	-0.578	5.235	-9.06
	Combination 3		0	-113.564	7.21	-11.217	-4.162	-6.579
			3.3	-112.258	7.21	12.578	-4.162	7.16
	Combination 4		0	-76.604	-0.564	0.987	3.031	4.726
			3.3	-75.297	-0.564	-0.874	3.031	-5.276
	Combination 5		0	-122.34	7.408	-11.573	-1.959	-3.088
			3.3	-121.033	7.408	12.874	-1.959	3.376
Storey N7 Column N67 Rectangle b=0.4 h=0.4m, H=3.3m, 1. Железобетон, μ=0.50%								
7_67	Combination 1		0	-87.083	4.896	-8.129	0.633	1.065
			3.3	-85.631	4.896	8.028	0.633	-1.025
	Combination 2		0	-64.525	0.318	-0.648	4.973	8.049
			3.3	-63.218	0.318	0.401	4.973	-8.362
	Combination 3		0	-84.733	7.835	-12.89	-3.716	-5.941
			3.3	-83.426	7.835	12.969	-3.716	6.323
	Combination 4		0	-58.138	-0.498	0.848	2.899	4.682

N	Load case	Mode shape/ combination	a(m)	N(tf)	Qz(tf)	My(tf*m)	Qy(tf)	Mz(tf*m)
			3.3	-56.831	-0.498	-0.796	2.899	-4.885
	Combination 5		0	-91.12	8.652	-14.386	-1.642	-2.574
			3.3	-89.813	8.652	14.165	-1.642	2.846
Storey N8 Column N67 Rectangle b=0.4 h=0.4m, H=3.3m, 1. Железобетон, μ=0.50%								
8_67	Combination 1		0	-57.825	4.736	-7.938	0.584	1.004
			3.3	-56.373	4.736	7.692	0.584	-0.923
	Combination 2		0	-43.39	0.561	-1.09	4.365	7.052
			3.3	-42.083	0.561	0.761	4.365	-7.355
	Combination 3		0	-55.745	7.323	-12.125	-3.2	-5.057
			3.3	-54.439	7.323	12.043	-3.2	5.505
	Combination 4		0	-39.41	-0.558	0.916	2.51	4.06
			3.3	-38.103	-0.558	-0.926	2.51	-4.225
	Combination 5		0	-59.725	8.443	-14.131	-1.345	-2.065
			3.3	-58.419	8.443	13.73	-1.345	2.375
Storey N9 Column N67 Rectangle b=0.4 h=0.4m, H=3.3m, 1. Железобетон, μ=1.25%								
9_67	Combination 1		0	-28.25	6.187	-9.288	0.848	1.171
			3.3	-26.798	6.187	11.128	0.848	-1.629
	Combination 2		0	-21.915	1.508	-2.251	4.328	6.341
			3.3	-20.608	1.508	2.725	4.328	-7.942
	Combination 3		0	-26.582	8.793	-13.212	-2.657	-4.011
			3.3	-25.275	8.793	15.807	-2.657	4.756
	Combination 4		0	-20.374	-0.337	0.651	2.581	3.709
			3.3	-19.067	-0.337	-0.462	2.581	-4.809
	Combination 5		0	-28.123	10.639	-16.114	-0.909	-1.379
			3.3	-26.816	10.639	18.994	-0.909	1.622
Storey N1 Column N68 Rectangle b=0.5 h=0.5m, H=3.5m, 1. Железобетон, μ=0.50%								
1_68	Combination 1		0	-43.629	-0.52	5.178	3.817	1.743
			3.5	-131.208	2.608	4.046	1.906	-1.031
	Combination 2		0	-30.652	-2.888	11.482	-9.659	-4.449
			3.5	-97.751	-2.996	-1.535	10.985	-6.199
	Combination 3		0	-43.857	1.808	-2.221	16.047	7.365
			3.5	-125.204	6.913	7.935	-7.753	4.446
	Combination 4		0	-27.391	-3.863	15.971	-2.271	-1.058
			3.5	-85.737	-2.976	-0.837	-7.968	4.184
	Combination 5		0	-47.117	2.783	-6.71	8.658	3.975
			3.5	-137.218	6.893	7.237	11.2	-5.936
Storey N2 Column N68 Rectangle b=0.5 h=0.5m, H=5.5m, 1. Железобетон, μ=0.83%								
2_68	Combination 1		0	-272.959	2.723	-7.718	-0.913	-2.171
			5.5	-269.177	2.723	7.26	-0.913	2.85
	Combination 2		0	-204.774	-0.392	1.643	7.116	22.624
			5.5	-201.371	-0.392	-0.553	7.116	-16.513
	Combination 3		0	-259.412	4.91	-14.491	-8.68	-26.356
			5.5	-256.009	4.91	12.549	-8.68	21.383
	Combination 4		0	-180.082	-1.923	5.792	3.681	11.929
			5.5	-176.679	-1.923	-4.789	3.681	-8.314
	Combination 5		0	-284.105	6.44	-18.64	-5.245	-15.662
			5.5	-280.702	6.44	16.785	-5.245	13.184
Storey N3 Column N68 Rectangle b=0.5 h=0.5m, H=3.3m, 1. Железобетон, μ=0.50%								
3_68	Combination 1		0	-236.835	6.294	-10.823	-2.902	-5.132
			3.3	-234.566	6.294	9.947	-2.902	4.445
	Combination 2		0	-177.626	1.539	-2.9	8.179	13.254
			3.3	-175.585	1.539	2.146	8.179	-13.745
	Combination 3		0	-224.936	8.78	-14.835	-13.124	-21.995
			3.3	-222.894	8.78	14.173	-13.124	21.322
	Combination 4		0	-156.554	-2.111	3.373	2.968	4.527

კონსტრუქტორი

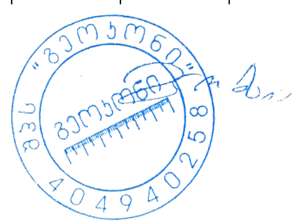

გ. ცომაია

N	Load case	Mode shape/ combination	a(m)	N(tf)	Qz(tf)	My(tf*m)	Qy(tf)	Mz(tf*m)
			3.3	-154.512	-2.111	-3.596	2.968	-5.27
	Combination 5		0	-246.008	12.431	-21.108	-7.913	-13.267
			3.3	-243.966	12.431	19.916	-7.913	12.846
Storey N4 Column N68 Rectangle b=0.5 h=0.5m, H=3.3m, 1. Железобетон, μ=0.50%								
4_68	Combination 1		0	-202.435	5.596	-9.325	-2.034	-3.337
			3.3	-200.167	5.596	9.14	-2.034	3.375
	Combination 2		0	-152.418	0.855	-1.498	9.349	15.496
			3.3	-150.376	0.855	1.31	9.349	-15.364
	Combination 3		0	-191.641	8.316	-13.785	-12.821	-21.193
			3.3	-189.599	8.316	13.669	-12.821	21.125
	Combination 4		0	-135.022	-2.885	4.801	3.882	6.394
			3.3	-132.98	-2.885	-4.722	3.882	-6.416
	Combination 5		0	-209.036	12.055	-20.084	-7.354	-12.09
			3.3	-206.994	12.055	19.7	-7.354	12.177
Storey N5 Column N68 Rectangle b=0.5 h=0.5m, H=3.3m, 1. Железобетон, μ=0.50%								
5_68	Combination 1		0	-168.033	6.727	-10.455	-2.531	-3.944
			3.3	-165.764	6.727	11.744	-2.531	4.408
	Combination 2		0	-127.373	1.772	-2.702	9.27	14.626
			3.3	-125.331	1.772	3.136	9.27	-15.971
	Combination 3		0	-158.19	9.247	-14.421	-13.594	-21.364
			3.3	-156.148	9.247	16.102	-13.594	23.501
	Combination 4		0	-113.706	-2.329	3.763	3.38	5.358
			3.3	-111.664	-2.329	-3.923	3.38	-5.795
	Combination 5		0	-171.856	13.347	-20.885	-7.703	-12.096
			3.3	-169.815	13.347	23.16	-7.703	13.325
Storey N6 Column N68 Rectangle b=0.4 h=0.4m, H=3.3m, 1. Железобетон, μ=0.53%								
6_68	Combination 1		0	-133.705	4.204	-6.467	-1.483	-2.256
			3.3	-132.253	4.204	7.406	-1.483	2.638
	Combination 2		0	-101.931	0.816	-1.147	5.884	9.364
			3.3	-100.624	0.816	1.542	5.884	-10.054
	Combination 3		0	-125.25	6.065	-9.436	-8.412	-13.211
			3.3	-123.943	6.065	10.582	-8.412	14.55
	Combination 4		0	-91.717	-1.882	3.097	2.419	3.916
			3.3	-90.411	-1.882	-3.113	2.419	-4.068
	Combination 5		0	-135.463	8.763	-13.68	-4.947	-7.763
			3.3	-134.156	8.763	15.237	-4.947	8.564
Storey N7 Column N68 Rectangle b=0.4 h=0.4m, H=3.3m, 1. Железобетон, μ=0.50%								
7_68	Combination 1		0	-100.264	5.001	-8.304	-1.764	-2.94
			3.3	-98.812	5.001	8.199	-1.764	2.88
	Combination 2		0	-76.627	1.529	-2.605	5.424	8.814
			3.3	-75.32	1.529	2.429	5.424	-9.087
	Combination 3		0	-93.737	6.656	-10.988	-8.433	-13.828
			3.3	-92.43	6.656	10.988	-8.433	14
	Combination 4		0	-69.435	-1.327	2.082	1.834	2.925
			3.3	-68.128	-1.327	-2.301	1.834	-3.127
	Combination 5		0	-100.929	9.512	-15.675	-4.842	-7.94
			3.3	-99.622	9.512	15.719	-4.842	8.041
Storey N8 Column N68 Rectangle b=0.4 h=0.4m, H=3.3m, 1. Железобетон, μ=0.50%								
8_68	Combination 1		0	-66.839	4.708	-7.913	-1.494	-2.553
			3.3	-65.387	4.708	7.623	-1.494	2.376
	Combination 2		0	-51.409	1.43	-2.472	4.877	7.83
			3.3	-50.102	1.43	2.243	4.877	-8.265
	Combination 3		0	-62.175	6.267	-10.468	-7.43	-12.192
			3.3	-60.868	6.267	10.219	-7.43	12.327
	Combination 4		0	-47.027	-1.234	1.886	1.608	2.478

N	Load case	Mode shape/ combination	a(m)	N(tf)	Qz(tf)	My(tf*m)	Qy(tf)	Mz(tf*m)
			3.3	-45.72	-1.234	-2.186	1.608	-2.827
	Combination 5		0	-66.557	8.931	-14.826	-4.16	-6.84
			3.3	-65.25	8.931	14.648	-4.16	6.889
Storey N9 Column N68 Rectangle b=0.4 h=0.4m, H=3.3m, 1. Железобетон, μ=1.23%								
9_68	Combination 1		0	-33.43	6.311	-9.41	-2.253	-3.259
			3.3	-31.978	6.311	11.415	-2.253	4.178
	Combination 2		0	-26.264	2.372	-3.475	3.788	6.054
			3.3	-24.957	2.372	4.352	3.788	-6.446
	Combination 3		0	-30.578	7.959	-11.926	-7.633	-11.621
			3.3	-29.271	7.959	14.339	-7.633	13.569
	Combination 4		0	-24.507	-0.449	0.73	0.461	0.889
			3.3	-23.2	-0.449	-0.751	0.461	-0.631
	Combination 5		0	-32.335	10.78	-16.131	-4.306	-6.456
			3.3	-31.028	10.78	19.442	-4.306	7.754
Storey N1 Column N69 Rectangle b=0.5 h=0.5m, H=3.5m, 1. Железобетон, μ=0.50%								
1_69	Combination 1		0	-53.126	-1.795	7.633	-3.144	-2.159
			3.5	-129.862	-2.341	-0.285	-6.646	5.321
	Combination 2		0	-15.097	-3.351	11.654	3.019	1.191
			3.5	-83.689	-5.597	4.957	-21.015	14.42
	Combination 3		0	-75.666	0.084	1.819	-8.51	-4.944
			3.5	-138.839	1.292	-5.805	9.495	-5.228
	Combination 4		0	-30.239	-2.556	13.266	-0.531	-0.626
			3.5	-86.534	-3.26	2.509	-13.446	9.432
	Combination 5		0	-60.524	-0.711	0.207	-4.96	-3.127
			3.5	-135.995	-1.045	-3.357	1.927	-0.24
Storey N2 Column N69 Rectangle b=0.5 h=0.5m, H=5.5m, 1. Железобетон, μ=0.50%								
2_69	Combination 1		0	-186.859	2.123	-6.244	0.308	-1.47
			5.5	-183.078	2.123	5.434	0.308	-3.164
	Combination 2		0	-135.318	-2.708	8.729	6.241	18.894
			5.5	-131.915	-2.708	-6.178	6.241	-15.433
	Combination 3		0	-185.056	6.282	-19.268	-5.762	-21.53
			5.5	-181.653	6.282	15.299	-5.762	10.164
	Combination 4		0	-120.003	-4.071	12.647	3.941	11.208
			5.5	-116.6	-4.071	-9.746	3.941	-10.469
	Combination 5		0	-200.371	7.646	-23.186	-3.462	-13.844
			5.5	-196.968	7.646	18.867	-3.462	5.2
Storey N3 Column N69 Rectangle b=0.5 h=0.5m, H=3.3m, 1. Железобетон, μ=0.50%								
3_69	Combination 1		0	-162.185	4.401	-7.463	6.207	11.323
			3.3	-159.916	4.401	7.06	6.207	-9.16
	Combination 2		0	-117.651	-0.959	0.956	9.48	15.874
			3.3	-115.61	-0.959	-2.265	9.48	-15.47
	Combination 3		0	-160.245	8.287	-13.367	1.004	3.266
			3.3	-158.203	8.287	14.037	1.004	0.013
	Combination 4		0	-104.747	-2.971	4.347	7.078	11.978
			3.3	-102.705	-2.971	-5.46	7.078	-11.421
	Combination 5		0	-173.149	10.299	-16.758	3.406	7.162
			3.3	-171.107	10.299	17.231	3.406	-4.037
Storey N4 Column N69 Rectangle b=0.5 h=0.5m, H=3.3m, 1. Железобетон, μ=0.50%								
4_69	Combination 1		0	-138.39	3.955	-6.569	4.878	7.968
			3.3	-136.121	3.955	6.481	4.878	-8.131
	Combination 2		0	-100.817	-1.878	2.905	9.907	16.436
			3.3	-98.775	-1.878	-3.319	9.907	-16.277
	Combination 3		0	-136.273	8.457	-13.831	-1.682	-3.005
			3.3	-134.231	8.457	14.105	-1.682	2.567
	Combination 4		0	-90.479	-4.286	7.096	6.993	11.504

კონსტრუქტორი გ. ცომაია

N	Load case	Mode shape/ combination	a(m)	N(tf)	Qz(tf)	My(tf*m)	Qy(tf)	Mz(tf*m)
			3.3	-88.437	-4.286	-7.048	6.993	-11.572
	Combination 5		0	-146.611	10.865	-18.022	1.232	1.927
			3.3	-144.569	10.865	17.834	1.232	-2.138
Storey N5 Column N69 Rectangle b=0.5 h=0.5m, H=3.3m, 1. Железобетон, μ=0.50%								
5_69	Combination 1		0	-114.37	4.831	-7.473	6.087	9.377
			3.3	-112.101	4.831	8.469	6.087	-10.71
	Combination 2		0	-83.981	-0.57	0.899	10.541	16.302
			3.3	-81.939	-0.57	-1.01	10.541	-18.501
	Combination 3		0	-111.936	8.611	-13.332	-0.283	-0.498
			3.3	-109.894	8.611	15.108	-0.283	0.455
	Combination 4		0	-76.08	-3.223	5.13	7.561	11.66
			3.3	-74.039	-3.223	-5.506	7.561	-13.292
	Combination 5		0	-119.837	11.263	-17.564	2.697	4.144
			3.3	-117.795	11.263	19.605	2.697	-4.754
Storey N6 Column N69 Rectangle b=0.4 h=0.4m, H=3.3m, 1. Железобетон, μ=0.50%								
6_69	Combination 1		0	-90.491	3.102	-4.743	4.061	6.178
			3.3	-89.039	3.102	5.492	4.061	-7.224
	Combination 2		0	-66.904	-1.174	1.989	7.572	11.717
			3.3	-65.597	-1.174	-1.893	7.572	-13.274
	Combination 3		0	-88.072	6.329	-9.869	-0.727	-1.303
			3.3	-86.765	6.329	11.022	-0.727	1.099
	Combination 4		0	-61.174	-3.006	4.902	5.585	8.62
			3.3	-59.867	-3.006	-5.018	5.585	-9.81
	Combination 5		0	-93.803	8.161	-12.782	1.261	1.795
			3.3	-92.496	8.161	14.148	1.261	-2.365
Storey N7 Column N69 Rectangle b=0.4 h=0.4m, H=3.3m, 1. Железобетон, μ=0.50%								
7_69	Combination 1		0	-67.83	3.732	-6.187	4.933	8.172
			3.3	-66.378	3.732	6.128	4.933	-8.107
	Combination 2		0	-50.356	-0.112	-0.04	7.988	12.981
			3.3	-49.049	-0.112	-0.414	7.988	-13.38
	Combination 3		0	-65.814	6.317	-10.247	0.323	0.786
			3.3	-64.507	6.317	10.604	0.323	-0.276
	Combination 4		0	-46.453	-2.101	3.272	5.959	9.704
			3.3	-45.146	-2.101	-3.661	5.959	-9.962
	Combination 5		0	-69.716	8.306	-13.559	2.351	4.063
			3.3	-68.41	8.306	13.85	2.351	-3.695
Storey N8 Column N69 Rectangle b=0.4 h=0.4m, H=3.3m, 1. Железобетон, μ=0.58%								
8_69	Combination 1		0	-44.955	3.495	-5.891	4.635	7.823
			3.3	-43.503	3.495	5.642	4.635	-7.473
	Combination 2		0	-33.666	0.117	-0.499	7.324	12.004
			3.3	-32.36	0.117	-0.12	7.324	-12.167
	Combination 3		0	-43.341	5.689	-9.289	0.484	1.174
			3.3	-42.035	5.689	9.493	0.484	-0.423
	Combination 4		0	-31.362	-1.881	2.831	5.503	9.068
			3.3	-30.056	-1.881	-3.376	5.503	-9.092
	Combination 5		0	-45.645	7.687	-12.619	2.306	4.109
			3.3	-44.339	7.687	12.748	2.306	-3.499
Storey N9 Column N69 Rectangle b=0.4 h=0.4m, H=3.3m, 1. Железобетон, μ=1.17%								
9_69	Combination 1		0	-21.736	4.844	-7.174	6.469	9.398
			3.3	-20.284	4.844	8.811	6.469	-11.948
	Combination 2		0	-16.733	1.568	-2.429	8.737	12.656
			3.3	-15.426	1.568	2.74	8.737	-16.177
	Combination 3		0	-20.539	6.491	-9.508	2.153	3.166
			3.3	-19.233	6.491	11.919	2.153	-3.938
	Combination 4		0	-15.793	-0.7	0.932	6.803	9.796

N	Load case	Mode shape/ combination	a(m)	N(tf)	Qz(tf)	My(tf*m)	Qy(tf)	Mz(tf*m)
			3.3	-14.486	-0.7	-1.379	6.803	-12.66
	Combination 5		0	-21.48	8.76	-12.869	4.087	6.026
			3.3	-20.173	8.76	16.038	4.087	-7.456

Bill of materials.Total

Materials	Foundations	Walls	Columns	Beams	Slabs	Partitions	Total
Concrete, m3	1152.22	821.56	493.02	1401.74	2547.94	0.00	6416.48
Concrete, price	0	0	0	0	0	0	0
Reinforcement, kg	126429	29844	48776	99622	106660	0	411331
Reinforcement, price	0	0	0	0	0	0	0
Formwork, m2	1690.40	6884.50	4278.13	10269.28	14155.21	0.00	37277.52
Formwork, price	0	0	0	0	0	0	0
Total, price	0	0	0	0	0	0	0

კონსტრუქტორი

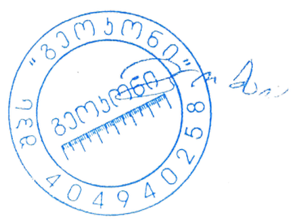

გ. ცომაია