დემონტაჟი არსებული შენობების

ქ. თბილისი, დასახლება თემქა,
მიკრორაიონი 4, ნაკვეთი 07.028
ს.კ 01.12.03.007.116

მშენებლობის ორგანიზაციის ნაწილი

არქიტექტორი გ. კაპანაძე

დაამუშავა ბ. გოგოლაური

ქ. თბილისი 2023წ

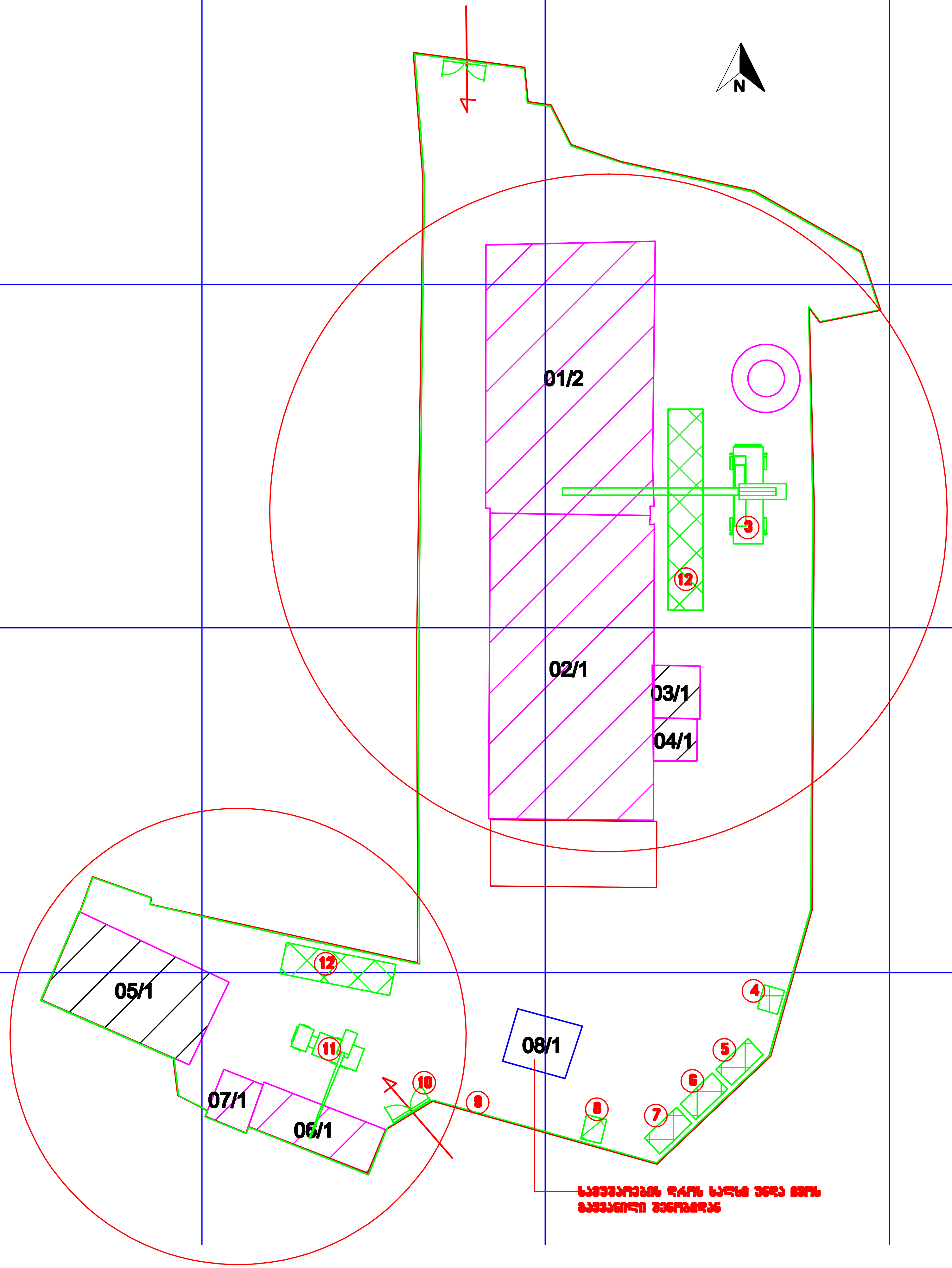

ექსპლიკაცია

1 პირველი რიგის დემონტაჟის ობიექტები:
01.2, 02.1, 03.1-ნანგრევები,
04.1-ნანგრევები და მილი
2 მეორე რიგის დემონტაჟის ობიექტები:
06.1, 07.1 და 05.1-ნანგრევები
3 საავტომობილო ამწე KATO
4 დროებითი ბიოტუალეტი
5 დროებითი დახურული საწყობი
6 დროებითი კვების ოთახი
7 სამუშაოთა მწარმოებლის ოთახი
8 დროებითი საყარაულო
9 დროებითი ღობე
10 დროებითი ორფრთიანი ჭიშკარი -2 ცალი
11 საავტომობილო ამწე KC-3575A
12 დემონტირებული ნაწილების ადგილი

პირობითი აღნიშვნები

-სადემონტაჟო შენობა-ნაგებობა
-დროებითი ნაგებობა
-დროებითი ღობე
-დასატოვებელი ნაგებობა
-ასაღები ნანგრევები

			პროექტის სახელწოდება			
			დემონტაჟი არსებული შენობების ქ. თბილისი, დასახლება თემქა, მიკრო-რაიონი 4, ნაკვეთი 07.028 ს.კ. 01.12.03.007.116			
არქიტექტორი	გ. კაპანაძე		მშენებლობის ორგანიზაციის ნაწილი	ფ-ბი	ფურც.	მასშტაბი
დაამუშავა	ბ. გოგოლაური		სამშენებლო გენგეგმა	2	სო-1	1:500
				სტადია		

შინაარსი

ა/ განმარტებითი ბარათი

ბ/ კალენდარული გეგმა

გ/ გრაფიკული ნაწილი:

ნახაზი მო-1----------“სამშენებლო გენგეგმა”;
ნახაზი მო-2---------“სადემონტაჟო სქემები”

ა/ განმარტებითი ბარათი

1 სამშენებლო ტერიტორიაზე, ქ. თბილისში, თემქის დასახლება, 4 მიკრორაიონი, ნაკვეტი 07/028, ს/კ 01.12.03.007.116 განლაგებულია რამდენიმე ასაღები სამრეწველო და არასამრეწველო დანიშნულების შენობა-ნაგებობა. წინამდებარე პროექტში განხილულია ობიექტების სადემონტაჟო სამუშაოების პირობები და მეთოდები.

შენობა 01/2 უსარდაფო სამრეწველო ტიპის ნაგებობაა, საერთო ფართით---------791.478მ^2:
--გადახურვა----------18 მ-იანი რკინაბეტონის ფერმები და წიბოვანი გადახურვის ფილები;
--სვეტები----------ანაკრები რკინაბეტონის;
--გარე კედლები---------აგურისაგან

შენობა 02/1 უსარდაფო სამრეწველო ტიპის ერტსართულიანი ნაგებობაა, საერთო ფართით----675.226მ^2
--გადახურვა----------18 მ-იანი რკინაბეტონის კოჭები და წიბოვანი გადახურვის ფილები;
--სვეტები----------ანაკრები რკინაბეტონის;
--გარე კედლები---------არასრული წყობა მცირე ზომის ბლოკებისაგან

შენობა 06/1, 07/1 ერთსართულიანი უსარდაფო ნაგებობაა. საერთო ფართი: **07/1----** 25.462მ^2, **06/1**—68.494მ^2.
--კედლები----------მცირე ზომის ბლოკებისაგან;
--კარკასი----------მონოლითური რკინაბეტონისაგან;
--გადახურვა----------ღრუტანიანი ანაკრები რკინაბეტონის ფილები.

ტერიტორიაზე აგრეთვე არსებობს სადემონტაჟო საკვამლე მილი და ასაღები **ნანგრევები 05/1, 03/1, 04/1.** ნდა მოხდეს მხოლოდ მათი მოსუფთავება და ტერიტორიიდან გატანა. შენობა 08/1 ამ ეტაპზე რჩება.

2 ვინაიდან მშენებლობის ხანგრძლივობა არ განისაზღვრება СниП 1.04.03-85 თანახმად და პირობითად მიღებულია **9.00 თვე**, სამუშაოთა მოცულობიდან გამომდინარე.

3 სამშენებლო ორგანიზაცია ამუშავებს სამუშაოთა წარმოების პროექტს. ამ პროექტის შედგენა უნდა ხდებოდეს მშენებლობის ორგანიზაციის პროექტში მიღებული გადაწყვეტილების შესაბამისად.

მოსამზადებელ პერიოდში უნდა მოხდეს: უცხო ხალხის გაყვანა სადემონტაჟო უბნიდან, ნაგებობების გასუფთავება მცენარეებისაგან, სამშენებლო ნაგვის გატანა ტერიტორიიადან, გარე და შიგა ქსელების გამორთვა /არსებობის შემთხვევაში /, საკვამლე მილიდან ანტენების დემონტაჟი, დროებითი "ნაგებობების" დაყენება თავისუფალ ტერიტორიაზე ჯგუფურად, დროებითი ღობის დაყენება, სამშენებლო მოედნის უზრუნველყოფა დროებითი წყლით და ენერგიით არსებული ქალაქის ქსელებიდან, ხანძრისგან დაცვის სისტემის გათვალისწინება.

4 სადემონტაჟო სამუშაოების განხორციელება უნდა მოხდეს ზემოდან ქვევით სათანადო კომისიის დასწრებით.
უსაფრთხოების მენეჯერი/სპეციალისტის მიერ სადემონტაჟო სამუშაოების დაწყებამდე მოხდეს საფრთხეების იდენტიფიცირება, რისკების შეფასება და პრევენციული ზომების შემუშავება!
აკრძალულია: სადემონტაჟო სამუშაოების განხორციელება **ორი-სამი კონსტრუქციების ერთად**!
სამუშოების დროს უნდა იყოს გათვალისწინებული:
კონსტრუქციის დროებითი გამაგრება /საჭიროების შემთხვევაში/, მუშების სათანადო ინსტრუქტაჟი და უზრუნველყოფა: სპეციალური ქამრებით, რესპირატორებით, დამცავი სათვალეებით, ხმაურდამხშობი საყურისებით, ხელთათმანებით და სპეც. ტანსაცმლით, დემონტირებული კონსტრუქციების დროებითი დასალაგებელი ადგილი, აქტის შედგენა ძირითადი პერიოდის სამუშაოების შესახებ. ავარიული სიტუაციის შემთხვევაში უნდა მოხდეს სამუშაოების **შეჩერება** და ყველა სადემონტაჟო კონსტრუქციის **გამაგრება.** ყველა საშიში ადგილი უნდა იყოს შემოღობილი სათანადო განათებით ღამის საათებში. სამშენებლო ნაგავი დროულად უნდა იქნას გატანილი.

სამუშაოების განხორციელება მოხდეს ორ რიგად:
--პირველი რიგი: შენობა-ნაგებობა 01/2, 02/1, 03/1 /ნანგრევები/, 04/1 /ნანგრევები/ და საკვამლე მილის დემონტაჟი;
--მეორე რიგი: შენობა-ნაგებობა 07/1, 06/1 და 05/1-ის ნანგრევების აღება.

შენობა-ნაგებობების დაშლის მეთოდები ცხრილი№1

N	შენობა-ნაგებობა	სამონტაჟო მექანიზმი მარკა	შენიშვნა
1	შენობა 01/2 და 02/1	საავტომობილო ამწე **KATO**	ამწემ უნდა იმოძრაოს გარე "გ" ღერძთან, ნაწილობრივად

			ხელით
2	ნანგრევები 03/1 და 04/1	-	ხელით
3	აგურის მილი	-	აგურის მილის დემონტაჟი მოხდეს პირველი რიგის სამუშაოების ბოლოში ორი პრინციპით: ან --დაშლა ხელით “სამრეწველო ალპინიზმის” მეთოდით /ზემოდან ქვევით/ მონაკვეთების მიხედვით. სამშენებლო ნაგავი შეიძლება ჩაიყაროს შიგნით. ან --მოხდეს ნაწილობრივი მოჭრა საძირკვლის დონეზე დროებითი გამაგრების გამოყენებით და შემდეგ “წაქცევა”. /სამუშაოების პრინციპი შერჩეული იქნას სამშენებლო ორგანიზაციის სურვილის თანახმად/
1	შენობა 07/1 და 06/1	საავტომობილო ამწე KC-3575A	ამწემ უნდა იმოძრაოს გარე “ბ” ღერძთან. ნაწილობრივად ხელით
2	ნანგრევები 05/1	-	ხელით

სამრეწველო შენობის /01/2 და 02/1/ დემონტაჟის თანმიმდევრობა:
კონსტრუქციების დემონტაჟი და გადმოტვირთვა მოხდეს საავტომობილო ამწე KATO-ს საშუალებით.
პირველი ეტაპის დროს მოხდეს კედლების გაშიშვლება, დარჩენილი მინაბლოკის შევსების ამოღება, შიდა ტიხრების დემონტაჟი;
მეორე ეტაპის დროს მოხდეს ერთი მონაზომის ფარგლებში გადახურვის სისტემის აღება--------- საავტომობილო ამწე მოძრაობს შენობის შენობის გარეთ /უსაფრთხოების თვალსაზრისით/ "გ" ღერძთან, ხდება გადახურვის ფილების თანმიმდევრული დემონტაჟი ცენტრიდან მარცხნივ--მარჯნივ / გადახურვის ფერმის თანაბარი განთვირთვის გათვალისწინებით/, შემდეგ ხდება ერთი "თავისუფალი" წამწის აღება და ასე შემდეგ მონაზომების მიხედვით.
მესამე ეტაპის დროს მოხდეს სვეტების დემონტაჟი. დემონტაჟამდე გათვალისწინდეს მათი დროებითი გამაგრება. დემონტაჟის დროს ანაკრები სვეტი გადაიჭრას საძირკვლის ჭიქის ზედაპირზე დაკიდებულ მდგომარეობაში.
მეოთხე ეტაპის დროს მოხდეს გრუნტის დამუშავება ხელით და საძირკვლის ჭიქის, სვეტის ნარჩენების და საძირკვლის კოჭის ამოღება.

ანაკრები კონსტრუქციების დემონტაჟის დროს აუცილებლად გათვალისწინდეს:
-სამონტაჟო ლითონის კიბეების დაყენება მუშებისათვის / კონსტრუქციების მიმაგრების ადგილებთან /;
-ანაკრები კონსტრუქციების შორის ნაკერების და კვანძების გახსნა დროებითი გამაგრების გათვალისწინებით;
-ანაკრები კონსტრუქციების სამონტაჟო ყულფების შემოწმება და საჭიროების შემთხვევაში ახლის მოწყობა;
-დემონტირებული კონსტრუქციების გადმოტანა და დალაგება სპეციალურ მოედანზე;
-სპეციალური ტრავერსების გამოყენება და მათი პარამეტრების გათვალისწინება ამწის შერჩევის დროს.

მუშა-პერსონალის მუშაობის უსაფრთხოების პირობები:
--მოეწყოს სამუშაო მოედანზე გამაფრთხილებელი და აკრძალავი ნიშნები;
--მემანქანის მუშაობა უნდა განხორციელდეს შესაბამისი სიგნალის შემდეგ;
--ამწის მუშაობისას მუშა არ უნდა იყოს ამწის კაკვის ან ისრის ქვეშ და აგრეთვე ამწის მოსაბრუნებელი ნაწილის ქვეშ;
--მუშების ადგილმდებარეობა სადემონტაჟო ზონაში უნდა იყოს 1.0---1.5მ დაშორებით აწეული ელემენტისაგან;
--აკრძალულია ტვირთის დატოვება ჩამოკიდებულ მდგომარეობაში შესვენების ან სამუშაო დღის დამთავრების შემდეგ.

5. ყველა სამუშაოს განხორციელება მოხდეს საქართველოს მთავრობის მოთხოვნათა გათვალისწინებით:
-- 2007წ 28 მარტის №62 დადგენილება –**"მშენებლობის უსაფრთხოების წესები";**
-- 2017წ 27 ოქტომბრის №477 დადგენილება—**"სიმაღლეზე მუშაობის უსაფრთხოების მოთხოვნები";**

-- 2014წ 1 იანვრის №429 ტექნიკური რეგლამენტი---**“ამწე მოწყობილობების მოწყობისა და უსაფრთხო ექსპლატაციის შესახებ ტექნიკური რეგლამენტის დამტკიცების თაობაზე;**
--2014წ 27 მაისის ტექნიკური რეგლამენტი-----**“მშენებლობის უსაფრთხოების შესახებ”**
--საქართველოს ორგანული კანონი **“შრომის უსაფრთხოების შესახებ”**

6. სამუშაოების დაწყებამდე აუცილებლად მოხდეს **მშენებლობის წარმოების პროექტის** დამუშავება სამშენებლო ორგანიზაციის მიერ.

მანქანა-მექანიზმების უწყისი

N	დ ა ს ა ხ ე ლ ე ბ ა	ერთ გან.	რ-ბა
1	სამშენებლო ლითონის კიბე ბაქნით	ც	4
2	საკომპრესორო დანადგარი	ც	2
3	სანგრევი ჩაქუჩები	ც	4
4	ნიჩაბი	ც	4
5	ელექტროსახერხი	ც	4
6	სპეცტრანსპორტი	ც	4
7	შემდუღებელი აპარატი	ც	4
8	საავტომობილო ამწე KATO	ც	1
9	საავტომობილო ამწე KC-3575A	ც	1
10	ბულდოზერი /ნარჩენების შეგროვება	ც	1
11	ექსკავატორი /ნარჩენების დატვირთვა	ც	1

ექსკავატრის ჩამჩის მოცულობის რაოდენობა, რომელიც ეტევა თვითმცვლელში

N	ჩამჩის მოცულობა მ³	ГАЗ-335	ЗИЛ-ММЗ-4502	МАЗ-5549	КАМАЗ-5510	КрАЗ-256Б1
1	0.40	6.00	8.00	12.00	15.00	20.00
2	0.50	5.00	6.00	10.00	12.00	16.00
3	0.65	4.00	5.00	7.00	9.00	12.00
4	2.00	3.00	5.00	6.00	6.00	8.00
5	1.25	-	3.00	4.00	5.00	6.00

KATO SL 650R-ის ტექნიკური დახასიათება

1 მაქსიმალური ტვირთამწეობა----------65.00ტნ
2 ისრის სიგრძე----------44.50მ
3 ბატიტელის სიგრძე----------8.30-13.20მ
4 მაქსიმალური აწევის სიმაღლე----------45.50მ
5 აწევის სიმაღლე ბატიტელით----------58.60მ
6 დახრის კუთხე----------7^0-60^0

საავტომობილო ამწე KC-3575A-ის ტექნიკური დახასიათება

1 ისრის სიგრძე----------15.50მ
2 ისრის შვერა----------9.00-20.60მ
3 ტვირთამწეობა----------0.30-1.50ტნ
4 აწევის სიმაღლე----------21.50-1.50მ
5 ბატიტელის სიგრძე----------6.00მ

ბ/ კალენდარული გეგმა T=9.0 თვე

N	სამუშაოს დასახელება	თვე	1 თვე						2 თვე						3 თვე					
			5	10	15	20	25	30	5	10	15	20	25	30	5	10	15	20	25	30
	მოსამზადებელი პერიოდის სამუშაოები																			
1	მოსამზადებელი პერიოდის სამუშაოების განხორციელება	1.0																		
	ძირითადი პერიოდის სადემონტაჟო სამუშაოები																			
	პირველი რიგი—შენობა-ნაგებობა 01/2, 02/1, 03/1, 04/1 და საკვამლე მილი																			
1	სადემონტაჟო კონსტრუქციების მომზადება დემონტაჟისათვის																			
2	**შენობა 01/2 და 02/1:** -ტიხრების დანგრევა; -კარ-ფანჯრების ნარჩენების ამოღება; -სახურავის ფენილის აღება; -აგურის და მცირე ზომის ბლოკის კედლების დაშლა; -გადახურვის სისტემის დემონტაჟი; -ანაკრები სვეტების დემონტაჟი; -გრუნტის დამუშავება; -საძირკვლის და საძირკვლის კოჭების ამოღება	5.0																		
3	ნანგრევები 03/1 და 04/1-ის დაშლა																			
4	საკვამლე მილის დაშლა																			
	მეორე რიგი—შენობა-ნაგებობა 06/1, 07/1 და 05/1																			
1	სადემონტაჟო კონსტრუქციების მომზადება დემონტაჟისათვის																			
2	-ტიხრების დანგრევა; -კარ-ფანჯრების ნარჩენების ამოღება; -სახურავის ფენილის აღება; -იატაკების აყრა	3.0																		
3	-ღრუტანიანი ფილების დემონტაჟი; -კედლების დანგრევა; -მონოლითური რკინაბეტონის კონსტრუქციების დაშლა; -გრუნტის დამუშავება; -საძირკვლის ამოღება.																			

4	ნანგრევები 05/1-ის დაშლა																						
	საერთო სამუშაოები																						
1	სამშენებლო ნაგვის გატანა	-																					
2	სხვადასხვა სამუშაოები	-																					

N	სამუშაოს დასახელება	თვე	4 თვე						5 თვე						6 თვე					
			5	10	15	20	25	30	5	10	15	20	25	30	5	10	15	20	25	30
	მოსამზადებელი პერიოდის სამუშაოები																			
1	მოსამზადებელი პერიოდის სამუშაოების განხორციელება	1.0																		
	ძირითადი პერიოდის სადემონტაჟო სამუშაოები																			
	პირველი რიგი—შენობა-ნაგებობა 01/2, 02/1, 03/1, 04/1 და საკვამლე მილი																			
1	სადემონტაჟო კონსტრუქციების მომზადება დემონტაჟისათვის																			
2	**შენობა 01/2 და 02/1:** -ტიხრების დანგრევა; -კარ-ფანჯრების ნარჩენების ამოღება; -სახურავის ფენილის აღება; -აგურის და მცირე ზომის ბლოკის კედლების დაშლა; -გადახურვის სისტემის დემონტაჟი; -ანაკრები სვეტების დემონტაჟი; -გრუნტის დამუშავება; -საძირკვლის და საძირკვლის კოჭების ამოღება	5.0																		
3	ნანგრევები 03/1 და 04/1-ის დაშლა																			

4	საკვამლე მილის დაშლა				
	მეორე რიგი—შენობა-ნაგებობა 06/1, 07/1 და 05/1				
1	სადემონტაჟო კონსტრუქციების მომზადება დემონტაჟისათვის				
2	-ტიხრების დანგრევა; -კარ-ფანჯრების ნარჩენების ამოღება; -სახურავის ფენილის აღება; -იატაკების აყრა	3.0			
3	-ღრუტანიანი ფილების დემონტაჟი; -კედლების დანგრევა; -მონოლითური რკინაბეტონის კონსტრუქციების დაშლა; -გრუნტის დამუშავება; -საძირკვლის ამოღება.				
4	ნანგრევები 05/1-ის დაშლა				
	საერთო სამუშაოები				
1	სამშენებლო ნაგვის გატანა	-			
2	სხვადასხვა სამუშაოები	-			

N	სამუშაოს დასახელება	თვე	7 თვე						8 თვე						9 თვე					
			5	10	15	20	25	30	5	10	15	20	25	30	5	10	15	20	25	30
	მოსამზადებელი პერიოდის სამუშაოები																			
1	მოსამზადებელი პერიოდის სამუშაოების განხორციელება	1.0																		
	ძირითადი პერიოდის სადემონტაჟო სამუშაოები																			

	პირველი რიგი—შენობა-ნაგებობა 01/2, 02/1, 03/1, 04/1 და საკვამლე მილი				
1	სადემონტაჟო კონსტრუქციების მომზადება დემონტაჟისათვის	5.0			
2	**შენობა 01/2 და 02/1:** -ტიხრების დანგრევა; -კარ-ფანჯრების ნარჩენების ამოღება; -სახურავის ფენილის აღება; -აგურის და მცირე ზომის ბლოკის კედლების დაშლა; -გადახურვის სისტემის დემონტაჟი; -ანაკრები სვეტების დემონტაჟი; -გრუნტის დამუშავება; -საძირკვლის და საძირკვლის კოჭების ამოღება				
3	ნანგრევები 03/1 და 04/1-ის დაშლა				
4	საკვამლე მილის დაშლა				
	მეორე რიგი—შენობა-ნაგებობა 06/1, 07/1 და 05/1	3.0			
1	სადემონტაჟო კონსტრუქციების მომზადება დემონტაჟისათვის				
2	-ტიხრების დანგრევა; -კარ-ფანჯრების ნარჩენების ამოღება; -სახურავის ფენილის აღება; -იატაკების აყრა				
3	-ღრუტანიანი ფილების დემონტაჟი; -კედლების დანგრევა; -მონოლითური რკინაბეტონის კონსტრუქციების დაშლა; -გრუნტის დამუშავება; -საძირკვლის ამოღება.				
4	ნანგრევები 05/1-ის დაშლა				
	საერთო სამუშაოები				
1	სამშენებლო ნაგვის გატანა	-			
2	სხვადასხვა სამუშაოები	-			

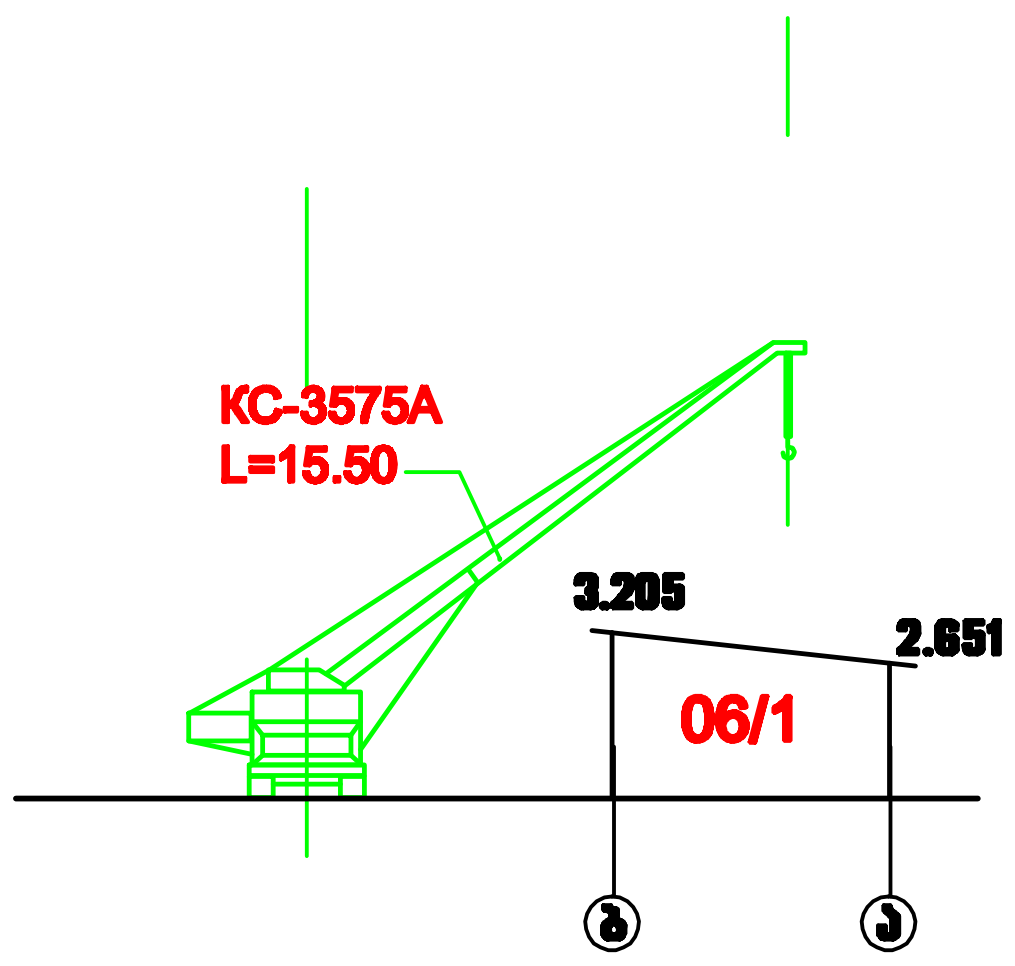

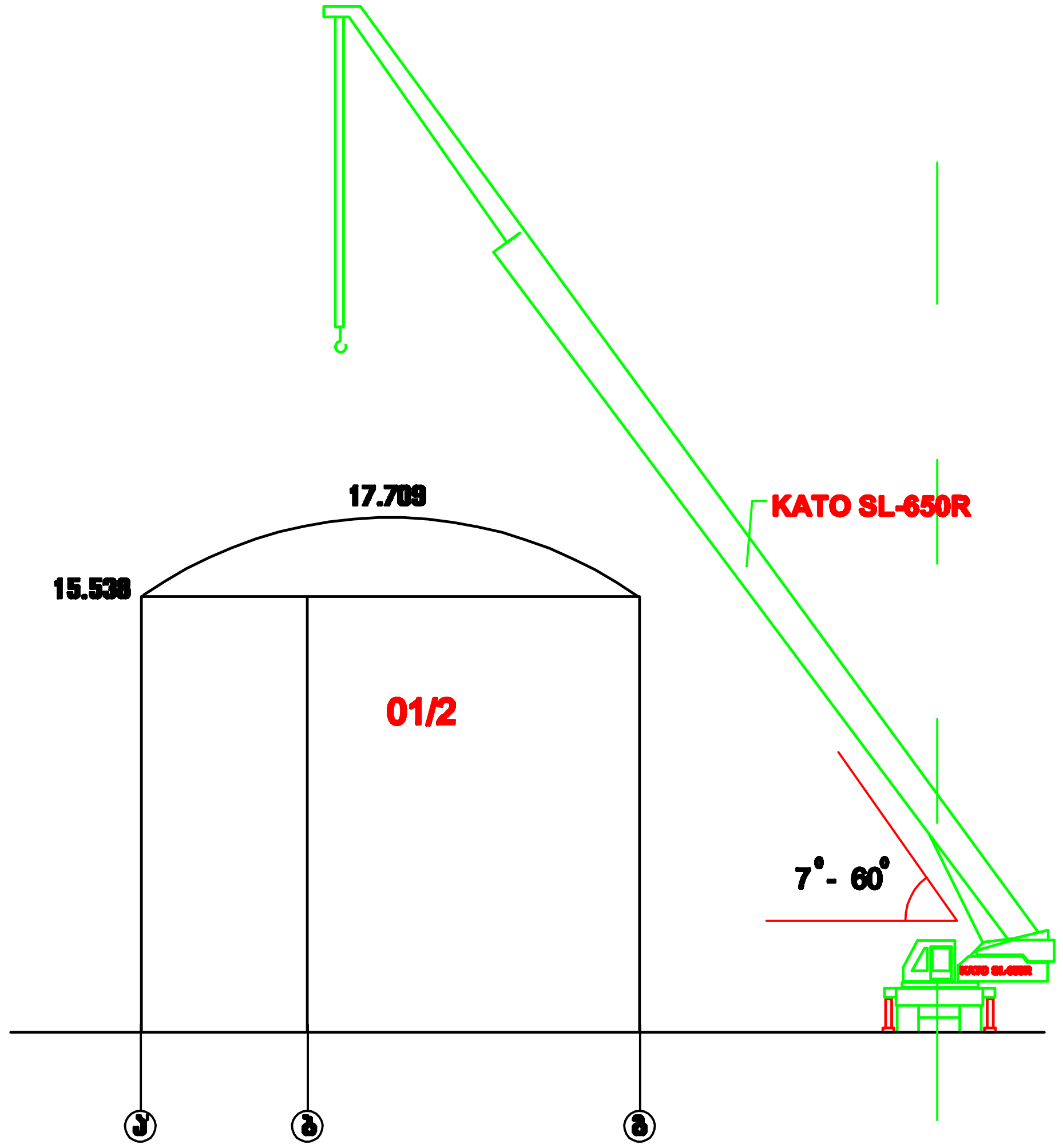

შენიშვნები: 1. საავტომობილო ამწის მოძრაობა 07.1 და 06.1-ის დემონტაჟისას მოხდეს გარედან, ბ ღერძთან.
2. ღრუტანიანი ფილების დემონტაჟი მოხდეს სპეციალური ტრავერსების გამოყენებით.

შენიშვნები: 1. შენობის დაზიანებული მდგომარეობის გამო, უსაფრთხოების თვალსაზრისით, საავტომობილო ამწის მოძრაობა 01.2 და 02.1-ის დემონტაჟისას მოხდეს გარედან, გ ღერძთან.
2. წიბოვანი გადახურვის ფილების დემონტაჟი /სისტემის თანაბარი განტვირთვის თვალსაზრისით/ მოხდეს თანმიმდევრულად: ცენტრიდან ერთი ცალი მარცხნივ შემდეგ ერთი ცალი მარჯვნივ და ასე შემდეგ.
3. ანაკრები კონსტრუქციების დემონტაჟი მოხდეს სპეციალური ტრავერსების გამოყენებით.

			პროექტის სახელწოდება			
			დემონტაჟი არსებული შენობების ქ. თბილისი, დასახლება თემქა, მიკრო-რაიონი 4, ნაკვეთი 07.028 ს.კ. 01.12.03.007.116			
არქიტექტორი	გ. კაპანაძე		მშენებლობის ორგანიზაციის ნაწილი	ფ-ბი	ფურც.	მასშტაბი
დაამუშავა	ბ. გოგოლაური		სამონტაჟო სქემა	2	მო-2	1:300
				სტადია		