გამოყენებული წესები - „შენობა-ნაგებობის უსაფრთხოების წესები“

ჩამოთვალეთ შენობის დაკავებულებები და აღწერეთ თითოეული გამოყენება	
სც-2 (310.4) საცხოვრებელი ჯგუფი.	2-6 სართულებზე
სწ-2 (311.3) სასაწყობო ჯგუფი “ავტოსადგომ გარაჟებს და არაწვადი მასალის შესანახ სასაწყობო სივრცეებს”	1 სართული
სვ (309.1) სავაჭრო ჯგუფი	2 სართული

კონსტრუქციის ტიპი:	
განსაზღვრეთ კონსტრუქციის ტიპი ახალი შენობისთვის: **მაგალითი: II-A, II-B, V-A, V-B**	**I-B** ტიპი

სიმაღლის შეზღუდვები **ცხრილი 503 -ის მიხედვით**		
დაკავებულობები	**დასაშვები სართულიანობა**	**შემოთავაზებული სართულიანობა**
საცხოვრებელი ჯგუფი სც-2	შეუზღუდავი	5
სასაწყობე ჯგუფი სწ-2	შეუზღუდავი	1
სავაჭრო ჯგუფი სვ	შეუზღუდავი	1
	დასაშვები	**შემოთავაზებული**
საერთო სიმაღლე =	48.8	22.2
მიწის ზემოთ სართულის რაოდენობა =		6

ფართობის შეზღუდვები **ცხრილი 503 -ის მიხედვით**		
დაკავებულობები	**დასაშვები ფართობი**	**შემოთავაზებული ფართობი**
სავაჭრო ჯგუფი სვ (2 სართ.)	შეუზღუდავი	64.3
საცხოვრებელი ჯგუფი სც-2 (2-6 სართ.)	შეუზღუდავი	661.0
იატაკის საერთო ფართობი =	**3960**	
იატაკების რაოდენობა =	**6**	
შენობის საერთო ფართობი სართულების გარე პერიმეტრებით =	**4950.5**	

გარე კედლის ცეცხლმედეგობისა და ღიობისადმი მოთხოვნები **ცხრილების 602-ის და 705.8 -ის მიხედვით**									
გარე კედელი	**ხანძარსაწინააღმდეგო მანძილი** (მეტრი)	**ცეცხლმედეგობის ხარისხი** (საათი)		**კედლის ღიობების ფართობი** (კედლის %)					
		მოთხოვნილი	**გათვალისწინებული**	**დასაშვები**			**გათვალისწინებული**		
				დაცული	**დაუცველი საშხეფებით**	**დაუცველი**	**დაცული**	**დაუცველი საშხეფებით**	**დაუცველი**
1-7 ღეძებში	7.2 მ	1	1	შეუზღუდავი	შეუზღუდავი	70%	-	-	აკმაყოფილებს
ა-დ ღეძებში	0.0 მ	1	1	დაუშვებელია	დაუშვებელია	დაუშვებელია	-	-	-
დ-ა ღეძებში	4.5 მ	1	1	75%	75%	25%	-	-	აკმაყოფილებს
7-1 ღერძებში	>9.0მ	0	0	შეუზღუდავი	შეუზღუდავი	შეუზღუდავი	-	-	აკმაყოფილებს

ხანძრისაგან დაცვის სისტემებისადმი მოთხოვნები							
დაკავებულობები/სივრცეები/გასასვლელი საშუალებები	**ავტოსაშხეფი სისტემა**	**ალტერნატიული ავტომატური ცეცხლსაქრობი სისტემები**	**ხელით სამართავი სახანძრო განგაშის სისტემები**	**სახანძრო მილდგარების სისტემები**	**კვამლის საკონტროლო სისტემები**	**ხელის ცეცხლმაქრები**	**საავარიო განგაშის სისტემები**
საცხოვრებელი ჯგუფი სც-2	-	-	-	-	კვამლის აღნიშჩენი	-	კი
სასაწყობე ჯგუფი სწ-2	-	-	კი	-	კვამლის აღნიშჩენი	კი	
სავაჭრო ჯგუფი სვ	-	-	კი	-	კვამლის აღნიშჩენი	კი	
ღია ავტოსადგომი	-	-	კი	კი	მექანიკური განიავება/ კვამლის გაწოვა	კი	
დერეფნები	-	-	კი	კი	მექანიკური განიავება / კვამლის გაწოვა	კი	
კიბის უჯრედი	-	-	-	-	დაწნევის სისტემა	-	
ლიფტის შახტა	-	-	-	-	დაწნევის სისტემა	-	
სახანძრო-ამაშველო სამსახურის მიერ გამოსაყენებელი მისაერთებლები				კი			

განიაავების მოთხოვნა		
დაკავებულობები/სივრცეები/გასასვლელი საშუალებები	**ბუნებრივი განიავება**	**ხელოვნური განიავება**
საცხოვრებელი ჯგუფი სც-2	კი	-
სასაწყობე ჯგუფი სწ-2	კი	-
საქმიანი ჯგუფი სქ	კი	-
სავაჭრო ჯგუფი სვ	კი	-
დერეფნები	-	კი
კიბის უჯრედი	-	კი

თითოეული სართულიდან გასასვლელი საშუალება										
სართულები	დაკავებულობა და დაკავებულობის დატვირთვის ჯამური მაჩვენებელი	მოთხოვნილი გასასვლელების/გასასვლელთან მისადგომის რაოდენობა	გათვალისწინებული გასასვლელების/გასასვლელთან მისადგომის რაოდენობა და ტიპი	გასასვლელი საშუალებების სიგანე					
				გზა-კიბეები		დერაფანი,		გასასვლელის გზა-კარი	
				მოთხოვნილი	გათვალისწინებული	მოთხოვნილი	გათვალისწინებული	მოთხოვნილი	გათვალისწინებული
მეორე სართული	54	2	1 (შიგა გასასვლელის გზა-კიბე) 1 გასასვლელი გზა კარი	1,1	>1,1	1,2	>1,2	0,82	>0,82
მესამე - მეექვსე სართული	133	2	2 (შიგა და გარე გასასვლელის გზა-კიბეები)	1,1	>1,1	1,2	>1,2	0,82	>0,82

წყალსადენი სისტემის ფიქსირებული მოწყობილობების რაოდენობა-საცხოვრებელი ჯგუფი სც-2 და სც-3 ქვეჯგუფები ცხრილი 1602.1-ის მიხედვით											
სართულები	საცხოვრებელი ერთეული	ფიქსირებული მოწყობილობები									
		უნიტაზი (ერთ საცხოვრებელ ერთეულზე)		ტუალეტის ხელსაბანები (ერთ საცხოვრებელ ერთეულზე)		აბაზანა/შხაპი (ერთ საცხოვრებელ ერთეულზე)		სამზარეულოს ნიჟარა (ერთ საცხოვრებელ ერთეულზე)		ავტომატური სარეცხი მანქანის მისაერთებელი	
		მოთხოვნილი	გათვალისწინებული	მოთხოვნილი	გათვალისწინებული	მოთხოვნილი	გათვალისწინებული	მოთხოვნილი	გათვალისწინებული	მოთხოვნილი	გათვალისწინებული
პირველი სართული	16	1	1	1	1	1	1	1	1	1	1
მესამე - მეექვსე სართული	33	1	1	1	1	1	1	1	1	1	1

წყალსადენი სისტემის ფიქსირებული მოწყობილობების **ცხრილი 1602.1-ის მიხედვით**											
სართულ ები	**დაკავებ ულობა და დაკავებ ულობის დატვირ თვის ჯამური მაჩვენებ ელი**	**ფიქსირებული მოწყობილობები**									
		უნიტაზი		**ხელსაბანი**		**აბაზანა/შხაპი**		**წყლის დასალევი შადრევნები**		**სამომსახურეო ნიჟარა**	
		მოთხოვნილი	გათვალისწინებული	მოთხოვნილი	გათვალისწინებული	მოთხოვნილი	გათვალისწინებული	მოთხოვნილი	გათვალისწინებული	მოთხოვნილი	გათვალისწინებული
მეორე სართული	**23**	1	1	1	1	-	-	1	1	1	1

ტერიტორიის ფართობი	6839მ²
მიწის ნაკვეთზე დაგეგმარებული ობიექტის საერთო ფართობი	3340მ²
ნაგებობის ფუძის ფართობი	736.92მ²
ავტოსადგომების რაოდენობა	147ად

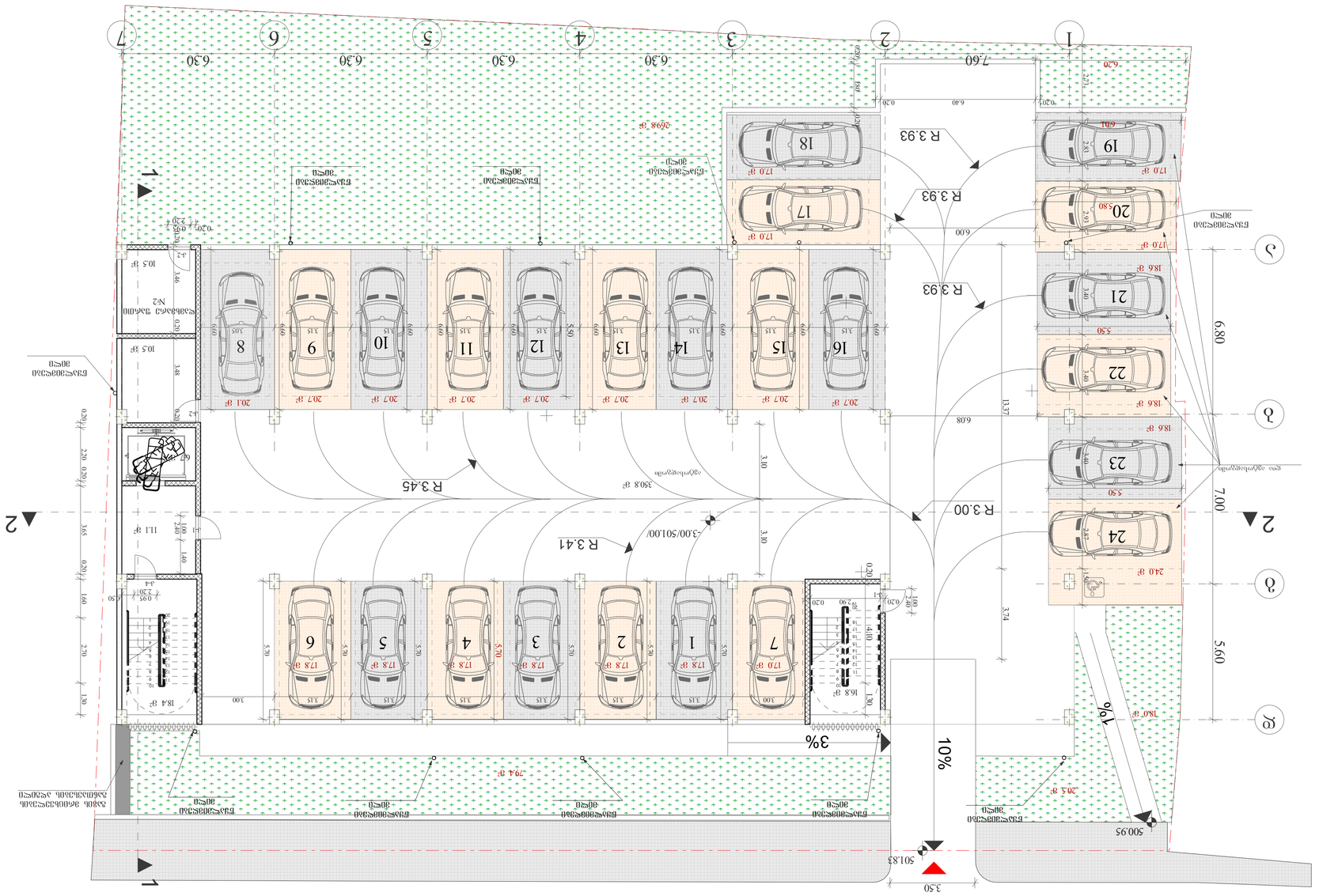
1
2
3
4
5
6
7
ა
ბ
გ
დ
ე
ვ
ზ
7.60
6.30
6.40
0.30
2.73
2.84
0.20
6.20
6.80
5.60
7.00
13.37
6.08
3.74
5.50
3.40
2.82
2.93
2.83
2.80
6.00
3.00
3.10
5.70
3.15
0.90
2.90
0.40
0.10
1.30
4.10
0.95
2.20
3.65
1.60
2.70
1.40
3.00
1.50
0.60
3.48
3.46
4.2
3.50
3.30
3.05
3.60
3.50
3.00
3.50
3.50
3.50

ნაგებობის ზოგადი ფართობი	606.2მ²
ნაგებობის ზედაპირული ფართობი	33.9მ²
კომერციული ფართობის ფართობი	165.2მ²
ნაგებობის ფართობი	743.3მ²



ბინათმშენებლობა

ნაგებობის ზოგადი ხედი

ნაგებობის ფასადების ელემენტები:

- ბეტონის ბლოკი
- აკრილის საღებავი
- ალუმინის ფანჯრის ბლოკი
- ალუმინის კარის ბლოკი
- ალუმინის ფანჯრის ბლოკი
- ალუმინის კარის ბლოკი

ნაგებობის ფასადების ელემენტების ფერები:

- ბეტონის ბლოკი - ნაცრისფერი
- აკრილის საღებავი - თეთრი
- ალუმინის ფანჯრის ბლოკი - ნაცრისფერი
- ალუმინის კარის ბლოკი - ნაცრისფერი
- ალუმინის ფანჯრის ბლოკი - ნაცრისფერი
- ალუმინის კარის ბლოკი - ნაცრისფერი

ნაგებობის ფასადების ელემენტების ზომები:

- ალუმინის ფანჯრის ბლოკი: 1 500x3.3
- ალუმინის კარის ბლოკი: ს/ბ-5
- ალუმინის კარის ბლოკი: ს/ბ-4
- აკრილის საღებავი: 01.12.09.003.013

ნაგებობის ფასადების ელემენტების ტექნიკური აღწერილობა:

ნაგებობის ფასადების ელემენტების ტექნიკური აღწერილობა

ბინათმოწყობილობიანი ფართობი	615მ²
ფართობი აივნებისა	38მ²
ჯამში შეუფერხებელი ფართობი ტიპიური ფართი	104მ²
ფართობი ოთახებისა	757მ²



ნაკვეთის საზღვარი 3.30

ვერტიკალური დაგეგმარების სქემა

ნაკვეთის საზღვარი	
ასაღები კონტური	
ასაშენებელი კონტური	
ასაშენებელი ობიექტის ნაწილი	
ასაშენებელი ობიექტის ნაწილი	
ასაშენებელი ობიექტის ნაწილი

მდებარეობა ავშარისუბანი	605მ²
მდებარეობა ავშარის	479მ²
ჯამი ᲘᲥ-ის ფერდობის მდებარეობა	104.1მ²
მდებარეობა ფართი	757.9მ²

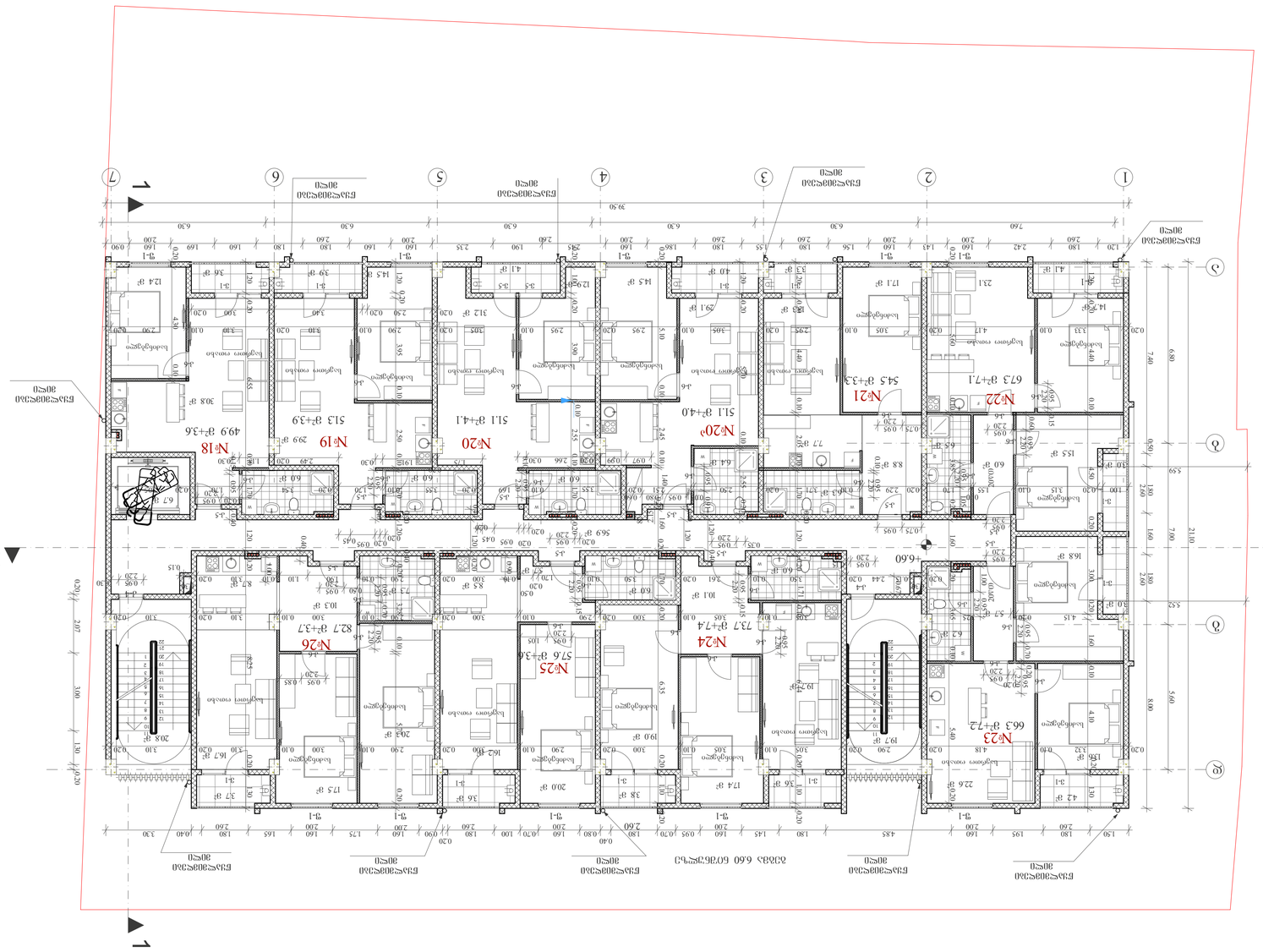

ᲐᲮᲐᲚᲘ ᲛᲨᲔᲜᲔᲑᲚᲝᲑᲘᲡ ᲞᲠᲝᲔᲥᲢᲘ:

ᲐᲮᲐᲚᲘ ᲛᲨᲔᲜᲔᲑᲚᲝᲑᲘᲡ ᲡᲐᲪᲮᲝᲕᲠᲔᲑᲔᲚᲘ ᲐᲓᲒᲘᲚᲘ

ᲛᲘᲬᲘᲡ ᲜᲐᲙᲕᲔᲗᲘᲡ ᲜᲝᲛᲔᲠᲘ

ᲐᲮᲐᲚᲘ ᲛᲨᲔᲜᲔᲑᲚᲝᲑᲘᲡ ᲞᲠᲝᲔᲥᲢᲘᲡ ᲐᲕᲢᲝᲠᲘ

ᲐᲮᲐᲚᲘ ᲛᲨᲔᲜᲔᲑᲚᲝᲑᲘᲡ ᲞᲠᲝᲔᲥᲢᲘᲡ ᲐᲓᲒᲘᲚ

ბინათმოწყობილობის ფართი	602.6მ²
ფართობი ფართის ფაქტიური ფართობი	50.7მ²
ფართობი დამატებული ფართობი ეკონომიკური კოეფიციენტით ჯამში	104.1მ²
ფართობი ფართის	757.4მ²

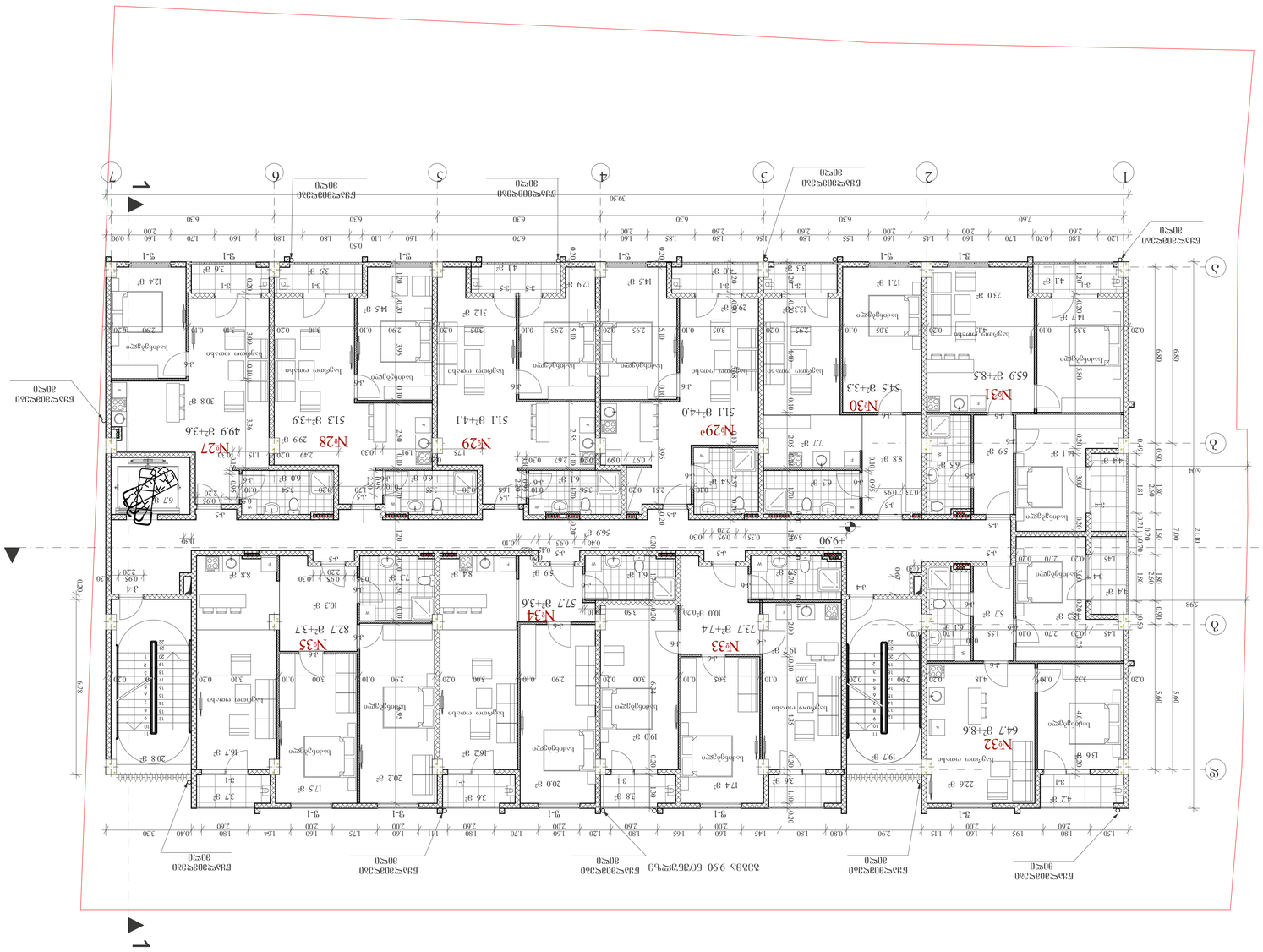
1
2
3
4
5
6
7
ა
ბ
გ
დ
ე
ვ
ზ
ეზოს 3 0 0 5 0 ნაკვეთი
ეზოს 3 0 0 5 0 ნაკვეთი
ეზოს 3 0 0 5 0 ნაკვეთი

ბინათმოწყობილობის ფართობი	601.2მ²
ბინათმოწყობილობის ფართობი	480მ²
აივნის, აივნის დამატებული ფართობის ფართობი	105.3მ²
ბინათმოწყობილობის ფართობი	754.5მ²

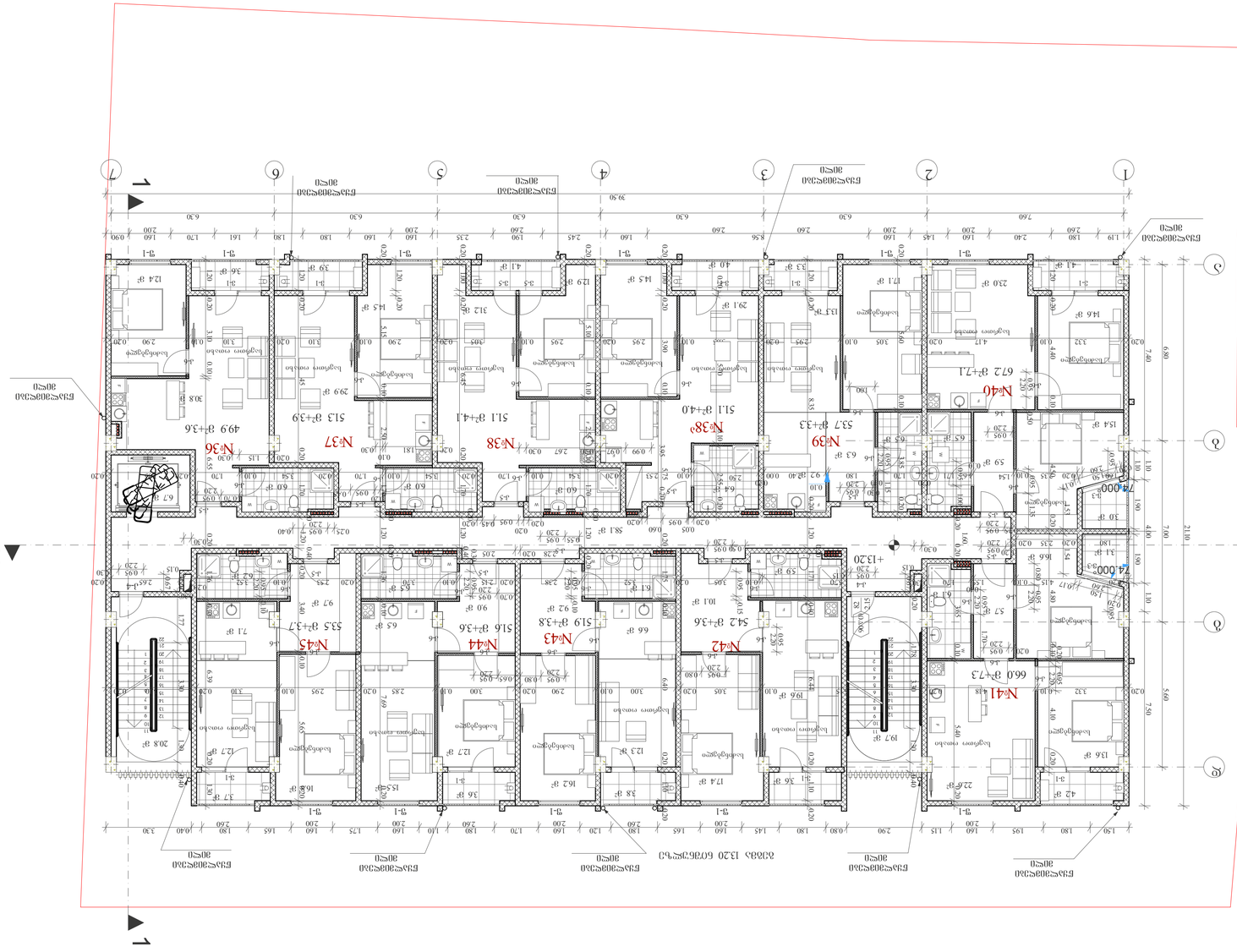

ᲐᲮᲐᲚᲘ 1320 ᲙᲝᲢᲔᲯᲔᲑᲘᲡ ᲙᲝᲛᲞᲚᲔᲥᲡᲘ

ᲐᲮᲐᲚᲘ ᲛᲨᲔᲜᲔᲑᲚᲝᲑᲘᲡ ᲞᲠᲝᲔᲥᲢᲘᲡ ᲐᲦᲬᲔᲠᲐ

ᲐᲠᲥᲘᲢᲔᲥᲢᲣᲠᲣᲚᲘ ᲜᲐᲬᲘᲚᲘ

ᲐᲮᲐᲚᲘ ᲛᲨᲔᲜᲔᲑᲚᲝᲑᲘᲡ ᲞᲠᲝᲔᲥᲢᲘᲡ ᲐᲦᲬᲔᲠᲐ

ᲐᲠᲥᲘᲢᲔᲥᲢᲣᲠᲣᲚᲘ ᲜᲐᲬᲘᲚᲘᲡ ᲓᲐᲡᲐᲮᲔᲚᲔᲑᲐ

ᲐᲮᲐᲚᲘ ᲛᲨᲔᲜᲔᲑᲚᲝᲑᲘᲡ ᲛᲘᲡᲐᲛᲐᲠᲗᲘ

ᲐᲮᲐᲚᲘ ᲛᲨᲔᲜᲔᲑᲚᲝᲑᲘᲡ ᲛᲘᲡᲐᲛᲐᲠᲗᲘᲡ ᲓᲐᲖᲖᲣᲡᲢᲔᲑᲐ ᲐᲠ ᲓᲐᲨᲕᲔᲑᲡ ᲡᲐᲮᲘᲗ ᲒᲐᲜᲐᲠᲯᲔᲑᲐᲡ ᲐᲜ ᲡᲮᲕᲐ ᲞᲘᲠᲘᲡ ᲛᲘᲛᲐᲠᲗ ᲛᲝᲗᲮᲝᲕᲜᲘᲡ ᲨᲔᲛᲗᲮᲕᲔᲕᲐᲨᲘ ᲓᲐᲛᲐᲢᲔᲑᲘᲗ ᲛᲘᲔᲪᲔᲛᲘ ᲐᲜ ᲛᲘᲡᲘ ᲬᲐᲠᲛᲝᲛᲐᲓᲒᲔᲜᲚᲘᲡ ᲣᲤᲚᲔᲑᲐᲛᲝᲡᲐᲚᲔᲑᲚᲐᲓ ᲐᲜ ᲛᲘᲡᲘ ᲬᲘᲜᲐᲡᲬᲐᲠ ᲓᲐᲜᲔᲛᲐᲢᲔᲑᲘᲗ ᲛᲘᲔᲪᲔᲛᲘ

ობიექტის დასახელება	3868

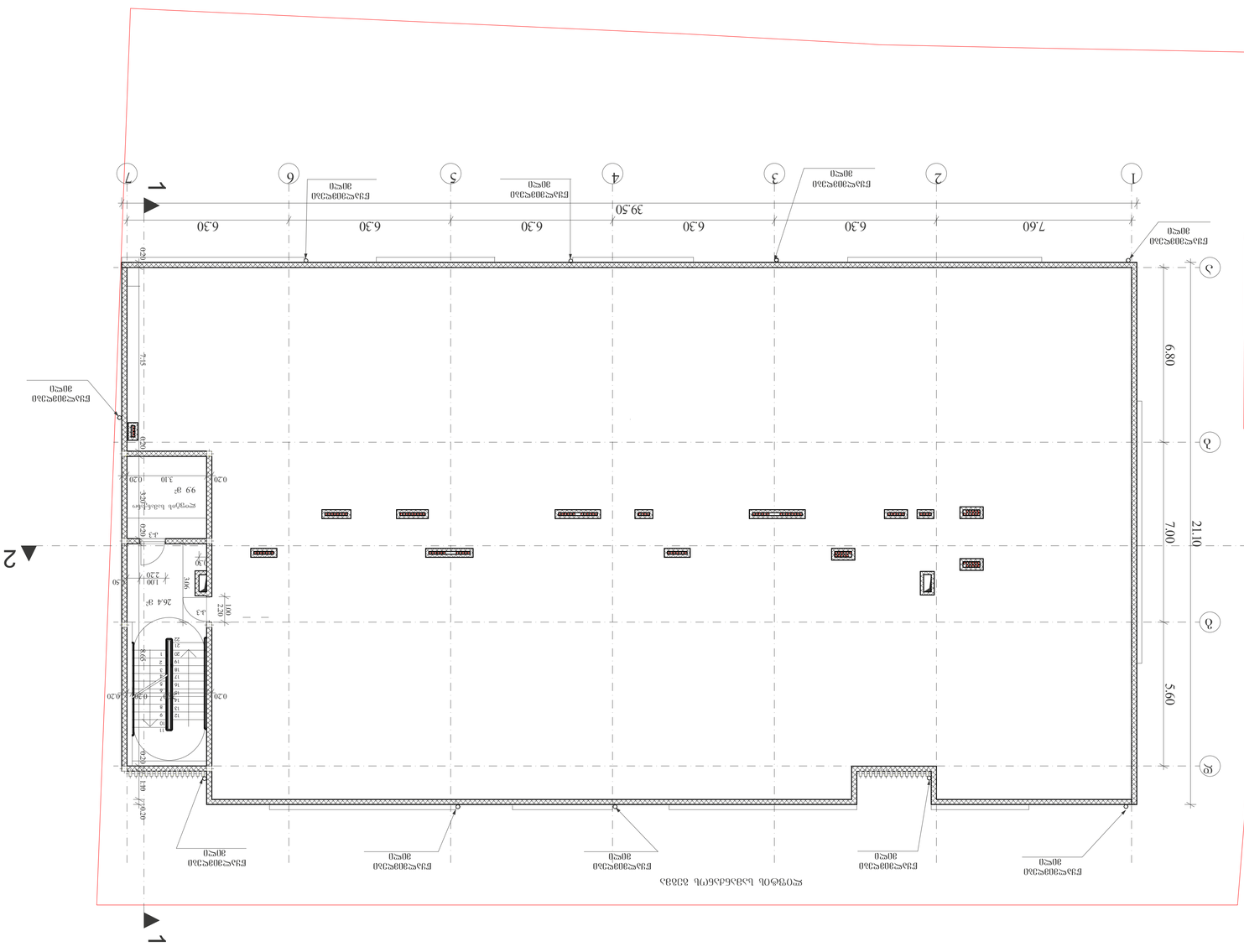
ჯებირის ბაზალტური ნაყარი
ფილტრული ბალიში
ქვიშა-ხრეშოვანი ნარევი
ბეტონი
ცემენტის ხსნარი
ქვიშა
ბეტონის ბალიში
ბეტონის ბალიში ცემენტის ხსნარით
ბეტონის ბალიში ცემენტის ხსნარით
ბეტონის ბალიში ცემენტის ხსნარით

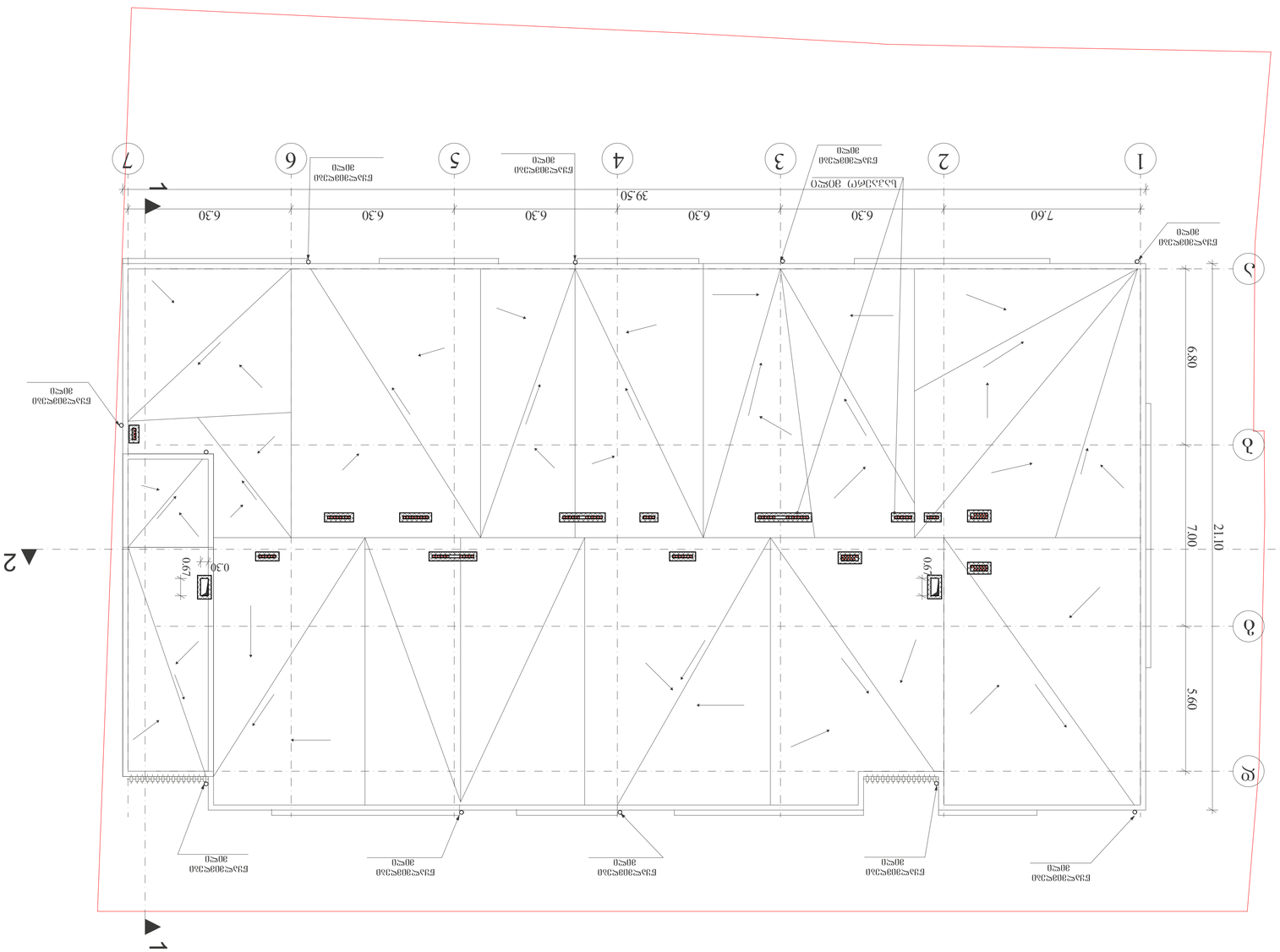

ЭОЧ(ЧЭЧЧЭЧ ЬЭЧЭЧЭЧ:

ЭОЧЭЬ ЬЭЭЭЧОЬ ЬЭЭЭЭЭЭЭЭЭЭЭ
ЭЭЭЧЭЭЬЭЭЭЬ ЭОЧЭЧЭЭЬ:

ЭЭЧЭЬЭЭЭЭ

ა/სადგომის გეგმა

დაკავებულობის და გასასვლელი
სამუშაღებების გეგმა

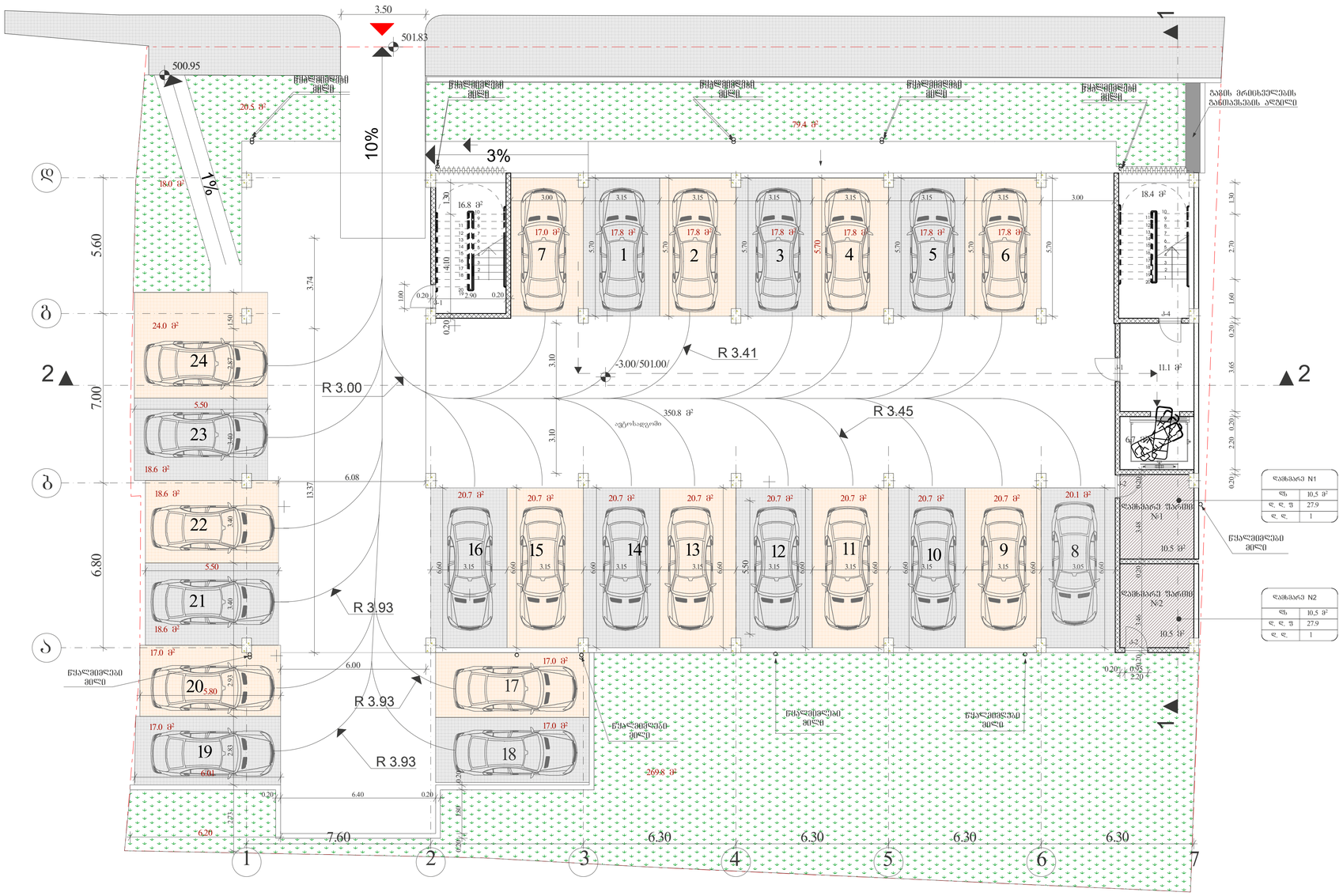

პირობითი ნიშნები

- მიწის ნაკვეთის საზღვარი
- ბეტონი
- ბლოკი
- ტიხარი
- ერთფრთიანი კარი
- ერთფრთიანი კარი ზღურბლით
- ორფრთიანი კარი
- ორფრთიანი კარი ზღურბლით

82 / 235 — 90 წთ
- კარის თავისუფალი სიგანე
- ხანძარმედეგობა
- კარის ნებართვა
- კარის თავისუფალი სიმაღლე

დაკავებულობის ჯგუფი

საცხოვრებელი ბინა "ბ" ტიპი №---	სივრცის დასახელება
სც - 2	115.5 მ² — მთლიანი ფართი
დ. დ. ფ	18.6 — დაკავებულობის დატვირთვის ფაქტორი
დ. დ.	7 — დაკავებულობის დატვირთვა

- გასასვლელთან მისადგომი მაქსიმალური სავალი მანძილი
- EXIT გასასვლელის აღმნიშვნელი განათებული ნიშანი

დაკავებულობის ჯგუფების აღნიშვნები

დაკავებულობის ჯგუფები	დაკავებულობის ჯგუფის აღნიშვნა	ფერის კოდი
თავშეყრის ჯგუფი (თშ)		RGB (34,139,34)
საქმიანი ჯგუფი (სქ)		RGB (79,12,187)
საგანმანათლებლო ჯგუფი - (სგ)		RGB (245,99,20)
სამრეცხაო ჯგუფი (სმ)		RGB (160,32,240)
დიდი საფრთხის შემცველი ჯგუფი - (დსშ)		RGB (94,8,58)
დანესებულებითი ჯგუფი (დწ)		RGB (0,0,255)
სავაჭრო ჯგუფი (სვ)		RGB (255,0,0)
საცხოვრებელი ჯგუფი (სც)		RGB (220,185,0)
სასაწყობო ჯგუფი (სწ)		RGB (136,135,134)
დამხმარე ჯგუფი (დს)		RGB (57,57,56)

შპს. "ნ კლუბი"

მიწის ნაკვეთის სამშენებლოდ გამოყენების პირობები:

ბრძანება №5877821 04.04.2022

საპროექტო ობიექტი

მრავალბინიანი საცხოვრებელი სახლი

ახალი მშენებლობა

საპროექტო ობიექტის მისამართი

ქ.თბილისი,
შესახვევი რატევანის I, №4

საკადასტრო კოდი: 01.12.09.003.013

მიწის ნაკვეთის ფართობი: 1 500.კვ.მ

ფუნქციური ზონა: სზ-5

ტერიტორიული-სტრუქტურული ზონა:

კერძოსერიული ზონა (კზ)

დაშვებული განაშენიანების რეგულირების პარამეტრები:

კ1 - 0.5
კ2 - 2.1
კ3 - 0.3

საუშაქველი: მშენებლობის ნებართვის მისაღებად საჭირო დოკუმენტები ითვლება "მშენებლობის ნებართვისა და ავტორიზაციის ელექტრონული სისტემის წესისა და პირობების შესახებ" საქართველოს მთავრობის 2019 წლის 31 მაისის №255 დადგენილება.

CAD FILE: შესაბამისობაშია ArchiCad შაირები და ვარიფორმებისა PDF შაირის სახით

დამკვეთი:
"ნ კლუბი"

შესრულა — ი. კოშაძე
შესამოწმა — გ.ჯავითაია

ა/სადგომის გეგმა

დაკავებულობის და გასასვლელი სამუშაღებების გეგმა

აე-101-დგ

ფორმატი A-1 მ 1:100

გეგმა 0.00 ნიშნულზე
დაკავებულობის და გასასვლელი
საშუალებების გეგმა

ქუჩის ღერძულა ხაზი



პირობითი ნიშნები

მიწის ნაკვეთის საზღვარი

ბეტონი
ბლოკი
ტიხარი

ერთფრთიანი კარი
ერთფრთიანი კარი ზღურბლით
ორფრთიანი კარი
ორფრთიანი კარი ზღურბლით

82 / 235 — 90 წთ
კარის თავისუფალი სიგანე
ხანძარმედეგობა
კარის ნუმერაცია
კარის თავისუფალი სიმაღლე

დაკავებულობის ჯგუფი	საცხოვრებელი ბინა "ბ" ტიპი №---	სივრცის დასახელება
სც - 2	115.5 მ²	მთლიანი ფართი
დ. დ. ფ	18.6	დაკავებულობის დატვირთვის ფაქტორი
დ. დ.	7	დაკავებულობის დატვირთვა

გასასვლელთან მისადგომი მაქსიმალური სავალი მანძილი

EXIT — გასასვლელის აღმნიშვნელი განათებული ნიშანი

დაკავებულობის ჯგუფების აღნიშვნები

დაკავებულობის ჯგუფები	დაკავებულობის ჯგუფის აღნიშვნა	ფერის კოდი
თავშეყრის ჯგუფი (თვ)		RGB (34,139,34)
საქმიანი ჯგუფი (სქ)		RGB (79,12,187)
საგანმანათლებლო ჯგუფი - (სგ)		RGB (245,99,20)
სამრეწველო ჯგუფი (სმ)		RGB (160,32,240)
დიდი საფრთხის შემცველი ჯგუფი - (დსშ)		RGB (94,8,58)
დაწესებულებითი ჯგუფი (დწ)		RGB (0,0,255)
სავაჭრო ჯგუფი (სვ)		RGB (255,0,0)
საცხოვრებელი ჯგუფი (სც)		RGB (220,185,0)
სასაწყობო ჯგუფი (სწ)		RGB (136,135,134)
დამხმარე ჯგუფი (დს)		RGB (57,57,56)

შ.პ.ს. "ნ პლუსი"

მიწის ნაკვეთის სამშენებლოდ გამოყენების პირობები:

ბრძანება №5877821 04.04.2022

საპროექტო ობიექტი

მრავალბინიანი საცხოვრებელი

ახალი მშენებლობა

საპროექტო ობიექტის მისამართი:
ქ.თბილისი,
შესახვევი რატევანის I, №4

საკადასტრო კოდი: 01.12.09.003.013

მიწის ნაკვეთის ფართობი: 1 500კვ.მ

ფუნქციური ზონა: სზ-5

ტერიტორიულ-სტრუქტურული ზონა:

პერიფერიული ზონა (პზ)

დადგენილი განაშენიანების რეგულირების პარამეტრები:

კ1 - 0.5
კ2 - 2.1
კ3 - 0.3

საფუძველი: მშენებლობის ნებართვის მისაღებად საჭირო დოკუმენტები იხილეთ "მშენებლობის ნებართვისა გაცემისა და შენობა-ნაგებობების ექსპლუატაციაში მიღების წესისა და პირობების შესახებ" საქართველოს მთავრობის 2019 წლის 31 მაისის №255 დადგენილება.

CAD FILE: შესრულებულია ArchiCad ფაილში და წარმოდგენილია PDF ფაილის სახით

დამკვეთი:
"ნ პლუსი"

პროექტის ავტორი:
თ. კოშაძე, გ. დავითაია

შეასრულა	თ. კოშაძე
შეამოწმა	გ.დავითაია

გეგმა 0.00 ნიშნულზე
დაკავებულობის და გასასვლელი
საშუალებების გეგმა

აე-102-დგ

ფორმატი A-1 მ 1:100



ՀԱՏԱԿԱԳԾԵՐԻ ՑԱՆԿ

ՀԱՏԱԿԱԳԾԵՐԻ ԱՆՎԱՆՈՒՄԸ	ՀԱՏԱԿԱԳԾԵՐԻ ՆՇԱՆԱԿՈՒՄԸ ԵՎ ՉԱՓԵՐԸ	ՆԿԱՐԱԳՐՈՒԹՅՈՒՆ
ՀԱՏԱԿԱԳԾԵՐ ԱՃԱՊՆԱԿԱՆ (Ա1)	RGB (34,139,34)	
ՀԱՏԱԿԱԳԾԵՐ ՀԱՐԿԱՅԻՆ (Ա2)	RGB (79,12,187)	
ՀԱՏԱԿԱԳԾԵՐ ՀԱՍԱՐԱԿԱԿԱՆ ԱՆՇԱՐԺ ՇԻՆՈՒԹՅՈՒՆՆԵՐԻ (Ա3)	RGB (245,99,20)	
ՀԱՏԱԿԱԳԾԵՐ ՀԱՆԳԻՍՏԱՅԻՆ (Ա4)	RGB (160,32,240)	
ՀԱՏԱԿԱԳԾԵՐ ՀԱՍԱՐԱԿԱԿԱՆ ՍՊԱՍԱՐԿՄԱՆ ՇԻՆՈՒԹՅՈՒՆՆԵՐԻ (Ա5)	RGB (94,8,58)	
ՀԱՏԱԿԱԳԾԵՐ ՀԱՍԱՐԱԿԱԿԱՆ ՕԳՏԱԿԱՐ ՇԻՆՈՒԹՅՈՒՆՆԵՐԻ (Ա6)	RGB (0,0,255)	
ՀԱՏԱԿԱԳԾԵՐ ՀԱՍԱՐԱԿԱԿԱՆ ՄԱՐՔԵՏԻՆԳԱՅԻՆ ԿԵՆՏՐՈՆՆԵՐԻ (Ա7)	RGB (220,185,0)	
ՀԱՏԱԿԱԳԾԵՐ ՄԱՆԿԱՊԱՐՏԵԶՆԵՐԻ (Ա8)	RGB (136,135,134)	
ՀԱՏԱԿԱԳԾԵՐ ՍԱՀՄԱՆԱՓԱԿՈՒՄ (Ա9)	RGB (57,57,56)	

ՀԱՏԱԿԱԳԾԵՐ ՀԱՐԿԱՅԻՆ ՇԻՆՈՒԹՅՈՒՆՆԵՐԻ ՀԱՏԱԿԱԳԾԵՐԻ ՑԱՆԿ

ՀԱՏԱԿԱԳԾԵՐԻ ԱՆՎԱՆՈՒՄԸ	ՀԱՏԱԿԱԳԾԵՐԻ ՆՇԱՆԱԿՈՒՄԸ ԵՎ ՉԱՓԵՐԸ	ՆԿԱՐԱԳՐՈՒԹՅՈՒՆ
ՀԱՏԱԿԱԳԾԵՐ ՄԱՍՆԱՎՈՐ ՀԱՐԿԱՅԻՆ ՀԱՏԿՈՒԹՅՈՒՆՆԵՐԻ (Ա10)	RGB (0,255,255)	
ՀԱՏԱԿԱԳԾԵՐ ՀԱՐԿԱՅԻՆ ՀԱՏԿՈՒԹՅՈՒՆՆԵՐԻ ՀԱՄԱՐ ՕԳՏԱԳՈՐԾՎՈՂ ՏԱՐԱԾՔՆԵՐԻ (Ա11)	RGB (255,0,255)	

ՀԱՏԱԿԱԳԾԵՐ ՀԱՐԿԱՅԻՆ ՇԻՆՈՒԹՅՈՒՆՆԵՐԻ ՀԱՄԱՐ ՕԳՏԱԳՈՐԾՎՈՂ ՏԱՐԱԾՔՆԵՐԻ ՑԱՆԿ

ՀԱՏԱԿԱԳԾԵՐԻ ԱՆՎԱՆՈՒՄԸ	ՀԱՏԱԿԱԳԾԵՐԻ ՆՇԱՆԱԿՈՒՄԸ ԵՎ ՉԱՓԵՐԸ	ՆԿԱՐԱԳՐՈՒԹՅՈՒՆ
ՀԱՏԱԿԱԳԾԵՐ ՍԱՀՄԱՆԱՓԱԿՈՒՄ (Ա12)	RGB (57,57,56)	

ՀԱՏԱԿԱԳԾԵՐ ՀԱՐԿԱՅԻՆ ՇԻՆՈՒԹՅՈՒՆՆԵՐԻ ՀԱՄԱՐ ՕԳՏԱԳՈՐԾՎՈՂ ՏԱՐԱԾՔՆԵՐԻ ՑԱՆԿ

ՀԱՏԱԿԱԳԾԵՐԻ ԱՆՎԱՆՈՒՄԸ	ՀԱՏԱԿԱԳԾԵՐԻ ՆՇԱՆԱԿՈՒՄԸ ԵՎ ՉԱՓԵՐԸ	ՆԿԱՐԱԳՐՈՒԹՅՈՒՆ
ՀԱՏԱԿԱԳԾԵՐ ՄԱՍՆԱՎՈՐ ՀԱՐԿԱՅԻՆ ՀԱՏԿՈՒԹՅՈՒՆՆԵՐԻ ՀԱՄԱՐ ՕԳՏԱԳՈՐԾՎՈՂ ՏԱՐԱԾՔՆԵՐԻ (Ա13)	RGB (0,255,255)	

ՀԱՏԱԿԱԳԾԵՐ ՀԱՐԿԱՅԻՆ ՇԻՆՈՒԹՅՈՒՆՆԵՐԻ ՀԱՄԱՐ ՕԳՏԱԳՈՐԾՎՈՂ ՏԱՐԱԾՔՆԵՐԻ ՑԱՆԿ

ՀԱՏԱԿԱԳԾԵՐԻ ԱՆՎԱՆՈՒՄԸ	ՀԱՏԱԿԱԳԾԵՐԻ ՆՇԱՆԱԿՈՒՄԸ ԵՎ ՉԱՓԵՐԸ	ՆԿԱՐԱԳՐՈՒԹՅՈՒՆ
ՀԱՏԱԿԱԳԾԵՐ ՄԱՍՆԱՎՈՐ ՀԱՐԿԱՅԻՆ ՀԱՏԿՈՒԹՅՈՒՆՆԵՐԻ ՀԱՄԱՐ ՕԳՏԱԳՈՐԾՎՈՂ ՏԱՐԱԾՔՆԵՐԻ (Ա14)	RGB (255,0,255)	

ՀԱՏԱԿԱԳԾԵՐ ՀԱՐԿԱՅԻՆ ՇԻՆՈՒԹՅՈՒՆՆԵՐԻ ՀԱՄԱՐ ՕԳՏԱԳՈՐԾՎՈՂ ՏԱՐԱԾՔՆԵՐԻ ՑԱՆԿ

ՀԱՏԱԿԱԳԾԵՐԻ ԱՆՎԱՆՈՒՄԸ	ՀԱՏԱԿԱԳԾԵՐԻ ՆՇԱՆԱԿՈՒՄԸ ԵՎ ՉԱՓԵՐԸ	ՆԿԱՐԱԳՐՈՒԹՅՈՒՆ
ՀԱՏԱԿԱԳԾԵՐ ՄԱՍՆԱՎՈՐ ՀԱՐԿԱՅԻՆ ՀԱՏԿՈՒԹՅՈՒՆՆԵՐԻ ՀԱՄԱՐ ՕԳՏԱԳՈՐԾՎՈՂ ՏԱՐԱԾՔՆԵՐԻ (Ա15)	RGB (220,185,0)	

ՀԱՏԱԿԱԳԾԵՐ ՀԱՐԿԱՅԻՆ ՇԻՆՈՒԹՅՈՒՆՆԵՐԻ ՀԱՄԱՐ ՕԳՏԱԳՈՐԾՎՈՂ ՏԱՐԱԾՔՆԵՐԻ ՑԱՆԿ

ՀԱՏԱԿԱԳԾԵՐԻ ԱՆՎԱՆՈՒՄԸ	ՀԱՏԱԿԱԳԾԵՐԻ ՆՇԱՆԱԿՈՒՄԸ ԵՎ ՉԱՓԵՐԸ	ՆԿԱՐԱԳՐՈՒԹՅՈՒՆ
ՀԱՏԱԿԱԳԾԵՐ ՄԱՆԿԱՊԱՐՏԵԶՆԵՐԻ (Ա16)	RGB (136,135,134)	

ՀԱՏԱԿԱԳԾԵՐ ՀԱՐԿԱՅԻՆ ՇԻՆՈՒԹՅՈՒՆՆԵՐԻ ՀԱՄԱՐ ՕԳՏԱԳՈՐԾՎՈՂ ՏԱՐԱԾՔՆԵՐԻ ՑԱՆԿ

ՀԱՏԱԿԱԳԾԵՐԻ ԱՆՎԱՆՈՒՄԸ	ՀԱՏԱԿԱԳԾԵՐԻ ՆՇԱՆԱԿՈՒՄԸ ԵՎ ՉԱՓԵՐԸ	ՆԿԱՐԱԳՐՈՒԹՅՈՒՆ
ՀԱՏԱԿԱԳԾԵՐ ՍԱՀՄԱՆԱՓԱԿՈՒՄ (Ա17)	RGB (57,57,56)	

ՀԱՏԱԿԱԳԾԵՐ ՀԱՐԿԱՅԻՆ ՇԻՆՈՒԹՅՈՒՆՆԵՐԻ ՀԱՄԱՐ ՕԳՏԱԳՈՐԾՎՈՂ ՏԱՐԱԾՔՆԵՐԻ ՑԱՆԿ

ՀԱՏԱԿԱԳԾԵՐԻ ՆՇԱՆԱԿՈՒՄՆԵՐ

ՀԱՏԱԿԱԳԾԵՐ ՀԱՐԿԱՅԻՆ ՇԻՆՈՒԹՅՈՒՆՆԵՐԻ ՀԱՄԱՐ ՕԳՏԱԳՈՐԾՎՈՂ ՏԱՐԱԾՔՆԵՐԻ ՑԱՆԿ

ՀԱՏԱԿԱԳԾԵՐ ՀԱՐԿԱՅԻՆ ՇԻՆՈՒԹՅՈՒՆՆԵՐԻ ՀԱՄԱՐ ՕԳՏԱԳՈՐԾՎՈՂ ՏԱՐԱԾՔՆԵՐԻ ՑԱՆԿ

ՀԱՏԱԿԱԳԾԵՐԻ ԱՆՎԱՆՈՒՄԸ	ՀԱՏԱԿԱԳԾԵՐԻ ՆՇԱՆԱԿՈՒՄԸ ԵՎ ՉԱՓԵՐԸ	ՆԿԱՐԱԳՐՈՒԹՅՈՒՆ
ՀԱՏԱԿԱԳԾԵՐ ՄԱՍՆԱՎՈՐ ՀԱՐԿԱՅԻՆ ՀԱՏԿՈՒԹՅՈՒՆՆԵՐԻ ՀԱՄԱՐ ՕԳՏԱԳՈՐԾՎՈՂ ՏԱՐԱԾՔՆԵՐԻ (Ա18)	RGB (0,255,255)	

ՀԱՏԱԿԱԳԾԵՐ ՀԱՐԿԱՅԻՆ ՇԻՆՈՒԹՅՈՒՆՆԵՐԻ ՀԱՄԱՐ ՕԳՏԱԳՈՐԾՎՈՂ ՏԱՐԱԾՔՆԵՐԻ ՑԱՆԿ

ՀԱՏԱԿԱԳԾԵՐԻ ԱՆՎԱՆՈՒՄԸ	ՀԱՏԱԿԱԳԾԵՐԻ ՆՇԱՆԱԿՈՒՄԸ ԵՎ ՉԱՓԵՐԸ	ՆԿԱՐԱԳՐՈՒԹՅՈՒՆ
ՀԱՏԱԿԱԳԾԵՐ ՄԱՍՆԱՎՈՐ ՀԱՐԿԱՅԻՆ ՀԱՏԿՈՒԹՅՈՒՆՆԵՐԻ ՀԱՄԱՐ ՕԳՏԱԳՈՐԾՎՈՂ ՏԱՐԱԾՔՆԵՐԻ (Ա19)	RGB (255,0,255)	

ՀԱՏԱԿԱԳԾԵՐ ՀԱՐԿԱՅԻՆ ՇԻՆՈՒԹՅՈՒՆՆԵՐԻ ՀԱՄԱՐ ՕԳՏԱԳՈՐԾՎՈՂ ՏԱՐԱԾՔՆԵՐԻ ՑԱՆԿ

ՀԱՏԱԿԱԳԾԵՐԻ ԱՆՎԱՆՈՒՄԸ	ՀԱՏԱԿԱԳԾԵՐԻ ՆՇԱՆԱԿՈՒՄԸ ԵՎ ՉԱՓԵՐԸ	ՆԿԱՐԱԳՐՈՒԹՅՈՒՆ
ՀԱՏԱԿԱԳԾԵՐ ՍԱՀՄԱՆԱՓԱԿՈՒՄ (Ա20)	RGB (57,57,56)	

ՀԱՏԱԿԱԳԾԵՐ ՀԱՐԿԱՅԻՆ ՇԻՆՈՒԹՅՈՒՆՆԵՐԻ ՀԱՄԱՐ ՕԳՏԱԳՈՐԾՎՈՂ ՏԱՐԱԾՔՆԵՐԻ ՑԱՆԿ

ՀԱՏԱԿԱԳԾԵՐԻ ՆՇԱՆԱԿՈՒՄՆԵՐ

ՀԱՏԱԿԱԳԾԵՐ ՀԱՐԿԱՅԻՆ ՇԻՆՈՒԹՅՈՒՆՆԵՐԻ ՀԱՄԱՐ ՕԳՏԱԳՈՐԾՎՈՂ ՏԱՐԱԾՔՆԵՐԻ ՑԱՆԿ

ՀԱՏԱԿԱԳԾԵՐ ՀԱՐԿԱՅԻՆ ՇԻՆՈՒԹՅՈՒՆՆԵՐԻ ՀԱՄԱՐ ՕԳՏԱԳՈՐԾՎՈՂ ՏԱՐԱԾՔՆԵՐԻ ՑԱՆԿ

ՀԱՏԱԿԱԳԾԵՐԻ ԱՆՎԱՆՈՒՄԸ	ՀԱՏԱԿԱԳԾԵՐԻ ՆՇԱՆԱԿՈՒՄԸ ԵՎ ՉԱՓԵՐԸ	ՆԿԱՐԱԳՐՈՒԹՅՈՒՆ
ՀԱՏԱԿԱԳԾԵՐ ՄԱՍՆԱՎՈՐ ՀԱՐԿԱՅԻՆ ՀԱՏԿՈՒԹՅՈՒՆՆԵՐԻ ՀԱՄԱՐ ՕԳՏԱԳՈՐԾՎՈՂ ՏԱՐԱԾՔՆԵՐԻ (Ա21)	RGB (0,255,255)	

ՀԱՏԱԿԱԳԾԵՐ ՀԱՐԿԱՅԻՆ ՇԻՆՈՒԹՅՈՒՆՆԵՐԻ ՀԱՄԱՐ ՕԳՏԱԳՈՐԾՎՈՂ ՏԱՐԱԾՔՆԵՐԻ ՑԱՆԿ

ՀԱՏԱԿԱԳԾԵՐԻ ԱՆՎԱՆՈՒՄԸ	ՀԱՏԱԿԱԳԾԵՐԻ ՆՇԱՆԱԿՈՒՄԸ ԵՎ ՉԱՓԵՐԸ	ՆԿԱՐԱԳՐՈՒԹՅՈՒՆ
ՀԱՏԱԿԱԳԾԵՐ ՄԱՍՆԱՎՈՐ ՀԱՐԿԱՅԻՆ ՀԱՏԿՈՒԹՅՈՒՆՆԵՐԻ ՀԱՄԱՐ ՕԳՏԱԳՈՐԾՎՈՂ ՏԱՐԱԾՔՆԵՐԻ (Ա22)	RGB (255,0,255)	

ՀԱՏԱԿԱԳԾԵՐ ՀԱՐԿԱՅԻՆ ՇԻՆՈՒԹՅՈՒՆՆԵՐԻ ՀԱՄԱՐ ՕԳՏԱԳՈՐԾՎՈՂ ՏԱՐԱԾՔՆԵՐԻ ՑԱՆԿ

ՀԱՏԱԿԱԳԾԵՐԻ ԱՆՎԱՆՈՒՄԸ	ՀԱՏԱԿԱԳԾԵՐԻ ՆՇԱՆԱԿՈՒՄԸ ԵՎ ՉԱՓԵՐԸ	ՆԿԱՐԱԳՐՈՒԹՅՈՒՆ
ՀԱՏԱԿԱԳԾԵՐ ՄԱՆԿԱՊԱՐՏԵԶՆԵՐԻ (Ա23)	RGB (136,135,134)	

ՀԱՏԱԿԱԳԾԵՐ ՀԱՐԿԱՅԻՆ ՇԻՆՈՒԹՅՈՒՆՆԵՐԻ ՀԱՄԱՐ ՕԳՏԱԳՈՐԾՎՈՂ ՏԱՐԱԾՔՆԵՐԻ ՑԱՆԿ

ՀԱՏԱԿԱԳԾԵՐԻ ԱՆՎԱՆՈՒՄԸ	ՀԱՏԱԿԱԳԾԵՐԻ ՆՇԱՆԱԿՈՒՄԸ ԵՎ ՉԱՓԵՐԸ	ՆԿԱՐԱԳՐՈՒԹՅՈՒՆ
ՀԱՏԱԿԱԳԾԵՐ ՍԱՀՄԱՆԱՓԱԿՈՒՄ (Ա24)	RGB (57,57,56)	

ՀԱՏԱԿԱԳԾԵՐ ՀԱՐԿԱՅԻՆ ՇԻՆՈՒԹՅՈՒՆՆԵՐԻ ՀԱՄԱՐ ՕԳՏԱԳՈՐԾՎՈՂ ՏԱՐԱԾՔՆԵՐԻ ՑԱՆԿ

ՀԱՏԱԿԱԳԾԵՐԻ ՆՇԱՆԱԿՈՒՄՆԵՐ

ՀԱՏԱԿԱԳԾԵՐ ՀԱՐԿԱՅԻՆ ՇԻՆՈՒԹՅՈՒՆՆԵՐԻ ՀԱՄԱՐ ՕԳՏԱԳՈՐԾՎՈՂ ՏԱՐԱԾՔՆԵՐԻ ՑԱՆԿ

ՀԱՏԱԿԱԳԾԵՐ ՀԱՐԿԱՅԻՆ ՇԻՆՈՒԹՅՈՒՆՆԵՐԻ ՀԱՄԱՐ ՕԳՏԱԳՈՐԾՎՈՂ ՏԱՐԱԾՔՆԵՐԻ ՑԱՆԿ

ՀԱՏԱԿԱԳԾԵՐԻ ԱՆՎԱՆՈՒՄԸ	ՀԱՏԱԿԱԳԾԵՐԻ ՆՇԱՆԱԿՈՒՄԸ ԵՎ ՉԱՓԵՐԸ	ՆԿԱՐԱԳՐՈՒԹՅՈՒՆ
ՀԱՏԱԿԱԳԾԵՐ ՄԱՍՆԱՎՈՐ ՀԱՐԿԱՅԻՆ ՀԱՏԿՈՒԹՅՈՒՆՆԵՐԻ ՀԱՄԱՐ ՕԳՏԱԳՈՐԾՎՈՂ ՏԱՐԱԾՔՆԵՐԻ (Ա25)	RGB (0,255,255)	

ՀԱՏԱԿԱԳԾԵՐ ՀԱՐԿԱՅԻՆ ՇԻՆՈՒԹՅՈՒՆՆԵՐԻ ՀԱՄԱՐ ՕԳՏԱԳՈՐԾՎՈՂ ՏԱՐԱԾՔՆԵՐԻ ՑԱՆԿ

ՀԱՏԱԿԱԳԾԵՐԻ ԱՆՎԱՆՈՒՄԸ	ՀԱՏԱԿԱԳԾԵՐԻ ՆՇԱՆԱԿՈՒՄԸ ԵՎ ՉԱՓԵՐԸ	ՆԿԱՐԱԳՐՈՒԹՅՈՒՆ
ՀԱՏԱԿԱԳԾԵՐ ՄԱՍՆԱՎՈՐ ՀԱՐԿԱՅԻՆ ՀԱՏԿՈՒԹՅՈՒՆՆԵՐԻ ՀԱՄԱՐ ՕԳՏԱԳՈՐԾՎՈՂ ՏԱՐԱԾՔՆԵՐԻ (Ա26)	RGB (255,0,255)	

ՀԱՏԱԿԱԳԾԵՐ ՀԱՐԿԱՅԻՆ ՇԻՆՈՒԹՅՈՒՆՆԵՐԻ ՀԱՄԱՐ ՕԳՏԱԳՈՐԾՎՈՂ ՏԱՐԱԾՔՆԵՐԻ ՑԱՆԿ

ՀԱՏԱԿԱԳԾԵՐԻ ԱՆՎԱՆՈՒՄԸ	ՀԱՏԱԿԱԳԾԵՐԻ ՆՇԱՆԱԿՈՒՄԸ ԵՎ ՉԱՓԵՐԸ	ՆԿԱՐԱԳՐՈՒԹՅՈՒՆ
ՀԱՏԱԿԱԳԾԵՐ ՍԱՀՄԱՆԱՓԱԿՈՒՄ (Ա27)	RGB (57,57,56)	

ՀԱՏԱԿԱԳԾԵՐ ՀԱՐԿԱՅԻՆ ՇԻՆՈՒԹՅՈՒՆՆԵՐԻ ՀԱՄԱՐ ՕԳՏԱԳՈՐԾՎՈՂ ՏԱՐԱԾՔՆԵՐԻ ՑԱՆԿ

ՀԱՏԱԿԱԳԾԵՐԻ ՆՇԱՆԱԿՈՒՄՆԵՐ

ՀԱՏԱԿԱԳԾԵՐ ՀԱՐԿԱՅԻՆ ՇԻՆՈՒԹՅՈՒՆՆԵՐԻ ՀԱՄԱՐ ՕԳՏԱԳՈՐԾՎՈՂ ՏԱՐԱԾՔՆԵՐԻ ՑԱՆԿ

ՀԱՏԱԿԱԳԾԵՐ ՀԱՐԿԱՅԻՆ ՇԻՆՈՒԹՅՈՒՆՆԵՐԻ ՀԱՄԱՐ ՕԳՏԱԳՈՐԾՎՈՂ ՏԱՐԱԾՔՆԵՐԻ ՑԱՆԿ

ՀԱՏԱԿԱԳԾԵՐԻ ԱՆՎԱՆՈՒՄԸ	ՀԱՏԱԿԱԳԾԵՐԻ ՆՇԱՆԱԿՈՒՄԸ ԵՎ ՉԱՓԵՐԸ	ՆԿԱՐԱԳՐՈՒԹՅՈՒՆ
ՀԱՏԱ

გეგმა 6.60 ნიშნულზე

დაკავებულობის და გასასვლელი საშუალებების გეგმა



პირობითი ნიშნები

- მიწის ნაკვეთის საზღვარი
- ბეტონი
- ბლოკი
- ტიხარი
- ერთფრთიანი კარი
- ერთფრთიანი კარი ზღურბლით
- ორფრთიანი კარი
- ორფრთიანი კარი ზღურბლით

82 / 235 — 90 წთ
- კარის თავისუფალი სიგანე
- ხანძარმედეგობა
- კარის ნუმერაცია
- კარის თავისუფალი სიმაღლე

საცხოვრებელი ბინა "ბ" ტიპი №---	
სც - 2	115.5 მ²
დ. დ. ფ	18.6
დ. დ.	7

- დაკავებულობის ჯგუფი
- სივრცის დასახელება
- მთლიანი ფართი
- დაკავებულობის დატვირთვის ფაქტორი
- დაკავებულობის დატვირთვა

გასასვლელთან მისადგომი მაქსიმალური სავალი მანძილი

EXIT — გასასვლელის აღმნიშვნელი განათებული ნიშანი

დაკავებულობის ჯგუფების აღნიშვნები

დაკავებულობის ჯგუფები	დაკავებულობის ჯგუფის აღნიშვნა	ფერის კოდი
თავშეყრის ჯგუფი (თვ)		RGB (34,139,34)
საქმიანი ჯგუფი (სქ)		RGB (79,12,187)
საგანმანათლებლო ჯგუფი - (სგ)		RGB (245,99,20)
სამრეწველო ჯგუფი (სმ)		RGB (160,32,240)
დიდი საფრთხის შემცველი ჯგუფი - (დსშ)		RGB (94,8,58)
დაწესებულებითი ჯგუფი (დწ)		RGB (0,0,255)
სავაჭრო ჯგუფი (სვ)		RGB (255,0,0)
საცხოვრებელი ჯგუფი (სც)		RGB (220,185,0)
სასაწყობო ჯგუფი (სწ)		RGB (136,135,134)
დამხმარე ჯგუფი (დს)		RGB (57,57,56)

შ.პ.ს. "ნ პლუსი"

მიწის ნაკვეთის სამშენებლოდ გამოყენების პირობები:

ბრძანება №5877821 04.04.2022

საპროექტო ობიექტი

მრავალბინიანი საცხოვრებელი

ახალი მშენებლობა

საპროექტო ობიექტის მისამართი:
ქ.თბილისი,
შესახვევი რატევანის I, №4

საკადასტრო კოდი: 01.12.09.003.013

მიწის ნაკვეთის ფართობი: 1 500კვ.მ

ფუნქციური ზონა: სზ-5

ტერიტორიულ-სტრუქტურული ზონა:

პერიფერიული ზონა (პზ)

დადგენილი განაშენიანების რეგულირების პარამეტრები:

კ1 - 0.5
კ2 - 2.1
კ3 - 0.3

საფუძველი: მშენებლობის ნებართვის მისაღებად საჭირო დოკუმენტები იხილეთ "მშენებლობის ნებართვისა გაცემისა და შენობა-ნაგებობების ექსპლუატაციაში მიღების წესისა და პირობების შესახებ" საქართველოს მთავრობის 2019 წლის 31 მაისის №255 დადგენილება.

CAD FILE: შესრულებულია ArchiCad ფაილში და წარმოდგენილია PDF ფაილის სახით

დამკვეთი: "ნ პლუსი"

პროექტის ავტორი:
თ. კოშაძე, გ. დავითაია

შეასრულა	თ. კოშაძე
შეამოწმა	გ.დავითაია

გეგმა 6.60 ნიშნულზე
დაკავებულობის და გასასვლელი საშუალებების გეგმა

აე-104-დბ

ფორმატი A-1 მ 1:100

გეგმა 9.9 ნიშნულზე

დაკავებულობის და გასასვლელი საშუალებების გეგმა



პირობითი ნიშნები

მიწის ნაკვეთის საზღვარი

ბეტონი

ბლოკი

ტიხარი

ერთფრთიანი კარი

ერთფრთიანი კარი ზღურბლით

ორფრთიანი კარი

ორფრთიანი კარი ზღურბლით

82 / 235 — 90 ნთ

კარის თავისუფალი სიგანე

ხანძარმედეგობა

კარის ნუმერაცია

კარის თავისუფალი სიმაღლე

საცხოვრებელი ბინა "ბ" ტიპი №---

სც - 2	115.5 მ²
დ. დ. ფ	18.6
დ. დ.	7

დაკავებულობის ჯგუფი — სივრცის დასახელება — მთლიანი ფართი — დაკავებულობის დატვირთვის ფაქტორი — დაკავებულობის დატვირთვა

გასასვლელთან მისადგომი მაქსიმალური სავალი მანძილი

EXIT — გასასვლელის აღმნიშვნელი განათებული ნიშანი

დაკავებულობის ჯგუფების აღნიშვნები

დაკავებულობის ჯგუფები	დაკავებულობის ჯგუფის აღნიშვნა	ფერის კოდი
თავშეყრის ჯგუფი (თვ)		RGB (34,139,34)
საქმიანი ჯგუფი (სქ)		RGB (79,12,187)
საგანმანათლებლო ჯგუფი - (სგ)		RGB (245,99,20)
სამრეწველო ჯგუფი (სმ)		RGB (160,32,240)
დიდი საფრთხის შემცველი ჯგუფი - (დსშ)		RGB (94,8,58)
დაწესებულებითი ჯგუფი (დწ)		RGB (0,0,255)
სავაჭრო ჯგუფი (სვ)		RGB (255,0,0)
საცხოვრებელი ჯგუფი (სც)		RGB (220,185,0)
სასაწყობო ჯგუფი (სწ)		RGB (136,135,134)
დამხმარე ჯგუფი (დს)		RGB (57,57,56)

შ.პ.ს. "6 პლუსი"

მიწის ნაკვეთის სამშენებლოდ გამოყენების პირობები:

ბრძანება №5877821 04.04.2022

საპროექტო ობიექტი

მრავალბინიანი საცხოვრებელი

ახალი მშენებლობა

საპროექტო ობიექტის მისამართი:

ქ.თბილისი, შესახვევი რატევანის I, №4

საკადასტრო კოდი: 01.12.09.003.013

მიწის ნაკვეთის ფართობი: 1 500კვ.მ

ფუნქციური ზონა: სზ-5

ტერიტორიულ-სტრუქტურული ზონა:

პერიფერიული ზონა (პზ)

დადგენილი განაშენიანების რეგულირების პარამეტრები:

კ1 - 0.5
კ2 - 2.1
კ3 - 0.3

საფუძველი: მშენებლობის ნებართვის მისაღებად საჭირო დოკუმენტები იხილეთ "მშენებლობის ნებართვისა გაცემისა და შენობა-ნაგებობების ექსპლუატაციაში მიღების წესისა და პირობების შესახებ" საქართველოს მთავრობის 2019 წლის 31 მაისის №255 დადგენილება.

CAD FILE: შესრულებულია ArchiCad ფაილში და წარმოდგენილია PDF ფაილის სახით

დამკვეთი: "6 პლუსი"

პროექტის ავტორი: თ. კოშაძე, გ. დავითაია

შეასრულა	თ. კოშაძე
შეამოწმა	გ.დავითაია

დაკავებულობის და გასასვლელი საშუალებების გეგმა

გეგმა 9.90 ნიშნულზე

აე-105-დგ

ფორმატი A-1 მ 1:100

გეგმა 13.20 ნიშნულზე

დაკავებულობის და გასასვლელი საშუალებების გეგმა



პირობითი ნიშნები

მიწის ნაკვეთის საზღვარი

ბეტონი

ბლოკი

ტიხარი

ერთფრთიანი კარი

ერთფრთიანი კარი ზღურბლით

ორფრთიანი კარი

ორფრთიანი კარი ზღურბლით

82 / 235 — 90 წთ

კარის თავისუფალი სიგანე

ხანძარმედეგობა

კარის ნუმერაცია

კარის თავისუფალი სიმაღლე

საცხოვრებელი ბინა "ბ" ტიპი №---	
სც - 2	115.5 მ²
დ. დ. ფ	18.6
დ. დ.	7

დაკავებულობის ჯგუფი — სივრცის დასახელება — მთლიანი ფართი — დაკავებულობის დატვირთვის ფაქტორი — დაკავებულობის დატვირთვა

გასასვლელთან მისადგომი მაქსიმალური სავალი მანძილი

EXIT — გასასვლელის აღმნიშვნელი განათებული ნიშანი

დაკავებულობის ჯგუფების აღნიშვნები

დაკავებულობის ჯგუფები	დაკავებულობის ჯგუფის აღნიშვნა	ფერის კოდი
თავშეყრის ჯგუფი (თვ)		RGB (34,139,34)
საქმიანი ჯგუფი (სქ)		RGB (79,12,187)
საგანმანათლებლო ჯგუფი - (სგ)		RGB (245,99,20)
სამრეწველო ჯგუფი (სმ)		RGB (160,32,240)
დიდი საფრთხის შემცველი ჯგუფი - (დსშ)		RGB (94,8,58)
დაწესებულებითი ჯგუფი (დწ)		RGB (0,0,255)
სავაჭრო ჯგუფი (სვ)		RGB (255,0,0)
საცხოვრებელი ჯგუფი (სც)		RGB (220,185,0)
სასაწყობო ჯგუფი (სწ)		RGB (136,135,134)
დამხმარე ჯგუფი (დს)		RGB (57,57,56)

შ.პ.ს. "ნ პლუსი"

მიწის ნაკვეთის სამშენებლოდ გამოყენების პირობები:

ბრძანება №5877821 04.04.2022

საპროექტო ობიექტი

მრავალბინიანი საცხოვრებელი

ახალი მშენებლობა

საპროექტო ობიექტის მისამართი:

ქ.თბილისი,
შესახვევი რატევანის I, №4

საკადასტრო კოდი: 01.12.09.003.013

მიწის ნაკვეთის ფართობი: 1 500კვ.მ

ფუნქციური ზონა: სზ-5

ტერიტორიულ-სტრუქტურული ზონა:

პერიფერიული ზონა (პზ)

დადგენილი განაშენიანების რეგულირების პარამეტრები:

კ1 - 0.5
კ2 - 2.1
კ3 - 0.3

საფუძველი: მშენებლობის ნებართვის მისაღებად საჭირო დოკუმენტები იხილეთ "მშენებლობის ნებართვისა გაცემისა და შენობა-ნაგებობების ექსპლუატაციაში მიღების წესისა და პირობების შესახებ" საქართველოს მთავრობის 2019 წლის 31 მაისის №255 დადგენილება.

CAD FILE: შესრულებულია ArchiCad ფაილში და წარმოდგენილია PDF ფაილის სახით

დამკვეთი: "ნ პლუსი"

პროექტის ავტორი:
თ. კოშაძე, გ. დავითაია

შეასრულა	თ. კოშაძე
შეამოწმა	გ.დავითაია

გეგმა 13.20 ნიშნულზე
დაკავებულობის და გასასვლელი საშუალებების გეგმა

აე-106-დგ

ფორმატი A-1 მ 1:100

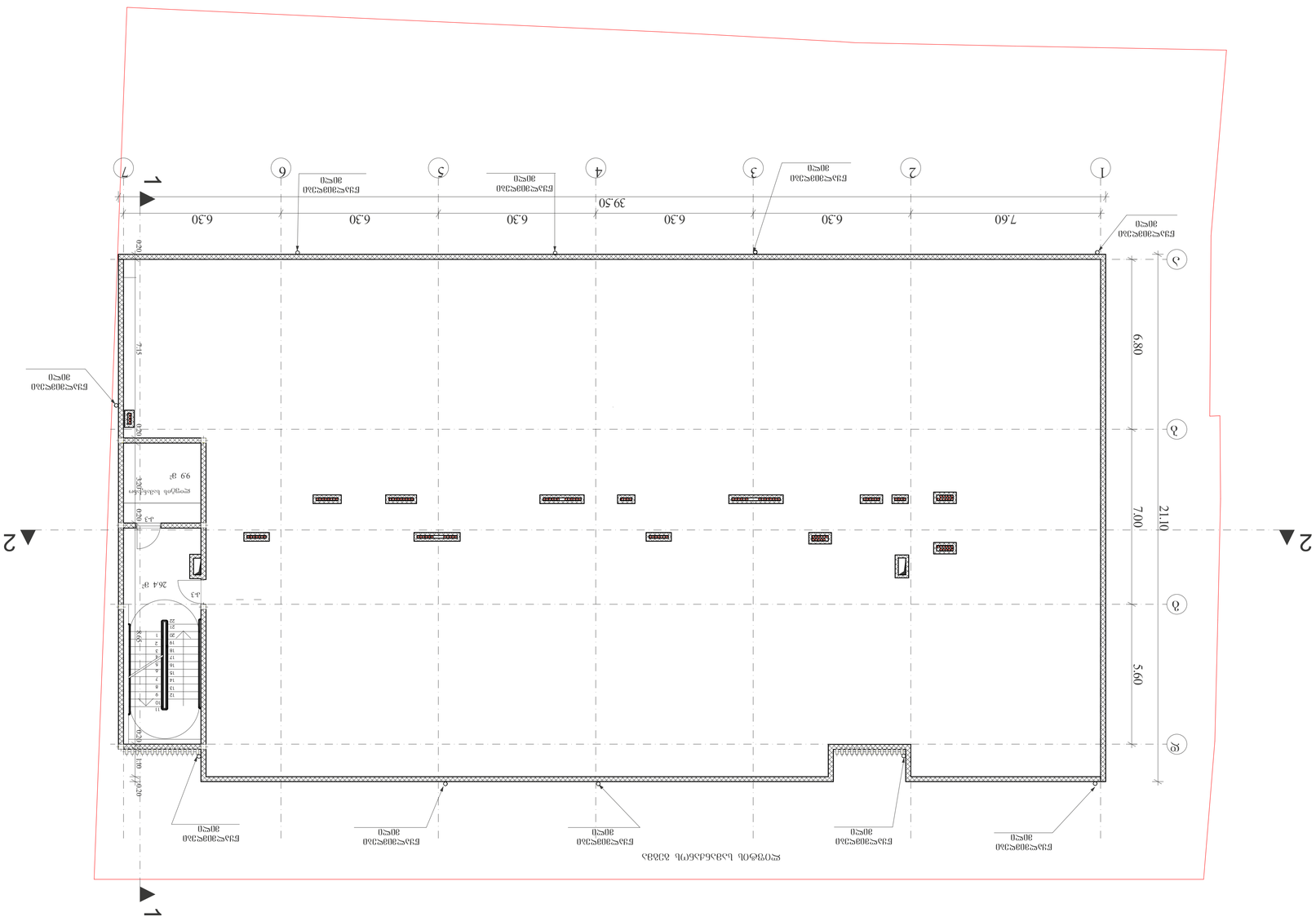
1
2
7.60
6.30
6.30
6.30
6.30
6.30
39.50
6.80
5.60
7.00
21.10
99 ք
264 ք
ելք
ելք
ել

ა/სადგომის გეგმა

მისაწვდომობის გეგმა

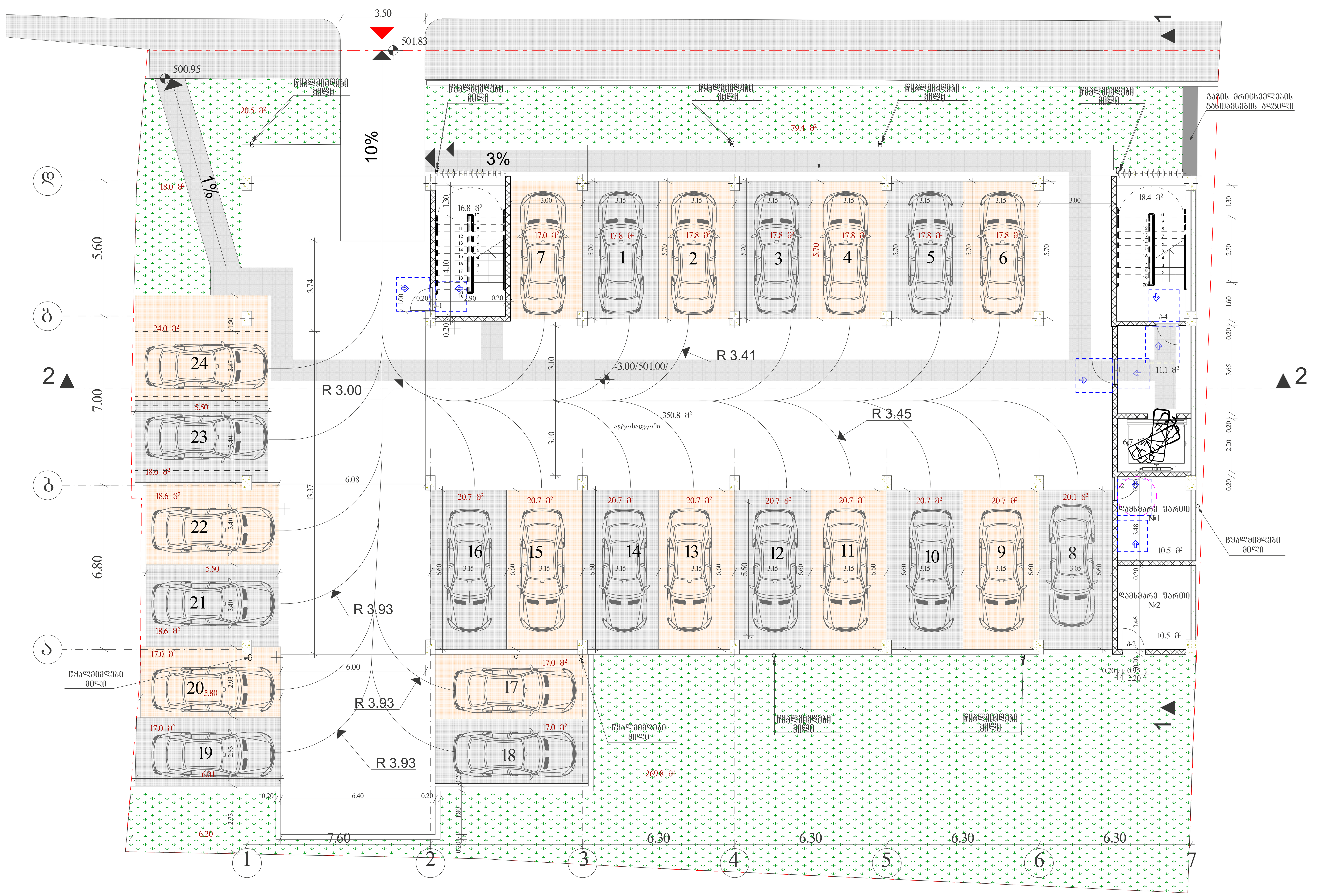

კირობითი ნიშნები

მისაწვდომი სვლაბეზი

მოსატრიალებელი სივრცეები

ვარიანტი 1 ვარიანტი 2

ვარიანტი 3 ვარიანტი 4

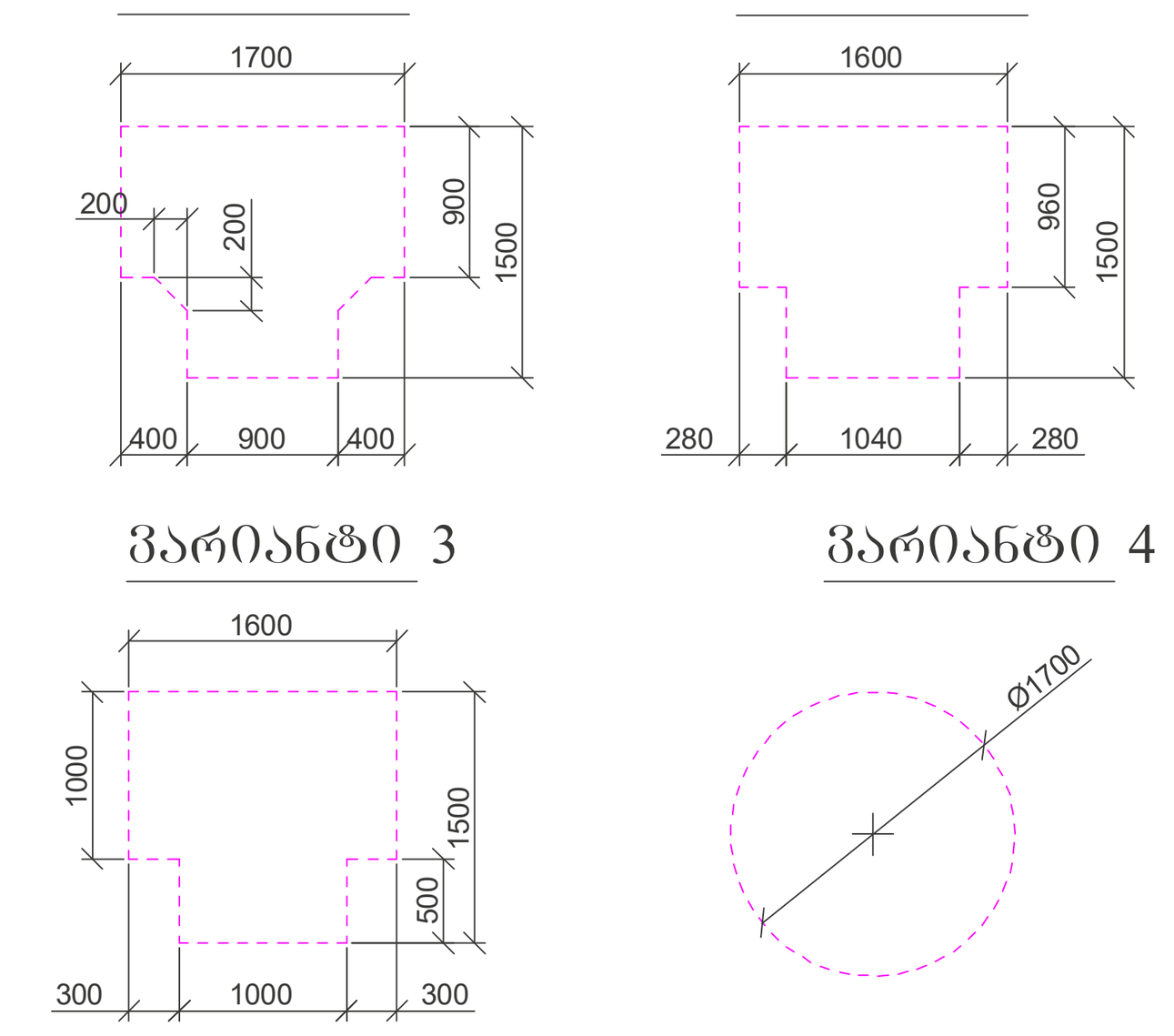

კარის წინ თავისუფალი სივრცე

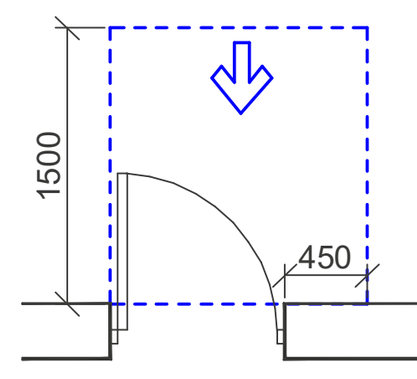

თავისუფალი სივრცე კართან მანევრირებისთვის
- ანჯამიანი კარი
წინიდან მისაწვდომი - გამოწევით გაღება

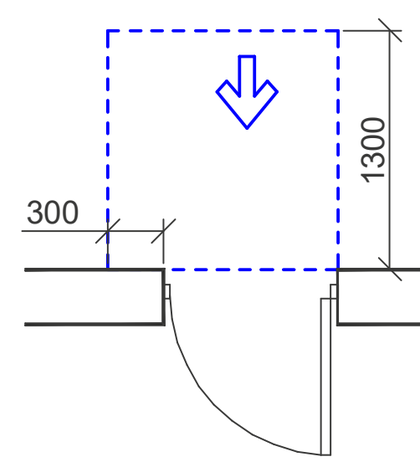

თავისუფალი სივრცე კართან მანევრირებისთვის
- ანჯამიანი კარი
წინიდან მისაწვდომი - მიწოლით გაღება

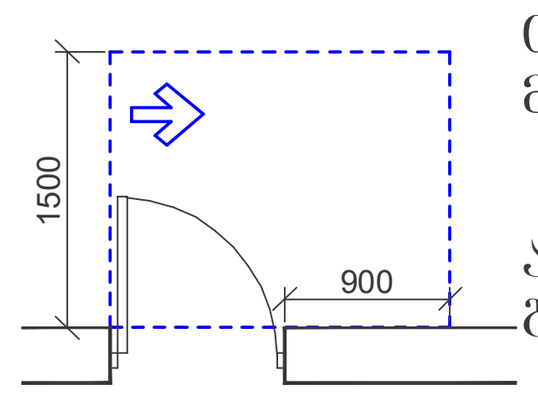

თავისუფალი სივრცე კართან მანევრირებისთვის
- ანჯამიანი კარი
ანჯამის მხრიდან მისაწვდომი - გამოწევით გაღება

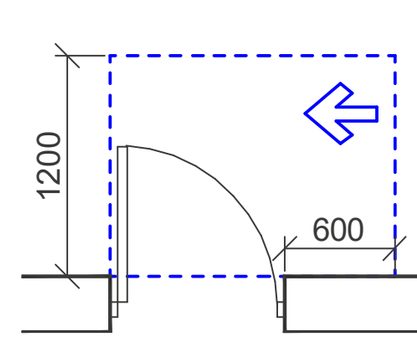

თავისუფალი სივრცე კართან მანევრირებისთვის
- ანჯამიანი კარი
საკეტის მხრიდან მისაწვდომი - გამოწევით გაღება

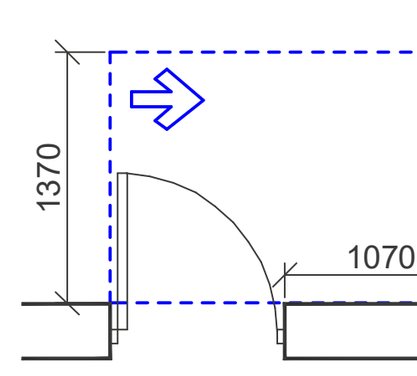

თავისუფალი სივრცე კართან მანევრირებისთვის
- ანჯამიანი კარი
ანჯამის მხრიდან მისაწვდომი - გამოწევით გაღება

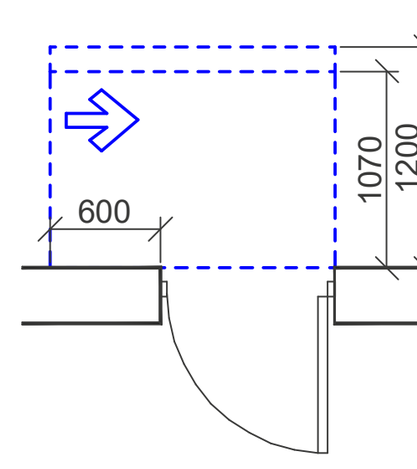

თავისუფალი სივრცე კართან მანევრირებისთვის
- ანჯამიანი კარი
საკეტის მხრიდან მისაწვდომი - მიწოლით გაღება
120 მინ. თუ მოწყობილია მიმხურავი

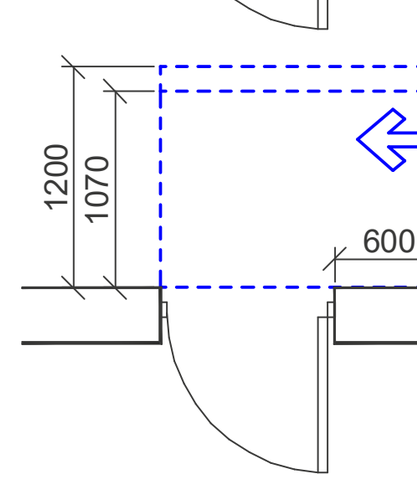

თავისუფალი სივრცე კართან მანევრირებისთვის
- ანჯამიანი კარი
ანჯამის მხრიდან მისაწვდომი - მიწოლით გაღება
120 მინ. თუ მოწყობილია მიმხურავი

შენიშვნები

1. იატაკის ზედაპირები მოეწყობა ისე, რომ იქნება მდგრადი, მყარი და არასრიალა.
2. განათების სამართავები, ელექტრო გამანაწილებლები, ელექტრო ჩამრთველები და დენსართები, ტემპერატურის მარეგულირებლები, მოწყობილობების სამართავები, წყალსადენი სისტემის მოწყობილობების მარეგულირებლები და დამცავი და ორმხრივი საკომუნიკაციო სისტემების სამართავები "ა" ტიპის ერთეულში მოეწყობა სტანდარტის 309 – ე ქვეთავის შესაბამისად".
3. სინათლის ჩამრთველები, ელექტრო ჩამრთველები, დენსართები, ტემპერატურის მარეგულირებლები, ელექტრო გამანაწილებლები, და უსაფრთხოების ან შიდასაკომუნიკაციო სისტემების სამართავები "ბ" ტიპის ერთეულებში მოეწყობა სტანდარტის 309.2 და 1104.1.1 ქვეთავების მიხედვით.

შ.პ.ს. "6 პლუსი"

მიწის ნაკვეთის სამშენებლოდ გამოყენების პირობები:

ბრძანება №5877821 04.04.2022

საპროექტო ობიექტი

მრავალბინიანი საცხოვრებელი სახლი

ახალი მშენებლობა

საპროექტო ობიექტის მისამართი

ქ.თბილისი,
შესახვევი რატევანის I, №4

საკადასტრო კოდი: 01.12.09.003.013

მიწის ნაკვეთის ფართობი: 1 500კვ.მ

ფუნქციური ზონა: სზ-5

ტერიტორიულ-სტრუქტურული ზონა:

პერიფერიული ზონა (პზ)

დადგენილი განაშენიანების რეგულირების პარამეტრები:

კ1 - 0.5
კ2 - 2.1
კ3 - 0.3

საფუძველი: მშენებლობის ნებართვის მისაღებად საჭირო დოკუმენტები იხილეთ "მშენებლობის ნებართვისა გაცემისა და შენობა-ნაგებობების ექსპლუატაციაში მიღების წესისა და პირობების შესახებ" საქართველოს მთავრობის 2019 წლის 31 მაისის №255 დადგენილება.

CAD FILE: შესრულებულია ArchiCad ფაილში და წარმოდგენილია PDF ფაილის სახით

დამკვეთი:
"6 პლუსი"

შეასრულა	[signature]	თ. კოშაძე
შეამოწმა	[signature]	გ.დავითაია

ა/სადგომის გეგმა
მისაწვდომობის გეგმა

აე-101-მგ

ფორმატი A-1 მ 1:100

ქუჩის ღერძული ხაზი

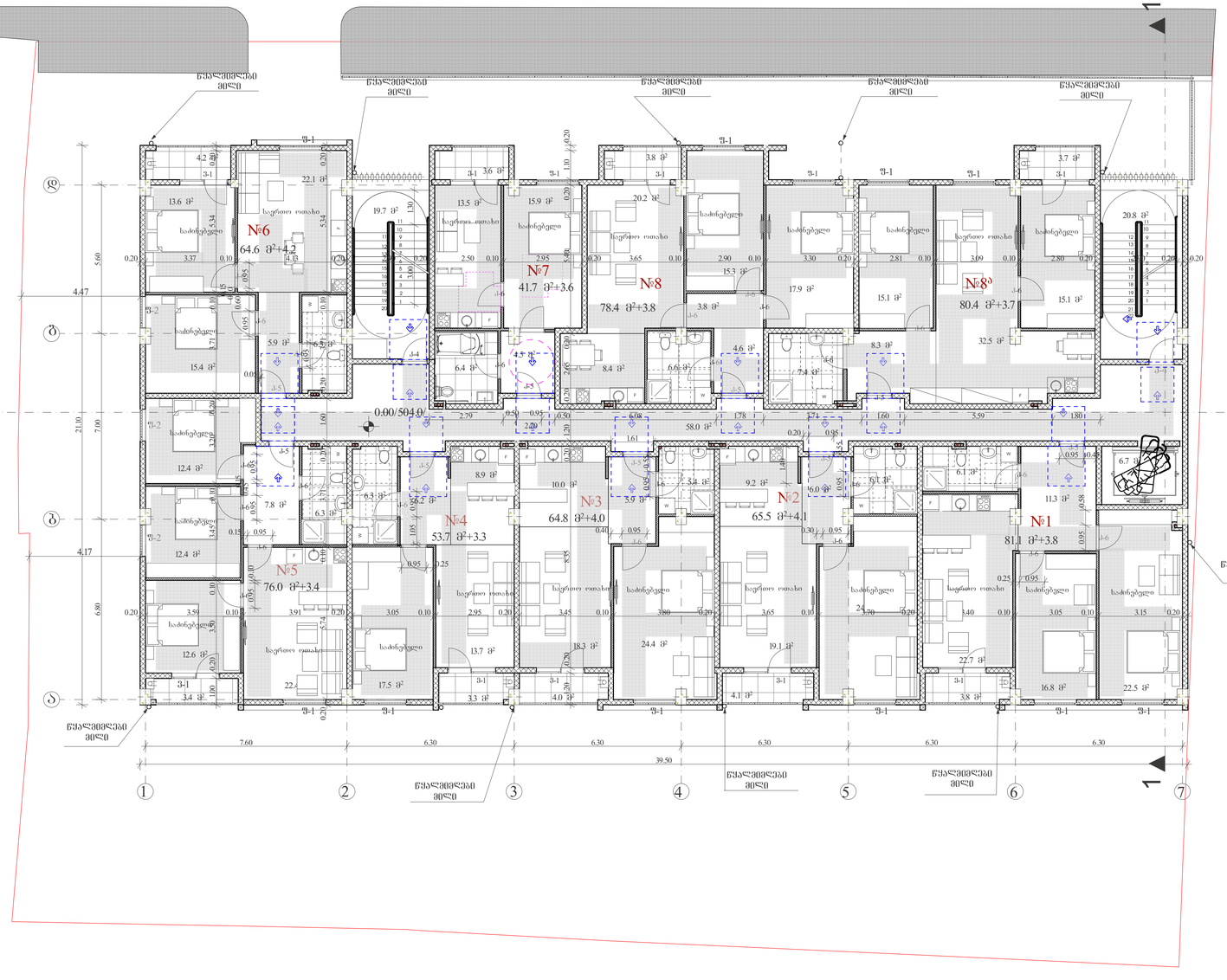

ბეგმა 0.00 ნიშნულზე
მისაწვდომობის ბეგმა

პირობითი ნიშნები
- მისაწვდომი სვლაგეზი

მოსატრიალებელი სივრცეები
ვარიანტი 1

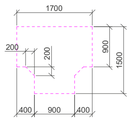

ვარიანტი 2

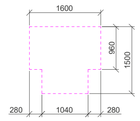

ვარიანტი 3

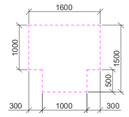

ვარიანტი 4

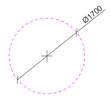

კარის წინ თავისუფალი სივრცე

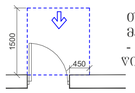

თავისუფალი სივრცე კართან მანევრირებისთვის
- ანჯამიანი კარი
წინიდან მისაწვდომი - გამოუვიდე გალება

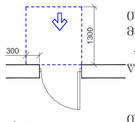

თავისუფალი სივრცე კართან მანევრირებისთვის
- ანჯამიანი კარი
წინიდან მისაწვდომი - მიღოლიდე გალება

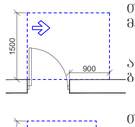

თავისუფალი სივრცე კართან მანევრირებისთვის
- ანჯამიანი კარი
ანჯამის მხრიდან მისაწვდომი - გამოუვიდე გალება

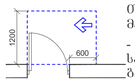

თავისუფალი სივრცე კართან მანევრირებისთვის
- ანჯამიანი კარი
საკეტის მხრიდან მისაწვდომი - გამოუვიდე გალება

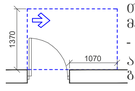

თავისუფალი სივრცე კართან მანევრირებისთვის
- ანჯამიანი კარი
ანჯამის მხრიდან მისაწვდომი - გამოუვიდე გალება

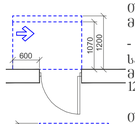

თავისუფალი სივრცე კართან მანევრირებისთვის
- ანჯამიანი კარი
საკეტის მხრიდან მისაწვდომი - მიღოლიდე გალება
120 მმ, თუ მოწყობილია მიმხურავი

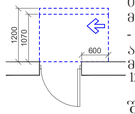

თავისუფალი სივრცე კართან მანევრირებისთვის
- ანჯამიანი კარი
ანჯამის მხრიდან მისაწვდომი - მიღოლიდე გალება
120 მმ, თუ მოწყობილია მიმხურავი

შენიშვნები
1. იატაკის ზედაპირები მოეწყობა ისე, რომ იქნება მდგრადი, მყარი და არასრიალა.
2. განათების სამართავები, ელექტრო გამანაწილებლები, ელექტრო ჩამრთველები და დენსართები, ტემპერატურის მარეგულირებლები, მოწყობილობების სამართავები, წყალსადენი სისტემის მოწყობილობების მარეგულირებლები და დამცავი და ორმხრივი საკომუნიკაციო სისტემების სამართავები "ა" ტიპის ერთეულში მოეწყობა სტანდარტის 309–ე ქვეთავის შესაბამისად".
3. სინათლის ჩამრთველები, ელექტრო ჩამრთველები, დენსართები, ტემპერატურის მარეგულირებლები, ელექტრო გამანაწილებლები, და უსაფრთხოების ან შიდასაკომუნიკაციო სისტემების სამართავები "ბ" ტიპის ერთეულებში მოეწყობა სტანდარტის 309.2 და 1104.1.1 ქვეთავების მიხედვით.

შ.პ.ს. "ნ კლუბი"

მიწის ნაკვეთის საქმეებლივ გამოყენების პირობები:

ბრძანება №5877821 04.04.2022

საპროექტო ობიექტი

მრავალბინიანი საცხოვრებელი

ახალი მშენებლობა

საპროექტო ობიექტის მისამართი:
ქ.თბილისი,
შესახვევი რატევანის I, №4

საკადასტრო კოდი: 01.12.09.003.013

მიწის ნაკვეთის ფართობი: 1 500.კვ.მ

ფუნქციური ზონა: სზ-5

ტერიტორიულ-სტრუქტურული ზონა:

პრიორიტეტული ზონა (კზ)

დაშვებული განაშენიანების რეგულირების პარამეტრები:

კ1 - 0.5
კ2 - 2.1
კ3 - 0.3

საუქმიანო: შენობაობის ნებართვის მისაღებად საჭირო დოკუმენტები იხილეთ "შენებლობის ნებართვისა გაცემისა და შენობა-ნაგებობების ექსპლუატაციაში მიღების წესისა და პირობების შესახებ" საქართველოს მთავრობის 2019 წლის 31 მაისის №255 დადგენილება.

CAD FILE:	შესაბამისობაშია ArchiCad ფაილებ და ვარდონებისა PDF ფაილის სახით
დამკვეთი:	"ნ კლუბი"
პროექტის ავტორი:	ი. კოშაძე, გ. დავითაია
შესრულა	ი. კოშაძე
შესამოწმა	გ.დავითაია

ბეგმა 0.00 ნიშნულზე
მისაწვდომობის ბეგმა

აე-102-მბ

ფორმატი A-1 მ 1:100

გეგმა 3.30 ნიშნულზე

მისაწვდომობის გეგმა



პირობითი ნიშნები

მისაწვდომი სვლაგეზი

მოსატრიალებელი სივრცეები

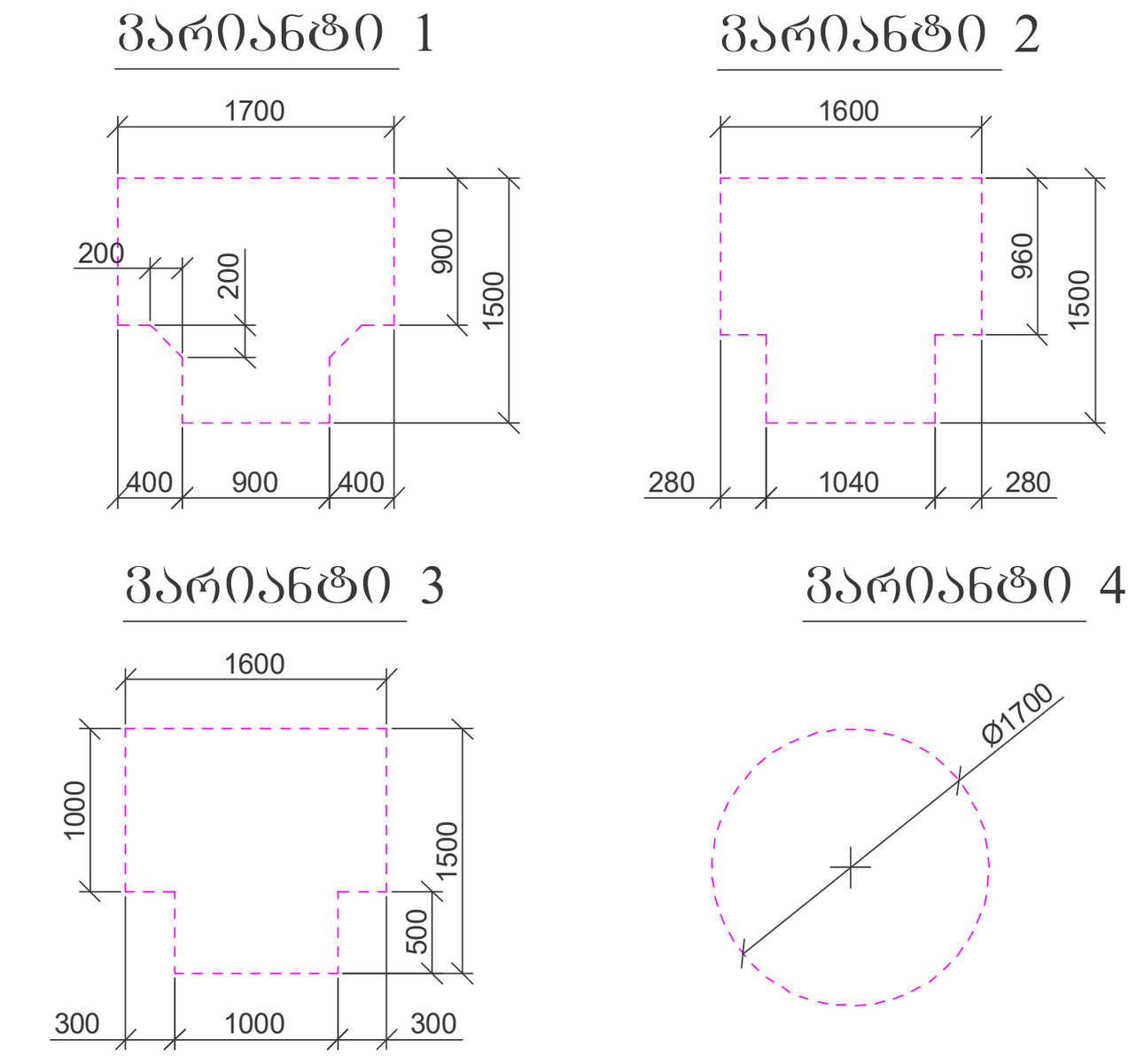

კარის წინ თავისუფალი სივრცე

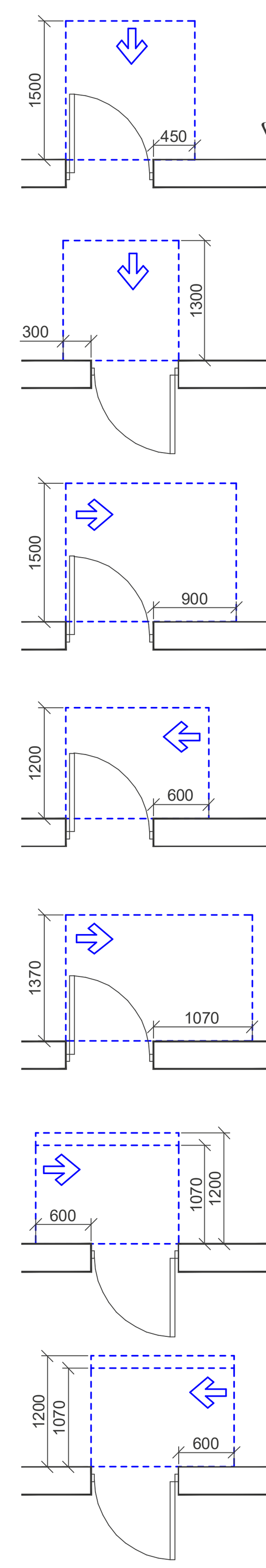

თავისუფალი სივრცე კართან მანევრირებისთვის
- ანჯამიანი კარი
წინიდან მისაწვდომი - გამოწევით გაღება

თავისუფალი სივრცე კართან მანევრირებისთვის
- ანჯამიანი კარი
წინიდან მისაწვდომი - მიწოლით გაღება

თავისუფალი სივრცე კართან მანევრირებისთვის
- ანჯამიანი კარი
ანჯამის მხრიდან მისაწვდომი - გამოწევით გაღება

თავისუფალი სივრცე კართან მანევრირებისთვის
- ანჯამიანი კარი
საკეტის მხრიდან მისაწვდომი - გამოწევით გაღება

თავისუფალი სივრცე კართან მანევრირებისთვის
- ანჯამიანი კარი
ანჯამის მხრიდან მისაწვდომი - გამოწევით გაღება

თავისუფალი სივრცე კართან მანევრირებისთვის
- ანჯამიანი კარი
საკეტის მხრიდან მისაწვდომი - მიწოლით გაღება
120 მინ. თუ მოწყობილია მიმხურავი

თავისუფალი სივრცე კართან მანევრირებისთვის
- ანჯამიანი კარი
ანჯამის მხრიდან მისაწვდომი - მიწოლით გაღება
120 მინ. თუ მოწყობილია მიმხურავი

შენიშვნები

1. იატაკის ზედაპირები მოეწყობა ისე, რომ იქნება მდგრადი, მყარი და არასრიალა.
2. განათების სამართავები, ელექტრო გამანაწილებლები, ელექტრო ჩამრთველები და ღილაკები, ტემპერატურის მარეგულირებლები, მოწყობილობების სამართავები, წყალსადენი სისტემის მოწყობილობების მარეგულირებლები და დამცავი და ორმხრივი საკომუნიკაციო სისტემების სამართავები "ა" ტიპის ერთეულში მოეწყობა სტანდარტის 309 – ე ქვეთავის შესაბამისად".
3. სინათლის ჩამრთველები, ელექტრო ჩამრთველები, ღილაკები, ტემპერატურის მარეგულირებლები, ელექტრო გამანაწილებლები, და უსაფრთხოების ან შიდასაკომუნიკაციო სისტემების სამართავები "ბ" ტიპის ერთეულებში მოეწყობა სტანდარტის 309.2 და 1104.1.1 ქვეთავების მიხედვით.

შ.პ.ს. "ნ პლუსი"

მიწის ნაკვეთის სამშენებლოდ გამოყენების პირობები:

ბრძანება №5877821 04.04.2022

საპროექტო ობიექტი

მრავალბინიანი საცხოვრებელი

ახალი მშენებლობა

საპროექტო ობიექტის მისამართი:
ქ.თბილისი,
შესახვევი რატევანის I, №4

საკადასტრო კოდი: 01.12.09.003.013

მიწის ნაკვეთის ფართობი: 1 500კვ.მ

ფუნქციური ზონა: სზ-5

ტერიტორიულ-სტრუქტურული ზონა:

პერიფერიული ზონა (პზ)

დადგენილი განაშენიანების რეგულირების პარამეტრები:

კ1 - 0.5
კ2 - 2.1
კ3 - 0.3

საფუძველი: მშენებლობის ნებართვის მისაღებად საჭირო დოკუმენტები იხილეთ "მშენებლობის ნებართვისა გაცემისა და შენობა-ნაგებობების ექსპლუატაციაში მიღების წესისა და პირობების შესახებ" საქართველოს მთავრობის 2019 წლის 31 მაისის №255 დადგენილება.

CAD FILE: შესრულებულია ArchiCad ფაილში და წარმოდგენილია PDF ფაილის სახით

დამკვეთი: "ნ პლუსი"

პროექტის ავტორი:
თ. კოშაძე, გ. დავითაია

შეასრულა	თ. კოშაძე
შეამოწმა	გ.დავითაია

გეგმა 3.30 ნიშნულზე
მისაწვდომობის გეგმა

აე-103-მგ

ფორმატი A-1 მ 1:100

გეგმა 6.60 ნიშნულზე

მისაწვდომობის გეგმა



პირობითი ნიშნები

900 მისაწვდომი სვლაგეზი

მოსატრიალებელი სივრცეები

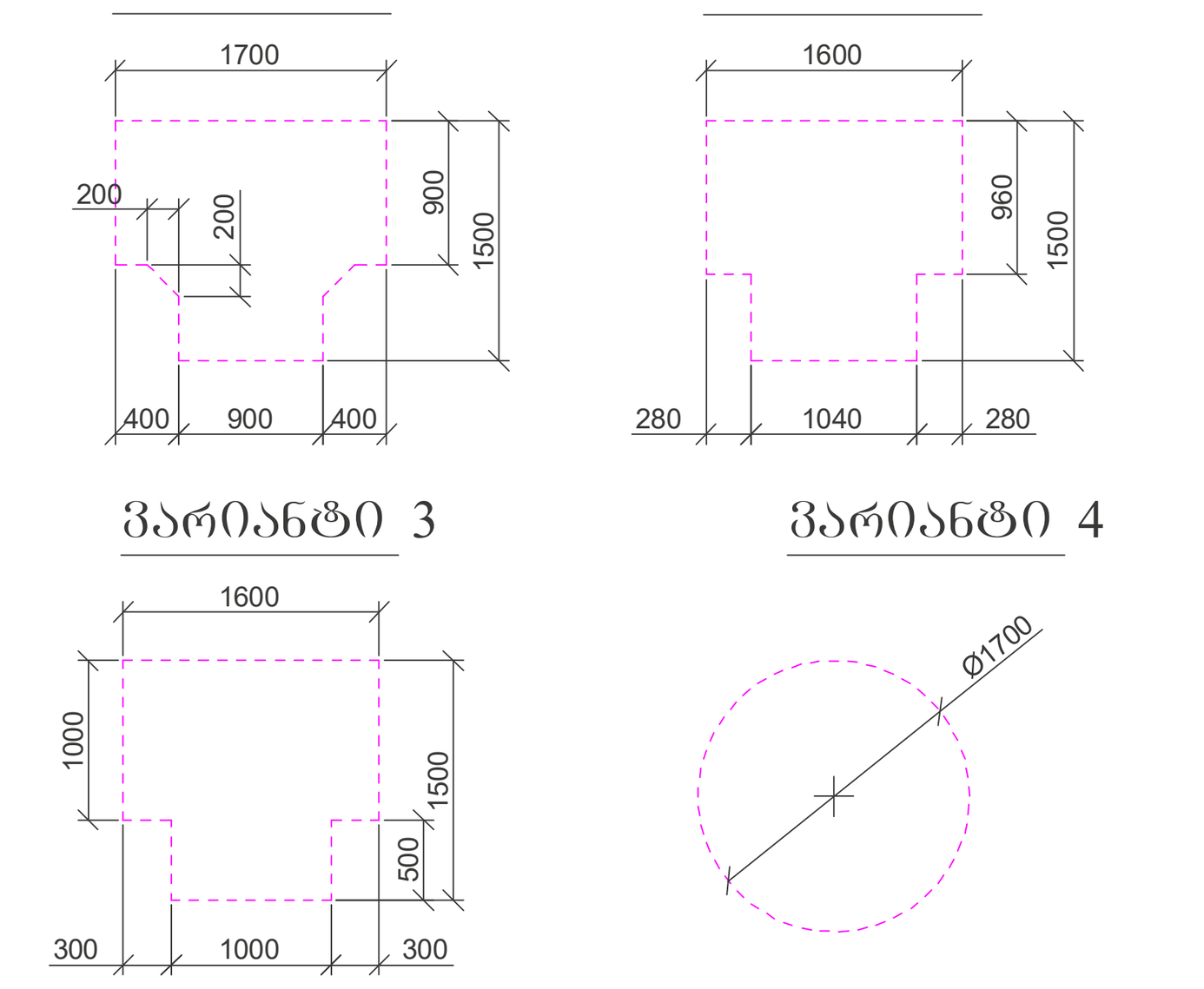

კარის წინ თავისუფალი სივრცე

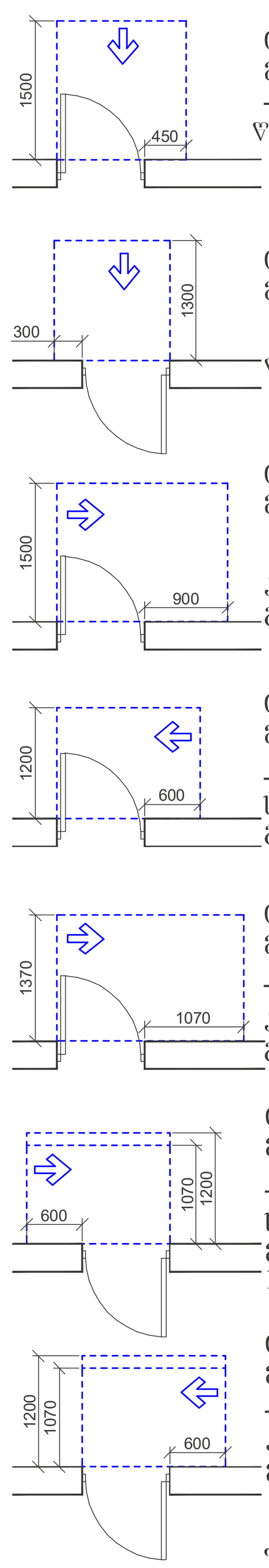

თავისუფალი სივრცე კართან მანევრირებისთვის
- ანჯამიანი კარი
წინიდან მისაწვდომი - გამოწევით გაღება

თავისუფალი სივრცე კართან მანევრირებისთვის
- ანჯამიანი კარი
წინიდან მისაწვდომი - მიწოლით გაღება

თავისუფალი სივრცე კართან მანევრირებისთვის
- ანჯამიანი კარი
ანჯამის მხრიდან მისაწვდომი - გამოწევით გაღება

თავისუფალი სივრცე კართან მანევრირებისთვის
- ანჯამიანი კარი
საკეტის მხრიდან მისაწვდომი - გამოწევით გაღება

თავისუფალი სივრცე კართან მანევრირებისთვის
- ანჯამიანი კარი
ანჯამის მხრიდან მისაწვდომი - გამოწევით გაღება

თავისუფალი სივრცე კართან მანევრირებისთვის
- ანჯამიანი კარი
საკეტის მხრიდან მისაწვდომი - მიწოლით გაღება
120 მინ. თუ მოწყობილია მიმხურავი

თავისუფალი სივრცე კართან მანევრირებისთვის
- ანჯამიანი კარი
ანჯამის მხრიდან მისაწვდომი - მიწოლით გაღება
120 მინ. თუ მოწყობილია მიმხურავი

შენიშვნები

1. იატაკის ზედაპირები მოეწყობა ისე, რომ იქნება მდგრადი, მყარი და არასრიალა.
2. განათების სამართავები, ელექტრო გამანაწილებლები, ელექტრო ჩამრთველები და ღილაკები, ტემპერატურის მარეგულირებლები, მოწყობილობების სამართავები, წყალსადენი სისტემის მოწყობილობების მარეგულირებლები და დამცავი და ორმხრივი საკომუნიკაციო სისტემების სამართავები "ა" ტიპის ერთეულში მოეწყობა სტანდარტის 309 – ე ქვეთავის შესაბამისად".
3. სინათლის ჩამრთველები, ელექტრო ჩამრთველები, ღილაკები, ტემპერატურის მარეგულირებლები, ელექტრო გამანაწილებლები, და უსაფრთხოების ან შიდასაკომუნიკაციო სისტემების სამართავები "ბ" ტიპის ერთეულებში მოეწყობა სტანდარტის 309.2 და 1104.1.1 ქვეთავების მიხედვით.

შ.პ.ს. "ნ პლუსი"

მიწის ნაკვეთის სამშენებლოდ გამოყენების პირობები:

ბრძანება №5877821 04.04.2022

საპროექტო ობიექტი

მრავალბინიანი საცხოვრებელი

ახალი მშენებლობა

საპროექტო ობიექტის მისამართი:
ქ.თბილისი,
შესახვევი რატევანის I, №4

საკადასტრო კოდი: 01.12.09.003.013

მიწის ნაკვეთის ფართობი: 1 500კვ.მ

ფუნქციური ზონა: სზ-5

ტერიტორიულ-სტრუქტურული ზონა:

პერიფერიული ზონა (პზ)

დადგენილი განაშენიანების რეგულირების პარამეტრები:

კ1 - 0.5
კ2 - 2.1
კ3 - 0.3

საფუძველი: მშენებლობის ნებართვის მისაღებად საჭირო დოკუმენტები იხილეთ "მშენებლობის ნებართვისა გაცემისა და შენობა-ნაგებობების ექსპლუატაციაში მიღების წესისა და პირობების შესახებ" საქართველოს მთავრობის 2019 წლის 31 მაისის №255 დადგენილება.

CAD FILE: შეასრულებულია ArchiCad ფაილში და წარმოდგენილია PDF ფაილის სახით

დამკვეთი: "ნ პლუსი"

პროექტის ავტორი:
თ. კოშაძე, გ. დავითაია

შეასრულა თ. კოშაძე

შეამოწმა გ.დავითაია

გეგმა 6.60 ნიშნულზე
მისაწვდომობის გეგმა

ფორმატი A-1 მ 1:100



გეგმა 9.9 ნიშნულზე

მისაწვდომობის გეგმა

პირობითი ნიშნები

900 მისაწვდომი სწლაგეზი

მოსატრიალებელი სივრცეები

ვარიანტი 1

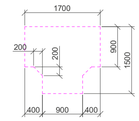

ვარიანტი 2

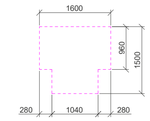

ვარიანტი 3

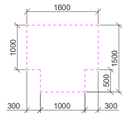

ვარიანტი 4

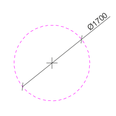

კარის წინ თავისუფალი სივრცე

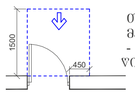

თავისუფალი სივრცე კართან მანევრირებისთვის
- ანჯამიანი კარი
წინიდან მისაწვდომი - გამოღებით გაღება

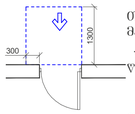

თავისუფალი სივრცე კართან მანევრირებისთვის
- ანჯამიანი კარი
წინიდან მისაწვდომი - მიღოლით გაღება

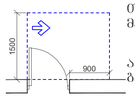

თავისუფალი სივრცე კართან მანევრირებისთვის
- ანჯამიანი კარი
ანჯამის მხრიდან მისაწვდომი - გამოღებით გაღება

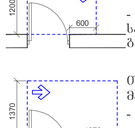

თავისუფალი სივრცე კართან მანევრირებისთვის
- ანჯამიანი კარი
საკეტის მხრიდან მისაწვდომი - გამოღებით გაღება

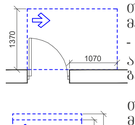

თავისუფალი სივრცე კართან მანევრირებისთვის
- ანჯამიანი კარი
ანჯამის მხრიდან მისაწვდომი - გამოღებით გაღება

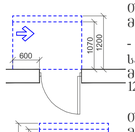

თავისუფალი სივრცე კართან მანევრირებისთვის
- ანჯამიანი კარი
საკეტის მხრიდან მისაწვდომი - მიღოლით გაღება
120 მმ. თუ მოწყობილია მიმხურავი

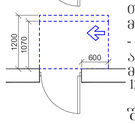

თავისუფალი სივრცე კართან მანევრირებისთვის
- ანჯამიანი კარი
ანჯამის მხრიდან მისაწვდომი - მიღოლით გაღება
120 მმ. თუ მოწყობილია მიმხურავი

შენიშვნები

1. იატაკის ზედაპირები მოეწყობა ისე, რომ იქნება მდგრადი, მყარი და არასრიალა.
2. განათების სამართავები, ელექტრო გამანაწილებლები, ელექტრო ჩამრთველები და დენსართები, ტემპერატურის მარეგულირებლები, მოწყობილობების სამართავები, წყალსადენი სისტემის მოწყობილობების მარეგულირებლები და დამცავი და ორმხრივი საკომუნიკაციო სისტემების სამართავები "ა" ტიპის ერთეულში მოეწყობა სტანდარტის 309–ე ქვეთავის შესაბამისად".
3. სინათლის ჩამრთველები, ელექტრო ჩამრთველები, დენსართები, ტემპერატურის მარეგულირებლები, ელექტრო გამანაწილებლები, და უსაფრთხოების ან შიდასაკომუნიკაციო სისტემების სამართავები "ბ" ტიპის ერთეულებში მოეწყობა სტანდარტის 309.2 და 1104.1.1 ქვეთავების მიხედვით.

შ.პ.ს. "6 კლუბი"

მიწის ნაკვეთის საშენებლოდ გამოყენების პირობები:

ბრძანება №5877821 04.04.2022

საპროექტო ობიექტი

მრავალბინიანი საცხოვრებელი

ახალი მშენებლობა

საპროექტო ობიექტის მისამართი:

ქ.თბილისი,
შესახვევი რატევანის I, №4

საკადასტრო კოდი: 01.12.09.003.013

მიწის ნაკვეთის ფართობი: 1 500.კვ.მ

ფუნქციური ზონა: სზ-5

ტერიტორიულ-სტრუქტურული ზონა:

პრიორიტეტული ზონა (პზ)

დაგეგმილი განაშენიანების რეგულირების პარამეტრები:

კ1 - 0.5
კ2 - 2.1
კ3 - 0.3

საფუძველი: შენობების ნებაროვის მისაღებად საჭირო დოკუმენტები ითვლება "შენობების ნებართვისა გაცემისა და შენობა-ნაგებობების ექსპლუატაციაში მიღების წესისა და პირობების შესახებ" საქართველოს მთავრობის 2019 წლის 31 მაისის №255 დადგენილება.

CAD FILE: შესრულებულია ArchiCad ფაილები და წარმოდგენილია PDF ფაილის სახით

დამკვეთი: "6 კლუბი"

პროექტის ავტორი:
თ. კოშაძე, გ. ლაგვილავა

შესრულა თ. კოშაძე

შემოწმა გ.ლაგვილავა

გეგმა 9.90 ნიშნულზე
მისაწვდომობის გეგმა

ა0-105-მბ

ფორმატი A-1 მ 1:100



გეგმა 13.20 ნიშნულზე

მისაწვდომობის გეგმა

პირობითი ნიშნები

მისაწვდომი სხლაბეზი

მოსატრიალებელი სივრცეები

ვარიანტი 1

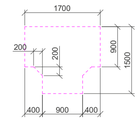

ვარიანტი 2

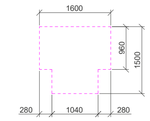

ვარიანტი 3

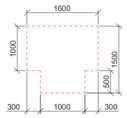

ვარიანტი 4

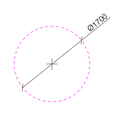

კარის წინ თავისუფალი სივრცე

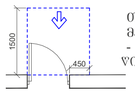

თავისუფალი სივრცე კართან მანევრირებისთვის
- ანჯამიანი კარი
წინიდან მისაწვდომი - გამოუვიდე გაღება

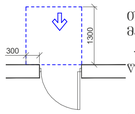

თავისუფალი სივრცე კართან მანევრირებისთვის
- ანჯამიანი კარი
წინიდან მისაწვდომი - მიწოლით გაღება

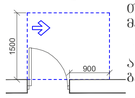

თავისუფალი სივრცე კართან მანევრირებისთვის
- ანჯამიანი კარი
ანჯამის მხრიდან მისაწვდომი - გამოუვიდე გაღება

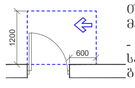

თავისუფალი სივრცე კართან მანევრირებისთვის
- ანჯამიანი კარი
საკეტის მხრიდან მისაწვდომი - გამოუვიდე გაღება

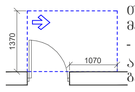

თავისუფალი სივრცე კართან მანევრირებისთვის
- ანჯამიანი კარი
ანჯამის მხრიდან მისაწვდომი - გამოუვიდე გაღება

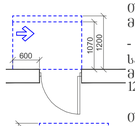

თავისუფალი სივრცე კართან მანევრირებისთვის
- ანჯამიანი კარი
საკეტის მხრიდან მისაწვდომი - მიწოლით გაღება
120 მმ, თუ მოწყობილია მიმხურავი

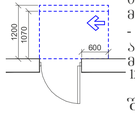

თავისუფალი სივრცე კართან მანევრირებისთვის
- ანჯამიანი კარი
ანჯამის მხრიდან მისაწვდომი - მიწოლით გაღება
120 მმ, თუ მოწყობილია მიმხურავი

შენიშვნები

1. იატაკის ზედაპირები მოეწყობა ისე, რომ იქნება მდგრადი, მყარი და არასრიალა.
2. განათების სამართავები, ელექტრო გამანაწილებლები, ელექტრო ჩამრთველები და დენსართები, ტემპერატურის მარეგულირებლები, მოწყობილობების სამართავები, წყალსადენი სისტემის მოწყობილობების მარეგულირებლები და დამცავი და ორმხრივი საკომუნიკაციო სისტემების სამართავები "ა" ტიპის ერთეულში მოეწყობა სტანდარტის 309–ე ქვეთავის შესაბამისად".
3. სინათლის ჩამრთველები, ელექტრო ჩამრთველები, დენსართები, ტემპერატურის მარეგულირებლები, ელექტრო გამანაწილებლები, და უსაფრთხოების ან შიდასაკომუნიკაციო სისტემების სამართავები "ბ" ტიპის ერთეულებში მოეწყობა სტანდარტის 309.2 და 1104.1.1 ქვეთავების მიხედვით.

შ.პ.ს. "6 კლუბი"

მიწის ნაკვეთის საქმენებლოდ გამოყენების პირობები:

ბრძანება №5877821 04.04.2022

საპროექტო ობიექტი

მრავალბინიანი საცხოვრებელი

ახალი მშენებლობა

საპროექტო ობიექტის მისამართი:

ქ.თბილისი,
შესახვევი რატევანის I, №4

საკადასტრო კოდი: 01.12.09.003.013

მიწის ნაკვეთის ფართობი: 1 500.33მ

ფუნქციური ზონა: სზ-5

ტერიტორიულ-სტრუქტურული ზონა:

პრიორიტეტული ზონა (ჯზ)

დაშვებული განაშენიანების რეგულირების პარამეტრები:

კ1 - 0.5
კ2 - 2.1
კ3 - 0.3

საფუძველი: შენობლობის ნებართვის მისაღებად საჭირო დოკუმენტები ითვლება "შენობლობის ნებართვისა და შენობა-ნაგებობების გამსვლელობა გაცემისა და შენობა-ნაგებობების გამსვლელობა გაცემის წესის წესისა და პირობების შესახებ" საქართველოს მთავრობის 2019 წლის 31 მაისის №255 დადგენილება.

CAD FILE: შესაბამისობაშია ArchiCad ფაილები და წარმოდგენილია PDF ფაილის სახით

დამკვეთი: "6 კლუბი"

პროექტის ავტორი:
თ. კოშაძე, გ. ლაგვილავა

შესრულა თ. კოშაძე

შემოწმა გ.ლაგვილავა

გეგმა 13.20 ნიშნულზე
მისაწვდომობის გეგმა

ა0-106-მმ

ფორმატი A-1 მ 1:100

მისაწვდომობის გეგმა

ლიფტის სამანქანოს გეგმა

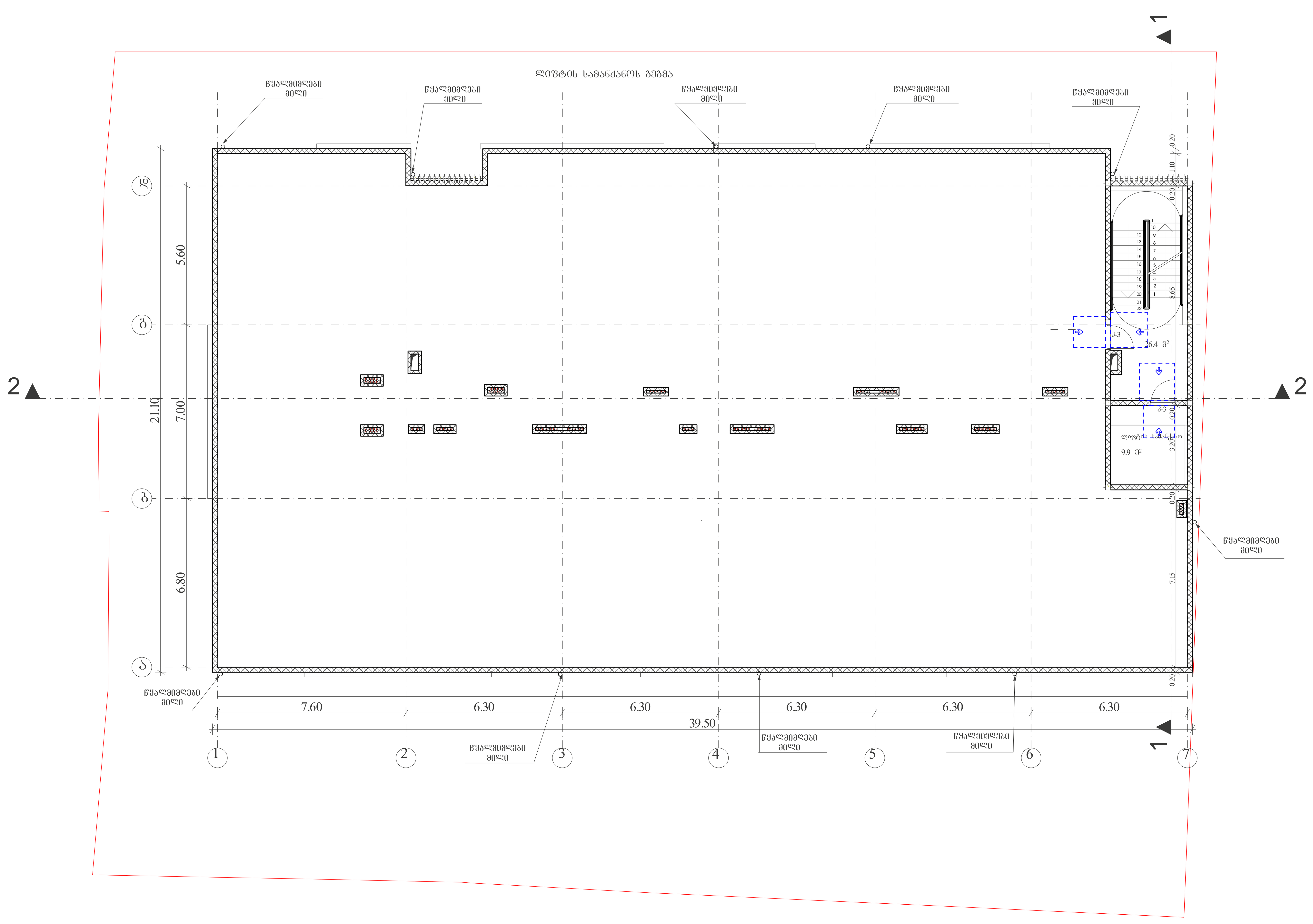

პირობითი ნიშნები

მისაწვდომი სვლაბეზი

მოსატრიალებელი სივრცეები

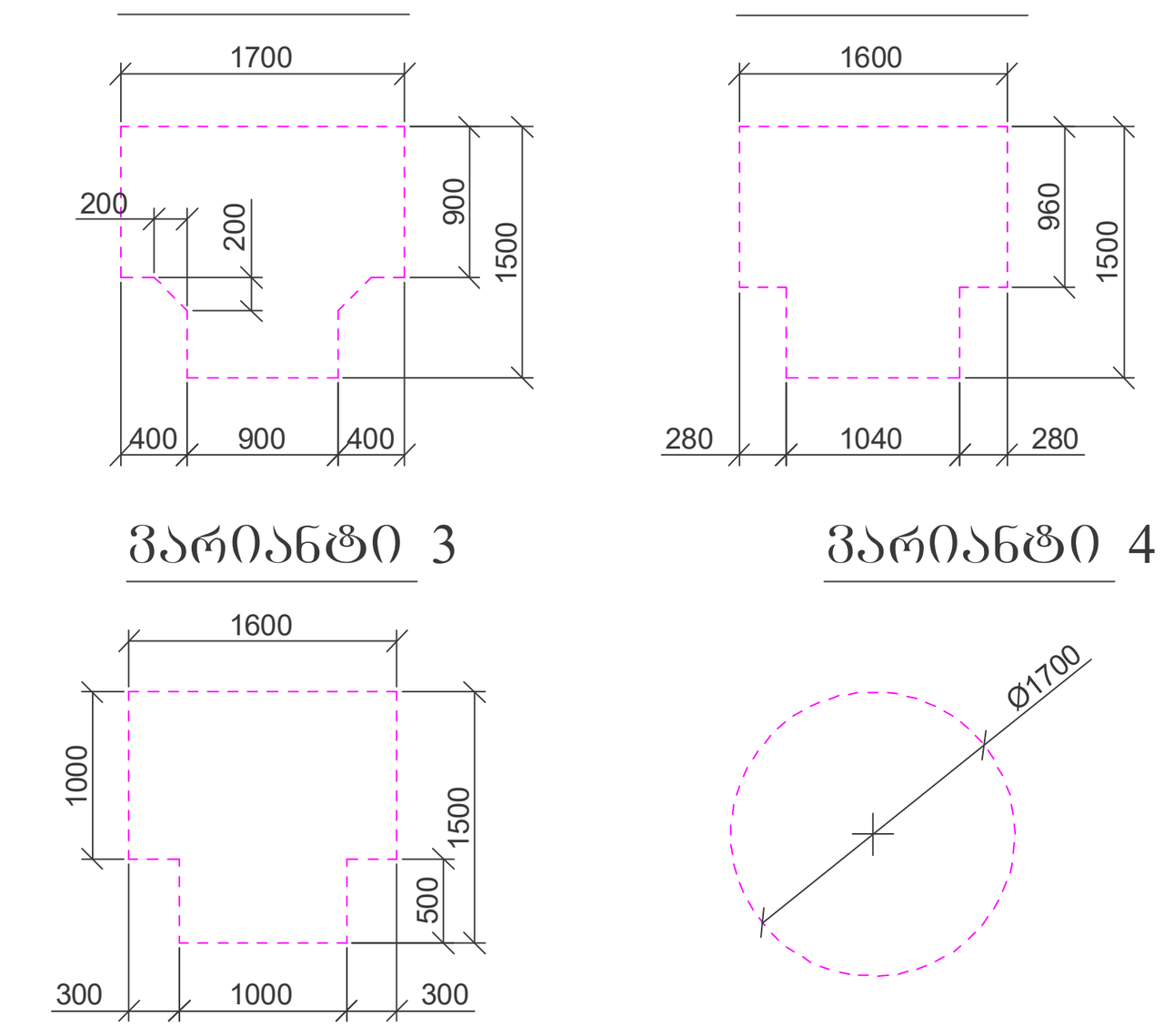

კარის წინ თავისუფალი სივრცე

თავისუფალი სივრცე კართან მანევრირებისთვის
- ანჯამიანი კარი
წინიდან მისაწვდომი - გამოწევით გაღება

თავისუფალი სივრცე კართან მანევრირებისთვის
- ანჯამიანი კარი
წინიდან მისაწვდომი - მიწოლით გაღება

თავისუფალი სივრცე კართან მანევრირებისთვის
- ანჯამიანი კარი
ანჯამის მხრიდან მისაწვდომი - გამოწევით გაღება

თავისუფალი სივრცე კართან მანევრირებისთვის
- ანჯამიანი კარი
საკეტის მხრიდან მისაწვდომი - გამოწევით გაღება

თავისუფალი სივრცე კართან მანევრირებისთვის
- ანჯამიანი კარი
ანჯამის მხრიდან მისაწვდომი - გამოწევით გაღება

თავისუფალი სივრცე კართან მანევრირებისთვის
- ანჯამიანი კარი
საკეტის მხრიდან მისაწვდომი - მიწოლით გაღება
120 მინ. თუ მოწყობილია მიმხურავი

თავისუფალი სივრცე კართან მანევრირებისთვის
- ანჯამიანი კარი
ანჯამის მხრიდან მისაწვდომი - მიწოლით გაღება
120 მინ. თუ მოწყობილია მიმხურავი

შენიშვნები

1. იატაკის ზედაპირები მოეწყობა ისე, რომ იქნება მდგრადი, მყარი და არასრიალა.
2. განათების სამართავები, ელექტრო გამანაწილებლები, ელექტრო ჩამრთველები და დენსართები, ტემპერატურის მარეგულირებლები, მოწყობილობების სამართავები, წყალსადენი სისტემის მოწყობილობების მარეგულირებლები და დამცავი და ორმხრივი საკომუნიკაციო სისტემების სამართავები "ა" ტიპის ერთეულში მოეწყობა სტანდარტის 309 – ე ქვეთავის შესაბამისად".
3. სინათლის ჩამრთველები, ელექტრო ჩამრთველები, დენსართები, ტემპერატურის მარეგულირებლები, ელექტრო გამანაწილებლები, და უსაფრთხოების ან შიდასაკომუნიკაციო სისტემების სამართავები "ბ" ტიპის ერთეულებში მოეწყობა სტანდარტის 309.2 და 1104.1.1 ქვეთავების მიხედვით.

შ.პ.ს. "ნ პლუსი"

მიწის ნაკვეთის სამშენებლოდ გამოყენების პირობები:

ბრძანება №5877821 04.04.2022

საპროექტო ობიექტი

მრავალბინიანი საცხოვრებელი

ახალი მშენებლობა

საპროექტო ობიექტის მისამართი:
ქ.თბილისი,
შესახვევი რატევანის I, №4

საკადასტრო კოდი: 01.12.09.003.013

მიწის ნაკვეთის ფართობი: 1 500კვ.მ

ფუნქციური ზონა: სზ-5

ტერიტორიულ-სტრუქტურული ზონა:

პერიფერიული ზონა (პზ)

დადგენილი განაშენიანების რეგულირების პარამეტრები:

კ1 - 0.5
კ2 - 2.1
კ3 - 0.3

საფუძველი: მშენებლობის ნებართვის მისაღებად საჭირო დოკუმენტები იხილეთ "მშენებლობის ნებართვისა გაცემისა და შენობა-ნაგებობების ექსპლუატაციაში მიღების წესისა და პირობების შესახებ" საქართველოს მთავრობის 2019 წლის 31 მაისის №255 დადგენილება.

CAD FILE:	შესრულებულია ArchiCad ფაილში და წარმოდგენილია PDF ფაილის სახით
დამკვეთი:	"ნ პლუსი"
პროექტის ავტორი:	თ. კოშაძე, გ. დავითაია
შეასრულა	თ. კოშაძე
შეამოწმა	გ.დავითაია

ლიფტის სამანქანოს გეგმა
მისაწვდომობის გეგმა

აე-107-მგ

ფორმატი A-1 მ 1:100

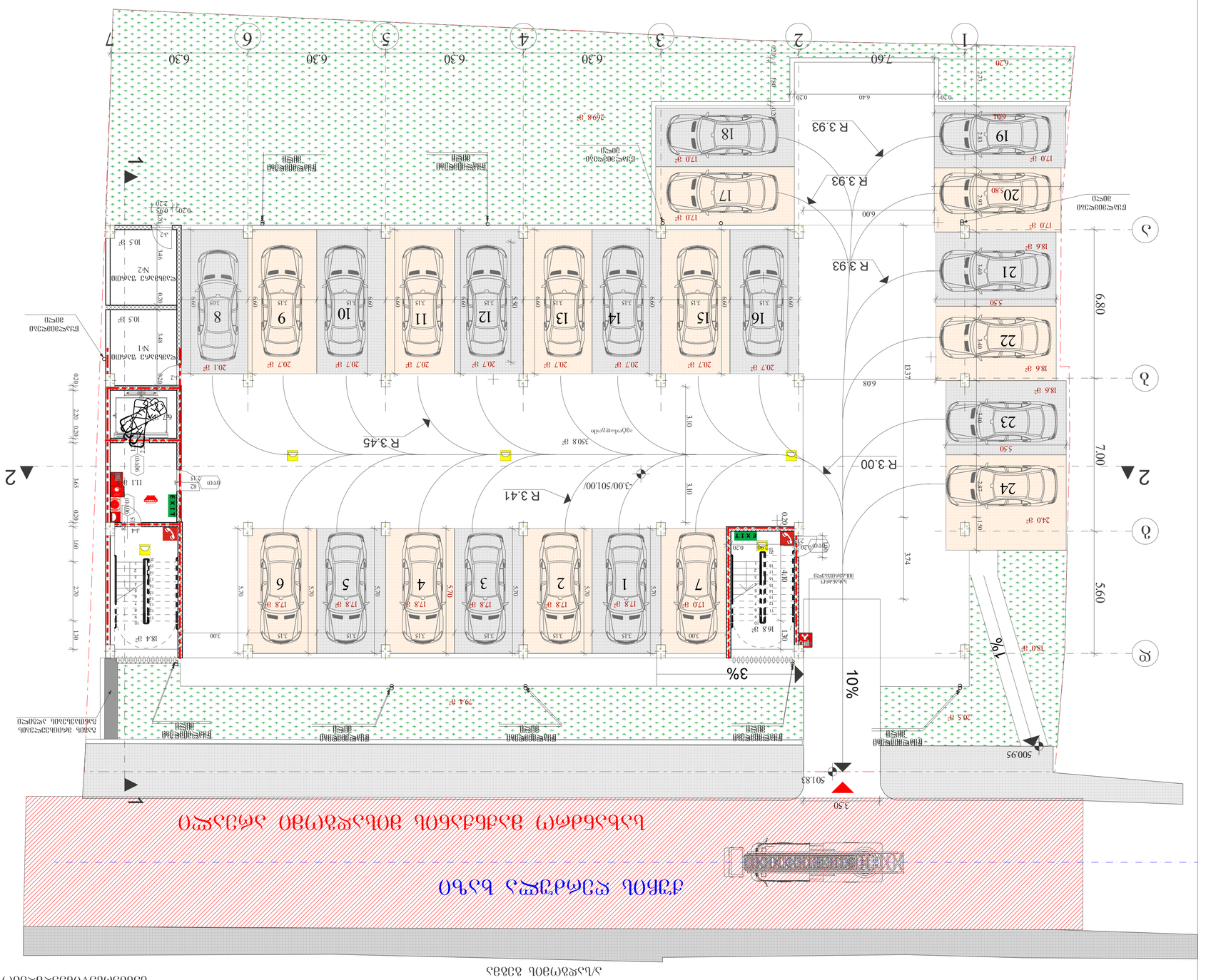
ავტოსადგომი
ავტოსადგომი
ავტოსადგომი


ნაგებობის ფასადის ხედვის მიმართულება
0.00/504.0
EXIT
EXIT
EXIT

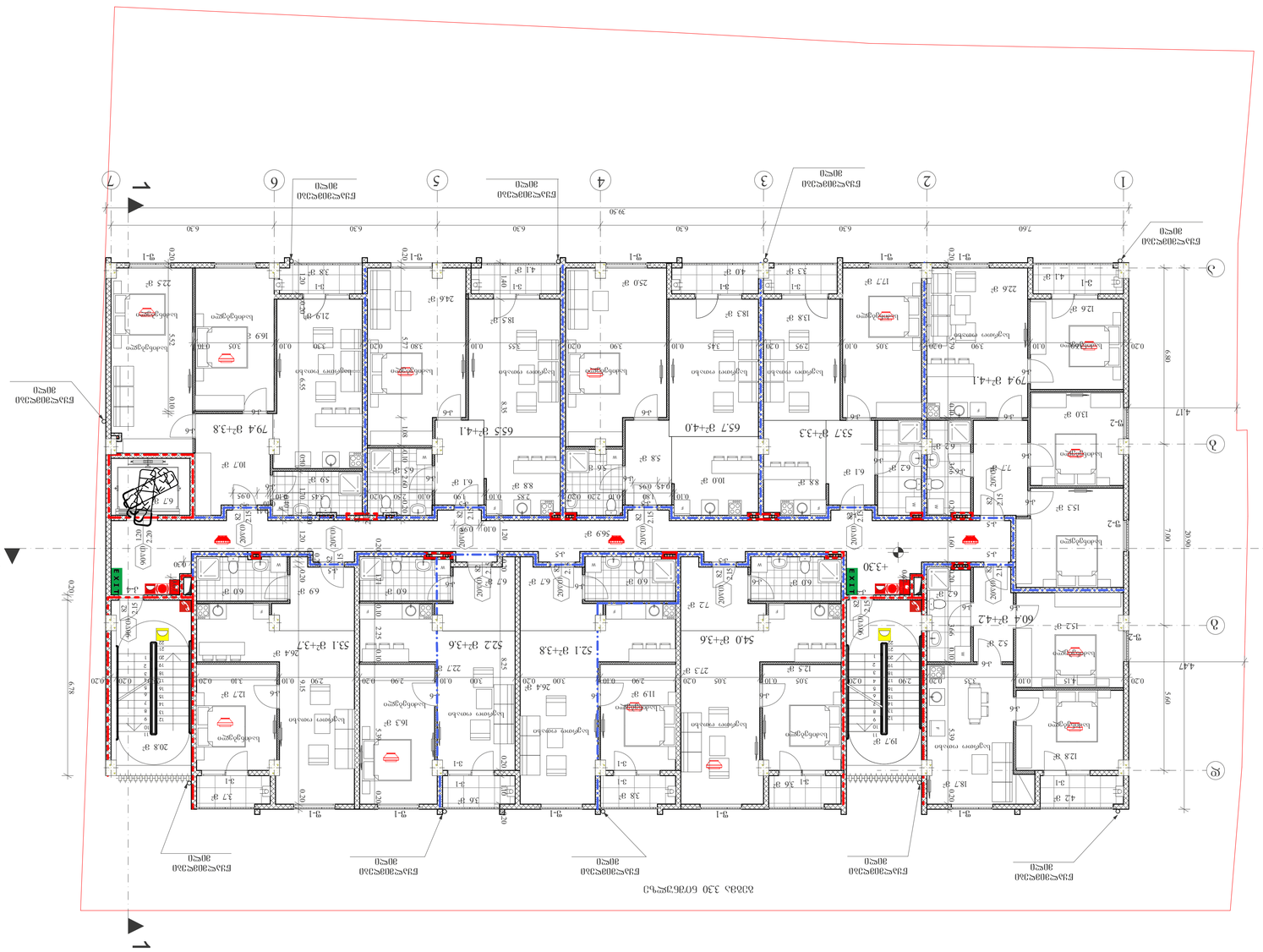
1
2
3
4
5
6
7
1
2
3
4
5
6
7
ნაგვის ურნა 30ლ
ნაგვის ურნა 30ლ
ნაგვის ურნა 30ლ

გეგმა 6.60 ნიშნულზე

ხანძარსაწინააღმდეგო გეგმა



შენობის ელემენტები	ტიპი - I B
ძირითადი კონსტრუქციული ჩარჩო	2
მზიდი კედლები გარე შიგა	 2 2
არამზიდი კედლები და ტიხრები გარე	ცხრილი 602
არამზიდი კედლები და ტიხრები შიგა	0
იატაკის კონსტრუქცია და არაძირითადი ნაწილები	2
სახურავის კონსტრუქცია და არაძირითადი ნაწილები	1

პირობითი ნიშნები:

82 / 235 — 90 წთ

- კარის თავისუფალი სიგანე
- ხანძარმედეგობა
- კარის ნუმერაცია
- კარის თავისუფალი სიმაღლე

EXIT — გასასვლელი აღმნიშვნელი განათებული ნიშანი

1 საათიანი ხანძარმედეგობის აღმნიშვნელი ხაზი

2 საათიანი ხანძარმედეგობის აღმნიშვნელი ხაზი

3 საათიანი ხანძარმედეგობის აღმნიშვნელი ხაზი

სახანძრო მილი

სიმბოლოს სახელწოდება
ხელის ცეცხლმაქრი
სახანძრო მილდგარი
ორმხრივი კავშირის სისტემა
ჭერზე მორეაგირე მაუწყებელი
კვამლის ავტომატური აღმომჩენი
ავტოსაშხეფი
ალტერნატიული ავტომატური ცეცხლქრობის სისტემა
სახანძრო განგაშის ღილაკი
დამკავებელთა შეტყობინების სისტემა (სახანძრო სიგნალიზაცია)
ავარიული განათება
საევაკუაციო განათება
სახანძრო მისაერთებელი
სახანძრო ჰიდრანტი

შენიშვნა:

ლიფტის შახტა აღჭურვილი იქნება ჰაერის დაწნევის სისტემით.

ჰაერის დაწნევის სისტემა უზრუნველყოფილი იქნება სათადარიგო ელმომარაგებით.

დენის გათიშვის შემთხვევაში სათადარიგო ელექტროსისტემა ავტომატურად გაანათებს გასასვლელ საშუალებებს.

კონსტრუქციული პროექტის დამუშავებისას დაცული იქნას I-B კონსტრუქციის ტიპის მოთხოვნები.

ხანძარსაწინააღმდეგო დაცვის სისტემების საინჟინრო დოკუმენტაცია დამუშავდეს 28.01.16 წ. №41 დადგენილების შესაბამისად.

შ.პ.ს. "ნ პლუსი"

მიწის ნაკვეთის სამშენებლოდ გამოყენების პირობები:

ბრძანება №5877821 04.04.2022

საპროექტო ობიექტი

მრავალბინიანი საცხოვრებელი

ახალი მშენებლობა

საპროექტო ობიექტის მისამართი:

ქ.თბილისი, შესახვევი რატევანის I, №4

საკადასტრო კოდი: 01.12.09.003.013

მიწის ნაკვეთის ფართობი: 1 500კვ.მ

ფუნქციური ზონა: სზ-5

ტერიტორიულ-სტრუქტურული ზონა:

პერიფერიული ზონა (პზ)

დადგენილი განაშენიანების რეგულირების პარამეტრები:

კ1 - 0.5
კ2 - 2.1
კ3 - 0.3

საფუძველი: მშენებლობის ნებართვის მისაღებად საჭირო დოკუმენტები იხილეთ "მშენებლობის ნებართვისა გაცემისა და შენობა-ნაგებობების ექსპლუატაციაში მიღების წესისა და პირობების შესახებ" საქართველოს მთავრობის 2019 წლის 31 მაისის №255 დადგენილება.

CAD FILE: შესრულებულია ArchiCad ფაილში და წარმოდგენილია PDF ფაილის სახით

დამკვეთი: "ნ პლუსი"

პროექტის ავტორი: თ. კოშაძე, ბ. დავითაია

შეასრულა	თ. კოშაძე
შეამოწმა	ბ.დავითაია

გეგმა 6.60 ნიშნულზე
ხანძარსაწინააღმდეგო გეგმა

ხ -104

ფორმატი A-1 მ 1:100



ՀՀ ԱՐԱՐԱՏԻ ՄԱՐԶԻ ՎԱՂԱՐՇԱՊԱՏ ՀԱՄԱՅՆՔԻ ՎԱՂԱՐՇԱՊԱՏ ՔԱՂԱՔԻ ՀԱՍՑԵ 9.9 ԳՈՒՅՔԱՅԻՆ ԱՇԽԱՏԱՆՔՆԵՐԻ ԿԱՏԱՐՄԱՆ ՆՊԱՏԱԿՈՎ ՇԻՆԱՐԱՐԱԿԱՆ ԾՐԱԳԻՐ

ՇԻՆԱՐԱՐԱԿԱՆ ՀԱՄԱԼԻՐՆԵՐԻ ԱՆՎԱՆՈՒՄԸ	**B**
ՇԻՆԱՐԱՐԱԿԱՆ ՀԱՄԱԼԻՐՆԵՐԻ ՔԱՆԱԿԸ	2
ՇԻՆԱՐԱՐԱԿԱՆ ՀԱՄԱԼԻՐՆԵՐԻ ՀԱՐԿԱՅՆՈՒԹՅՈՒՆԸ	ԲԱՐՁՐ
ՇԻՆԱՐԱՐԱԿԱՆ ՀԱՄԱԼԻՐՆԵՐԻ ԲԱՐՁՐՈՒԹՅԱՆ ԱՍՏԻՃԱՆԸ	602
ՇԻՆԱՐԱՐԱԿԱՆ ՀԱՄԱԼԻՐՆԵՐԻ ԿԱՌՈՒՑՎԱԾՔԻ ԴԻՄԱԴՐՈՒԹՅՈՒՆԸ ԵՎ ԱՅՐՎԱԾՔՆԵՐԻ ՔԱՆԱԿԸ	0
ՇԻՆԱՐԱՐԱԿԱՆ ՀԱՄԱԼԻՐՆԵՐԻ ՀՐԴԵՀԱՅԻՆ ՀԱՄԱԿԱՐԳԵՐԻ ԵՎ ՍԱՐՔԱՎՈՐՈՒՄՆԵՐԻ ՔԱՆԱԿԸ	2
ՇԻՆԱՐԱՐԱԿԱՆ ՀԱՄԱԼԻՐՆԵՐԻ ՀՐԴԵՀԱՅԻՆ ՀԱՄԱԿԱՐԳԵՐԻ ԵՎ ՍԱՐՔԱՎՈՐՈՒՄՆԵՐԻ ՏԵՍԱԿԸ	1

ՅՈՒՄԱՅԱԿԱՆ ԳՈՒՅՔԱՅԻՆ:

ՀԱՅԱՍՏԱՆԻ ՀԱՆՐԱՊԵՏՈՒԹՅԱՆ ՎԱՂԱՐՇԱՊԱՏ ՔԱՂԱՔԻ ՀԱՍՑԵ

82 | 90 ԱՐ | 235

ԱՆՀԱՏԱԿԱՆ ՀԱՄԱՐ

ՀՀ ԱՐԱՐԱՏԻ ՄԱՐԶԻ ՎԱՂԱՐՇԱՊԱՏ ՀԱՄԱՅՆՔԻ ՎԱՂԱՐՇԱՊԱՏ ՔԱՂԱՔԻ ՀԱՍՑԵ 9.9 ԳՈՒՅՔԱՅԻՆ ԱՇԽԱՏԱՆՔՆԵՐԻ ԿԱՏԱՐՄԱՆ ՆՊԱՏԱԿՈՎ ՇԻՆԱՐԱՐԱԿԱՆ ԾՐԱԳԻՐ

ՇԻՆԱՐԱՐԱԿԱՆ ՀԱՄԱԼԻՐՆԵՐԻ ՀԱՍՑԵՈՒՄ ԳՏՆՎՈՂ ՇԻՆՈՒԹՅՈՒՆՆԵՐԻ ՀԱՄԱՐ ՀԱՍՑԵՈՒՄ ԳՏՆՎՈՂ ՇԻՆՈՒԹՅՈՒՆՆԵՐԻ ՀԱՄԱՐ

EXIT ԱՆՎՏԱՆԳ ԵԼՔԻ ՀԱՄԱՐ ՀԱՍՑԵՈՒՄ ԳՏՆՎՈՂ ՇԻՆՈՒԹՅՈՒՆՆԵՐԻ ՀԱՄԱՐ

1 ՍՏՈՐԵՐԿՐՅԱ ԱՆՑՈՒՄՆԵՐԻ ՀԱՄԱՐ ՀԱՍՑԵՈՒՄ ԳՏՆՎՈՂ ՇԻՆՈՒԹՅՈՒՆՆԵՐԻ ՀԱՄԱՐ

2 ՍՏՈՐԵՐԿՐՅԱ ԱՆՑՈՒՄՆԵՐԻ ՀԱՄԱՐ ՀԱՍՑԵՈՒՄ ԳՏՆՎՈՂ ՇԻՆՈՒԹՅՈՒՆՆԵՐԻ ՀԱՄԱՐ

3 ՍՏՈՐԵՐԿՐՅԱ ԱՆՑՈՒՄՆԵՐԻ ՀԱՄԱՐ ՀԱՍՑԵՈՒՄ ԳՏՆՎՈՂ ՇԻՆՈՒԹՅՈՒՆՆԵՐԻ ՀԱՄԱՐ

ՀԱՍՑԵՈՒՄ ԳՏՆՎՈՂ ՇԻՆՈՒԹՅՈՒՆՆԵՐԻ ՀԱՄԱՐ

ՀՐԴԵՀԱՅԻՆ ՀԱՄԱԿԱՐԳԵՐԻ ԵՎ ՍԱՐՔԱՎՈՐՈՒՄՆԵՐԻ ՀԱՄԱՐ

ՀՐԴԵՀԱՅԻՆ ՀԱՄԱԿԱՐԳԵՐԻ ԵՎ ՍԱՐՔԱՎՈՐՈՒՄՆԵՐԻ ՏԵՍԱԿԸ

ՀՐԴԵՀԱՅԻՆ ՀԱՄԱԿԱՐԳԵՐԻ ՀԱՄԱՐ ՀԱՍՑԵՈՒՄ ԳՏՆՎՈՂ ՇԻՆՈՒԹՅՈՒՆՆԵՐԻ ՀԱՄԱՐ

გეგმა 13.20 ნიშნულზე

ხანძარსაწინააღმდეგო გეგმა

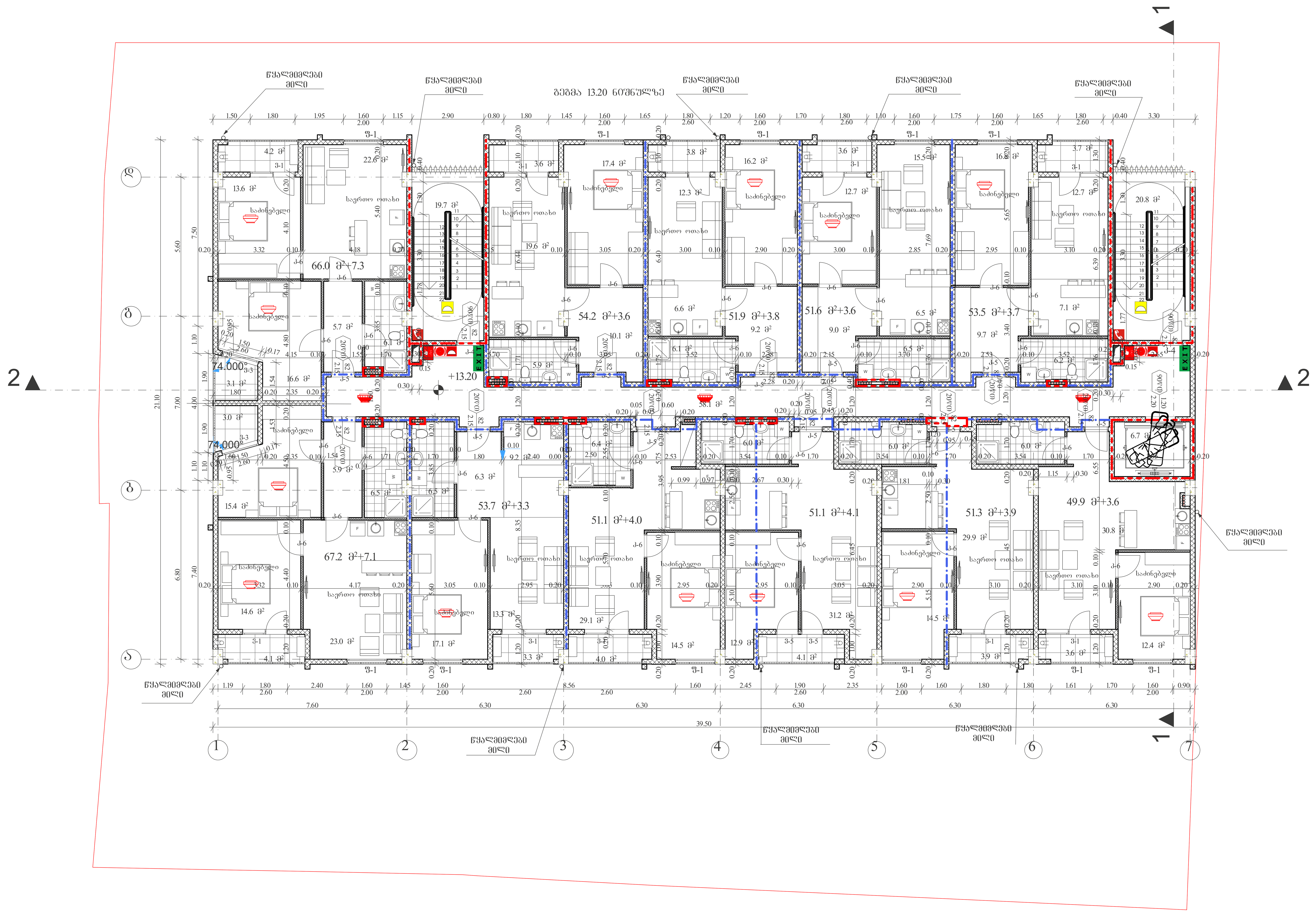

შენობის ელემენტები	ტიპი - I B
ძირითადი კონსტრუქციული ჩარჩო	2
მზიდი კედლები გარე შიგა	2 2
არამზიდი კედლები და ტიხრები გარე	ცხრილი 602
არამზიდი კედლები და ტიხრები შიგა	0
იატაკის კონსტრუქცია და არაძირითადი ნაწილები	2
სახურავის კონსტრუქცია და არაძირითადი ნაწილები	1

პირობითი ნიშნები:

კარის თავისუფალი სიგანე

82 / 235 — 90 რთ

ხანძარმედეგობა

კარის ნუმერაცია

კარის თავისუფალი სიმაღლე

EXIT — გასასვლელი აღმნიშვნელი განათებული ნიშანი

1 საათიანი ხანძარმედეგობის აღმნიშვნელი ხაზი

2 საათიანი ხანძარმედეგობის აღმნიშვნელი ხაზი

3 საათიანი ხანძარმედეგობის აღმნიშვნელი ხაზი

სახანძრო მილი

სიმბოლოს სახელწოდება	
	ხელის ცეცხლმაქრი
	სახანძრო მილდგარი
	ორმხრივი კავშირის სისტემა
	კვამლზე მორეაგირე მაუწყებელი
	კვამლის ავტომატური აღმომჩენი
	ავტოსაშხეფი
	ალტერნატიული ავტომატური ცეცხლქრობის სისტემა
	სახანძრო განგაშის ღილაკი
	დამკავებელთა შეტყობინების სისტემა (სახანძრო სიგნალიზაცია)
	ავარიული განათება
	საავარიო განათება
	სახანძრო მისაერთებელი
	სახანძრო ჰიდრანტი

შენიშვნა:
ლიფტის შახტა აღჭურვილი იქნება ჰაერის დაწნევის სისტემით.

ჰაერის დაწნევის სისტემა უზრუნველყოფილი იქნება სათადარიგო ელმომარაგებით.

დენის გათიშვის შემთხვევაში სათადარიგო ელექტროსისტემა ავტომატურად გაანათებს გასასვლელ საშუალებებს.

კონსტრუქციული პროექტის დამუშავებისას დაცული იქნას I-B კონსტრუქციის ტიპის მოთხოვნები.

ხანძარსაწინაარმდეგო დაცვის სისტემების საინჟინრო დოკუმენტაცია დამუშავდეს 28.01.16 წ. №41 დადგენილების შესაბამისად.

შ.პ.ს. "6 პლუსი"

მიწის ნაკვეთის სამშენებლოდ გამოყენების პირობები:

ბრძანება №5877821 04.04.2022

საპროექტო ობიექტი

მრავალბინიანი საცხოვრებელი

ახალი მშენებლობა

საპროექტო ობიექტის მისამართი:

ქ.თბილისი,
შესახვევი რატევანის I, №4

საკადასტრო კოდი: 01.12.09.003.013

მიწის ნაკვეთის ფართობი: 1 500კვ.მ

ფუნქციური ზონა: სზ-5

ტერიტორიულ-სტრუქტურული ზონა:

პერიფერიული ზონა (პზ)

დადგენილი განაშენიანების რეგულირების პარამეტრები:

კ1 - 0.5
კ2 - 2.1
კ3 - 0.3

საფუძველი: მშენებლობის ნებართვის მისაღებად საჭირო დოკუმენტები იხილეთ "მშენებლობის ნებართვისა გაცემისა და შენობა-ნაგებობების ექსპლუატაციაში მიღების წესისა და პირობების შესახებ" საქართველოს მთავრობის 2019 წლის 31 მაისის №255 დადგენილება.

CAD FILE: შესრულებულია ArchiCad ფაილში და წარმოდგენილია PDF ფაილის სახით

დამკვეთი: "6 პლუსი"

პროექტის ავტორი:
თ. კოშაძე, ბ. დავითაია

შეასრულა	თ. კოშაძე
შეამოწმა	ბ.დავითაია

გეგმა 13.20 ნიშნულზე

ხანძარსაწინააღმდეგო გეგმა

ხ -106

ფორმატი A-1 მ 1:100

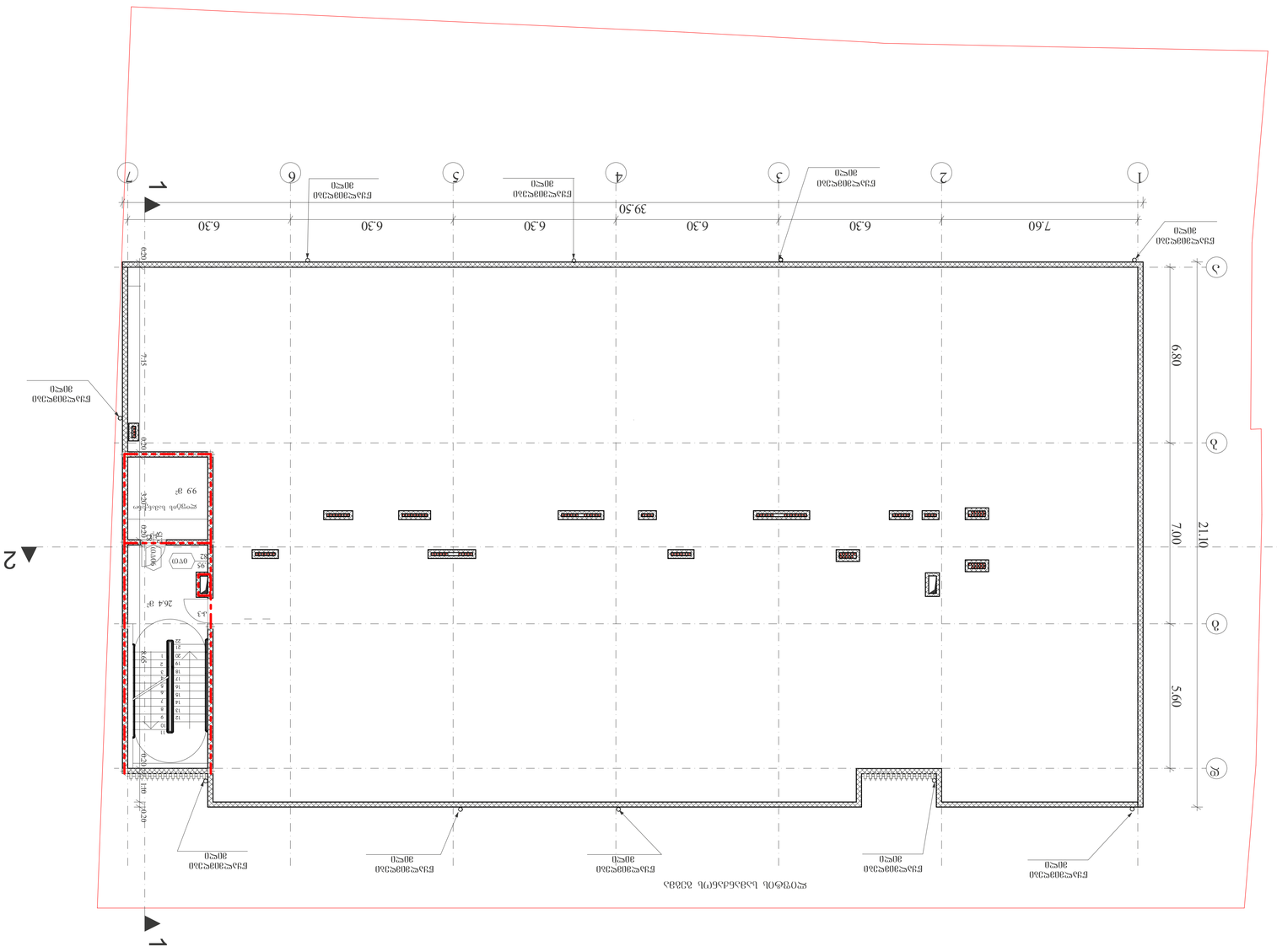

ჩასაშენებელი ბაზის ტერიტორიის გეგმა

ტერიტორიის საერთო ფართობი	2
მ.შ.	
ტერიტორიის	2
ბეტონით ან ასფალტით დაფარული ტერიტორიის ფართობი	0
ტერიტორიის ბეტონით ან ასფალტით დაფარული ფართობის პროცენტული მაჩვენებელი	0%
ტერიტორიის მწვანე ნარგავებით დაფარული ფართობი	602
ტერიტორიის მწვანე ნარგავებით დაფარული ფართობის პროცენტული მაჩვენებელი	98%

ტერიტორიის ბეტონით ან ასფალტით დაფარული ფართობი	2
ტერიტორიის მწვანე ნარგავებით დაფარული ფართობი	2
ტერიტორიის ბეტონით ან ასფალტით დაფარული ფართობის პროცენტული მაჩვენებელი	0%
ტერიტორიის მწვანე ნარგავებით დაფარული ფართობის პროცენტული მაჩვენებელი	98%

ხანძარსაწინააღმდეგო ღონისძიებების გეგმა

ხანძარსაწინააღმდეგო ინვენტარის ადგილმდებარეობა	1
ხანძრის ავტომატური გამაფრთხილებელი სისტემის ელემენტების განთავსების ადგილები	

ხანძრის ავტომატური გამაფრთხილებელი სისტემა:
ხანძრის ავტომატური სიგნალიზაციის ცენტრალური მოწყობილობა
ხანძრის ავტომატური სიგნალიზაციის ცენტრალური მოწყობილობა 82
235 90 წმ
ხანძრის ავტომატური სიგნალიზაციის ხელით ჩამრთველი
ხანძრის ავტომატური სიგნალიზაციის ხელით ჩამრთველის სიმაღლე იატაკიდან
ხანძრის ავტომატური სიგნალიზაციის ავარიული განათების ბლოკი (3ს)
EXIT ავარიული გამოსასვლელის მაჩვენებელი
1 ს.ს.ს.მილსადენის ხანძრის ავტომატური სიგნალიზაციის სისტემის ხაზი
2 ს.ს.ს.მილსადენის ხანძრის ავტომატური სიგნალიზაციის სისტემის ხაზი
3 ს.ს.ს.მილსადენის ხანძრის ავტომატური სიგნალიზაციის სისტემის ხაზი
ელექტრული ქსელის ხაზი
ხანძრის ავტომატური სიგნალიზაციის სისტემის ხაზების ნომრები
.01 - .02
.02 - .21
.03 - .03
შენიშვნა: ხანძრის ავტომატური სიგნალიზაციის სისტემის ხაზების ნომრები ხანძრის ავტომატური სიგნალიზაციის სისტემის ტექნიკური პროექტის მიხედვით.
ხანძრის ავტომატური სიგნალიზაციის სისტემის ხაზების ნომრები ელექტრონული ტექნიკური ინსპექციის მიერ 2019 წლის 31 მაისის N255 ხელშეკრულების.

ხანძრის ავტომატური სიგნალიზაციის სისტემის ხაზების ნომრები

ხანძრის ავტომატური სიგნალიზაციის სისტემის ხაზების ნომრები	B
ხანძრის ავტომატური სიგნალიზაციის სისტემის ხაზების რაოდენობა	2
ხანძრის ავტომატური სიგნალიზაციის სისტემის ხაზების ნომრები	2 ბმა
ხანძრის ავტომატური სიგნალიზაციის სისტემის ხაზების ნომრები	ცნობილი 602
ხანძრის ავტომატური სიგნალიზაციის სისტემის ხაზების ნომრები	0
ხანძრის ავტომატური სიგნალიზაციის სისტემის ხაზების ნომრები	2
ხანძრის ავტომატური სიგნალიზაციის სისტემის ხაზების ნომრები	2
ხანძრის ავტომატური სიგნალიზაციის სისტემის ხაზების ნომრები	1

ხანძრის ავტომატური სიგნალიზაციის სისტემის ხაზების ნომრები:
ხანძრის ავტომატური სიგნალიზაციის სისტემის ხაზების ნომრები
82
235 90 წმ
ხანძრის ავტომატური სიგნალიზაციის ხელით ჩამრთველი
ხანძრის ავტომატური სიგნალიზაციის ხელით ჩამრთველის სიმაღლე იატაკიდან
ხანძრის ავტომატური სიგნალიზაციის ავარიული განათების ბლოკი (3ს)
EXIT ავარიული გამოსასვლელის მაჩვენებელი
1 ს.ს.ს.მილსადენის ხანძრის ავტომატური სიგნალიზაციის სისტემის ხაზი
2 ს.ს.ს.მილსადენის ხანძრის ავტომატური სიგნალიზაციის სისტემის ხაზი
3 ს.ს.ს.მილსადენის ხანძრის ავტომატური სიგნალიზაციის სისტემის ხაზი
ელექტრული ქსელის ხაზი
ხანძრის ავტომატური სიგნალიზაციის სისტემის ხაზების ნომრები
.01 - .02
.02 - .21
.03 - .03
შენიშვნა: ხანძრის ავტომატური სიგნალიზაციის სისტემის ხაზების ნომრები ხანძრის ავტომატური სიგნალიზაციის სისტემის ტექნიკური პროექტის მიხედვით.
ხანძრის ავტომატური სიგნალიზაციის სისტემის ხაზების ნომრები ელექტრონული ტექნიკური ინსპექციის მიერ 2019 წლის 31 მაისის N255 ხელშეკრულების.

ხანძრის ავტომატური სიგნალიზაციის სისტემის ხაზების ნომრები

ხანძრის ავტომატური სიგნალიზაციის სისტემის ხაზების ნომრები	B
ხანძრის ავტომატური სიგნალიზაციის სისტემის ხაზების რაოდენობა	2
ხანძრის ავტომატური სიგნალიზაციის სისტემის ხაზების ნომრები	2 ბმა
ხანძრის ავტომატური სიგნალიზაციის სისტემის ხაზების ნომრები	ცნობილი 602
ხანძრის ავტომატური სიგნალიზაციის სისტემის ხაზების ნომრები	0
ხანძრის ავტომატური სიგნალიზაციის სისტემის ხაზების ნომრები	2
ხანძრის ავტომატური სიგნალიზაციის სისტემის ხაზების ნომრები	2
ხანძრის ავტომატური სიგნალიზაციის სისტემის ხაზების ნომრები	1

ხანძრის ავტომატური სიგნალიზაციის სისტემის ხაზების ნომრები	B
ხანძრის ავტომატური სიგნალიზაციის სისტემის ხაზების რაოდენობა	2
ხანძრის ავტომატური სიგნალიზაციის სისტემის ხაზების ნომრები	2 ბმა
ხანძრის ავტომატური სიგნალიზაციის სისტემის ხაზების ნომრები	ცნობილი 602
ხანძრის ავტომატური სიგნალიზაციის სისტემის ხაზების ნომრები	0
ხანძრის ავტომატური სიგნალიზაციის სისტემის ხაზების ნომრები	2
ხანძრის ავტომატური სიგნალიზაციის სისტემის ხაზების ნომრები	2
ხანძრის ავტომატური სიგნალიზაციის სისტემის ხაზების ნომრები	1

ხანძრის ავტომატური სიგნალიზაციის სისტემის ხაზების ნომრები:
ხანძრის ავტომატური სიგნალიზაციის სისტემის ხაზების ნომრები
82
235 90 წმ
ხანძრის ავტომატური სიგნალიზაციის ხელით ჩამრთველი
ხანძრის ავტომატური სიგნალიზაციის ხელით ჩამრთველის სიმაღლე იატაკიდან
ხანძრის ავტომატური სიგნალიზაციის ავარიული განათების ბლოკი (3ს)
EXIT ავარიული გამოსასვლელის მაჩვენებელი
1 ს.ს.ს.მილსადენის ხანძრის ავტომატური სიგნალიზაციის სისტემის ხაზი
2 ს.ს.ს.მილსადენის ხანძრის ავტომატური სიგნალიზაციის სისტემის ხაზი
3 ს.ს.ს.მილსადენის ხანძრის ავტომატური სიგნალიზაციის სისტემის ხაზი
ელექტრული ქსელის ხაზი
ხანძრის ავტომატური სიგნალიზაციის სისტემის ხაზების ნომრები
.01 - .02
.02 - .21
.03 - .03
შენიშვნა: ხანძრის ავტომატური სიგნალიზაციის სისტემის ხაზების ნომრები ხანძრის ავტომატური სიგნალიზაციის სისტემის ტექნიკური პროექტის მიხედვით.
ხანძრის ავტომატური სიგნალიზაციის სისტემის ხაზების ნომრები ელექტრონული ტექნიკური ინსპექციის მიერ 2019 წლის 31 მაისის N255 ხელშეკრულების.

ხანძრის ავტომატური სიგნალიზაციის სისტემის ხაზების ნომრები

ხანძრის ავტომატური სიგნალიზაციის სისტემის ხაზების ნომრები	B
ხანძრის ავტომატური სიგნალიზაციის სისტემის ხაზების რაოდენობა	2
ხანძრის ავტომატური სიგნალიზაციის სისტემის ხაზების ნომრები	2 ბმა
ხანძრის ავტომატური სიგნალიზაციის სისტემის ხაზების ნომრები	ცნობილი 602
ხანძრის ავტომატური სიგნალიზაციის სისტემის ხაზების ნომრები	0
ხანძრის ავტომატური სიგნალიზაციის სისტემის ხაზების ნომრები	2
ხანძრის ავტომატური სიგნალიზაციის სისტემის ხაზების ნომრები	2
ხანძრის ავტომატური სიგნალიზაციის სისტემის ხაზების ნომრები	1

ხანძრის ავტომატური სიგნალიზაციის სისტემის ხაზების ნომრები:
ხანძრის ავტომატური სიგნალიზაციის სისტემის ხაზების ნომრები
82
235 90 წმ
ხანძრის ავტომატური სიგნალიზაციის ხელით ჩამრთველი
ხანძრის ავტომატური სიგნალიზაციის ხელით ჩამრთველის სიმაღლე იატაკიდან
ხანძრის ავტომატური სიგნალიზაციის ავარიული განათების ბლოკი (3ს)
EXIT ავარიული გამოსასვლელის მაჩვენებელი
1 ს.ს.ს.მილსადენის ხანძრის ავტომატური სიგნალიზაციის სისტემის ხაზი
2 ს.ს.ს.მილსადენის ხანძრის ავტომატური სიგნალიზაციის სისტემის ხაზი
3 ს.ს.ს.მილსადენის ხანძრის ავტომატური სიგნალიზაციის სისტემის ხაზი
ელექტრული ქსელის ხაზი
ხანძრის ავტომატური სიგნალიზაციის სისტემის ხაზების ნომრები
.01 - .02
.02 - .21
.03 - .03
შენიშვნა: ხანძრის ავტომატური სიგნალიზაციის სისტემის ხაზების ნომრები ხანძრის ავტომატური სიგნალიზაციის სისტემის ტექნიკური პროექტის მიხედვით.
ხანძრის ავტომატური სიგნალიზაციის სისტემის ხაზების ნომრები ელექტრონული ტექნიკური ინსპექციის მიერ 2019 წლის 31 მაისის N255 ხელშეკრულების.

მიწის საკონტროლო დონის განსაზღვრა

მიწის დონის განსაზღვრა
არქიტექტურული გეგმა

მ 1:100

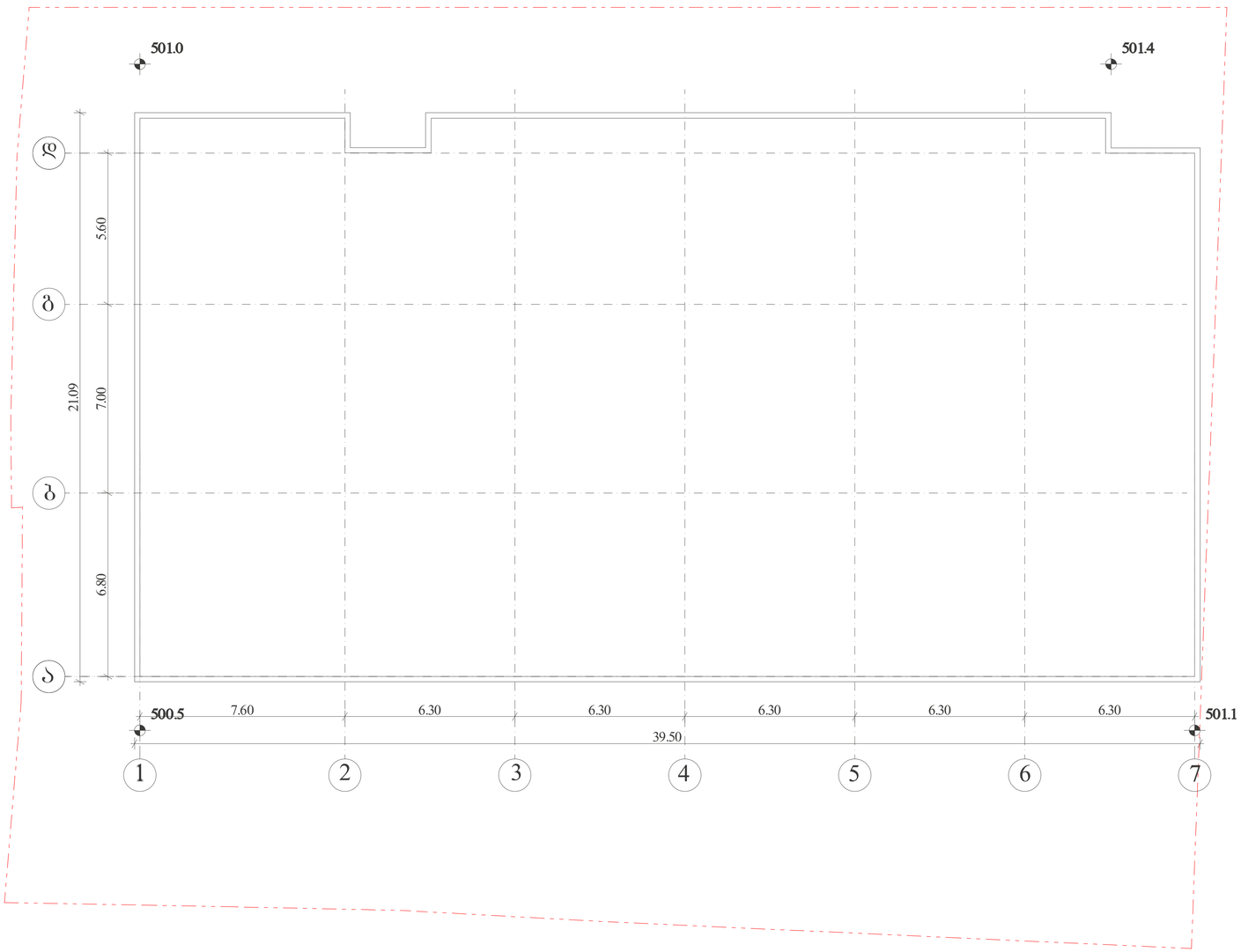

მიწის საკონტროლო დონე=(501.0+501.4+501.1+500.5) : 4 =501.0

მიწის დონე. ათვლის დონე/სიბრტყე, რომელიც წარმოადგენს შენობის გარე კედლების მოსაზღვრე მიწის მოპირკეთებული ზედაპირის გასაშუალებულ დონეს. თუ მიწის მოპირკეთებული ზედაპირის დონე გარე კედლებიდან დამრეცად მიდის, ათვლის დონე უნდა განისაზღვროს შენობასა და მიწის ნაკვეთის საზღვარს შორის მოქცეული ფართობის ყველაზე დაბალი ნიშნულების მიხედვით, თუ მიწის ნაკვეთის საზღვარი შენობიდან დაშორებულია 1,8 მ-ზე მეტად, შენობასა და შენობიდან 1,8 მ-მდე ფარგლებში მოქცეული ყველაზე დაბალი ნიშნულების მიხედვით.

პირობითი ნიშნები:

- მიწის ნაკვეთის საზღვარი
- ბეტონი
- ბლოკი
- ტიხარი
- ერთფრთიანი კარი
- ერთფრთიანი კარი ზღურბლით
- ორფრთიანი კარი
- ორფრთიანი კარი ზღურბლით

შპს „ნ კლუსი"

მიწის ნაკვეთის სამშენებლოდ გამოყენების პირობები:

ბრძანება №5877821 04.04.2022

საპროექტო ობიექტი

მრავალბინიანი საცხოვრებელი

ახალი მშენებლობა

საპროექტო ობიექტის მისამართი:
ქ.თბილისი,
შესახვევი რატევანის I, №4

საკადასტრო კოდი: 01.12.09.003.013

მიწის ნაკვეთის ფართობი: 1 500.43მ

შენაქცევის ზონა: სზ-5

ტერიტორიულ-სტრუქტურული ზონა:

პერიფერიული ზონა (პზ)

დადგენილი განაშენიანების რეგულირების პარამეტრები:

კ1 - 0.5
კ2 - 2.1
კ3 - 0.3

საფუძველი: მშენებლობის ნებართვის მისაღებად საჭირო დოკუმენტები ისხლეთ "მშენებლობის ნებართვისა გაცემისა და შენობა-ნაგებობების ექსპლუატაციაში მიღების წესისა და პირობების შესახებ" საქართველოს მთავრობის 2019 წლის 31 მაისის №255 დადგენილება.

CAD FILE: შესრულებულია ArchiCad ზომით და წარმოდგენილია PDF ზომით სახით

დამკვეთი: "ნ კლუსი"

არქიტექტორი:
თ. კოშაძე, ბ. დავითაია

შემსრულა	თ. კოშაძე
შეამოწმა	ბ.დავითაია

მიწის დონის განსაზღვრა
არქიტექტურა

აე - 109

ფორმატი A-3 მ 1:100

კიბე -3.00 ნიშნულზე

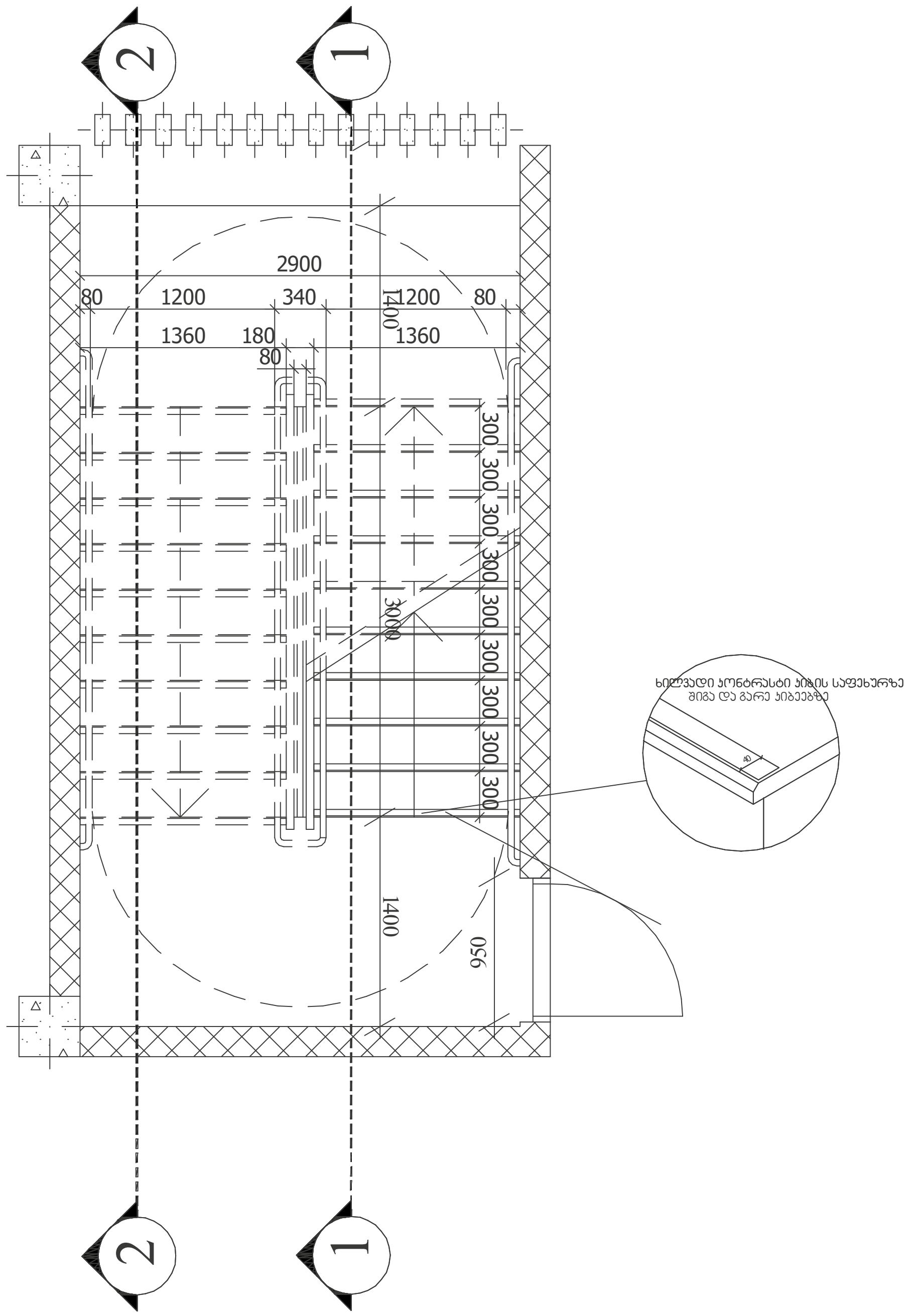

კიბე ტიპიურ სართულზე

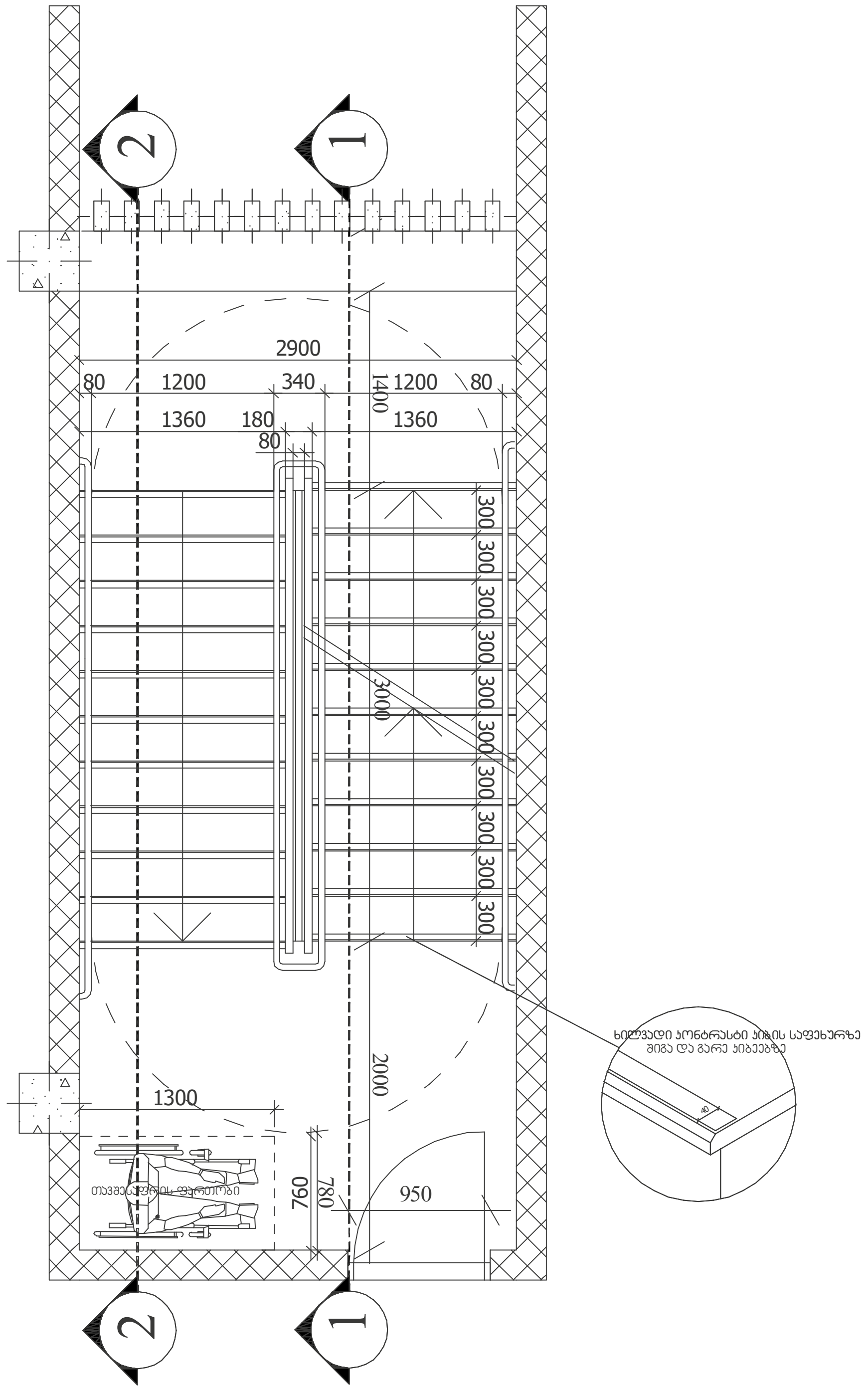

შენიშვნები:

1. ყველა კიბეს (მათ შორის გარე კიბეს) ყოველი საფეხურის და საბიჯელის 40 მმ სავალ ნაწილს, რომელიც იზომება საფეხურის ნაშვერიდან თარაზულად, ექნება ერთგვაროვანი ფერის მქონე ზედაპირი, რომელიც საფეხურის დანარჩენი ნაწილისგან მკვეთრად განსხვავებული იქნება (მუქი ღია ფონზე). ხილვადი კონტრასტი გაგრძელდება ყოველი საფეხურის ერთი კიდიდან საფეხურის მეორე კიდემდე.

2. მისაწვდომი გზაკიბის საზღვრებში იატაკის ზედაპირები იქნება მდგრადი, მყარი და არასრიალა.

3. კიბის საფეხურების განსხვავებული მონიშვნა იქნება გამძლე.

4. შენობის გარეთ მდებარე კიბის საფეხურები და ბაქნები ისე დაგეგმარდება, რომ სავალ ზედაპირზე წყალი არ დაგროვდება.

5. გასანათებელი საშუალებები უზრუნველყოფს კიბეების განათებას, რომელიც გაიზომება საბიჯელების ზედაპირების და ბაქნების ზედაპირების ცენტრში გაზომვისას საფეხურის წინაპირიდან 600 მმ-ის საზღვრებში, შემდეგი წესის შესაბამისად:

- არაუმცირეს 11 ლუქსი განათება.
- არაუმცირეს 110 ლუქსი განათება, კიბით სარგებლობის დროს.
- კიბეების გამოყენებისას 11 ლუქსიდან 110 ლუქსზე გადასვლა შესაძლებელი უნდა იყოს განათების სამართავებით უზრუნველყოფილი ავტომატური, მოძრავი სენსორული ტიპის განათების ჩამრთველებით, რომლებიც შეესაბამება ყველა ქვემოთ ჩამოთვლილს:
- განათების სამართავები აღჭურვილი იქნება საიმედო ოპერაციული სისტემით და შეფასებული იქნება ამ მიზნით გამოყენებისთვის.
- მოძრავი სენსორი გააქტიურდება დამკვებლის მოძრაობით საფეხურებზე ან საფეხურების ბაქნებზე.
- განათების გამააქტიურებლები დაყენებული იქნება არაუმცირეს 15 წუთიანი მოქმედების პერიოდით.
- გზა—კიბის განათება ჩაირთვება ავტომატური სენსორული ჩამრთველებით, ასეთის არსებობის შემთხვევაში, ისე, რომ შესასვლელში მდებარე ბაქანზე, შესასვლელში მდებარე ბაქნის მოსაზღვრე თითოეულ კიბის მარშსა და შესასვლელში მდებარე ბაქნის ზემოთ და ქვემოთ მდებარე ბაქნებზე მე—4 პუნქტით დადგენილი განათებულობის დონე საფეხურის გამოყენებამდე იქნება უზრუნველყოფილი.
- კიბის სახელურები და ნებისმიერი კედელი ან მათ მომიჯნავედ მდებარე სხვა ზედაპირი არ იქნება ბასრი ან უხეში ელემენტების შემცველი.
- კიბის სახელურები არ იტრიალებს მათი ბუდეების საზღვრებში.

მასშტაბი: 1:50

შ.პ.ს. "ნ პლუსი"

მიწის ნაკვეთის სამშენებლოდ გამოყენების პირობები:

ბრძანება №5877821 04.04.2022

საპროექტო ობიექტი

მრავალბინიანი საცხოვრებელი

ახალი მშენებლობა

საპროექტო ობიექტის მისამართი:
ქ.თბილისი,
შესახვევი რატევანის I, №4

საკადასტრო კოდი: 01.12.09.003.013

მიწის ნაკვეთის ფართობი: 1 500კვ.მ

ფუნქციური ზონა: სზ-5

ტერიტორიულ-სტრუქტურული ზონა:

პერიფერიული ზონა (პზ)

დადგენილი განაშენიანების რეგულირების პარამეტრები:

კ1 - 0.5
კ2 - 2.1
კ3 - 0.3

საფუძველი: მშენებლობის ნებართვის მისაღებად საჭირო დოკუმენტები იხილეთ "მშენებლობის ნებართვისა გაცემისა და შენობა-ნაგებობების ექსპლუატაციაში მიღების წესისა და პირობების შესახებ" საქართველოს მთავრობის 2019 წლის 31 მაისის №255 დადგენილება.

CAD FILE: შესრულებულია ArchiCad ფაილში და წარმოდგენილია PDF ფაილის სახით

დამკვეთი: "ნ პლუსი"

პროექტის ავტორი:
თ. კოშაძე, გ. დავითაია

შეასრულა	მ.ბახტაძე
შეამოწმა	თ.კოშაძე

კიბე
არქიტექტურა

აე - 400

ფორმატი A-3

სახელური

კვეთი 2

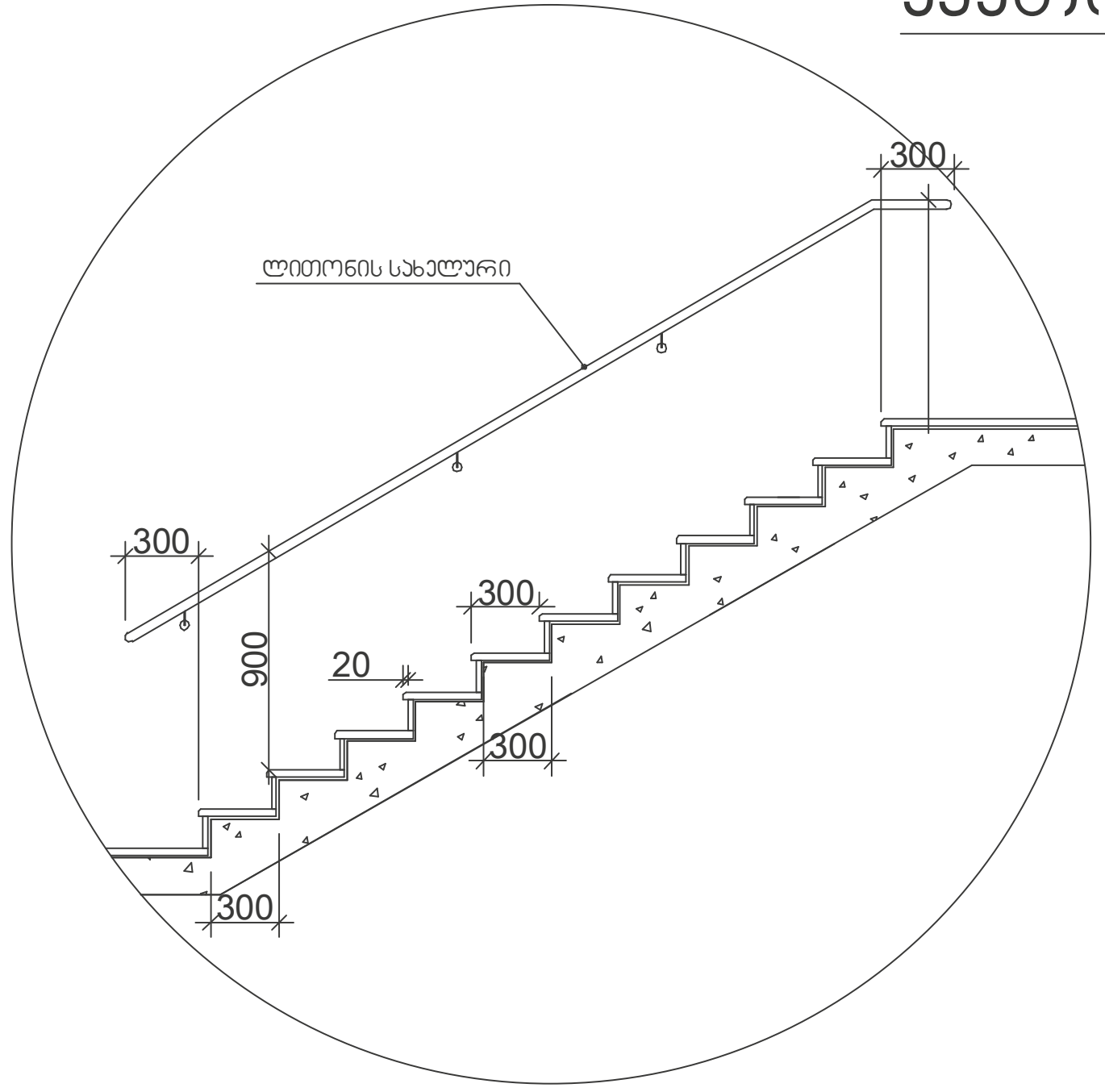

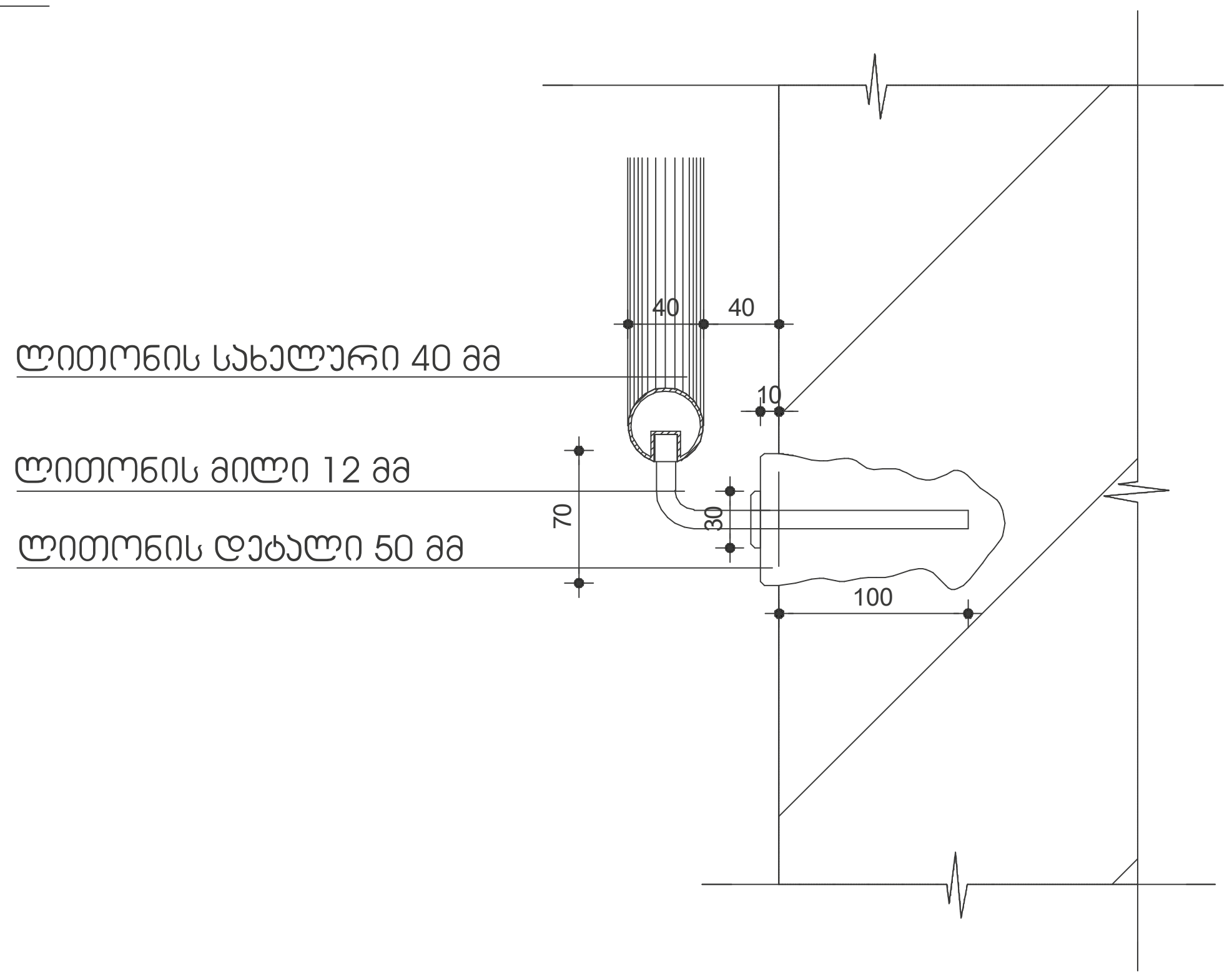

კვეთი 1

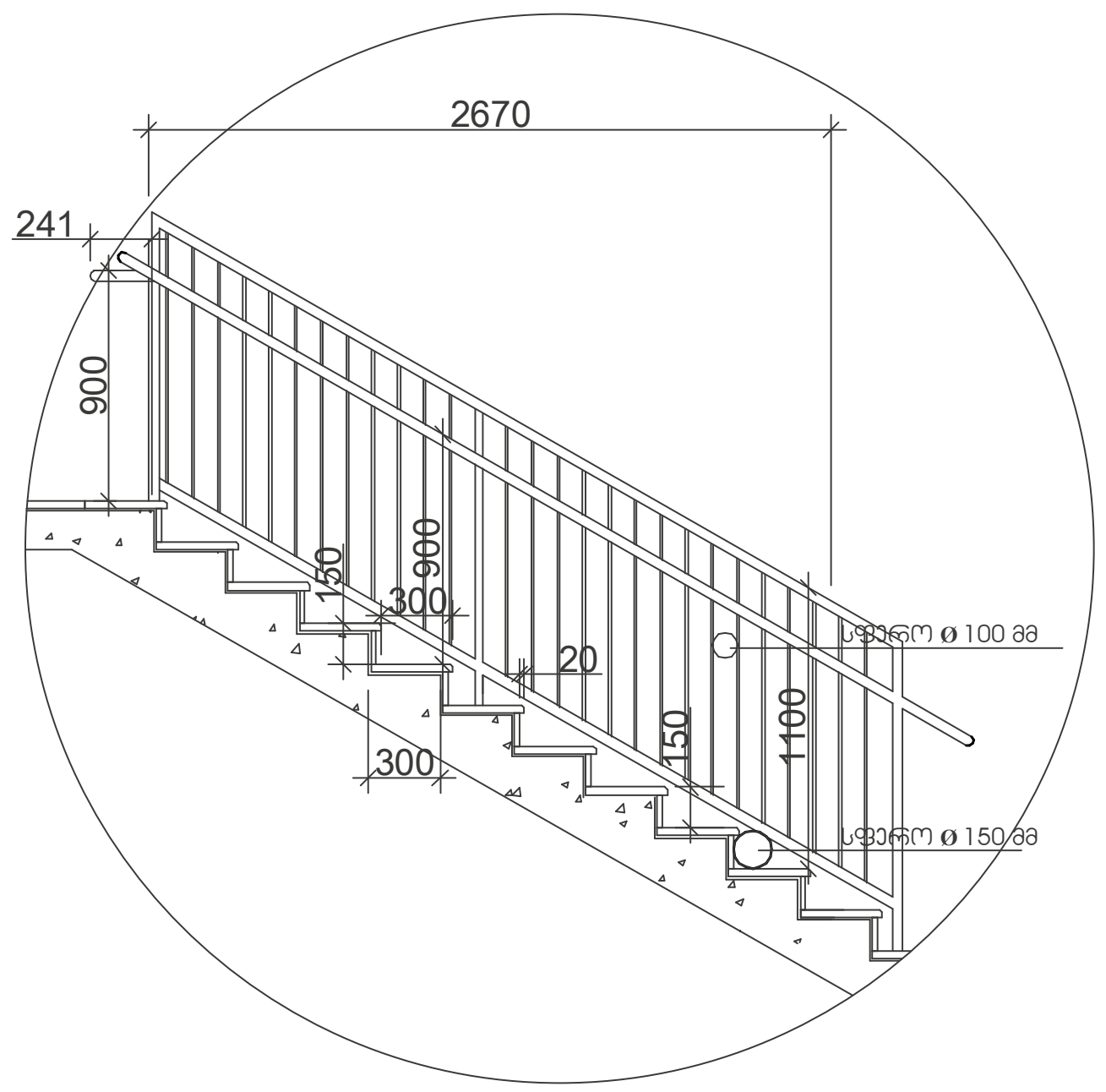

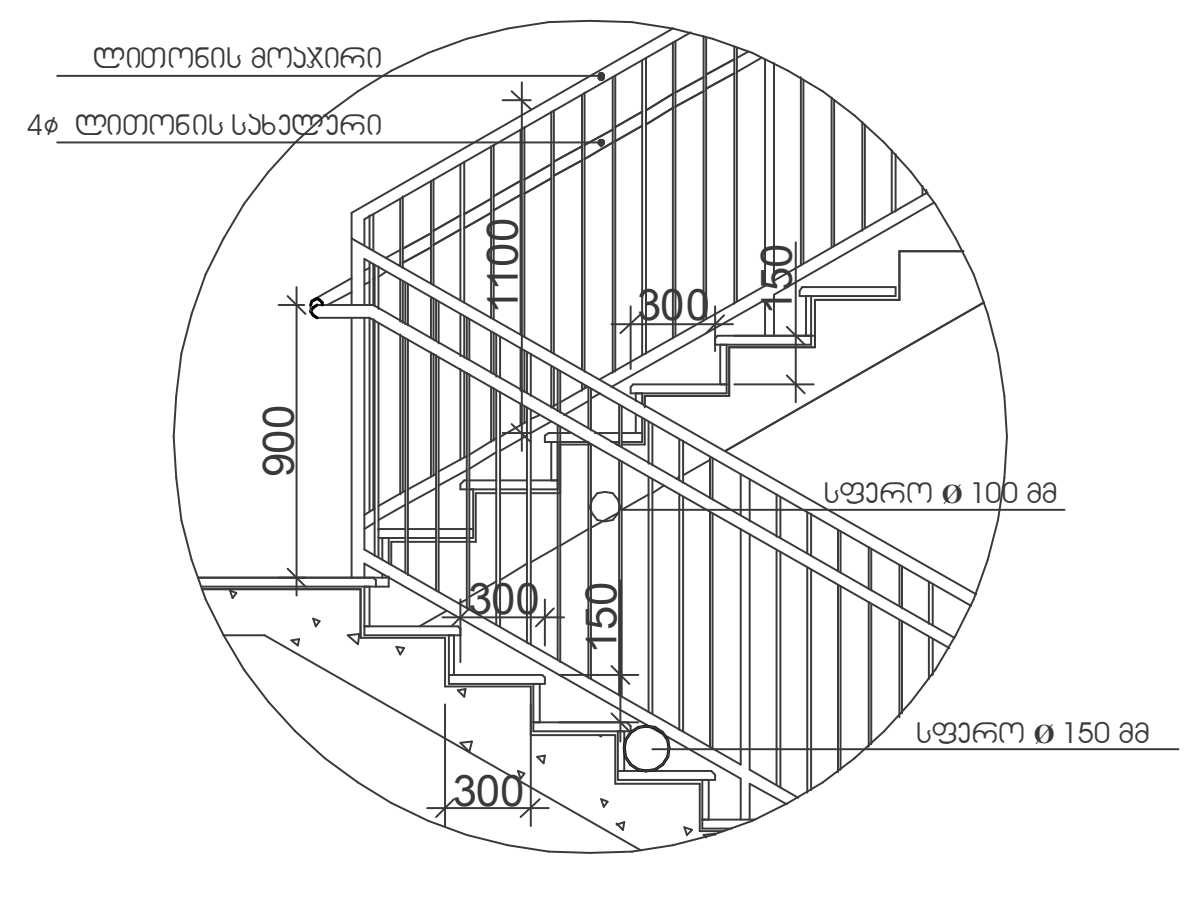

მასშტაბი: 1:50

შენიშვნები:

1. ყველა კიბეს (მათ შორის გარე კიბეს) ყოველი საფეხურის და საბიჯელის 40 მმ სავალ ნაწილს, რომელიც იზომება საფეხურის ნაშვერიდან თარაზულად, ექნება ერთგვაროვანი ფერის მქონე ზედაპირი, რომელიც საფეხურის დანარჩენი ნაწილისგან მკვეთრად განსხვავებული იქნება (მუქი ღია ფონზე). ხილვადი კონტრასტი გაგრძელდება ყოველი საფეხურის ერთი კიდიდან საფეხურის მეორე კიდემდე.

2. მისაწვდომი გზაკიბის საზღვრებში იატაკის ზედაპირები იქნება მდგრადი, მყარი და არასრიალა.

3. კიბის საფეხურების განსხვავებული მონიშვნა იქნება გამძლე.

4. შენობის გარეთ მდებარე კიბის საფეხურები და ბაქნები ისე დაგეგმარდება, რომ სავალ ზედაპირზე წყალი არ დაგროვდება.

5. გასანათებელი საშუალებები უზრუნველყოფს კიბეების განათებას, რომელიც გაიზომება საბიჯელების ზედაპირების და ბაქნების ზედაპირების ცენტრში გაზომვისას საფეხურის წინაპირიდან 600 მმ-ის საზღვრებში, შემდეგი წესის შესაბამისად:

- არაუმცირეს 11 ლუქსი განათება.
- არაუმცირეს 110 ლუქსი განათება, კიბით სარგებლობის დროს.
- კიბეების გამოყენებისას 11 ლუქსიდან 110 ლუქსზე გადასვლა შესაძლებელი უნდა იყოს განათების სამართავებით უზრუნველყოფილი ავტომატური, მოძრავი სენსორული ტიპის განათების ჩამრთველებით, რომლებიც შეესაბამება ყველა ქვემოთ ჩამოთვლილს:
- განათების სამართავები აღჭურვილი იქნება საიმედო ოპერაციული სისტემით და შეფასებული იქნება ამ მიზნით გამოყენებისთვის.
- მოძრავი სენსორი გააქტიურდება დამკავებლის მოძრაობით საფეხურებზე ან საფეხურების ბაქნებზე.
- განათების გამააქტიურებლები დაყენებული იქნება არაუმცირეს 15 წუთიანი მოქმედების პერიოდით.
- გზა—კიბის განათება ჩაირთვება ავტომატური სენსორული ჩამრთველებით, ასეთის არსებობის შემთხვევაში, ისე, რომ შესასვლელში მდებარე ბაქანზე, შესასვლელში მდებარე ბაქნის მოსაზღვრე თითოეულ კიბის მარშსა და შესასვლელში მდებარე ბაქნის ზემოთ და ქვემოთ მდებარე ბაქნებზე მე—4 პუნქტით დადგენილი განათებულობის დონე საფეხურის გამოყენებამდე იქნება უზრუნველყოფილი.
- კიბის სახელურები და ნებისმიერი კედელი ან მათ მომიჯნავედ მდებარე სხვა ზედაპირი არ იქნება ბასრი ან უხეში ელემენტების შემცველი.
- კიბის სახელურები არ იტრიალებს მათი ბუდეების საზღვრებში.

შ.პ.ს. "ნ პლუსი"

მიწის ნაკვეთის სამშენებლოდ გამოყენების პირობები:

ბრძანება №5877821 04.04.2022

საპროექტო ობიექტი

მრავალბინიანი საცხოვრებელი

ახალი მშენებლობა

საპროექტო ობიექტის მისამართი:
ქ.თბილისი,
შესახვევი რატევანის I, №4

საკადასტრო კოდი: 01.12.09.003.013

მიწის ნაკვეთის ფართობი: 1 500კვ.მ

ფუნქციური ზონა: სზ-5

ტერიტორიულ-სტრუქტურული ზონა:

პერიფერიული ზონა (პზ)

დადგენილი განაშენიანების რეგულირების პარამეტრები:

კ1 - 0.5
კ2 - 2.1
კ3 - 0.3

საფუძველი: მშენებლობის ნებართვის მისაღებად საჭირო დოკუმენტები იხილეთ "მშენებლობის ნებართვისა გაცემისა და შენობა-ნაგებობების ექსპლუატაციაში მიღების წესისა და პირობების შესახებ" საქართველოს მთავრობის 2019 წლის 31 მაისის №255 დადგენილება.

CAD FILE: შესრულებულია ArchiCad ფაილში და წარმოდგენილია PDF ფაილის სახით

დამკვეთი: "ნ პლუსი"

პროექტის ავტორი:
თ. კოშაძე, გ. დავითაია

შესრულა	მ.ბახტაძე
შეამოწმა	თ.კოშაძე

კიბე
არქიტექტურა

აე - 401

ფორმატი A-3

ლიფტის ტექნიკური მახასიათებლები

ლიფტის შახტის გაბარიტები 2800X2200 მმ

ლიფტის კაბინის შიგა გაბარიტები 1600X2300 მმ

ლიფტის კარის სუფთა სიგანე 1200 მმ

ლიფტის კარის ცეცხლმედეგობა 90 წთ

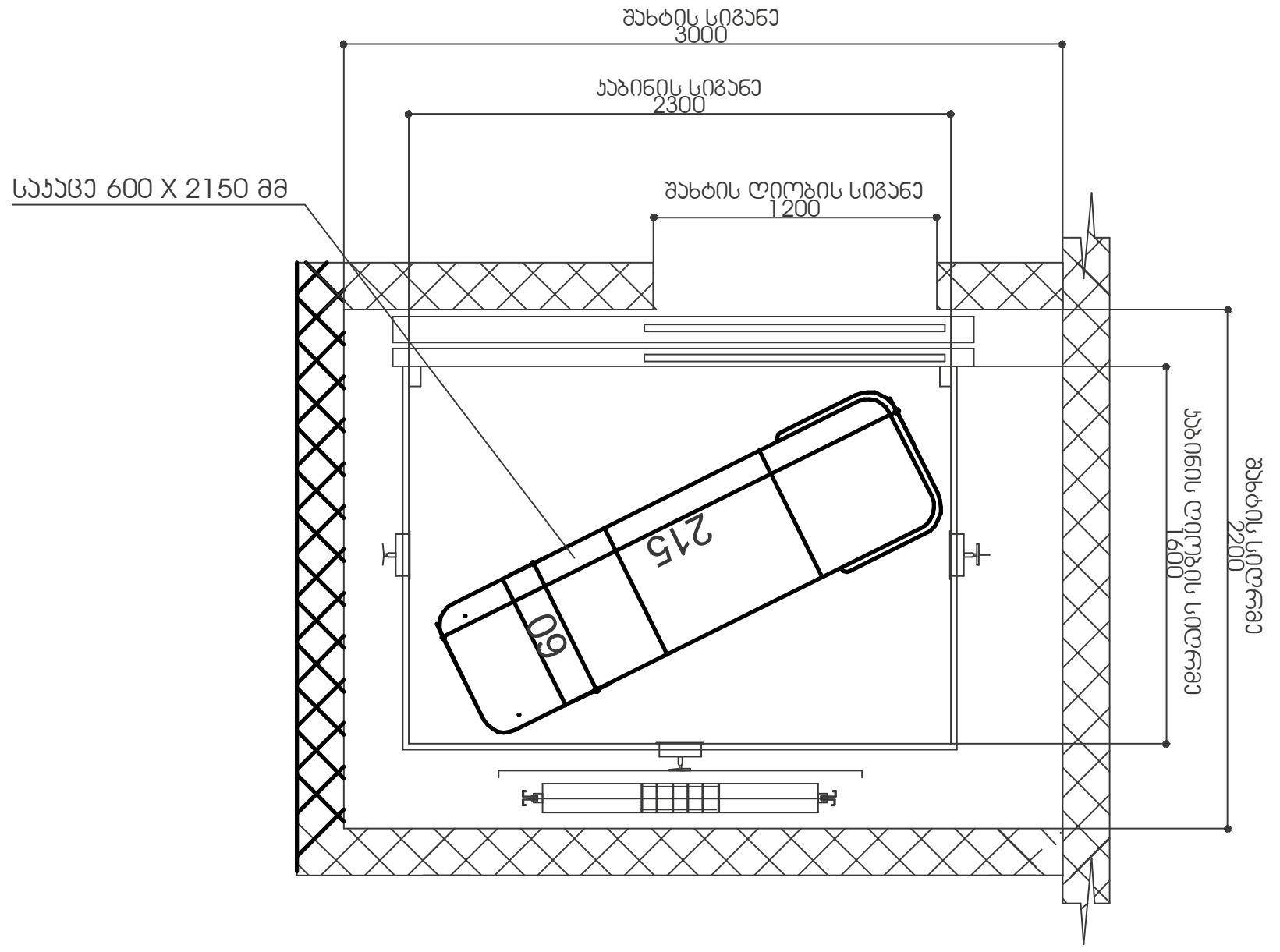

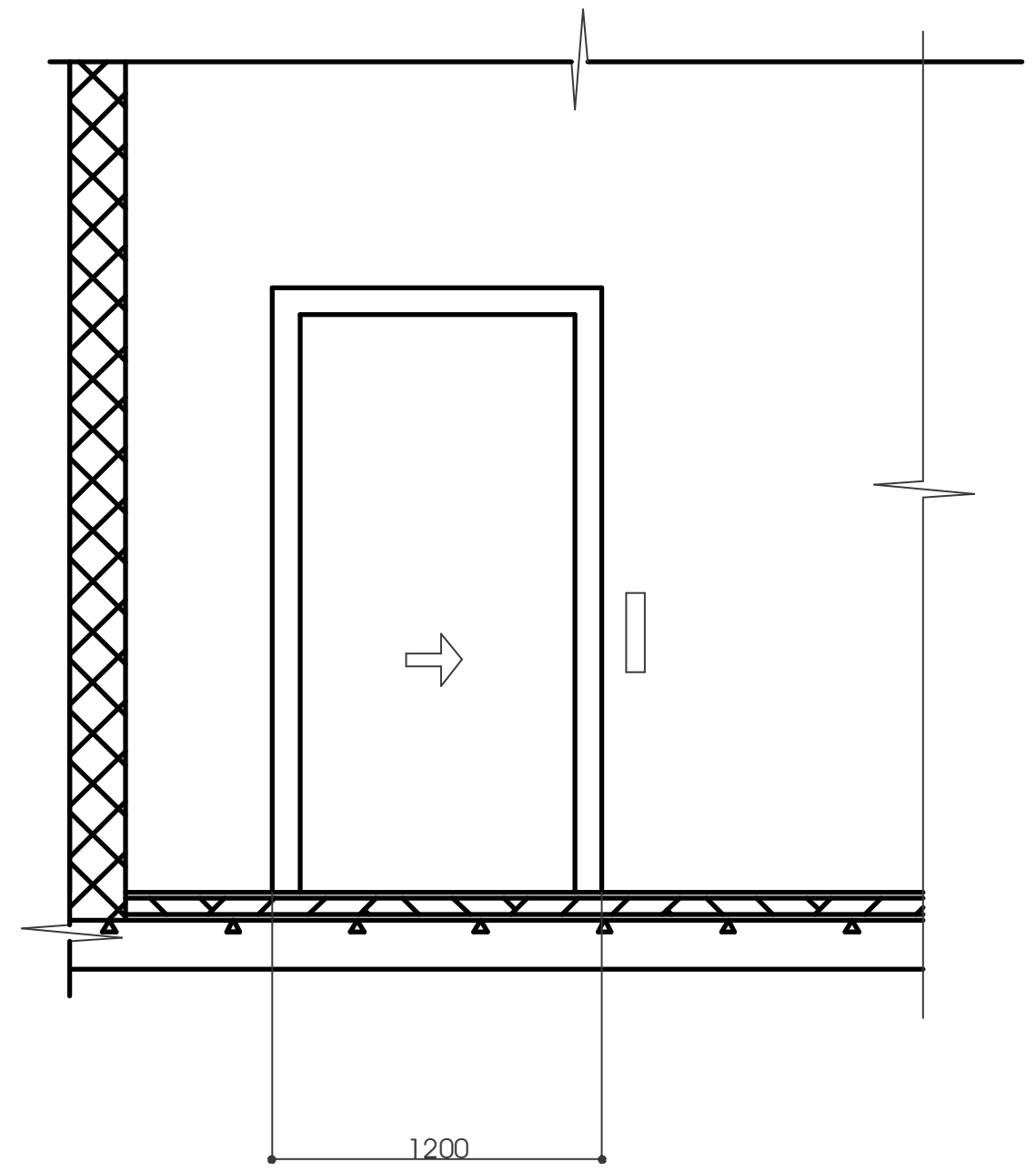

მასშტაბი: 1:50

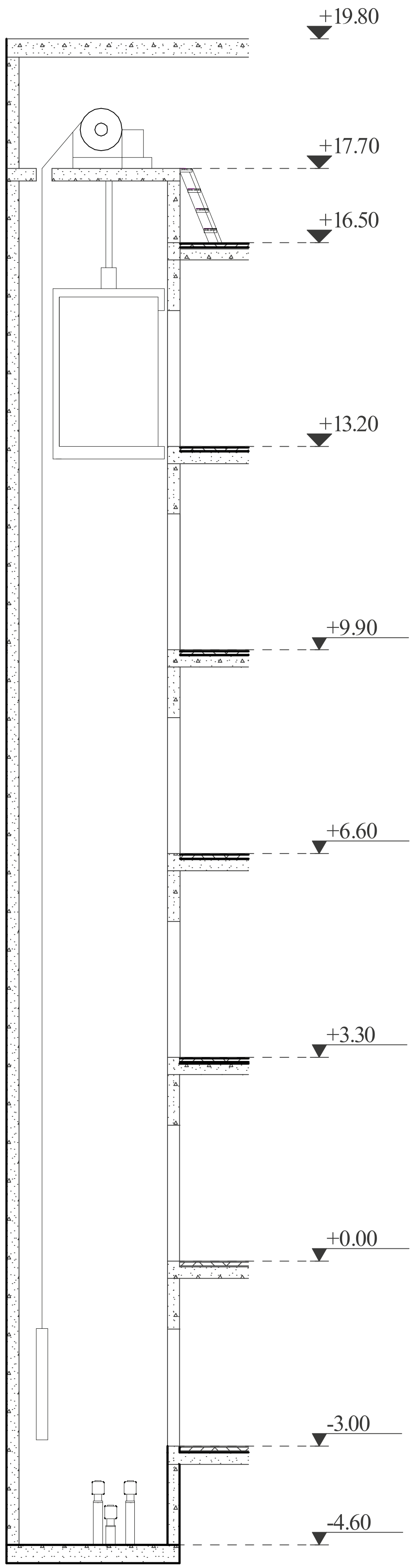

მასშტაბი: 1:100

შენიშვნები:

შენობაში გამოყენებულია 408-ე ქვეთავის შესაბამისი შეზღუდული გამოყენების ლიფტი.

- ლიფტი შესაბამისობაში იქნება ASME A17.1/CSA B44 სტანდარტთან.
- ლიფტის გამოსაძახებელი ღილაკები და კლავიშები შესაბამისობაში იქნება 407.2.1 ქვეთავთან.
- ფოიეს სიგნალები შესაბამისობაში იქნება 407.2.2 ქვეთავთან.
- ლიფტის შახტებთან განთავსებული ნიშნები შესაბამისობაში იქნება 407.2.3 ქვეთავთან.
- ლიფტის კაბინის ბალანსირება შესაბამისობაში იქნება 407.4.4–ე ქვეთავთან.
- ლიფტის კაბინის განათება შესაბამისობაში იქნება 407.4.5–ე ქვეთავთან.
- ლიფტის კაბინის სამართავები შესაბამისობაში იქნება 407.4.6–ე ქვეთავთან. მართვის პანელები განთავსდება გვერდითა კედლის ცენტრში.
- კაბინის სამართავების აღნიშვნები და მითითებები შესაბამისობაში იქნება 407.4.7–ე ქვეთავთან.
- კაბინაში მოეწყობა 407.4.10–ე ქვეთავის შესაბამისი საავარიო სიგნალიზაციის მექანიზმები.

შ.პ.ს. "ნ პლუსი"

მიწის ნაკვეთის სამშენებლოდ გამოყენების პირობები:

ბრძანება №5877821 04.04.2022

საპროექტო ობიექტი

მრავალბინიანი საცხოვრებელი

ახალი მშენებლობა

საპროექტო ობიექტის მისამართი:

ქ.თბილისი,
შესახვევი რატევანის I, №4

საკადასტრო კოდი: 01.12.09.003.013

მიწის ნაკვეთის ფართობი: 1 500კვ.მ

ფუნქციური ზონა: სზ-5

ტერიტორიულ-სტრუქტურული ზონა:

პერიფერიული ზონა (პზ)

დადგენილი განაშენიანების რეგულირების პარამეტრები:

კ1 - 0.5
კ2 - 2.1
კ3 - 0.3

საფუძველი: მშენებლობის ნებართვის მისაღებად საჭირო დოკუმენტები იხილეთ "მშენებლობის ნებართვისა გაცემისა და შენობა-ნაგებობების ექსპლუატაციაში მიღების წესისა და პირობების შესახებ" საქართველოს მთავრობის 2019 წლის 31 მაისის №255 დადგენილება.

CAD FILE: შესრულებულია ArchiCad ფაილში და წარმოდგენილია PDF ფაილის სახით

დამკვეთი: "ნ პლუსი"

პროექტის ავტორი:
თ. კოშაძე, გ. დავითაია

შეასრულა	მ.ბახტაძე
შეამოწმა	თ.კოშაძე

ლიფტი
არქიტექტურა

აე - 402

ფორმატი A-3

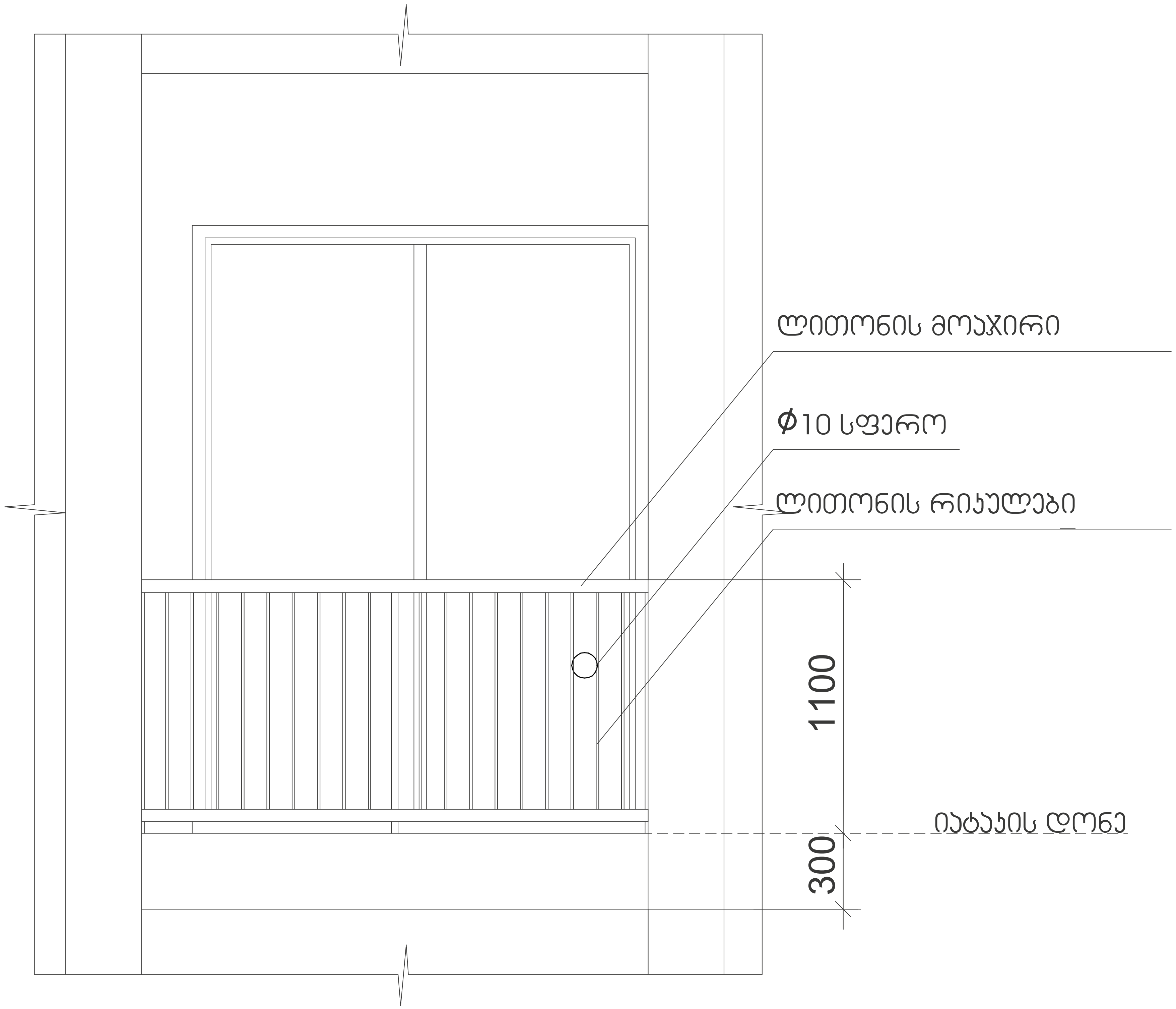

მასშტაბი: 1:20

შ.პ.ს. "ნ პლუსი"

მიწის ნაკვეთის სამშენებლოდ გამოყენების პირობები:

ბრძანება №5877821 04.04.2022

საპროექტო ობიექტი

მრავალბინიანი საცხოვრებელი

ახალი მშენებლობა

საპროექტო ობიექტის მისამართი:

ქ.თბილისი,
შესახვევი რატევანის I, №4

საკადასტრო კოდი: 01.12.09.003.013

მიწის ნაკვეთის ფართობი: 1 500კვ.მ

ფუნქციური ზონა: სზ-5

ტერიტორიულ-სტრუქტურული ზონა:

პერიფერიული ზონა (პზ)

დადგენილი განაშენიანების რეგულირების პარამეტრები:

კ1 - 0.5
კ2 - 2.1
კ3 - 0.3

საფუძველი: მშენებლობის ნებართვის მისაღებად საჭირო დოკუმენტები იხილეთ "მშენებლობის ნებართვისა გაცემისა და შენობა-ნაგებობების ექსპლუატაციაში მიღების წესისა და პირობების შესახებ" საქართველოს მთავრობის 2019 წლის 31 მაისის №255 დადგენილება.

CAD FILE: შესრულებულია ArchiCad ფაილში და წარმოდგენილია PDF ფაილის სახით

დამკვეთი: "ნ პლუსი"

პროექტის ავტორი:
თ. კოშაძე, გ. დავითაია

შეასრულა	მ.ბახტაძე
შეამოწმა	თ.კოშაძე

აივნის მოაჯირი
არქიტექტურა

აე - 403

ფორმატი A-3

ღიობების შევსების სპეციფიკაცია

ტიპი	გაბარიტები (სიგანე X სიმაღლე)	რაოდ.	ფართობი (კვ.მ)	ცეცხლმედეგობა
1	2	3	4	5
მეტალის კარი				
კ-1	1000X2400	2	2.40	—
კ-3	1000X2200	2	2.20	—
კ-5	950X2200	50	2.09	20 წთ
მეტალო-პლასტმასის ფანჯარა				
შ-1	1600X2000	52	3.20	—
შ-2	1200X2000	6	2.40	—
მეტალო-პლასტმასის ვიტრაჟი				
ვ-1	1800X2600	51	4.70	—
ვ-3	1500X2600	2	3.90	—
ვ-4	1800X2050	2	3.69	—
ვ-5	900X2600	6	2.34	—
ხის კარი				
კ-2	950X2200	2	2.09	—
კ-4	950X2200	11	2.09	90 წთ
კ-6	950X2200	136	2.09	—

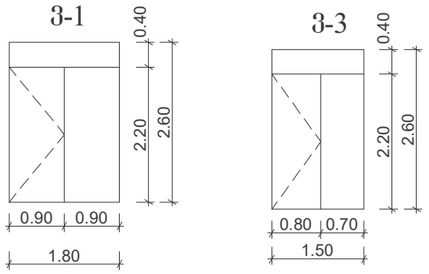

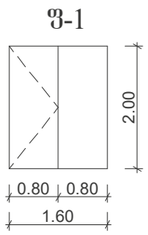

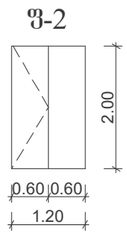

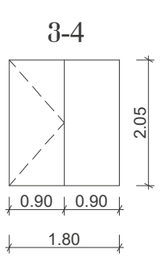

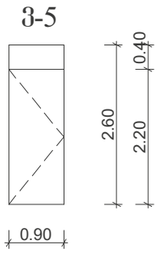

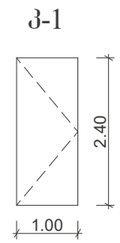

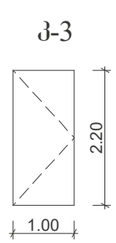

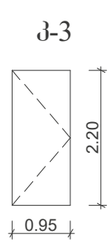

შპს. "ნ კლუბი"

მიწის ნაკვეთის სამშენებლოდ გამოყენების პირობები:

ბრძანება №5877821 04.04.2022

საარქიტექტო ობიექტი

მრავალბინიანი საცხოვრებელი

ახალი მშენებლობა

საარქიტექტო ობიექტის მისამართი:

ქ.თბილისი,
შესახვევი რატევანის I, №4

საკადასტრო კოდი: 01.12.09.003.013

მიწის ნაკვეთის ფართობი: 1 500.კვ.მ

ფუნქციური ზონა: სზ-5

ტერიტორიულ-სტრუქტურული ზონა:

კერძოვერიული ზონა (კზ)

დაშვებული განაშენიანების რეგულირების პარამეტრები:

კ1 - 0.5
კ2 - 2.1
კ3 - 0.3

საფრთხეები: შენობის ნებართვის მისაღებად საჭირო დოკუმენტები იხილეთ "შენობების ნებართვისა გაცემისა და შენობა-ნაგებობების ექსპლუატაციაში მიღების წესისა და პირობების შესახებ" საქართველოს მთავრობის 2019 წლის 31 მაისის №255 დადგენილება.

CAD FILE: შესრულებულია ArchiCad ფაილში და ატვირთულია PDF ფორმის სახით

დამკვეთი: "ნ კლუბი"

პროექტის ავტორი:
ი. კოშახი, ბ. დავითაია

შესრულა	მ.ახახაძე
შეამოწმა	ო.კოშახი

ღიობების შევსების სპეციფიკაცია და სქემები

არქიტექტურა

აე - 404

ფორმატი A-3

კვანძი №1
ქვიშაცემენტით შელესილი გარე კედელი
ცეცხლმედეგობა 1 სთ-ზე მეტი.

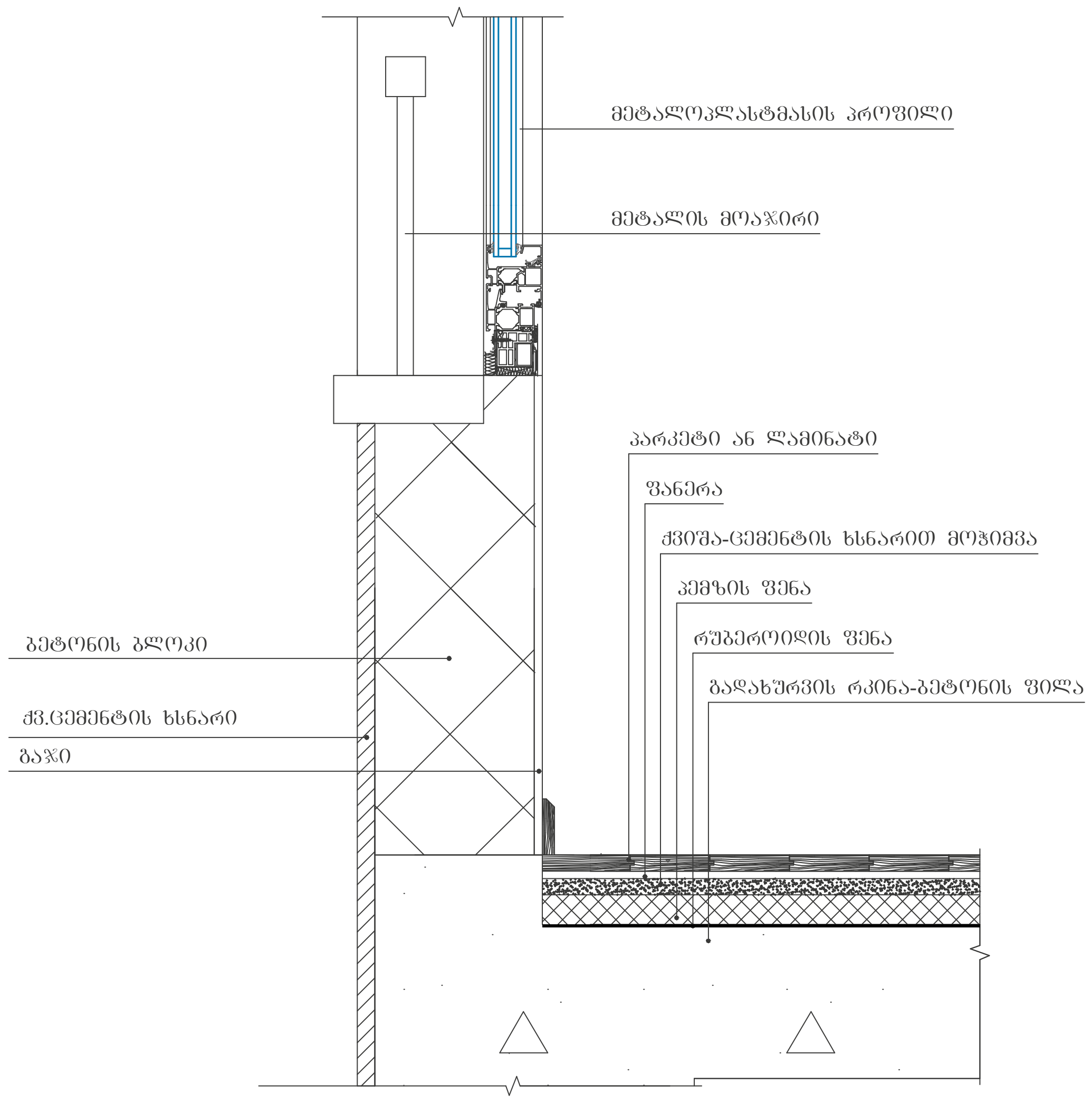

კვანძი №3
სახურავის დეტალიზაცია

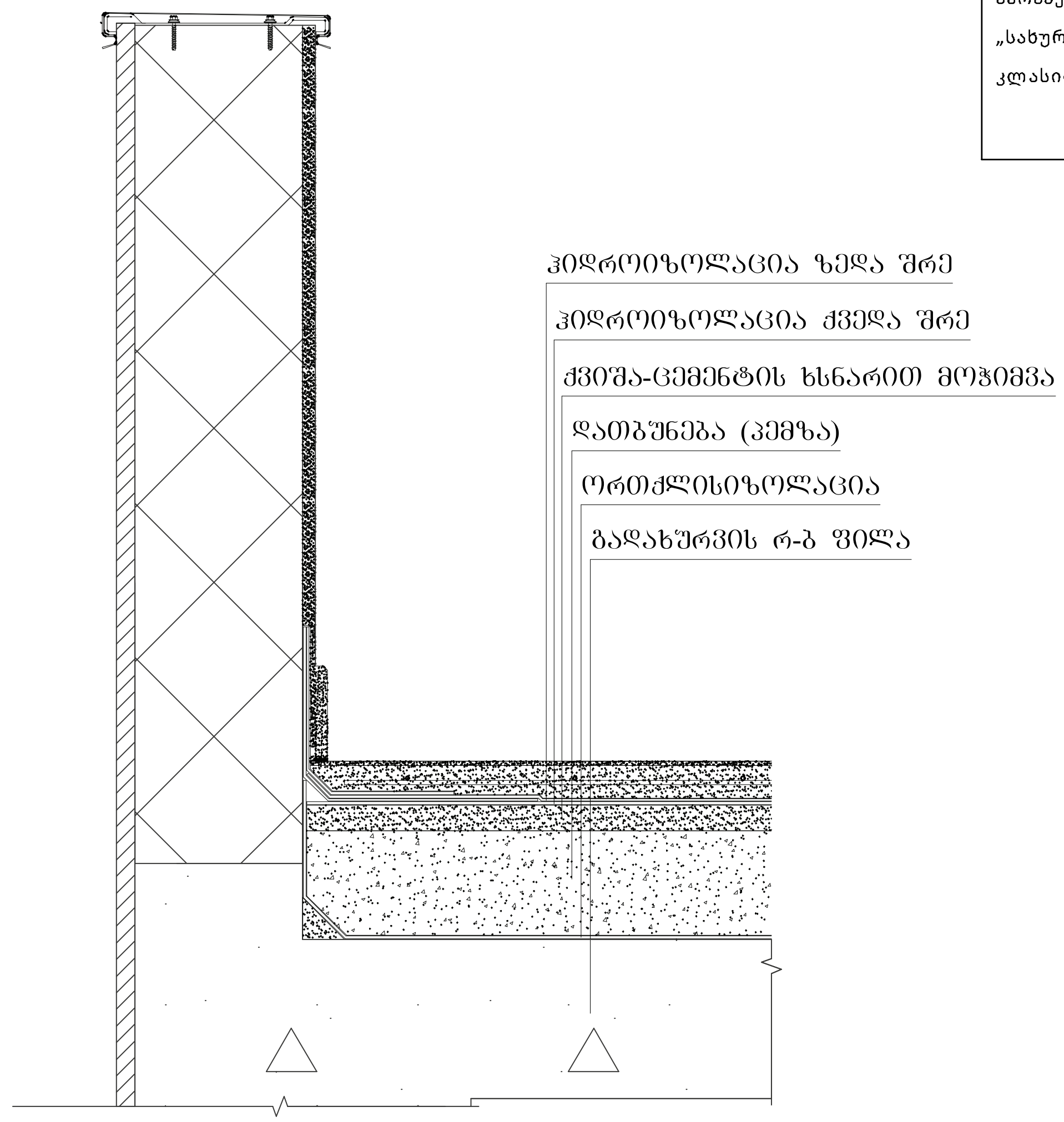

შენიშვნები:

ჰიდროიზოლაცია გამოყენებული უნდა იყოს გარე კარისა და ფანჯრის ანაწყობების, გაყვანილობების და გარე კედლის ანაწყობების (მათ შორის პარაპეტის) დასრულების ადგილების პერიმეტრებთან, გარე კედლისა და სახურავის გადაკვეთასთან, საკვამურებთან, პორტიკებთან (კართანებთან), ტერასებთან (ბანებთან), აივნებთან და მსგავს ნაშვერებთან შეერთების ადგილებში, ასევე, ჩაშენებულ წყალსადინარ ღარებში და მსგავს ადგილებში, საიდანაც წყალმა შეიძლება კედელში შეაღწიოს. ჰიდროიზოლაცია უნდა მოეწყოს გამოშვერილი კიდეების ორივე მხარეზე და ბოლოებთან კედლისზედა ბურულების, წოლანების ქვეშ და უწყვეტი გამოშვერილი გაფორმების თავზე.

"ჰიდროიზოლაცია ისე უნდა მოეწყოს, რომ კედლისზედა ბურულების გადაბმების, ნესტგამტარი მასალების, პარაპეტის კედლების გადაკვეთის ადგილებისა და სახურავის ზედაპირზე არსებული სხვა ღიობების გავლით ნესტმა ვერ შეაღწიოს კედელსა და სახურავში".

„ჰიდროიზოლაცია უნდა მოთავსდეს კედლისა და სახურავის გადაკვეთის ადგილებში, წყალსადინარ არხებთან, სახურავის ქანობის ან მიმართულების შეცვლის ადგილებში, ასევე, სახურავის ღიობების გარშემო. ლითონის ჰიდროიზოლაცია უნდა იყოს კოროზიამედეგი და, არანაკლებ, 0,5 მ სისქისა (No. 26 გალვანიზებული ფურცლისა)"

„პარაპეტის კედლები სათანადოდ უნდა დაიფაროს არაწვადი, წყალგაუმტარი მასალებით, რომელთა სიგანე პარაპეტის კედლების სიგანეზე ნაკლები არ უნდა იყოს.

„სახურავის ბურულის კლასიფიკაცია უნდა განისაზღვროს B კლასით.

მასშტაბი: 1:10

შ.პ.ს. "ნ პლუსი"

მიწის ნაკვეთის სამშენებლოდ გამოყენების პირობები:

ბრძანება №5877821 04.04.2022

საპროექტო ობიექტი

მრავალბინიანი საცხოვრებელი

ახალი მშენებლობა

საპროექტო ობიექტის მისამართი:
ქ.თბილისი,
შესახვევი რატევანის I, №4

საკადასტრო კოდი: 01.12.09.003.013

მიწის ნაკვეთის ფართობი: 1 500კვ.მ

ფუნქციური ზონა: სზ-5

ტერიტორიულ-სტრუქტურული ზონა:

პერიფერიული ზონა (პზ)

დადგენილი განაშენიანების რეგულირების პარამეტრები:

კ1 - 0.5
კ2 - 2.1
კ3 - 0.3

საფუძველი: მშენებლობის ნებართვის მისაღებად საჭირო დოკუმენტები იხილეთ "მშენებლობის ნებართვისა გაცემისა და შენობა-ნაგებობების ექსპლუატაციაში მიღების წესისა და პირობების შესახებ" საქართველოს მთავრობის 2019 წლის 31 მაისის №255 დადგენილება.

CAD FILE: შესრულებულია ArchiCad ფაილში და წარმოდგენილია PDF ფაილის სახით

დამკვეთი: "ნ პლუსი"

პროექტის ავტორი:
თ. კოშაძე, გ. დავითაია

შეასრულა	მ.ბახტაძე
შეამოწმა	თ.კოშაძე

გარე კედლების
დეტალები
არქიტექტურა

აე - 500

ფორმატი A-3

გაძლიერებული ბეტონის სვეტი 40X60 მმ
ცეცხლმედეგობა 2 სთ.

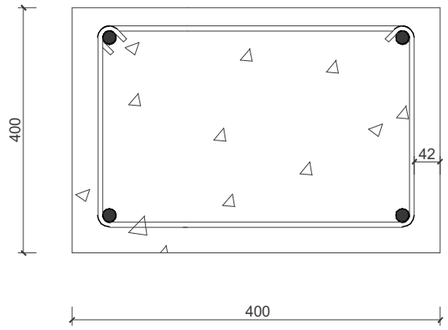

გაძლიერებული ბეტონის კედელი
ცეცხლმედეგობა 2 სთ.

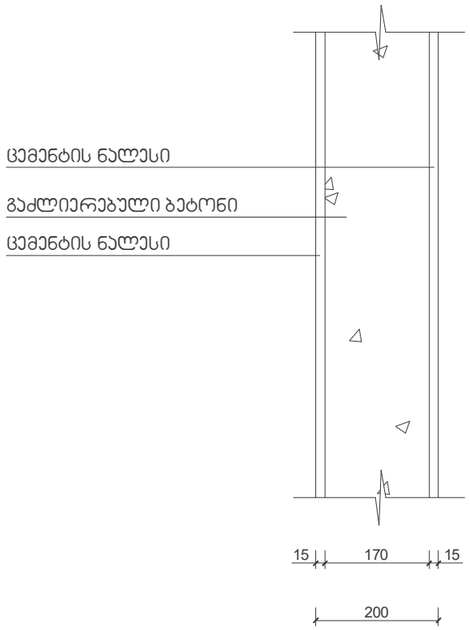

შენობის ელემენტები	ტიპი - I
	B
ძირითადი კონსტრუქციული ჩარჩო	2
მზიდი კედლები გარე შიგა	 2 2
არამზიდი კედლები და ტიხრები გარე	ცხრილი 6.02
არამზიდი კედლები და ტიხრები შიგა	0
იატაკის კონსტრუქცია და არაძირითადი ნაწილები	2
სახურავის კონსტრუქცია და არაძირითადი ნაწილები	1

შენიშვნა:

კონსტრუქციული ჯროექტის დამუშავებისას დაცული იქნას I-B კონსტრუქციის ტიპის მოთხოვნები.

გაძლიერებული ბეტონის კოჭი
იატაკის და სახურავის ფილა
ცეცხლმედეგობა 2 სთ.

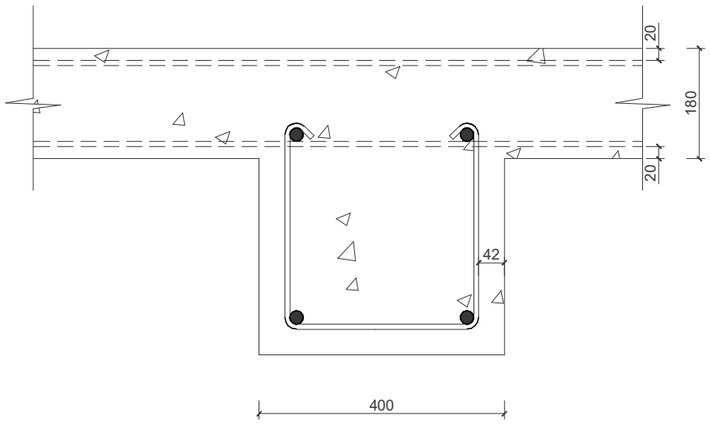

ბლოკის კედელი
ბინებს შორის გამყოფი ტიხარი
ცეცხლმედეგობა 1 სთ.

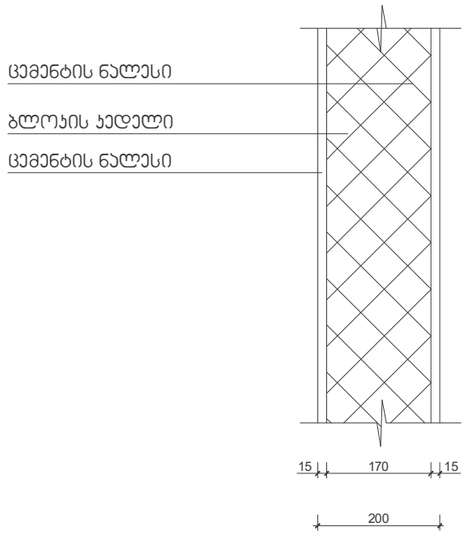

ბლოკის კედელი
ტიხარი
ცეცხლმედეგობა 1 სთ.

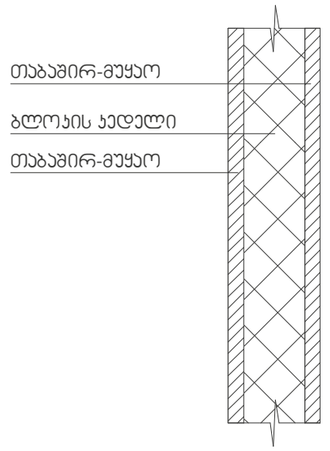

მასშტაბი: 1:10

შ.პ.ს. "ნ კლუსი"

მიწის ნაკვეთის საკადასტრო მონაცემების პირობები:

ბრძანება №5877821 04.04.2022

საპროექტო ობიექტი

მრავალბინიანი საცხოვრებელი სახლი

ახალი მშენებლობა

საპროექტო ობიექტის მისამართი:

ქ.თბილისი,
შესახვევი რატევანის I, №4

საკადასტრო კოდი: 01.12.09.003.013

მიწის ნაკვეთის ფართობი: 1 500.კვ.მ

ფუნქციური ზონა: სზ-5

ტერიტორიულ-სტრუქტურული ზონა:

კერიფერიული ზონა (კზ)

დაშვებული განაშენიანების რეგულირების პარამეტრები:

კ1 - 0.5
კ2 - 2.1
კ3 - 0.3

საფუძველი: შენობების ნებართვის მისაღებად საჭირო დოკუმენტები ითვალისწინებს "შენობების ნებართვის გაცემისა და შენობა-ნაგებობების ექსპლუატაციაში მიღების წესისა და პირობების შესახებ" საქართველოს მთავრობის 2019 წლის 31 მაისის №255 დადგენილება.

CAD FILE: შესრულებულია ArchiCad ფაილში და წარმოდგენილია PDF ფაილის სახით

დამკვეთი: "ნ კლუსი"

პროექტის ავტორი:
თ. კოშაძე, ბ. დავითაია

შესრულა ბ.ბახტაძე

შეამოწმა თ.კოშაძე

კონსტრუქციული ტიპის დეტალები

ხ - 400

ფორმატი A-3

კ-1
კარი ზღურბლის გარეშე მიმხურავით

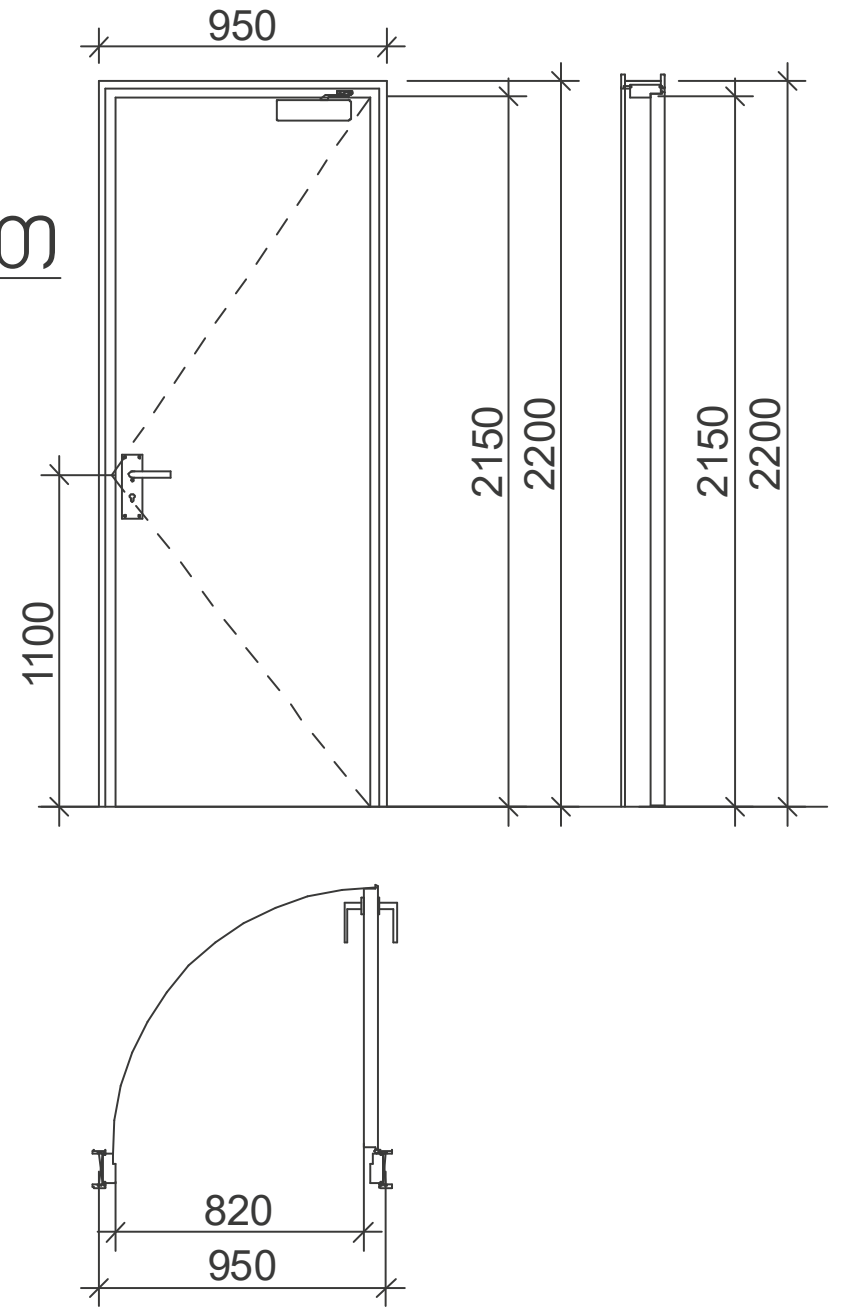

კ-2
კარი ზღურბლით მიმხურავის გარეშე

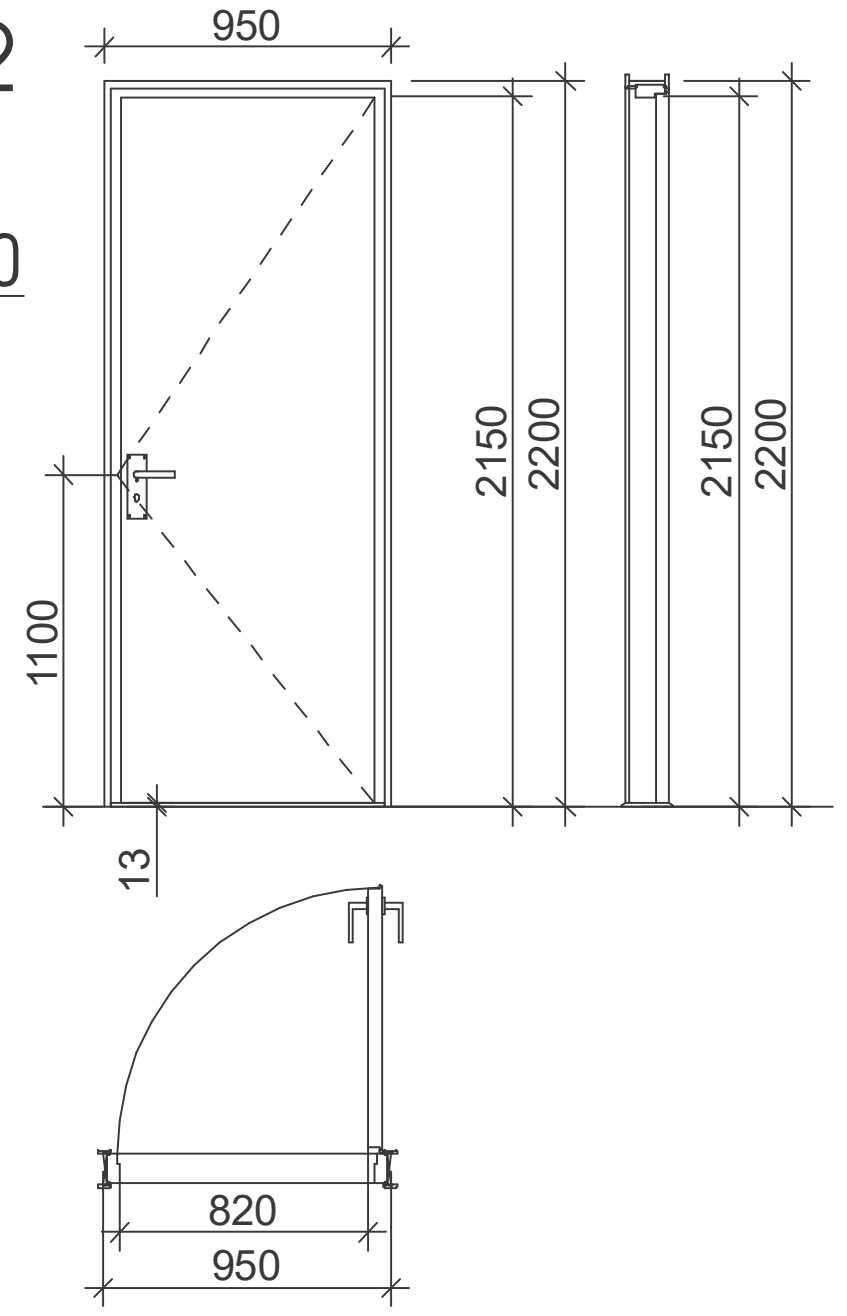

კ-3
კარი ზღურბლის და მიმხურავის გარეშე

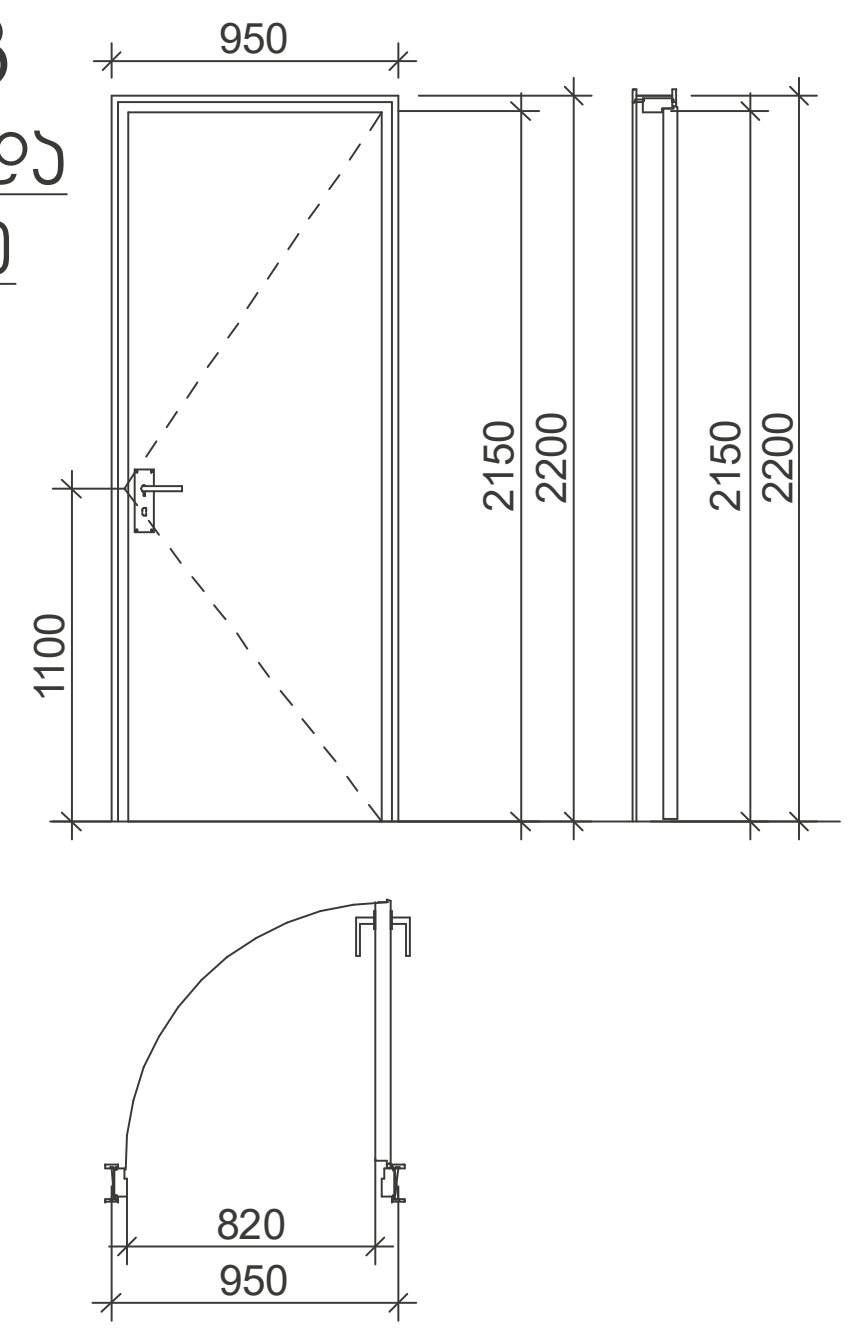

ზღურბლი მ. 1:1

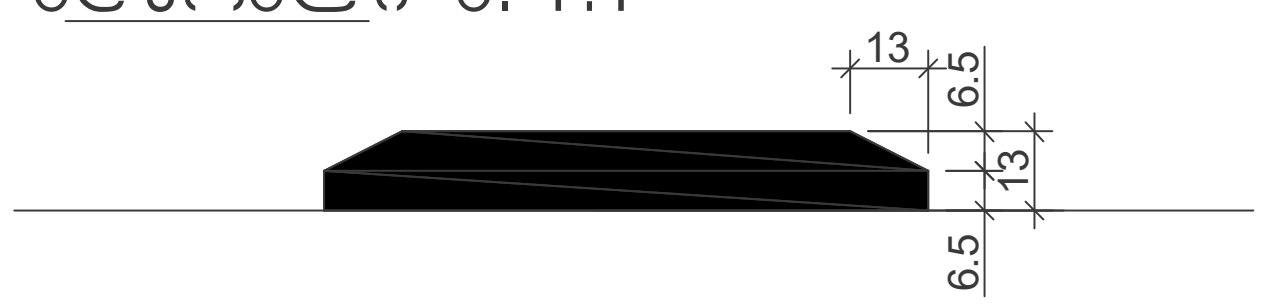

შენიშვნები:

- კარის ზედაპირი უნდა იყოს გლუვი იატაკიდან მინიმუმ 250 მმ-ის საზღვრებში.
- სახელურები, ჩამოსაწევი სახელურები, საკეტები, რაზები და მისაწვდომი კარის სხვა სამართავები ისეთი ფორმის იქნება, რომ ადვილად შეიძლებოდეს ერთი ხელით მოჭიდება და მის ასამუშავებლად საჭირო არ იქნება მაგრად მოჭიდება, წვალება ან მაჯის ტრიალი.
- დახურული კარის კავეულის გასაღები ნაწილები და გაღებისათვის განკუთვნილი ძალა შესაბამისობაში იქნება შემდეგთან:
  1. წინიდან მისაწვდომობისას, გამოწევით ან მიწოლით გაღებადი, არაუმეტეს 66.7 ნიუტონი.
  2. ბრუნვითი მოძრაობით გასაღები, არაუმეტეს 315 ნიუტონი სმ.
- **გასასვლელის კომპონენტებს (გზა-კიბე და ვესტიბიული) ემსახურება მიმხურავით აღჭურვილი კარებები.**
- კარის მიმხურავები ისე მოეწყობა, რომ 90 გრადუსით, ღია მდგომარეობიდან 12 გრადუსით გაღებულ მდგომარეობამდე კარის მისახურად საჭირო დრო არაუმცირეს 5 წამი იქნება.
- კარის ზამბარიანი ანჯამები ისე მოეწყობა, რომ 70 გრადუსით ღია მდგომარეობიდან დახურულ მდგომარეობამდე კარი არაუმცირეს 1.5 წამში გადავა.
- ცეცხლმედეგი კარისგან განსხვავებული კარის მიწოლით ან გამოწევით გაღებისათვის საჭირო ძალა შესაბამისობაში იქნება შემდეგთან:
  1. შენობაში განთავსებული ანჯამიანი კარი: არაუმეტეს 22.2 ნიუტონი.
- კარებების ცეცხლმედეგობა მითითებულია ხანძარსაწინააღმდეგო გეგმებზე.
- კარებების გაღების მიმართულება მითითებულია გეგმებზე.
- კერის ზღურბლი მითითბულია გეგმებზე
- არცერთი კარის სუფთა სიმაღლე არ იქნება 2,05 მეტრზე ნაკლები.

გზა-კიბესა და გაზის მრიცხველების აივანზე გასასვლელი კარებები აღჭურვილი იქნება მიმხურავებით.

ბინის შესასვლელი კარებები და აივნებზე გასასვლელი კარებები იქნება ზღურბლით.

მასშტაბი: 1:50

შ.პ.ს. "ნ პლუსი"

მიწის ნაკვეთის სამშენებლოდ გამოყენების პირობები:

ბრძანება №5877821 04.04.2022

საპროექტო ობიექტი

მრავალბინიანი საცხოვრებელი

ახალი მშენებლობა

საპროექტო ობიექტის მისამართი:
ქ.თბილისი,
შესახვევი რატევანის I, №4

საკადასტრო კოდი: 01.12.09.003.013

მიწის ნაკვეთის ფართობი: 1 500კვ.მ

ფუნქციური ზონა: სზ-5

ტერიტორიულ-სტრუქტურული ზონა:

პერიფერიული ზონა (პზ)

დადგენილი განაშენიანების რეგულირების პარამეტრები:

კ1 - 0.5
კ2 - 2.1
კ3 - 0.3

საფუძველი: მშენებლობის ნებართვის მისაღებად საჭირო დოკუმენტები იხილეთ "მშენებლობის ნებართვისა გაცემისა და შენობა-ნაგებობების ექსპლუატაციაში მიღების წესისა და პირობების შესახებ" საქართველოს მთავრობის 2019 წლის 31 მაისის №255 დადგენილება.

CAD FILE: შესრულულებულია ArchiCad ფაილში და წარმოდგენილია PDF ფაილის სახით

დამკვეთი: "ნ პლუსი"

პროექტის ავტორი:
თ. კოშაძე, გ. დავითაია

შეასრულა	მ.ბახტაძე
შეამოწმა	თ.კოშაძე

კარი
არქიტექტურა

აე - 600

ფორმატი A-3

ა ტიპის ბინა №7

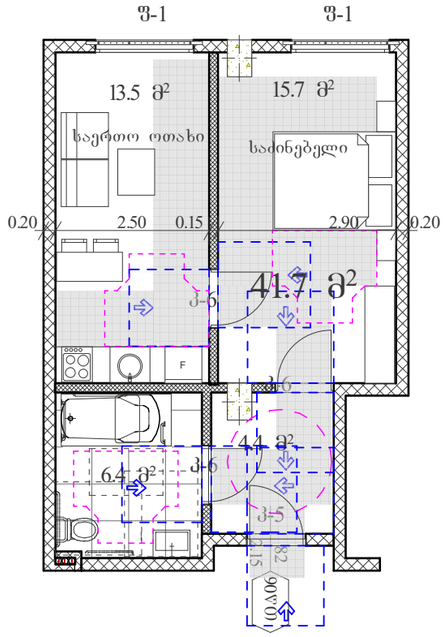

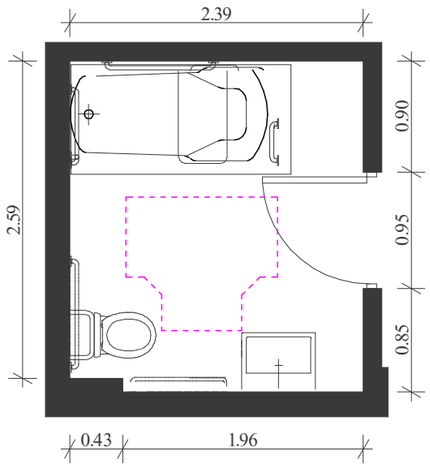

შენიშვნა

"ტიპის ერთეულში ხელმოსაჯიდი ძელები დამაგრდება საჭიროების შემთხვევაში

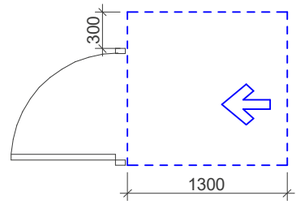

თავისუფალი სივრცე კართან მანევრირებისთვის ანჯამიანი კარი გინიდან მისაღწვდომი - მიწოლით გაღება

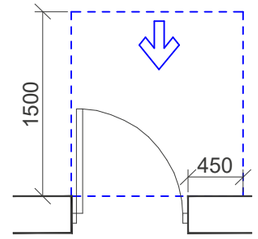

თავისუფალი სივრცე კართან მანევრირებისთვის - ანჯამიანი კარი გინიდან მისაღწვდომი - გამოწევით გაღება

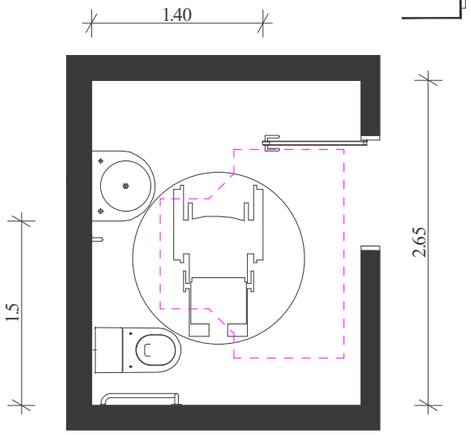

T ფორმის მოსატრიალებელი სივრცე ვარიანტი 1

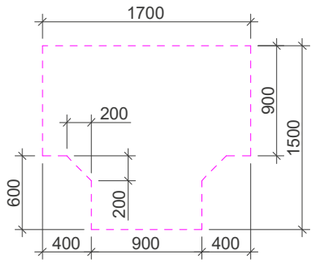

უნიტაზის და ხელმოსაჯიდი ძელების (საჭიროების შემთხვევაში) მდებარეობა

დასაჯდომის მჭონე აბაზანა ხელმოსაჯიდი ძელებით

ხელსაბანის მდებარეობა

თავისუფალი სივრცე ფეხის ფალანგისთვის

მასშტაბი: 1:50

შ.პ.ს. "ნ კლუბი"

მიწის ნაკვეთის სამშენებლოდ გამოყენების პირობები:

ბრძანება №5877821 04.04.2022

საპროექტო ობიექტი

მრავალბინიანი საცხოვრებელი სახლი

ახალი მშენებლობა

საპროექტო ობიექტის მისამართი:

ქ.თბილისი, შესახვევი რატევანის I, №4

საკადასტრო კოდი: 01.12.09.003.013

მიწის ნაკვეთის ფართობი: 1 500.კვ.მ

ფუნქციური ზონა: სზ-5

ტერიტორიულ-სტრუქტურული ზონა:

პერიფერიული ზონა (პზ)

დაშენებული განაშენიანების რეგულირების პარამეტრები:

კ1 - 0.5
კ2 - 2.1
კ3 - 0.3

საშუალება: შშმ პირთა ნებართვის მისაღებად საჭირო დოკუმენტები იხილეთ "შშმ პირთა ნებართვისა და ავტოსადგომის ნებართვის გაცემის წესის დამტკიცების შესახებ" საქართველოს მთავრობის 2019 წლის 31 მაისის №255 დადგენილება.

CAD FILE: შესაბამისობაშია ArchiCad ფაილში და წარმოდგენილია PDF ფორმის სახით

დაშენება: "ნ კლუბი"

პროექტის ავტორი:
ი. კოშაძე, ბ. ფავლიაშვილი

შესრულებულია ი. [illegible]

შემოწმებულია ბ.[illegible]

მისაწვდომი ტუალეტები

ად - 400 - მ

ფორმატი A-3

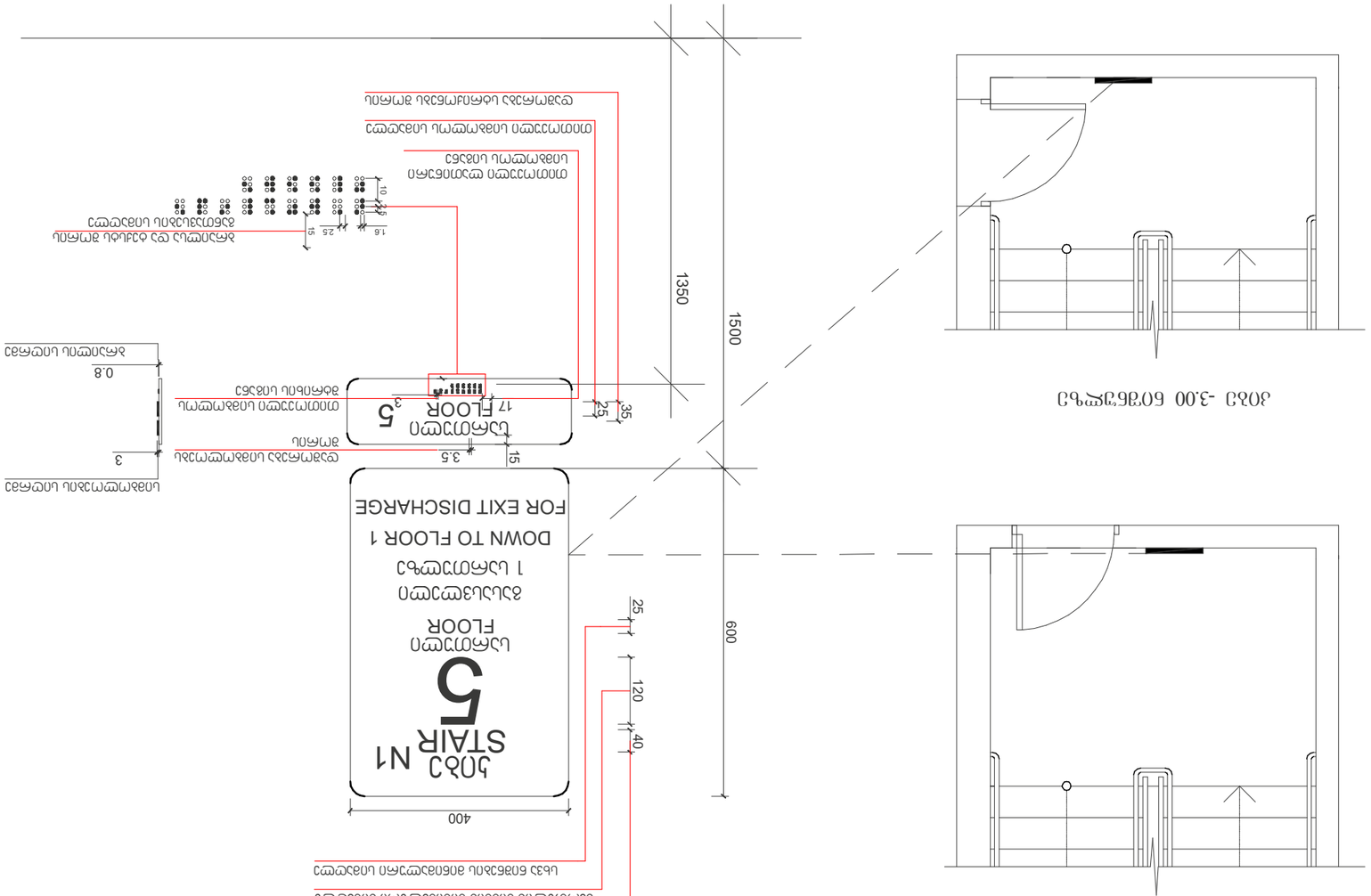

ВЕРТИКАЛЬНЫЙ РАЗРЕЗ ЛЕСТНИЦЫ

ГОРИЗОНТАЛЬНЫЙ РАЗРЕЗ ЛЕСТНИЦЫ -3.00 ОТМЕТКА

Масштаб: 1 : 10

Изм. Кол. Уч. Лист № докум. Подп. Дата	
Разработал Иванов И.И.	Стадия Лист Листов
Проверил Петров П.П.	Р 1 3
Н. контр. Сидоров С.С.	
ГИП Кузнецов А.А.	
Согласовано: Главный архитектор проекта, Главный инженер проекта	
Инв. № подл. | Подпись и дата | Взам. инв. №	
CAD FILE: Autodesk Revit 2024 PDF	
Формат А3	

Общие данные по проекту:

1. Проект разработан в соответствии с требованиями СП 54.13330.2022 «Здания жилые многоквартирные».
2. Все размеры даны в миллиметрах, если не указано иное.
3. Отметки даны относительно уровня чистого пола 1-го этажа.
4. Материал ступеней — бетон класса В25, облицовка керамогранитом толщиной 10 мм.
5. Поручни — нержавеющая сталь, диаметр 50 мм, высота 900 мм от уровня ступени.
6. Ширина марша — 1200 мм, ширина площадки — 1500 мм.
7. Уклон лестницы — 1:2 (высота ступени 150 мм, глубина 300 мм).
8. Количество ступеней в марше — 12 шт.
9. Перила устанавливать с двух сторон лестницы.
10. Все работы выполнять в соответствии с ППР и требованиями охраны труда.

Примечания:

1. Размеры уточнить по месту.
2. Допуск ±10 мм.
3. Сварные швы — по ГОСТ 5264-80.
4. Антикоррозийное покрытие — грунтовка ГФ-021, 2 слоя.
5. Электроды Э42А.
6. Контроль качества сварных швов — визуальный.
7. Испытание лестницы на нагрузку 400 кг/м².
8. Гарантийный срок эксплуатации — 5 лет.
9. Монтаж вести при температуре не ниже +5 °С.
10. Ответственность за соблюдение ТБ при монтаже несет подрядная организация.

Лист 3 - 401 - 23

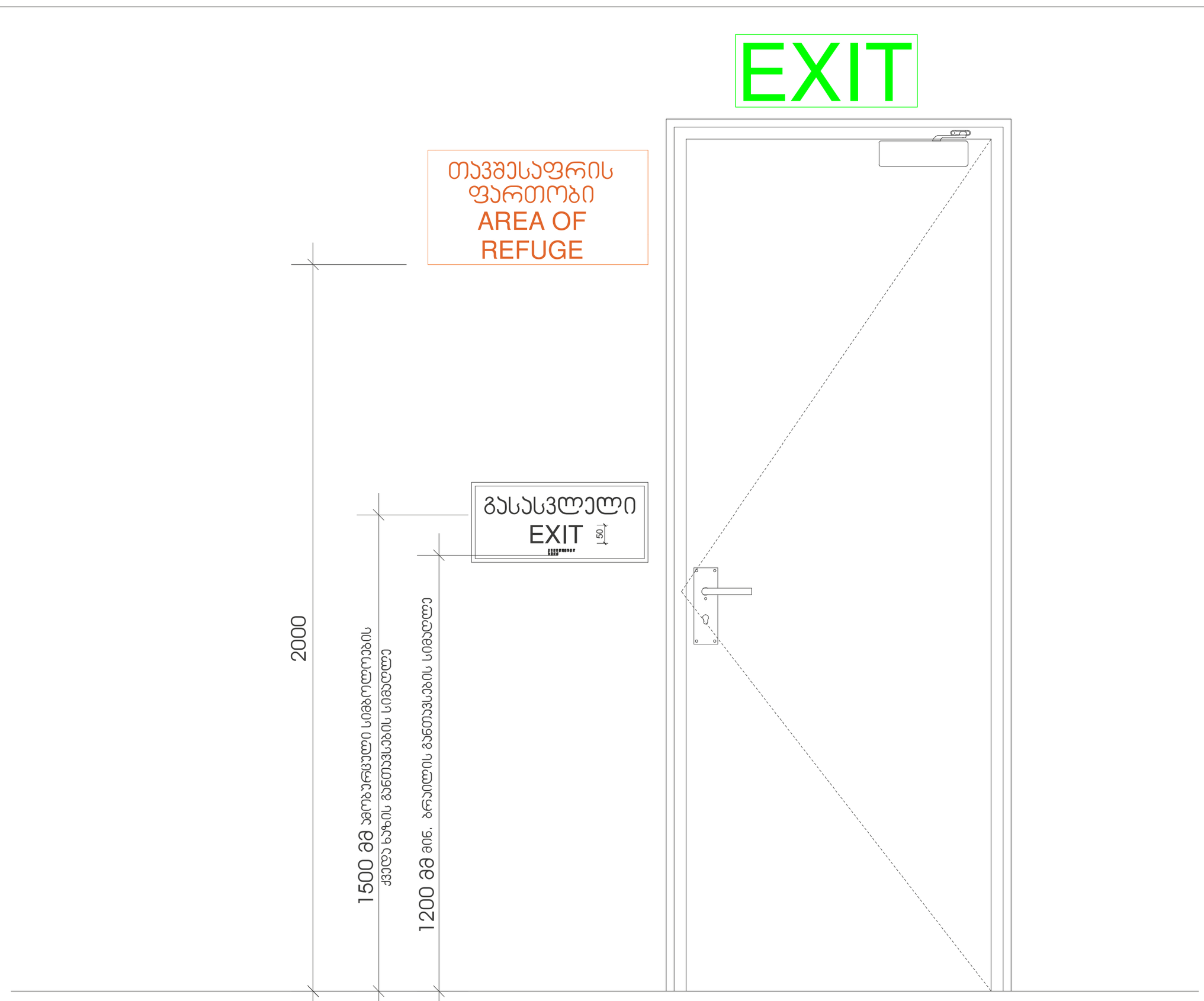

მასშტაბი: 1 : 10

შ.პ.ს. "ნ კლუბი"

მიწის ნაკვეთის საშენებლოდ გამოყენების პირობები:

ბრძანება №5877821 04.04.2022

საპროექტო ობიექტი

მრავალბინიანი საცხოვრებელი

ახალი მშენებლობა

საპროექტო ობიექტის მისამართი:

ქ.თბილისი,
შესახვევი რატევანის I, №4

საკადასტრო კოდი: 01.12.09.003.013

მიწის ნაკვეთის ფართობი: 1 500კვ.მ

ფუნქციური ზონა: სზ-5

ტერიტორიულ-სტრუქტურული ზონა:

პერიფერიული ზონა (კზ)

დადგენილი განაშენიანების რეგულირების პარამეტრები:

კ1 - 0.5
კ2 - 2.1
კ3 - 0.3

საშუალება: მშენებლობის ნებართვის მისაღებად საჭირო დოკუმენტები იხილეთ "მშენებლობის ნებართვისა გაცემისა და შენობა-ნაგებობების ექსპლუატაციაში მიღების წესისა და პირობების შესახებ" საქართველოს მთავრობის 2019 წლის 31 მაისის №255 დადგენილება.

CAD FILE: შესრულებულია ArchiCad ფაილში და წარმოდგენილია PDF ფაილის სახით

დამკვეთი: "ნ კლუბი"

პროექტის ავტორი:
თ. კოშაძე, ბ. დავითაია

შესრულა	ბ.ბახტაძე
შეამოწმა	თ.კოშაძე

ნიშნები

ა.ე - 402 - მ

ფორმატი A-3

გასასვლელის განათებული ნიშანი

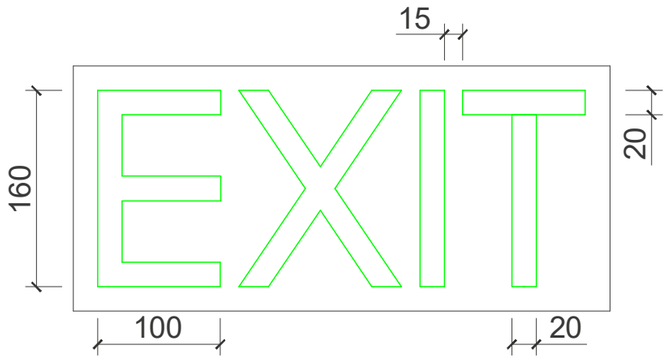

ნიშანი ამობურცული სიმბოლოებით და ბრაილით გზა-ჯიბის შესასვლელთან და გარეთ გამავალ ყველა კართან

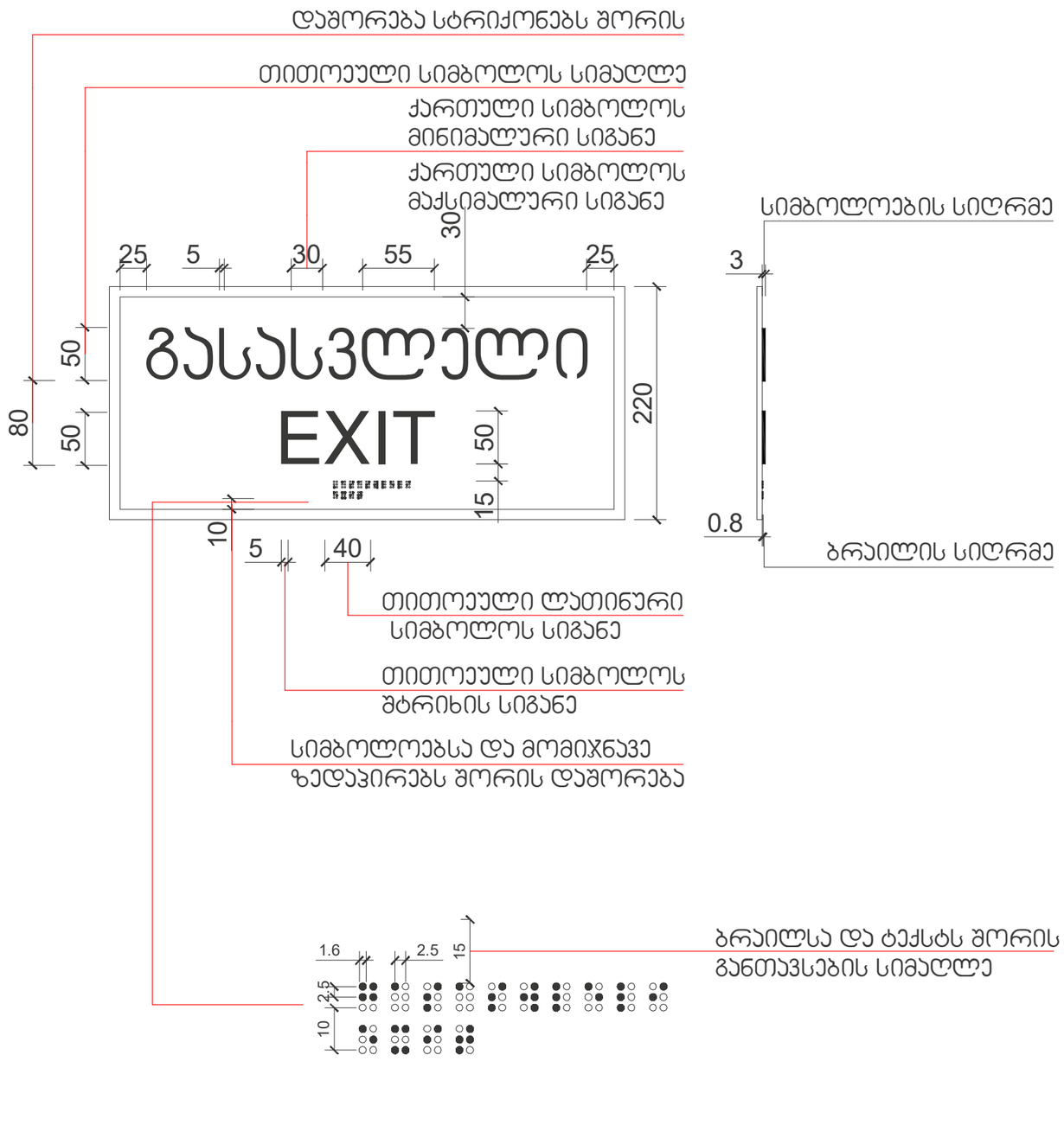

მასშტაბი: 1 : 5

შ.პ.ს. "ნ კლუბი"

მიწის ნაკვეთის სამშენებლოდ გამოყენების პირობები:

ბრძანება №5877821 04.04.2022

საარქიტექტო ობიექტი

მრავალბინიანი საცხოვრებელი

ახალი მშენებლობა

საარქიტექტო ობიექტის მისამართი:

ქ.თბილისი, ფშანაველის რატევანის I, №4

საკადასტრო კოდი: 01.12.09.003.013

მიწის ნაკვეთის ფართობი: 1 500.კვმ

ფუნქციური ზონა: სზ-5

ტერიტორიულ-სტრუქტურული ზონა:

პერიფერიული ზონა (პზ)

დადგენილი განაშენიანების რეგულირების პარამეტრები:

კ1 - 0.5
კ2 - 2.1
კ3 - 0.3

საფუძველი: შშეგარემოსდაცვითი ზემოქმედების შესაფასებელი დოკუმენტაციის ნებართვის მისაღებად საჭირო დოკუმენტები ინსტრუქციის "შშეგარემოსდაცვითი ნებართვის გაცემის და შეზღუდული პასუხისმგებლობის საზოგადოების ლიკვიდაციაში მყოფის წესისა და პირობების შესახებ" საქართველოს მთავრობის 2019 წლის 31 მაისის №255 დადგენილება.

CAD FILE: შესაფერისი ArchiCad ფორმატი და წარმოდგენილია PDF ფაილის სახით

დამკვეთი: "ნ კლუბი"

პროექტის ავტორი:
ი. კოშაძე, ბ. დაუთაია

შესრულა	ბ.ბახტაძე
შეამოწმა	ი.კოშაძე

ნიშნები

აე - 403 - მ

ფორმატი A-3



75

Шильдик знака пожарной безопасности (для эвакуационных выходов, ведущих непосредственно наружу)

Знак пожарной безопасности (для эвакуационных выходов, ведущих непосредственно наружу)

Масштаб: 1 : 10

Изм.	Кол.уч.	Лист	№ док.
Разработал			
Проверил			
Н. контр.			
ГИП			

Знак пожарной безопасности

ООО "Архитектурное бюро "Стиль"

Стадия: Р

Лист 1

Листов 1

Инв. № подл. | Подпись и дата | Взам. инв. №

Копировал А3

Формат А3

CAD FILE: Знак пожарной безопасности.dwg PDF Подпись и дата

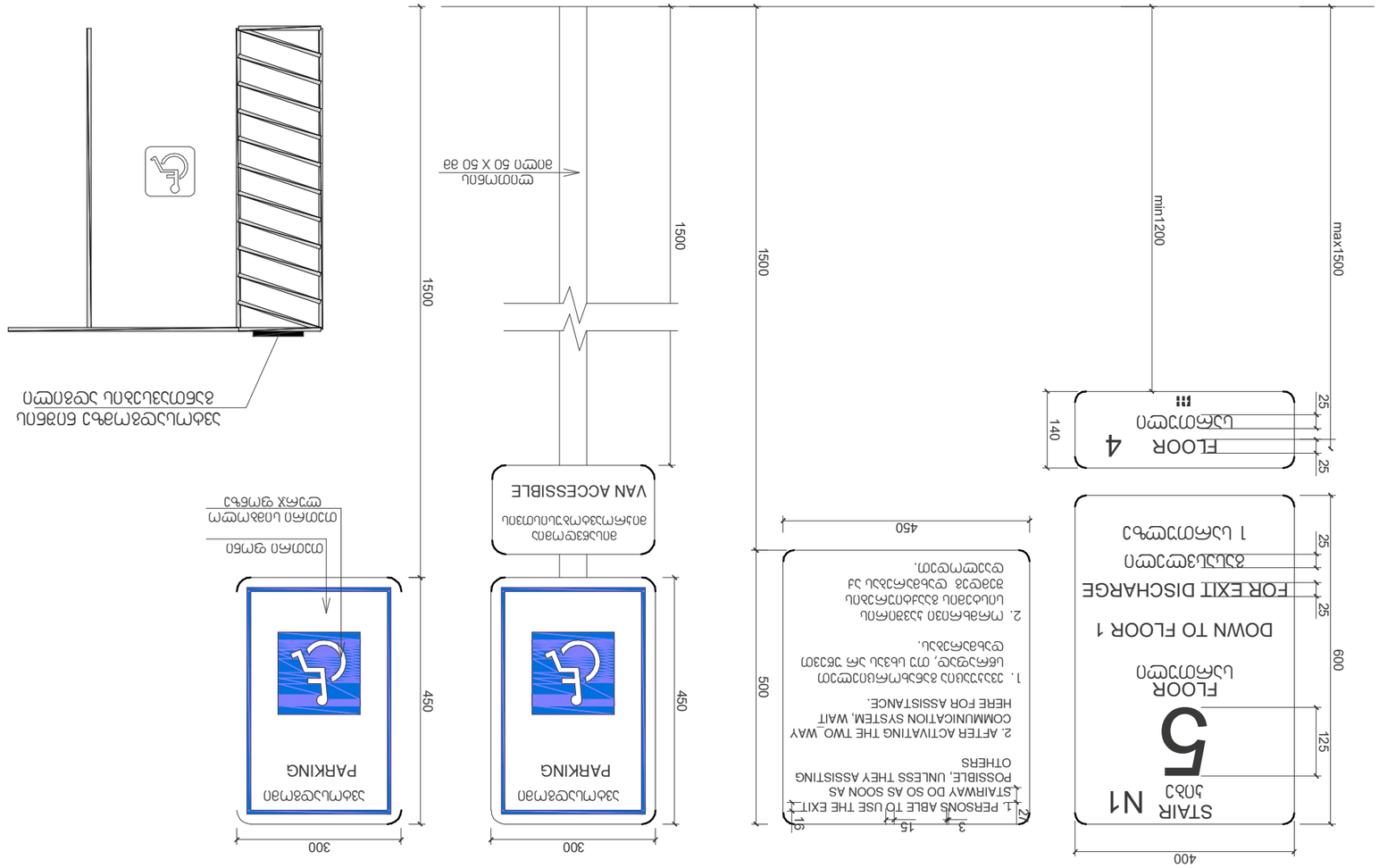
STAIR N1
ЈЛѢЭ
5
FLOOR
ЦЭМОЛЭТЭЦ
DOWN TO FLOOR 1
1 ЦЭМОЛЭТЭЦЧЬЭ
FOR EXIT DISCHARGE
ѢЭЦЭЦЭЦЭТЭЦ
FLOOR 4
ЦЭМОЛЭТЭЦ
1. PERSONS ABLE TO USE THE EXIT STAIRWAY DO SO AS SOON AS POSSIBLE, UNLESS THEY ASSISTING OTHERS
2. AFTER ACTIVATING THE TWO_WAY COMMUNICATION SYSTEM, WAIT HERE FOR ASSISTANCE.
1. ЭЭЭЦЦЦЭЭ ѢЭЬЭЬЭМЭЛЭЭЦЭЭЭ

კ1 კოეფიციენტის საანგარიშო ფართი

კ1 =812.6/1500=0.5

812.6 მ²

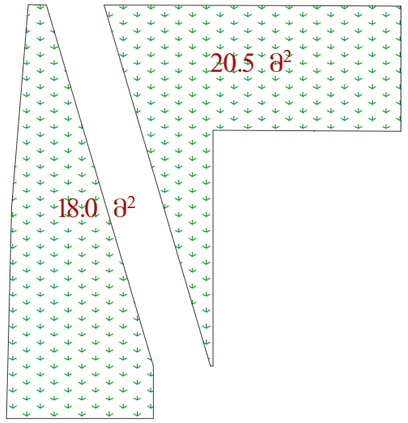



კ3 კოეფიციენტის საანგარიშო ფართი

კ3 =387.7/1500=0.3

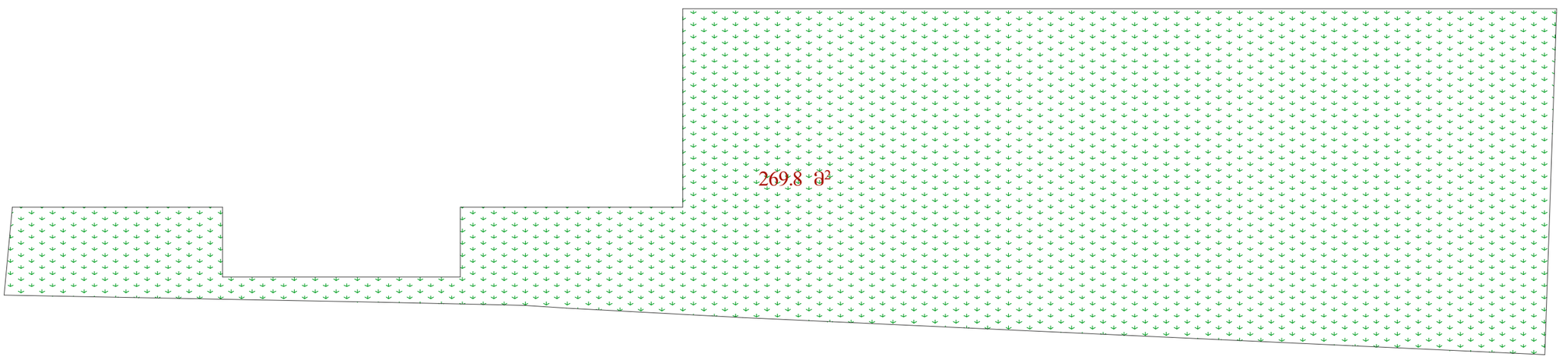

კ2 =4074.2/1500=2.7

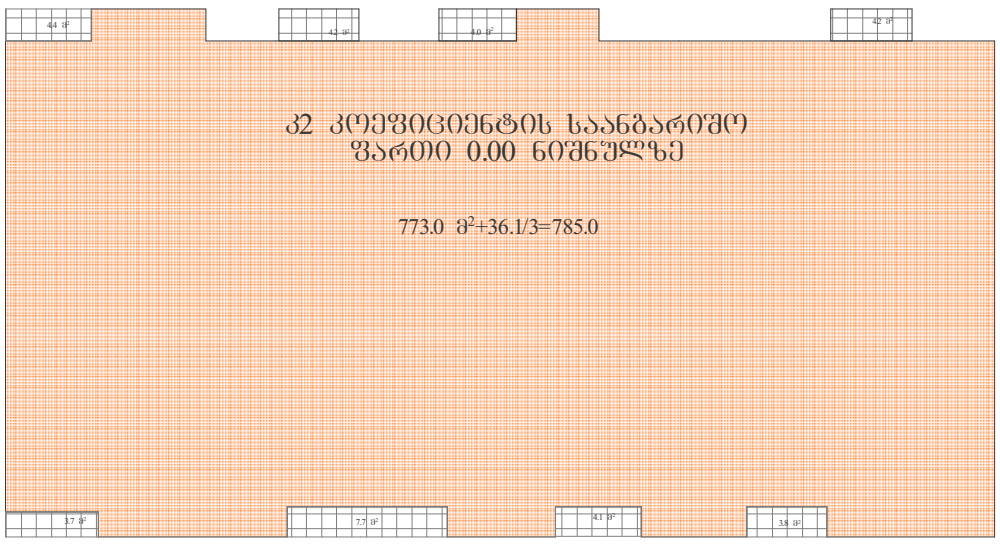

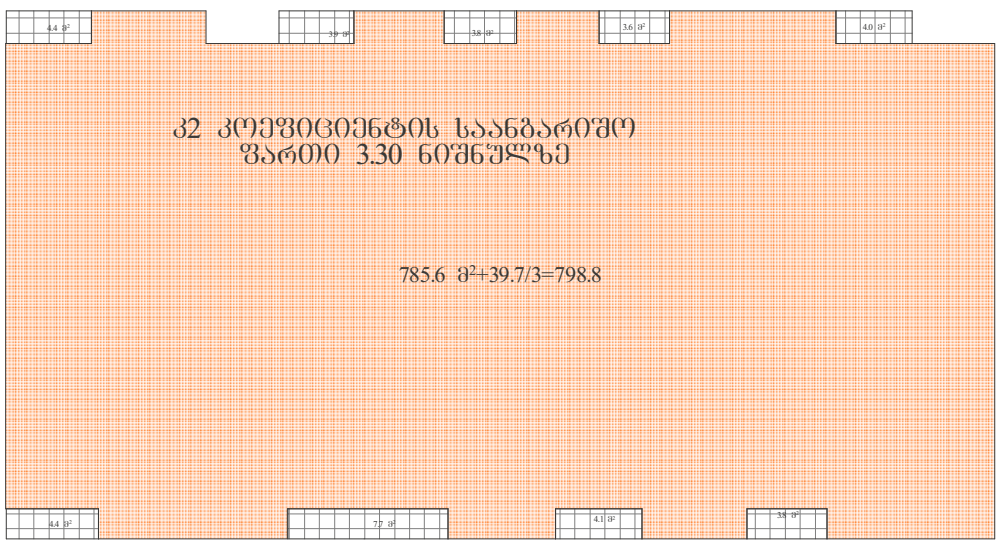

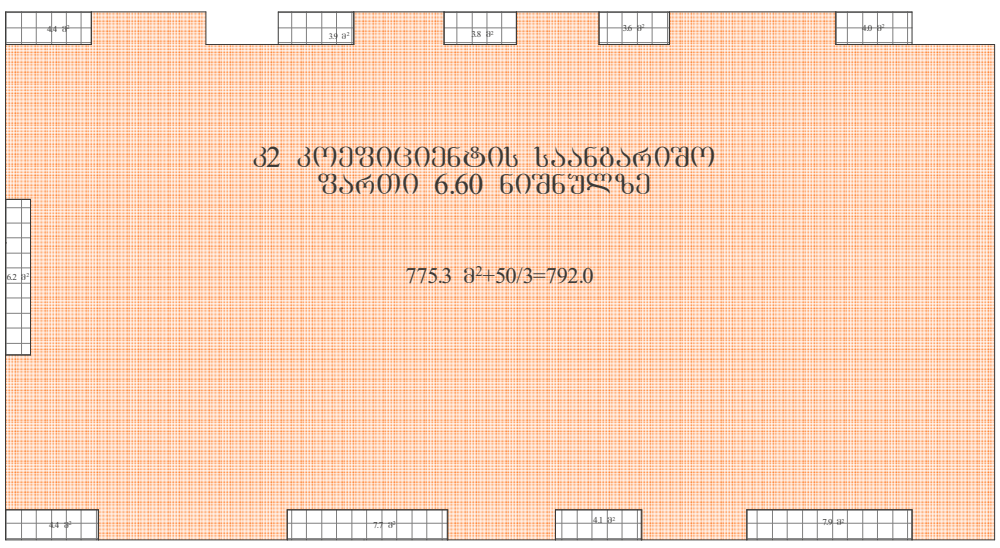



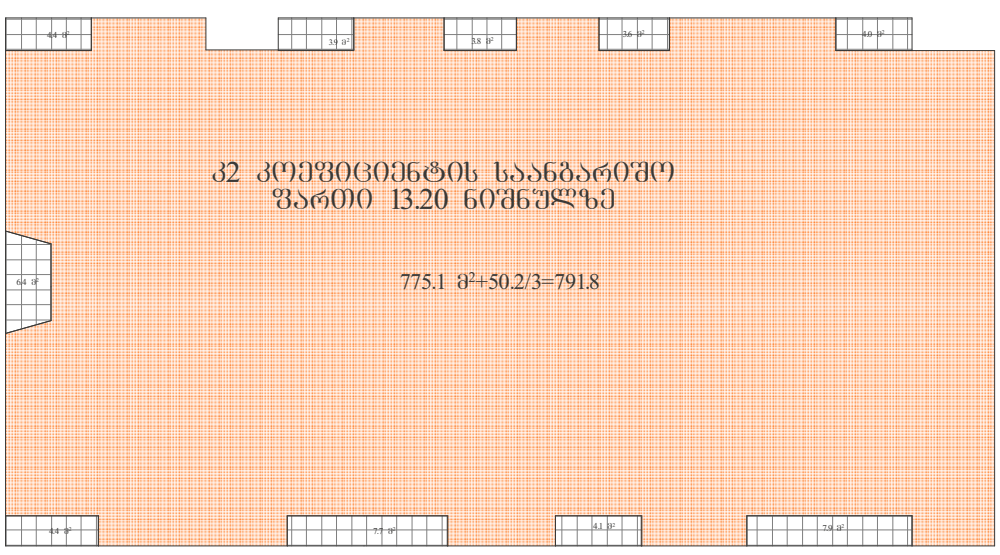

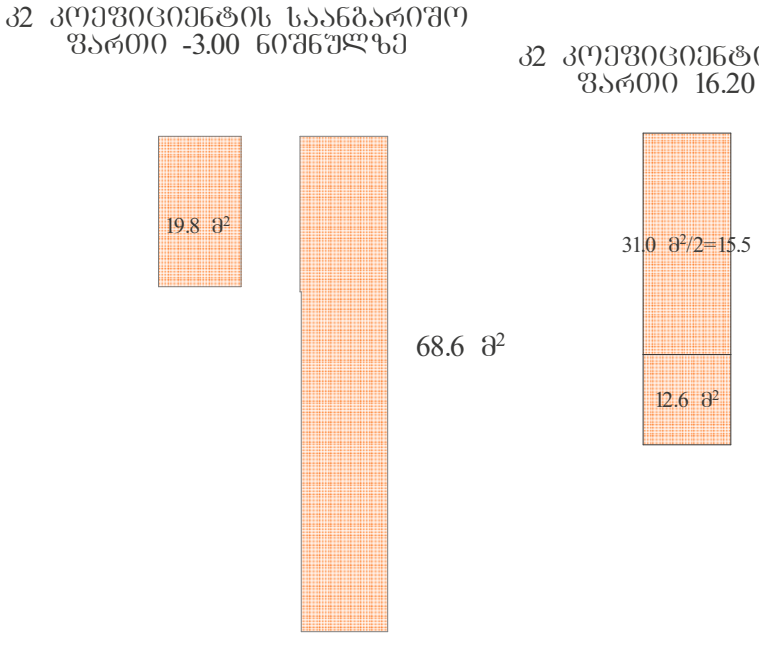

განაშენიანების ფართი 4927.7

განაშენიანების ფართი -3.00 ნიშნულზე
782.1 მ²

განაშენიანების ფართი 6.60 ნიშნულზე
825.3 მ²

განაშენიანების ფართი
16.20 ნიშნულზე

43.6 მ²

განაშენიანების ფართი 0.00 ნიშნულზე
809.2 მ²

განაშენიანების ფართი 9.90 ნიშნულზე
825.3 მ²

განაშენიანების ფართი 3.30 ნიშნულზე
825.3 მ²

განაშენიანების ფართი 13.20 ნიშნულზე
825.3 მ²