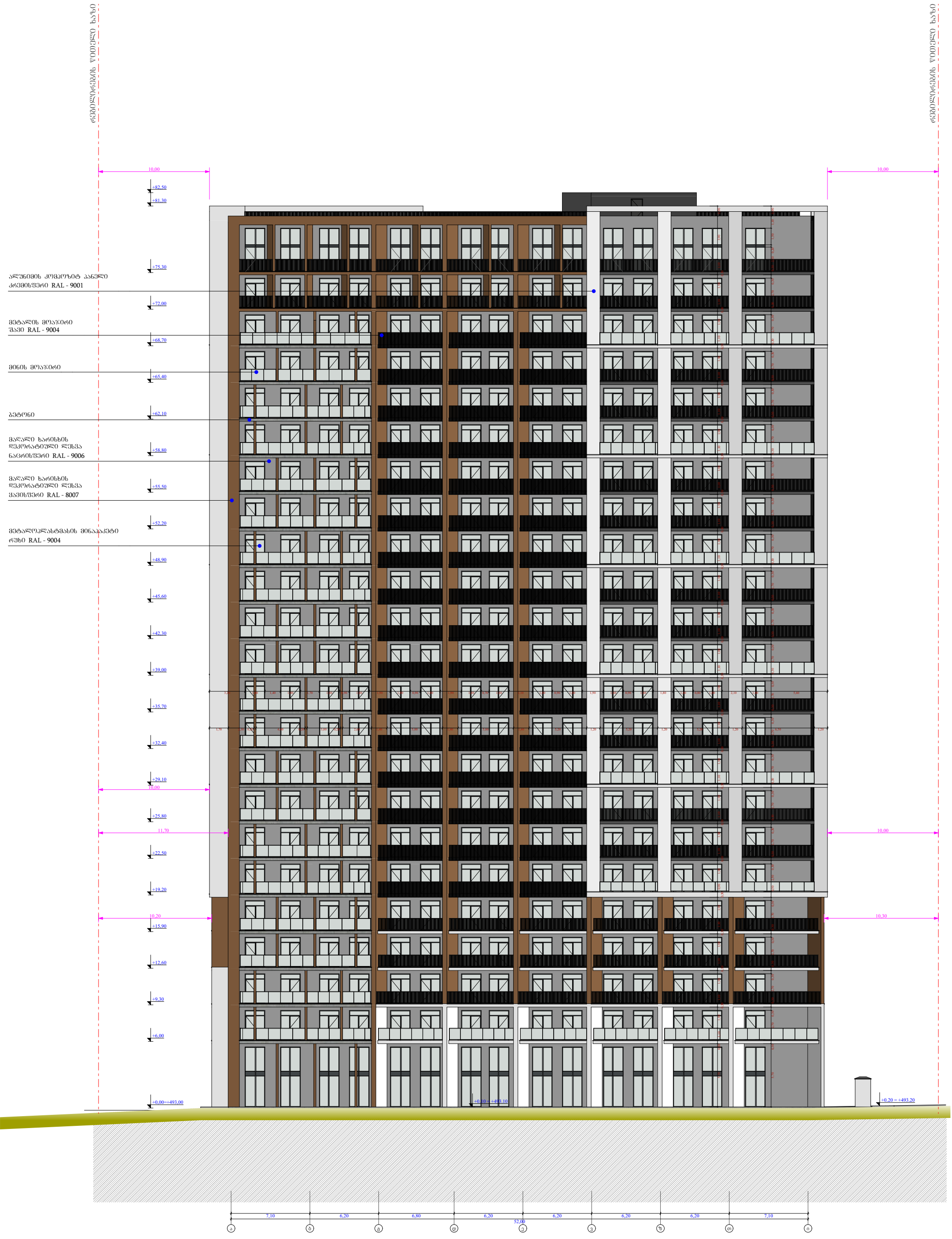

ფუნქციური დანიშნულება	ობიექტის მისამართი	შემსრულებელი ორგანიზაცია	დირექტორი			A - 3
მრავალბინიანი საცხოვრებელი სახლი	ს.კ. 01 10.06.022.009 ქ.თბილისი, პეტრე იბერის ქუჩის შესახვევი N13	შპს სტუდიო ალფა სახლი	მ.პაპუკაშვილი		ფასადი ა - ი ღერძებში	მასშტაბი
		ს.კ. 404664573	არქიტექტორი			თარიღი 29/10/2023
			მ.პაპუკაშვილი			ფურცელი ა-95

რეგულირების წითელი ხაზი

რეგულირების წითელი ხაზი

10.00

10.00

მალალი ხარისხის
დეკორატიული ლესვა
ყვითელი RAL - 080 70 80

მინის მოაჯირი

მეტალის მოაჯირი
შავი RAL - 9004

მეტალის მოაჯირი
თეთრი RAL - 9010

მალალი ხარისხის
დეკორატიული ლესვა
ნაცრისფერი RAL - 9006

მალალი ხარისხის
დეკორატიული ლესვა
რუხი RAL - 9023

ალუმინის კომპოზიტ პანელი
კრემისფერი RAL - 9001

დეკორატიული დამუშავებული
ხის ელემენტი
ყავისფერი: RAL 8007
მოდელი: YT-275W21

ბეტონი

მალალი ხარისხის
დეკორატიული ლესვა
ყავისფერი RAL - 8007

მეტალოპლასტმასის მინაპაკეტი
რუხი RAL - 9004

+82,50
+81,30
+79,80
+75,30
+72,00
+68,70
+65,40
+62,10
+58,80
+55,50
+52,20
+48,90
+45,60
+42,30
+39,00
+35,70
+32,40
+29,10
+25,80
+22,50
+19,20
+15,90
+12,60
+9,30
+6,00
-0,60 = +492
-3,35
-6,35

10,30

11,50

10,20

11,70

7,10 | 6,20 | 6,20 | 6,20 | 6,20 | 6,20 | 6,80 | 6,20 | 7,10

52,00

ი | ი1 | ზ | 3 | ე | ე1 | ე2 | ე3 | ე4 | ე5

ფუნქციური დანიშნულება	ობიექტის მისამართი	შემსრულებელი ორგანიზაცია	დირექტორი			A - 3	
მრავალბინიანი საცხოვრებელი სახლი	ს.კ. 01 10.06.022.009 ქ.თბილისი, პეტრე იბერის ქუჩის შესახვევი N13	შპს სტუდიო ალფა სახლი ს.კ. 404664573	მ.პაპუკაშვილი		ფასადი ი -ა ღერძებში	მასშტაბი	1:300
			არქიტექტორი			თარიღი	29/10/2023
			მ.პაპუკაშვილი			ფურცელი	ა-96

საპალატო სახლის საზღვარი

წითელი ხაზის წითელი ხაზი

18.30

15.80

ალუმინის კომპოზიტ პანელი
კრემისფერი RAL - 9001

მინის მოაჯირი

მეტალის მოაჯირი
შავი RAL - 9004

ბეტონი

მაღალი ხარისხის
დეკორატიული ლესვა
ნაცრისფერი RAL - 9006

მაღალი ხარისხის
დეკორატიული ლესვა
ყავისფერი RAL - 8007

მეტალოპლასტმასის მინაპაკეტი
რუხი RAL - 9004

+82.50
+81.30
+80.40
+75.30
+72.00
+68.70
+65.40
+62.10
+58.80
+55.50
+52.20
+48.90
+45.60
+42.30
+39.00
+35.70
+32.40
+29.10
+25.80
+22.50
+19.20
+15.90
+12.60
+9.30
+6.00
+0.10 = +493.10

18.30

15.00

18.50

15.80

7,70
3,10
6,70
17,50

1
2
3
4

ფუნქციური დანიშნულება	ობიექტის მისამართი	შემსრულებელი ორგანიზაცია	დირექტორი			A - 3
მრავალბინიანი საცხოვრებელი სახლი	ს.კ. 01 10.06.022.009 ქ.თბილისი, პეტრე იბერის ქუჩის შესახვევი N13	შპს სტუდიო ალფა სახლი	მ.პაპუკაშვილი		ფასადი 1 - 4 ღერძებში	მასშტაბი 1:300
		ს.კ. 404664573	არქიტექტორი			თარიღი 29/10/2023
			მ.პაპუკაშვილი			ფურცელი ა-97

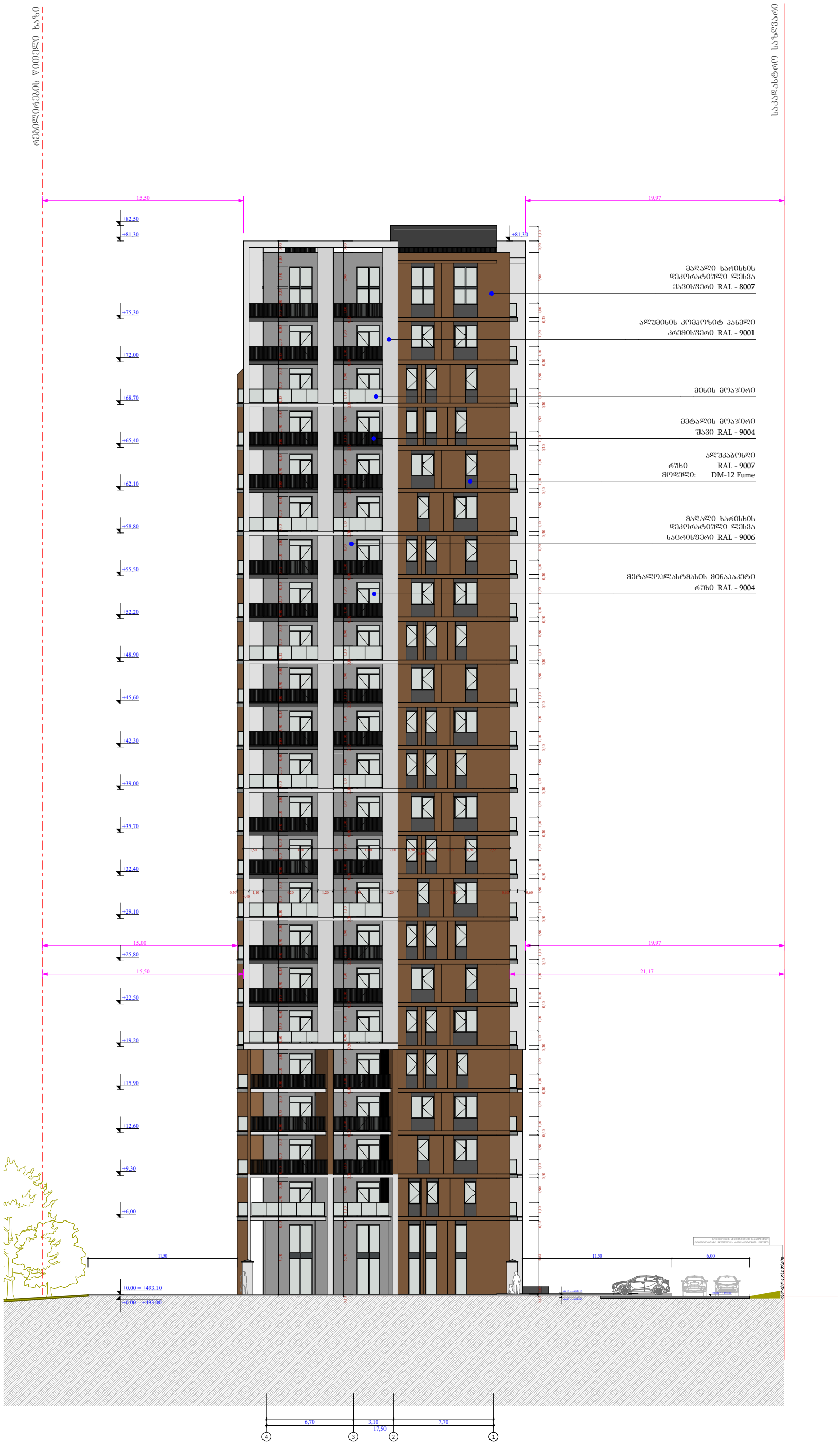

ფუნქციური დანიშნულება	ობიექტის მისამართი	შემსრულებელი ორგანიზაცია	დირექტორი			A - 3
მრავალბინიანი საცხოვრებელი სახლი	ს.კ. 01 10.06.022.009 ქ.თბილისი, პეტრე იბერის ქუჩის შესახვევი N13	შპს სტუდიო ალფა სახლი ს.კ. 404664573	მ.პაპუკაშვილი		ფასადაი 4 - 1 ღერძებში	მასშტაბი 1:300
			არქიტექტორი			თარიღი 29/10/2023
			მ.პაპუკაშვილი			ფურცელი ა-98

გადახურვის დეკორატიული საჩრდილობლის მოწყობა

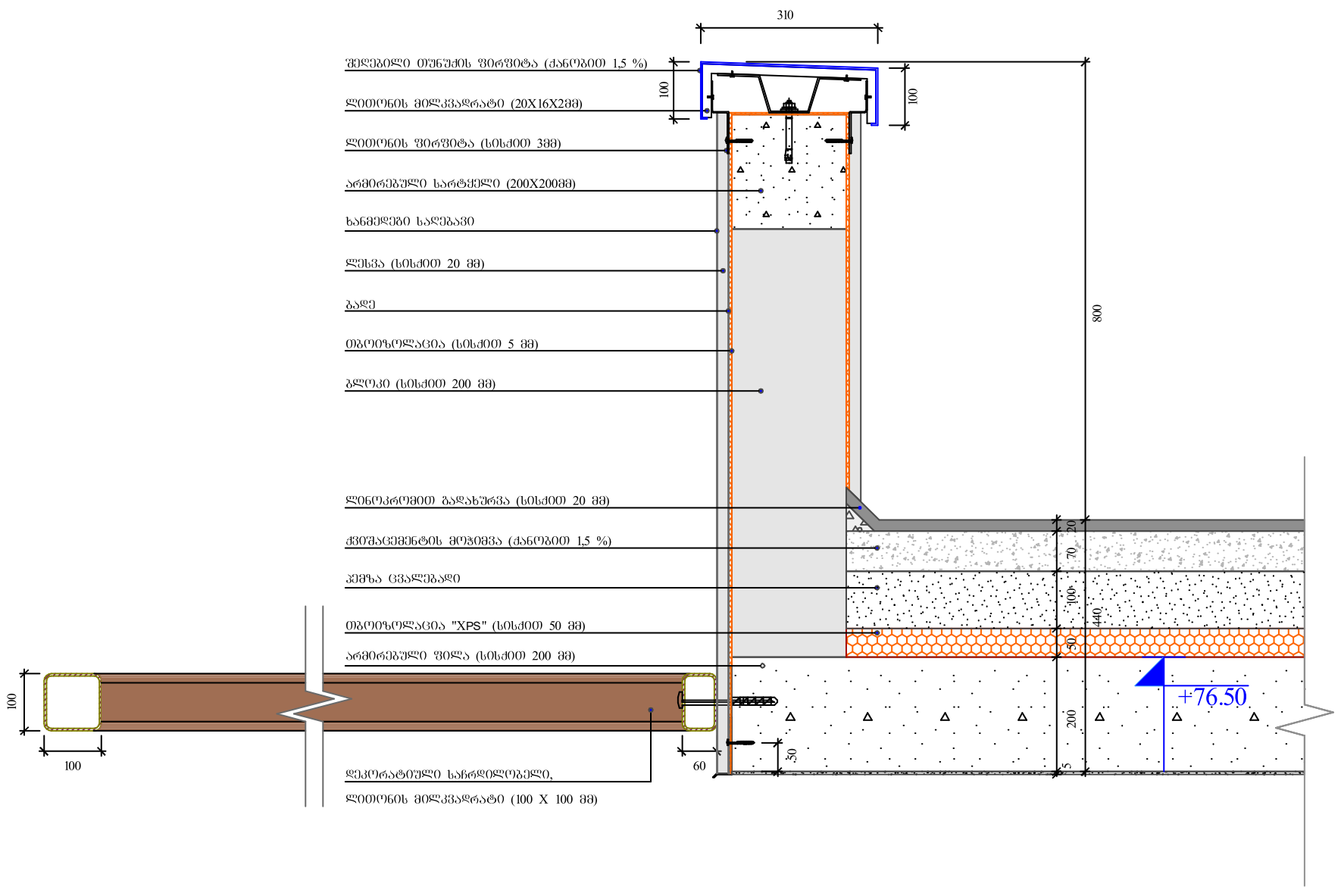

გადახურვის და პარაპეტის მოწყობა

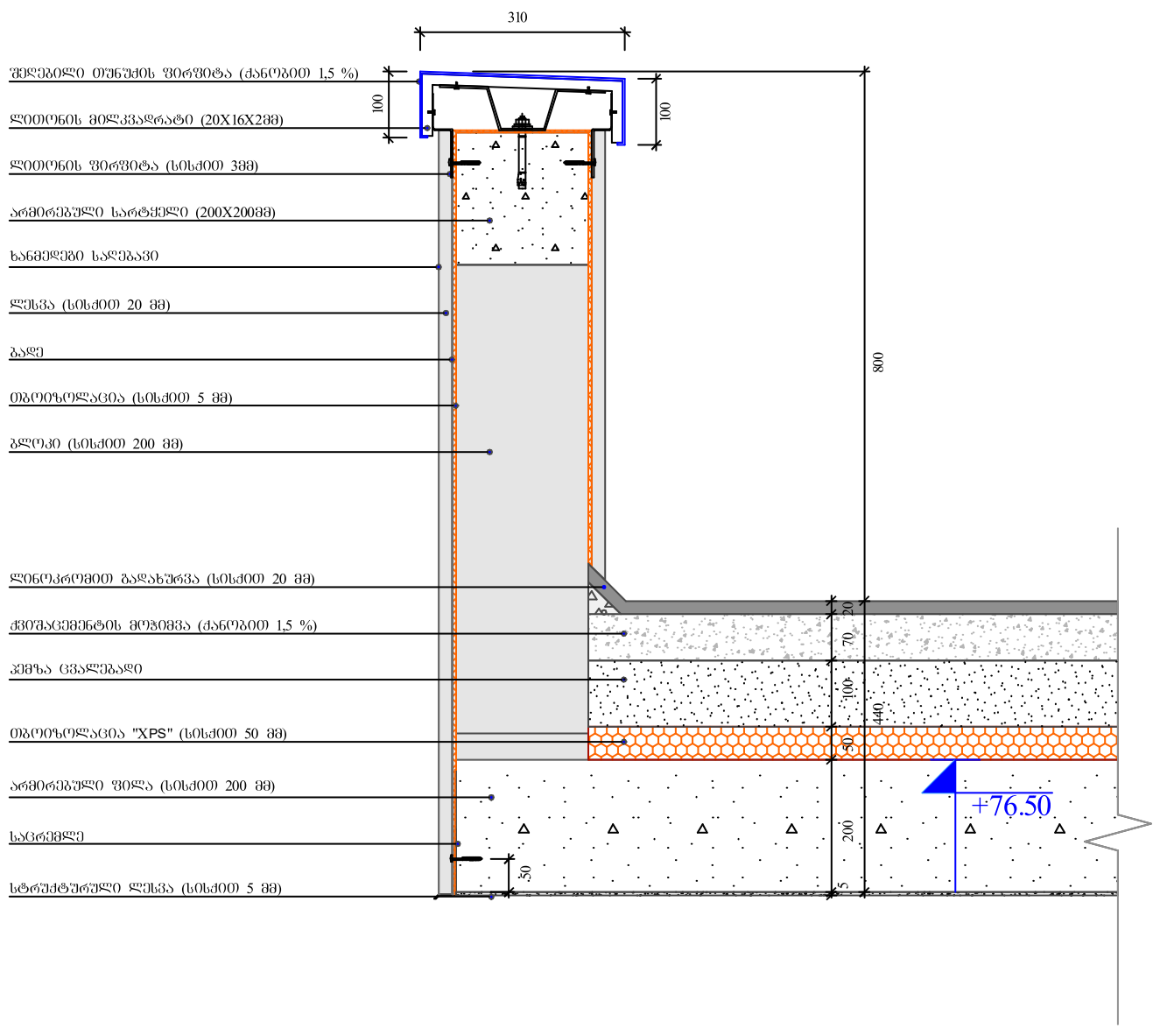

შახტის ჭრილი

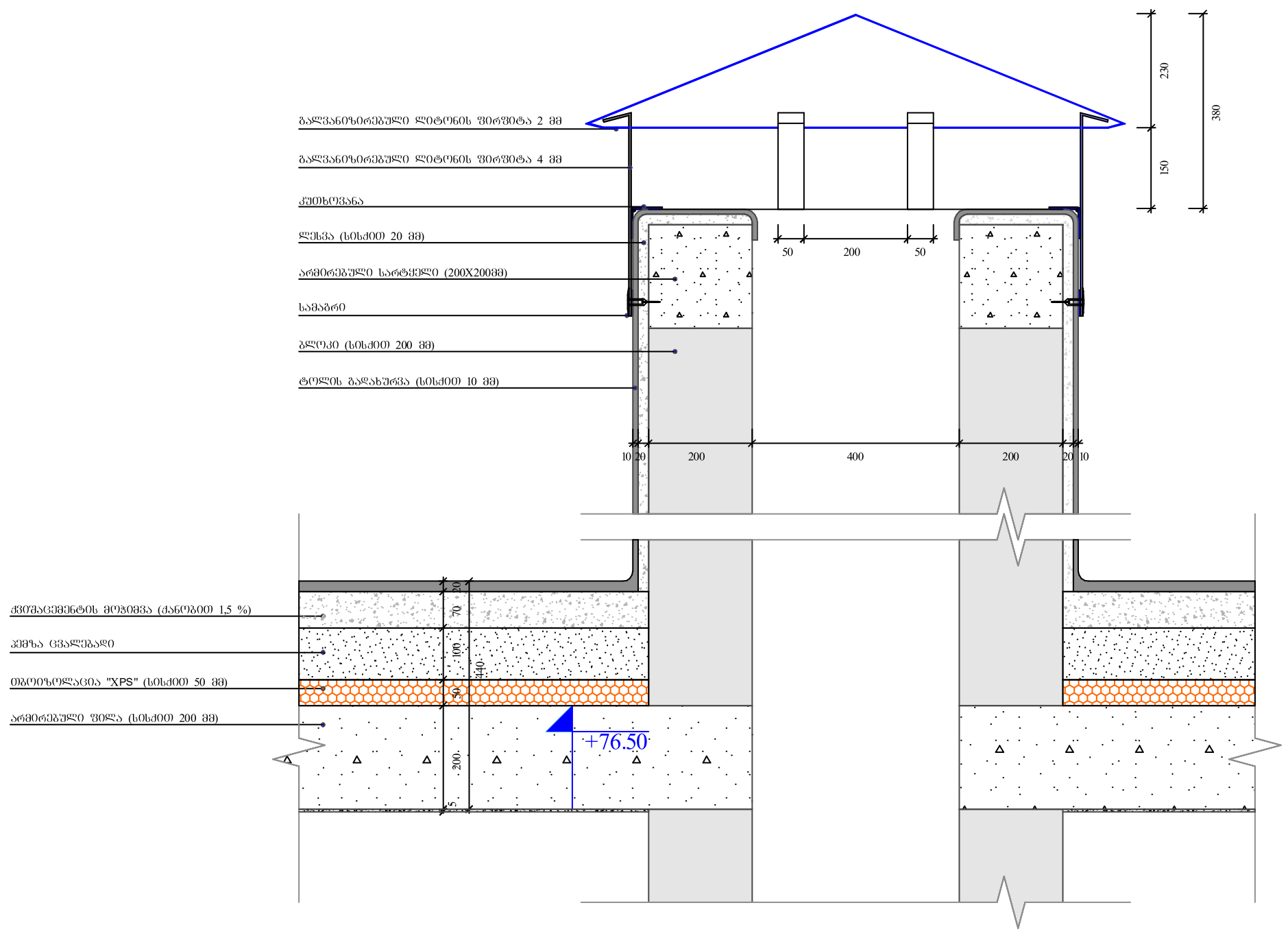

წყლის შემკრები მილი

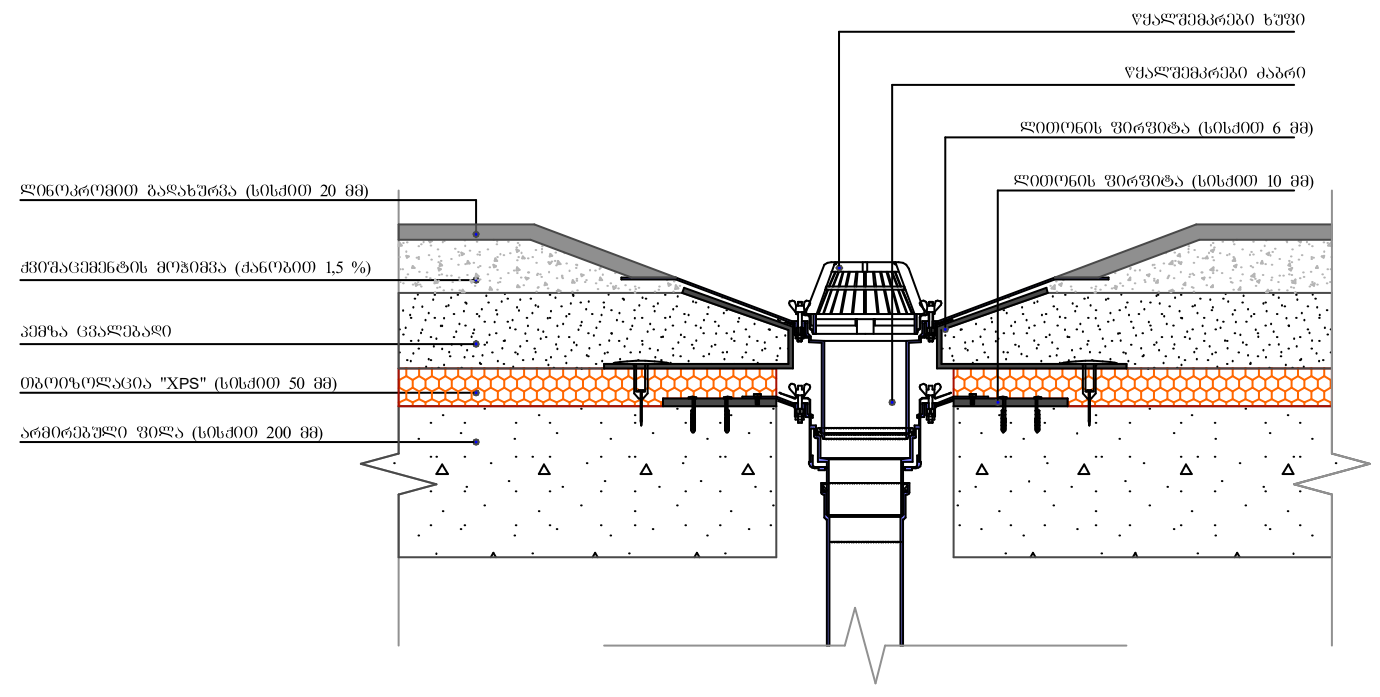

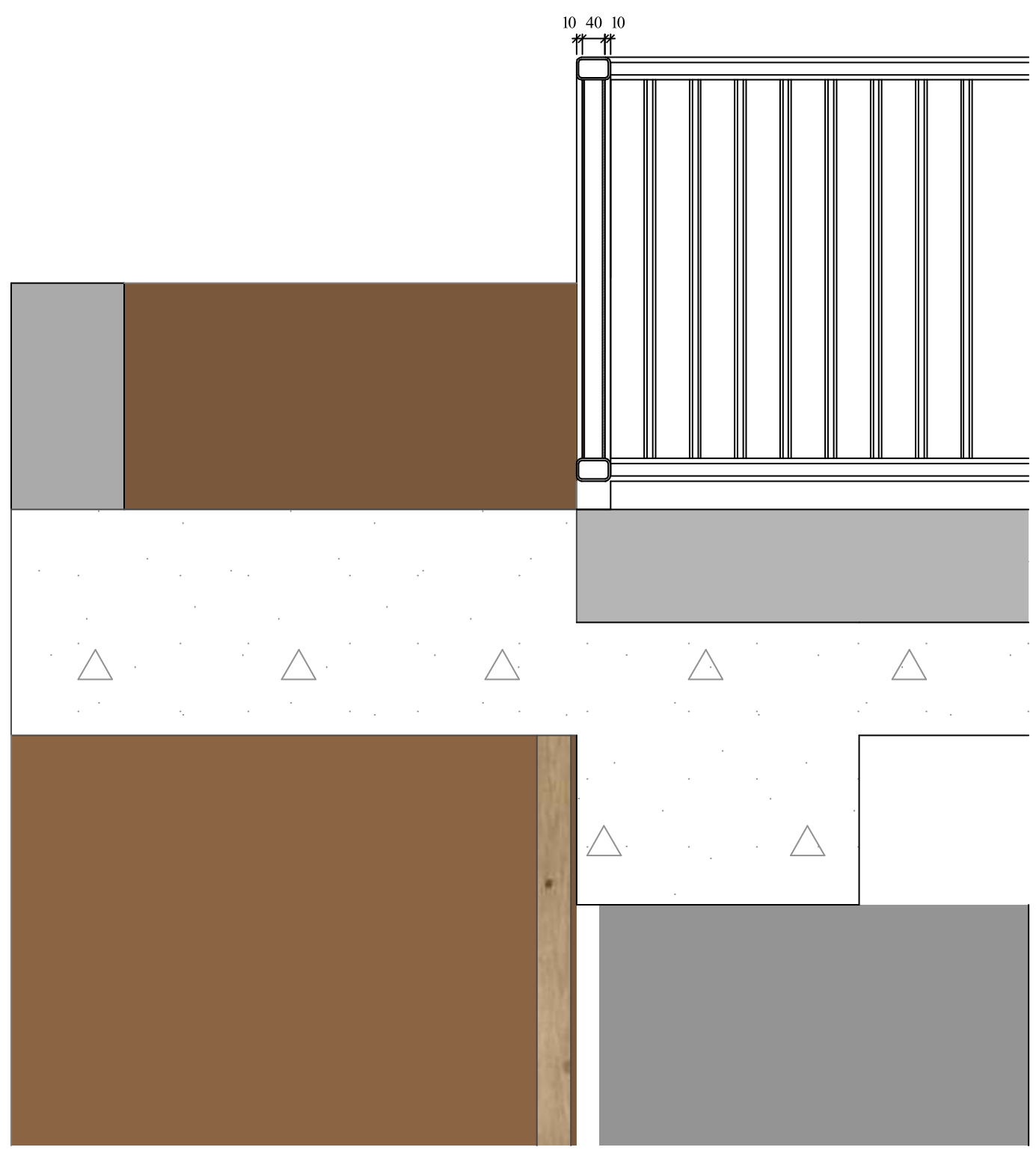

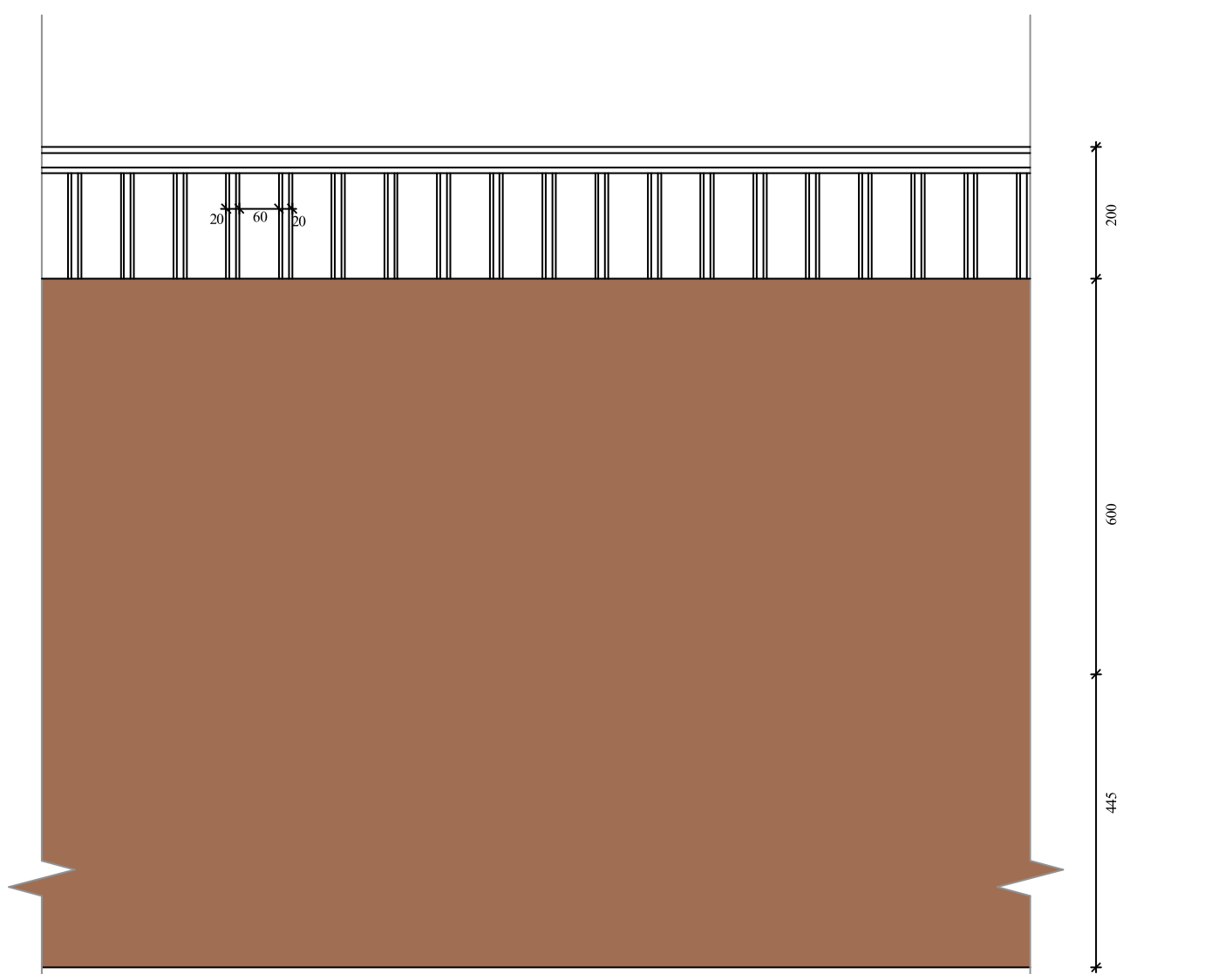

გადახურვის და პარაპეტის მოწყობა

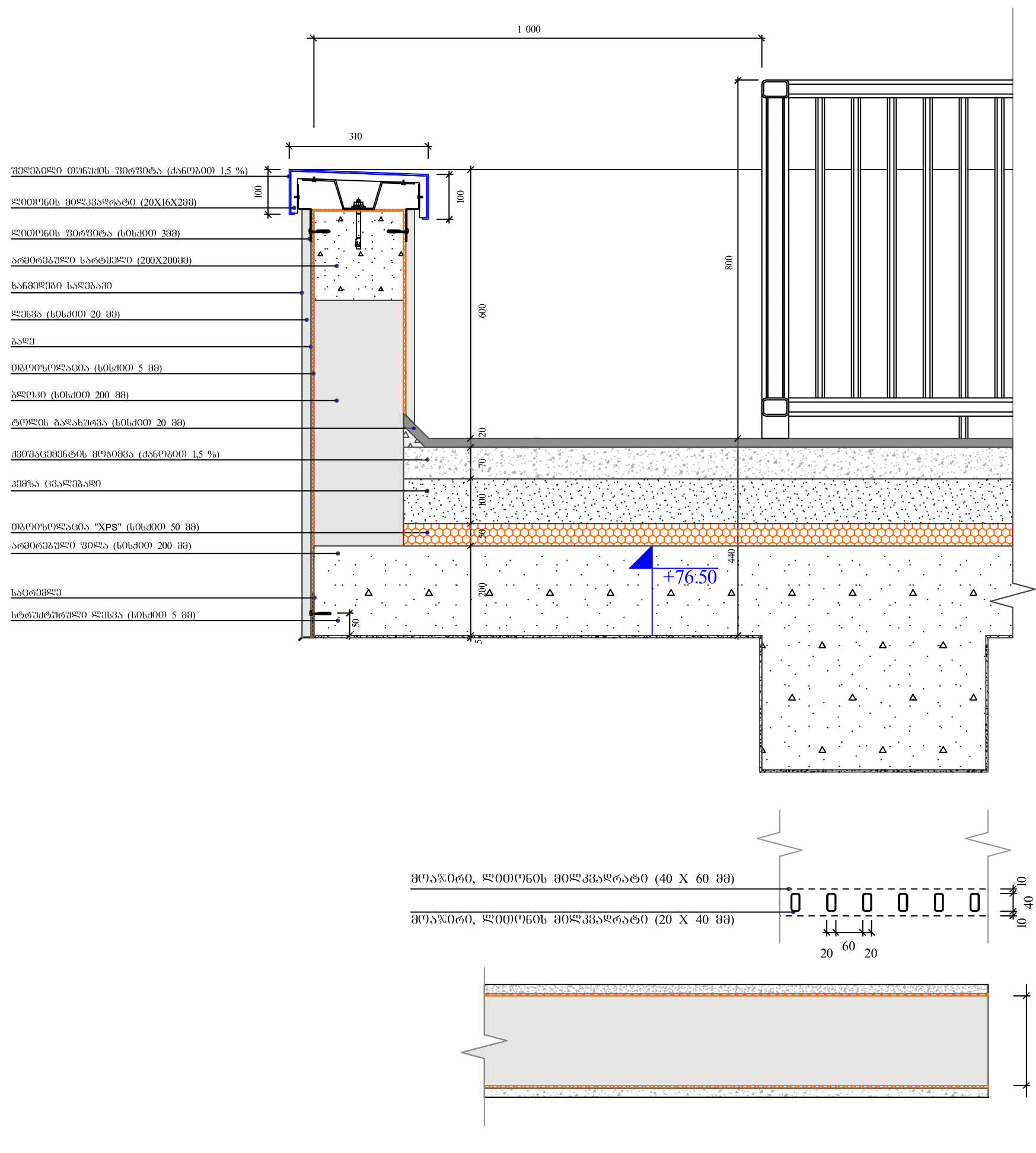

ობიექტის მისამართი

ს.კ. 01 10.06.022.009

ქ.თბილისი,
პეტრე იბერის ქუჩის
შესახვევი N13

ფუნქციური დანიშნულება

მრავალბინიანი საცხოვრებელი სახლი



შემსრულებელი ორგანიზაცია

შპს სტუდიო ალფა სახლი

ს.კ. 404664573

დირექტორი
მ.პაპუკაშვილი

არქიტექტორი
მ.პაპუკაშვილი

საფასადე სიბრტყისა და სართულშუა გადახურვის კვეთი 1

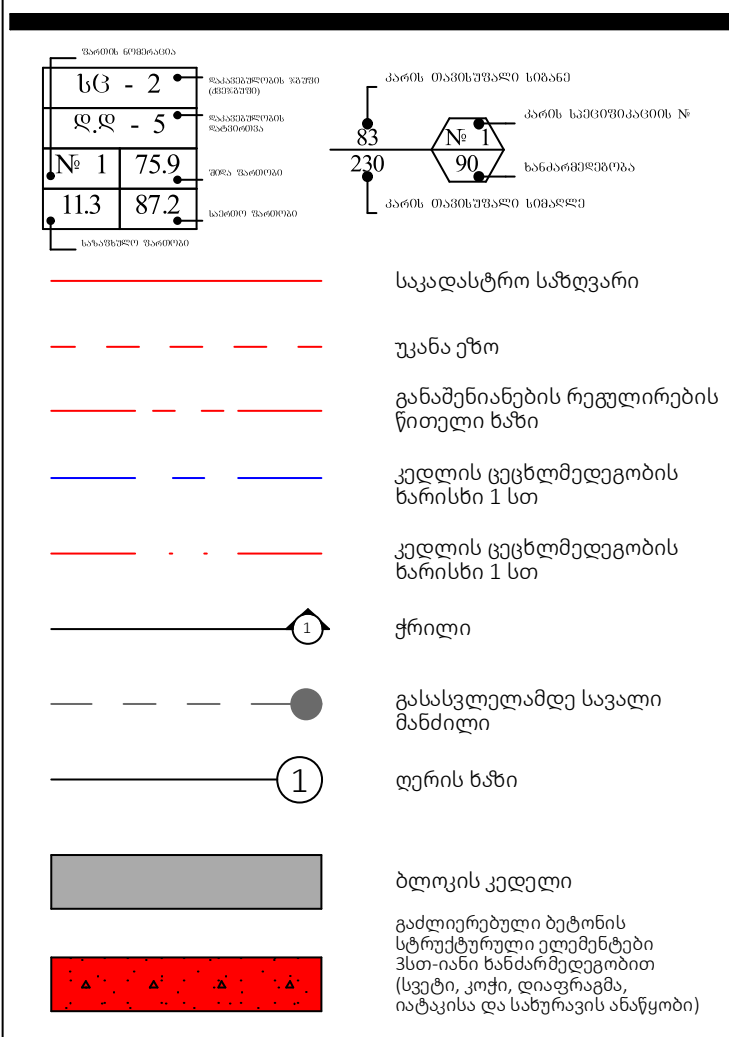

A - 3

მასშტაბი	1:20
თარიღი	29/10/2023
ფურცელი	ა-99

საფასადე სიბრტყის კვეთი.
ფაქტურული ლესვა და ხანმედეგი საღებავით ღებვა

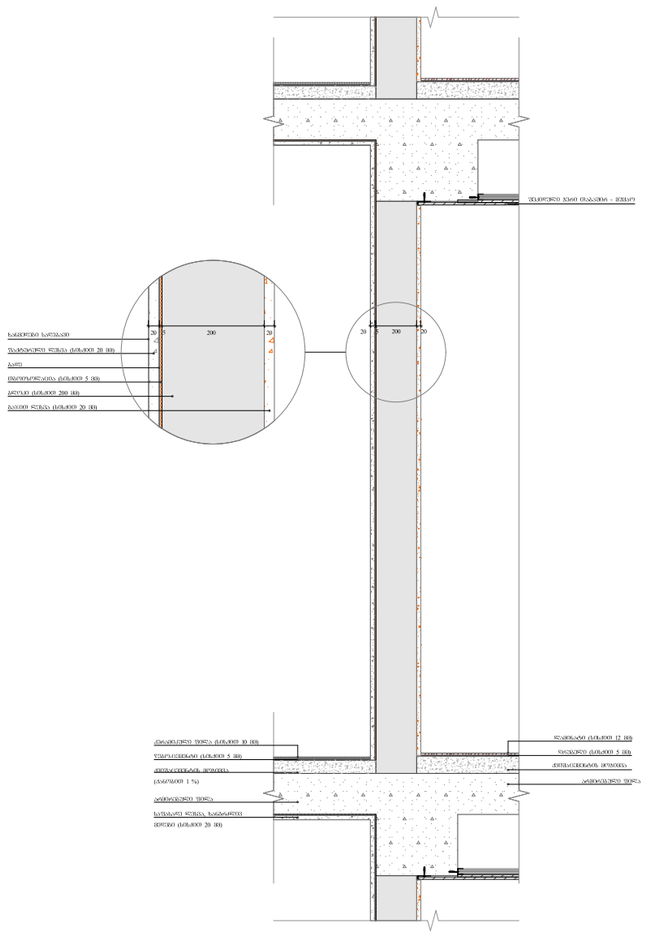

საფასადე სიბრტყის კვეთი. ალუმინის
კომპოზიტური პანელით მოპირკეთება

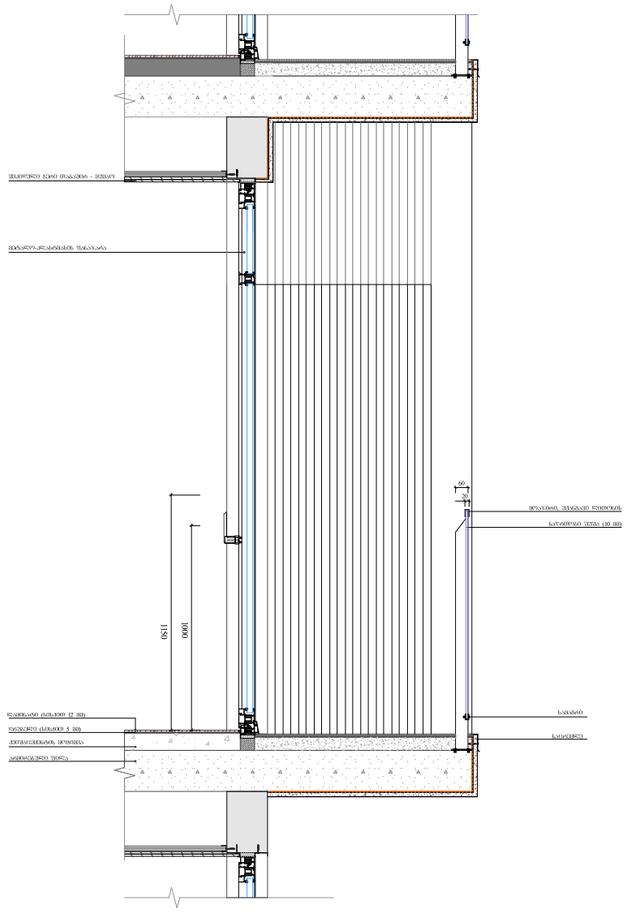

საფასადე სიბრტყის კვეთი. ალუმინის
კომპოზიტური პანელით მოპირკეთება

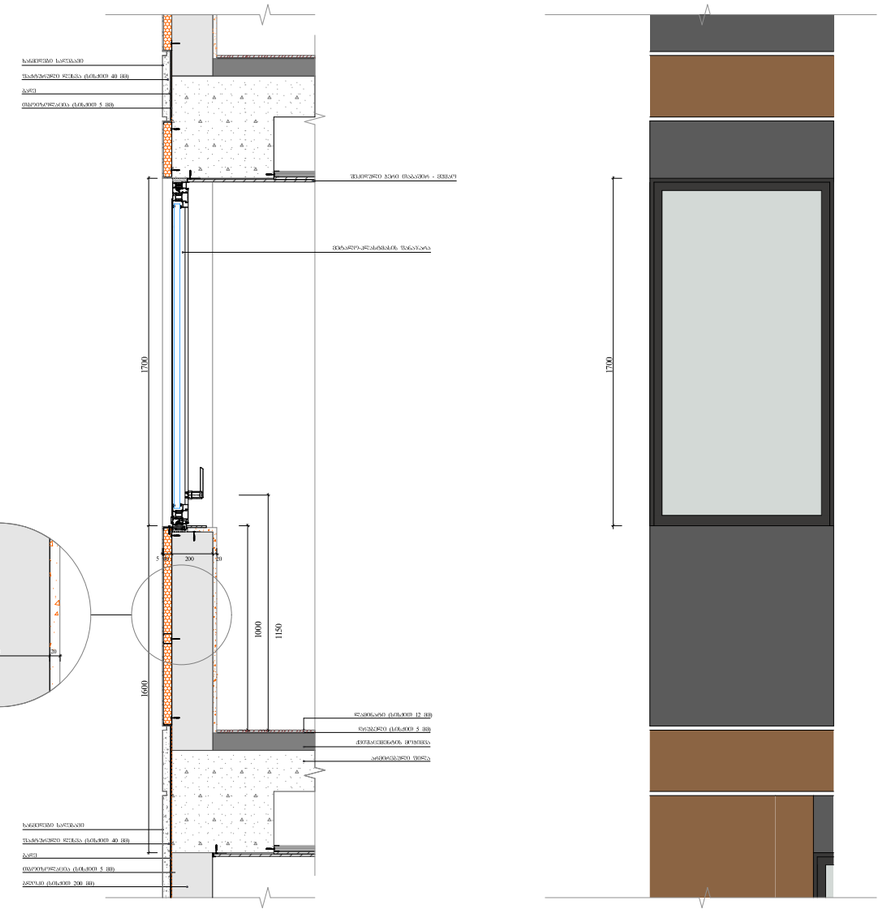

ფუნქციური დანიშნულება	ობიექტის მისამართი	შემსრულებელი ორგანიზაცია	დირექტორი		საფასადე სიბრტყისა და სართულშუა გადახურვის კვეთი 2	A - 3
მრავალბინიანი საცხოვრებელი სახლი	ს.კ. 01 10.06.022.009 ქ.თბილისი, პეტრე იბერის ქუჩის შესახვევი N13	შპს სტუდიო ალფა სახლი ს.კ. 404664573	მ.პაპუკაშვილი არქიტექტორი მ.პაპუკაშვილი			მასშტაბი 1:30 თარიღი 29/10/2023 ფურცელი ა-100

ფასადზე ხის დეკორატიული დეტალის მოწყობა

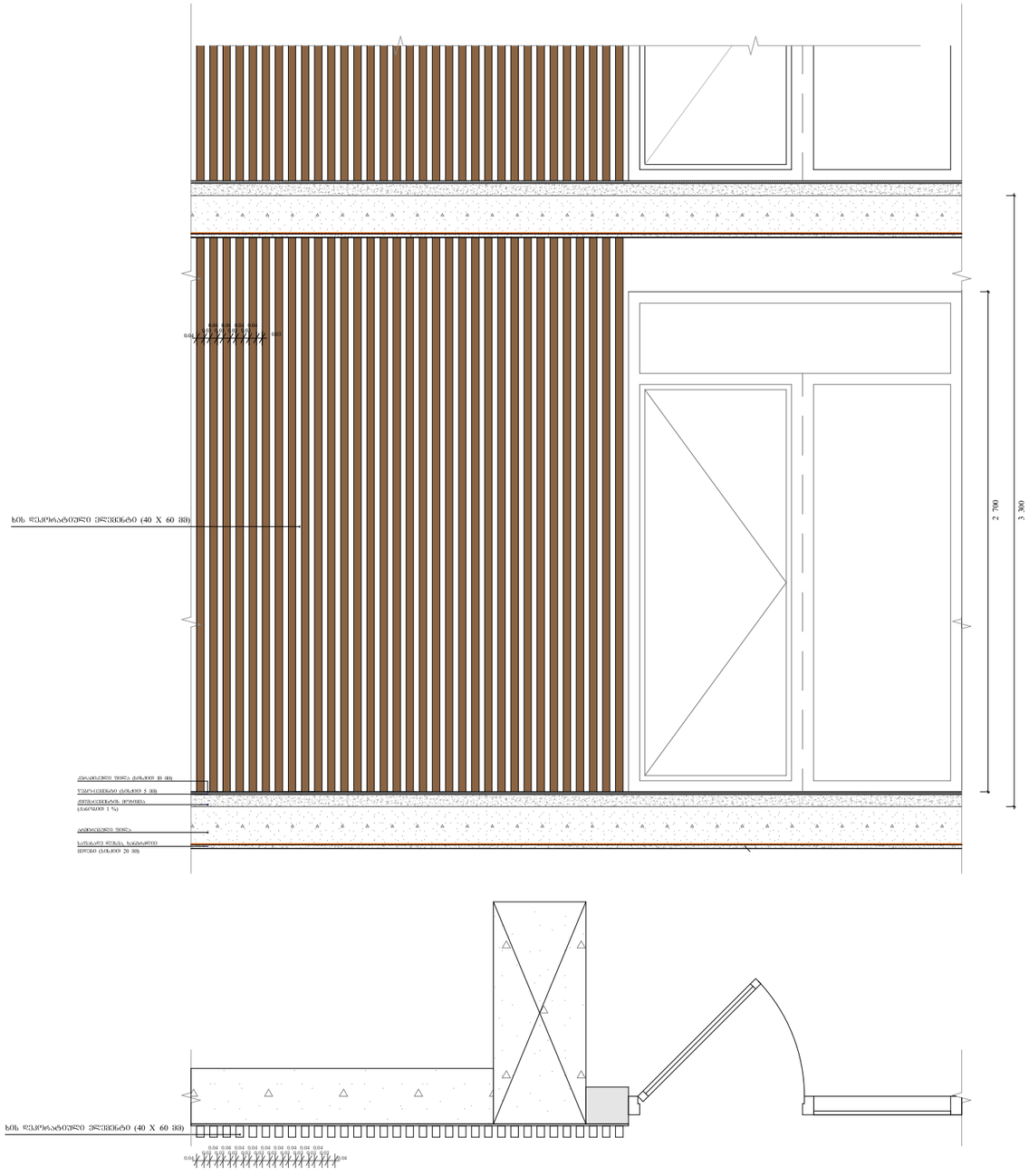

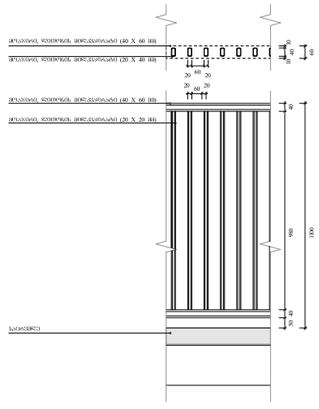

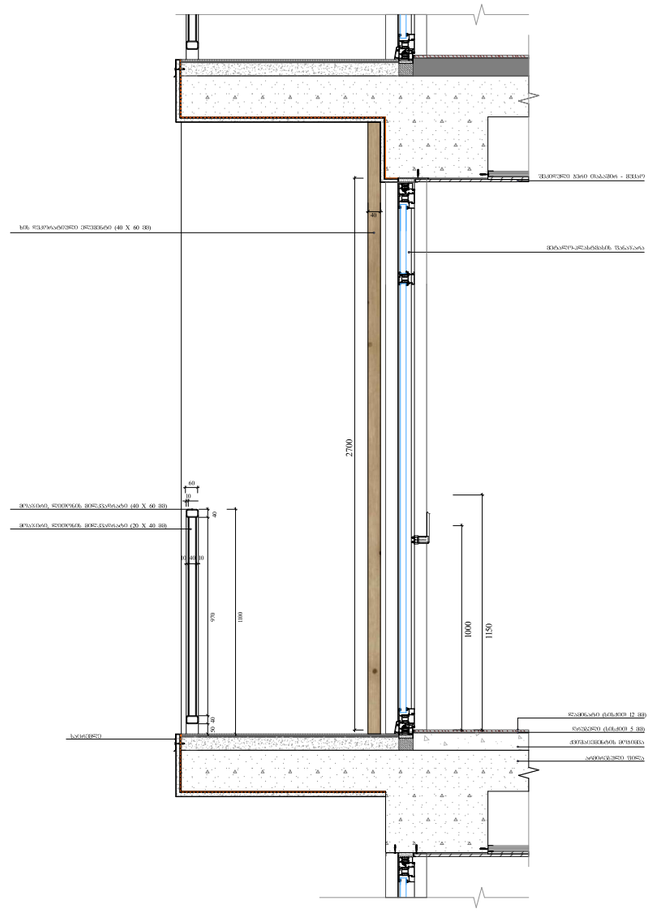

ფუნქციური დანიშნულება	ობიექტის მისამართი	შემსრულებელი ორგანიზაცია	დირექტორი		საფასადე სიბრტყისა და სართულშუა გადახურვის კვეთი 3
მრავალბინიანი საცხოვრებელი სახლი	ს.კ. 01 10.06.022.009 ქ.თბილისი, პეტრე იბერის ქუჩის შესახვევი N13	**შპს სტუდიო ალფა სახლი** ს.კ. 404664573	მ.პაპუკაშვილი არქიტექტორი მ.პაპუკაშვილი		

A - 3	
მასშტაბი	1:30
თარიღი	29/10/2023
ფურცელი	ა-101

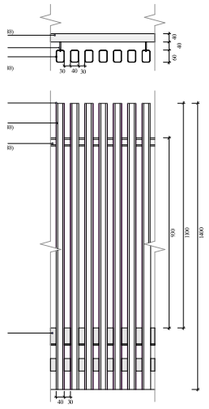

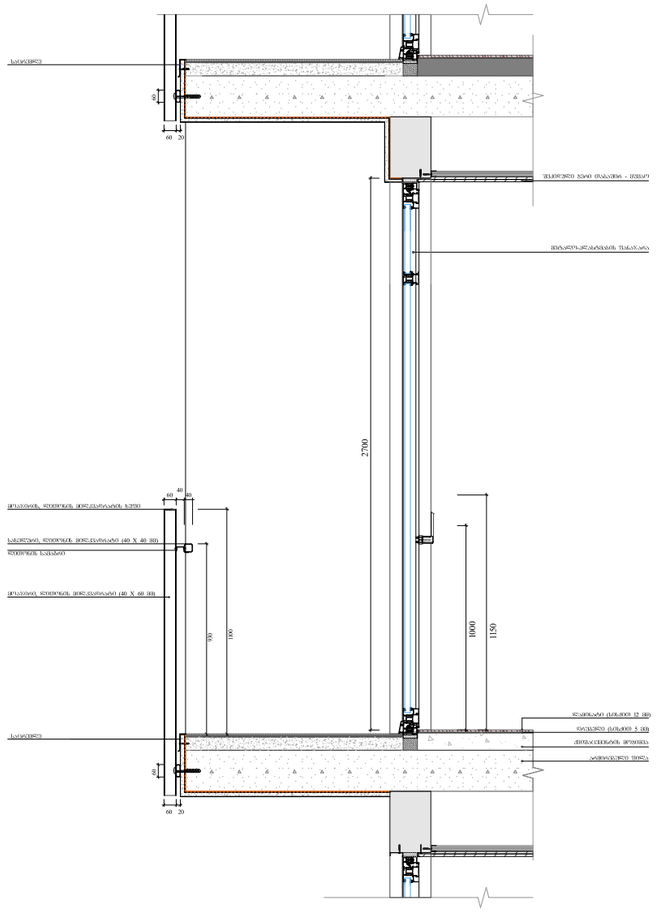

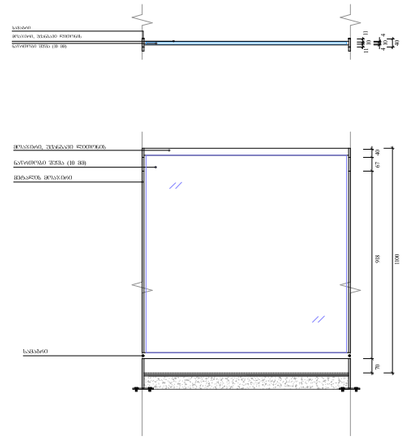

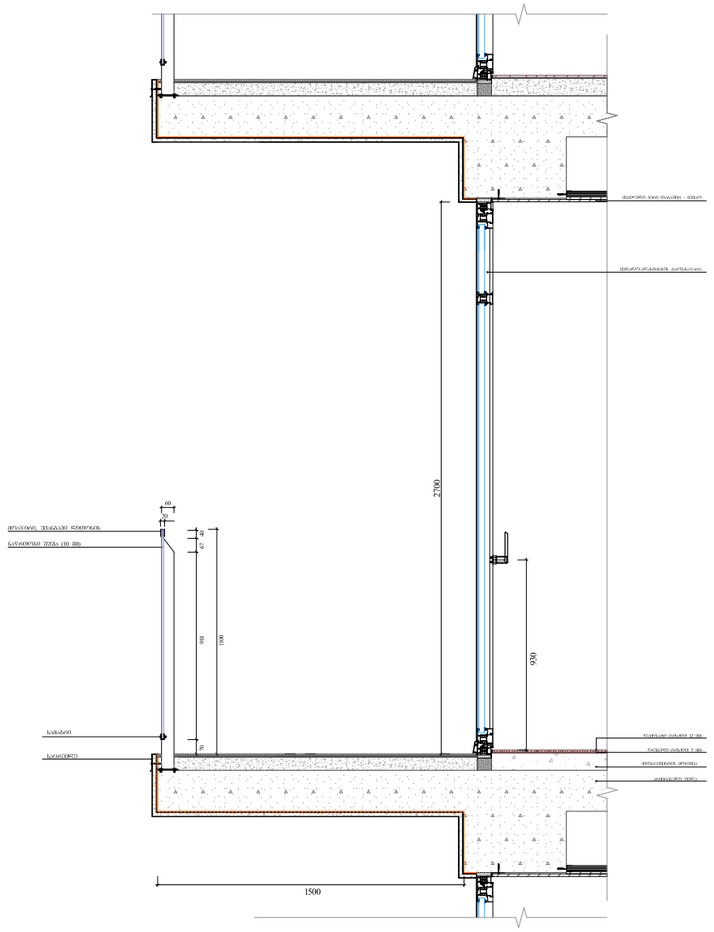

ფუნქციური დანიშნულება	ობიექტის მისამართი	შემსრულებელი ორგანიზაცია	დირექტორი		საფასადე სიბრტყისა და სართულშუა გადახურვის კვეთი 4	A - 3
მრავალბინიანი საცხოვრებელი სახლი	ს.კ. 01 10.06.022.009 ქ.თბილისი, პეტრე იბერის ქუჩის შესახვევი N13	**შპს სტუდიო ალფა სახლი** ს.კ. 404664573	მ.პაპუკაშვილი არქიტექტორი მ.პაპუკაშვილი			მასშტაბი 1:30 თარიღი 29/10/2023 ფურცელი ა-102

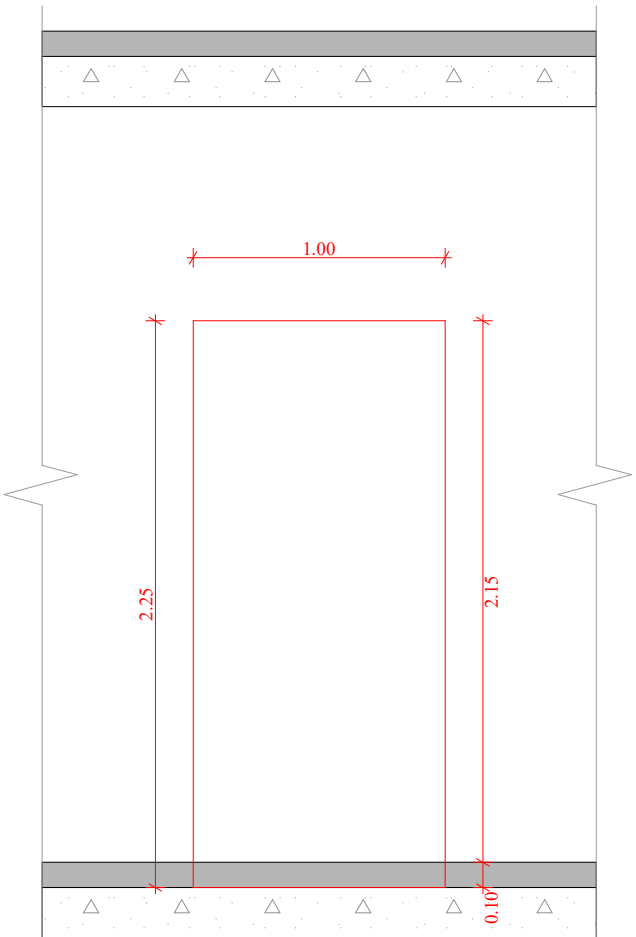

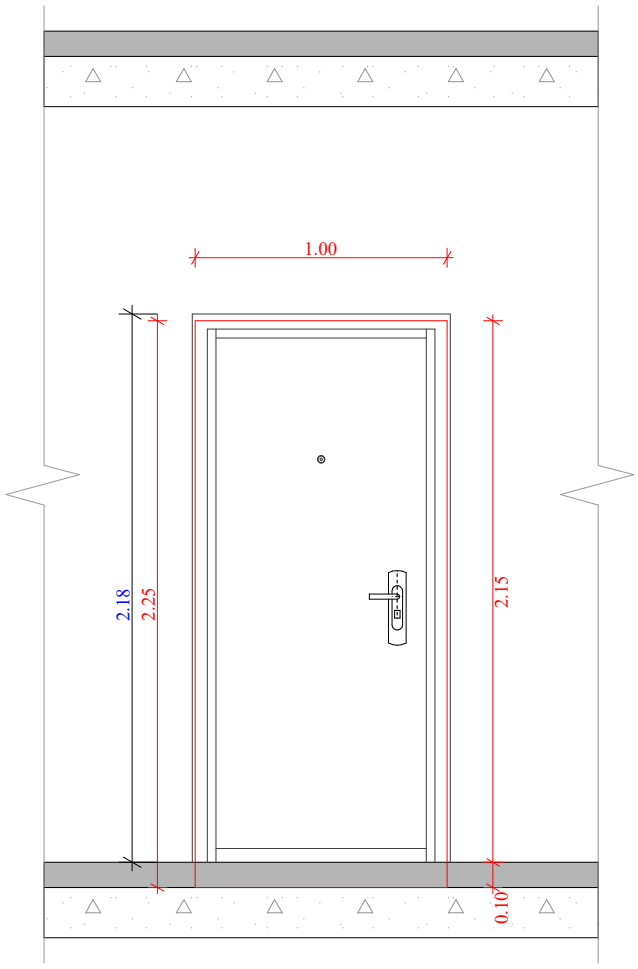

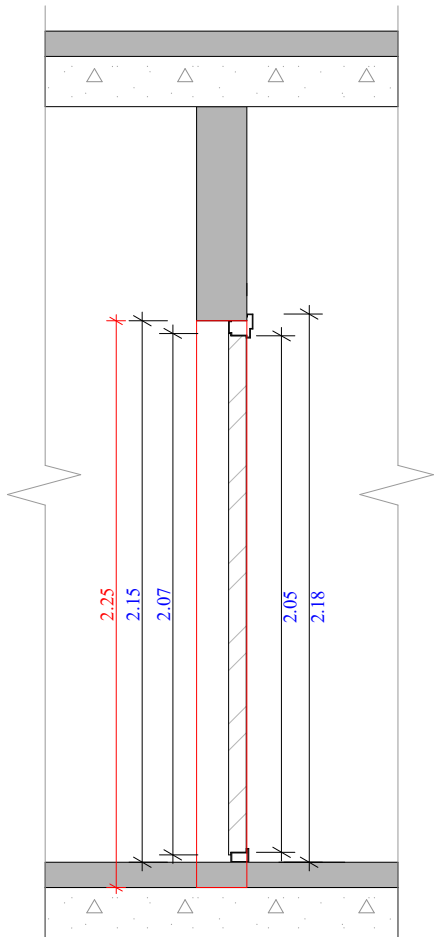

ბინებში შესასვლელი კარი

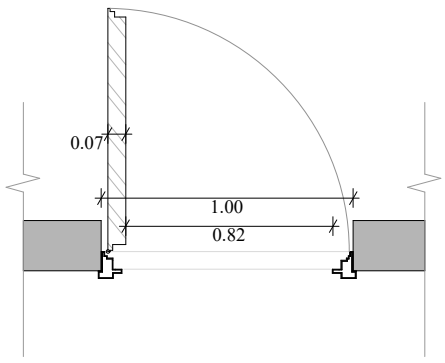

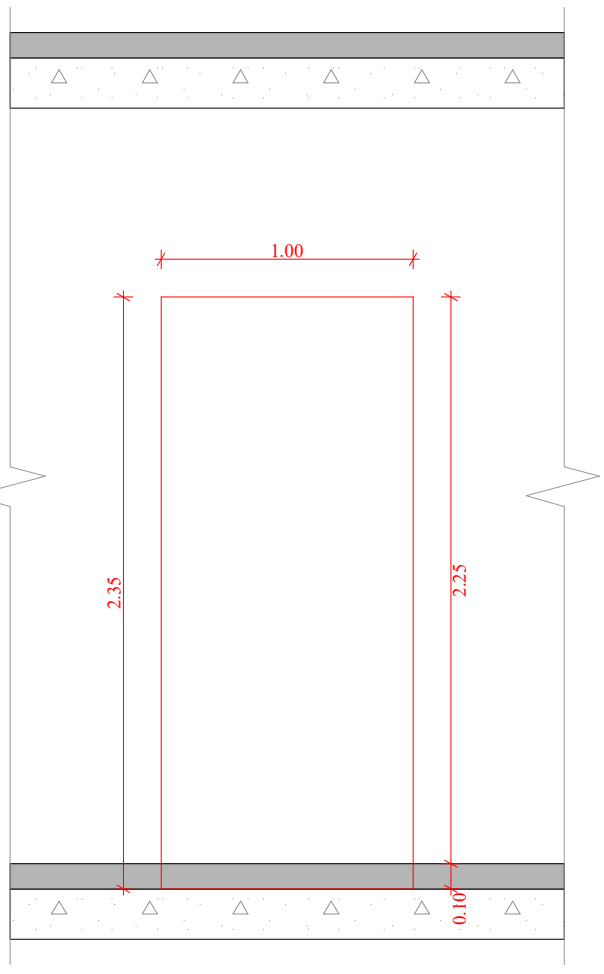

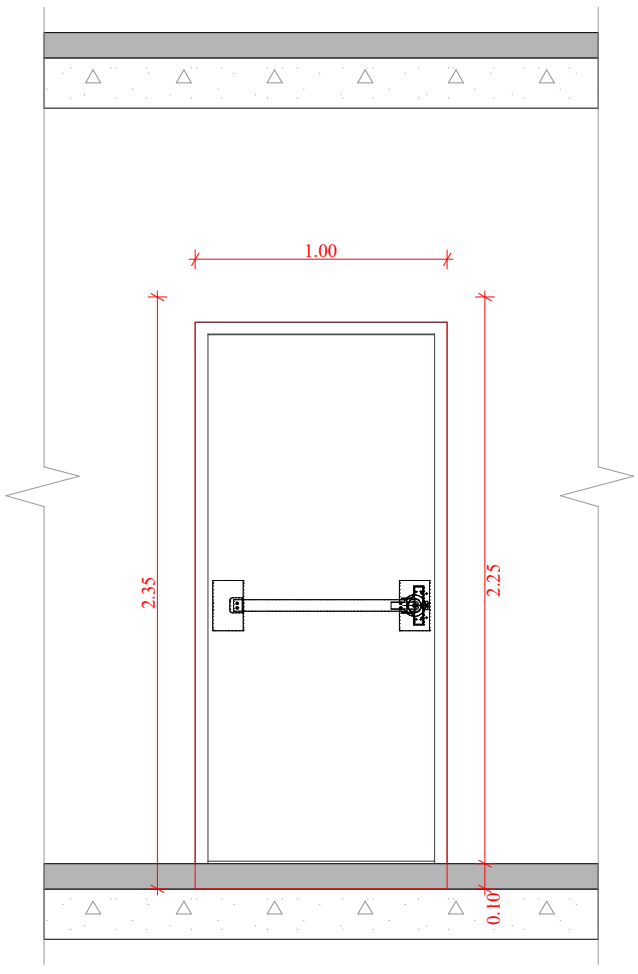

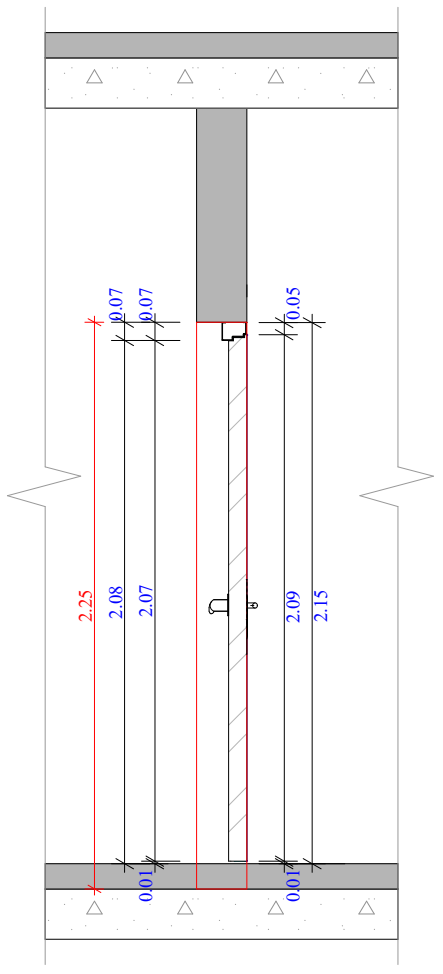

კიბის უჯრედში შესასვლელი კარი

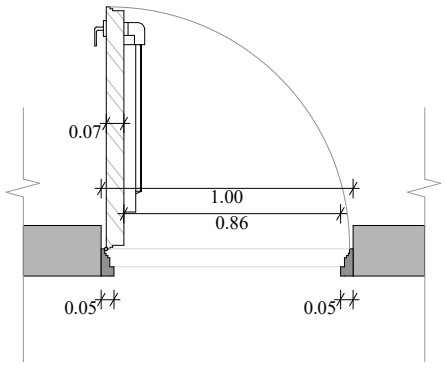

ფუნქციური დანიშნულება	ობიექტის მისამართი	შემსრულებელი ორგანიზაცია	დირექტორი		ბინებსა და კიბის უჯრედებში შესასვლელი კარების დეტალური ნახაზი	A - 3
მრავალბინიანი საცხოვრებელი სახლი	ს.კ. 01 10.06.022.009 ქ.თბილისი, პეტრე იბერის ქუჩის შესახვევი N13	**შპს სტუდიო ალფა სახლი** ს.კ. 404664573	მ.პაპუკაშვილი			მასშტაბი 1:30
			არქიტექტორი			თარიღი 29/10/2023
			მ.პაპუკაშვილი			ფურცელი ა-103

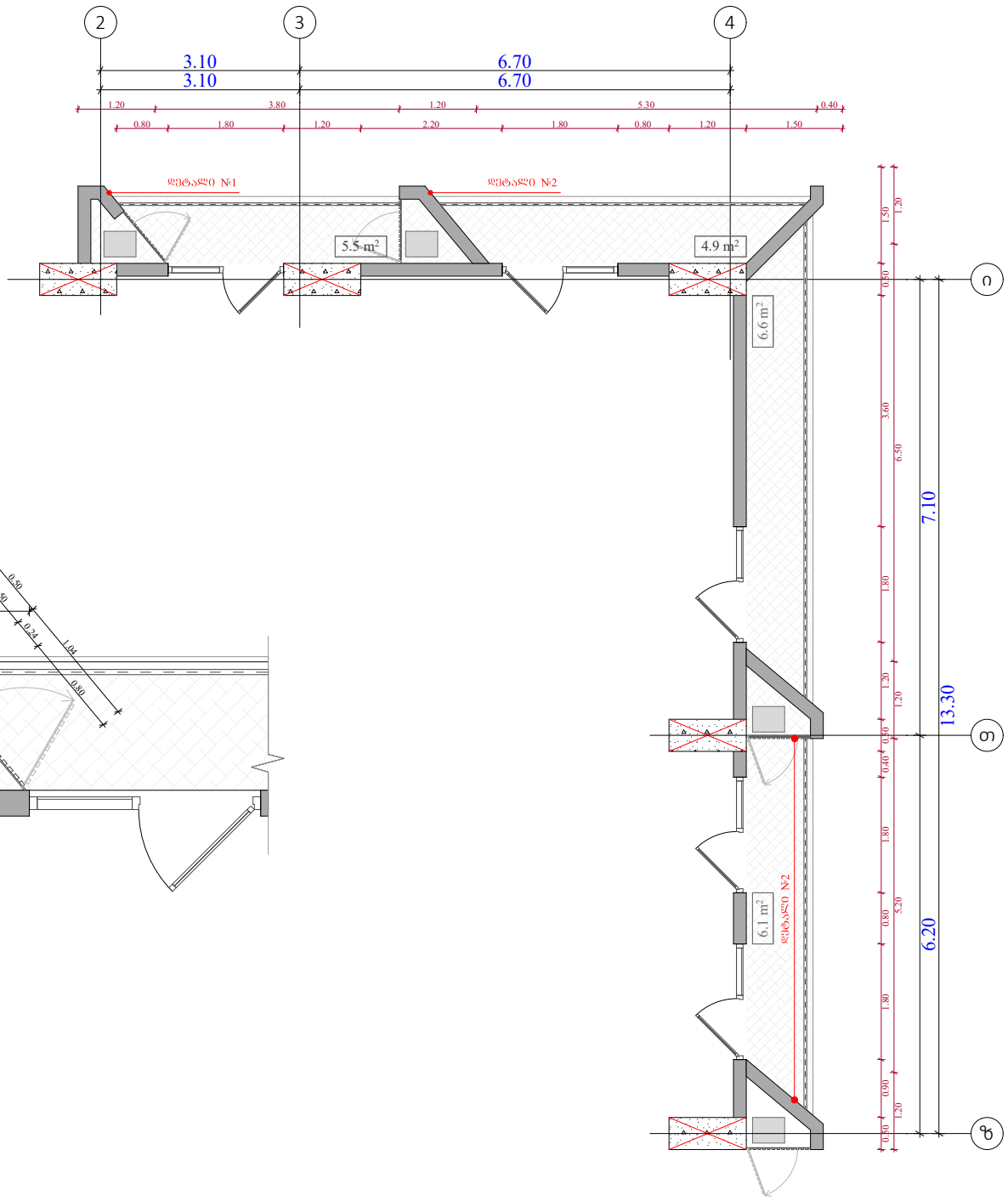

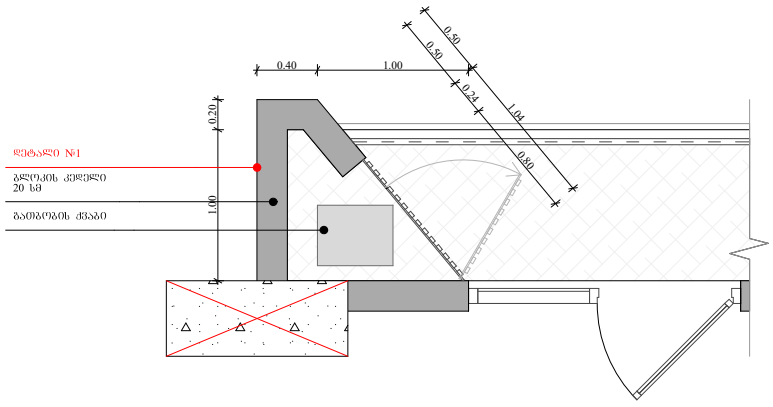

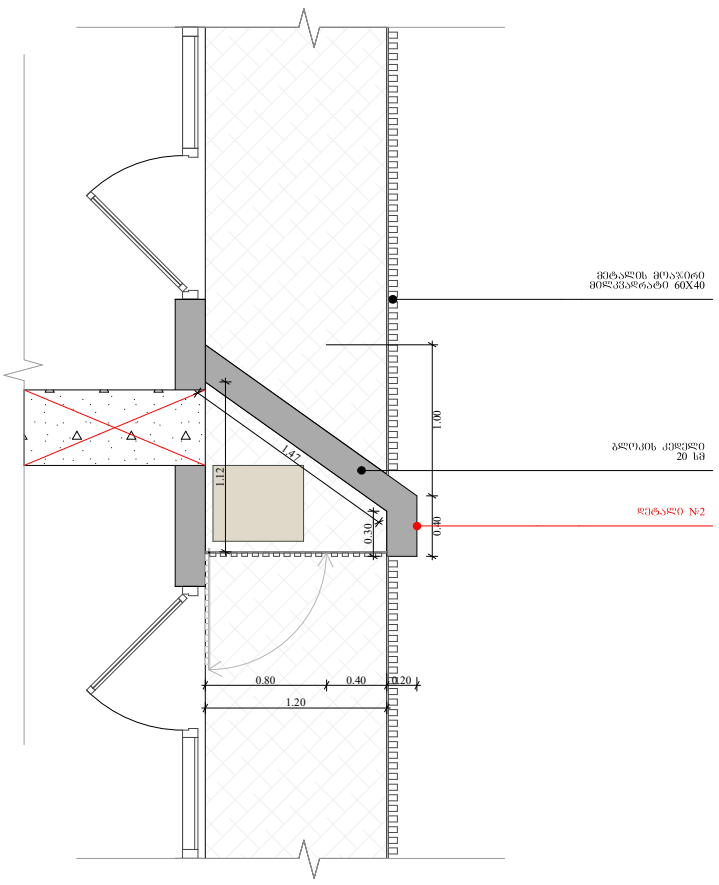

გათბობის ძრავისთვის განკუთვნილი ადგილის შეფუთვა

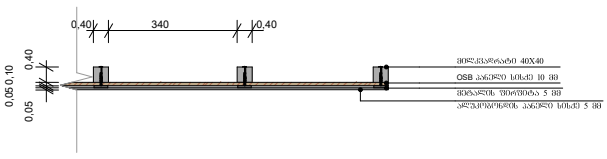

ობიექტის მისამართი

ს.კ. 01 10.06.022.009

ქ.თბილისი,
პეტრე იბერის ქუჩის
შესახვევი N13

ფუნქციური დანიშნულება

მრავალბინიანი საცხოვრებელი სახლი



შემსრულებელი ორგანიზაცია

შპს სტუდიო ალფა სახლი

ს.კ. 404664573

დირექტორი	
მ.პაპუკაშვილი	
არქიტექტორი	
მ.პაპუკაშვილი	

გათბობა-გაგრილების აგრეგატის განთავსების ადგილის დეტალური ნახაზი +0.00, +6.00, +9.30 და +12.30 ნიშნულებზე

- აივნის ჯამური ფართობი
- კ-2 კროკი (ლოჯიის 1/3)
- ლოჯიის ჯამური ფართობი
- კ-2 განაშენიანების ინტენსივობის ფართობი
- კ-1 განაშენიანების ფართობი
- კ-3 გამწვანების ფართობი
- მოშენების ფართობი
- კომერციული ფართობი
- საცხოვრებელი ფართობი

	A - 3 1:100, 1:50,
მასშტაბი	1:20
თარიღი	29/10/2023
ფურცელი	ა-104

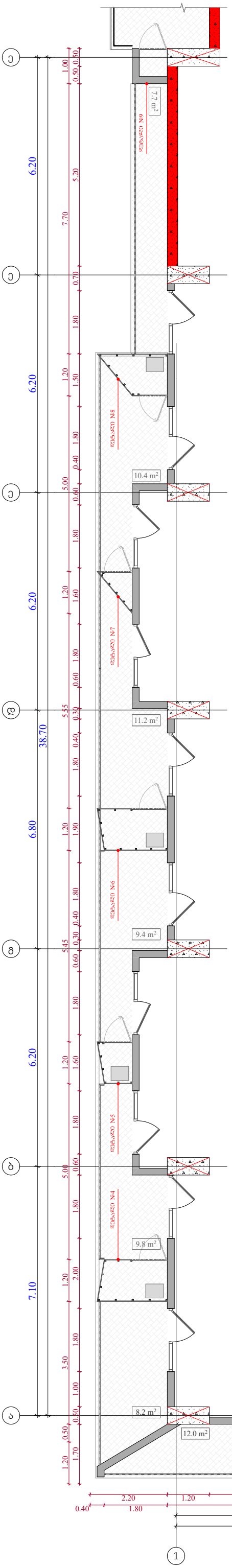

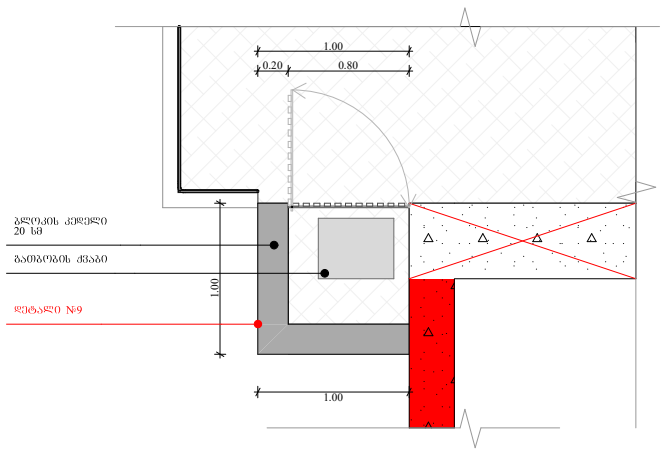

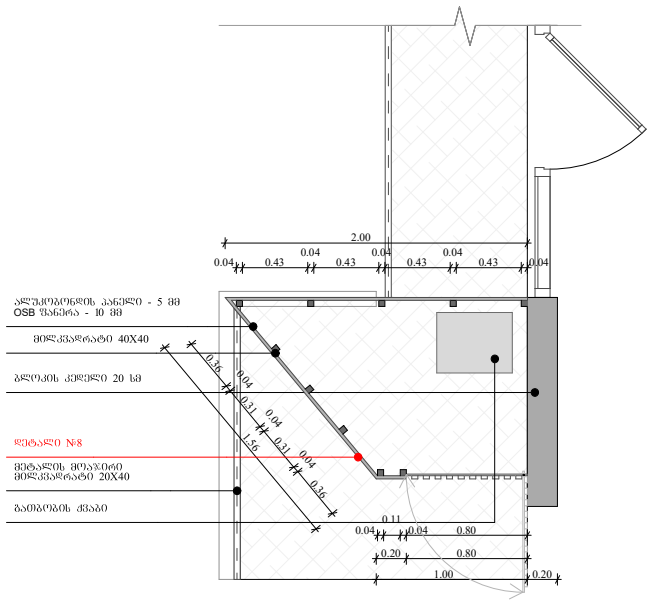

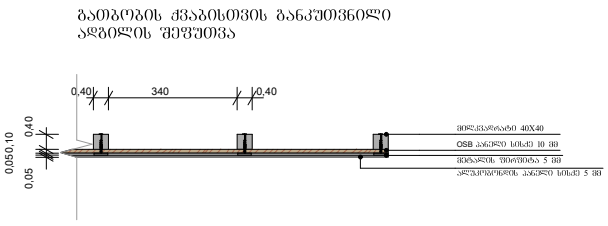

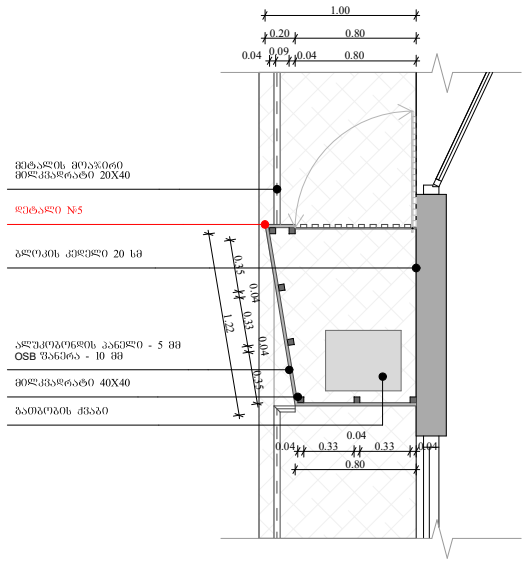

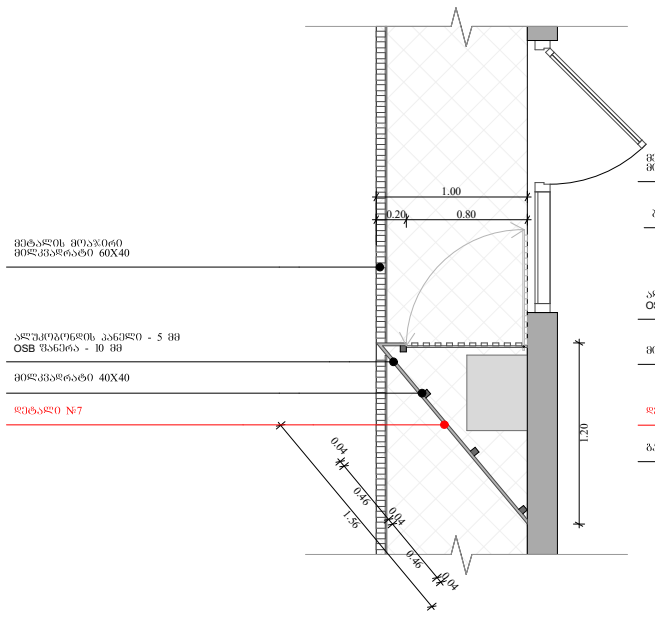

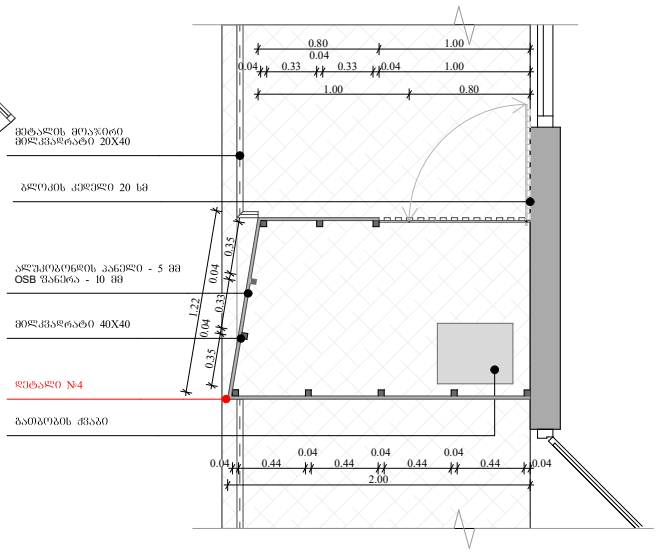

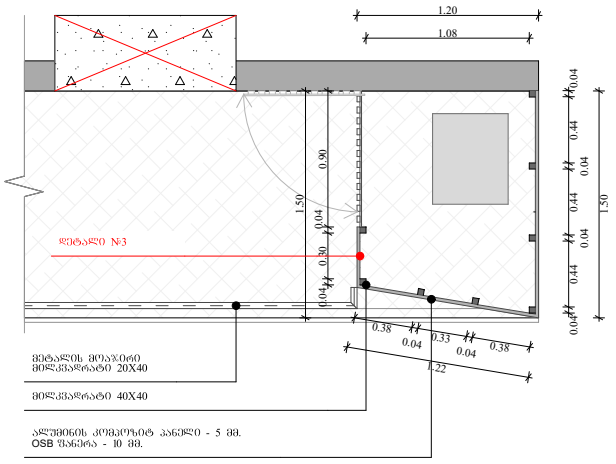

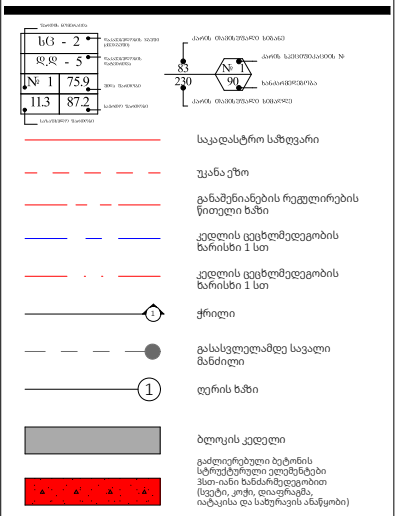

ობიექტის მისამართი

ს.კ. 01 10.06.022.009

ქ.თბილისი,
პეტრე იბერის ქუჩის
შესახვევი N13

ფუნქციური დანიშნულება

მრავალბინიანი საცხოვრებელი სახლი



შემსრულებელი ორგანიზაცია

შპს სტუდიო ალფა სახლი

ს.კ. 404664573

დირექტორი	
მ.პაპუკაშვილი	
არქიტექტორი	
მ.პაპუკაშვილი	

გათბობა-გაგრილების აგრეგატის განთავსების ადგილის დეტალური ნახაზი +0.00, +6.00, +9.30 და +12.30 ნიშნულებზე

A - 3	1:110, 1:50,
მასშტაბი	1:20
თარიღი	29/10/2023
ფურცელი	ა-105

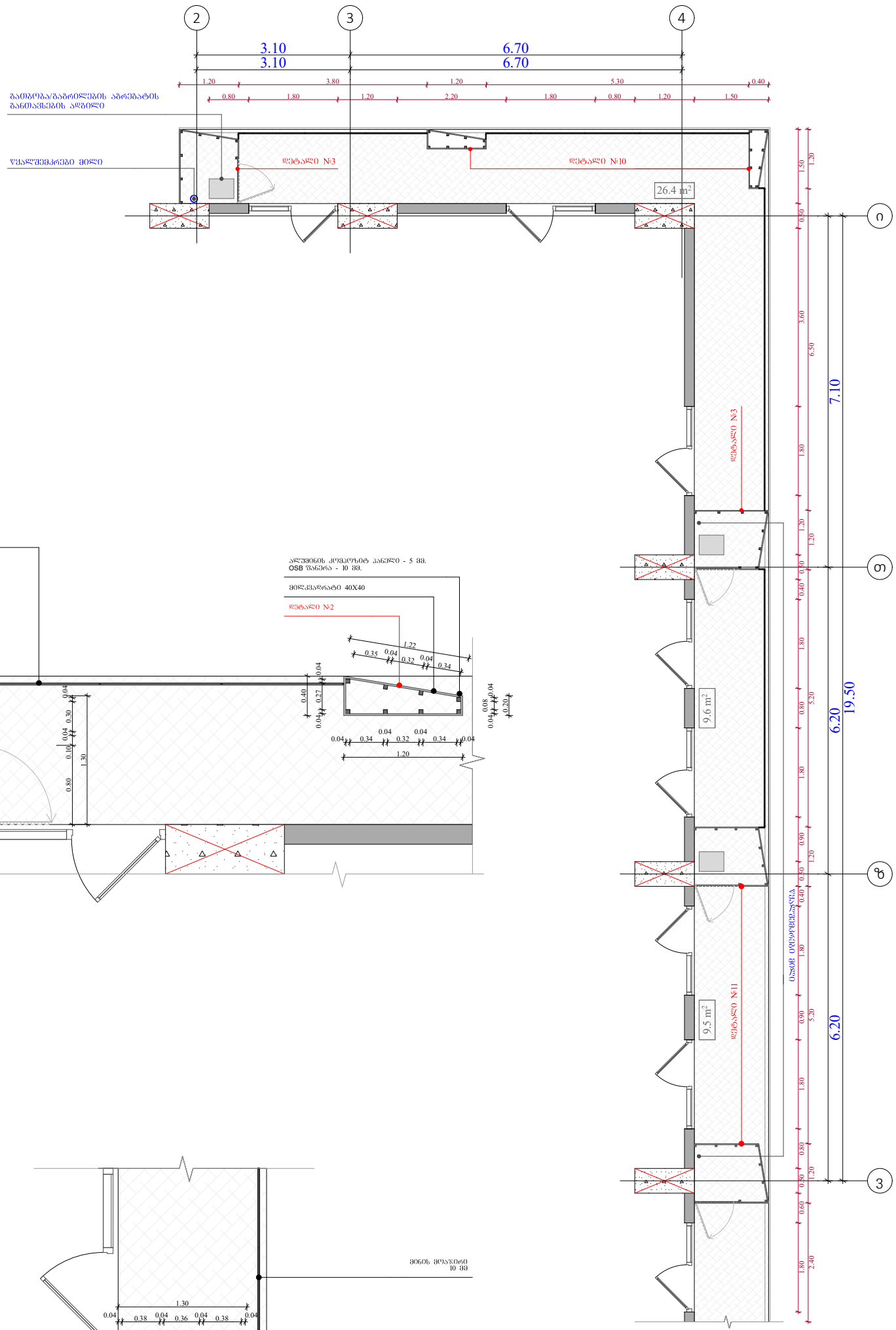

ობიექტის მისამართი

ს.კ. 01 10.06.022.009

ქ.თბილისი,
პეტრე იბერის ქუჩის
შესახვევი N13

ფუნქციური დანიშნულება

მრავალბინიანი საცხოვრებელი სახლი



შემსრულებელი ორგანიზაცია

შპს სტუდიო ალფა სახლი

ს.კ. 404664573

დირექტორი	
მ.პაპუკაშვილი	
არქიტექტორი	
მ.პაპუკაშვილი	

გათბობა-გაგრილების აგრეგატის განთავსების ადგილის დეტალური ნახაზი +15.90- +75.30 ნიშნულებზე

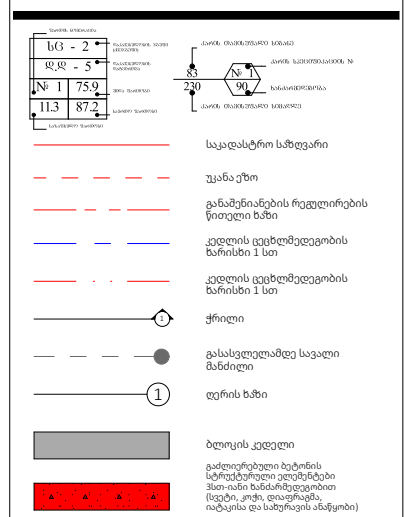

	A - 3 1:50, 1:100,
მასშტაბი	1:20
თარიღი	29/10/2023
ფურცელი	ა-106

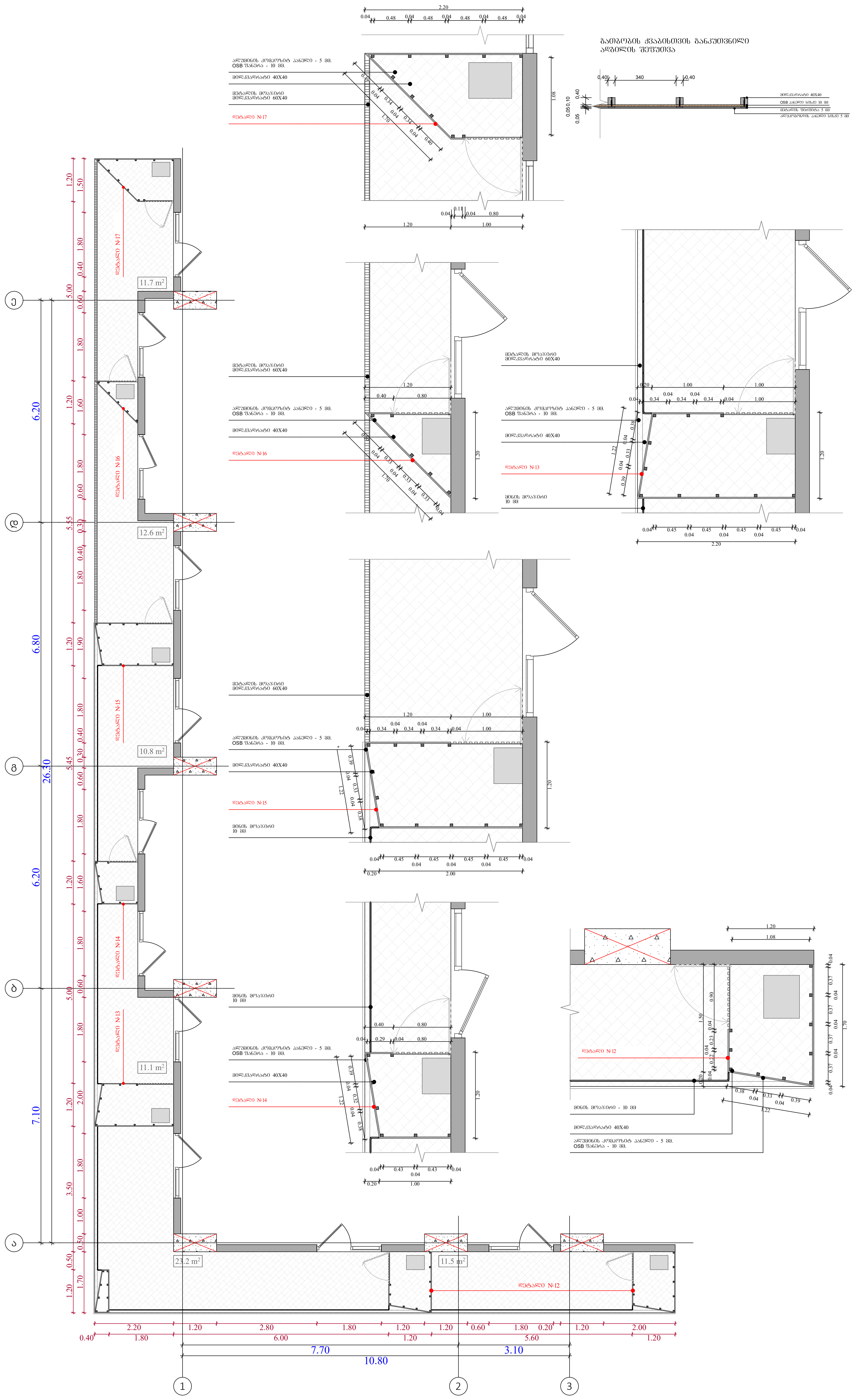

ობიექტის მისამართი

ს.კ. 01 10.06.022.009

ქ.თბილისი,
პეტრე იბერის ქუჩის
შესახვევი N13

ფუნქციური დანიშნულება

მრავალბინიანი საცხოვრებელი სახლი



შემსრულებელი ორგანიზაცია

შპს სტუდიო ალფა სახლი

ს.კ. 404664573

დირექტორი	
მ.პაპუკაშვილი	
არქიტექტორი	
მ.პაპუკაშვილი	

გათბობა-გაგრილების აგრეგატის განთავსების ადგილის დეტალური ნახაზი +15.90- +75.30 ნიშნულებზე

A - 3

მასშტაბი	1:100, 1:50, 1:20
თარიღი	29/10/2023
ფურცელი	ა-107

№	1	2	3	4	5	6	7	8	9
	აწეული ბრტყელი ზომის 1800 X 2700 (ბლოკის ზომებში)	აწეული ბრტყელი ზომის 1800 X 2700 (ბლოკის ზომებში)	აწეული კარი ზომის 1000 X 2700 (ბლოკის ზომებში)	აწეული შუაწარა ზომის 900 X 1700 (ბლოკის ზომებში)	აწეული შუაწარა ზომის 900 X 1700 (ბლოკის ზომებში)	აწეული შუაწარა ზომის 1800 X 1700 (ბლოკის ზომებში)	აწეული შუაწარა ზომის 1800 X 1700 (ბლოკის ზომებში)	აწეული ბრტყელი ზომის 1800 X 3900 (ბლოკის ზომებში)	
ჭრილი									
ხედი									
რაოდენობა	294	357	21	17	41	9	77	15	14

№	10	11	12	13	14	15	16	17	18
ჭრილი									
ხედი									
რაოდენობა	2	1	1	3	1	10	11	3	3

ფუნქციური დანიშნულება	ობიექტის მისამართი	შემსრულებელი ორგანიზაცია	დირექტორი		ვიტრაჟების სპეციფიკაცია	საცხოვრებლის ვიტრაჟების სექცია
მრავალბინიანი საცხოვრებელი სახლი	ს.კ. 01 10.06.022.009 ქ.თბილისი, პეტრე იბერის ქუჩის შესახვევი N13	**შპს სტუდიო ალფა სახლი** ს.კ. 404664573	მ.პაპუკაშვილი			23-ე სართულის ვიტრაჟების სექცია კომერციულის ვიტრაჟების სექცია
			არქიტექტორი			
			მ.პაპუკაშვილი			

A - 3	
მასშტაბი	1:100, 1:75.16
თარიღი	29/10/2023
ფურცელი	ა-108

გაძლიერებული ბეტონის სვეტები 0.50X0.50; 0.50X0.80;
0.50X1.00; 0.50X1.20 0.50X1.40 0.50X1.50 ცვლილებები 2 სთ.

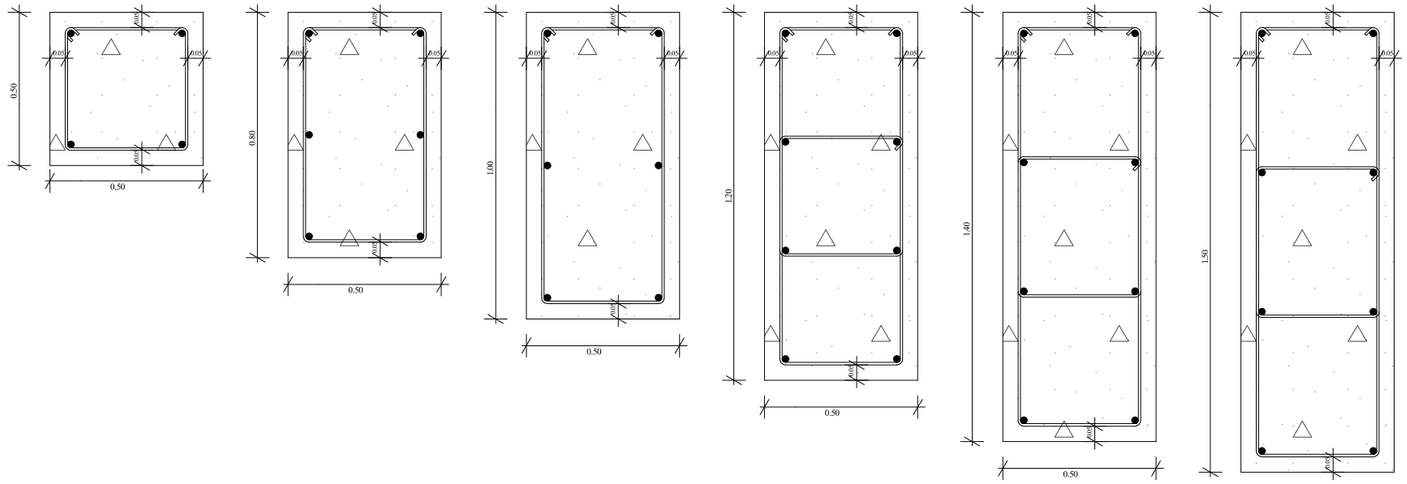

გაძლიერებული ბეტონის კედელი გზა-კიბის შემომზღუდავები
ცვლილება 2სთ.

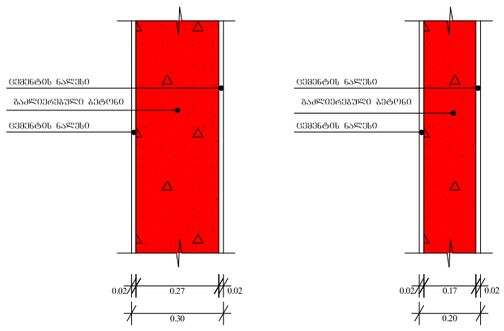

ბლოკის კედელი ოთახებს შორის გამყოფი
ტიხრები ცვლილება 1 სთ.

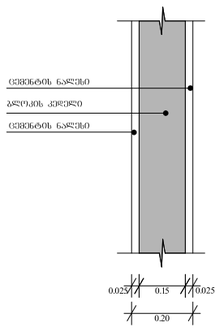

გაძლიერებული ბეტონის კოჭი იატაკის და სახურავის ფილა 0.20

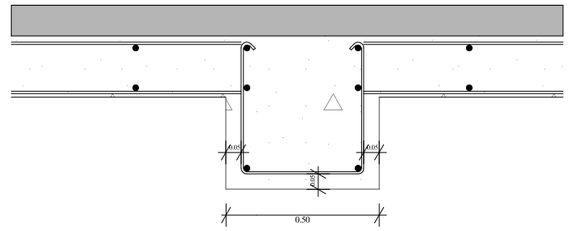

ფუნქციური დანიშნულება	ობიექტის მისამართი	შემსრულებელი ორგანიზაცია	დირექტორი		გაძლიერებული ბეტონის კედლის სვეტის კოჭისა და ბლოკის კედლის სპეციფიკაცია	A - 3	
მრავალბინიანი საცხოვრებელი სახლი	ს.კ. 01 10.06.022.009	**შპს სტუდიო ალფა სახლი**	მ.პაპუკაშვილი			მასშტაბი	1:20
	ქ.თბილისი, პეტრე იბერის ქუჩის შესახვევი N13	ს.კ. 404664573	არქიტექტორი			თარიღი	29/10/2023
			მ.პაპუკაშვილი			ფურცელი	ა-109