შენობა-ნაგებობის უსაფრთხოების წესებთან შესაბამისობის ანალიზი

გამოყენებული წესები - „შენობა-ნაგებობის უსაფრთხოების წესები“

ჩამოთვალეთ შენობის დაკავებულებები და აღწერეთ თითოეული გამოყენება
მცირე საფრთხის შემცველი სასაწყობე ჯგუფი (სწ-2) შემოზღუდული ავტოსადგომი გარაჟი, სათავსები -3.00 ნიშნულზე
დამხმარე ჯგუფი (დს) სახანძრო ტუმბო, წყლის რეზერვუარი, გენერატორი -3.00 ნიშნულზე
სავაჭრო ჯგუფი (სვ) მაღაზია ±0.00 ნიშნულზე
საცხოვრებელი ჯგუფი (სც-2) მრავალბინიანი საცხოვრებელი ±0.00, +3.50, +6.70, +9.90, +13.10, +16.30, +19.50, +22.70, +25.90 და +29.10 ნიშნულებზე

კონსტრუქციის ტიპი:	
განსაზღვრეთ კონსტრუქციის არსებული შენობისთვის: მაგალითი: II-A, II-B, V-A, V-B	
განსაზღვრეთ კონსტრუქციის ტიპი ახალი შენობისთვის: მაგალითი: II-A, II-B, V-A, V-B	I-B
შერეული კონსტრუქციის შემთხვევაში მიუთითეთ ტიპები, რომელიც გამოყენებული იქნება, განსაზღვრეთ ტიპები და მათი მდებარეობა:	

სიმაღლის შეზღუდვები ცხრილი 503 -ის მიხედვით		
დაკავებულობები	დასაშვები სართულიანობა	შემოთავაზებული სართულიანობა
სწ-2 -3.00 ნიშნულზე	11	1
დს -3.00 ნიშნულზე	5	1
სვ ±0.00 ნიშნულზე	11	1
სც-2 ±0.00-დან +29.10 ნიშ. ჩათვლით	11	10
	დასაშვები სიმაღლე	შემოთავაზებული სიმაღლე
შენობის სიმაღლე =	48.8	34.7
მიწის დონის ზემოთ სართულ(ებ)ის რაოდენობა =		10 +1 მიწის დონის ქვედა

ფართობის შეზღუდვები ცხრილი 503 -ის მიხედვით		
დაკავებულობები	დასაშვები ფართობი (სართულზე)	შემოთავაზებული ფართობი (სართულზე)
სწ-2 -3.00 ნიშნულზე	7340	1767.2
დს -3.00 ნიშნულზე	3300	34.9
სვ ±0.00 ნიშნულზე	შეუზღუდავი	374.7
სც-2 ±0.00 ნიშნულზე	შეუზღუდავი	897.5
სც-2 +3.50 ნიშნულზე	შეუზღუდავი	1304.5
სც-2 +6.70 ნიშნულზე	შეუზღუდავი	1304.5
სც-2 +9.90 ნიშნულზე	შეუზღუდავი	1304.5
სც-2 +13.10 ნიშნულზე	შეუზღუდავი	1304.5
სც-2 +16.30 ნიშნულზე	შეუზღუდავი	1304.5
სც-2 +19.50 ნიშნულზე	შეუზღუდავი	1304.5
სც-2 +22.70 ნიშნულზე	შეუზღუდავი	1310.5
სც-2 +25.90 ნიშნულზე	შეუზღუდავი	1262.8
სც-2 +29.10 ნიშნულზე	შეუზღუდავი	1207.3
შემოთავაზებული ფართობების ჯამი =	14681.9	
სართულების რაოდენობა =	10 +1 მიწის დონის ქვედა	
შენობის საერთო ფართობი =	18847.3	

გარე კედლის ცეცხლმედეგობისა და ღიობისადმი მოთხოვნები ცხრილების 602-ის და 705.8 -ის მიხედვით									
გარე კედელი	ხანძარსაწინააღმდეგო მანძილი (მეტრი)	ცეცხლმედეგობის ხარისხი		კედლის ღიობების ფართობი (კედლის %)					
		მოთხოვნილი	გათვალისწინებული	დასაშვები			გათვალისწინებული		
				დაცული	დაუცველი საშხეფებით	დაუცველი	დაცული	დაუცველი საშხეფებით	დაუცველი
„1-8“	>9.0	0	-	შეუზღუდავი	შეუზღუდავ	შეუზღუდავ	-	-	-
„ა-ლ“	>9.0	0	-	შეუზღუდავი	შეუზღუდავ	შეუზღუდავ	-	-	-
„ლ-ო“	0.1	2	2	დაუშვებელი	დაუშვებელი	დაუშვებელი	0	0	0
„8-1“	>9.0	0	-	შეუზღუდავი	შეუზღუდავ	შეუზღუდავ	-	-	-
„ო-ა“	>9.0	0	-	შეუზღუდავ	შეუზღუდავ	შეუზღუდავ	-	-	-

ხანძრისაგან დაცვის სისტემებისადმი მოთხოვნები							
დაკავებულობები/ სივრცეები/გასასვლელი საშუალებები	ავტოსაშხეფი სისტემა	ალტერნატიული ავტომატური ცეცხლსაქრობი სისტემები	სახანძრო განგაშისა, კვამლაღმომჩენი და ცეცხლაღმომჩენი სისტემები	სახანძრო მილდგარები ს სისტემები	კვამლის საკონტროლო სისტემები	ხელის ცეცხლმაქრი	საავარიო განგაშის სისტემები
სასაწყობე ჯგუფი სწ-2 (დახურული ავტოსადგომი)	კი	-	1.საგანგებო ხმოვანი განგაშის საკომუნიკაციო სისტემა 2.სახანძრო განგაშის ხელით სამართავი კოლოფი	-	მექანიკური განიავება	კი	-
სავაჭრო ჯგუფი სწ-2	-	-	1.საგანგებო ხმოვანი განგაშის საკომუნიკაციო სისტემა 2.სახანძრო განგაშის ხელით სამართავი კოლოფი	-	-	კი	-
საცხოვრებელი ჯგუფი სც-2 (ბინები)	-	-	1.კვამლზე მორეაგირე მაუწყებელი 2.ცეცხლის ავტომატური აღმომჩენი	-	-	-	-
დამხმარე ჯგუფი დს (სახანძრო ტუმბოს ოთახი, წყლის რეზერვუარი, გენერატორი)	-	-	1.კვამლის ავტომატური აღმომჩენი	-	-	-	-
კიბის უჯრედები	-	-	1.სახანძრი განყოფილებასთან კავშირის სიტემა 2.საგანგებო ხმოვანი განგაშის საკომუნიკაციო სისტემა 3.კვამლის ავტომატური აღმომჩენი	კი	დაწნევის სისტემა	-	-
ლიფტები	-	-	სახანძრო განყოფილებასთან კავშირის სიტემა	-	დაწნევის სისტემა	-	-
ლიფტის სამანქანო ოთახი	-	-	კვამლის ავტომატური აღმომჩენი	-	-	-	-

დერეფანი	კი	-	1.საგანგებო ხმოვანი განგაშის საკომუნიკაციო სისტემა 2.სახანძრო განგაშის ხელით სამართავი კოლოფი	კი	-	კი	-
ჰაერის კონდინცირების სისტემები	-	-	არხის კვამლაღმომჩენი	-	-	-	-
სახანძრო-სამაშველო სამსახურის მიერ გამოსაყენებელი მისაერთებლები				კი			
სახანძრო ტუმბო, წყლის რეზერვუარი, გენერატორი (განთვსებულია მიწისქვეშა სართულზე)				კი (-3.00ნიშ)			

განიავებისადმი მოთხოვნები		
დაკავებულობები/სივრცეები/გასასვლელი საშუალებები	ბუნებრივი განიავება	ხელოვნური განიავება
სასაწყობე ჯგუფი სწ-2 (შემოზღუდული ავტოსადგომი)	-	კი
სავაჭრო სვ	კი	-
საცხოვრებელი ჯგუფი სც-2 (ბინები)	კი	-
დამხმარე ჯგუფი დს	-	კი
კიბის უჯრედები	-	კი
ლიფტი	-	კი
დერეფანი	-	კი

თითოეული სართულიდან გასასვლელი საშუალება										
სართულები	დაკავებულობა და დაკავებულობის დატვირთვის ჯამური მაჩვენებელი	მოთხოვნილი გასასვლელების/გასასვლელთან მისადგომის რაოდენობა	გათვალისწინებული გასასვლელების/გასასვლელთან მისადგომის რაოდენობა და ტიპი	გასასვლელი საშუალებების სიგანე(მეტრი)					
				გზა-კიბეები		დერაფანი,		გასასვლელის გზაკარი	
				მოთხოვნილი	გათვალისწინებული	მოთხოვნილი	გათვალისწინებული	მოთხოვნილი	გათვალისწინებული
მიწის დონის ქვედა სართული	სწ-2, დს დ.დ. 62	2	2 გზა-კიბე	1.10	1.10	-	-	0.82	0.97
პირველი სართული	სვ დ.დ. 103	1	7 გზა-კარი	-	-	-	-	0.82	0.92
პირველი სართული	სვ დ.დ. 32	1	7 გზა-კარი	-	-	-	-	0.82	0.92
პირველიდან მეათე სართულის ჩათვლით	სც-2 დ.დ. 73	2	2 გზა-კიბე	1.10	1.20	1.20	1.50	0.82	0.92

წყალსადენი სისტემის ფიქსირებული მოწყობილობების რაოდენობა ცხრილი 1602.1-ის მიხედვით													
სართულები	დაკავებულობა და დაკავებულობის დატვირთვის ჯამური მაჩვენებელი	ფიქსირებული მოწყობილობები(ცალი)											
		უნიტაზი		ტუალეტის ხელსაბანები		აბაზანა/შხაპი		სასმელი წყლის ფანტანი		სამომსახურეო ნიჟარა		სამზარეულოს ნიჟარა	
		მოთხოვნილი	წინასწარ გათვალისწინებული	მოთხოვნილი	წინასწარ გათვალისწინებული	მოთხოვნილი	წინასწარ გათვალისწინებული	მოთხოვნილი	წინასწარ გათვალისწინებული	მოთხოვნილი	წინასწარ გათვალისწინებული	მოთხოვნილი	წინასწარ გათვალისწინებული
მიწის დონის ქვედა სართული	შემოზღუდული ავტოსადგომი გარაჟი	-	-	-	-	-	-	-	-	-	-	-	-
პირველი სართული	სავაჭრო-კომერციული	1	1	1	1	-	-	1	1	1	1	-	-

წყალსადენი სისტემის ფიქსირებული მოწყობილობების რაოდენობა-საცხოვრებელი ჯგუფი სც-2 და სც-3 ქვეჯგუფები ცხრილი 1602.1-ის მიხედვით											
სართულები	საცხოვრებელი ერთეულები	ფიქსირებული მოწყობილობები									
		უნიტაზი (ერთ საცხოვრებელ ერთეულზე)		ტუალეტის ხელსაბანები (ერთ საცხოვრებელ ერთეულზე)		აბაზანა/შხაპი (ერთ საცხოვრებელ ერთეულზე)		სამზარეულოს ნიჟარა (ერთ საცხოვრებელ ერთეულზე)		ავტომატური სარეცხი მანქანის მისაერთებელი	
		მოთხოვნილი	გათვალისწინებული	მოთხოვნილი	გათვალისწინებული	მოთხოვნილი	გათვალისწინებული	მოთხოვნილი	გათვალისწინებული	მოთხოვნილი	გათვალისწინებული
პირველიდან მეათე სართულის ჩათვლით	18-26 საცხოვრებელი ერთეული	მინ 1ც თითოს	მინ 1ც თითოს	მინ 1ც თითოს	მინ 1ც თითოს	მინ 1ც თითოს	მინ 1ც თითოს	მინ 1ც თითოს	მინ 1ც თითოს	1 (20 საცხ. ერთეულზე)	მინ 1ც თითოს

შენობა-ნაგებობის უსაფრთხოების წესებთან შესაბამისობის ანალიზი

გამოყენებული წესები - „შენობა-ნაგებობის უსაფრთხოების წესები“

ჩამოთვალეთ შენობის დაკავებულებები და აღწერეთ თითოეული გამოყენება
მცირე საფრთხის შემცველი სასაწყობე ჯგუფი (სწ-2) შემოზღუდული ავტოსადგომი გარაჟი, სათავსები -3.00 ნიშნულზე
დამხმარე ჯგუფი (დს) სახანძრო ტუმბო, წყლის რეზერვუარი, გენერატორი -3.00 ნიშნულზე
სავაჭრო ჯგუფი (სვ) მაღაზია ±0.00 ნიშნულზე
საცხოვრებელი ჯგუფი (სც-2) მრავალბინიანი საცხოვრებელი ±0.00, +3.50, +6.70, +9.90, +13.10, +16.30, +19.50, +22.70, +25.90 და +29.10 ნიშნულებზე

კონსტრუქციის ტიპი:	
განსაზღვრეთ კონსტრუქციის არსებული შენობისთვის: მაგალითი: II-A, II-B, V-A, V-B	
განსაზღვრეთ კონსტრუქციის ტიპი ახალი შენობისთვის: მაგალითი: II-A, II-B, V-A, V-B	I-B
შერეული კონსტრუქციის შემთხვევაში მიუთითეთ ტიპები, რომელიც გამოყენებული იქნება, განსაზღვრეთ ტიპები და მათი მდებარეობა:	

სიმაღლის შეზღუდვები ცხრილი 503 -ის მიხედვით		
დაკავებულობები	დასაშვები სართულიანობა	შემოთავაზებული სართულიანობა
სწ-2 -3.00 ნიშნულზე	11	1
დს -3.00 ნიშნულზე	5	1
სვ ±0.00 ნიშნულზე	11	1
სც-2 ±0.00-დან +29.10 ნიშ. ჩათვლით	11	10
	დასაშვები სიმაღლე	შემოთავაზებული სიმაღლე
შენობის სიმაღლე =	48.8	34.7
მიწის დონის ზემოთ სართულ(ებ)ის რაოდენობა =		10 +1 მიწის დონის ქვედა

ფართობის შეზღუდვები ცხრილი 503 -ის მიხედვით		
დაკავებულობები	დასაშვები ფართობი (სართულზე)	შემოთავაზებული ფართობი (სართულზე)
სწ-2 -3.00 ნიშნულზე	7340	1915.7
დს -3.00 ნიშნულზე	3300	34.9
სვ ±0.00 ნიშნულზე	შეუზღუდავი	374.7
სც-2 ±0.00 ნიშნულზე	შეუზღუდავი	897.5
სც-2 +3.50 ნიშნულზე	შეუზღუდავი	1304.5
სც-2 +6.70 ნიშნულზე	შეუზღუდავი	1304.5
სც-2 +9.90 ნიშნულზე	შეუზღუდავი	1304.5
სც-2 +13.10 ნიშნულზე	შეუზღუდავი	1304.5
სც-2 +16.30 ნიშნულზე	შეუზღუდავი	1304.5
სც-2 +19.50 ნიშნულზე	შეუზღუდავი	1304.5
სც-2 +22.70 ნიშნულზე	შეუზღუდავი	1310.5
სც-2 +25.90 ნიშნულზე	შეუზღუდავი	1262.8
სც-2 +29.10 ნიშნულზე	შეუზღუდავი	1207.3
შემოთავაზებული ფართობების ჯამი =	14881.9	
სართულების რაოდენობა =	10 +1 მიწის დონის ქვედა	
შენობის საერთო ფართობი =	19047.3	

გარე კედლის ცეცხლმედეგობისა და ღიობისადმი მოთხოვნები ცხრილების 602-ის და 705.8 -ის მიხედვით									
გარე კედელი	ხანძარსაწინააღმდეგო მანძილი (მეტრი)	ცეცხლმედეგობის ხარისხი		კედლის ღიობების ფართობი (კედლის %)					
		მოთხოვნილი	გათვალისწინებული	დასაშვები			გათვალისწინებული		
				დაცული	დაუცველი საშხეფებით	დაუცველი	დაცული	დაუცველი საშხეფებით	დაუცველი
„1-8“	>9.0	0	-	შეუზღუდავი	შეუზღუდავ	შეუზღუდავ	-	-	-
„ლ-ა“	>9.0	0	-	შეუზღუდავი	შეუზღუდავ	შეუზღუდავ	-	-	-
„ო-ლ“	0.1	2	2	დაუშვებელი	დაუშვებელი	დაუშვებელი	0	0	0
„8-1“	>9.0	0	-	შეუზღუდავი	შეუზღუდავ	შეუზღუდავ	-	-	-
„ო-ა“	>9.0	0	-	შეუზღუდავ	შეუზღუდავ	შეუზღუდავ	-	-	-

ხანძრისაგან დაცვის სისტემებისადმი მოთხოვნები							
დაკავებულობები/ სივრცეები/გასასვლელი საშუალებები	ავტოსაშხეფი სისტემა	ალტერნატიული ავტომატური ცეცხლსაქრობი სისტემები	სახანძრო განგაშისა, კვამლაღმომჩენი და ცეცხლაღმომჩენი სისტემები	სახანძრო მილდგარები ს სისტემები	კვამლის საკონტროლო სისტემები	ხელის ცეცხლმაქრი	საავარიო განგაშის სისტემები
სასაწყობე ჯგუფი სწ-2 (დახურული ავტოსადგომი)	კი	-	1.საგანგებო ხმოვანი განგაშის საკომუნიკაციო სისტემა 2.სახანძრო განგაშის ხელით სამართავი კოლოფი	-	მექანიკური განიავება	კი	-
სავაჭრო ჯგუფი სწ-2	-	-	1.საგანგებო ხმოვანი განგაშის საკომუნიკაციო სისტემა 2.სახანძრო განგაშის ხელით სამართავი კოლოფი	-	-	კი	-
საცხოვრებელი ჯგუფი სც-2 (ბინები)	-	-	1.კვამლზე მორეაგირე მაუწყებელი 2.ცეცხლის ავტომატური აღმომჩენი	-	-	-	-
დამხმარე ჯგუფი დს (სახანძრო ტუმბოს ოთახი, წყლის რეზერვუარი, გენერატორი)	-	-	1.კვამლის ავტომატური აღმომჩენი	-	-	-	-
კიბის უჯრედები	-	-	1.სახანძრი განყოფილებასთან კავშირის სიტემა 2.საგანგებო ხმოვანი განგაშის საკომუნიკაციო სისტემა 3.კვამლის ავტომატური აღმომჩენი	კი	დაწნევის სისტემა	-	-
ლიფტები	-	-	სახანძრო განყოფილებასთან კავშირის სიტემა	-	დაწნევის სისტემა	-	-
ლიფტის სამანქანო ოთახი	-	-	კვამლის ავტომატური აღმომჩენი	-	-	-	-

დერეფანი	კი	-	1.საგანგებო ხმოვანი განგაშის საკომუნიკაციო სისტემა 2.სახანძრო განგაშის ხელით სამართავი კოლოფი	კი	-	კი	-
ჰაერის კონდინცირების სისტემები	-	-	არხის კვამლაღმომჩენი	-	-	-	-
სახანძრო-სამაშველო სამსახურის მიერ გამოსაყენებელი მისაერთებლები				კი			
სახანძრო ტუმბო, წყლის რეზერვუარი, გენერატორი (განთვსებულია მიწისქვეშა სართულზე)				კი (-3.00ნიშ)			

განიავებისადმი მოთხოვნები		
დაკავებულობები/სივრცეები/გასასვლელი საშუალებები	ბუნებრივი განიავება	ხელოვნური განიავება
სასაწყობე ჯგუფი სწ-2 (შემოზღუდული ავტოსადგომი)	-	კი
სავაჭრო სვ	კი	-
საცხოვრებელი ჯგუფი სც-2 (ბინები)	კი	-
დამხმარე ჯგუფი დს	-	კი
კიბის უჯრედები	-	კი
ლიფტი	-	კი
დერეფანი	-	კი

თითოეული სართულიდან გასასვლელი საშუალება										
სართულები	დაკავებულობა და დაკავებულობის დატვირთვის ჯამური მაჩვენებელი	მოთხოვნილი გასასვლელების/გასასვლელთან მისადგომის რაოდენობა	გათვალისწინებული გასასვლელების/გასასვლელთან მისადგომის რაოდენობა და ტიპი	გასასვლელი საშუალებების სიგანე(მეტრი)					
				გზა-კიბეები		დერაფანი,		გასასვლელის გზაკარი	
				მოთხოვნილი	გათვალისწინებული	მოთხოვნილი	გათვალისწინებული	მოთხოვნილი	გათვალისწინებული
მიწის დონის ქვედა სართული	სწ-2, დს დ.დ. 62	2	2 გზა-კიბე	1.10	1.10	-	-	0.82	0.97
პირველი სართული	სვ დ.დ. 103	1	7 გზა-კარი	-	-	-	-	0.82	0.92
პირველი სართული	სვ დ.დ. 32	1	7 გზა-კარი	-	-	-	-	0.82	0.92
პირველიდან მეათე სართულის ჩათვლით	სც-2 დ.დ. 73	2	2 გზა-კიბე	1.10	1.20	1.20	1.50	0.82	0.92

წყალსადენი სისტემის ფიქსირებული მოწყობილობების რაოდენობა ცხრილი 1602.1-ის მიხედვით													
სართულები	დაკავებულობა და დაკავებულობის დატვირთვის ჯამური მაჩვენებელი	ფიქსირებული მოწყობილობები(ცალი)											
		უნიტაზი		ტუალეტის ხელსაბანები		აბაზანა/შხაპი		სასმელი წყლის ფანტანი		სამომსახურეო ნიჟარა		სამზარეულოს ნიჟარა	
		მოთხოვნილი	წინასწარ გათვალისწინებული	მოთხოვნილი	წინასწარ გათვალისწინებული	მოთხოვნილი	წინასწარ გათვალისწინებული	მოთხოვნილი	წინასწარ გათვალისწინებული	მოთხოვნილი	წინასწარ გათვალისწინებული	მოთხოვნილი	წინასწარ გათვალისწინებული
მიწის დონის ქვედა სართული	შემოზღუდული ავტოსადგომი გარაჟი	-	-	-	-	-	-	-	-	-	-	-	-
პირველი სართული	სავაჭრო-კომერციული	1	1	1	1	-	-	1	1	1	1	-	-

წყალსადენი სისტემის ფიქსირებული მოწყობილობების რაოდენობა-საცხოვრებელი ჯგუფი სც-2 და სც-3 ქვეჯგუფები ცხრილი 1602.1-ის მიხედვით												
სართულები	საცხოვრებელი ერთეულები	ფიქსირებული მოწყობილობები										
		უნიტაზი (ერთ საცხოვრებელ ერთეულზე)		ტუალეტის ხელსაბანები (ერთ საცხოვრებელ ერთეულზე)		აბაზანა/შხაპი (ერთ საცხოვრებელ ერთეულზე)		სამზარეულოს ნიჟარა (ერთ საცხოვრებელ ერთეულზე)		ავტომატური სარეცხი მანქანის მისაერთებელი	
		მოთხოვნილი რაოდენობა	გათვალისწინებული რაოდენობა	მოთხოვნილი რაოდენობა	გათვალისწინებული რაოდენობა	მოთხოვნილი რაოდენობა	გათვალისწინებული რაოდენობა	მოთხოვნილი რაოდენობა	გათვალისწინებული რაოდენობა	მოთხოვნილი რაოდენობა	გათვალისწინებული რაოდენობა
პირველიდან მეათე სართულის ჩათვლით	18-26 საცხოვრებელი ერთეული	მინ 1ც თითოს	მინ 1ც თითოს	მინ 1ც თითოს	მინ 1ც თითოს	მინ 1ც თითოს	მინ 1ც თითოს	მინ 1ც თითოს	მინ 1ც თითოს	1 (20 საცხ. ერთეულზე)	მინ 1ც თითოს

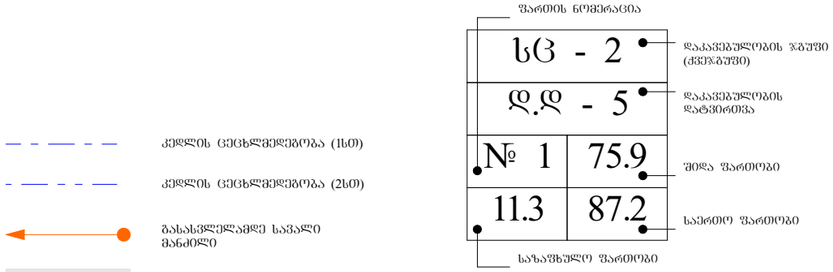

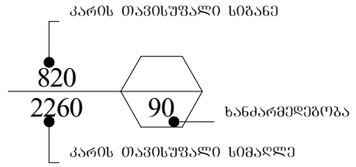

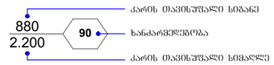

	სიმბოლოს სახელწოდება
	სახანძრო მილდგარი
	ხელის ცეცხლსაქრობი
	სახანძრო განგაშის ღილაკი
	კვამლის ავტომატური აღმომჩენი
	კვამლზე მორეაგირე მაუწყებელი
	ავტოსაშხეფი
	საბანგებო ხმოვანი განგაშის საკომუნიკაციო სისტემა
	საევაკუაციო გასავლელის მაჩვენებელი
	სასმელი წყლის აპარატი
	სახანძრო სიგნალიზაცია
	ორმხრივი კავშირის სისტემა
	სახანძრო-სამაშველო სამსახურის მიერ გამოსაყენებელი მისაერთებელი - ჰიდრანტი
	საევაკუაციო განათება

დაკავებულობის ჯგუფები	დაკავებულობის ჯგუფის აღნიშვნა	ფერის კოდი	დაშტრიხვა	ხაზის სისქე	დაშრტიხვის მასშტაბი	დაშტრიხვის კუთხე
საცხოვრებელი ჯგუფი (სც)		RGB(255,255,0)	ANSI31	0.05 mm	40	0
სახელოსნო ჯგუფი (სწ)		RGB (136,135,134)	ANSI31	0.05 mm	40	0
დამხმარე ჯგუფი (ზხ)		RGB(57,57,56)	ANSI31	0.05 mm	40	0

დაკავებულობის ჯგუფის აღნიშვნები

დაკავებულობის ჯგუფები	დაკავებულობის ჯგუფის აღნიშვნა	ფერის კოდი	დაშტრიხვა / HATCH	ხაზის სისქე / LINE THICKNESS	დაშრტიხვის მასშტაბი / HATCH SCALE	დაშრტიხვის კუთხე / HATCH ANGLE
თაყვანცემის ჯგუფი (თვ)		RGB (34,139,34)	ANSI31	0.05 mm	40	0
საძმიანი ჯგუფი (სძ)		RGB (79,12,187)	ANSI31	0.05 mm	40	0
საბანმანათლებლო ჯგუფი - (სბ)		RGB (245,99,20)	ANSI31	0.05 mm	40	0
სამრეწველო ჯგუფი (სმ)		RGB (160,32,240)	ANSI31	0.05 mm	40	0
დიდი საფრთხის შემცველი ჯგუფი - (დსშ)		RGB (94,8,58)	ANSI31	0.05 mm	40	0
დაწესებულებითი ჯგუფი (დწ)		RGB (0,0,255)	ANSI31	0.05 mm	40	0
სავაჭრო ჯგუფი (სვ)		RGB (255,0,0)	ANSI31	0.05 mm	40	0
საცხოვრებელი ჯგუფი (სც)		RGB (255,255,0)	ANSI31	0.05 mm	40	0
სახაწყობო ჯგუფი (სწ)		RGB (136,135,134)	ANSI31	0.05 mm	40	0
დამხმარე ჯგუფი (ზხ)		RGB (57,57,56)	ANSI31	0.05 mm	40	0

"ა" ბლოკი

"ბ" ბლოკი

1. სათავსო--59.8
2. სათავსო--14.0
3. სათ ავსო--16.6
4. სათავსო--10.4
5. სათავსო--15.3
6. სათავსო--16.2
7. სათავსო--16.2
8. სათავსო--15.7
9. სათავსო--16.2
10. სათავსო--14.3
11. სათავსო--19.0
12. სათავსო--13.3
13. სათავსო--5.6
14. სათავსო--2.9
15. სათავსო--14.7
16. სათავსო--10.4
17. სათავსო--14.0
18. სათავსო--14.8
19. სახანძრო ტუმბო წყლის რეზერვუარი ბენერატორი----------34.0
20. სათავსო--14.0

პარკინგის საერთო ფართი---1527.6

1. სათავსო--59.8
2. სათავსო--14.0
3. სათ ავსო--16.6
4. სათავსო--10.4
5. სათავსო--15.3
6. სათავსო--16.2
7. სათავსო--16.2
8. სათავსო--15.7
9. სათავსო--16.2
10. სათავსო--14.3
11. სათავსო--19.0
12. სათავსო--13.3
13. სათავსო--5.6
14. სათავსო--2.9
15. სათავსო--14.7
16. სათავსო--10.4
17. სათავსო--13.9
18. სათავსო--5.8
19. სათავსო--14.8
20. სახანძრო ტუმბო წყლის რეზერვუარი ბენერატორი----------34.0
21. სათავსო--14.0

პარკინგის საერთო ფართი---1571.1

შ.პ.ს. "ბიემჯი პროჯექტ"
ს/კ 406390640
ტელ: 598 66 70 70

ს/კ 01.17.14.003.187

ობიექტის მისამართი	ქალაქი თბილისი, ჩოლოყაშვილის ქუჩასა და მდ. მტკვარს შორის
ნახაზის დასახელება	გეგმა -3.00 ნიშნულზე

დირექტორი		ზაზა ბასილაძე
არქიტექტორი		ზაზა ბასილაძე
დაინტერესებული პირი		იმედა მუმლაძე
მასშტაბი	1:100	ფურცელი A - 3
თარიღი	2022წ.	

"ა" ბლოკი

"ბ" ბლოკი

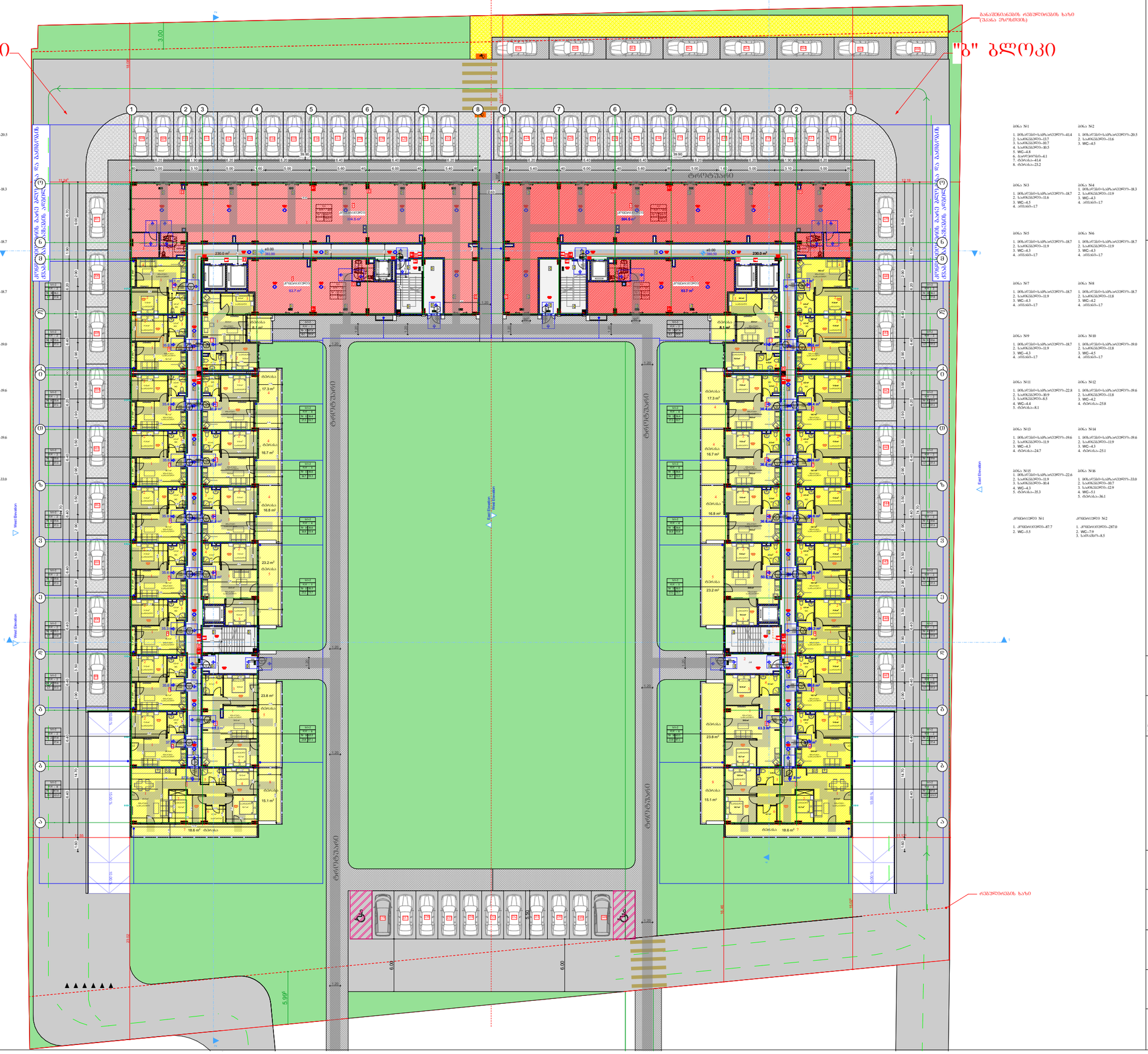
ბინა N1
1. მისაღები+სამზარეულო-41.4
2. საძინებელი-13.7
3. საძინებელი-10.7
4. საძინებელი-10.5
5. WC-4.8
6. აივანი/ბოშტა-4.1
7. ტერასა-41.4
8. ტერასა-23.2
ბინა N2
1. მისაღები+სამზარეულო-20.5
2. საძინებელი-11.6
3. WC-4.5
ბინა N3
1. მისაღები+სამზარეულო-18.7
2. საძინებელი-11.6
3. WC-4.5
4. აივანი-1.7
ბინა N4
1. მისაღები+სამზარეულო-18.3
2. საძინებელი-11.9
3. WC-4.3
4. აივანი-1.7
ბინა N5
1. მისაღები+სამზარეულო-18.7
2. საძინებელი-11.9
3. WC-4.3
4. აივანი-1.7
ბინა N6
1. მისაღები+სამზარეულო-18.7
2. საძინებელი-11.9
3. WC-4.3
4. აივანი-1.7
ბინა N7
1. მისაღები+სამზარეულო-18.7
2. საძინებელი-11.9
3. WC-4.3
4. აივანი-1.7
ბინა N8
1. მისაღები+სამზარეულო-18.7
2. საძინებელი-11.8
3. WC-4.2
4. აივანი-1.7
ბინა N9
1. მისაღები+სამზარეულო-18.7
2. საძინებელი-11.9
3. WC-4.3
4. აივანი-1.7
ბინა N10
1. მისაღები+სამზარეულო-19.0
2. საძინებელი-11.8
3. WC-4.5
4. აივანი-1.7
ბინა N11
1. მისაღები+სამზარეულო-22.8
2. საძინებელი-10.9
3. საძინებელი-8.5
4. WC-4.4
5. ტერასა-8.1
ბინა N12
1. მისაღები+სამზარეულო-19.6
2. საძინებელი-11.8
3. WC-4.2
4. ტერასა-25.8
ბინა N13
1. მისაღები+სამზარეულო-19.6
2. საძინებელი-11.9
3. WC-4.3
4. ტერასა-24.7
ბინა N14
1. მისაღები+სამზარეულო-19.6
2. საძინებელი-11.9
3. WC-4.3
4. ტერასა-25.1
ბინა N15
1. მისაღები+სამზარეულო-22.6
2. საძინებელი-11.9
3. საძინებელი-10.4
4. WC-4.3
5. ტერასა-35.3
ბინა N16
1. მისაღები+სამზარეულო-33.0
2. საძინებელი-10.7
3. საძინებელი-12.9
4. WC-5.1
5. ტერასა-36.1
პრესკონფერენციის N1
1. მისაღები+სამზარეულო-87.7
2. WC-5.5
პრესკონფერენციის N2
1. მისაღები+სამზარეულო-287.0
2. WC-7.9
3. საძინებელი-8.5
ბინა N1
1. მისაღები+სამზარეულო-41.4
2. საძინებელი-13.7
3. საძინებელი-10.7
4. საძინებელი-10.5
5. WC-4.8
6. აივანი/ბოშტა-4.1
7. ტერასა-41.4
8. ტერასა-23.2
ბინა N2
1. მისაღები+სამზარეულო-20.5
2. საძინებელი-11.6
3. WC-4.5
ბინა N3
1. მისაღები+სამზარეულო-18.7
2. საძინებელი-11.6
3. WC-4.5
4. აივანი-1.7
ბინა N4
1. მისაღები+სამზარეულო-18.3
2. საძინებელი-11.9
3. WC-4.3
4. აივანი-1.7
ბინა N5
1. მისაღები+სამზარეულო-18.7
2. საძინებელი-11.9
3. WC-4.3
4. აივანი-1.7
ბინა N6
1. მისაღები+სამზარეულო-18.7
2. საძინებელი-11.9
3. WC-4.3
4. აივანი-1.7
ბინა N7
1. მისაღები+სამზარეულო-18.7
2. საძინებელი-11.9
3. WC-4.3
4. აივანი-1.7
ბინა N8
1. მისაღები+სამზარეულო-18.7
2. საძინებელი-11.8
3. WC-4.2
4. აივანი-1.7
ბინა N9
1. მისაღები+სამზარეულო-18.7
2. საძინებელი-11.9
3. WC-4.3
4. აივანი-1.7
ბინა N10
1. მისაღები+სამზარეულო-19.0
2. საძინებელი-11.8
3. WC-4.5
4. აივანი-1.7
ბინა N11
1. მისაღები+სამზარეულო-22.8
2. საძინებელი-10.9
3. საძინებელი-8.5
4. WC-4.4
5. ტერასა-8.1
ბინა N12
1. მისაღები+სამზარეულო-19.6
2. საძინებელი-11.8
3. WC-4.2
4. ტერასა-25.8
ბინა N13
1. მისაღები+სამზარეულო-19.6
2. საძინებელი-11.9
3. WC-4.3
4. ტერასა-24.7
ბინა N14
1. მისაღები+სამზარეულო-19.6
2. საძინებელი-11.9
3. WC-4.3
4. ტერასა-25.1
ბინა N15
1. მისაღები+სამზარეულო-22.6
2. საძინებელი-11.9
3. საძინებელი-10.4
4. WC-4.3
5. ტერასა-35.3
ბინა N16
1. მისაღები+სამზარეულო-33.0
2. საძინებელი-10.7
3. საძინებელი-12.9
4. WC-5.1
5. ტერასა-36.1
პრესკონფერენციის N1
1. მისაღები+სამზარეულო-87.7
2. WC-5.5
პრესკონფერენციის N2
1. მისაღები+სამზარეულო-287.0
2. WC-7.9
3. საძინებელი-8.5
ტერიტორია
ტერიტორია
ტერიტორია

"ა" ბლოკი

"ბ" ბლოკი

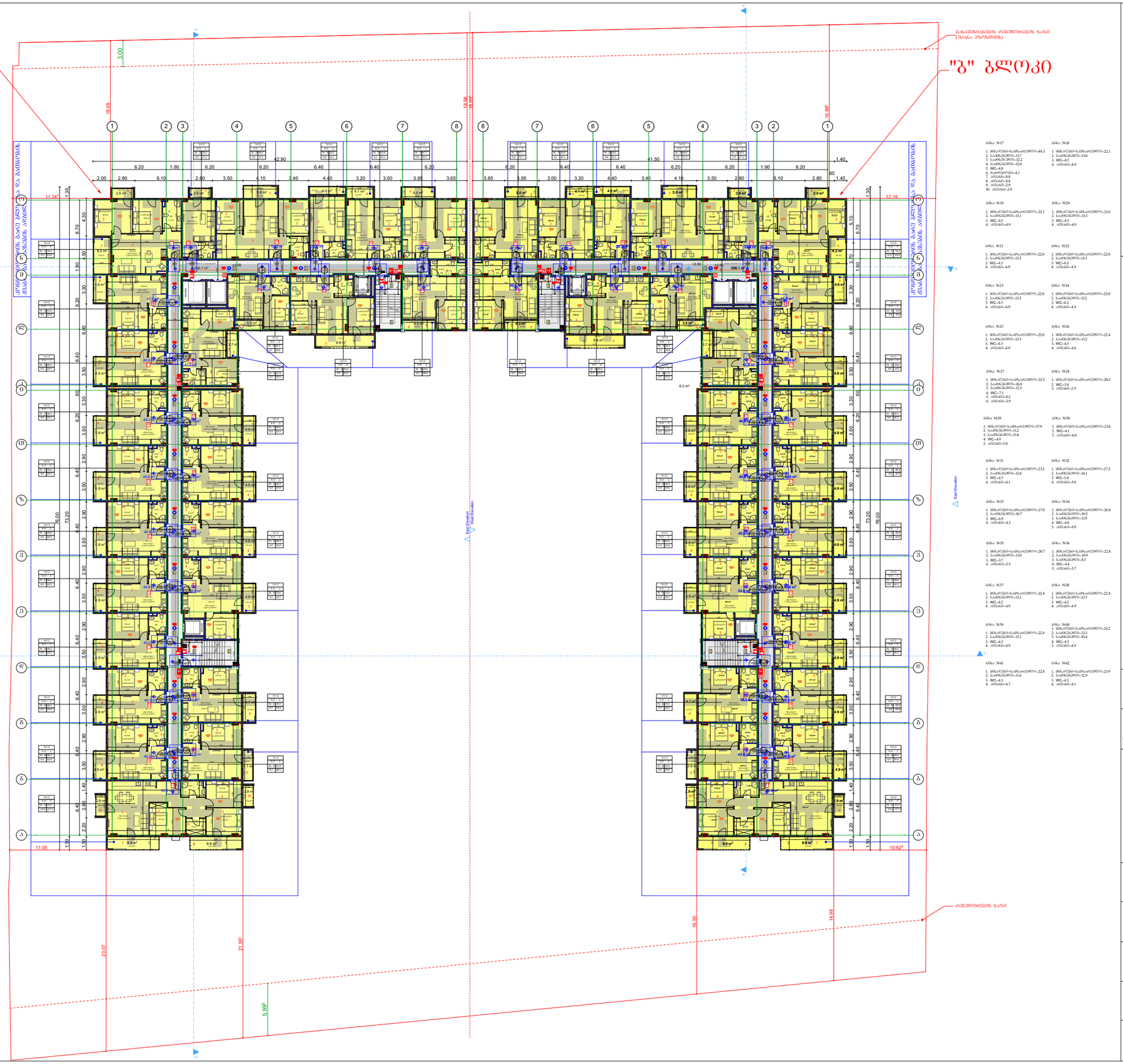

შ.პ.ს. "ბიემჯი პროჯექტ"

ს/კ 406390640

ტელ: 598 66 70 70

ს/კ 01.17.14.003.187

ობიექტის მისამართი	ქალაქი თბილისი, ჩოლოყაშვილის ქუჩასა და მდ. მტკვარს შორის
ნახაზის დასახელება	გეგმა +3.50 ნიშნულზე

დირექტორი		ზაზა ბასილაძე
არქიტექტორი		ზაზა ბასილაძე
დაინტერესებული პირი		იმედა მუმლაძე
მასშტაბი	1:100	ფურცელი A - 3
თარიღი	2022წ.	

"ა" ბლოკი

"ბ" ბლოკი

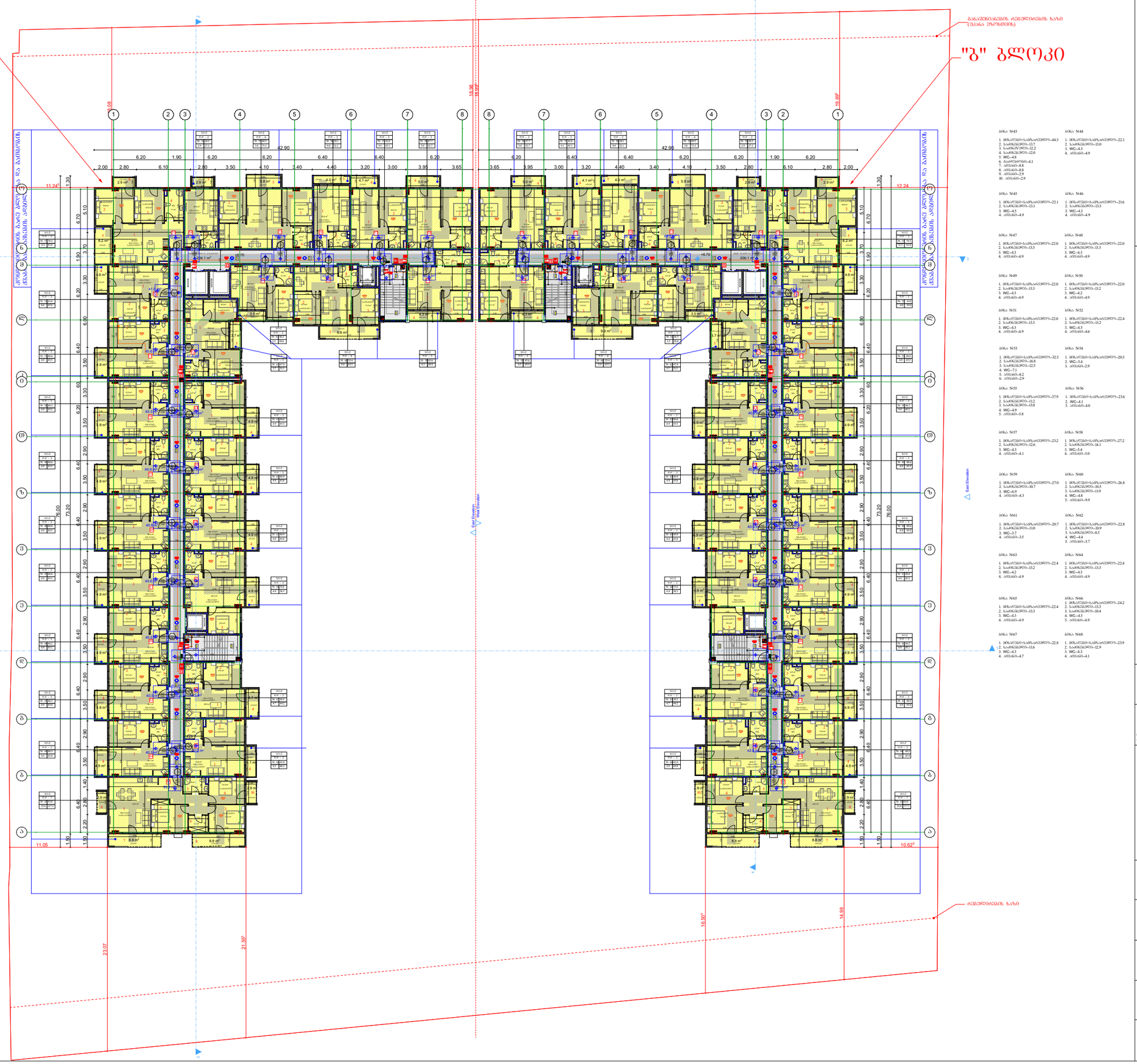
West Elevation
East Elevation
West Elevation
East Elevation
42.90
42.90
11.24°
12.24
11.05
10.62°
19.98°
19.98°
23.07
21.65°
16.50°
14.98
ნაგებობის ნაგებობის ტერიტორიის საზღვარი
ნაგებობის ნაგებობის ტერიტორიის საზღვარი
ნაგებობის ნაგებობის ტერიტორიის საზღვარი

"ა" ბლოკი

"ბ" ბლოკი

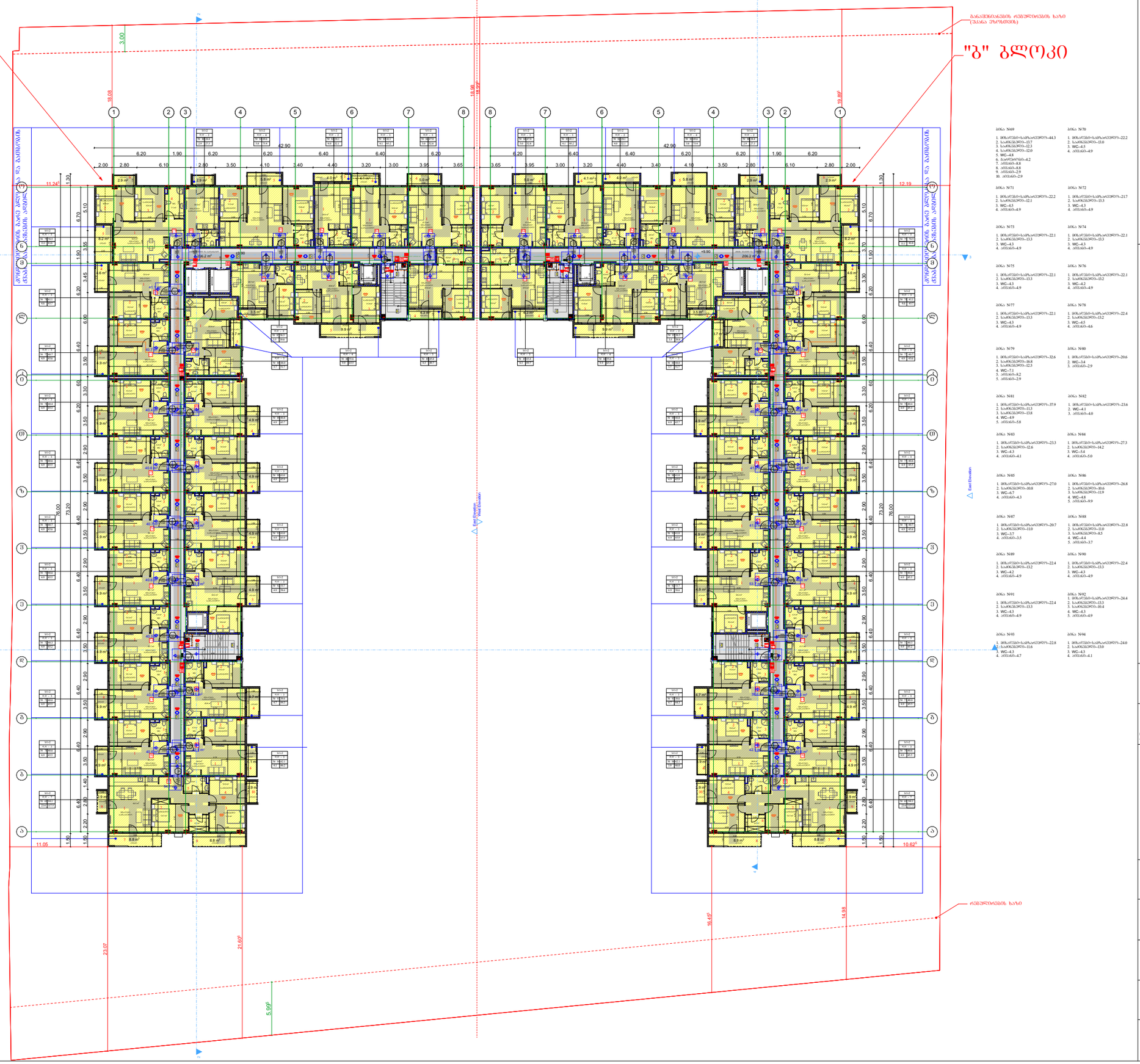

შ.პ.ს. "ბიემჯი პროჯექტ"

ს/კ 406390640

ტელ: 598 66 70 70

ს/კ 01.17.14.003.187

ობიექტის მისამართი	ქალაქი თბილისი, ჩოლოყაშვილის ქუჩასა და მდ. მტკვარს შორის
ნახაზის დასახელება	გეგმა +9.90 ნიშნულზე

დირექტორი		ზაზა ბასილაძე
არქიტექტორი		ზაზა ბასილაძე
დაინტერესებული პირი		იმედა მუმლაძე
მასშტაბი	1:100	ფურცელი A - 3
თარიღი	2022წ.	

"ა" ბლოკი

"გ" ბლოკი

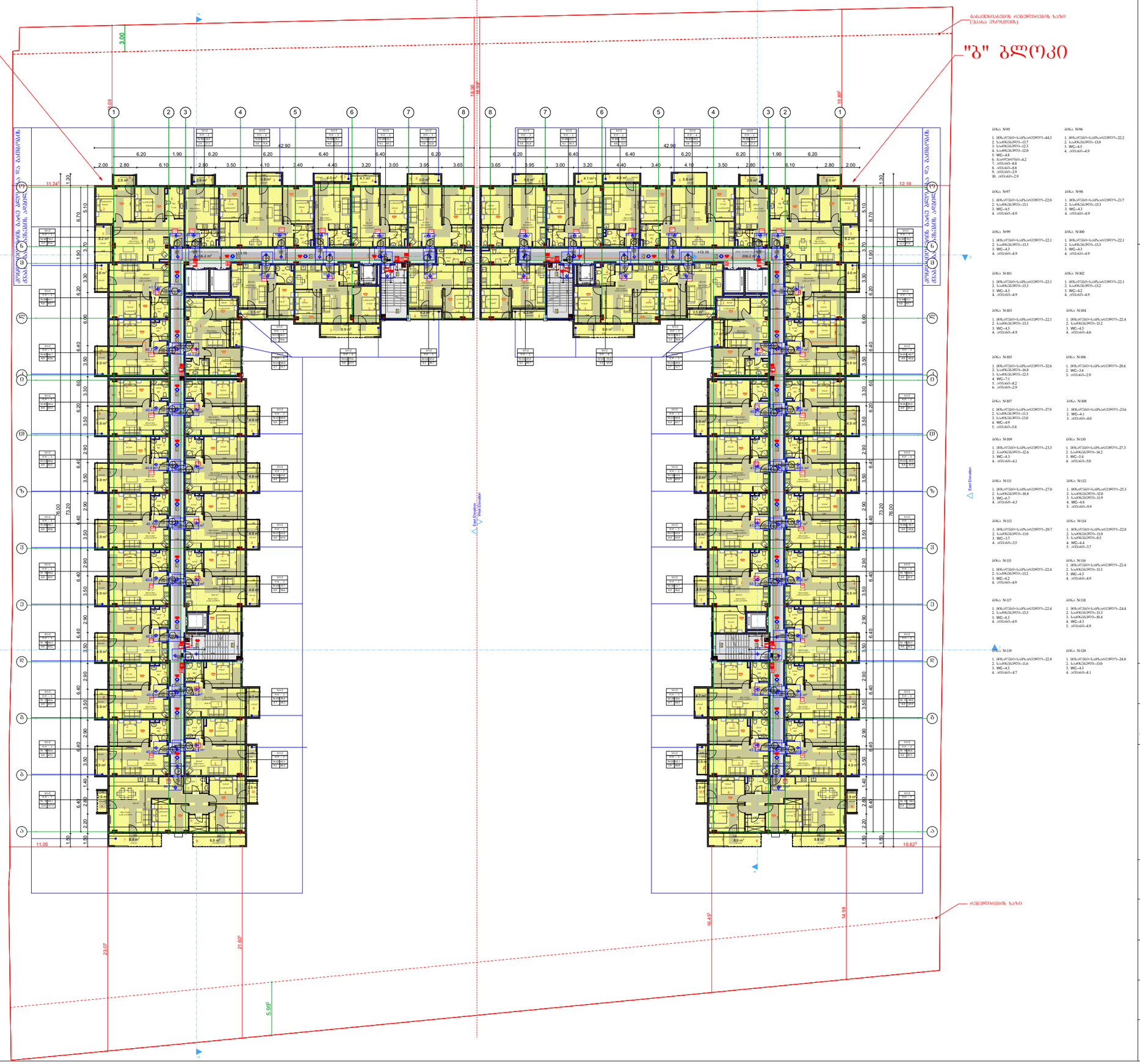

ბინა N95
1. მინა,პროფილი+სპილენძი/ეკრანი – 44.3
2. სარკმელის/ბრტყ.–13.7
3. სარკმელის/ბრტყ.–12.3
4. სარკმელის/ბრტყ.–12.0
5. WC–4.8
6. ბათრუმი/ფანჯარა–4.2
7. პრისმა–8.8
8. პრისმა–8.8
9. პრისმა–2.9
10. პრისმა–2.9

ბინა N96
1. მინა,პროფილი+სპილენძი/ეკრანი – 22.2
2. სარკმელის/ბრტყ.–13.0
3. WC–4.5
4. პრისმა–4.9

ბინა N97
1. მინა,პროფილი+სპილენძი/ეკრანი – 22.0
2. სარკმელის/ბრტყ.–13.1
3. WC–4.5
4. პრისმა–4.9

ბინა N98
1. მინა,პროფილი+სპილენძი/ეკრანი – 21.7
2. სარკმელის/ბრტყ.–13.3
3. WC–4.3
4. პრისმა–4.9

ბინა N99
1. მინა,პროფილი+სპილენძი/ეკრანი – 22.1
2. სარკმელის/ბრტყ.–13.3
3. WC–4.3
4. პრისმა–4.9

ბინა N100
1. მინა,პროფილი+სპილენძი/ეკრანი – 22.1
2. სარკმელის/ბრტყ.–13.3
3. WC–4.3
4. პრისმა–4.9

ბინა N101
1. მინა,პროფილი+სპილენძი/ეკრანი – 22.1
2. სარკმელის/ბრტყ.–13.3
3. WC–4.3
4. პრისმა–4.9

ბინა N102
1. მინა,პროფილი+სპილენძი/ეკრანი – 22.1
2. სარკმელის/ბრტყ.–13.2
3. WC–4.2
4. პრისმა–4.9

ბინა N103
1. მინა,პროფილი+სპილენძი/ეკრანი – 22.1
2. სარკმელის/ბრტყ.–13.3
3. WC–4.3
4. პრისმა–4.9

ბინა N104
1. მინა,პროფილი+სპილენძი/ეკრანი – 22.4
2. სარკმელის/ბრტყ.–13.2
3. WC–4.5
4. პრისმა–4.6

ბინა N105
1. მინა,პროფილი+სპილენძი/ეკრანი – 32.6
2. სარკმელის/ბრტყ.–16.8
3. სარკმელის/ბრტყ.–12.5
4. WC–7.1
5. პრისმა–8.2
6. პრისმა–2.9

ბინა N106
1. მინა,პროფილი+სპილენძი/ეკრანი – 20.6
2. WC–3.4
3. პრისმა–2.9

ბინა N107
1. მინა,პროფილი+სპილენძი/ეკრანი – 37.9
2. სარკმელის/ბრტყ.–11.3
3. სარკმელის/ბრტყ.–13.8
4. WC–4.9
5. პრისმა–5.8

ბინა N108
1. მინა,პროფილი+სპილენძი/ეკრანი – 23.6
2. WC–4.1
3. პრისმა–4.0

ბინა N109
1. მინა,პროფილი+სპილენძი/ეკრანი – 23.3
2. სარკმელის/ბრტყ.–12.6
3. WC–4.3
4. პრისმა–4.1

ბინა N110
1. მინა,პროფილი+სპილენძი/ეკრანი – 27.3
2. სარკმელის/ბრტყ.–14.2
3. WC–5.4
4. პრისმა–5.0

ბინა N111
1. მინა,პროფილი+სპილენძი/ეკრანი – 27.0
2. სარკმელის/ბრტყ.–10.8
3. WC–6.7
4. პრისმა–4.3

ბინა N112
1. მინა,პროფილი+სპილენძი/ეკრანი – 25.3
2. სარკმელის/ბრტყ.–12.0
3. სარკმელის/ბრტყ.–11.9
4. WC–4.8
5. პრისმა–9.9

ბინა N113
1. მინა,პროფილი+სპილენძი/ეკრანი – 20.7
2. სარკმელის/ბრტყ.–11.0
3. WC–3.7
4. პრისმა–3.5

ბინა N114
1. მინა,პროფილი+სპილენძი/ეკრანი – 22.8
2. სარკმელის/ბრტყ.–11.0
3. სარკმელის/ბრტყ.–8.5
4. WC–4.4
5. პრისმა–3.7

ბინა N115
1. მინა,პროფილი+სპილენძი/ეკრანი – 22.4
2. სარკმელის/ბრტყ.–13.2
3. WC–4.2
4. პრისმა–4.9

ბინა N116
1. მინა,პროფილი+სპილენძი/ეკრანი – 22.4
2. სარკმელის/ბრტყ.–13.3
3. WC–4.3
4. პრისმა–4.9

ბინა N117
1. მინა,პროფილი+სპილენძი/ეკრანი – 22.4
2. სარკმელის/ბრტყ.–13.3
3. WC–4.3
4. პრისმა–4.9

ბინა N118
1. მინა,პროფილი+სპილენძი/ეკრანი – 24.4
2. სარკმელის/ბრტყ.–13.3
3. სარკმელის/ბრტყ.–10.4
4. WC–4.3
5. პრისმა–4.9

ბინა N119
1. მინა,პროფილი+სპილენძი/ეკრანი – 22.8
2. სარკმელის/ბრტყ.–11.6
3. WC–4.3
4. პრისმა–4.7

ბინა N120
1. მინა,პროფილი+სპილენძი/ეკრანი – 24.0
2. სარკმელის/ბრტყ.–13.0
3. WC–4.3
4. პრისმა–4.1

ბინა N95
1. მინა,პროფილი+სპილენძი/ეკრანი – 44.3
2. სარკმელის/ბრტყ.–13.7
3. სარკმელის/ბრტყ.–12.3
4. სარკმელის/ბრტყ.–12.0
5. WC–4.8
6. ბათრუმი/ფანჯარა–4.2
7. პრისმა–8.8
8. პრისმა–8.8
9. პრისმა–2.9
10. პრისმა–2.9

ბინა N96
1. მინა,პროფილი+სპილენძი/ეკრანი – 22.2
2. სარკმელის/ბრტყ.–13.0
3. WC–4.5
4. პრისმა–4.9

ბინა N97
1. მინა,პროფილი+სპილენძი/ეკრანი – 22.0
2. სარკმელის/ბრტყ.–13.1
3. WC–4.5
4. პრისმა–4.9

ბინა N98
1. მინა,პროფილი+სპილენძი/ეკრანი – 21.7
2. სარკმელის/ბრტყ.–13.3
3. WC–4.3
4. პრისმა–4.9

ბინა N99
1. მინა,პროფილი+სპილენძი/ეკრანი – 22.1
2. სარკმელის/ბრტყ.–13.3
3. WC–4.3
4. პრისმა–4.9

ბინა N100
1. მინა,პროფილი+სპილენძი/ეკრანი – 22.1
2. სარკმელის/ბრტყ.–13.3
3. WC–4.3
4. პრისმა–4.9

ბინა N101
1. მინა,პროფილი+სპილენძი/ეკრანი – 22.1
2. სარკმელის/ბრტყ.–13.3
3. WC–4.3
4. პრისმა–4.9

ბინა N102
1. მინა,პროფილი+სპილენძი/ეკრანი – 22.1
2. სარკმელის/ბრტყ.–13.2
3. WC–4.2
4. პრისმა–4.9

ბინა N103
1. მინა,პროფილი+სპილენძი/ეკრანი – 22.1
2. სარკმელის/ბრტყ.–13.3
3. WC–4.3
4. პრისმა–4.9

ბინა N104
1. მინა,პროფილი+სპილენძი/ეკრანი – 22.4
2. სარკმელის/ბრტყ.–13.2
3. WC–4.5
4. პრისმა–4.6

ბინა N105
1. მინა,პროფილი+სპილენძი/ეკრანი – 32.6
2. სარკმელის/ბრტყ.–16.8
3. სარკმელის/ბრტყ.–12.5
4. WC–7.1
5. პრისმა–8.2
6. პრისმა–2.9

ბინა N106
1. მინა,პროფილი+სპილენძი/ეკრანი – 20.6
2. WC–3.4
3. პრისმა–2.9

ბინა N107
1. მინა,პროფილი+სპილენძი/ეკრანი – 37.9
2. სარკმელის/ბრტყ.–11.3
3. სარკმელის/ბრტყ.–13.8
4. WC–4.9
5. პრისმა–5.8

ბინა N108
1. მინა,პროფილი+სპილენძი/ეკრანი – 23.6
2. WC–4.1
3. პრისმა–4.0

ბინა N109
1. მინა,პროფილი+სპილენძი/ეკრანი – 23.3
2. სარკმელის/ბრტყ.–12.6
3. WC–4.3
4. პრისმა–4.1

ბინა N110
1. მინა,პროფილი+სპილენძი/ეკრანი – 27.3
2. სარკმელის/ბრტყ.–14.2
3. WC–5.4
4. პრისმა–5.0

ბინა N111
1. მინა,პროფილი+სპილენძი/ეკრანი – 27.0
2. სარკმელის/ბრტყ.–10.8
3. WC–6.7
4. პრისმა–4.3

ბინა N112
1. მინა,პროფილი+სპილენძი/ეკრანი – 25.3
2. სარკმელის/ბრტყ.–12.0
3. სარკმელის/ბრტყ.–11.9
4. WC–4.8
5. პრისმა–9.9

ბინა N113
1. მინა,პროფილი+სპილენძი/ეკრანი – 20.7
2. სარკმელის/ბრტყ.–11.0
3. WC–3.7
4. პრისმა–3.5

ბინა N114
1. მინა,პროფილი+სპილენძი/ეკრანი – 22.8
2. სარკმელის/ბრტყ.–11.0
3. სარკმელის/ბრტყ.–8.5
4. WC–4.4
5. პრისმა–3.7

ბინა N115
1. მინა,პროფილი+სპილენძი/ეკრანი – 22.4
2. სარკმელის/ბრტყ.–13.2
3. WC–4.2
4. პრისმა–4.9

ბინა N116
1. მინა,პროფილი+სპილენძი/ეკრანი – 22.4
2. სარკმელის/ბრტყ.–13.3
3. WC–4.3
4. პრისმა–4.9

ბინა N117
1. მინა,პროფილი+სპილენძი/ეკრანი – 22.4
2. სარკმელის/ბრტყ.–13.3
3. WC–4.3
4. პრისმა–4.9

ბინა N118
1. მინა,პროფილი+სპილენძი/ეკრანი – 24.4
2. სარკმელის/ბრტყ.–13.3
3. სარკმელის/ბრტყ.–10.4
4. WC–4.3
5. პრისმა–4.9

ბინა N119
1. მინა,პროფილი+სპილენძი/ეკრანი – 22.8
2. სარკმელის/ბრტყ.–11.6
3. WC–4.3
4. პრისმა–4.7

ბინა N120
1. მინა,პროფილი+სპილენძი/ეკრანი – 24.0
2. სარკმელის/ბრტყ.–13.0
3. WC–4.3
4. პრისმა–4.1

შ.პ.ს. "ბიემჯი პროჯექტ"

ს/კ 406390640

ტელ: 598 66 70 70

ს/კ 01.17.14.003.187

ობიექტის მისამართი	ქალაქი თბილისი, ჩოლოყაშვილის ქუჩასა და მდ. მტკვარს შორის
ნახაზის დასახელება	გეგმა +13.10 ნიშნულზე

დირექტორი		ზაზა ბასილაძე	
არქიტექტორი		ზაზა ბასილაძე	
დაინტერესებული პირი		იმედა მუმლაძე	
მასშტაბი	1:100	ფურცელი	A - 3
თარიღი	2022წ.		

"ა" ბლოკი

"ბ" ბლოკი

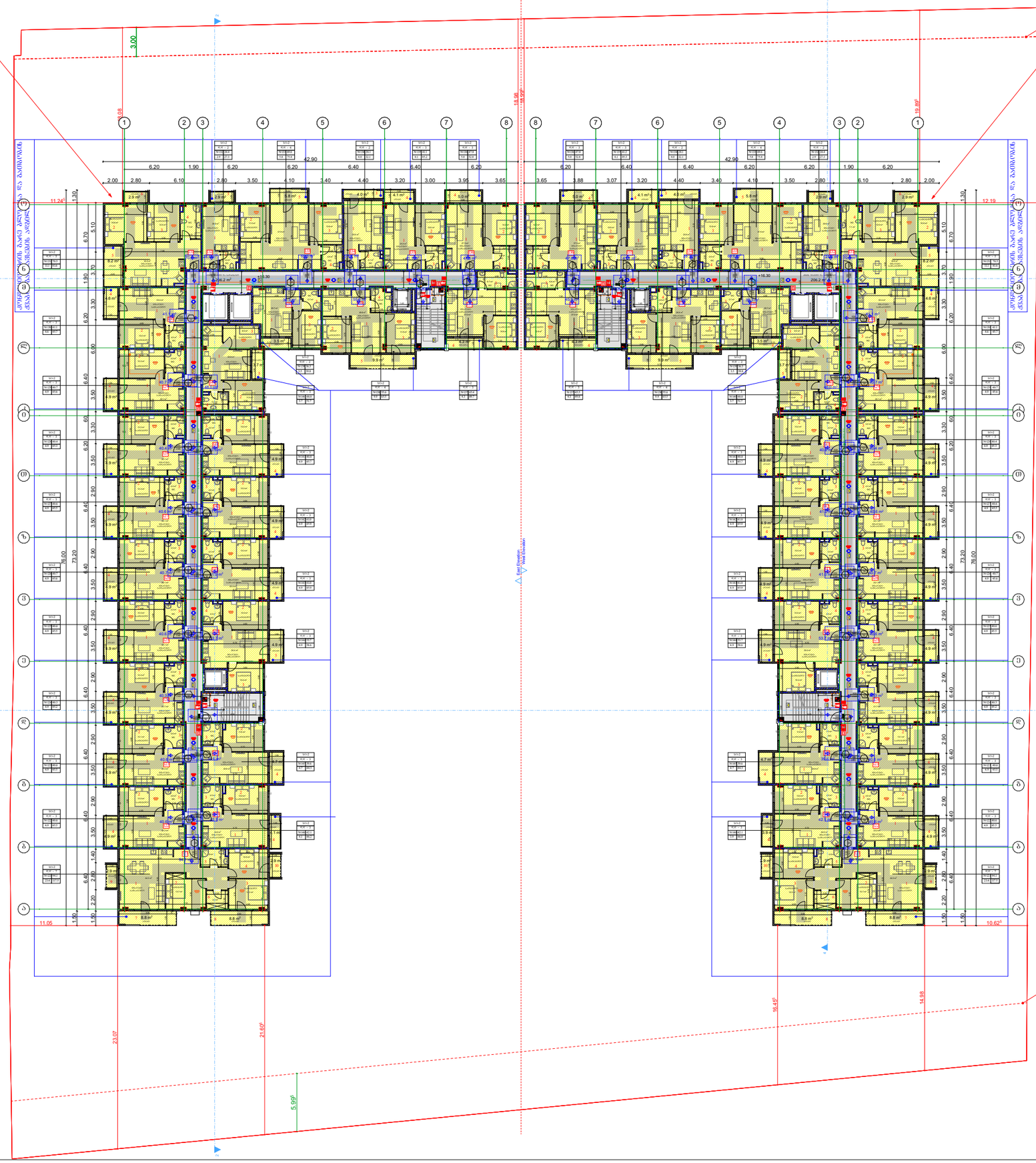

შ.პ.ს. "ბიემჯი პროჯექტ"

ს/კ 406390640

ტელ: 598 66 70 70

ს/კ 01.17.14.003.187

ობიექტის მისამართი	ქალაქი თბილისი, ჩოლოყაშვილის ქუჩასა და მდ. მტკვარს შორის
ნახაზის დასახელება	გეგმა +16.30 ნიშნულზე

დირექტორი		ზაზა ბასილაძე
არქიტექტორი		ზაზა ბასილაძე
დაინტერესებული პირი		იმედა მუმლაძე
მასშტაბი	1:100	ფურცელი A - 3
თარიღი	2022წ.	

"ა" ბლოკი

"ბ" ბლოკი

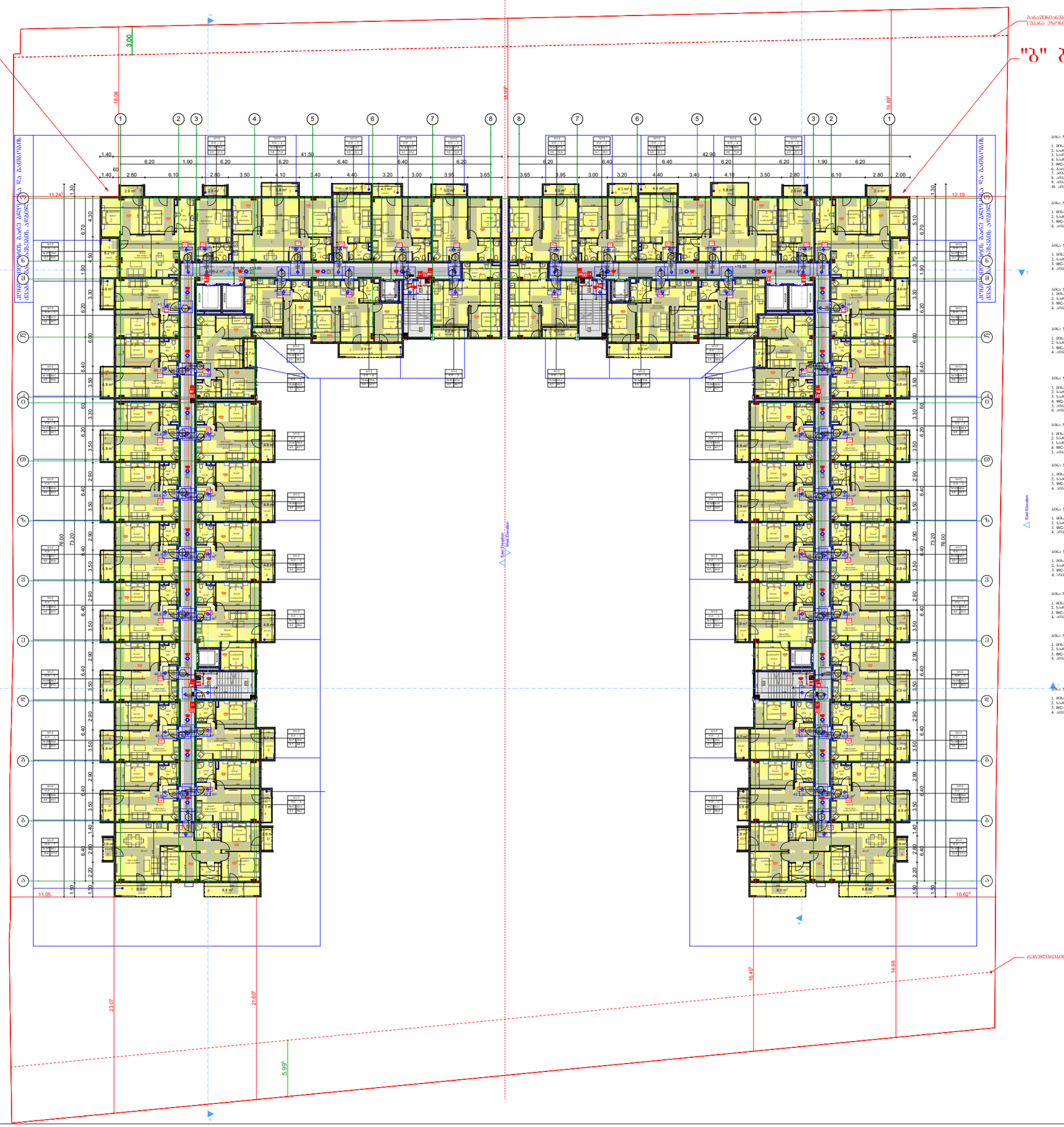

შ.პ.ს. "ბიემჯი პროჯექტ"

ს/კ 406390640

ტელ: 598 66 70 70

ს/კ 01.17.14.003.187

ობიექტის მისამართი	ქალაქი თბილისი, ჩოლოყაშვილის ქუჩასა და მდ. მტკვარს შორის
ნახაზის დასახელება	გეგმა +19.50 ნიშნულზე

დირექტორი		ზაზა ბასილაძე
არქიტექტორი		ზაზა ბასილაძე
დაინტერესებული პირი		იმედა მუმლაძე
მასშტაბი 1:100 თარიღი 2022წ.	ფურცელი	A - 3

"ა" ბლოკი

"ბ" ბლოკი

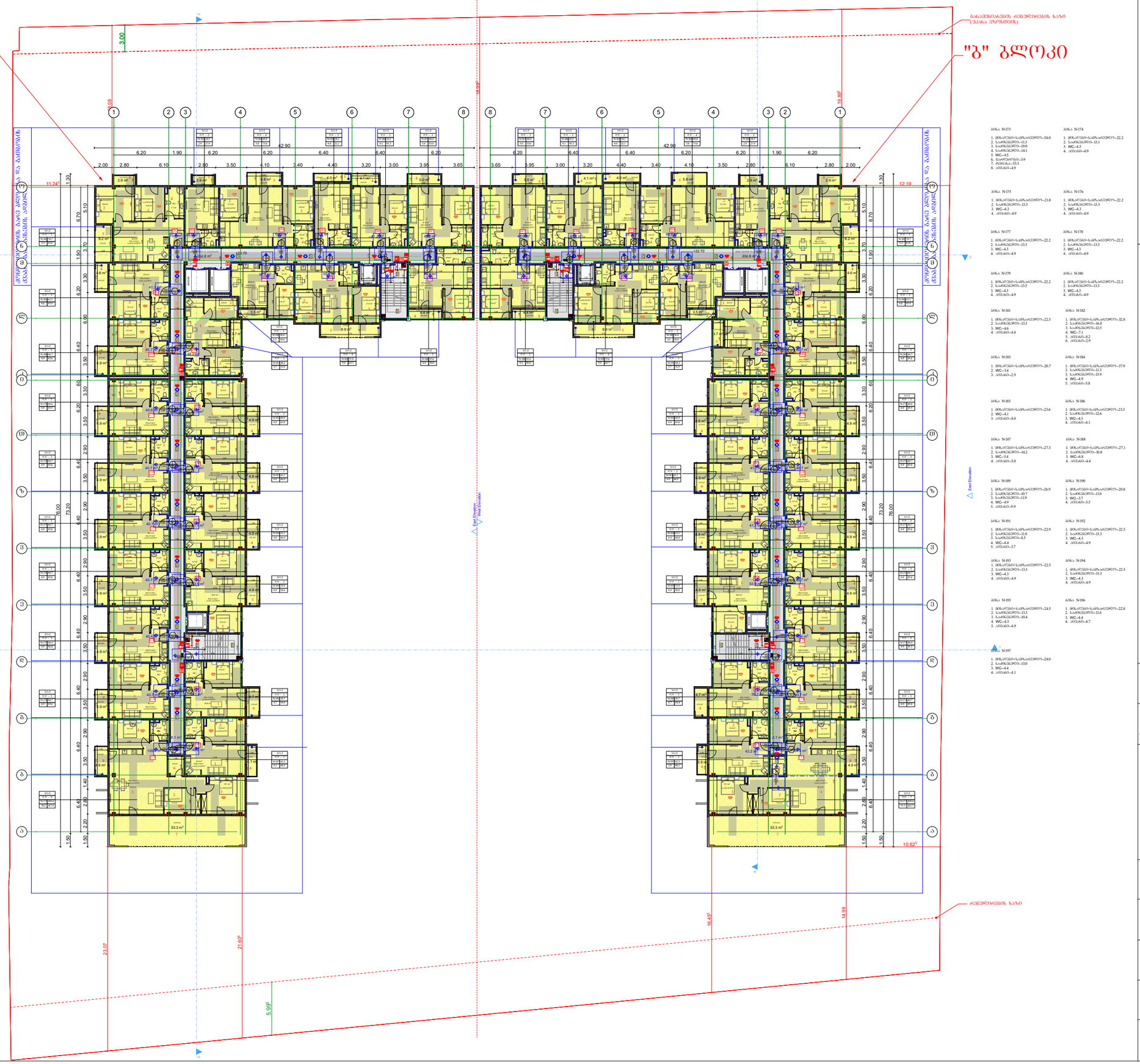

შ.პ.ს. "ბიემჯი პროჯექტ"
ს/კ 406390640
ტელ: 598 66 70 70

ს/კ 01.17.14.003.187

ობიექტის მისამართი	ქალაქი თბილისი, ჩოლოყაშვილის ქუჩასა და მდ. მტკვარს შორის
ნახაზის დასახელება	გეგმა +22.70 ნიშნულზე

დირექტორი		ზაზა ბასილაძე
არქიტექტორი		ზაზა ბასილაძე
დაინტერესებული პირი		იმედა მუმლაძე
მასშტაბი	1:100	ფურცელი A - 3
თარიღი	2022წ.	

"ა" ბლოკი

"ბ" ბლოკი

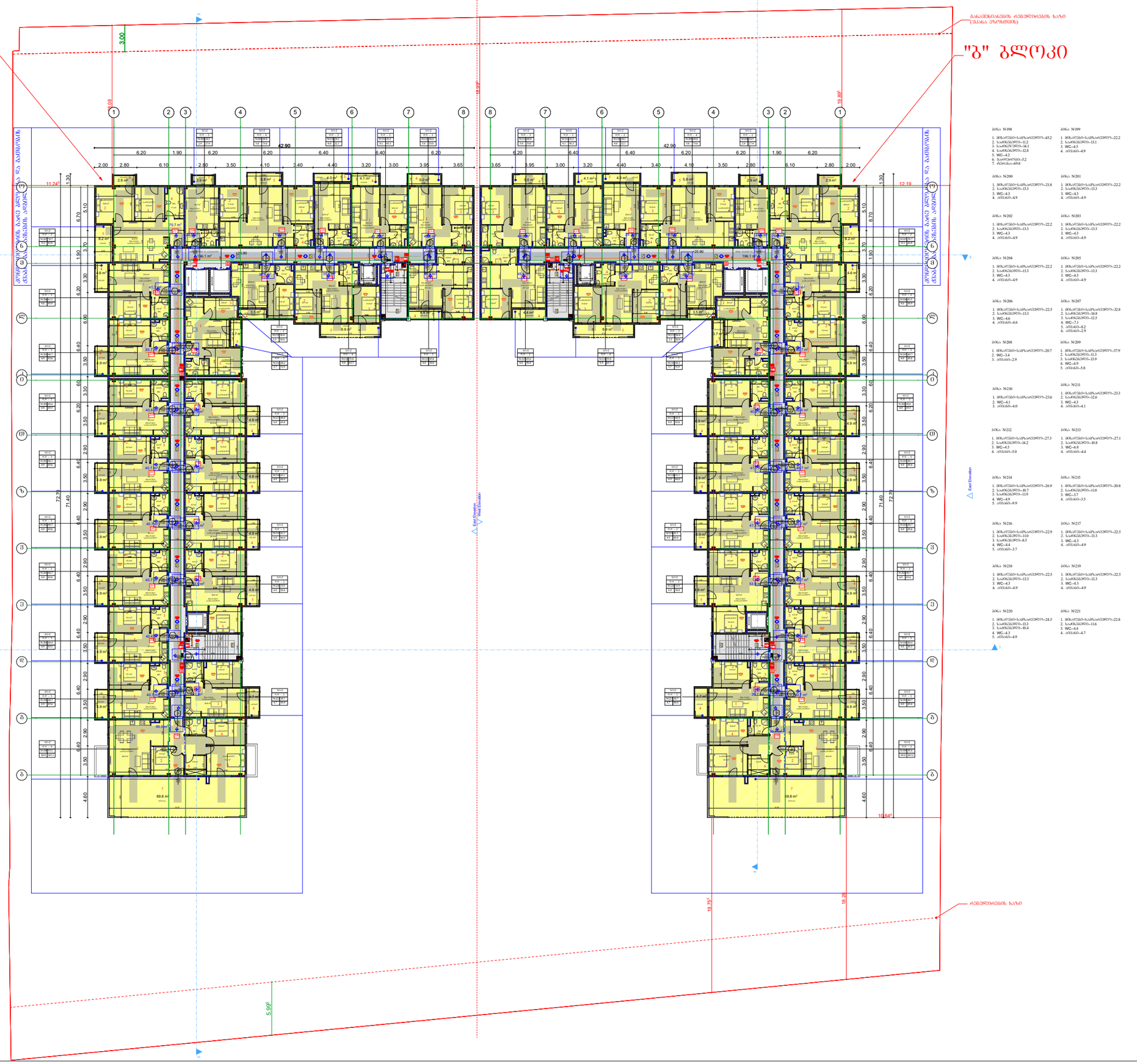

შ.პ.ს. "ბიემჯი პროჯექტ"

ს/კ 406390640

ტელ: 598 66 70 70

ს/კ 01.17.14.003.187

ობიექტის მისამართი	ქალაქი თბილისი, ჩოლოყაშვილის ქუჩასა და მდ. მტკვარს შორის
ნახაზის დასახელება	გეგმა +25.90 ნიშნულზე

დირექტორი		ზაზა ბასილაძე	
არქიტექტორი		ზაზა ბასილაძე	
დაინტერესებული პირი		იმედა მუმლაძე	
მასშტაბი	1:100	ფურცელი	A - 3
თარიღი	2022წ.		

"ა" ბლოკი

"ბ" ბლოკი

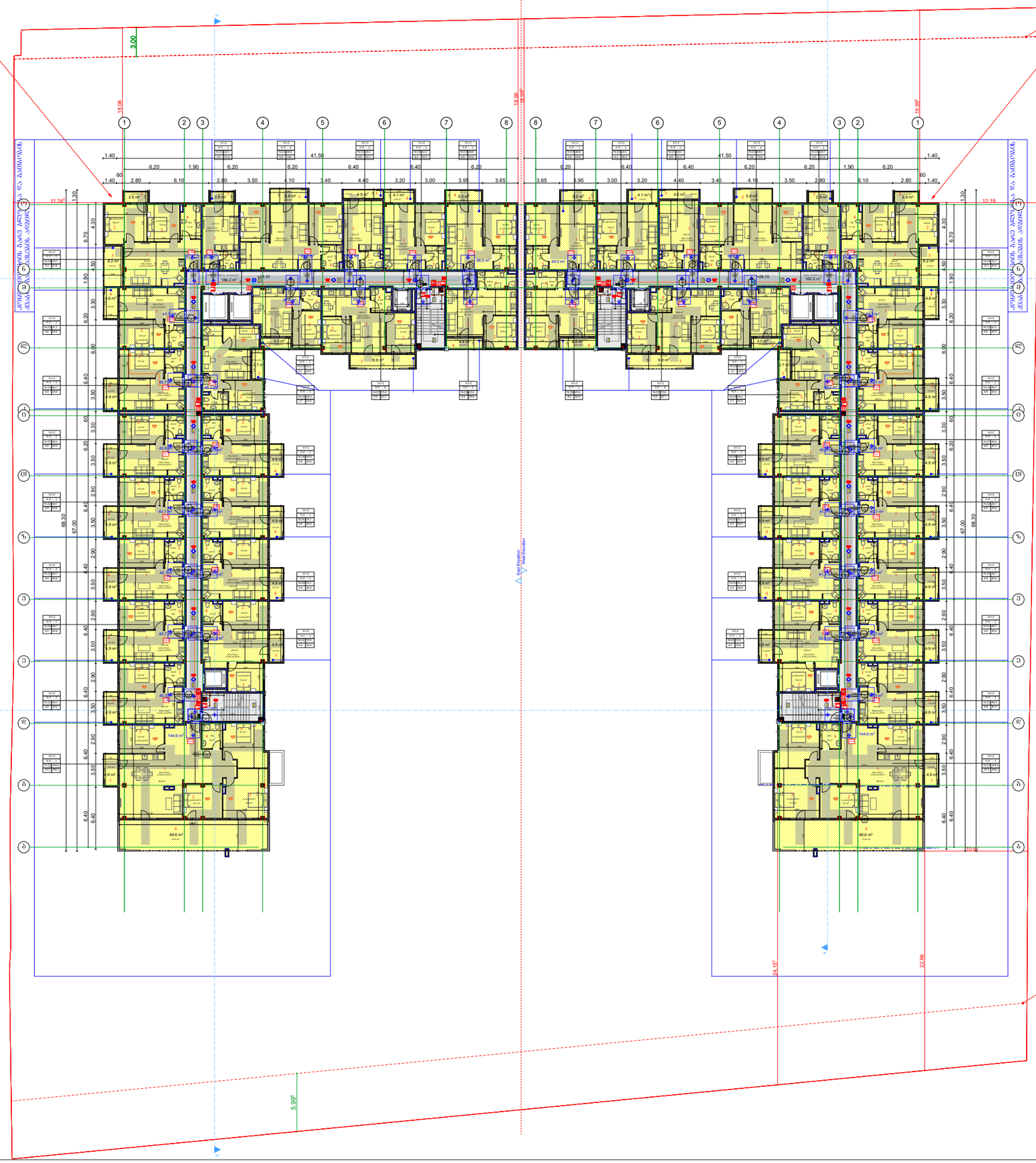

შ.პ.ს. "ბიემჯი პროჯექტ"

ს/კ 406390640

ტელ: 598 66 70 70

ს/კ 01.17.14.003.187

ობიექტის მისამართი	ქალაქი თბილისი, ჩოლოყაშვილის ქუჩასა და მდ. მტკვარს შორის
ნახაზის დასახელება	გეგმა +29.10 ნიშნულზე

დირექტორი		ზაზა ბასილაძე
არქიტექტორი		ზაზა ბასილაძე
დაინტერესებული პირი		იმედა მუმლაძე
მასშტაბი	1:100	ფურცელი A - 3
თარიღი	2022წ.	

"ა" ბლოკი

"ბ" ბლოკი

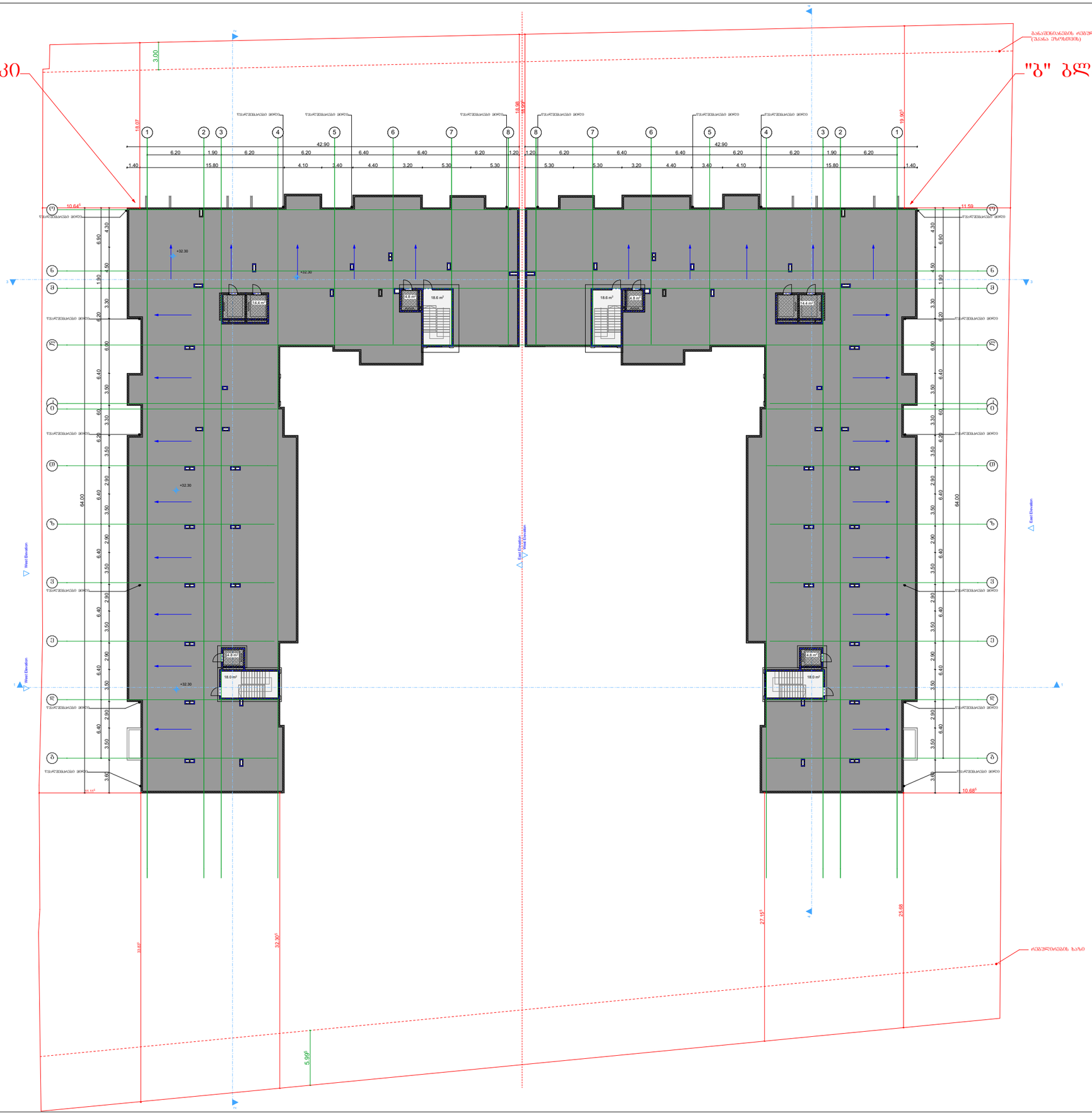

შ.პ.ს. "ბიემჯი პროჯექტ"
ს/კ 406390640
ტელ: 598 66 70 70

ს/კ 01.17.14.003.187

ობიექტის მისამართი	ქალაქი თბილისი, ჩოლოყაშვილის ქუჩასა და მდ. მტკვარს შორის
ნახაზის დასახელება	გეგმა +35.50 ნიშნულზე

დირექტორი		ზაზა ბასილაძე
არქიტექტორი		ზაზა ბასილაძე
დაინტერესებული პირი		იმედა მუმლაძე
მასშტაბი 1:100 თარიღი 2022წ.	ფურცელი	A - 3

"ა" ბლოკი

"ბ" ბლოკი

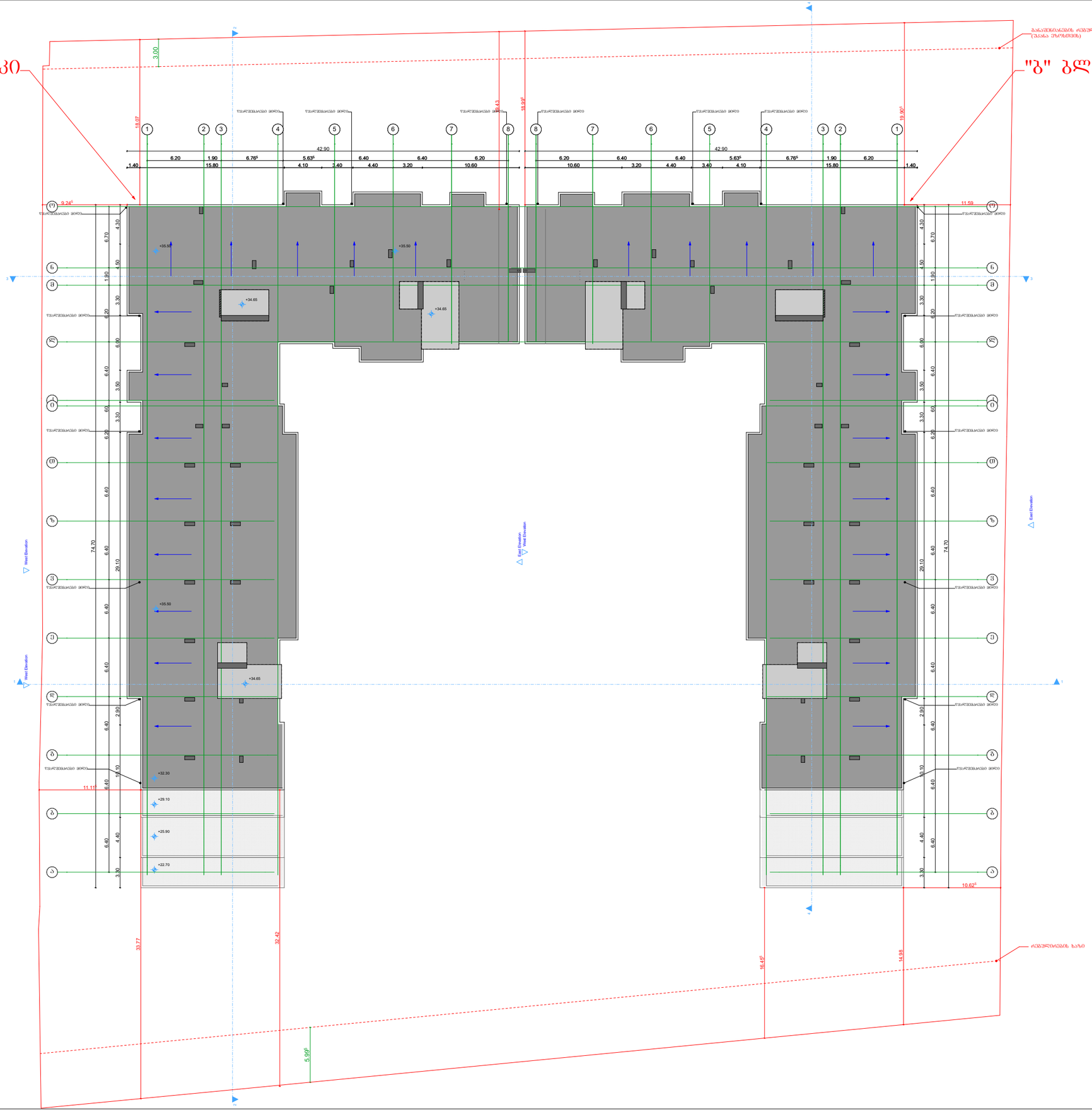

შ.პ.ს. "ბიემჯი პროჯექტ"

ს/კ 406390640

ტელ: 598 66 70 70

ს/კ 01.17.14.003.187

ობიექტის მისამართი	ქალაქი თბილისი, ჩოლოყაშვილის ქუჩასა და მდ. მტკვარს შორის
ნახაზის დასახელება	სახურავის გეგმა

დირექტორი		ზაზა ბასილაძე
არქიტექტორი		ზაზა ბასილაძე
დაინტერესებული პირი		იმედა მუმლაძე
მასშტაბი	1:100	ფურცელი A - 3
თარიღი	2022წ.	

საპროექტო შენობაში გამოყენებული თავისუფალი სივრცეები კართან მანევრირებისთვის მ1:50

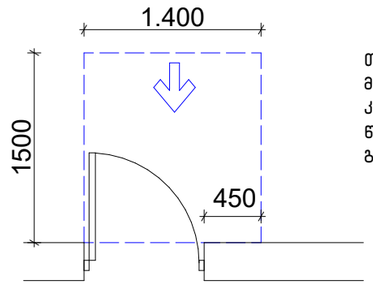

თავისუფალი სივრცე კართან მანევრირებისთვის – ანჯამიანი კარი
წინიდან მისაწვდომი – გამოწევით გაღება

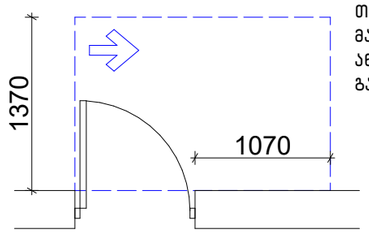

თავისუფალი სივრცე კართან მანევრირებისთვის – ანჯამიანი კარი
ანჯამის მხრიდან მისაწვდომი – გამოწევით გაღება

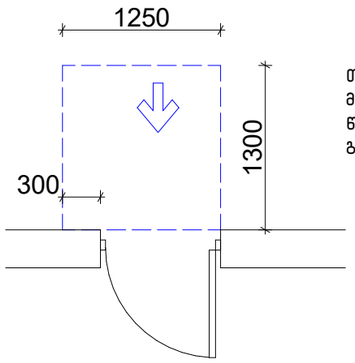

თავისუფალი სივრცე კართან მანევრირებისთვის – ანჯამიანი კარი
წინიდან მისაწვდომი – მიწოლით გაღება

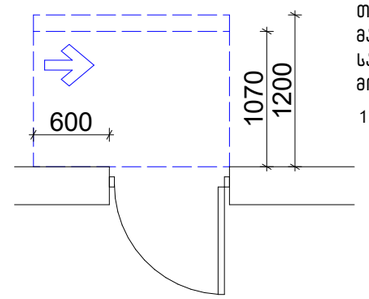

თავისუფალი სივრცე კართან მანევრირებისთვის – ანჯამიანი კარი
საკეტის მხრიდან მისაწვდომი – მიწოლით გაღება

120 მინ. თუ მოწყობილია მიმახურავი

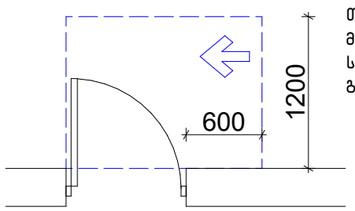

თავისუფალი სივრცე კართან მანევრირებისთვის – ანჯამიანი კარი
საკეტის მხრიდან მისაწვდომი – გამოწევით გაღება

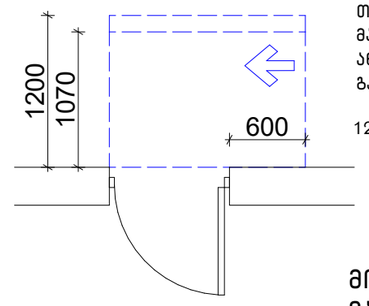

თავისუფალი სივრცე კართან მანევრირებისთვის – ანჯამიანი კარი
ანჯამის მხრიდან მისაწვდომი – მიწოლით გაღება

120 მინ. თუ მოწყობილია მიმახურავი

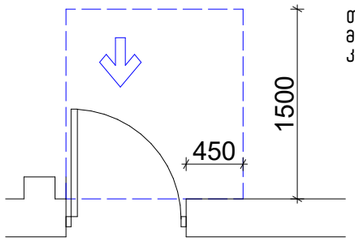

თავისუფალი სივრცე კართან მანევრირებისთვის-ნიშებში მოწყობილი კარი და ჭიშკარი-გამოწევით გაღება

მოსატრიალებელი სივრცეები

ვარიანტი 4

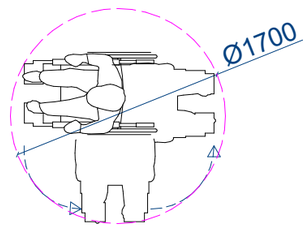

ვარიანტი 1

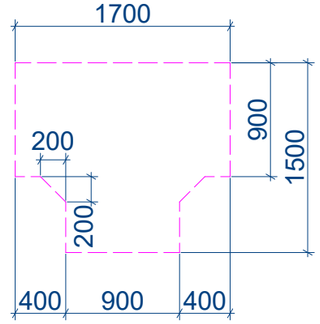

ვარიანტი 2

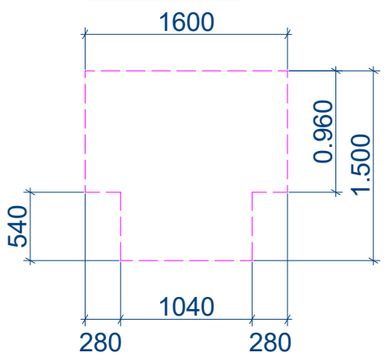

ვარიანტი 3

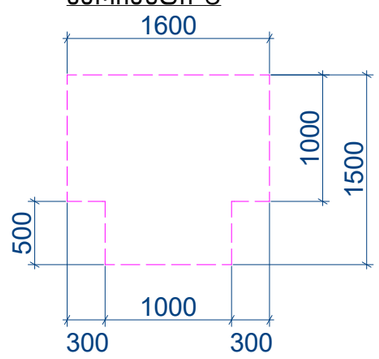

ხელსაბანის ძდებარეობა

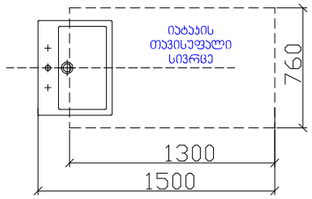

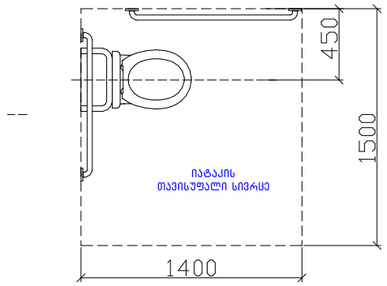

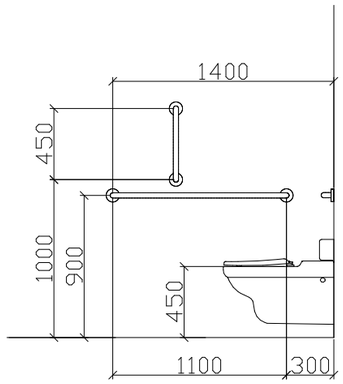

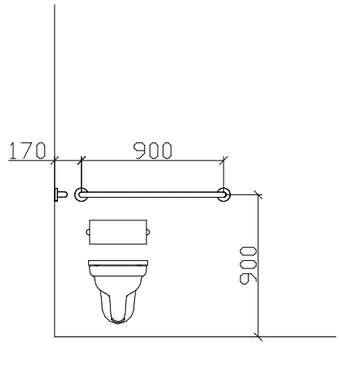

T ფორმის მოსატრიალებელი სივრცე
304.3.2.1 (ა) ვარიანტი 1

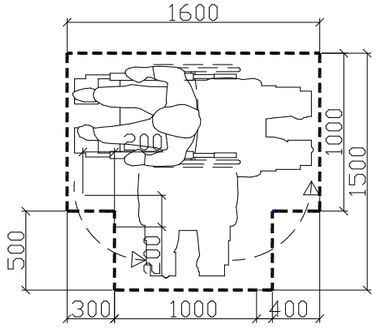

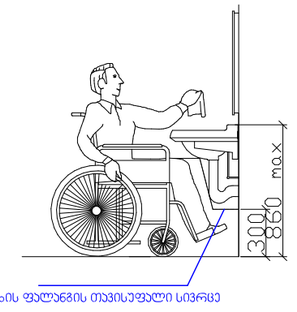

შ.შ.მ.პ. ბინაში ვიტრაჟის სახელურის სიმაღლე

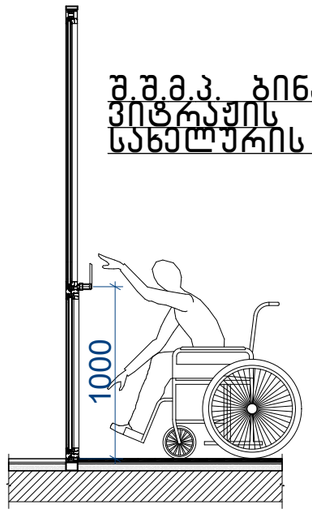

შ.შ.მ.პ. ბინაში ფანჯრის სახელურის სიმაღლე

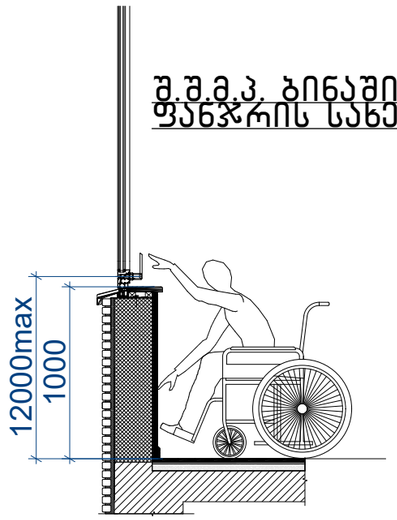

სამზარეულოს ან აბაზანის კაბინაზე მინვდომა

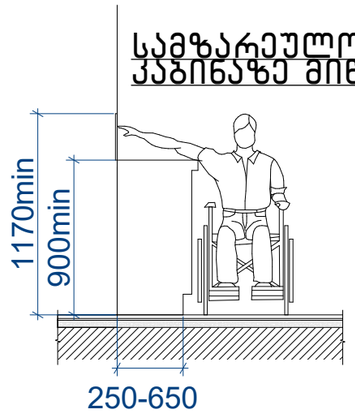

სადარბაზოში შესასვლელი კარის იატაკის შვეული შემაღლება (ზღურბლი)

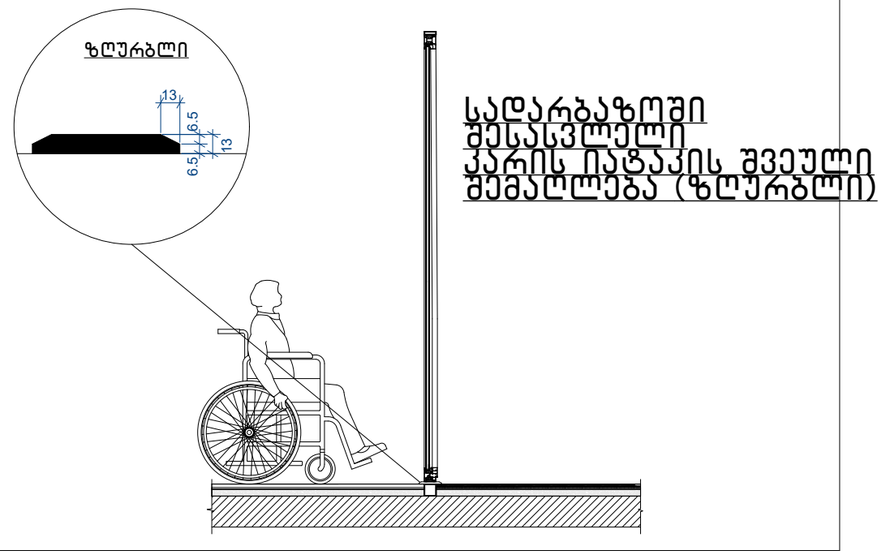

შენიშვნა:

∑ იტაკის ზედაპირები მოეწყობა ისე, რომ იქნება მდგრადი, მყარი და არასრიალა 302 ქვეთავის შესაბამისად

∑ განათების სამართავები, ელექტრო გამანაწილებლები, ელექტრო ჩამრთველები და დენსართები ტემპერატურის მარეგულირებლები, მოწყობილობების სამართავები, წყალსადენი სისტემის მოწყობილობების მარეგულირებლები და დამცავი და ორმხრივი საკომუნიკაციო სისტემების სამართავები "ა" ტიპის ერთეულში მოეწყობა სტანდარტის 309 ე ქვეთავის შესაბამისად.
∑სინათლს ჩამრთველები, ელექტრო ჩამრთველები, დენსართები, ტემპერატურის მარეგულირებლები, ელექტრო გამანაწილებლები და უსაფრთხოების ან შიდა საკომუნიკაციო სისტემების სამართავები "ბ" ტიპის ერთეულებში მოეწყობა სტანდართის 309 ქეთავების მიხედვით.

∑ იატაკის ზედაპიზე დონის შეცვა უნდა მოხდეს 303-ე ქვეთავის შესაბამისად.
∑ როდესაც ელემენტის ქვემოთ არსებული სივრცე მიჩნეულია ელემენტთან მდებარე იატაკის თავისუფალი სივრცის, ელემენტთან არსებული თავისუფალი სივრცის ან მოსატრიალებელი სივრცის ნაწილად, სივრცე უნდა შეესაბამებოდეს 306-ე ქვეთავს. ელემენტის ქვემოთ დასაშვებია დამატებითი სივრცე მუხლის სიმაღლემდე და ფეხის ფალანგისთვის.
∑ მიწვდომის დიაპაზონი უნდა შეესაბამებოდეს 308-ე ქვეთავს.

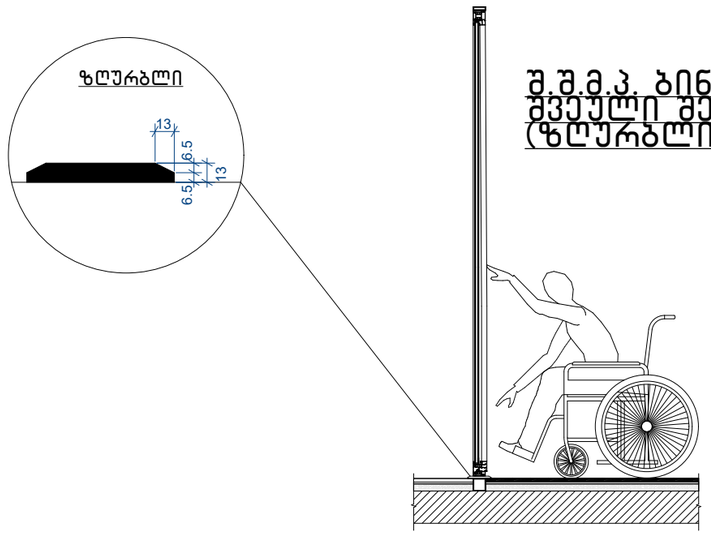

შ.შ.მ.პ. ბინაში იატაკის მკვეთლი შემაღლება (ზღურბლი)

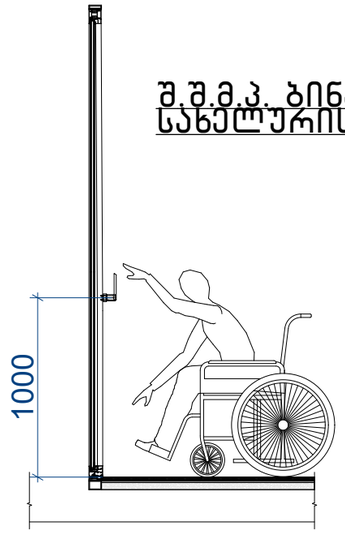

შ.შ.მ.პ. ბინაში კარის სანათლურის სიმაღლე

დახლის სიმაღლე

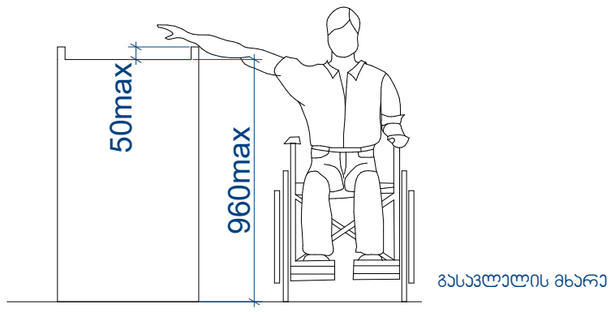

შენიშვნა:

∑ იტაკის ზედაპირები მოეწყობა ისე, რომ იქნება მდგრადი, მყარი და არასრიალა 302 ქვეთავის შესაბამისად

∑ განათების სამართავები, ელექტრო გამანაწილებლები, ელექტრო ჩამრთველები და დენსართები ტემპერატურის მარეგულირებლები, მოწყობილობების სამართავები, წყალსადენი სისტემის მოწყობილობების მარეგულირებლები და დამცავი და ორმხრივი საკომუნიკაციო სისტემების სამართავები "ა" ტიპის ერთეულში მოეწყობა სტანდარტის 309 ე ქვეთავის შესაბამისად.
∑ინათლს ჩამრთველები, ელექტრო ჩამრთველები, დენსართები, ტემპერატურის მარეგულირებლები, ელექტრო გამანაწილებლები და უსაფრთხოების ან შიდა საკომუნიკაციო სისტემების სამართავები "ბ" ტიპის ერთეულებში მოეწყობა სტანდართის 309 ქეთავების მიხედვით.

∑ იატაკის ზედაპიზე დონის შეცვა უნდა მოხდეს 303-ე ქვეთავის შესაბამისად.
∑ როდესაც ელემენტის ქვემოთ არსებული სივრცე მიჩნეულია ელემენტთან მდებარე იატაკის თავისუფალი სივრცის, ელემენტთან არსებული თავისუფალი სივრცის ან მოსატრიალებელი სივრცის ნაწილად, სივრცე უნდა შეესაბამებოდეს 306-ე ქვეთავს. ელემენტის ქვემოთ დასაშვებია დამატებითი სივრცე მუხლის სიმაღლემდე და ფეხის ფალანგისთვის.
∑ მიწვდომის დიაპაზონი უნდა შეესაბამებოდეს 308-ე ქვეთავს.

ცხრილი 407.4.7.1.3 - სამართავი ღილაკის ამოცნობა

სამართავი ღილაკის ტიპი	ამობურცული ნიშანი	ბრაილის შეტყობინება	თანაფარდობა (გახსნილი რკალები აღნიშნავს გამოყენებელ წერტილებს ბრაილის თითოეულ უჯრაში)
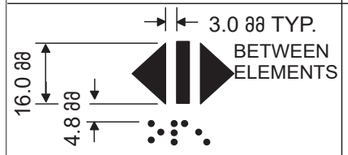 DOOR OPEN		 op“en”	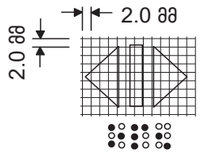
 REAR/SIDE DOOR OPEN		 op“en”	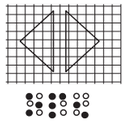
 DOOR CLOSE		 close	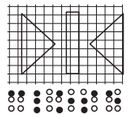
 REAR/SIDE DOOR CLOSE		 close	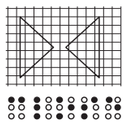
 MAIN		 ma“in”	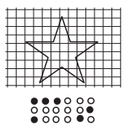
 ALARM		 al“ar”m	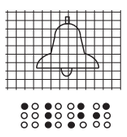
 PHONE		 ph“one”	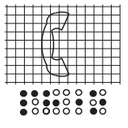
 EMERGENCY STOP (WHEN PROVIDED) X on face of octagon is not required to be tactile		 “st”op	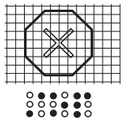

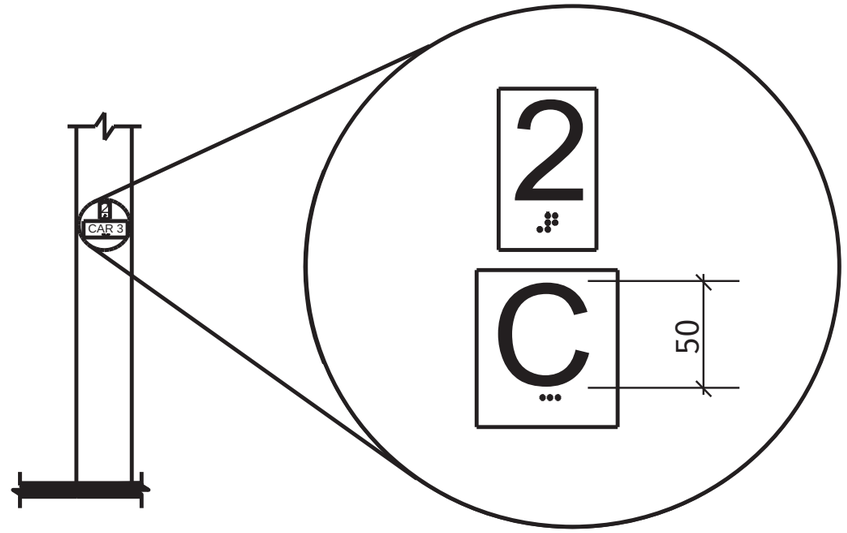

სურ. 407.2.3.2
სართულის მიმთითებელ ეკრანიანი
ლიფტების აღმნიშვნელები

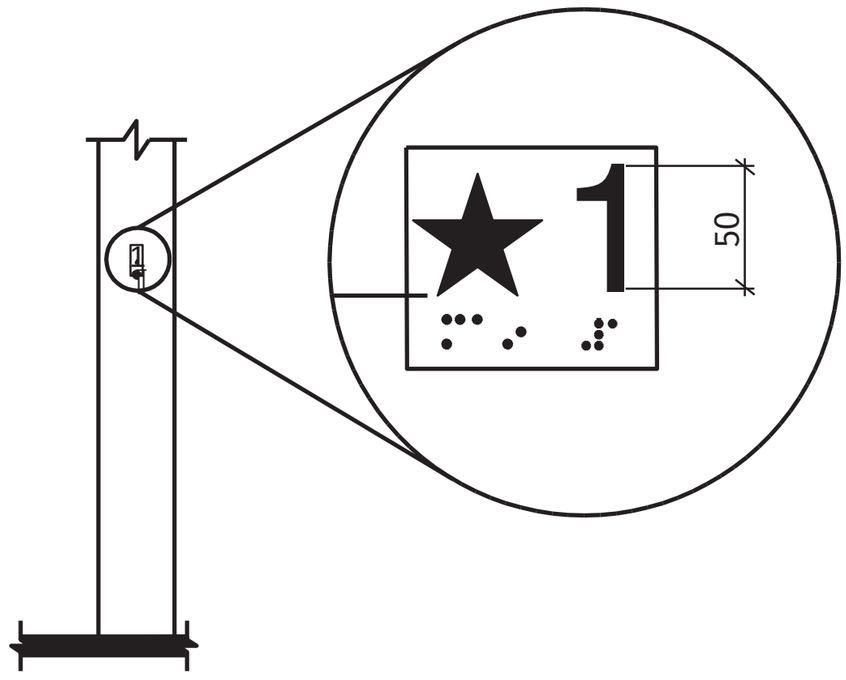

სურ. 407.2.3.1
სართულის აღნიშვნა

ნიშანი განთავსდება
გზაკიბის საზღვრებში კარის მომიჯნავედ

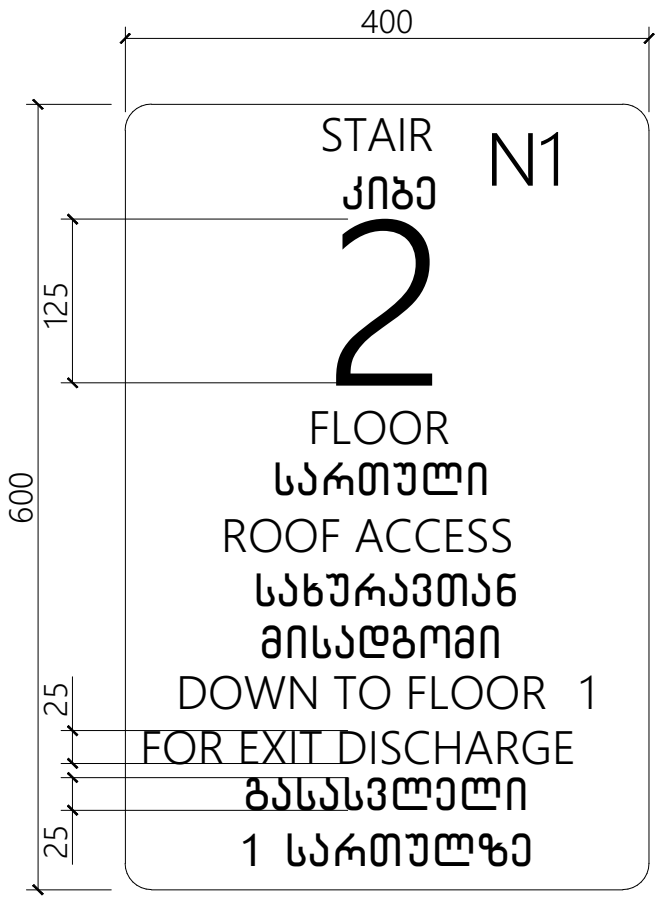

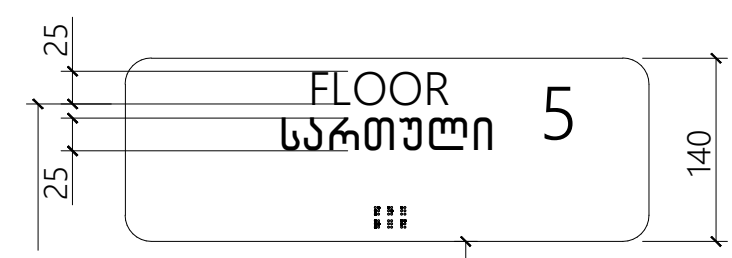

ნიშანი განთავსდება
გზაკიბის საზღვრებში კარის მომიჯნავედ

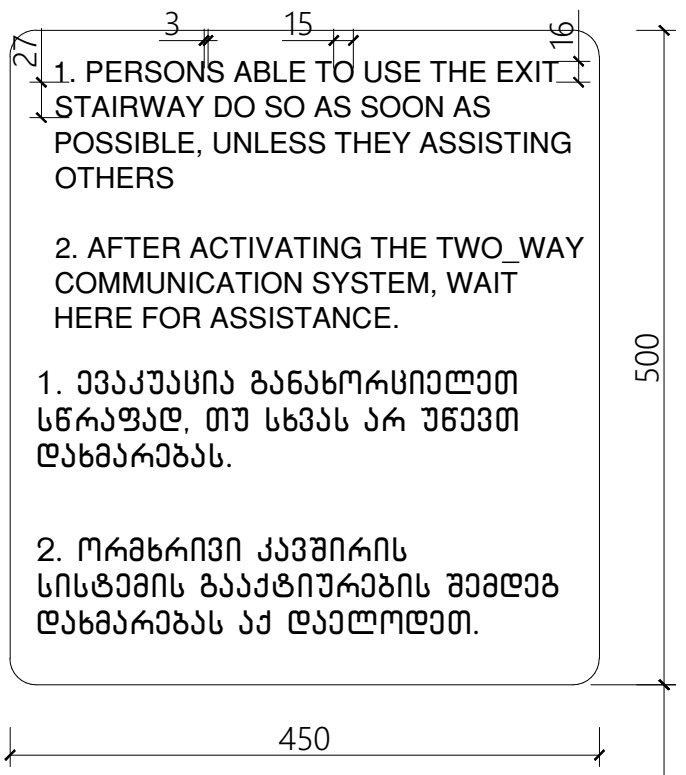

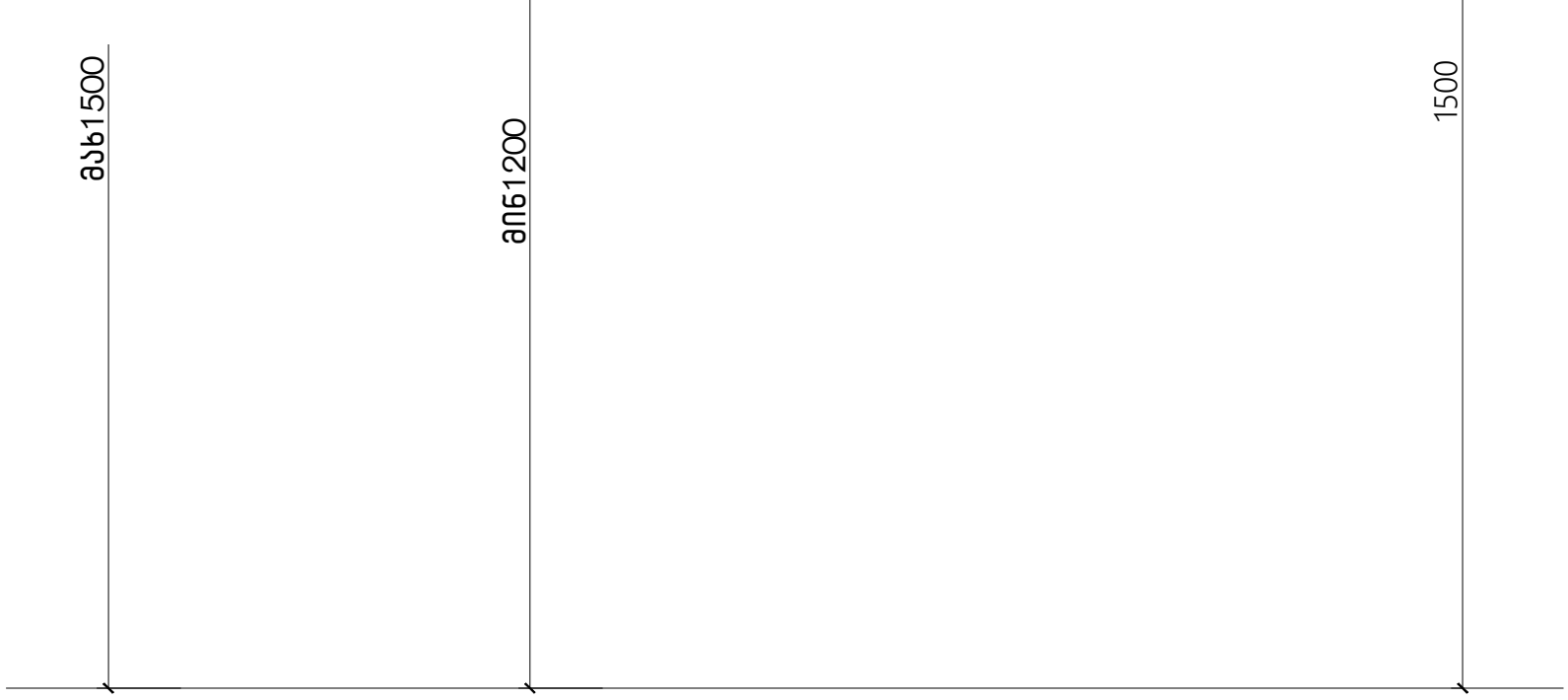

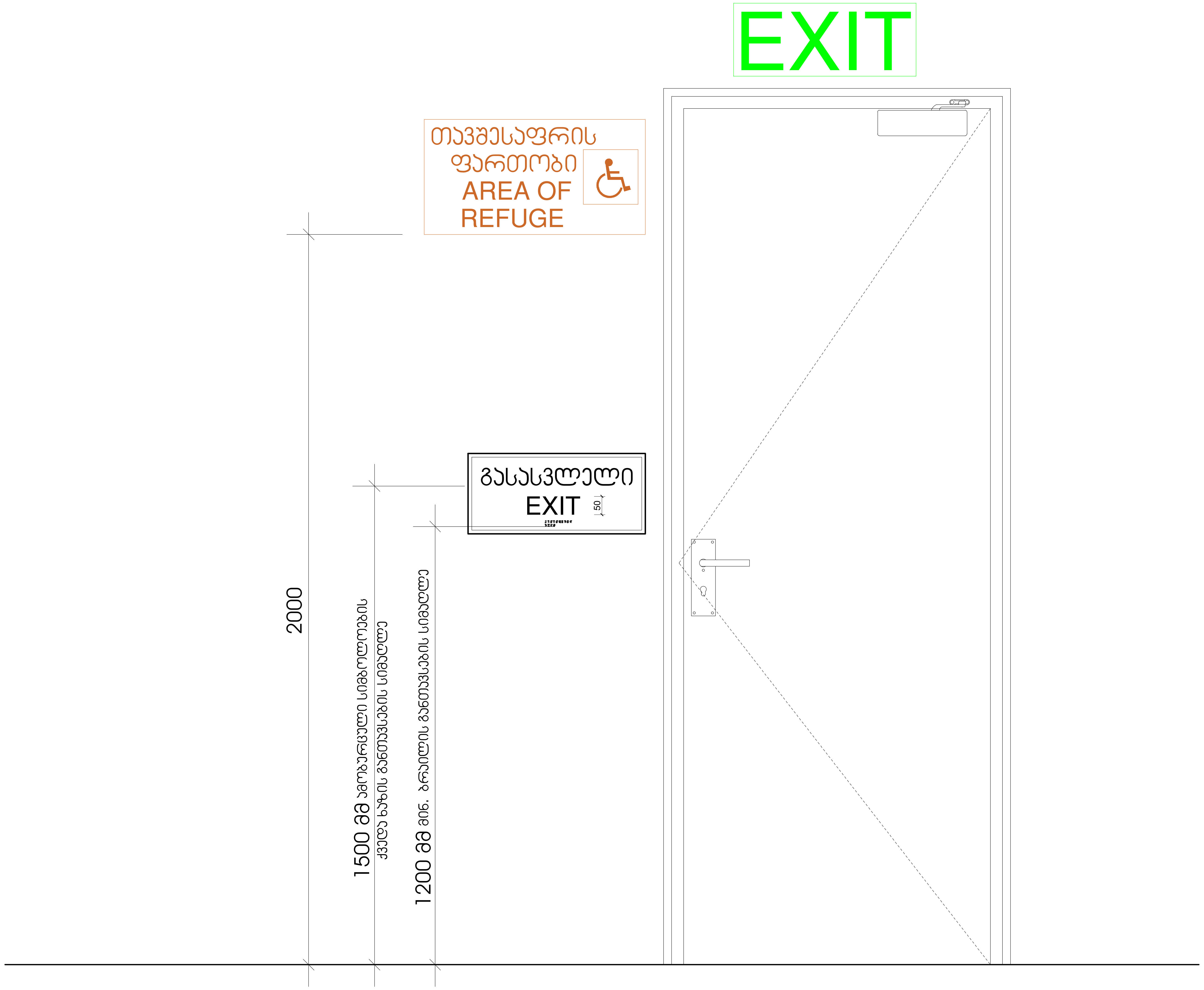
EXIT
თავშესაფრის ფართობი
AREA OF REFUGE
გასასვლელი
EXIT
50
2000
1500 მმ ვიზუალური სიმბოლოების ქვედა ხაზის განთავსების სიმაღლე
1200 მმ მინ. ბრაილის განთავსების სიმაღლე

სასწრაფო სამედიცინო დახმარების საერთაშორისო სიმბოლო
(სიცოცხლის ვარსკვლავი) განთავსდება ლიფტის ჩარჩოს ორივე მხარეს

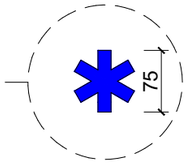

ნიშანი განთავსდება ლიფტის გამოსაძახებელ ღილაკთან



გასასვლელის განათებული ნიშანი

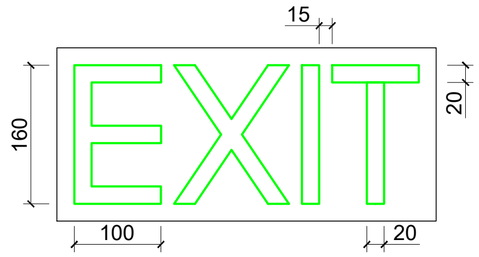

განათებული ნიშანი თავშესაფრის ფართობთან მიმავალ კართან

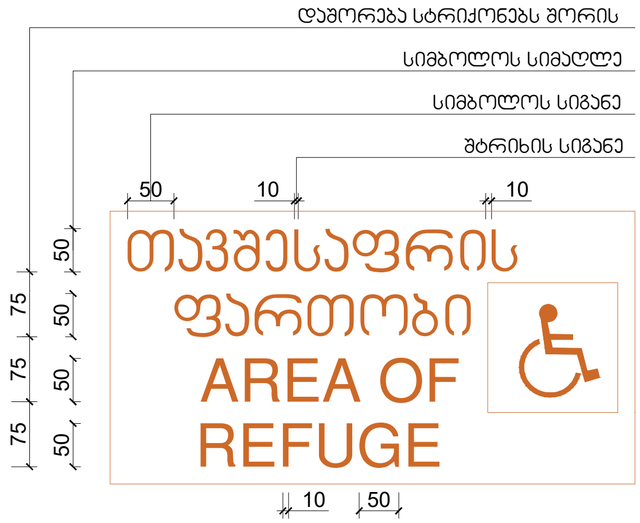

ნიშანი ამობურცული სიმბოლოებით და ბრაილით გზა-ჯიბის შესასვლელთან და გარეთ გამავალ ყველა კართან

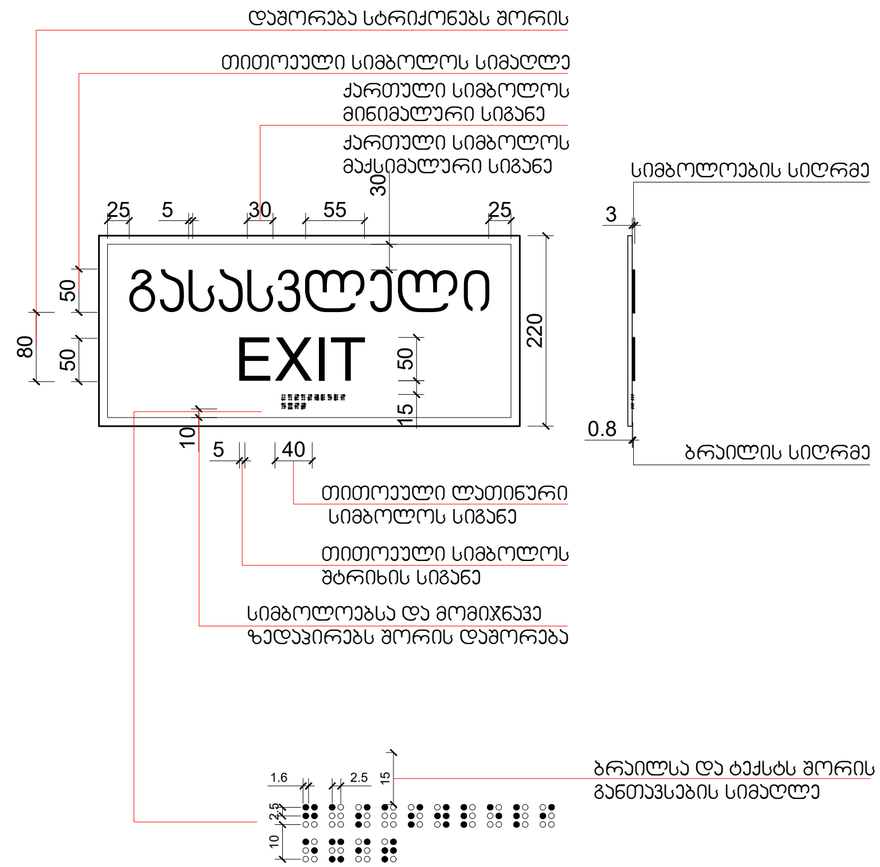

საპროექტო ტერიტორიაზე, მისაწვდომი ავტოსადგომის მოწყობისას
ნიშნები განთავსდეს არსებული ნახაზის მიხედვით.

ნიშანი განთავსდება
გარე მისაწვდომ ავტოსადგომთან

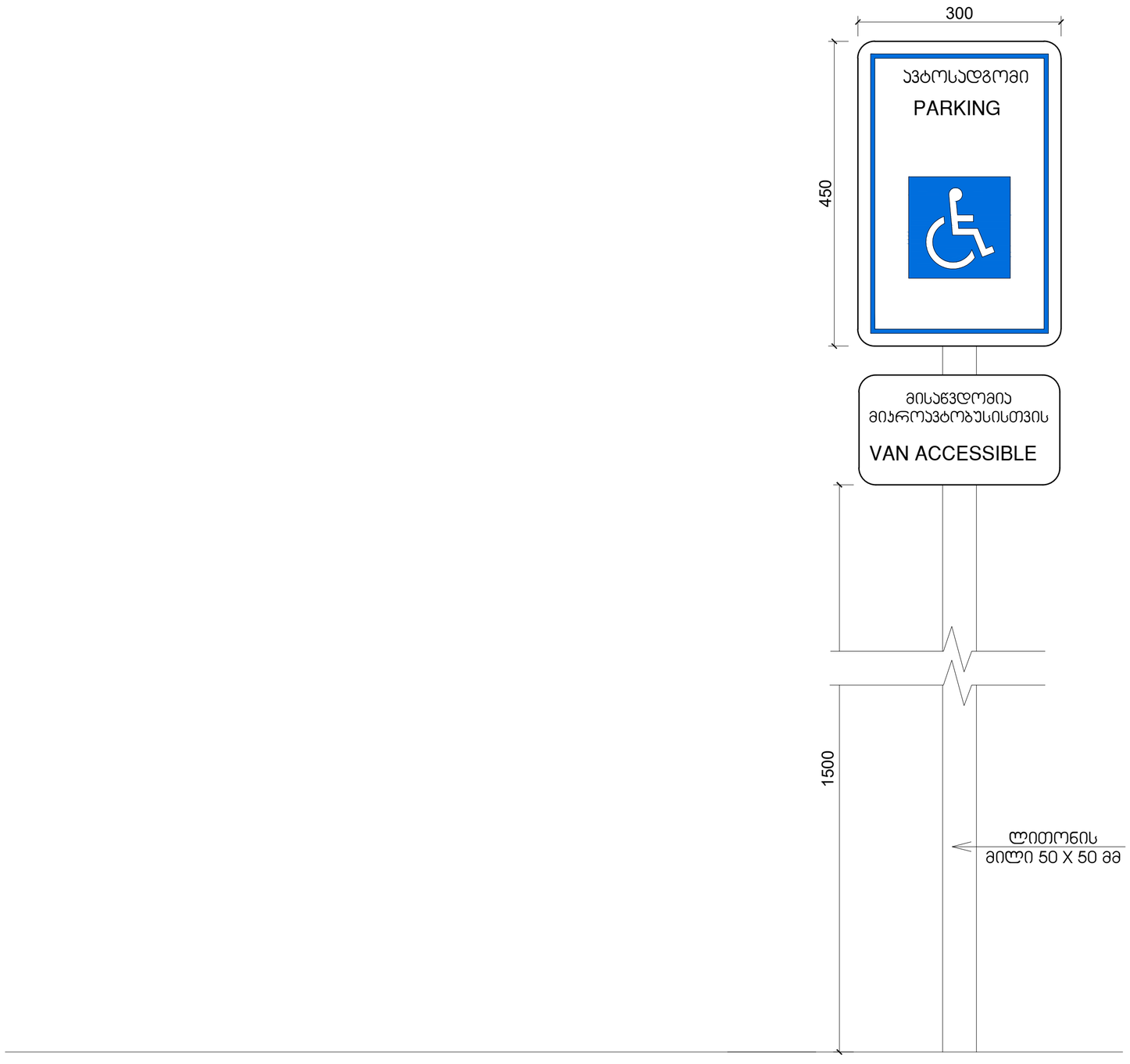

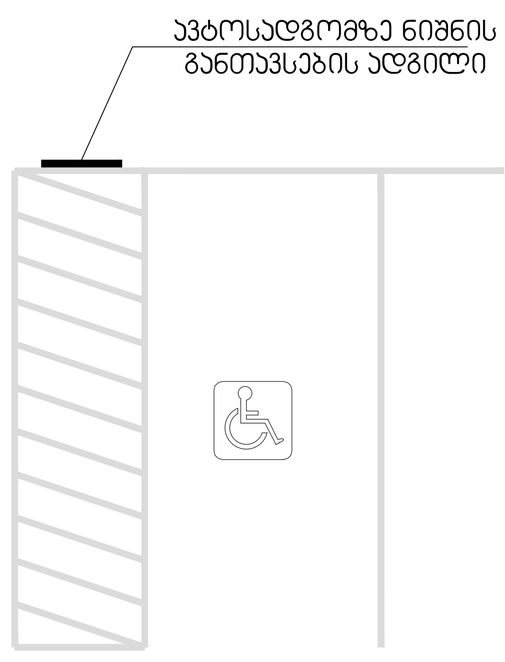

ტიპიური კიბის ბლოკი

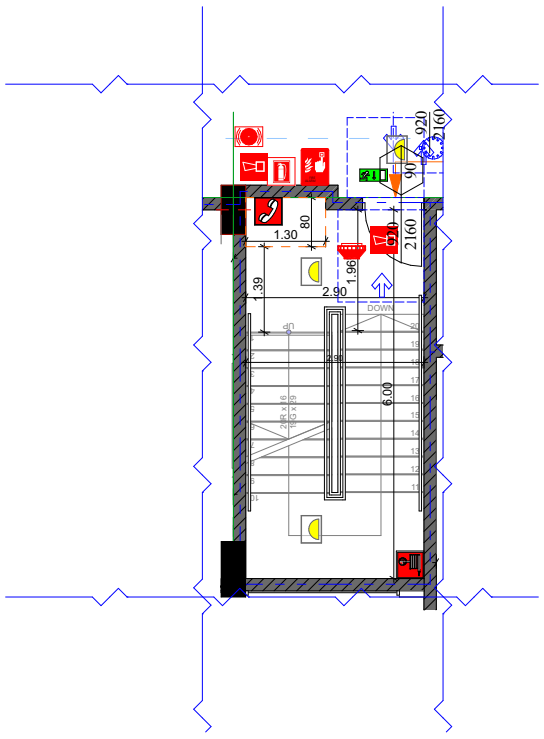

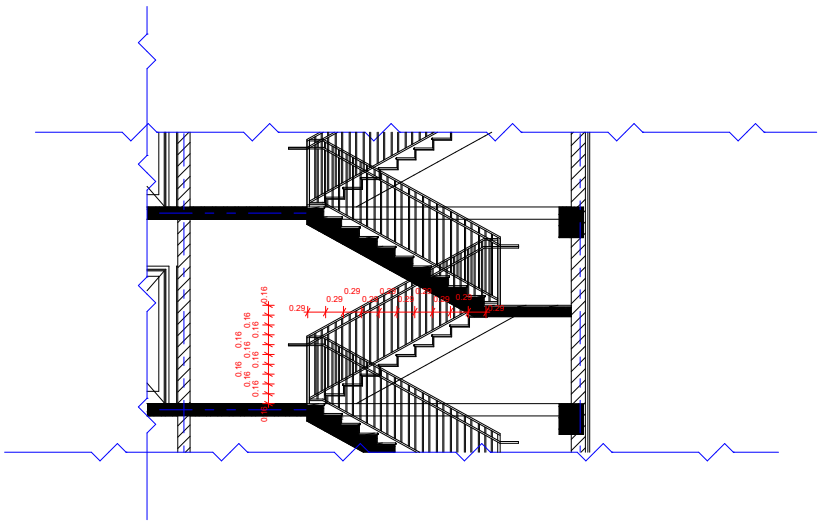

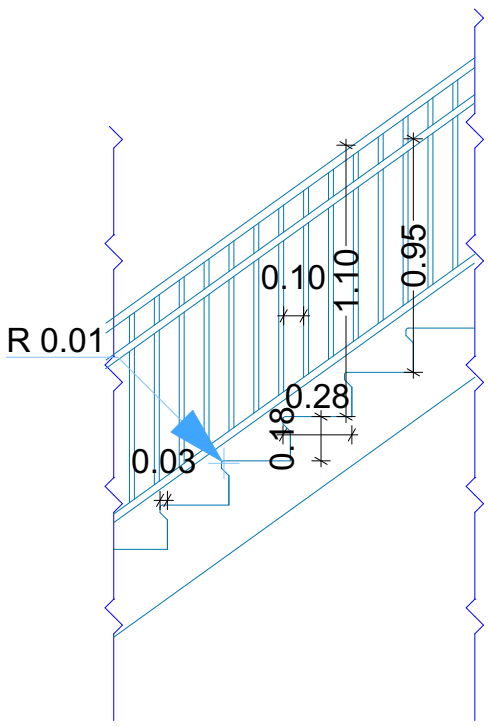

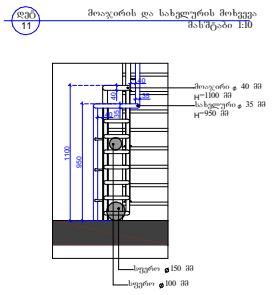

გარე მოაჯირი
მ. 1:20

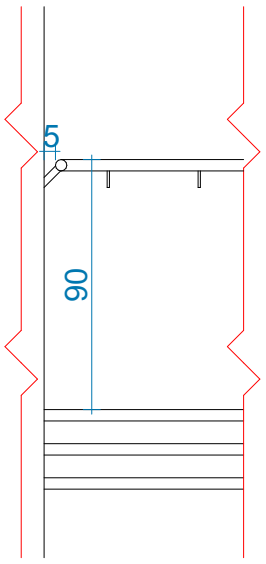

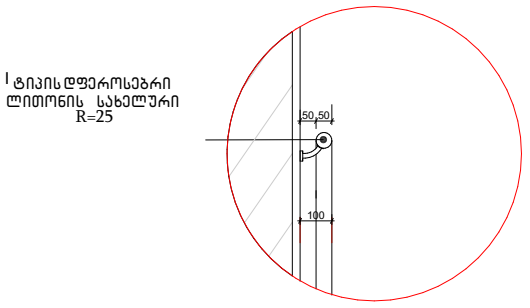

ლიფტის დეტალი

