დაბეგმარების მიზანი და აღწერა

დაბეგმარების საფუძველი და მიზნის აღწერა:

საპროექტო შენობის დაბეგმარების საფუძველს წარმოადგენს, ქ.თბილისის ქალაქ თბილისის მუნიციპალიტეტის არქიტექტურის სამსახურის ბრძანება №5486781. პროექტის მიზანია მრავალბინიანი საცხოვრებელი სახლის დაბეგმარება მოქმედი კანონმდებლობის დაცვით, თანამედროვე ბეგმარების პრინციპების და შენობა–ნაგებობების უსაფრთხოების ნორმების გამოყენებით.

მიწის ნაკვეთის მდებარეობა, აღწერა:

საპროექტო მიწის ნაკვეთი (4953 მ2) მდებარეობს ქ. თბილისი, ქუჩა რკინიგზა №30; ქ. თბილისი, ქუჩა ც. დადიანი №32; საკ.კოდი: 01.12.12.011.127. ნაკვეთს ჩრდილოეთით, აღმოსავლეთითა და დასავლეთით ესაზღვრება კერძო საკუთრებაში არსებული მიწის ნაკვეთები ხოლო სამხრეთით - საზოგადოებრივი სივრცე (სამანქანო გზა). უშუალოდ ტერიტორიაზე ვხვდებით მისი დასავლეთით მოსაზღვრე მიწის ნაკვეთიდან საზოგადოებრივი სარგებლობის სერვიტუტით. ტერიტორია არის ქანობიანი სამხრეთიდან ჩრდილოეთის მიმართულებით. მიწის ნაკვეთზე აბსოლიტური ნიშნულები მერყეობენ დაახლ. 433.50 - 429.50 მ.

ტერიტორიაზე არ გვხვდება ხე-ნარგავები, დენდროლოგიური პროექტის შესაბამისად, გათვალისწინებულია ხე-მცენარეების დარგვა დატერიტორიის გამწვანება (იხ.დენდროლოგიური პროექტი). შენობის საპროექტო +0.00 ნიშნული განისაზღვრა და უტოლდება +432.90 აბსოლუტურ ნიშნულს.

პროექტის კონცეფცია, იდეა:

პროექტის კონცეფცია სივრცით-მოცულობითი გადაწყვეტისას განპირობებულია სახოვრებელი გარემოს თავისებურებიდან გამომდინარე, სართულებზე ჰორიზონტალური და ვერტიკალური კავშირების გათვალისწინებით.

პროექტის შინაარსობრივი აღწერა:

საპროექტო შენობა წარმოადგენს მრავალბინიან საცხოვრებელ სახლს. შენობის მთლიანი სიმაღლე 33.36 მ-ია. შენობა შედგება 11 მიწისზედა (+0.00; +3.50; +6.65; +9.80 +12.95; +16.10; +19.25, +22.40, +25.55, +28.70 და 31.85) და 1 მიწისძვეშა (-3.15) სართულისაგან. მიწისძვეშა სართულზე განთავსებულია ავტოსადგომი, საწყობი და დამხმარე ფართობი (საშხეფი სისტემების განთავსებისათვის). ±0.00 ნიშნულზე - კომერციული ფართები და საცხოვრებელი ბინები. ხოლო +3.15 ნიშნულიდან ზევით ყველა დანარჩენ სართულზე განთავსებულია ტიპური ბეგმარების საცხოვრებელი ბინები, რომელთა სართულის სიმაღლე 3.15 მეტრს შეადგენს. შენობას გააჩნია ორი კიბის უჯრედი და ორი ლიფტის შახტა, სადაც სახანძრო-სამაშველო და სასწრაფო დახმარების ბრიგადებს შეეძლებათ საკაცის განთავსება. შენობის გარე კედლები ძირითადად დამუშავებულია სხვადასხვა ფაქტურის ფაქტურიანი ფითხითა (RAL 7026), მოპირკეთებულია ხის ფაქტურიანი კომპაქტლამინატითა და ბრანიტის ფილებით. ფასადებზე კარ-ფანჯარა არის შავი ფერის მეტალოპლასტმასის. შავი ფერის ლითონის ფურცლისგანაა დამზადებული წყალგამტარი მილები. ცხაურები და აივნის მოაჯირებიც ასევე შავი ფერის ლითონისაა. ტერიტორია კეთილმოეწყობა და გამწვანდება: ნაწილობრივ მოეწყობა ბუნებრივი ბალახის საფარი და დაირგვება ახალი ძირები.

კორექტირება მოიცავს შემდეგს: ქ. თბილისის მუნიციპალიტეტის საკრებულოს 2023 წლის 21 ივლისის №345 განკარგულების მიხედვით, მიწის ნაკვეთის განაშენიანების ინტენსივობის კოეფიციენტი (კ-2) გაიზარდა 1.5-დან 2.1-მდე, შესაბამისად, საპროექტო შენობას დაემატა სამი ტიპური სართული. შეიცვალა ლიფტის სამანქანე და კიბის უჯრედი გადახურვის დონეზე. მცირედით შეიცვალა ფასადის მოპირკეთების სქემა. +35.00 ნიშნულზე ამოივსო ფილის ღიობები აივნების თავზე. 10 სანტიმეტრით მოიმატა პარაპეტის სიმაღლემ.

პროექტის ძირითადი სტრუქტურული სისტემის აღწერა:

შენობის ძირითადი სტრუქტურული სისტემა წარმოადგენს რკინაბეტონის კარკასულ სტრუქტურას, რომელის საძირკველიც არის ფილა; სახურავი ბრტყელი გადახურვისაა, რომელიც არ არის გამოყენებადი. გარე კედლები 20 სმ. სისქის თბოსაიზოლაციო ბლოკის წყობითაა შევსებული. შენობის კონსტრუქცია I-B ტიპისაა.

შენობის დაბეგმარებისას გამოყენებული კანონმდებლობის აღწერა:

ქ. თბილისის მუნიციპალიტეტის საკრებულოს 2016 წ. 28 იანვრის №41 დადგენილება. ტექნიკური რეგლამენტის "შენობანაგებობების უსაფრთხოების წესების" დამტკიცების თაობაზე.

ტექნიკური რეგლამენტი - "მისაწვდომობის ეროვნული სტანდარტები"

პირობითი აღნიშვნები

	მიწის ნაკვეთის საკადასტრო საზღვარი
ა	ღერძის ხაზი
1	ჭრილის ხაზი
±0.00	კონსტრუქციული ნიშნული
±0.00	არქიტექტურული ნიშნული
ჩ	ჩრდილოეთის აღნიშვნა
	გასასვლელთან მისადგომი მაძს. სავალი მანძილი
	სახანძრო მილი
	კედლის ცეცხლმედეგობა (ორსაათიანი)
№1 632.4 მ² 714.1 მ² 81.7 მ²	დაკავებულობის ნომერი დაკავებულობის ფართი საზაფხულო ფართობი მთლიანი ფართობი
190 1290 ვიტ-№	კარის/ვიტრაჟის სიგანე კარის/ვიტრ.-ის ტიპი (ზომის მიხედვით) კარის/ვიტრაჟის სიმაღლე
სც-2 დ.დ. 10	დაკავებულობის ზბუფი (ძვეზბუფი) დაკავებულობის დატვირთვა
	მწვანე საფარი
	ღიობი ფილაში
	რკ. ბეტონი
	შემავსებელი ბლოკის კედელი
	საცხოვრებელი დაკავებულობა (სც-2).
	სასაწყობე ზბუფი (სწ-2)
	დამხმარე ზბუფი (დს)
	სავაჭრო ზბუფი (სვ)

EXIT	ავარიული გასასვლელი
	ხელის ცეცხლმაქრი
	ორმხრივი კავშირის სისტემა
	სახანძრო ღილაკი
	სახანძრო ონკანი
	სახანძრო ჰიდრანტი
	საგანგებო ხმოვანი განგაშის საკომუნიკაციო სისტემა (სახანძრო სიგნალიზაცია)
	ავარიული განათება
	საავარიო განათება
	კვამლის ავტომატური აღმომჩენი
	კვამლზე მორეაგირე მაშუქებელი
	ავტოსაშხეფი

შენობა-ნაგებობის სსაფრთხოების წესებთან შესაბამისობის ანალიზი

გამოყენებული წესები: შენობა-ნაგებობის სსაფრთხოების წესები

ჩამოთვალეთ შენობის დაკავებულობები და აღწერეთ თითოეული გამოყენება	
1. სასაწყობე ზგუფი (სწ-2) ავტოსადგომი, საწყობი	-3.15 ნიშნულზე
2. დამხმარე ზგუფი, (ღს) საშხეფი სისტემის განთავს. ოთახი	-3.15 ნიშნულზე
3. სავაჭრო ზგუფი, სვ (კომერციული)	±0.00 ნიშნულზე
4. საცხოვრებელი ზგუფი სც-2 (საცხოვრებელი)	±0.00, +3.50, +6.65, +9.80, +12.95, +16.10, +19.25, +22.40, +25.55, +28.70, +31.85 ნიშნულებზე

კონსტრუქციის ტიპი:	
განსაზღვრე კონსტრუქციის ტიპი ახალი შენობისთვის: მაგალითი: II-A, II-B, V-A, V-B	I-B
შერეული კონსტრუქციის შემთხვევაში მიუთითეთ ტიპები, რომლებიც გამოყენებული იქნება, განსაზღვრეთ მათი ტიპები და მდებარეობა:	

სიმაღლის შეზღუდვები ცხრილი 503 მიხედვით

დაკავებულობები	დასაშვები სართულიანობა	შემოთავაზებული სართულიანობა
1. სასაწყობე ზგუფი (სწ-2)	11	1 სართული
2. დამხმარე (ღს)	5	1 სართული
3. სავაჭრო ზგუფი (სვ)	11	1 სართული
4. საცხოვრებელი ზგუფი (სც-2)	11	11 სართული
	დასაშვები სიმაღლე	შემოთავაზებული სიმაღლე
საერთო სიმაღლე =	48.8 მ.	35.15 მ.
მიწის დონის ზემოთ სართულების რაოდენობა	11	11 სართული

ფართობის შეზღუდვები ცხრილი 503 მიხედვით

დაკავებულობები	დასაშვები ფართობი (სართულზე)	შემოთავაზებული ფართობები
1. სასაწყობე ზგუფი (სწ-2)	7340 მ²	743.5 მ²
2. დამხმარე (ღს)	3300 მ²	48.2 მ²
3. სავაჭრო ზგუფი (სვ)	შეუზღუდავი	297.8 მ²
4. საცხოვრებელი ზგუფი (სც-2)	შეუზღუდავი	835.7 მ²
იატაკების საერთო (სასარგებლო) ფართობი =	9884.9 მ²	
იატაკების რაოდენობა =	12	
შენობის საერთო ფართობი =	11375.7 მ²	

შენობა-ნაგებობის უსაფრთხოების წესებთან შესაბამისობის ანალიზი

გარე კედლის ცეცხლმედეგობისა და ღიობისადმი მოთხოვნები
ცხრილი 602-ის და ცხრილი 705.8-ის მიხედვით

გარე კედელი	მინიმალური ხანძარსაწინააღმდეგო მანძილი	ცეცხლმედეგობის ხარისხი (საათი)		კედლის ღიობის ფართობი (კედლის%)					
				დასაშვები			გათვალისწინებული		
		მოთხოვნილი	გათვალისწინებული	დაცული	დაუცველი საშხეფებით	დაუცველი	დაცული	დაუცველი საშხეფებით	დაუცველი
1-12 ღერძებში -3.15, ±0.00, +3.50, +6.65, +9.80, +12.95, +16.10, +19.25, +22.40, +25.55, +28.70, +31.85 ნიშნულებზე	21.71 მ.	0	2	აუცილებელი არაა	აუცილებელი არაა	შეუზღუდავი	---	---	45%
ა-ი ღერძებში -3.15, ±0.00, +3.50, +6.65, +9.80, +12.95, +16.10, +19.25, +22.40, +25.55, +28.70, +31.85 ნიშნულებზე	23.30 მ.	0	2	აუცილებელი არაა	აუცილებელი არაა	შეუზღუდავი	---	---	5%
12-1 ღერძებში -3.15, ±0.00, +3.50, +6.65, +9.80, +12.95, +16.10, +19.25, +22.40, +25.55, +28.70, +31.85 ნიშნულებზე	10.55 მ.	0	2	აუცილებელი არაა	აუცილებელი არაა	შეუზღუდავი	---	---	34%
ი-ა ღერძებში -3.15, ±0.00, +3.50, +6.65, +9.80, +12.95, +16.10, +19.25, +22.40, +25.55, +28.70, +31.85 ნიშნულებზე	> 9.0 მ.	0	2	აუცილებელი არაა	აუცილებელი არაა	შეუზღუდავი	---	---	26%

ხანძრისგან დაცვის სისტემებისადმი მოთხოვნები

დაკავებულობები/სივრცეები გასასვლელი საშვალებები	ავტოსაშ ხეფი სისტემა	ალტერნატიული ავტომატური ცეცხლსაქროები სისტემები	კვამლზე მორეაგირე სახანძრო განგაშისა და ცეცხლ-აღმოჩენი სისტემები	სახანძრო მილდგა რების სისტემები	კვამლის საკონტროლო სისტემები	ხელის ცეცხლმაქრები	საავარიო განგაშის სისტემები
1. სასაწყობე ჯგუფი: სწ-2	კი	---	კი	კი	---	კი	---
2. დამხმარე ჯგუფი: ღს	---	---	კი	---	---	კი	---
3. სავაჭრო ჯგუფი: სვ	კი	---	კი	---	---	კი	---
4. საცხოვრებელი ჯგუფი: სც-2	---	---	კი	---	---	---	---
5. დერეფნები (0.00)	კი	---	კი	კი	---	კი	---
6. კიბის უჯრედები	---	---	კი	---	---	---	---
7. ლიფტი	---	---	---	---	კი	---	---
8. ლიფტისა და კიბის ჰოლი	---	---	კი	---	---	კი	---
სახანძრო-სამაშველო სამსახურის მიერ გამოსაყენებელი მისაერთებლები				კი			

თითოეული სართულიდან გასასვლელი საშუალება

სართულები	დაკავებულობა და დაკავებულობის დატვირთვის ჯამური მაჩვენებელი	გასასვლელების რაოდენობა / გასასვლელთან მისადგომის რაოდენობა		გასასვლელის საშუალებების სიგანე					
				გზა-კიბეები		დერეფანი		გასასვლელის გზა-კარი	
		მოთხოვნილი	გათვალისწინებული	მოთხოვნილი	გათვალისწინებული	მოთხოვნილი	გათვალისწინებული	მოთხოვნილი	გათვალისწინებული
-3.15 ნიშნული (სწ-2)	დ.დ-38	1	2	1.1 მ	1.19 მ	---	---	0.82 მ (თითო)	0.92 მ (თითო)
-3.15 ნიშნული (ღს)	დ.დ-2	1	1	---	---	---	---	0.82 მ (თითო)	0.92 მ (თითო)
±0.00 ნიშნული (სვ)	დ.დ-107	2	2	---	---	---	---	0.82 მ (თითო)	0.92 მ (თითო)
±0.00 ნიშნული (სც-2)	დ.დ-24	2	2	1.1 მ	1.19 მ	1.2 მ	1.6 მ	0.82 მ (თითო)	0.92 მ (თითო)
+3.50, +6.65, +9.80, +12.95, +16.10, +19.25, +22.40, +25.55, +28.70, +31.85 ნიშნულებზე (სც-2) ტიპური ბეებმები	დ.დ-46 (სართულზე)	2	2 (შიგა გასასვლელი გზა-კიბე)	1.1 მ	1.19 მ	1.2 მ	1.6 მ	0.82 მ (თითო)	0.92 მ (თითო)
მოითხოვება თუ არა თავშესაფრის ფართობი				არ მოითხოვება					

წყალსადენი სისტემების ფიქსირებული მოწყობილობების რაოდენობა - საცხოვრებელი ჯგუფი (სც-2)

ცხრილი 1602.1 –ის მიხედვით

სართულები	ერთეულის რაოდენობა	ფიქსირებული მოწყობილობები													
		უნიტაზი (ერთ ერთეულზე)		ტუალეტის ხელსაბანი (ერთ ერთეულზე)		აბაზანა / საშხაპე (ერთ ერთეულზე)		სამზარეულოს ნიჟარა (ერთ ერთეულზე)		ავტ. სარეცხი მანქანის მისაერთებელი (ერთ ერთეულზე)		სამრეცხაო ნიჟარა		სასმელი წყლის დისპენსერი	
		მოთხოვნილი	გათვალისწინებული	მოთხოვნილი	გათვალისწინებული	მოთხოვნილი	გათვალისწინებული	მოთხოვნილი	გათვალისწინებული	მოთხოვნილი	გათვალისწინებული	მოთხოვნილი	გათვალისწინებული	მოთხოვნილი	გათვალისწინებული
±0.00 ნიშნულზე (სვ)	2	1	1	1	1	---	---	---	---	---	---	1	1	1	1
±0.00, +3.50, +6.65, +9.80, +12.95, +16.10, +19.25, +22.40, +25.55, +28.70, +31.85 ნიშნულებზე (სც-2)	138	1	1	1	1	1	1	1	1	1	1	---	---	---	---

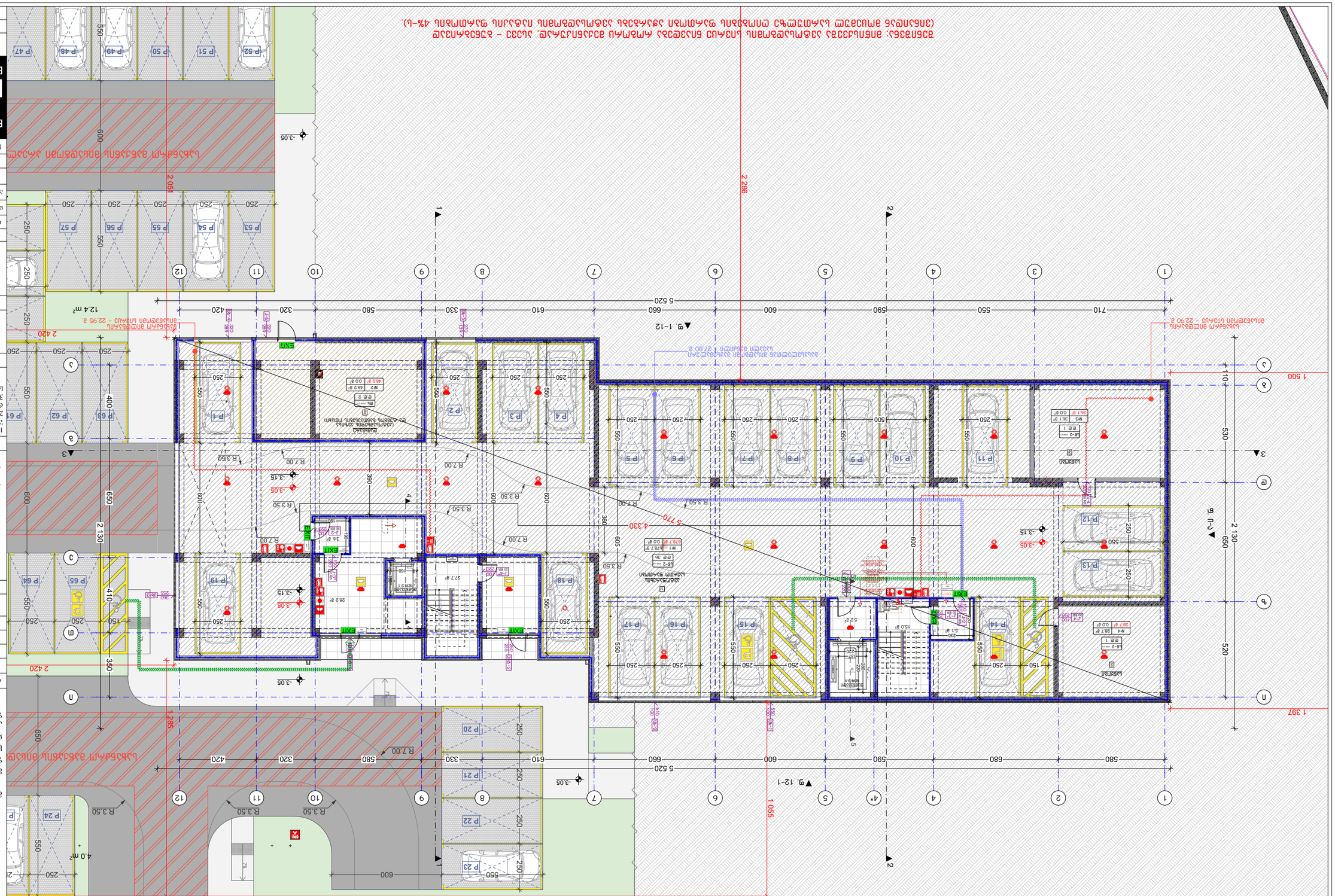
ავტოსადგომის ადგილების რაოდენობა სულ 22 ცალი, მათ შორის 2 ცალი მარეგისტრირებელი ავტოსადგომი (ავტოსადგომის ზომები 3.5 x 5.5 მ, ასევე 1 ცალი ავტოსადგომი მანქანებისთვის შეზღუდული შესაძლებლობის მქონე პირებისთვის 4%-ის ოდენობით)
ავტოსადგომის ადგილების საერთო რაოდენობა 22 ცალი, ტექნიკური ნაკვეთის ფართობი 22.90 მ²
ავტოსადგომის ადგილების საერთო რაოდენობა 22 ცალი, მათ შორის 2 ცალი მარეგისტრირებელი ავტოსადგომი (ავტოსადგომის ზომები 3.5 x 5.5 მ, ასევე 1 ცალი ავტოსადგომი მანქანებისთვის შეზღუდული შესაძლებლობის მქონე პირებისთვის 4%-ის ოდენობით)
ტექნიკური ნაკვეთის ფართობი 22.90 მ²
ნაგვის ბუნკერი
ნაგვის ბუნკერი
ნაგვის ბუნკერი

Зональное описание: +0.00 благоустроенная 4*–4 полосная зона для пешеходного движения вдоль ул. Бориса Пастернака (красная) вдоль 1 здания, 1027.1 квадратных метров, условно разделена на 2 полосы движения (красная) для автомобилей вдоль здания; зеленая полоса. Зеленая зона для отдыха вдоль здания, 1233 квадратных метров с детской площадкой и 2 площадками для выгула собак, площадью 210 квадратных метров с ограждением и местами для сидения вдоль здания.

Условные обозначения:	
Границы земельного участка	
Зона благоустройства 0,00 благоустроенная зона с твердым покрытием асфальтобетонное	
Зона благоустройства +0,00 благоустроенная зона с твердым покрытием	
Зона благоустройства +0,00 благоустроенная зона с твердым покрытием	
Экспликация:	
1. Благоустройство территории (озеленение) выполнить согласно ландшафтному проекту.	
2. Высадить деревья (20 шт.) (красный) и кустарники (розовый) согласно ландшафтному проекту.	
3. Установить урны (4 шт.) согласно ландшафтному проекту.	
4. Установить скамейки (4 шт.) согласно ландшафтному проекту.	
5. Установить велопарковку на 10 мест.	
Площадь участка 4432.90 кв.м.	
1. Площадь озеленения (газон) - 3369.1 кв.м.	
2. Площадь твердого покрытия (асфальт) - 1063.8 кв.м.	
Площадь благоустройства территории:	
а. Площадь твердого покрытия (асфальт) - 1063.8 кв.м.	
б. Площадь твердого покрытия (плитка) - 977.9 кв.м.	
Площадь озеленения территории:	
а. Площадь газонов - 644.7 кв.м.	
б. Площадь деревьев - 297.8 кв.м.	
в. Площадь кустарников - 3694 кв.м.	
Площадь территории для выгула собак - 69.0 кв.м.	
Площадь территории для площадки для выгула собак - 138.0 кв.м.	

№	Дополнительно
1	•
2	•
3	

Условные обозначения:	
Граница земельного участка	
Зона благоустройства +0,00 благоустроенная зона с твердым покрытием	
Зона благоустройства +0,00 благоустроенная зона с твердым покрытием	
Экспликация:	
1. Благоустройство территории (озеленение) выполнить согласно ландшафтному проекту.	
2. Высадить деревья (20 шт.) (красный) и кустарники (розовый) согласно ландшафтному проекту.	
3. Установить урны (4 шт.) согласно ландшафтному проекту.	
4. Установить скамейки (4 шт.) согласно ландшафтному проекту.	
5. Установить велопарковку на 10 мест.	
Площадь участка 4432.90 кв.м.	
1. Площадь озеленения (газон) - 3369.1 кв.м.	
2. Площадь твердого покрытия (асфальт) - 1063.8 кв.м.	
Площадь благоустройства территории:	
а. Площадь твердого покрытия (асфальт) - 1063.8 кв.м.	
б. Площадь твердого покрытия (плитка) - 977.9 кв.м.	
Площадь озеленения территории:	
а. Площадь газонов - 644.7 кв.м.	
б. Площадь деревьев - 297.8 кв.м.	
в. Площадь кустарников - 3694 кв.м.	
Площадь территории для выгула собак - 69.0 кв.м.	
Площадь территории для площадки для выгула собак - 138.0 кв.м.	

Благоустройство территории	Экспликация
№	Дополнительно
1	•
2	•
3	

Проект	Благоустройство территории
Стадия	Раздел
Заказчик	ООО "Специализированный застройщик "Ленинградский"
Объект	Многоквартирный жилой дом со встроенными помещениями общественного назначения и подземной автостоянкой по адресу: г. Москва, ул. Бориса Пастернака, вл. 30, кад. номер: 01:12:2011127 4933 кв.м.
Адрес	г. Москва, ул. Бориса Пастернака, вл. 30
Разработал	Ф.И.О.
Проверил	Ф.И.О.
Н. контроль	Ф.И.О.
ГИП	Ф.И.О.

BLUI ARCHITECTURE
г. Москва, ул. Заозерная, д. 15
тел.: 595 55-35-74
599 75-28-88

Стадия	Лист	Листов
Р	10	

Дата	2023 г.
Чертеж №	А. 10
Масштаб	1:300

BLUI ARCHITECTURE

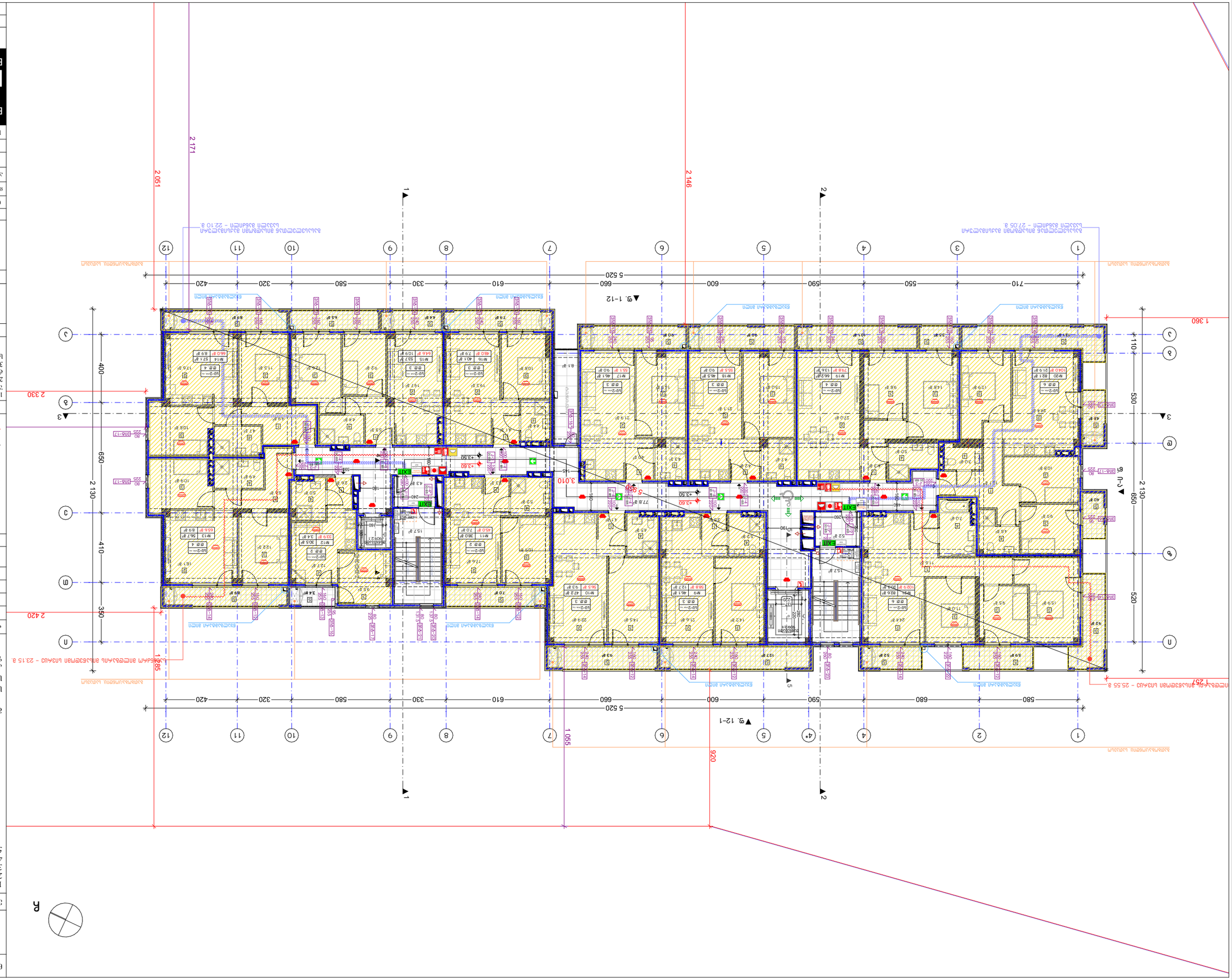

Бележки към чертежа:	
Етапност на строителството:	Етапност на строителството: Етаж +3.50 Блок Б
Забележки:	1. Чертежът да се чете в комплект с 2. Архитектурни детайли 3. Конструкции 4. Вид. Уплътнения 5. Легенда
Легенда:	1. Елементи за безопасност (евакуация, пожарогасене, пожароизвестяване, пожарозащита). 2. Технологично оборудване (ако има). 3. Конструкции за укрепване на съществуващи сгради, които подлежат на премахване - виж конструктивните чертежи.
Забележки:	1. Всички размери са в мм, освен ако не е посочено друго. 2. Всички нива са спрямо 0.00 = +432.90 абсолютна кота. 3. Всички нива, които не са свързани с терена, са окончателни.
Легенда:	Ниво на пода — ▲
	Ниво на терена — ±0.00
	Ниво на готов под — ±0.00
	Ниво на окончателно положение —
	Зидария —
	Стоманобетонни елементи —
	Стоманобетонни елементи —
	Стоманобетонни елементи

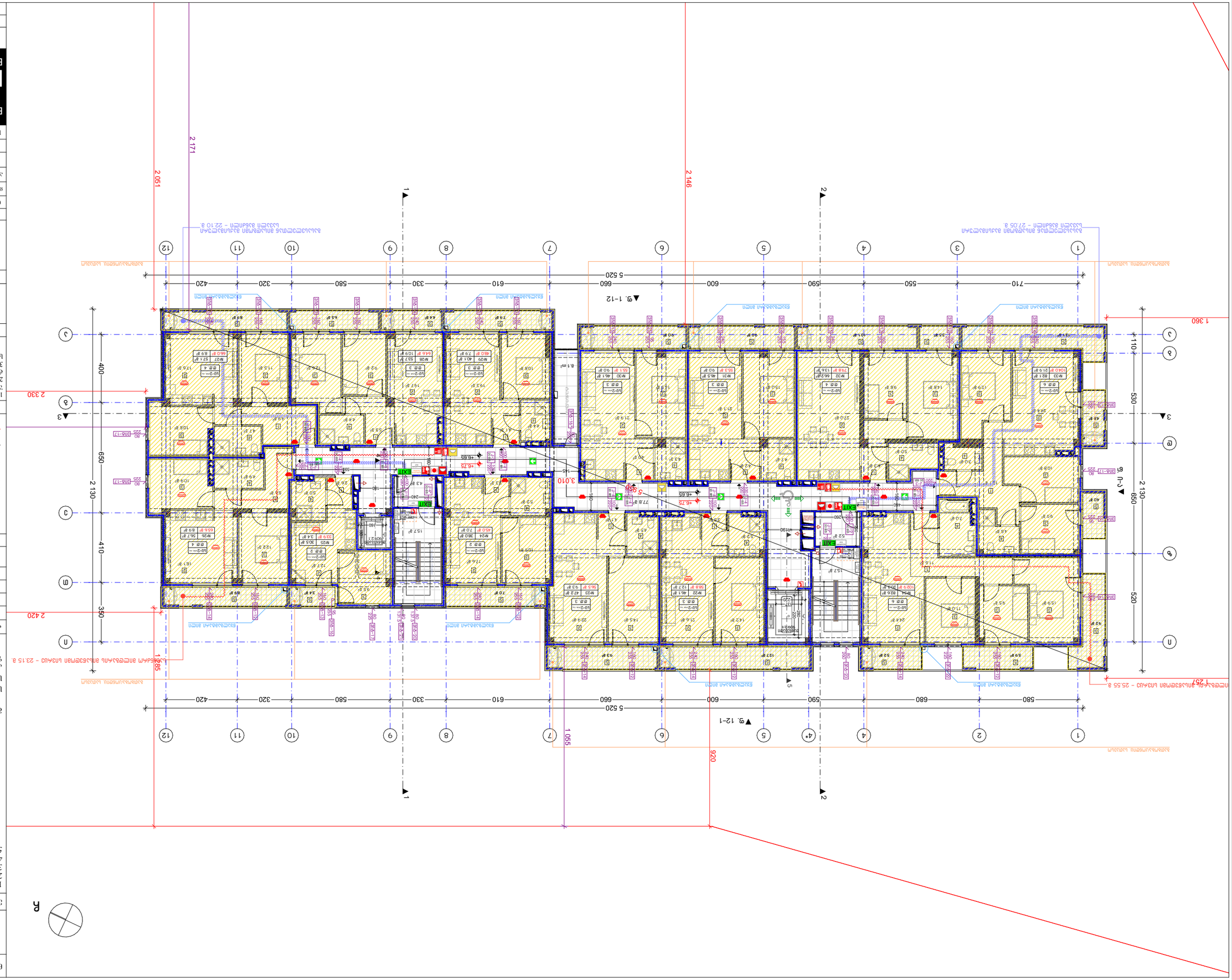
1 360
2 330
2 420
2 171
2 051
2 146
1 055
920
1 285
3 010
5 520
2 130
1 110
530
520
400
650
410
350
▲g. 1-12
▲g. 12-1
+6.75
+6.55
+6.78
+6.85
EXIT
ВЕНТИЛАЦИОННА ШАХТА
ВЕНТИЛАЦИОННА ШАХТА
ВЕНТИЛАЦИОННА ШАХТА

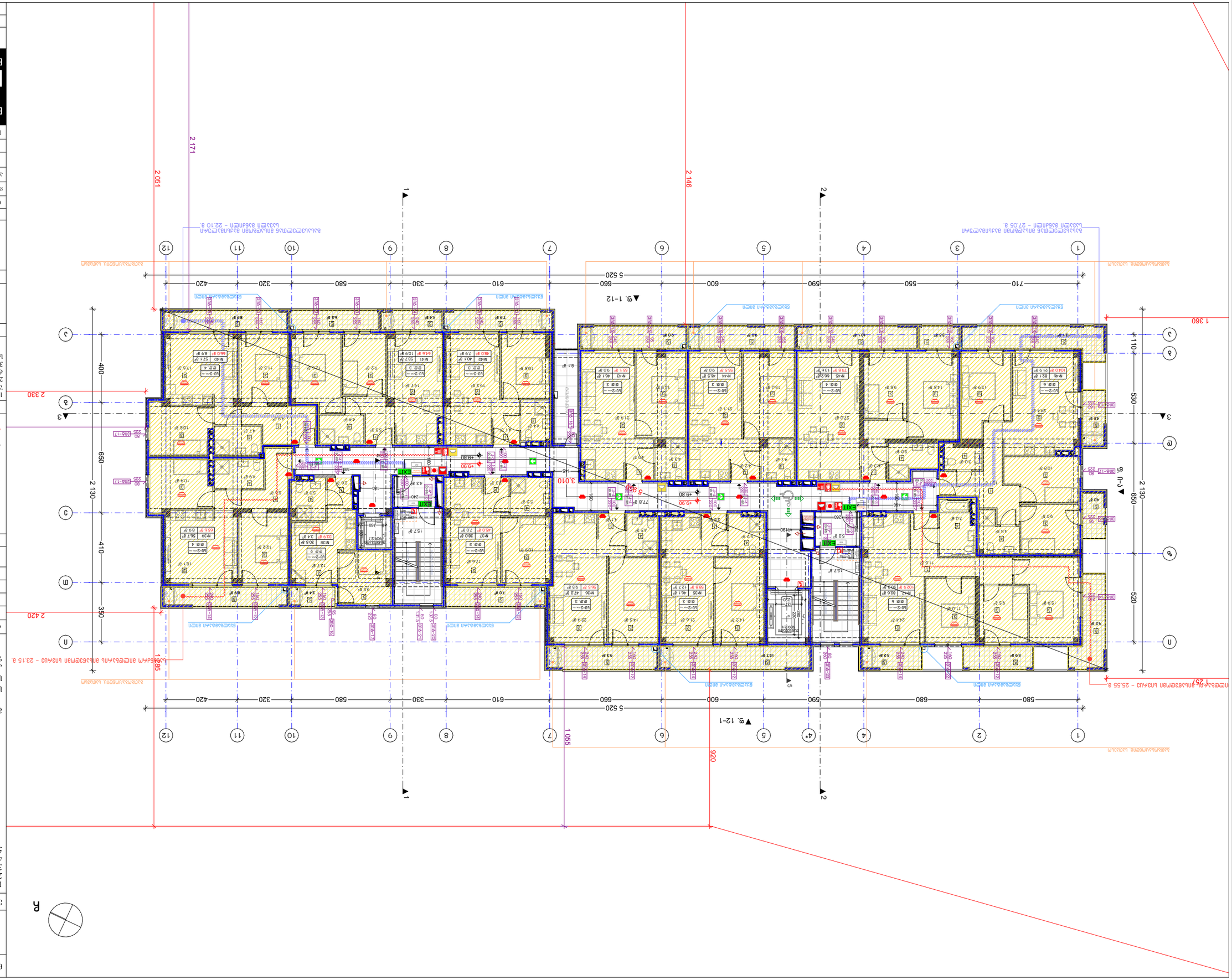

ВЕНТИЛЯЦИЯ ЦОКОЛЬНОГО ЭТАЖА
ЗДАНИЯ +9.80 ОТ УЧАСТКА
ОСЬ 3 - ОСЬ 6

АР

ЭКСПЛИКАЦИЯ:

1. ЭЛЕКТРО/ВОДОСНАБЖЕНИЕ
2. ЭЛЕКТРОЩИТ ОПОВЕЩЕНИЯ/ВЫЗОВА/СИГНАЛИЗАЦИИ
3. ЭЛЕКТРОЩИТОВОЙ
4. ВЗ. ЧУГУННОЕ
5. ЛОЗУНГ

ГРАНИЦЫ:

1. ГРАНИЦА ЗЕМЕЛЬНОГО УЧАСТКА (СВЕТОФОРНАЯ ЗАЩИТА ЗЕЛЕНЫХ НАСАЖДЕНИЙ, ЗАЩИТНЫЕ ОГРАЖДЕНИЯ ТРОТУАРОВ, ГАЗОНОВ)
2. ЗДАНИЯ ПРОЕКТИРУЕМОЕ ЕЗ СЕТО (±0.00)
3. ЗДАНИЯ ПРОЕКТИРУЕМОЕ ЗДЗ СЕТО +432.90 ЗДАНИЯ ЗАПРОЕКТИРОВАННОЕ ГОСТРОЙТЕХНАДЗОРОМ, ГОСТРОЙТЕХНАДЗОРОМ - ЗДАНИЯ ПРОЕКТИРУЕМЫЕ ЗДАНИЯ ЧЕРЕЗ ПРОЕЗЖУЮ ЧАСТЬ ДОРОГИ

ЗДАНИЯ:

Д. ОЗЕРНОЕ, ДОМА ФОРМИРУЕМЫХ №30
Д. ОЗЕРНОЕ, ДОМА С. ЖУРАВКА №32
КАД. ДОМ: 01.12.0.11.127 4933 М²

ЗОНА ЗАСТРОЙКИ

1. ЗДАНИЯ ПРОЕКТИРУЕМОЕ ЕЗ СЕТО (±0.00)
2. ЗДАНИЯ ПРОЕКТИРУЕМОЕ ЗДЗ СЕТО +432.90 ЗДАНИЯ ЗАПРОЕКТИРОВАННЫЕ ГОСТРОЙТЕХНАДЗОРОМ, ГОСТРОЙТЕХНАДЗОРОМ - ЗДАНИЯ ПРОЕКТИРУЕМЫЕ ЗДАНИЯ ЧЕРЕЗ ПРОЕЗЖУЮ ЧАСТЬ ДОРОГИ

ЗОНЫ ОГРАНИЧЕНИЯ ЗАСТРОЙКИ

ЗДАНИЯ ПОД ЗАСТРОЙКУ ПОПАДАЮТ ЧАСТИЧНО

ЗДАНИЯ ПОД ЗАСТРОЙКУ ПОПАДАЮТ ПОЛНОСТЬЮ

№	ДОМА ПОД ЗАСТРОЙКУ
1	●
2	●
3	

ДОМА ПОД ЗАСТРОЙКУ:

2 420

ЗДАНИЯ ПОД ЗАСТРОЙКУ ПОПАДАЮТ ЧАСТИЧНО

ЗДАНИЯ ПРОЕКТИРУЕМЫЕ ЗДЗ СЕТО - 126.8 М²
ДОЛЯ ЗДАНИЯ ПОПАДАЮЩАЯ ПОД ЗАСТРОЙКУ - 14.2.8 М²
ЗДАНИЯ ПРОЕКТИРУЕМЫЕ ЕЗ СЕТО - 692.9 М²

ЗДАНИЯ ПОД ЗАСТРОЙКУ ПОПАДАЮТ ПОЛНОСТЬЮ

ЗДАНИЯ ПРОЕКТИРУЕМЫЕ ЗДЗ СЕТО - 1051.5 М²

ЗДАНИЯ ПОД ЗАСТРОЙКУ ПОПАДАЮТ ЧАСТИЧНО

ЗДАНИЯ ПОД ЗАСТРОЙКУ ПОПАДАЮТ ПОЛНОСТЬЮ

ЗОНЫ ОГРАНИЧЕНИЯ ЗАСТРОЙКИ

ЗОНА ЗАСТРОЙКИ

1. ЗДАНИЯ ПРОЕКТИРУЕМОЕ ЕЗ СЕТО (±0.00)
2. ЗДАНИЯ ПРОЕКТИРУЕМОЕ ЗДЗ СЕТО +432.90 ЗДАНИЯ ЗАПРОЕКТИРОВАННЫЕ ГОСТРОЙТЕХНАДЗОРОМ, ГОСТРОЙТЕХНАДЗОРОМ - ЗДАНИЯ ПРОЕКТИРУЕМЫЕ ЗДАНИЯ ЧЕРЕЗ ПРОЕЗЖУЮ ЧАСТЬ ДОРОГИ

ГРАНИЦЫ:

1. ГРАНИЦА ЗЕМЕЛЬНОГО УЧАСТКА (СВЕТОФОРНАЯ ЗАЩИТА ЗЕЛЕНЫХ НАСАЖДЕНИЙ, ЗАЩИТНЫЕ ОГРАЖДЕНИЯ ТРОТУАРОВ, ГАЗОНОВ)
2. ЗДАНИЯ ПРОЕКТИРУЕМОЕ ЕЗ СЕТО (±0.00)
3. ЗДАНИЯ ПРОЕКТИРУЕМОЕ ЗДЗ СЕТО +432.90 ЗДАНИЯ ЗАПРОЕКТИРОВАННОЕ ГОСТРОЙТЕХНАДЗОРОМ, ГОСТРОЙТЕХНАДЗОРОМ - ЗДАНИЯ ПРОЕКТИРУЕМЫЕ ЗДАНИЯ ЧЕРЕЗ ПРОЕЗЖУЮ ЧАСТЬ ДОРОГИ

ЗДАНИЯ:

Д. ОЗЕРНОЕ, ДОМА ФОРМИРУЕМЫХ №30
Д. ОЗЕРНОЕ, ДОМА С. ЖУРАВКА №32
КАД. ДОМ: 01.12.0.11.127 4933 М²

ЗОНА ЗАСТРОЙКИ

ЗДАНИЯ ПОД ЗАСТРОЙКУ ПОПАДАЮТ ЧАСТИЧНО

ЗДАНИЯ ПОД ЗАСТРОЙКУ ПОПАДАЮТ ПОЛНОСТЬЮ

ЗОНЫ ОГРАНИЧЕНИЯ ЗАСТРОЙКИ

ЗАСТРОЙЩИК	ОБЩЕСТВО С ОГРАНИЧЕННОЙ ОТВЕТСТВЕННОСТЬЮ СПЕЦИАЛИЗИРОВАННЫЙ ЗАСТРОЙЩИК ЖИЛИЩНОГО СТРОИТЕЛЬСТВА
ОБЪЕКТ КАПИТАЛЬНОГО СТРОИТЕЛЬСТВА	ЖИЛОЙ ДОМ ПО ГЕНПЛАНУ
ЗЕМЕЛЬНЫЙ УЧАСТОК	Д. ОЗЕРНОЕ, ДОМА ФОРМИРУЕМЫХ №30
ГЕНПЛАН	Д. ОЗЕРНОЕ, ДОМА С. ЖУРАВКА №32
	Г. ОЗЕРНОЕ, УЛ. ЛЕСНАЯ, Д. 1

ГИП	
ГАП	
ИСПОЛНИТЕЛЬ	

BUJI ARCHITECTURE

Д. ОЗЕРНОЕ
Д. ЖУРАВКА, УЛ. №15

TEL:
595 55-35-74
599 75-28-88

ОБЪЕКТ	2023 Г.
ЗДАНИЕ	ЗАЯВКА №
	А. 13
	А-3

1:200

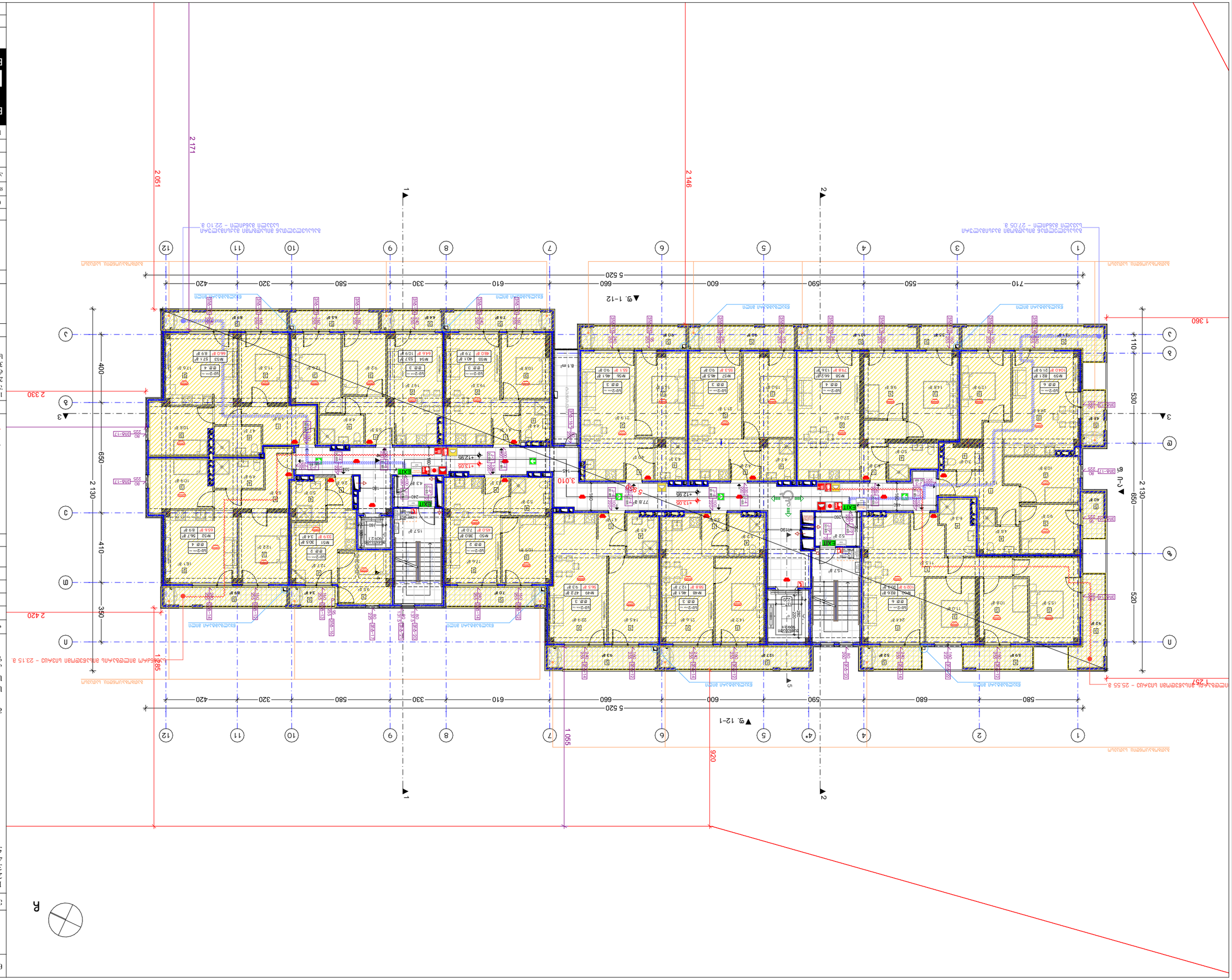

А-3	ფურცლის №
А. 14	ფურცლების რაოდენობა
2023 წ.	თარიღი

BUJI ARCHITECTURE
TEL:
595 55-35-74
599 75-28-88

ბ. ბაქრაძე	ა. ბაქრაძის №
ბ. ბაქრაძე	შემსრულებელი
ბ. ბაქრაძე	ხელმძღვანელი

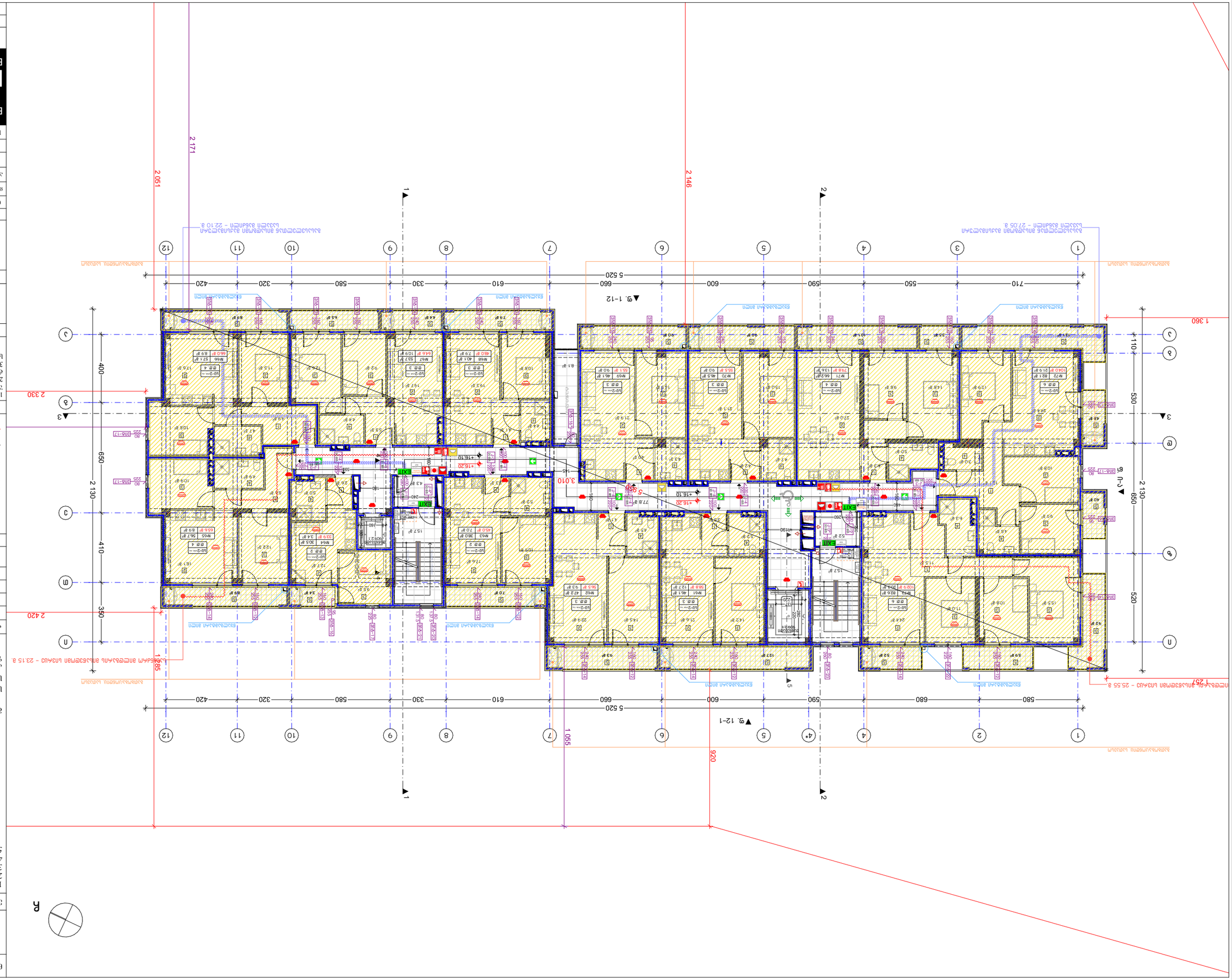

ბინის ნომრები	ფართობი მ²
N1	82.1
N2	66.2
N3	46.1
N4	42.8
N5	90.5
N6	46.5
N7	66.2
N8	82.1
N9	57.1
N10	55.7
N11	40.1
N12	79.8

ბინის ნომრები	ფართობი მ²
N13	79.8
N14	40.1
N15	55.7
N16	57.1
N17	89.8
N18	46.1
N19	46.5
N20	90.5
N21	42.8
N22	46.1
N23	127.8
N24	82.6
N25	136.9
N26	90.8
N27	55.2
N28	90.8
N29	136.9
N30	90.8

ბინის ნომრები	ფართობი მ²
N31	90.8
N32	136.9
N33	90.8
N34	55.2
N35	90.8
N36	136.9
N37	90.8
N38	55.2
N39	90.8
N40	136.9
N41	90.8
N42	55.2
N43	90.8
N44	136.9
N45	90.8

ბინის ნომრები	ფართობი მ²
N46	79.8
N47	40.1
N48	55.7
N49	57.1
N50	89.8
N51	46.1
N52	46.5
N53	90.5
N54	42.8
N55	46.1
N56	127.8
N57	82.6
N58	136.9
N59	90.8
N60	55.2

ბინის ნომრები	ფართობი მ²
N61	90.8
N62	136.9
N63	90.8
N64	55.2
N65	90.8
N66	136.9
N67	90.8
N68	55.2
N69	90.8
N70	136.9
N71	90.8
N72	82.1
N73	66.2
N74	46.1
N75	42.8

ბინის ნომრები	ფართობი მ²
N76	79.8
N77	40.1
N78	55.7
N79	57.1
N80	89.8
N81	46.1
N82	46.5
N83	90.5
N84	42.8
N85	46.1
N86	127.8
N87	82.6
N88	136.9
N89	90.8
N90	55.2

ბინის ნომრები	ფართობი მ²
N91	90.8
N92	136.9
N93	90.8
N94	55.2
N95	90.8
N96	136.9
N97	90.8
N98	55.2
N99	90.8
N100	136.9
N101	90.8
N102	82.1
N103	66.2
N104	46.1
N105	42.8

ბინის ნომრები	ფართობი მ²
N106	79.8
N107	40.1
N108	55.7
N109	57.1
N110	89.8
N111	46.1
N112	46.5
N113	90.5
N114	42.8
N115	46.1
N116	127.8
N117	82.6
N118	136.9
N119	90.8
N120	55.2

ბინის ნომრები	ფართობი მ²
N121	90.8
N122	136.9
N123	90.8
N124	55.2
N125	90.8
N126	136.9
N127	90.8
N128	55.2
N129	90.8
N130	136.9
N131	90.8
N132	82.1
N133	66.2
N134	46.1
N135	42.8

ბინის ნომრები	ფართობი მ²
N136	79.8
N137	40.1
N138	55.7
N139	57.1
N140	89.8
N141	46.1
N142	46.5
N143	90.5
N144	42.8
N145	46.1
N146	127.8
N147	82.6
N148	136.9
N149	90.8
N150	55.2

ბინის ნომრები	ფართობი მ²
N151	90.8
N152	136.9
N153	90.8
N154	55.2
N155	90.8
N156	136.9
N157	90.8
N158	55.2
N159	90.8
N160	136.9
N161	90.8
N162	82.1
N163	66.2
N164	46.1
N165	42.8

ბინის ნომრები	ფართობი მ²
N166	79.8
N167	40.1
N168	55.7
N169	57.1
N170	89.8
N171	46.1
N172	46.5
N173	90.5
N174	42.8
N175	46.1
N176	127.8
N177	82.6
N178	136.9
N179	90.8
N180	55.2

ბინის ნომრები	ფართობი მ²
N181	90.8
N182	136.9
N183	90.8
N184	55.2
N185	90.8
N186	136.9
N187	90.8
N188	55.2
N189	90.8
N190	136.9
N191	90.8
N192	82.1
N193	66.2
N194	46.1
N195	42.8

ბინის ნომრები	ფართობი მ²
N196	79.8
N197	40.1
N198	55.7
N199	57.1
N200	89.8
N201	46.1
N202	46.5
N203	90.5
N204	42.8
N205	46.1
N206	127.8
N207	82.6
N208	136.9
N209	90.8
N210	55.2

ბინის ნომრები	ფართობი მ²
N211	90.8
N212	136.9
N213	90.8
N214	55.2
N215	90.8
N216	136.9
N217	90.8
N218	55.2
N219	90.8
N220	136.9
N221	90.8
N222	82.1
N223	66.2
N224	46.1
N225	42.8

ბინის ნომრები	ფართობი მ²
N226	79.8
N227	40.1
N228	55.7
N229	57.1
N230	89.8
N231	46.1
N232	46.5
N233	90.5
N234	42.8
N235	46.1
N236	127.8
N237	82.6
N238	136.9
N239	90.8
N240	55.2

ბინის ნომრები	ფართობი მ²
N241	90.8
N242	136.9
N243	90.8
N244	55.2
N245	90.8
N246	136.9
N247	90.8
N248	55.2
N249	90.8
N250	136.9
N251	90.8
N252	82.1
N253	66.2
N254	46.1
N255	42.8

ბინის ნომრები	ფართობი მ²
N256	79.8
N257	40.1
N258	55.7
N259	57.1
N260	89.8
N261	46.1
N262	46.5
N263	90.5
N264	42.8
N265	46.1
N266	127.8
N267	82.6
N268	136.9
N269	90.8
N270	55.2

ბინის ნომრები	ფართობი მ²
N271	90.8
N272	136.9
N273	90.8
N274	55.2
N275	90.8
N276	136.9
N277	90.8
N278	55.2
N279	90.8
N280	136.9
N281	90.8
N282	82.1
N283	66.2
N284	46.1
N285	42.8

ბინის ნომრები	ფართობი მ²
N286	79.8
N287	40.1
N288	55.7
N289	57.1
N290	89.8
N291	46.1
N292	46.5
N293	90.5
N294	42.8
N295	46.1
N296	127.8
N297	82.6
N298	136.9
N299	90.8
N300	55.2

ბინის ნომრები	ფართობი მ²
N301	90.8
N302	136.9
N303	90.8
N304	55.2
N305	90.8
N306	136.9
N307	90.8
N308	55.2
N309	90.8
N310	136.9
N311	90.8
N312	82.1
N313	66.2
N314	46.1
N315	42.8

ბინის ნომრები	ფართობი მ²
N316	79.8
N317	40.1
N318	55.7
N319	57.1
N320	89.8
N321	46.1
N322	46.5
N323	90.5
N324	42.8
N325	46.1
N326	127.8
N327	82.6
N328	136.9
N329	90.8
N330	55.2

ბინის ნომრები	ფართობი მ²
N331	90.8
N332	136.9
N333	90.8
N334	55.2
N335	90.8
N336	136.9
N337	90.8
N338	55.2
N339	90.8
N340	136.9
N341	90.8
N342	82.1
N343	66.2
N344	46.1
N345	42.8

ბინის ნომრები	ფართობი მ²
N346	79.8
N347	40.1
N348	55.7
N349	57.1
N350	89.8
N351	46.1
N352	46.5
N353	90.5
N354	42.8
N355	46.1
N356	127.8
N357	82.6
N358	136.9
N359	90.8
N360	55.2

ბინის ნომრები	ფართობი მ²
N361	90.8
N362	136.9
N363	90.8
N364	55.2
N365	90.8
N366	136.9
N367	90.8
N368	55.2
N369	90.8
N370	136.9
N371	90.8
N372	82.1
N373	66.2
N374	46.1
N375	42.8

ბინის ნომრები	ფართობი მ²
N376	79.8
N377	40.1
N378	55.7
N379	57.1
N380	89.8
N381	46.1
N382	46.5
N383	90.5
N384	42.8
N385	46.1
N386	127.8
N387	82.6
N388	136.9
N389	90.8
N390	55.2

ბინის ნომრები	ფართობი მ²
N391	90.8
N392	136.9
N393	90.8
N394	55.2
N395	90.8
N396	136.9
N397	90.8
N398	55.2
N399	90.8
N400	136.9
N401	90.8
N402	82.1
N403	66.2
N404	46.1
N405	42.8

ბინის ნომრები	ფართობი მ²
N406	79.8
N407	40.1
N408	55.7
N409	57.1
N410	89.8
N411	46.1
N412	46.5
N413	90.5
N414	42.8
N415	46.1
N416	127.8
N417	82.6
N418	136.9
N419	90.8
N420	55.2

ბინის ნომრები	ფართობი მ²
N421	90.8
N422	136.9
N423	90.8
N424	55.2
N425	90.8
N426	136.9
N427	90.8
N428	55.2
N429	90.8
N430	136.9
N431	90.8
N432	82.1
N433	66.2
N434	46.1
N435	42.8

ბინის ნომრები	ფართობი მ²
N436	79.8
N437	40.1
N438	55.7
N439	57.1
N440	89.8
N441	46.1
N442	46.5
N443	90.5
N444	42.8
N445	46.1
N446	127.8
N447	82.6
N448	136.9
N449	90.8
N450	55.2

ბინის ნომრები	ფართობი მ²
N451	90.8
N452	136.9
N453	90.8
N454	55.2
N455	90.8
N456	136.9
N457	90.8
N458	55.2
N459	90.8
N460	136.9
N461	90.8
N462	82.1
N463	66.2
N464	46.1
N465	42.8

ბინის ნომრები	ფართობი მ²
N466	79.8
N467	40.1
N468	55.7
N469	57.1
N470	89.8
N471	46.1
N472	46.5
N473	90.5
N474	42.8
N475	46.1
N476	127.8
N477	82.6
N478	136.9
N479	90.8
N480	55.2

ბინის ნომრები	ფართობი მ²
N481	90.8
N482	136.9
N483	90.8
N484	55.2
N485	90.8
N486	136.9
N487	90.8
N488	55.2
N489	90.8
N490	136.9
N491	90.8
N492	82.1
N493	66.2
N494	46.1
N495	42.8

ბინის ნომრები	ფართობი მ²
N496	79.8
N497	40.1
N498	55.7
N499	57.1
N500	89.8
N501	46.1
N502	46.5
N503	90.5
N504	42.8
N505	46.1
N506	127.8
N507	82.6
N508	136.9
N509	90.8
N510	55.2

ბინის ნომრები	ფართობი მ²
N511	90.8
N512	136.9
N513	90.8
N514	55.2
N515	90.8
N516	136.9
N517	90.8
N518	55.2
N519	90.8
N520	136.9
N521	90.8
N522	82.1
N523	66.2
N524	46.1
N525	42.8

ბინის ნომრები	ფართობი მ²
N526	79.8
N527	40.1
N528	55.7
N529	57.1
N530	89.8
N531	46.1
N532	46.5
N533	90.5
N534	42.8
N535	46.1
N536	127.8
N537	82.6
N538	136.9
N539	90.8
N540	55.2

ბინის ნომრები	ფართობი მ²
N541	90.8
N542	136.9
N543	90.8
N544	55.2
N545	90.8
N546	136.9
N547	90.8
N548	55.2
N549	90.8
N550	136.9
N551	90.8
N552	82.1
N553	66.2
N554	46.1
N555	42.8

ბინის ნომრები	ფართობი მ²
N556	79.8
N557	40.1
N558	55.7
N559	57.1
N560	89.8
N561	46.1
N562	46.5
N563	90.5
N564	42.8
N565	46.1
N566	127.8
N567	82.6
N568	136.9
N569	90.8
N570	55.2

ბინის ნომრები	ფართობი მ²
N571	90.8
N572	136.9
N573	90.8
N574	55.2
N575	90.8
N576	136.9
N577	90.8
N578	55.2
N579	90.8
N580	136.9
N581	90.8
N582	82.1
N583	66.2
N584	46.1
N585	42.8

ბინის ნომრები	ფართობი მ²
N586	79.8
N587	40.1
N588	55.7
N589	57.1
N590	89.8
N591	46.1
N592	46.5
N593	90.5
N594	42.8
N595	46.1
N596	127.8
N597	82.6
N598	136.9
N599	90.8
N600	55.2

ბინის ნომრები	ფართობი მ²
N601	90.8
N602	136.9
N603	90.8
N604	55.2
N605	90.8
N606	136.9
N607	90.8
N608	55.2
N609	90.8
N610	136.9
N611	90.8
N612	82.1
N613	66.2
N614	46.1
N615	42.8

ბინის ნომრები	ფართობი მ²
N616	79.8
N617	40.1
N618	55.7
N619	57.1
N620	89.8
N621	46.1
N622	46.5
N623	90.5
N624	42.8
N625	46.1
N626	127.8
N627	82.6
N628	136.9
N629	90.8
N630	55.2

ბინის ნომრები	ფართობი მ²
N631	90.8
N632	136.9
N633	90.8
N634	55.2
N635	90.8
N636	136.9
N637	90.8
N638	55.2
N639	90.8
N640	136.9
N641	90.8
N642	82.1
N643	66.2
N644	46.1
N645	42.8

ბინის ნომრები	ფართობი მ²
N646	79.8
N647	40.1
N648	55.7
N649	57.1
N650	89.8
N651	46.1
N652	46.5
N653	90.5
N654	42.8
N655	46.1
N656	127.8
N657	82.6
N658	136.9
N659	90.8
N660	55.2

ბინის ნომრები	ფართობი მ²
N661	90.8
N662	136.9
N663	90.8
N664	55.2
N665	90.8
N666	136.9
N667	90.8
N668	55.2
N669	90.8
N670	136.9
N671	90.8
N672	82.1
N673	66.2
N674	46.1
N675	42.8

ბინის ნომრები	ფართობი მ²
N676	79.8
N677	40.1
N678	55.7
N679	57.1
N680	89.8
N681	46.1
N682	46.5
N683	90.5
N684	42.8
N685	46.1
N686	127.8
N687	82.6
N688	136.9
N689	90.8
N690	55.2

ბინის ნომრები	ფართობი მ²
N691	90.8
N692	136.9
N693	90.8
N694	55.2
N695	90.8
N696	136.9
N697	90.8
N698	55.2
N699	90.8
N700	136.9
N701	90.8
N702	82.1
N703	66.2
N704	46.1
N705	42.8

ბინის ნომრები	ფართობი მ²
N706	79.8
N707	40.1
N708	55.7
N709	57.1
N710	89.8
N711	46.1
N712	46.5
N713	90.5
N714	42.8
N715	46.1
N716	127.8
N717	82.6
N718	136.9
N719	90.8
N720	55.2

ბინის ნომრები	ფართობი მ²
N721	90.8
N722	136.9
N723	90.8
N724	55.2
N725	90.8
N726	136.9
N727	90.8
N728	55.2
N729	90.8
N730	136.9
N731	90.8
N732	82.1
N733	66.2
N734	46.1
N735	42.8

ბინის ნომრები	ფართობი მ²
N736	79.8
N737	40.1
N738	55.7
N739	57.1
N740	89.8
N741	46.1
N742	46.5
N743	90.5
N744	42.8
N745	46.1
N746	127.8
N747	82.6
N748	136.9
N749	90.8
N750	55.2

ბინის ნომრები	ფართობი მ²
N751	90.8
N752	136.9
N753	90.8
N754	55.2
N755	90.8
N756	136.9
N757	90.8
N758	55.2
N759	90.8
N760	136.9
N761	90.8
N762	82.1
N763	66.2
N764	46.1
N765	42.8

ბინის ნომრები	ფართობი მ²
N766	79.8
N767	40.1
N768	55.7
N769	57.1
N770	89.8
N771	46.1
N772	46.5
N773	90.5
N774	42.8
N775	46.1
N776	127.8
N777	82.6
N778	136.9
N779	90.8
N780	55.2

ბინის ნომრები	ფართობი მ²
N781	90.8
N782	136.9
N783	90.8
N784	55.2
N785	90.8
N786	136.9
N787	90.8
N788	55.2
N789	90.8
N790	136.9
N791	90.8
N792	82.1
N793	66.2
N794	46.1
N795	42.8

ბინის ნომრები	ფართობი მ²
N796	79.8
N797	40.1
N798	55.7
N799	57.1
N800	89.8
N801	46.1
N802	46.5
N803	90.5
N804	42.8
N805	46.1
N806	127.8
N807	82.6
N808	136.9
N809	90.8
N810	55.2

ბინის ნომრები	ფართობი მ²
N811	90.8
N812	136.9
N813	90.8
N814	55.2
N815	90.8
N816	136.9
N817	90.8
N818	55.2
N819	90.8
N820	136.9
N821	90.8
N822	82.1
N823	66.2
N824	46.1
N825	42.8

ბინის ნომრები	ფართობი მ²
N826	79.8
N827	40.1
N828	55.7
N829	57.1
N830	89.8
N831	46.1
N832	46.5
N833	90.5
N834	42.8
N835	46.1
N836	127.8
N837	82.6
N838	136.9
N839	90.8
N840	55.2

ბინის ნომრები	ფართობი მ²
N841	90.8
N842	136.9
N843	90.8
N844	55.2
N845	90.8
N846	136.9
N847	90.8
N848	55.2
N849	90.8
N850	136.9
N851	90.8
N852	82.1
N853	66.2
N854	46.1
N855	42.8

ბინის ნომრები	ფართობი მ²
N856	79.8
N857	40.1
N858	55.7
N859	57.1
N860	89.8
N861	46.1
N862	46.5
N863	90.5
N864	42.8
N865	46.1
N866	127.8
N867	82.6
N868	136.9
N869	90.8
N870	55.2

ბინის ნომრები	ფართობი მ²
N871	90.8
N872	136.9
N873	90.8
N874	55.2
N875	90.8
N876	136.9
N877	90.8
N878	55.2
N879	90.8
N880	136.9
N881	90.8
N882	82.1
N883	66.2
N884	46.1
N885	42.8

ბინის ნომრები	ფართობი მ²
N886	79.8
N887	40.1
N888	55.7
N889	57.1
N890	89.8
N891	46.1
N892	46.5
N893	90.5
N894	42.8
N895	46.1
N896	127.8
N897	82.6
N898	136.9
N899	90.8
N900	55.2

ბინის ნომრები	ფართობი მ²
N901	90.8
N902	136.9
N903	90.8
N904	55.2
N905	90.8
N906	136.9
N907	90.8
N908	55.2
N909	90.8
N910	136.9
N911	90.8
N912	82.1
N913	66.2
N914	46.1
N915	42.8

ბინის ნომრები	ფართობი მ²
N916	79.8
N917	40.1
N918	55.7
N919	57.1
N920	89.8
N921	46.1
N922	46.5
N923	90.5
N924	42.8
N925	46.1
N926	127.8
N927	82.6
N928	136.9
N929	90.8
N930	55.2

ბინის ნომრები	ფართობი მ²
N931	90.8
N932	136.9
N933	90.8
N934	55.2
N935	90.8
N936	136.9
N937	90.8
N938	55.2
N939	90.8
N940	136.9
N941	90.8
N942	82.1
N943	66.2
N944	46.1
N945	42.8

ბინის ნომრები	ფართობი მ²
N946	79.8
N947	40.1
N948	55.7
N949	57.1
N950	89.8
N951	46.1
N952	46.5
N953	90.5
N954	42.8
N955	46.1
N956	127.8
N957	82.6
N958	136.9
N959	90.8
N960	55.2

ბინის ნომრები	ფართობი მ²
N961	90.8
N962	136.9
N963	90.8
N964	55.2
N965	90.8
N966	136.9
N967	90.8
N968	55.2
N969	90.8
N970	136.9
N971	90.8
N972	82.1
N973	66.2
N974	46.1
N975	42.8

ბინის ნომრები	ფართობი მ²
N976	79.8
N977	40.1
N978	55.7
N979	57.1
N980	89.8
N981	46.1
N982	46.5
N983	90.5
N984	42.8
N985	46.1
N986	127.8
N987	82.6
N988	136.9
N989	90.8
N990	55.2

ბინის ნომრები	ფართობი მ²
N991	90.8
N992	136.9
N993	90.8
N994	55.2
N995	90.8
N996	136.9
N997	90.8
N998	55.2
N999	90.8
N1000	136.9
N1001	90.8
N1002	82.1
N1003	66.2
N1004	46.1
N1005	42.8

ბინის ნომრები	ფართობი მ²
N1006	79.8
N1007	40.1
N1008	55.7
N1009	57.1
N1010	89.8
N1011	46.1
N1012	46.5
N1013	90.5
N1014	42.8
N1015	46.1
N1016	127.8
N1017	82.6
N1018	136.9
N1019	90.8
N1020	55.2

ბინის ნომრები	ფართობი მ²
N1021	90.8
N1022	136.9
N1023	90.8
N1024	55.2
N1025	90.8
N1026	136.9
N1027	90.8
N1028	55.2
N1029	90.8
N1030	136.9
N1031	90.8
N1032	82.1
N1033	66.2
N1034	46.1
N1035	42.8

ბინის ნომრები	ფართობი მ²
N1036	79.8
N1037	40.1
N1038	55.7
N1039	57.1
N1040	89.8
N1041	46.1
N1042	46.5
N1043	90.5
N1044	42.8
N1045	46.1
N1046	127.8
N1047	82.6
N1048	136.9
N1049	90.8
N1050	55.2

ბინის ნომრები	ფართობი მ²
N1051	90.8
N1052	136.9
N1053	90.8
N1054	55.2
N1055	90.8
N1056	136.9
N1057	90.8
N1058	55.2
N1059	90.8
N1060	136.9
N1061	90.8
N1062	82.1
N1063	66.2
N1064	46.1
N1065	42.8

ბინის ნომრები	ფართობი მ²
N1066	79.8
N1067	40.1
N1068	55.7
N1069	57.1
N1070	89.8
N1071	46.1
N1072	46.5
N1073	90.5
N1074	42.8
N1075	46.1
N1076	127.8
N1077	82.6
N1078	136.9
N1079	90.8
N1080	55.2

ბინის ნომრები	ფართობი მ²
N1081	90.8
N1082	136.9
N1083	90.8
N1084	55.2
N1085	90.8
N1086	136.9
N1087	90.8
N1088	55.2
N1089	90.8
N1090	136.9
N1091	90.8
N1092	82.1
N1093	66.2
N1094	46.1
N1095	42.8

ბინის ნომრები	ფართობი მ²
N1096	79.8
N1097	40.1
N1098	55.7
N1099	57.1
N1100	89.8
N1101	46.1
N1102	46.5
N1103	90.5
N1104	42.8
N1105	46.1
N1106	127.8
N1107	82.6
N1108	136.9
N1109	90.8
N1110	55.2

ბინის ნომრები	ფართობი მ²
N1111	90.8
N1112	136.9
N1113	90.8
N1114	55.2
N1115	90.8
N1116

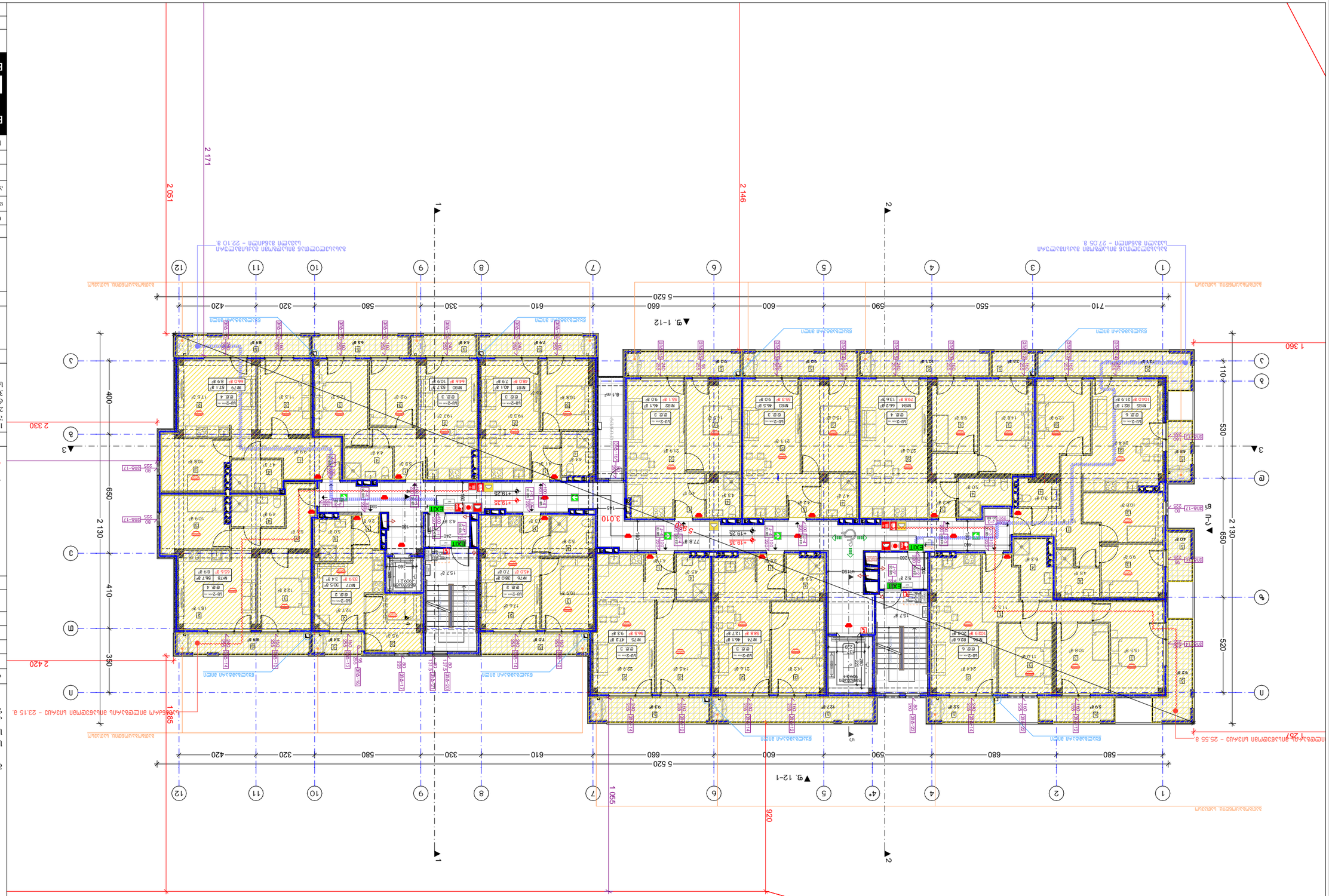

ВЕНТИЛАЦИОННА ИНСТАЛАЦИЯ
ЗА ЕТАЖ +19.25 ОТ ТЕРЕН
ЗА ОБЩО ПОЛЗВАНЕ

ЕТАЖ:

ЛЕГЕНДА:

1. ЗГРАДА/ЗАЛА
2. ЗАЛА/ОБЩО ПОЛЗВАНЕ/ЗАВАРЪЧНО
3. ЛЕКО/ОБЩО
4. БЕЗ ЧУВСТВО
5. ЗАЛА

ЗАБЕЛЕЖКИ:

1. БЪЛГАРСКИ ЗАКОНОВИ ИЗИСКВАНИЯ (ЗЕЛЕНОСЧИТАНЕ, ЗАЩИТА ОКОЛНОЙ СРЕДЫ, ЕНЕРГИЙНА ЕФЕКТИВНОСТ).
2. ЗАСЕЧЕНИЯТА ВЪРХУ ПЛАНА СА ОТ +0.00 (±0.00).
3. ДЕЛЕНИЯТА ВЪРХУ ПЛАНА ВЪРХУ КОТА ОТВЕСНО ОТ +432.90 ЗАЛИЧЕНИЯ ОТНОСНО ОТВЕСНОСТ, ОТВЕЖДАНЕ, ОТВЕЖДАНЕ - ВЪВЕЖДАНЕ.

ЗОНА:

Д. ОБЩЕСТВО, ДЪЛГ ФОНДОВЕ №30
Д. ОБЩЕСТВО, ДЪЛГ (С. ИЗРОБЕНО №32
ЬЗ.Д. ДЪЛЖИНА: 01.12.0.11.127 4933 ДЪ

ЗАЛИВАНЕ ЗА ВЪЗДУШНО ОТОПЛЕНИЕ
ЗА ОБЩО ПОЛЗВАНЕ

ЬФЧЗЧЧЧЧ	ДЪЛЖИНА	ЗЧ
ОЧЗЧЗЧЧЧЧЗ	ЗЗЧЧЧ	ЬЗЧЧЧЧЧЗЧ
ЧОЧЗЗЧЧЗЧЗ	З. ЗЗЬЧЗЧЧЗЧЗЬ	ОЧЗЧЧЧЧЗЧ
ЗЧЗЧЗЧЗЧЗ	О. ЗЧЗЧЧЬЗ	
ЬЗЧЗЧЧЧЗЧ	ЗЧЗЧЗЧЗЧ	ЗЧЬЗЧЗЧЧ

Д. ОЬЗЧЗЧЧ
Д. ЗЗЧЧЧЧЧЧЧЧЧ
№15

BUJI ARCHITECTURE

ОЬЗЧЗЧЧ	2023 Г.
ЗЧЗЧЧЧЧЗЧ №	А. 16
ЗЧЗЧЧЧЗЧ	А-3

1:200

BUJI ARCHITECTURE
TEL:
595 55-35-74
599 75-28-88

№	ДЧЧЗЗЧЧЗЧЗ
1	●
2	●
3	

ДЧЧЗЗЧЧЗЧЗ

ЗОЬЗЗЧЧЧЧЧ ЬЗЧЧЗЧЗЧЗ:

ЗЗЧЗЗЧЧЗЧЗ ЗЗЧЗЗЧЧЗЧЗ ЗЗЧЗЗЧЧЗЧЗ

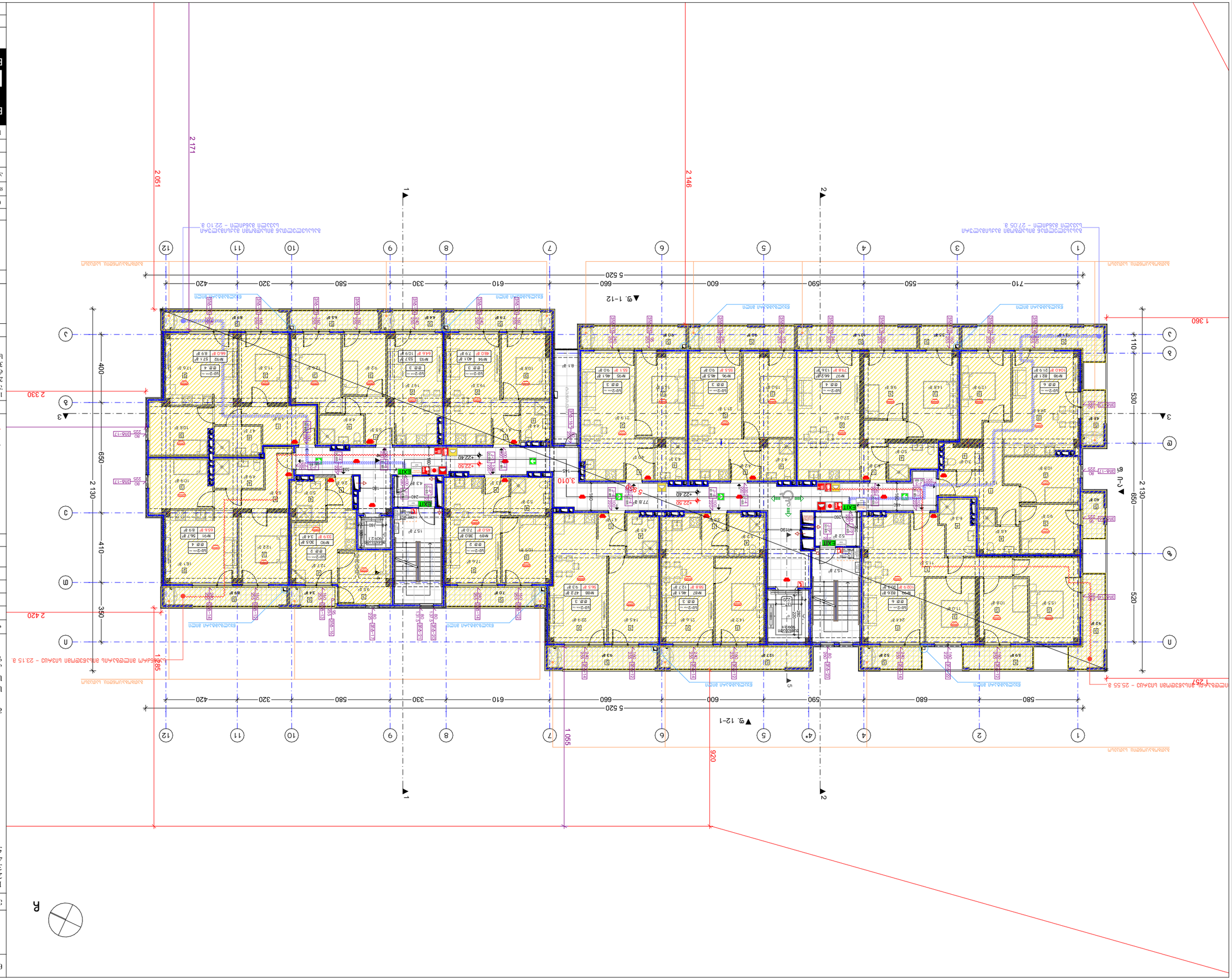

Масштаб:	1:200
Лист №:	А-3
Листов:	А. 17
Дата:	2023 г.
Разработал:	Зайцев А. Г.
Проверил:	Зайцев А. Г.
Н. контр.:	Зайцев А. Г.
ГИП:	Зайцев А. Г.
Согласовано:	
Инв. № подл.	Подпись и дата

BUJI ARCHITECTURE
г. Заозерск, ул. Заозерская, 15
TEL: 595 55-35-74
599 75-28-88

Жилой дом с встроенными помещениями общественного назначения и подземной автостоянкой

Стадия: Рабочая документация

Наименование: План 1-го этажа. Отм. +22,40 (Оси 1-12 / А-Д)

Условные обозначения:

1. Границы земельного участка (красные линии)
2. Здание жилого дома (±0,00)
3. Границы подземной автостоянки
4. Граница технического подполья
5. Отмостка

Экспликация помещений:

1. Входная группа, лестница, лифт (общая площадь - 1051,5 м²)
2. Помещение общественного назначения - 692,9 м²
3. Электрощитовая - 14,2 м²
4. Помещение уборочного инвентаря - 12,6 м²

Ведомость рабочих чертежей основного комплекта

№	Наименование	Примечание
1	Общие данные	
2	Генеральный план	
3	План 1-го этажа. Отм. +22,40	

Согласовано:

Гип	Зайцев А. Г.	
Нач. отд.	Зайцев А. Г.	
Гл. спец.	Зайцев А. Г.	

Инв. № подл. | Подпись и дата | Взам. инв. №

BUJI ARCHITECTURE
г. Заозерск, ул. Заозерская, 15
TEL: 595 55-35-74
599 75-28-88

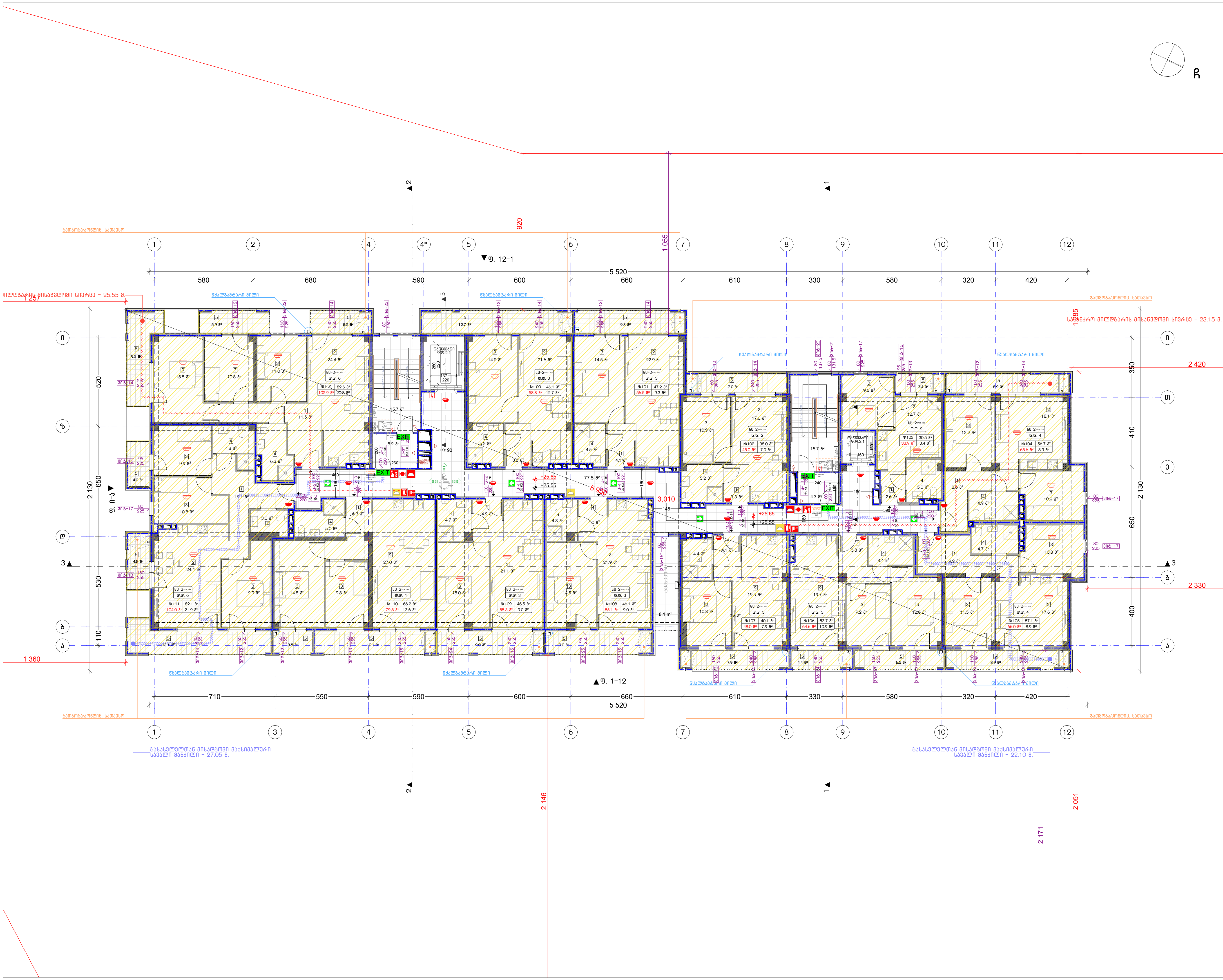

ნახაზის დასახელება:

მეცხრე სართულის გეგმა +25.55 ნიშნულზე

ექსპლიკაცია:

1. ჰოლი/დერეფანი
2. საერთო ოთახი/სამზარეულო
3. საძინებელი
4. სვ. წერტილი
5. აივანი

განაშენიანების ფართობი - 1051.5 მ²

საცხოვრებელი ფართობი - 692.9 მ²
საზაფხულო ფართობი - 142.8 მ²
კიბის უჯრედისა და სადარბაზოს ფართობი - 126.8 მ²

კორექტირება

№	კორექტირება
1	●
2	●
3	

პირობითი ნიშნები:

- ნაკვეთის საზღვარი
- მონოლითი
- იატაკის მოჭიმვა
- შემავსებელი
- ჭრილის ხაზი
- ±0.00 კონსტრუქციული ნიშნული
- ±0.00 არქიტექტურული ნიშნული

შენიშვნები

1. ნახაზში შეტანილი ყველა ცვლილება უნდა შეთანხმდეს პროექტის ავტორთან.
2. შენობის საპროექტო ნული (±0.00) ტოლია +432.90 აბსოლუტური ნიშნულის.
3. პროექტში ყველა ზომა მოცემულია სანტიმეტრებში, ნიშნულები - მეტრებში.

მისამართი

ქ. თბილისი, ქუჩა რკინიგზა №30
ქ. თბილისი, ქუჩა ც. დადიანი №32
საკ. კოდი: 01.12.12.011.127 4953 მ²

პროექტის სახელწოდება

მრავალბინიანი საცხოვრებელი სახლის არქიტექტურული პროექტი

სტადია	პროექტი	არ
თანამდებობა	გვარი	ხელმოწერა
დირექტორი	ბ. ბენდელიანი	
არქიტექტორი	ი. გოგოხია	

საპროექტო ლოგო	მისამართი
BIJI ARCHITECTURE	ქ. თბილისი ვ. ფშაველას №1ა TEL: 595 55-35-74 599 75-28-88

თარიღი	2023 წ.	მასშტაბი
ფორმატი	ფურცლის №	1:200
A-3	A. 18	

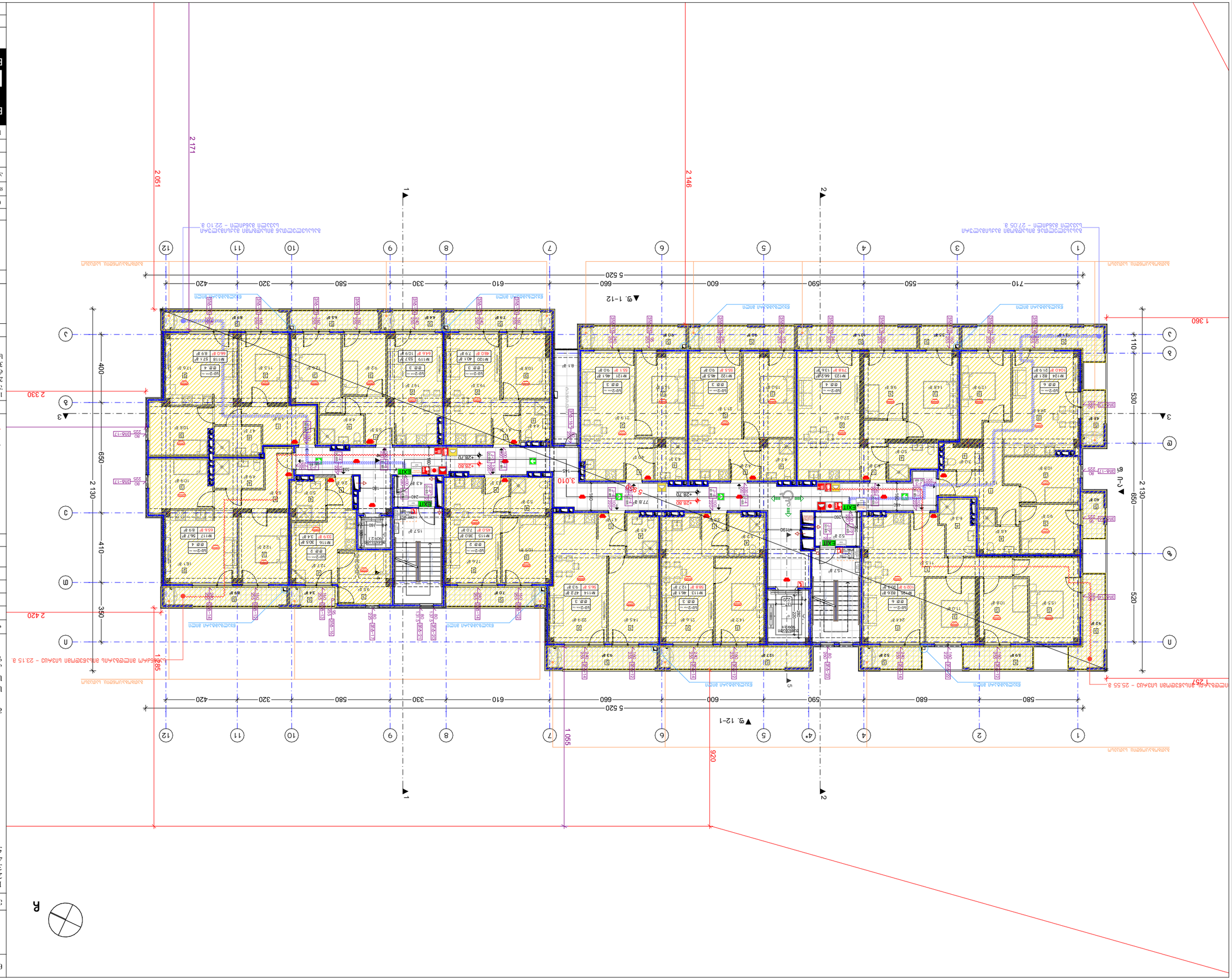

Бүдүүлүүлэгч	ЗӨЛӨЛЭӨӨ
Гүйцэтгэгч	Тодорхойгүй
Ерөнхий зохиогч	Б. Хүрэлбаатар
Ерөнхий инженер	О. Гэрэлтуяа
Ажлын хэсгийн ахлагч	ЗӨЛӨЛЭӨӨ

Ажлын нэр	Ерөнхий төлөвлөгөө
Огноо	2023 Y.
Төлөвлөгөөний №	А. 19
Зураг	А-3

BUJI ARCHITECTURE
TEL:
595 55-35-74
599 75-28-88

BUJI ARCHITECTURE
Д. Оюунсэлэм
Д. Зоригтбаатар
№15

Барилгын ерөнхий төлөвлөгөө
Барилгын хаягийн дугаарлалт
Ажлын зураг

Ерөнхий төлөвлөгөө

Д. Оюунсэлэм, дэд ерөнхий инженер №30
Д. Оюунсэлэм, дэд ерөнхий инженер, Г. Ерөнхий зохиогч №32
Бүх эрх хуулиар хамгаалагдсан. 0112.12.0111.127 4933 ㎡

ЗӨЛӨЛЭӨӨ

1. Барилгын ажлыг зөвхөн батлагдсан (гэрээлсэн) зураг төсөл, техникийн нөхцөлийн дагуу гүйцэтгэнэ.
2. Зөвшөөрөлгүй өөрчлөлт оруулахыг хориглоно. (±0.00)
3. Дээрхээс бусад тохиолдолд бүх хэмжээ нь миллиметрээр өгөгдсөн болно.

ТЭМДЭГЛЭЛ

Ажлын талбайн хашлага
±0.00
Эрчим хүчний шугам сүлжээ
Барилгын гадна талбайн гэрэлтүүлэг
Ногоон байгууламж
Өндөр ногоон байгууламж
Замын хучилт
Явган хүний зам
Авто зогсоол
Гадна инженерийн шугам сүлжээ

ЗАСВАРЫН ЦАГИЙН ХУВААРЬ

№	Засварын агуулга
1	●
2	●
3	

ЗӨВШӨӨРӨГДӨВ

ЗАСВАРЫН ЦАГИЙН ХУВААРЬ

ЗӨВШӨӨРӨГДӨВ

Барилгын ерөнхий төлөвлөгөө
Барилгын хаягийн дугаарлалт
Ажлын зураг

Барилгын талбайн хэмжээ - 10515 ㎡
Барилгын эзлэхүүний зэлмэгдэхүүн - 6929 ㎡
Барилгын зэлмэгдэхүүн - 142.8 ㎡
Авто зогсоолын зэлмэгдэхүүн - 126.8 ㎡

Барилгын ерөнхий төлөвлөгөө

Ажлын зураг

Ерөнхий төлөвлөгөө

Барилгын талбай +28.70 Өндөрт
Барилгын ерөнхий төлөвлөгөө

Ерөнхий төлөвлөгөө

1. Зүүн/өмнөд/
2. Баруун өмнөд/баруун/
3. Баруун/
4. Ил. Үүдэнд/
5. Зүүн

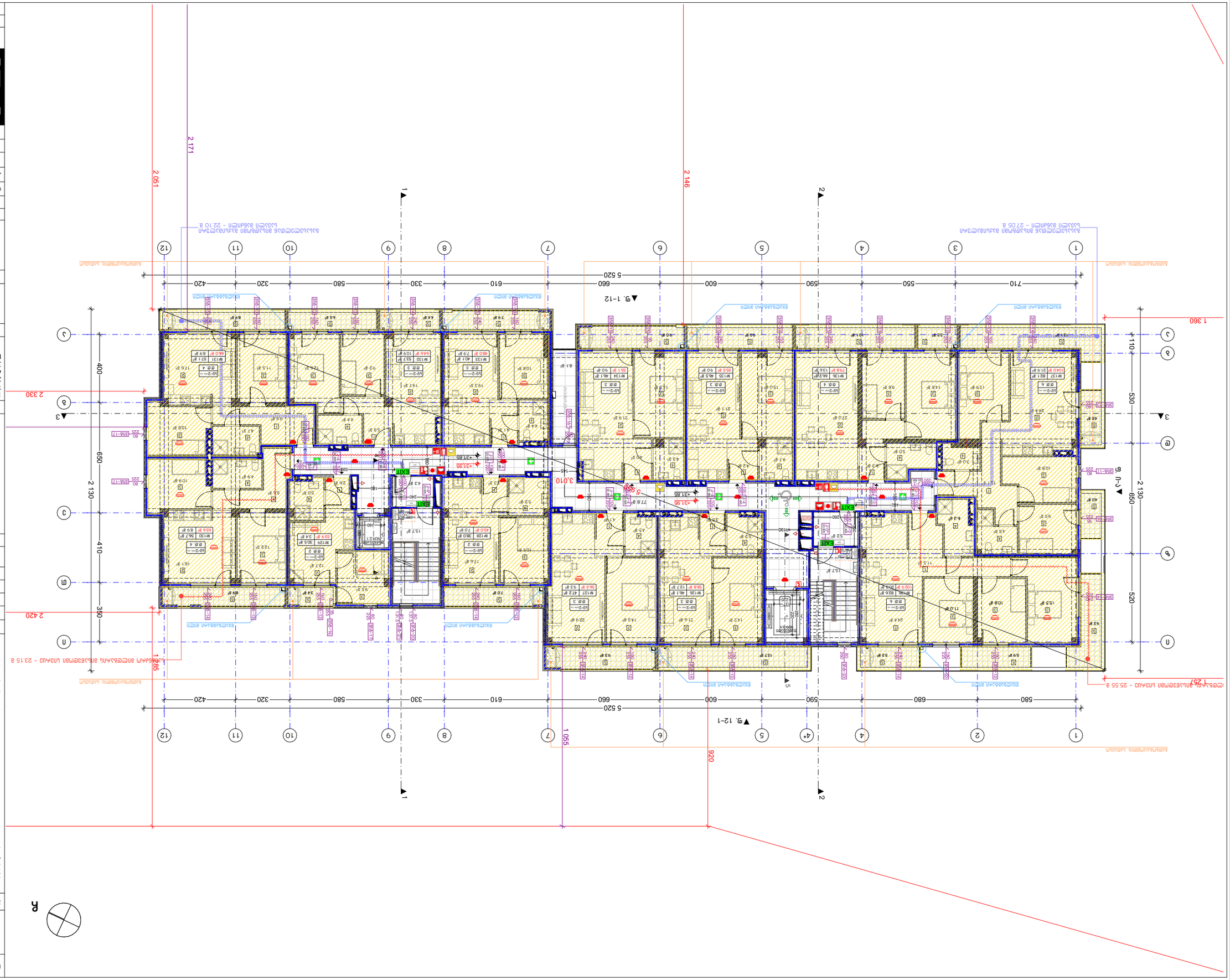

А

Благоустройство территории
Планировочная организация земельного участка
Экспликация элементов благоустройства
Ведомость малых архитектурных форм, оборудования - ведомость элементов.
1. Благоустройство территории выполнить согласно генплану.
2. Тротуарная плитка серого (±0.00)
3. Ограждение газонов чугунное по ГОСТ 19907-83 высотой +432.90 мм.
4. Бетонное основание под ограждение, бортовой камень - ведомость элементов.
Ведомость малых архитектурных форм

д. Отапливаемый, общей площадью 4933 м²
Кол.эт.: 01.12.20.11.127 Кол.эт.

Экспликация помещений

Ведомость отделки помещений

№	Наименование	Площадь	Категория
1	Тамбур	8.1	В4
2	Тамбур	8.1	В4
3	Тамбур	8.1	В4

Ведомость дверных заполнений

Марка	Эскиз	Кол.	Примечание
Д1		1	
Д2		1	
Д3		1	

Ведомость перемычек

Ведомость перегородок

Ведомость полов

Ведомость перекрытий

Ведомость покрытий

Ведомость лестниц

Ведомость ограждений

Ведомость окон

Ведомость витражей

Ведомость фасадов

Ведомость конструкций

Ведомость элементов

Ведомость деталей

Ведомость вентиляционных решеток

Ведомость вентиляционных каналов

Ведомость вентиляционных шахт

Ведомость вентиляционных коробов

Ведомость вентиляционных клапанов

Ведомость вентиляционных заслонок

Ведомость вентиляционных дроссель-клапанов

Ведомость вентиляционных обратных клапанов

Ведомость вентиляционных противопожарных клапанов

Ведомость вентиляционных противопожарных заслонок

Ведомость вентиляционных противопожарных дроссель-клапанов

Ведомость вентиляционных противопожарных обратных клапанов

Ведомость вентиляционных противопожарных шахт

Ведомость вентиляционных противопожарных коробов

Ведомость вентиляционных противопожарных каналов

Ведомость вентиляционных противопожарных решеток

Ведомость вентиляционных противопожарных элементов

Ведомость вентиляционных противопожарных конструкций

Ведомость вентиляционных противопожарных фасадов

Ведомость вентиляционных противопожарных витражей

Ведомость вентиляционных противопожарных окон

Ведомость вентиляционных противопожарных ограждений

Ведомость вентиляционных противопожарных лестниц

Ведомость вентиляционных противопожарных покрытий

Ведомость вентиляционных противопожарных перекрытий

Ведомость вентиляционных противопожарных полов

Ведомость вентиляционных противопожарных перегородок

Ведомость вентиляционных противопожарных перемычек

Ведомость вентиляционных противопожарных дверных заполнений

Ведомость вентиляционных противопожарных эскизов

Ведомость вентиляционных противопожарных примечаний

Ведомость вентиляционных противопожарных №

Ведомость вентиляционных противопожарных наименований

Ведомость вентиляционных противопожарных площадей

Ведомость вентиляционных противопожарных категорий

Ведомость вентиляционных противопожарных кол.эт.

Ведомость вентиляционных противопожарных д. отапливаемый

Ведомость вентиляционных противопожарных в. здание

Ведомость вентиляционных противопожарных №15

Ведомость вентиляционных противопожарных

Проект	Жилой дом
Стадия	Рабочая документация
Раздел	Архитектурно-строительные решения
Наименование	Генеральный план
Организация	ООО "Проектная мастерская"
Главный архитектор проекта	
Гип	
Н. контроль	
Разработал	

BUJI ARCHITECTURE

Масштаб	1:200
Стадия	Лист
Р	А. 20
	А-3

Условные обозначения

1. Благоустройство территории выполнить согласно генплану.
2. Тротуарная плитка серого (±0.00)
3. Ограждение газонов чугунное по ГОСТ 19907-83 высотой +432.90 мм.
4. Бетонное основание под ограждение, бортовой камень - ведомость элементов.
5. Озеленение

Условные обозначения

Благоустройство территории

Ведомость малых архитектурных форм

Ведомость отделки помещений

Ведомость дверных заполнений

Ведомость перемычек

Ведомость перегородок

Ведомость полов

Ведомость перекрытий

Ведомость покрытий

Ведомость лестниц

Ведомость ограждений

Ведомость окон

Ведомость витражей

Ведомость фасадов

Ведомость конструкций

Ведомость элементов

Ведомость деталей

Ведомость вентиляционных решеток

Ведомость вентиляционных каналов

Ведомость вентиляционных шахт

Ведомость вентиляционных коробов

Ведомость вентиляционных клапанов

Ведомость вентиляционных заслонок

Ведомость вентиляционных дроссель-клапанов

Ведомость вентиляционных обратных клапанов

Ведомость вентиляционных противопожарных клапанов

Ведомость вентиляционных противопожарных заслонок

Ведомость вентиляционных противопожарных дроссель-клапанов

Ведомость вентиляционных противопожарных обратных клапанов

Ведомость вентиляционных противопожарных шахт

Ведомость вентиляционных противопожарных коробов

Ведомость вентиляционных противопожарных каналов

Ведомость вентиляционных противопожарных решеток

Ведомость вентиляционных противопожарных элементов

Ведомость вентиляционных противопожарных конструкций

Ведомость вентиляционных противопожарных фасадов

Ведомость вентиляционных противопожарных витражей

Ведомость вентиляционных противопожарных окон

Ведомость вентиляционных противопожарных ограждений

Ведомость вентиляционных противопожарных лестниц

Ведомость вентиляционных противопожарных покрытий

Ведомость вентиляционных противопожарных перекрытий

Ведомость вентиляционных противопожарных полов

Ведомость вентиляционных противопожарных перегородок

Ведомость вентиляционных противопожарных перемычек

Ведомость вентиляционных противопожарных дверных заполнений

Ведомость вентиляционных противопожарных эскизов

Ведомость вентиляционных противопожарных примечаний

Ведомость вентиляционных противопожарных №

Ведомость вентиляционных противопожарных наименований

Ведомость вентиляционных противопожарных площадей

Ведомость вентиляционных противопожарных категорий

Ведомость вентиляционных противопожарных кол.эт.

Ведомость вентиляционных противопожарных д. отапливаемый

Ведомость вентиляционных противопожарных в. здание

Ведомость вентиляционных противопожарных №15

BUJI ARCHITECTURE
TEL:
595 55-35-74
599 75-28-88

ნახაზის დასახელება:

გადახურვის გეგმა
+35.00 ნიშნულზე

ექსპლიკაცია:

განაშენიანების ფართობი - 19.3 მ²

კორექტირება

№	კორექტირება
1	•
2	•
3	

პირობითი ნიშნები:

- ნაკვეთის საზღვარი
- მონოლითი
- იატაკის მოჭიმვა
- შემავსებელი
- ჭრილის ხაზი
- ±0.00 კონსტრუქციული ნიშნული
- ±0.00 არქიტექტურული ნიშნული

შენიშვნები

1. ნახაზში შეტანილი ცვლილება უნდა შეთანხმდეს პროექტის ავტორთან.
2. შენობის საპროექტო ნული (±0.00) ტოლია +432.90 აბსოლუტური ნიშნულის.
3. პროექტში ცვლილა ზომა მოცემულია სანტიმეტრებში, ნიშნულები - მეტრებში.

მისამართი

ქ. ობოლისი, ქუჩა რკინიგზა №30
ქ. ობოლისი, ქუჩა ც. დადიანი №32
საკ. კოდი: 01.12.12.011.127 4953 მ²

პროექტის სახელწოდება

მრავალბინიანი
საცხოვრებელი სახლის
არქიტექტურული პროექტი

სტადია	პროექტი	არ
თანამდებობა	გვარი	ხელმოწერა
დირექტორი	ბ. ბენდელიანი	
არქიტექტორი	ი. ბოგოხია	

საპროექტო ლოგო | მისამართი

BIJI ARCHITECTURE

ქ. ობოლისი
ც. დადიანის №1ა

TEL:
595 55-35-74
599 75-28-88

თარიღი	2023 წ.	მასშტაბი
ფორმატი	ფურცლის №	1:200
A-3	A. 21	

სერვიტუტი

207.9 m²

10.1 m²

12.4 m²

P 21 P 22 P 23 P 24 P 25 P 26 P 27 P 28 P 29 P 30 P 31 P 32 P 33 P 34 P 35 P 36 P 37 P 38 P 39 P 40 P 41 P 42 P 43 P 44 P 45 P 46 P 47 P 48 P 49 P 50 P 51 P 52 P 53 P 54 P 55 P 56 P 57 P 58 P 59 P 60 P 61 P 62 P 63 P 64 P 65

ფ. 12-1

ფ. 1-12

ფ. 1-3

ფ. 1-4

წყალგამტარი მილი 15X15 სმ.

+36.15

+35.20

+35.00

1 257

1 360

920

1 285

2 420

2 330

2 146

2 051

2 130

650

520

530

110

410

400

350

580 680 590 600 5 520 660 610 330 580 320 420

710 550 590 600 660 5 520 610 330 580 320 420

7%

ნახაზის დასახელება:

გადახურვის გეგმა

ექსპლიკაცია:

კორექტირება

№	კორექტირება
1	•
2	•
3	

პირობითი ნიშნები:

- ნაკვეთის საზღვარი
- მოწოლითი
- იატაკის მოპირკეთება
- შემაკავებელი
- ჭრილის ხაზი
- ±0.00 კონსტრუქციული ნიშნული
- ±0.00 არქიტექტურული ნიშნული

შენიშვნები

1. ნახაზში შეტანილი ცვლილება უნდა შეთანხმდეს პროექტის ავტორთან.
2. შენობის საპროექტო ნული (±0.00) ტოლია +432.90 აბსოლუტური ნიშნულის.
3. პროექტში ცვლა ზომა მოცემულია სანტიმეტრებში, ნიშნულები - მეტრებში.

მისამართი

ქ. ობილისი, ქუჩა რკინიგზა №30
ქ. ობილისი, ქუჩა ვ. დადიანი №32
ს.კ. კოდი: 01.12.12.011.127 4953 მ²

პროექტის სახელწოდება

მრავალბინიანი საცხოვრებელი სახლის არქიტექტურული პროექტი

სტადია	პროექტი	არ
თანამდებობა	გვარი	ხელმოწერა
დირექტორი	გ. გენდელიანი	
არქიტექტორი	ი. გოგიხია	

საპროექტო ლოგო | მისამართი

BIJI ARCHITECTURE

ქ. ობილისი ვ. ფაიფრილის №1ა

TEL: 595 55-35-74 599 75-28-88

თარიღი	2023 წ.	მასშტაბი
ფორმატი	ფურცლის №	1:200
A-3	A. 22	

გაძლიერებული ბეტონის სვეტი
ხანძარმედეგობა 2 სთ.

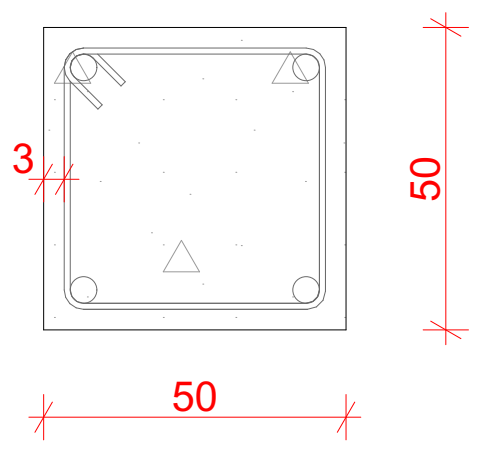

ბლოკის კედელი
ბინებს შორის გამყოფი ტიხარი
ხანძარმედეგობა 2 სთ.

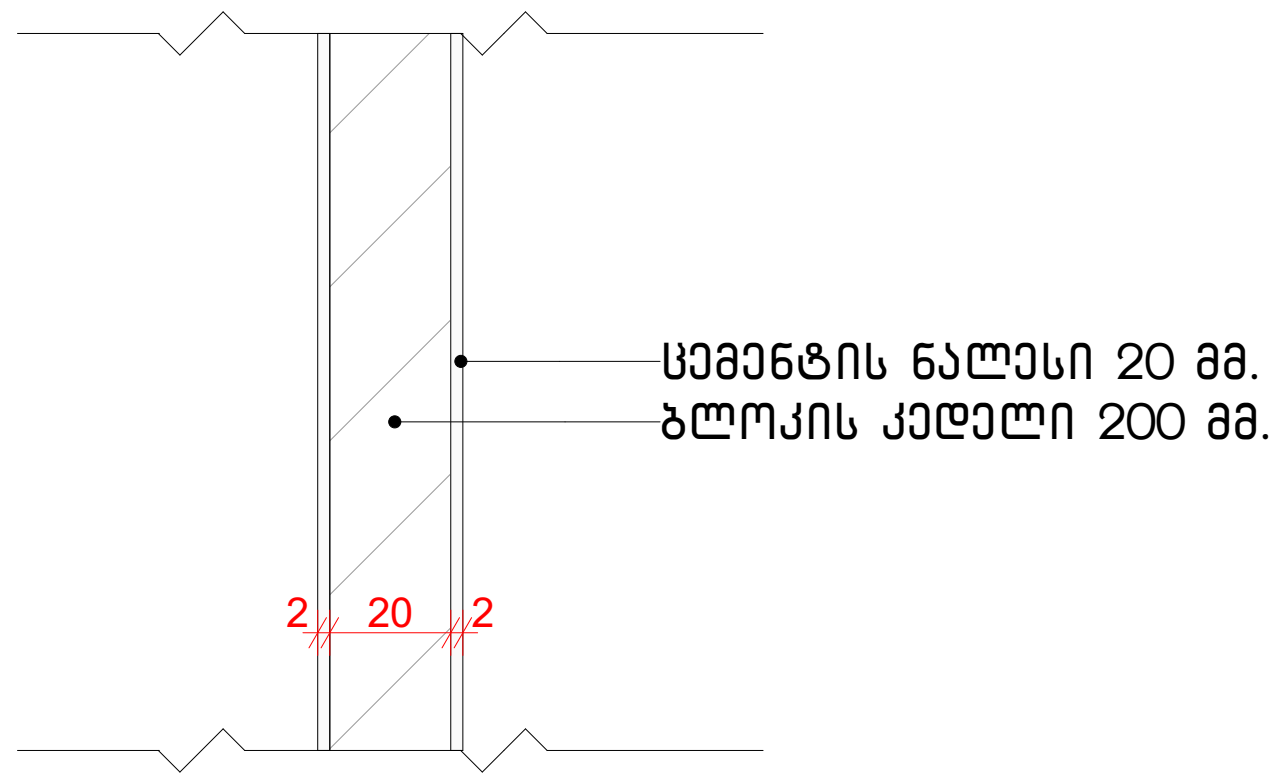

გაძლიერებული ბეტონის კოჭი
იატაკის და სახურავის ფილა
ხანძარმედეგობა 2 სთ.

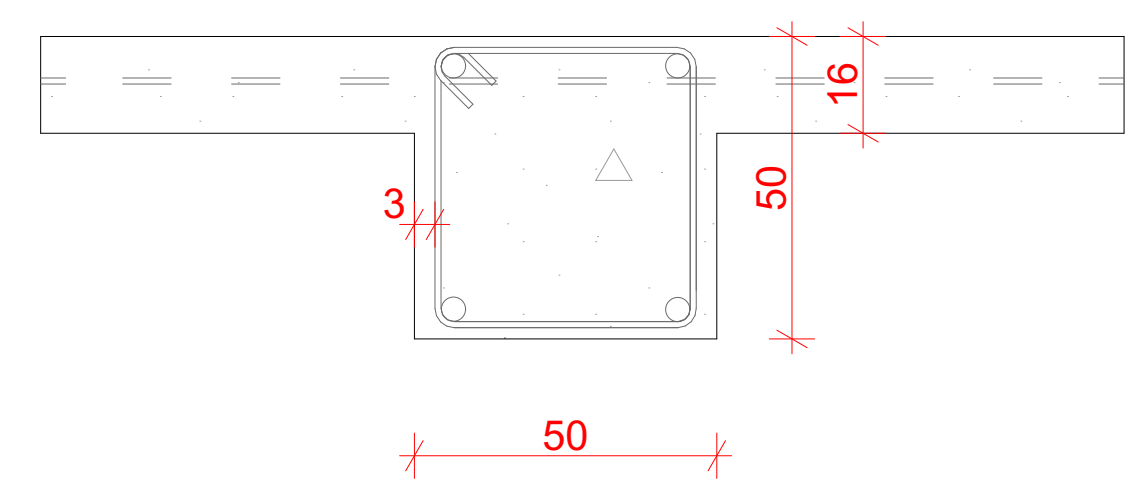

გაძლიერებული ბეტონის კედელი
ხანძარმედეგობა 2 სთ.

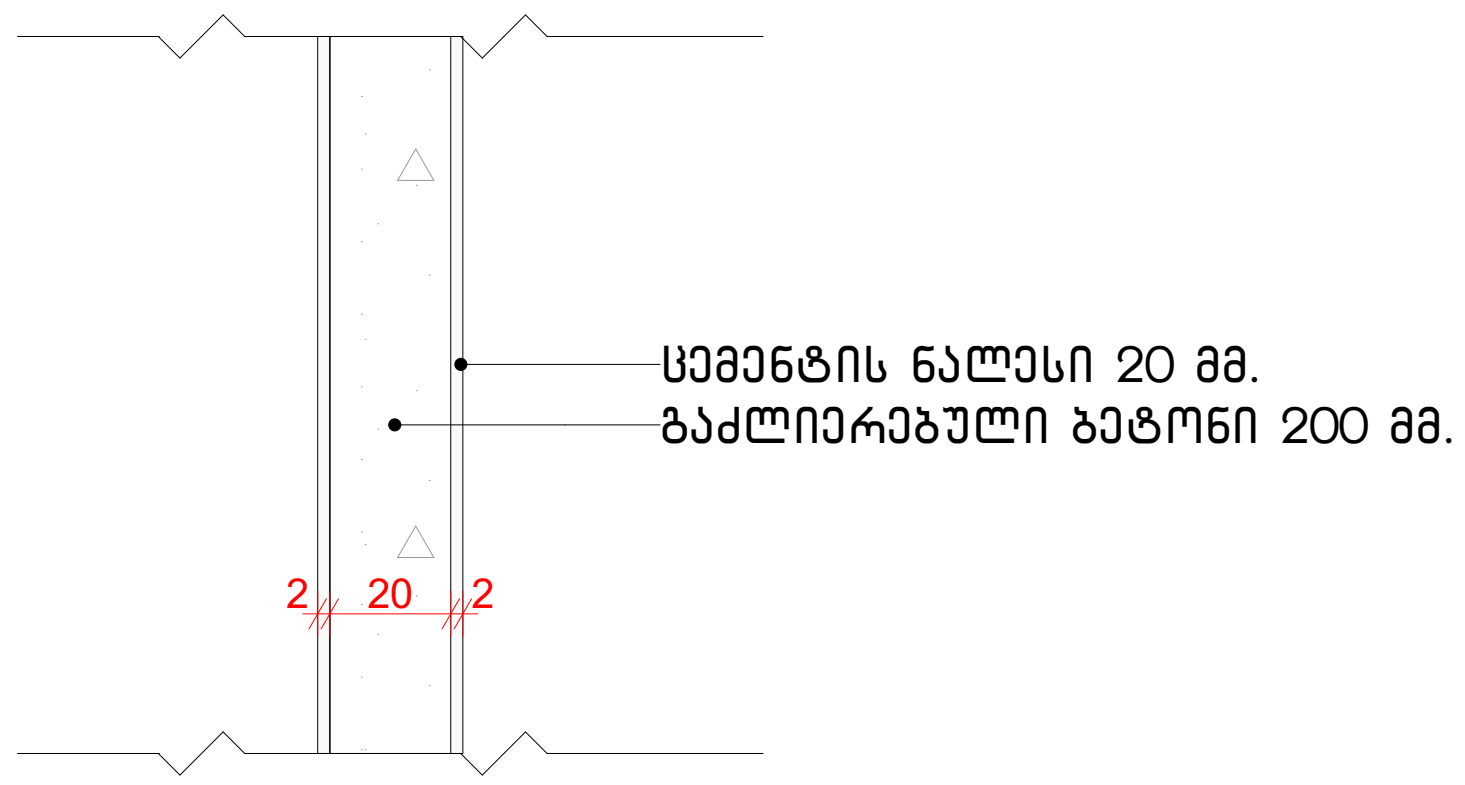

ნახაზის დასახელება:

ექსპლიკაცია:

კორექტირება

№	კორექტირება
1	•
2	•
3	

პირობითი ნიშნები:

- ნაკვეთის საზღვარი
- მონოლითი
- იატაკის მოჭიმვა
- შემავსებელი
- ჭრილის ხაზი
- ±0.00 კონსტრუქციული ნიშნული
- ±0.00 არქიტექტურული ნიშნული

შენიშვნები

1. ნახაზში შეტანილი ყველა ცვლილება უნდა შეთანხმდეს პროექტის ავტორთან.
2. შენობის საპროექტო ნული (±0.00) ტოლია +432.90 აბსოლუტური ნიშნულის.
3. პროექტში ყველა ზომა მოცემულია სანტიმეტრებში, ნიშნულები - მეტრებში.

მისამართი

ქ. თბილისი, ქუჩა რკინიგზა №30
ქ. თბილისი, ქუჩა ც. დადიანი №32
საკ. კოდი: 01.12.12.011.127 4953 მ²

პროექტის სახელწოდება

მრავალბინიანი
საცხოვრებელი სახლის
არქიტექტურული პროექტი

სტადია	პროექტი	არ
თანამდებობა	გვარი	ხელმოწერა
დირექტორი	გ. ბენდელიანი	
არქიტექტორი	ი. გოგოხია	

საპროექტო ლოგო		მისამართი
BIJI ARCHITECTURE BIJI ARCHITECTURE		ქ. თბილისი მ. შავიშვილის №1ა TEL: 595 55-35-74 599 75-28-88
თარიღი	2023 წ.	მასშტაბი
ფორმატი	ფურცლის №	1:25
A-3	A. 23	

მიწის დონე: ათვლის დონე/სიბრტყე, რომელიც წარმოადგენს შენობის გარე კედლების მოსაზღვრე მიწის მოპირკეთებული ზედაპირის გასაშუალებულ დონეს. თუ მიწის მოპირკეთებული ზედაპირის დონე გარე კედლებიდან დამრეცად მიდის, ათვლის დონე უნდა განისაზღვროს შენობასა და მიწის ნაკვეთის საზღვარს შორის მოქცეული ფართობის ყველაზე დაბალი ნიშნულის მიხედვით, თუ მიწის ნაკვეთის საზღვარი შენობიდან დაშორებულია 1.8 მ.-ზე მეტად, შენობასა და შენობიდან 1.8 მ.-მდე ფარგლებში მოქცეული ყველაზე დაბალი ნიშნულის მიხედვით.

სართული მიწის დონის ზემოთ: ნებისმიერი სართული, რომლის მოპირკეთებული იატაკის ზედაპირი მთლიანად მიწის დონის ზემოთაა, ან სადაც იატაკის მოპირკეთებული ზედაპირი არის:

1. 1.8 მ.-ზე მაღლა მიწის დონიდან
2. შენობასთან მოპირკეთებული მიწის ზედაპირის ყველაზე დაბალი წერტილიდან 3.7 მ.-ზე მაღლა

მიწისქვეშა სართულად განსაზღვრის ანგარიში, საქ. მთავრობის 28.01.2016 წ. №41 დადგენილების შესაბამისად

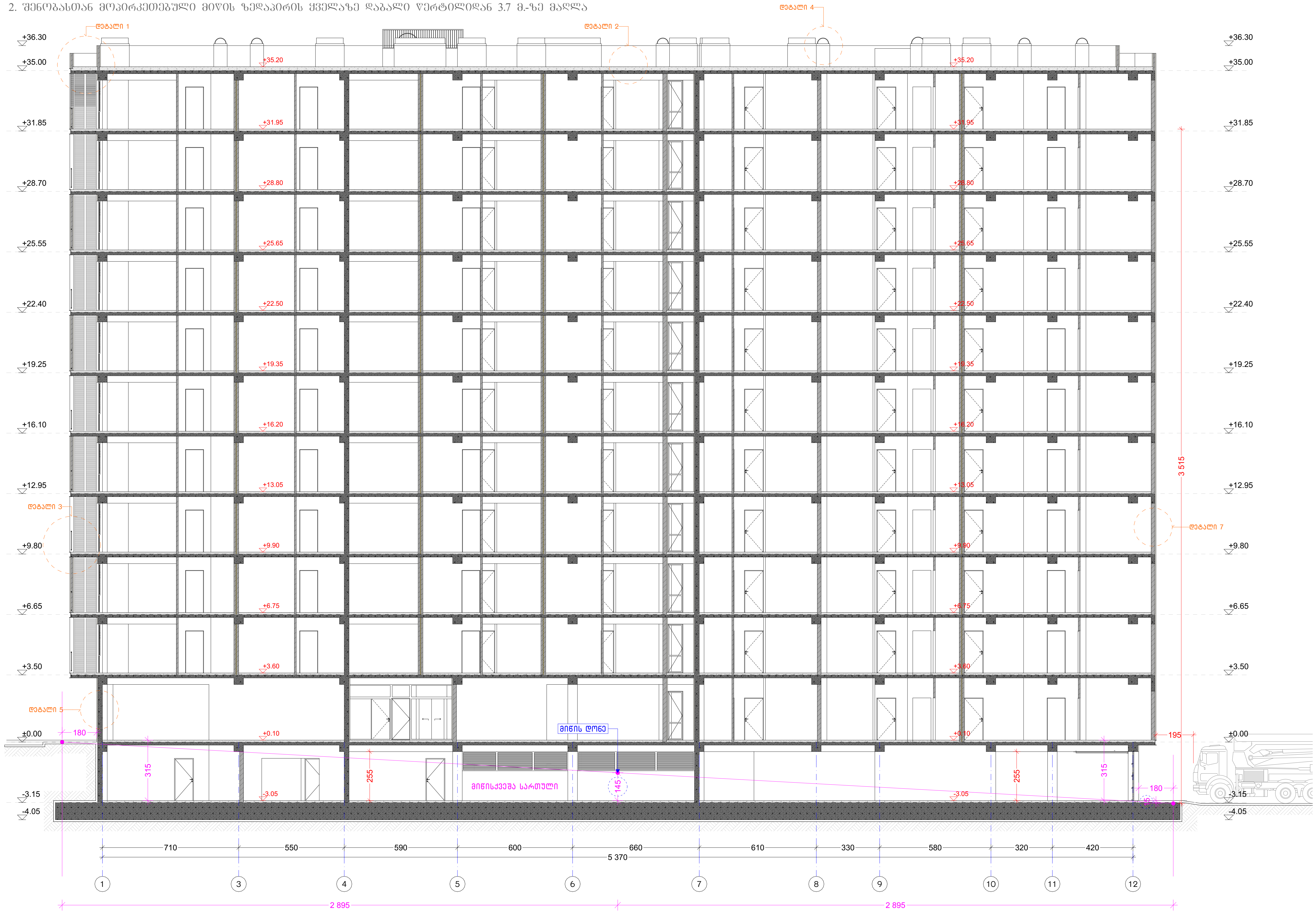

-3.15 ნიშნულზე არსებული სართულის იატაკის მოპირკეთებული ზედაპირი არის:

1. სართული მიწის დონიდან მდებარეობს 1.45 მ.-ით დაბლა
2. შენობის მოპირკეთებული მიწის ზედაპირის ყველაზე დაბალი დონიდან 0.15 მ.-ით მაღლა

შესაბამისად: წარმოდგენილი სართული არ არის: 1. იატაკაის მოპირკეთებული ზედაპირი 1.8 მ.-ზე მაღლა მიწის დონიდან; 2. შენობასთან მოპირკეთებული მიწის ზედაპირის ყველაზე დაკალი დონიდან 3.7 მ.-ზე მაღლა.

დასკვნა: -3.15 ნიშნულზე არსებული სართული წარმოადგენს მიწისქვეშა სართულს.

ნახაზის დასახელება:
ჭრილი 3-3
ექსპლიკაცია:

კორექტირება

№	კორექტირება
1	•
2	•
3	

პირობითი ნიშნები:

- ნაკვეთის საზღვარი
- მონოლითი
- იატაკის მოჭიმვა
- შემავსებელი
- ჭრილის ხაზი
- ±0.00 კონსტრუქციული ნიშნული
- ±0.00 არქიტექტურული ნიშნული

შენიშვნები

1. ნახაზში შეტანილი ყველა ცვლილება უნდა შეთანხმდეს პროექტის ავტორთან.
2. შენობის საპროექტო ნული (±0.00) ტოლია +432.90 აბსოლუტური ნიშნულის.
3. პროექტში ყველა ზომა მოცემულია სანტიმეტრებში, ნიშნულები - მეტრებში.

მისამართი

ქ. თბილისი, ქუჩა რკინიგზა №30
ქ. თბილისი, ქუჩა ც. დადიანი №32
საკ. კოდი: 01.12.12.011.127 4953 მ²

პროექტის სახელწოდება

მრავალბინიანი საცხოვრებელი სახლის არქიტექტურული პროექტი

სტადია	პროექტი	არ
თანამდებობა	გვარი	ხელმოწერა
დირექტორი	ბ. ბენდელიანი	
არქიტექტორი	ი. გოგოხია	

საპროექტო ლოგო		მისამართი
BIJI ARCHITECTURE		ქ. თბილისი მ. შავიშვილის №1ა
		TEL: 595 55-35-74 599 75-28-88
თარიღი	2023 წ.	მასშტაბი
ფორმატი	ფურცლის №	1:200
A-3	A. 24	

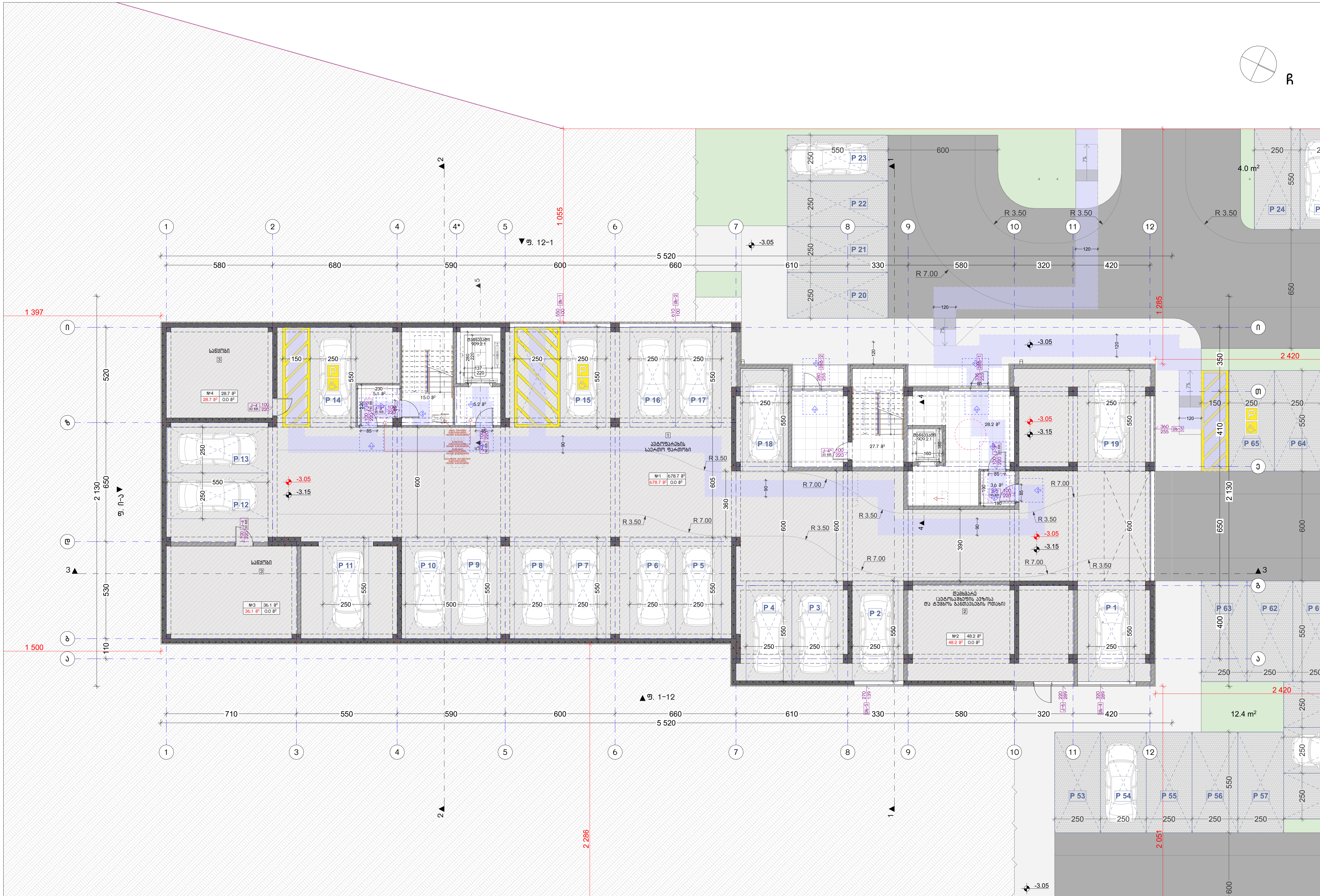

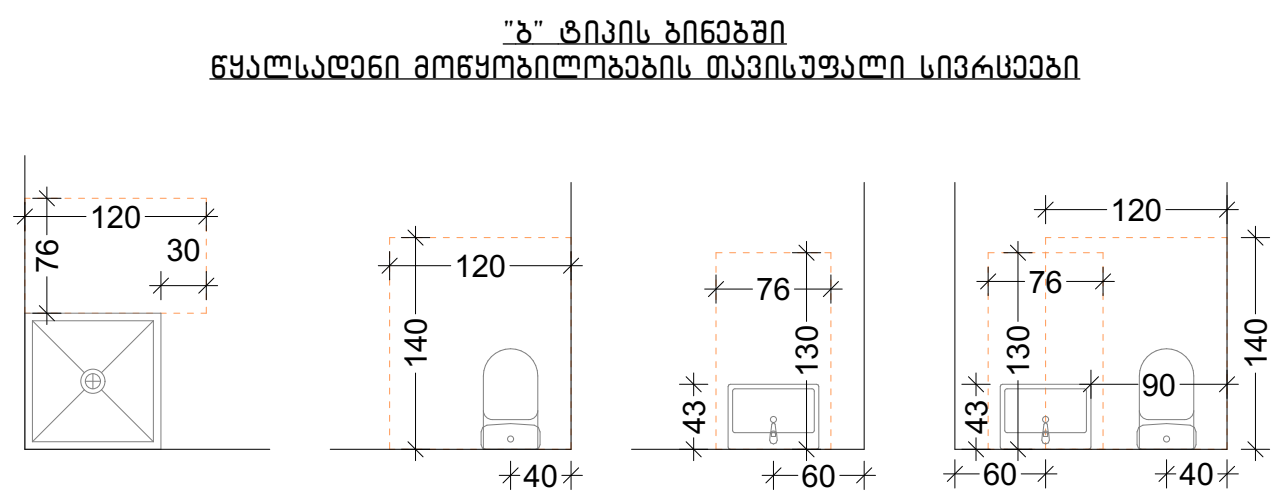

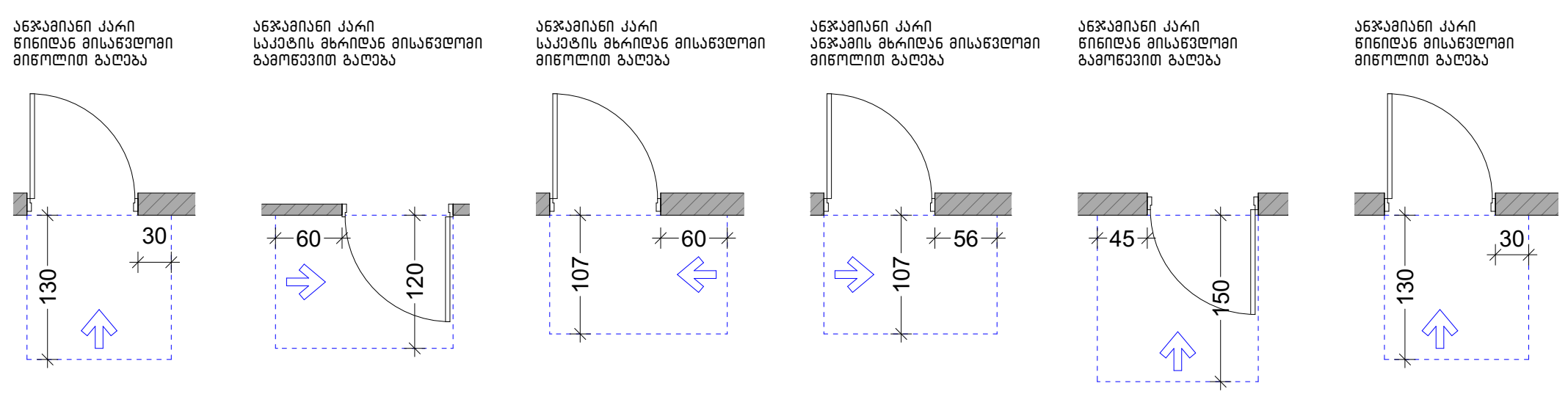

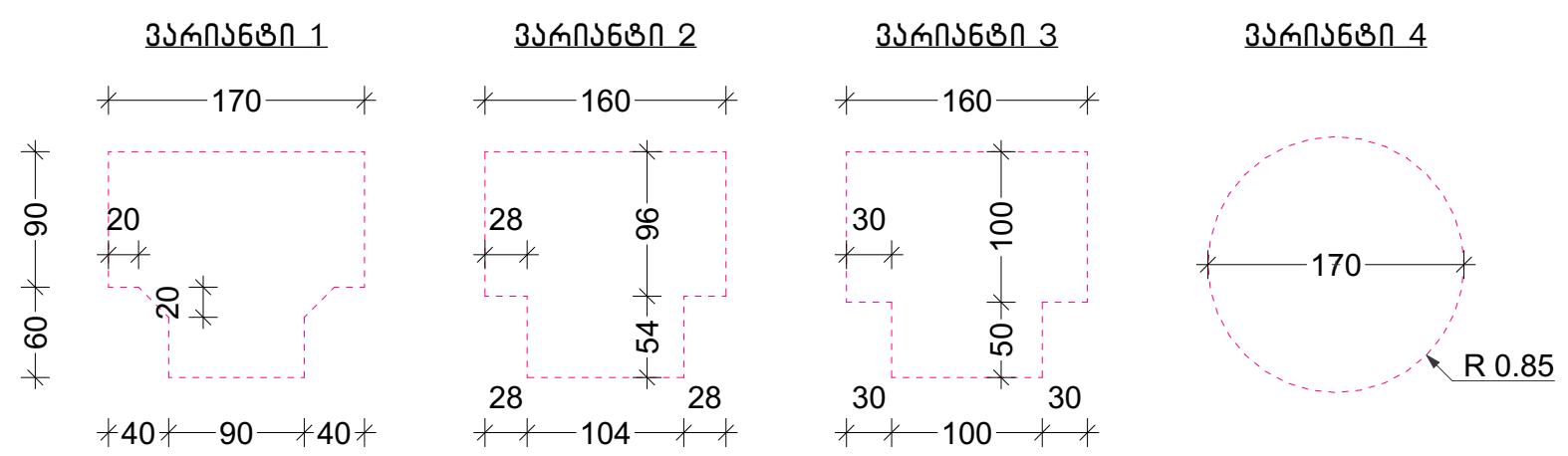

ნახაზის დასახელება:

მიწისქვეშა ავტოფარეხის გეგმა -3.15 ნიშნულზე

ექსპლიკაცია:

1. ავტოფარეხი
2. დამხმარე (საშხეფი სისტემის ავზის განთავსების ოთახი)

განაშენიანების ფართობი - 949.7 მ²

მიწისქვეშა ავტოსადგომის ფართობი - 678.7 მ²
სასაწყობე ფართობი - 64.8 მ²
დამხმარე ფართობი - 48.2 მ²
კიბის უჯრედისა და სადარბაზოს ფართობი - 84.8 მ²

კორექტირება

№	კორექტირება
1	•
2	•
3	

პირობითი ნიშნები:

- ნაკვეთის საზღვარი
- მონოლითი
- იატაკის მოჭიმვა
- შემავსებელი
- ჭრილის ხაზი
- ±0.00 კონსტრუქციული ნიშნული
- ±0.00 არქიტექტურული ნიშნული

შენიშვნები

1. ნახაზში შეტანილი ყველა ცვლილება უნდა შეთანხმდეს პროექტის ავტორთან.
2. შენობის საპროექტო ნული (±0.00) ტოლია +432.90 აბსოლუტური ნიშნულის.
3. პროექტში ყველა ზომა მოცემულია სანტიმეტრებში, ნიშნულები - მეტრებში.

მისამართი

ქ. თბილისი, ქუჩა რკინიგზა №30
ქ. თბილისი, ქუჩა ც. დადიანი №32
საკ. კოდი: 01.12.12.011.127 4953 მ²

პროექტის სახელწოდება

მრავალბინიანი საცხოვრებელი სახლის არქიტექტურული პროექტი

სტადია	პროექტი	არ
თანამდებობა	გვარი	ხელმოწერა
დირექტორი	ბ. ბენდელიანი	
არქიტექტორი	ი. გოგოხია	

საპროექტო ლოგო	მისამართი
BIJI ARCHITECTURE	ქ. თბილისი გ. შავიშვილის №1ა TEL: 595 55-35-74 599 75-28-88

თარიღი	2023 წ.	მასშტაბი
ფორმატი	ფურცლის №	1:200, 1:100
A-3	A. 25	

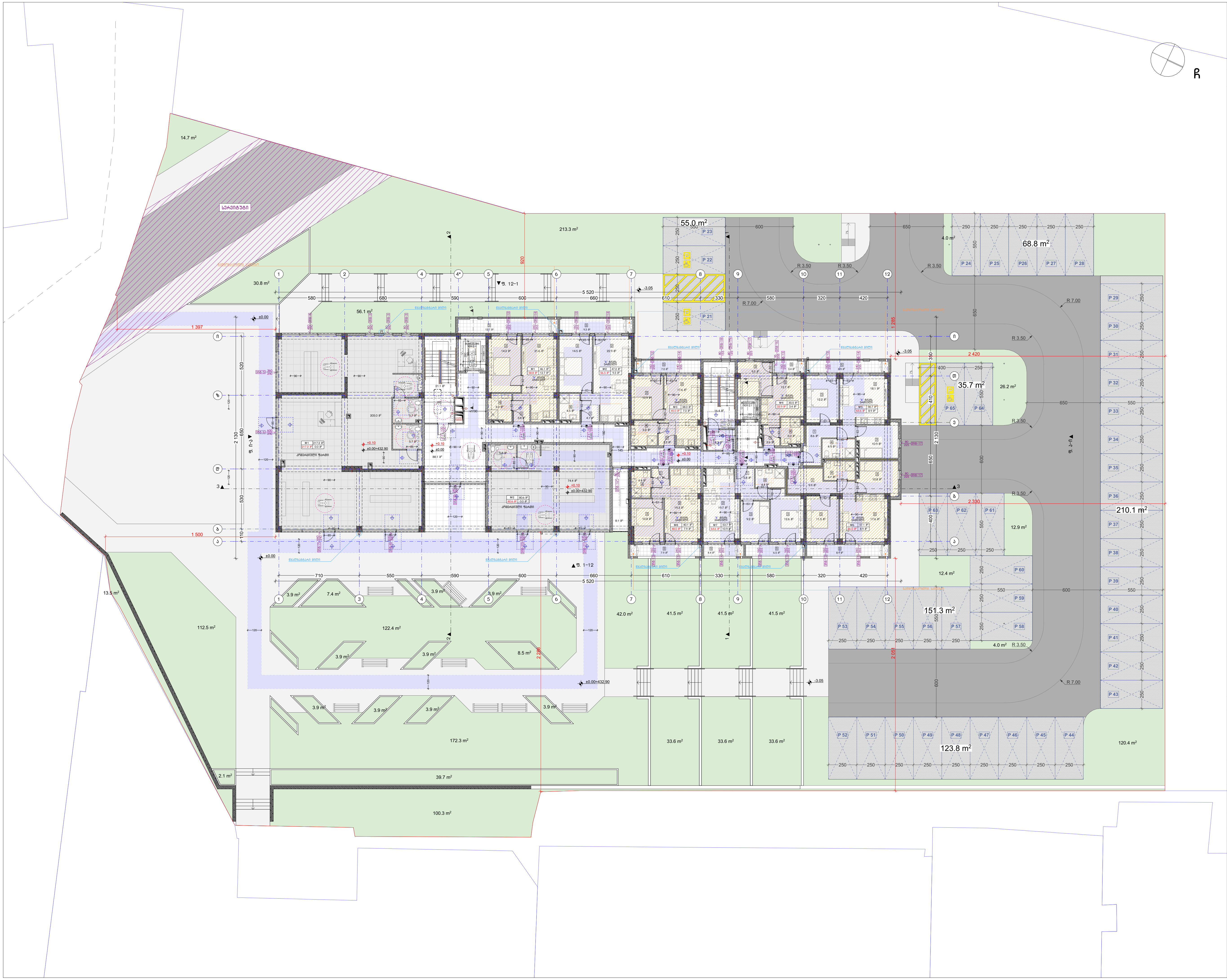

ნახაზის დასახელება:

პირველი სართულის გეგმა 0.00 ნიშნულზე ტერიტორიაზე მდებარე ღია ავტოსადგომების ჩვენებით

ექსპლიკაცია:

1. ჰოლი/დერეფანი
2. საერთო ოთახი/სამზარეულო
3. საძინებელი
4. სვ. წერტილი
5. აივანი

განაშენიანების ფართობი - 977.9 მ²

ღია ავტოსადგომის ფართობი - 644.7 მ²

კომერციული ფართობი - 297.8 მ²

საცხოვრებელი ფართობი - 369.4 მ²

საზაფხულო ფართობი - 69.0 მ²

კიბის უჯრედისა და სადარბაზოს ფართობი - 138.0 მ²

კორექტირება

№	კორექტირება
1	●
2	●
3	

პირობითი ნიშნები:

- ნაკვეთის საზღვარი
- მონოლითი
- იატაკის მოჭიმვა
- შემავსებელი
- ჭრილის ხაზი
- ±0.00 კონსტრუქციული ნიშნული
- ±0.00 არქიტექტურული ნიშნული

შენიშვნები

1. ნახაზში შეტანილი ყველა ცვლილება უნდა შეთანხმდეს პროექტის ავტორთან.
2. შენობის საპროექტო ნული (±0.00) ტოლია +432.90 აბსოლუტური ნიშნულის.
3. პროექტში ყველა ზომა მოცემულია სანტიმეტრებში, ნიშნულები - მეტრებში.

მისამართი

ქ. თბილისი, ქუჩა რკინიგზა №30
ქ. თბილისი, ქუჩა ც. დადიანი №32
საკ. კოდი: 01.12.12.011.127 4953 მ²

პროექტის სახელწოდება

მრავალბინიანი საცხოვრებელი სახლის არქიტექტურული პროექტი

სტადია	პროექტი	არ
თანამდებობა	გვარი	ხელმოწერა
დირექტორი	გ. ბენდელიანი	
არქიტექტორი	ი. გოგოხია	

საპროექტო ლოგო	მისამართი
BIJI ARCHITECTURE	ქ. თბილისი მ. შავიშვილის №1ა
	TEL: 595 55-35-74 599 75-28-88

თარიღი	2023 წ.	მასშტაბი
ფორმატი	ფურცლის №	1:300
A-3	A. 26	

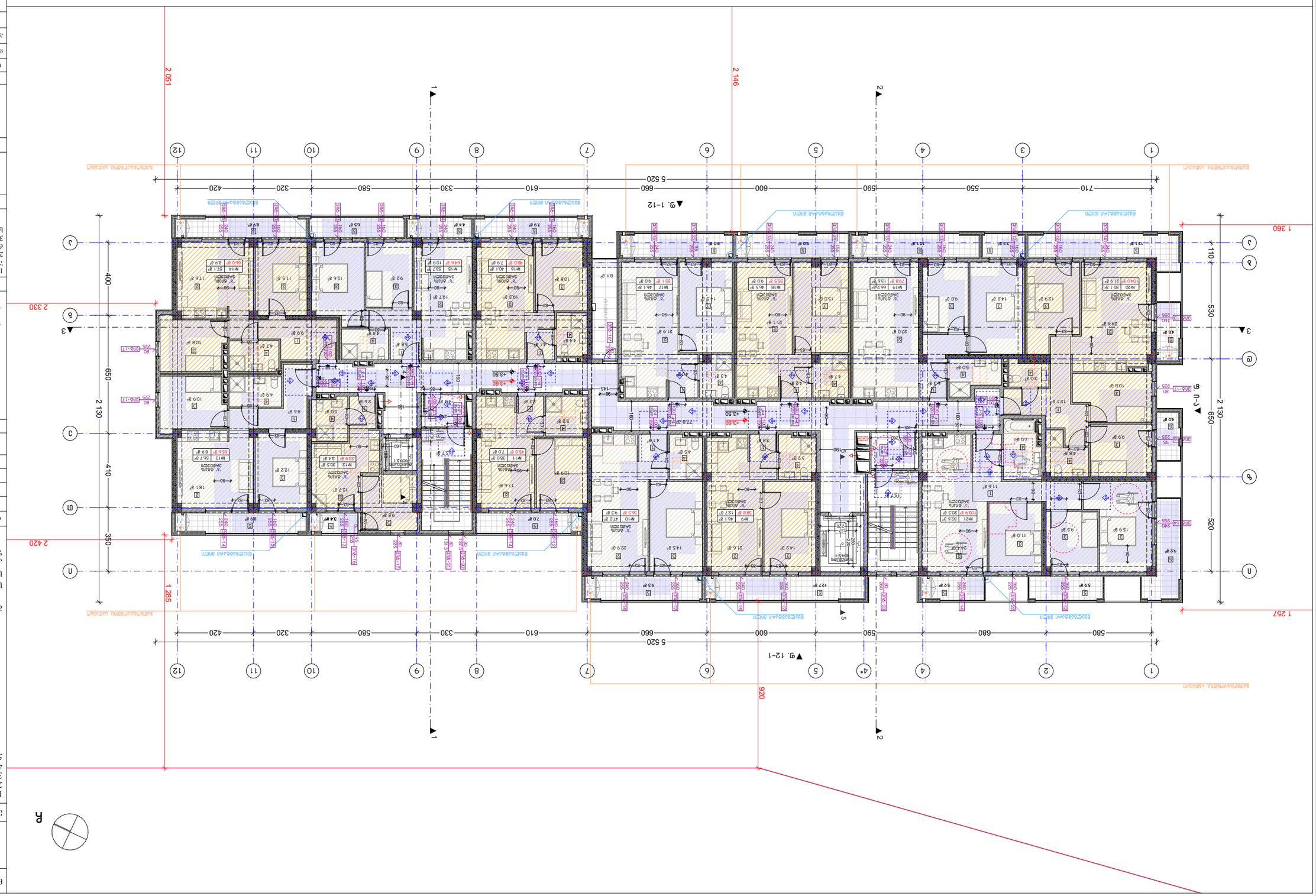

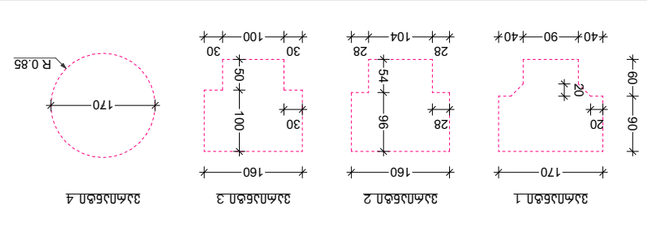

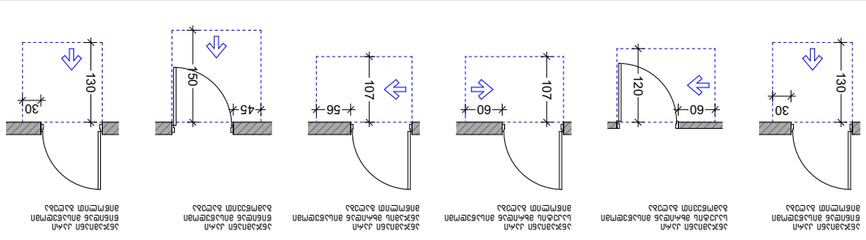

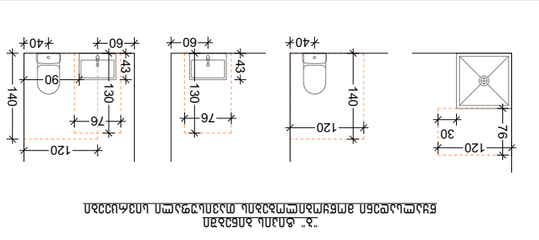

ბინათმშენებლობითი პროექტი

მრავალბინიანი საცხოვრებელი სახლის მშენებლობა

ობიექტის მისამართი	ქ. თბილისი, ჭავჭავაძის გამზ. №30
ნაკვეთის საკადასტრო კოდი	01.12.20.011.127
ნაკვეთის ფართობი	4933 მ²
ნაკვეთის ზონა	ქალაქის ცენტრალური ზონა
ნაკვეთის მიმდებარე ტერიტორიის დახასიათება	ნაკვეთი მდებარეობს ქალაქის ცენტრალურ ნაწილში, ჭავჭავაძის გამზირის მიმდებარედ.
ნაკვეთის ფიზიკური მახასიათებლები	ნაკვეთის ზედაპირი ბრტყელია, აბსოლუტური ნიშნული ზღვის დონიდან +432.90 ბალტიისპირეთის სისტემა.
ინფრასტრუქტურული ობიექტები	ნაკვეთის მიმდებარედ განთავსებულია ელექტროენერგიის, წყალმომარაგების, კანალიზაციის, სატელეფონო და ინტერნეტ ქსელები.

ბინათმშენებლობითი პროექტის ზოგადი მონაცემები

სართულების რაოდენობა	12
სულ ბინების რაოდენობა	96
ბინების საერთო ფართი	6 692.9 მ²
ბინების სასარგებლო ფართი	5 151.5 მ²
ავტოსადგომების რაოდენობა	142
ავტოსადგომების საერთო ფართი	3 126.8 მ²

№	ცვლილების აღწერა
1	•
2	•
3	

ნებართვის პირობები:

1. ეროვნული/ადგილობრივი ავტორიტეტების (ელექტრომომარაგების, ტელეკომუნიკაციების, ცეცხლსაწინააღმდეგო სამსახურის) მოთხოვნების გათვალისწინება;
2. ხანძარსაწინააღმდეგო ნაწილის (ეტაპი) დოკუმენტაციის 3 ეგზემპლარად წარდგენა ექსპერტიზის დროს;
3. ობიექტის ექსპლუატაციაში მიღების აქტის წარდგენა;
4. ნებართვის ვადა 3 წელი;
5. ქალაქის ინფრასტრუქტურის სამსახურის მიერ გაცემული ტექნიკური პირობების შესრულება.

ნიშნები

- ახალი ბეტონის კედელი
- ღია ტიხრები
- ავეჯი
- ტანადი ნაწილი
- ტანადი ნაწილი
- ტანადი ნაწილი

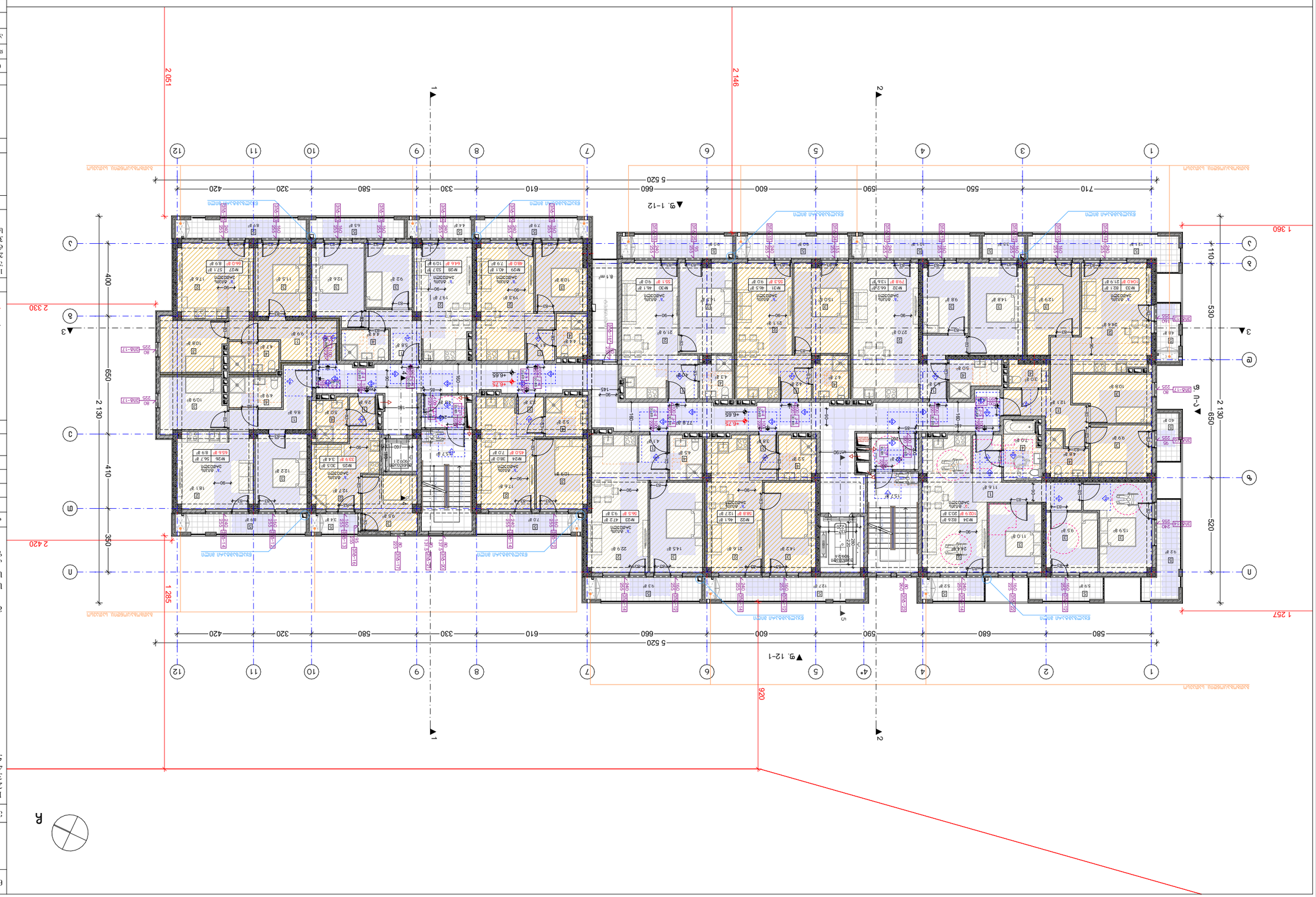

ბინის ტიპების ნუმერაცია
ბინის ფართი
ბინის ნომერი
ბინის ფართი
ბინის ნომერ

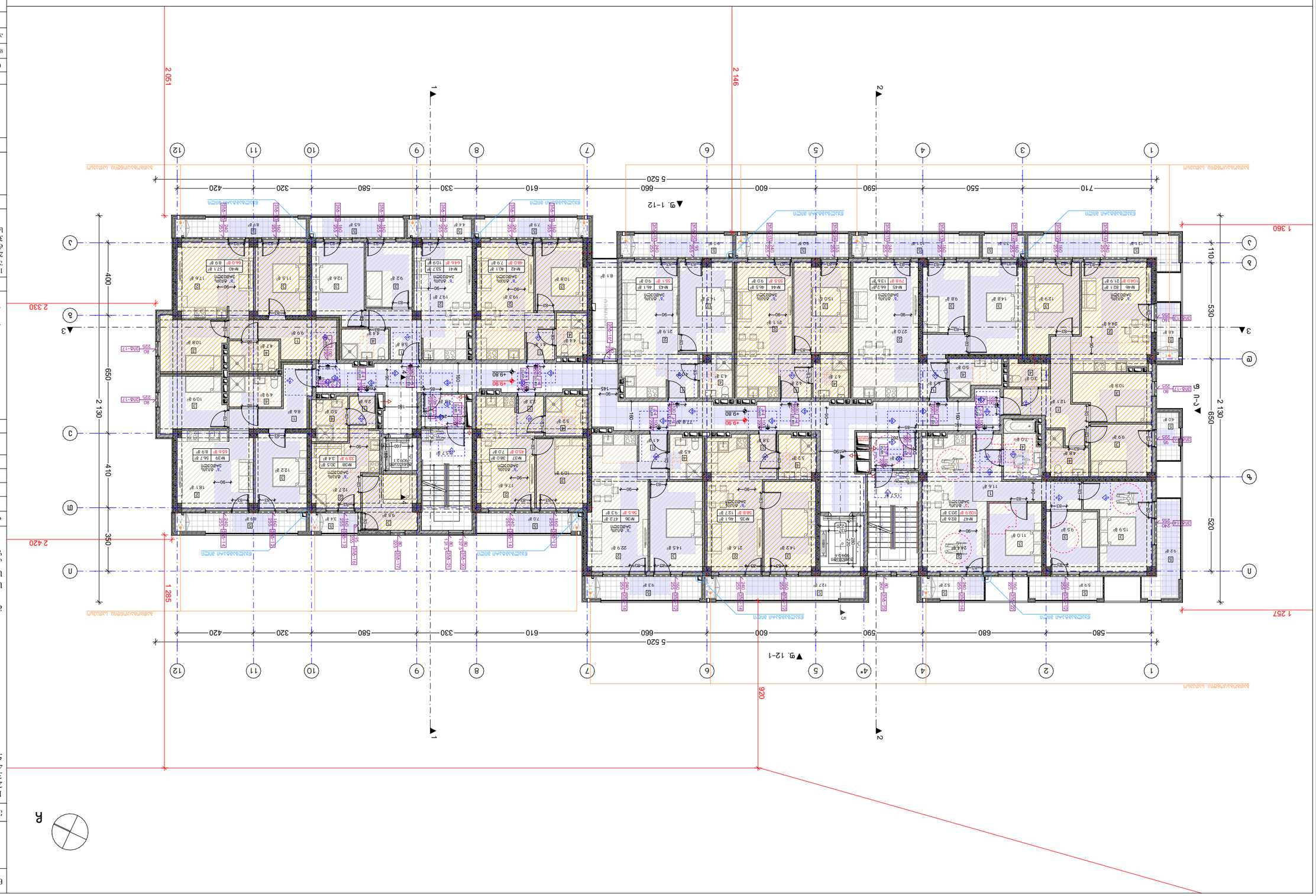

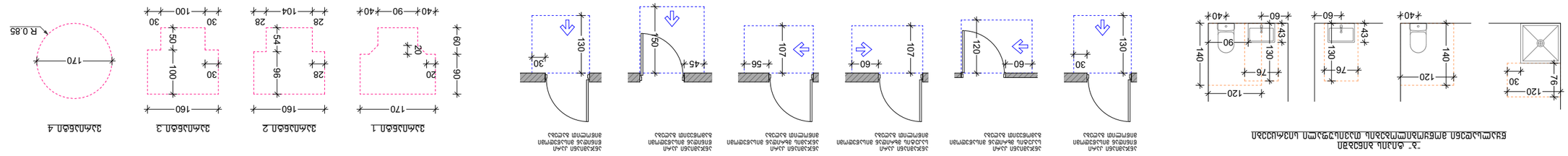

ბინის №3
ბინის ფართი 69.29 მ²
საერთო სარგებლობის ფართი 14.28 მ²
ბინის ჯამური ფართი 83.57 მ²

ბინის №4
ბინის ფართი 101.5 მ²
საერთო სარგებლობის ფართი 12.6 მ²
ბინის ჯამური ფართი 114.1 მ²

ბინის №5
ბინის ფართი 49.33 მ²
საერთო სარგებლობის ფართი 6.2 მ²
ბინის ჯამური ფართი 55.53 მ²

ბინის №6
ბინის ფართი 82.1 მ²
საერთო სარგებლობის ფართი 10.3 მ²
ბინის ჯამური ფართი 92.4 მ²

ბინის №7
ბინის ფართი 82.6 მ²
საერთო სარგებლობის ფართი 10.3 მ²
ბინის ჯამური ფართი 92.9 მ²

ბინის №8
ბინის ფართი 66.2 მ²
საერთო სარგებლობის ფართი 8.3 მ²
ბინის ჯამური ფართი 74.5 მ²

ბინის №9
ბინის ფართი 56.7 მ²
საერთო სარგებლობის ფართი 7.1 მ²
ბინის ჯამური ფართი 63.8 მ²

ბინის №10
ბინის ფართი 69.2 მ²
საერთო სარგებლობის ფართი 8.6 მ²
ბინის ჯამური ფართი 77.8 მ²

ბინის №11
ბინის ფართი 73.8 მ²
საერთო სარგებლობის ფართი 9.2 მ²
ბინის ჯამური ფართი 83 მ²

ბინის №12
ბინის ფართი 66.8 მ²
საერთო სარგებლობის ფართი 8.4 მ²
ბინის ჯამური ფართი 75.2 მ²

ბინის №13
ბინის ფართი 57.1 მ²
საერთო სარგებლობის ფართი 7.2 მ²
ბინის ჯამური ფართი 64.3 მ²

ბინის №14
ბინის ფართი 40.1 მ²
საერთო სარგებლობის ფართი 5.1 მ²
ბინის ჯამური ფართი 45.2 მ²

ბინის №15
ბინის ფართი 53.7 მ²
საერთო სარგებლობის ფართი 6.7 მ²
ბინის ჯამური ფართი 60.4 მ²

ბინის №16
ბინის ფართი 79.7 მ²
საერთო სარგებლობის ფართი 9.9 მ²
ბინის ჯამური ფართი 89.6 მ²

ბინის №17
ბინის ფართი 109.8 მ²
საერთო სარგებლობის ფართი 13.6 მ²
ბინის ჯამური ფართი 123.4 მ²

ბინის №18
ბინის ფართი 66.5 მ²
საერთო სარგებლობის ფართი 8.3 მ²
ბინის ჯამური ფართი 74.8 მ²

ბინის №19
ბინის ფართი 56.7 მ²
საერთო სარგებლობის ფართი 7.1 მ²
ბინის ჯამური ფართი 63.8 მ²

ბინის №20
ბინის ფართი 69.2 მ²
საერთო სარგებლობის ფართი 8.6 მ²
ბინის ჯამური ფართი 77.8 მ²

ბინის №21
ბინის ფართი 73.8 მ²
საერთო სარგებლობის ფართი 9.2 მ²
ბინის ჯამური ფართი 83 მ²

ბინის №22
ბინის ფართი 66.8 მ²
საერთო სარგებლობის ფართი 8.4 მ²
ბინის ჯამური ფართი 75.2 მ²

ბინის №23
ბინის ფართი 57.1 მ²
საერთო სარგებლობის ფართი 7.2 მ²
ბინის ჯამური ფართი 64.3 მ²

ბინის №24
ბინის ფართი 40.1 მ²
საერთო სარგებლობის ფართი 5.1 მ²
ბინის ჯამური ფართი 45.2 მ²

ბინის №25
ბინის ფართი 53.7 მ²
საერთო სარგებლობის ფართი 6.7 მ²
ბინის ჯამური ფართი 60.4 მ²

ბინის №26
ბინის ფართი 79.7 მ²
საერთო სარგებლობის ფართი 9.9 მ²
ბინის ჯამური ფართი 89.6 მ²

ბინის №27
ბინის ფართი 109.8 მ²
საერთო სარგებლობის ფართი 13.6 მ²
ბინის ჯამური ფართი 123.4 მ²

ბინის №28
ბინის ფართი 66.5 მ²
საერთო სარგებლობის ფართი 8.3 მ²
ბინის ჯამური ფართი 74.8 მ²

ბინის №29
ბინის ფართი 56.7 მ²
საერთო სარგებლობის ფართი 7.1 მ²
ბინის ჯამური ფართი 63.8 მ²

ბინის №30
ბინის ფართი 69.2 მ²
საერთო სარგებლობის ფართი 8.6 მ²
ბინის ჯამური ფართი 77.8 მ²

ბინის №31
ბინის ფართი 73.8 მ²
საერთო სარგებლობის ფართი 9.2 მ²
ბინის ჯამური ფართი 83 მ²

ბინის №32
ბინის ფართი 66.8 მ²
საერთო სარგებლობის ფართი 8.4 მ²
ბინის ჯამური ფართი 75.2 მ²

ბინის №33
ბინის ფართი 57.1 მ²
საერთო სარგებლობის ფართი 7.2 მ²
ბინის ჯამური ფართი 64.3 მ²

ბინის №34
ბინის ფართი 40.1 მ²
საერთო სარგებლობის ფართი 5.1 მ²
ბინის ჯამური ფართი 45.2 მ²

ბინის №35
ბინის ფართი 53.7 მ²
საერთო სარგებლობის ფართი 6.7 მ²
ბინის ჯამური ფართი 60.4 მ²

ბინის №36
ბინის ფართი 79.7 მ²
საერთო სარგებლობის ფართი 9.9 მ²
ბინის ჯამური ფართი 89.6 მ²

ბინის №37
ბინის ფართი 109.8 მ²
საერთო სარგებლობის ფართი 13.6 მ²
ბინის ჯამური ფართი 123.4 მ²

ბინის №38
ბინის ფართი 66.5 მ²
საერთო სარგებლობის ფართი 8.3 მ²
ბინის ჯამური ფართი 74.8 მ²

ბინის №39
ბინის ფართი 56.7 მ²
საერთო სარგებლობის ფართი 7.1 მ²
ბინის ჯამური ფართი 63.8 მ²

ბინის №40
ბინის ფართი 69.2 მ²
საერთო სარგებლობის ფართი 8.6 მ²
ბინის ჯამური ფართი 77.8 მ²

ბინის №41
ბინის ფართი 73.8 მ²
საერთო სარგებლობის ფართი 9.2 მ²
ბინის ჯამური ფართი 83 მ²

ბინის №42
ბინის ფართი 66.8 მ²
საერთო სარგებლობის ფართი 8.4 მ²
ბინის ჯამური ფართი 75.2 მ²

ბინის №43
ბინის ფართი 57.1 მ²
საერთო სარგებლობის ფართი 7.2 მ²
ბინის ჯამური ფართი 64.3 მ²

ბინის №44
ბინის ფართი 40.1 მ²
საერთო სარგებლობის ფართი 5.1 მ²
ბინის ჯამური ფართი 45.2 მ²

ბინის №45
ბინის ფართი 53.7 მ²
საერთო სარგებლობის ფართი 6.7 მ²
ბინის ჯამური ფართი 60.4 მ²

ბინის №46
ბინის ფართი 82.1 მ²
საერთო სარგებლობის ფართი 10.3 მ²
ბინის ჯამური ფართი 92.4 მ²

ბინის №47
ბინის ფართი 82.6 მ²
საერთო სარგებლობის ფართი 10.3 მ²
ბინის ჯამური ფართი 92.9 მ²

ბინის №48
ბინის ფართი 66.2 მ²
საერთო სარგებლობის ფართი 8.3 მ²
ბინის ჯამური ფართი 74.5 მ²

ბინის №49
ბინის ფართი 56.7 მ²
საერთო სარგებლობის ფართი 7.1 მ²
ბინის ჯამური ფართი 63.8 მ²

ბინის №50
ბინის ფართი 69.2 მ²
საერთო სარგებლობის ფართი 8.6 მ²
ბინის ჯამური ფართი 77.8 მ²

ბინის №51
ბინის ფართი 73.8 მ²
საერთო სარგებლობის ფართი 9.2 მ²
ბინის ჯამური ფართი 83 მ²

ბინის №52
ბინის ფართი 66.8 მ²
საერთო სარგებლობის ფართი 8.4 მ²
ბინის ჯამური ფართი 75.2 მ²

ბინის №53
ბინის ფართი 57.1 მ²
საერთო სარგებლობის ფართი 7.2 მ²
ბინის ჯამური ფართი 64.3 მ²

ბინის №54
ბინის ფართი 40.1 მ²
საერთო სარგებლობის ფართი 5.1 მ²
ბინის ჯამური ფართი 45.2 მ²

ბინის №55
ბინის ფართი 53.7 მ²
საერთო სარგებლობის ფართი 6.7 მ²
ბინის ჯამური ფართი 60.4 მ²

ბინის №56
ბინის ფართი 79.7 მ²
საერთო სარგებლობის ფართი 9.9 მ²
ბინის ჯამური ფართი 89.6 მ²

ბინის №57
ბინის ფართი 109.8 მ²
საერთო სარგებლობის ფართი 13.6 მ²
ბინის ჯამური ფართი 123.4 მ²

ბინის №58
ბინის ფართი 66.5 მ²
საერთო სარგებლობის ფართი 8.3 მ²
ბინის ჯამური ფართი 74.8 მ²

ბინის №59
ბინის ფართი 56.7 მ²
საერთო სარგებლობის ფართი 7.1 მ²
ბინის ჯამური ფართი 63.8 მ²

ბინის №60
ბინის ფართი 69.2 მ²
საერთო სარგებლობის ფართი 8.6 მ²
ბინის ჯამური ფართი 77.8 მ²

ბინის №61
ბინის ფართი 73.8 მ²
საერთო სარგებლობის ფართი 9.2 მ²
ბინის ჯამური ფართი 83 მ²

ბინის №62
ბინის ფართი 66.8 მ²
საერთო სარგებლობის ფართი 8.4 მ²
ბინის ჯამური ფართი 75.2 მ²

ბინის №63
ბინის ფართი 57.1 მ²
საერთო სარგებლობის ფართი 7.2 მ²
ბინის ჯამური ფართი 64.3 მ²

ბინის №64
ბინის ფართი 40.1 მ²
საერთო სარგებლობის ფართი 5.1 მ²
ბინის ჯამური ფართი 45.2 მ²

ბინის №65
ბინის ფართი 53.7 მ²
საერთო სარგებლობის ფართი 6.7 მ²
ბინის ჯამური ფართი 60.4 მ²

ბინის №66
ბინის ფართი 79.7 მ²
საერთო სარგებლობის ფართი 9.9 მ²
ბინის ჯამური ფართი 89.6 მ²

ბინის №67
ბინის ფართი 109.8 მ²
საერთო სარგებლობის ფართი 13.6 მ²
ბინის ჯამური ფართი 123.4 მ²

ბინის №68
ბინის ფართი 66.5 მ²
საერთო სარგებლობის ფართი 8.3 მ²
ბინის ჯამური ფართი 74.8 მ²

ბინის №69
ბინის ფართი 56.7 მ²
საერთო სარგებლობის ფართი 7.1 მ²
ბინის ჯამური ფართი 63.8 მ²

ბინის №70
ბინის ფართი 69.2 მ²
საერთო სარგებლობის ფართი 8.6 მ²
ბინის ჯამური ფართი 77.8 მ²

ბინის №71
ბინის ფართი 73.8 მ²
საერთო სარგებლობის ფართი 9.2 მ²
ბინის ჯამური ფართი 83 მ²

ბინის №72
ბინის ფართი 66.8 მ²
საერთო სარგებლობის ფართი 8.4 მ²
ბინის ჯამური ფართი 75.2 მ²

ბინის №73
ბინის ფართი 57.1 მ²
საერთო სარგებლობის ფართი 7.2 მ²
ბინის ჯამური ფართი 64.3 მ²

ბინის №74
ბინის ფართი 40.1 მ²
საერთო სარგებლობის ფართი 5.1 მ²
ბინის ჯამური ფართი 45.2 მ²

ბინის №75
ბინის ფართი 53.7 მ²
საერთო სარგებლობის ფართი 6.7 მ²
ბინის ჯამური ფართი 60.4 მ²

ბინის №76
ბინის ფართი 79.7 მ²
საერთო სარგებლობის ფართი 9.9 მ²
ბინის ჯამური ფართი 89.6 მ²

ბინის №77
ბინის ფართი 109.8 მ²
საერთო სარგებლობის ფართი 13.6 მ²
ბინის ჯამური ფართი 123.4 მ²

ბინის №78
ბინის ფართი 66.5 მ²
საერთო სარგებლობის ფართი 8.3 მ²
ბინის ჯამური ფართი 74.8 მ²

ბინის №79
ბინის ფართი 56.7 მ²
საერთო სარგებლობის ფართი 7.1 მ²
ბინის ჯამური ფართი 63.8 მ²

ბინის №80
ბინის ფართი 69.2 მ²
საერთო სარგებლობის ფართი 8.6 მ²
ბინის ჯამური ფართი 77.8 მ²

ბინის №81
ბინის ფართი 73.8 მ²
საერთო სარგებლობის ფართი 9.2 მ²
ბინის ჯამური ფართი 83 მ²

ბინის №82
ბინის ფართი 66.8 მ²
საერთო სარგებლობის ფართი 8.4 მ²
ბინის ჯამური ფართი 75.2 მ²

ბინის №83
ბინის ფართი 57.1 მ²
საერთო სარგებლობის ფართი 7.2 მ²
ბინის ჯამური ფართი 64.3 მ²

ბინის №84
ბინის ფართი 40.1 მ²
საერთო სარგებლობის ფართი 5.1 მ²
ბინის ჯამური ფართი 45.2 მ²

ბინის №85
ბინის ფართი 53.7 მ²
საერთო სარგებლობის ფართი 6.7 მ²
ბინის ჯამური ფართი 60.4 მ²

ბინის №86
ბინის ფართი 79.7 მ²
საერთო სარგებლობის ფართი 9.9 მ²
ბინის ჯამური ფართი 89.6 მ²

ბინის №87
ბინის ფართი 109.8 მ²
საერთო სარგებლობის ფართი 13.6 მ²
ბინის ჯამური ფართი 123.4 მ²

ბინის №88
ბინის ფართი 66.5 მ²
საერთო სარგებლობის ფართი 8.3 მ²
ბინის ჯამური ფართი 74.8 მ²

ბინის №89
ბინის ფართი 56.7 მ²
საერთო სარგებლობის ფართი 7.1 მ²
ბინის ჯამური ფართი 63.8 მ²

ბინის №90
ბინის ფართი 69.2 მ²
საერთო სარგებლობის ფართი 8.6 მ²
ბინის ჯამური ფართი 77.8 მ²

ბინის №91
ბინის ფართი 73.8 მ²
საერთო სარგებლობის ფართი 9.2 მ²
ბინის ჯამური ფართი 83 მ²

ბინის №92
ბინის ფართი 66.8 მ²
საერთო სარგებლობის ფართი 8.4 მ²
ბინის ჯამური ფართი 75.2 მ²

ბინის №93
ბინის ფართი 57.1 მ²
საერთო სარგებლობის ფართი 7.2 მ²
ბინის ჯამური ფართი 64.3 მ²

ბინის №94
ბინის ფართი 40.1 მ²
საერთო სარგებლობის ფართი 5.1 მ²
ბინის ჯამური ფართი 45.2 მ²

ბინის №95
ბინის ფართი 53.7 მ²
საერთო სარგებლობის ფართი 6.7 მ²
ბინის ჯამური ფართი 60.4 მ²

ბინის №96
ბინის ფართი 79.7 მ²
საერთო სარგებლობის ფართი 9.9 მ²
ბინის ჯამური ფართი 89.6 მ²

ბინის №97
ბინის ფართი 109.8 მ²
საერთო სარგებლობის ფართი 13.6 მ²
ბინის ჯამური ფართი 123.4 მ²

ბინის №98
ბინის ფართი 66.5 მ²
საერთო სარგებლობის ფართი 8.3 მ²
ბინის ჯამური ფართი 74.8 მ²

ბინის №99
ბინის ფართი 56.7 მ²
საერთო სარგებლობის ფართი 7.1 მ²
ბინის ჯამური ფართი 63.8 მ²

ბინის №100
ბინის ფართი 69.2 მ²
საერთო სარგებლობის ფართი 8.6 მ²
ბინის ჯამური ფართი 77.8 მ²

ბინის №101
ბინის ფართი 73.8 მ²
საერთო სარგებლობის ფართი 9.2 მ²
ბინის ჯამური ფართი 83 მ²

ბინის №102
ბინის ფართი 66.8 მ²
საერთო სარგებლობის ფართი 8.4 მ²
ბინის ჯამური ფართი 75.2 მ²

ბინის №103
ბინის ფართი 57.1 მ²
საერთო სარგებლობის ფართი 7.2 მ²
ბინის ჯამური ფართი 64.3 მ²

ბინის №104
ბინის ფართი 40.1 მ²
საერთო სარგებლობის ფართი 5.1 მ²
ბინის ჯამური ფართი 45.2 მ²

ბინის №105
ბინის ფართი 53.7 მ²
საერთო სარგებლობის ფართი 6.7 მ²
ბინის ჯამური ფართი 60.4 მ²

ბინის №106
ბინის ფართი 79.7 მ²
საერთო სარგებლობის ფართი 9.9 მ²
ბინის ჯამური ფართი 89.6 მ²

ბინის №107
ბინის ფართი 109.8 მ²
საერთო სარგებლობის ფართი 13.6 მ²
ბინის ჯამური ფართი 123.4 მ²

ბინის №108
ბინის ფართი 66.5 მ²
საერთო სარგებლობის ფართი 8.3 მ²
ბინის ჯამური ფართი 74.8 მ²

ბინის №109
ბინის ფართი 56.7 მ²
საერთო სარგებლობის ფართი 7.1 მ²
ბინის ჯამური ფართი 63.8 მ²

ბინის №110
ბინის ფართი 69.2 მ²
საერთო სარგებლობის ფართი 8.6 მ²
ბინის ჯამური ფართი 77.8 მ²

ბინის №111
ბინის ფართი 73.8 მ²
საერთო სარგებლობის ფართი 9.2 მ²
ბინის ჯამური ფართი 83 მ²

ბინის №112
ბინის ფართი 66.8 მ²
საერთო სარგებლობის ფართი 8.4 მ²
ბინის ჯამური ფართი 75.2 მ²

ბინის №113
ბინის ფართი 57.1 მ²
საერთო სარგებლობის ფართი 7.2 მ²
ბინის ჯამური ფართი 64.3 მ²

ბინის №114
ბინის ფართი 40.1 მ²
საერთო სარგებლობის ფართი 5.1 მ²
ბინის ჯამური ფართი 45.2 მ²

ბინის №115
ბინის ფართი 53.7 მ²
საერთო სარგებლობის ფართი 6.7 მ²
ბინის ჯამური ფართი 60.4 მ²

ბინის №116
ბინის ფართი 79.7 მ²
საერთო სარგებლობის ფართი 9.9 მ²
ბინის ჯამური ფართი 89.6 მ²

ბინის №117
ბინის ფართი 109.8 მ²
საერთო სარგებლობის ფართი 13.6 მ²
ბინის ჯამური ფართი 123.4 მ²

ბინის №118
ბინის ფართი 66.5 მ²
საერთო სარგებლობის ფართი 8.3 მ²
ბინის ჯამური ფართი 74.8 მ²

ბინის №119
ბინის ფართი 56.7 მ²
საერთო სარგებლობის ფართი 7.1 მ²
ბინის ჯამური ფართი 63.8 მ²

ბინის №120
ბინის ფართი 69.2 მ²
საერთო სარგებლობის ფართი 8.6 მ²
ბინის ჯამური ფართი 77.8 მ²

ბინის №121
ბინის ფართი 73.8 მ²
საერთო სარგებლობის ფართი 9.2 მ²
ბინის ჯამური ფართი 83 მ²

ბინის №122
ბინის ფართი 66.8 მ²
საერთო სარგებლობის ფართი 8.4 მ²
ბინის ჯამური ფართი 75.2 მ²

ბინის №123
ბინის ფართი 57.1 მ²
საერთო სარგებლობის ფართი 7.2 მ²
ბინის ჯამური ფართი 64.3 მ²

ბინის №124
ბინის ფართი 40.1 მ²
საერთო სარგებლობის ფართი 5.1 მ²
ბინის ჯამური ფართი 45.2 მ²

ბინის №125
ბინის ფართი 53.7 მ²
საერთო სარგებლობის ფართი 6.7 მ²
ბინის ჯამური ფართი 60.4 მ²

ბინის №126
ბინის ფართი 79.7 მ²
საერთო სარგებლობის ფართი 9.9 მ²
ბინის ჯამური ფართი 89.6 მ²

ბინის №127
ბინის ფართი 109.8 მ²
საერთო სარგებლობის ფართი 13.6 მ²
ბინის ჯამური ფართი 123.4 მ²

ბინის №128
ბინის ფართი 66.5 მ²
საერთო სარგებლობის ფართი 8.3 მ²
ბინის ჯამური ფართი 74.8 მ²

ბინის №129
ბინის ფართი 56.7 მ²
საერთო სარგებლობის ფართი 7.1 მ²
ბინის ჯამური ფართი 63.8 მ²

ბინის №130
ბინის ფართი 69.2 მ²
საერთო სარგებლობის ფართი 8.6 მ²
ბინის ჯამური ფართი 77.8 მ²

ბინის №131
ბინის ფართი 73.8 მ²
საერთო სარგებლობის ფართი 9.2 მ²
ბინის ჯამური ფართი 83 მ²

ბინის №132
ბინის ფართი 66.8 მ²
საერთო სარგებლობის ფართი 8.4 მ²
ბინის ჯამური ფართი 75.2 მ²

ბინის №133
ბინის ფართი 57.1 მ²
საერთო სარგებლობის ფართი 7.2 მ²
ბინის ჯამური ფართი 64.3 მ²

ბინის №134
ბინის ფართი 40.1 მ²
საერთო სარგებლობის ფართი 5.1 მ²
ბინის ჯამური ფართი 45.2 მ²

ბინის №135
ბინის ფართი 53.7 მ²
საერთო სარგებლობის ფართი 6.7 მ²
ბინის ჯამური ფართი 60.4 მ²

ბინის №136
ბინის ფართი 79.7 მ²
საერთო სარგებლობის ფართი 9.9 მ²
ბინის ჯამური ფართი 89.6 მ²

ბინის №137
ბინის ფართი 109.8 მ²
საერთო სარგებლობის ფართი 13.6 მ²
ბინის ჯამური ფართი 123.4 მ²

ბინის №138
ბინის ფართი 66.5 მ²
საერთო სარგებლობის ფართი 8.3 მ²
ბინის ჯამური ფართი 74.8 მ²

ბინის №139
ბინის ფართი 56.7 მ²
საერთო სარგებლობის ფართი 7.1 მ²
ბინის ჯამური ფართი 63.8 მ²

ბინის №140
ბინის ფართი 69.2 მ²
საერთო სარგებლობის ფართი 8.6 მ²
ბინის ჯამური ფართი 77.8 მ²

ბინის №141
ბინის ფართი 73.8 მ²
საერთო სარგებლობის ფართი 9.2 მ²
ბინის ჯამური ფართი 83 მ²

ბინის №142
ბინის ფართი 66.8 მ²
საერთო სარგებლობის ფართი 8.4 მ²
ბინის ჯამური ფართი 75.2 მ²

ბინის №143
ბინის ფართი 57.1 მ²
საერთო სარგებლობის ფართი 7.2 მ²
ბინის ჯამური ფართი 64.3 მ²

ბინის №144
ბინის ფართი 40.1 მ²
საერთო სარგებლობის ფართი 5.1 მ²
ბინის ჯამური ფართი 45.2 მ²

ბინის №145
ბინის ფართი 53.7 მ²
საერთო სარგებლობის ფართი 6.7 მ²
ბინის ჯამური ფართი 60.4 მ²

ბინის №146
ბინის ფართი 79.7 მ²
საერთო სარგებლობის ფართი 9.9 მ²
ბინის ჯამური ფართი 89.6 მ²

ბინის №147
ბინის ფართი 109.8 მ²
საერთო სარგებლობის ფართი 13.6 მ²
ბინის ჯამური ფართი 123.4 მ²

ბინის №148
ბინის ფართი 66.5 მ²
საერთო სარგებლობის ფართი 8.3 მ²
ბინის ჯამური ფართი 74.8 მ²

ბინის №149
ბინის ფართი 56.7 მ²
საერთო სარგებლობის ფართი 7.1 მ²
ბინის ჯამური ფართი 63.8 მ²

ბინის №150
ბინის ფართი 69.2 მ²
საერთო სარგებლობის ფართი 8.6 მ²
ბინის ჯამური ფართი 77.8 მ²

ბინის №151
ბინის ფართი 73.8 მ²
საერთო სარგებლობის ფართი 9.2 მ²
ბინის ჯამური ფართი 83 მ²

ბინის №152
ბინის ფართი 66.8 მ²
საერთო სარგებლობის ფართი 8.4 მ²
ბინის ჯამური ფართი 75.2 მ²

ბინის №153
ბინის ფართი 57.1 მ²
საერთო სარგებლობის ფართი 7.2 მ²
ბინის ჯამური ფართი 64.3 მ²

ბინის №154
ბინის ფართი 40.1 მ²
საერთო სარგებლობის ფართი 5.1 მ²
ბინის ჯამური ფართი 45.2 მ²

ბინის №155
ბინის ფართი 53.7 მ²
საერთო სარგებლობის ფართი 6.7 მ²
ბინის ჯამური ფართი 60.4 მ²

ბინის №156
ბინის ფართი 79.7 მ²
საერთო სარგებლობის ფართი 9.9 მ²
ბინის ჯამური ფართი 89.6 მ²

ბინის №157
ბინის ფართი 109.8 მ²
საერთო სარგებლობის ფართი 13.6 მ²
ბინის ჯამური ფართი 123.4 მ²

ბინის №158
ბინის ფართი 66.5 მ²
საერთო სარგებლობის ფართი 8.3 მ²
ბინის ჯამური ფართი 74.8 მ²

ბინის №159
ბინის ფართი 56.7 მ²
საერთო სარგებლობის ფართი 7.1 მ²
ბინის ჯამური ფართი 63.8 მ²

ბინის №160
ბინის ფართი 69.2 მ²
საერთო სარგებლობის ფართი 8.6 მ²
ბინის ჯამური ფართი 77.8 მ²

ბინის №161
ბინის ფართი 73.8 მ²
საერთო სარგებლობის ფართი 9.2 მ²
ბინის ჯამური ფართი 83 მ²

ბინის №162
ბინის ფართი 66.8 მ²
საერთო სარგებლობის ფართი 8.4 მ²
ბინის ჯამური ფართი 75.2 მ²

ბინის №163
ბინის ფართი 57.1 მ²
საერთო სარგებლობის ფართი 7.2 მ²
ბინის ჯამური ფართი 64.3 მ²

ბინის №164
ბინის ფართი 40.1 მ²
საერთო სარგებლობის ფართი 5.1 მ²
ბინის ჯამური ფართი 45.2 მ²

ბინის №165
ბინის ფართი 53.7 მ²
საერთო სარგებლობის ფართი 6.7 მ²
ბინის ჯამური ფართი 60.4 მ²

ბინის №166
ბინის ფართი 79.7 მ²
საერთო სარგებლობის ფართი 9.9 მ²
ბინის ჯამური ფართი 89.6 მ²

ბინის №167
ბინის ფართი 109.8 მ²
საერთო სარგებლობის ფართი 13.6 მ²
ბინის ჯამური ფართი 123.4 მ²

ბინის №168
ბინის ფართი 66.5 მ²
საერთო სარგებლობის ფართი 8.3 მ²
ბინის ჯამური ფართი 74.8 მ²

ბინის №169
ბინის ფართი 56.7 მ²
საერთო სარგებლობის ფართი 7.1 მ²
ბინის ჯამური ფართი 63.8 მ²

ბინის №170
ბინის ფართი 69.2 მ²
საერთო სარგებლობის ფართი 8.6 მ²
ბინის ჯამური ფართი 77.8 მ²

ბინის №171
ბინის ფართი 73.8 მ²
საერთო სარგებლობის ფართი 9.2 მ²
ბინის ჯამური ფართი 83 მ²

ბინის №172
ბინის ფართი 66.8 მ²
საერთო სარგებლობის ფართი 8.4 მ²
ბინის ჯამური ფართი 75.2 მ²

ბინის №173
ბინის ფართი 57.1 მ²
საერთო სარგებლობის ფართი 7.2 მ²
ბინის ჯამური ფართი 64.3 მ²

ბინის №174
ბინის ფართი 40.1 მ²
საერთო სარგებლობის ფართი 5.1 მ²
ბინის ჯამური ფართი 45.2 მ²

ბინის №175
ბინის ფართი 53.7 მ²
საერთო სარგებლობის ფართი 6.7 მ²
ბინის ჯამური ფართი 60.4 მ²

ბინის №176
ბინის ფართი 79.7 მ²
საერთო სარგებლობის ფართი 9.9 მ²
ბინის ჯამური ფართი 89.6 მ²

ბინის №177
ბინის ფართი 109.8 მ²
საერთო სარგებლობის ფართი 13.6 მ²
ბინის ჯამური ფართი 123.4 მ²

ბინის №178
ბინის ფართი 66.5 მ²
საერთო სარგებლობის ფართი 8.3 მ²
ბინის ჯამური ფართი 74.8 მ²

ბინის №179
ბინის ფართი 56.7 მ²
საერთო სარგებლობის ფართი 7.1 მ²
ბინის ჯამური ფართი 63.8 მ²

ბინის №180
ბინის ფართი 69.2 მ²
საერთო სარგებლობის ფართი 8.6 მ²
ბინის ჯამური ფართი 77.8 მ²

ბინის №181
ბინის ფართი 73.8 მ²
საერთო სარგებლობის ფართი 9.2 მ²
ბინის ჯამური ფართი 83 მ²

ბინის №182
ბინის ფართი 66.8 მ²
საერთო სარგებლობის ფართი 8.4 მ²
ბინის ჯამური ფართი 75.2 მ²

ბინის №183
ბინის ფართი 57.1 მ²
საერთო სარგებლობის ფართი 7.2 მ²
ბინის ჯამური ფართი 64.3 მ²

ბინის №184
ბინის ფართი 40.1 მ²
საერთო სარგებლობის ფართი 5.1 მ²
ბინის ჯამური ფართი 45.2 მ²

ბინის №185
ბინის ფართი 53.7 მ²
საერთო სარგებლობის ფართი 6.7 მ²
ბინის ჯამური ფართი 60.4 მ²

ბინის №186
ბინის ფართი 79.7 მ²
საერთო სარგებლობის ფართი 9.9 მ²
ბინის ჯამური ფართი 89.6 მ²

ბინის №187
ბინის ფართი 109.8 მ²
საერთო სარგებლობის ფართი 13.6 მ²
ბინის ჯამური ფართი 123.4 მ²

ბინის №188
ბინის ფართი 66.5 მ²
საერთო სარგებლობის ფართი 8.3 მ²
ბინის ჯამური ფართი 74.8 მ²

ბინის №189
ბინის ფართი 56.7 მ²
საერთო სარგებლობის ფართი 7.1 მ²
ბინის ჯამური ფართი 63.8 მ²

ბინის №190
ბინის ფართი 69.2 მ²
საერთო სარგებლობის ფართი 8.6 მ²
ბინის ჯამური ფართი 77.8 მ²

ბინის №191
ბინის ფართი 73.8 მ²
საერთო სარგებლობის ფართი 9.2 მ²
ბინის ჯამური ფართი 83 მ²

ბინის №192
ბინის ფართი 66.8 მ²
საერთო სარგებლობის ფართი 8.4 მ²
ბინის ჯამური ფართი 75.2 მ²

ბინის №193
ბინის ფართი 57.1 მ²
საერთო სარგებლობის ფართი 7.2 მ²
ბინის ჯამური ფართი 64.3 მ²

ბინის №194
ბინის ფართი 40.1 მ²
საერთო სარგებლობის ფართი 5.1 მ²
ბინის ჯამური ფართი 45.2 მ²

ბინის №195
ბინის ფართი 53.7 მ²
საერთო სარგებლობის ფართი 6.7 მ²
ბინის ჯამური ფართი 60.4 მ²

ბინის №196
ბინის ფართი 79.7 მ²
საერთო სარგებლობის ფართი 9.9 მ²
ბინის ჯამური ფართი 89.6 მ²

ბინის №197
ბინის ფართი 109.8 მ²
საერთო სარგებლობის ფართი 13.6 მ²
ბინის ჯამური ფართი 123.4 მ²

ბინის №198
ბინის ფართი 66.5 მ²
საერთო სარგებლობის ფართი 8.3 მ²
ბინის ჯამური ფართი 74.8 მ²

ბინის №199
ბინის ფართი 56.7 მ²
საერთო სარგებლობის ფართი 7.1 მ²
ბინის ჯამური ფართი 63.8 მ²

ბინის №200
ბინის ფართი 69.2 მ²
საერთო სარგებლობის ფართი 8.6 მ²
ბინის ჯამური ფართი 77.8 მ²

ბინის №201
ბინის ფართი 73.8 მ²
საერთო სარგებლობის ფართი 9.2 მ²
ბინის ჯამური ფართი 83 მ²

ბინის №202
ბინის ფართი 66.8 მ²
საერთო სარგებლობის ფართი 8.4 მ²
ბინის ჯამური ფართი 75.2 მ²

ბინის №203
ბინის ფართი 57.1 მ²
საერთო სარგებლობის ფართი 7.2 მ²
ბინის ჯამური ფართი 64.3 მ²

ბინის №204
ბინის ფართი 40.1 მ²
საერთო სარგებლობის ფართი 5.1 მ²
ბინის ჯამური ფართი 45.2 მ²

ბინის №205
ბინის ფართი 53.7 მ²
საერთო სარგებლობის ფართი 6.7 მ²
ბინის ჯამური ფართი 60.4 მ²

ბინის №206
ბინის ფართი 79.7 მ²
საერთო სარგებლობის ფართი 9.9 მ²
ბინის ჯამური ფართი 89.6 მ²

ბინის №207
ბინის ფართი 109.8 მ²
საერთო სარგებლობის ფართი 13.6 მ²
ბინის ჯამური ფართი 123.4 მ²

ბინის №208
ბინის ფართი 66.5 მ²
საერთო სარგებლობის ფართი 8.3 მ²
ბინის ჯამური ფართი 74.8 მ²

ბინის №209
ბინის ფართი 56.7 მ²
საერთო სარგებლობის ფართი 7.1 მ²
ბინის ჯამური ფართი 63.8 მ²

ბინის №210
ბინის ფართი 69.2 მ²
საერთო სარგებლობის ფართი 8.6 მ²
ბინის ჯამური ფართი 77.8 მ²

ბინის №211
ბინის ფართი 73.8 მ²
საერთო სარგებლობის ფართი 9.2 მ²
ბინის ჯამური ფართი 83 მ²

ბინის №212
ბინის ფართი 66.8 მ²
საერთო სარგებლობის ფართი 8.4 მ²
ბინის ჯამური ფართი 75.2 მ²

ბინის №213
ბინის ფართი 57.1 მ²
საერთო სარგებლობის ფართი 7.2 მ²
ბინის ჯამური ფართი 64.3 მ²

ბინის №214
ბინის ფართი 40.1 მ²
საერთო სარგებლობის ფართი 5.1 მ²
ბინის ჯამური ფართი 45.2 მ²

ბინის №215
ბინის ფართი 53.7 მ²
საერთო სარგებლობის ფართი 6.7 მ²
ბინის ჯამური ფართი 60.4 მ²

ბინის №216
ბინის ფართი 79.7 მ²
საერთო სარგებლობის ფართი 9.9 მ²
ბინის ჯამური ფართი 89.6 მ²

ბინის №217
ბინის ფართი 109.8 მ²
საერთო სარგებლობის ფართი 13.6 მ²
ბინის ჯამური ფართი 123.4 მ²

ბინის №218
ბინის ფართი 66.5 მ²
საერთო სარგებლობის ფართი 8.3 მ²
ბინის ჯამური ფართი 74.8 მ²

ბინის №219
ბინის ფართი 56.7 მ²
საერთო სარგებლობის ფართი 7.1 მ²
ბინის ჯამური ფართი 63.8 მ²

ბინის №220
ბინის ფართი 69.2 მ²
საერთო სარგებლობის ფართი 8.6 მ²
ბინის ჯამური ფართი 77.8 მ²

ბინის №221
ბინის ფართი 73.8 მ²
საერთო სარგებლობის ფართი 9.2 მ²
ბინის ჯამური ფართი 83 მ²

ბინის №222
ბინის ფართი 66.8 მ²
საერთო სარგებლობის ფართი 8.4 მ²
ბინის ჯამური ფართი 75.2 მ²

ბინის №223
ბინის ფართი 57.1 მ²
საერთო სარგებლობის ფართი 7.2 მ²
ბინის ჯამური ფართი 64.3 მ²

ბინის №224
ბინის ფართი 40.1 მ²
საერთო სარგებლობის ფართი 5.1 მ²
ბინის ჯამური ფართი 45.2 მ²

ბინის №225
ბინის ფართი 53.7 მ²
საერთო სარგებლობის ფართი 6.7 მ²
ბინის ჯამური ფართი 60.4 მ²

ბინის №226
ბინის ფართი 79.7 მ²
საერთო სარგებლობის ფართ

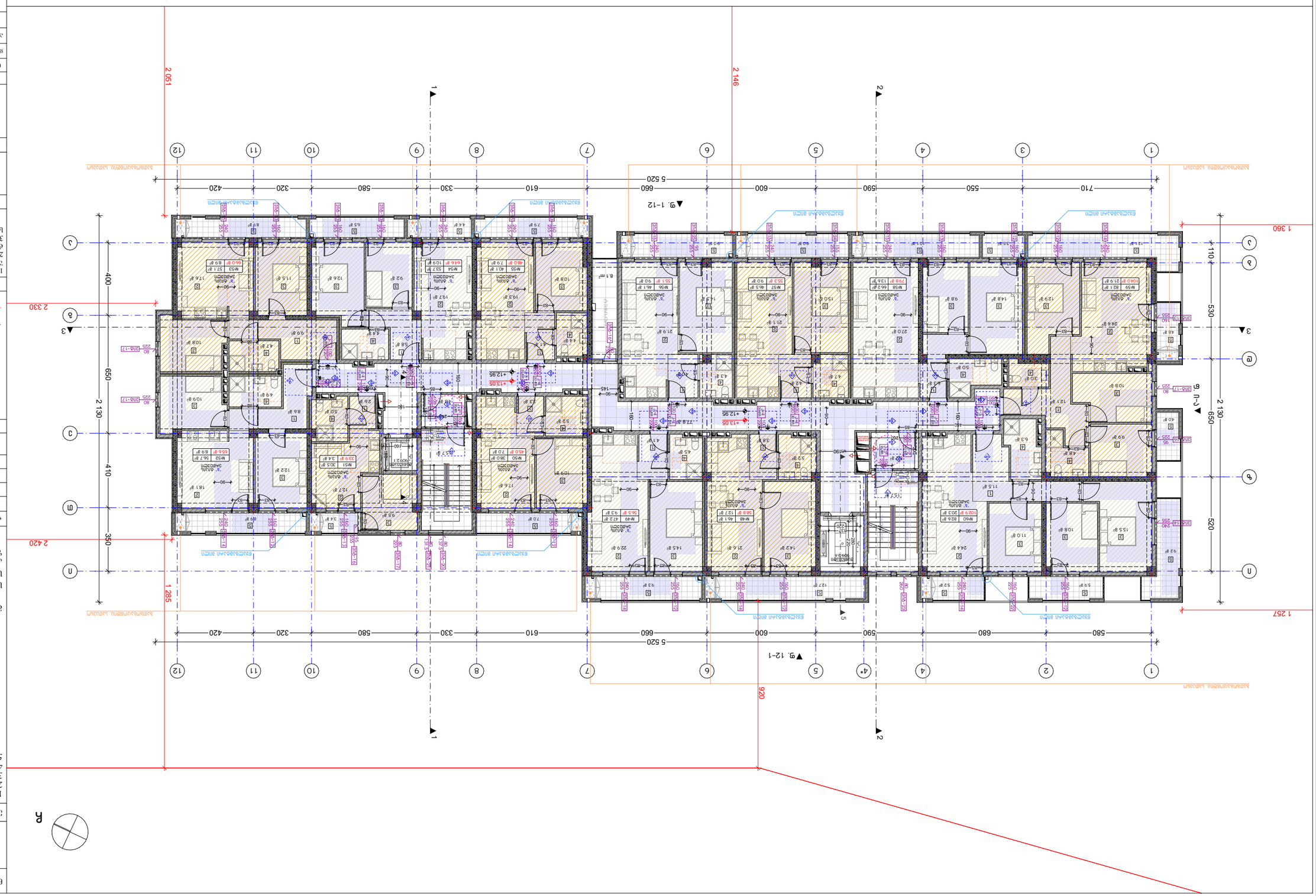

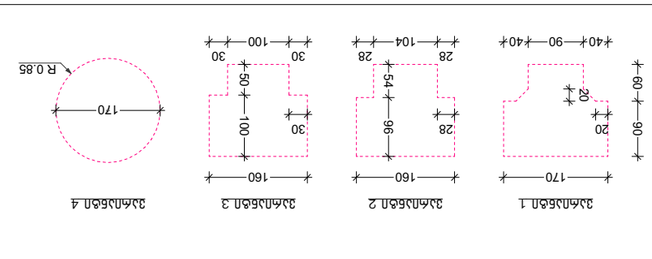

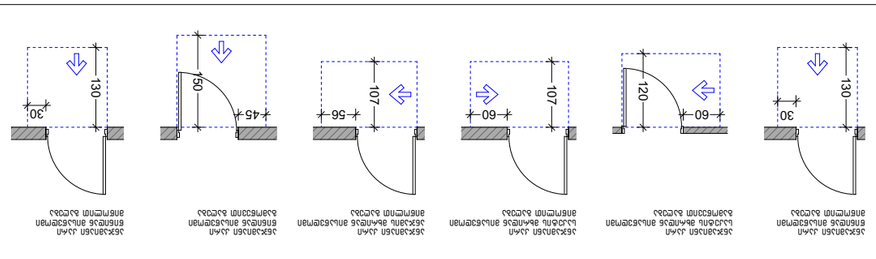

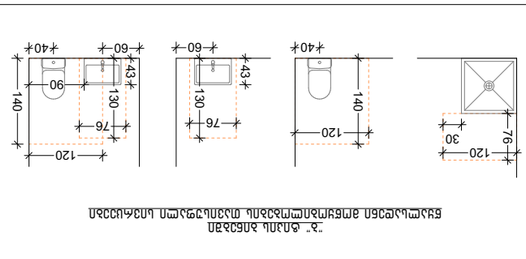

Ъ.Ъъ.Ч.	ЗЪЪЪЧЧЧЧ
Ъъъъъъъъ	ЪЪЪ

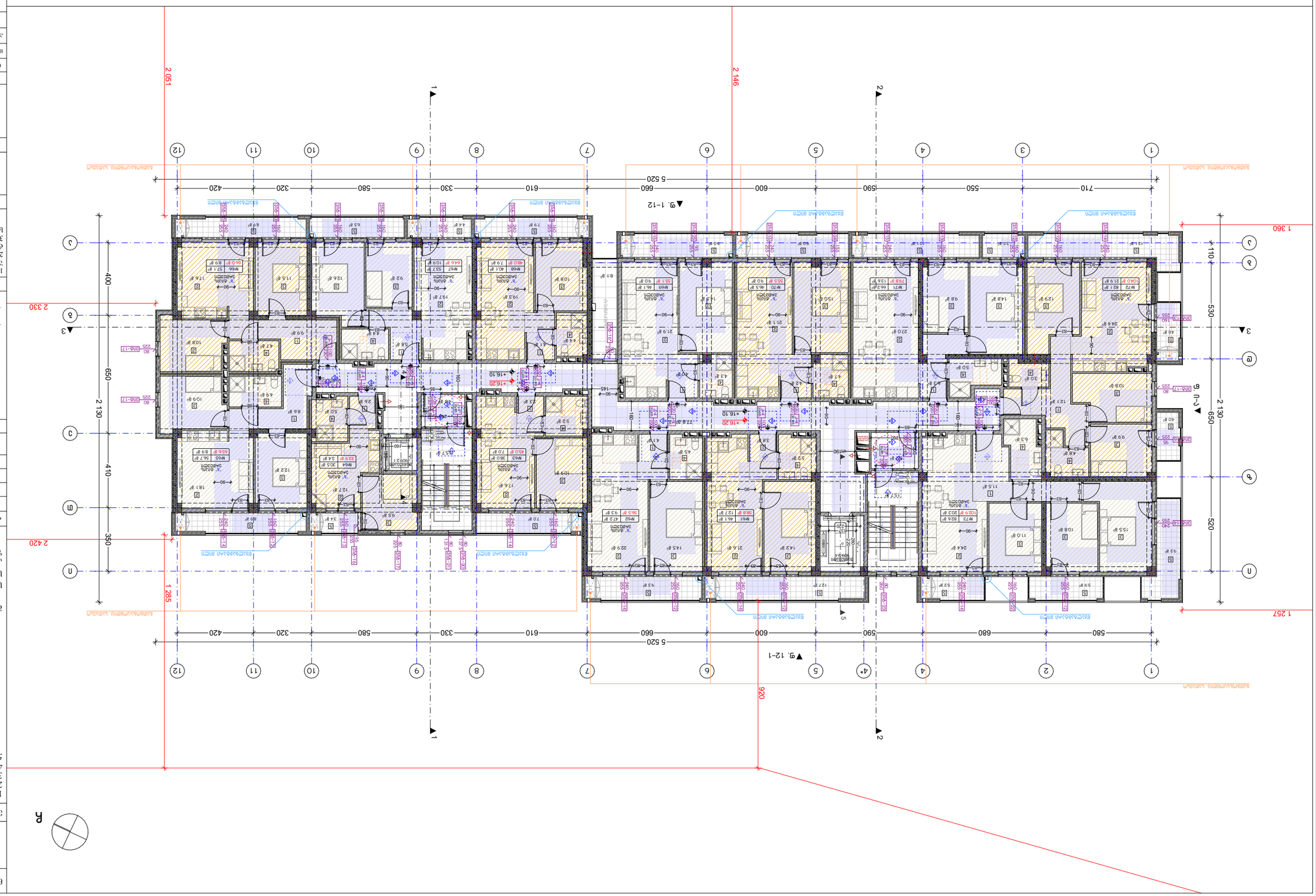

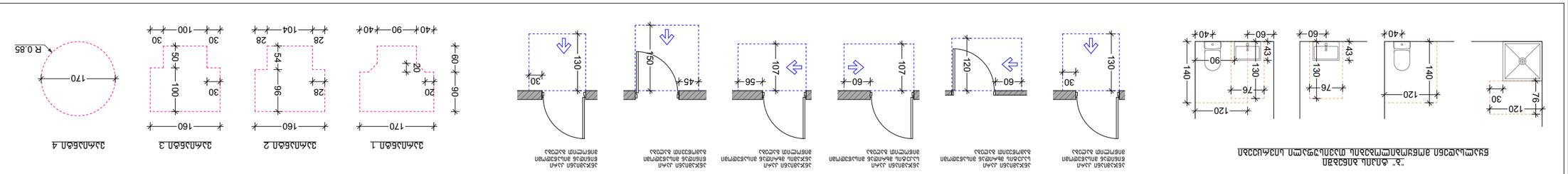
1. ბეტონის მონოლითური კედელი (ვერტიკალური)
2. ბეტონის (მონოლითური/ნაკერებიანი) ჭერი
3. ბეტონის ფილა
4. ხე. ჭერამდელი
5. აივანი
ბეტონის ბარიერული კედელი
ალუმინის ფანჯრის ბლოკი
ალუმინის კარის ბლოკი

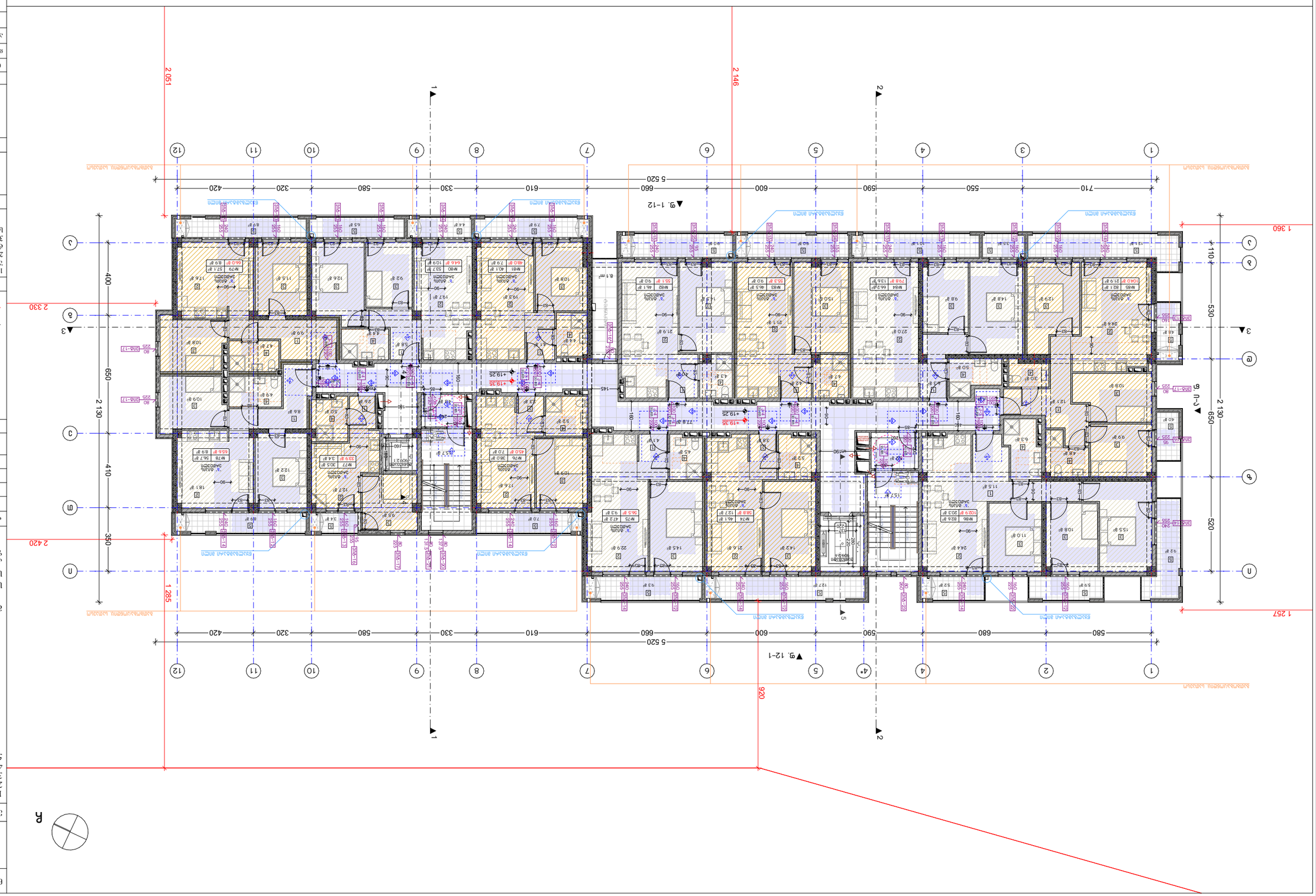
1 360
2 330
2 051
2 146
1 285
1 257
2 420
920
5 520
▼9. 1-12
▼9. 12-1
▼1-ის ფ.
1
2
3
A
1
2
3
4*
5
6
7
8
9
10
11
12
A
B
C
D
710
550
590
600
660
600
590
680
580
420
320
580
330
610
660
600
590
550
710
400
650
410
350
530
650
520
110
2 130
2 130
ბანდაჟის ზომები
ბანდაჟის ზომები
ბანდაჟის ზომები



ტიპი	ზომა
A-3	A1
მასშტაბი №	1:200, 1:100

BIJI ARCHITECTURE
TEL:
595 55-35-74
599 75-28-88

ობიექტი	2023 წ.
ნახაზის დასახელება	ა. ბაზისური ნახ. №15

BIJI ARCHITECTURE

ხელშეკრულების №	30ხ/ა/2023
ავტორის ხელმოწერა	ე. ტარიელიძე
ავტორების ჯგუფის ხელმძღვანელი	ე. ჭანტურია
ავტორები	ე. ტარიელიძე
ხელშეკრულების ობიექტი	ა. ბაზისური ნახ.
ხელშეკრულების №	ხ/ა

ა. ცისკარის ქ. №30, კორპუსი №2, ბინა №33
ტელ.: 01.12.011.127 ფოსტა: ekaterine.tarieladze@gmail.com

ბინათმშენებლობა
ბინათმშენებლობის ობიექტის ნახაზები

ბაზისური

ნახაზის დასახელება	ბაზისური
ნახაზის ტიპი	ა. ბინათმშენებლობა
ნახაზის ფორმატი	A3
ნახაზის მასშტაბი	1:100

ა. ცისკარის ქ. №30, ქუჩა (ს. ჩალიკაანი) №32
ბინა. კოდი: 01.12.011.127 ფართი: 4933 მ²

ნახაზის ლეგენდა

1. ნახაზზე მითითებული ზომები მოცემულია მილიმეტრებში
2. ზომები სართულის ნიშნულის მიმართ (±0.00)
3. ფანჯრების ზომები ჩარჩოს ზომების მიხედვით
4. ნახაზის ყველა ზომა დასადგენია ადგილზე გაზომვების საფუძველზე.

ფასადის ტიპები

ფასადის ტიპი	ფასადის ფერი
ა. ბინათმშენებლობა	
ბ. ტერასის მოაჯირი	

ფანჯრების ტიპები

ფანჯრის ტიპი	ზომა
ა. ორკამერიანი პროფილის ალუმინის ფანჯარა	
ბ. ორკამერიანი პროფილის ალუმინის ფანჯარა	
გ. ორკამერიანი პროფილის ალუმინის ფანჯარა	
დ. ორკამერიანი პროფილის ალუმინის ფანჯარა	
ე. ორკამერიანი პროფილის ალუმინის ფანჯარა	
ვ. ორკამერიანი პროფილის ალუმინის ფანჯარა	
ზ. ორკამერიანი პროფილის ალუმინის ფანჯარა	
თ. ორკამერიანი პროფილის ალუმინის ფანჯარა	
ი. ორკამერიანი პროფილის ალუმინის ფანჯარა	
კ. ორკამერიანი პროფილის ალუმინის ფანჯარა	
ლ. ორკამერიანი პროფილის ალუმინის ფანჯარა	
მ. ორკამერიანი პროფილის ალუმინის ფანჯარა	
ნ. ორკამერიანი პროფილის ალუმინის ფანჯარა	
ო. ორკამერიანი პროფილის ალუმინის ფანჯარა	
პ. ორკამერიანი პროფილის ალუმინის ფანჯარა	
ჟ. ორკამერიანი პროფილის ალუმინის ფანჯარა	
რ. ორკამერიანი პროფილის ალუმინის ფანჯარა	
ს. ორკამერიანი პროფილის ალუმინის ფანჯარა	
ტ. ორკამერიანი პროფილის ალუმინის ფანჯარა	
უ. ორკამერიანი პროფილის ალუმინის ფანჯარა	
ფ. ორკამერიანი პროფილის ალუმინის ფანჯარა	
ქ. ორკამერიანი პროფილის ალუმინის ფანჯარა	
ღ. ორკამერიანი პროფილის ალუმინის ფანჯარა	
ყ. ორკამერიანი პროფილის ალუმინის ფანჯარა	
შ. ორკამერიანი პროფილის ალუმინის ფანჯარა	
ჩ. ორკამერიანი პროფილის ალუმინის ფანჯარა	
ც. ორკამერიანი პროფილის ალუმინის ფანჯარა	
ძ. ორკამერიანი პროფილის ალუმინის ფანჯარა	
წ. ორკამერიანი პროფილის ალუმინის ფანჯარა	
ჭ. ორკამერიანი პროფილის ალუმინის ფანჯარა	
ხ. ორკამერიანი პროფილის ალუმინის ფანჯარა	
ჯ. ორკამერიანი პროფილის ალუმინის ფანჯარა	
ჰ. ორკამერიანი პროფილის ალუმინის ფანჯარა	

ნახაზის ლეგენდა

- ±0.00 არსებული ნიშნულის ნიშნული
- ±0.00 პროექტირებული ნიშნული
- ბაზისური ხაზი
- ფასადის ტიპის ნომერი
- ფანჯრის ტიპის ნომერი
- ფანჯრის ზომა
- ფანჯრის ფორმა
- ფანჯრის ფ


1 360
2 330
2 420
1 285
1 257
2 051
2 146
5 520
▼9. 1-12
▼9. 12-1
▼9. A-Ա
1
2
3
A
Ա
1 2 3 4 5 6 7 8 9 10 11 12
Ա Մ Ն Պ Ջ Ռ Ս Տ Վ Ր Ց Ւ
710 550 590 600 660 610 330 580 320 420
580 680 580 600 660 590 600 660 610 330 580 320 420
400 650 410 350 530 520
2 130
2 130
110
ՀԱՍԱՐԱԿԱՑԻՈՒԹՅԱՆ ՀՈՂԱՄԱՍ

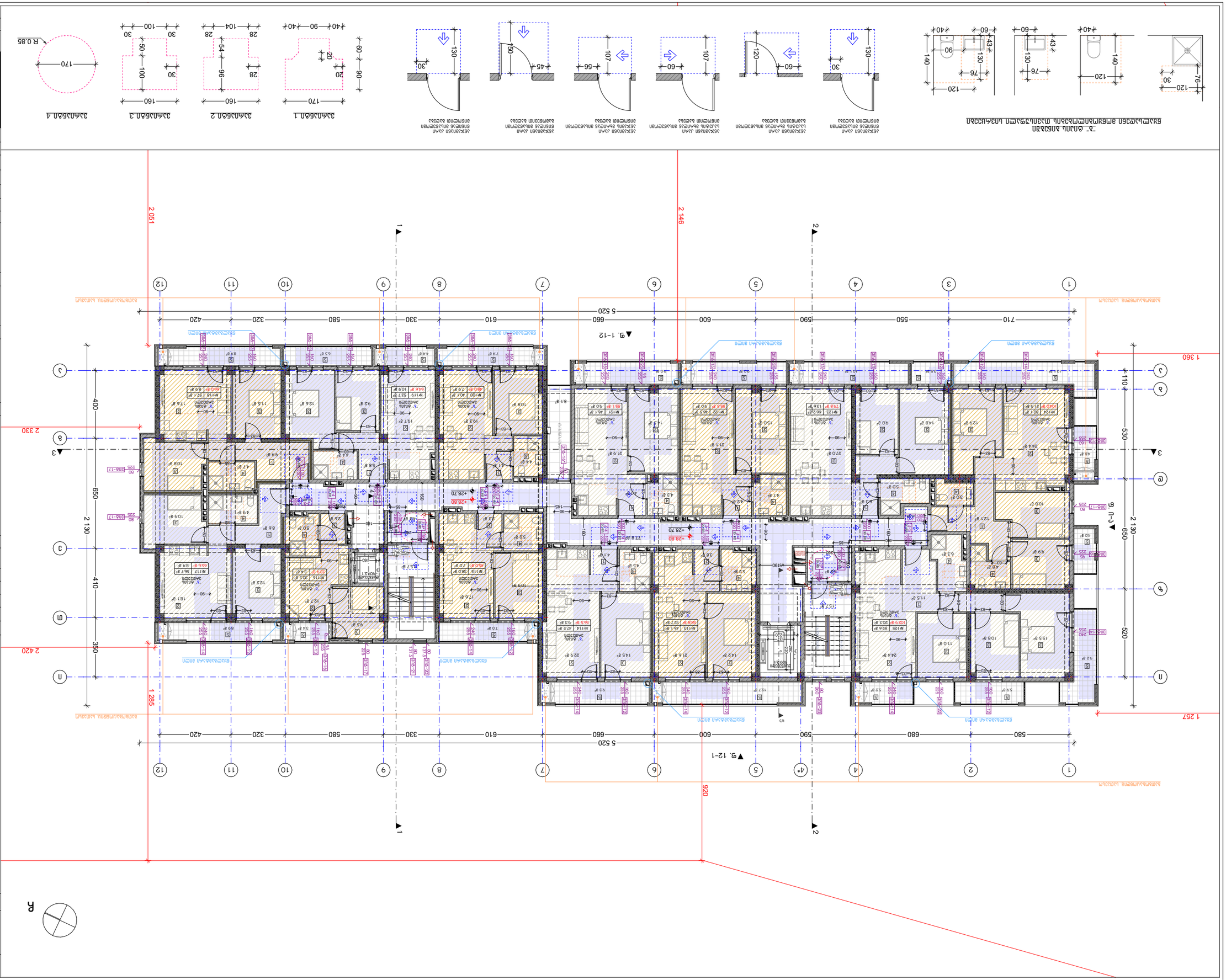

מפתח חלונות ודלתות

פרטי מעקות

מקנה	
תאריך	2023 ש.
קנ"מ	1:200, 1:100
גרסה מס'	A-3
	A. 35

BIJI ARCHITECTURE
TEL: 595 55-35-74
599 75-28-88
א. מנחם 4, ת.ד. 3333, מיקוד 8615

BIJI ARCHITECTURE

בניה חדשה

בניין מגורים

מס' בקשה

כתובת הנכס	
גוש	חלקה
מספר תכנית	שם התכנית
מספר תכנית	שם התכנית

מהנדס הועדה

מנהל הועדה

מפת מדידה

מפת מדידה מצבית מעודכנת מיום 01.12.11 של המודד מ.ל. ת.ז. 49533 מ"ר

א. מנחם, רחוב מנחם בגין 32, ת. מנחם, גוש 6. קומה 1, חלקה 32

מפת מדידה

1. בכל מקום שבו מופיעים מידות בסנטימטרים, המידות יגברו על המידות בשרטוט.
2. יש לבדוק את המידות במקום לפני ביצוע. (±0.00)
3. כל העבודות יבוצעו על פי תקן ובהתאם לדרישות מכון התקנים הישראלי. +432.90 מתייחס לגובה פני הים.
4. כל העבודות יבוצעו בהתאם לחוק התכנון והבניה, התשכ"ה-1965 ותקנותיו.

מקרא

- גבול מגרש
- קווי בניין
- מבנה קיים להריסה
- מבנה חדש
- מבנה קיים
- מפלס קובע ±0.00
- מפלס גמר ±0.00
- מפלס קובע לפי מפת מדידה

מס'	תאריך עדכון
1	•
2	•
3	

מהנדס הועדה	
מנהל הועדה	
מספר חלקה	
מספר בניין	
מספר כניסה	
מספר דירה	
מספר קומה	
סוג הבקשה	
מבצע	
בעל הנכס	
מתכנן	
מודד	
יועץ	

1. בניה חדשה/שיפוץ/תוספת/בניה נוספת
2. בניה חדשה (תוספת/בניה נוספת)
3. בניה חדשה
4. בנ. ידוע מספר
5. אחר

שלבי הבקשה:

מפלס קובע +28.70 מהנדס הועדה

מפלס הכניסה הקובעת

מפלס קובע לפי מפת מדידה

מפלס קובע מהנדס הועדה:

שטח המגרש	1051.5 מ"ר
שטח המגרש הנכלל בחישוב	692.9 מ"ר
שטח בניה מותר	142.8 מ"ר
אחוזי תכסית מותרים	20%
שטח בניה מבוקש	126.8 מ"ר

מס'	
1	•
2	•
3	

מספר חלקה	
מספר בניין	
מספר כניסה	
מספר דירה	
מספר קומה	
סוג הבקשה	
מבצע	
בעל הנכס	
מתכנן	
מודד	
יועץ	

מפלס קובע +28.70 מהנדס הועדה

מפלס הכניסה הקובעת

מפלס קובע לפי מפת מדידה

מפלס קובע מהנדס הועדה:

שטח המגרש	1051.5 מ"ר
שטח המגרש הנכלל בחישוב	692.9 מ"ר
שטח בניה מותר	142.8 מ"ר
אחוזי תכסית מותרים	20%
שטח בניה מבוקש	126.8 מ"ר



ბინის ნომრის აღნიშვნა

1	●
2	●
3	

№ ცვლილების ჩამონათვალი

ა.ფ.მ.	
ტექნიკური ზედამხედველი	
არქიტექტორი	
კონსტრუქციული ნაწილის მთავარი ინჟინერი	
ელექტრომოწყობილობების ინჟინერი	
სანტექნიკური სისტემების ინჟინერი	
ხანძარსაწინააღმდეგო სისტემების ინჟინერი	
სამშენებლო ფიზიკის სპეციალისტი	
ინჟინერ-გეოლოგი	
პროექტის ხელმძღვანელი	ბესიკ ბოლქვაძე

დამკვეთი	შპს „ბიჯ ჯი ეი ჯორჯია“
ობიექტის დასახელება	ბინათმშენებლობა ბულვარ ქვეითების ქუჩაზე, ნაკვეთი №32
ობიექტის მისამართი	ქ. თბილისი, ქუჩა ნ. ფალიაშვილის №32
ნაგებობის ტიპი	ბინათმშენებლობა
ნაგებობის კლასი	II კლასი
ნაგებობის ფუნქციური დანიშნულება	საცხოვრებელი სახლი
ნაგებობის ფუნქციური კლასი	F1.3
საანგარიშო ვადა	50 წელი
ნაგებობის მდებარეობა	ქ. თბილისი, ნ. ფალიაშვილის №32
ნაგებობის სეისმომედეგობა	9 ბალი
ნაგებობის ტიპი	ბინათმშენებლობა
ნაგებობის კლასი	II კლასი
ნაგებობის ფუნქციური დანიშნულება	საცხოვრებელი სახლი
ნაგებობის ფუნქციური კლასი	F1.3
საანგარიშო ვადა	50 წელი
ნაგებობის მდებარეობა	ქ. თბილისი, ნ. ფალიაშვილის №32
ნაგებობის სეისმომედეგობა	9 ბალი

ბინათმშენებლობა ბულვარ ქვეითების ქუჩაზე, ნაკვეთი №32

ბინის ნომრის აღნიშვნა

ბინის ნომრის აღნიშვნა

ბინის ნომრის აღნიშვნა

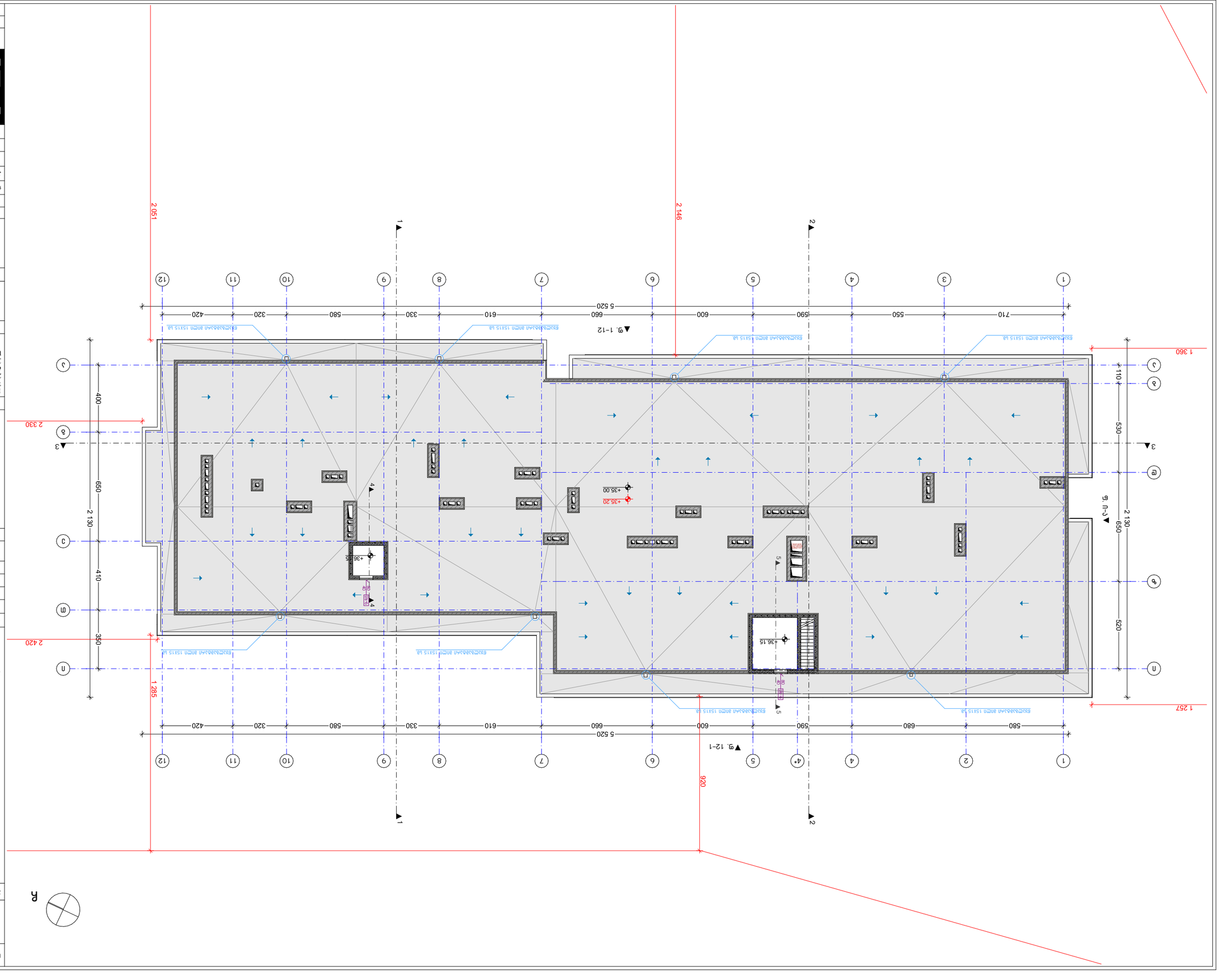

Бъдещо жилищно застрояване:	
Западна част от ПИ +35.00 бул.„Черни връх“	
Разрез:	
Мащаб:	1:200
Дата:	2023 г.
Проект №	А-3
Фаза	А. ЗТ

BUJI ARCHITECTURE
д. Оборище
ул. „Захарий Княжески“ №15

BUJI ARCHITECTURE
ТЕЛ: 595 55-35-74
599 75-28-88

Възложител:	Здравко Стоянов Здравков
Проектант:	арх. Здравко Здравков
Съгласувал:	
Одобрил:	инж. Здравко Здравков
Консултанти:	
Етап на проекта:	Работен проект
Част:	Архитектурна
Вид:	Разрез
Мащаб:	1:100

Разрез 1-1 - Разрез 2-2

Разрез 1-1 - Разрез 2-2

Разрез 1-1 - Разрез 2-2

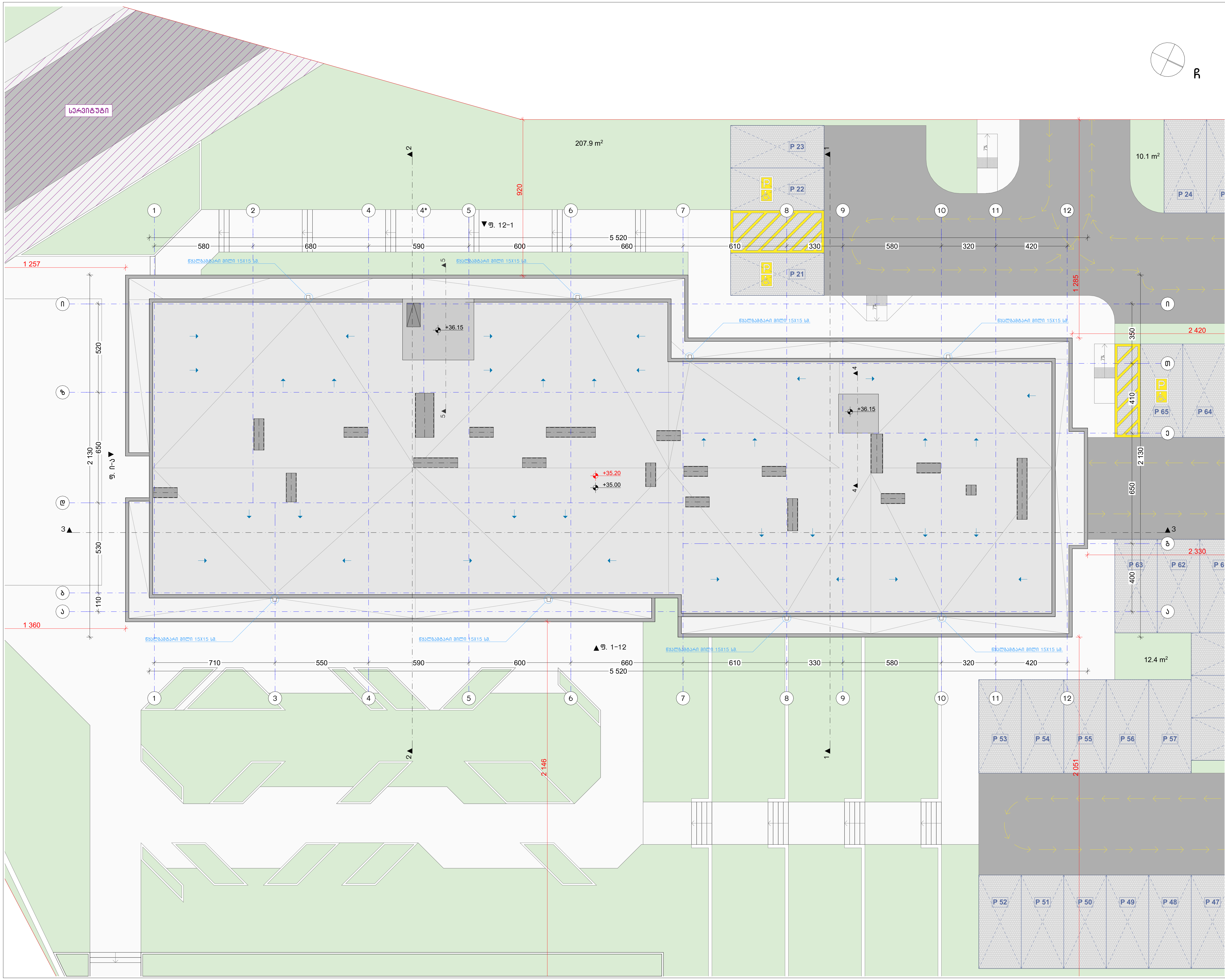

ნახაზის დასახელება:

გადახურვის გეგმა

ექსპლიკაცია:

კორექტირება

№	კორექტირება
1	●
2	●
3	

პირობითი ნიშნები:

- ნაკვეთის საზღვარი
- მონოლითი
- იატაკის მოჭიმვა
- შემავსებელი
- ჭრილის ხაზი
- ±0.00 კონსტრუქციული ნიშნული
- ±0.00 არქიტექტურული ნიშნული

შენიშვნები

1. ნახაზში შეტანილი ყველა ცვლილება უნდა შეთანხმდეს პროექტის ავტორთან.
2. შენობის საპროექტო ნული (±0.00) ტოლია +432.90 აბსოლუტური ნიშნულის.
3. პროექტში ყველა ზომა მოცემულია სანტიმეტრებში, ნიშნულები - მეტრებში.

მისამართი

ქ. თბილისი, ქუჩა რკინიგზა №30
ქ. თბილისი, ქუჩა ც. დადიანი №32
საკ. კოდი: 01.12.12.011.127 4953 მ²

პროექტის სახელწოდება

მრავალბინიანი საცხოვრებელი სახლის არქიტექტურული პროექტი

სტადია	პროექტი	არ
თანამდებობა	გვარი	ხელმოწერა
დირექტორი	ბ. ბენდელიანი	
არქიტექტორი	ი. გოგოხია	

საპროექტო ლოგო	მისამართი
BIJI ARCHITECTURE BIJI ARCHITECTURE	ქ. თბილისი მ. შავიშვილის №1ა
	TEL: 595 55-35-74 599 75-28-88

თარიღი	2023 წ.	მასშტაბი
ფორმატი	ფურცლის №	1:200
A-3	A. 38	

მისაწვდომი "ა" ტიპის საცხოვრებელი ერთეული +3.50, +6.65 და +9.80 ნიშნულებზე

საპროექტო ობიექტში მდებარეობს 138 საცხოვრებელი ერთელი, რომელთა 2% წარმოადგენს "ა" ტიპის ბინას. შესაბამისად გვაქვს 3 "ა" ტიპის ერთეული.

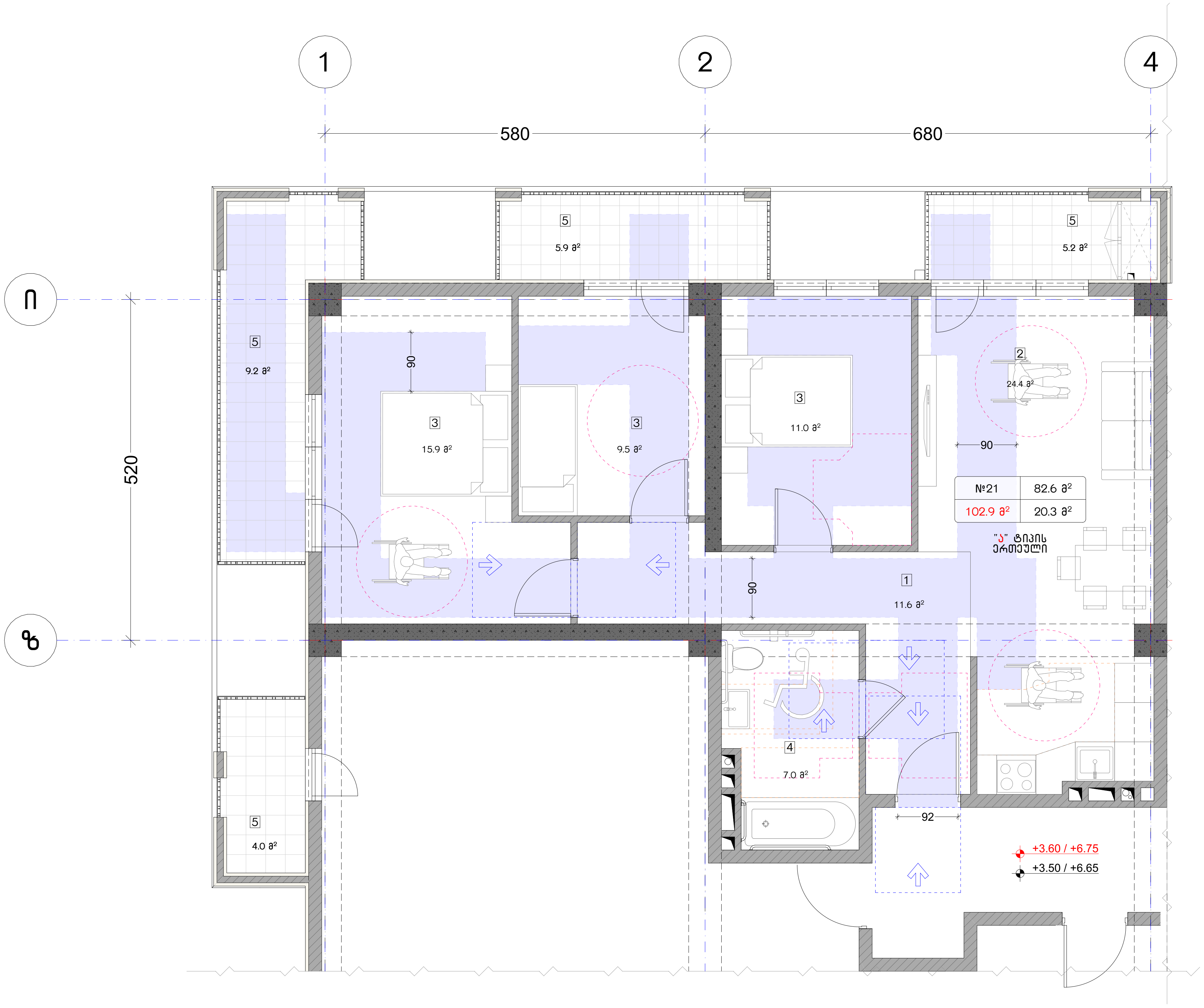

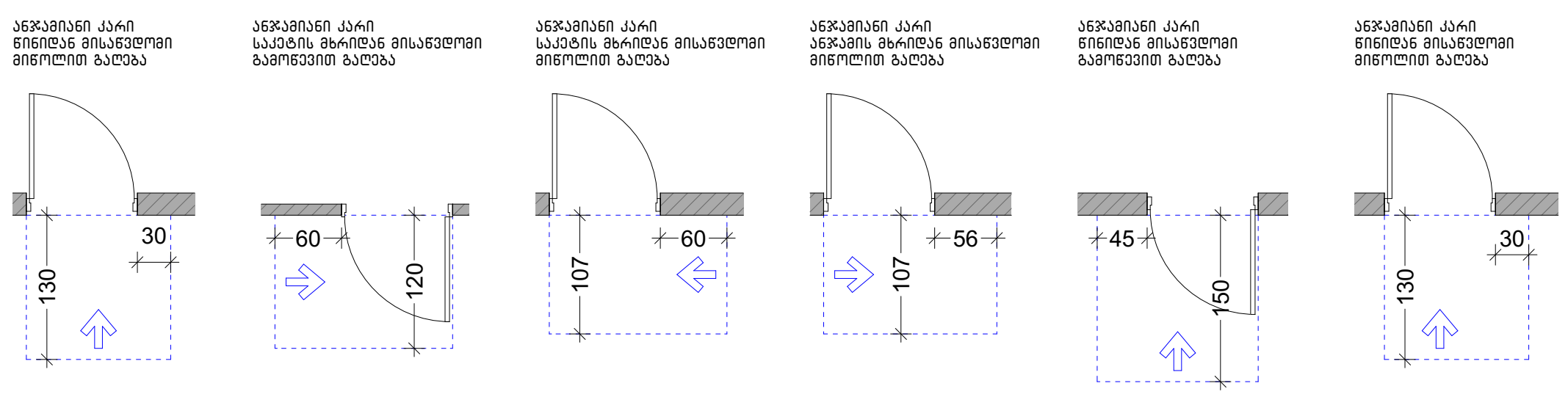

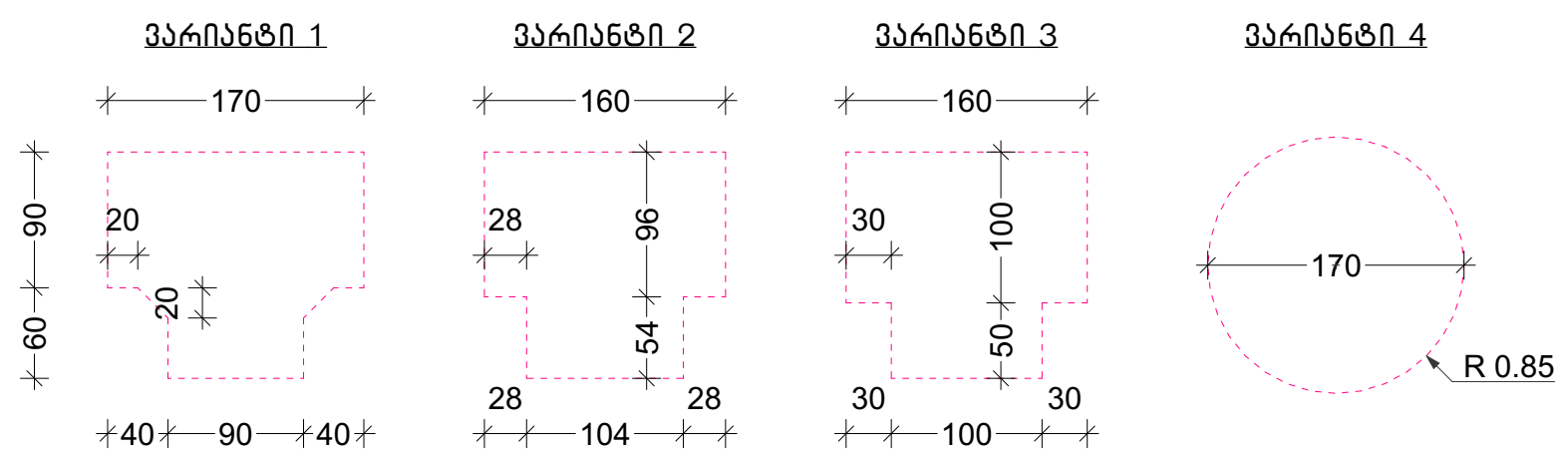

ნახაზის დასახელება:

მისაწვდომი "ა" ტიპის საცხოვრებელი ერთეული

ექსპლიკაცია:

კორექტირება

№	კორექტირება
1	●
2	●
3	

პირობითი ნიშნები:

- ნაკვეთის საზღვარი
- მონოლითი
- იატაკის მოჭიმვა
- შემავსებელი
- ჭრილის ხაზი
- ±0.00 კონსტრუქციული ნიშნული
- ±0.00 არქიტექტურული ნიშნული

შენიშვნები

1. ნახაზში შეტანილი ყველა ცვლილება უნდა შეთანხმდეს პროექტის ავტორთან.
2. შენობის საპროექტო ნული (±0.00) ტოლია +432.90 აბსოლუტური ნიშნულის.
3. პროექტში ყველა ზომა მოცემულია სანტიმეტრებში, ნიშნულები - მეტრებში.

მისამართი

ქ. თბილისი, ქუჩა რკინიგზა №30
ქ. თბილისი, ქუჩა ც. დადიანი №32
საკ. კოდი: 01.12.12.011.127 4953 მ²

პროექტის სახელწოდება

მრავალბინიანი საცხოვრებელი სახლის არქიტექტურული პროექტი

სტადია	პროექტი	არ
თანამდებობა	გვარი	ხელმოწერა
დირექტორი	გ. ბენდელიანი	
არქიტექტორი	ი. გოგოხია	

საპროექტო ლოგო	მისამართი
BIJI ARCHITECTURE BIJI ARCHITECTURE	ქ. თბილისი მ. შავიშვილის №1ა TEL: 595 55-35-74 599 75-28-88

თარიღი	2023 წ.	მასშტაბი
ფორმატი	ფურცლის №	1:75, 1:100
A-3	A. 39	

მისაწვდომი სან.კვანძი "ა" ტიპის ერთეულში

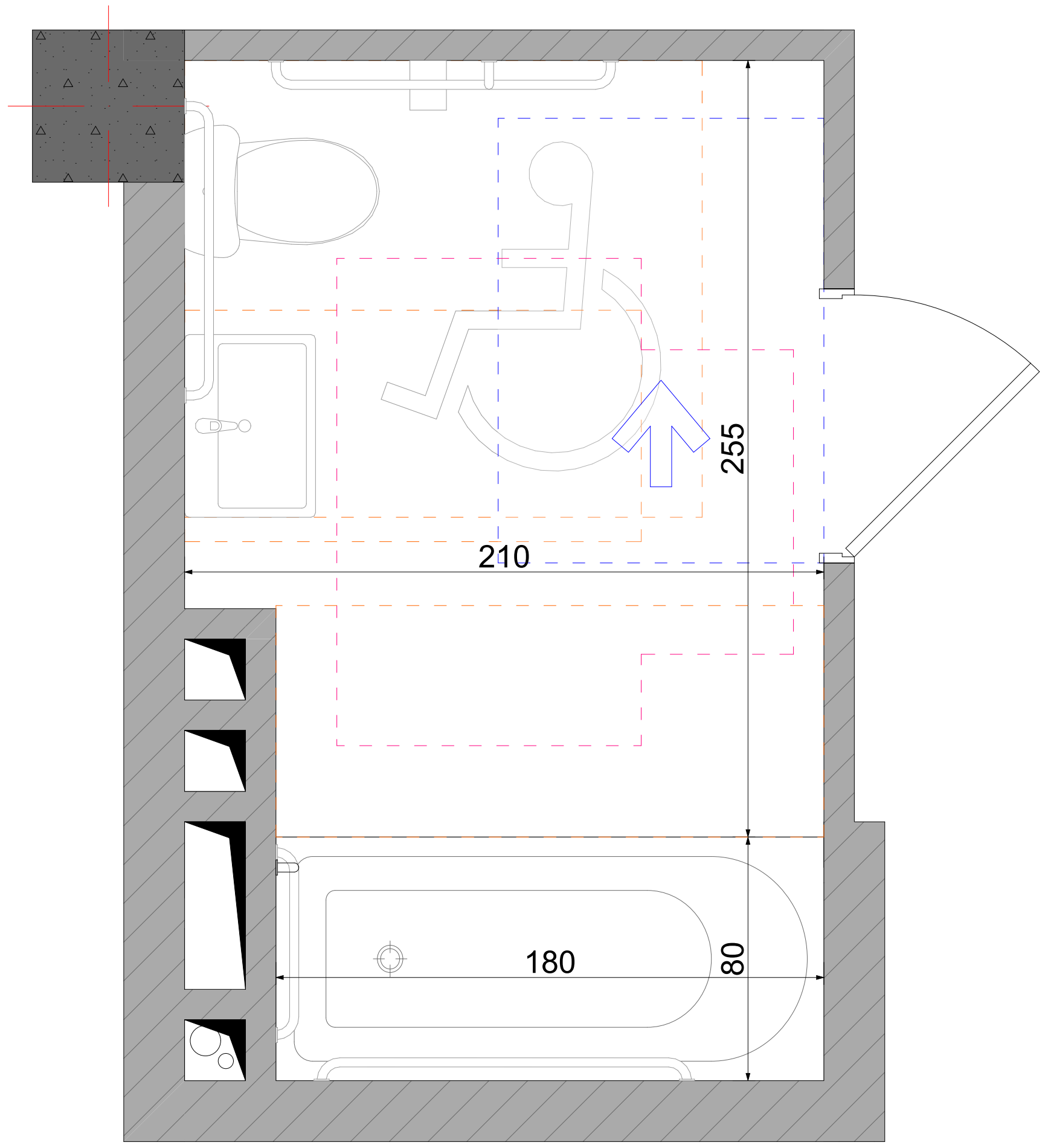

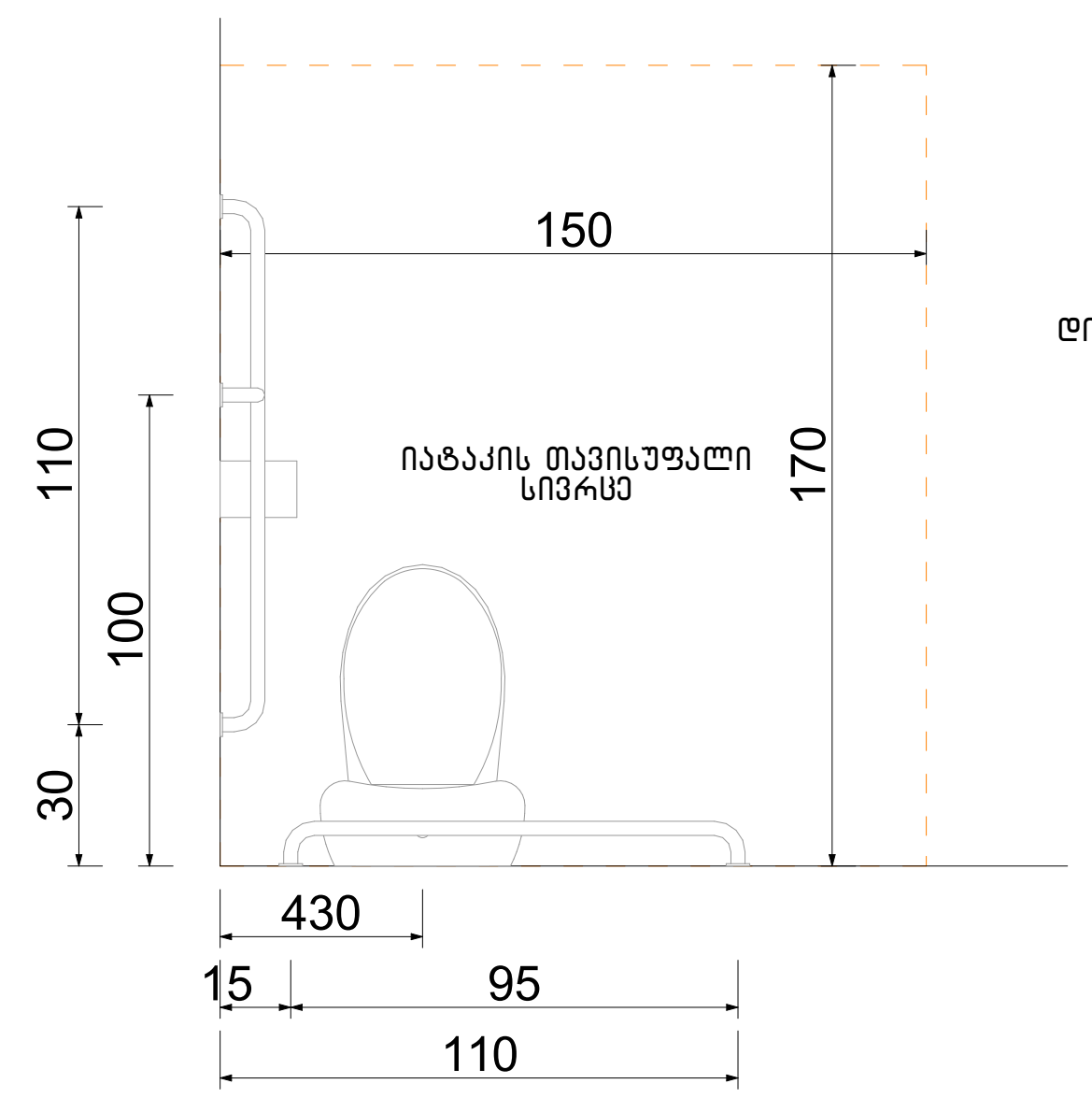

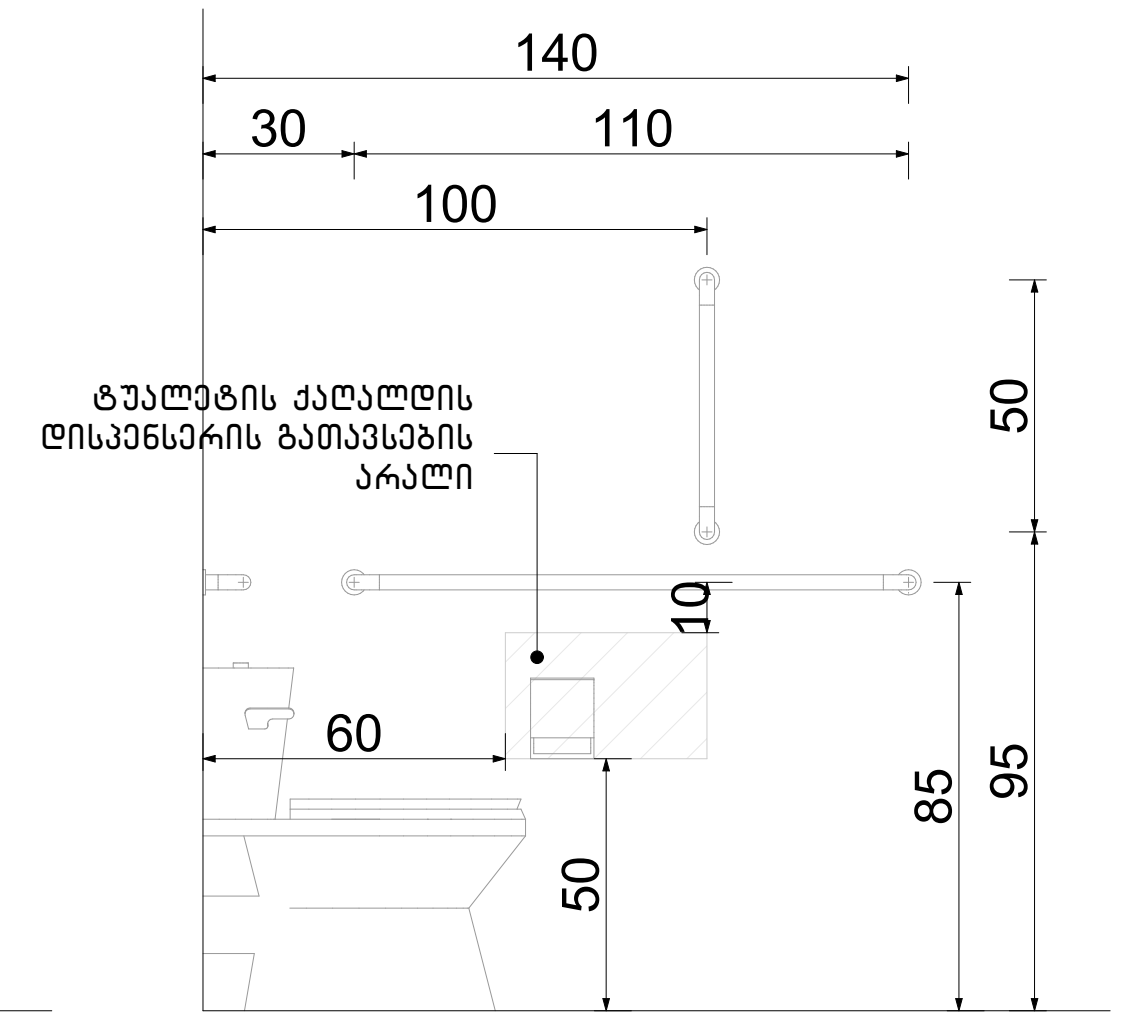

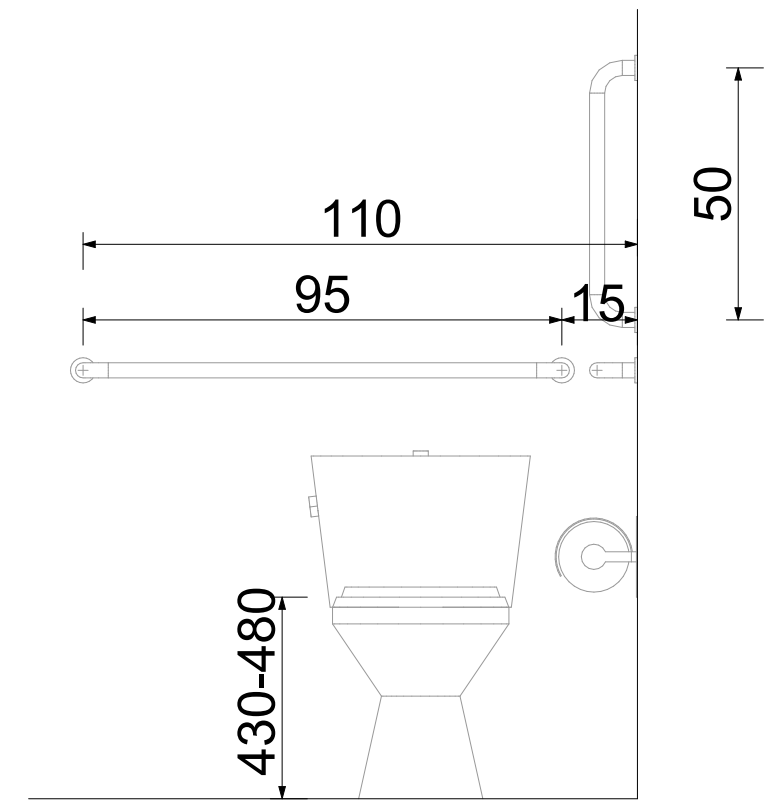

ხელსაბანის მდებარეობა

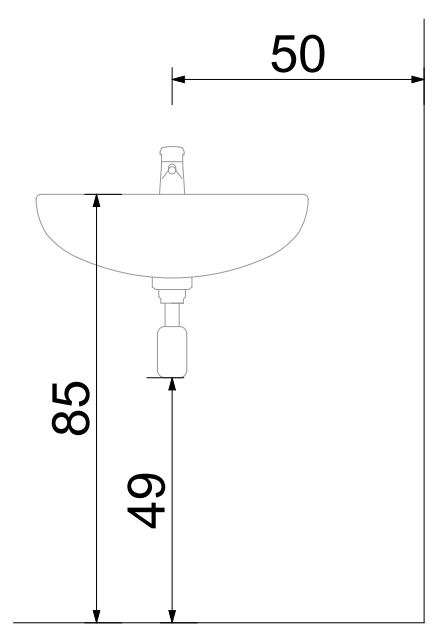

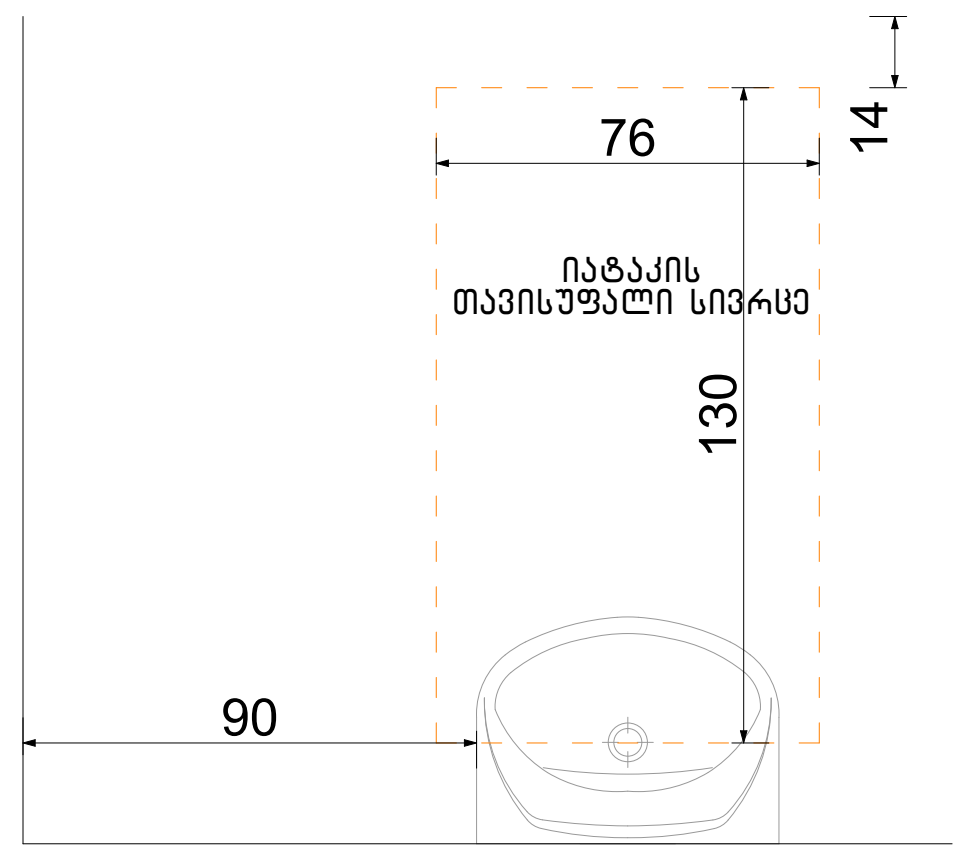

თავისუფალი სივრცე ფეხის ფალანგისათვის

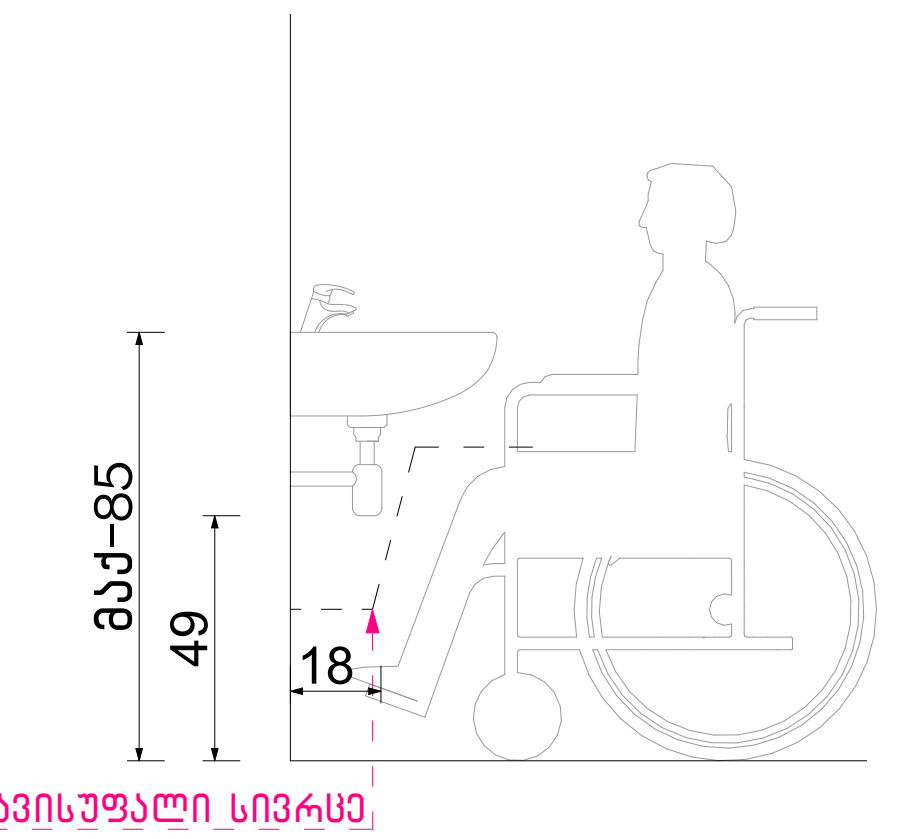

თავისუფალი სივრცე კართან მანევრირებისთვის ანჯამიანი კარი.
საკეტის მხრიდან მისაწვდომი – გამოწევით გაღება

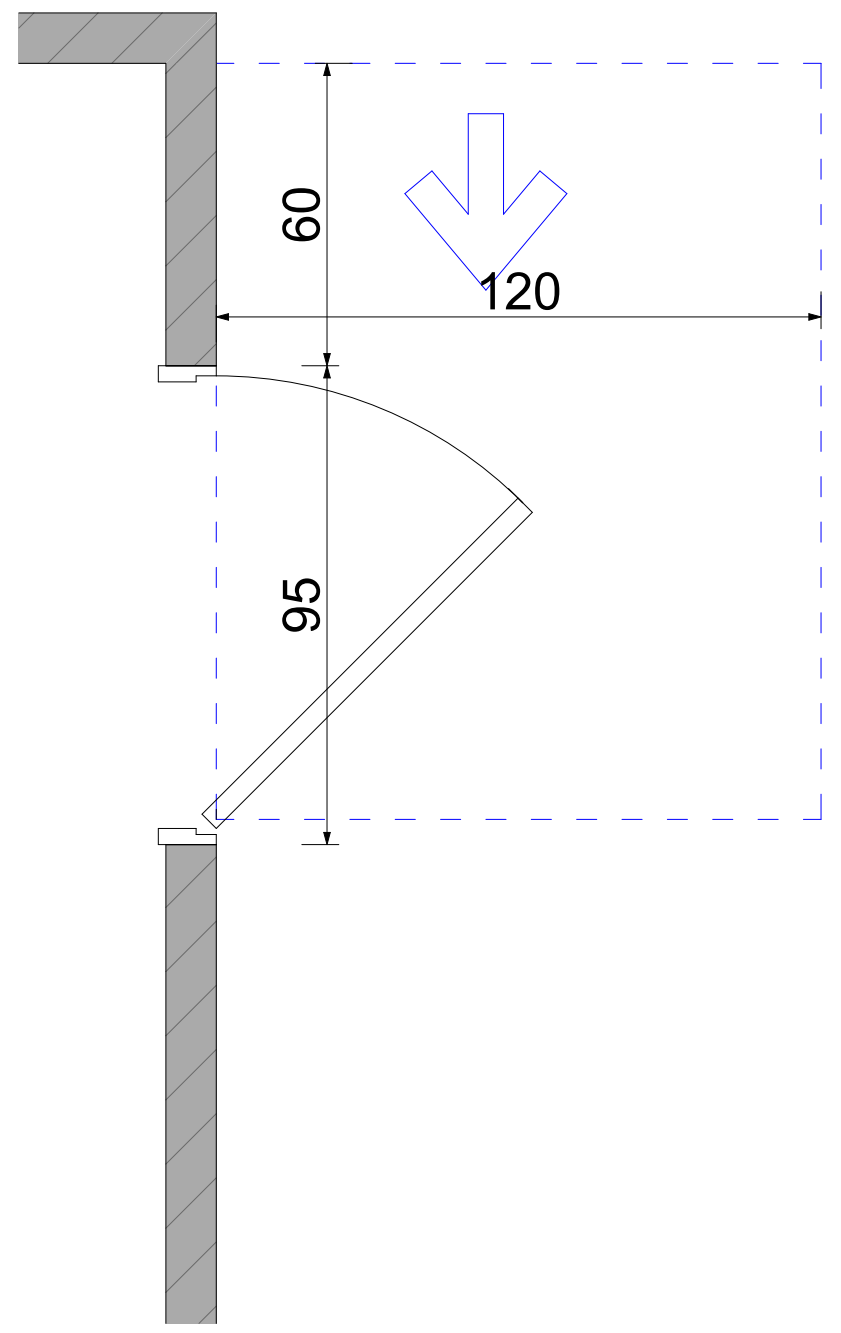

ფორმის მოსატრიალებელი სივრცე ვარიანტი 4

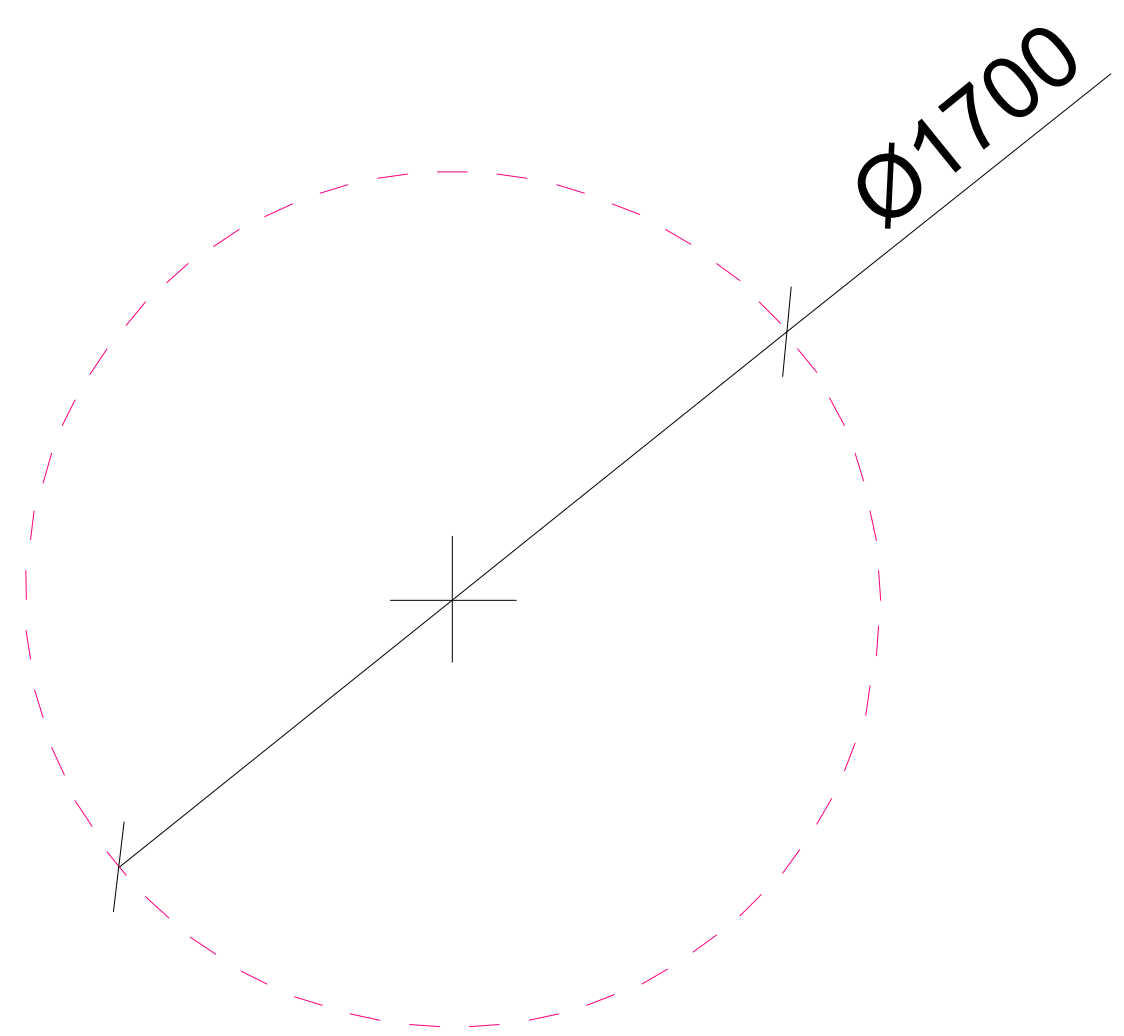

აბაზანის მდებარეობა

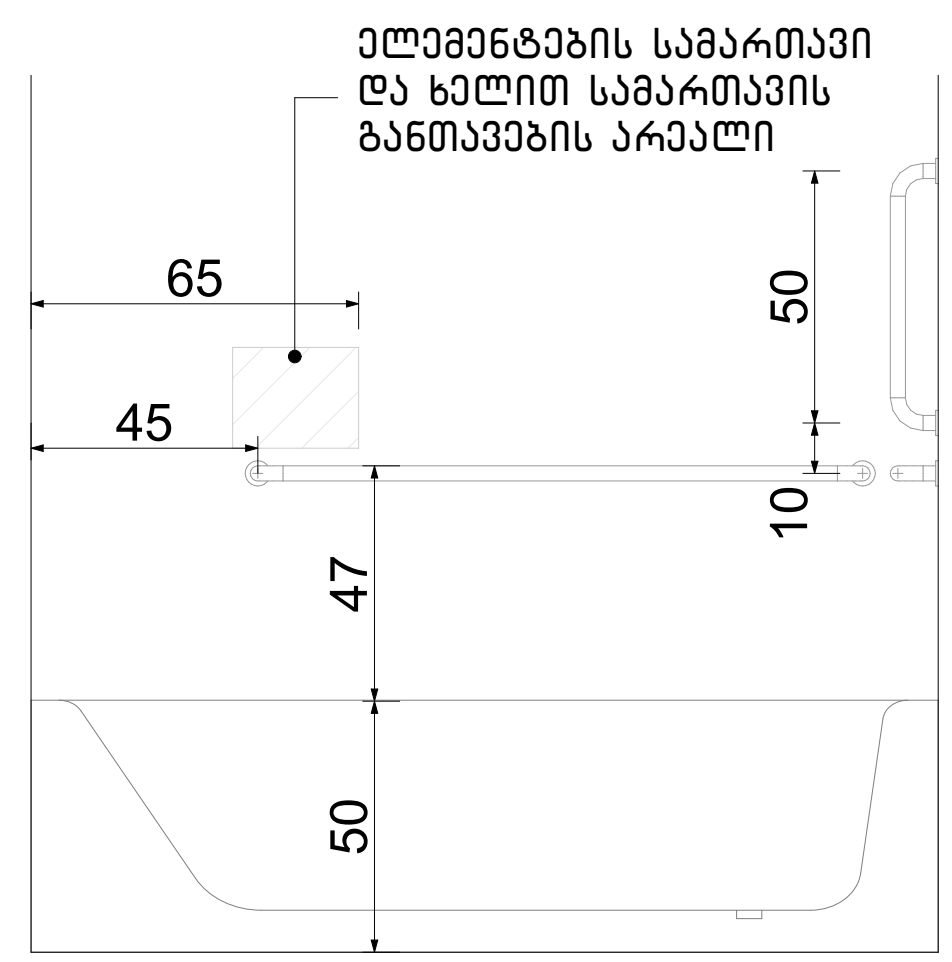

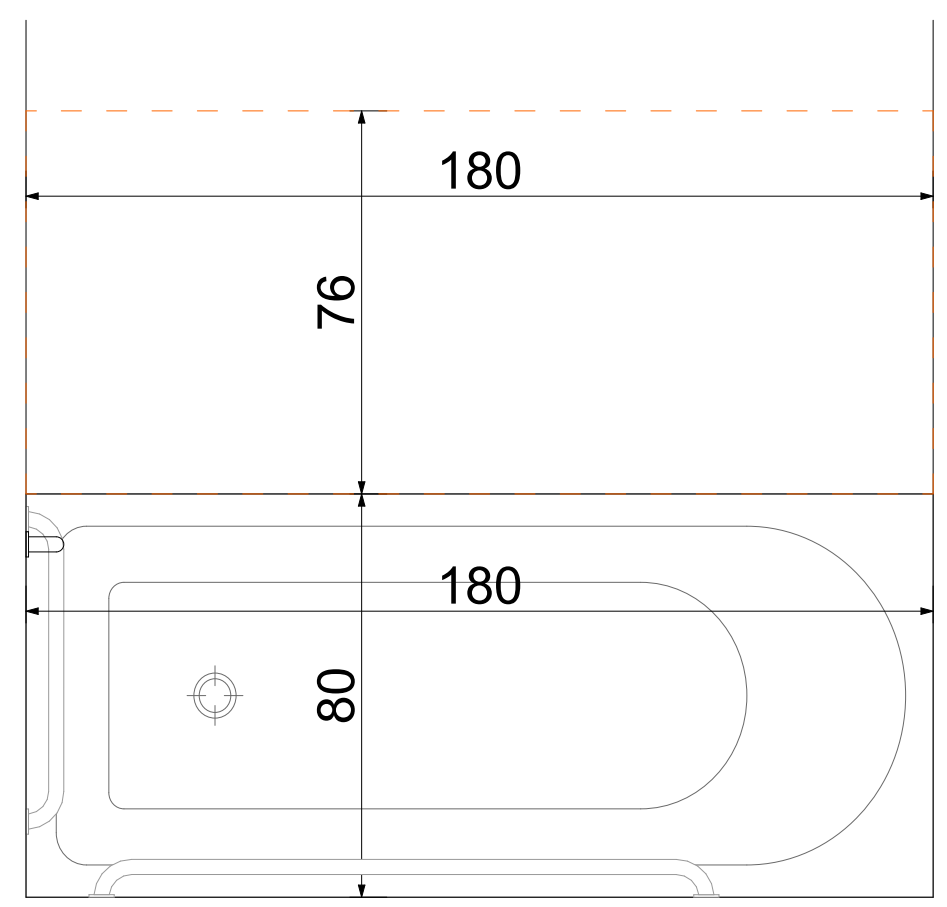

ნახაზის დასახელება:

მისაწვდომი სველი წერტილი "ა" ტიპის ერთეულში

ექსპლიკაცია:

კორექტირება

№	კორექტირება
1	•
2	•
3	

პირობითი ნიშნები:

- ნაკვეთის საზღვარი
- მონოლითი
- იატაკის მოჭიმვა
- შემავსებელი
- ჭრილის ხაზი
- ±0.00 კონსტრუქციული ნიშნული
- ±0.00 არქიტექტურული ნიშნული

შენიშვნები

1. ნახაზში შეტანილი ყველა ცვლილება უნდა შეთანხმდეს პროექტის ავტორთან.
2. შენობის საპროექტო ნული (±0.00) ტოლია +432.90 აბსოლუტური ნიშნულის.
3. პროექტში ყველა ზომა მოცემულია სანტიმეტრებში, ნიშნულები - მეტრებში.

მისამართი

ქ. თბილისი, ქუჩა რკინიგზა №30
ქ. თბილისი, ქუჩა ც. დადიანი №32
საკ. კოდი: 01.12.12.011.127 4953 მ²

პროექტის სახელწოდება

მრავალბინიანი საცხოვრებელი სახლის არქიტექტურული პროექტი

სტადია	პროექტი	არ
თანამდებობა	გვარი	ხელმოწერა
დირექტორი	გ. ბენდელიანი	
არქიტექტორი	ი. გოგოხია	

საპროექტო ლოგო	მისამართი
BIJI ARCHITECTURE	ქ. თბილისი მ. შავიშვილის №1ა
	TEL: 595 55-35-74 599 75-28-88

თარიღი	2023 წ.	მასშტაბი
ფორმატი	ფურცლის №	1:30
A-3	A. 40	

მისაწვდომი სან.კვანძები კომერციულ სივრცეში №1

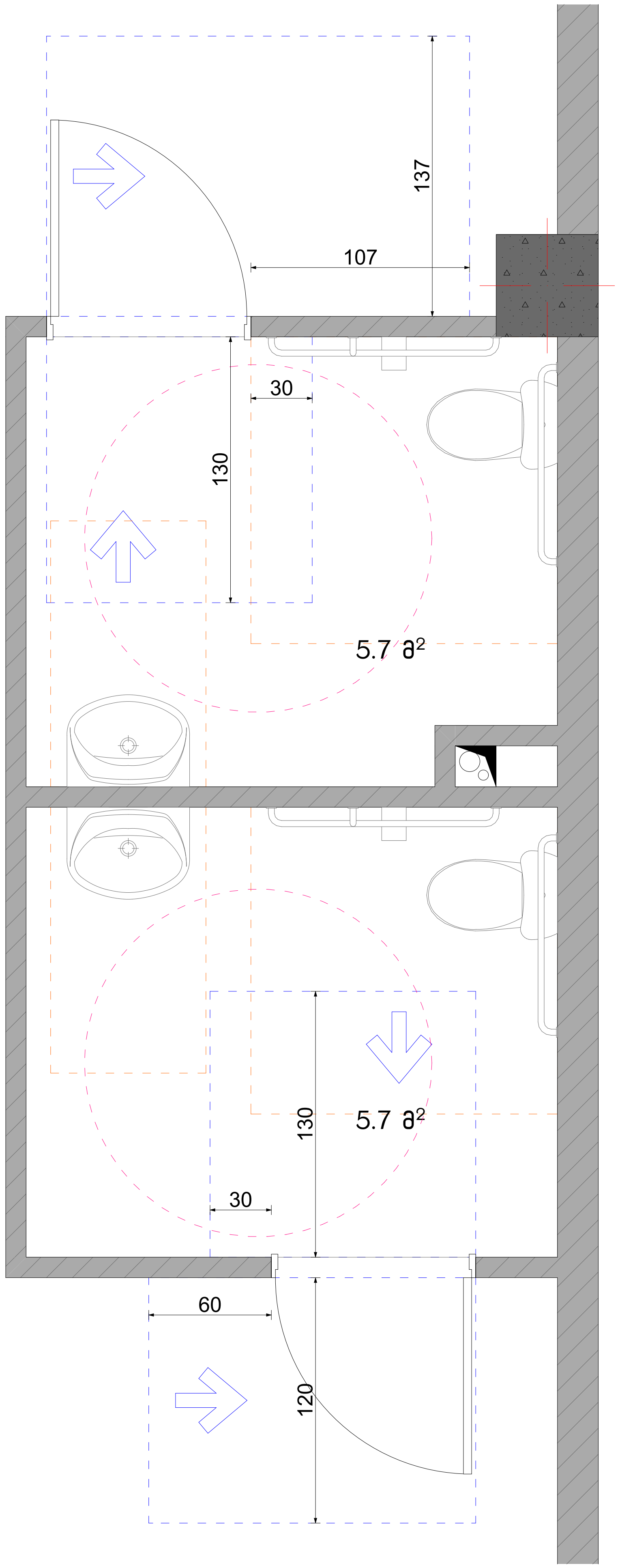

სალაროს დახლი



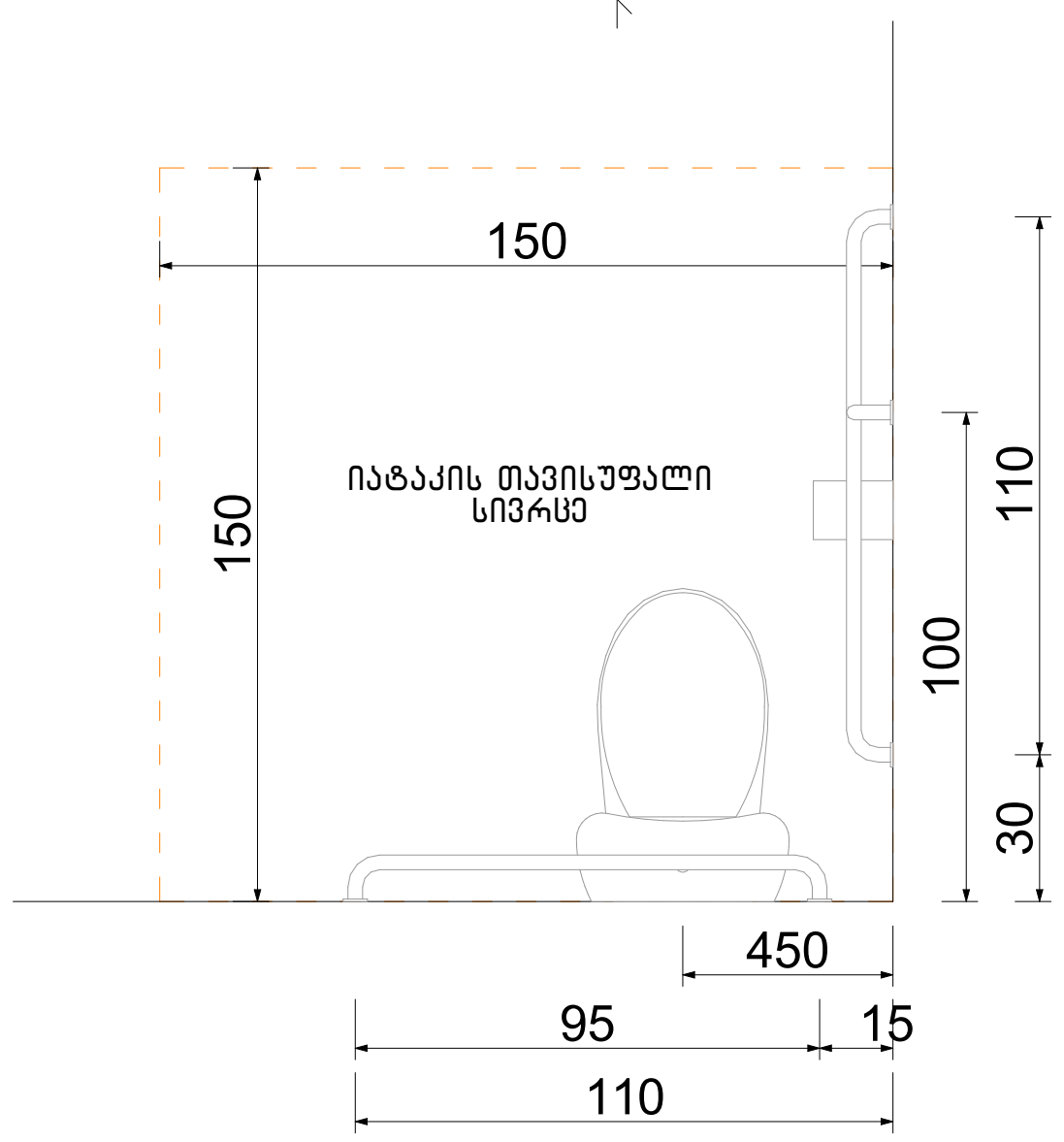

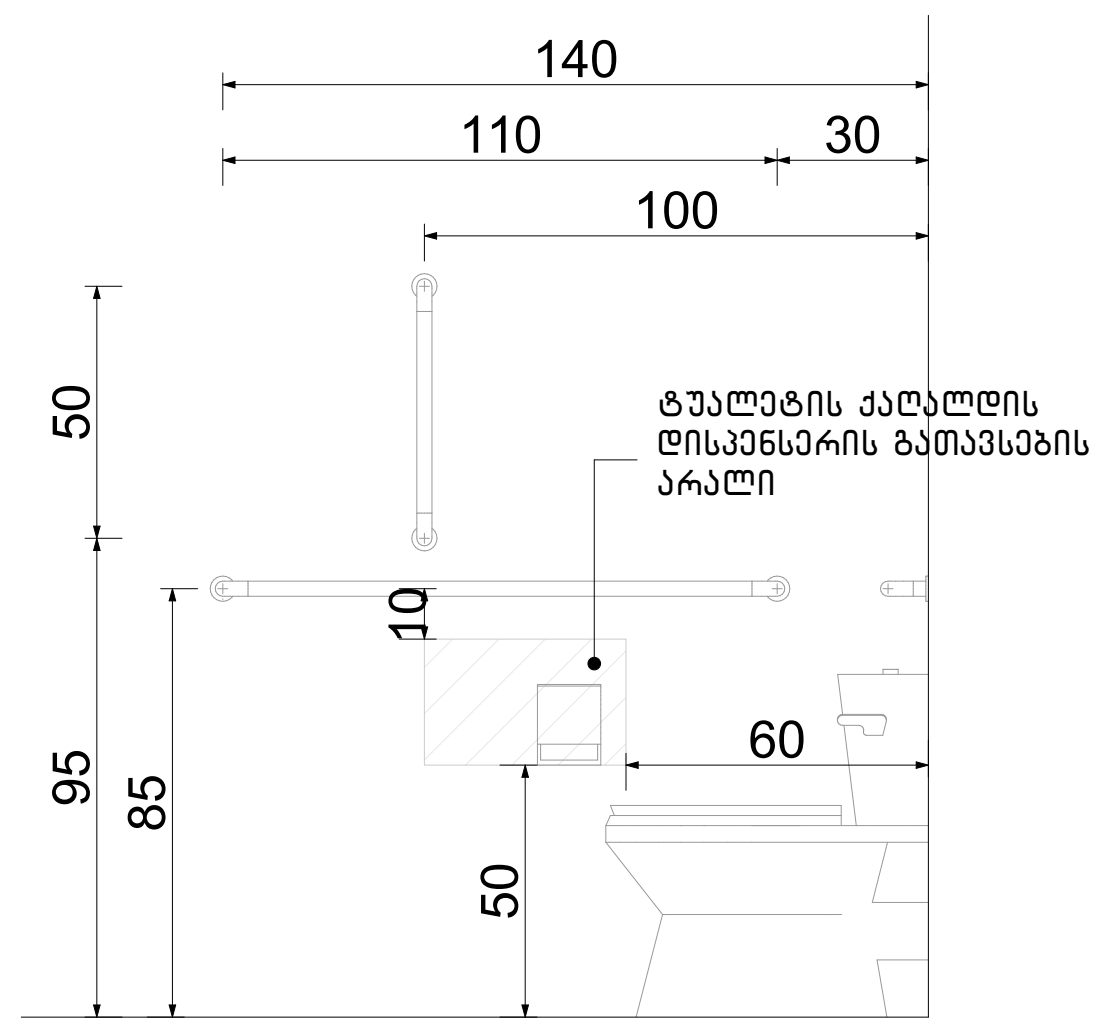

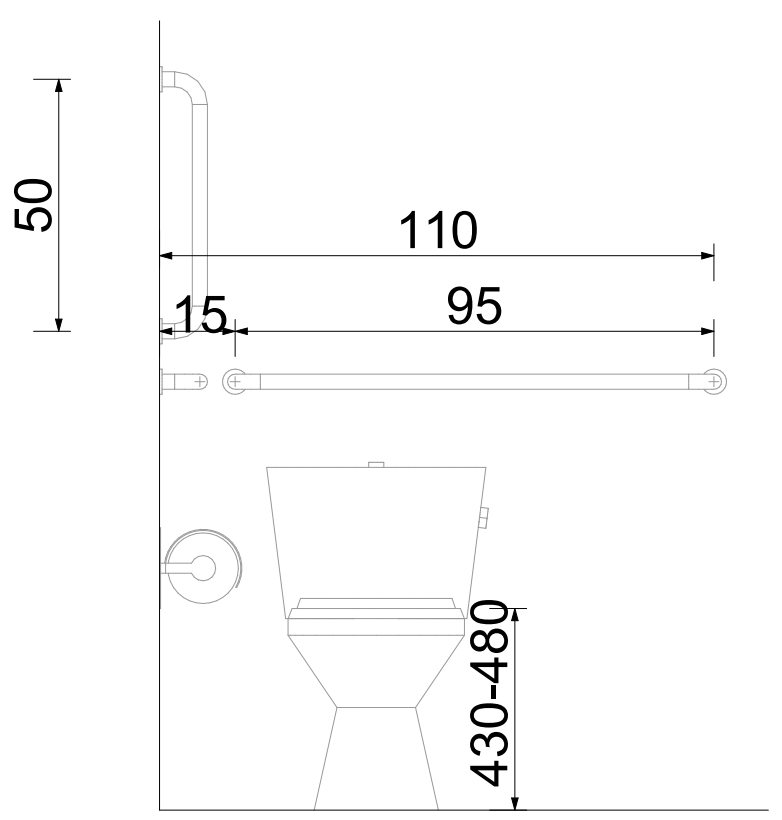

ფორმის მოსატრიალებელი სივრცე ვარიანტი 4

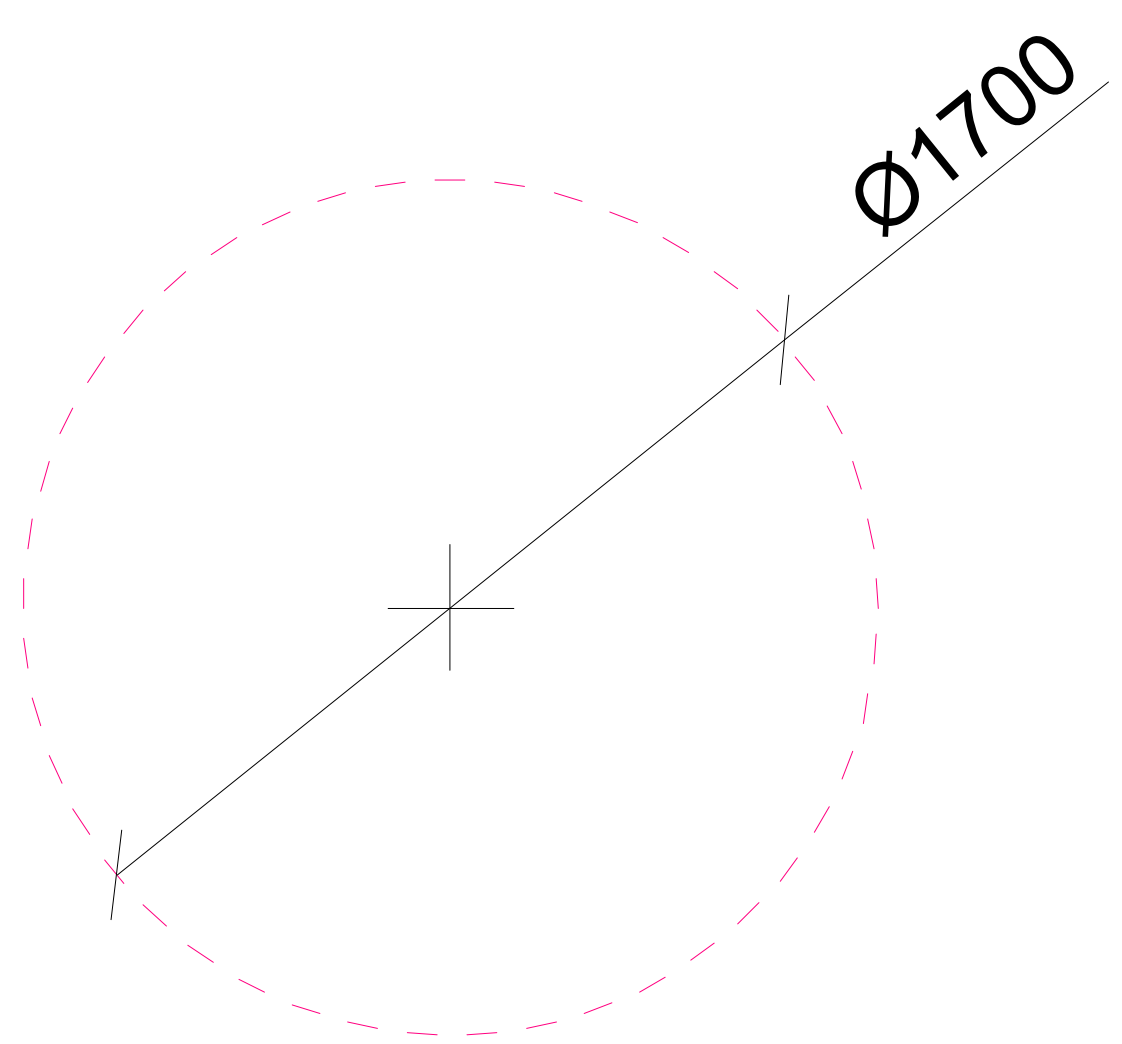

ხელსაბანის მდებარეობა

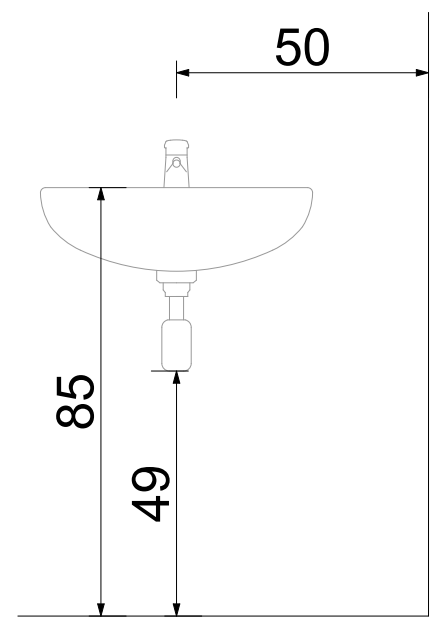

თავისუფალი სივრც ფეხის ფალანგისათვ

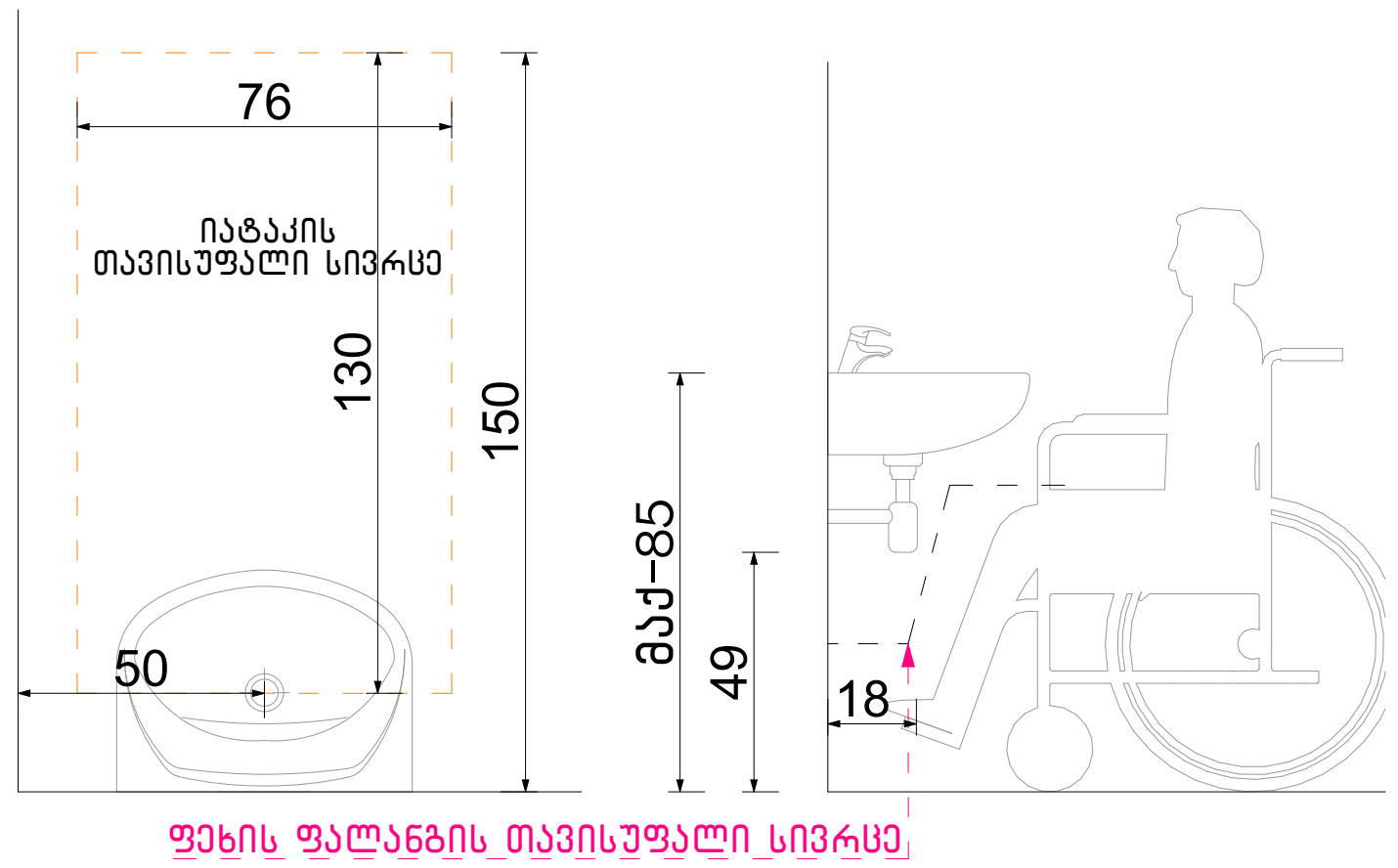

ნახაზის დასახელება:	
მისაწვდომი სველი წერტილი კომერციულ სივრცეში №1	
ექსპლიკაცია:	

კორექტირება

№	კორექტირება
1	•
2	•
3	

პირობითი ნიშნები:

- ნაკვეთის საზღვარი
- მონოლითი
- იატაკის მოჭიმვა
- შემავსებელი
- ჭრილის ხაზი
- ±0.00 კონსტრუქციული ნიშნული
- ±0.00 არქიტექტურული ნიშნული

შენიშვნები

1. ნახაზში შეტანილი ყველა ცვლილება უნდა შეთანხმდეს პროექტის ავტორთან.
2. შენობის საპროექტო ნული (±0.00) ტოლია +432.90 აბსოლუტური ნიშნულის.
3. პროექტში ყველა ზომა მოცემულია სანტიმეტრებში, ნიშნულები - მეტრებში.

მისამართი

ქ. თბილისი, ქუჩა რკინიგზა №30
ქ. თბილისი, ქუჩა ც. დადიანი №32
საკ. კოდი: 01.12.12.011.127 4953 მ²

პროექტის სახელწოდება

მრავალბინიანი საცხოვრებელი სახლის არქიტექტურული პროექტი

სტადია	პროექტი	არ
თანამდებობა	გვარი	ხელმოწერა
დირექტორი	გ. ბენდელიანი	
არქიტექტორი	ი. გოგოხია	

საპროექტო ლოგო	მისამართი
BIJI ARCHITECTURE	ქ. თბილისი მ. შავიშვილის №1ა
	TEL: 595 55-35-74 599 75-28-88

თარიღი	2023 წ.	მასშტაბი
ფორმატი	ფურცლის №	1:30
A-3	A. 41	

მისაწვდომი სან.კვანძი კომერციულ სივრცეში №2

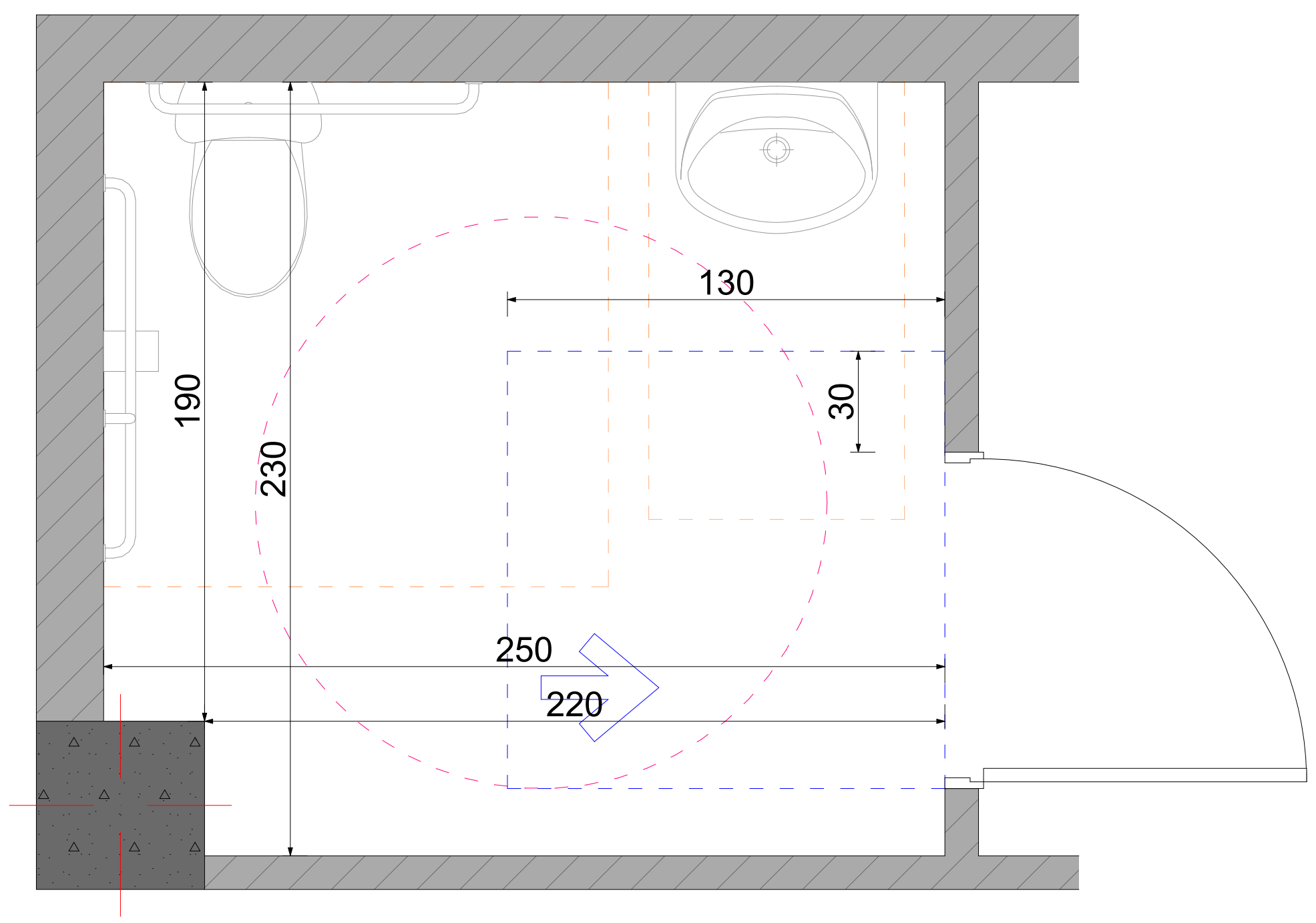

სალაროს დახლი

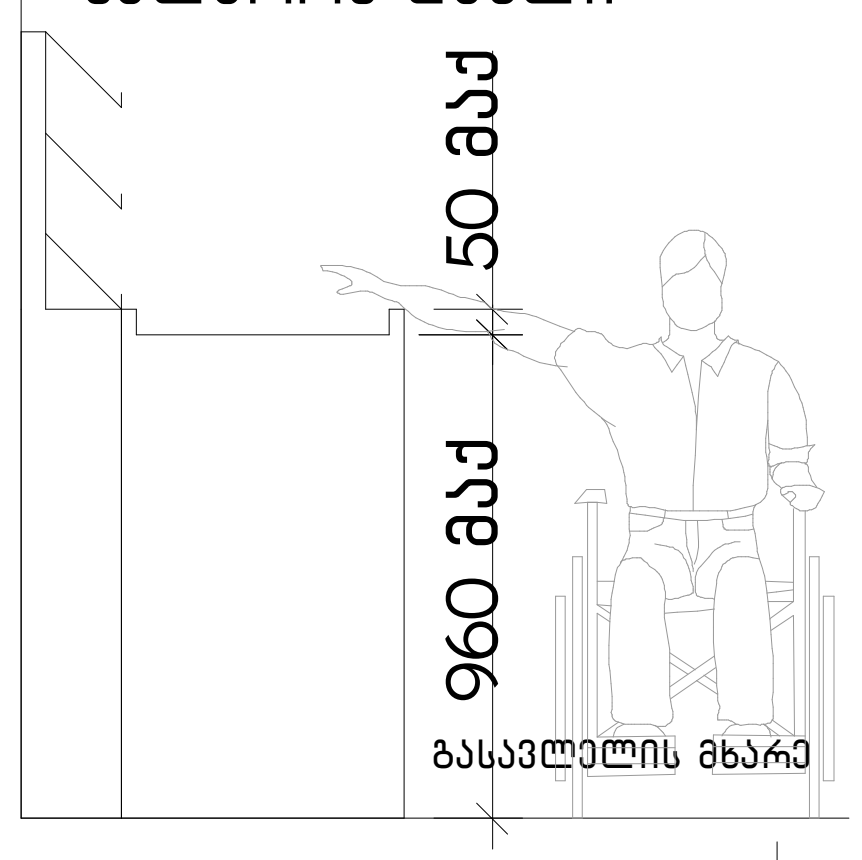

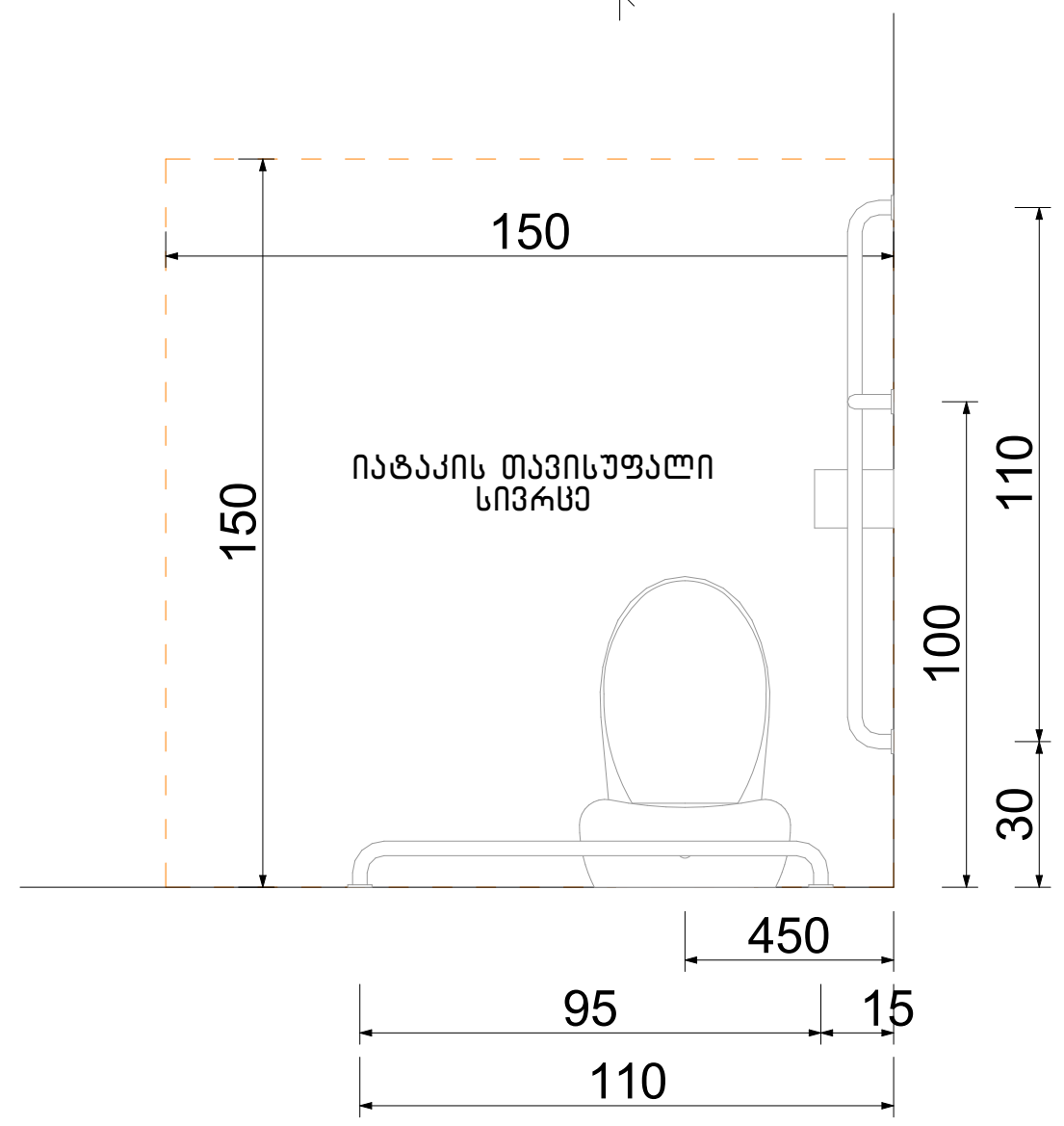

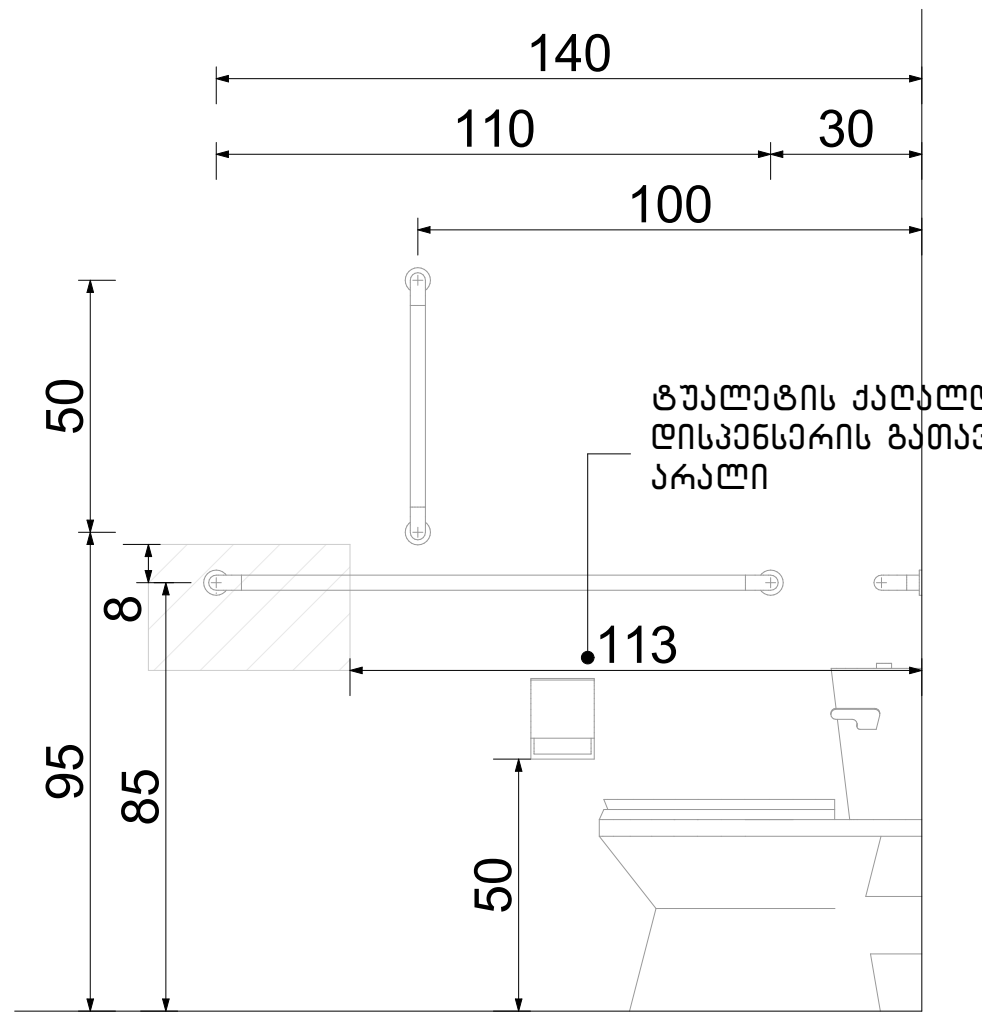

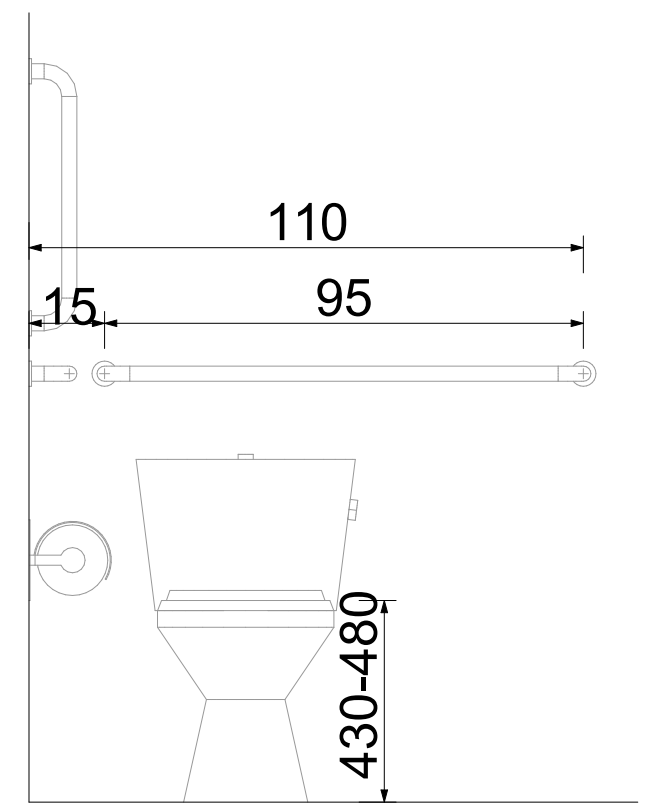

თავისუფალი სივრცე კართან
მანევრირებისთვის ანჯამიანი კარი.
წინიდან მისაწვდომი- მიწოლით გაღება

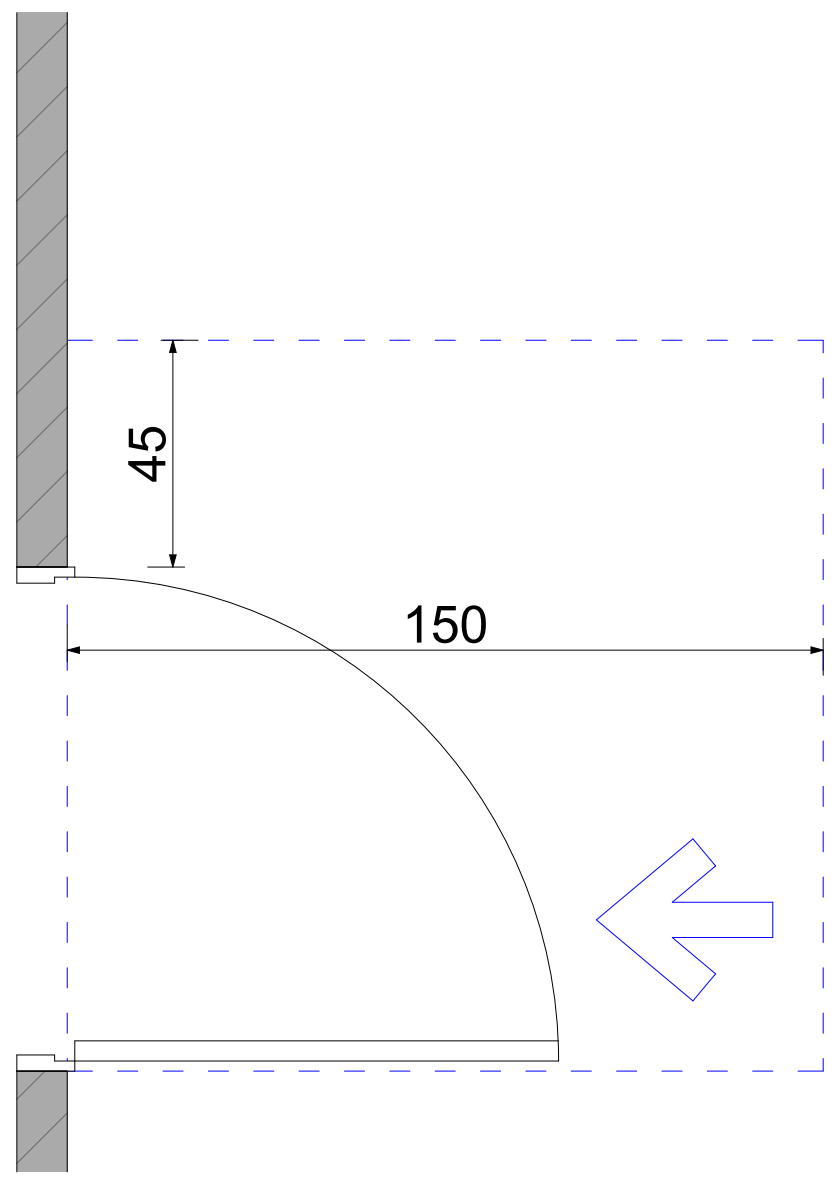

ფორმის მოსატრიალებელი სივრცე
ვარიანტი 4

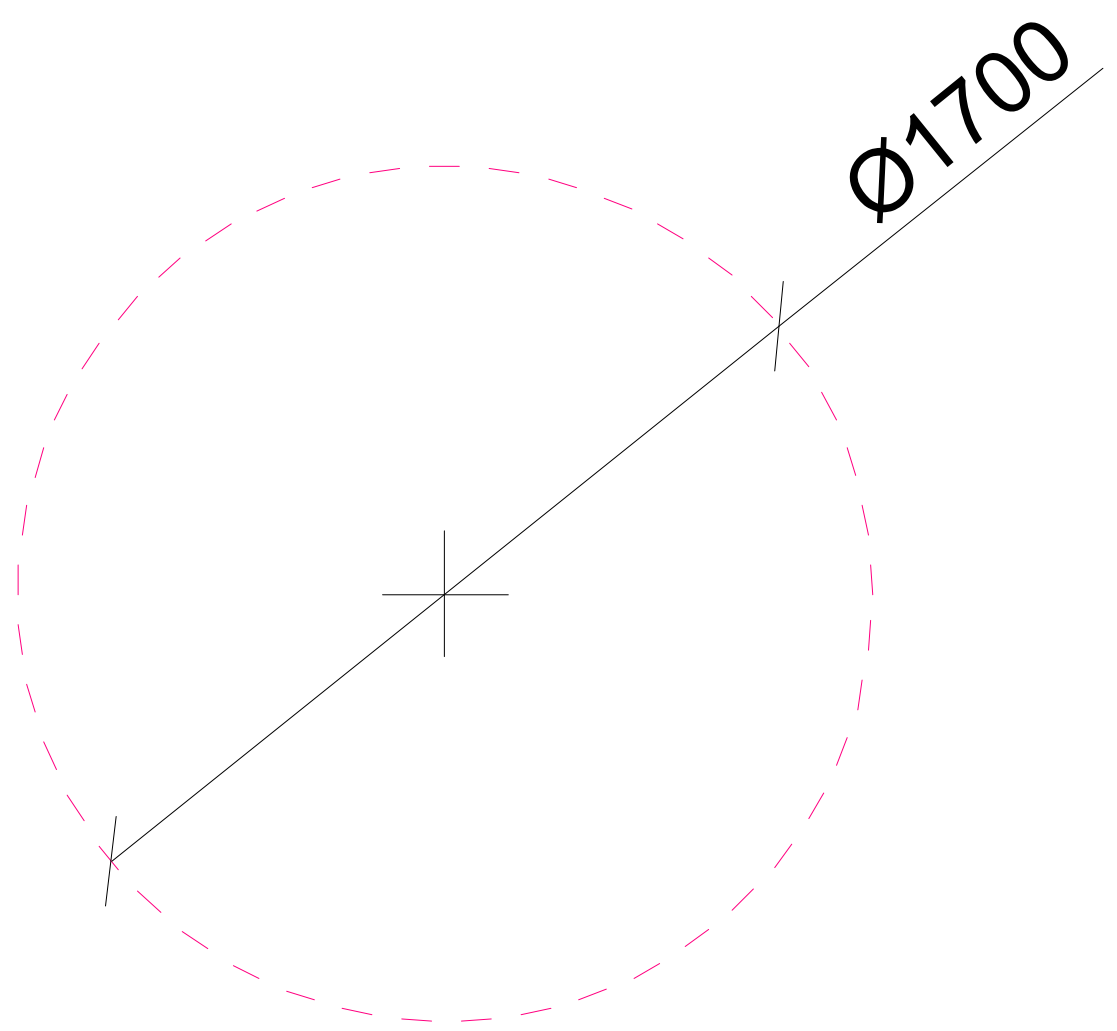

ხელსაბანის მდებარეობა

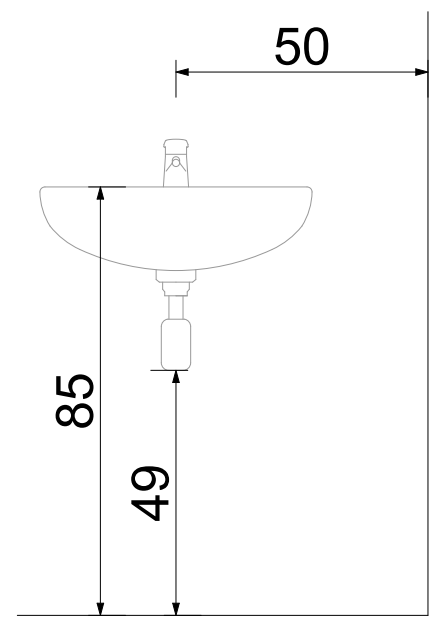

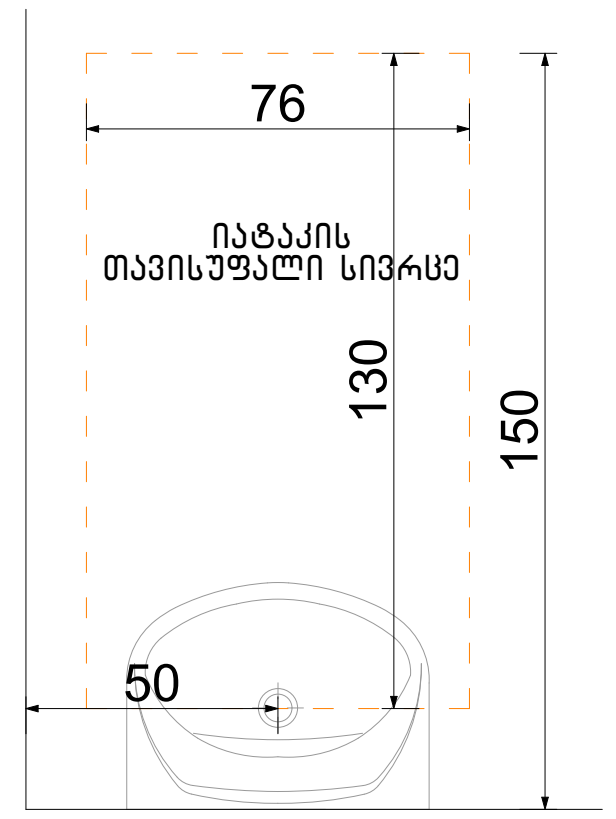

თავისუფალი სივრცე
ფეხის ფალანგისათვის

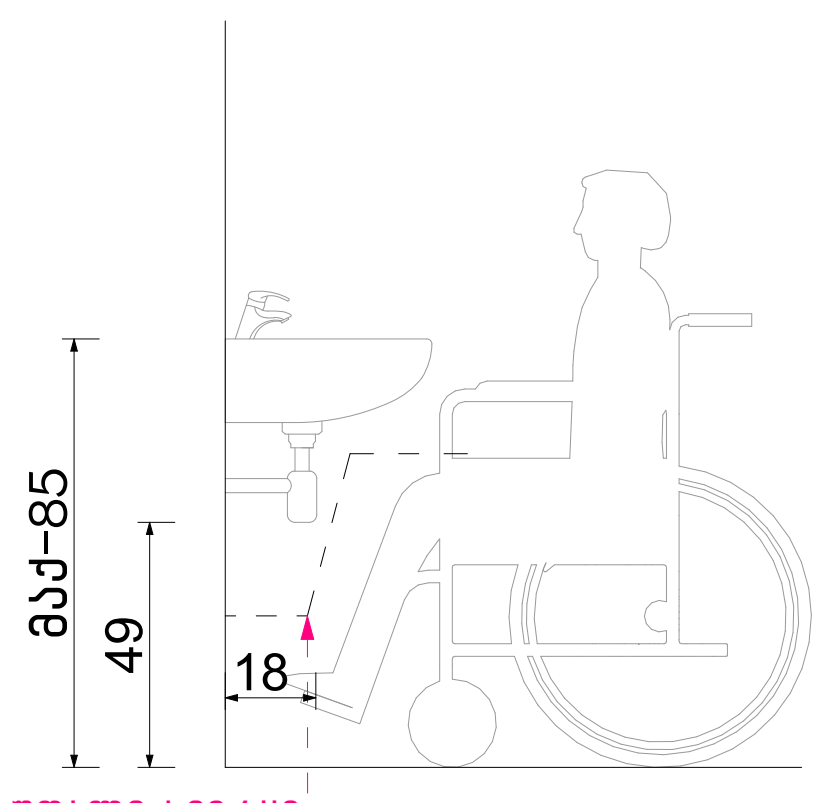

ფეხის ფალანგის თავისუფალი სივრცე

ნახაზის დასახელება:

მისაწვდომი სველი წერტილი კომერციულ სივრცეში №2

ექსპლიკაცია:

კორექტირება

№	კორექტირება
1	•
2	•
3	

პირობითი ნიშნები:

- ნაკვეთის საზღვარი
- მონოლითი
- იატაკის მოჭიმვა
- შემავსებელი
- ჭრილის ხაზი
- ±0.00 კონსტრუქციული ნიშნული
- ±0.00 არქიტექტურული ნიშნული

შენიშვნები

1. ნახაზში შეტანილი ყველა ცვლილება უნდა შეთანხმდეს პროექტის ავტორთან.
2. შენობის საპროექტო ნული (±0.00) ტოლია +432.90 აბსოლუტური ნიშნულის.
3. პროექტში ყველა ზომა მოცემულია სანტიმეტრებში, ნიშნულები - მეტრებში.

მისამართი

ქ. თბილისი, ქუჩა რკინიგზა №30
ქ. თბილისი, ქუჩა ც. დადიანი №32
საკ. კოდი: 01.12.12.011.127   4953 მ²

პროექტის სახელწოდება

მრავალბინიანი საცხოვრებელი სახლის არქიტექტურული პროექტი

სტადია	პროექტი	არ
თანამდებობა	გვარი	ხელმოწერა
დირექტორი	გ. ბენდელიანი	[signature]
არქიტექტორი	ი. გოგოხია	

საპროექტო ლოგო	მისამართი
BIJI ARCHITECTURE BIJI ARCHITECTURE	ქ. თბილისი მ. შავიშვილის №1ა
	TEL: 595 55-35-74 599 75-28-88

თარიღი	2023 წ.	მასშტაბი
ფორმატი	ფურცლის №	1:30
A-3	A. 42	

ორმხრივი კავშირის გამოყენების წესები, ნიშანი უნდა გაიკრას თავშესაფრის ფართობებთან

გზა-კიბის ამოსაცნობის ნიშანი, გზა-კიბის საზღვრებში, დერეფანში გამავალი კარის საკეტის მომიჯნავედ

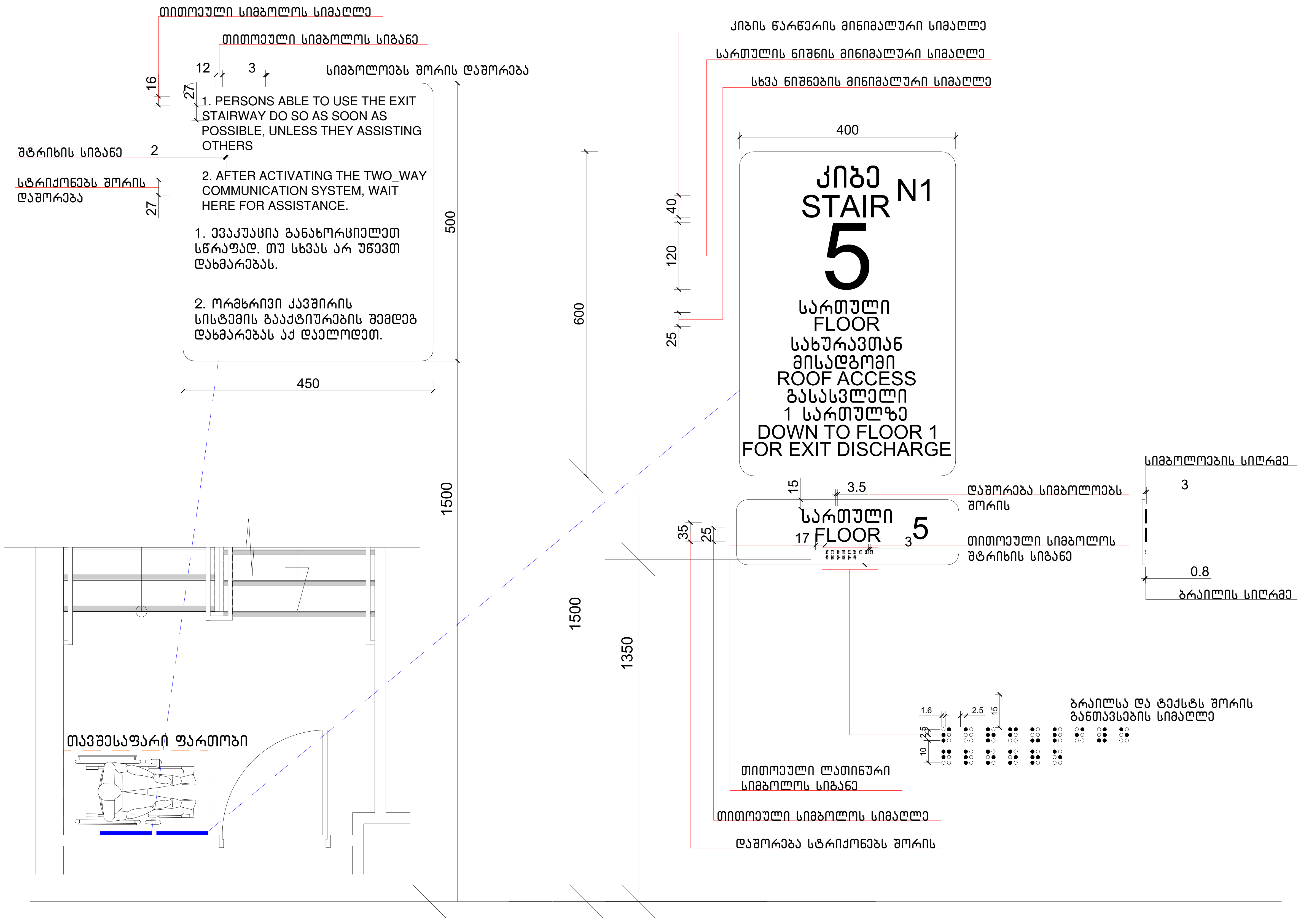

ნახაზის დასახელება:

ნიშნები

ექსპლიკაცია:

კორექტირება

№	კორექტირება
1	•
2	•
3	

პირობითი ნიშნები:

- ნაკვეთის საზღვარი
- მონოლითი
- იატაკის მოჭიმვა
- შემავსებელი
- ჭრილის ხაზი
- ±0.00 კონსტრუქციული ნიშნული
- ±0.00 არქიტექტურული ნიშნული

შენიშვნები

1. ნახაზში შეტანილი ყველა ცვლილება უნდა შეთანხმდეს პროექტის ავტორთან.
2. შენობის საპროექტო ნული (±0.00) ტოლია +432.90 აბსოლუტური ნიშნულის.
3. პროექტში ყველა ზომა მოცემულია სანტიმეტრებში, ნიშნულები - მეტრებში.

მისამართი

ქ. თბილისი, ქუჩა რკინიგზა №30
ქ. თბილისი, ქუჩა ც. დადიანი №32
საკ. კოდი: 01.12.12.011.127 4953 მ²

პროექტის სახელწოდება

მრავალბინიანი საცხოვრებელი სახლის არქიტექტურული პროექტი

სტადია	პროექტი	არ
თანამდებობა	გვარი	ხელმოწერა
დირექტორი	გ. ბენდელიანი	
არქიტექტორი	ი. გოგოხია	

საპროექტო ლოგო	მისამართი
BIJI ARCHITECTURE BIJI ARCHITECTURE	ქ. თბილისი მ. შავიშვილის №1ა TEL: 595 55-35-74 599 75-28-88

თარიღი	2023 წ.	მასშტაბი
ფორმატი	ფურცლის №	1:75
A-3	A. 43	

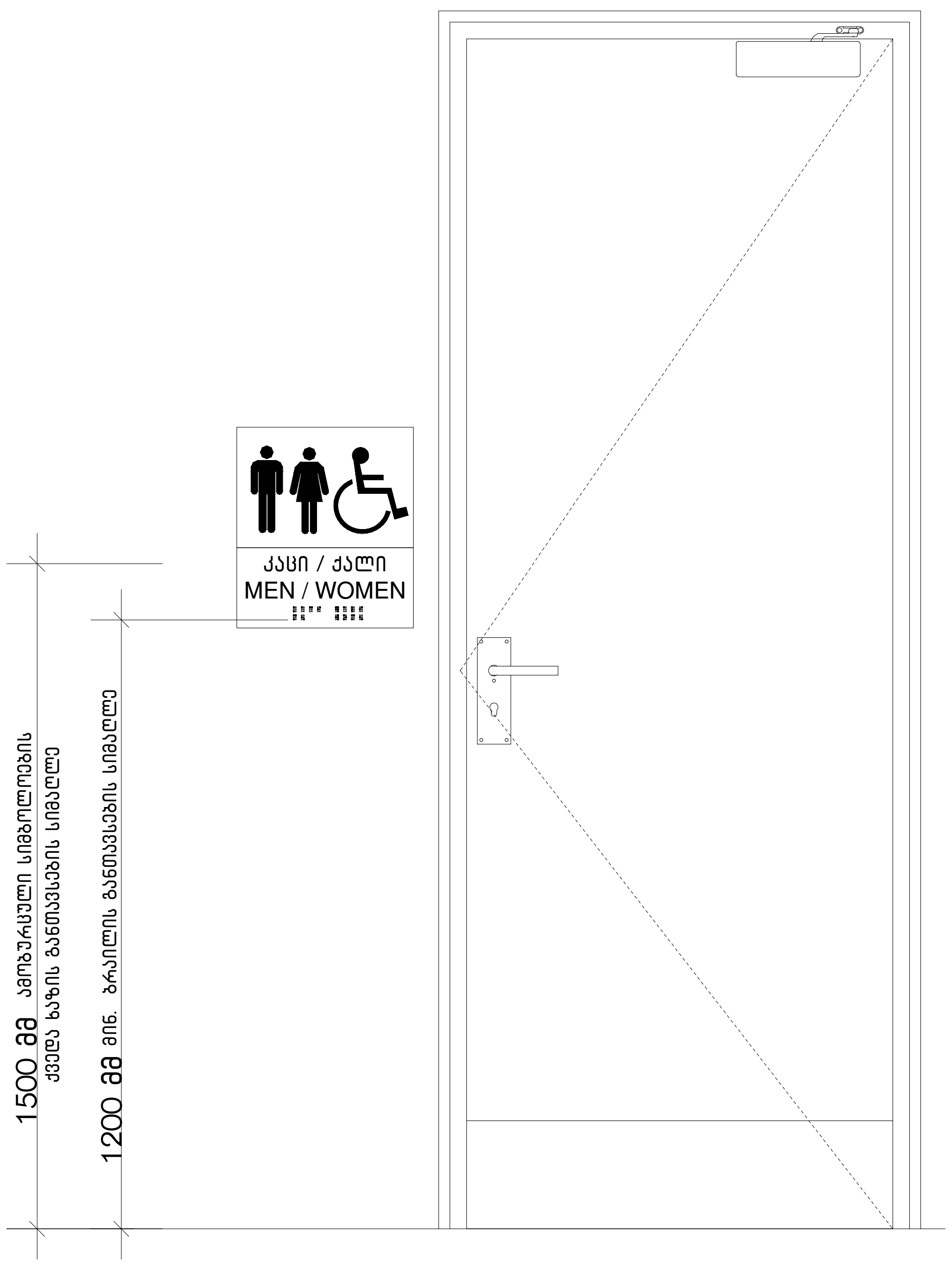

ნახაზის დასახელება:

ნიშნები

ექსპლიკაცია:

კორექტირება

№	კორექტირება
1	•
2	•
3	

პირობითი ნიშნები:

- ნაკვეთის საზღვარი
- მონოლითი
- იატაკის მოჭიმვა
- შემავსებელი
- ჭრილის ხაზი
- ±0.00 კონსტრუქციული ნიშნული
- ±0.00 არქიტექტურული ნიშნული

შენიშვნები

1. ნახაზში შეტანილი ყველა ცვლილება უნდა შეთანხმდეს პროექტის ავტორთან.
2. შენობის საპროექტო ნული (±0.00) ტოლია +432.90 აბსოლუტური ნიშნულის.
3. პროექტში ყველა ზომა მოცემულია სანტიმეტრებში, ნიშნულები - მეტრებში.

მისამართი

ქ. თბილისი, ქუჩა რკინიგზა №30
ქ. თბილისი, ქუჩა ც. დადიანი №32
საკ. კოდი: 01.12.12.011.127 4953 მ²

პროექტის სახელწოდება

მრავალბინიანი საცხოვრებელი სახლის არქიტექტურული პროექტი

სტადია	პროექტი	არ
თანამდებობა	გვარი	ხელმოწერა
დირექტორი	გ. ბენდელიანი	
არქიტექტორი	ი. გოგოხია	

საპროექტო ლოგო	მისამართი
BIJI ARCHITECTURE BIJI ARCHITECTURE	ქ. თბილისი მ. შავიშვილის №1ა TEL: 595 55-35-74 599 75-28-88

თარიღი	2023 წ.	მასშტაბი
ფორმატი	ფურცლის №	1:75
A-3	A. 44	

ნიშანი პიქტოგრამიბით, ამობურცული ნიშნებით და ბრაილით განთავსდება მისაწვდომ ტუალეტებთან კარის მომიჯნავედ

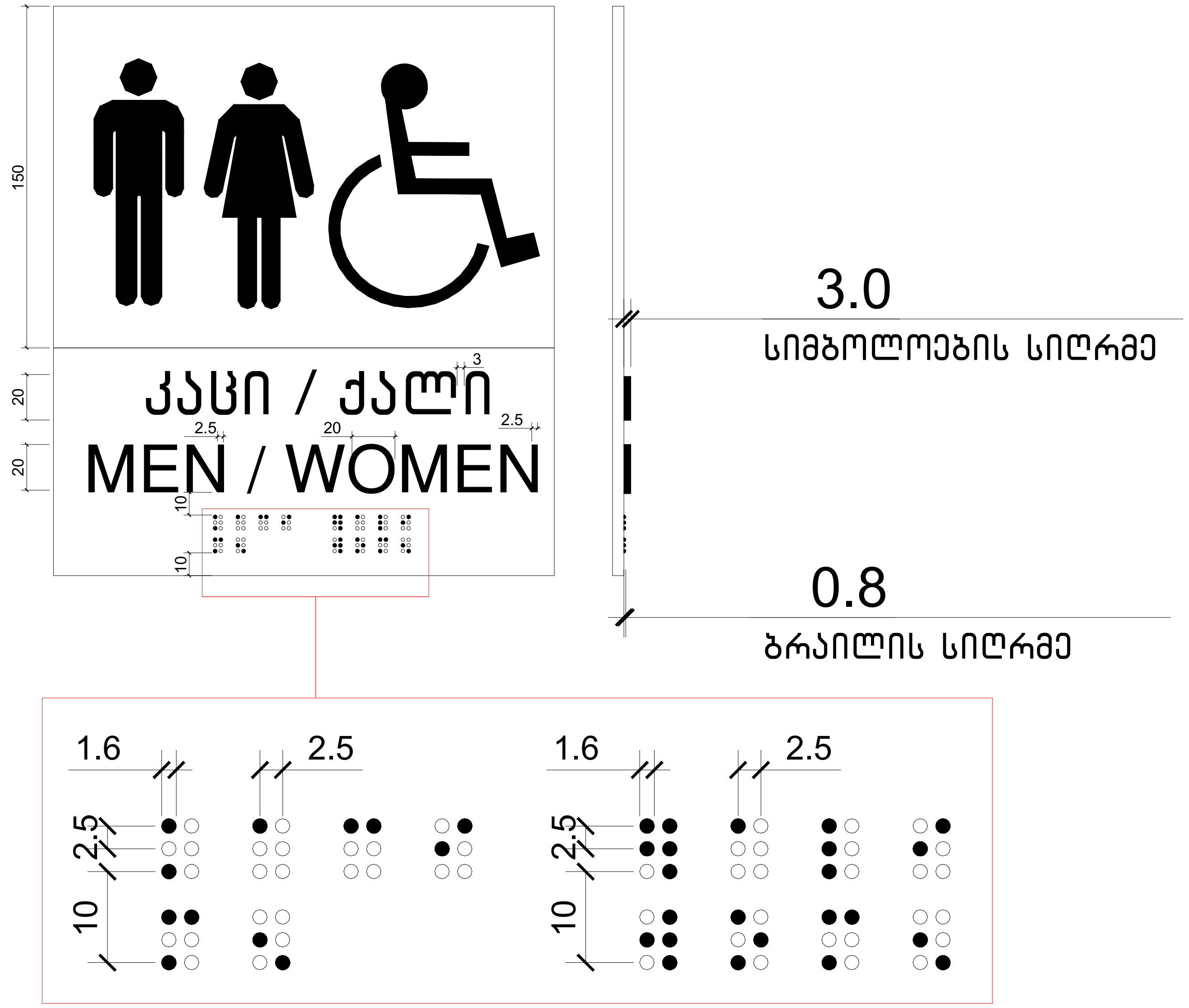

ნახაზის დასახელება:

ნიშნები

ექსპლიკაცია:

კორექტირება

№	კორექტირება
1	•
2	•
3	

პირობითი ნიშნები:

- ნაკვეთის საზღვარი
- მონოლითი
- იატაკის მოჭიმვა
- შემავსებელი
- ჭრილის ხაზი
- ±0.00 კონსტრუქციული ნიშნული
- ±0.00 არქიტექტურული ნიშნული

შენიშვნები

1. ნახაზში შეტანილი ყველა ცვლილება უნდა შეთანხმდეს პროექტის ავტორთან.
2. შენობის საპროექტო ნული (±0.00) ტოლია +432.90 აბსოლუტური ნიშნულის.
3. პროექტში ყველა ზომა მოცემულია სანტიმეტრებში, ნიშნულები - მეტრებში.

მისამართი

ქ. თბილისი, ქუჩა რკინიგზა №30
ქ. თბილისი, ქუჩა ც. დადიანი №32
საკ. კოდი: 01.12.12.011.127 4953 მ²

პროექტის სახელწოდება

მრავალბინიანი საცხოვრებელი სახლის არქიტექტურული პროექტი

სტადია	პროექტი	არ
თანამდებობა	გვარი	ხელმოწერა
დირექტორი	გ. ბენდელიანი	
არქიტექტორი	ი. გოგოხია	

საპროექტო ლოგო

BIJI ARCHITECTURE
BIJI ARCHITECTURE

მისამართი

ქ. თბილისი
მ. შავიშვილის №1ა

TEL:
595 55-35-74
599 75-28-88

თარიღი	2023 წ.	მასშტაბი
ფორმატი	ფურცლის №	1:75
A-3	A. 45	

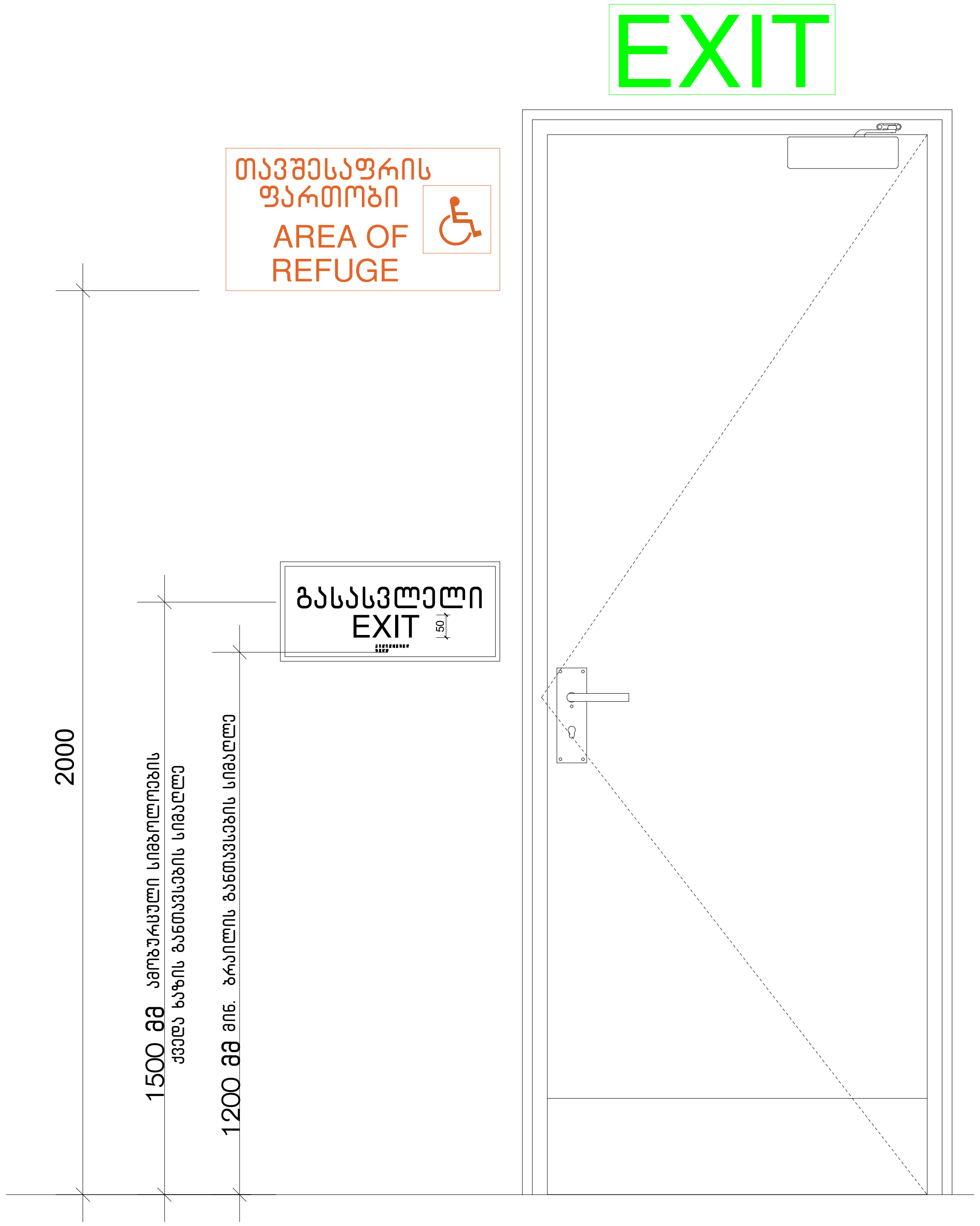

ნახაზის დასახელება:

ნიშნები

ექსპლიკაცია:

კორექტირება

№	კორექტირება
1	●
2	●
3	

პირობითი ნიშნები:

- ნაკვეთის საზღვარი
- მონოლითი
- იატაკის მოჭიმვა
- შემავსებელი
- ჭრილის ხაზი
- ±0.00 კონსტრუქციული ნიშნული
- ±0.00 არქიტექტურული ნიშნული

შენიშვნები

1. ნახაზში შეტანილი ყველა ცვლილება უნდა შეთანხმდეს პროექტის ავტორთან.
2. შენობის საპროექტო ნული (±0.00) ტოლია +432.90 აბსოლუტური ნიშნულის.
3. პროექტში ყველა ზომა მოცემულია სანტიმეტრებში, ნიშნულები - მეტრებში.

მისამართი

ქ. თბილისი, ქუჩა რკინიგზა №30
ქ. თბილისი, ქუჩა ც. დადიანი №32
საკ. კოდი: 01.12.12.011.127 4953 მ²

პროექტის სახელწოდება

მრავალბინიანი
საცხოვრებელი სახლის
არქიტექტურული პროექტი

სტადია	პროექტი	არ
თანამდებობა	გვარი	ხელმოწერა
დირექტორი	ბ. ბენდელიანი	[signature]
არქიტექტორი	ი. გოგოხია	

საპროექტო ლოგო	მისამართი
BIJI ARCHITECTURE BIJI ARCHITECTURE	ქ. თბილისი მ. შავიშვილის №1ა
	TEL: 595 55-35-74 599 75-28-88

თარიღი	2023 წ.	მასშტაბი
ფორმატი	ფურცლის №	1:75
A-3	A. 46	

გასასვლელის განათებული ნიშანი

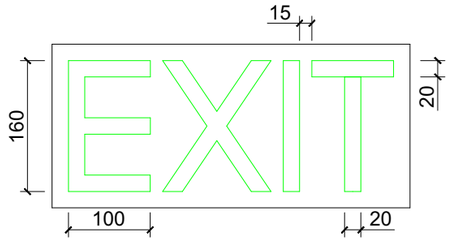

განათებული ნიშანი თავშესაფრის ფართობთან მიმავალ კართან

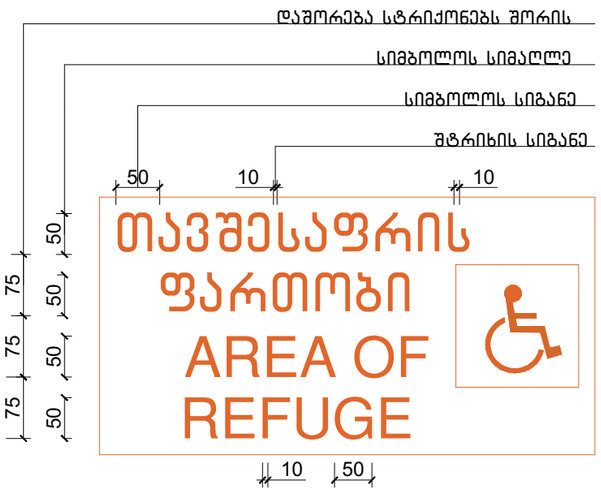

ნიშანი ამობურცული სიმბოლოებით და ბრაილით გზა-კიბის შესასვლელთან და გარეთ გამავალ ყველა კართან

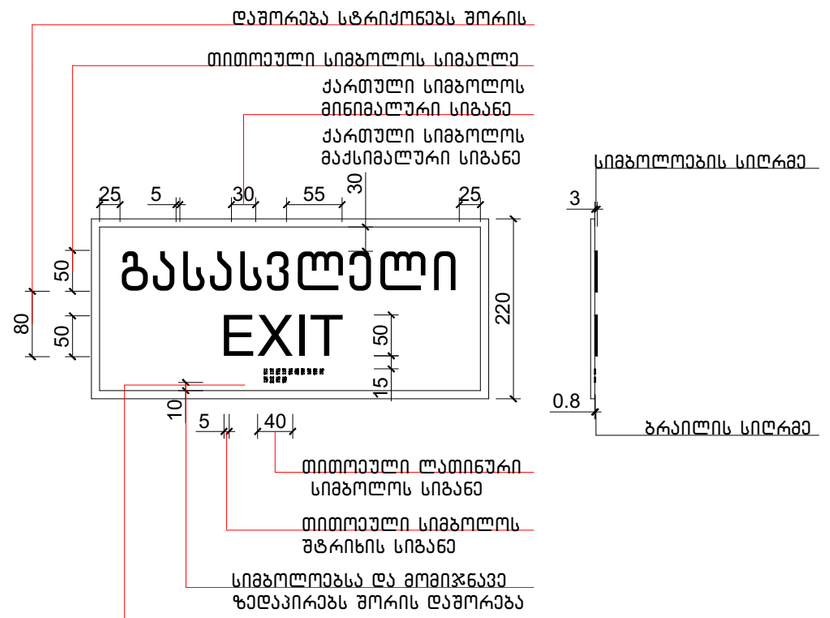

ნახაზის დასახელება:

ნიშნები

ექსპლიკაცია:

კორექტირება

№	კორექტირება
1	•
2	•
3	

პირობითი ნიშნები:

- ნაკვეთის საზღვარი
- მონოლითი
- იატაკის მოპირკეთება
- შემავსებელი
- ჭრილის ხაზი
- ±0.00 კონსტრუქციული ნიშნული
- ±0.00 არქიტექტურული ნიშნული

შენიშვნები

1. ნახაზში შეტანილი ცვლილება უნდა შეთანხმდეს პროექტის ავტორთან.
2. შენობის საპროექტო ნული (±0.00) ტოლია +432.90 აბსოლუტური ნიშნულის.
3. პროექტში ყველა ზომა მოცემულია სანტიმეტრებში, ნიშნულები - მეტრებში.

მისამართი

ქ. თბილისი, ჭუბა რკინიგზა №30
ქ. თბილისი, ჭუბა ს. დადიანი №32
ს.კ. კოდი: 01.12.12.011.127 4953 მ²

პროექტის სახელწოდება

მრავალბინიანი
საცხოვრებელი სახლის
არქიტექტურული პროექტი

სტადია	პროექტი	არ
თანამდებობა	გვარი	ხელმოწერა
დირექტორი	გ. ბენდელიანი	
არქიტექტორი	ი. ბოგოხია	

საპროექტო ლოგო

მისამართი

BIJI ARCHITECTURE
BIJI ARCHITECTURE

ქ. თბილისი
გ. შათბერიძის №13

TEL:
595 55-35-74
599 75-28-88

თარიღი	2023 წ.	მასშტაბი
ფორმატი	ფურცლის №	1:75
A-3	A. 47	

ლიფტის ტექნიკური მახასიათებლები

ლიფტის შახტის გაბარიტები 2200X2800 მმ

ლიფტის კაბინის შიგა გაბარიტები 137X220 მმ

ლიფტის კარის სუფთა სიგანე 1100 მმ

ლიფტის კარის ცეცხლმედეგობა 90 წთ

ლიფტის ტვირთამწეობა 1600 კგ

ლიფტის მოძრაობის სიჩქარე 1.75 მ/წმ

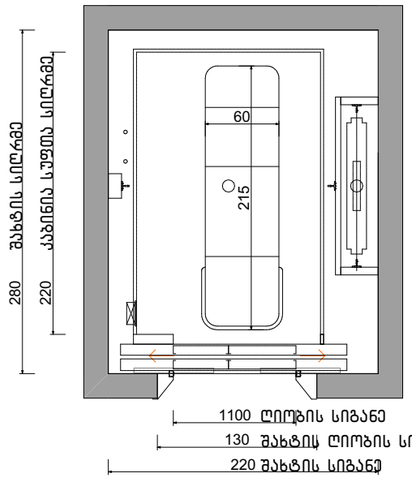

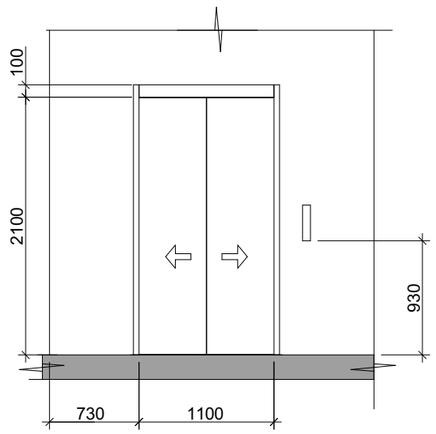

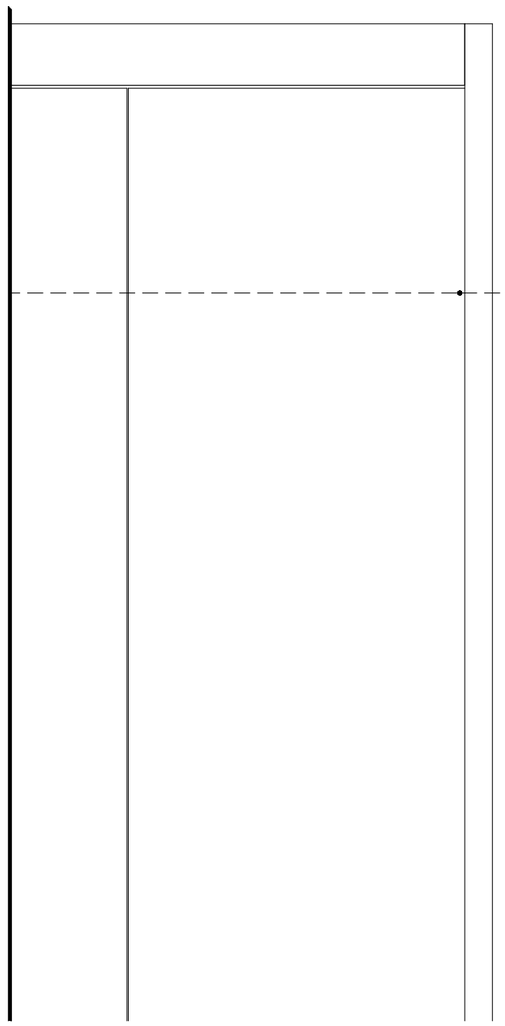

სასწრაფო სამედიცინო დახმარების საერთაშორისო სიმბოლო
(სიცოცხლის ვარსკვლავი) განთავსდება ლიფტის ჩარჩოს ორივე მხარეს

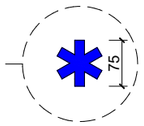

ნიშანი განთავსდება ლიფტის
გამოსაძახებელ ღილაკთან



ნახაზის დასახელება:

ნიშნები

ექსპლიკაცია:

კორექტირება

№	კორექტირება
1	•
2	•
3	

პირობითი ნიშნები:

- ნაკვეთის საზღვარი
- მონოლითი
- იატაკის მოპირკეთება
- შემავსებელი
- ჭრილის ხაზი
- ±0.00 კონსტრუქციული ნიშნული
- ±0.00 არქიტექტურული ნიშნული

შენიშვნები

1. ნახაზში შეტანილი ყველა ცვლილება უნდა შეთანხმდეს პროექტის ავტორთან.
2. შენობის საპროექტო ნული (±0.00) ტოლია +432.90 აბსოლუტური ნიშნულის.
3. პროექტში ყველა ზომა მოცემულია სანტიმეტრებში, ნიშნულები - მეტრებში.

მისამართი

ქ. თბილისი, ჭუბა რკინიგზა №30
ქ. თბილისი, ჭუბა ც. დადიანი №32
ს.კ. კოდი: 01.12.12.011.127 4953 მ²

პროექტის სახელწოდება

მრავალბინიანი
საცხოვრებელი სახლის
არქიტექტურული პროექტი

სტადია	პროექტი	არ
თანამდებობა	გვარი	ხელმოწერა
დირექტორი	ბ. ბენდელიანი	
არქიტექტორი	ი. ბოგოხია	

საპროექტო ლოგო | მისამართი

BIJI ARCHITECTURE

ქ. თბილისი
ბ. ზაქარიაძის №15

TEL:
595 55-35-74
599 75-28-88

თარიღი	2023 წ.	მასშტაბი
ფორმატი	ფურცლის №	1:50, 1:100
A-3	A. 48	

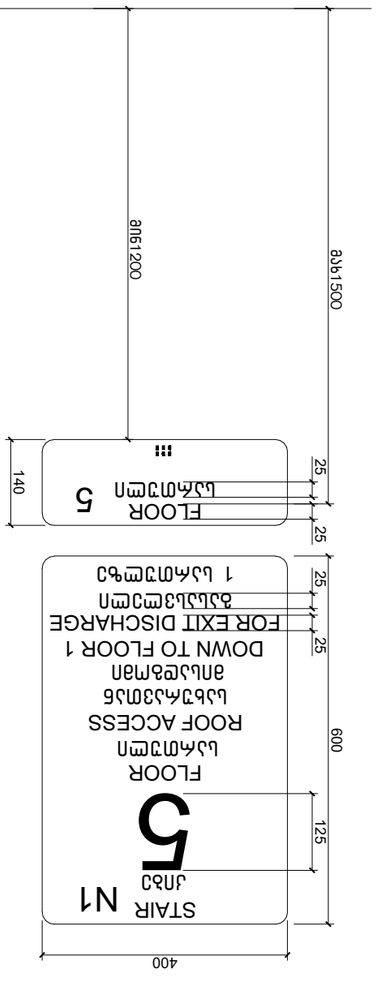

ნაგებობის ასასვლელის
ზედა-ბანის ბანის ასასვლელი
კიბის ამოსავალი ნაწილი

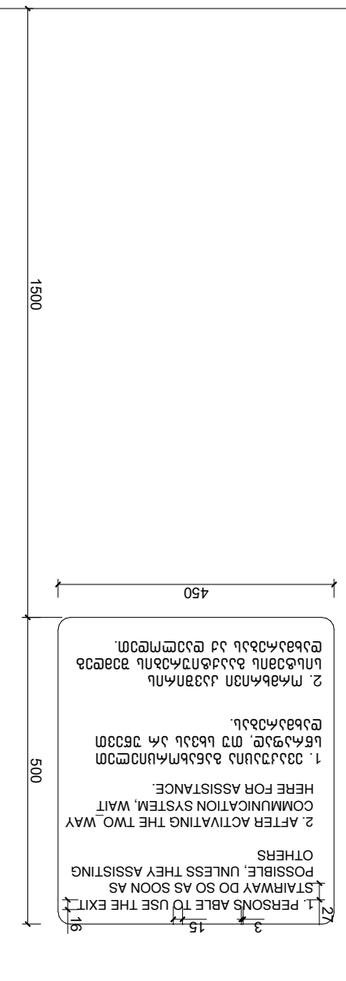

ნაგებობის ასასვლელის
ზედა-ბანის ბანის ასასვლელი
კიბის ამოსავალი ნაწილი

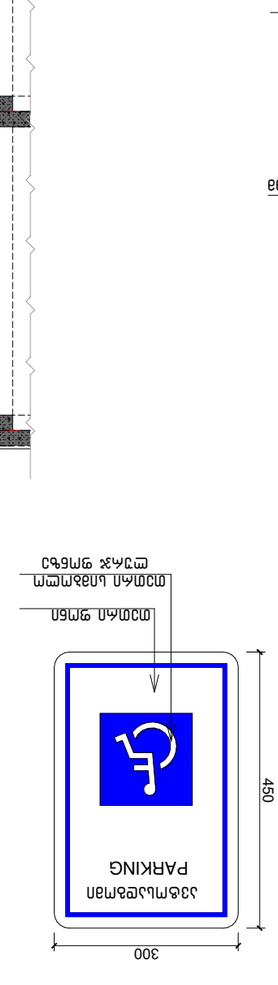

ნაგებობის ასასვლელის
ბანა-ბანის ბანის ასასვლელი
ავტომანქანის პარკირების ნიშანი

ნაგებობის ასასვლელის
ბანა-ბანის ბანის ასასვლელი
ავტომანქანის პარკირების ნიშანი
ტროტუარზე ასასვლელი ადგილის
მოწყობის ჩათვლით

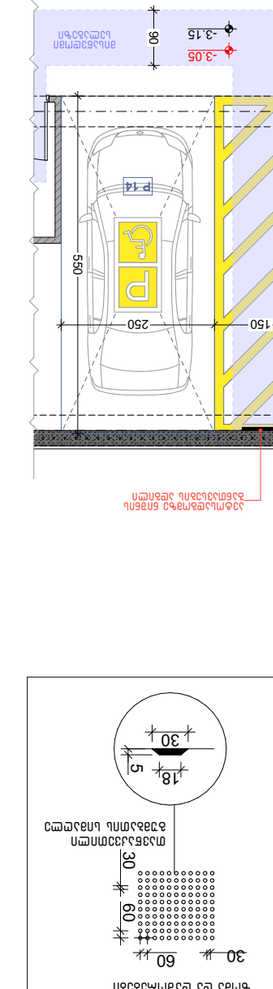

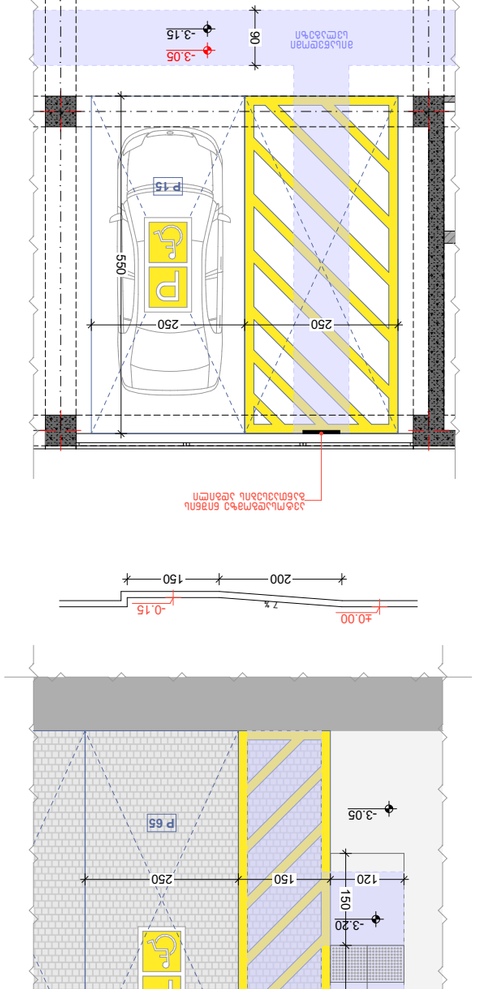

ნაგებობის ასასვლელის
ბანა-ბანის ბანის ასასვლელი
ავტომანქანის პარკირების ნიშანი
ტროტუარზე ასასვლელი ადგილის
მოწყობის ჩათვლით

ნაგებობის ასასვლელის
ბანა-ბანის ბანის ასასვლელი
ავტომანქანის პარკირების ნიშანი
ტროტუარზე ასასვლელი ადგილის
მოწყობის ჩათვლით

ნაგებობის ასასვლელის
ბანა-ბანის ბანის ასასვლელი
ავტომანქანის პარკირების ნიშანი

ნაგებობის ასასვლელის
ბანა-ბანის ბანის ასასვლელი
ავტომანქანის პარკირების ნიშანი

ნაგებობის ასასვლელის
ზედა-ბანის ბანის ასასვლელი
კიბის ამოსავალი ნაწილი

პროექტის დასახელება	ბინათმშენებლობა ბინებით, კომერციული ფართით, ავტოსადგომით და ინფრასტრუქტურით
ობიექტის მისამართი	ქ. თბილისი, ჭავჭავაძის გამზ. №30 ქ. თბილისი, ჭანტურიის ქ. კვარტალი №32 ბან. კოდი: 01.12.20.011.127 4933 მ²
ნახაზის დასახელება	ნაგებობის ასასვლელის ზედა-ბანის ბანის ასასვლელი კიბის ამოსავალი ნაწილი ნაგებობის ასასვლელის ბანა-ბანის ბანის ასასვლელი ავტომანქანის პარკირების ნიშანი ტროტუარზე ასასვლელი ადგილის მოწყობის ჩათვლით
ავტორი	ა. ბერიძე, ნ. ჯაფარიძე, ნ. ბერიძე
ხელმძღვანელი	ნ. ბერიძე
კონტროლიორი	ნ. ბერიძე
ტექ. ზედამხედველი	ნ. ბერიძე
პროექტის ეტაპი	პროექტირების ეტაპი



ნახაზის დასახელება:

მიწისქვეშა ავტოფარეხის გეგმა -3.15 ნიშნულზე

ექსპლიკაცია:

1. ავტოფარეხი
2. დამხმარე (საშხეფი სისტემის ავზის განთავსების ოთახი)
3. საწყობი

განაშენიანების ფართობი - 949.7 მ²

მიწისქვეშა ავტოსადგომის ფართობი - 678.7 მ²

სასაწყობე ფართობი - 64.8 მ²

დამხმარე ფართობი - 48.2 მ²

კიბის უჯრედისა და სადარბაზოს ფართობი - 84.8 მ²

კორექტირება

№	კორექტირება
1	●
2	●
3	

პირობითი ნიშნები:

- ნაკვეთის საზღვარი
- მონოლითი
- იატაკის მოჭიმვა
- შემავსებელი
- ჭრილის ხაზი
- ±0.00 კონსტრუქციული ნიშნული
- ±0.00 არქიტექტურული ნიშნული

შენიშვნები

1. ნახაზში შეტანილი ყველა ცვლილება უნდა შეთანხმდეს პროექტის ავტორთან.
2. შენობის საპროექტო ნული (±0.00) ტოლია +432.90 აბსოლუტური ნიშნულის.
3. პროექტში ყველა ზომა მოცემულია სანტიმეტრებში, ნიშნულები - მეტრებში.

მისამართი

ქ. თბილისი, ქუჩა რკინიგზა №30
ქ. თბილისი, ქუჩა ც. დადიანი №32
საკ. კოდი: 01.12.12.011.127 4953 მ²

პროექტის სახელწოდება

მრავალბინიანი საცხოვრებელი სახლის არქიტექტურული პროექტი

სტადია	პროექტი	არ
თანამდებობა	გვარი	ხელმოწერა
დირექტორი	გ. ბენდელიანი	
არქიტექტორი	ი. გოგოხია	

საპროექტო ლოგო	მისამართი
BIJI ARCHITECTURE	ქ. თბილისი გ. შავიშვილის №1ა TEL: 595 55-35-74 599 75-28-88

თარიღი	2023 წ.	მასშტაბი
ფორმატი	ფურცლის №	1:200
A-3	A. 50	



ნახაზის დასახელება:

პირველი სართულის გეგმა 0.00 ნიშნულზე ტერიტორიაზე მდებარე ღია ავტოსადგომების ჩვენებით

ექსპლიკაცია:

1. ჰოლი/დერეფანი
2. საერთო ოთახი/სამზარეულო
3. საძინებელი
4. სვ. წერტილი
5. აივანი

განაშენიანების ფართობი - 977.9 მ²

ღია ავტოსადგომის ფართობი - 644.7 მ²
კომერციული ფართობი - 297.8 მ²
საცხოვრებელი ფართობი - 369.4 მ²
საზაფხულო ფართობი - 69.0 მ²
კიბის უჯრედისა და სადარბაზოს ფართობი - 138.0 მ²

კორექტირება

№	კორექტირება
1	●
2	●
3	

პირობითი ნიშნები:

- ნაკვეთის საზღვარი
- მონოლითი
- იატაკის მოჭიმვა
- შემავსებელი
- ჭრილის ხაზი
- ±0.00 კონსტრუქციული ნიშნული
- ±0.00 არქიტექტურული ნიშნული

შენიშვნები

1. ნახაზში შეტანილი ყველა ცვლილება უნდა შეთანხმდეს პროექტის ავტორთან.
2. შენობის საპროექტო ნული (±0.00) ტოლია +432.90 აბსოლუტური ნიშნულის.
3. პროექტში ყველა ზომა მოცემულია სანტიმეტრებში, ნიშნულები - მეტრებში.

მისამართი

ქ. თბილისი, ქუჩა რკინიგზა №30
ქ. თბილისი, ქუჩა ც. დადიანი №32
საკ. კოდი: 01.12.12.011.127 4953 მ²

პროექტის სახელწოდება

მრავალბინიანი საცხოვრებელი სახლის არქიტექტურული პროექტი

სტადია	პროექტი	არ
თანამდებობა	გვარი	ხელმოწერა
დირექტორი	ბ. ბენდელიანი	
არქიტექტორი	ი. გოგოხია	

საპროექტო ლოგო	მისამართი
BIJI ARCHITECTURE	ქ. თბილისი გ. შავიშვილის №1ა TEL: 595 55-35-74 599 75-28-88

თარიღი	2023 წ.	მასშტაბი
ფორმატი	ფურცლის №	1:300
A-3	A. 51	

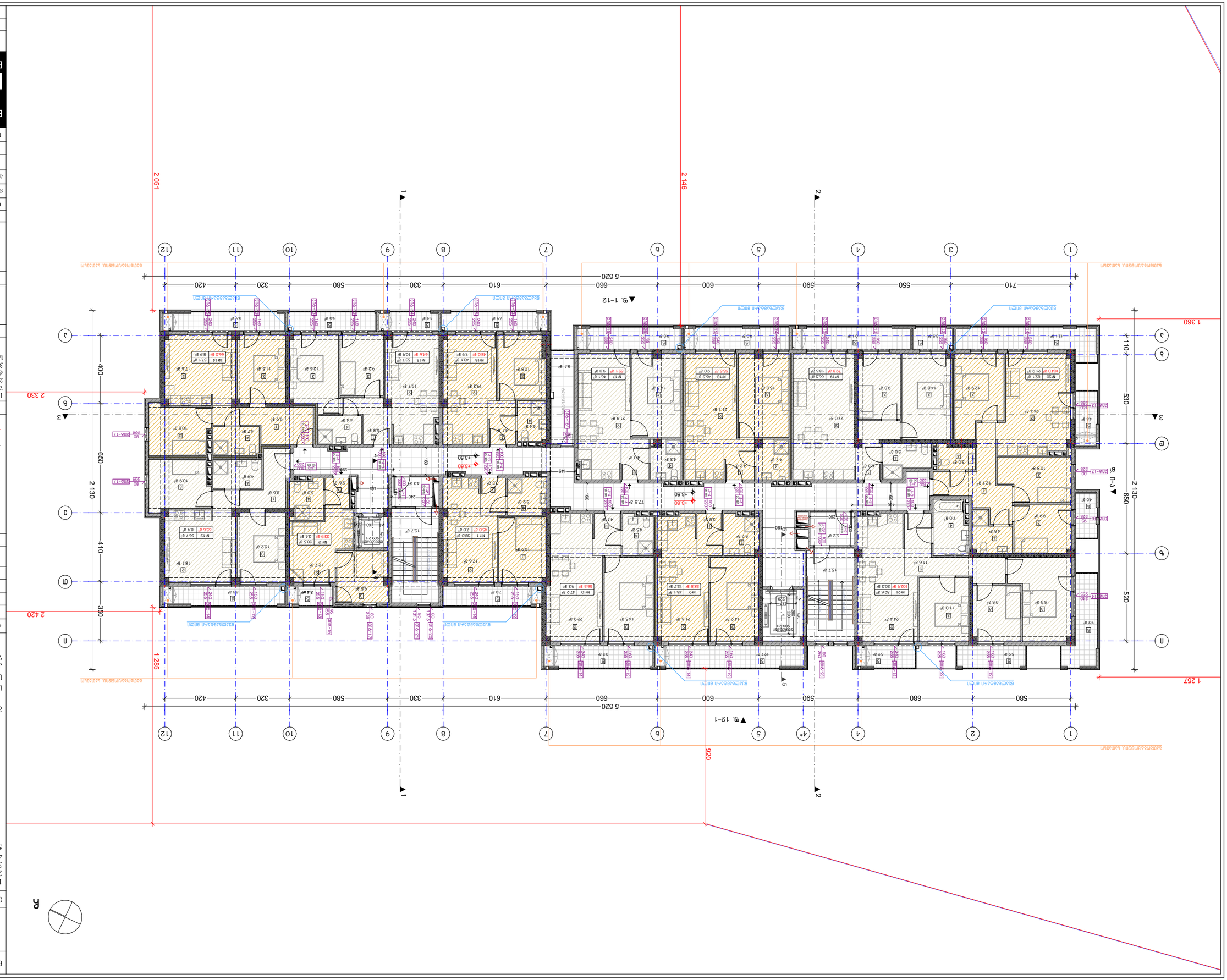
▲g. 1-12
▲g. 12-1
▲ ქ-ქ
▲ 1
▲ 2
▲ 3
▲ 4
▲ 5
5 520
2 330
2 420
1 360
1 257
2 051
2 146
1 285
920
2 130
410
350
400
650
530
520
1 110
2 130
1 2 3 4 5 6 7 8 9 10 11 12
ა ბ გ დ ე ვ ზ თ ი კ ლ მ ნ
710 550 590 600 660 610 330 580 320 420
580 680 580 600 660 590 600 580 330 610 660 600 590 550 710
ეზიდან მისვლა
ეზოდან მისვლა
ეზოდან მისვლა
ეზო

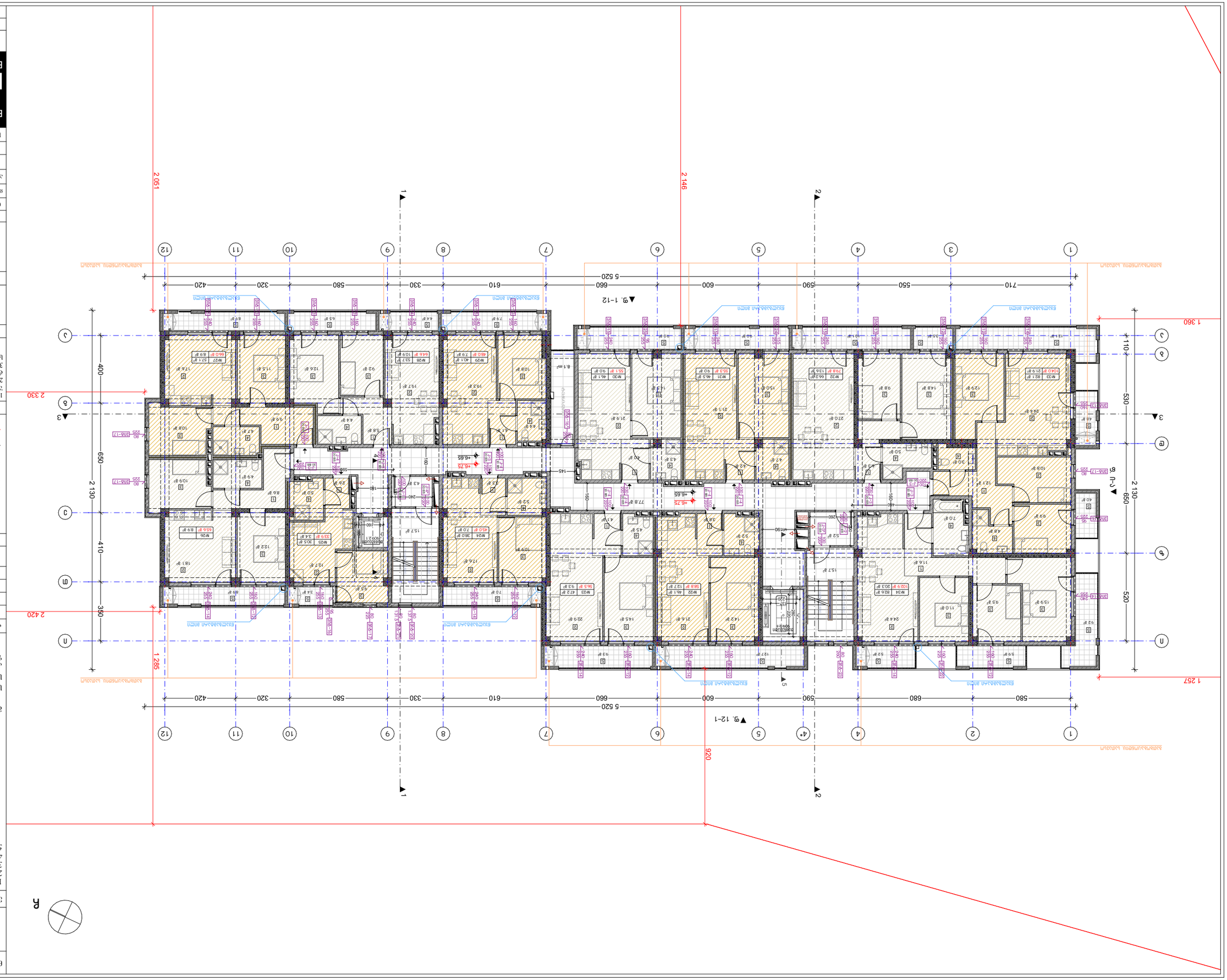

Նշանակում	Ա-3
Նախագծի №	Ա. 53
Ամսաթիվ	2023 թ.
Փուլ	Նախագիծ
Մասշտաբ	1:200

BUJI ARCHITECTURE
ՀՀ, Արմավիրի մարզ, գ. Ջանֆիդայում, 4
TEL: 595 55-35-74
599 75-28-88

ՀԱՍՏԱՏՈՒՄ ԵՄ՝
ՀՀ ԿԱՌԱՎԱՐՈՒԹՅԱՆ ԿՈՂՄԻՑ ՀԱՍՏԱՏՎԱԾ
ՆԱԽԱԳԾԱՅԻՆ ՓԱՍՏԱԹՂԹԵՐԻ ՀԱՎԱՔԱԾՈՒ

Նշանակում	Անուն	Ստորագրություն
Գլխավոր ճարտարապետ	Ա. Հարությունյան	
Գլխավոր ինժեներ	Հ. Ղազարյան	
Նախագծի հեղինակ	Ա. Ղազարյան	
Նախագծի փուլ	Ծավալագնահատական	

Նշումներ	Նախագծի հեղինակ

Ա. Ղազարյան
Ն-15

BUJI ARCHITECTURE
TEL: 595 55-35-74
599 75-28-88

Նշումներ

1. Ներկայացված հատակագծերը (նիշերը) տրված են նախագծային մակարդակների համեմատ.
2. Հատակի նախագծային նիշը (±0.00) որոշված է +432.90 նիշով Ծովային մակարդակից բարձր գտնվող հողամասի համար.
3. Հատակագծերի հղումները արտացոլում են նախագծային լուծումները, որոնք ենթակա են ճշգրտման - ճարտարապետական, կոնստրուկտիվ և ինժեներական մասերի համակարգման ընթացքում.

Հատակագծի լուսաստվերագծման նպատակով

Ա. Ծածկագիծ, ձախ (ց. ալիքագիծ) №32
Ա. Ծածկագիծ, ձախ (ց. ալիքագիծ) №30
Նախ. չափս՝ 01.12.0111.127 4933 մ²

Ծածկագիծ

Նշանակում	Անվանում
Ծածկագծի տեսակ	Ծածկագիծ
Ծածկագծի նյութ	Ծածկագիծ
Ծածկագծի թեքություն	Ծածկագիծ
Ծածկագծի տեսակ	Ծածկագիծ
Ծածկագծի տեսակ	Ծածկագիծ

Ծածկագծի նշանակում

Նշանակում	Անվանում
	Ծածկագիծ
	Ծածկագիծ
	Ծածկագիծ
	Ծածկագիծ
	Ծածկագիծ
	Ծածկագիծ
	Ծածկագիծ
	Ծածկագիծ
	Ծածկագիծ
	Ծածկագիծ
	Ծածկագիծ

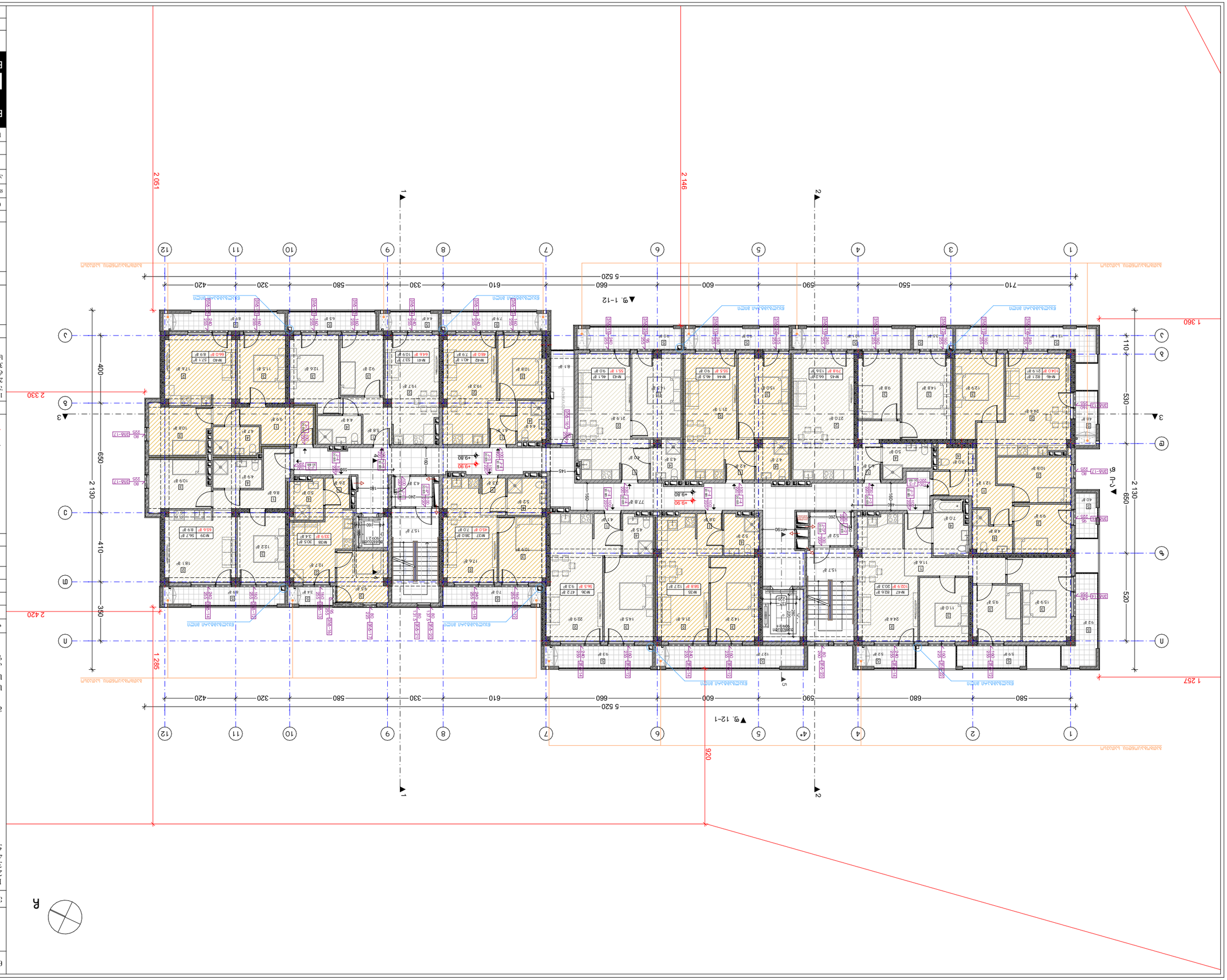

Նշումներ և նախնական պայմաններ՝	
1. Նախագիծը կազմված է (ըստ ՀՀ շինարարության նախարարության հրամանի) 2. Հատակի նշված մակարդակը (±0.00) համապատասխանում է 3. Հատակների մակարդակների տարբերությունները նշված են գծագրերում, նշված չափերով - ըստ նախագծային առանձնահատկությունների.	
Գծագրերի ցանկ	
±0.00	Հատակի նշված մակարդակը գծագրում
±0.00	Հատակների մակարդակների գծագրում
	Առանցքի նշում
	Պատեր
	Պատեր
	Պատեր
	Պատեր
Նշումներ՝	
1	•
2	•
3	
Ծանոթություններ՝	
	Նախագծային կարգավորման գծեր
1. Հատակների մակարդակները նշված են գծագրերում: 2. Հատակների (պատերի/նախագծային) 3. Հատակների 4. Եթե պահանջվում է 5. Ձեռնարկ	
Գծագրի անվանում՝	
Հատակների նշում +9.80 գծագրեր	
Ա	

ՀՀ ԿԱՊԱՆ ՀԱՄԱՅՆՔԻ ՂԵԿԱՎԱՐ	ՀԱՍՏԱՏՎԱԾ Է
ՀՀ ԿԱՊԱՆ ՀԱՄԱՅՆՔԻ ՂԵԿԱՎԱՐԻ ԱՇԽԱՏԱԿԱԶՄԻ ՔԱՂԱՔԱՇԻՆՈՒԹՅԱՆ ԲԱԺՆԻ ՊԵՏ	
ՀՀ ԿԱՊԱՆ ՀԱՄԱՅՆՔԻ ՂԵԿԱՎԱՐԻ ԱՇԽԱՏԱԿԱԶՄԻ ՔԱՂԱՔԱՇԻՆՈՒԹՅԱՆ ԲԱԺՆԻ ՊԵՏԻ ՏԵՂԱԿԱԼ	
Ա. ՄԱՆՈՒԿՅԱՆ	
«___» _____ 2023թ.	

Նախագծի անվանումը	Բնակելի շենքի կառուցում
Հասցե	ք. Կապան, Ա. Մանուկյան փ. թիվ 15
Գծագրի անվանումը	Հատակագիծ +9.80 մակարդակի համար
Նախագծի փուլը	Ա
Գծագրի համարը	3
Նախագծի հեղինակ	Ա. Մանուկյան
Գլխավոր ճարտարապետ	Ա. Մանուկյան
Գլխավոր ինժեներ	Ա. Մանուկյան
Գծագրի հեղինակ	Ա. Մանուկյան
Ստուգող	Ա. Մանուկյան

BUJI ARCHITECTURE
Ա. Մանուկյան
ք. Կապան, Գ. Նժդեհի 15
TEL:
595 55-35-74
599 75-28-88

Ծրագրավորող	2023 թ.	Ճարտարապետական
Գծագրի անվանումը	Գծագրության №	
Հատակագիծ +9.80 մակարդակի համար	Ա. 54	1:200
	Ա-3	

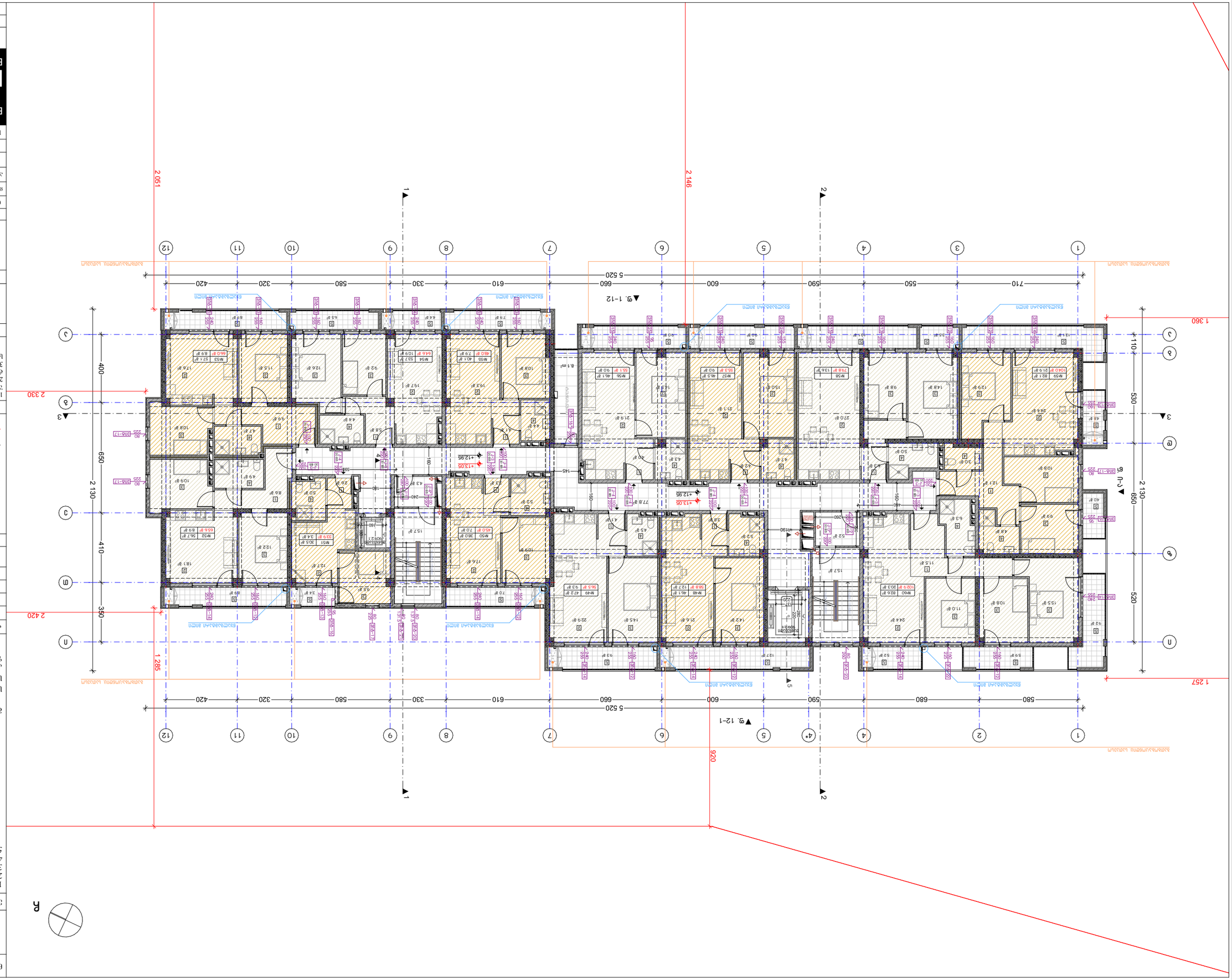

Հատակագծի անվանում	Ընդհանուր տվյալներ
Նախագծի փուլ	Գ. Գործադիր նախագիծ
Նախագծի մասնագիտացում	Ճարտարապետական մաս
Նախագծի անվանում	Ա. Ճարտարապետական մաս
Նախագծի համար	Գ. Գործադիր նախագիծ
Նախագծի հեղինակ	Ա. Ավետիսյան
Նախագծի համարակալում	Ա-1
Նախագծի տեսակ	Ա. Ճարտարապետական մաս

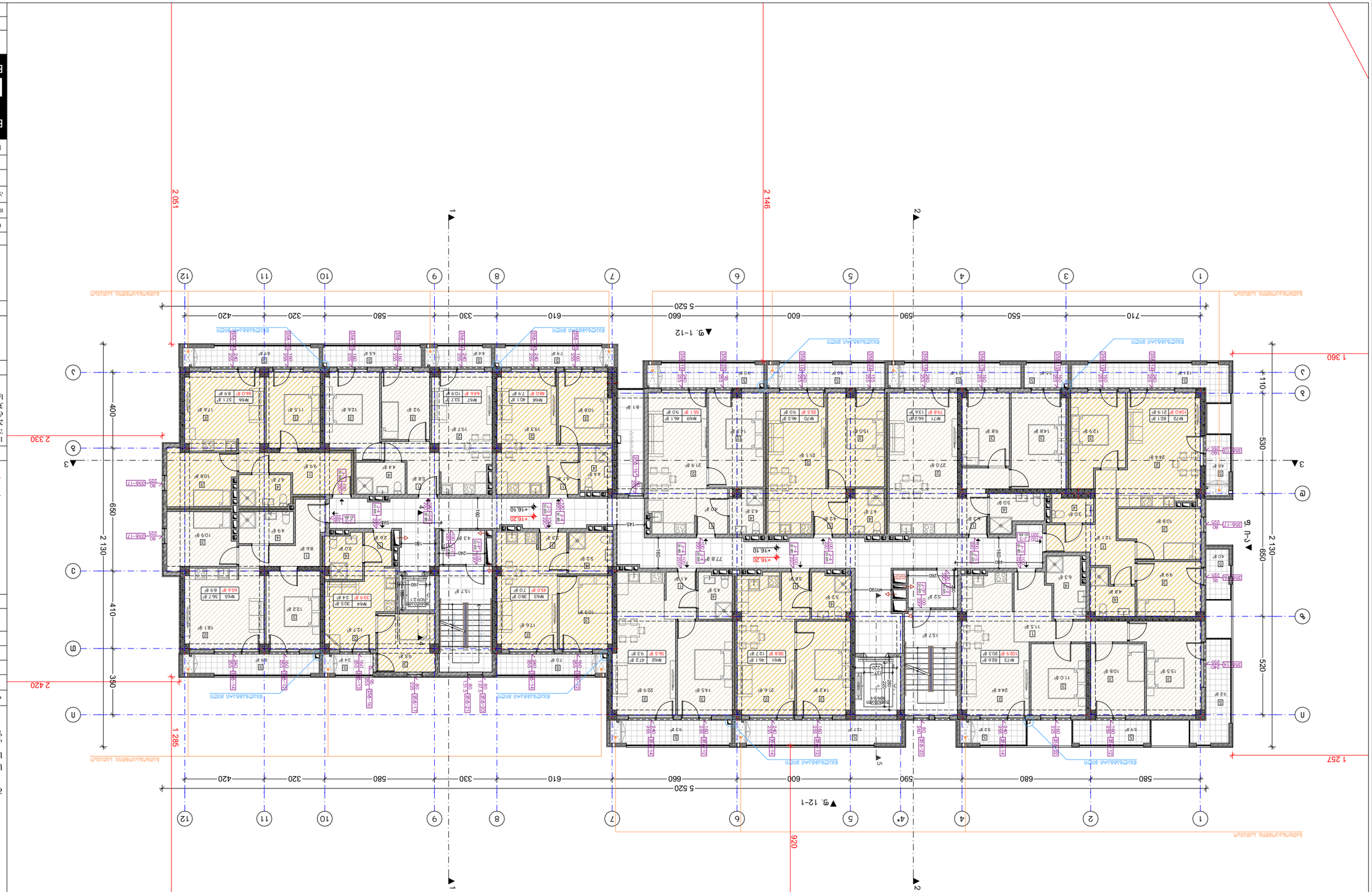

Նշումներ	
Նախագծային փոփոխություններ	Ծրագրի հեղինակային հսկողություն
Ա. Ղուկասյան Ն-15	BLUI ARCHITECTURE
	TEL: 595 55-35-74 599 75-28-88
Ծրագրի անվանում	Ամսաթիվ
Գծագրի անվանում	Գծագրության №
Գծագրեր	Ա. 56
	1:200

Ճարտարապետական լուծումներ
Ծրագրային լուծումներ
Ինժեներական համակարգերի նախագծում

Ք. Ծաղկաձոր, ձորափ 6, ջ. ԱյգուՀովՀ №32
Ք. Ծաղկաձոր, ձորափ 6, ջ. ԱյգուՀովՀ №30

Ծրագրի փուլ

1. Ճարտարապետական լուծումներ (ընդհանուր մասեր)
2. Ինժեներական համակարգեր (±0.00)
3. Ներքին ջրամատակարարման և ջրահեռացման համակարգեր +432.90 նիշից վերև
4. Ներքին ջրամատակարարման և ջրահեռացման համակարգեր, ներքին հրշեջ ծորակների - ճնշակոմպրեսորային կայանի համար

Գծագրեր

- ±0.00 Ներքին ջրամատակարարման ներքին հրշեջ ծորակների համար
- ±0.00 Ներքին ջրահեռացման ներքին հրշեջ ծորակների համար
- Ներքին հրշեջ ծորակների համար
- Ներքին ջրամատակարարման համար
- Ներքին ջրահեռացման համար

Նշումներ

1. Ներքին ջրամատակարարման և ներքին հրշեջ ծորակների համար օգտագործել ցածր ճնշման պոլիէթիլենային խողովակներ (ՊԷ 100) ըստ ՀՀՇ 2.04.01-13 պահանջների:
2. Ներքին ջրամատակարարման համակարգերի ջրաչափերը տեղադրել ներքին հրշեջ ծորակների համար նախատեսված ջրաչափ հանգույցներում:
3. Ներքին ջրահեռացման համակարգերի ուղղահայաց խողովակների վրա տեղադրել մաքրման ելքեր՝ ըստ ՀՀՇ 2.04.01-13 պահանջների:

Ընդհանուր տվյալներ

Ներքին հրշեջ ծորակների համար նախատեսված ջրի ընդհանուր ծախսը կազմում է 5.0 լ/վրկ, ընդհանուր հաշվարկային ծախսը՝ 5.0 լ/վրկ:

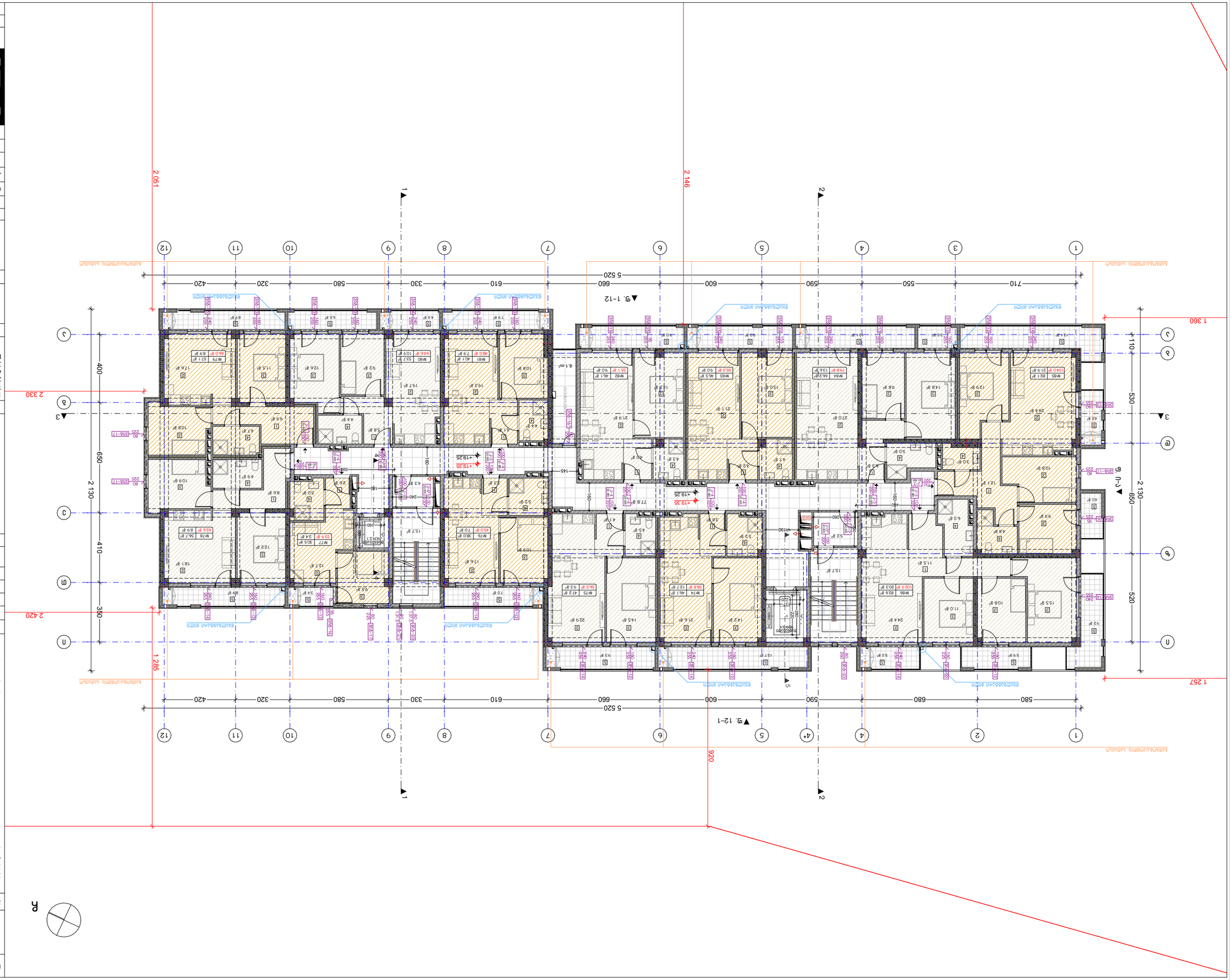

Объект:	Многоквартирный жилой дом со встроенными помещениями общественного назначения и подземной автостоянкой по ул. Ольховая, 30 в г. Ростов-на-Дону
Стадия:	Рабочий проект
Раздел:	Архитектурные решения
Наименование:	Экспликация помещений. План 1-го этажа. Оси 1-12/А-Ж
Инв. № подл.	
Взам. инв. №	
Подпись и дата	
Инв. № подл.	

Изм.	Кол.уч.	Лист
Разработал	Ситников	
Проверил	Ситников	
Н. контроль	Ситников	
ГИП	Ситников	

Стадия	Лист	Листов
Р	1	

ООО "АПИ"
г. Ростов-на-Дону, ул. Зорге, 15

BUJI ARCHITECTURE
TEL:
595 55-35-74
599 75-28-88

Формат	А3
Дата	2023 г.
Масштаб	1:200
Инв. №	А. 57

Экспликация помещений. План 1-го этажа. Оси 1-12/А-Ж

Экспликация помещений

№	Наименование	Площадь, м²
1	Тамбур	4.8
2	Тамбур	4.8
3	Коридор	8.1
4	Коридор	77.8
5	Коридор	52.9
6	Коридор	38.6
7	Коридор	15.7
8	Коридор	11.5
9	Коридор	24.4
10	Коридор	10.8
11	Коридор	15.5
12	Коридор	40.1
13	Коридор	6.3
14	Коридор	48.8
15	Коридор	99.9
16	Коридор	93.8
17	Коридор	40.2
18	Коридор	93.8
19	Коридор	32.8
20	Коридор	59.8
21	Коридор	127.8
22	Коридор	93.8
23	Коридор	59.8
24	Коридор	32.8
25	Коридор	59.8
26	Коридор	93.8
27	Коридор	127.8
28	Коридор	93.8
29	Коридор	59.8
30	Коридор	32.8
31	Коридор	59.8
32	Коридор	93.8
33	Коридор	127.8
34	Коридор	93.8
35	Коридор	59.8
36	Коридор	32.8
37	Коридор	59.8
38	Коридор	93.8
39	Коридор	127.8
40	Коридор	93.8
41	Коридор	59.8
42	Коридор	32.8
43	Коридор	59.8
44	Коридор	93.8
45	Коридор	127.8
46	Коридор	93.8
47	Коридор	59.8
48	Коридор	32.8
49	Коридор	59.8
50	Коридор	93.8
51	Коридор	127.8
52	Коридор	93.8
53	Коридор	59.8
54	Коридор	32.8
55	Коридор	59.8
56	Коридор	93.8
57	Коридор	127.8
58	Коридор	93.8
59	Коридор	59.8
60	Коридор	32.8
61	Коридор	59.8
62	Коридор	93.8
63	Коридор	127.8
64	Коридор	93.8
65	Коридор	59.8
66	Коридор	32.8
67	Коридор	59.8
68	Коридор	93.8
69	Коридор	127.8
70	Коридор	93.8
71	Коридор	59.8
72	Коридор	32.8
73	Коридор	59.8
74	Коридор	93.8
75	Коридор	127.8
76	Коридор	93.8
77	Коридор	59.8
78	Коридор	32.8
79	Коридор	59.8
80	Коридор	93.8
81	Коридор	127.8
82	Коридор	93.8
83	Коридор	59.8
84	Коридор	32.8
85	Коридор	59.8
86	Коридор	93.8
87	Коридор	127.8
88	Коридор	93.8
89	Коридор	59.8
90	Коридор	32.8
91	Коридор	59.8
92	Коридор	93.8
93	Коридор	127.8
94	Коридор	93.8
95	Коридор	59.8
96	Коридор	32.8
97	Коридор	59.8
98	Коридор	93.8
99	Коридор	127.8
100	Коридор	93.8
101	Коридор	59.8
102	Коридор	32.8
103	Коридор	59.8
104	Коридор	93.8
105	Коридор	127.8
106	Коридор	93.8
107	Коридор	59.8
108	Коридор	32.8
109	Коридор	59.8
110	Коридор	93.8
111	Коридор	127.8
112	Коридор	93.8
113	Коридор	59.8
114	Коридор	32.8
115	Коридор	59.8
116	Коридор	93.8
117	Коридор	127.8
118	Коридор	93.8
119	Коридор	59.8
120	Коридор	32.8
121	Коридор	59.8
122	Коридор	93.8
123	Коридор	127.8
124	Коридор	93.8
125	Коридор	59.8
126	Коридор	32.8
127	Коридор	59.8
128	Коридор	93.8
129	Коридор	127.8
130	Коридор	93.8
131	Коридор	59.8
132	Коридор	32.8
133	Коридор	59.8
134	Коридор	93.8
135	Коридор	127.8
136	Коридор	93.8
137	Коридор	59.8
138	Коридор	32.8
139	Коридор	59.8
140	Коридор	93.8
141	Коридор	127.8
142	Коридор	93.8
143	Коридор	59.8
144	Коридор	32.8
145	Коридор	59.8
146	Коридор	93.8
147	Коридор	127.8
148	Коридор	93.8
149	Коридор	59.8
150	Коридор	32.8
151	Коридор	59.8
152	Коридор	93.8
153	Коридор	127.8
154	Коридор	93.8
155	Коридор	59.8
156	Коридор	32.8
157	Коридор	59.8
158	Коридор	93.8
159	Коридор	127.8
160	Коридор	93.8
161	Коридор	59.8
162	Коридор	32.8
163	Коридор	59.8
164	Коридор	93.8
165	Коридор	127.8
166	Коридор	93.8
167	Коридор	59.8
168	Коридор	32.8
169	Коридор	59.8
170	Коридор	93.8
171	Коридор	127.8
172	Коридор	93.8
173	Коридор	59.8
174	Коридор	32.8
175	Коридор	59.8
176	Коридор	93.8
177	Коридор	127.8
178	Коридор	93.8
179	Коридор	59.8
180	Коридор	32.8
181	Коридор	59.8
182	Коридор	93.8
183	Коридор	127.8
184	Коридор	93.8
185	Коридор	59.8
186	Коридор	32.8
187	Коридор	59.8
188	Коридор	93.8
189	Коридор	127.8
190	Коридор	93.8
191	Коридор	59.8
192	Коридор	32.8
193	Коридор	59.8
194	Коридор	93.8
195	Коридор	127.8
196	Коридор	93.8
197	Коридор	59.8
198	Коридор	32.8
199	Коридор	59.8
200	Коридор	93.8
201	Коридор	127.8
202	Коридор	93.8
203	Коридор	59.8
204	Коридор	32.8
205	Коридор	59.8
206	Коридор	93.8
207	Коридор	127.8
208	Коридор	93.8
209	Коридор	59.8
210	Коридор	32.8
211	Коридор	59.8
212	Коридор	93.8
213	Коридор	127.8
214	Коридор	93.8
215	Коридор	59.8
216	Коридор	32.8
217	Коридор	59.8
218	Коридор	93.8
219	Коридор	127.8
220	Коридор	93.8
221	Коридор	59.8
222	Коридор	32.8
223	Коридор	59.8
224	Коридор	93.8
225	Коридор	127.8
226	Коридор	93.8
227	Коридор	59.8
228	Коридор	32.8
229	Коридор	59.8
230	Коридор	93.8
231	Коридор	127.8
232	Коридор	93.8
233	Коридор	59.8
234	Коридор	32.8
235	Коридор	59.8
236	Коридор	93.8
237	Коридор	127.8
238	Коридор	93.8
239	Коридор	59.8
240	Коридор	32.8
241	Коридор	59.8
242	Коридор	93.8
243	Коридор	127.8
244	Коридор	93.8
245	Коридор	59.8
246	Коридор	32.8
247	Коридор	59.8
248	Коридор	93.8
249	Коридор	127.8
250	Коридор	93.8
251	Коридор	59.8
252	Коридор	32.8
253	Коридор	59.8
254	Коридор	93.8
255	Коридор	127.8
256	Коридор	93.8
257	Коридор	59.8
258	Коридор	32.8
259	Коридор	59.8
260	Коридор	93.8
261	Коридор	127.8
262	Коридор	93.8
263	Коридор	59.8
264	Коридор	32.8
265	Коридор	59.8
266	Коридор	93.8
267	Коридор	127.8
268	Коридор	93.8
269	Коридор	59.8
270	Коридор	32.8
271	Коридор	59.8
272	Коридор	93.8
273	Коридор	127.8
274	Коридор	93.8
275	Коридор	59.8
276	Коридор	32.8
277	Коридор	59.8
278	Коридор	93.8
279	Коридор	127.8
280	Коридор	93.8
281	Коридор	59.8
282	Коридор	32.8
283	Коридор	59.8
284	Коридор	93.8
285	Коридор	127.8
286	Коридор	93.8
287	Коридор	59.8
288	Коридор	32.8
289	Коридор	59.8
290	Коридор	93.8
291	Коридор	127.8
292	Коридор	93.8
293	Коридор	59.8
294	Коридор	32.8
295	Коридор	59.8
296	Коридор	93.8
297	Коридор	127.8
298	Коридор	93.8
299	Коридор	59.8
300	Коридор	32.8
301	Коридор	59.8
302	Коридор	93.8
303	Коридор	127.8
304	Коридор	93.8
305	Коридор	59.8
306	Коридор	32.8
307	Коридор	59.8
308	Коридор	93.8
309	Коридор	127.8
310	Коридор	93.8
311	Коридор	59.8
312	Коридор	32.8
313	Коридор	59.8
314	Коридор	93.8
315	Коридор	127.8
316	Коридор	93.8
317	Коридор	59.8
318	Коридор	32.8
319	Коридор	59.8
320	Коридор	93.8
321	Коридор	127.8
322	Коридор	93.8
323	Коридор	59.8
324	Коридор	32.8
325	Коридор	59.8
326	Коридор	93.8
327	Коридор	127.8
328	Коридор	93.8
329	Коридор	59.8
330	Коридор	32.8
331	Коридор	59.8
332	Коридор	93.8
333	Коридор	127.8
334	Коридор	93.8
335	Коридор	59.8
336	Коридор	32.8
337	Коридор	59.8
338	Коридор	93.8
339	Коридор	127.8
340	Коридор	93.8
341	Коридор	59.8
342	Коридор	32.8
343	Коридор	59.8
344	Коридор	93.8
345	Коридор	127.8
346	Коридор	93.8
347	Коридор	59.8
348	Коридор	32.8
349	Коридор	59.8
350	Коридор	93.8
351	Коридор	127.8
352	Коридор	93.8
353	Коридор	59.8
354	Коридор	32.8
355	Коридор	59.8
356	Коридор	93.8
357	Коридор	127.8
358	Коридор	93.8
359	Коридор	59.8
360	Коридор	32.8
361	Коридор	59.8
362	Коридор	93.8
363	Коридор	127.8
364	Коридор	93.8
365	Коридор	59.8
366	Коридор	32.8
367	Коридор	59.8
368	Коридор	93.8
369	Коридор	127.8
370	Коридор	93.8
371	Коридор	59.8
372	Коридор	32.8
373	Коридор	59.8
374	Коридор	93.8
375	Коридор	127.8
376	Коридор	93.8
377	Коридор	59.8
378	Коридор	32.8
379	Коридор	59.8
380	Коридор	93.8
381	Коридор	127.8
382	Коридор	93.8
383	Коридор	59.8
384	Коридор	32.8
385	Коридор	59.8
386	Коридор	93.8
387	Коридор	127.8
388	Коридор	93.8
389	Коридор	59.8
390	Коридор	32.8
391	Коридор	59.8
392	Коридор	93.8
393	Коридор	127.8
394	Коридор	93.8
395	Коридор	59.8
396	Коридор	32.8
397	Коридор	59.8
398	Коридор	93.8
399	Коридор	127.8
400	Коридор	93.8
401	Коридор	59.8
402	Коридор	32.8
403	Коридор	59.8
404	Коридор	93.8
405	Коридор	127.8
406	Коридор	93.8
407	Коридор	59.8
408	Коридор	32.8
409	Коридор	59.8
410	Коридор	93.8
411	Коридор	127.8
412	Коридор	93.8
413	Коридор	59.8
414	Коридор	32.8
415	Коридор	59.8
416	Коридор	93.8
417	Коридор	127.8
418	Коридор	93.8
419	Коридор	59.8
420	Коридор	32.8
421	Коридор	59.8
422	Коридор	93.8
423	Коридор	127.8
424	Коридор	93.8
425	Коридор	59.8
426	Коридор	32.8
427	Коридор	59.8
428	Коридор	93.8
429	Коридор	127.8
430	Коридор	93.8
431	Коридор	59.8
432	Коридор	32.8
433	Коридор	59.8
434	Коридор	93.8
435	Коридор	127.8
436	Коридор	93.8
437	Коридор	59.8
438	Коридор	32.8
439	Коридор	59.8
440	Коридор	93.8
441	Коридор	127.8
442	Коридор	93.8
443	Коридор	59.8
444	Коридор	32.8
445	Коридор	59.8
446	Коридор	93.8
447	Коридор	127.8
448	Коридор	93.8
449	Коридор	59.8
450	Коридор	32.8
451	Коридор	59.8
452	Коридор	93.8
453	Коридор	127.8
454	Коридор	93.8
455	Коридор	59.8
456	Коридор	32.8
457	Коридор	59.8
458	Коридор	93.8
459	Коридор	127.8
460	Коридор	93.8
461	Коридор	59.8
462	Коридор	32.8
463	Коридор	59.8
464	Коридор	93.8
465	Коридор	127.8
466	Коридор	93.8
467	Коридор	59.8
468	Коридор	32.8
469	Коридор	59.8
470	Коридор	93.8
471	Коридор	127.8
472	Коридор	93.8
473	Коридор	59.8
474	Коридор	32.8
475	Коридор	59.8
476	Коридор	93.8
477	Коридор	127.8
478	Коридор	93.8
479	Коридор	59.8
480	Коридор	32.8
481	Коридор	59.8
482	Коридор	93.8
483	Коридор	127.8
484	Коридор	93.8
485	Коридор	59.8
486	Коридор	32.8
487	Коридор	59.8
488	Коридор	93.8
489	Коридор	127.8
490	Коридор	93.8
491	Коридор	59.8
492	Коридор	32.8
493	Коридор	59.8
494	Коридор	93.8
495	Коридор	127.8
496	Коридор	93.8
497	Коридор	59.8
498	Коридор	32.8
499	Коридор	59.8
500	Коридор	93.8
501	Коридор	127.8
502	Коридор	93.8
503	Коридор	59.8
504	Коридор	32.8
505	Коридор	59.8
506	Коридор	93.8
507	Коридор	127.8
508	Коридор	93.8
509	Коридор	59.8
510	Коридор	32.8
511	Коридор	59.8
512	Коридор	93.8
513	Коридор	127.8
514	Коридор	93.8
515	Коридор	59.8
516	Коридор	32.8
517	Коридор	59.8
518	Коридор	93.8
519	Коридор	127.8
520	Коридор	93.8
521	Коридор	59.8
522	Коридор	32.8
523	Коридор	59.8
524	Коридор	93.8
525	Коридор	127.8
526	Коридор	93.8
527	Коридор	59.8
528	Коридор	32.8
529	Коридор	59.8
530	Коридор	93.8
531	Коридор	127.8
532	Коридор	93.8
533	Коридор	59.8
534	Коридор	32.8
535	Коридор	59.8
536	Коридор	93.8
537	Коридор	127.8
538	Коридор	93.8
539	Коридор	59.8
540	Коридор	32.8
541	Коридор	59.8
542	Коридор	93.8
543	Коридор	127.8
544	Коридор	93.8
545	Коридор	59.8
546	Коридор	32.8
547	Коридор	59.8
548	Коридор	93.8
549	Коридор	127.8
550	Коридор	93.8
551	Коридор	59.8
552	Коридор	32.8
553	Коридор	59.8
554	Коридор	93.8
555	Коридор	127.8
556	Коридор	93.8
557	Коридор	59.8
558	Коридор	32.8
559	Коридор	59.8
560	Коридор	93.8
561	Коридор	127.8
562	Коридор	93.8
563	Коридор	59.8
564	Коридор	32.8
565	Коридор	59.8
566	Коридор	93.8
567	Коридор	127.8
568	Коридор	93.8
569	Коридор	59.8
570	Коридор	32.8
571	Коридор	59.8
572	Коридор	93.8
573	Коридор	127.8
574	Коридор	93.8
575	Коридор	59.8
576	Коридор	32.8
577	Коридор	59.8
578	Коридор	93.8
579	Коридор	127.8
580	Коридор	93.8
581	Коридор	59.8
582	Коридор	32.8
583	Коридор	59.8
584	Коридор	93.8
585	Коридор	127.8
586	Коридор	93.8
587	Коридор	59.8
588	Коридор	32.8
589	Коридор	59.8
590	Коридор	93.8
591	Коридор	127.8
592	Коридор	93.8
593	Коридор	59.8
594	Коридор	32.8
595	Коридор	59.8
596	Коридор	93.8
597	Коридор	127.8
598	Коридор	93.8
599	Коридор	59.8
600	Коридор	32.8
601	Коридор	59.8
602	Коридор	93.8
603	Коридор	127.8
604	Коридор	93.8
605	Коридор	59.8
606	Коридор	32.8
607	Коридор	59.8
608	Коридор	93.8
609	Коридор	127.8
610	Коридор	93.8
611	Коридор	59.8
612	Коридор	32.8
613	Коридор	59.8
614	Коридор	93.8
615	Коридор	127.8
616	Коридор	93.8
617	Коридор	59.8
618	Коридор	32.8
619	Коридор	59.8
620	Коридор	93.8
621	Коридор	127.8
622	Коридор	93.8
623	Коридор	59.8
624	Коридор	32.8
625	Коридор	59.8
626	Коридор	93.8
627	Коридор	127.8
628	Коридор	93.8
629	Коридор	59.8
630	Коридор	32.8
631	Коридор	59.8
632	Коридор	93.8
633	Коридор	127.8
634	Коридор	93.8
635	Коридор	59.8
636	Коридор	32.8
637	Коридор	59.8
638	Коридор	93.8
639	Коридор	127.8
640	Коридор	93.8
641	Коридор	59.8
642	Коридор	32.8
643	Коридор	59.8
644	Коридор	93.8
645	Коридор	127.8
646	Коридор	93.8
647	Коридор	59.8
648	Коридор	32.8
649	Коридор	59.8
650	Коридор	93.8
651	Коридор	127.8
652	Коридор	93.8
653	Коридор	59.8
654	Коридор	32.8
655	Коридор	59.8
656	Коридор	93.8
657	Коридор	127.8
658	Коридор	93.8
659	Коридор	59.8
660	Коридор	32.8
661	Коридор	59.8
662	Коридор	93.8
663	Коридор	127.8
664	Коридор	93.8
665	Коридор	59.8
666	Коридор	32.8
667	Коридор	59.8
668	Коридор	93.8
669	Коридор	127.8
670	Коридор	93.8
671	Коридор	59.8
672	Коридор	32.8
673	Коридор	59.8
674	Коридор	93.8
675	Коридор	127.8
676	Коридор	93.8
677	Коридор	59.8
678	Коридор	32.8
679	Коридор	59.8
680	Коридор	93.8
681	Коридор	127.8
682	Коридор	93.8
683	Коридор	59.8
684	Коридор	32.8
685	Коридор	59.8
686	Коридор	93.8
687	Коридор	127.8
688	Коридор	93.8
689	Коридор	59.8
690	Коридор	32.8
691	Коридор	59.8
692	Коридор	93.8
693	Коридор	127.8
694	Коридор	93.8
695	Коридор	59.8
696	Коридор	32.8
697	Коридор	59.8
698	Коридор	93.8
699	Коридор	127.8
700	Коридор	93.8
701	Коридор	59.8
702	Коридор	32.8
703	Коридор	59.8
704	Коридор	93.8
705	Коридор	127.8
706	Коридор	93.8
707	Коридор	59.8
708	Коридор	32.8
709	Коридор	59.8
710	Коридор	93.8
711	Коридор	127.8
712	Коридор	93.8
713	Коридор	59.8
714	Коридор	32.8
715	Коридор	59.8
716	Коридор	93.8
717	Коридор	127.8
718	Коридор	93.8
719	Коридор	59.8
720	Коридор	32.8
721	Коридор	59.8
722	Коридор	93.8
723	Коридор	127.8
724	Коридор	93.8
725	Коридор	59.8
726	Коридор	32.8
727	Коридор	59.8
728	Коридор	93.8
729	Коридор	127.8
730	Коридор	93.8
731	Коридор	59.8
732	Коридор	32.8
733	Коридор	59.8
734	Коридор	93.8
735	Коридор	127.8
736	Коридор	93.8
737	Коридор	59.8
738	Коридор	32.8
739	Коридор	59.8
740	Коридор	93.8
741	Коридор	127.8
742	Коридор	93.8
743	Коридор	59.8
744	Коридор	32.8
745	Коридор	59.8
746	Коридор	93.8
747	Коридор	127.8
748	Коридор	93.8
749	Коридор	59.8
750	Коридор	32.8
751	Коридор	59.8
752	Коридор	93.8
753	Коридор	127.8
754	Коридор	93.8
755	Коридор	59.8
756	Коридор	32.8
757	Коридор	59.8
758	Коридор	93.8
759	Коридор	127.8
760	Коридор	93.8
761	Коридор	59.8
762	Коридор	32.8
763	Коридор	59.8
764	Коридор	93.8
765	Коридор	127.8
766	Коридор	93.8
767	Коридор	59.8
768	Коридор	32.8
769	Коридор	59.8
770	Коридор	93.8
771	Коридор	127.8
772	Коридор	93.8
773	Коридор	59.8
774	Коридор	32.8
775	Коридор	59.8
776	Коридор	93.8
777	Коридор	127.8
778	Коридор	93.8
779	Коридор	59.8
780	Коридор	32.8
781	Коридор	59.8
782	Коридор	93.8
783	Коридор	127.8
784	Коридор	93.8
785	Коридор	59.8
786	Коридор	32.8
787	Коридор	59.8
788	Коридор	93.8
789	Коридор	127.8
790	Коридор	93.8
791	Коридор	59.8
792	Коридор	32.8
793	Коридор	59.8
794	Коридор	93.8
795	Коридор	127.8
796	Коридор	93.8
797	Коридор	59.8
798	Коридор	32.8
799	Коридор	59.8
800	Коридор	93.8
801	Коридор	127.8
802	Коридор	93.8
803	Коридор	59.8
804	Коридор	32.8
805	Коридор	59.8
806	Коридор	93.8
807	Коридор	127.8
808	Коридор	93.8
809	Коридор	59.8
810	Коридор	32.8
811	Коридор	59.8
812	Коридор	93.8
813	Коридор	127.8
814	Коридор	93.8
815	Коридор	59.8
816	Коридор	32.8
817	Коридор	59.8
818	Коридор	93.8
819	Коридор	127.8
820	Коридор	93.8
821	Коридор	59.8
822	Коридор	32.8
823	Коридор	59.8
824	Коридор	93.8
825	Коридор	127.8
826	Коридор	93.8
827	Коридор	59.8
828	Коридор	32.8
829	Коридор	59.8
830	Коридор	93.8
831	Коридор	127.8
832	Коридор	93.8
833	Коридор	59.8
834	Коридор	32.8
835	Коридор	59.8
836	Коридор	93.8
837	Коридор	127.8
838	Коридор	93.8
839	Коридор	59.8
840	Коридор	32.8
841	Коридор	59.8
842	Коридор	93.8
843	Коридор	127.8
844	Коридор	93.8
845	Коридор	59.8
846	Коридор	32.8
847	Коридор	59.8
848	Коридор	93.8
849	Коридор	127.8
850	Коридор	93.8
851	Коридор	59.8
852	Коридор	32.8
853	Коридор	59.8
854	Коридор	93.8
855	Коридор	127.8
856	Коридор	93.8
857	Коридор	59.8
858	Коридор	32.8
859	Коридор	59.8
860	Коридор	93.8
861	Коридор	127.8
862	Коридор	93.8
863	Коридор	59.8
864	Коридор	32.8
865	Коридор	59.8
866	Коридор	93.8
867	Коридор	127.8
868	Коридор	93.8
869	Коридор	59.8
870	Коридор	32.8
871	Коридор	59.8
872	Коридор	93.8
873	Коридор	127.8
874	Коридор	93.8
875	Коридор	59.8
876	Коридор	32.8
877	Коридор	59.8
878	Коридор	93.8
879	Коридор	127.8
880	Коридор	93.8
881	Коридор	59.8
882	Коридор	32.8
883	Коридор	59.8
884	Коридор	93.8
885	Коридор	127.8
886	Коридор	93.8
887	Коридор	59.8
888	Коридор	32.8
889	Коридор	59.8
890	Коридор	93.8
891	Коридор	127.8
892	Коридор	93.8
893

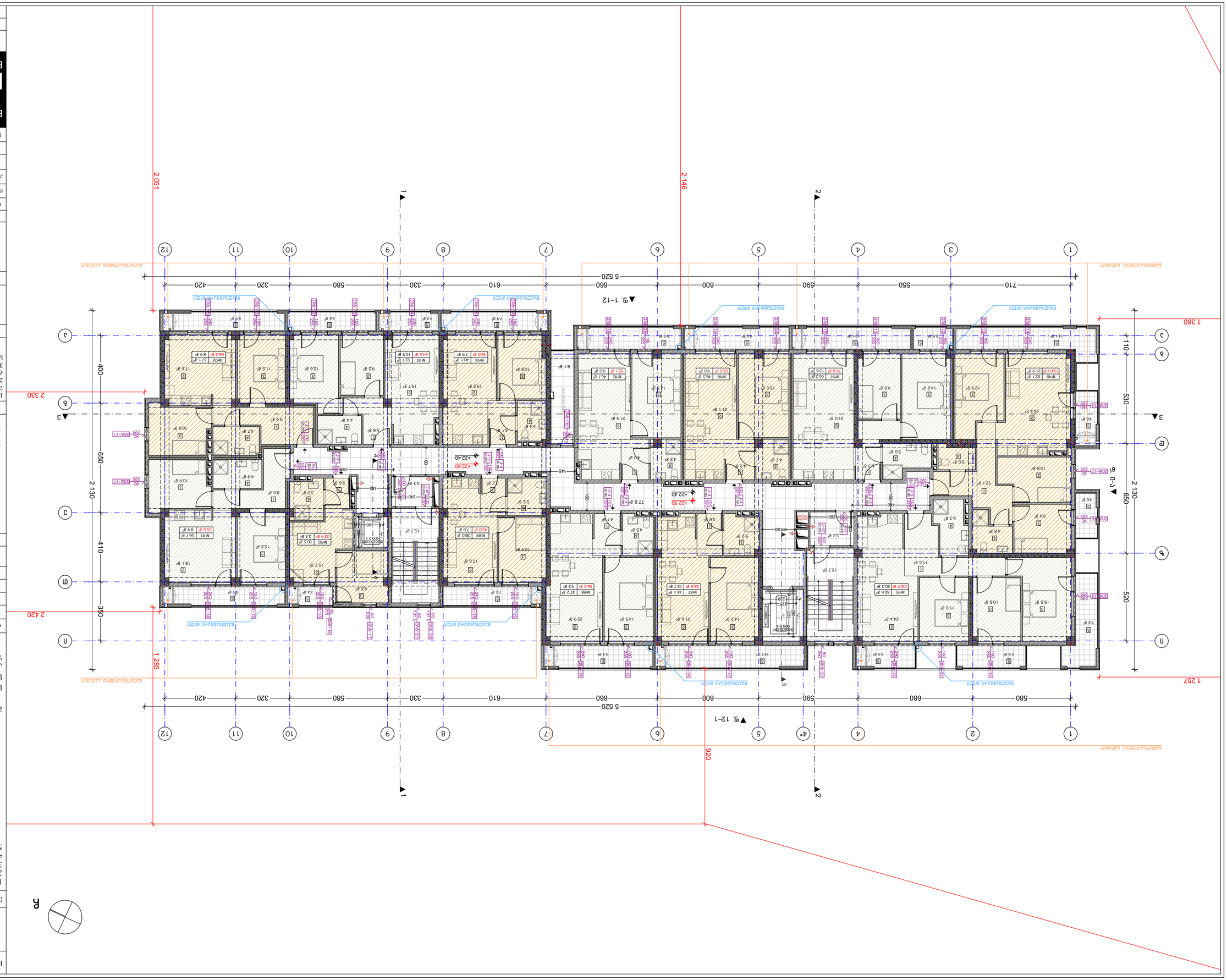

ობიექტი	ვერტიკალური საცხოვრებელი კორპუსი
ნაგებობის ტიპი	ბინათმშენებლობა
ფუნქციური დანიშნულება	საცხოვრებელი
ნაგებობის კლასი	ბ. ჯერადსაცხოვრებლიანი
ნაგებობის რაოდენობა	0. ერთეული
ნაგებობის დასახელება	ბინათმშენებლობის ნებართვის პროექტის ნაწილი

BIJI ARCHITECTURE
ქ. თბილისი, ზ. ჭავჭავაძის №15
BIJI ARCHITECTURE
TEL: 595 55-35-74
599 75-28-88

დასახელი	2023 წ.
ფურცლის №	A. 58
ფურცელი	A-3

1:200

ბინათმშენებლობის ნებართვის პროექტის ნაწილი

ობიექტის მისამართი: ქ. თბილისი, ქუჩა ფანასკერტელების №30, ნაკვეთის საკადასტრო კოდი: 01.12.10.011.127, ფართობი: 4933 მ²

ფასადის ხედები

ფასადის ხედების ტექსტური აღწერა

1. ნაგებობის ფასადების ძირითადი (ცენტრალური) ხედები წარმოდგენილია ფასადის ხედების ნახატებში.
2. ფასადის ხედების ნახატებში ნაჩვენებია (±0.00) დონესთან მიმართებაში ნაგებობის ფასადების ტექსტურული მოპირკეთების ტიპები და მათი ადგილმდებარეობა.
3. ნახატებში ფასადის ხედების ტექსტურული მოპირკეთების ტიპები, ნაგებობის ფასადების ხედების - ფასადების ნახატების ნომრები.

ფასადის ტექსტურული მოპირკეთების ტიპები

ნაგებობის ფასადის ტექსტურული მოპირკეთების ტიპი	±0.00
ნაგებობის ფასადის ტექსტურული მოპირკეთების ტიპი	±0.00
ფასადის ხედის ნახატის ნომერი	
ფასადის ტექსტურული მოპირკეთების ტიპი	
ფასადის ტექსტურული მოპირკეთების ტიპი	

ნაგებობის ფასადის ტექსტურული მოპირკეთების ტიპების ექსპლიკაცია

№	ტიპის დასახელება
1	●
2	●
3	

ნაგებობის ფასადის ტექსტურული მოპირკეთების ტიპების აღწერა

	ნაგებობის ფასადის ტექსტურული მოპირკეთების ტიპი
	ნაგებობის ფასადის ტექსტურული მოპირკეთების ტიპი
	ნაგებობის ფასადის ტექსტურული მოპირკეთების ტიპი
	ნაგებობის ფასადის ტექსტურული მოპირკეთების ტიპი
	ნაგებობის ფასადის ტექსტურული მოპირკეთების ტიპი

ნაგებობის ფასადის ტექსტურული მოპირკეთების ტიპების ექსპლიკაცია

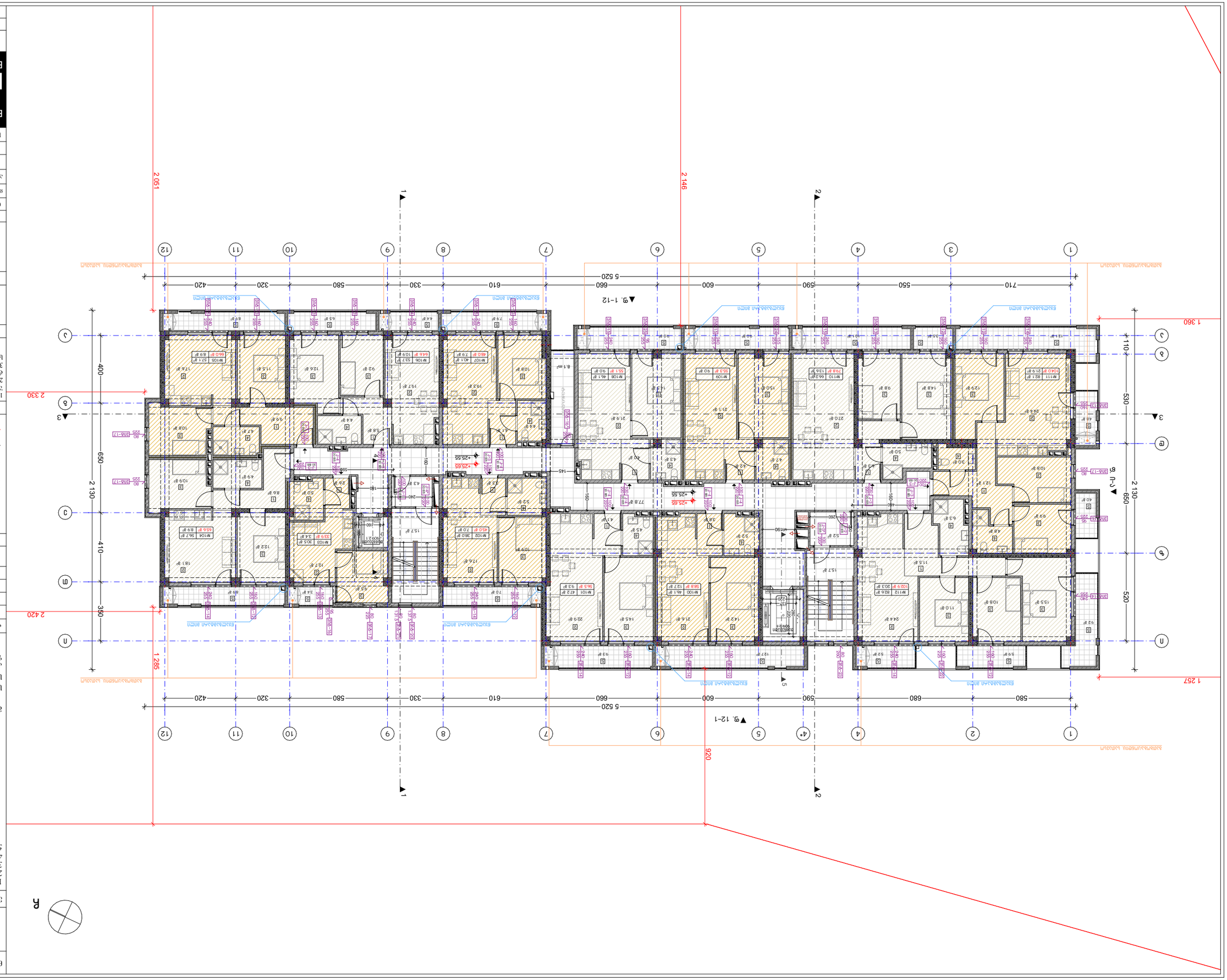
1 360
2 330
2 420
1 257
2 051
2 146
1 285
920
5 520
▼9. 1-12
▼9. 12-1
▼3
▼4
▼5
1
2
1 110
530
650
2 130
520
400
410
350
710
550
590
600
660
610
330
580
320
420
680
580
420
8.1 m²
Бетонна плоча
Бетонна плоча
Бетонна плоча

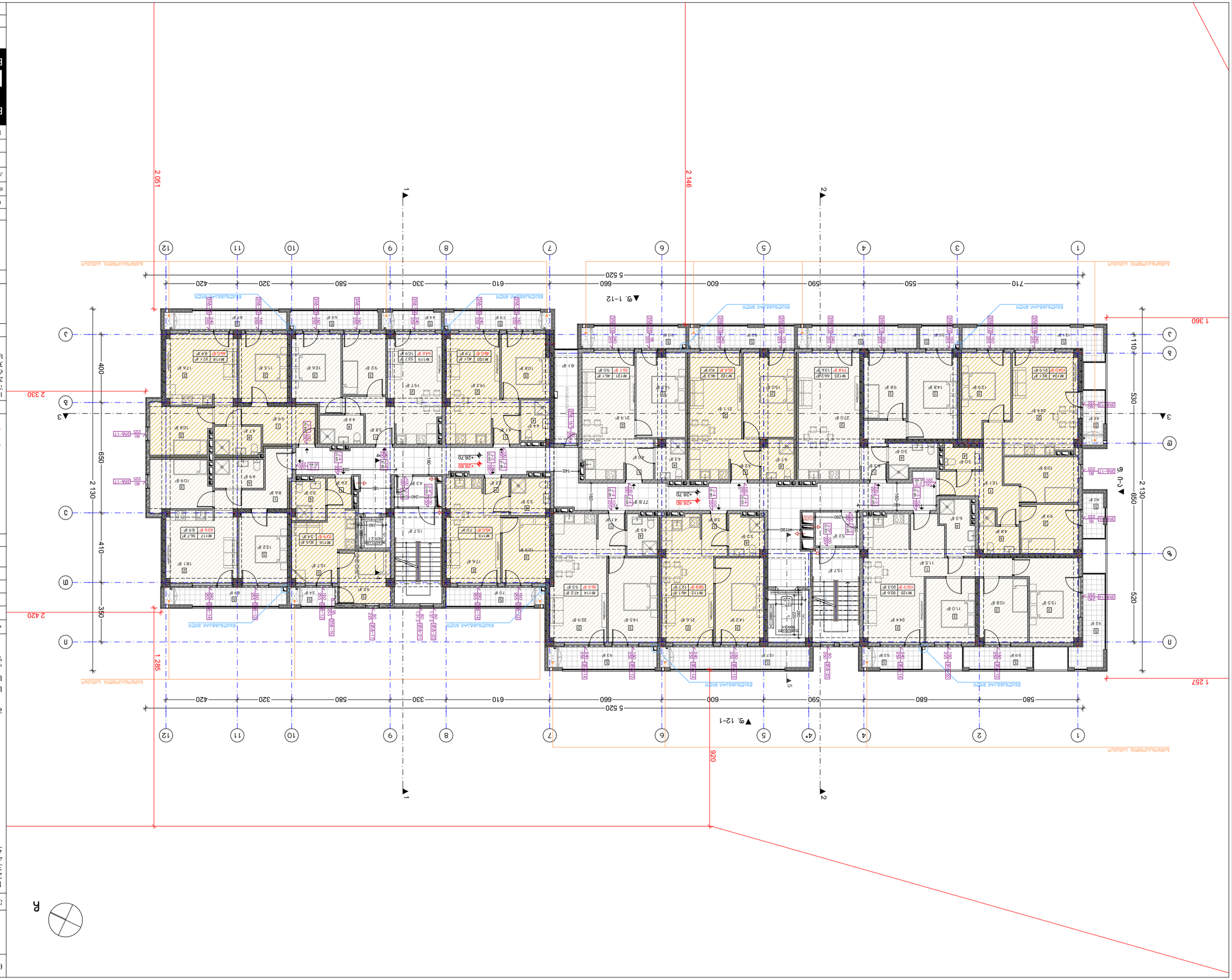

ծրագրի անվանում	Բնակելի շենքի կառուցում Ա.Ոսկանյան փողոցում, Ա.Ոսկանյան 15 հասցեում
գլխամասի անվանում	Ճարտարապետական լուծումներ
գլխամասի ղեկավար	Ա. Ոսկանյան
գլխամասի գլխավոր	Ա. Ոսկանյան
նախագծման փուլ	Նախագիծ
նախագծի անվանում	Ճարտարապետական լուծումներ

BUJI ARCHITECTURE
Ա. Ոսկանյան 15, Ճարտարապետ, Ա15
TEL: 595 55-35-74
599 75-28-88

Ծրագրի փուլ	2023 թ.
Գծագրի անվանում	Ա. 60
Գծագրի №	Ա-3
	1:200

Ճարտարապետական լուծումներ

Ա. Ոսկանյան փողոց, 7/1ա հ. ԿԱՊՈՒՏԱՆ (Հ. ԿԱՊՈՒՏԱՆ №32 Ա. Ոսկանյան փող.) 49/33 ք/հ
Կադ. քարտեզ: 01.12.0.011.127

ՀԱՄԱՌՈՏ ՊԼԱՆԱՅԻՆ ԼՈՒԾՈՒՄՆԵՐ

1. Ճարտարապետական լուծումները կատարված են ՀՀ շինարարական նորմերի և կանոնների պահանջներին համապատասխան:
2. Գծագրերում նշված հարթությունների նշումները տրված են Բալթյան բարձրությունների համակարգով:
3. Ներքին հարդարման աշխատանքները կատարել ըստ հարդարման տեսակների ցուցակի, ինչպես նաև ըստ ճարտարապետական հատակագծերի և հատվածների:

Գծագրերի բացատրություն

- ▲ 3.600 նշանակում գծագրի վրա
- ±0.00 գոտեմարդկային հարթության նշանակում գծագրի վրա
- ±0.00 ինժեներական հարթության նշանակում գծագրի վրա
- ▭ ծանրաբետոնե պատ
- ▭ թեթևաբետոնե պատ
- ▭ գիպսակարտոնե պատ
- ▭ աղյուսե պատ
- ▭ ալյումինե շրջանակով ապակեպատ պատ

№	անվանում
1	•
2	•
3	

Ճարտարապետական լուծումներ

Ա. Ոսկանյան փողոցում գտնվող Ա. Ոսկանյան 15 հասցեում նախատեսվող բնակելի շենքի հարդարման աշխատանքների ցուցակ

№	անվանում	հարկ
1	Ա. Ոսկանյան փողոց	1
2	Ա. Ոսկանյան փողոց	2
3	Ա. Ոսկանյան փողոց	3
4	Ա. Ոսկանյան փողոց	4
5	Ա. Ոսկանյան փողոց	5

Ա. Ոսկանյան փողոց 7/1ա հ. (Հ. ԿԱՊՈՒՏԱՆ №32 Ա. Ոսկանյան փող.) 49/33 ք/հ
Կադ. քարտեզ: 01.12.0.011.127

1. Ճարտարապետական լուծումները կատարված են ՀՀ շինարարական նորմերի և կանոնների պահանջներին համապատասխան:
2. Գծագրերում նշված հարթությունների նշումները տրված են Բալթյան բարձրությունների համակարգով:
3. Ներքին հարդարման աշխատանքները կատարել ըստ հարդարման տեսակների ցուցակի, ինչպես նաև ըստ ճարտարապետական հատակագծերի և հատվածների:

Գծագրերի բացատրություն

- ▲ 3.600 նշանակում գծագրի վրա
- ±0.00 ինժեներական հարթության նշանակում գծագրի վրա
- ±0.00 գոտեմարդկային հարթության նշանակում գծագրի վրա
- ▭ ծանրաբետոնե պատ
- ▭ թեթևաբետոնե պատ
- ▭ գիպսակարտոնե պատ
- ▭ աղյուսե պատ
- ▭ ալյումինե շրջանակով ապակեպատ պատ

№	անվանում
1	•
2	•
3	

Ճարտարապետական լուծումներ

Ա. Ոսկանյան փողոցում գտնվող Ա. Ոսկանյան 15 հասցեում նախատեսվող բնակելի շենքի հարդարման աշխատանքների ցուցակ

№	անվանում	հարկ
1	Ա. Ոսկանյան փողոց	1
2	Ա. Ոսկանյան փողոց	2
3	Ա. Ոսկանյան փողոց	3
4	Ա. Ոսկանյան փողոց	4
5	Ա. Ոսկանյան փողոց	5

ընդհանուր մակերես - 1051.5 ք²

բնակելի հարկերի մակերես - 692.9 ք²

կանգնակների մակերես - 142.8 ք²

ձյունը հեռացնող պատերի մակերես - 126.8 ք²

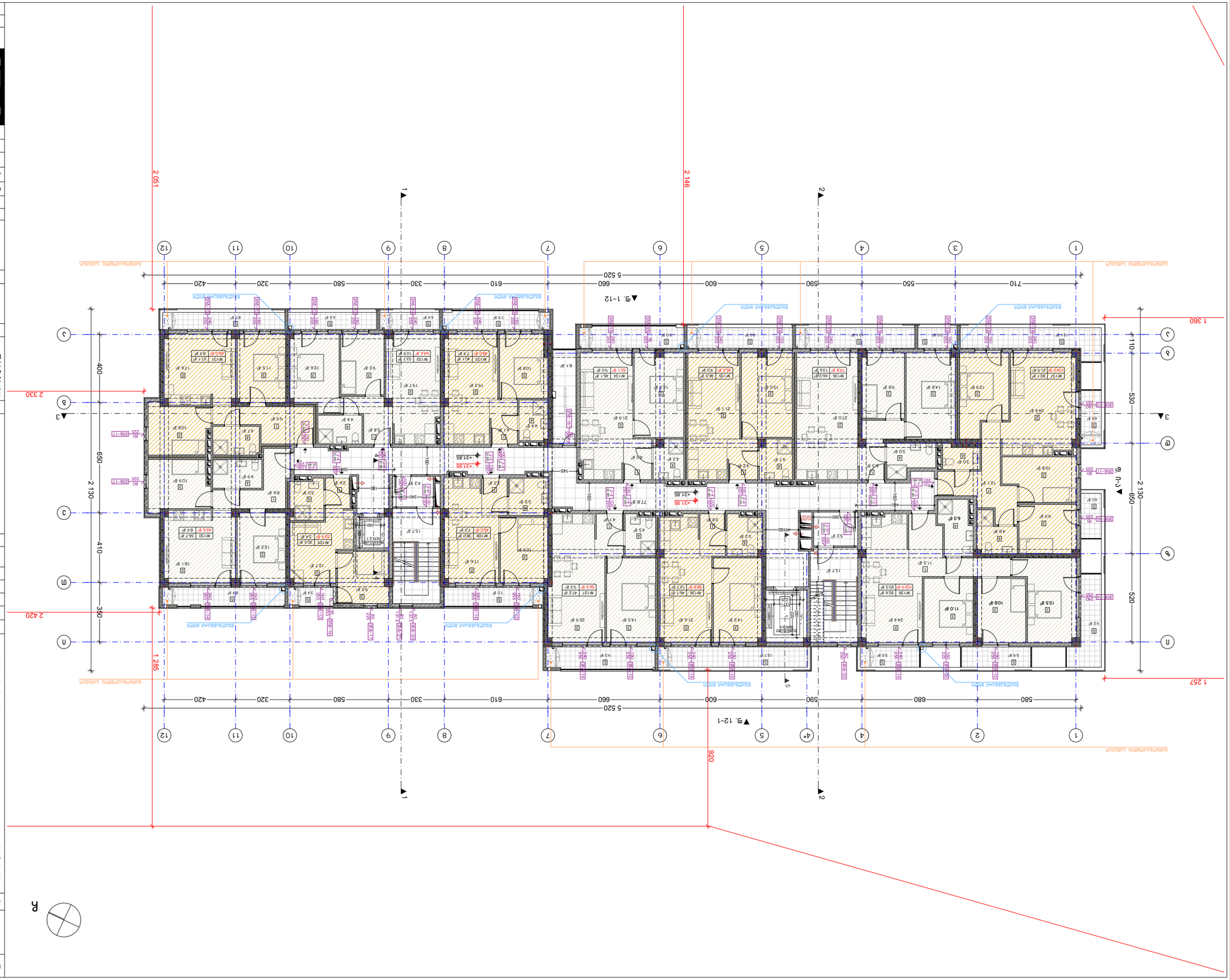

А

1. Ситуационный план (схема расположения здания) выполнен на топографической основе М1:500.
2. Площадь застройки 1 этажа (±0.00) составляет +432.90 м2 (площадь 1 этажа по внутреннему обмеру стен).
3. Количество этажей 12, в том числе мансардный этаж, высота здания - 37.8 м.

Площадь участка по документам 10515 м²

Площадь застройки 1 этажа - 6929 м²

Площадь участка, попадающая в зону ограничения - 1428 м²

Площадь застройки 1 этажа - 126.8 м²

№	Экспликация помещений
1	•
2	•
3	

Условные обозначения:

- Граница земельного участка
- Существующие здания
- Проектируемое здание
- Отмостка
- Площадка с твердым покрытием
- Проектируемое благоустройство
- Площадка с мягким покрытием
- Проектируемый газон

Ситуационный план М1:500

Экспликация помещений 1 этажа М1:100

Изм.	Кол.уч.	Лист	№док.	Подпись	Дата
ГИП	Ахмедов				
Разработал	Ахмедов				
Н.контр.	Ахмедов				

Многоквартирный жилой дом с подземной автостоянкой по ул. Даргинская, 32 в г. Махачкале

Стадия	Лист	Листов
П	1	

BLUI ARCHITECTURE
г. Махачкала, ул. Даргинская, №15

BLUI ARCHITECTURE
TEL: 595 55-35-74
599 75-28-88

Основание	2023 г.	Ситуационный план
Заказчик	Задание №	М 1:200
	А-3	

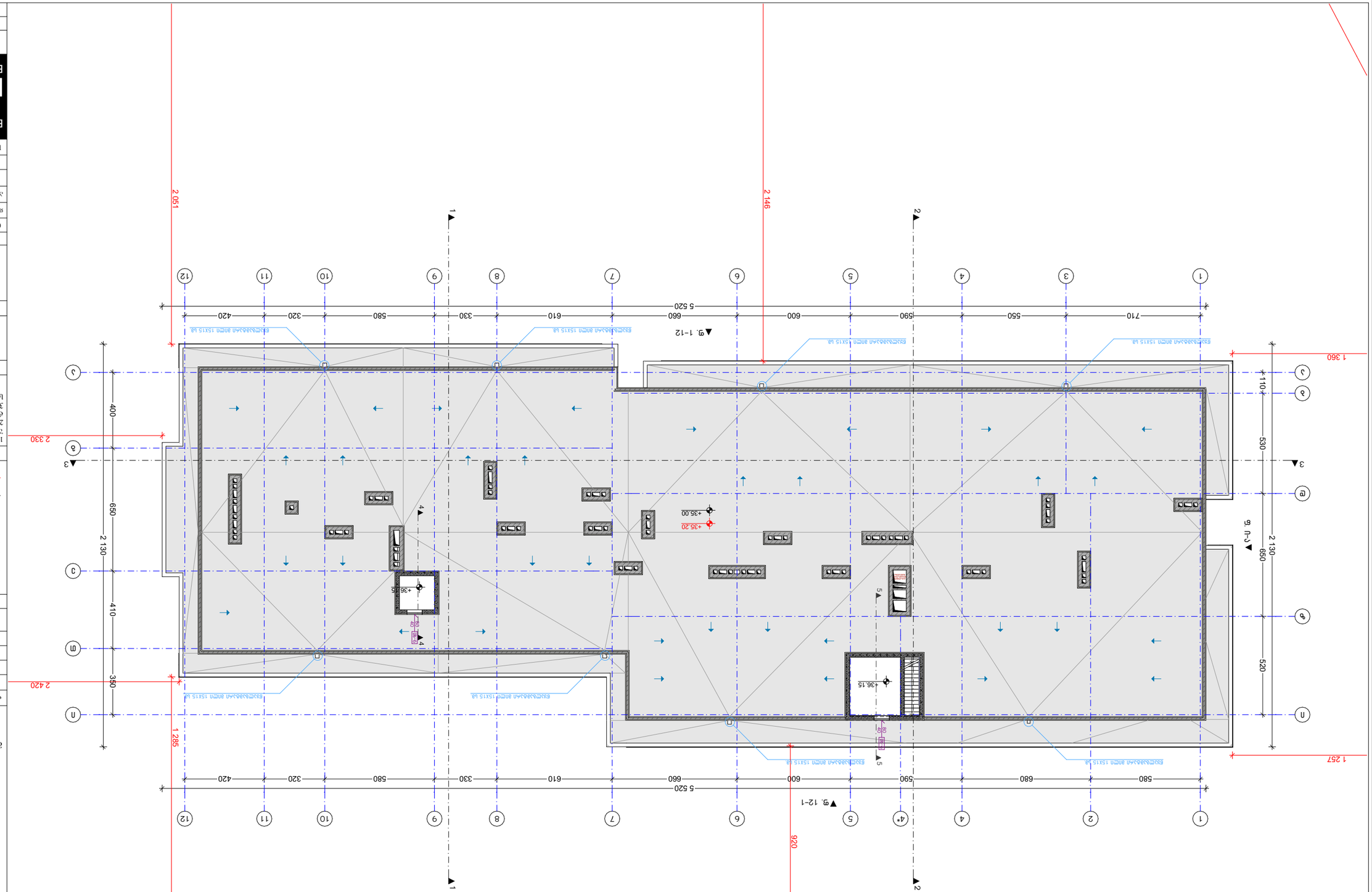

Бүлэг:	Архитектурно конструктивни част
Обект:	Жилищна сграда с 30 апартамента, 2 магазина, подземен паркинг и обслужващи помещения
Адрес:	гр. София, ул. „Цар Симеон Велики“ № 15, УПИ I, кв. 12, м. „Изгрев“
Възложител:	„Имоти Изгрев“ ЕООД
Проектант:	„Архитектурно бюро Иванов“ ЕООД
Фаза:	Работен проект
Част:	Архитектурна
Чертеж:	Разрез 1-1
Мащаб:	1:200
Дата:	2023 г.
Чертеж №:	А.62
	А-3

BUJI ARCHITECTURE
„Архитектурно бюро Иванов“ ЕООД
гр. София, ул. „Цар Симеон Велики“ № 15
TEL: 595 55-35-74
599 75-28-88

Легенда:

- Ограничителна линия на имота
- Ограничителна линия на сградата
- Ограничителна линия на строителната площ
- Ограничителна линия на подземната част
- Ограничителна линия на надземната част
- Ограничителна линия на покрива
- Ограничителна линия на навеса
- Ограничителна линия на терасата
- Ограничителна линия на балкона
- Ограничителна линия на корниза
- Ограничителна линия на парапета
- Ограничителна линия на оградата
- Ограничителна линия на стълбището
- Ограничителна линия на рампата
- Ограничителна линия на асансьора
- Ограничителна линия на вентилационната шахта
- Ограничителна линия на комина
- Ограничителна линия на отводнителната система
- Ограничителна линия на водопроводната система
- Ограничителна линия на канализационната система
- Ограничителна линия на електрическата система
- Ограничителна линия на телефонната система
- Ограничителна линия на интернет системата
- Ограничителна линия на системата за видеонаблюдение
- Ограничителна линия на системата за контрол на достъпа
- Ограничителна линия на системата за пожароизвестяване
- Ограничителна линия на системата за пожарогасене
- Ограничителна линия на системата за вентилация
- Ограничителна линия на системата за климатизация
- Ограничителна линия на системата за отопление
- Ограничителна линия на системата за топла вода
- Ограничителна линия на системата за студена вода
- Ограничителна линия на системата за отпадни води
- Ограничителна линия на системата за дъждовни води
- Ограничителна линия на системата за сградна автоматизация
- Ограничителна линия на системата за управление на сградата
- Ограничителна линия на системата за енергийна ефективност
- Ограничителна линия на системата за възобновяеми източници на енергия
- Ограничителна линия на системата за съхранение на енергия
- Ограничителна линия на системата за зареждане на електрически превозни средства
- Ограничителна линия на системата за паркиране
- Ограничителна линия на системата за достъп на хора с увреждания
- Ограничителна линия на системата за евакуация
- Ограничителна линия на системата за аварийно осветление
- Ограничителна линия на системата за аварийно захранване
- Ограничителна линия на системата за аварийно известяване
- Ограничителна линия на системата за аварийно управление
- Ограничителна линия на системата за аварийно спиране
- Ограничителна линия на системата за аварийно отваряне
- Ограничителна линия на системата за аварийно затваряне
- Ограничителна линия на системата за аварийно блокиране
- Ограничителна линия на системата за аварийно деблокиране
- Ограничителна линия на системата за аварийно сигнализиране
- Ограничителна линия на системата за аварийно предупреждение
- Ограничителна линия на системата за аварийно информиране
- Ограничителна линия на системата за аварийно комуникиране
- Ограничителна линия на системата за аварийно координиране
- Ограничителна линия на системата за аварийно управление
- Ограничителна линия на системата за аварийно спиране
- Ограничителна линия на системата за аварийно отваряне
- Ограничителна линия на системата за аварийно затваряне
- Ограничителна линия на системата за аварийно блокиране
- Ограничителна линия на системата за аварийно деблокиране
- Ограничителна линия на системата за аварийно сигнализиране
- Ограничителна линия на системата за аварийно предупреждение
- Ограничителна линия на системата за аварийно информиране
- Ограничителна линия на системата за аварийно комуникиране
- Ограничителна линия на системата за аварийно координиране

Забележки:

1. Всички размери са в сантиметри (cm) освен ако не е посочено друго.
2. Всички нива са спрямо нулата на строежа (±0.00).
3. Всички размери трябва да бъдат проверени на място преди изпълнение на строителните работи.

Списък на чертежите:

№	Наименование
1	Разрез 1-1
2	Разрез 2-2
3	Разрез 3-3

Площ на сградата: 193 м²

Площ на застроената част: 1 285 м²

Площ на разгънатата част: 2 420 м²

Площ на подземната част: 920 м²

Площ на надземната част: 1 500 м²

Площ на покрива: 0 м²

Площ на терасата: 0 м²

Площ на балкона: 0 м²

Площ на корниза: 0 м²

Площ на парапета: 0 м²

Площ на оградата: 0 м²

Площ на стълбището: 0 м²

Площ на рампата: 0 м²

Площ на асансьора: 0 м²

Площ на вентилационната шахта: 0 м²

Площ на комина: 0 м²

Площ на отводнителната система: 0 м²

Площ на водопроводната система: 0 м²

Площ на канализационната система: 0 м²

Площ на електрическата система: 0 м²

Площ на телефонната система: 0 м²

Площ на интернет системата: 0 м²

Площ на системата за видеонаблюдение: 0 м²

Площ на системата за контрол на достъпа: 0 м²

Площ на системата за пожароизвестяване: 0 м²

Площ на системата за пожарогасене: 0 м²

Площ на системата за вентилация: 0 м²

Площ на системата за климатизация: 0 м²

Площ на системата за отопление: 0 м²

Площ на системата за топла вода: 0 м²

Площ на системата за студена вода: 0 м²

Площ на системата за отпадни води: 0 м²

Площ на системата за дъждовни води: 0 м²

Площ на системата за сградна автоматизация: 0 м²

Площ на системата за управление на сградата: 0 м²

Площ на системата за енергийна ефективност: 0 м²

Площ на системата за възобновяеми източници на енергия: 0 м²

Площ на системата за съхранение на енергия: 0 м²

Площ на системата за зареждане на електрически превозни средства: 0 м²

Площ на системата за паркиране: 0 м²

Площ на системата за достъп на хора с увреждания: 0 м²

Площ на системата за евакуация: 0 м²

Площ на системата за аварийно осветление: 0 м²

Площ на системата за аварийно захранване: 0 м²

Площ на системата за аварийно известяване: 0 м²

Площ на системата за аварийно управление: 0 м²

Площ на системата за аварийно спиране: 0 м²

Площ на системата за аварийно отваряне: 0 м²

Площ на системата за аварийно затваряне: 0 м²

Площ на системата за аварийно блокиране: 0 м²

Площ на системата за аварийно деблокиране: 0 м²

Площ на системата за аварийно сигнализиране: 0 м²

Площ на системата за аварийно предупреждение: 0 м²

Площ на системата за аварийно информиране: 0 м²

Площ на системата за аварийно комуникиране: 0 м²

Площ на системата за аварийно координиране: 0 м²

Площ на системата за аварийно управление: 0 м²

Площ на системата за аварийно спиране: 0 м²

Площ на системата за аварийно отваряне: 0 м²

Площ на системата за аварийно затваряне: 0 м²

Площ на системата за аварийно блокиране: 0 м²

Площ на системата за аварийно деблокиране: 0 м²

Площ на системата за аварийно сигнализиране: 0 м²

Площ на системата за аварийно предупреждение: 0 м²

Площ на системата за аварийно информиране: 0 м²

Площ на системата за аварийно комуникиране: 0 м²

Площ на системата за аварийно координиране: 0 м²

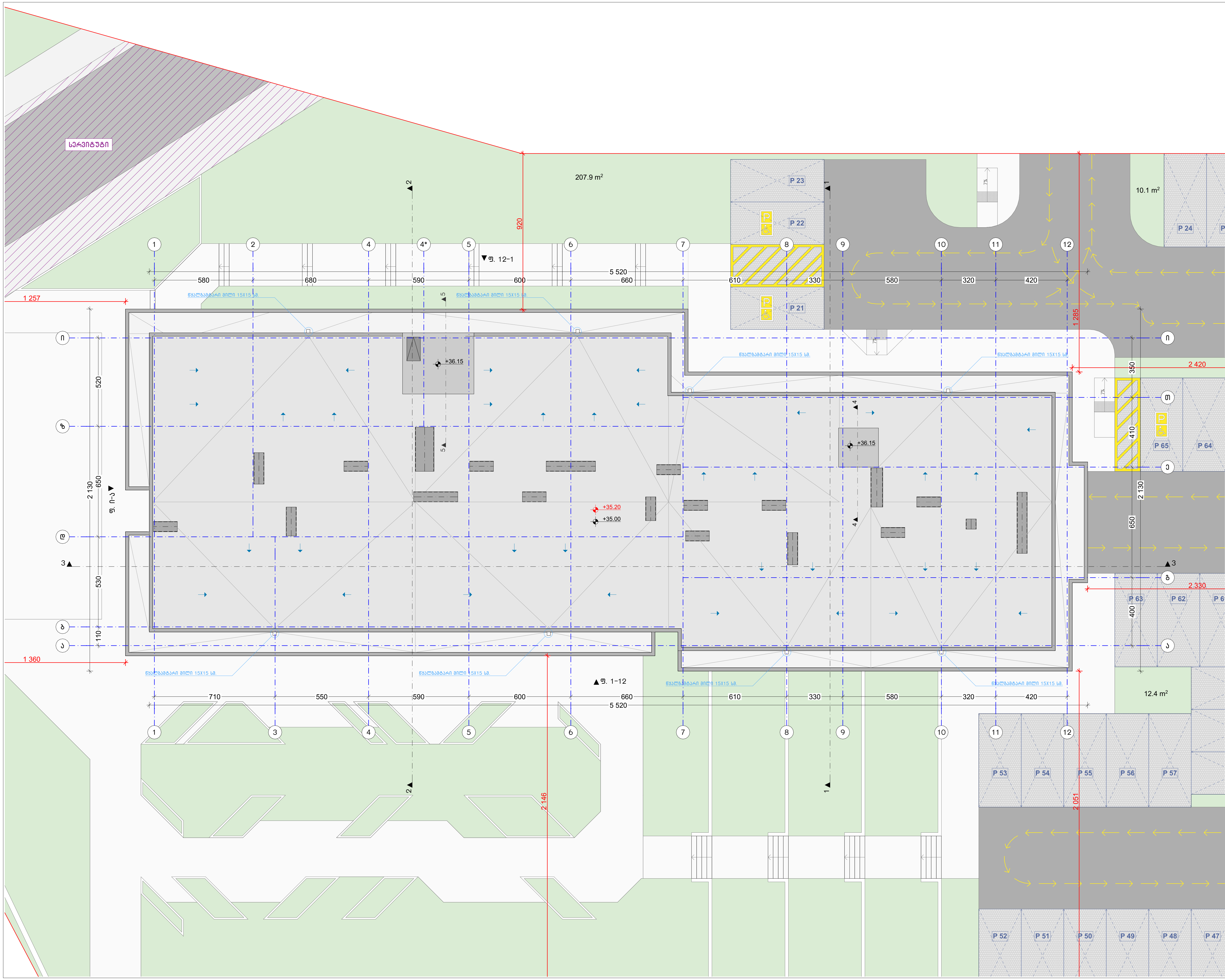

ნახაზის დასახელება:

გადახურვის გეგმა

ექსპლიკაცია:

კორექტირება

№	კორექტირება
1	●
2	●
3	

პირობითი ნიშნები:

- ნაკვეთის საზღვარი
- მონოლითი
- იატაკის მოჭიმვა
- შემავსებელი
- ჭრილის ხაზი
- ±0.00 კონსტრუქციული ნიშნული
- ±0.00 არქიტექტურული ნიშნული

შენიშვნები

1. ნახაზში შეტანილი ყველა ცვლილება უნდა შეთანხმდეს პროექტის ავტორთან.
2. შენობის საპროექტო ნული (±0.00) ტოლია +432.90 აბსოლუტური ნიშნულის.
3. პროექტში ყველა ზომა მოცემულია სანტიმეტრებში, ნიშნულები - მეტრებში.

მისამართი

ქ. თბილისი, ქუჩა რკინიგზა №30
ქ. თბილისი, ქუჩა ც. დადიანი №32
საკ. კოდი: 01.12.12.011.127 4953 მ²

პროექტის სახელწოდება

მრავალბინიანი საცხოვრებელი სახლის არქიტექტურული პროექტი

სტადია	პროექტი	არ
თანამდებობა	გვარი	ხელმოწერა
დირექტორი	გ. ბენდელიანი	
არქიტექტორი	ი. გოგოხია	

საპროექტო ლოგო	მისამართი
BIJI ARCHITECTURE BIJI ARCHITECTURE	ქ. თბილისი მ. შავიშვილის №1ა TEL: 595 55-35-74 599 75-28-88

თარიღი	2023 წ.	მასშტაბი
ფორმატი	ფურცლის №	1:200
A-3	A. 63	

ვიტრაჟების სპეციფიკაცია

დასახელება	კ-1	კ-2	კ-3	კ-4	კ-3*	კ-4*	კ-6
მასალა	შავი ფერის ლითონის კარი სეხლმედეგობა 90 წთ.		შავი ფერის ლითონის კარი სეხლმედეგობა 20 წთ.		შავი ფერის ლითონის კარი სეხლმედეგობა 20 წთ.		შავი ფერის ლითონის კარი ცხაურით
რაოდენობა (ცალი)	13	12	74	66	12	12	2
ზომები (სმ)	100X220 სმ	100X220 სმ	100X220 სმ	100X220 სმ	100X220 სმ	100X220 სმ	220X289 სმ
ფართობი ($მ^2$)	2.2 $მ^2$	2.2 $მ^2$	2.2 $მ^2$	2.2 $მ^2$	2.2 $მ^2$	2.2 $მ^2$	2.2 $მ^2$ (კ.) 4.2 $მ^2$ (ცხ.)
ჯამური ფართობი ($მ^2$)	28.6 $მ^2$	26.4 $მ^2$	162.8 $მ^2$	145.2 $მ^2$	26.4 $მ^2$	26.4 $მ^2$	6.4 $მ^2$
ნახაზი მ. 1:100	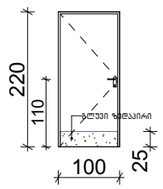	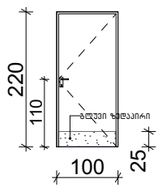	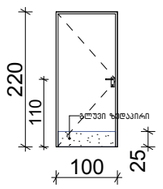	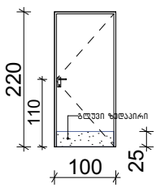	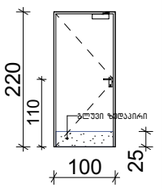	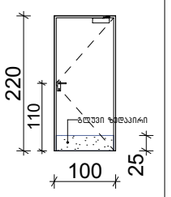	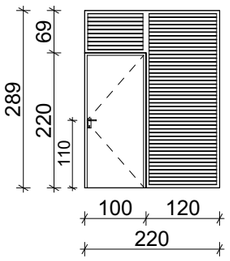

დასახელება	ვიტ-1	ვიტ-2	ვიტ-3	ვიტ-4	ვიტ-5	ვიტ-6
მასალა	შავი ფერის მეტალოპლასტმასის ვიტრაჟი					
რაოდენობა (ცალი)	1	1	3	1	1	1
ზომები (სმ)	335X255 სმ	280X255 სმ	80X290 სმ	480X290 სმ	360X290 სმ	600X290 სმ
ფართობი ($მ^2$)	8.5 $მ^2$	7.1 $მ^2$	2.3 $მ^2$	13.9 $მ^2$	10.4 $მ^2$	17.4 $მ^2$
ჯამური ფართობი ($მ^2$)	8.5 $მ^2$	7.1 $მ^2$	6.9 $მ^2$	13.9 $მ^2$	10.4 $მ^2$	17.4 $მ^2$
ნახაზი მ. 1:100	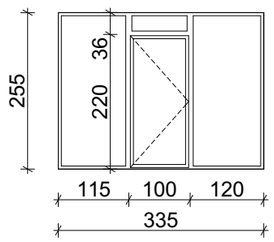	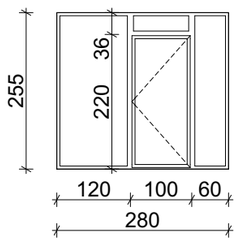	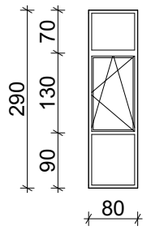	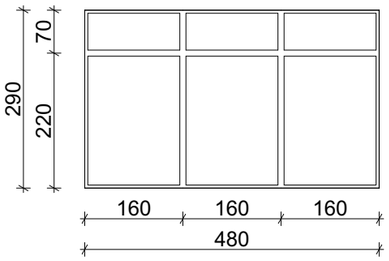	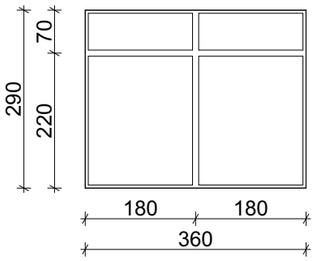	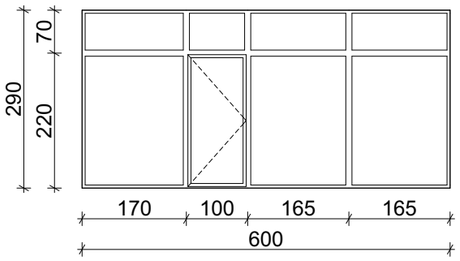

დასახელება	ვიტ-7	ვიტ-8	ვიტ-9	ვიტ-10
მასალა	შავი ფერის მეტალოპლასტმასის ვიტრაჟი			
რაოდენობა (ცალი)	1	1	1	1
ზომები (სმ)	660X290 სმ	500X290 სმ	540X290 სმ	550X290 სმ
ფართობი ($მ^2$)	19.1 $მ^2$	14.5 $მ^2$	15.7 $მ^2$	16.0 $მ^2$
ჯამური ფართობი ($მ^2$)	19.1 $მ^2$	14.5 $მ^2$	15.7 $მ^2$	16.0 $მ^2$
ნახაზი მ. 1:100	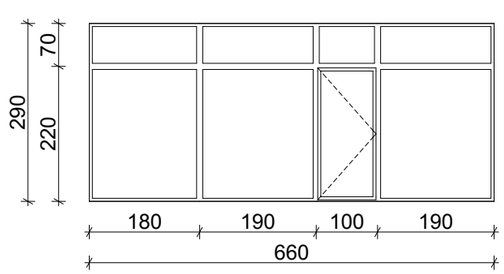	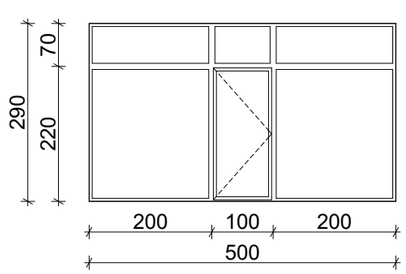	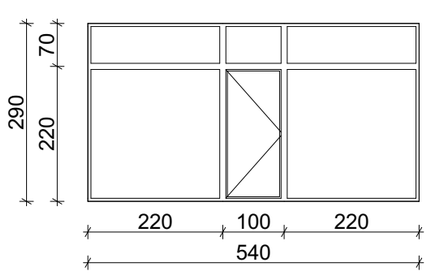	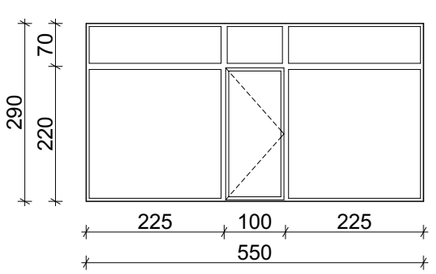

დასახელება	ვიტ-11	ვიტ-12	ვიტ-13	ვიტ-14	ვიტ-15	ვიტ-16	ვიტ-16*	ვიტ-17
მასალა	შავი ფერის მეტალოპლასტმასის ვიტრაჟი							
რაოდენობა (ცალი)	1	74	75	85	52	21	11	43
ზომები (სმ)	445X290 სმ	160X255 სმ	160X255 სმ	240X255 სმ	240X255 სმ	95X255 სმ	80X255 სმ	80X225 სმ
ფართობი (მ²)	12.9 მ²	4.1 მ²	4.1 მ²	6.1 მ²	6.1 მ²	2.4 მ²	2.0 მ²	1.8 მ²
ჯამური ფართობი (მ²)	12.9 მ²	303.4 მ²	307.5 მ²	518.5 მ²	317.2 მ²	50.4 მ²	22.0 მ²	77.4 მ²
ნახაზი მ. 1:100	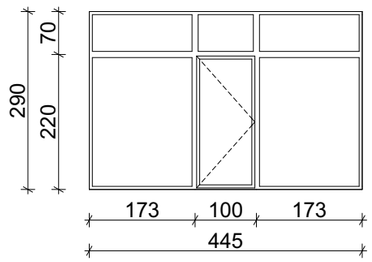	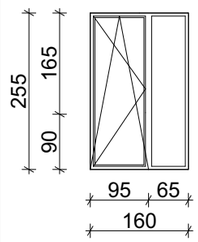	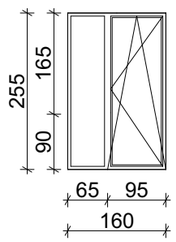	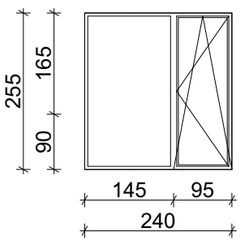	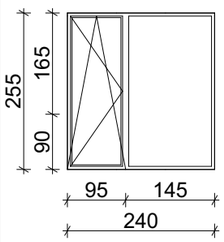	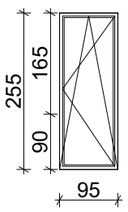	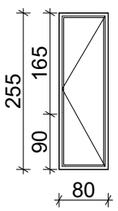	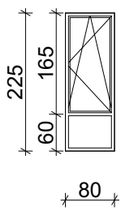

დასახელება	ვიტ-18	ვიტ-19	ვიტ-20	ვიტ-21	ვიტ-22	ვიტ-23	ვიტ-24	ვიტ-25
მასალა	შავი ფერის მეტალოპლასტმასის ვიტრაჟი							
რაოდენობა (ცალი)	1	1	10	10	10	10	10	10
ზომები (სმ)	80X155 სმ	80X149 სმ	80X137.5 სმ	80X131.5 სმ	160X225 სმ	80X260 სმ	155X255 სმ	95X255 სმ
ფართობი (მ²)	1.2 მ²	1.2 მ²	1.1 მ²	1.1 მ²	3.6 მ²	2.1 მ²	4.0 მ²	2.4 მ²
ჯამური ფართობი (მ²)	1.2 მ²	1.2 მ²	11.0 მ²	11.0 მ²	36.0 მ²	21.0 მ²	40.0 მ²	24.0 მ²
ნახაზი მ. 1:100	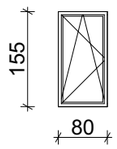	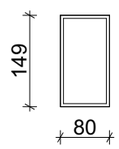	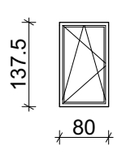	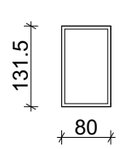	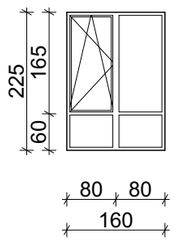	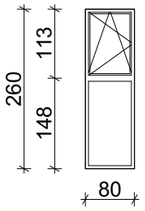	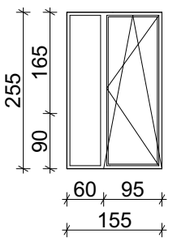	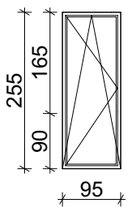

ვიტრაჟების სპეციფიკაცია

დასახელება	ცხ-1	ცხ-2	ცხ-3	ცხ-4	ცხ-5
მასალა	შავი ფერის ლითონის სხაურა				
რაოდენობა (ცალი)	1	1	1	1	1
ზომები (სმ)	610X100 სმ	550X100 სმ	360X255 სმ	320X289 სმ	270X139 სმ
ფართობი (მ²)	6.1 მ²	5.5 მ²	9.2 მ²	9.2 მ²	3.8 მ²
ჯამური ფართობი (მ²)	6.1 მ²	5.5 მ²	9.2 მ²	9.2 მ²	3.8 მ²
ნახაზი მ. 1:100	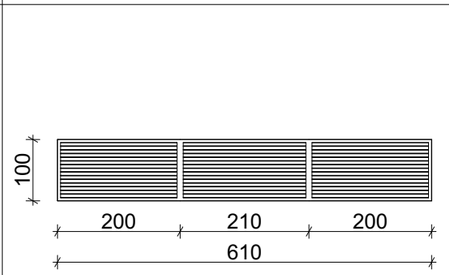	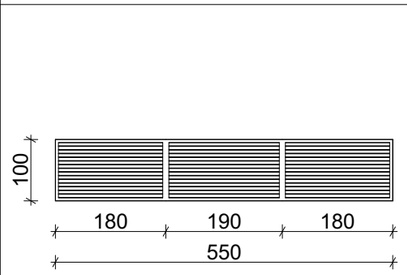	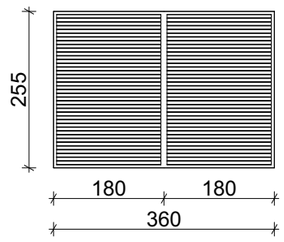	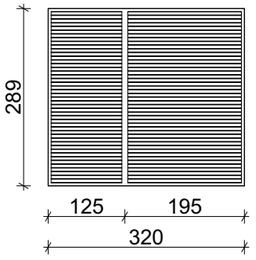	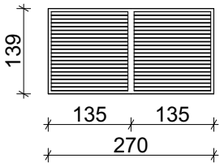

დასახელება	ცხ-6
მასალა	შავი ფერის ლითონის სხაურა
რაოდენობა (ცალი)	2
ზომები (სმ)	80X40 სმ
ფართობი (მ²)	0.3 მ²
ჯამური ფართობი (მ²)	0.6 მ²
ნახაზი მ. 1:100	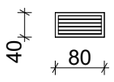

კარების ჯამური ფართი

418.0 მ²

ვიტრაჟების ჯამური ფართი

1884.2 მ²

სხაურების ჯამური ფართი

38.6 მ²

შენიშვნა

ყველა ზომა
დაზუსტდეს ადგილზე!

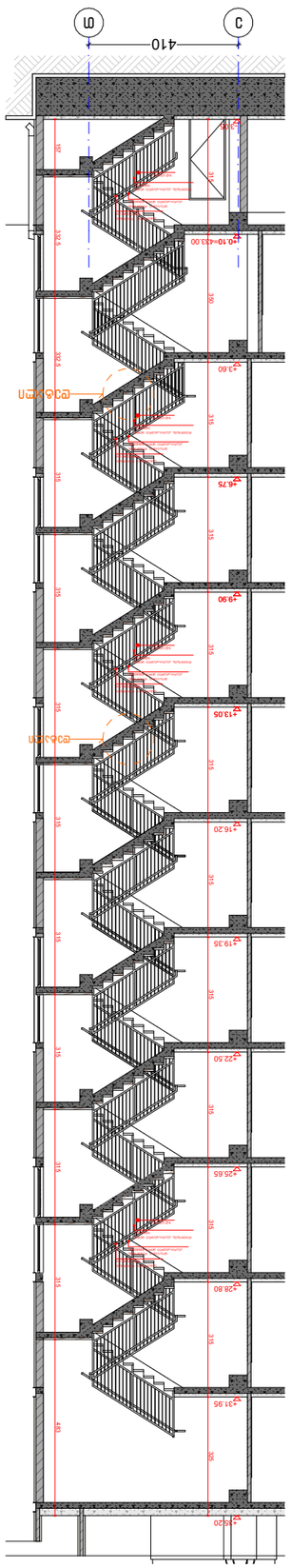

Разрез 2

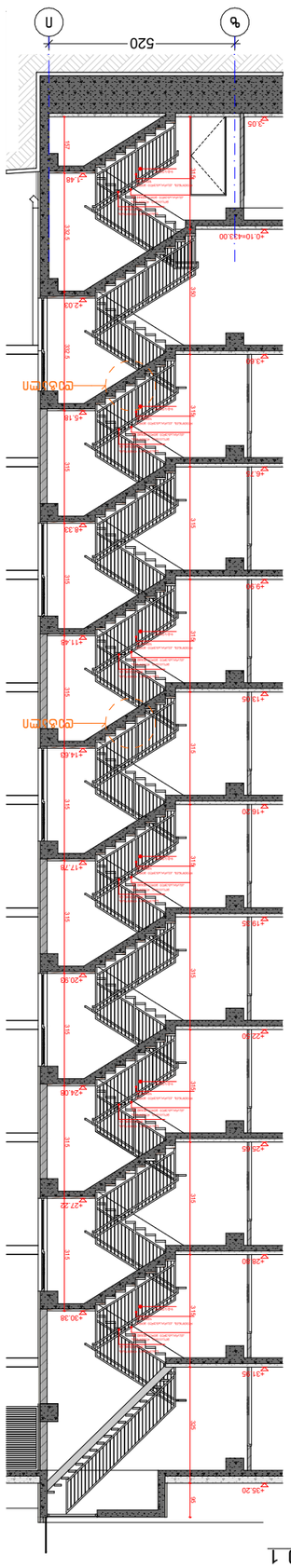

Разрез 1

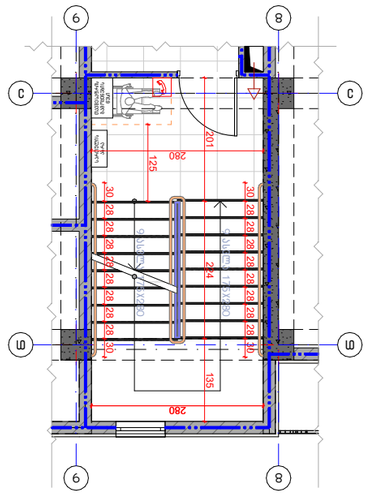

План ЛК1 на отм. 0.000 м. 1:100

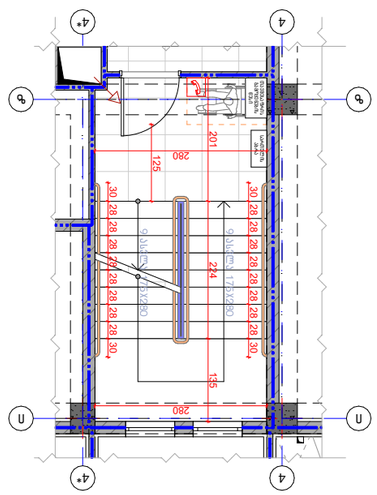

План ЛК2 на отм. 0.000 м. 1:100

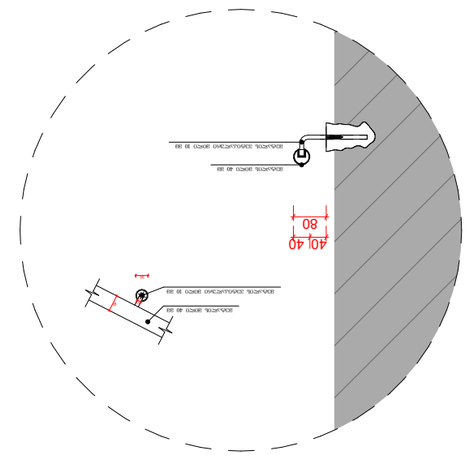

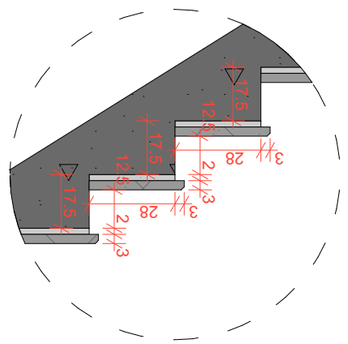

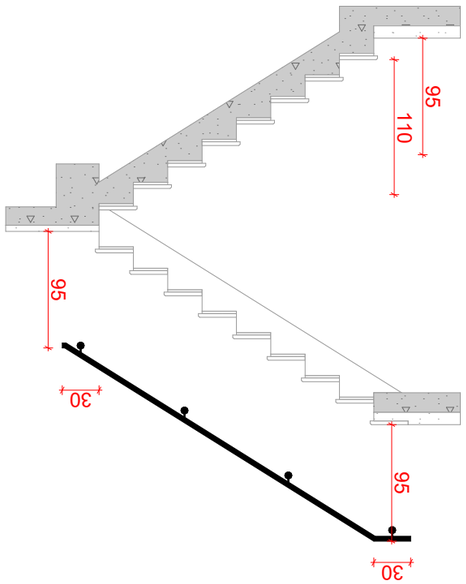

Узел 1 м. 1:50

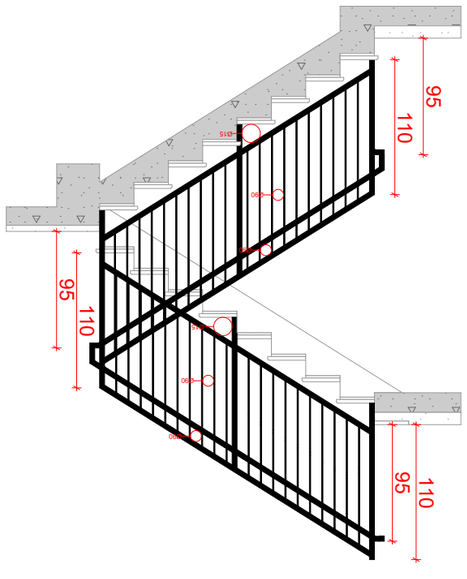

Узел 2 м. 1:50

Стадия	Лист	Листов
Р	3	4

Изм.	Кол.уч.	Лист	№ док.	Подп.	Дата
Разраб.					
Пров.					
Н.контр.					
ГИП					

Жилой дом с встроенными помещениями и подземной автостоянкой
Блок-секция 1
Лестница ЛК1
Лестница ЛК2
Планы, разрезы, узлы

Формат	А3
Масштаб	1:160, 1:150, 1:20, 1:50, 1:100

BLUI ARCHITECTURE
г. Москва, ул. Заозерная, №15
TEL: 595 55-35-74
599 75-28-88

Согласовано

Инв. № подл. | Подпись и дата | Взам. инв. №

Ведомость ссылочных и прилагаемых документов

№	Обозначение	Наименование	Примечание
1			
2			
3			

Ведомость рабочих чертежей основного комплекта

Лист	Наименование	Примечание
1	Общие данные	
2	Планы, разрезы, узлы	
3	Планы, разрезы, узлы	

Общие данные

1. Высота этажа принята: 3,0м.
2. Толщина наружных стен 510мм (+0,00)
Толщина внутренних стен 380мм, 510мм, 640мм, 770мм.
3. Отметка чистого пола 1-го этажа принята +0,00 абсолютных отметок рельефа.
Все отметки даны в метрах, все размеры в мм, если не указано иное.

Экспликация помещений

Поз.	Наименование	Площадь, м²
1	Тамбур	4,63
2	Коридор	6,75
3	Лестничная клетка	9,30
4	Тамбур	4,63
5	Коридор	6,75
6	Лестничная клетка	9,30

Условные обозначения

- Граница помещения
- Несущие стены
- Перегородки
- Ограждение лестницы
- Ступени
- Направление движения
- Отметка пола
- Отметка чистого пола
- Отметка земли
- Разрез
- Узел

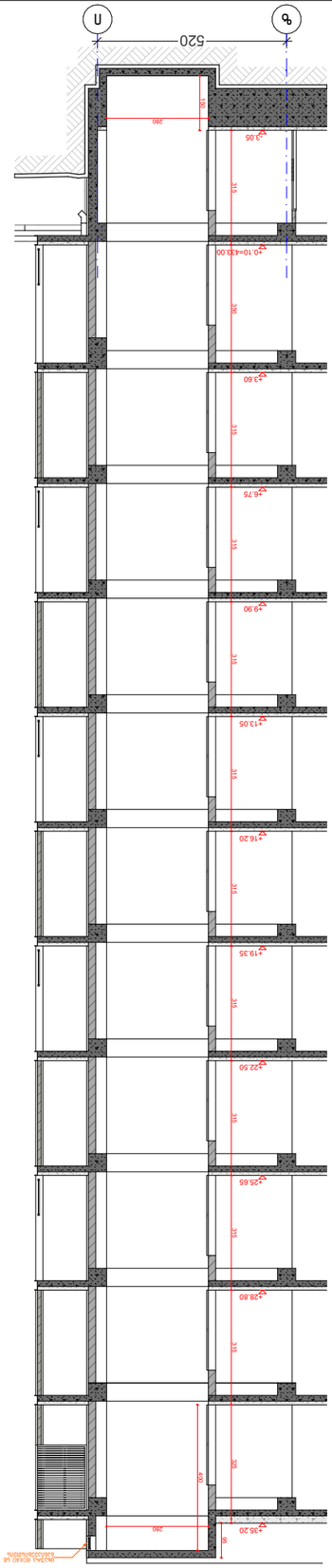

План 1
(запасной)

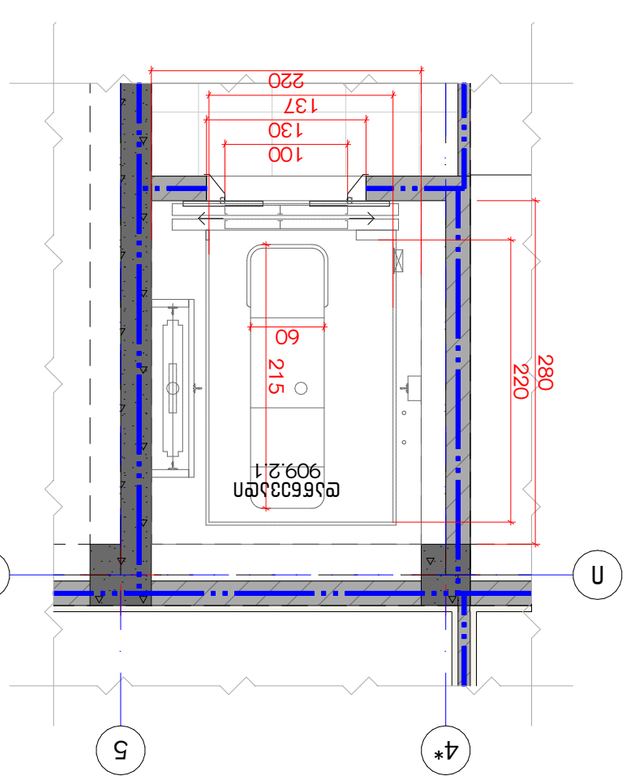

План ванной комнаты и туалета 4* и 5 М 1:50

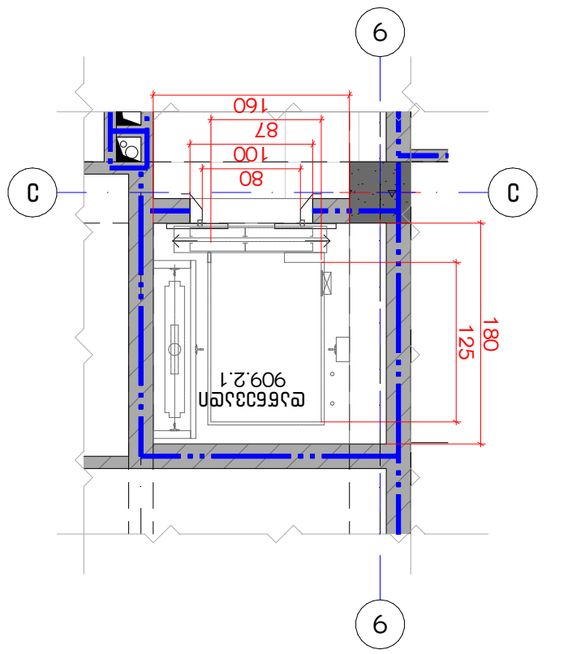

План ванной комнаты и туалета 9 и Д М 1:50

План душевой М 1:25

Экспликация помещений душевой и санузла

№	Наименование
1	●
2	●
3	

Условные обозначения:

- Бетонная стяжка
- Облицовка керамической плиткой
- Гидроизоляция
- Монолитное перекрытие
- Отметка пола
- ±0.00 Уровень чистого пола
- ±0.00 Уровень чистого пола
- Направление открывания двери

Технические требования:

1. Высота стен душевой от пола (см. планы) - 2.40 м.
2. Толщина бетонной стяжки пола (±0.00) 3см.
3. Уровень душевой ниже уровня чистого пола на +432.90 мм, для обеспечения стока воды.

Ведомость отделки помещений

№	Наименование помещения	Площадь, м²	Вид отделки	Примечание
1	Душевая	2.16	Керамическая плитка	
2	Санузел	1.75	Керамическая плитка	

Ведомость дверных заполнений

Марка	Наименование	Кол.	Примечание
Д1	Дверь душевой 2200×800	1	
Д2	Дверь санузла 1370×220	1	

Ведомость рабочих чертежей основного комплекта

Лист	Наименование	Примечание
1	Общие данные	
2	План душевой	
3	Планы ванной комнаты и туалета	
4	Планы	

Ведомость ссылочных и прилагаемых документов

Обозначение	Наименование	Примечание
	Нет ссылочных документов	

Спецификация элементов

Поз.	Наименование	Кол.	Примечание
	Душевая кабина 2200×800	1	
	Смеситель настенный	1	
	Унитаз компакт	1	
	Раковина 450 мм	1	
	Зеркало 600×800 мм	1	
	Полотенцедержатель	1	

Экспликация помещений

№	Наименование	Площадь, м²	Категория
1	Душевая	2.16	В4
2	Санузел	1.75	В4

Ведомость отделки помещений

№	Наименование	Пол	Стены	Потолок
1	Душевая	Керамическая плитка	Керамическая плитка	Влагостойкая краска
2	Санузел	Керамическая плитка	Керамическая плитка	Влагостойкая краска

Ведомость дверных заполнений

Марка	Наименование	Кол.	Примечание
Д1	Дверь душевой 2200×800	1	
Д2	Дверь санузла 1370×220	1

Фасадная система с воздушным зазором по системе облицовки из керамогранитных плит 600х600 мм, толщиной 20 мм, на подконструкции из оцинкованных профилей
Ветрозащитная паропроницаемая мембрана
Утеплитель из минеральной ваты, толщиной 200 мм, плотностью 90 кг/м³
Пароизоляционная мембрана
Монолитная железобетонная стена, толщиной 200 мм

Фасадная система с воздушным зазором по системе облицовки из керамогранитных плит 600х600 мм, толщиной 20 мм, на подконструкции из оцинкованных профилей
Ветрозащитная паропроницаемая мембрана
Утеплитель из минеральной ваты, толщиной 200 мм, плотностью 90 кг/м³
Пароизоляционная мембрана
Монолитная железобетонная стена, толщиной 200 мм

Фасадная система с воздушным зазором по системе облицовки из керамогранитных плит 600х600 мм, толщиной 20 мм, на подконструкции из оцинкованных профилей
Ветрозащитная паропроницаемая мембрана
Утеплитель из минеральной ваты, толщиной 200 мм, плотностью 90 кг/м³
Пароизоляционная мембрана
Монолитная железобетонная стена, толщиной 200 мм

Фасадная система с воздушным зазором по системе облицовки из керамогранитных плит 600х600 мм, толщиной 20 мм, на подконструкции из оцинкованных профилей
Ветрозащитная паропроницаемая мембрана
Утеплитель из минеральной ваты, толщиной 200 мм, плотностью 90 кг/м³
Пароизоляционная мембрана
Монолитная железобетонная стена, толщиной 200 мм

Фасадная система с воздушным зазором по системе облицовки из керамогранитных плит 600х600 мм, толщиной 20 мм, на подконструкции из оцинкованных профилей
Ветрозащитная паропроницаемая мембрана
Утеплитель из минеральной ваты, толщиной 200 мм, плотностью 90 кг/м³
Пароизоляционная мембрана
Монолитная железобетонная стена, толщиной 200 мм

Фасадная система с воздушным зазором по системе облицовки из керамогранитных плит 600х600 мм, толщиной 20 мм, на подконструкции из оцинкованных профилей
Ветрозащитная паропроницаемая мембрана
Утеплитель из минеральной ваты, толщиной 200 мм, плотностью 90 кг/м³
Пароизоляционная мембрана
Монолитная железобетонная стена, толщиной 200 мм

Фасадная система с воздушным зазором по системе облицовки из керамогранитных плит 600х600 мм, толщиной 20 мм, на подконструкции из оцинкованных профилей
Ветрозащитная паропроницаемая мембрана
Утеплитель из минеральной ваты, толщиной 200 мм, плотностью 90 кг/м³
Пароизоляционная мембрана
Монолитная железобетонная стена, толщиной 200 мм

Фасадная система с воздушным зазором по системе облицовки из керамогранитных плит 600х600 мм, толщиной 20 мм, на подконструкции из оцинкованных профилей
Ветрозащитная паропроницаемая мембрана
Утеплитель из минеральной ваты, толщиной 200 мм, плотностью 90 кг/м³
Пароизоляционная мембрана
Монолитная железобетонная стена, толщиной 200 мм

Узел №1

Узел №2

Узел №3

Узел №4

Узел №5

Узел №6

Узел №7

Узел №8

Узел примыкания к балкону

Выполнил	Зотов Н.Ф.
Проверил	Зотов Н.Ф.
Н.контр.	Зотов Н.Ф.
ГИП	Зотов Н.Ф.

Узлы фасадные

Стадия: Р
Лист: 1
Листов: 1

BLUI ARCHITECTURE
д. Оболенск, ул. Заводская, 15
TEL: 595 55-35-74
599 75-28-88

Изм. Кол.уч. Лист № док. Подп. Дата

Инв.№ подл. | Подп. и дата | Взам.инв.№

Согласовано

Разработано

Примечания:
1. Фасадную систему выполнить согласно проекту.
2. Толщина слоя утеплителя уточнить по теплотехническому расчету.
3. Все узлы фасада привязаны к осям здания.

Материалы:
- Монолитная железобетонная стена, толщиной 200 мм
- Пароизоляционная мембрана
- Утеплитель из минеральной ваты, толщиной 200 мм, плотностью 90 кг/м³
- Ветрозащитная паропроницаемая мембрана
- Воздушный зазор 40 мм
- Подконструкция из оцинкованных профилей
- Облицовка керамогранитными плитами 600х600 мм, толщиной 20 мм

Условные обозначения:
- Монолитная железобетонная стена
- Утеплитель из минеральной ваты
- Воздушный зазор
- Облицовка керамогранитными плитами
- Ось
- Отметка уровня ±0.00
- Отметка уровня ±0.00
- Граница узла

გარე კიბის ტიპური მოაჯირი

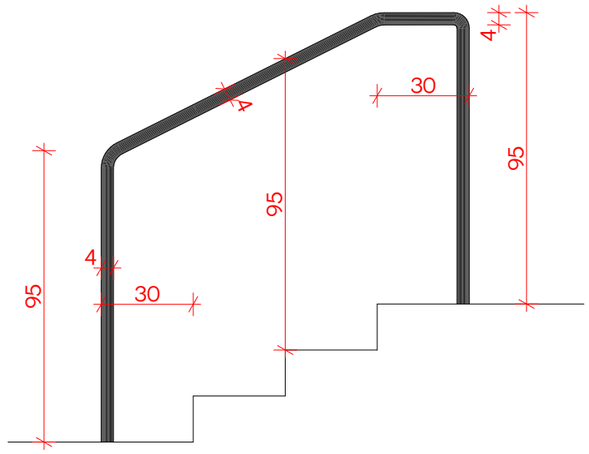

გარე კიბის ტიპური მოაჯირი

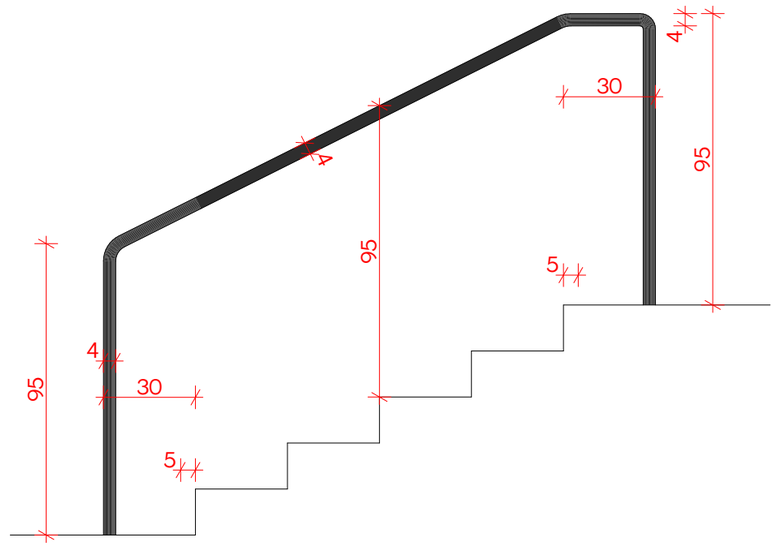

ამოსცნობადი გამაფრთხილებელი

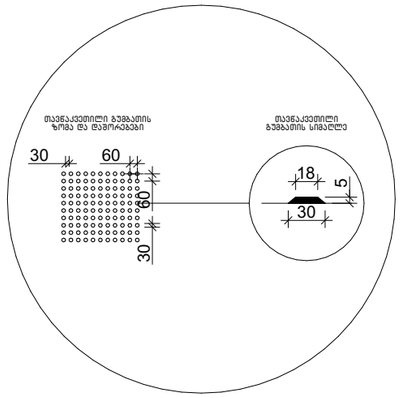

ბორდიურის კანდუსი 1

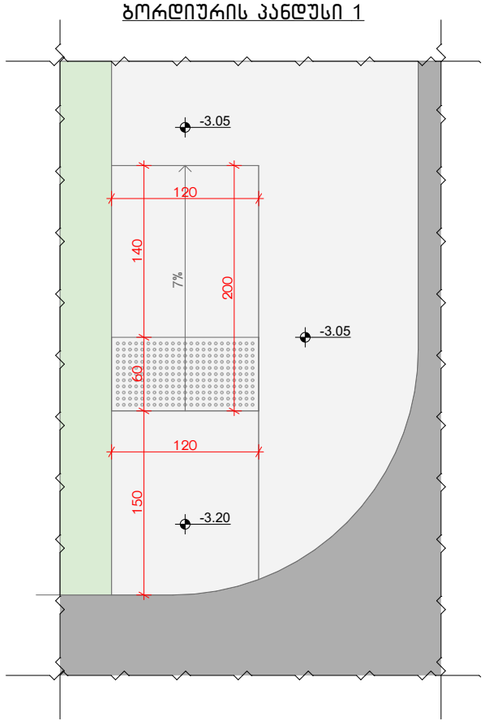

ბორდიურის კანდუსი 2

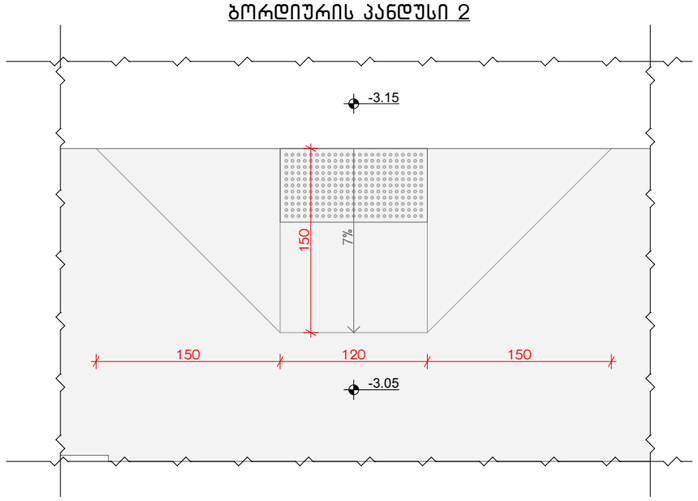

ბორდიურის კანდუსი 3

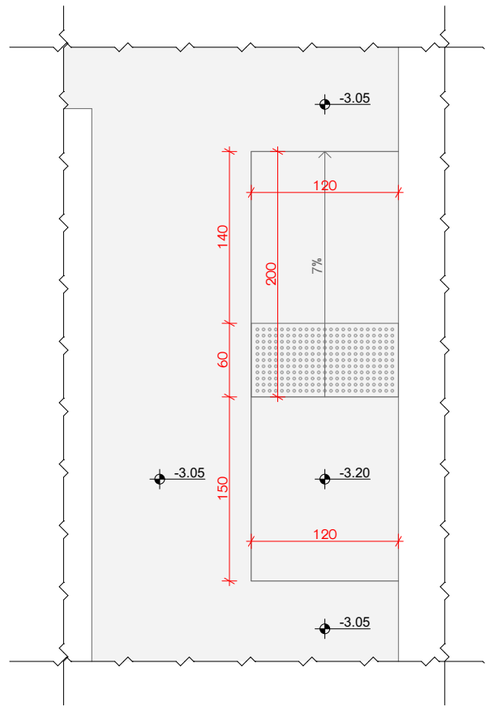

ნახაზის დასახელება:

დეტალები

ექსპლიკაცია:

კორექტირება

№	კორექტირება
1	•
2	•
3	

პირობითი ნიშნები:

- ნაკვეთის საზღვარი
- მონოლითი
- იატაკის მოპირპირება
- შემავსებელი
- ჭრილის ხაზი
- ±0.00 კონსტრუქციული ნიშნული
- ±0.00 არქიტექტურული ნიშნული

შენიშვნები

1. ნახაზში შეტანილი ცვლილება უნდა შეთანხმდეს პროექტის ავტორთან.
2. შენობის საპროექტო ნული (±0.00) ტოლია +432.90 აბსოლუტური ნიშნულის.
3. პროექტში ცვლილა ზომა მოცემულია სანტიმეტრებში, ნიშნულები - მეტრებში.

მისამართი

ქ. თბილისი, ჭუბა რკინიგზა №30
ქ. თბილისი, ქუჩა ც. დადიანი №32
ს.კ. კოდი: 01.12.12.011.127 4953 მ²

პროექტის სახელწოდება

მრავალბინიანი
საცხოვრებელი სახლის
არქიტექტურული პროექტი

სტადია	პროექტი	არ
თანამდებობა	გვარი	ხელმოწერა
დირექტორი	ზ. ბენდელიანი	
არქიტექტორი	ი. ბოგოხია	

საპროექტო ლოგო

BIJI ARCHITECTURE
BIJI ARCHITECTURE

მისამართი
ქ. თბილისი
ვ. ფალიაშვილის №15

TEL:
595 55-35-74
599 75-28-88

თარიღი	2023 წ.	მასშტაბი
ფორმატი	ფურცლის №	1:20, 1:50, 1:100
A-3	A. 87	

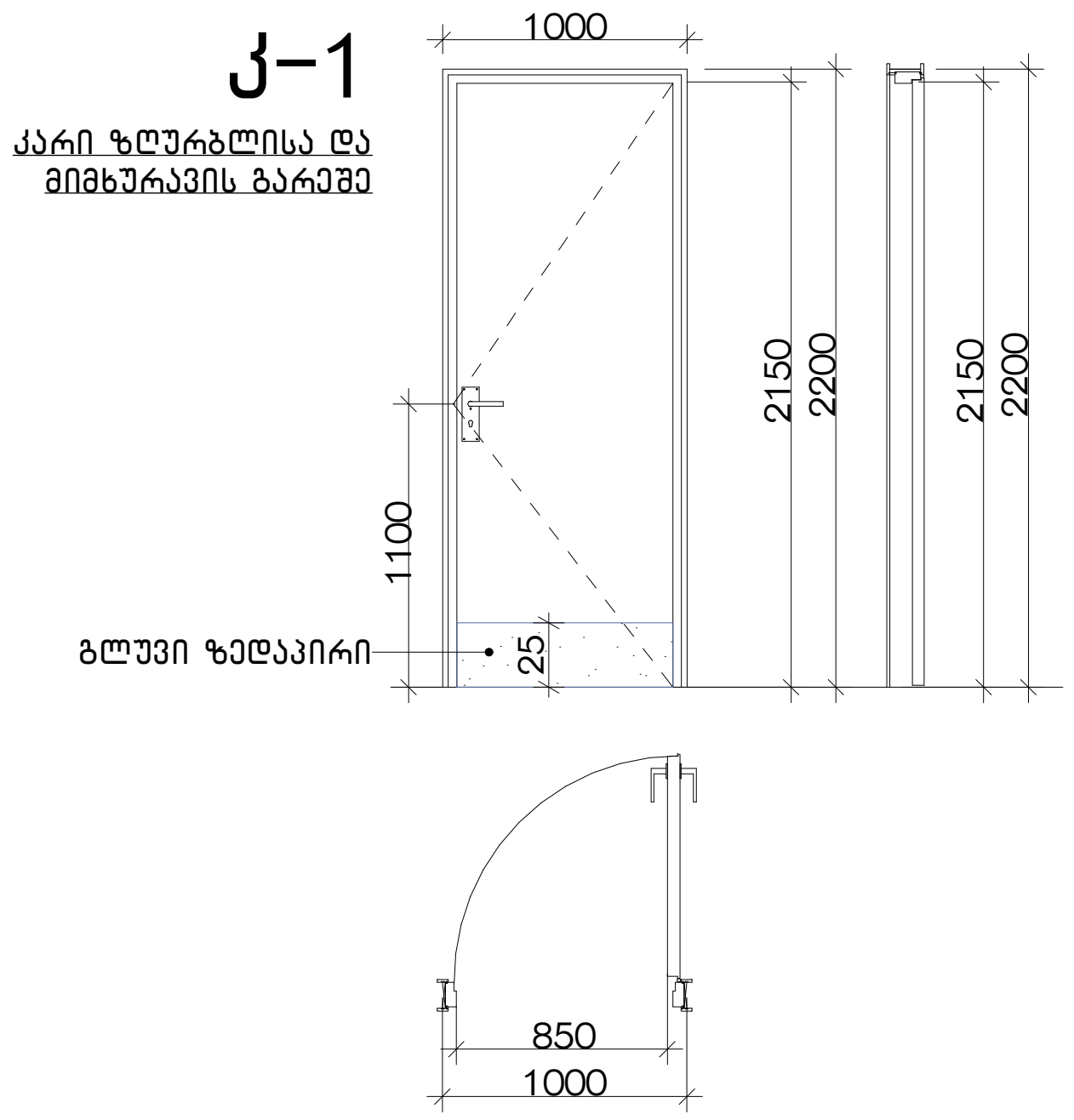

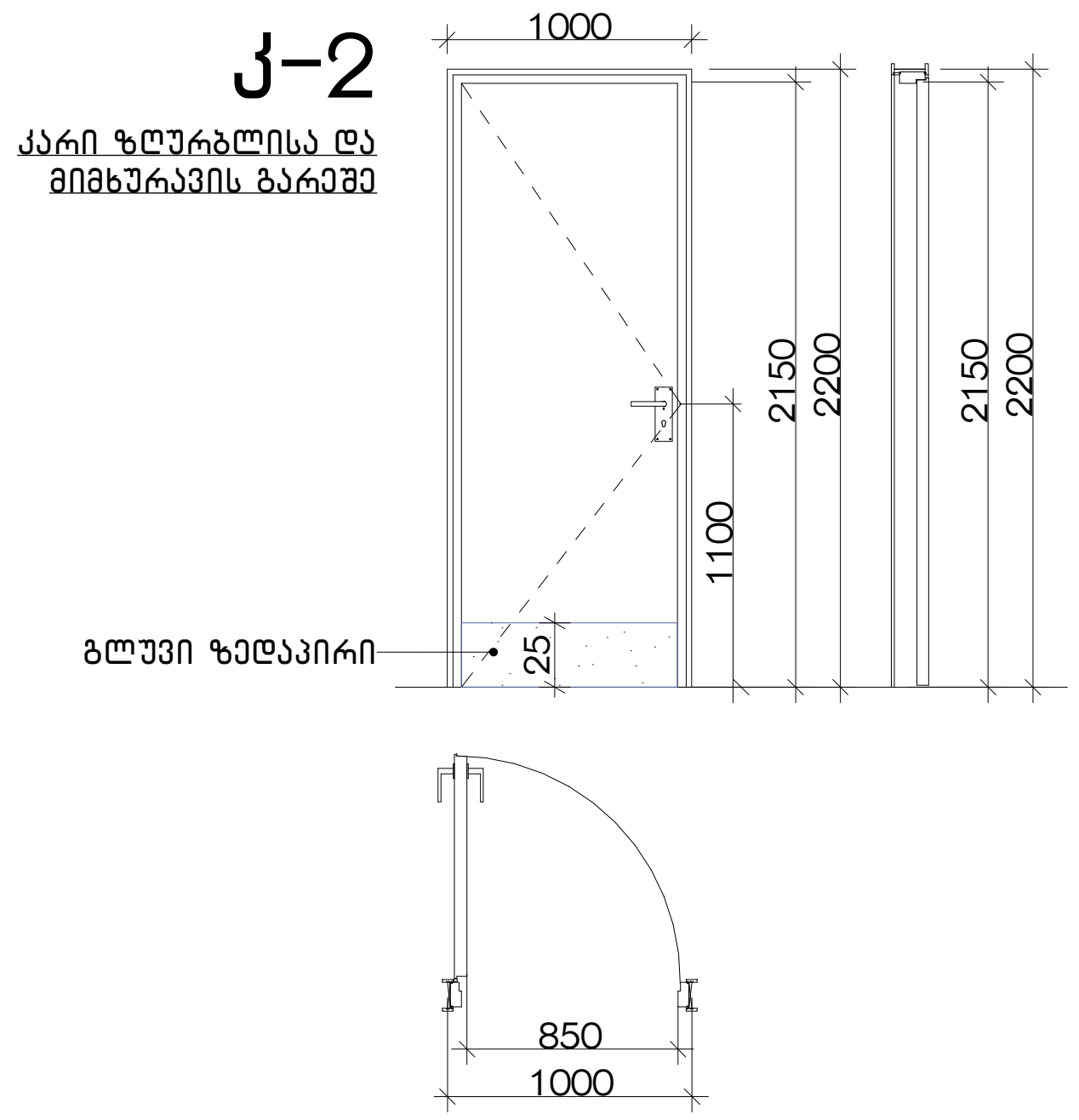

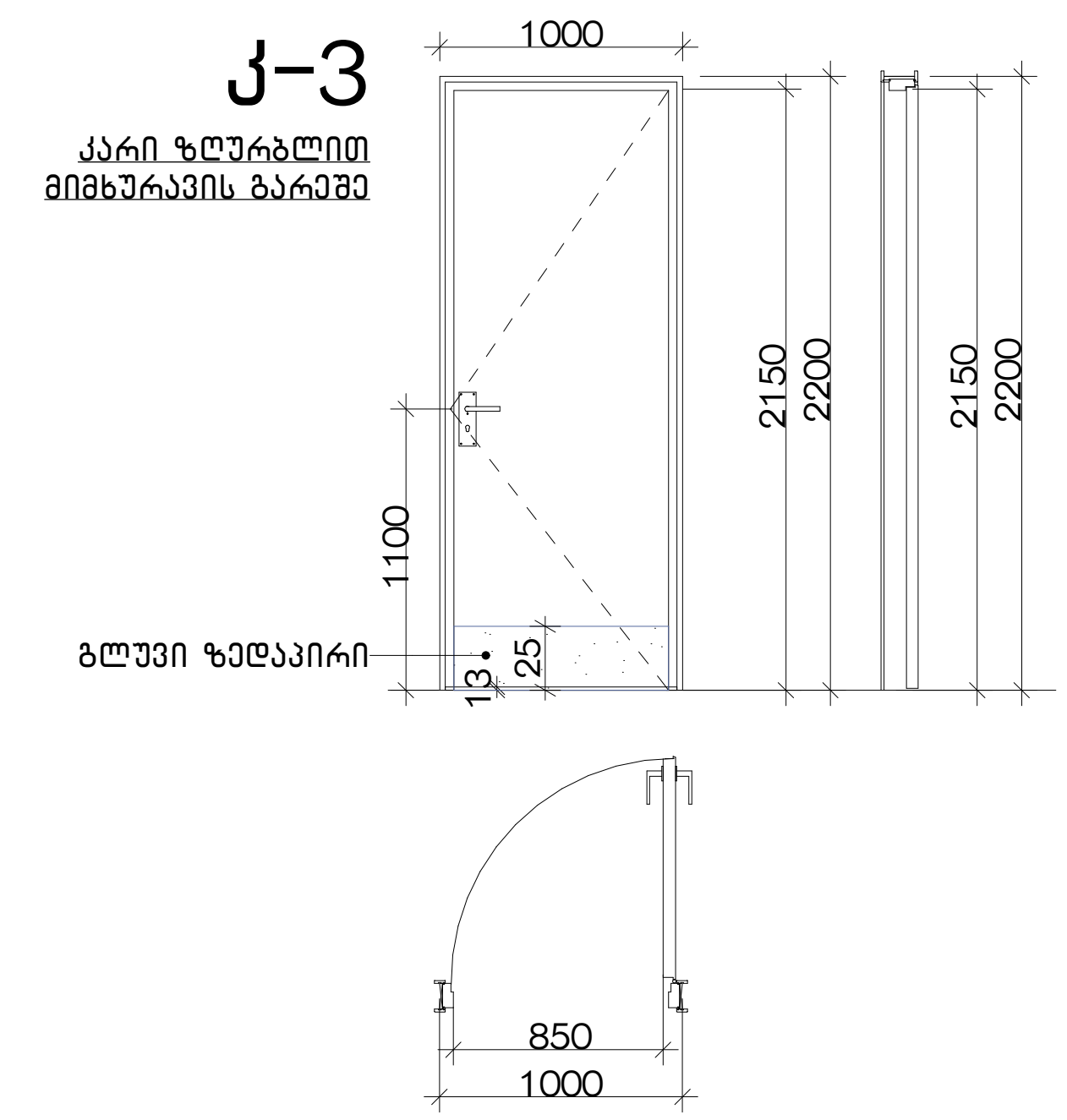

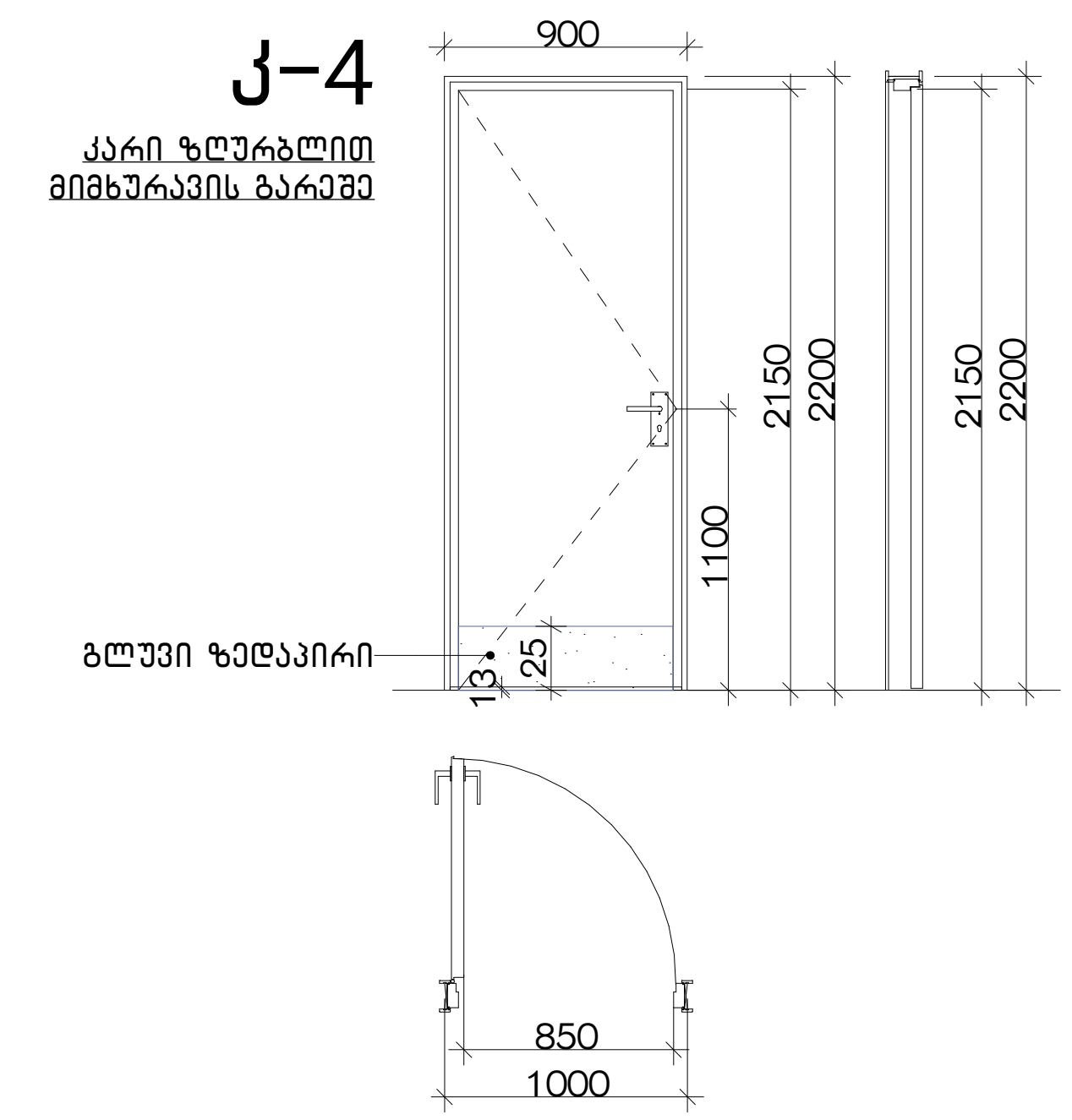



შენიშვნები:

- კარის ზედაპირი უნდა იყოს გლუვი იატაკიდან მინიმუმ 250 მმ-ის საზღვრებში.
- სახელურები, ჩამოსაწევი სახელურები, საკეტები, რაზები და მისაწვდომი კარის სხვა სამართავები ისეთი ფორმის იქნება, რომ ადვილად შეიძლებოდეს ერთი ხელით მოჭიდება და მის ასამუშავებლად საჭირო არ იქნება მაგრად მოჭიდება, წვალება ან მაჯის ტრიალი.
- დახურული კარის კავეულის გასაღები ნაწილები და გაღებისათვის განკუთვნილი ძალა შესაბამისობაში იქნება შემდეგთან:
  1. წინიდან მისაწვდომობისას, გამოწევით ან მიწოლით გაღებადი, არაუმეტეს 66.7 ნიუტონი.
  2. ბრუნვითი მოძრაობით გასაღები, არაუმეტეს 315 ნიუტონი სმ.
- **გასასვლელის კომპონენტებს (გზა-კიბე და ვესტიბიული) ემსახურება მიმხურავით აღჭურვილი კარები.**
- კარის მიმხურავები ისე მოეწყობა, რომ 90 გრადუსით, ღია მდგომარეობიდან 12 გრადუსით გაღებულ მდგომარეობამდე კარის მისახურად საჭირო დრო არაუმცირეს 5 წამი იქნება.
- კარის ზამბარიანი ანჯამები ისე მოეწყობა, რომ 70 გრადუსით ღია მდგომარეობიდან დახურულ მდგომარეობამდე კარი არაუმცირეს 1.5 წამში გადავა.
- ცეცხლმედეგი კარისგან განსხვავებული კარის მიწოლით ან გამოწევით გაღებისათვის საჭირო ძალა შესაბამისობაში იქნება შემდეგთან:
  1. შენობაში განთავსებული ანჯამიანი კარი: არაუმეტეს 22.2 ნიუტონი.
- კარებების ცეცხლმედეგობა მითითებულია ხანძარსაწინააღმდეგო გეგმებზე.
- კარებების გაღების მიმართულება მითითებულია გეგმებზე.
- კერის ზღურბლი მითითებულია გეგმებზე
- არცერთი კარის სუფთა სიმაღლე არ იქნება 2,05 მეტრზე ნაკლები.

ნახაზის დასახელება:

კარების დეტალური ნახაზი

ექსპლიკაცია:

კორექტირება

№	კორექტირება
1	●
2	●
3	

პირობითი ნიშნები:

- ნაკვეთის საზღვარი
- მონოლითი
- იატაკის მოჭიმვა
- შემავსებელი
- ჭრილის ხაზი
- ±0.00 კონსტრუქციული ნიშნული
- ±0.00 არქიტექტურული ნიშნული

შენიშვნები

1. ნახაზში შეტანილი ყველა ცვლილება უნდა შეთანხმდეს პროექტის ავტორთან.
2. შენობის საპროექტო ნული (±0.00) ტოლია +432.90 აბსოლუტური ნიშნულის.
3. პროექტში ყველა ზომა მოცემულია სანტიმეტრებში, ნიშნულები - მეტრებში.

მისამართი

ქ. თბილისი, ქუჩა რკინიგზა №30
ქ. თბილისი, ქუჩა ც. დადიანი №32
საკ. კოდი: 01.12.12.011.127 4953 მ²

პროექტის სახელწოდება

მრავალბინიანი
საცხოვრებელი სახლის
არქიტექტურული პროექტი

სტადია	პროექტი	არ
თანამდებობა	გვარი	ხელმოწერა
დირექტორი	ბ. ბენდელიანი	
არქიტექტორი	ი. გოგოხია	

საპროექტო ლოგო	მისამართი
BIJI ARCHITECTURE BIJI ARCHITECTURE	ქ. თბილისი მ. შავიშვილის №1ა TEL: 595 55-35-74 599 75-28-88

თარიღი	2023 წ.	მასშტაბი
ფორმატი	ფურცლის №	1:50
A-3	A. 88	

კ-3*

კარი მიმხურავით ზღურბლის გარეშე

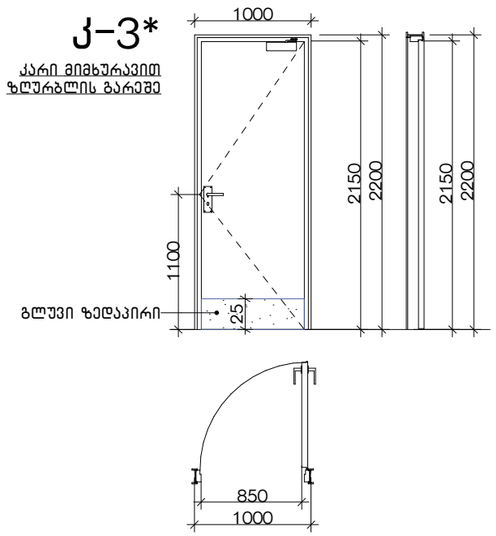

კ-4*

კარი მიმხურავით ზღურბლის გარეშე

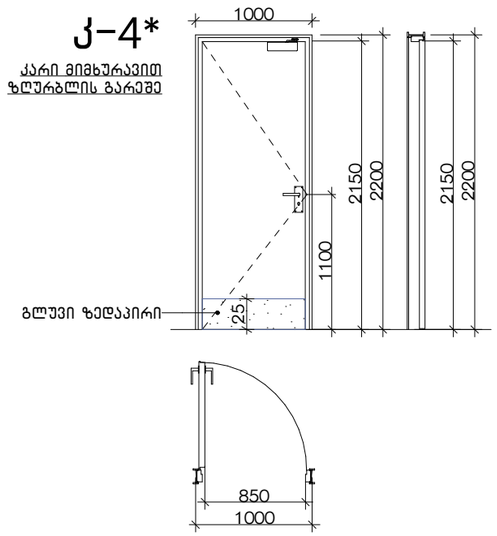

კ-5

კარი ზღურბლისა და მიმხურავის გარეშე

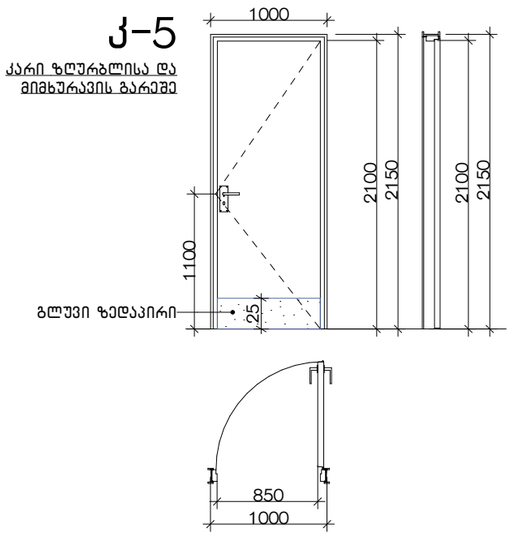

შენიშვნები:

- კარის ზედაპირი უნდა იყოს გლუვი იატაკიდან მინიმუმ 250 მმ-ის საზღვრებში.
- სახელურები, ჩამოსაწევი სახელურები, საკეტები, რაზები და მისაწვდომი კარის სხვა სამართავები ისეთი ფორმის იქნება, რომ ადვილად შეიძლებოდეს ერთი ხელით მოჭიდება და მის ასამუშავებლად საჭირო არ იქნება მაგრად მოჭიდება, წვალება ან მაჯის ტრიალი.
- დახურული კარის კავეულის გასაღები ნაწილები და გაღებისათვის განკუთვნილი ძალა შესაბამისობაში იქნება შემდეგთან:
  1. წინიდან მისაწვდომობისას, გამოწევით ან მიწოლით გაღებადი, არაუმეტეს 66.7 ნიუტონი.
  2. ბრუნვითი მოძრაობით გასაღები, არაუმეტეს 315 ნიუტონი სმ.
- **გასასვლელის კომპონენტებს (გზა-კიბე და ვესტიბიული) ემსახურება მიმხურავით აღჭურვილი კარებები.**
- კარის მიმხურავები ისე მოეწყობა, რომ 90 გრადუსით, ღია მდგომარეობიდან 12 გრადუსით გაღებულ მდგომარეობამდე კარის მისახურად საჭირო დრო არაუმცირეს 5 წამი იქნება.
- კარის ზამბარიანი ანჯამები ისე მოეწყობა, რომ 70 გრადუსით ღია მდგომარეობიდან დახურულ მდგომარეობამდე კარი არაუმცირეს 1.5 წამში გადავა.
- ცეცხლმედეგი კარისგან განსხვავებული კარის მიწოლით ან გამოწევით გაღებისათვის საჭირო ძალა შესაბამისობაში იქნება შემდეგთან:
  1. შენობაში განთავსებული ანჯამიანი კარი: არაუმეტეს 22.2 ნიუტონი.
- კარებების ცეცხლმედეგობა მითითებულია ხანძარსაწინააღმდეგო გეგმებზე.
- კარებების გაღების მიმართულება მითითებულია გეგმებზე.
- კერის ზღურბლი მითითებულია გეგმებზე
- არცერთი კარის სუფთა სიმაღლე არ იქნება 2,05 მეტრზე ნაკლები.

ნახაზის დასახელება:

კარების დეტალური ნახაზი

ექსპლიკაცია:

კორექტირება

№	კორექტირება
1	•
2	•
3	

პირობითი ნიშნები:

- ნაკვეთის საზღვარი
- მონოლითი
- იატაკის მოზიდვა
- შემავსებელი
- ჭრილის ხაზი
- ±0.00 კონსტრუქციული ნიშნული
- ±0.00 არქიტექტურული ნიშნული

შენიშვნები

1. ნახაზზე შეტანილი ყველა ცვლილება უნდა შეთანხმდეს პროექტის ავტორთან.
2. შენობის საპროექტო ნული (±0.00) ტოლია +432.90 აბსოლუტური ნიშნულის.
3. პროექტში ყველა ზომა მოცემულია სანტიმეტრებში, ნიშნულები - მეტრებში.

მისამართი

ქ. თბილისი, ჭუბა რკინიგზა №30
ქ. თბილისი, ჭუბა ც. დადიანი №32
ს.კ. კოდი: 01.12.12.011.127 4953 მ²

პროექტის სახელწოდება

მრავალბინიანი
საცხოვრებელი სახლის
არქიტექტურული პროექტი

სტადია	პროექტი	არ
თანამდებობა	გვარი	ხელმოწერა
დირექტორი	ბ. ბენდელიანი	
არქიტექტორი	ი. ბოგოხია	

საპროექტო ლოგო | მისამართი

BIJI ARCHITECTURE

ქ. თბილისი
ბ. ზაქარიაძის №15

TEL:
595 55-35-74
599 75-28-88

თარიღი	2023 წ.	მასშტაბი
ფორმატი	ფურცლის №	1:50
A-3	A. 89	