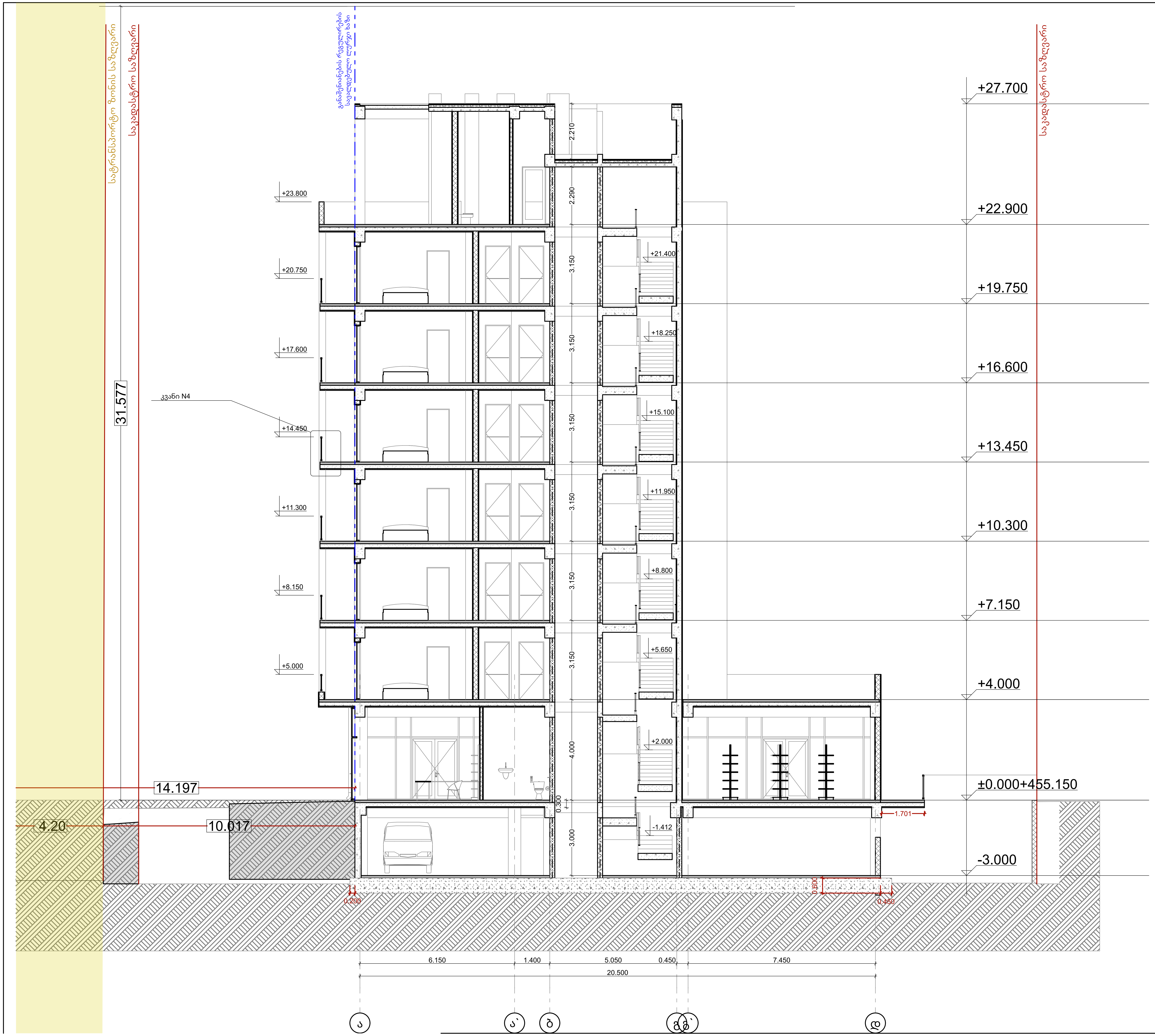

ფორმატი	dakveTa #	failis saxeli
A-2		

პირობითი ნიშნები

	ბეტონბის ბლოკის კედელი
	ბეტონბის ბლოკის კედელი

#	შენიშვნები
1	შენობის ყველა ნაშვერი იქნება არაწვადი
2	სახანძრო სისტემები პროექტში ასახულია პირობითად. მათი ადგილმდებარეობა და რაოდენობა დაზუსტდება შესაბამის სტანდარტს მორგებული სახანძრო სისტემების საინჟინრო პროექტის დამუშავების სტადიაზე
3	ზომენი მოცემულია მილიმეტრებში ნიშნულები მოცემულია მეტრებში

პროექტის სახელწოდება:
მრავალბინიანი საცხოვრებელი სახლი
ქ. თბილისი, სოფელი დიღომი, ასმათის ქუჩა N55
ს/კ- 01.72.14.035.310

TBILQALAQPROEQTI
Tbilqalaqproeqti

წყნეთის გზატკეცილი N 52
თბილისი
საქართველო

	გვარი	ხელმოწერა
დირექტორი	ლ. ხუხაშვილი	
მთ. არქიტექტორი	ლ. ხუხაშვილი	
არქიტექტორი	თ.დათებაშვილი	
შეასრულა		

ჭრილი 1:1

მაშტაბი	1:100
თარიღი:	2023

stasia	furceli	furclebi
a.p	13	30

ფორმატი	dakveTa #	failis saxeli
A-2		

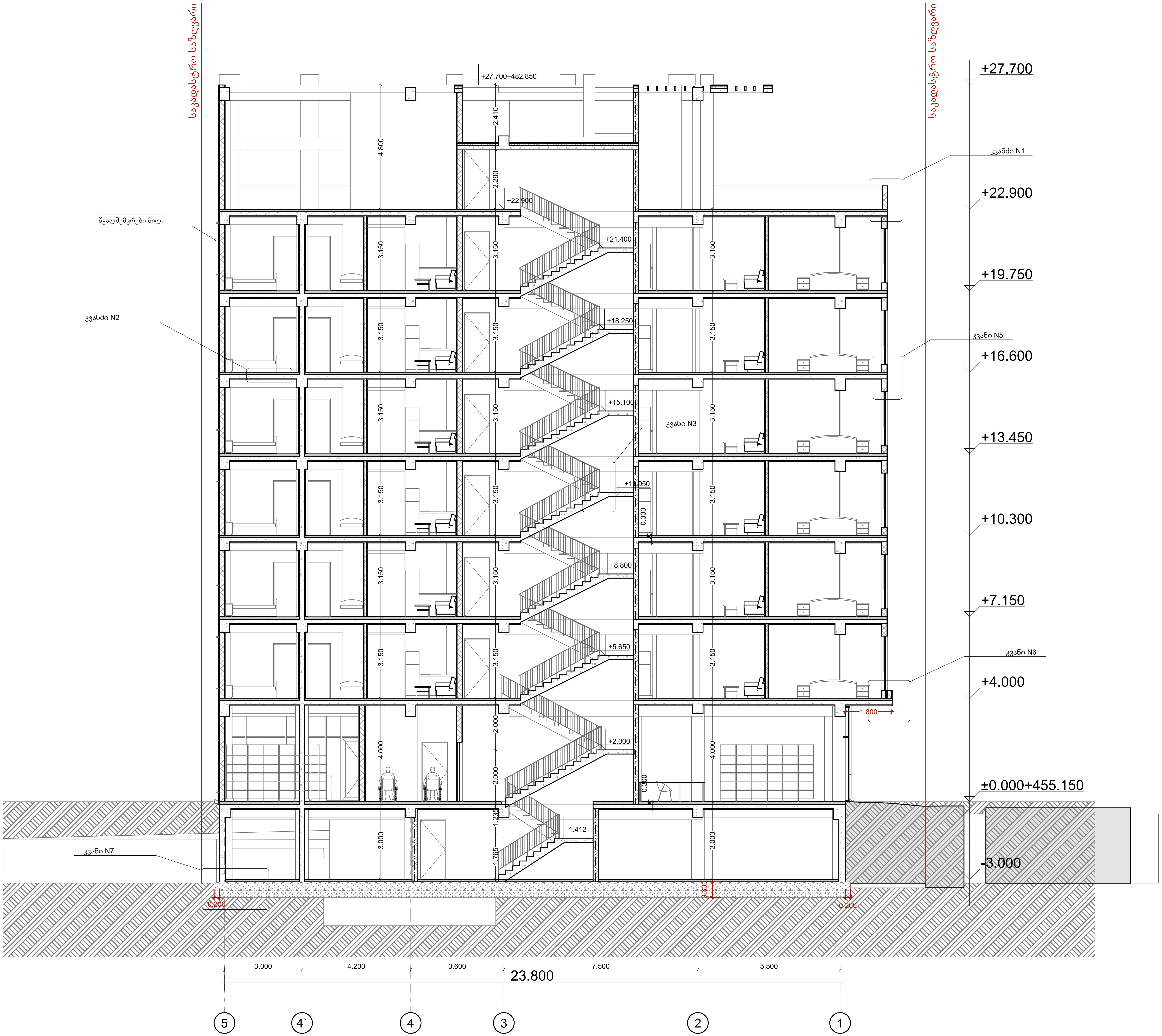

პირობითი ნიშნები

	ბეტონბის ბლოკის კედელი
	ბეტონბის ბლოკის კედელი

#	შენიშვნები
1	შენობის ყველა ნაშვერი იქნება არაწვადი
2	სახანძრო სისტემები პროექტში ასახულია პირობითად. მათი ადგილმდებარეობა და რაოდენობა დაზუსტდება შესაბამის სტანდარტს მორგებული სახანძრო სისტემების საინჟინრო პროექტის დამუშავების სტადიაზე
3	ზომენი მოცემულია მილიმეტრებში ნიშნულები მოცემულია მეტრებში

პროექტის სახელწოდება:
მრავალბინიანი საცხოვრებელი სახლი
ქ. თბილისი, სოფელი დიღომი, ასმათის ქუჩა N55
ს/კ- 01.72.14.035.310

TBILQALAQPROEQTI
Tbilqalaqproeqti

წყნეთის გზატკეცილი N 52
თბილისი
საქართველო

	გვარი	ხელმოწერა
დირექტორი	ლ. ხუხაშვილი	
მთ. არქიტექტორი	ლ. ხუხაშვილი	
არქიტექტორი	თ.დათებაშვილი	
შეასრულა		

ჭრილი 2:2

მაშტაბი	1:100
თარიღი:	2023

stasia	furceli	furclebi
a.p	14	30

1:50

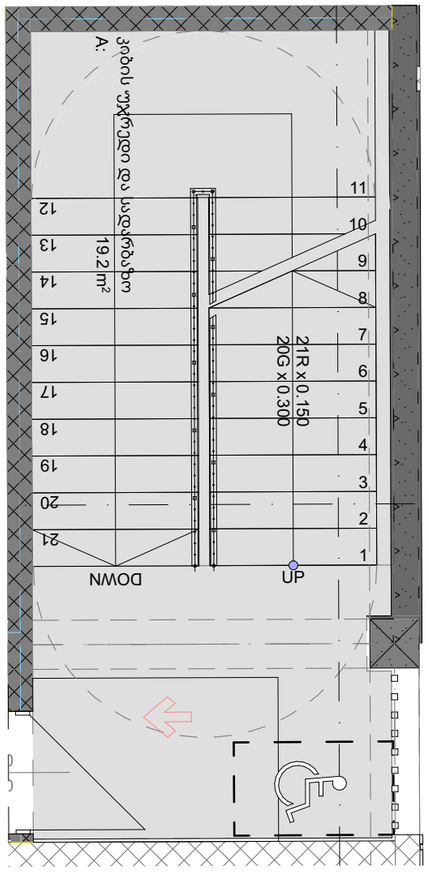

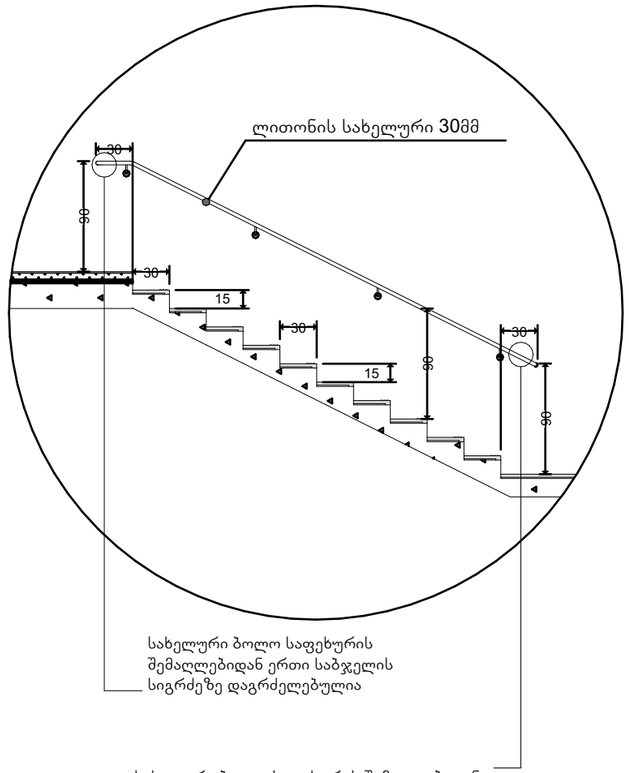

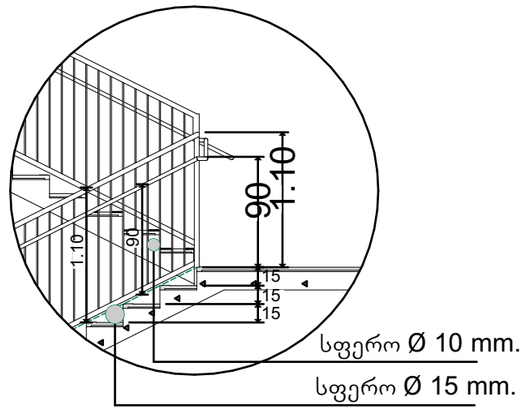

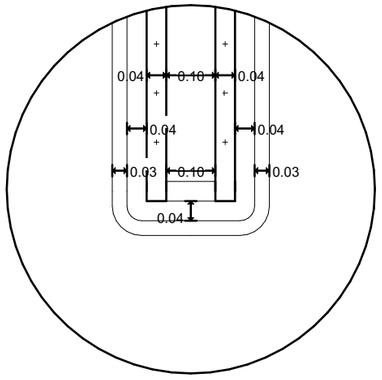

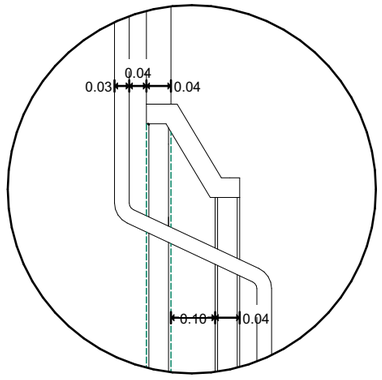

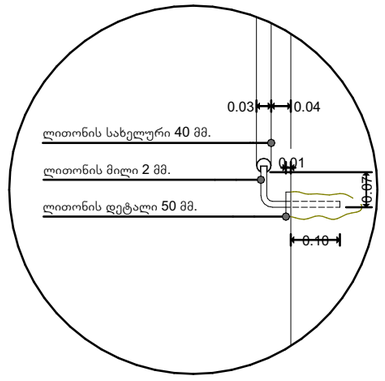

ფორმატი	dakveTa #	failis saxeli
A-3		

პირობითი ნიშნები

ბეტონბის ბლოკის კედელი

ბეტონბის ბლოკის კედელი

#	შენიშვნები
1	შენობის ყველა ნაშვერი იქნება არაწვადი
2	სახანძრო სისტემები პროექტში ასახულია პირობითად. მათი ადგილმდებარეობა და რაოდენობა დაზუსტდება შესაბამის სტანდარტს მორგებული სახანძრო სისტემების საინჟინრო პროექტის დამუშავების სტადიაზე
3	ზომები მოცემულია მილიმეტრებში ნიშნულები მოცემულია მეტრებში

პროექტის სახელწოდება:

მრავალბინიანი საცხოვრებელი სახლი

ქ. თბილისი, სოფელი დიღომი, ასმათის ქუჩა N55

ს/კ- 01.72.14.035.310

TBILQALAQPROEQTI

Tbilqalaqproeqti

წყნეთის გზატკეცილი N 52
თბილისი
საქართველო

	გვარი	ხელმოწერა
დირექტორი	ლ. ხუხაშვილი	
მთ. არქიტექტორი	ლ. ხუხაშვილი	
არქიტექტორი	თ.დათებაშვილი	
შეასრულა		

კიბის დეტალი

მაშტაბი	1:50.00, 1:50
თარიღი:	2023

stasia	furceli	furclebi
a.p	29	30

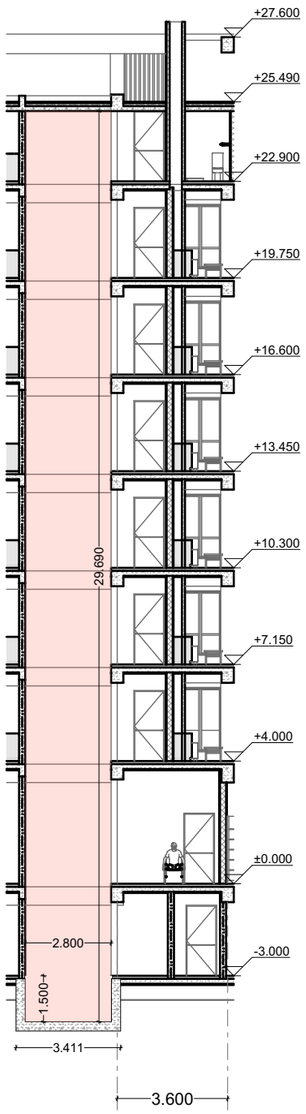

1:200

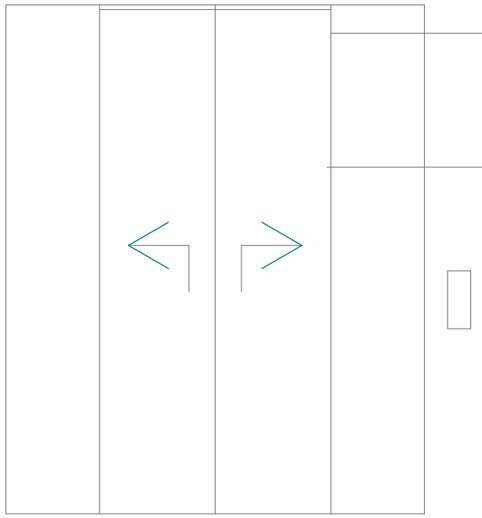

სასწრაფო სამედიცინო დახმარების საერთაშორისო სიმბოლო (სიცოცხლის ვარსკვლავი) განთავსდება ლიფტის ჩარჩოს ორივე მხარეს

სახანძრო-სამაშველო დანაყოფებისთვის მისადგომი ლიფტის სიმბოლო სულ მცირე 7.5 სმ. სახით

მისაწვდომობის სიმბოლო

კვანძი

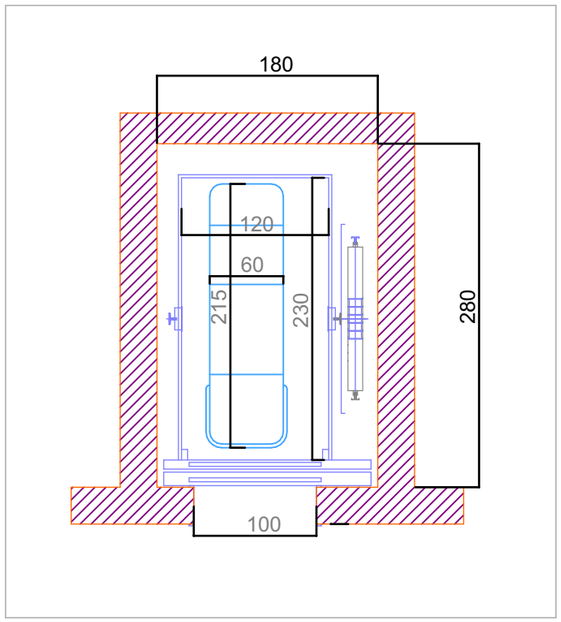

1:20

ფორმატი	dakveTa #	failis saxeli
A-3		

პირობითი ნიშნები

ბეტონის ბლოკის კედელი

ბეტონის ბლოკის კედელი

#	შენიშვნები
1	შენობის ყველა ნაშვერი იქნება არანჭვადი
2	სახანძრო სისტემები პროექტში ასახულია პირობითად. მათი ადგილმდებარეობა და რაოდენობა დაზუსტდება შესაბამის სტანდარტს მორგებული სახანძრო სისტემების საინჟინრო პროექტის დამუშავების სტადიაზე
3	ზომები მოცემულია მილიმეტრებში ნიშნულები მოცემულია მეტრებში

პროექტის სახელწოდება:
მრავალბინიანი საცხოვრებელი სახლი
ქ. თბილისი, სოფელი დიღომი, ასმათის ქუჩა N55
ს/კ- 01.72.14.035.310

TBILQALAQPROEQTI
Tbilqalaqproeqti

წყნეთის გზატკეცილი N 52
თბილისი
საქართველო

	გვარი	ხელმოწერა
დირექტორი	ლ. ხუხაშვილი	
მთ. არქიტექტორი	ლ. ხუხაშვილი	
არქიტექტორი	თ.დათებაშვილი	
შეასრულა		

ლიფტის კვანძი

მაშტაბი	1:200	
თარიღი:	2023	

stasia	furceli	furclebi
a.p	24	30

კვანძი N 1
1:20

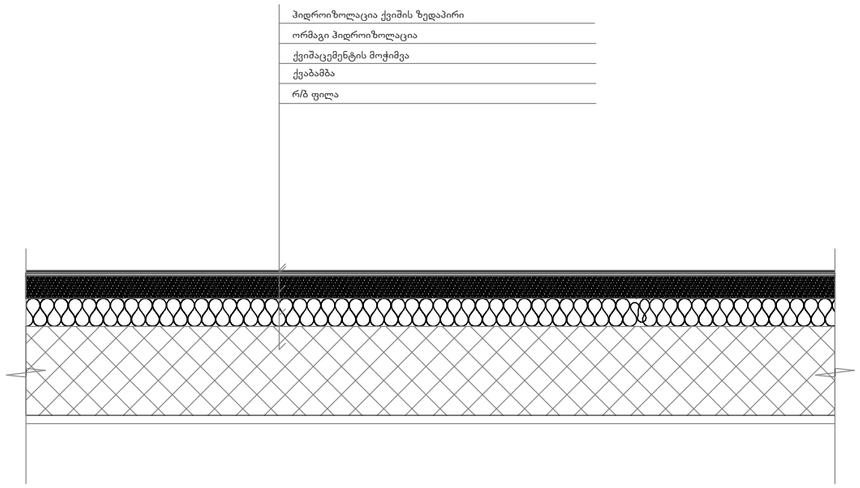

კვანძი N 2
1:20

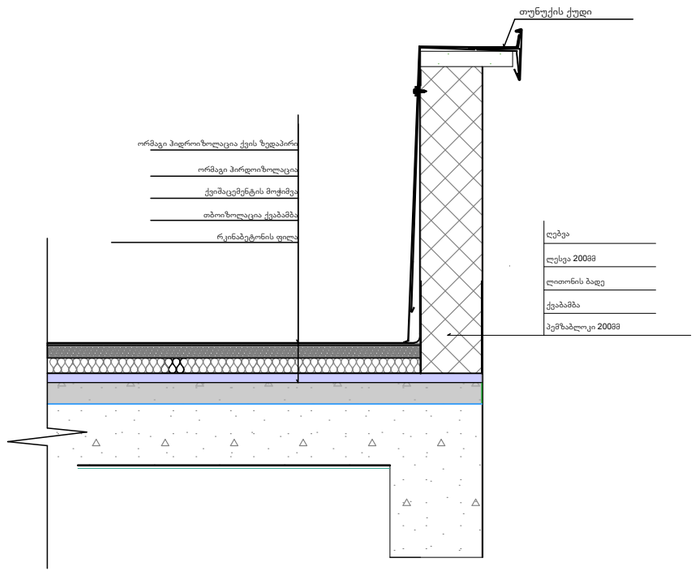

ფორმატი	dakveTa #	failis saxeli
A-3		

პირობითი ნიშნები

ბეტონბის ბლოკის კედელი

ბეტონბის ბლოკის კედელი

#	შენიშვნები
1	შენობის ყველა ნაშვერი იქნება არაწვადი
2	სახანძრო სისტემები პროექტში ასახულია პირობითად. მათი ადგილმდებარეობა და რაოდენობა დაზუსტდება შესაბამის სტანდარტს მორგებული სახანძრო სისტემების საინჟინრო პროექტის დამუშავების სტადიაზე
3	ზომენი მოცემულია მილიმეტრებში ნიშნულები მოცემულია მეტრებში

პროექტის სახელწოდება:
მრავალბინიანი საცხოვრებელი სახლი
ქ. თბილისი, სოფელი დიღომი, ასმათის ქუჩა N55
ს/კ- 01.72.14.035.310

TBILQALAQPROEQTI
Tbilqalaqproeqti
წყნეთის გზატკეცილი N 52
თბილისი
საქართველო

	გვარი	ხელმოწერა
დირექტორი	ლ. ხუხაშვილი	
მთ. არქიტექტორი	ლ. ხუხაშვილი	
არქიტექტორი	თ.დათებაშვილი	
შეასრულა		

კვანძები

მაშტაბი	1:20	
თარიღი:	2023	

stasia	furceli	furclebi
a.p	30	30