განმარტებითი ბარათი

წინამდებარე პროექტში წარმოდგენილია ქ. თბილისში, სოფელ გლდანში, ავშნიანის ტერიტორიაზე (ს.კ. 01.11.17.023.215) **მრავალფუნქციური საცხოვრებელი კომპლექსის** კონსტრუქციული პროექტის მუშა ნახაზები.

შენობის გეგმარებითი პარამეტრები:

ასაშენებელი მრავალფუნქციური საცხოვრებელი შენობა 13 სართულიანია, მათ შორის ერთი მიწისქვეშა სართულით, რომელიც განკუთვნილია ავტოფარეხებისთვის. ავტოფარეხის სართულის სიმაღლე **H=3.1 მ-ია.** შენობის პირველი სართულის სიმაღლე არის **H=3.9 მ-ი** და განკუთვნილია კომერციული ფართებისთვის. ასაშენებელი შენობის მეორე, მესამე, მეოთხე და მეხუთე სართულები განკუთვნილია საოფისე ფართებისთვის. რაც შეეხება შენობის დანარჩენ სართულებს დაწყებული მეექვსედან მეთორმეტე სართულის ჩათვლით, განკუთვნილია საცხოვრებელი ფართებისთვის. როგორც საოფისე, ასევე საცხოვრებელი სართულების სიმაღლეები შეადგენს **H=3.2 მ-ს.** შენობა მართკუთხა მოხაზულობისაა; განაპირა ღერძებში ზომებით: **19.1 X 35.2 მ;** მაქსიმალური მალი შეადგენს **L=7.0 მ-ს.**

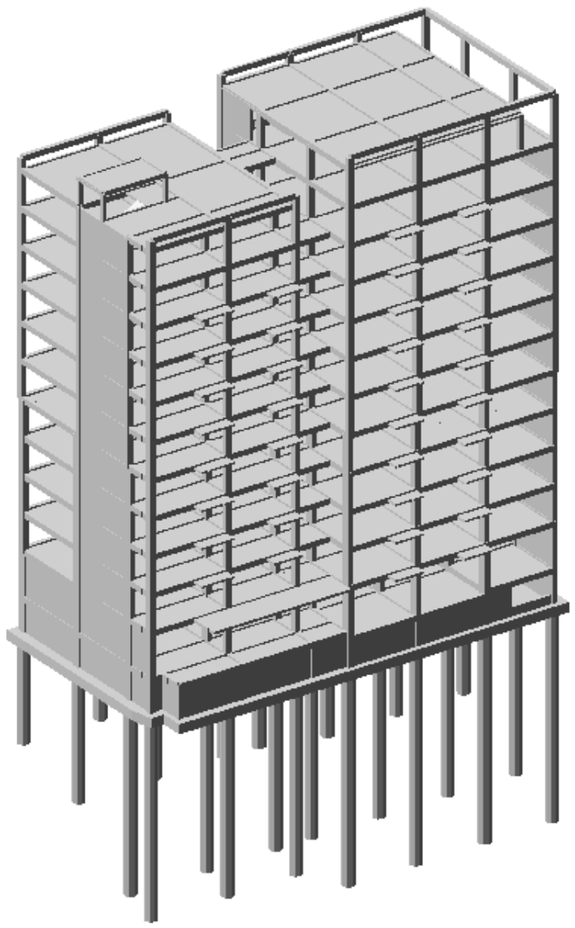

შენობის ძირითადი მზიდი კონსტრუქციული ელემენტების გაბარიტული ზომები:

- საძირკვლის ფილა-როსტვერკი სისქით H=85 სმ.
- ნაბურღ-ნატენი ხიმინჯები დიამეტრით 1200 მმ
- რკ.ბ-ის სვეტები განივი კვეთის ზომებით: 300X300 მმ, 400X400 მმ, 500X500 მმ, 500X700 მმ, 500X800 მმ.
- შენობის გადახურვის ფილები -0.40; -0.10 და +3.80 ნიშნულებზე სისქით 200 მმ; ხოლო დანარჩენ ნიშნულებზე სისქით 180 მმ.
- რკ.ბ-ის მონოლითური კოჭები: 200X500 მმ; 250X500 მმ; 300X500 მმ 400X500 მმ.
- რკ.ბ-ის მონოლითური კიბის პანდუსი H=18 სმ.
- რკ.ბ-ის მონოლითური დიაფრაგმები სისქით H=20 სმ და H=25 სმ.
- რკ.ბ-ის მონოლითური დიაფრაგმები სისქით H=20 სმ და H=25 სმ.
- რკ.ბ-ის მონოლითური პერიმეტრის კედლები სისქით H=25 სმ.

შენობის ყველა მზიდ კონსტრუქციაში გამოყენებულია ბეტონი კლასით B25. ხიმინჯებში სიმტკიცის მიხედვით გამოყენებულია ბეტონი კლასით B25 და წყალშეუღწევადობის მიხედვით W_8 მარკის ბეტონი;

მზიდი კონსტრუქციების არმირებისას გამოყენებულია A500C და A240C კლასის არმატურები.

შენობის დაფუძნების პირობების აღწერა:

სამშენებლო მოედნის გეოტექნიკური აგებულებიდან გამომდინარე შენობა დაყრდნობილი ხიმინჯების გამოყენებით ეფუძნება ძირითად ქანს **ფენა 4** (ფიქლებრივი თიხა-სუბარგილითი; იხ. გეოლოგიური დასკვნა) ფენა-4-ის სიმტკიცის ზღვრის ნორმატიული მნიშვნელობა წყალგაჯერებულ მდგომარეობაში შეადგენს: $R_{c,n}$=17.5კგძ/სმ². ხიმინჯები ჩაანკერებული უნდა იქნას ძირითად ქანში (ფენა 4) არანაკლებ 10მ-ის სიღრმეზე.

საინჟინრო-გეოლოგიური კვლევების მიხედვით სამშენებლო მოედანი არ ხასიათდება გრუნტის წყლების გავრცელებით.

საპროექტო შენობის პირობითი ნიშნული 0,00 შეესაბამება აბსოლუტურ ნიშნულს **+541,30მ**

სამშენებლო სამუშაოების დაწყებამდე, გრუნტის გეოლოგიური მდგომარეობის შესახებ დეტალური ინფორმაციის მისაღებად <u>სამშენებლო სამუშაოების შემსრულებელი აუცილებლად უნდა გაეცნოს გეოლოგიურ დასკვნას.</u>

საქართველოს ტერიტორიის სეისმური დარაიონებისა და საინჟინრო გეოლოგიური კვლევების შესაბამისი დასკვნებისა და რეკომენდაციების მიხედვით დადგენილია, რომ სამშენებლო მოედანი განლაგებულია 8 ბალიანი სეისმური საშიშროების ზონაში MSK64 სკალის მიხედვით (A=0.17); გრუნტის კატეგორია სეისმური თვისებების მიხედვით - II;

სამშენებლო მოედანზე ქარის ნორმატიული დატვირთვა შეადგენს - **85 კგძ/მ²** (15 წლიანი განმეორებადობის პერიოდით), ხოლო თოვლის საფარის ნორმატიული დატვირთვა - **50 კგძ/მ²** (14 დღე - თოვლის საფარის დღეთა რიცხვი).

შენობის კომპიუტერული საანგარიშო მოდელის აღწერა:

შენობისა და მისი მზიდი კონსტრუქციული ელემენტების, როგორც ერთიანი სივრცითი სისტემის გადაანგარიშება კომპიუტერულ საანგარიშო მოდელში შესრულდა სტატიკურ და დინამიკურ (სეისმურ) ზემოქმედებაზე კომპიუტერული საანგარიშო კომპლექსის **ЛИРА-САПР 2022**-ის გამოყენებით შემდეგი დატვირთვების გათვალისწინებით:

1) **მუდმივი *(სტატიკური)* დატვირთვა:** (რკ.ბ-ის საკუთარი წონა + იატაკის „სენდვიჩის„ წონა + *გარე შემომფარგვლელი კედლების დატვირთვა)*

2) **დროებითი ხანგრძლივი *(სტატიკური)* დატვირთვები:** . (შიგნითა *ტიხრების დატვირთვები)*

3) **ხანმოკლე *(სტატიკური)* დატვირთვები:**

ა) *დროებითი სასარგებლო დატვირთვები* СНиП 2.01.07.85. «Нагрузки и воздействия»-ის მიხედვით.

ბ) *ქარის სტატიკური დატვირთვები.*

გ) *თოვლის დატვირთვა;*

4) სეისმური ზემოქმედება კომპიუტერულ საანგარიშო მოდელში შესრულებულია სპექტრული მეთოდით სეისმური თვისებებით II კატეგორიის გრუნტისათვის 8 ბალიან სეისმურ ზემოქმედებაზე შემდეგი დატვირთვების სახით:

ა) სეისმური ზემოქმედება შენობის განივი „ Y„ მიმართულებით

ბ) სეისმური ზემოქმედება შენობის გრძივი „ **X**„ მიმართულებით

გ) სეისმური ზემოქმედება შენობის დიაგონალური „45^0„ მიმართულებით.

დ) სეისმური ზემოქმედება შენობის დიაგონალური „135^0„ მიმართულებით.

ე) სეისმური ზემოქმედება შენობის ვერტიკალური „Z„ მიმართულებით

კომპიუტერულ საანგარიშო მოდელში შენობების მზიდ კონსტრუქციებში ძალვათა თანწყობისას გათვალისწინებული იქნა შემდეგი კომბინაციები:

ა) ძირითადი თანწყობა:

1. (მუდმივი) + (დრ. ხანგრძლივი)
2. (მუდმივი) + (დრ. ხანმოკლე)
3. (მუდმივი) + 0.95*(დრ. ხანგრძლივი) + 0.9*(დრ. ხანმოკლე დატვირთვები)

ბ) განსაკუთრებული თანწყობა:

*0.9** (მუდმივი) + 0.8*(დრ. ხანგრძლივი) + 0.5*(დრ. ხანმოკლე) + 1*(ერთ-ერთი „დინამიკური„ დატვირთვა)

კომპიუტერულ საანგარიშო მოდელში შენობის მზიდი კონსტრუქციული ელემენტების არმირებები განხორციელებულია ძალვათა ძირითადი და განსაკუთრებული შეხამებების გათვალისწინებით. სეისმური ზემოქმედებები და ქარის დატვირთვები ძალვათა შეხამების ცხრილში მითითებულია როგორც ურთიერთგამომრიცხავი.

შენობის დაძაბულ-დეფორმირებული მდგომარეობის ანალიზისას მიღებული შედეგები:

შენობის საკუთარი რხევის პერიოდები: - T_1=1,37წმ; T_2=1,22წმ; T_3=0,89წმ;

სეისმური ზემოქმედების ანგარიშისას ე.წ „მასების მონაწილეობის ფაქტორი„ - 96,6%

შენობის „დინამიკური პარამეტრების„ განსაზღვრისას გათვალისწინებული იქნა საკუთარი რხევის 58 ფორმა.

შენობის მაქსიმალური ჰორიზონტალური გადაადგილებები (აბსოლიტური) სეისმური ზემოქმედებისას ორი დამატებული ტიპიური სართულის გათვალისწინებით:

შენობის განივი „ Y„ მიმართულებით - 61მმ;

შენობის გრძივი „ **X**„ მიმართულებით - 62მმ;

დგარი ხიმინჯის თავზე მოსული მაქსიმალური მკუმშავი ნორმალური ძალა სტატიკურ საანგაშო დატვირთვათა ძირითადი შეხამებისას შეადგენს: **N=837**ტ-ს. ხოლო განსაკუთრებული შეხამებისას - **909**ტ.-ს.

გაანგარიშებით მიღებული შედეგების საფუძველზე შეიძლება გაკეთდეს დასკვნა, რომ მთლიანად არქიტექტურულ-გეგმარებით გადაწყვეტილებათა საფუძველზე შედგენილი კომპიუტერული მოდელის გაანგარიშებათა შედეგები აკმაყოფილებს მდგრადობის, სიმტკიცის და დეფორმაციის შესაბამისი ნორმატიული დოკუმენტების მოთხოვნებს.

პროექტი შესრულებულია ქვეყანაში მოქმედი შემდეგი ნორმატიული დოკუმენტების მოთხოვნათა შესაბამისად:

1) პნ 01.05-08 „სამშენებლო კლიმატოლოგია"
2) პნ 01.01-09 „სეისმომედეგი მშენებლობა"
3) პნ 03.01-09 „ბეტონისა და რკინაბეტონის კონსტრუქციები"
4) პნ 02.01-08 „შენობისა და ნაგებობის ფუძეები"
5) СНиП 2.01.07.85. «Нагрузки и воздействия»
6) СНиП 2.02.03-85 Свайные фундаменты.

<u>მითითებები მშენებლობის განხორციელების პროცესში:</u>

1. მუშა პროექტის არქიტექტურული, კონსტრუქციული და საინჟინრო ნაწილის, ასევე მშენებლობის ორგანიზაციის პროექტის შესაბამისად, სამშენებლო ორგანიზაციამ უნდა დაამუშაოს მშენებლობის წარმოების პროექტი საქართველოში მოქმედი სამშენებლო ნორმების მიხედვით უსაფრთხოების ნორმების გათვალისწინებით.

2. ხიმინჯები და საძირკვლის ქვეშა ქანები, რომელზედაც ხდება შენობიდან მოსული სტატიკური თუ დინამიკური დატვირთვების გადაცემა, მიღებული იქნას ინჟინერ-გეოლოგის მიერ თანახმად ნორმისა;

3. СНиП 2.02.03-85 Свайные фундаменты. 4,1 პუნქტის შენიშვნის შესაბამისად საოპერაციოს შენობის ხიმინჯების ზიდვის უნარი დაზუსტეს სამშენებლო მოედანზე ხიმინჯების სტატიკური გამოცდების შედეგების მიხედვით (5,1 და 5,2 პუნქტების გათვალისწინებით); გამოცდის შედეგები აუცილებლად ეცნობოს პროექტის ავტორებს რათა მიღებული იქნას საბოლოო გადაწყვეტილება შენობის დაფუძნებასთან დაკავშირებით.

4. ხიმინჯების დაბეტონებისას გამოყენებული იქნას ე. წ „ხორთუმი„ და დაბეტონება განხორციელდეს ქვემოდან ზემოთ „ხორთუმის„ გადაადგილებით.

აუცილებელია განხორციელდეს ხიმინჯების ბეტონის ტანის სიმკვრივის კონტროლი და კვლევის შედეგები ეცნობოს აუცილებლად საპროექტო ორგანიზაციას.

5. ხიმინჯების სიგრძეები და შესაბამისად მასალათა ხარჯი დაზუსტდეს ადგილზე ფაქტიური დანახარჯების მიხედვით.

6. შენობის მიბმა ადგილზე განხორციელდეს არქიტექტურული ნახაზების მიხედვით.

7. რკინაბეტონის ელემენტების დაბეტონებისას კონტროლი გაეწიოს ბეტონის მარკას, ვიბრირებას, დაბეტონების ხარისხს და სამუშაოთა წარმოების პროცესებს თანახმად ГОСТ 10180-78, ГОСТ 18105.-80, ГОСТ 18105.1-80, ГОСТ 108105.2-80;

მოწოდებული $50მ^3$-მდე ბეტონის პარტიიდან უნდა შემოწმდეს 4 ნიმუში, ხოლო $50მ^3$-ზე მეტი ბეტონის მოწოდების შემთხვევაში 6 ნიმუში აკრედიტაციის მქონე ლაბორატორიის მიერ ГОСТ 10180-90, ГОСТ 26633-91-ის შესაბამისად.

8. რკინაბეტონის კონსტრუქციებში პროექტით გამოყენებულია **A500C** და **A240C** კლასის არმატურა. შემოწმებულ იქნას ყოველი შემოტანილი პარტიის ხარისხი (გამოიცადოს თითოეული დიამეტრის მინიმუმ 4 ნიმუში) და შედგეს შესაბამისი აქტი.

9, არმატურის ღეროების გადაბმა განხორციელდეს პირგადადებით შედუღების გარეშე: პირგადადების სიგრძე გაჭიმულ ზონაში - **L=50Ø;** შეკუმშულ ზონაში - **L=40Ø;** არმატურის ჩაანკერება ბეტონის ტანში განხორცელდეს აბსოლუტურად ყველგან რკინაბეტონის

ელემენტების შეერთების კვანძებში. ჩაანკერების სიგრძე გაჭიმულ ზონაში **L=50Ø;** შეკუმშულ ზონაში - **L=40Ø;**

10. არმატურების მოღუნვა განხორციელდეს ცივად გაცხელების გარეშე.

11. რკ.ბ-ის გადახურვის მზიდ კონსტრუქციებს მიეცეს სამშენებლო აწევა ,,შუქში მალის,, 1/250;

12. მშენებლობისას, თუ სამშენებლო მასალის განთავსება ხდება სახურავის ან გადახურვის კონსტრუქციებზე, მათმა დატვირთვამ არ უნდა გადააჭარბოს კვადრატულ მეტრზე პროექტით გათვალისწინებულ დროებით დატვირთვებს. იმ ადგილებში სადაც კონსტრუქცია ვერ უზრუნველყოფს დამატებითი დატვირთვის ზიდვას, მოწყობილი უნდა იქნას დროებითი დგარების და/ან სამაგრები.

13. შენობის გარე შემომფარგვლელი კედლები განხორციელდეს თანამედროვე ტექნოლოგიებით დამზადებული მსუბუქი, ცეცხლმედეგი საკედლე ბლოკებით, რომელთა მოცულობითი წონა არ აღემატება 1200კგ/მ³;

14. კედლების წყობა ყველგან უნდა დაუკავშირდეს არმირებით მზიდ კონსტრუქციას ყოველ III რიგში (600-700მმ) მოქნილი კავშირებით რომლელიც არ შეზღუდავს კარკასის ჰორიზონტალურ გადაადგილებას კედლების გასწვრივ. თუ ბლოკის წყობის სიმაღლის და სიგანის ფარდობა (H/W) აღემატება 12-ს აუცილებელია შუალედური რკინაბეტონის სარტყლების მოწყობა ბლოკის წყობის სიგანის ფარგლებში.

15. ფასადის დეკორატიული ელემენტები დაკავშირებული უნდა იქნას შენობის მზიდ კარკასთან.

16. ბეტონის სამუშაოების წარმოებისას ცხელი კლიმატის პირობებში +25 გრადუსზე მეტი ტემპერატურისა და 50%-ზე ნაკლები ფარდობითი ტენიანობისას გამოყენებული იქნას ცემენტები, რომელთა სამარკო სიმტკიცე არანაკლებ 20%-ით სჭარბობს ბეტონის საპროექტო მარკას.

ზამთრის პირობებში ბეტონის სამუშაოების წარმოებისას მხედველობაში იქნას მიღებული ბეტონის გაყინვისაგან დაცვის საჭირო ღონისძიებები.

17, ახლადჩაწყობილი ბეტონი დაცული უნდა იქნას მექანიკური დაზიანებებისაგან (ან ზემოქმედებისაგან) მზის სხივების პირდაპირი მოხვედრისაგან, ყინვისაგან და ქარისაგან. პროექტში მითითებული ბეტონის სიმტკიცის 75%-ის მიღწევამდე მისი სტრუქტურა ადვილად იმსხვრება, აქედან გამომდინარე ბეტონის აღნიშნული სიმტკიცის მიღწევამდე აუცილებელია მკაცრად იქნას დაცული ტემპერატურისა და ტენიანობის რეჟიმი. დაუშვებელია მზიდ კონსტრუქციათა ყალიბების გამოხსნა ნორმატიული დოკუმენტებით განსაზღვრულ ვადაზე ადრე.

18. ნებისმიერი შეუსაბამობა მუშა დოკუმენტაციის, განმარტებით ბარათსა და არქიტექტურულ ნახაზებს შორის ეცნობოს პროექტის ავტორებს.

19. სამშენებლო-სამონტაჟო სამუშაოები წარმართულ უნდა იქნას საქართველოს ტერიტორიაზე მოქმედი და ამ განმარტებითი ბარათით განსაზღვრულ ნორმებთან სრულ შესაბამისობაში.

20. მშენებლობა განხორციელდეს საავტორო ზედამხედველობის ქვეშ.

მრავალფუნქციური კომპლექსი

მისამართი: ქ. თბილისი, სოფელი გლდანი, აუშნიანის ტერიტორია (ს.კ.- 01.11.17.023.215)

ხიმინჯების განლაგებისა და მარკირების გეგმა -3.20 ნიშნულზე

მ. 1:150

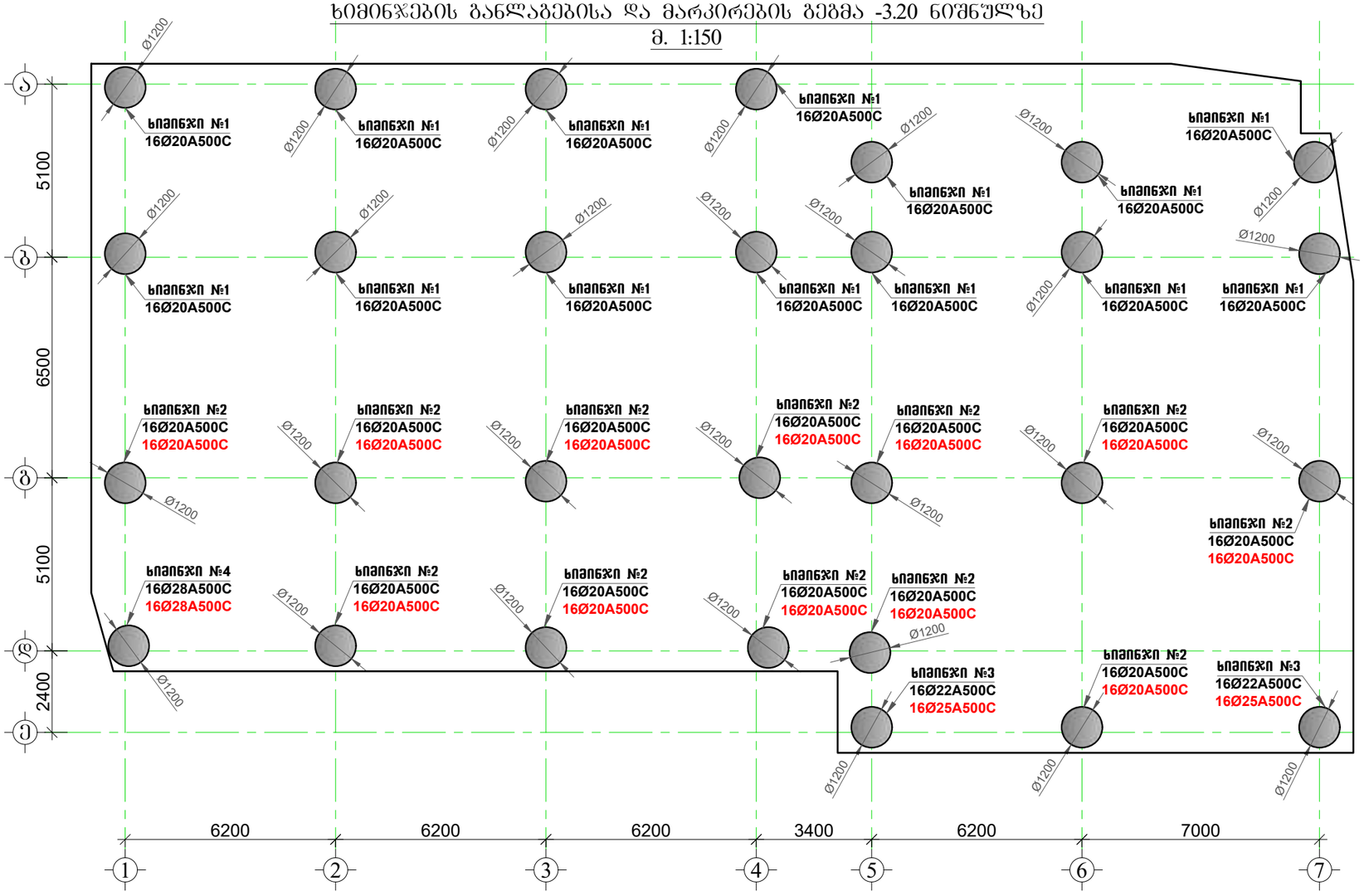

შენიშვნა:

1. ხიმინჯებში სიმტკიცის მიხედვით გამოყენებული იქნას **B**25 კლასის ბეტონი, ხოლო წყალშეუხვედრობის მიხედვით **W**8 მარკის ბეტონი
2. ხიმინჯების მოწყობა უნდა განხორციელდეს ბურღვითი მეთოდით, გარსაცმი მილის გამოყენებით.
3. ხიმინჯებში გამოყენებულია **A500C** და **A240C** მარკის არმატურა.
4. კარკასის ვერტიკალური და განივი არმატურების მოწყობა განხორციელდეს შურც. -კ-2; 3; 4; 5-ზე მოცემული ნახაზის მიხედვით.
5. დამცავი შრეები აღებული იქნას პროექტის მიხედვით.
6. ხიმინჯებში რეალური მასალათა ხარჯი დაზუსტდეს ადგილზე, გამომდინარე საყრდენი შუძე ბრუნტის შენაწ4-ის განშენისა და მასში ხიმინჯებს ჩაანკრების აუცილებელი პირობიდან.
7. ყველა ხიმინჯის ბურღვის პროცესში დოკუმენტალურად იქნას აღწერილი საინჟინრო-გეოლოგიური დასკვნაში მოცემული ლითოლოგიური ჭრილებში ნაჩვენები ბრუნტის შენის სიმძლავრეები და ეცნობოს პროექტის ავტორებს, დაშუქნების საბოლოო გადაწყვეტების მისაღებად.
8. ხიმინჯი შენაწ4-ში უნდა ჩაანკერება არანაკლებ 10მ-სა.
9. ყველა ჭაბურღილი და ხიმინჯის კარკასი მიღებული იქნას შესაბამისად ინჟინერ-გეოლოგისა და პროექტის კონსტრუქციული ნაწილის ავტორების მიერ და შედგეს შესაბამისი აქტი.
10. ხიმინჯი №1; 2; 3; 4 იხ.შურცელი -კ-2; 3; 4; 5.
11. მასალის სპეციფიკაცია იხ.შურცელი -კ-6.
12. პროექტში ყველა სახის ცვლილება შეთანხმებული იქნას პროექტის კონსტრუქციული ნაწილის ავტორებთან.
13.მშენებლობის ბაჩერების შემთხვევაში გათვალისწინებული იქნას კონსერვაციის სამუშაოები.

დამკვეთი: შპს "მმჯ ჯგუფი"

LTD "ALPHA PROJECT GEORGIA"
შპს "ალფა პროჯექტ გორგია"

57a, cholokashvili str., Block#3, Flat#24, Tbilisi, Georgia
ქ. თბილისი, ქ. ჭოლოყაშვილის №57ა, კორ.3; ბ.24

POSITION თანამდებობა	NAME სახელი	SIGNATURE ხელმოწერა
DIRECTOR დირექტორი	T.MATCABERIDZE თ.მაცაბერიძე	
CONSTUCTOR კონსტრუქტორი	I. BOCHORISHVILI ი. ბოჭორიშვილი	

DATE. თარიღი: 02.09.2023	DRAWING NAME: დასახელება: ხიმინჯების განლაგებისა და მარკირების გეგმა -3.20 ნიშნულზე	
AUDIT. რევიზია-0 00.00.00		
SCALE. მასშტაბი 1:150		
PAGE FORMAT ფორმატი	FILE NAME ფაილი	LAYOUT განრიგი
A3	FILEBI	
STAGE სტადია	SHEET ფურცელი	SHEETS ფურცლები
მუშა პროექტი	ს.-1	

ბალასტირების არანაკლებ 10000 მმ ფენა №4-ში

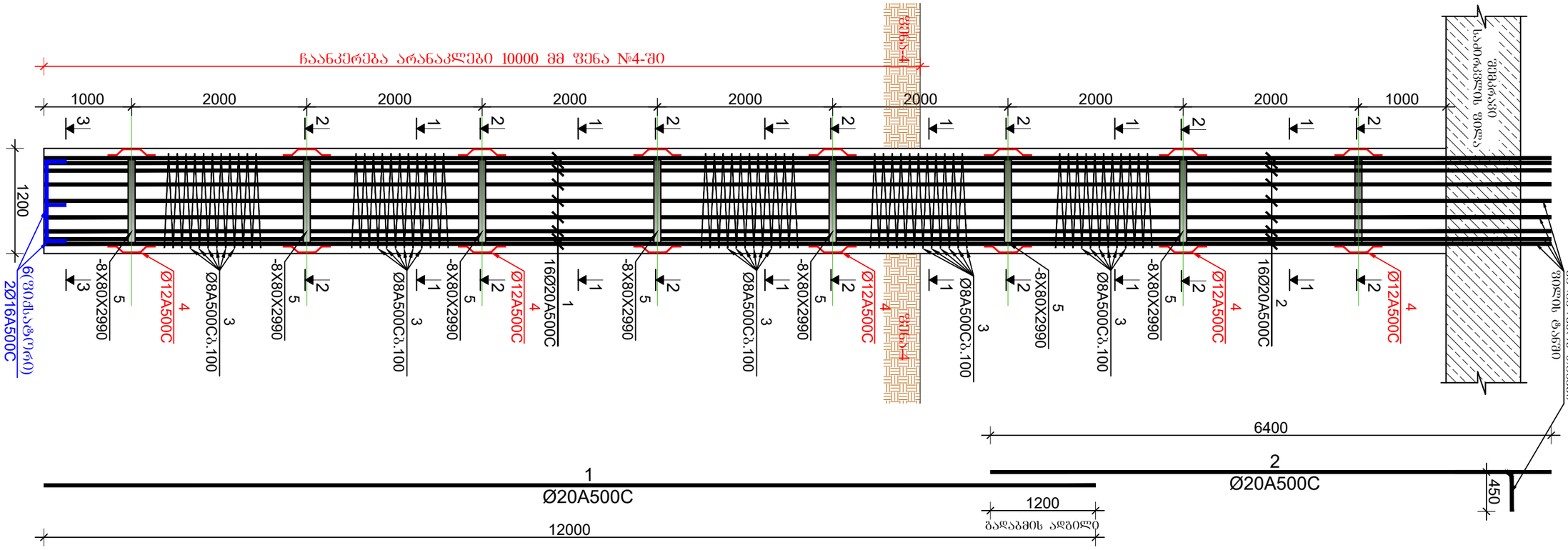

ბეტონის №1-ის არმირება(143.5მ³)

მ 1:50

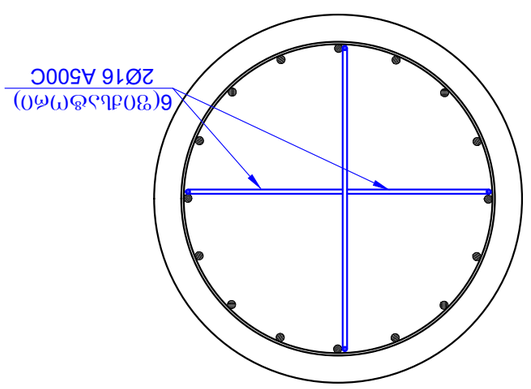

ჭრილი 3-3

მ 1:20

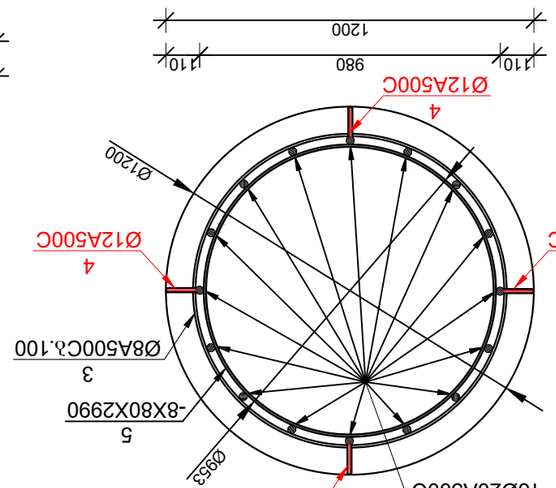

ჭრილი 2-2

მ 1:20

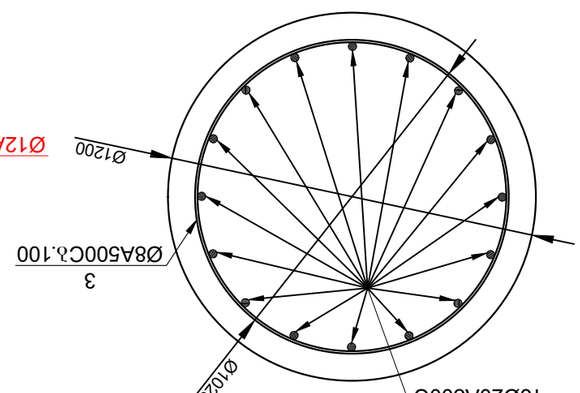

ჭრილი 1-1

მ 1:20

ობიექტის დასახელება:	ქ.ბათუმი "შუა ხევის ხიდი"

LTD "ALPHA PROJECT GEORGIA"
შპს "ალფა პროექტ ჯორჯია"

57a, cholokashvili str., Block#3, Flat#24, Tbilisi, Georgia
ქ. თბილისი, ქ. ჩოლოყაშვილი №57ა, კორპ.3, ბ.24

POSITION	NAME	SIGNATURE
დირექტორი	ლ.ხუციშვილი	ხელმოწერა
DIRECTOR	T.MATCABERIDZE	
CONSTUCTOR	I. BOCHORISHVILI	
პროექტირების ინჟინერი	ი. ბოჭორიშვილი	

DATE: თარიღი	DRAWING NAME:
02.09.2023	ნახაზის დასახელება:
AUDIT. რევიზია-0	ბეტონის №1-ის არმირება
SCALE: მასშტაბი	00.00.00
1:50;20	

PAGE FORMAT	FILE NAME	LAYOUT
ფორმატი	ფაილის დასახელება	განლაგება
A3	FILEBI	
STAGE	SHEET	SHEETS
სტადია	ფურცელი	ფურცლების რაოდენობა
მ.შ.	ა.-2	

ობიექტის მისამართი: ქ. ბათუმი, ს.ნ.ნ.ზღვისპირა ავტომაგისტრალი, კმ 0+000-კმ 0+300 (ს.ნ.- 01.11.17.0.23.215)

ხიმინჯის №2-ის არმირება(12ცალი)
მ 1:50

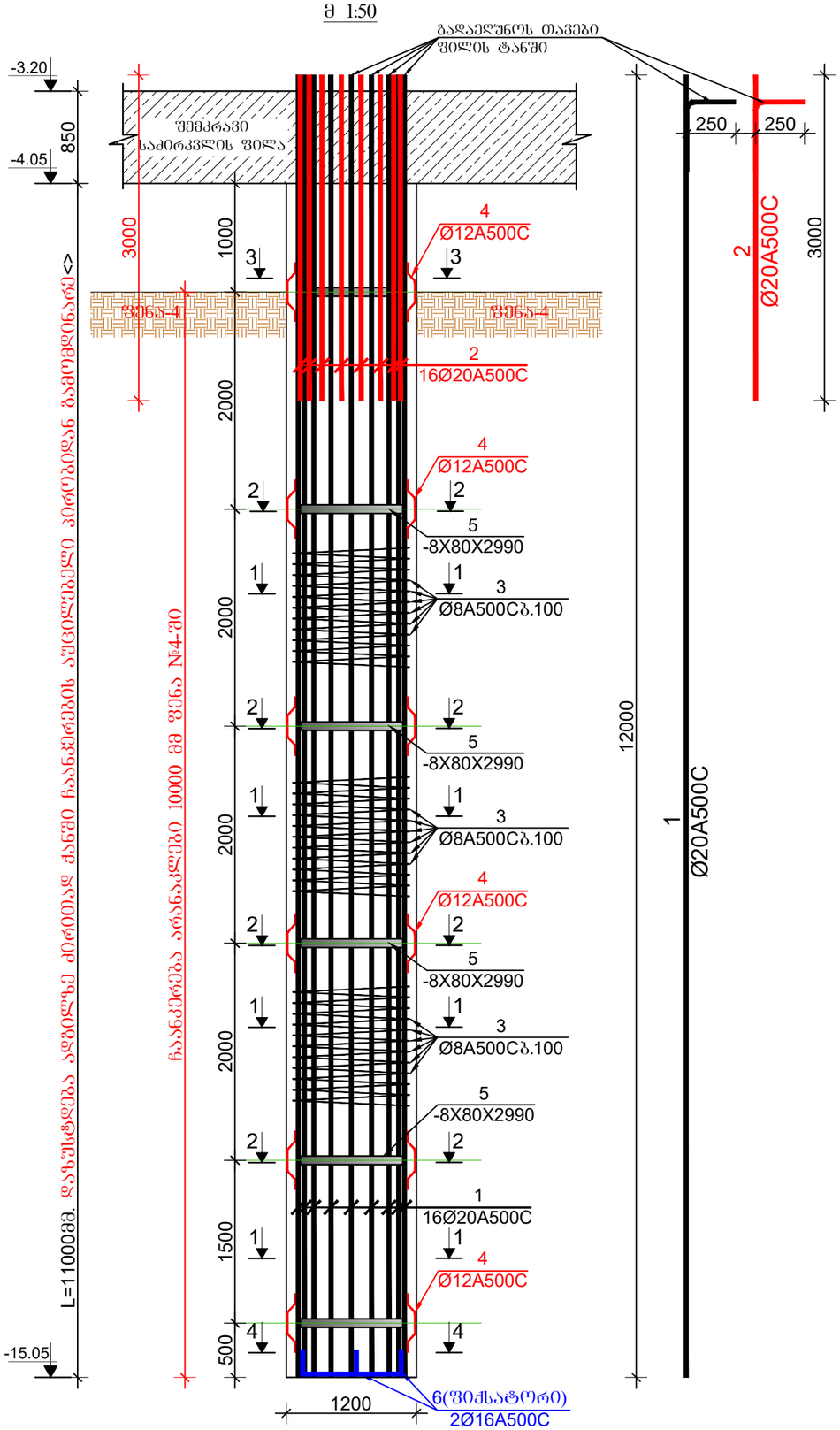

ჭრილი 1-1
მ 1:20

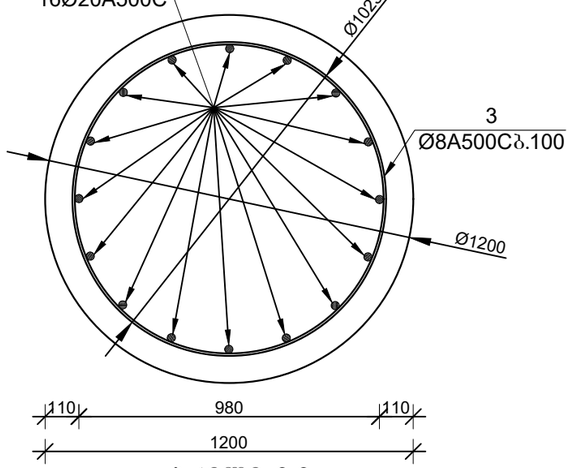

ჭრილი 2-2
მ 1:20

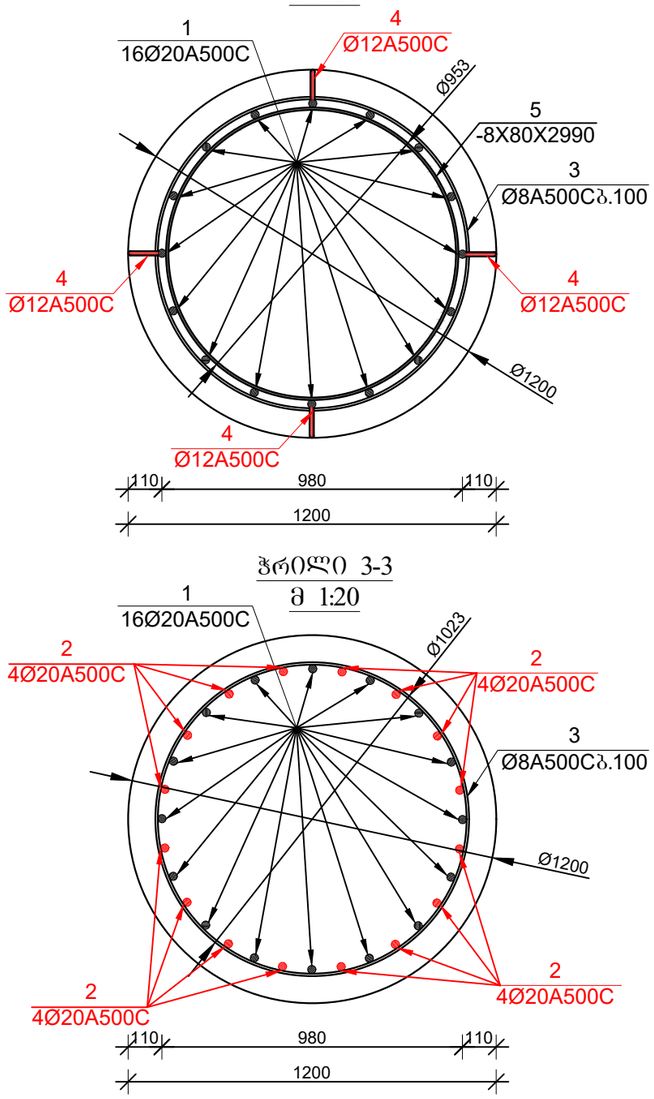

ჭრილი 3-3
მ 1:20

ჭრილი 4-4
მ 1:20

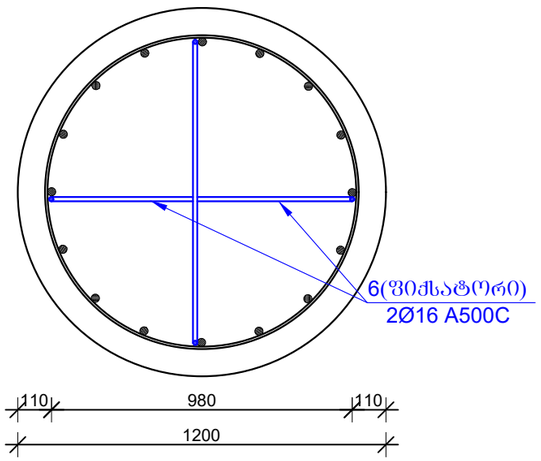

მრავალფუნქციური კომპლექსი

მისამართი: ქ. თბილისი, სოფელი გლდანი, აფშნიანის ტერიტორია (ს.კ.- 01.11.17.023.215)

დამკვეთი: შპს "შმჯ ჯგუფი"

LTD "ALPHA PROJECT GEORGIA"
შპს "ალფა პროჯექტ გორგია"

57a, cholokashvili str., Block#3, Flat#24, Tbilisi, Georgia
ქ. თბილისი, ქ. ჭოლოყაშვილის №57ა, კორ.3; ბ.24

POSITION თანამდებობა	NAME სახელი	SIGNATURE ხელმოწერა
DIRECTOR დირექტორი	T.MATCABERIDZE თ.მაცაბერიძე	
CONSTUCTOR კონსტრუქტორი	I. BOCHORISHVILI ი. ბოჭორიშვილი	

DATE. თარიღი	DRAWING NAME: დასახელება:
02.09.2023	ხიმინჯი №2-ის არმირება
AUDIT. რევიზია-0	
00.00.00	
SCALE. მასშტაბი	
1:50;20	

PAGE FORMAT ფორმატი	FILE NAME ფაილი	LAYOUT გვერდი
A3	FILEBI	
STAGE სტადია	SHEET ფურცელი	SHEETS ფურცლები
მუშა პროექტი	კ.-3	

ხიმინჯის №3-ის არმირება(2ცალი)

მ 1:50

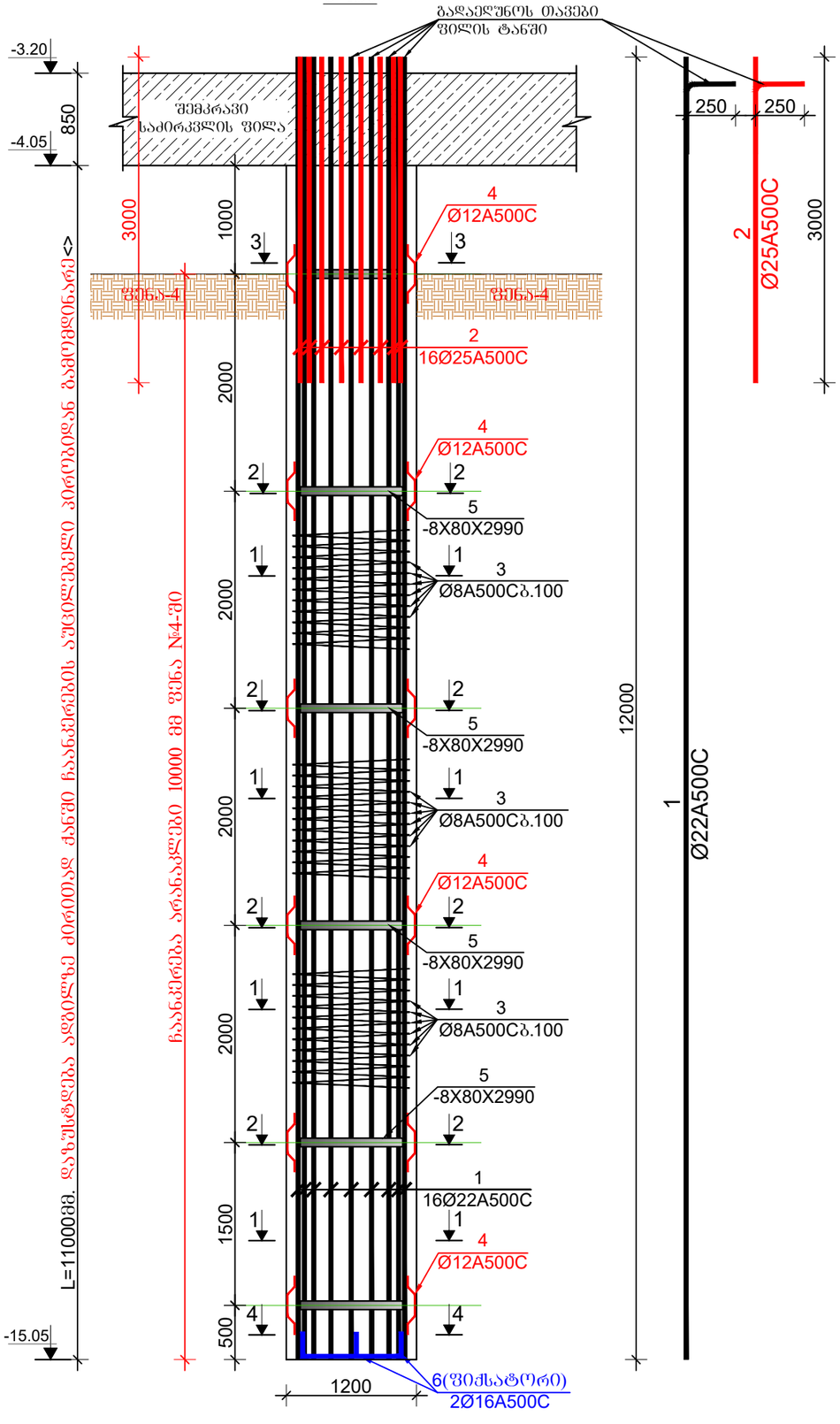

ჭრილი 1-1

მ 1:20

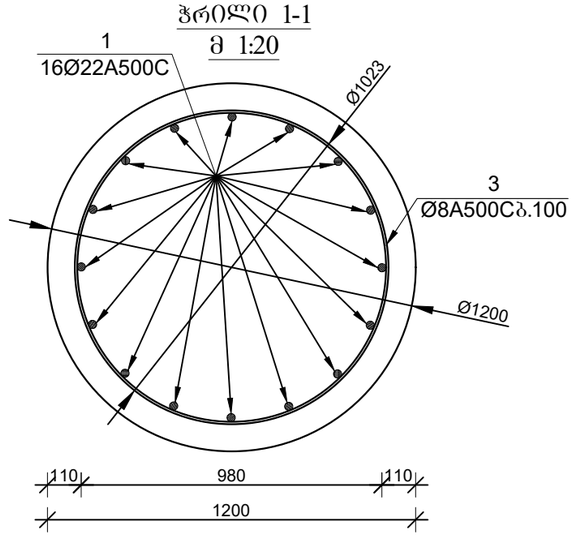

ჭრილი 2-2

მ 1:20

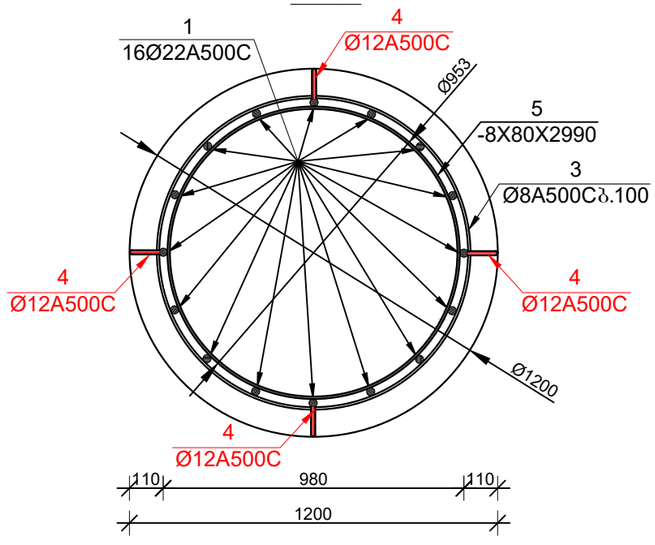

ჭრილი 3-3

მ 1:20

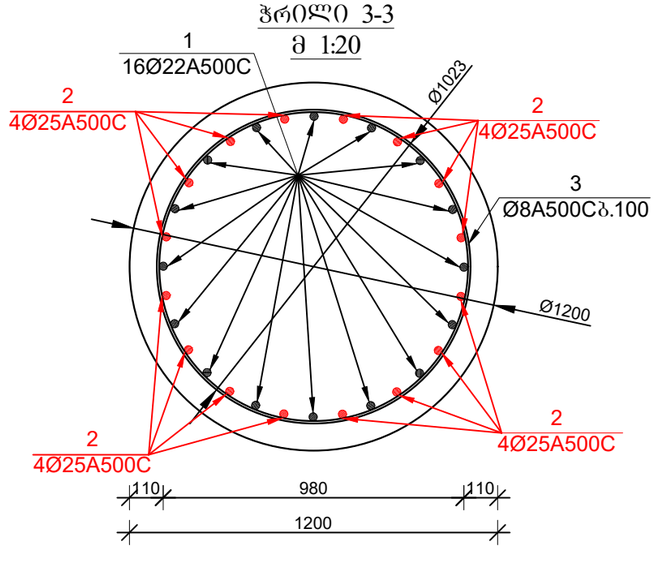

ჭრილი 4-4

მ 1:20

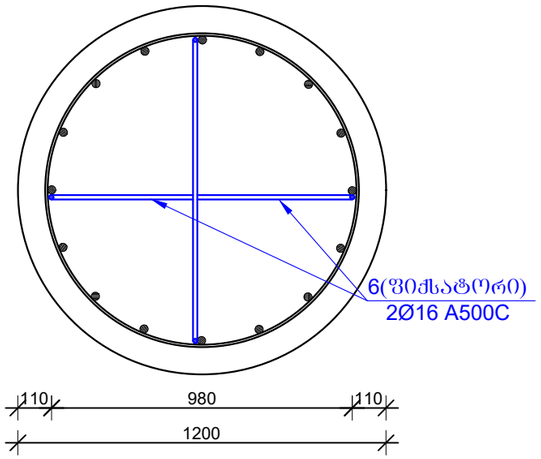

მრავალფუნქციური კომპლექსი

მისამართი: ქ. თბილისი, სოფელი გლდანი, აფშნიანის ტერიტორია (ს.კ.- 01.11.17.023.215)

დამკვეთი: შპს "მმჯ ჯგუფი"

LTD "ALPHA PROJECT GEORGIA"
შპს "ალფა პროჯექტ გორგია"

57a, cholokashvili str., Block#3, Flat#24, Tbilisi, Georgia
ქ. თბილისი, ქ. ჩოლოყაშვილის №57ა, კორ.3; ბ.24

POSITION თანამდებობა	NAME სახელი	SIGNATURE ხელმოწერა
DIRECTOR დირექტორი	T.MATCABERIDZE თ.მაცაბერიძე	
CONSTUCTOR კონსტრუქტორი	I. BOCHORISHVILI ი. ბოჭორიშვილი	

DATE. თარიღი	DRAWING NAME: დასახელება:
02.09.2023	ხიმინჯი №3-ის არმირება
AUDIT. რევიზია-0	
00.00.00	
SCALE. მასშტაბი	
1:50;20	

PAGE FORMAT ფორმატი	FILE NAME ფაილი	LAYOUT გვერდი
A3	FILEBI	
STAGE სტადია	SHEET ფურცელი	SHEETS ფურცლები
მუშა პროექტი	ბ.-4	

ხიმინჯის №4-ის არმირება(1ცალი)

მ 1:50

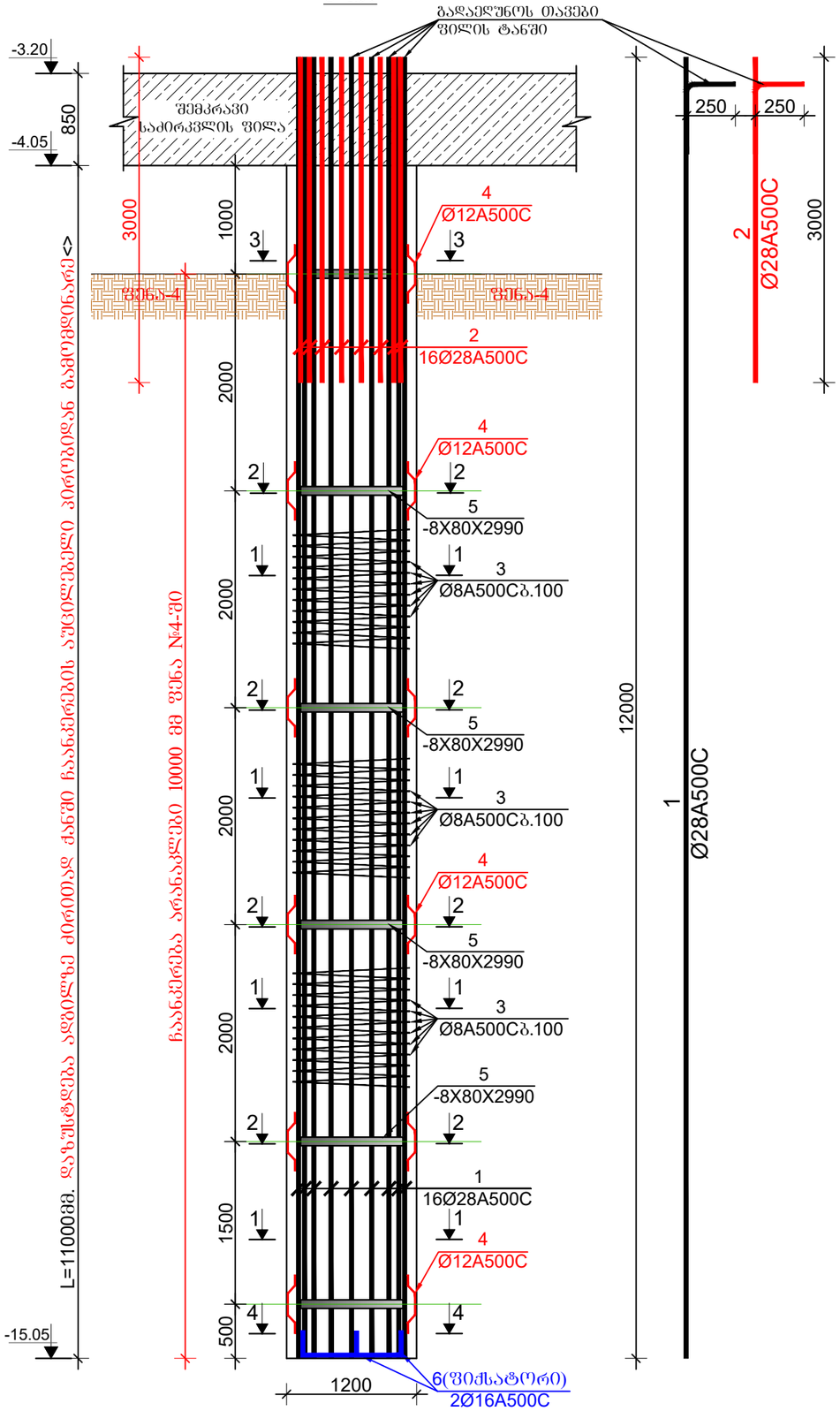

ჭრილი 1-1

მ 1:20

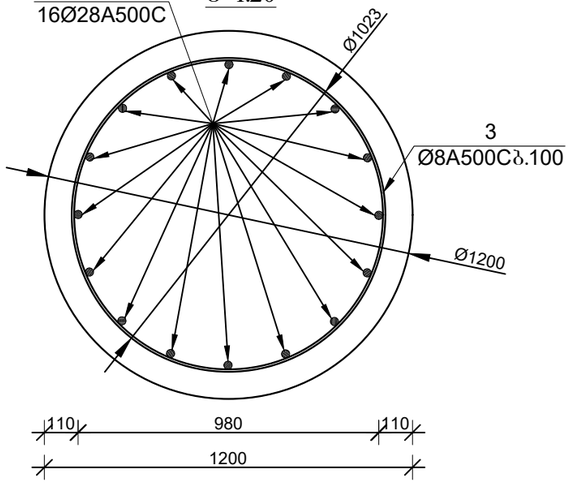

ჭრილი 2-2

მ 1:20

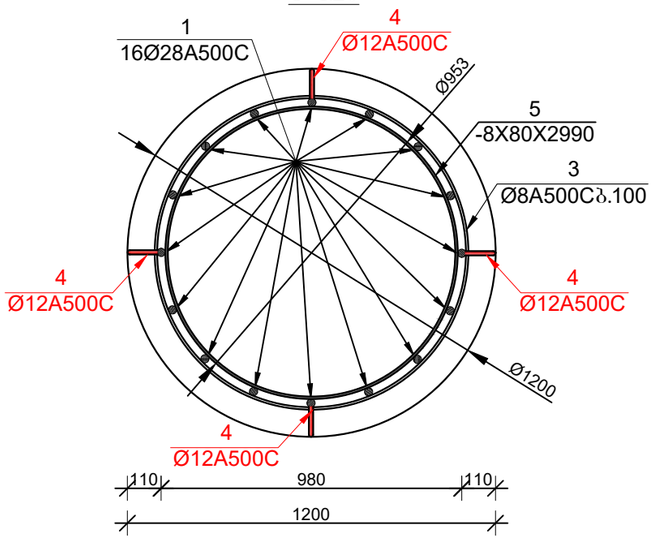

ჭრილი 3-3

მ 1:20

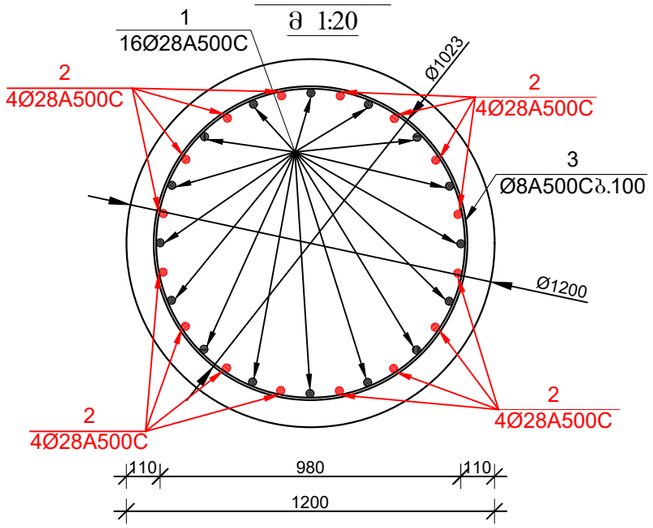

ჭრილი 4-4

მ 1:20

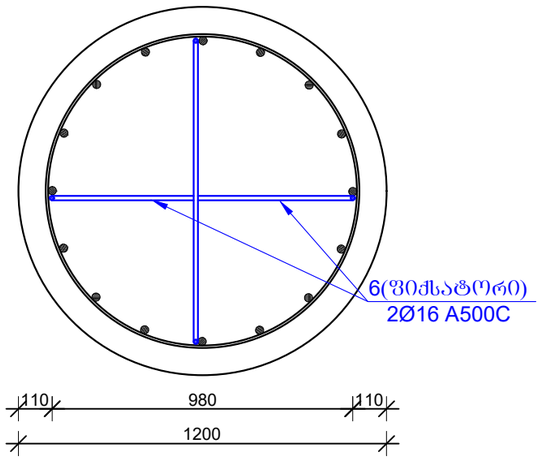

მრავალფუნქციური კომპლექსი

მისამართი: ქ. თბილისი, სოფელი გლდანი, აფშნიანის ტერიტორია (ს.კ.- 01.11.17.023.215)

დამკვეთი: შპს "მმჯ ჯგუფი"

LTD "ALPHA PROJECT GEORGIA"
შპს "ალფა პროჯექტ გორგია"
57a, cholokashvili str., Block#3, Flat#24, Tbilisi, Georgia
ქ. თბილისი, ქ. ჩოლოყაშვილის №57ა, კორ.3; ბ.24

POSITION თანამდებობა	NAME სახელი	SIGNATURE ხელმოწერა
DIRECTOR დირექტორი	T.MATCABERIDZE თ.მაცაბერიძე	
CONSTUCTOR კონსტრუქტორი	I. BOCHORISHVILI ი. ბოჯორიშვილი	

DATE. თარიღი	DRAWING NAME: დასახელება:
02.09.2023	ხიმინჯი №4-ის არმირება
AUDIT. რევიზია-0	
00.00.00	
SCALE. მასშტაბი	
1:50;20	

PAGE FORMAT ფორმატი	FILE NAME ფაილი	LAYOUT გვერდი
A3	FILEBI	
STAGE სტადია	SHEET ფურცელი	SHEETS ფურცლები
მუშა პროექტი	ბ.-5	

მრავალფუნქციური კომპლექსი

მისამართი: ქ. თბილისი, სოფელი გლდანი, ავშნიანის ტერიტორია (ს.კ.- 01.11.17.023.215)

მასალის სპეციფიკაცია ხიმინჯებზე -3.20 ნიშნულზე

ელემენტის დასახელება	პოზ. №	დიამეტრი და კლასი Φ მმ	სიგრძე L მმ	რაოდენობა n	სიგრძე Lxn მ	წონა q კგ	ელემენტის რაოდენობა N	სიგრძე LxnxN მ	წონა qxN კგ
ხიმინჯი №1	1	Φ 20 A500C	12000	16	192.0	473.5	14	2688.0	6628.8
	2	Φ 20 A500C	6400	16	102.4	252.5		1433.6	3535.4
	3	Φ 8 A240C	571000	1	571.0	225.3		7994.0	3154.2
	4	Φ 12 A240C	500	32	16.0	14.2		224.0	198.9
	5	-8X80	2990	8	23.9	120.6		334.9	1688.4
	6	Φ 16 A500C	1200	2	2.4	3.8		33.6	53.0
						სულ q= 1089.9		სულ Q=	15258.7
	ლითონის წონა Q= 15258.7 კგ ბეტონის მოცულობა W8 B25 V= 269 მ³								

მასალის სპეციფიკაცია ხიმინჯებზე -3.20 ნიშნულზე

ელემენტის დასახელება	პოზ. №	დიამეტრი და კლასი Φ მმ	სიგრძე L მმ	რაოდენობა n	სიგრძე Lxn მ	წონა q კგ	ელემენტის რაოდენობა N	სიგრძე LxnxN მ	წონა qxN კგ
ხიმინჯი №2	1	Φ 20 A500C	12000	16	192.0	473.5	12	2304.0	5681.8
	2	Φ 20 A500C	3000	16	48.0	118.4		576.0	1420.5
	3	Φ 8 A240C	393000	1	393.0	155.1		4716.0	1860.8
	4	Φ 12 A240C	500	24	12.0	10.7		144.0	127.8
	5	-8X80	2990	6	17.9	90.5		215.3	1086.0
	6	Φ 16 A500C	1200	2	2.4	3.8		28.8	45.5
						სულ q= 851.9		სულ Q=	10222.4
	ლითონის წონა Q= 10222.4 კგ ბეტონის მოცულობა W8 B25 V= 163.2 მ³								

მასალის სპეციფიკაცია ხიმინჯებზე -3.20 ნიშნულზე

ელემენტის დასახელება	პოზ. №	დიამეტრი და კლასი Φ მმ	სიგრძე L მმ	რაოდენობა n	სიგრძე Lxn მ	წონა q კგ	ელემენტის რაოდენობა N	სიგრძე LxnxN მ	წონა qxN კგ
ხიმინჯი №3	1	Φ 22 A500C	12000	16	192.0	572.9	2	384.0	1145.8
	2	Φ 25 A500C	3000	16	48.0	185.0		96.0	369.9
	3	Φ 8 A240C	393000	1	393.0	155.1		786.0	310.1
	4	Φ 12 A240C	500	24	12.0	10.7		24.0	21.3
	5	-8X80	2990	6	17.9	90.5		35.9	181.0
	6	Φ 16 A500C	1200	2	2.4	3.8		4.8	7.6
						სულ q= 1017.9		სულ Q=	2035.8
	ლითონის წონა Q= 2035.8 კგ ბეტონის მოცულობა W8 B25 V= 27.2 მ³								

მასალის სპეციფიკაცია ხიმინჯებზე -3.20 ნიშნულზე

ელემენტის დასახელება	პოზ. №	დიამეტრი და კლასი Φ მმ	სიგრძე L მმ	რაოდენობა n	სიგრძე Lxn მ	წონა q კგ	ელემენტის რაოდენობა N	სიგრძე LxnxN მ	წონა qxN კგ
ხიმინჯი №4	1	Φ 28 A500C	12000	16	192.0	928.0	1	192.0	928.0
	2	Φ 28 A500C	3000	16	48.0	232.0		48.0	232.0
	3	Φ 8 A240C	393000	1	393.0	155.1		393.0	155.1
	4	Φ 12 A240C	500	24	12.0	10.7		12.0	10.7
	5	-8X80	2990	6	17.9	90.5		17.9	90.5
	6	Φ 16 A500C	1200	2	2.4	3.8		2.4	3.8
						სულ q= 1420.1		სულ Q=	1420.1
	ლითონის წონა Q= 1420.1 კგ ბეტონის მოცულობა W8 B25 V= 13.6 მ³								

დამკვეთი: შპს "შმჯ ჯგუფი"

LTD "ALPHA PROJECT GEORGIA"
შპს "ალფა პროჯექტ გორგია"
57a, cholokashvili str., Block#3, Flat#24, Tbilisi, Georgia
ქ. თბილისი, ქ. ჭოლოყაშვილის №57ა, კორ.3; ბ.24

POSITION თანამდებობა	NAME სახელი	SIGNATURE ხელმოწერა
DIRECTOR დირექტორი	T.MATCABERIDZE თ.მაცაბერიძე	
CONSTUCTOR კონსტრუქტორი	I. BOCHORISHVILI ი. ბოჭორიშვილი	

DATE. თარიღი	DRAWING NAME: დასახელება:
02.09.2023	მასალის სპეციფიკაცია
AUDIT. რევიზია-0	
00.00.00	
SCALE. მასშტაბი	
1:1	

PAGE FORMAT ფორმატი	FILE NAME ფაილი	LAYOUT გვერდი
A3	FILEBI	
STAGE სტადია	SHEET ფურცელი	SHEETS ფურცლები
მუშა პროექტი	ს.-6	

საძირკვლის ფილის საყალიბო ნახაზი -3.20 ნიშნულზე

მ. 1:150

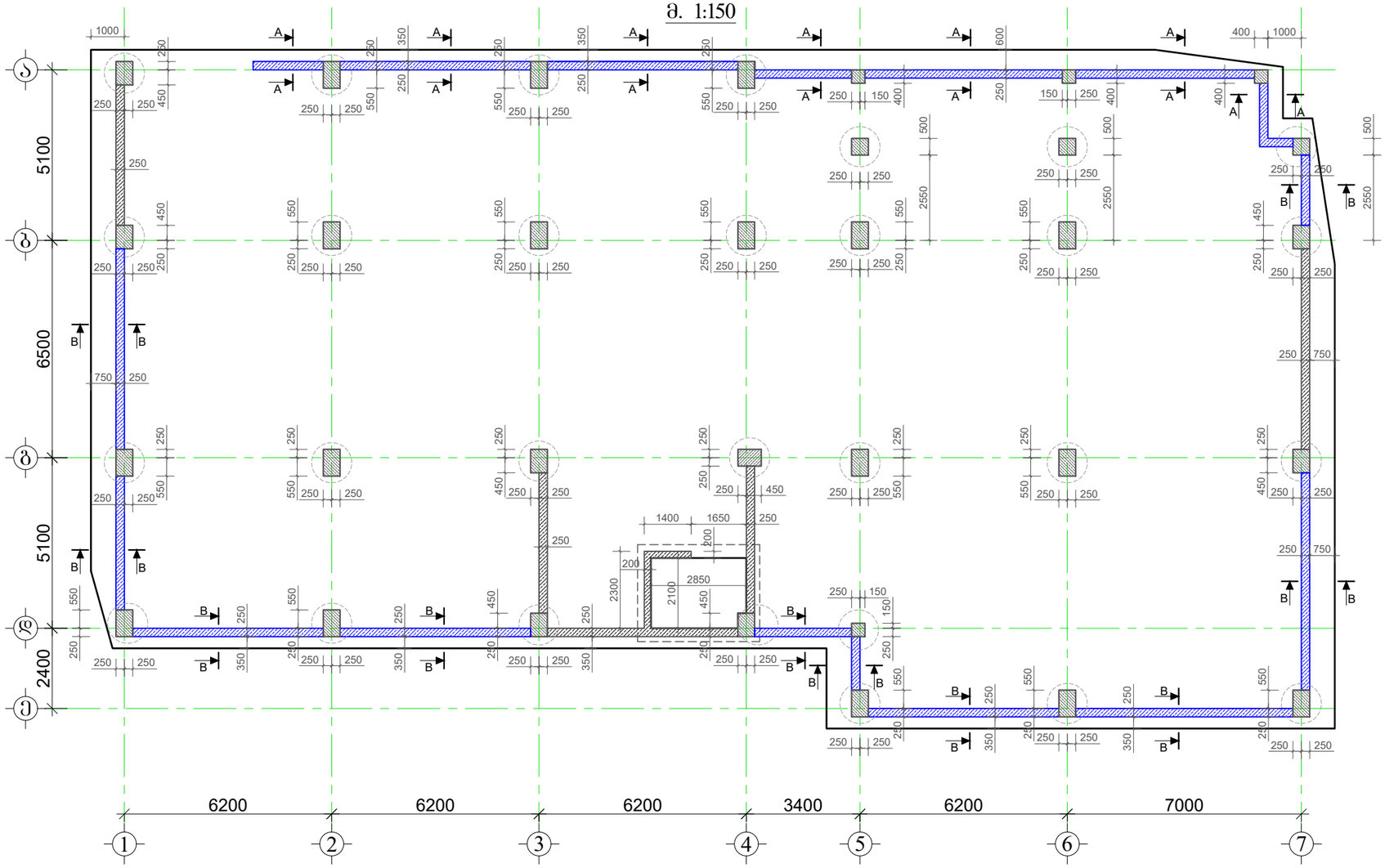

მასალის სპეციფიკაცია პერიმეტრის კედლებზე -3.20 ნიშნული

ელემენტის დასახელება	პოზ. №	დიამეტრი და კლასი Φ მმ	სიგრძე L მმ	რაოდენობა n	სიგრძე Lxn მ	წონა q კგ	ელემენტის რაოდენობა N	სიგრძე LxnxN მ	წონა qxN კგ
პერიმეტრის კედლები	1	Φ 12 A500C	3400	306	1040.4	923.7	1	1040.4	923.7
	2	Φ 14 A500C	4000	478	1912.0	2310.4		1912.0	2310.4
	3	Φ 14 A500C	4100	478	1959.8	2368.2		1959.8	2368.2
	4	Φ 12 A500C	1000000	1	1000.0	887.8		1000.0	887.8
	5	Φ 14 A500C	3725000	1	3725.0	4501.2		3725.0	4501.2
	6	Φ 8 A500C	350	1124	393.4	155.2		393.4	155.2
					სულ q=	11146.5		სულ Q=	11146.5

ლითონის წონა Q= 11146.5 კგ

ბეტონის მოცულობა B25 V= 93.5 მ³

მრავალფუნქციური კომპლექსი

მისამართი: ქ. თბილისი, სოფელი გლდანი, აფშნიანის ტერიტორია (ს.კ.- 01.11.17.023.215)

შენიშვნა:

1. ხიმინჯების მოწყობის შემდეგ მოეწყოს ღორღის ფენა, რომლის შემდეგაც მოეწყობა მჭიდე ბეტონის მომზადება B7.5 H=100 მმ.
2. ხიმინჯის თავების დანგრევა უნდა განხორციელდეს მძიმე ტექნიკის გამოყენების გარეშე
3. საძირკვლის ფილაში გამოყენებული არმატურები დაიჭრას ადგილზე
4. საძირკვლის არმატურების გადაბმა მოხდეს პირგადაღებით (შეღუღების გარეშე) გადასაბმელი სიგრძე 50d (d- არმატურის დიამეტრი)
5. არმატურები არ იძნას გადაბმული ერთ სიგრტყეში არა უმეტეს 50%-ისა.
6. საძირკვლის ფილის დაბეტონებისას გამოყენებული იძნას ვიბრირება.
7. არმატურის მოღუნვა განხორციელდეს გაცხელების გარეშე.
8. საძირკველში გამოყენებული იძნას სიმტკიცის მიხედვით ბეტონი კლასით B25
9. საძირკვლის არმირების ნახაზები განხილული იძნას არმატურის ნაშვერების ნახაზებთან ერთად.
10. კოზიცია-26 მოეწყოს საძირკვლის ფილის მთელ კონტურზე.
11. ლიფტის თანაარმის ზომები დაზუსტდეს ლიფტის მუშა ნახაზების მიხედვით.
12. ქვაბული უნდა მიიღოს ინჟინერ-გეოლოგმა და პროექტის კონსტრუქციული ნაწილის ავტორმა.
13. პროექტში ცვლილება ან უზუსტობა ეცნობოს პროექტის ავტორებს.
14. მშენებლობის განერებისას განხორციელდეს კონსერვაციის სამუშაოები.
15. მასალის სპეციფიკაცია იხ. ფურცელი -კ-21
16. საძირკვლის ფილაში განივი არმატურების განაწილება იხ. ფურცელი -კ-12-ზე.
17. საძირკვლის ფილის არმირების ნახაზები იხილე ფურცელი -კ- 9; 10; 11.
18. საძირკვლის ფილის მონტაჟისას გათვალისწინებული იძნას საძირკვლის ფილის კოჭების მოწყობა

დამკვეთი: შპს "მმჯ ჯგუფი"

LTD "ALPHA PROJECT GEORGIA"
შპს "ალფა პროჯექტ გორგია"
57a, cholokashvili str., Block#3, Flat#24, Tbilisi, Georgia
ქ. თბილისი, ქ. ჩოლოყაშვილის №57ა, კორ.3; ბ.24

POSITION თანამდებობა	NAME სახელი	SIGNATURE ხელმოწერა
DIRECTOR დირექტორი	T.MATCABERIDZE თ.მაცაბერიძე	
CONSTUCTOR კონსტრუქტორი	I. BOCHORISHVILI ი. ბოჭორიშვილი	

DATE. თარიღი	02.09.2023
AUDIT. რევიზია-0	00.00.00
SCALE. მასშტაბი	1:150
DRAWING NAME: დასახელება:	საძირკვლის ფილის საყალიბო ნახაზი -3.20 ნიშნულზე. მასალის სპეციფიკაცია მონოლითურ კედლებზე

PAGE FORMAT ფორმატი	FILE NAME ფაილი	LAYOUT გვერდი
A3	FILEBI	
STAGE სტადია	**SHEET ფურცელი**	**SHEETS ფურცლები**
მუშა პროექტი	კ.-7	

მრავალფუნქციური კომპლექსი

მისამართი: ქ. თბილისი, სოფელი გლდანი, აფშნიანის ტერიტორია (ს.კ.- 01.11.17.023.215)

ჭრილი A-A
მ. 1:25

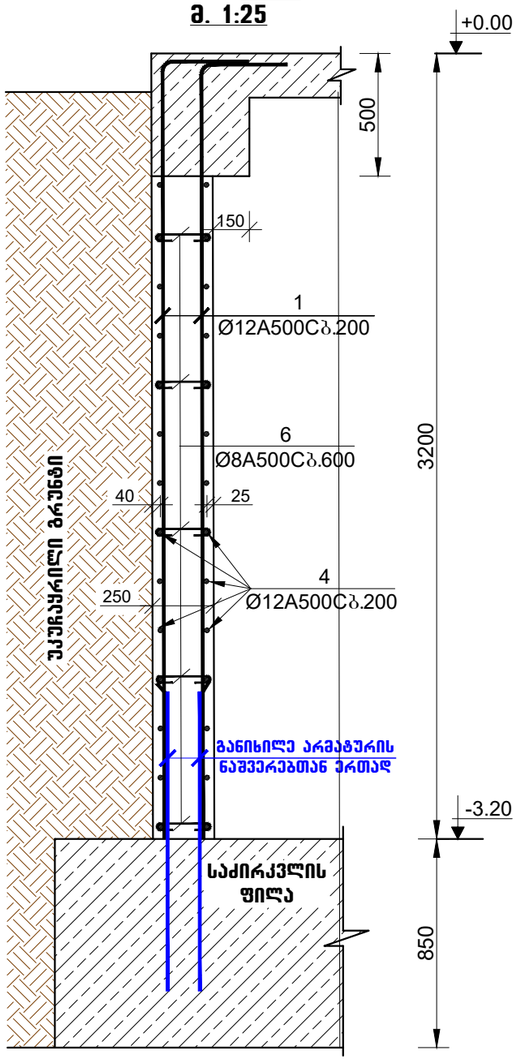

ჭრილი B-B
მ. 1:25

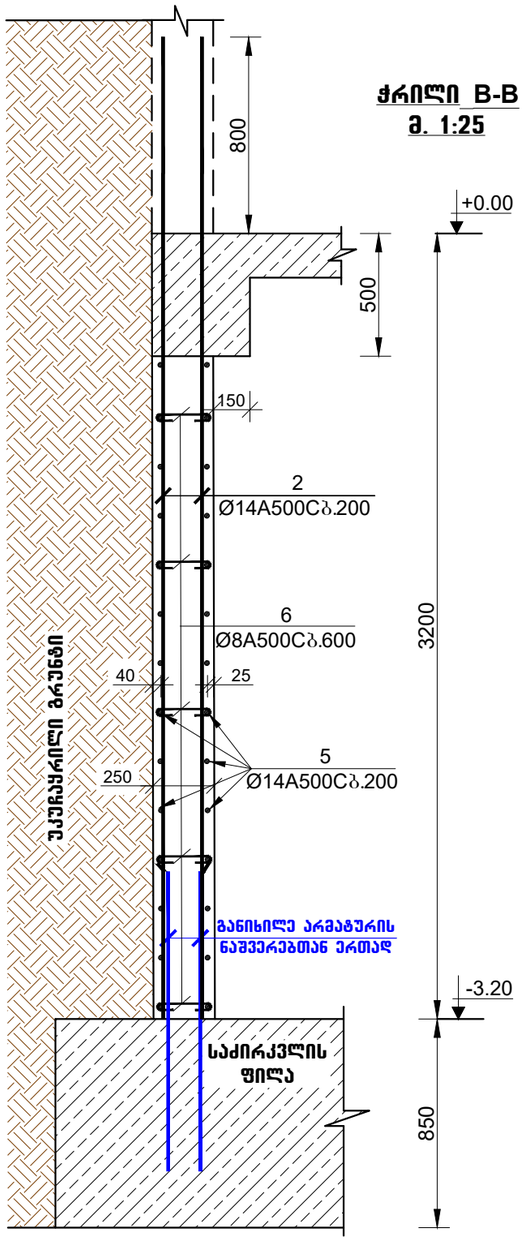

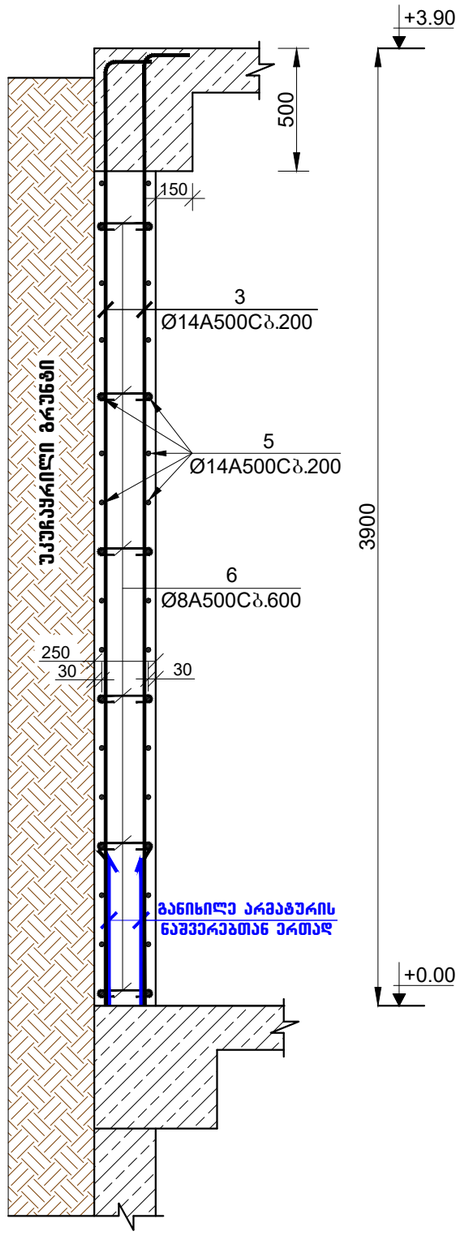

დამკვეთი: შპს "შმჯ ჯგუფი"

LTD "ALPHA PROJECT GEORGIA"
შპს "ალფა პროჯექტ გორგია"

57a, cholokashvili str., Block#3, Flat#24, Tbilisi, Georgia
ქ. თბილისი, ქ. ჭოლოყაშვილის №57ა, კორ.3; ბ.24

POSITION თანამდებობა	NAME სახელი	SIGNATURE ხელმოწერა
DIRECTOR დირექტორი	T.MATCABERIDZE თ.მაცაბერიძე	
CONSTUCTOR კონსტრუქტორი	I. BOCHORISHVILI ი. ბოჭორიშვილი	

DATE. თარიღი: 02.09.2023	DRAWING NAME: დასახელება: ჭრილები კერიმეტრის მონოლითურ კედლებზე	
AUDIT. რევიზია-0: 00.00.00		
SCALE. მასშტაბი: 1:25		
PAGE FORMAT ფორმატი	FILE NAME ფაილი	LAYOUT გვერდი
A3	FILEBI	
STAGE სტადია	SHEET ფურცელი	SHEETS ფურცლები
მუშა პროექტი	ს.-8	

საძირკვლის ფილის ქვედა შრის არმირება "X" მიმართულებით -3.20 ნიშნულზე

მ. 1:150

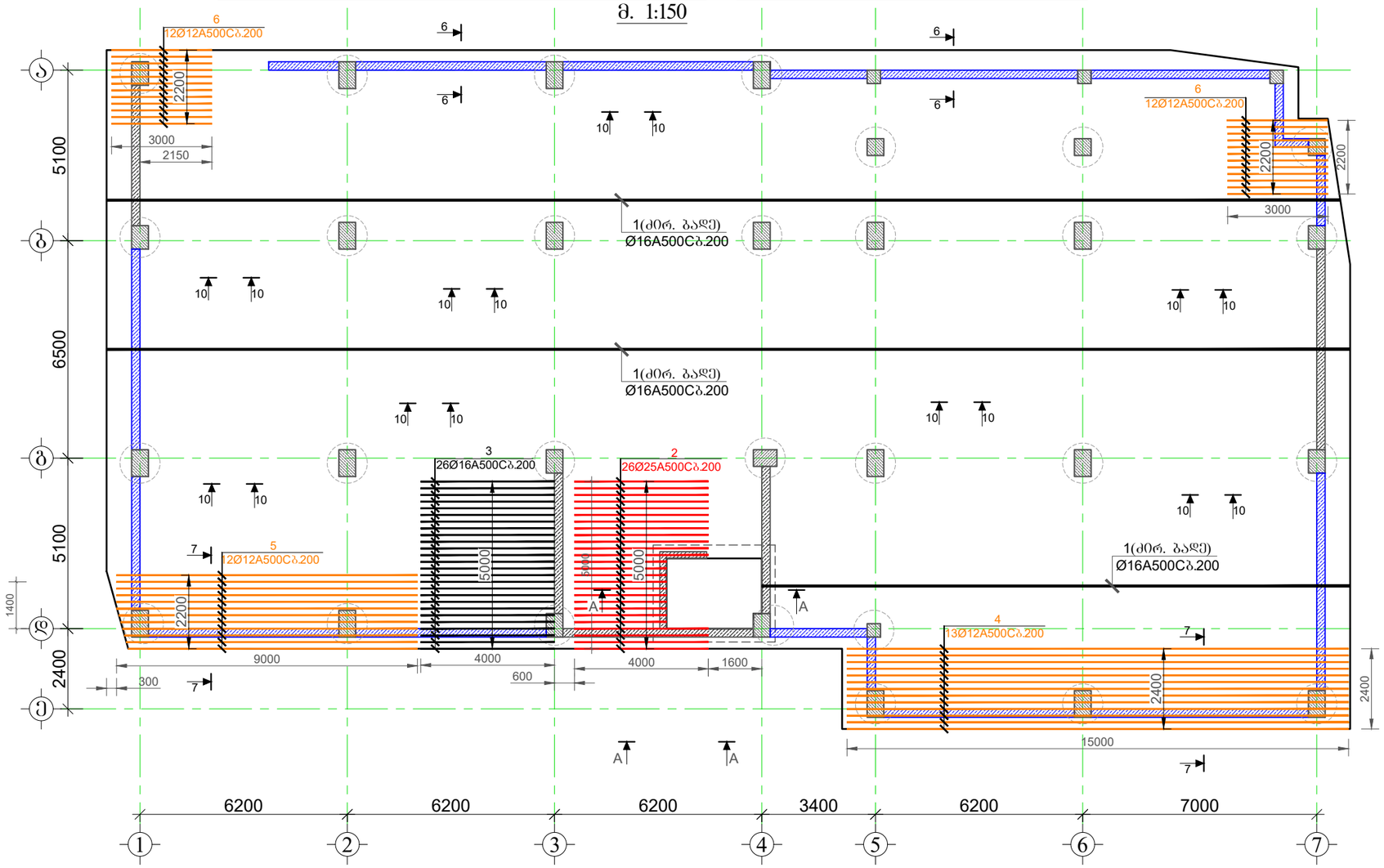

ჭრილი 6-6

მ. 1:25

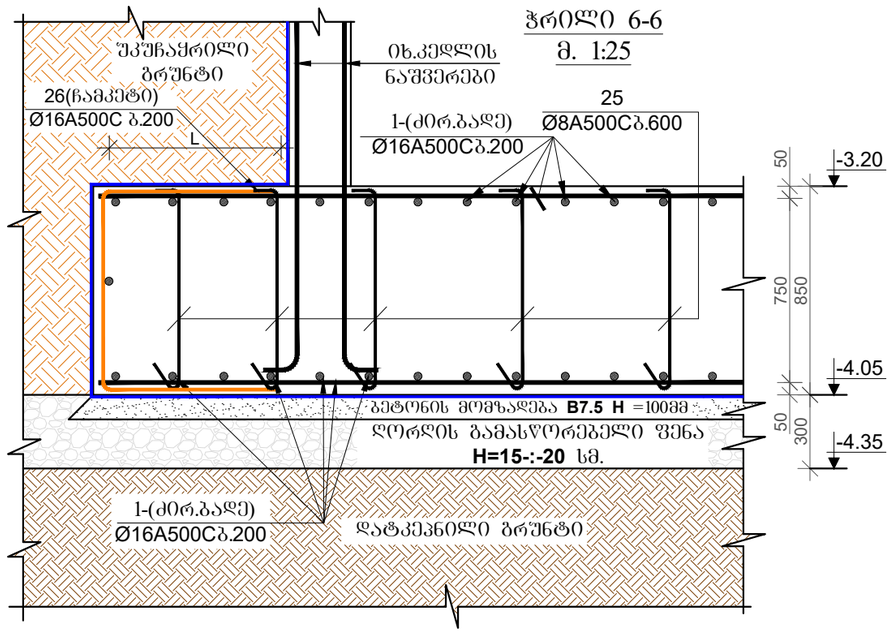

ჭრილი 7-7

მ. 1:25

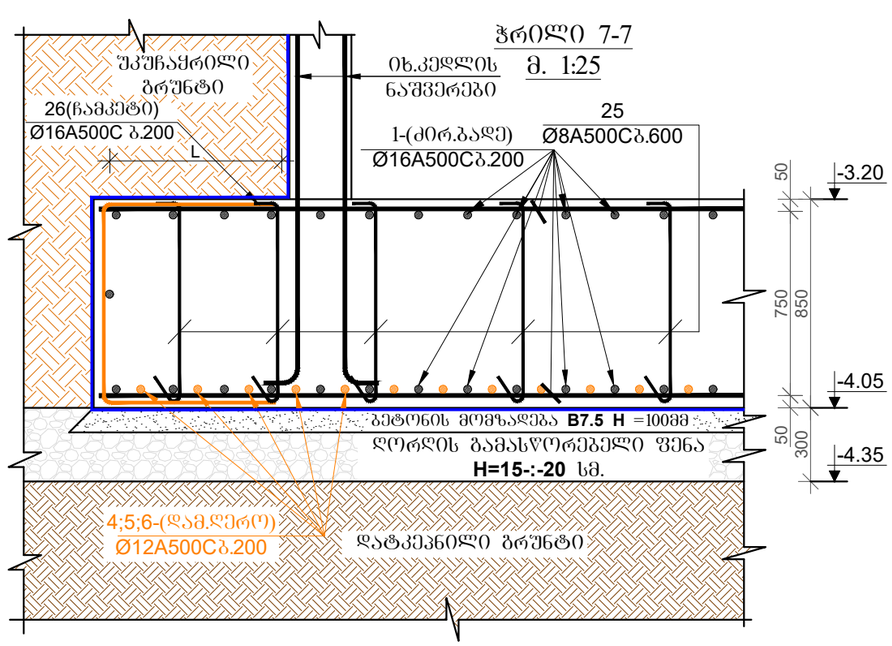

მრავალფუნქციური კომპლექსი

მისამართი: ქ. თბილისი, სოფელი გლდანი, აფშნიანის ტერიტორია (ს.კ.- 01.11.17.023.215)

დამკვეთი: შპს "შმჯ ჯგუფი"

LTD "ALPHA PROJECT GEORGIA"
შპს "ალფა პროჯექტ გორგია"

57a, cholokashvili str., Block#3, Flat#24, Tbilisi, Georgia
ქ. თბილისი, ქ. ჭოლოყაშვილის №57ა, კორ.3; ბ.24

POSITION თანამდებობა	NAME სახელი	SIGNATURE ხელმოწერა
DIRECTOR დირექტორი	T.MATCABERIDZE თ.მაცაბერიძე	
CONSTUCTOR კონსტრუქტორი	I. BOCHORISHVILI ი. ბოჭორიშვილი	

DATE. თარიღი	DRAWING NAME: დასახელება:
02.09.2023	საძირკვლის ფილის ქვედა შრის არმირება "X" მიმართულებით -3.20 ნიშნულზე. ჭრილი 6-6; 7-7.
AUDIT. რევიზია-0	
00.00.00	
SCALE. მასშტაბი	
1:150; 25	

PAGE FORMAT ფორმატი	FILE NAME ფაილი	LAYOUT განრიგი
A3	FILEBI	
STAGE სტადია	SHEET ფურცელი	SHEETS ფურცლები
მუშა პროექტი	ბ.-9	

საძირკვლის ფილის ქვედა შრის არმირება "Y" მიმართულებით -3.20 ნიშნულზე

მ. 1:150

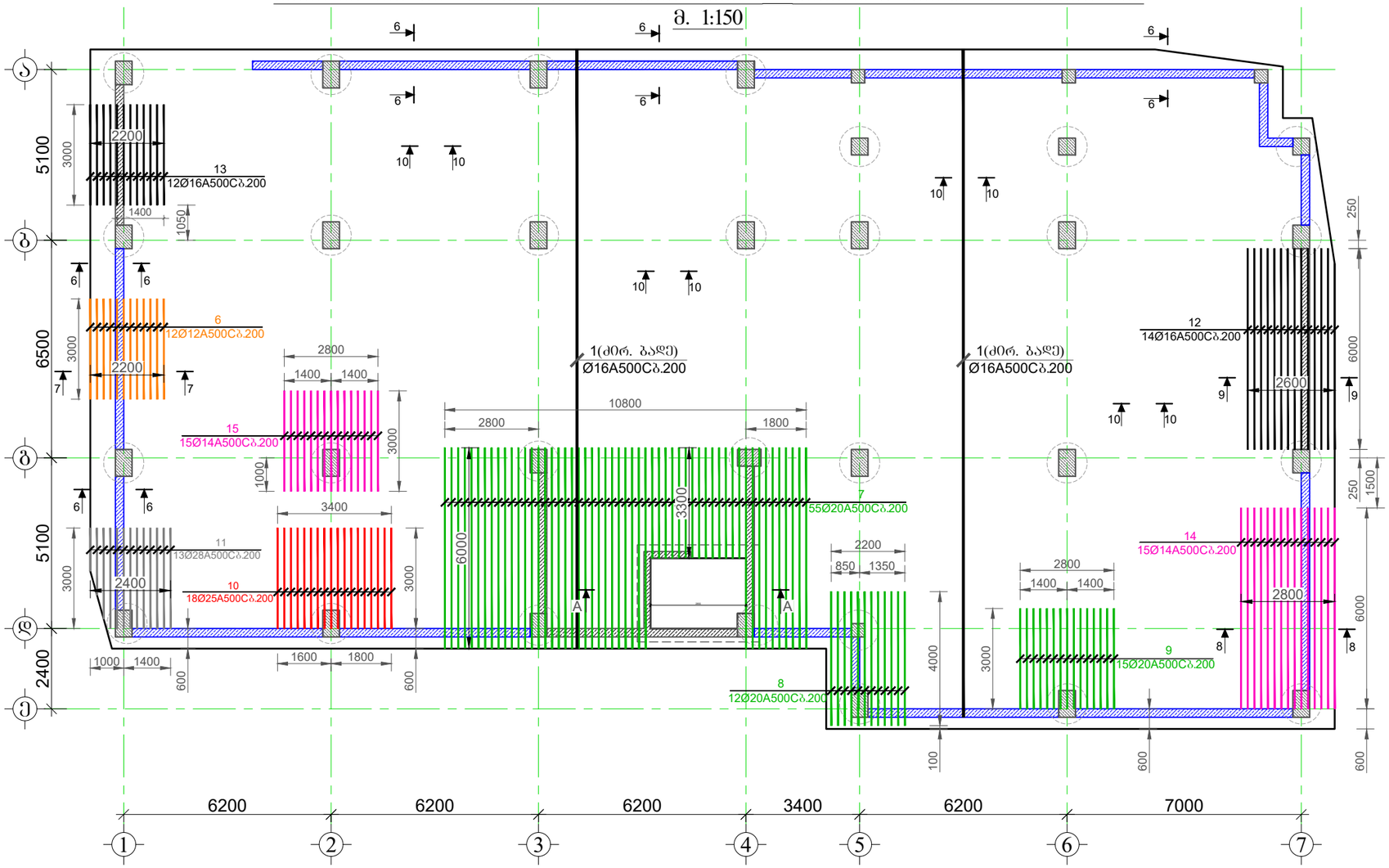

ჭრილი 8-8

მ. 1:25

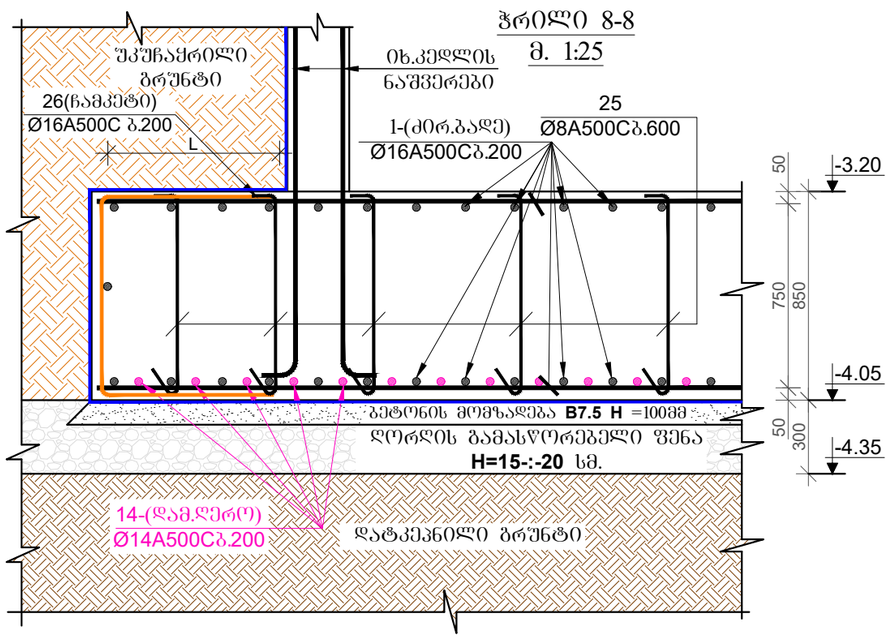

ჭრილი 9-9

მ. 1:25

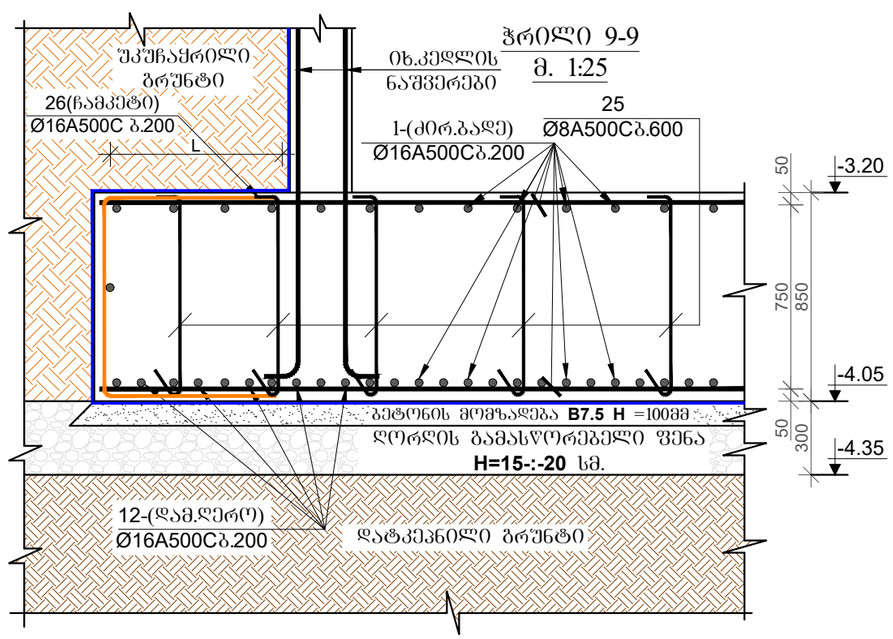

მრავალფუნქციური კომპლექსი

მისამართი: ქ. თბილისი, სოფელი გლდანი, აფშნიანის ტერიტორია (ს.კ.- 01.11.17.023.215)

დამკვეთი: შპს "მმჯ ჯგუფი"

LTD "ALPHA PROJECT GEORGIA"
შპს "ალფა პროჯექტ გორგია"

57a, cholokashvili str., Block#3, Flat#24, Tbilisi, Georgia
ქ. თბილისი, ქ. ჩოლოყაშვილის №57ა, კორ.3; ბ.24

POSITION თანამდებობა	NAME სახელი	SIGNATURE ხელმოწერა
DIRECTOR დირექტორი	T.MATCABERIDZE თ.მაცაბერიძე	
CONSTUCTOR კონსტრუქტორი	I. BOCHORISHVILI ი. ბოჭორიშვილი	

DATE. თარიღი	DRAWING NAME: დასახელება:
02.09.2023	საძირკვლის ფილის ქვედა შრის არმირება "Y" მიმართულებით -3.20 ნიშნულზე. ჭრილი 8-8; 9-9.
AUDIT. რევიზია-0	
00.00.00	
SCALE. მასშტაბი	
1:150; 25	

PAGE FORMAT ფორმატი	FILE NAME ფაილი	LAYOUT გვერდი
A3	FILEBI	

STAGE სტადია	SHEET ფურცელი	SHEETS ფურცლები
მუშა პროექტი	ს.-10	

საძირკვლის ფილის ზედა შრის არმირება -3.20 ნიშნულზე

მ. 1:150

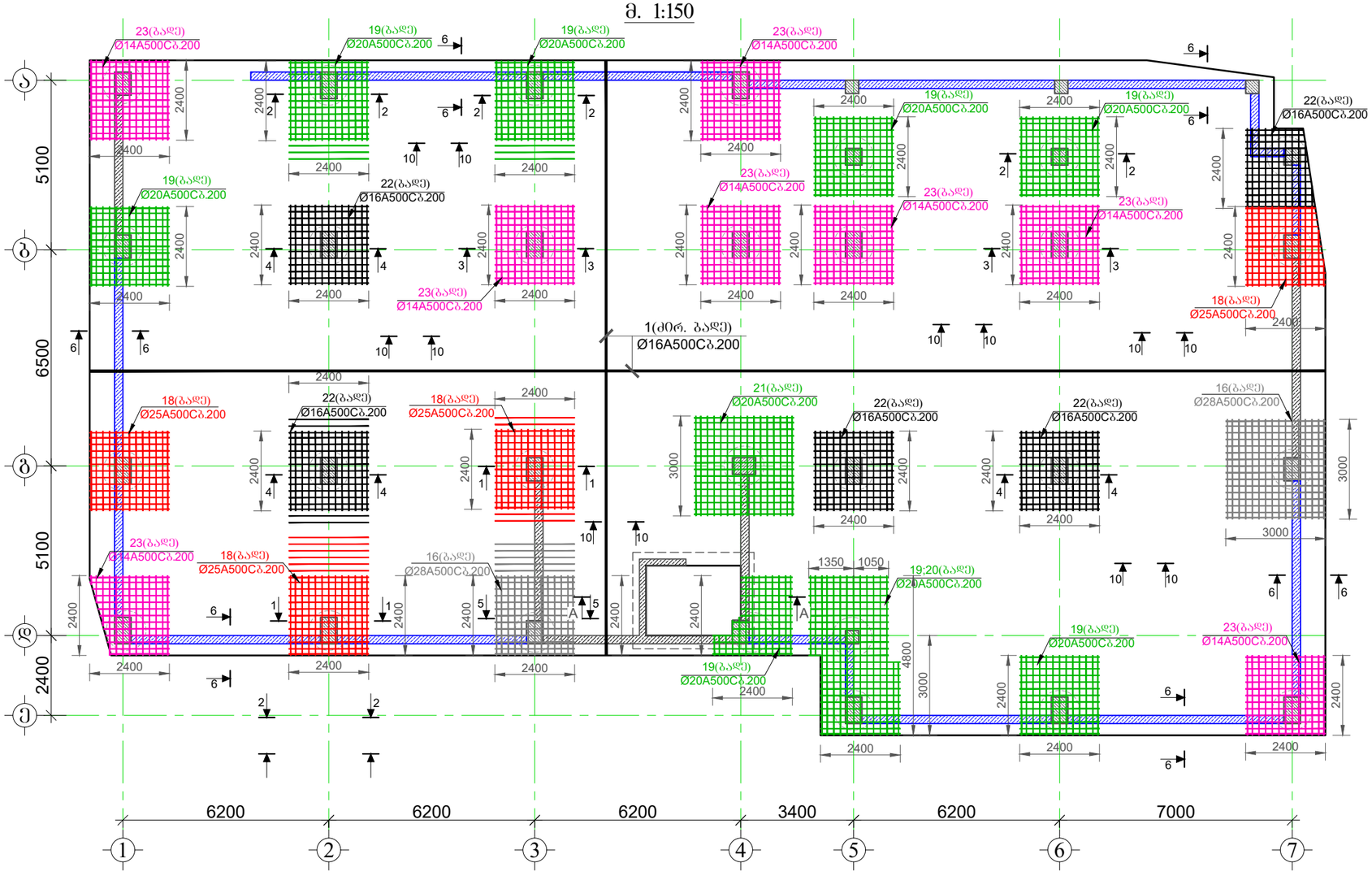

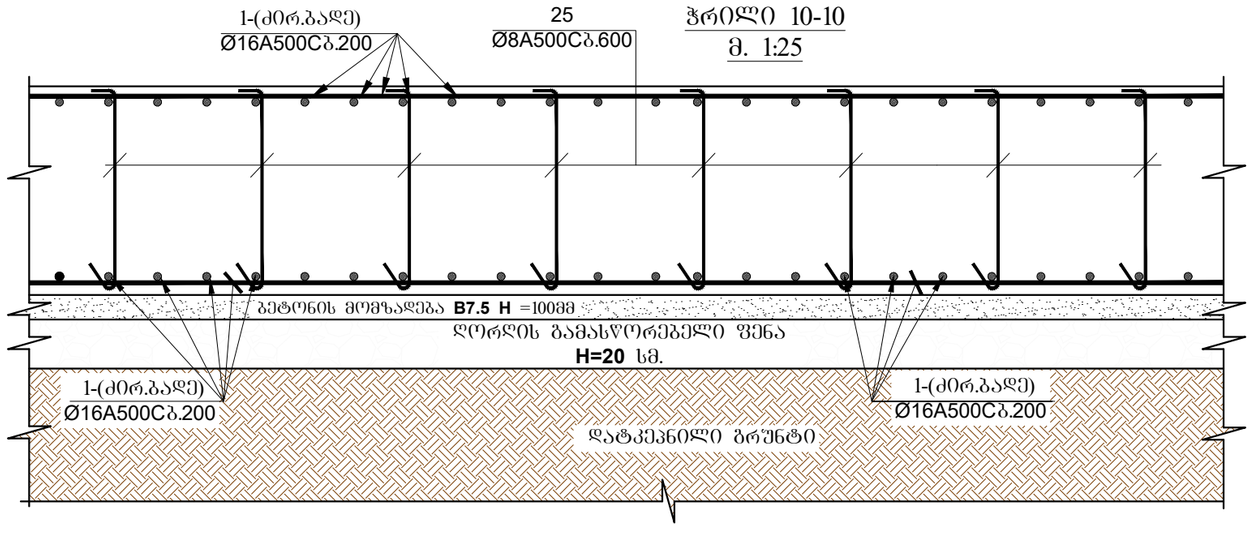

ჭრილი 10-10

მ. 1:25

მრავალფუნქციური კომპლექსი

მისამართი: ქ. თბილისი, სოფელი გლდანი, აფშნიანის ტერიტორია (ს.კ.- 01.11.17.023.215)

დამკვეთი: შპს "მმჯ ჯგუფი"

LTD "ALPHA PROJECT GEORGIA"
შპს "ალფა პროჯექტ გორგია"

57a, cholokashvili str., Block#3, Flat#24, Tbilisi, Georgia
ქ. თბილისი, ქ. ჩოლოყაშვილის №57ა, კორ.3; ბ.24

POSITION თანამდებობა	NAME სახელი	SIGNATURE ხელმოწერა
DIRECTOR დირექტორი	T.MATCABERIDZE თ.მაცაბერიძე	
CONSTUCTOR კონსტრუქტორი	I. BOCHORISHVILI ი. ბოჯორიშვილი	

DATE. თარიღი	DRAWING NAME: დასახელება:
02.09.2023	საძირკვლის ფილის ზედა შრის არმირება -3.20 ნიშნულზე. ჭრილი 10-10.
AUDIT. რევიზია-0	
00.00.00	
SCALE. მასშტაბი	
1:150; 25	

PAGE FORMAT ფორმატი	FILE NAME ფაილი	LAYOUT გვერდი
A3	FILEBI	
STAGE სტადია	SHEET ფურცელი	SHEETS ფურცლები
მუშა პროექტი	ს.-11	

საძირკვლის ფილაში ხიმინჯების ირგვლივ განივი არმატურების განლაგების გეგმა -3.20 ნიშნულზე

მ. 1:150

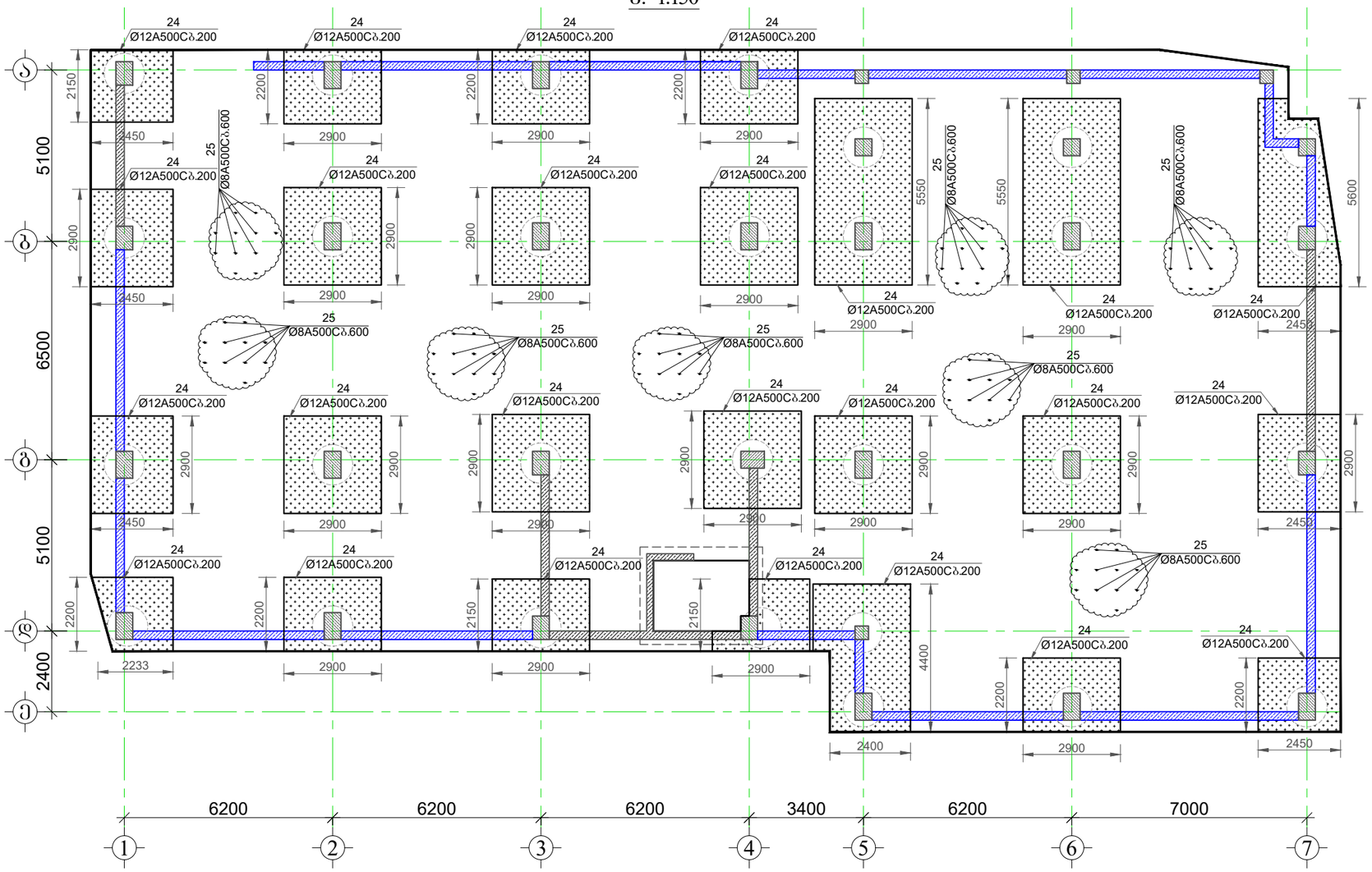

კოზიცია-24;25

მ. 1:20

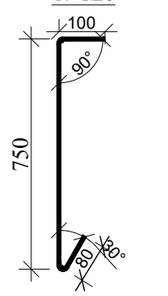

კოზიცია-26

მ. 1:20

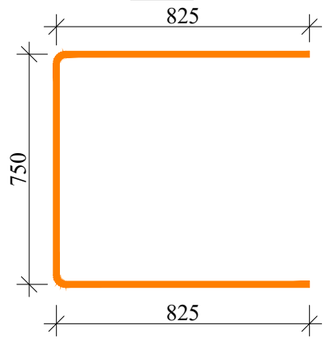

მრავალფუნქციური კომპლექსი

მისამართი: ქ. თბილისი, სოფელი გლდანი, აფშნიანის ტერიტორია (ს.კ.- 01.11.17.023.215)

დამკვეთი: შპს "შმჯ ჯგუფი"

LTD "ALPHA PROJECT GEORGIA"
შპს "ალფა პროჯექტ გორგია"

57a, cholokashvili str., Block#3, Flat#24, Tbilisi, Georgia
ქ. თბილისი, ქ. ჩოლოყაშვილის №57ა, კორ.3; ბ.24

POSITION თანამდებობა	NAME სახელი	SIGNATURE ხელმოწერა
DIRECTOR დირექტორი	T.MATCABERIDZE თ.მაცაბერიძე	
CONSTUCTOR კონსტრუქტორი	I. BOCHORISHVILI ი. ბოჭორიშვილი	

DATE. თარიღი	DRAWING NAME: დასახელება:
02.09.2023	საძირკვლის ფილაში ხიმინჯების ირგვლივ განივი არმატურების განლაგების გეგმა -3.20 ნიშნულზე
AUDIT. რევიზია-0	
00.00.00	
SCALE. მასშტაბი	
1:150; 20	

PAGE FORMAT ფორმატი	FILE NAME ფაილი	LAYOUT გვერდი
A3	FILEBI	
STAGE სტადია	SHEET ფურცელი	SHEETS ფურცლები
მუშა პროექტი	ს.-12	

საძირკვლის ფილის ზედა შრის არმატურების სააფიქსაციო კარკასების განლაგებების გეგმა -3.20 ნიშნულზე

მ. 1:150

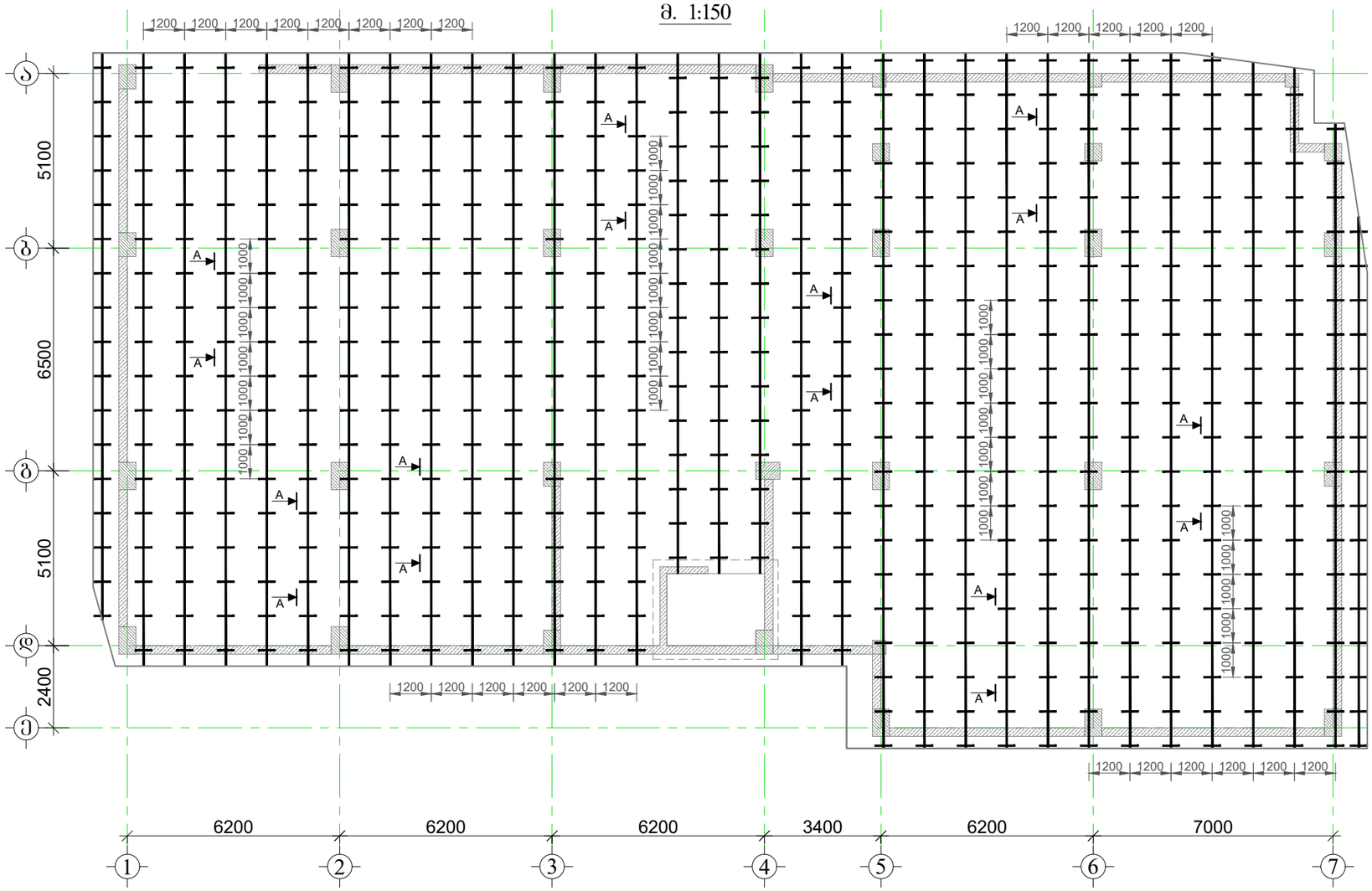

ხედი **A-A**

საძირკვლის ფილის ზედა შრის არმატურის საფიქსაციო კარკასი.

მ.1:25

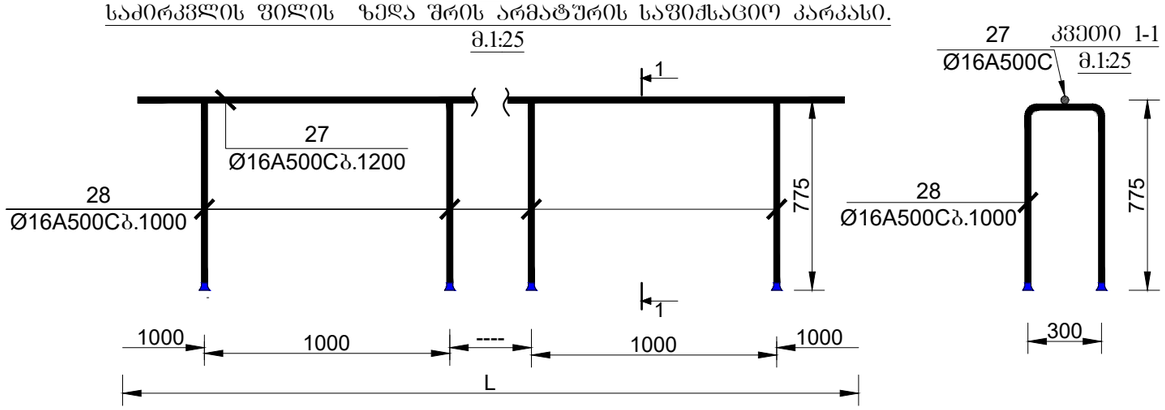

27 კვეთი 1-1

Ø16A500C მ.1:25

მრავალფუნქციური კომპლექსი

მისამართი: ქ. თბილისი, სოფელი გლდანი, აფშნიანის ტერიტორია (ს.კ.- 01.11.17.023.215)

დამკვეთი: შპს "შმჯ ჯგუფი"

LTD "ALPHA PROJECT GEORGIA"
შპს "ალფა პროჯექტ გორგია"

57a, cholokashvili str., Block#3, Flat#24, Tbilisi, Georgia
ქ. თბილისი, ქ. ჩოლოყაშვილის №57ა, კორ.3; ბ.24

POSITION თანამდებობა	NAME სახელი	SIGNATURE ხელმოწერა
DIRECTOR დირექტორი	T.MATCABERIDZE თ.მაცაბერიძე	
CONSTUCTOR კონსტრუქტორი	I. BOCHORISHVILI ი. ბოჭორიშვილი	

DATE. თარიღი	DRAWING NAME: დასახელება:
02.09.2023	საძირკვლის ფილის ზედა შრის არმატურების სააფიქსაციო კარკასების განლაგებების გეგმა -3.20 ნიშნულზე
AUDIT. რევიზია-0	
00.00.00	
SCALE. მასშტაბი	
1:150; 25	

PAGE FORMAT ფორმატი	FILE NAME ფაილი	LAYOUT გვერდი
A3	FILEBI	

STAGE სტადია	SHEET ფურცელი	SHEETS ფურცლები
მუშა პროექტი	ს.-13	

მრავალფუნქციური კომპლექსი

მისამართი: ქ. თბილისი, სოფელი გლდანი, აფშნიანის ტერიტორია (ს.კ.- 01.11.17.023.215)

ჭრილი 1-1
მ. 1:25

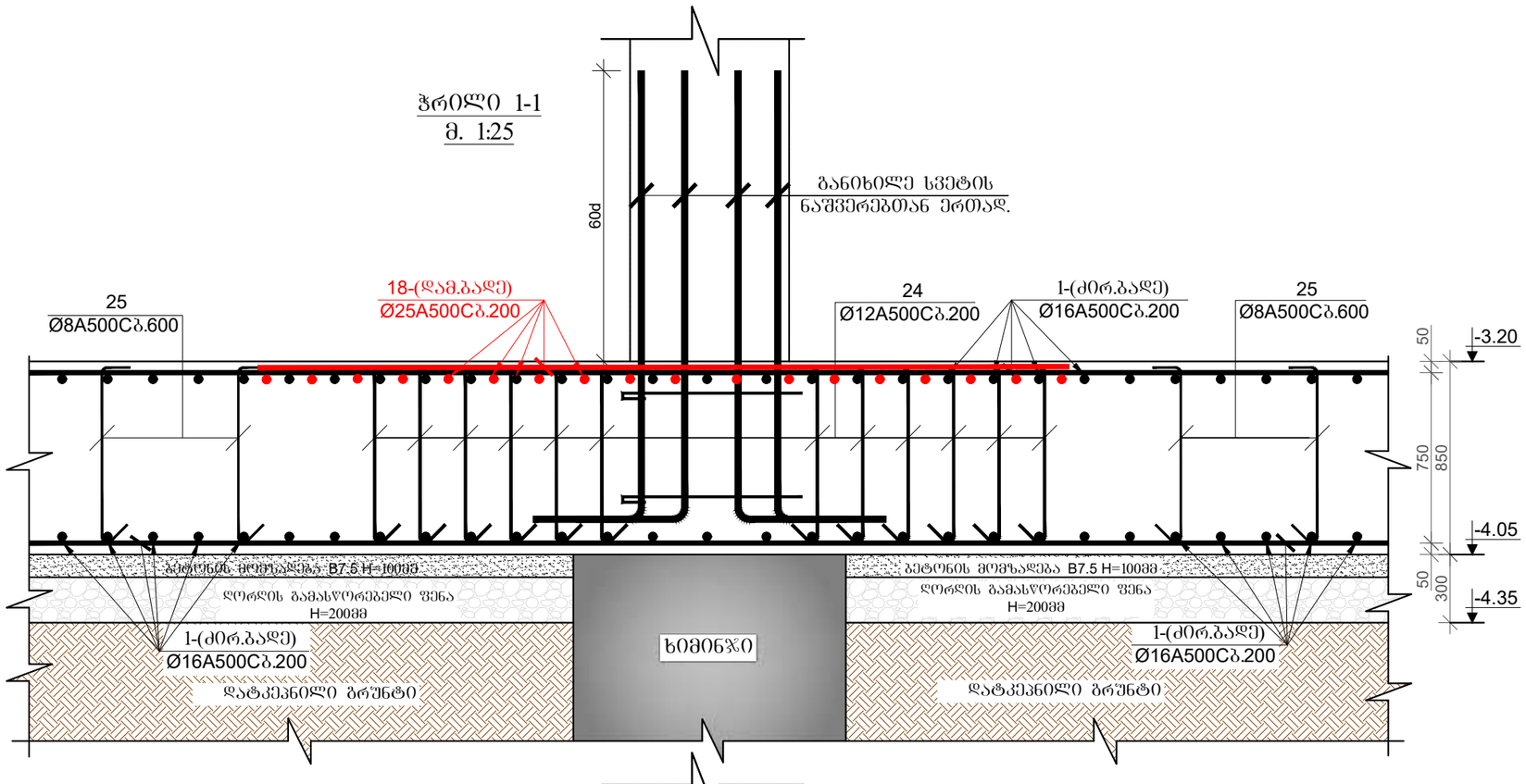

ჭრილი 2-2
მ. 1:25

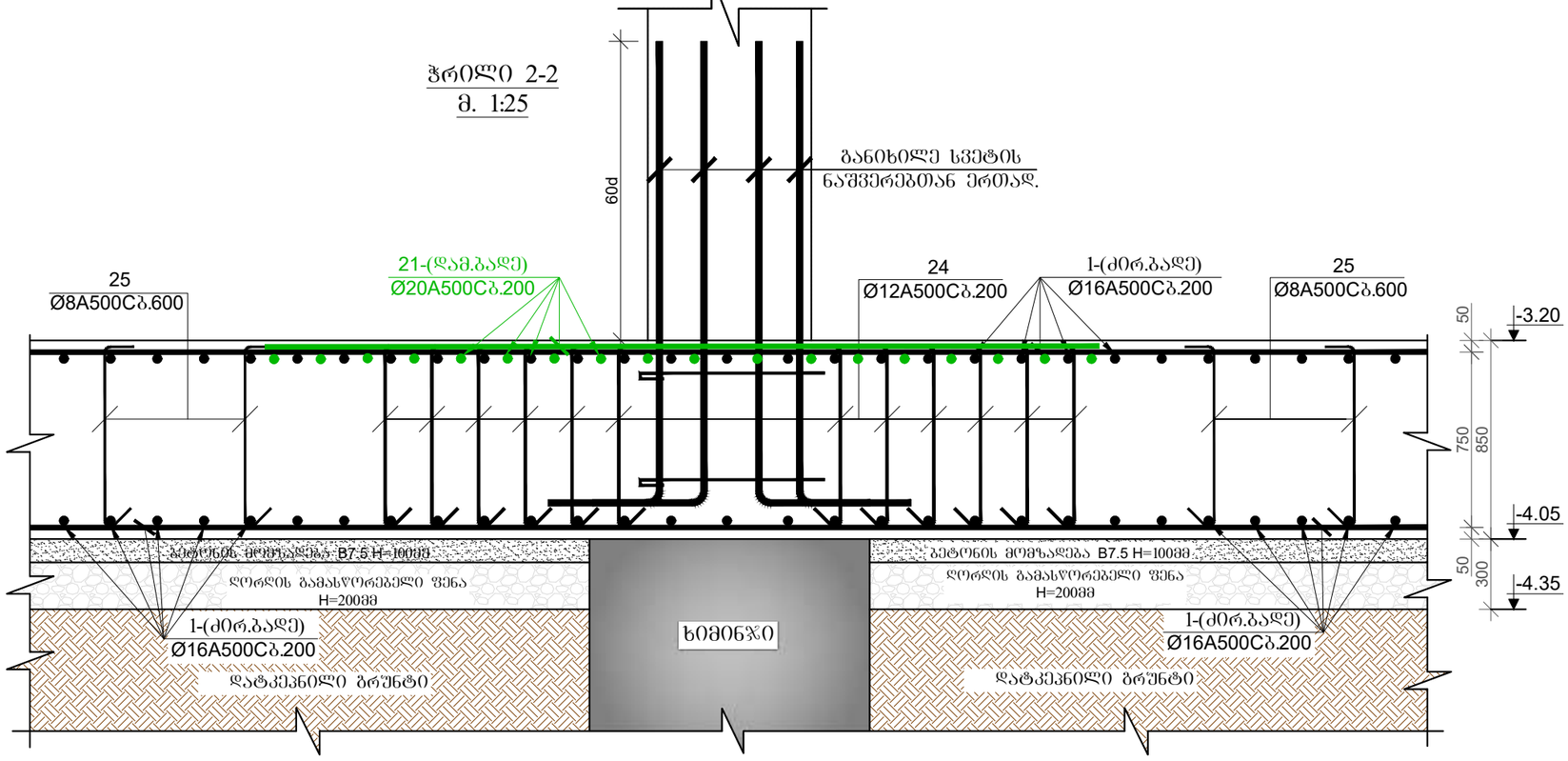

დამკვეთი: შპს "შმჯ ჯგუფი"

LTD "ALPHA PROJECT GEORGIA"
შპს "ალფა პროჯექტ გორგია"
57a, cholokashvili str., Block#3, Flat#24, Tbilisi, Georgia
ქ. თბილისი, ქ. ჩოლოყაშვილის №57ა, კორპ.3; ბ.24

POSITION თანამდებობა	NAME სახელი	SIGNATURE ხელმოწერა
DIRECTOR დირექტორი	T.MATCABERIDZE თ.მაცაბერიძე	
CONSTUCTOR კონსტრუქტორი	I. BOCHORISHVILI ი. ბოჭორიშვილი	

DATE. თარიღი	02.09.2023
AUDIT. რევიზია-0	00.00.00
SCALE. მასშტაბი	1:25

DRAWING NAME:
დასახელება:
ჭრილი 1-1; 2-2

PAGE FORMAT ფორმატი	FILE NAME ფაილი	LAYOUT განრიგი
A3	FILEBI	
STAGE სტადია	SHEET ფურცელი	SHEETS ფურცლები
მუშა პროექტი	ბ.-14	

მრავალფუნქციური კომპლექსი

მისამართი: ქ. თბილისი, სოფელი გლდანი, აფშნიანის ტერიტორია (ს.კ.- 01.11.17.023.215)

ჭრილი 3-3
მ. 1:25

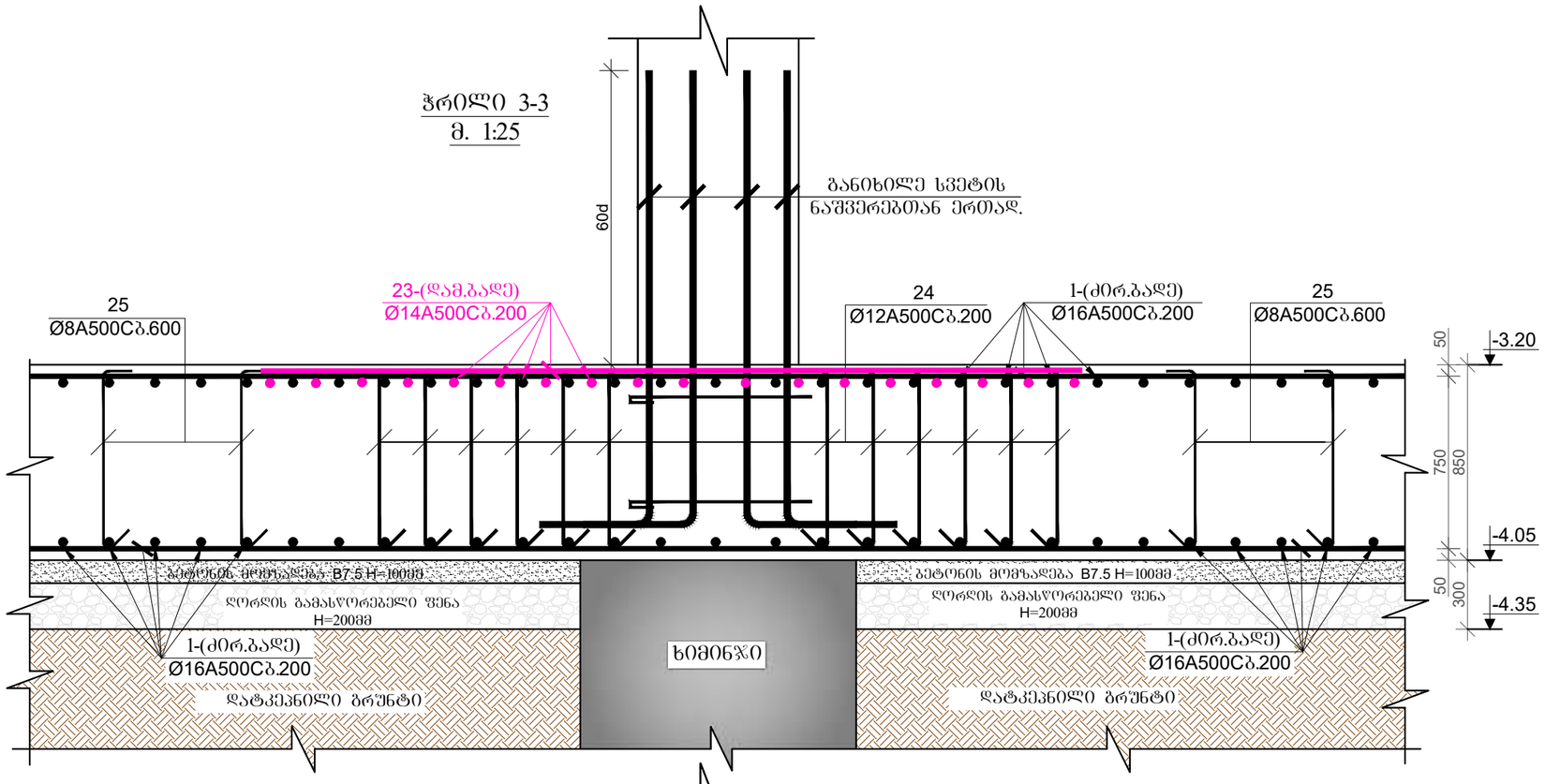

ჭრილი 4-4
მ. 1:25

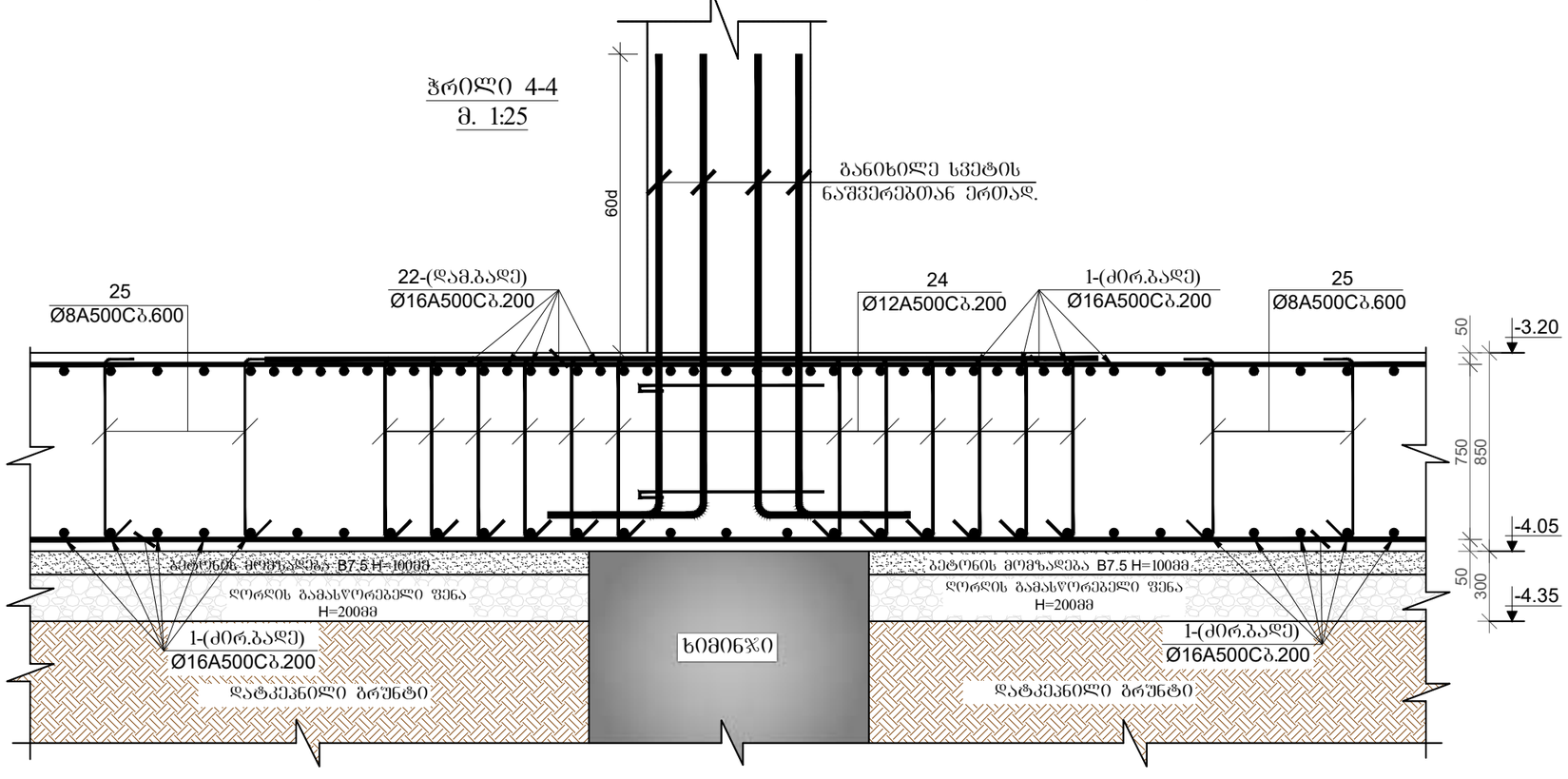

დამკვეთი: შპს "შმჯ ჯგუფი"

LTD "ALPHA PROJECT GEORGIA"
შპს "ალფა პროჯექტ გორგია"

57a, cholokashvili str., Block#3, Flat#24, Tbilisi, Georgia
ქ. თბილისი, ქ. ჩოლოყაშვილის №57ა, კორ.3; ბ.24

POSITION თანამდებობა	NAME სახელი	SIGNATURE ხელმოწერა
DIRECTOR დირექტორი	T.MATCABERIDZE თ.მაცაბერიძე	
CONSTUCTOR პროექტორი	I. BOCHORISHVILI ი. ბოჯორიშვილი	

DATE. თარიღი	DRAWING NAME: დასახელება:
02.09.2023	ჭრილი 3-3; 4-4
AUDIT. რევიზია-0	
00.00.00	
SCALE. მასშტაბი	
1:25	

PAGE FORMAT ფორმატი	FILE NAME ფაილი	LAYOUT გვერდი
A3	FILEBI	
STAGE სტადია	SHEET ფურცელი	SHEETS ფურცლები
მუშა პროექტი	ს.-15	

მრავალფუნქციური კომპლექსი

მისამართი: ქ. თბილისი, სოფელი გლდანი, აფშნიანის ტერიტორია (ს.კ.- 01.11.17.023.215)

ჭრილი A-A
მ. 1:25

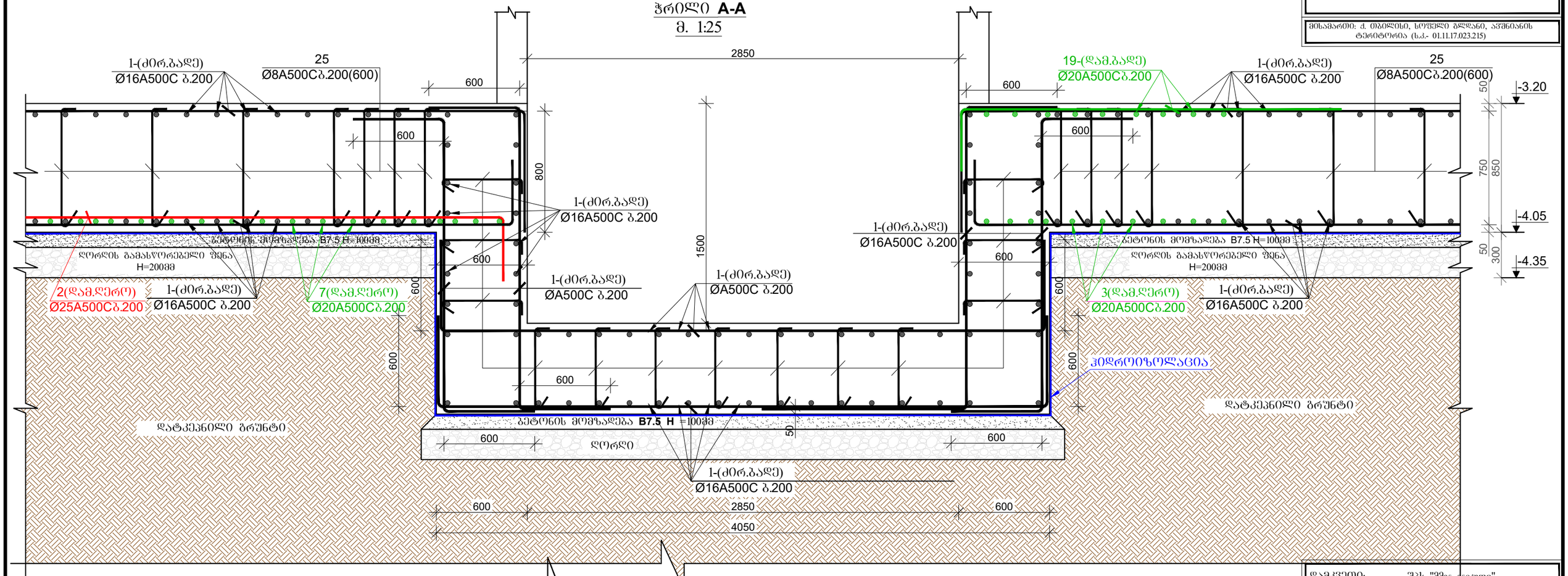

ჭრილი 5-5
მ. 1:25

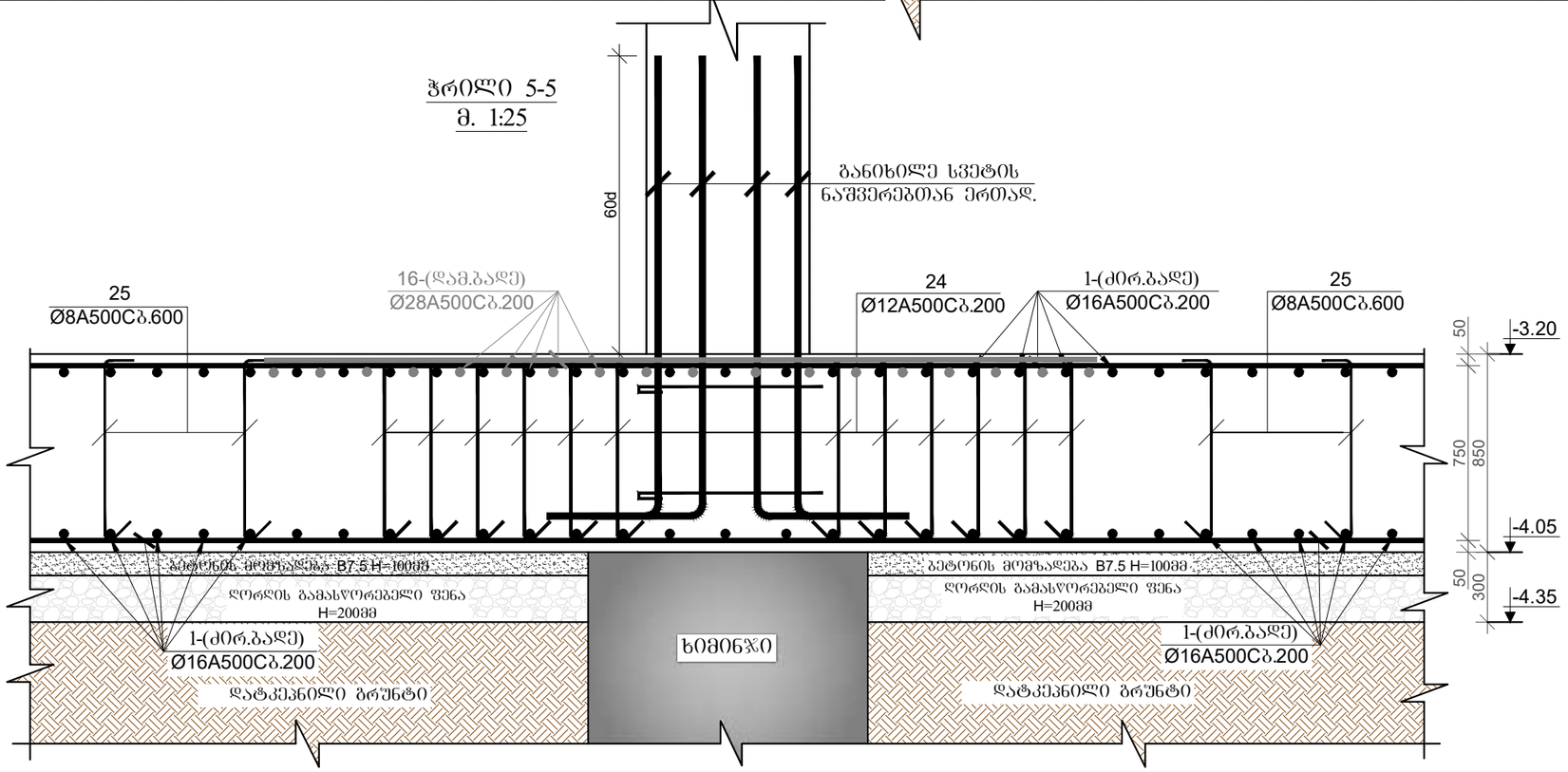

დამკვეთი: შპს "მმჯ ჯგუფი"

LTD "ALPHA PROJECT GEORGIA"
შპს "ალფა პროჯექტ გორგია"

57a, cholokashvili str., Block#3, Flat#24, Tbilisi, Georgia
ქ. თბილისი, ქ. ჩოლოყაშვილის №57ა, კორ.3; ბ.24

POSITION თანამდებობა	NAME სახელი	SIGNATURE ხელმოწერა
DIRECTOR დირექტორი	T.MATCABERIDZE თ.მაცაბერიძე	
CONSTUCTOR კონსტრუქტორი	I. BOCHORISHVILI ი. ბოჭორიშვილი	

DATE. თარიღი	DRAWING NAME:
02.09.2023	დასახელება: ჭრილი 5-5; **A-A**
AUDIT. რევიზია-ი	
00.00.00	
SCALE. მასშტაბი	
1:25	

PAGE FORMAT ფორმატი	FILE NAME ფაილი	LAYOUT გვერდი
A3	FILEBI	
STAGE სტადია	**SHEET ფურცელი**	**SHEETS ფურცლები**
მუშა პროექტი	ს.-16	

საძირკვლის ფილაში ხიმინჯებთან არმატურის განივი ღეროების განლაგების გეგმა
მ. 1:25

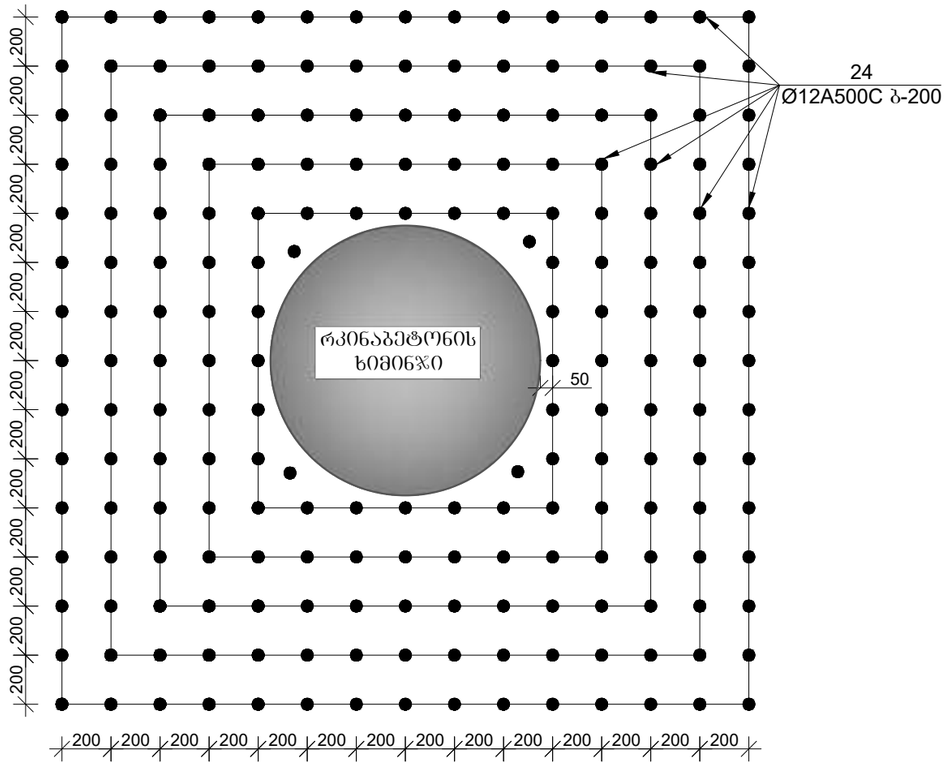

საძირკვლის ფილის ქვედა შრის არმატურის გადის ფიქსატორები მ. 1:10

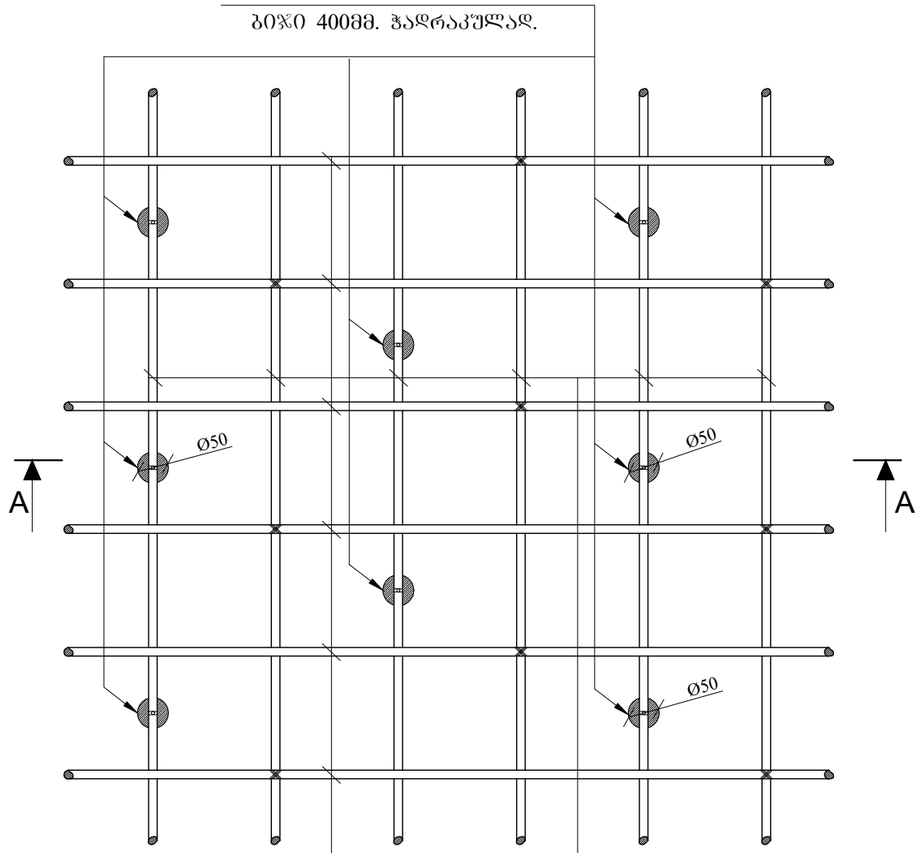

ფილაში არმატურების გადაბმის სქემატური კვანძი

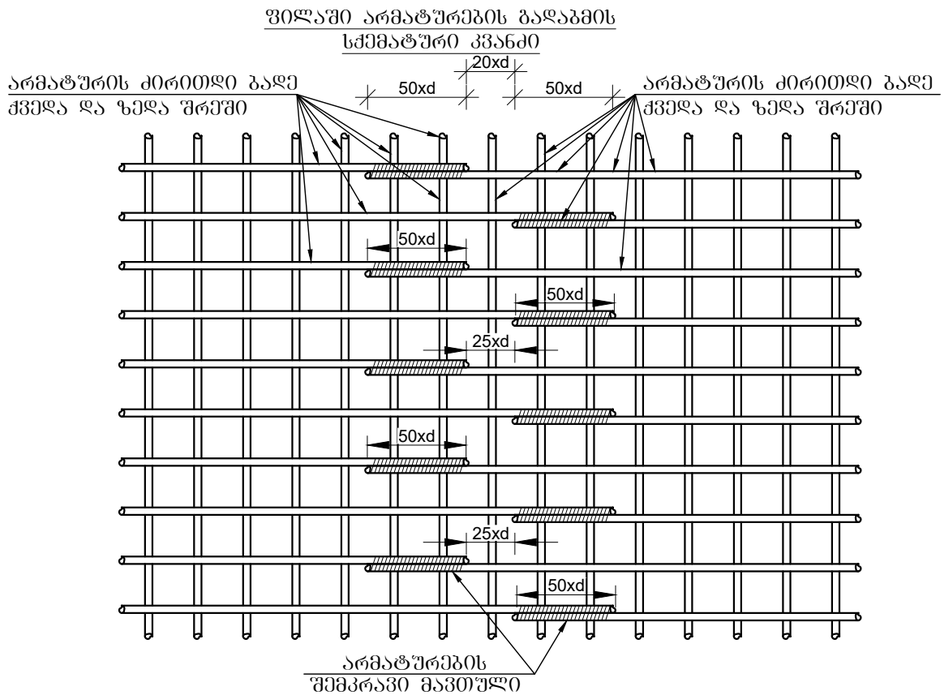

ჭრილი A-A მ. 1:10

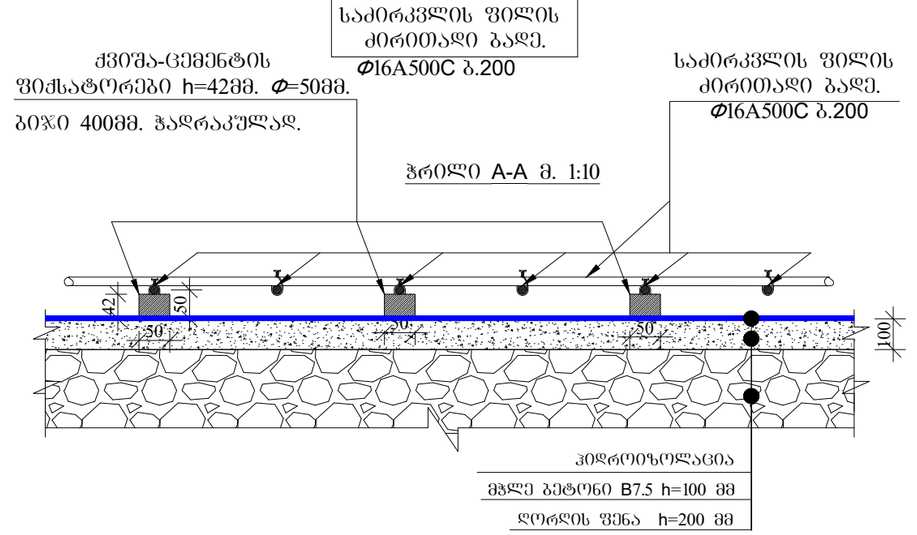

მრავალფუნქციური კომპლექსი

მისამართი: ქ. თბილისი, სოფელი გლდანი, აფშნიანის ტერიტორია (ს.კ.- 01.11.17.023.215)

დამკვეთი: შპს "შმჯ ჯგუფი"

LTD "ALPHA PROJECT GEORGIA"
შპს "ალფა პროჯექტ გორგია"
57a, cholokashvili str., Block#3, Flat#24, Tbilisi, Georgia
ქ. თბილისი, ქ. ჩოლოყაშვილის №57ა, კორ.3; ბ.24

POSITION თანამდებობა	NAME სახელი	SIGNATURE ხელმოწერა
DIRECTOR დირექტორი	T.MATCABERIDZE თ.მაცაბერიძე	
CONSTUCTOR კონსტრუქტორი	I. BOCHORISHVILI ი. ბოჭორიშვილი	

DATE. თარიღი: 02.09.2023	DRAWING NAME: დასახელება: საძირკვლის ფილაში ხიმინჯებთან არმატურის განივი ღეროების განლაგების გეგმა. ფილაში არმატურების გადაბმის სქემატური კვანძი	
AUDIT. რევიზია-0 00.00.00		
SCALE. მასშტაბი 1:25		
PAGE FORMAT ფორმატი	FILE NAME ფაილი	LAYOUT გვერდი
A3	FILEBI	
STAGE სტადია	SHEET ფურცელი	SHEETS ფურცლები
მუშა პროექტი	ს.-17	

მრავალფუნქციური კომპლექსი

მისამართი: ქ. თბილისი, სოფელი გლდანი, აფშნიანის ტერიტორია (ს.კ.- 01.11.17.023.215)

საძირკვლის ფილიდან არმატურის ნაშვერების მარკირება **-3.20** ნიშნულზე

მ 1:100

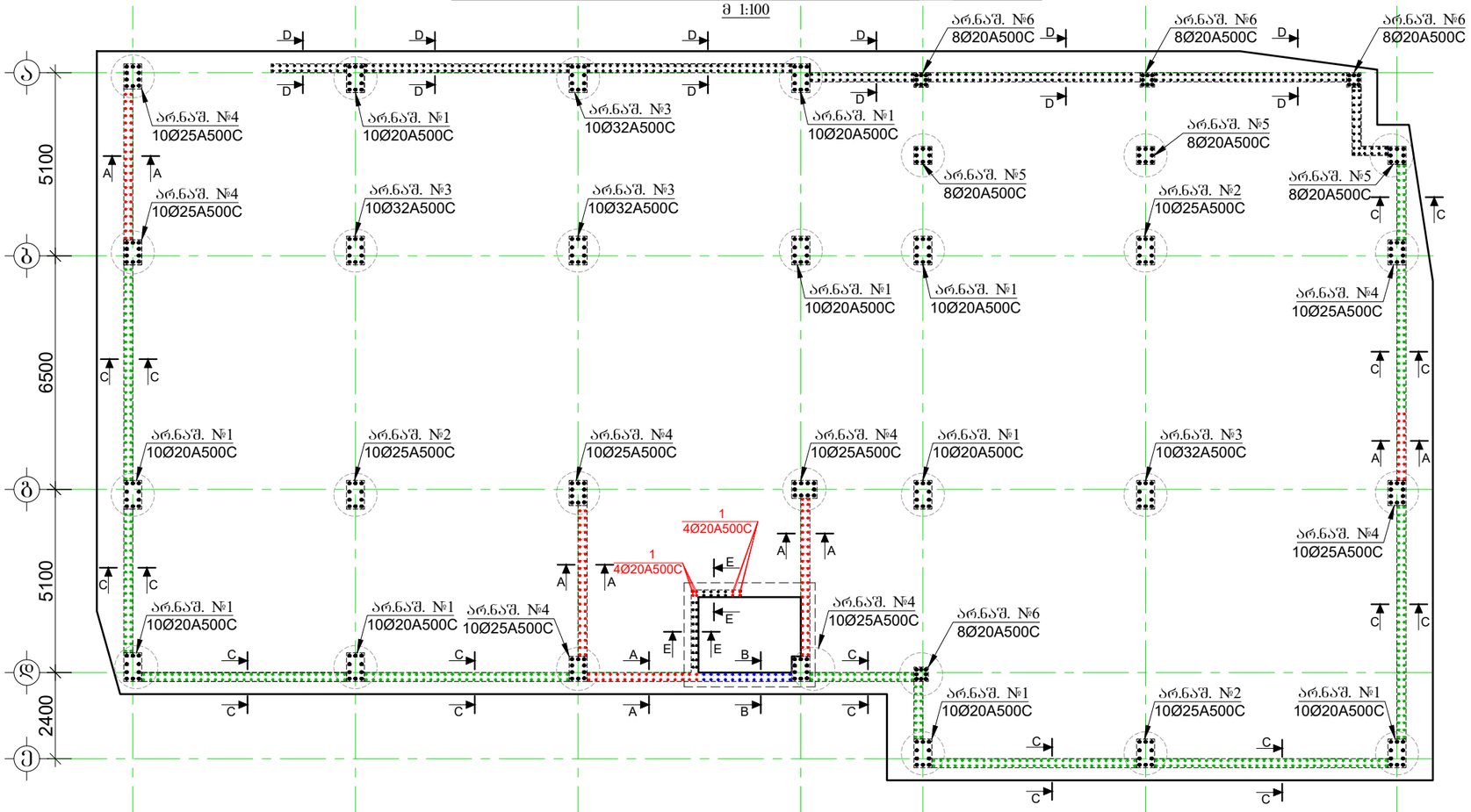

კვეთი A-A მ. 1:25

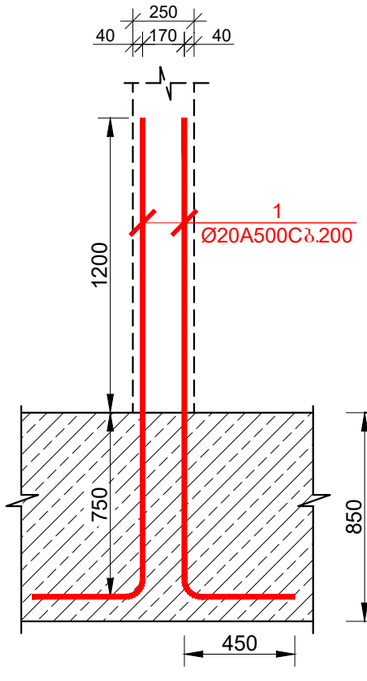

კვეთი B-B მ. 1:25

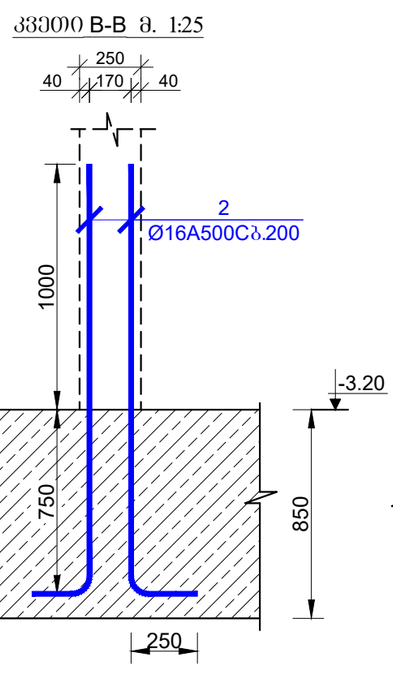

კვეთი C-C მ. 1:25

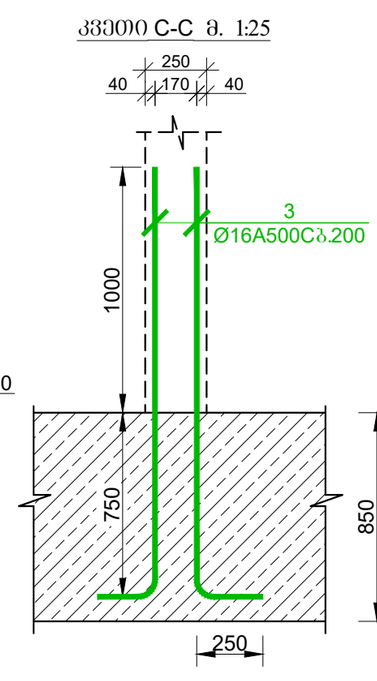

კვეთი D-D მ. 1:25

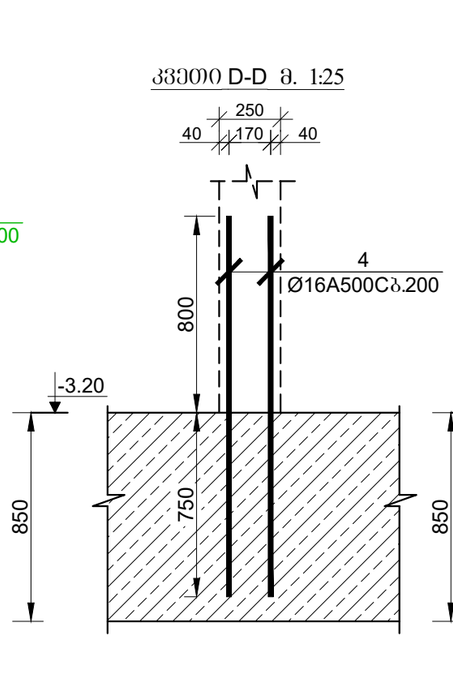

კვეთი E-E მ. 1:25

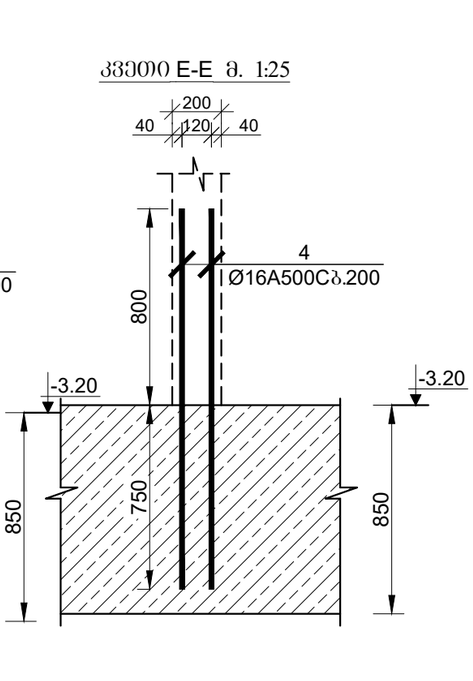

შენიშვნა:

1. არმატურის ნაშვერების მონტაჟი განხორციელდეს ნახაზზე მოცემული სქემის მიხედვით.

2. არმატურის ნაშვერებში გამოყენებულია **A500C** კლასის არმატურა.

3.არმატურების მოღუნვა განხორციელდეს ცივად (გაცხელების გარეშე)

4.არმატურის ნაშვერების ნახაზები განხილული იქნას საძირკვლის სვეტების, დიაფრაგმებისა და მონოლითური კედლების კონსტრუქციულ ნახაზებთან ერთად.

5. ნაშვერების მონტაჟისას დაცული იქნას დამცავი შრეები.

6. საძირკვლის ტანში საკიდები მოეწყოს არანაკლებ ორი ცალისა

7. პროექტში ცვლა სახის ცვლილება შეთანხმებული იქნას პროექტის კონსტრუქციული ნაწილის ავტორებთან.

8.მშენებლობის გაჩერების შემთხვევაში გათვალისწინებული იქნას კონსერვაციის სამუშაოები.

9. მასალის სპეციფიკაცია იხ. ფურცელი -ჯ- 19; 20; 21.

დამკვეთი: შპს "მმჯ ჯგუფი"

LTD "ALPHA PROJECT GEORGIA"
შპს "ალფა პროჯექტ გორგია"

57a, cholokashvili str., Block#3, Flat#24, Tbilisi, Georgia
ქ. თბილისი, ქ. ჩოლოყაშვილის №57ა, კორპ.3; ბ.24

POSITION თანამდებობა	NAME სახელი	SIGNATURE ხელმოწერა
DIRECTOR დირექტორი	T.MATCABERIDZE თ.მაცაბერიძე	
CONSTUCTOR კონსტრუქტორი	I. BOCHORISHVILI ი. ბოჭორიშვილი	

DATE. თარიღი	DRAWING NAME: დასახელება:
02.09.2023	საძირკვლის ფილიდან არმატურის ნაშვერების მარკირება **-3.20** ნიშნულზე. ჭრილი **A-A; B-B; C-C; D-D; E-E**
AUDIT. რევიზია-0	
00.00.00	
SCALE. მასშტაბი	
1:150	

PAGE FORMAT ფორმატი	FILE NAME ფაილი	LAYOUT განრიგი
A3	FILEBI	
STAGE სტადია	SHEET ფურცელი	SHEETS ფურცლები
მუშა პროექტი	ჯ.-18	

მრავალფუნქციური კომპლექსი

მისამართი: ქ. თბილისი, სოფელი გლდანი, აფშნიანის ტერიტორია (ს.კ.- 01.11.17.023.215)

არმატურის ნაშვერი№1
(10ცალი)
მ. 1:25

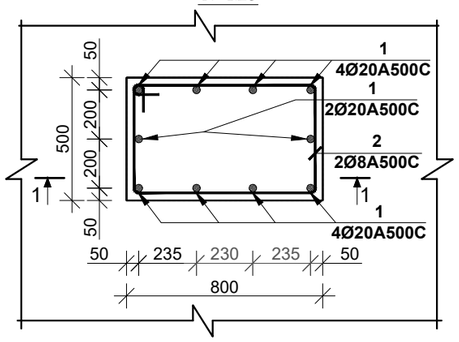

არმატურის ნაშვერი№2
(3ცალი)
მ. 1:25

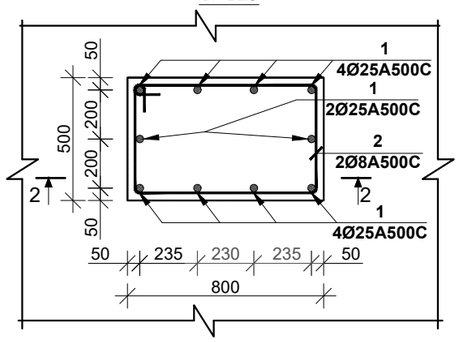

არმატურის ნაშვერი№3
(4ცალი)
მ. 1:25

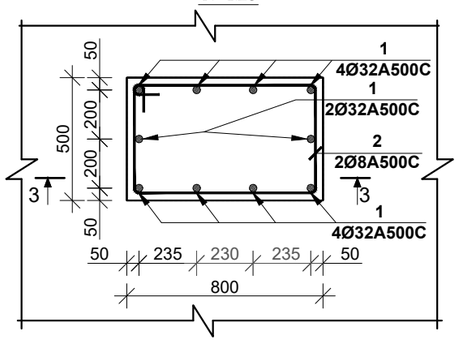

ჭრილი 1-1
მ. 1:25

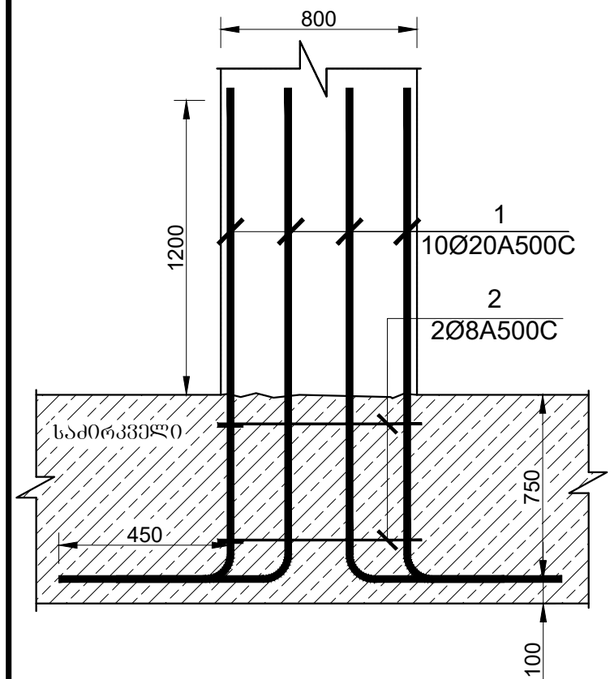

ჭრილი 2-2
მ. 1:25

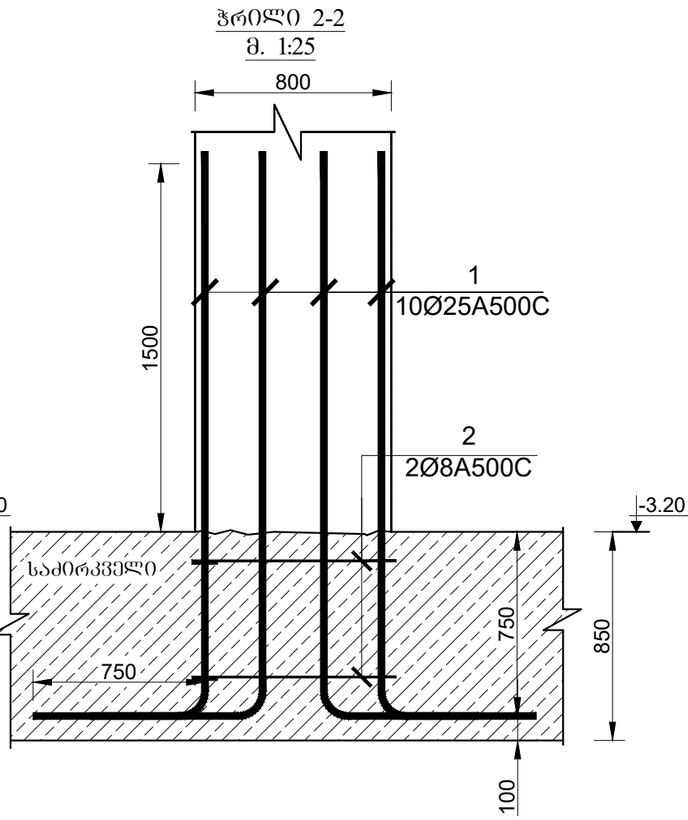

ჭრილი 3-3
მ. 1:25

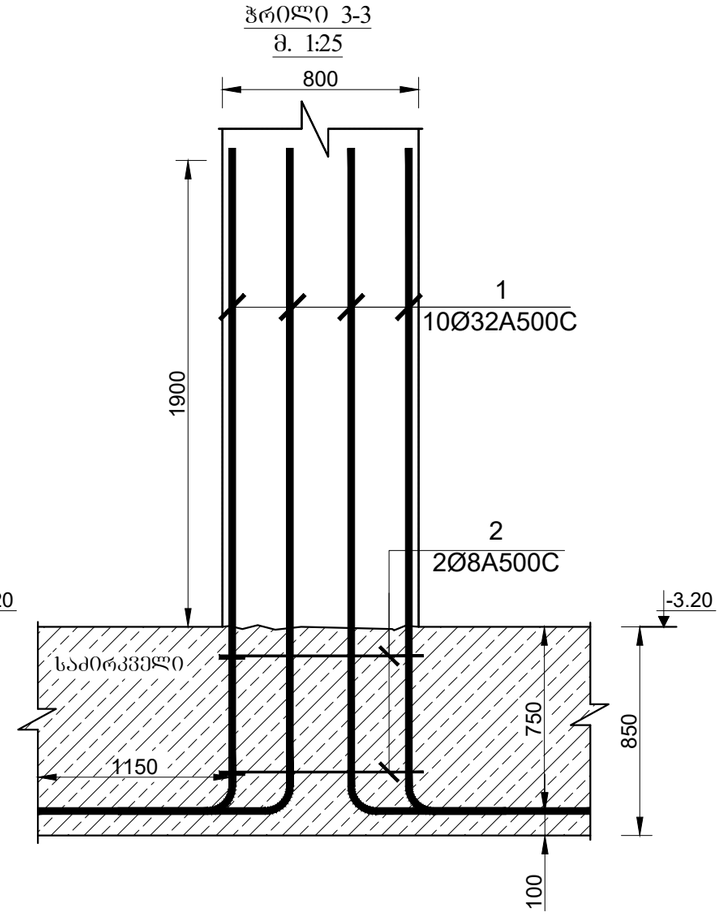

მასალის სპეციფიკაცია არმატურის ნაშვერებზე -3.20 ნიშნულზე

ელემენტის დასახელება	პოზ. №	დიამეტრი და კლასი Φ მმ	სიგრძე L მ	რაოდენობა n	სიგრძე Lxn მ	წონა q კგ	ელემენტის რაოდენობა N	სიგრძე LxnxN მ	წონა qxN კგ
არმატურის ნაშვერი№1	1	Φ 20 A500C	2400	10	24.0	59.2	10	240.0	591.9
	2	Φ 8 A500C	2585	2	5.2	2.0		51.7	20.4
						სულ q=	61.2	სულ Q=	612.3
	ლითონის წონა Q=						612.3 კგ		

მასალის სპეციფიკაცია არმატურის ნაშვერებზე -3.20 ნიშნულზე

ელემენტის დასახელება	პოზ. №	დიამეტრი და კლასი Φ მმ	სიგრძე L მ	რაოდენობა n	სიგრძე Lxn მ	წონა q კგ	ელემენტის რაოდენობა N	სიგრძე LxnxN მ	წონა qxN კგ
არმატურის ნაშვერი№2	1	Φ 25 A500C	3000	10	30.0	115.6	3	90.0	346.8
	2	Φ 8 A500C	2585	2	5.2	2.0		15.5	6.1
						სულ q=	117.6	სულ Q=	352.9
	ლითონის წონა Q=						352.9 კგ		

დამკვეთი: შპს "შმჯ ჯგუფი"

LTD "ALPHA PROJECT GEORGIA"
შპს "ალფა პროჯექტ გორგია"

57a, cholokashvili str., Block#3, Flat#24, Tbilisi, Georgia
ქ. თბილისი, ქ. ჩოლოყაშვილის №57ა, კორ.3; ბ.24

POSITION თანამდებობა	NAME სახელი	SIGNATURE ხელმოწერა
DIRECTOR დირექტორი	T.MATCABERIDZE თ.მაცაბერიძე	
CONSTUCTOR კონსტრუქტორი	I. BOCHORISHVILI ი. ბოჭორიშვილი	

DATE. თარიღი	DRAWING NAME: დასახელება: არმატურის ნაშვერი №1; 2; 3 მასალის სპეციფიკაცია
02.09.2023	
AUDIT. რევიზია-0	
00.00.00	
SCALE. მასშტაბი	
1:25	

PAGE FORMAT ფორმატი	FILE NAME ფაილი	LAYOUT გვერდი
A3	FILEBI	
STAGE სტადია	SHEET ფურცელი	SHEETS ფურცლები
მუშა პროექტი	ს.-19	

მრავალფუნქციური კომპლექსი

მისამართი: ქ. თბილისი, სოფელი გლდანი, აშენიანის ტერიტორია (ს.კ.- 01.11.17.023.215)

არმატურის ნაშვერი№4
(8ცალი)
მ. 1:25

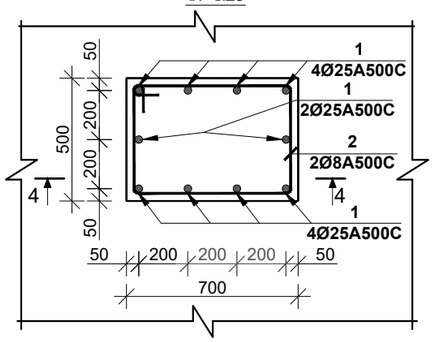

არმატურის ნაშვერი№5
(3ცალი)
მ. 1:25

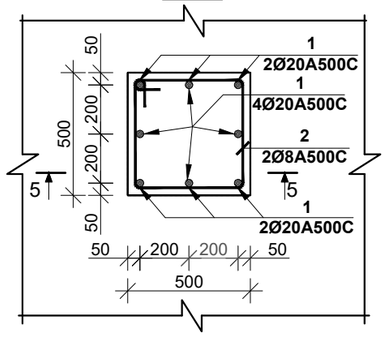

არმატურის ნაშვერი№6
(4ცალი)
მ. 1:25

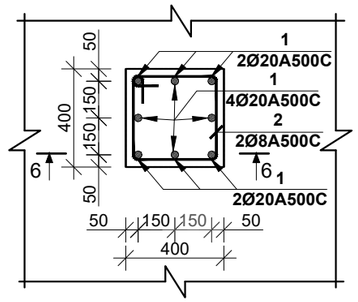

ჭრილი 4-4
მ. 1:25

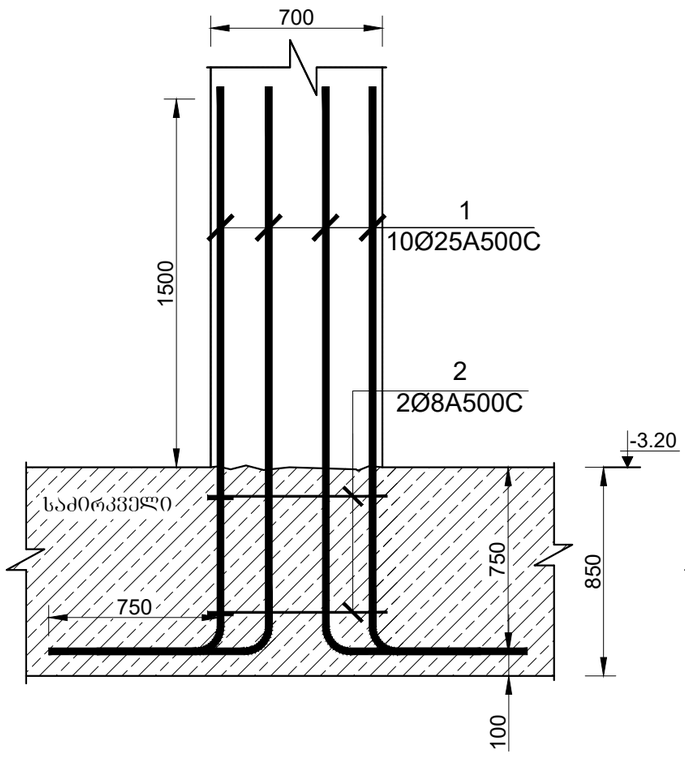

ჭრილი 5-5
მ. 1:25

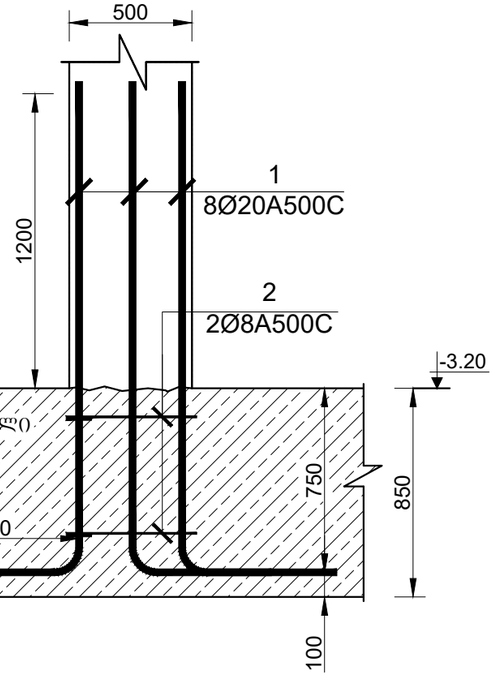

ჭრილი 6-6
მ. 1:25

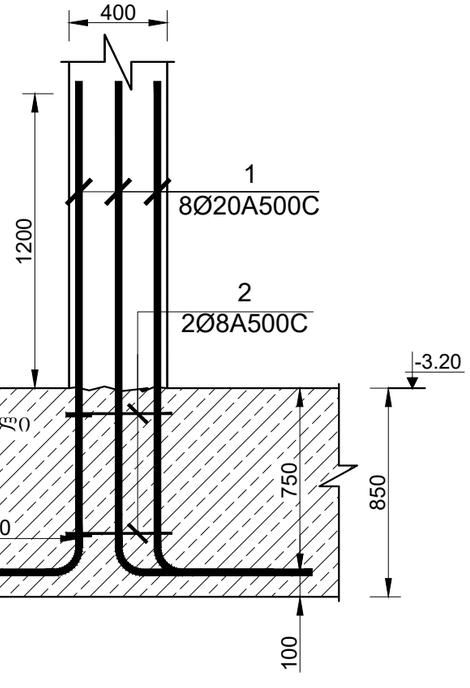

მასალის სპეციფიკაცია არმატურის ნაშვერებზე -3.20 ნიშნულზე

ელემენტის დასახელება	პოზ. №	დიამეტრი და კლასი Φ მმ	სიგრძე L მ	რაოდენობა n	სიგრძე Lxn მ	წონა q კგ	ელემენტის რაოდენობა N	სიგრძე LxnxN მ	წონა qxN კგ
არმატურის ნაშვერი№3	1	Φ 20 A500C	3800	10	38.0	93.7	4	152.0	374.8
	2	Φ 8 A500C	2585	2	5.2	2.0		20.7	8.2
						ჯამ q=	95.8	ჯამ Q=	383.0
	ლითონის წონა Q=						383.0 კგ		

მასალის სპეციფიკაცია არმატურის ნაშვერებზე -3.20 ნიშნულზე

ელემენტის დასახელება	პოზ. №	დიამეტრი და კლასი Φ მმ	სიგრძე L მ	რაოდენობა n	სიგრძე Lxn მ	წონა q კგ	ელემენტის რაოდენობა N	სიგრძე LxnxN მ	წონა qxN კგ
არმატურის ნაშვერი№4	1	Φ 20 A500C	3000	10	30.0	74.0	8	240.0	591.9
	2	Φ 8 A500C	2385	2	4.8	1.9		38.2	15.1
						ჯამ q=	75.9	ჯამ Q=	606.9
	ლითონის წონა Q=						606.9 კგ		

დამკვეთი: შპს "შმჯ ჯგუფი"

LTD "ALPHA PROJECT GEORGIA"
შპს "ალფა პროჯექტ გორგია"

57a, cholokashvili str., Block#3, Flat#24, Tbilisi, Georgia
ქ. თბილისი, ქ. ჩოლოყაშვილის №57ა, კორ.3; ბ.24

POSITION თანამდებობა	NAME სახელი	SIGNATURE ხელმოწერა
DIRECTOR დირექტორი	T.MATCABERIDZE თ.მაცაბერიძე	
CONSTUCTOR კონსტრუქტორი	I. BOCHORISHVILI ი. ბოჭორიშვილი	

DATE. თარიღი	DRAWING NAME: დასახელება:
02.09.2023	არმატურის ნაშვერი №4; 5; 6
AUDIT. რევიზია-0	მასალის სპეციფიკაცია
00.00.00	
SCALE. მასშტაბი	
1:25	

PAGE FORMAT ფორმატი	FILE NAME ფაილი	LAYOUT გვერდი
A3	FILEBI	
STAGE სტადია	SHEET ფურცელი	SHEETS ფურცლები
მუშა პროექტი	ს.-20	

მასალის სპეციფიკაცია სამრგვლის ფილაზე -3.20 ნიშნულზე

ელემენტის დასახელება	პოზ. №	დიამეტრი და კლასი Φ მმ	სიგრძე L მმ	რაოდენობა n	სიგრძე Lxn მ	წონა q კგ	ელემენტის რაოდენობა N	სიგრძე LxnxN მ	წონა qxN კგ
სამრგვლის ფილა	1	Φ 16 A500C	14935000	1	14935.0	23571.8	1	14935.0	23571.8
	2	Φ 25 A500C	4000	26	104.0	400.7		104.0	400.7
	3	Φ 16 A500C	4000	26	104.0	164.1		104.0	164.1
	4	Φ 12 A500C	15000	13	195.0	173.1		195.0	173.1
	5	Φ 12 A500C	9000	12	108.0	95.9		108.0	95.9
	6	Φ 12 A500C	3000	36	108.0	95.9		108.0	95.9
	7	Φ 20 A500C	6000	55	330.0	813.8		330.0	813.8
	8	Φ 20 A500C	4000	12	48.0	118.4		48.0	118.4
	9	Φ 20 A500C	3000	15	45.0	111.0		45.0	111.0
	10	Φ 25 A500C	3000	18	54.0	208.1		54.0	208.1
	11	Φ 28 A500C	3000	13	39.0	188.5		39.0	188.5
	12	Φ 16 A500C	6000	14	84.0	132.6		84.0	132.6
	13	Φ 16 A500C	3000	12	36.0	56.8		36.0	56.8
	14	Φ 14 A500C	6000	15	90.0	108.8		90.0	108.8
	15	Φ 14 A500C	3000	15	45.0	54.4		45.0	54.4
	16	Φ 28 A500C	3000	32	96.0	464.0		96.0	464.0
	17	Φ 28 A500C	2400	31	74.4	359.6		74.4	359.6
	18	Φ 25 A500C	2400	114	273.6	1054.2		273.6	1054.2
	19	Φ 20 A500C	2400	213	511.2	1260.7		511.2	1260.7
	20	Φ 20 A500C	4800	13	62.4	153.9		62.4	153.9
	21	Φ 20 A500C	3000	32	96.0	236.7		96.0	236.7
	22	Φ 16 A500C	2400	134	321.6	507.6		321.6	507.6
	23	Φ 14 A500C	2400	208	499.2	603.2		499.2	603.2
	24	Φ 12 A500C	950	4000	3800.0	3373.6		3800.0	3373.6
	25	Φ 8 A500C	950	1500	1425.0	562.3		1425.0	562.3
	26	Φ 16 A500C	2400	575	1380.0	2178.0		1380.0	2178.0
	27	Φ 16 A500C	592000	1	592.0	934.3		592.0	934.3
	28	Φ 16 A500C	1850	615	1137.8	1795.7		1137.8	1795.7
					სულ q=	39777.7		სულ Q=	39777.7

ლითონის წონა Q= 39777.7 კგ

ბეტონის მოცულობა B25 V= 595 მ³

ბეტონის მოცულობა B7.5 V= 75 მ³

ღორღის მოცულობა V= 270 მ³

მასალის სპეციფიკაცია არმატურის ნაშთრებზე -3.20 ნიშნულზე

ელემენტის დასახელება	პოზ. №	დიამეტრი და კლასი Φ მმ	სიგრძე L მმ	რაოდენობა n	სიგრძე Lxn მ	წონა q კგ	ელემენტის რაოდენობა N	სიგრძე LxnxN მ	წონა qxN კგ
არმატურის ნაშთრები №5	1	Φ 20 A500C	2400	8	19.2	47.3	3	57.6	142.0
	2	Φ 8 A500C	1985	2	4.0	1.6		11.9	4.7
					სულ q=	48.9		სულ Q=	146.7

ლითონის წონა Q= 146.7 კგ

მასალის სპეციფიკაცია არმატურის ნაშთრებზე -3.20 ნიშნულზე

ელემენტის დასახელება	პოზ. №	დიამეტრი და კლასი Φ მმ	სიგრძე L მმ	რაოდენობა n	სიგრძე Lxn მ	წონა q კგ	ელემენტის რაოდენობა N	სიგრძე LxnxN მ	წონა qxN კგ
არმატურის ნაშთრები №6	1	Φ 20 A500C	2400	8	19.2	47.3	1	19.2	47.3
	2	Φ 8 A500C	1585	2	3.2	1.3		3.2	1.3
					სულ q=	48.6		სულ Q=	48.6

ლითონის წონა Q= 48.6 კგ

მასალის სპეციფიკაცია არმატურის ნაშთრებზე -3.20 ნიშნულზე

ელემენტის დასახელება	პოზ. №	დიამეტრი და კლასი Φ მმ	სიგრძე L მმ	რაოდენობა n	სიგრძე Lxn მ	წონა q კგ	ელემენტის რაოდენობა N	სიგრძე LxnxN მ	წონა qxN კგ
არმატურის ნაშთრები №7	1	Φ 20 A500C	2400	190	456.0	1124.5	1	456.0	1124.5
	2	Φ 16 A500C	1600	26	41.6	65.7		41.6	65.7
	3	Φ 14 A500C	1600	514	822.4	993.8		822.4	993.8
	4	Φ 12 A500C	1200	306	367.2	326.0		367.2	326.0
					სულ q=	2510.0		სულ Q=	2510.0

ლითონის წონა Q= 2510.0 კგ

მრავალფუნქციური კომპლექსი

მისამართი: ქ. თბილისი, სოფელი ბლღანი, აფშნიანის ტერიტორია (ს.კ.- 01.11.17.023.215)

დამკვეთი: შპს "მმჯ ჯგუფი"

LTD "ALPHA PROJECT GEORGIA"
შპს "ალფა პროჯექტ გორგია"

57a, cholokashvili str., Block#3, Flat#24, Tbilisi, Georgia
ქ. თბილისი, ქ. ჩოლოყაშვილის №57ა, კორ.3; ბ.24

POSITION თანამდებობა	NAME სახელი	SIGNATURE ხელმოწერა
DIRECTOR დირექტორი	T.MATCABERIDZE თ.მაცაბერიძე	
CONSTUCTOR კონსტრუქტორი	I. BOCHORISHVILI ი. ბოჭორიშვილი	

DATE. თარიღი	DRAWING NAME: დასახელება:
02.09.2023	მასალის სპეციფიკაცია
AUDIT. რევიზია-0	
00.00.00	
SCALE. მასშტაბი	
1:1	

PAGE FORMAT ფორმატი	FILE NAME ფაილი	LAYOUT გვერდი
A3	FILEBI	
STAGE სტადია	SHEET ფურცელი	SHEETS ფურცლები
მუშა პროექტი	ს.-21	

სვეტების მარკირების გეგმა -3.30 ნიშნულზე
მ. 1:150

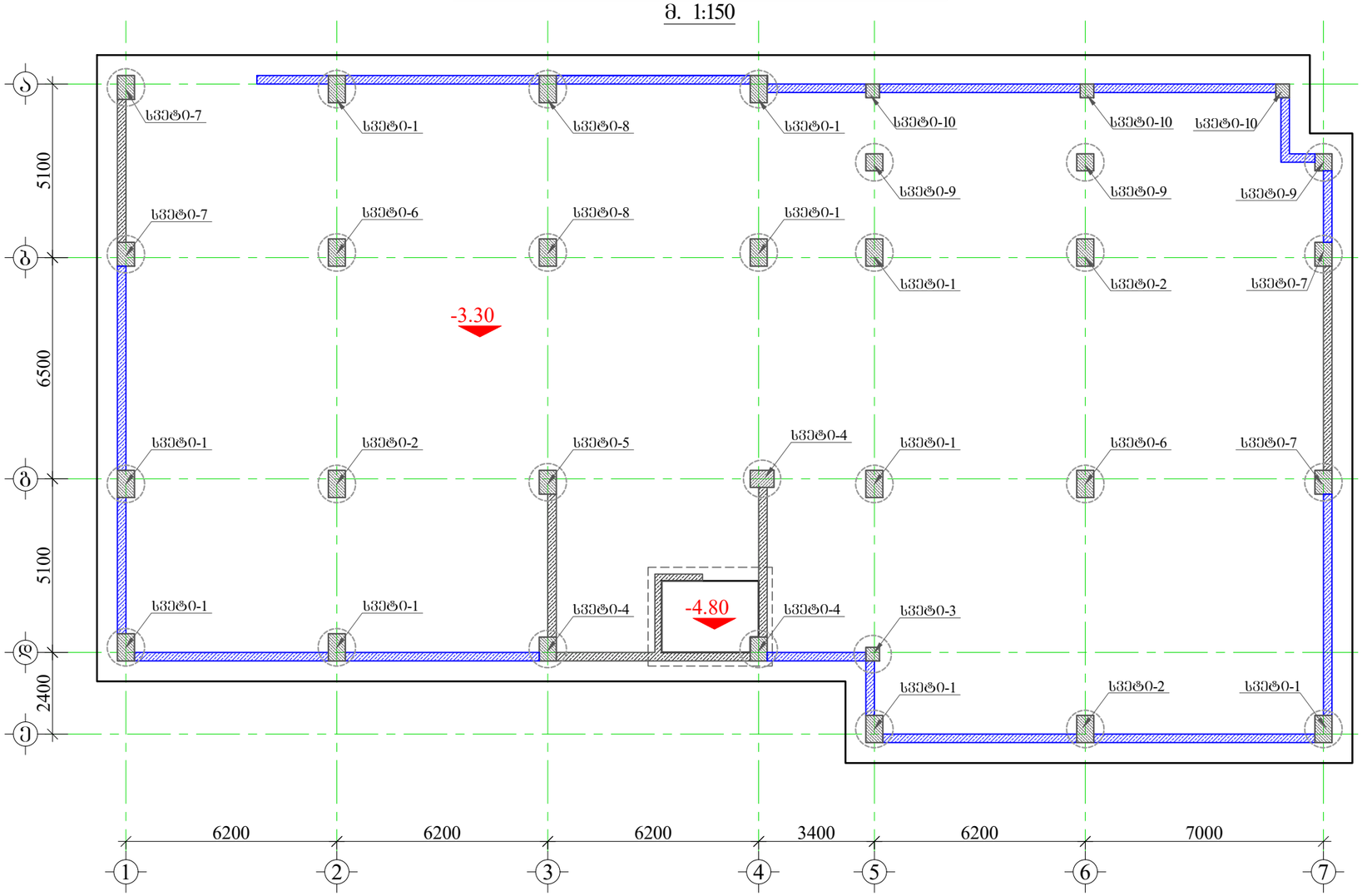

მრავალფუნქციური კომპლექსი

მისამართი: ქ. თბილისი, სოფელი გლდანი, აფშნიანის ტერიტორია (ს.კ.- 01.11.17.023.215)

შენიშვნა:

1. წინამდებარე ნახაზი განხილული იქნას საძირკვლის, გაღახურვის ფილების, რიგელების, დიაფრაგმებისა და არმატურის ნაშპრებების კონსტრუქციულ ნახაზებთან ერთად.

2. სვეტებში გამოყენებული იქნას **B**25 კლასის ბეტონი.

3. გამოყენებულია **A500C** კლასის არმატურა.

4. არმატურების გადაბმა განხორციელდეს პირდაპირებით, გადაბმის სიგრძე **60d** (**d**-გადასაბმელ არმატურის შორის უდიდესის დიამეტრია.)

5. სვეტებში არმატურების განაწილება განხორციელდეს ნახაზებზე მოცემული სქემის მიხედვით.

6. დაცული იქნას დამცავი შრეები.

7. ბეტონირებისას გამოყენებული იქნას ვიბრირება.

8.არმატურების მოლუნვა განხორციელდეს ცივად (გაცხელების გარეშე)

9. სვეტების გადასვლის ადგილები და მიბმა ღერძებთან იხელით შეილს საძალიბო ნახაზებზე.

10. ბოლო სართულის სვეტების გრძივი არმატურები მოიღუნოს და ჩაანკერდეს გადახურვის კონსტრუქციებში არანაკლებ **50d** სიგრძეზე. (**d**-ჩასაანკერებელი არმატურის დიამეტრია.)

11. პროექტში ცვლა სახის ცვლილება შეთანხმებული იქნას პროექტისკონსტრუქციული ნაწილის ავტორებთან.

12.მშენებლობის გარეშების შემთხვევაში გათვალისწინებული იქნას კონსერვაციის სამუშაოები.

დამკვეთი: შპს "მმჯ ჯგუფი"

LTD "ALPHA PROJECT GEORGIA"
შპს "ალფა პროჯექტ გორგია"
57a, cholokashvili str., Block#3, Flat#24, Tbilisi, Georgia
ქ. თბილისი, ქ. ჭოლოყაშვილის №57ა, კორპ.3, ბ.24

POSITION თანამდებობა	NAME სახელი	SIGNATURE ხელმოწერა
DIRECTOR დირექტორი	T.MATCABERIDZE თ.მაცაბერიძე	
CONSTUCTOR კონსტრუქტორი	I. BOCHORISHVILI ი. ბოჭორიშვილი	
CONSTUCTOR კონსტრუქტორი		

DATE. თარიღი	DRAWING NAME: დასახელება:
02.09.2023	სვეტების მარკირების გეგმა -3.20 ნიშნულზე
AUDIT. რევიზია-0	
00.00.00	
SCALE. მასშტაბი	
1:150	

PAGE FORMAT ფორმატი	FILE NAME ფაილი	LAYOUT გვერდი
A3	FILEBI	
STAGE სტადია	SHEET ფურცელი	SHEETS ფურცლები
მუშა პროექტი	კ.-22	

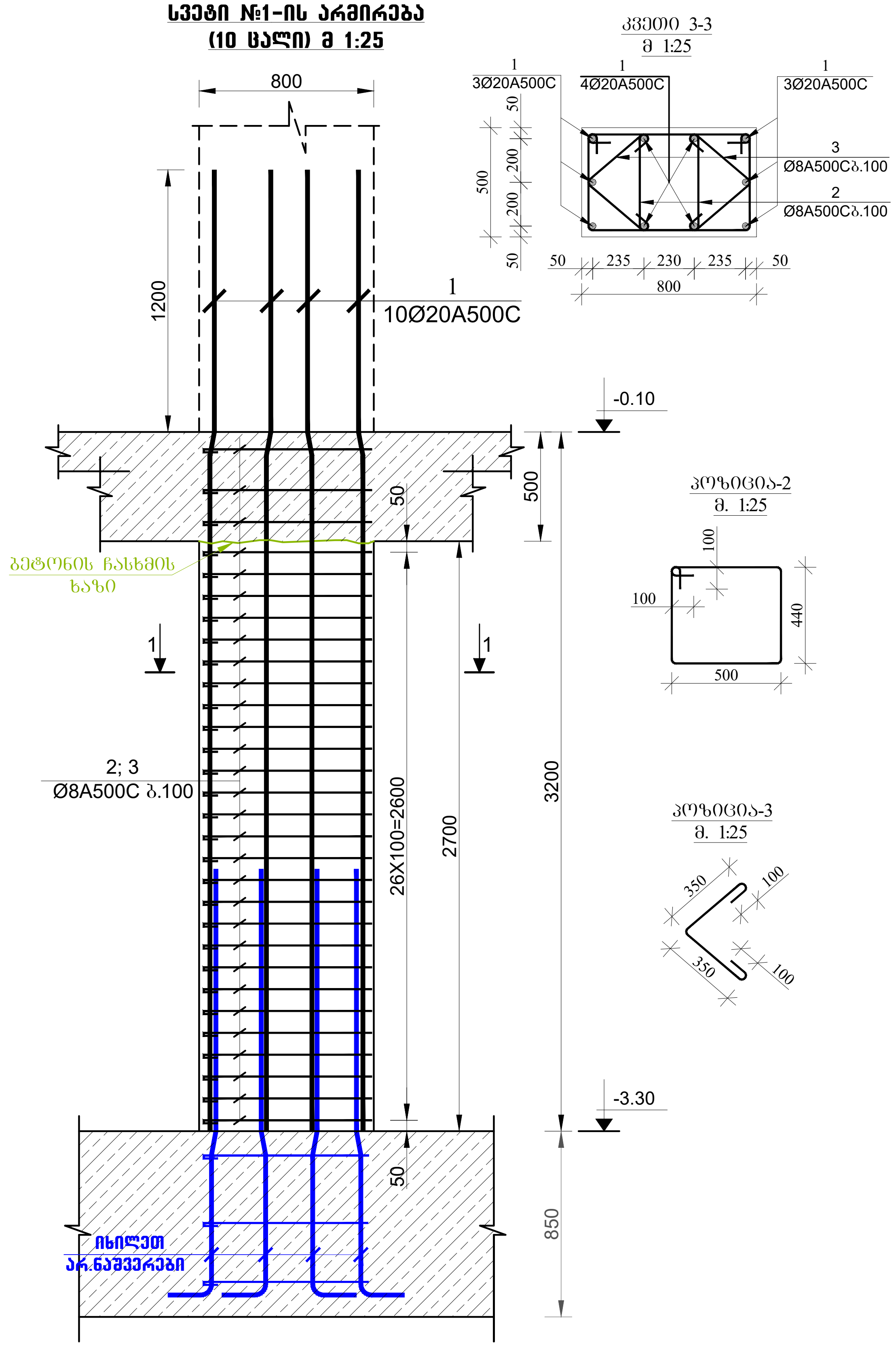

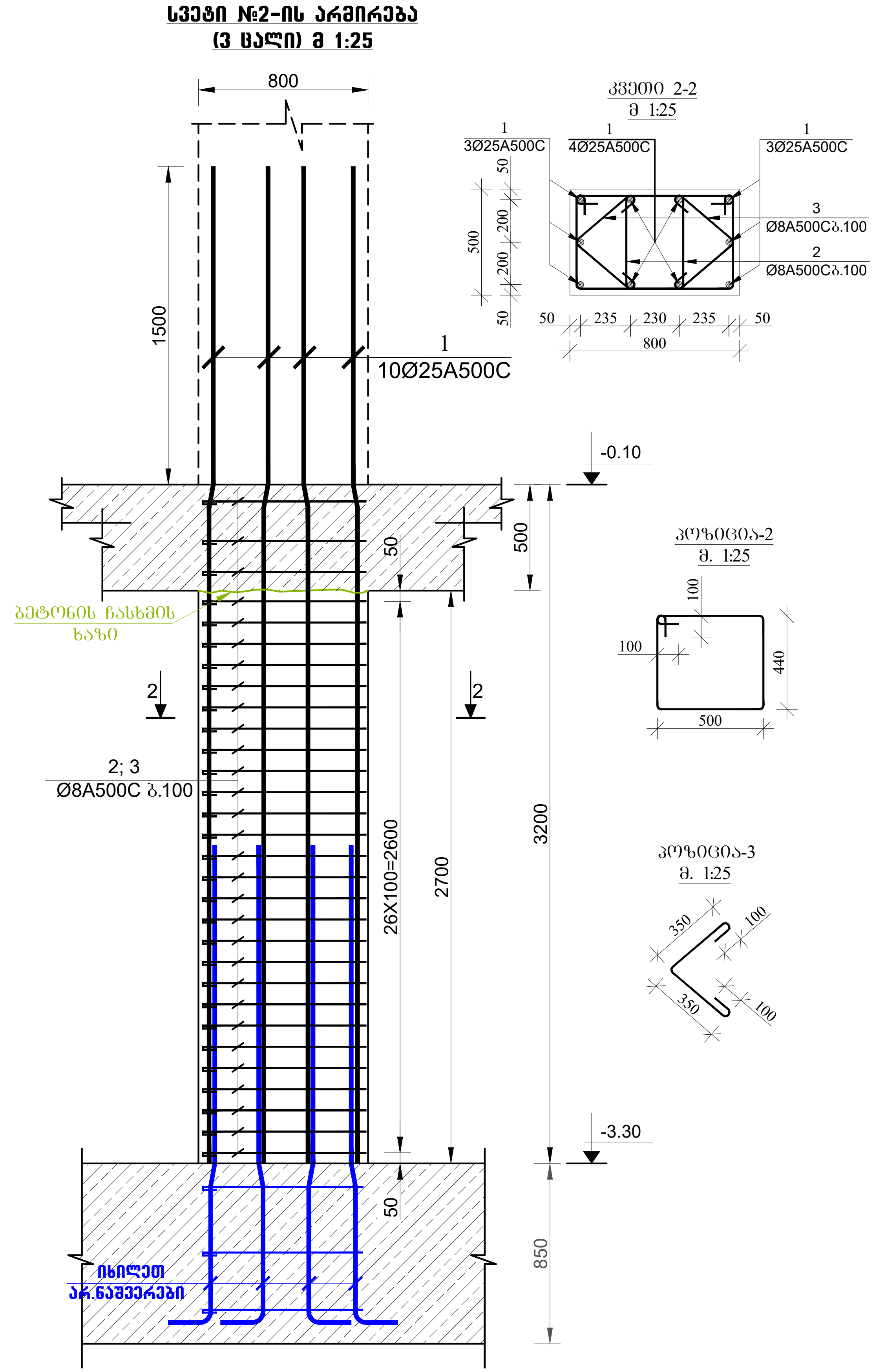

მრავალფუნქციური კომპლექსი

მისამართი: ქ. თბილისი, სოფელი გლდანი, აფშნიანის ტერიტორია (ს.კ.- 01.11.17.023.215)

შენიშვნა:

1. წინამდებარე ნახაზი განხილული იქნას საძირკვლის, გადახურვის ფილების, რიგელების, დიაფრაგმებისა და არმატურის ნაშვერების კონსტრუქციულ ნახაზებთან ერთდ.

2. სვეტებში გამოყენებული იქნას **B**25 კლასის ბეტონი.

3. გამოყენებულია **A500C** კლასის არმატურა.

4. არმატურების გადაბმა განხორციელდეს პირგადადებით,
გადაბმის სიგრძე 60**d** (**d**-გადასაბმელ არმატურებს შორის
უდიდესის დიამეტრია.)

5. სვეტებში არმატურების განაწილება განხორციელდეს ნახაზებზე მოცემული სქემის მიხედვით.

6. დაცული იქნას დამცავი შრეები.

7. ბეტონირებისას გამოყენებული იქნას ვიბრირება.

8.არმატურების მოღუნვა განხორციელდეს ცივად (გაცხელების გარეშე)

9. სვეტების გადასვლის ადგილები და მიბმა ღერძებთან იხელეთ ფილის საყალიბო ნახაზებზე.

10. ბოლო სართულის სვეტების გრძივი არმატურები მოიღუნოს და ჩაანკერდეს გადახურვის კონსტრუქციებში არანაკლებ 50**d** სიგრძეზე.
(**d**-ჩასაანკერებელი არმატურის დიამეტრია.)

11. პროექტში ყველა სახის ცვლილება შეთანხმებული იქნას პროექტისკონსტრუქციული ნაწილის ავტორებთან.

12.მშენებლობის გაჩერების შემთხვევაში გათვალისწინებული
იქნას კონსერვაციის სამუშაოები.

დამკვეთი: შპს "მჯ ჯგუფი"

LTD "ALPHA PROJECT GEORGIA"
შპს "ალფა პროჯექტ გორგია"

57a, cholokashvili str., Block#3, Flat#24, Tbilisi, Georgia
ქ. თბილისი, ქ. ჩოლოყაშვილის №57ა, კორ.3; ბ.24

POSITION თანამდებობა	NAME სახელი	SIGNATURE ხელმოწერა
DIRECTOR დირექტორი	T.MATCABERIDZE თ.მაცაბერიძე	
CONSTUCTOR კონსტრუქტორი	I. BOCHORISHVILI ი. ბოჭორიშვილი	
CONSTUCTOR კონსტრუქტორი		

DATE. თარიღი	DRAWING NAME: დასახელება:
02.09.2023	სვეტი-1; 2. კვეთი 1-1; 2-2.
AUDIT. რევიზია-0	
00.00.00	
SCALE. მასშტაბი	
1:25	

PAGE FORMAT ფორმატი	FILE NAME ფაილი	LAYOUT გვერდი
A3	FILEBI	
STAGE სტადია	**SHEET** ფურცელი	**SHEETS** ფურცლები
მუშა პროექტი	პ.-23	

მრავალფუნქციური კომპლექსი

მისამართი: ქ. თბილისი, სოფელი გლდანი, ავშნიანის ტერიტორია (ს.კ.- 01.11.17.023.215)

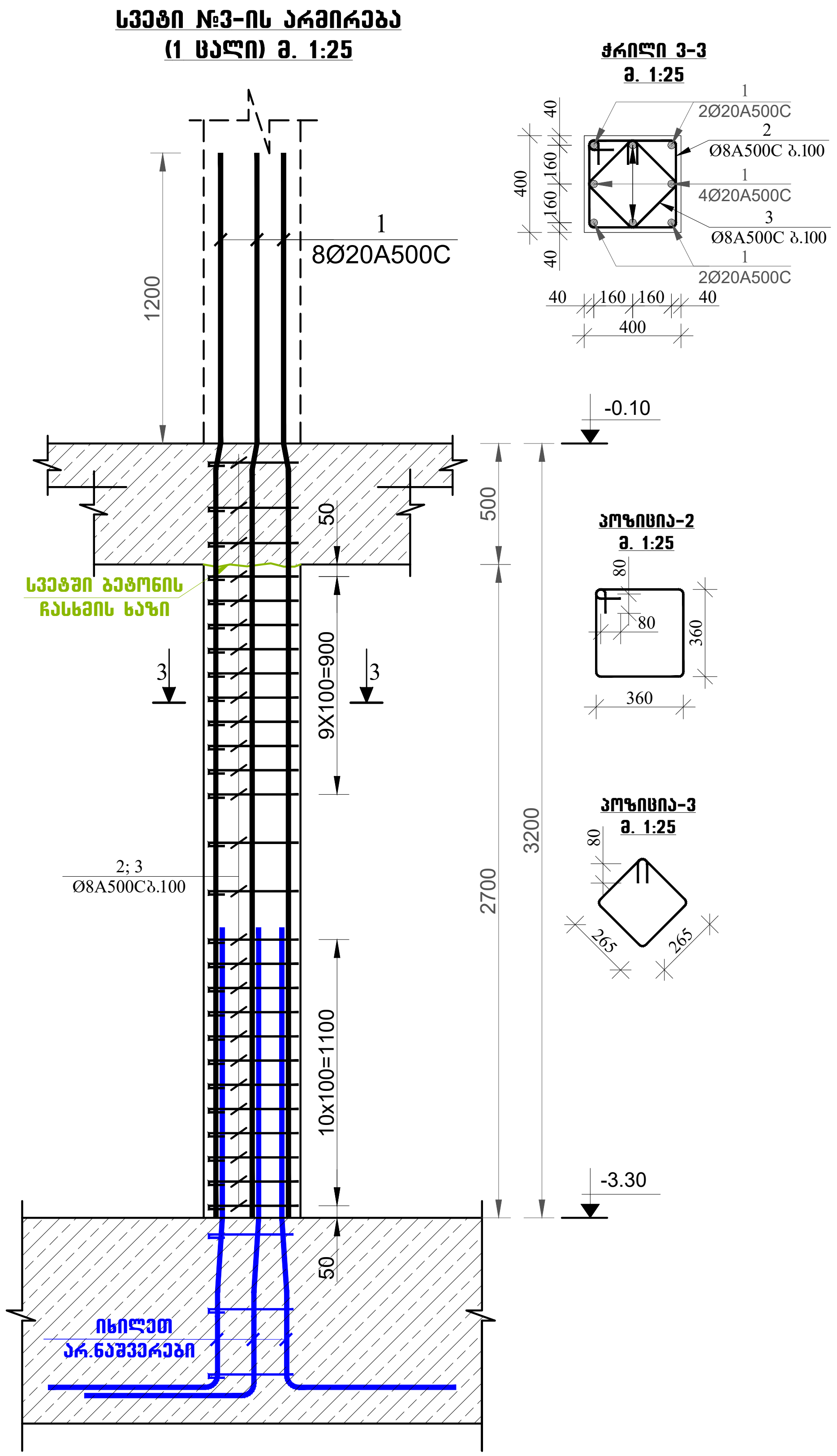

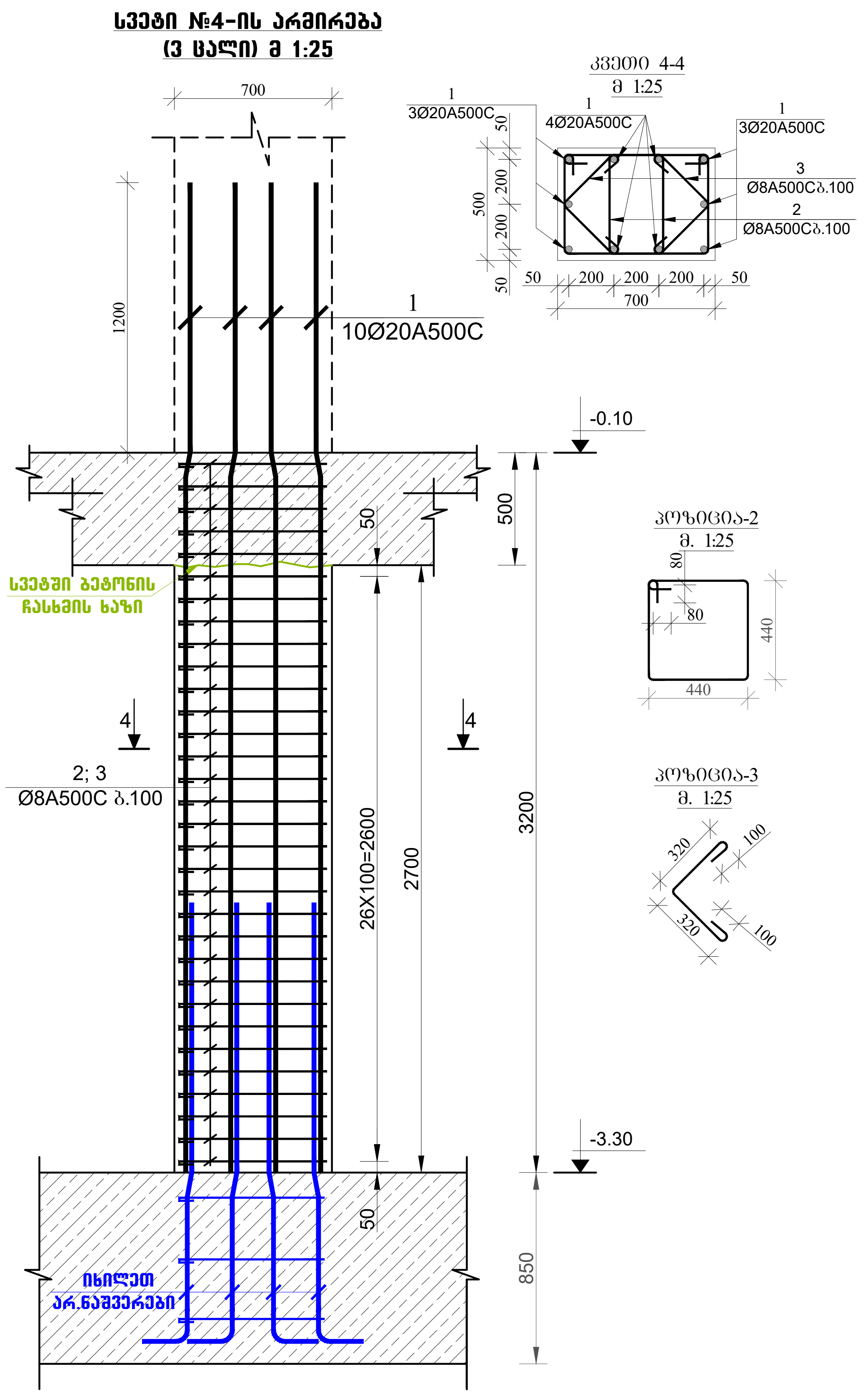

შენიშვნა:

1. წინამდებარე ნახაზი განხილული იქნას საძირკვლის, გადახურვის ფილების, რიგელების, დიაფრაგმებისა და არმატურის ნაშვერების კონსტრუქციულ ნახაზებთან ერთდ.

2. სვეტებში გამოყენებული იქნას **B**25 კლასის ბეტონი.

3. გამოყენებულია **A500C** კლასის არმატურა.

4. არმატურების გადაბმა განხორციელდეს პირგადადებით,
გადაბმის სიგრძე 60**d** (**d**-გადასაბმელ არმატურებს შორის
უდიდესის დიამეტრია.)

5. სვეტებში არმატურების განაწილება განხორციელდეს ნახაზებზე მოცემული სქემის მიხედვით.

6. დაცული იქნას დამცავი შრეები.

7. ბეტონირებისას გამოყენებული იქნას ვიბრირება.

8.არმატურების მოღუნვა განხორციელდეს ცივად (გაცხელების გარეშე)

9. სვეტების გადასვლის ადგილები და მიბმა ღერძებთან იხილეთ ფილის საყალიბო ნახაზებზე.

10. ბოლო სართულის სვეტების გრძივი არმატურები მოიღუნოს და ჩაანკერდეს გადახურვის კონსტრუქციებში არანაკლებ 50**d** სიგრძეზე. (**d**-ჩასაანკერებელი არმატურის დიამეტრია.)

11. პროექტში ყველა სახის ცვლილება შეთანხმებული იქნას პროექტისკონსტრუქციული ნაწილის ავტორებთან.

12.მშენებლობის გაჩერების შემთხვევაში გათვალისწინებული
იქნას კონსერვაციის სამუშაოები.

დამკვეთი: შპს "მეჯ ჯგუფი"

LTD "ALPHA PROJECT GEORGIA"
შპს "ალფა პროჯექტ ჯორჯია"

57a, cholokashvili str., Block#3, Flat#24, Tbilisi, Georgia
ქ. თბილისი, ქ. ჩოლოყაშვილის №57ა, კორ.3; ბ.24

POSITION თანამდებობა	NAME სახელი	SIGNATURE ხელმოწერა
DIRECTOR დირექტორი	T.MATCABERIDZE თ.მაცაბერიძე	
CONSTUCTOR კონსტრუქტორი	I. BOCHORISHVILI ი. ბოჭორიშვილი	
CONSTUCTOR კონსტრუქტორი		

DATE. თარიღი 02.09.2023	DRAWING NAME: დასახელება: სვეტი-3; 4. კვეთი 3-3; 4-4.
AUDIT. რევიზია-0 00.00.00	
SCALE. მასშტაბი 1:25	

PAGE FORMAT ფორმატი	FILE NAME ფაილი	LAYOUT გვერდი
A3	FILEBI	
STAGE სტადია	SHEET ფურცელი	SHEETS ფურცლები
მუშა პროექტი	კ.-24	

სვეტი №5-ის არმირება
(1 ცალი) მ 1:25

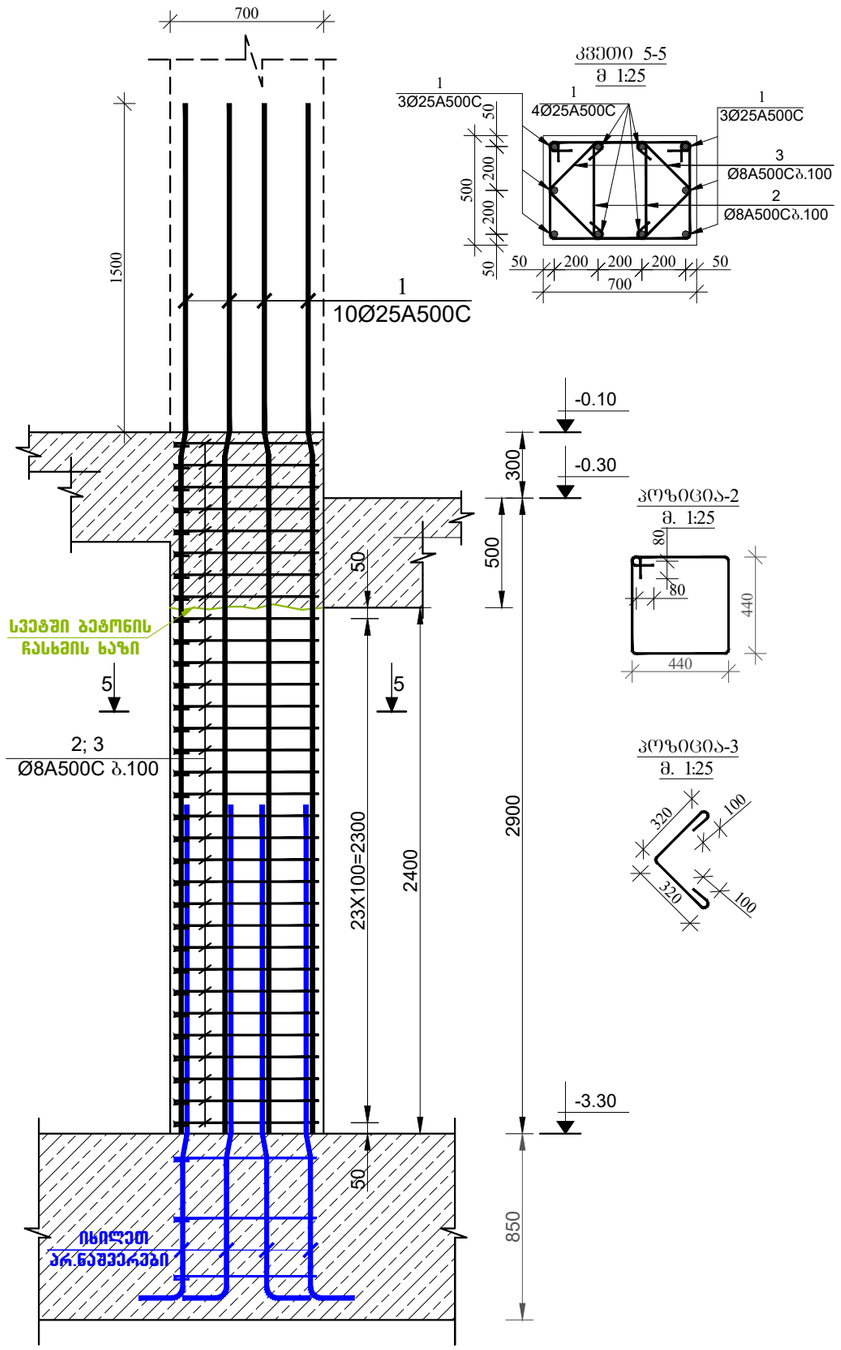

კვეთი 5-5
მ 1:25

პოზიცია-2
მ. 1:25

პოზიცია-3
მ. 1:25

სვეტი №6-ის არმირება
(2 ცალი) მ 1:25

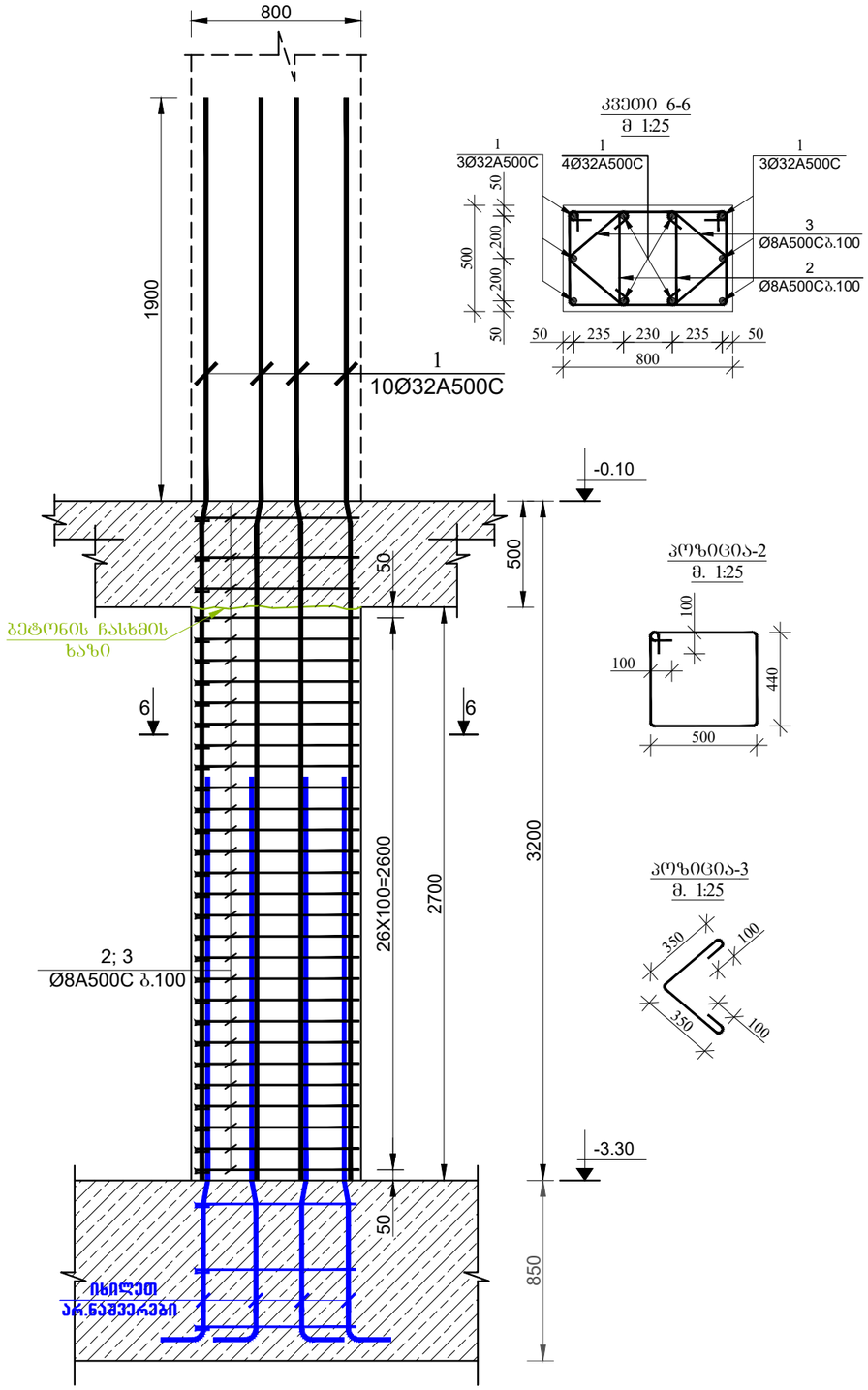

კვეთი 6-6
მ 1:25

პოზიცია-2
მ. 1:25

პოზიცია-3
მ. 1:25

მრავალფუნქციური კომპლექსი

მისამართი: ქ. თბილისი, სოფელი გლდანი, აფშნიანის ტერიტორია (ს.კ.- 01.11.17.023.215)

შენიშვნა:

1. წინამდებარე ნახაზი განხილული იქნას საძირკვლის, გაღახურვის ფილების, რიბელების, დიაფრაგმებისა და არმატურის ნაშვერების კონსტრუქციულ ნახაზებთან ერთად.

2. სვეტებში გამოყენებული იქნას **B**25 კლასის ბეტონი.

3. გამოყენებულია **A500C** კლასის არმატურა.

4. არმატურების გაღაბმა განხორციელდეს პირდაპირებით, გაღაბმის სიგრძე 60**d** (**d**-გაღასაბმელ არმატურის შორის უდიდესის დიამეტრია.)

5. სვეტებში არმატურების განაწილება განხორციელდეს ნახაზებზე მოცემული სქემის მიხედვით.

6. დაცული იქნას დამცავი შრეები.

7. ბეტონირებისას გამოყენებული იქნას ვიბრირება.

8.არმატურების მოლუნვა განხორციელდეს ცივად (გაცხელების გარეშე)

9. სვეტების გაღასვლის ადგილები და მიბმა ლერძებთან იხელით შეიძლება საქალიბო ნახაზებზე.

10. ბოლო სართულის სვეტების გრძივი არმატურები მოიღუნოს და ჩაანკერდეს გაღახურვის კონსტრუქციებში არანაკლებ 50**d** სიგრძეზე. (**d**-ჩასაანკერებელი არმატურის დიამეტრია.)

11. პროექტში ცვლილა სახის ცვლილება შეთანხმებული იქნას პროექტის კონსტრუქციული ნაწილის ავტორებთან.

12.მშენებლობის გაჩერების შემთხვევაში გათვალისწინებული იქნას კონსერვაციის სამუშაოები.

დამკვეთი:	შპს "მმჯ ჯგუფი"

LTD "ALPHA PROJECT GEORGIA"
შპს "ალფა პროჯექტ გორგია"

57a, cholokashvili str., Block#3, Flat#24, Tbilisi, Georgia
ქ. თბილისი, ქ. ჭოლოყაშვილის №57ა, კორ.3; ბ.24

POSITION თანამდებობა	NAME სახელი	SIGNATURE ხელმოწერა
DIRECTOR დირექტორი	T.MATCABERIDZE თ.მაცაბერიძე	
CONSTUCTOR კონსტრუქტორი	I. BOCHORISHVILI ი. ბოჭორიშვილი	
CONSTUCTOR კონსტრუქტორი		

DATE. თარიღი	02.09.2023
AUDIT. რევიზია-ი	00.00.00
SCALE. მასშტაბი	1:25

DRAWING NAME:
დასახელება:
სვეტი-5; 6. კვეთი 5-5; 6-6.

PAGE FORMAT ფორმატი	FILE NAME ფაილი	LAYOUT გვერდი
A3	FILEBI	

STAGE სტადია	SHEET ფურცელი	SHEETS ფურცლები
მუშა პროექტი	ს.-25	

მრავალფუნქციური კომპლექსი

მისამართი: ქ. თბილისი, სოფელი გლდანი, აფხნიანის ტერიტორია (ს.კ.- 01.11.17.023.215)

სვეტი №7-ის არმირება
(4 ცალი) მ 1:25

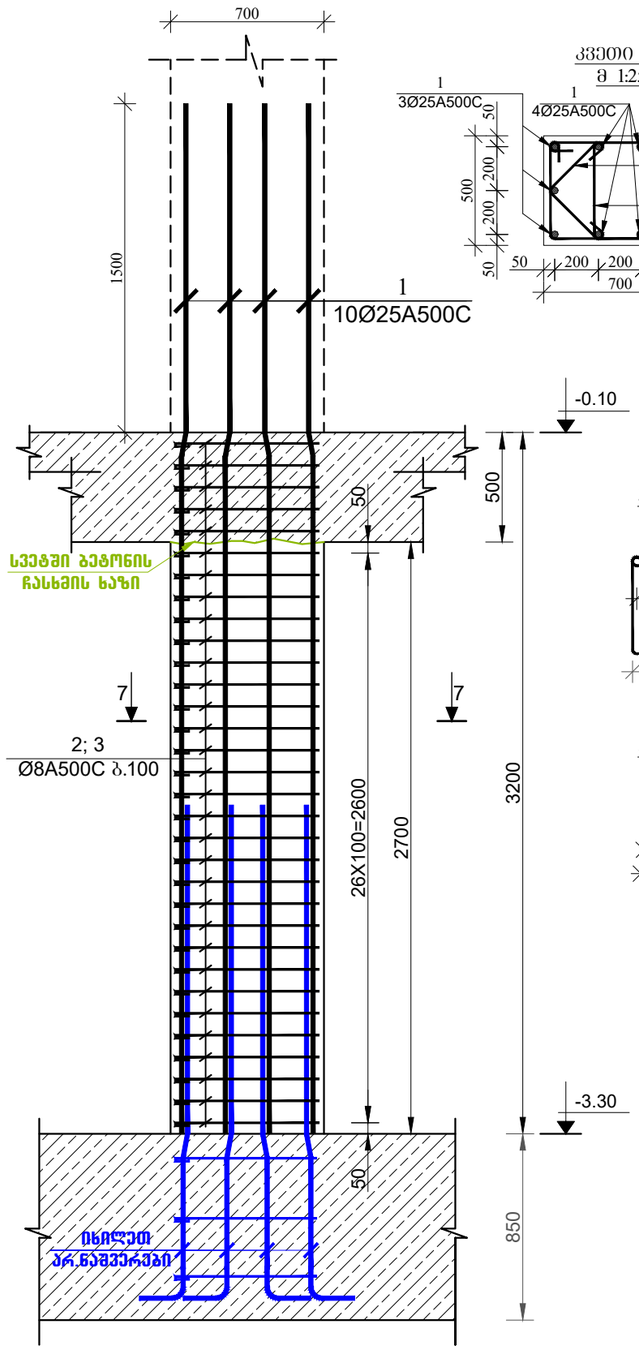

კვეთი 7-7
მ 1:25

პოზიცია-2
მ. 1:25

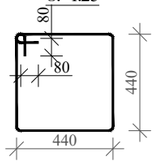

პოზიცია-3
მ. 1:25

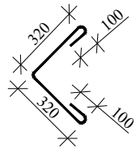

სვეტი №8-ის არმირება
(2 ცალი) მ 1:25

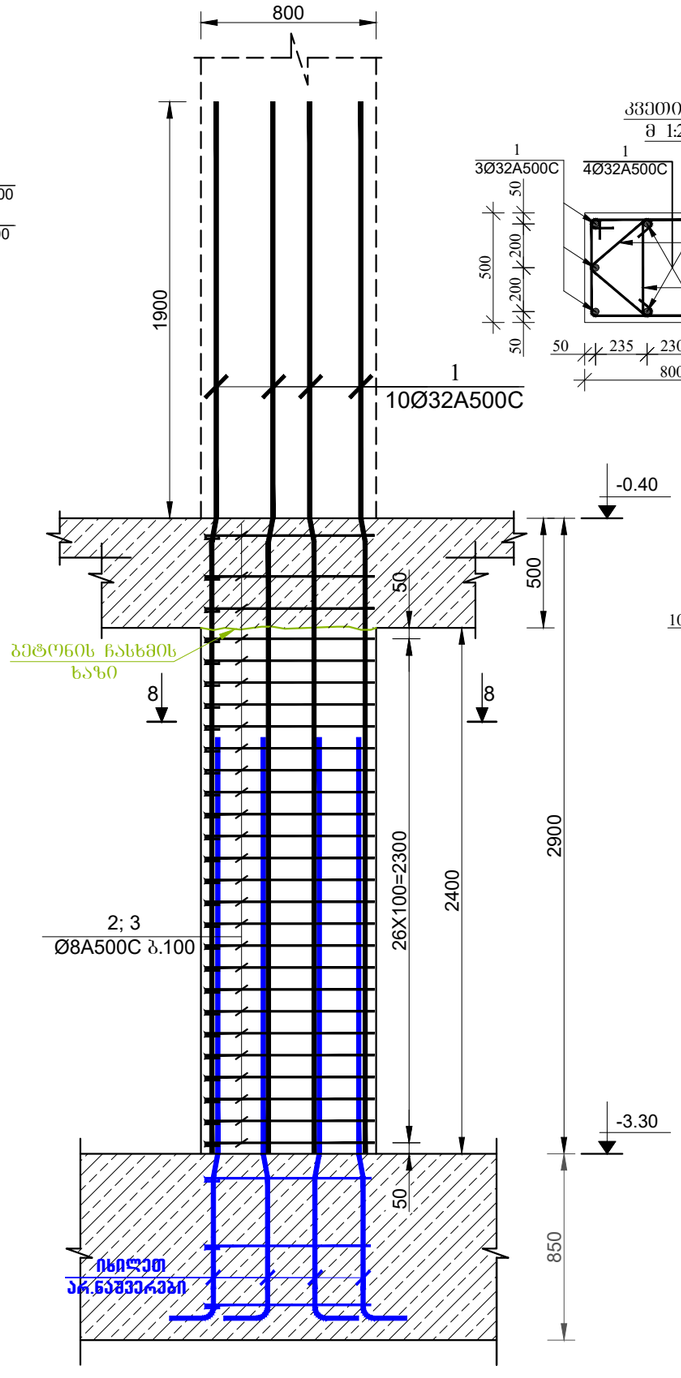

კვეთი 8-8
მ 1:25

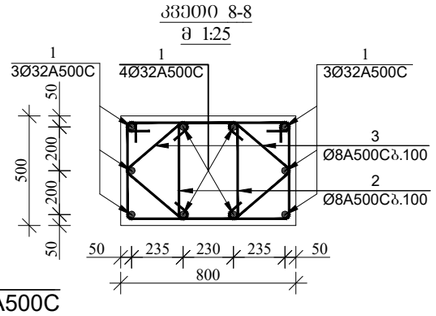

პოზიცია-2
მ. 1:25

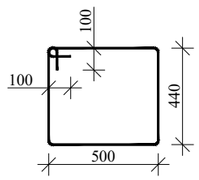

პოზიცია-3
მ. 1:25

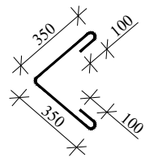

შენიშვნა:

1. წინამდებარე ნახაზი განხილული იქნას საძირკვლის, გაღახურვის წილების, რიგელების, დიაფრაგმებისა და არმატურის ნაშენრების კონსტრუქციულ ნახაზებთან ერთად.

2. სვეტებში გამოყენებული იქნას **B**25 კლასის ბეტონი.

3. გამოყენებულია **A500C** კლასის არმატურა.

4. არმატურების გადაბმა განხორციელდეს პირდაპირებით, გადაბმის სიგრძე 60**d** (**d**-გადასაბმელ არმატურის შორის უდიდესის დიამეტრია.)

5. სვეტებში არმატურების განაწილება განხორციელდეს ნახაზებზე მოცემული სქემის მიხედვით.

6. დაცული იქნას დამცავი შრეები.

7. ბეტონირებისას გამოყენებული იქნას ვიბრირება.

8.არმატურების მოლუნვა განხორციელდეს ცივად (გაცხელების გარეშე)

9. სვეტების გადასვლის ადგილები და მისგა ღერძებთან იხელით ფილის საძალიბო ნახაზებზე.

10. ბოლო სართულის სვეტების გრძივი არმატურები მოიღუნოს და ჩაანკერდეს გადახურვის კონსტრუქციებში არანაკლებ 50**d** სიგრძეზე. (**d**-ჩასაანკერებელი არმატურის დიამეტრია.)

11. პროექტში ცვლილა სახის ცვლილება შეთანხმებული იქნას პროექტის კონსტრუქციული ნაწილის ავტორებთან.

12.შენებლობის გაჩერების შემთხვევაში გათვალისწინებული იქნას კონსერვაციის სამუშაოები.

დამკვეთი: შპს "შმჯ ჯგუფი"

LTD "ALPHA PROJECT GEORGIA"
შპს "ალფა პროჯექტ გორგია"
57a, cholokashvili str., Block#3, Flat#24, Tbilisi, Georgia
ქ. თბილისი, ქ. ჩოლოყაშვილის №57ა, კორ.3; ბ.24

POSITION თანამდებობა	NAME სახელი	SIGNATURE ხელმოწერა
DIRECTOR დირექტორი	T.MATCABERIDZE თ.მაცაბერიძე	
CONSTUCTOR კონსტრუქტორი	I. BOCHORISHVILI ი. ბოჯორიშვილი	
CONSTUCTOR კონსტრუქტორი		

DATE. თარიღი	DRAWING NAME: დასახელება:
02.09.2023	სვეტი-7; 8. კვეთი 7-7; 8-8.
AUDIT. რევიზია-0	
00.00.00	
SCALE. მასშტაბი	
1:25	

PAGE FORMAT ფორმატი	FILE NAME ფაილი	LAYOUT გვერდი
A3	FILEBI	
STAGE სტადია	SHEET ფურცელი	SHEETS ფურცლები
მუშა პროექტი	ს.-26	

მრავალფუნქციური კომპლექსი

მისამართი: ქ. თბილისი, სოფელი გლდანი, აფშნიანის ტერიტორია (ს.კ.- 01.11.17.023.215)

სვეტი №9-ის არმირება (3 ცალი) მ. 1:25

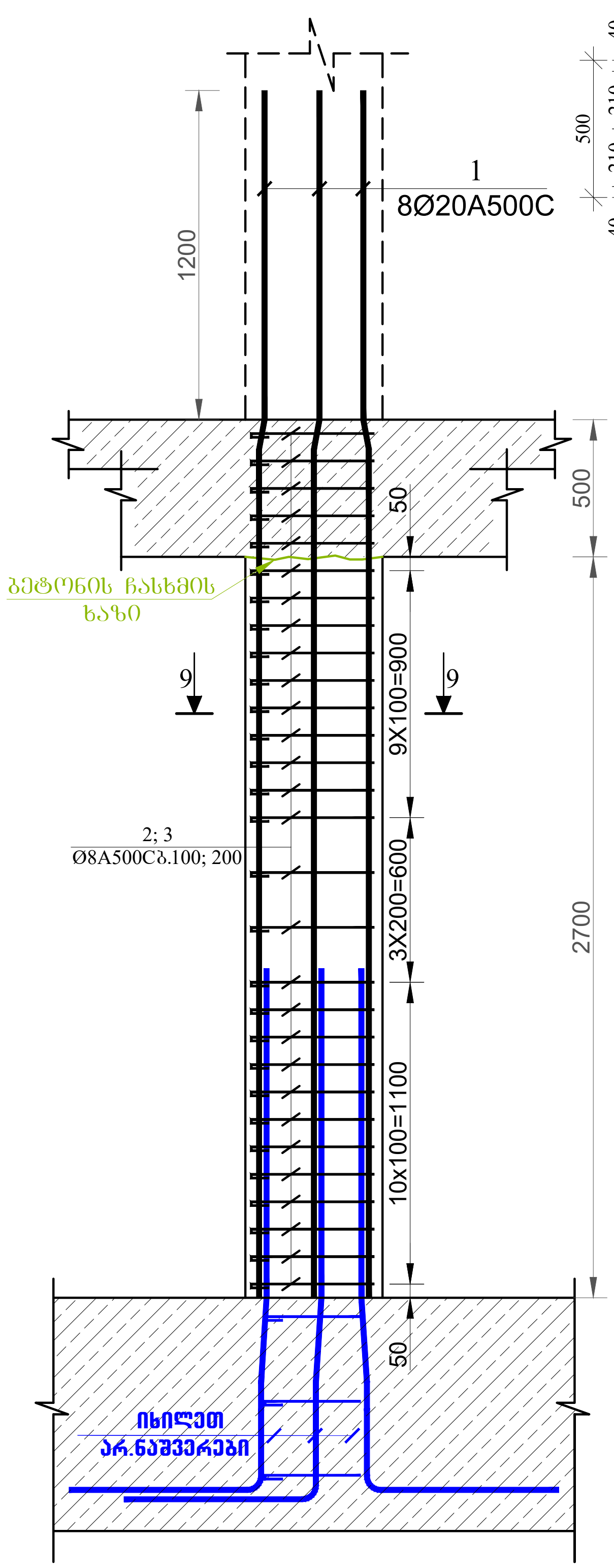

კვეთი 9-9
მ 1:25

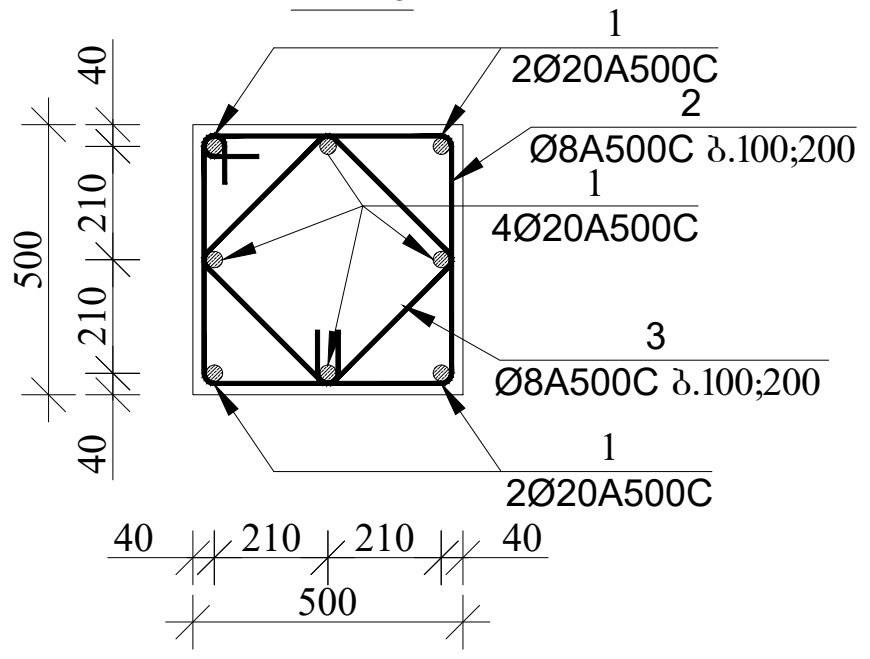

პოზიცია-2
მ. 1:25

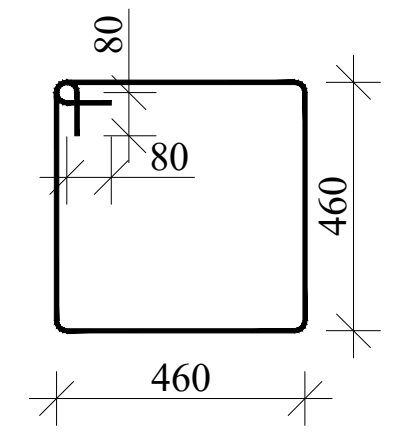

პოზიცია-3
მ. 1:25

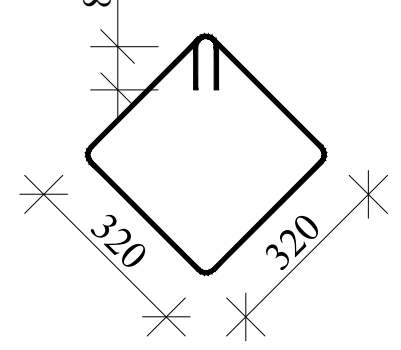

სვეტი №10-ის არმირება (3 ცალი) მ. 1:25

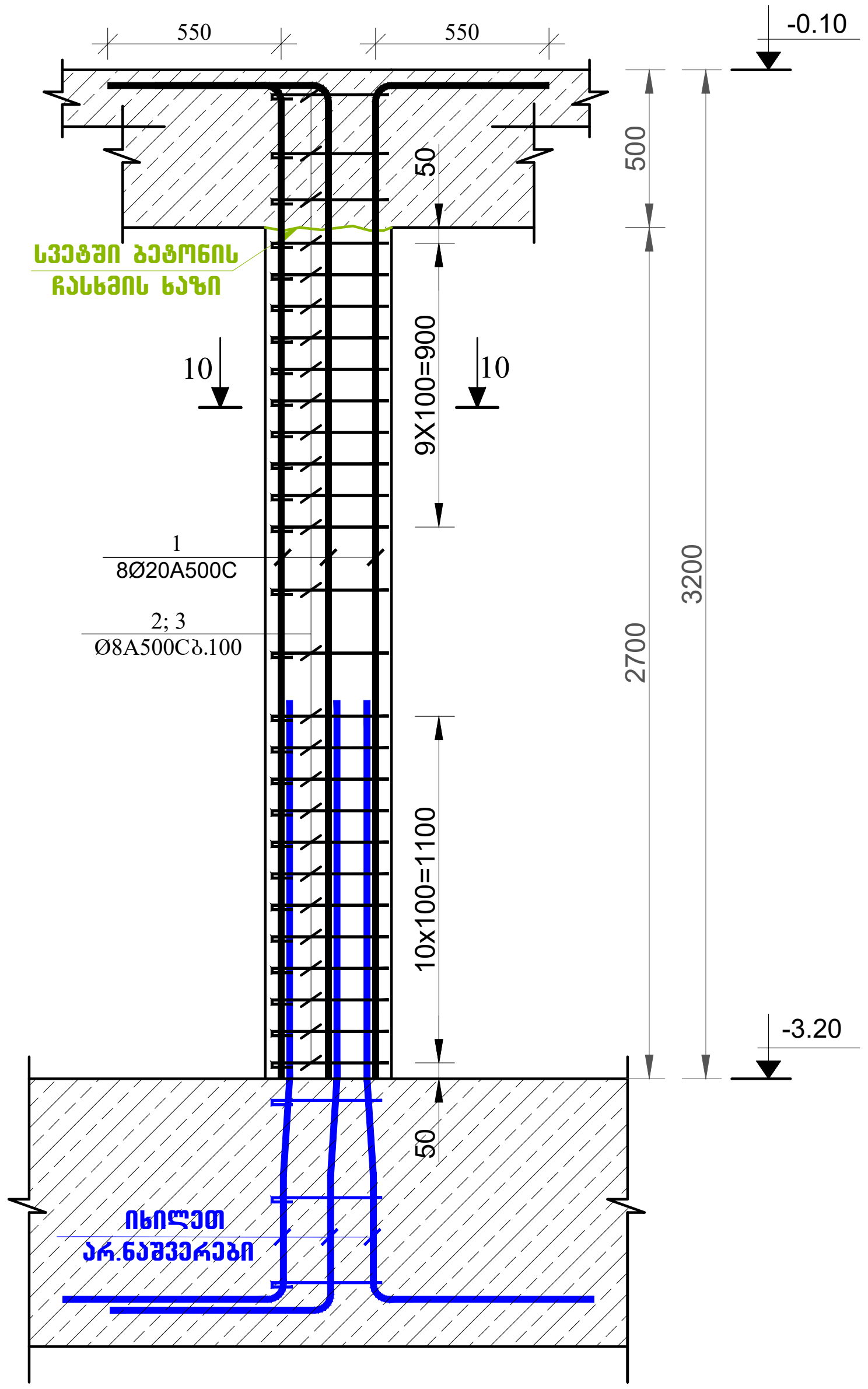

ჭრილი 10-10
მ. 1:25

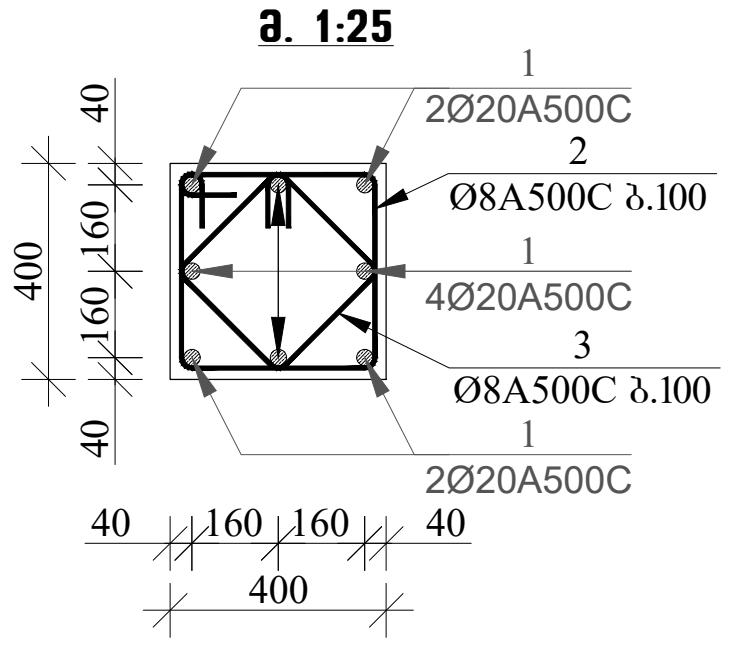

პოზიცია-2
მ. 1:25

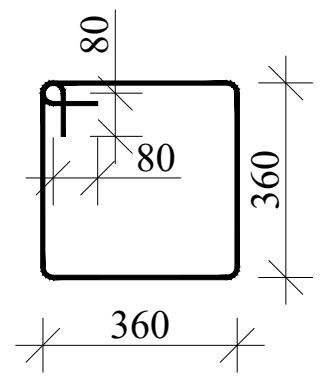

პოზიცია-3
მ. 1:25

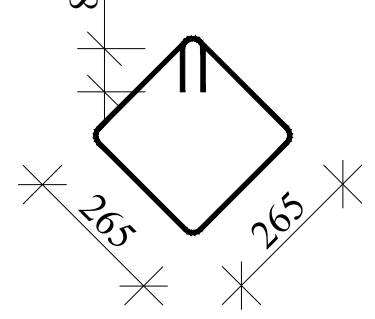

შენიშვნა:

1. წინამდებარე ნახაზი განხილული იქნას საძირკვლის, გადახურვის ფილების, რიგელების, დიაფრაგმებისა და არმატურის ნაშვერების კონსტრუქციულ ნახაზებთან ერთად.

2. სვეტებში გამოყენებული იქნას **B**25 კლასის ბეტონი.

3. გამოყენებულია **A500C** კლასის არმატურა.

4. არმატურების გადაბმა განხორციელდეს პირგადადებით, გადაბმის სიგრძე 60**d** (**d**-გადასაბმელ არმატურებს შორის უდიდესის დიამეტრია.)

5. სვეტებში არმატურების განაწილება განხორციელდეს ნახაზებზე მოცემული სქემის მიხედვით.

6. დაცული იქნას დამცავი შრეები.

7. ბეტონირებისას გამოყენებული იქნას ვიბრირება.

8.არმატურების მოღუნვა განხორციელდეს ცივად (გაცხელების გარეშე)

9. სვეტების გადასვლის ადგილები და მიბმა ღერძებთან იხილეთ ფილის საყალიბო ნახაზებზე.

10. ბოლო სართულის სვეტების გრძივი არმატურები მოიღუნოს და ჩაანკერდეს გადახურვის კონსტრუქციებში არანაკლებ 50**d** სიგრძეზე. (**d**-ჩასაანკერებელი არმატურის დიამეტრია.)

11. პროექტში ყველა სახის ცვლილება შეთანხმებული იქნას პროექტისკონსტრუქციული ნაწილის ავტორებთან.

12.მშენებლობის გაჩერების შემთხვევაში გათვალისწინებული იქნას კონსერვაციის სამუშაოები.

დამკვეთი: შპს "მმჯ ჯგუფი"

LTD "ALPHA PROJECT GEORGIA"
შპს "ალფა პროჯექტ გორგია"

57a, cholokashvili str., Block#3, Flat#24, Tbilisi, Georgia
ქ. თბილისი, ქ. ჩოლოყაშვილის №57ა, კორ.3; ბ.24

POSITION თანამდებობა	NAME სახელი	SIGNATURE ხელმოწერა
DIRECTOR დირექტორი	T.MATCABERIDZE თ.მაცაბერიძე	თ. [signature]
CONSTUCTOR კონსტრუქტორი	I. BOCHORISHVILI ი. ბოჭორიშვილი	[signature]
CONSTUCTOR კონსტრუქტორი		

DATE. თარიღი	DRAWING NAME: დასახელება:
02.09.2023	სვეტი-9; 10. კვეთი 9-9; 10-10.
AUDIT. რევიზია-0	
00.00.00	
SCALE. მასშტაბი	
1:25	

PAGE FORMAT ფორმატი	FILE NAME ფაილი	LAYOUT ვვერდი
A3	FILEBI	
STAGE სტადია	SHEET ფურცელი	SHEETS ფურცლები
მუშა პროექტი	ӄ.-27	

მრავალფუნქციური კომპლექსი

მისამართი: ქ. თბილისი, სოფელი გლდანი, აფშნიანის ტერიტორია (ს.კ.- 01.11.17.023.215)

სველებების მარკირების გეგმა -0.10 ნიშნულზე
მ. 1:150

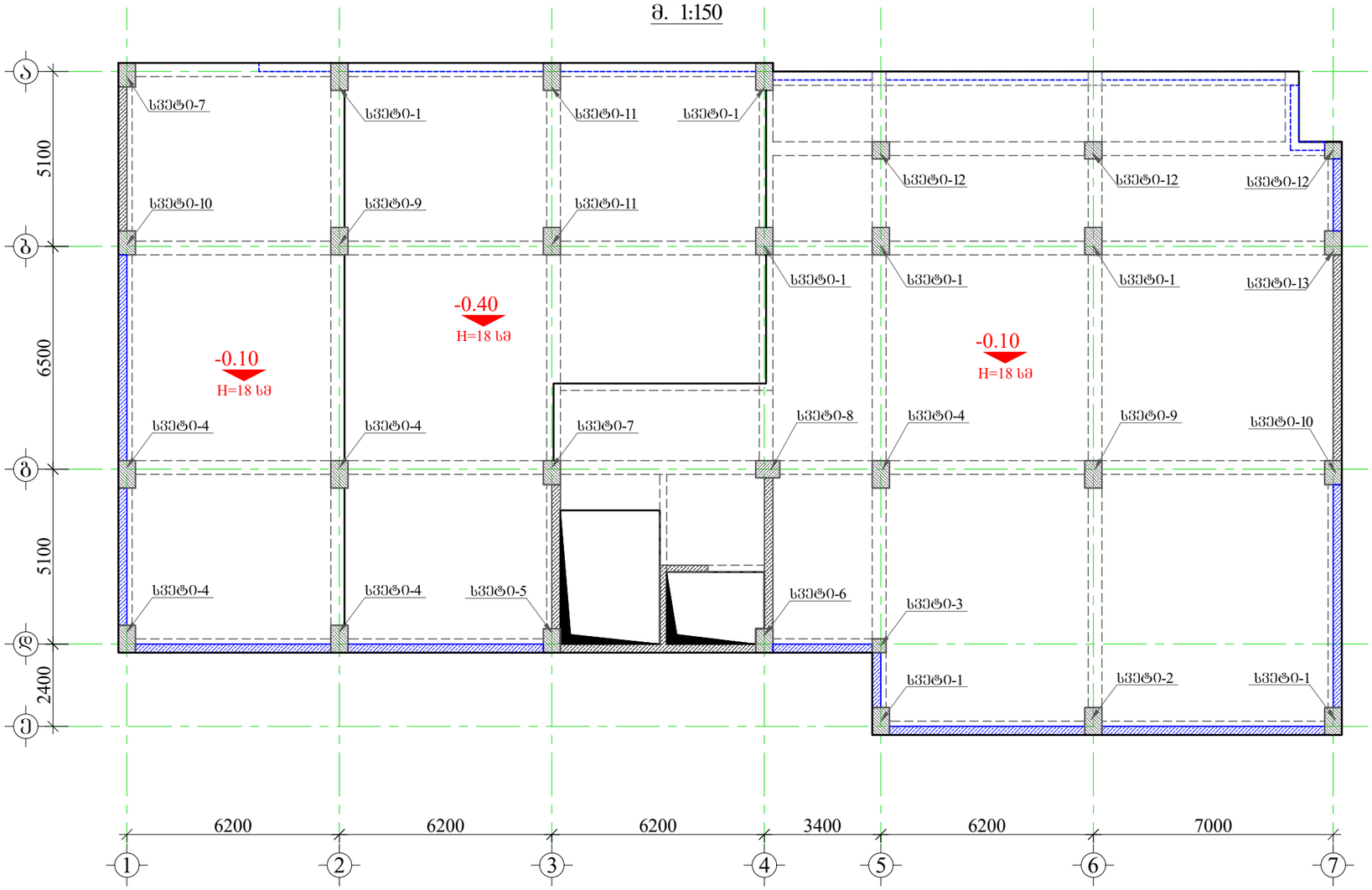

შენიშვნა:

1. წინამდებარე ნახაზი განხილული იქნას საძირკვლის, გალახურვის ფილების, რიგელების, დიაფრაგმებისა და არმატურის ნაშენრების კონსტრუქციულ ნახაზებთან ერთად.

2. სველებში გამოყენებული იქნას **B**25 კლასის ბეტონი.

3. გამოყენებულია **A500C** კლასის არმატურა.

4. არმატურების გადაბმა განხორციელდეს პირდაპირებით,
გადაბმის სიგრძე 60**d** (**d**-გადასაბმელ არმატურის შორის
უდიდესის დიამეტრია.)

5. სველებში არმატურების განაწილება განხორციელდეს ნახაზებზე მოცემული სქემის მიხედვით.

6. დაცული იქნას დამცავი შრეები.

7. ბეტონირებისას გამოყენებული იქნას ვიბრირება.

8.არმატურების მოლუნვა განხორციელდეს ცივად (გაცხელების გარეშე)

9. სველების გადასვლის აგებულები და მიბმა ღერძებთან იხელით ფილის საქალიბო ნახაზებზე.

10. ბოლო სართულის სველების გრძივი არმატურები მოიღუნოს და ჩაიკეთრდეს გალახურვის კონსტრუქციებში არანაკლებ 50**d** სიგრძეზე.
(**d**-ჩასაბეტონებელი არმატურის დიამეტრია.)

11. პროექტში ცვლა სახის ცვლილება შეთანხმებული იქნას პროექტისკონსტრუქციული ნაწილის ავტორებთან.

12.მშენებლობის გაჩერების შემთხვევაში გათვალისწინებული
იქნას კონსერვაციის სამუშაოები.

დამკვეთი: შპს "მმჯ ჯგუფი"

LTD "ALPHA PROJECT GEORGIA"
შპს "ალფა პროჯექტ გორგია"
57a, cholokashvili str., Block#3, Flat#24, Tbilisi, Georgia
ქ. თბილისი, ქ. ჩოლოყაშვილის №57ა, კორპ.3; ბ.24

POSITION თანამდებობა	NAME სახელი	SIGNATURE ხელმოწერა
DIRECTOR დირექტორი	T.MATCABERIDZE თ.მაცაბერიძე	
CONSTUCTOR კონსტრუქტორი	I. BOCHORISHVILI ი. ბოჭორიშვილი	
CONSTUCTOR კონსტრუქტორი		

DATE. თარიღი	DRAWING NAME: დასახელება:
02.09.2023	სველების მარკირების გეგმა 0.00 ნიშნულზე
AUDIT. რევიზია-0	
00.00.00	
SCALE. მასშტაბი	
1:150	

PAGE FORMAT ფორმატი	FILE NAME ფაილი	LAYOUT გვერდი
A3	FILEBI	
STAGE სტადია	SHEET ფურცელი	SHEETS ფურცლები
მუშა პროექტი	ს.-28	

მრავალფუნქციური კომპლექსი

მისამართი: ქ. თბილისი, სოფელი გლდანი, აფშნიანის ტერიტორია (ს.კ.- 01.11.17.023.215)

სვეტი №1-ის არმირება
(7 ცალი) მ 1:25

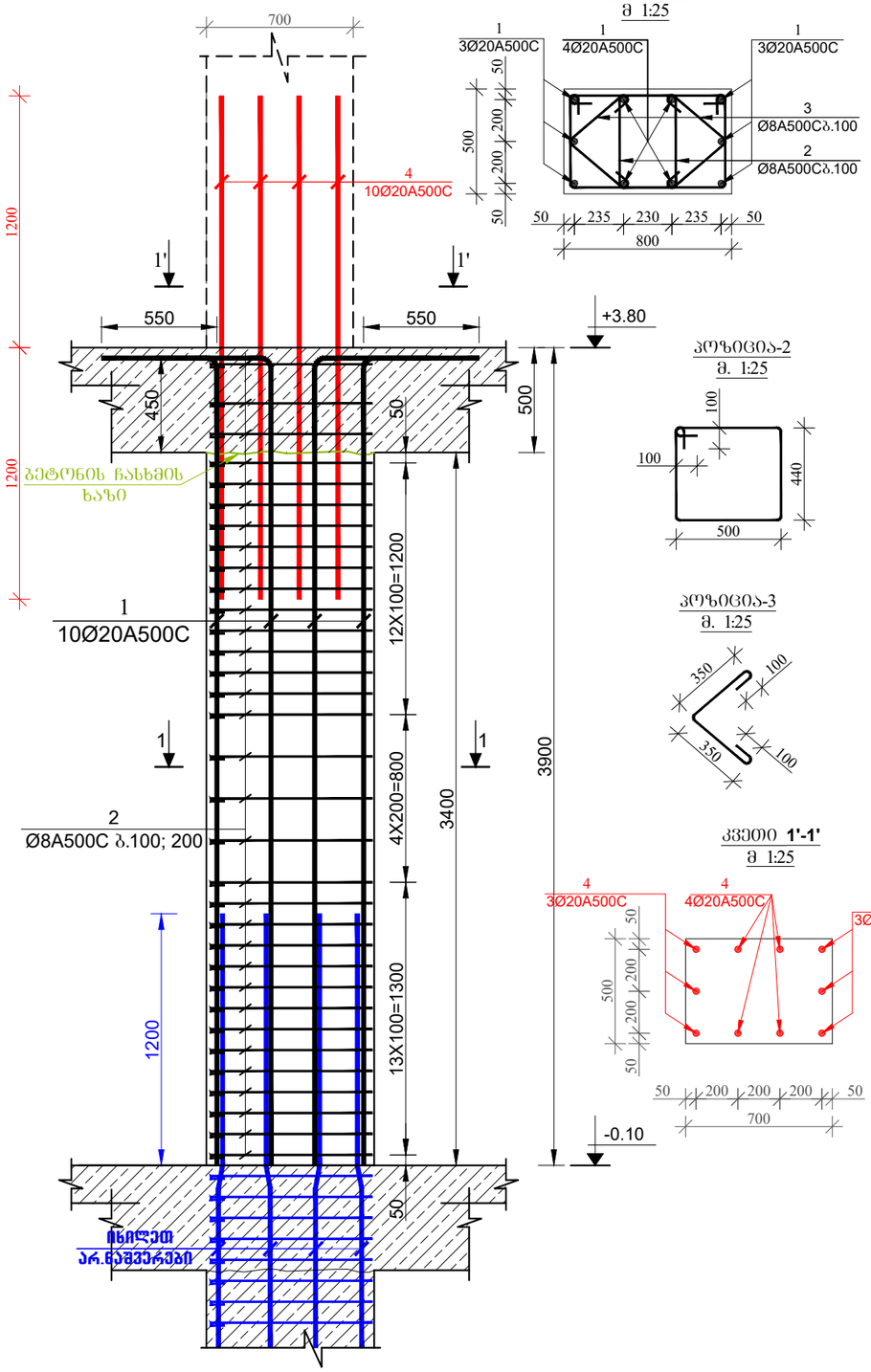

კვეთი 1-1
მ 1:25

კოზიცია-2
მ. 1:25

კოზიცია-3
მ. 1:25

კვეთი **1'-1'**
მ 1:25

სვეტი №2-ის არმირება
(1 ცალი) მ 1:25

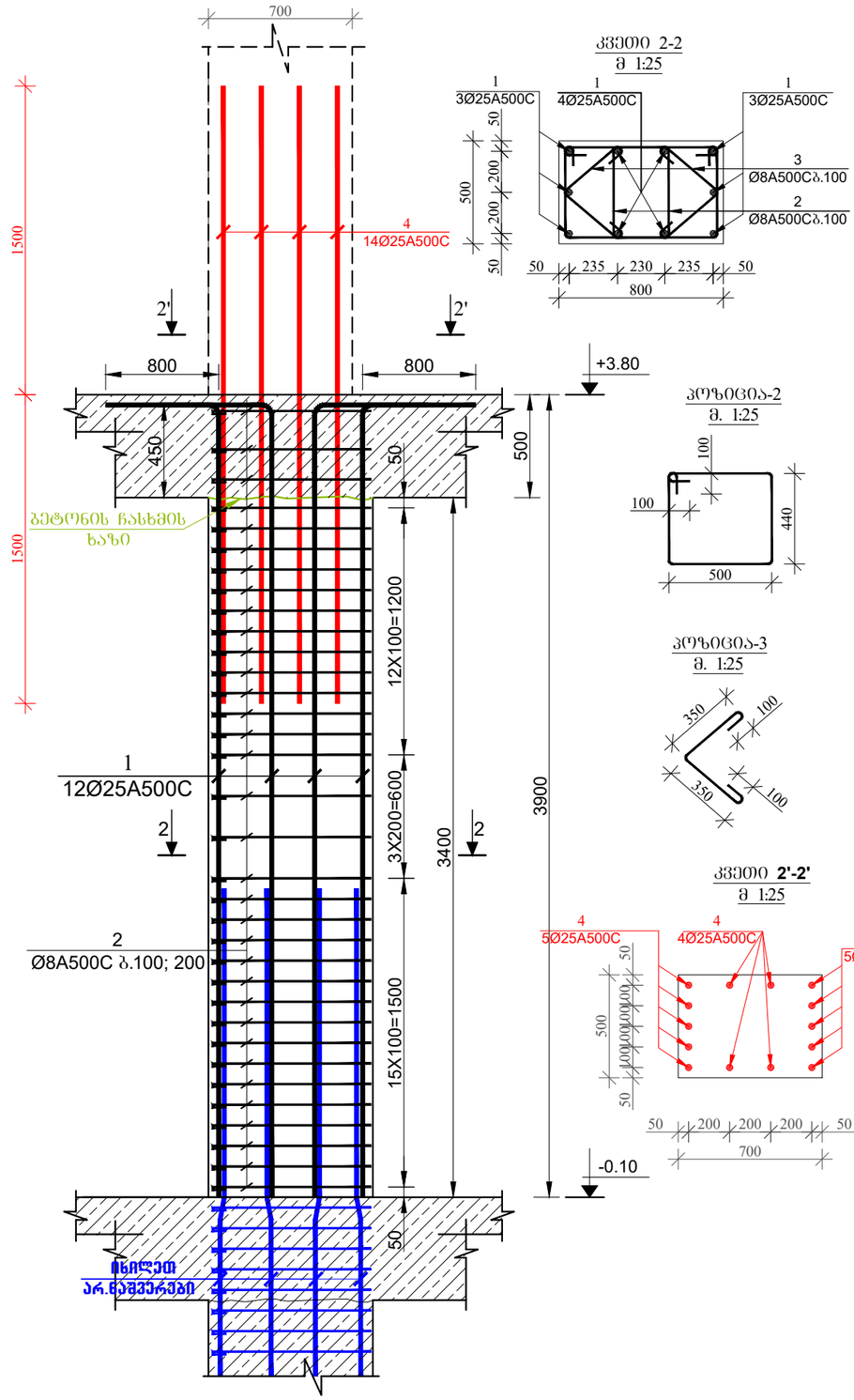

კვეთი 2-2
მ 1:25

კოზიცია-2
მ. 1:25

კოზიცია-3
მ. 1:25

კვეთი **2'-2'**
მ 1:25

შენიშვნა:

1. წინამდებარე ნახაზი განხილული იქნას საძირკვლის, გაღახურვის ფილების, რიბელების, დიაფრაგმებისა და არმატურის ნაშენრების კონსტრუქციულ ნახაზებთან ერთად.

2. სვეტებში გამოყენებული იქნას **B**25 კლასის ბეტონი.

3. გამოყენებულია **A500C** კლასის არმატურა.

4. არმატურების გადაბმა განხორციელდეს პირაპადებით, გადაბმის სიგრძე 60**d** (**d**-გადასაბმელ არმატურის შორის უდიდესის დიამეტრია.)

5. სვეტებში არმატურების განაწილება განხორციელდეს ნახაზებზე მოცემული სქემის მიხედვით.

6. დაცული იქნას დამცავი შრეები.

7. ბეტონირებისას გამოყენებული იქნას ვიბრირება.

8.არმატურების მოლუნვა განხორციელდეს ცივად (გაცხელების გარეშე)

9. სვეტების გადასვლის ადგილები და მიბმა ლერძებთან იხილეთ შესის სამალიბო ნახაზებზე.

10. ბოლო სართულის სვეტების გრძივი არმატურები მოიღუნოს და ჩაანკერდეს გაღახურვის კონსტრუქციებში არანაკლებ 50**d** სიგრძეზე. (**d**-ჩასაანკერებელი არმატურის დიამეტრია.)

11. პროექტში ცვლილა სახის ცვლილება შეთანხმებული იქნას პროექტის კონსტრუქციული ნაწილის ავტორებთან.

12.მშენებლობის გაჩერების შემთხვევაში გათვალისწინებული იქნას კონსერვაციის სამუშაოები.

დამკვეთი: შპს "შმჯ ჯგუფი"

LTD "ALPHA PROJECT GEORGIA"
შპს "ალფა პროჯექტ გორგია"
57a, cholokashvili str., Block#3, Flat#24, Tbilisi, Georgia
ქ. თბილისი, ქ. ჩოლოყაშვილის №57ა, კორპ.3; ბ.24

POSITION თანამდებობა	NAME სახელი	SIGNATURE ხელმოწერა
DIRECTOR დირექტორი	T.MATCABERIDZE თ.მაცაბერიძე	
CONSTUCTOR კონსტრუქტორი	I. BOCHORISHVILI ი. ბოჭორიშვილი	
CONSTUCTOR კონსტრუქტორი		

DATE. თარიღი	DRAWING NAME: დასახელება:
02.09.2023	სვეტი-1; 2. კვეთი 1-1; 2-2.
AUDIT. რევიზია-0	
00.00.00	
SCALE. მასშტაბი	
1:25	

PAGE FORMAT ფორმატი	FILE NAME ფაილი	LAYOUT განრიგი
A3	FILEBI	
STAGE სტადია	SHEET ფურცელი	SHEETS ფურცლები
მუშა პროექტი	ბ.-29	

სვეტი №3-ის არმირება
(1 ცალი) მ. 1:25

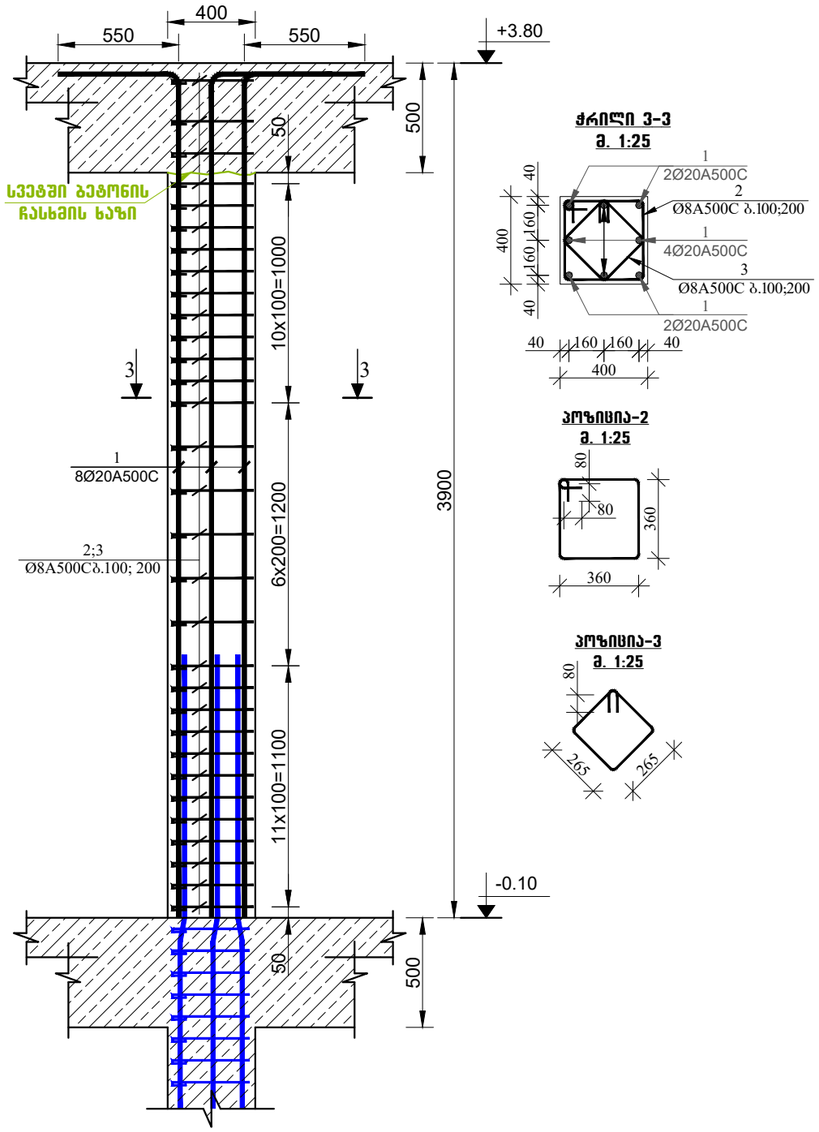

ჭრილი 3-3
მ. 1:25

პოზიცია-2
მ. 1:25

პოზიცია-3
მ. 1:25

სვეტი №4-ის არმირება
(5 ცალი) მ 1:25

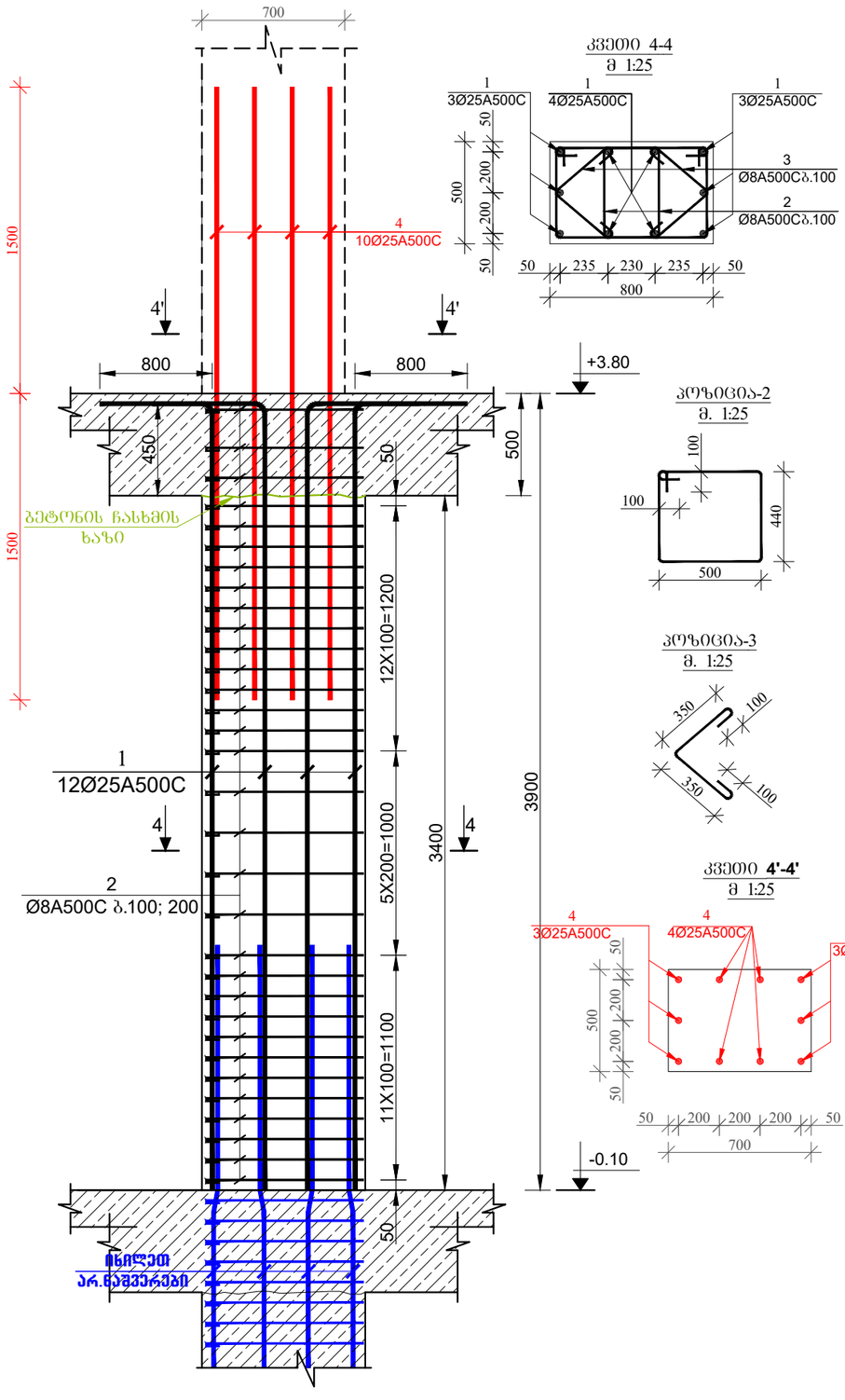

კვეთი 4-4
მ 1:25

პოზიცია-2
მ. 1:25

პოზიცია-3
მ. 1:25

კვეთი 4'-4'
მ 1:25

მრავალფუნქციური კომპლექსი

მისამართი: ქ. თბილისი, სოფელი გლდანი, აფშნიანის ტერიტორია (ს.კ.- 01.11.17.023.215)

შენიშვნა:

1. წინამდებარე ნახაზი განხილული იქნას საძირკვლის, გაღახურვის ფილების, რიბელების, დიაფრაგმების და არმატურის ნაშენრების კონსტრუქციულ ნახაზებთან ერთად.

2. სვეტებში გამოყენებული იქნას **B**25 კლასის ბეტონი.

3. გამოყენებულია **A500C** კლასის არმატურა.

4. არმატურების გადაბმა განხორციელდეს პირდაპირებით, გადაბმის სიგრძე 60**d** (**d**-გადასაბმელ არმატურის შტრის უდიდესის დიამეტრია.)

5. სვეტებში არმატურების განაწილება განხორციელდეს ნახაზებზე მოცემული სქემის მიხედვით.

6. დაცული იქნას დამცავი შრეები.

7. ბეტონირებისას გამოყენებული იქნას ვიბრირება.

8.არმატურების მოლუნვა განხორციელდეს ცივად (გაცხელების გარეშე)

9. სვეტების გადასვლის ადგილები და მიბმა ლერძებთან იხელით შეილს საქალიბო ნახაზებზე.

10. ბოლო სართულის სვეტების გრძივი არმატურები მოიღუნოს და ჩაანკერდეს გადახურვის კონსტრუქციებში არანაკლებ 50**d** სიგრძეზე. (**d**-ჩასაანკერებელი არმატურის დიამეტრია.)

11. პროექტში ცვლილება სახის ცვლილება შეთანხმებული იქნას პროექტის კონსტრუქციული ნაწილის ავტორებთან.

12.შენებლობის გაჩერების შემთხვევაში გათვალისწინებული იქნას კონსერვაციის სამუშაოები.

დამკვეთი: შპს "შმჯ ჯგუფი"

LTD "ALPHA PROJECT GEORGIA"
შპს "ალფა პროჯექტ გორგია"
57a, cholokashvili str., Block#3, Flat#24, Tbilisi, Georgia
ქ. თბილისი, ქ. ჭოლოყაშვილის №57ა, კორ.3; ბ.24

POSITION თანამდებობა	NAME სახელი	SIGNATURE ხელმოწერა
DIRECTOR დირექტორი	T.MATCABERIDZE თ.მაცაბერიძე	
CONSTUCTOR კონსტრუქტორი	I. BOCHORISHVILI ი. ბოჭორიშვილი	
CONSTUCTOR კონსტრუქტორი		

DATE. თარიღი: 02.09.2023	DRAWING NAME: დასახელება: სვეტი-3; 4. კვეთი 3-3; 4-4.	
AUDIT. რევიზია-0		
00.00.00		
SCALE. მასშტაბი		
1:25		
PAGE FORMAT ფორმატი	FILE NAME ფაილი	LAYOUT გვერდი
A3	FILEBI	
STAGE სტადია	SHEET ფურცელი	SHEETS ფურცლები
მუშა პროექტი	ბ.-30	

მრავალფუნქციური კომპლექსი

მისამართი: ქ. თბილისი, სოფელი გლდანი, აფშნიანის ტერიტორია (ს.კ.- 01.11.17.023.215)

სვეტი №5-ის არმირება
(1 ცალი) მ 1:25

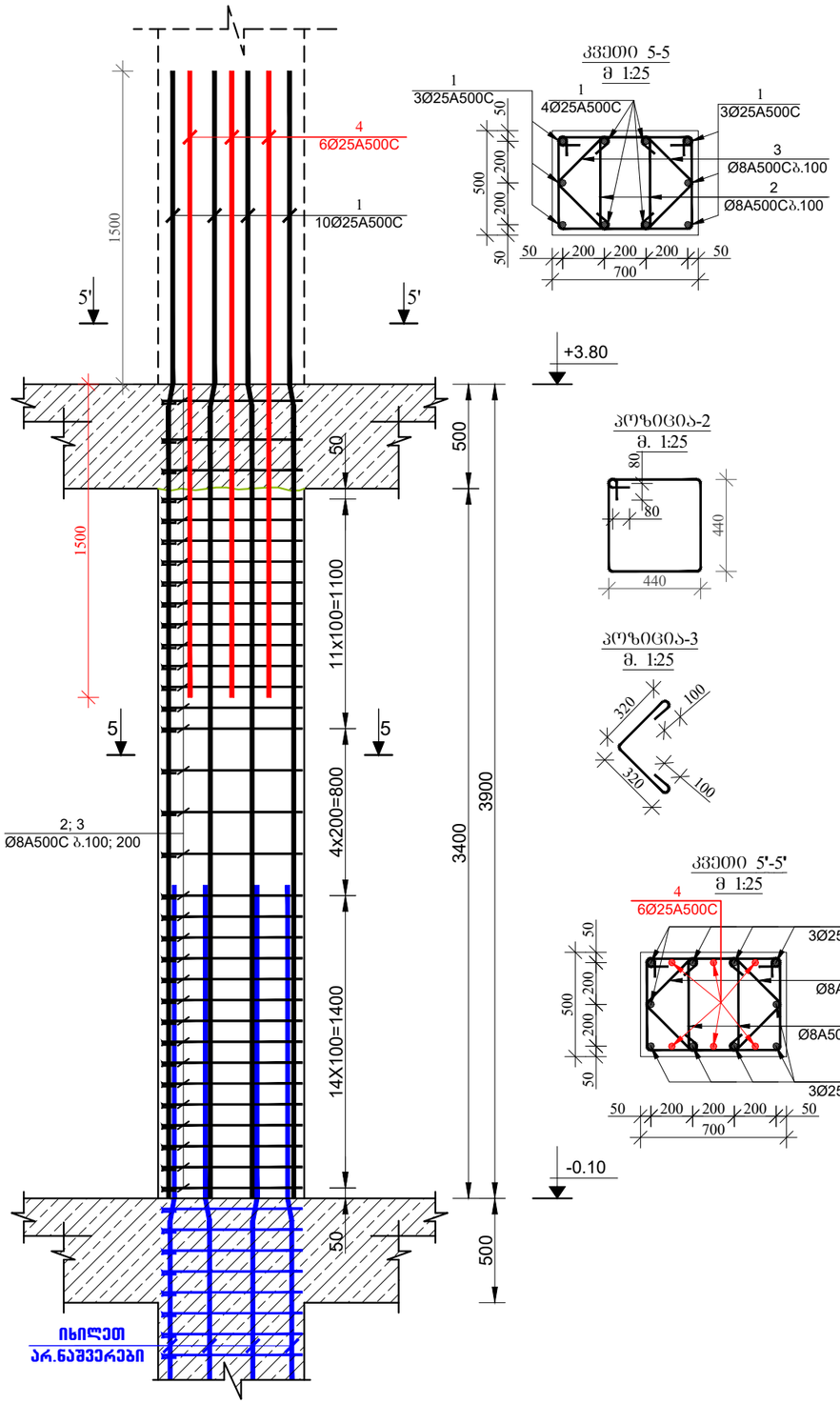

კვეთი 5-5
მ 1:25

პოზიცია-2
მ. 1:25

პოზიცია-3
მ. 1:25

კვეთი 5'-5'
მ 1:25

იხილეთ
არ.ნაშვერები

სვეტი №6-ის არმირება
(1 ცალი) მ 1:25

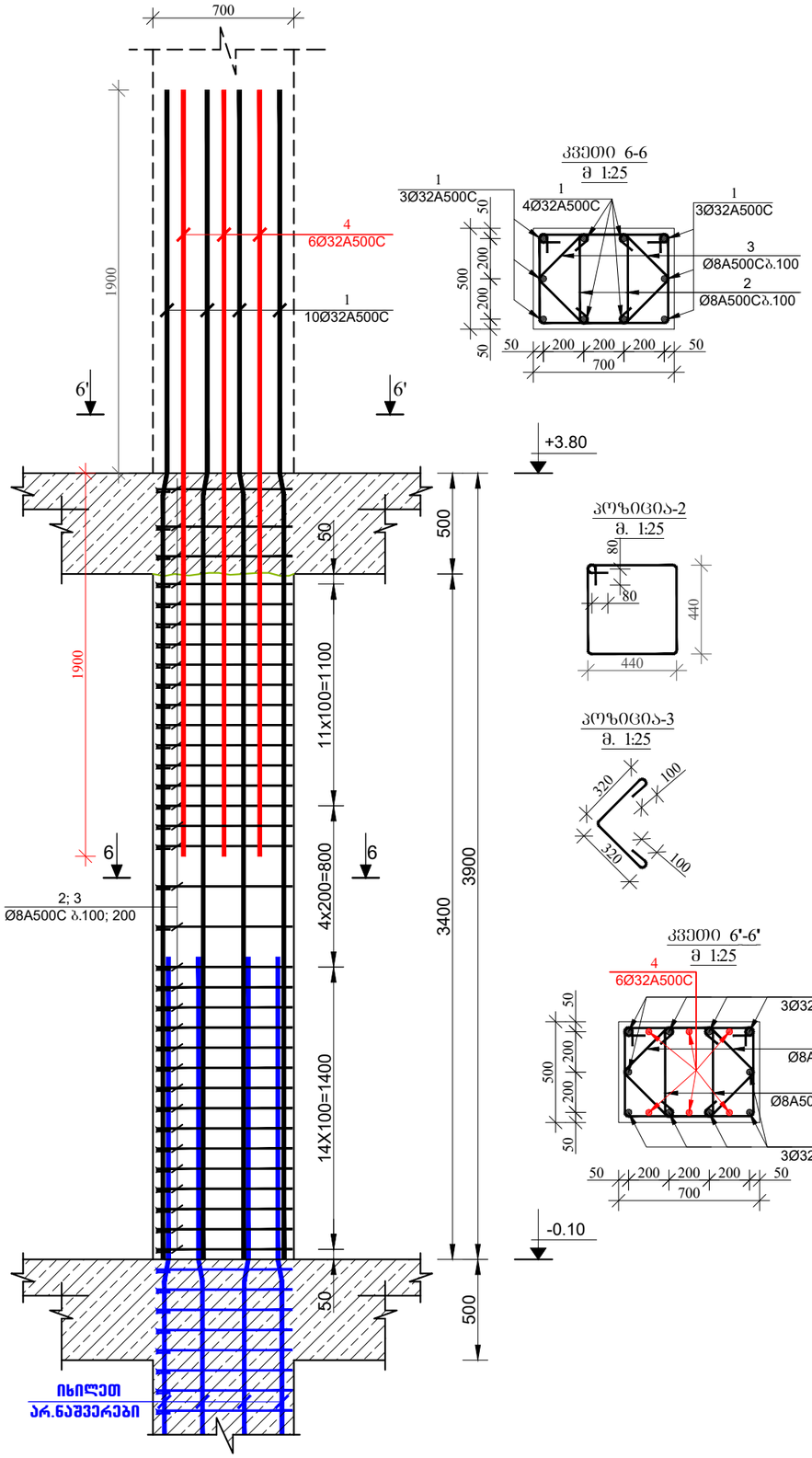

კვეთი 6-6
მ 1:25

პოზიცია-2
მ. 1:25

პოზიცია-3
მ. 1:25

კვეთი 6'-6'
მ 1:25

იხილეთ
არ.ნაშვერები

შენიშვნა:

1. წინამდებარე ნახაზი განხილული იქნას საძირკვლის, გალახურვის წილების, რიბელების, დიაფრაგმებისა და არმატურის ნაშვერების კონსტრუქციულ ნახაზებთან ერთად.

2. სვეტებში გამოყენებული იქნას **B**25 კლასის ბეტონი.

3. გამოყენებულია **A500C** კლასის არმატურა.

4. არმატურების გადაბმა განხორციელდეს პირდაპირებით. გადაბმის სიგრძე 60**d** (**d**-გადასაბმელ არმატურის შორის უდიდესის დიამეტრია.)

5. სვეტებში არმატურების განაწილება განხორციელდეს ნახაზებზე მოცემული სქემის მიხედვით.

6. დაცული იქნას დამცავი შრეები.

7. ბეტონირებისას გამოყენებული იქნას ვიბრირება.

8.არმატურების მოლუნვა განხორციელდეს ცივად (გაცხელების გარეშე)

9. სვეტების გადასვლის ადგილები და მიბმა ლერძებთან იხელით შილის საქალიბო ნახაზებზე.

10. ბოლო სართულის სვეტების გრძივი არმატურები მოილუნოს და ჩაანკერდეს გალახურვის კონსტრუქციებში არანაკლებ 50**d** სიგრძეზე. (**d**-ჩასაანკერებელი არმატურის დიამეტრია.)

11. პროექტში ცვლილა სახის ცვლილება შეთანხმებული იქნას პროექტისკონსტრუქციული ნაწილის ავტორებთან.

12.შენებლობის გაჩერების შემთხვევაში გათვალისწინებული იქნას კონსერვაციის სამუშაოები.

დამკვეთი: შპს "მმჯ ჯგუფი"

LTD "ALPHA PROJECT GEORGIA"
შპს "ალფა პროჯექტ გორგია"

57a, cholokashvili str., Block#3, Flat#24, Tbilisi, Georgia
ქ. თბილისი, ქ. ჭოლოყაშვილის №57ა, კორპ.3; ბ.24

POSITION თანამდებობა	NAME სახელი	SIGNATURE ხელმოწერა
DIRECTOR დირექტორი	T.MATCABERIDZE თ.მაცაბერიძე	
CONSTUCTOR კონსტრუქტორი	I. BOCHORISHVILI ი. ბოჭორიშვილი	
CONSTUCTOR კონსტრუქტორი		

DATE. თარიღი	DRAWING NAME: დასახელება: სვეტი-5; 6. კვეთი 5-5; 6-6.
02.09.2023	
AUDIT. რევიზია-0	
00.00.00	
SCALE. მასშტაბი	
1:25	

PAGE FORMAT ფორმატი	FILE NAME ფაილი	LAYOUT გვერდი
A3	FILEBI	
STAGE სტადია	SHEET ფურცელი	SHEETS ფურცლები
მუშა პროექტი	ს.-31	

სვეტი №7-ის არმირება
(2 ცალი) მ 1:25

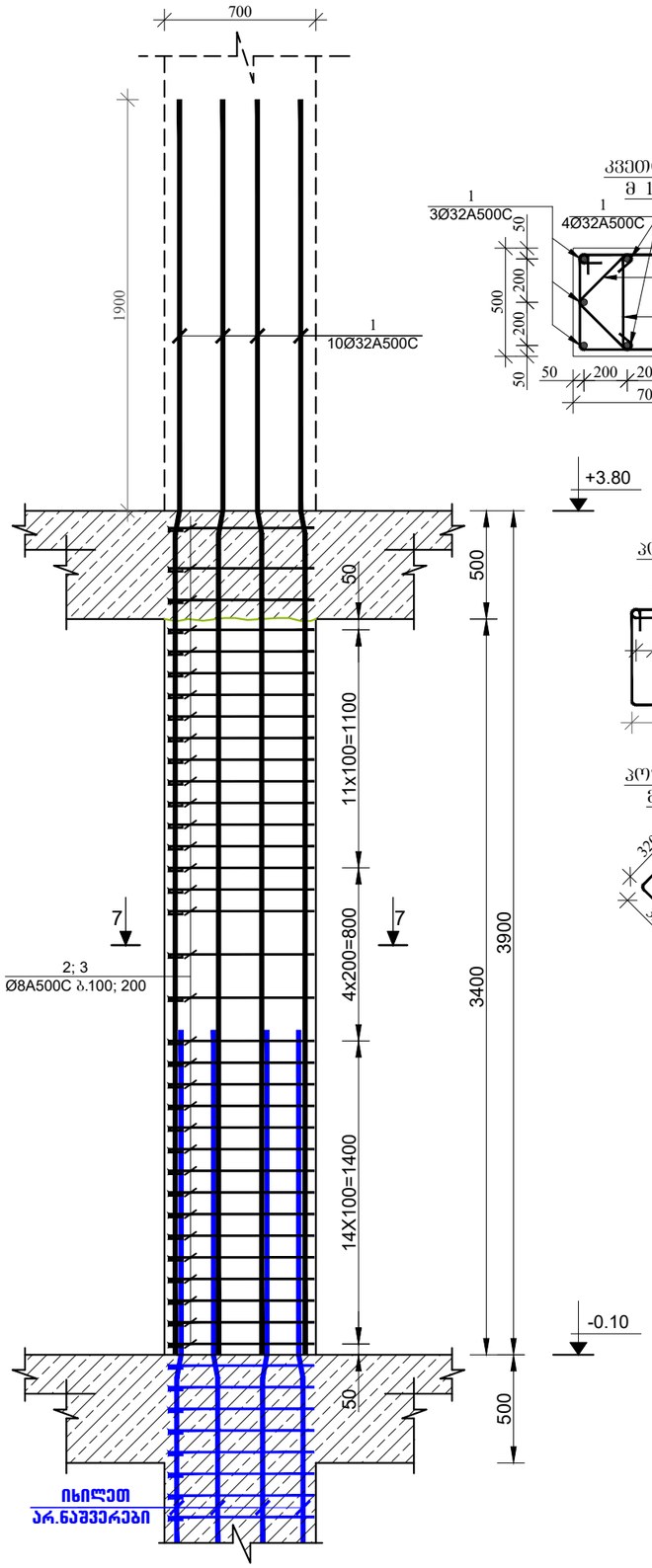

კვეთი 7-7
მ 1:25

პოზიცია-2
მ. 1:25

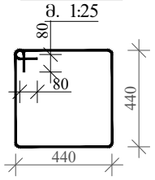

პოზიცია-3
მ. 1:25

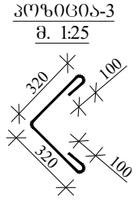

სვეტი №8-ის არმირება
(1 ცალი) მ 1:25

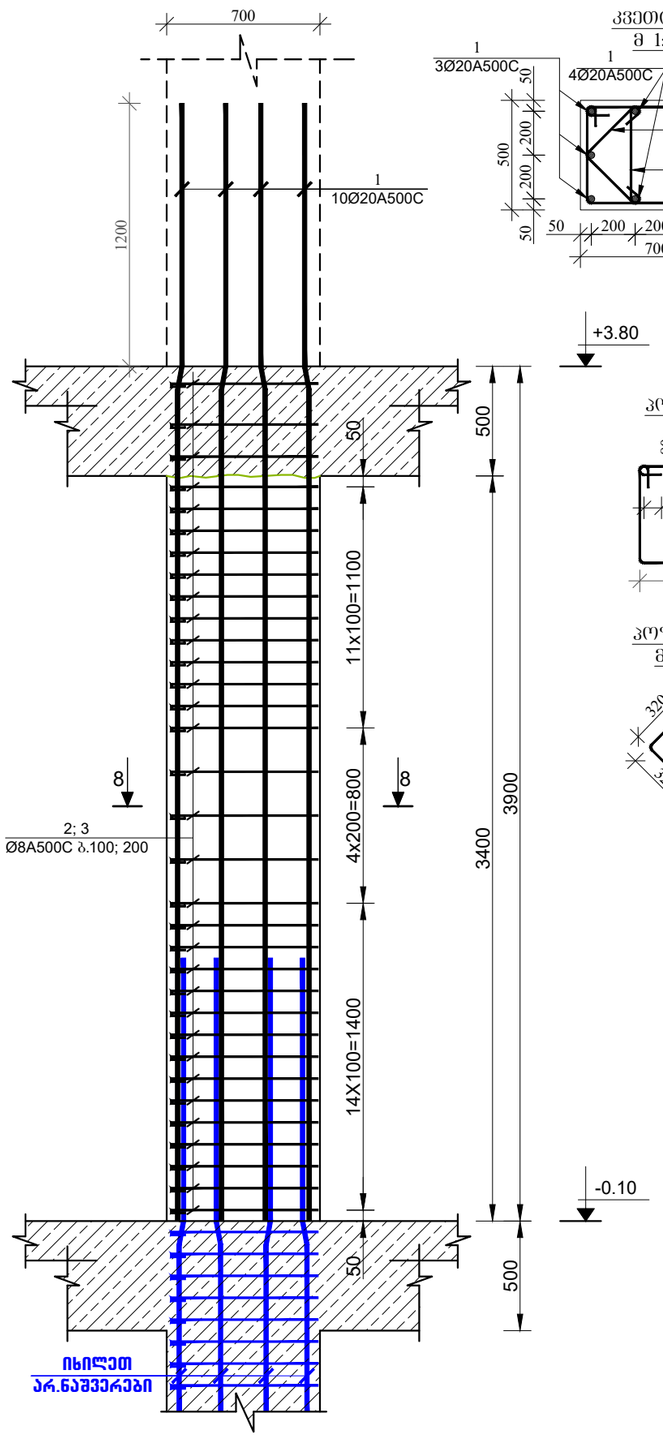

კვეთი 8-8
მ 1:25

პოზიცია-2
მ. 1:25

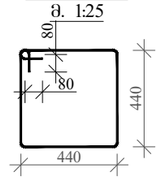

პოზიცია-3
მ. 1:25

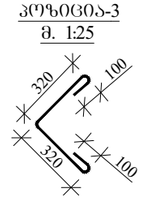

მრავალფუნქციური კომპლექსი

მისამართი: ქ. თბილისი, სოფელი გლდანი, აფხნიანის ტერიტორია (ს.კ.- 01.11.17.023.215)

შენიშვნა:

1. წინამდებარე ნახაზი განხილული იქნას საძირკვლის, გაღახურვის ფილების, რიბელების, დიაფრაგმებისა და არმატურის ნაშვერების კონსტრუქციულ ნახაზებთან ერთად.

2. სვეტებში გამოყენებული იქნას **B**25 კლასის ბეტონი.

3. გამოყენებულია **A500C** კლასის არმატურა.

4. არმატურების გადაბმა განხორციელდეს პერპადილებით, გადაბმის სიგრძე 60**d** (**d**-გადასაბმელ არმატურის შორის უდიდესის დიამეტრია.)

5. სვეტებში არმატურების განაწილება განხორციელდეს ნახაზებზე მოცემული სქემის მიხედვით.

6. დაცული იქნას დამცავი შრეები.

7. ბეტონირებისას გამოყენებული იქნას ვიბრირება.

8.არმატურების მოლუნვა განხორციელდეს ცივად (გაცხელების გარეშე)

9. სვეტების გადასვლის ადგილები და მიბმა ლერწებთან იხელით შეილის საქალიბო ნახაზებზე.

10. ბოლო სართულის სვეტების გრძივი არმატურები მოიღუნოს და ჩაანკერდეს გადახურვის კონსტრუქციებში არანაკლებ 50**d** სიგრძეზე. (**d**-ჩასაანკერებელი არმატურის დიამეტრია.)

11. პროექტში ცვლილა სახის ცვლილება შეთანხმებული იქნას პროექტის კონსტრუქციული ნაწილის ავტორებთან.

12.მშენებლობის გაჩერების შემთხვევაში გათვალისწინებული იქნას კონსერვაციის სამუშაოები.

დამკვეთი: შპს "მმჯ ჯგუფი"

LTD "ALPHA PROJECT GEORGIA"
შპს "ალფა პროჯექტ გორგია"

57a, cholokashvili str., Block#3, Flat#24, Tbilisi, Georgia
ქ. თბილისი, ქ. ჭოლოყაშვილის №57ა, კორპ.3; ბ.24

POSITION თანამდებობა	NAME სახელი	SIGNATURE ხელმოწერა
DIRECTOR დირექტორი	T.MATCABERIDZE თ.მაცაბერიძე	
CONSTUCTOR კონსტრუქტორი	I. BOCHORISHVILI ი. ბოჭორიშვილი	
CONSTUCTOR კონსტრუქტორი		

DATE. თარიღი	DRAWING NAME: დასახელება:
02.09.2023	სვეტი-7; 8. კვეთი 7-7; 8-8.
AUDIT. რევიზია-0	
00.00.00	
SCALE. მასშტაბი	
1:25	

PAGE FORMAT ფორმატი	FILE NAME ფაილი	LAYOUT გვერდი
A3	FILEBI	
STAGE სტადია	SHEET ფურცელი	SHEETS ფურცლები
მუშა პროექტი	ბ.-32	

მრავალფუნქციური კომპლექსი

მისამართი: ქ. თბილისი, სოფელი გლდანი, აფშნიანის ტერიტორია (ს.კ.- 01.11.17.023.215)

სვეტი №9-ის არმირება
(2 ცალი) მ 1:25

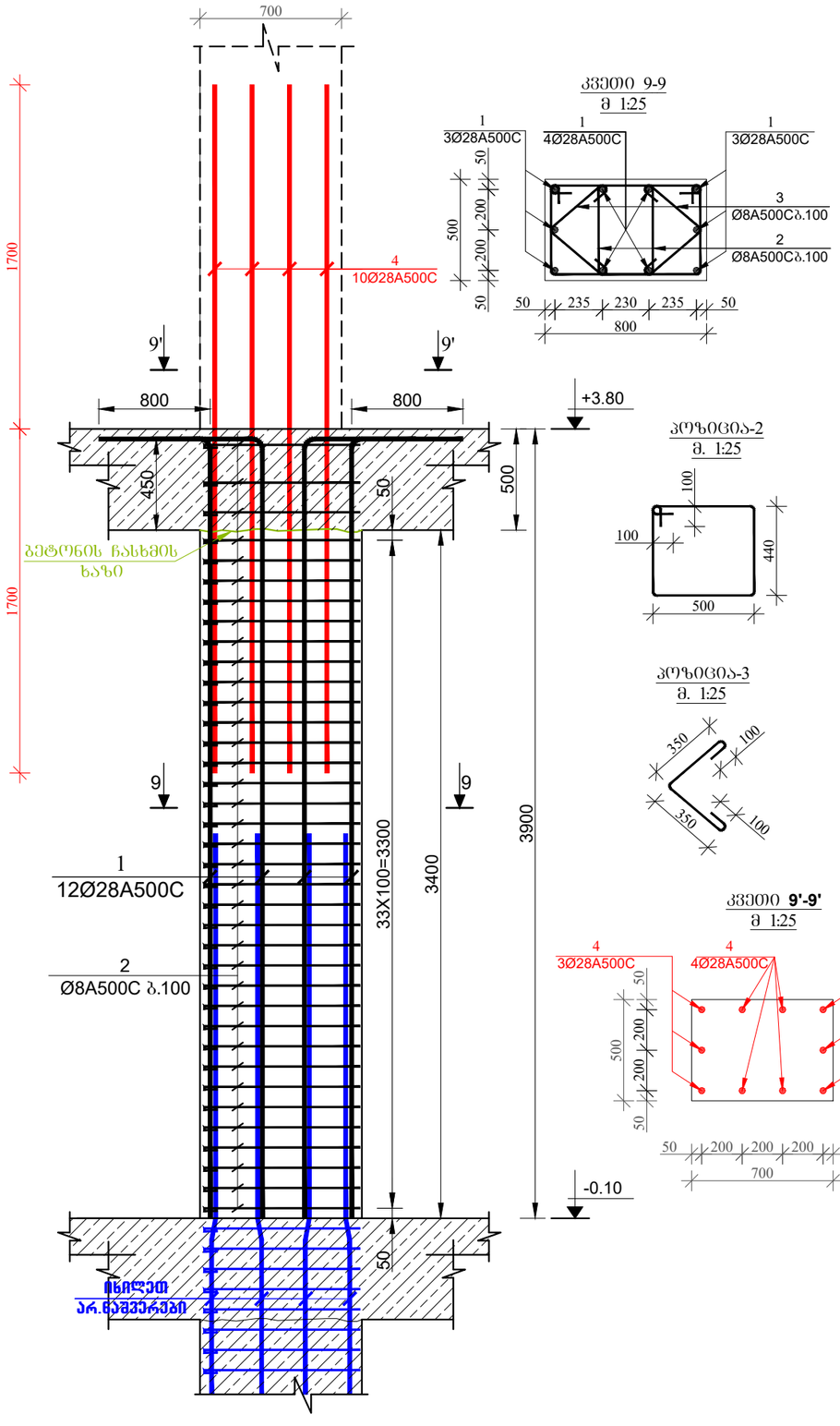

კვეთი 9-9
მ 1:25

პოზიცია-2
მ. 1:25

პოზიცია-3
მ. 1:25

კვეთი **9'-9'**
მ 1:25

სვეტი №10-ის არმირება
(2 ცალი) მ 1:25

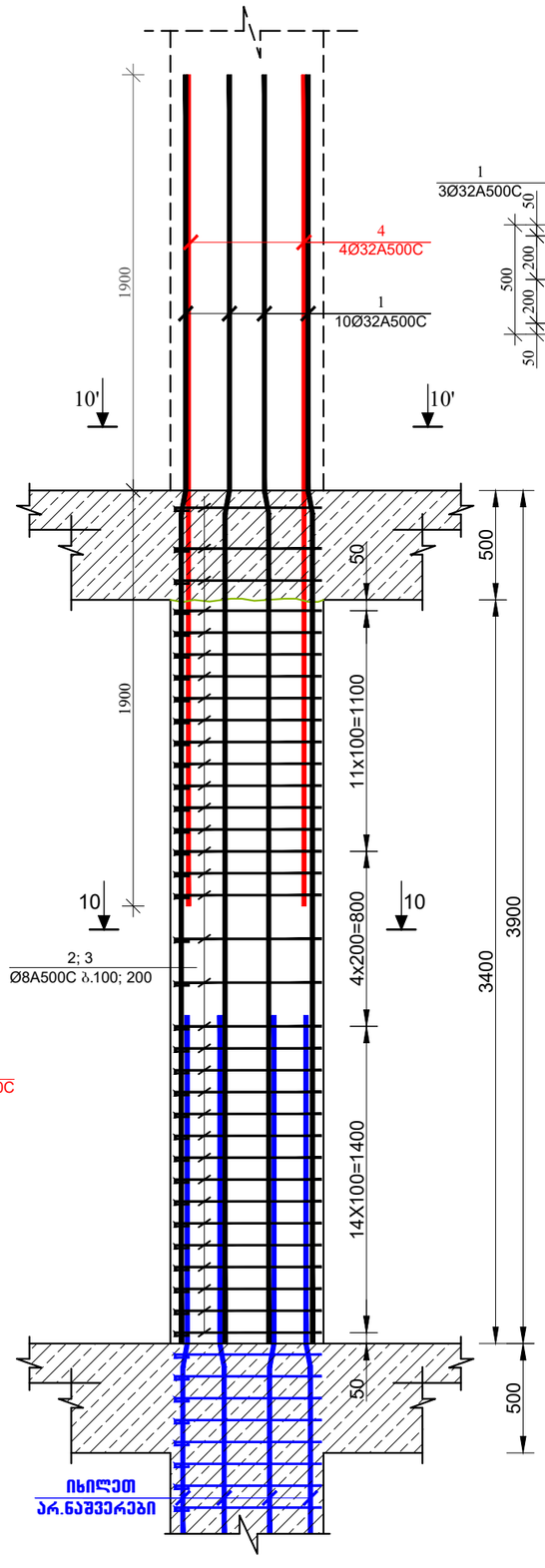

კვეთი 7-7
მ 1:25

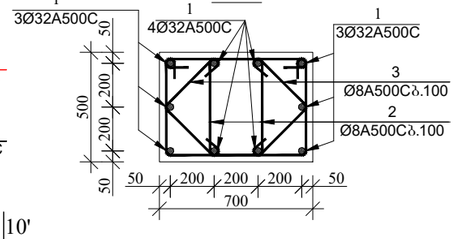

პოზიცია-2
მ. 1:25

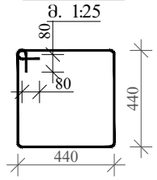

პოზიცია-3
მ. 1:25

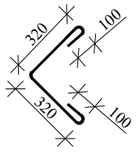

კვეთი 10'-10'
მ 1:25

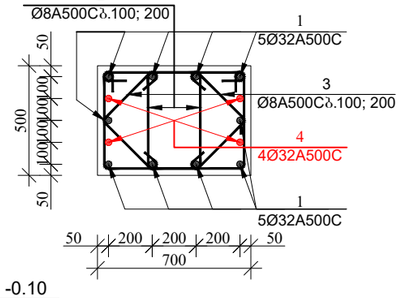

შენიშვნა:

1. წინამდებარე ნახაზი განხილული იქნას საძირკვლის, გალახურვის წილების, რიბელების, დიაფრაგმებისა და არმატურის ნაშენარების კონსტრუქციულ ნახაზებთან ერთად.

2. სვეტებში გამოყენებული იქნას **B**25 კლასის ბეტონი.

3. გამოყენებულია **A500C** კლასის არმატურა.

4. არმატურების გალამა განხორციელდეს პირდაპირებით, გალამის სიგრძე 60**d** (**d**-გალასამელ არმატურის შორის უდიდესი დიამეტრია.)

5. სვეტებში არმატურების განაწილება განხორციელდეს ნახაზებზე მოცემული სქემის მიხედვით.

6. დაცული იქნას დამცავი შრეები.

7. ბეტონირებისას გამოყენებული იქნას ვიბრირება.

8.არმატურების მოლუნვა განხორციელდეს ცივად (გაცხელების გარეშე)

9. სვეტების გალასვლის ადგილები და მიმგმა ლერძებთან იხელით შეილს საქალიბო ნახაზებზე.

10. ბოლო სართულის სვეტების გრძივი არმატურები მოიღუნოს და ჩაანკერდეს გალახურვის კონსტრუქციებში არანაკლებ 50**d** სიგრძეზე. (**d**-ჩასაანკერებელი არმატურის დიამეტრია.)

11. პროექტში ცვლილება სახის ცვლილება შეთანხმებული იქნას პროექტის კონსტრუქციული ნაწილის ავტორებთან.

12.მშენებლობის გაჩერების შემთხვევაში გათვალისწინებული იქნას კონსერვაციის სამუშაოები.

დამკვეთი: შპს "მმჯ ჯგუფი"

LTD "ALPHA PROJECT GEORGIA"
შპს "ალფა პროჯექტ გორგია"

57a, cholokashvili str., Block#3, Flat#24, Tbilisi, Georgia
ქ. თბილისი, ქ. ჭოლოყაშვილის №57ა, კორ.3; ბ.24

POSITION თანამდებობა	NAME სახელი	SIGNATURE ხელმოწერა
DIRECTOR დირექტორი	T.MATCABERIDZE თ.მაცაბერიძე	
CONSTUCTOR კონსტრუქტორი	I. BOCHORISHVILI ი. ბოჭორიშვილი	
CONSTUCTOR კონსტრუქტორი		

DATE. თარიღი	02.09.2023
AUDIT. რევიზია-ი	00.00.00
SCALE. მასშტაბი	1:25

DRAWING NAME:
დასახელება:
სვეტი-9; 10. კვეთი 9-9; 10-10.

PAGE FORMAT ფორმატი	FILE NAME ფაილი	LAYOUT გვერდი
A3	FILEBI	

STAGE სტადია	SHEET ფურცელი	SHEETS ფურცლები
მუშა პროექტი	ს.-33	

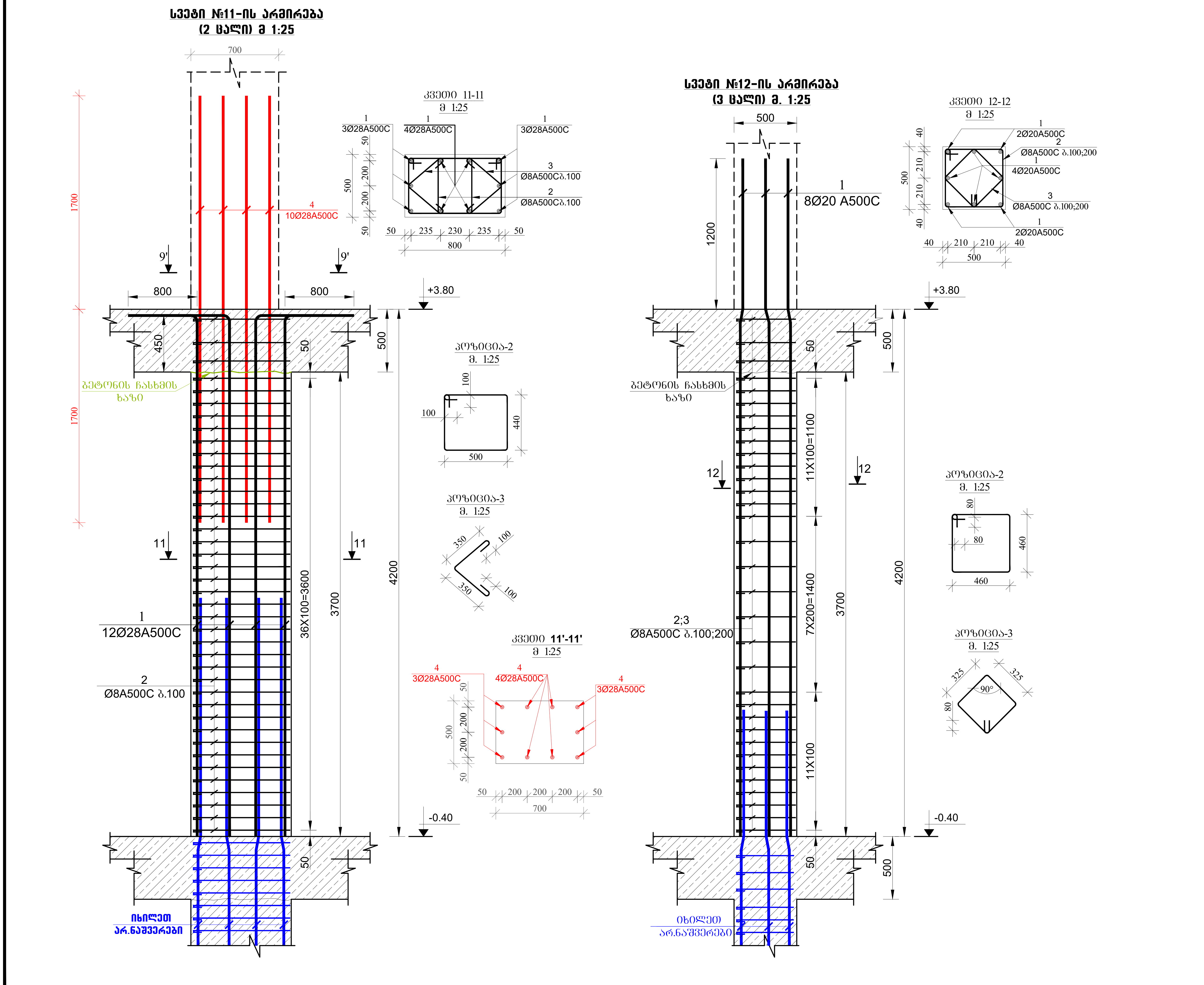

მრავალფუნქციური კომპლექსი

მისამართი: ქ. თბილისი, სოფელი გლდანი, ავშნიანის ტერიტორია (ს.კ.- 01.11.17.023.215)

შენიშვნა:

1. წინამდებარე ნახაზი განხილული იქნას საძირკვლის, გადახურვის ფილების, რიგელების, დიაფრაგმებისა და არმატურის ნაშვერების კონსტრუქციულ ნახაზებთან ერთდ.

2. სვეტებში გამოყენებული იქნას **B**25 კლასის ბეტონი.

3. გამოყენებულია **A500C** კლასის არმატურა.

4. არმატურების გადაბმა განხორციელდეს პირგადადებით, გადაბმის სიგრძე 60**d** (**d**-გადასაბმელ არმატურებს შორის უდიდესის დიამეტრია.)

5. სვეტებში არმატურების განაწილება განხორციელდეს ნახაზებზე მოცემული სქემის მიხედვით.

6. დაცული იქნას დამცავი შრეები.

7. ბეტონირებისას გამოყენებული იქნას ვიბრირება.

8. არმატურების მოღუნვა განხორციელდეს ცივად (გაცხელების გარეშე)

9. სვეტების გადასვლის ადგილები და მიბმა ღერძებთან იხელეთ ფილის საყალიბო ნახაზებზე.

10. ბოლო სართულის სვეტების გრძივი არმატურები მოიღუნოს და ჩაანკერდეს გადახურვის კონსტრუქციებში არანაკლებ 50**d** სიგრძეზე. (**d**-ჩასაანკერებელი არმატურის დიამეტრია.)

11. პროექტში ყველა სახის ცვლილება შეთანხმებული იქნას პროექტისკონსტრუქციული ნაწილის ავტორებთან.

12. მშენებლობის გაჩერების შემთხვევაში გათვალისწინებული იქნას კონსერვაციის სამუშაოები.

დამკვეთი: შპს "მმჯ ჯგუფი"

LTD "ALPHA PROJECT GEORGIA"
შპს "ალფა პროჯექტ გორგია"

57a, cholokashvili str., Block#3, Flat#24, Tbilisi, Georgia
ქ. თბილისი, ქ. ჩოლოყაშვილის №57ა, კორ.3; ბ.24

POSITION თანამდებობა	NAME სახელი	SIGNATURE ხელმოწერა
DIRECTOR დირექტორი	T.MATCABERIDZE თ.მაცაბერიძე	
CONSTUCTOR კონსტრუქტორი	I. BOCHORISHVILI ი. ბოჭორიშვილი	
CONSTUCTOR კონსტრუქტორი		

DATE. თარიღი	DRAWING NAME: დასახელება:
02.09.2023	სვეტი-11; 12. კვეთი 11-11; 12-12.
AUDIT. რევიზია-0	
00.00.00	
SCALE. მასშტაბი	
1:25	

PAGE FORMAT ფორმატი	FILE NAME ფაილი	LAYOUT გვერდი
A3	FILEBI	

STAGE სტადია	SHEET ფურცელი	SHEETS ფურცლები
მუშა პროექტი	კ.-34	

სვეტი №13-ის არმირება
(1 ცალი) მ 1:25

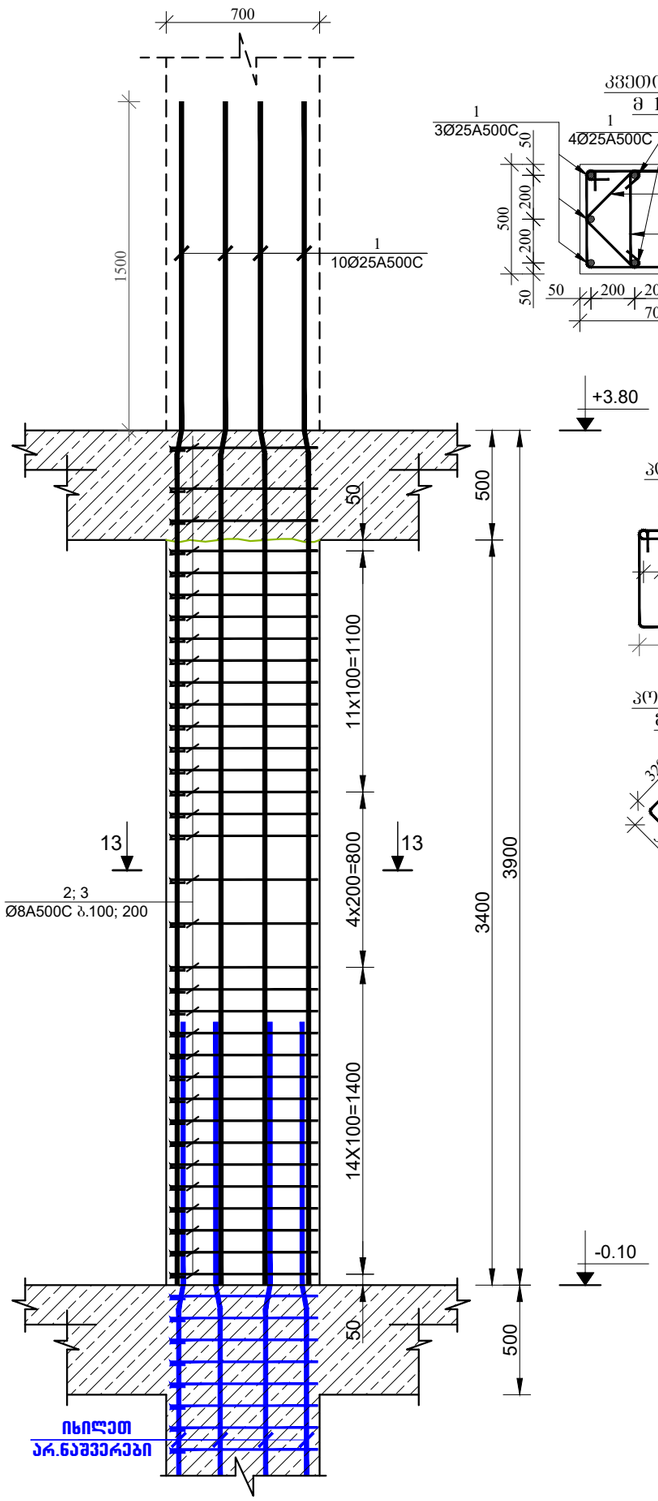

კვეთი 13-13
მ 1:25

პოზიცია-2
მ. 1:25

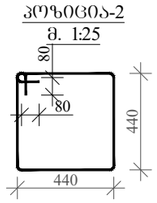

პოზიცია-3
მ. 1:25

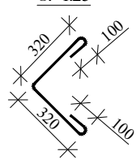

მრავალფუნქციური კომპლექსი

მისამართი: ქ. თბილისი, სოფელი გლდანი, აფხნიანის ტერიტორია (ს.კ.- 01.11.17.023.215)

შენიშვნა:

1. წინამდებარე ნახაზი განხილული იქნას საძირკვლის, გალახურვის ფილების, რიბელების, დიაფრაგმებისა და არმატურის ნაშვერების კონსტრუქციულ ნახაზებთან ერთად.

2. სვეტებში გამოყენებული იქნას **B**25 კლასის ბეტონი.

3. გამოყენებულია **A500C** კლასის არმატურა.

4. არმატურების გადაბმა განხორციელდეს პირდაპირებით, გადაბმის სიგრძე 60**d** (**d**-გადასაბმელ არმატურის შორის უდიდესის დიამეტრია.)

5. სვეტებში არმატურების განაწილება განხორციელდეს ნახაზებზე მოცემული სქემის მიხედვით.

6. დაცული იქნას დამცავი შრეები.

7. ბეტონირებისას გამოყენებული იქნას ვიბრირება.

8.არმატურების მოლუნვა განხორციელდეს ცივად (გაცხელების გარეშე)

9. სვეტების გადასვლის ადგილები და მიბმა ლერძებთან იხელით ფილის სამალიბო ნახაზებზე.

10. ბოლო სართულის სვეტების გრძივი არმატურები მოიღუნოს და ჩაანკერდეს გალახურვის კონსტრუქციებში არანაკლებ 50**d** სიგრძეზე. (**d**-ჩასაანკერებელი არმატურის დიამეტრია.)

11. პროექტში ცვლილა სახის ცვლილება შეთანხმებული იქნას პროექტისკონსტრუქციული ნაწილის ავტორებთან.

12.მშენებლობის გაჩერების შემთხვევაში გათვალისწინებული იქნას კონსერვაციის სამუშაოები.

დამკვეთი: შპს "მმჯ ჯგუფი"

LTD "ALPHA PROJECT GEORGIA"
შპს "ალფა პროჯექტ გორგია"

57a, cholokashvili str., Block#3, Flat#24, Tbilisi, Georgia
ქ. თბილისი, ქ. ჭოლოყაშვილის №57ა, კორპ.3; ბ.24

POSITION თანამდებობა	NAME სახელი	SIGNATURE ხელმოწერა
DIRECTOR დირექტორი	T.MATCABERIDZE თ.მაცაბერიძე	
CONSTUCTOR კონსტრუქტორი	I. BOCHORISHVILI ი. ბოჭორიშვილი	
CONSTUCTOR კონსტრუქტორი		

DATE. თარიღი	DRAWING NAME: დასახელება: სვეტი-13. კვეთი 13-13.
02.09.2023	
AUDIT. რევიზია-0	
00.00.00	
SCALE. მასშტაბი	
1:25	

PAGE FORMAT ფორმატი	FILE NAME ფაილი	LAYOUT გვერდი
A3	FILEBI	
STAGE სტადია	SHEET ფურცელი	SHEETS ფურცლები
მუშა პროექტი	ს.-35	

მრავალფუნქციური კომპლექსი

მისამართი: ქ. თბილისი, სოფელი გლდანი, აფხნიანის ტერიტორია (ს.კ.- 01.11.17.023.215)

სვეტების მარკირების გეგმა +3.80 ნიშნულზე
მ. 1:150

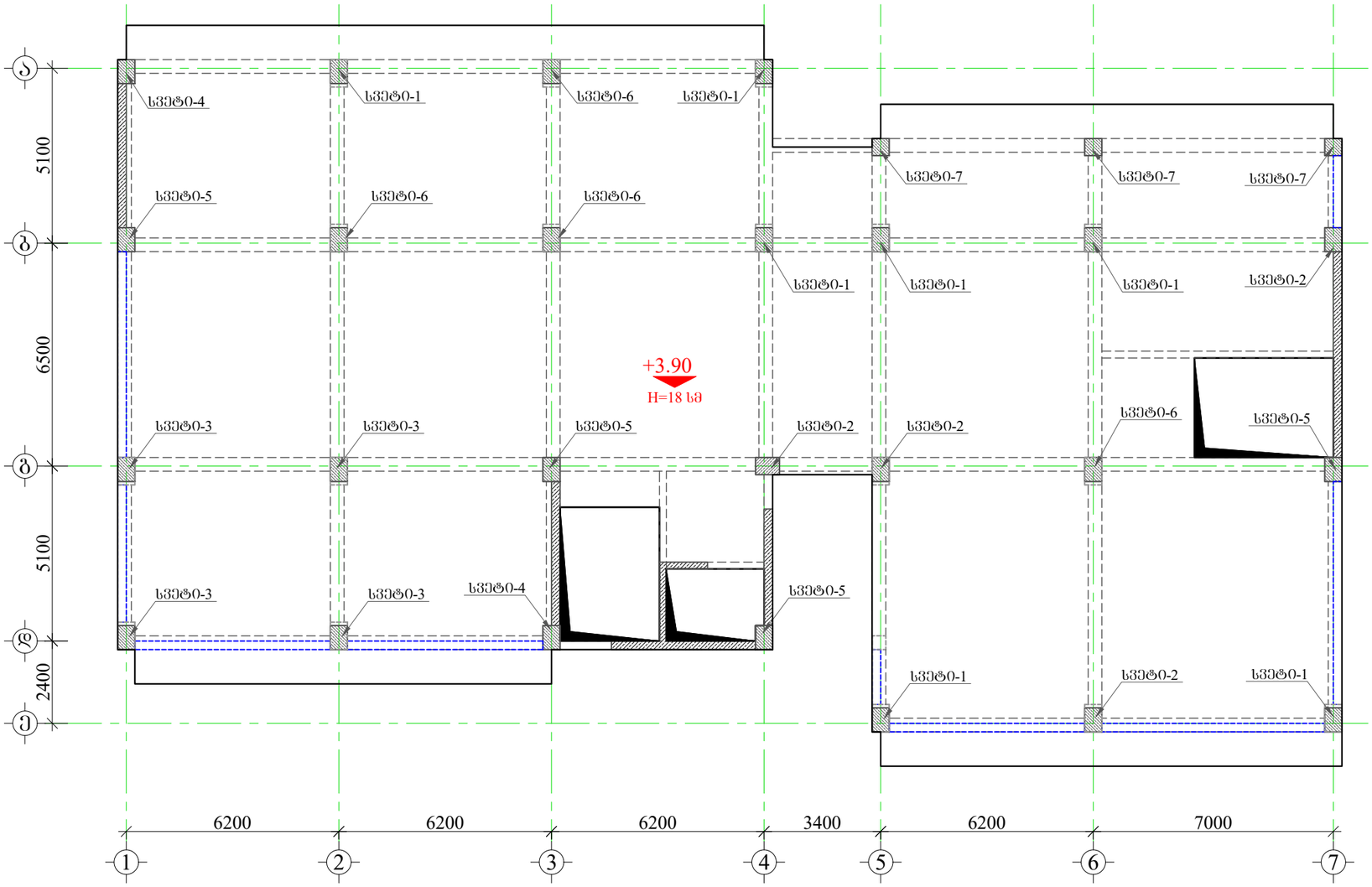

შენიშვნა:

1. წინამდებარე ნახაზი განხილული იქნას საძირკვლის, გაღახურვის წილების, რიგელების, დიაფრაგმებისა და არმატურის ნაშენრების კონსტრუქციულ ნახაზებთან ერთად.

2. სვეტებში გამოყენებული იქნას **B**25 კლასის ბეტონი.

3. გამოყენებულია **A500C** კლასის არმატურა.

4. არმატურების გადაბმა განხორციელდეს პირდაპირებით, გადაბმის სიგრძე 60**d** (**d**-გადასაბმელ არმატურის შორის უდიდესის დიამეტრია.)

5. სვეტებში არმატურების განაწილება განხორციელდეს ნახაზებზე მოცემული სქემის მიხედვით.

6. დაცული იქნას დამცავი შრეები.

7. ბეტონირებისას გამოყენებული იქნას ვიბრირება.

8.არმატურების მოლუნვა განხორციელდეს ცივად (გაცხელების გარეშე)

9. სვეტების გადასვლის ადგილები და მიბმა ღერძებთან იხელით შეილს საქალიბო ნახაზებზე.

10. ბოლო სართულის სვეტების მრავი არმატურები მოეღუნოს და ჩაანკერდეს გადახურვის კონსტრუქციებში არანაკლებ 50**d** სიგრძეზე. (**d**-ჩასაანკერებელი არმატურის დიამეტრია.)

11. პროექტში ცვლა სახის ცვლილება შეთანხმებული იქნას პროექტისკონსტრუქციული ნაწილის ავტორებთან.

12.მშენებლობის გარეების შემთხვევაში გათვალისწინებული იქნას კონსერვაციის სამუშაოები.

დამკვეთი: შპს "მმჯ ჯგუფი"

LTD "ALPHA PROJECT GEORGIA"
შპს "ალფა პროჯექტ გორგია"

57a, cholokashvili str., Block#3, Flat#24, Tbilisi, Georgia
ქ. თბილისი, ქ. ჭოლოყაშვილის №57ა, კორპ.3; ბ.24

POSITION თანამდებობა	NAME სახელი	SIGNATURE ხელმოწერა
DIRECTOR დირექტორი	T.MATCABERIDZE თ.მაცაბერიძე	
CONSTUCTOR კონსტრუქტორი	I. BOCHORISHVILI ი. ბოჭორიშვილი	
CONSTUCTOR კონსტრუქტორი		

DATE. თარიღი	DRAWING NAME: დასახელება:
02.09.2023	სვეტების მარკირების გეგმა +3.90 ნიშნულზე
AUDIT. რევიზია-0	
00.00.00	
SCALE. მასშტაბი	
1:150	

PAGE FORMAT ფორმატი	FILE NAME ფაილი	LAYOUT გვერდი
A3	FILEBI	
STAGE სტადია	SHEET ფურცელი	SHEETS ფურცლები
მუშა პროექტი	ს.-36	

მრავალფუნქციური კომპლექსი

მისამართი: ქ. თბილისი, სოფელი გლდანი, აფხნიანის ტერიტორია (ს.კ.- 01.11.17.023.215)

სვეტი №1-ის არმირება
(7 ცალი) მ 1:25

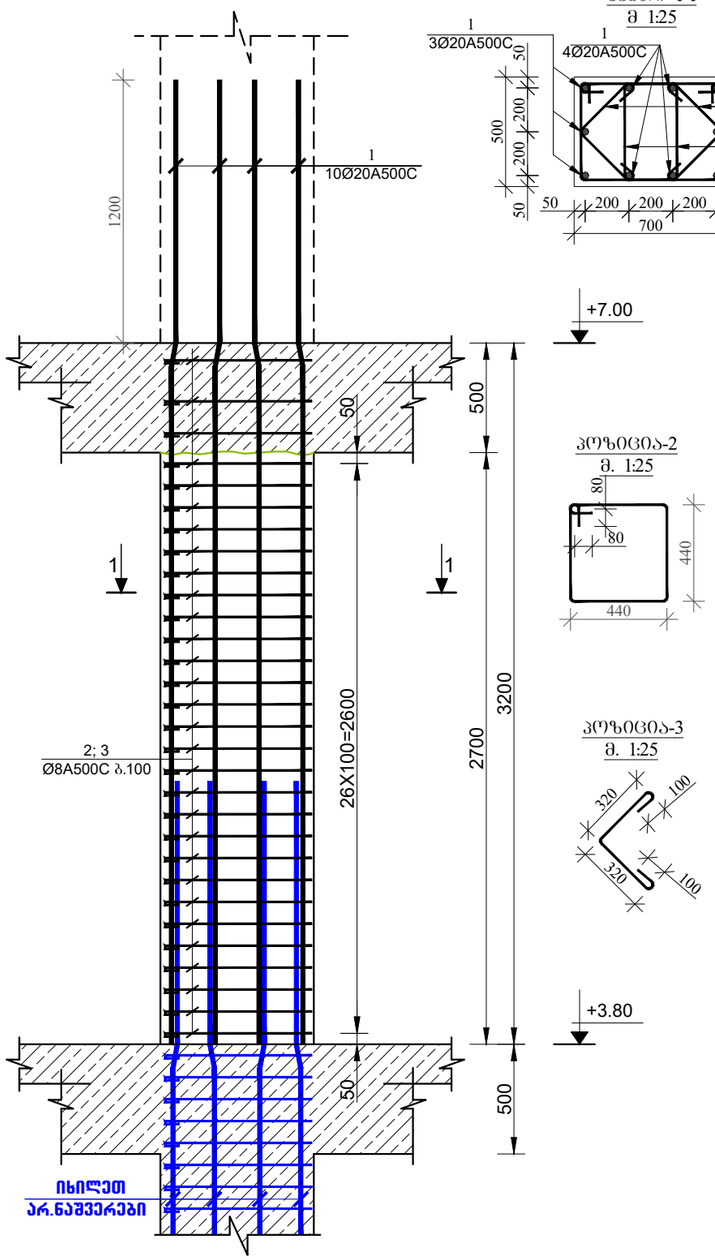

სვეტი №2-ის არმირება
(4 ცალი) მ 1:25

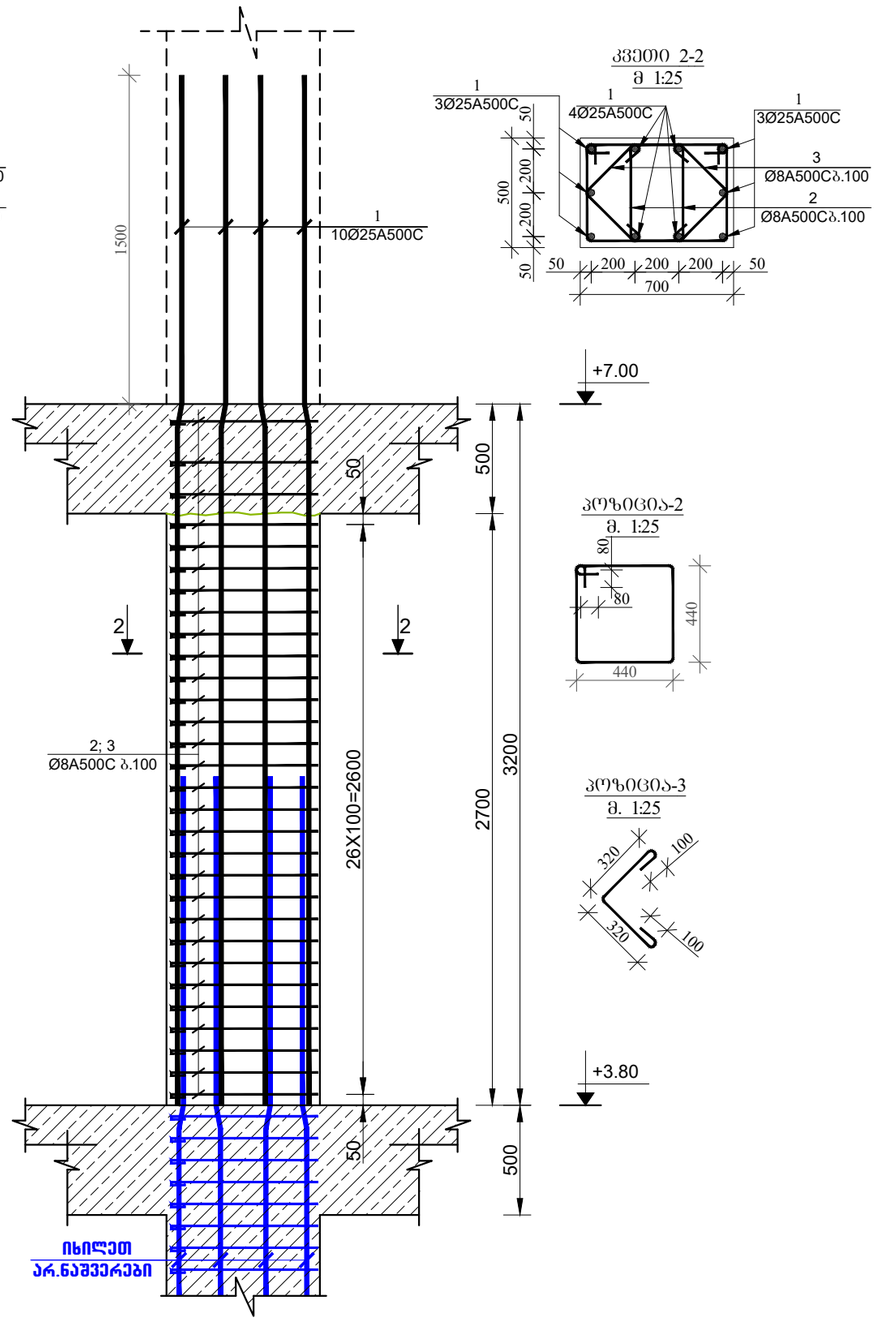

შენიშვნა:

1. წინამდებარე ნახაზი განხილული იქნას საძირკვლის, გაღახურვის წილების, რიგელების, დიაფრაგმების და არმატურის ნაშვერების კონსტრუქციულ ნახაზებთან ერთად.

2. სვეტებში გამოყენებული იქნას **B**25 კლასის ბეტონი.

3. გამოყენებულია **A500C** კლასის არმატურა.

4. არმატურების გადაბმა განხორციელდეს პირდაპირებით, გადაბმის სიგრძე 60**d** (**d**-გადასაბმელ არმატურის შორის უდიდესის დიამეტრია.)

5. სვეტებში არმატურების განაწილება განხორციელდეს ნახაზებზე მოცემული სქემის მიხედვით.

6. დაცული იქნას დამცავი შრეები.

7. ბეტონირებისას გამოყენებული იქნას ვიბრირება.

8.არმატურების მოლუნვა განხორციელდეს ცივად (გაცხელების გარეშე)

9. სვეტების გადასვლის ადგილები და მიბმა ღერძებთან იხელით შეილს სამალიბო ნახაზებზე.

10. ბოლო სართულის სვეტების გრძივი არმატურები მოიღუნოს და ჩაანკერდეს გადახურვის კონსტრუქციებში არანაკლებ 50**d** სიგრძეზე. (**d**-ჩასაანკერებელი არმატურის დიამეტრია.)

11. პროექტში ცვლილა სახის ცვლილება შეთანხმებული იქნას პროექტის კონსტრუქციული ნაწილის ავტორებთან.

12.მშენებლობის გაჩერების შემთხვევაში გათვალისწინებული იქნას კონსერვაციის სამუშაოები.

დამკვეთი: შპს "მმჯ ჯგუფი"

LTD "ALPHA PROJECT GEORGIA"
შპს "ალფა პროჯექტ გორგია"

57a, cholokashvili str., Block#3, Flat#24, Tbilisi, Georgia
ქ. თბილისი, ქ. ჩოლოყაშვილის №57ა, კორპ.3; ბ.24

POSITION თანამდებობა	NAME სახელი	SIGNATURE ხელმოწერა
DIRECTOR დირექტორი	T.MATCABERIDZE თ.მაცაბერიძე	
CONSTUCTOR კონსტრუქტორი	I. BOCHORISHVILI ი. ბოჭორიშვილი	
CONSTUCTOR კონსტრუქტორი		

DATE. თარიღი	DRAWING NAME: დასახელება:
02.09.2023	სვეტი-1; 2. კვეთი 1-1; 2-2.
AUDIT. რევიზია-0	
00.00.00	
SCALE. მასშტაბი	
1:25	

PAGE FORMAT ფორმატი	FILE NAME ფაილი	LAYOUT გვერდი
A3	FILEBI	
STAGE სტადია	SHEET ფურცელი	SHEETS ფურცლები
მუშა პროექტი	ბ.-37	

მრავალფუნქციური კომპლექსი

მისამართი: ქ. თბილისი, სოფელი გლდანი, აფხნიანის ტერიტორია (ს.კ.- 01.11.17.023.215)

სვეტი №3-ის არმირება
(4 ცალი) მ 1:25

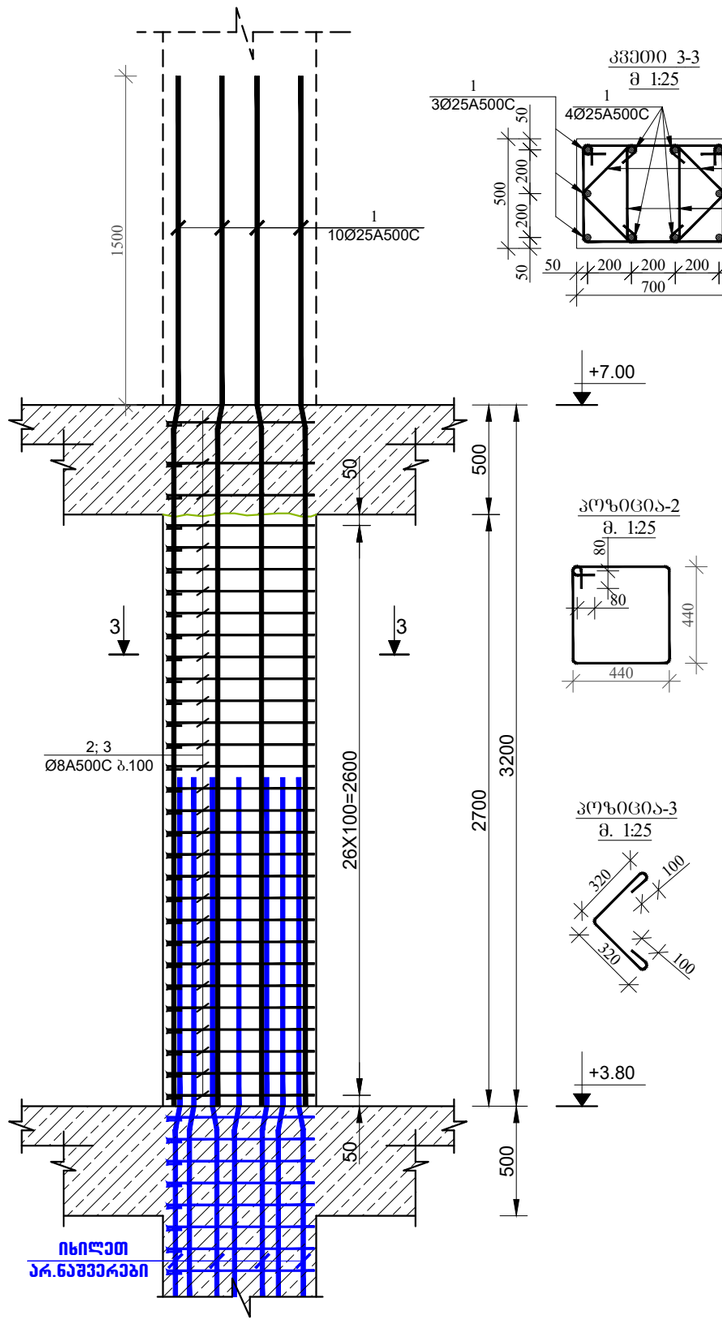

კვეთი 3-3
მ 1:25

კვეთი 4-4
მ 1:25

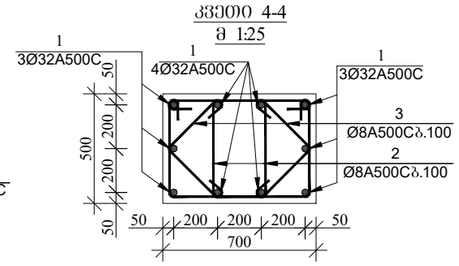

პოზიცია-2
მ. 1:25

პოზიცია-3
მ. 1:25

სვეტი №4-ის არმირება
(2 ცალი) მ 1:25

პოზიცია-2
მ. 1:25

პოზიცია-3
მ. 1:25

შენიშვნა:

1. წინამდებარე ნახაზი განხილული იქნას საძირკვლის, გალახურვის წილების, რიბელების, დიაფრაგმებისა და არმატურის ნაშვერების კონსტრუქციულ ნახაზებთან ერთად.

2. სვეტებში გამოყენებული იქნას **B**25 კლასის ბეტონი.

3. გამოყენებულია **A500C** კლასის არმატურა.

4. არმატურების გადაბმა განხორციელდეს პირდაპირებით.
გადაბმის სიგრძე 60**d** (**d**-გადასაბმელ არმატურის შორის
უდიდესის დიამეტრია.)

5. სვეტებში არმატურების განაწილება განხორციელდეს ნახაზებზე მოცემული სქემის მიხედვით.

6. დაცული იქნას დამცავი შრეები.

7. ბეტონირებისას გამოყენებული იქნას ვიბრირება.

8.არმატურების მოლუნვა განხორციელდეს ცივად (გაცხელების გარეშე)

9. სვეტების გადასვლის ადგილები და მიბმა ღერძებთან იხელით შილის საქალიბო ნახაზებზე.

10. ბოლო სართულის სვეტების გრძივი არმატურები მოიღუნოს და ჩაანკერდეს გალახურვის კონსტრუქციებში არანაკლებ 50**d** სიგრძეზე.
(**d**-ჩასაანკერებელი არმატურის დიამეტრია.)

11. პროექტში ცვლილა სახის ცვლილება შეთანხმებული იქნას პროექტის კონსტრუქციული ნაწილის ავტორებთან.

12.მშენებლობის გაჩერების შემთხვევაში გათვალისწინებული
იქნას კონსერვაციის სამუშაოები.

დამკვეთი: შპს "მმჯ ჯგუფი"

LTD "ALPHA PROJECT GEORGIA"
შპს "ალფა პროჯექტ გორგია"
57a, cholokashvili str., Block#3, Flat#24, Tbilisi, Georgia
ქ. თბილისი, ქ. ჭოლოყაშვილის №57ა, კორ.3; ბ.24

POSITION თანამდებობა	NAME სახელი	SIGNATURE ხელმოწერა
DIRECTOR დირექტორი	T.MATCABERIDZE თ.მაცაბერიძე	
CONSTUCTOR კონსტრუქტორი	I. BOCHORISHVILI ი. ბოჯორიშვილი	
CONSTUCTOR კონსტრუქტორი		

DATE. თარიღი: 02.09.2023	DRAWING NAME: დასახელება: სვეტი-3; 4. კვეთი 3-3; 4-4.	
AUDIT. რევიზია-0 00.00.00		
SCALE. მასშტაბი 1:25		
PAGE FORMAT ფორმატი	FILE NAME ფაილი	LAYOUT გვერდი
A3	FILEBI	
STAGE სტადია	SHEET ფურცელი	SHEETS ფურცლები
მუშა პროექტი	ბ.-38	

სვეტი №5-ის არმირება
(4 ცალი) მ 1:25

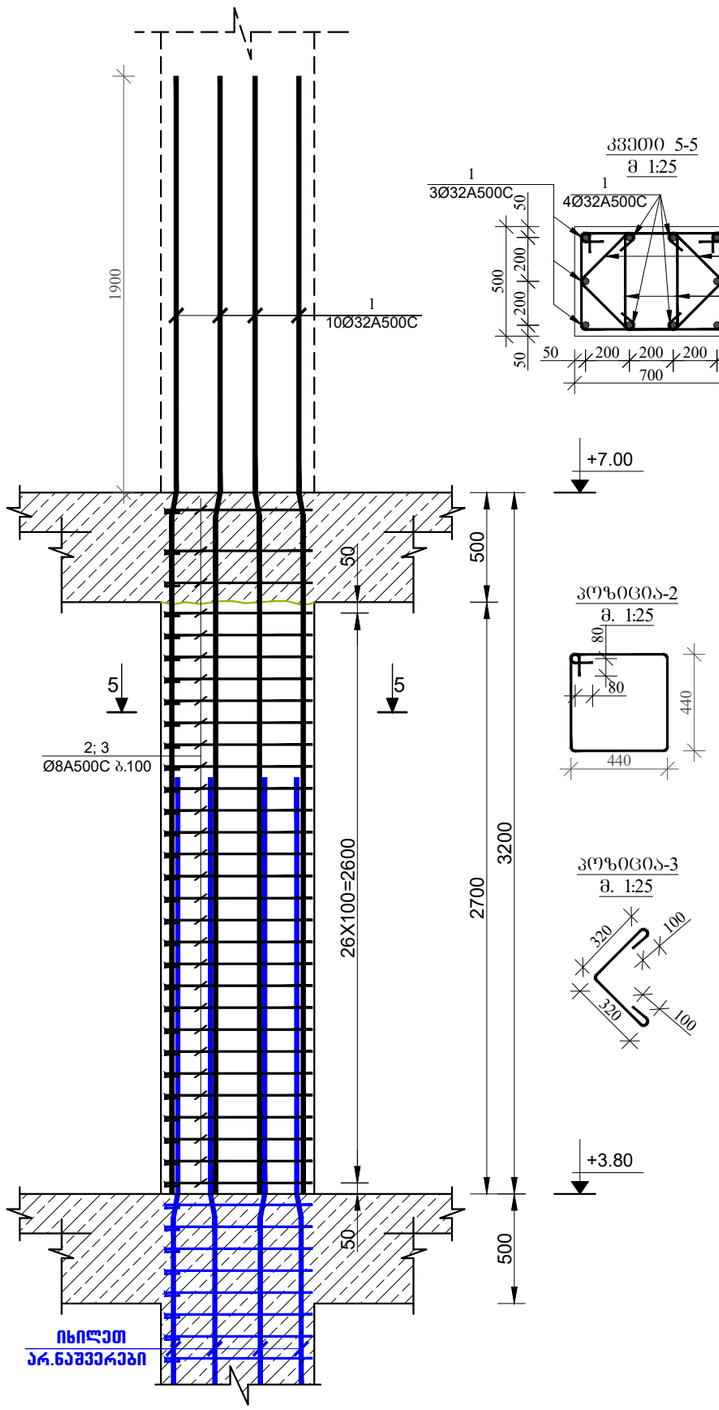

სვეტი №6-ის არმირება
(4 ცალი) მ 1:25

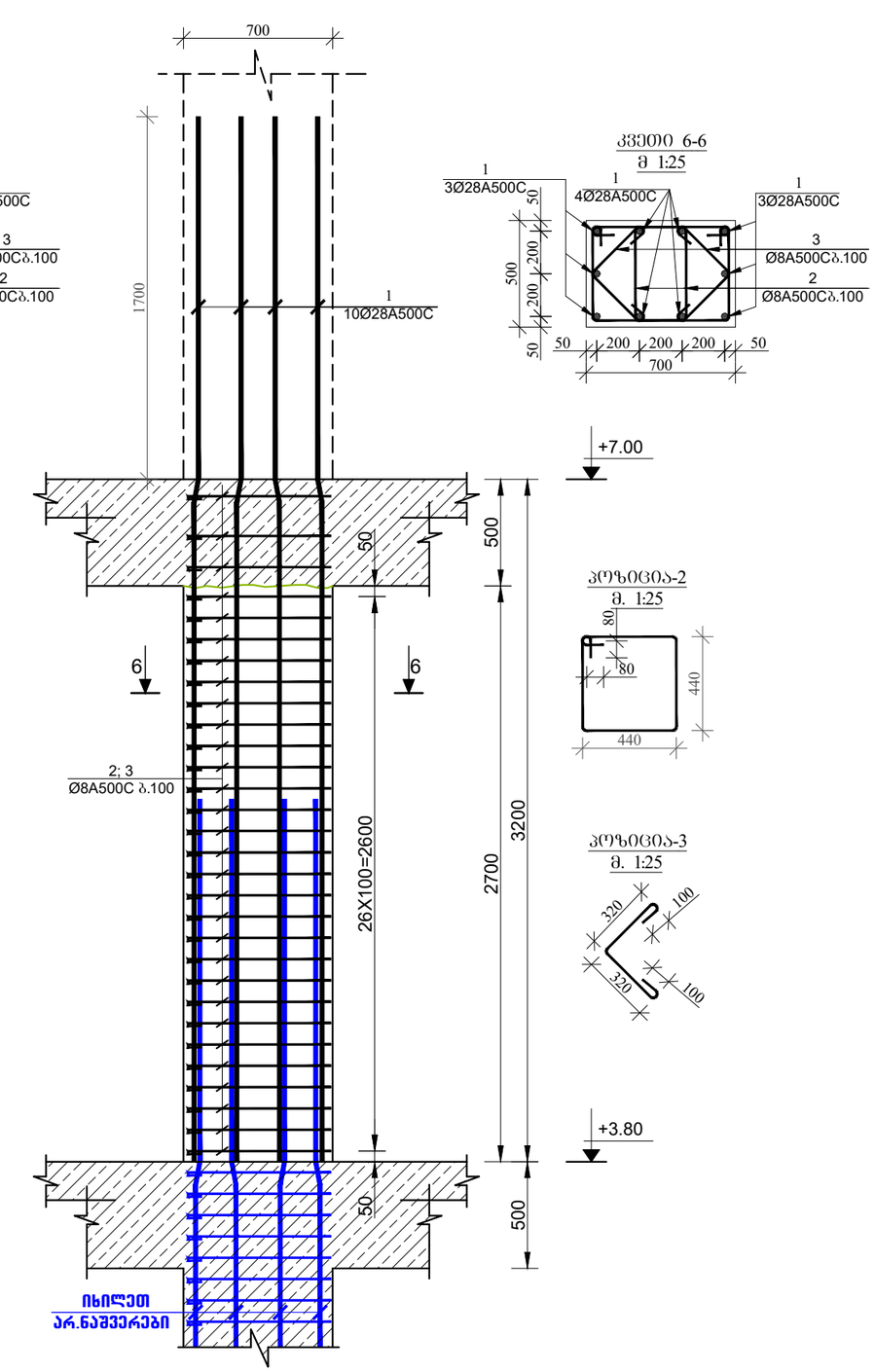

მრავალფუნქციური კომპლექსი

მისამართი: ქ. თბილისი, სოფელი გლდანი, აფხნიანის ტერიტორია (ს.კ.- 01.11.17.023.215)

შენიშვნა:

1. წინამდებარე ნახაზი განხილული იქნას საძირკვლის, გაღახურვის ფილების, რიბელების, დიაფრაგმებისა და არმატურის ნაშვერების კონსტრუქციულ ნახაზებთან ერთად.

2. სვეტებში გამოყენებული იქნას **B**25 კლასის ბეტონი.

3. გამოყენებულია **A500C** კლასის არმატურა.

4. არმატურების გადაბმა განხორციელდეს პერპადადებით, გადაბმის სიგრძე 60**d** (**d**-გადასაბმელ არმატურის შორის უდიდესის დიამეტრია.)

5. სვეტებში არმატურების განაწილება განხორციელდეს ნახაზებზე მოცემული სქემის მიხედვით.

6. დაცული იქნას დამცავი შრეები.

7. ბეტონირებისას გამოყენებული იქნას ვიბრირება.

8.არმატურების მოლუნვა განხორციელდეს ცივად (გაცხელების გარეშე)

9. სვეტების გადასვლის ადგილები და მიბმა ლერძებთან იხელთეთ ფილის საქალიბო ნახაზებზე.

10. ბოლო სართულის სვეტების გრძივი არმატურები მოიღუნოს და ჩაანკერდეს გაღახურვის კონსტრუქციებში არანაკლებ 50**d** სიგრძეზე. (**d**-ჩასაანკერებელი არმატურის დიამეტრია.)

11. პროექტში ცვლილა სახის ცვლილება შეთანხმებული იქნას პროექტის კონსტრუქციული ნაწილის ავტორებთან.

12.შენებლობის გაჩერების შემთხვევაში გათვალისწინებული იქნას კონსერვაციის სამუშაოები.

დამკვეთი: შპს "მმჯ ჯგუფი"

LTD "ALPHA PROJECT GEORGIA"
შპს "ალფა პროჯექტ გორგია"

57a, cholokashvili str., Block#3, Flat#24, Tbilisi, Georgia
ქ. თბილისი, ქ. ჭოლოყაშვილის №57ა, კორ.3; ბ.24

POSITION თანამდებობა	NAME სახელი	SIGNATURE ხელმოწერა
DIRECTOR დირექტორი	T.MATCABERIDZE თ.მაცაბერიძე	
CONSTUCTOR კონსტრუქტორი	I. BOCHORISHVILI ი. ბოჭორიშვილი	
CONSTUCTOR კონსტრუქტორი		

DATE. თარიღი	DRAWING NAME: დასახელება:
02.09.2023	სვეტი-5; 6. კვეთი 5-5; 6-6.
AUDIT. რევიზია-ი	
00.00.00	
SCALE. მასშტაბი	
1:25	

PAGE FORMAT ფორმატი	FILE NAME ფაილი	LAYOUT გვერდი
A3	FILEBI	
STAGE სტადია	SHEET ფურცელი	SHEETS ფურცლები
მუშა პროექტი	ს.-39	

მრავალფუნქციური კომპლექსი

მისამართი: ქ. თბილისი, სოფელი გლდანი, აფხნიანის ტერიტორია (ს.კ.- 01.11.17.023.215)

სვეტი №7-ის არმირება
(3 ცალი) მ. 1:25

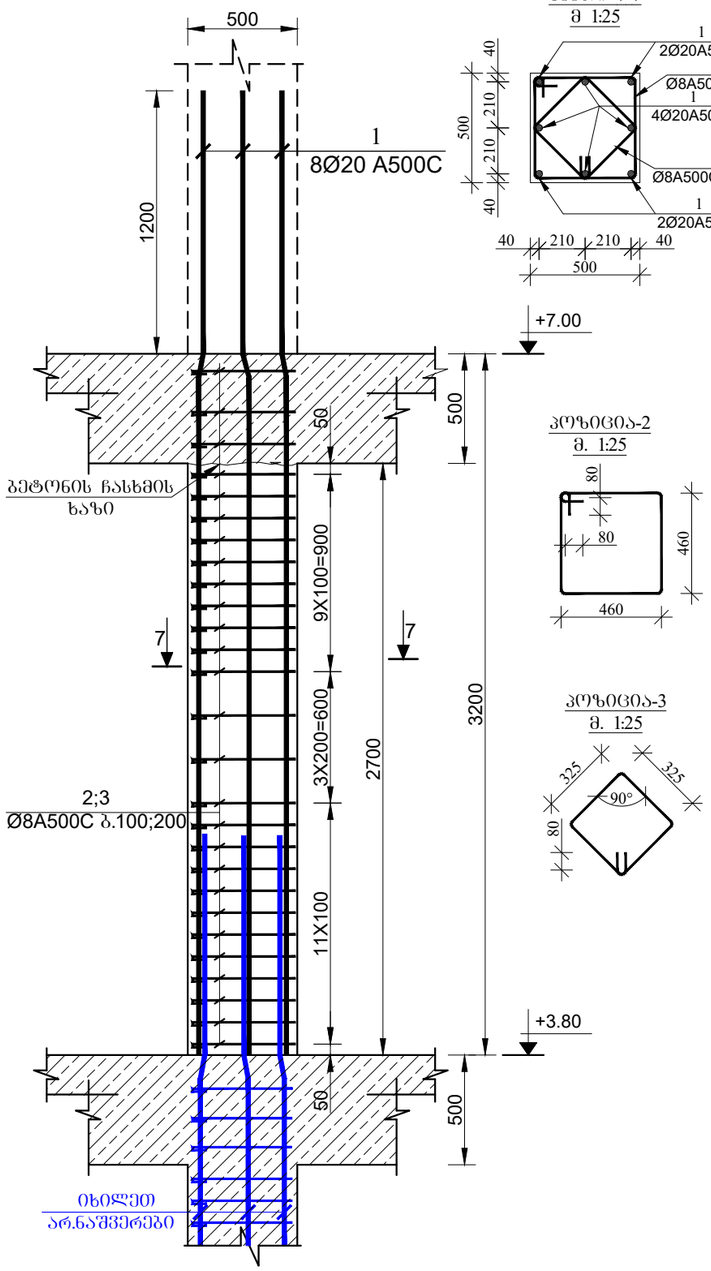

კვეთი 7-7
მ 1:25

პოზიცია-2
მ. 1:25

პოზიცია-3
მ. 1:25

შენიშვნა:

1. წინამდებარე ნახაზი განხილული იქნას საძირკვლის, გალახურვის წილების, რიგელების, დიაფრაგმებისა და არმატურის ნაშვრების კონსტრუქციულ ნახაზებთან ერთად.

2. სვეტებში გამოყენებული იქნას **B**25 კლასის ბეტონი.

3. გამოყენებულია **A500C** კლასის არმატურა.

4. არმატურების გადაბმა განხორციელდეს პირდაპირებით, გადაბმის სიგრძე 60**d** (**d**-გადასაბმელ არმატურის შტრის უღიერსის დიამეტრია.)

5. სვეტებში არმატურების განაწილება განხორციელდეს ნახაზებზე მოცემული სქემის მიხედვით.

6. დაცული იქნას დამცავი შრეები.

7. ბეტონირებისას გამოყენებული იქნას ვიბრირება.

8.არმატურების მოლუნვა განხორციელდეს ცივად (გაცხელების გარეშე)

9. სვეტების გადასვლის ადგილები და მიბმა ლერძებთან იხელით წილის სამალიბო ნახაზებზე.

10. ბოლო სართულის სვეტების გრძივი არმატურები მოიღუნოს და ჩაანკერდეს გალახურვის კონსტრუქციებში არანაკლებ 50**d** სიგრძეზე. (**d**-ჩასაანკერებელი არმატურის დიამეტრია.)

11. პროექტში ცვლილა სახის ცვლილება შეთანხმებული იქნას პროექტისკონსტრუქციული ნაწილის ავტორებთან.

12.მშენებლობის გარეშე შემთხვევაში გათვალისწინებული იქნას კონსერვაციის სამუშაოები.

დამკვეთი: შპს "მმჯ ჯგუფი"

LTD "ALPHA PROJECT GEORGIA"
შპს "ალფა პროჯექტ გორგია"

57a, cholokashvili str., Block#3, Flat#24, Tbilisi, Georgia
ქ. თბილისი, ქ. ჭოლოყაშვილის №57ა, კორ.3; ბ.24

POSITION თანამდებობა	NAME სახელი	SIGNATURE ხელმოწერა
DIRECTOR დირექტორი	T.MATCABERIDZE თ.მაცაბერიძე	
CONSTUCTOR კონსტრუქტორი	I. BOCHORISHVILI ი. ბოჭორიშვილი	
CONSTUCTOR კონსტრუქტორი		

DATE. თარიღი	DRAWING NAME: დასახელება:
02.09.2023	სვეტი-7. კვეთი 7-7
AUDIT. რევიზია-0	
00.00.00	
SCALE. მასშტაბი	
1:25	

PAGE FORMAT ფორმატი	FILE NAME ფაილი	LAYOUT გვერდი
A3	FILEBI	

STAGE სტადია	SHEET ფურცელი	SHEETS ფურცლები
მუშა პროექტი	ბ.-40	

სვეტების მარკირების გეგმა +7.00 ნიშნულზე
მ. 1:150

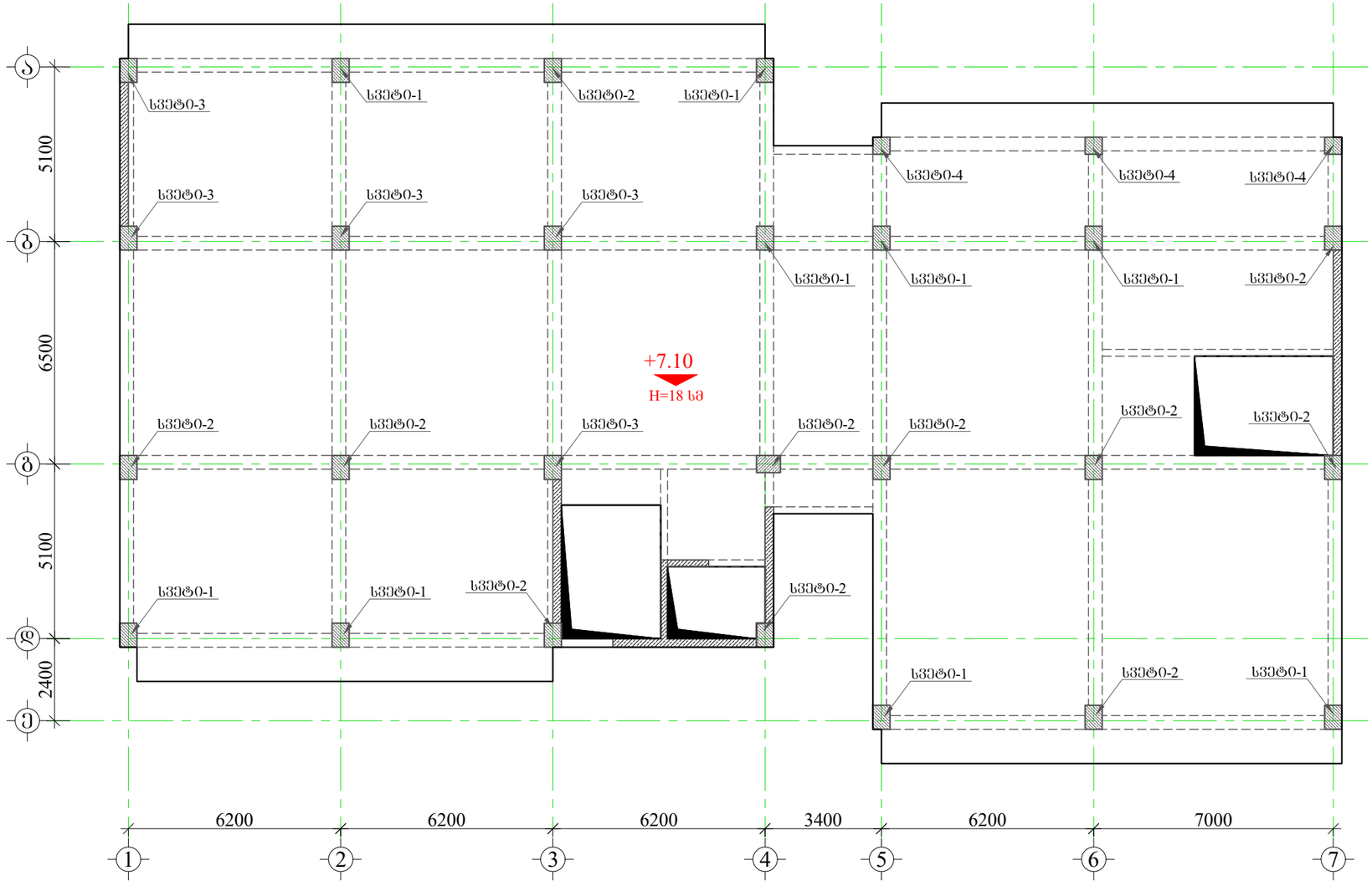

მრავალფუნქციური კომპლექსი

მისამართი: ქ. თბილისი, სოფელი გლდანი, არშნიანის ტერიტორია (ს.კ.- 01.11.17.023.215)

შენიშვნა:

1. წინამდებარე ნახაზი განხილული იქნას საძირკვლის, გაღახურვის ფილების, რიგელების, დიაფრაგმებისა და არმატურის ნაშენრების კონსტრუქციულ ნახაზებთან ერთად.

2. სვეტებში გამოყენებული იქნას **B**25 კლასის ბეტონი.

3. გამოყენებულია **A500C** კლასის არმატურა.

4. არმატურების გადაბმა განხორციელდეს პირდაპირებით, გადაბმის სიგრძე 60**d** (**d**-გადასაბმელ არმატურის შორის უდიდესის დიამეტრია.)

5. სვეტებში არმატურების განაწილება განხორციელდეს ნახაზებზე მოცემული სქემის მიხედვით.

6. დაცული იქნას დამცავი შრეები.

7. ბეტონირებისას გამოყენებული იქნას ვიბრირება.

8.არმატურების მოლუნვა განხორციელდეს ცივად (გაცხელების გარეშე)

9. სვეტების გადასვლის ადგილები და მიბმა ღერძებთან იხელით შეილის საქალიბო ნახაზებზე.

10. ბოლო სართულის სვეტების მრავი არმატურები მოიღუნოს და ჩაანკერდეს გადახურვის კონსტრუქციებში არანაკლებ 50**d** სიგრძეზე. (**d**-ჩასაანკერებელი არმატურის დიამეტრია.)

11. პროექტში ცვლა სახის ცვლილება შეთანხმებული იქნას პროექტისკონსტრუქციული ნაწილის ავტორებთან.

12.მშენებლობის გაჩერების შემთხვევაში გათვალისწინებული იქნას კონსერვაციის სამუშაოები.

დამკვეთი:	შპს "მმჯ ჯგუფი"

LTD "ALPHA PROJECT GEORGIA"
შპს "ალფა პროჯექტ გორგია"

57a, cholokashvili str., Block#3, Flat#24, Tbilisi, Georgia
ქ. თბილისი, ქ. ჩოლოყაშვილის №57ა, კორპ.3; ბ.24

POSITION თანამდებობა	NAME სახელი	SIGNATURE ხელმოწერა
DIRECTOR დირექტორი	T.MATCABERIDZE თ.მაცაბერიძე	
CONSTUCTOR კონსტრუქტორი	I. BOCHORISHVILI ი. ბოჭორიშვილი	
CONSTUCTOR კონსტრუქტორი		

DATE. თარიღი	DRAWING NAME: დასახელება: სვეტების მარკირების გეგმა +7.10 ნიშნულზე
02.09.2023	
AUDIT. რევიზია-0	
00.00.00	
SCALE. მასშტაბი	
1:150	

PAGE FORMAT ფორმატი	FILE NAME ფაილი	LAYOUT განრდი
A3	FILEBI	
STAGE სტადია	SHEET ფურცელი	SHEETS ფურცლები
მუშა პროექტი	კ.-41	

სვეტი №1-ის არმირება
(9 ცალი) მ 1:25

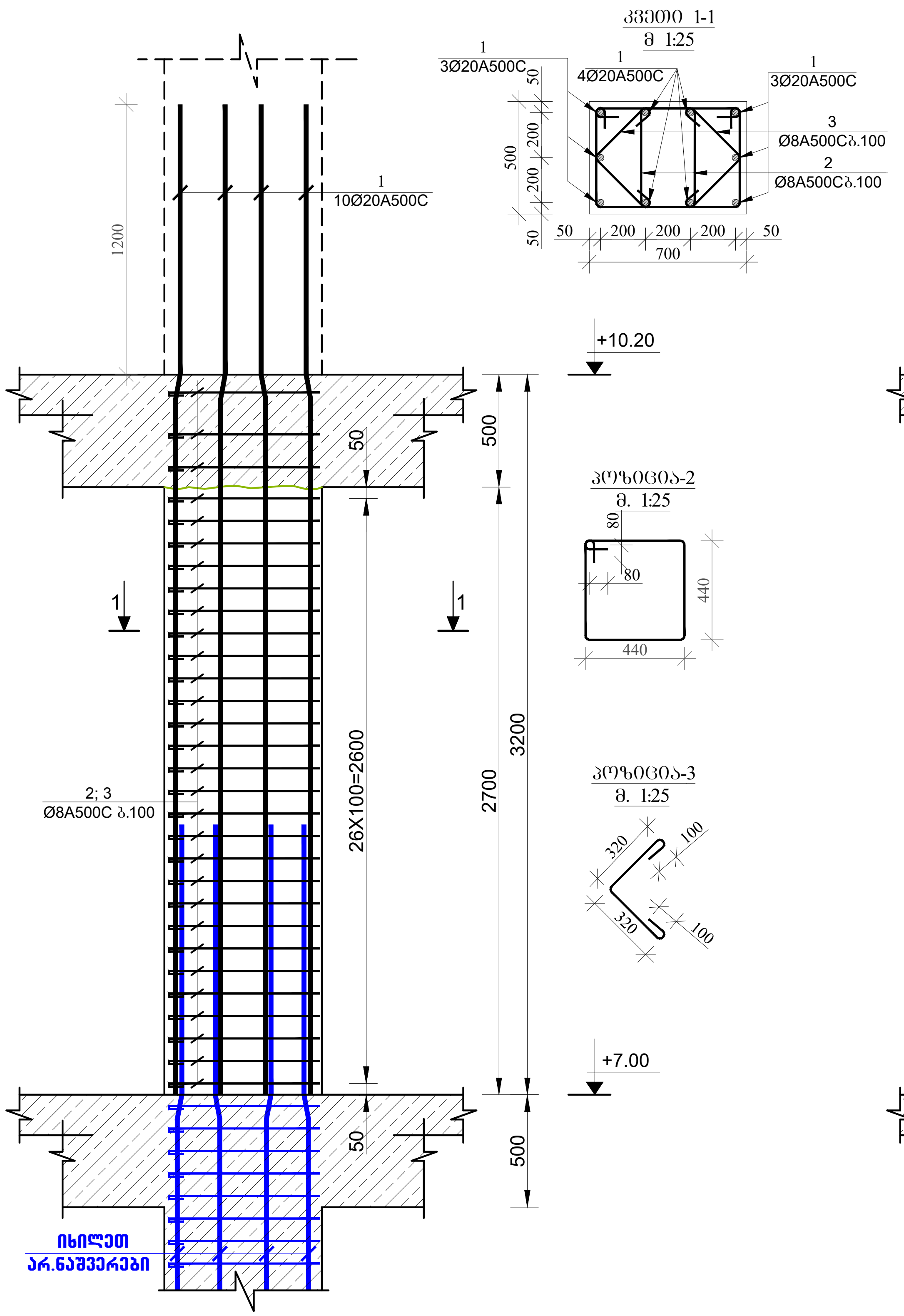

სვეტი №2-ის არმირება
(11 ცალი) მ 1:25

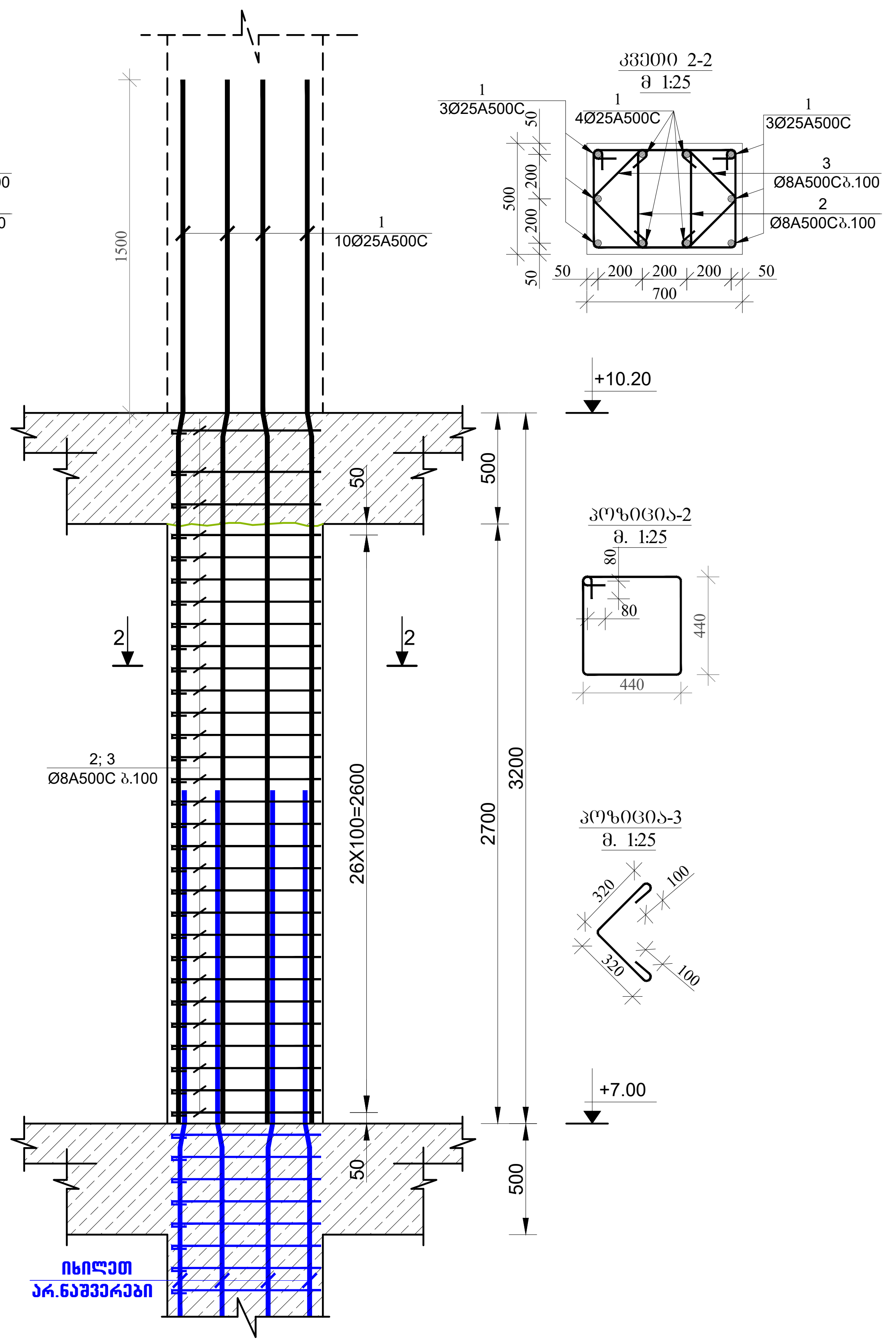

მრავალფუნქციური კომპლექსი

მისამართი: ქ. თბილისი, სოფელი გლდანი, ავშნიანის ტერიტორია (ს.კ.- 01.11.17.023.215)

შენიშვნა:

1. წინამდებარე ნახაზი განხილული იქნას საძირკვლის, გადახურვის ფილების, რიგელების, დიაფრაგმებისა და არმატურის ნაშვერების კონსტრუქციულ ნახაზებთან ერთდ.

2. სვეტებში გამოყენებული იქნას **B**25 კლასის ბეტონი.

3. გამოყენებულია **A500C** კლასის არმატურა.

4. არმატურების გადაბმა განხორციელდეს პირგადადებით, გადაბმის სიგრძე 60**d** (**d**-გადასაბმელ არმატურებს შორის უდიდესის დიამეტრია.)

5. სვეტებში არმატურების განაწილება განხორციელდეს ნახაზებზე მოცემული სქემის მიხედვით.

6. დაცული იქნას დამცავი შრეები.

7. ბეტონირებისას გამოყენებული იქნას ვიბრირება.

8.არმატურების მოღუნვა განხორციელდეს ცივად (გაცხელების გარეშე)

9. სვეტების გადასვლის ადგილები და მიბმა ღერძებთან იხელეთ ფილის საყალიბო ნახაზებზე.

10. ბოლო სართულის სვეტების გრძივი არმატურები მოიღუნოს და ჩაანკერდეს გადახურვის კონსტრუქციებში არანაკლებ 50**d** სიგრძეზე. (**d**-ჩასაანკერებელი არმატურის დიამეტრია.)

11. პროექტში ყველა სახის ცვლილება შეთანხმებული იქნას პროექტისკონსტრუქციული ნაწილის ავტორებთან.

12.მშენებლობის გაჩერების შემთხვევაში გათვალისწინებული იქნას კონსერვაციის სამუშაოები.

დამკვეთი: შპს "მმჯ ჯგუფი"

LTD "ALPHA PROJECT GEORGIA"
შპს "ალფა პროჯექტ გორგია"

57a, cholokashvili str., Block#3, Flat#24, Tbilisi, Georgia
ქ. თბილისი, ქ. ჩოლოყაშვილის №57ა, კორ.3; ბ.24

POSITION თანამდებობა	NAME სახელი	SIGNATURE ხელმოწერა
DIRECTOR დირექტორი	T.MATCABERIDZE თ.მაცაბერიძე	
CONSTUCTOR კონსტრუქტორი	I. BOCHORISHVILI ი. ბოჭორიშვილი	
CONSTUCTOR კონსტრუქტორი		

DATE. თარიღი	DRAWING NAME: დასახელება:
02.09.2023	სვეტი-1; 2. კვეთი 1-1; 2-2.
AUDIT. რევიზია-0	
00.00.00	
SCALE. მასშტაბი	
1:25	

PAGE FORMAT ფორმატი	FILE NAME ფაილი	LAYOUT გვერდი
A3	FILEBI	
STAGE სტადია	SHEET ფურცელი	SHEETS ფურცლები
მუშა პროექტი	კ.-42	

მრავალფუნქციური კომპლექსი

მისამართი: ქ. თბილისი, სოფელი გლდანი, აეშნიანის ტერიტორია (ს.კ.- 01.11.17.023.215)

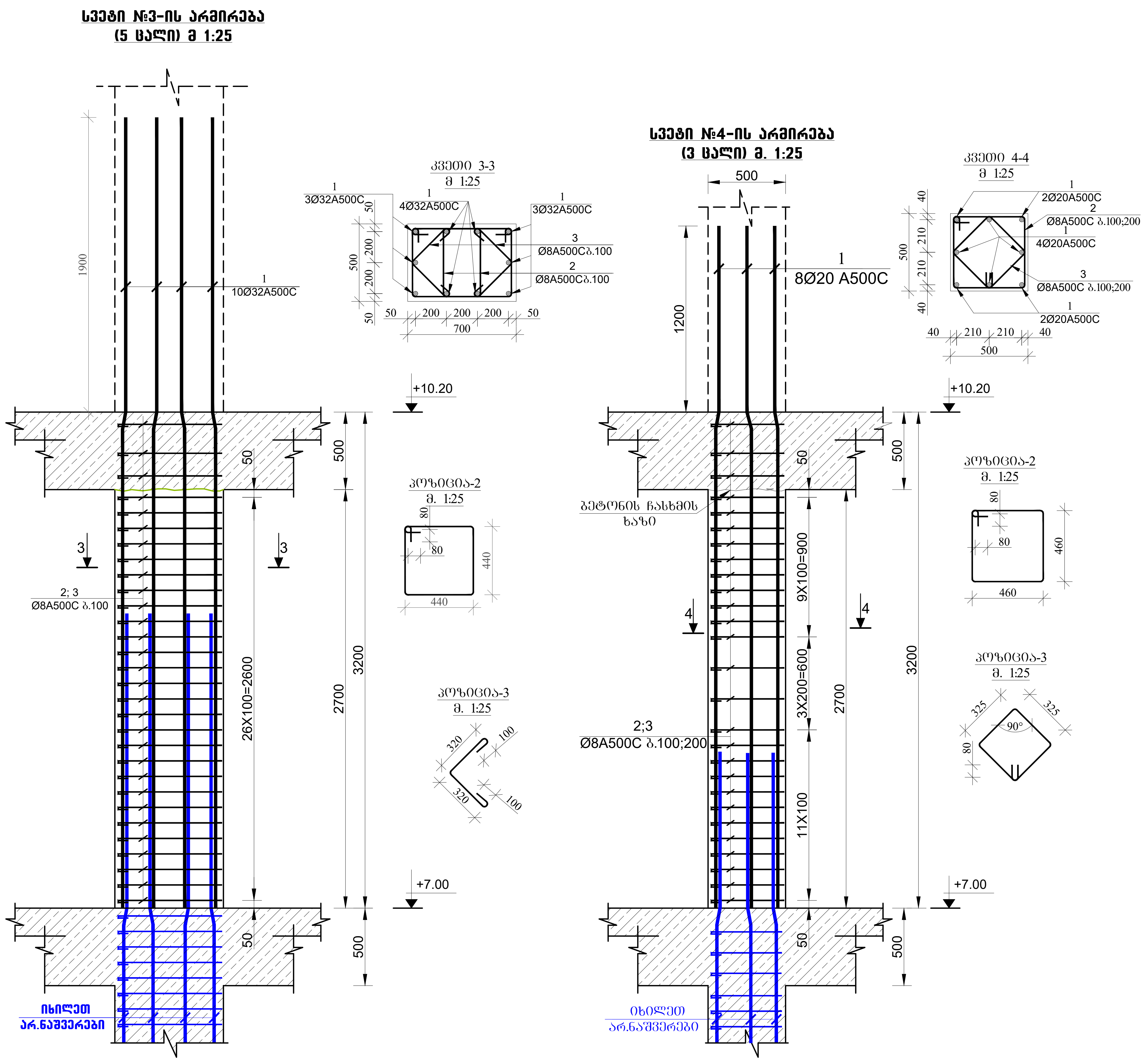

შენიშვნა:

1. წინამდებარე ნახაზი განხილული იქნას საძირკვლის, გადახურვის ფილების, რიგელების, დიაფრაგმებისა და არმატურის ნაშვერების კონსტრუქციულ ნახაზებთან ერთდ.

2. სვეტებში გამოყენებული იქნას **B**25 კლასის ბეტონი.

3. გამოყენებულია **A500C** კლასის არმატურა.

4. არმატურების გადაბმა განხორციელდეს პირგადადებით, გადაბმის სიგრძე 60**d** (**d**-გადასაბმელ არმატურებს შორის უდიდესის დიამეტრია.)

5. სვეტებში არმატურების განაწილება განხორციელდეს ნახაზებზე მოცემული სქემის მიხედვით.

6. დაცული იქნას დამცავი შრეები.

7. ბეტონირებისას გამოყენებული იქნას ვიბრირება.

8.არმატურების მოღუნვა განხორციელდეს ცივად (გაცხელების გარეშე)

9. სვეტების გადასვლის ადგილები და მიბმა ღერძებთან იხელეთ ფილის საყალიბო ნახაზებზე.

10. ბოლო სართულის სვეტების გრძივი არმატურები მოიღუნოს და ჩაანკერდეს გადახურვის კონსტრუქციებში არანაკლებ 50**d** სიგრძეზე. (**d**-ჩასაანკერებელი არმატურის დიამეტრია.)

11. პროექტში ყველა სახის ცვლილება შეთანხმებული იქნას პროექტისკონსტრუქციული ნაწილის ავტორებთან.

12.მშენებლობის გაჩერების შემთხვევაში გათვალისწინებული იქნას კონსერვაციის სამუშაოები.

დამკვეთი: შპს "მმჯ ჯგუფი"

LTD "ALPHA PROJECT GEORGIA"
შპს "ალფა პროჯექტ გორგია"

57a, cholokashvili str., Block#3, Flat#24, Tbilisi, Georgia
ქ. თბილისი, ქ. ჩოლოყაშვილის №57ა, კორ.3; ბ.24

POSITION თანამდებობა	NAME სახელი	SIGNATURE ხელმოწერა
DIRECTOR დირექტორი	T.MATCABERIDZE თ.მაცაბერიძე	
CONSTUCTOR კონსტრუქტორი	I. BOCHORISHVILI ი. ბოჭორიშვილი	
CONSTUCTOR კონსტრუქტორი		

DATE. თარიღი	DRAWING NAME: დასახელება:
02.09.2023	სვეტი-3; 4. კვეთი 3-3; 4-4.
AUDIT. რევიზია-0	
00.00.00	
SCALE. მასშტაბი	
1:25	

PAGE FORMAT ფორმატი	FILE NAME ფაილი	LAYOUT გვერდი
A3	FILEBI	
STAGE სტადია	SHEET ფურცელი	SHEETS ფურცლები
მუშა პროექტი	კ.-43	

მრავალფუნქციური კომპლექსი

მისამართი: ქ. თბილისი, სოფელი გლდანი, აფხნიანის ტერიტორია (ს.კ.- 01.11.17.023.215)

სვეტების მარკირების გეგმა +10.20 ნიშნულზე
მ. 1:150

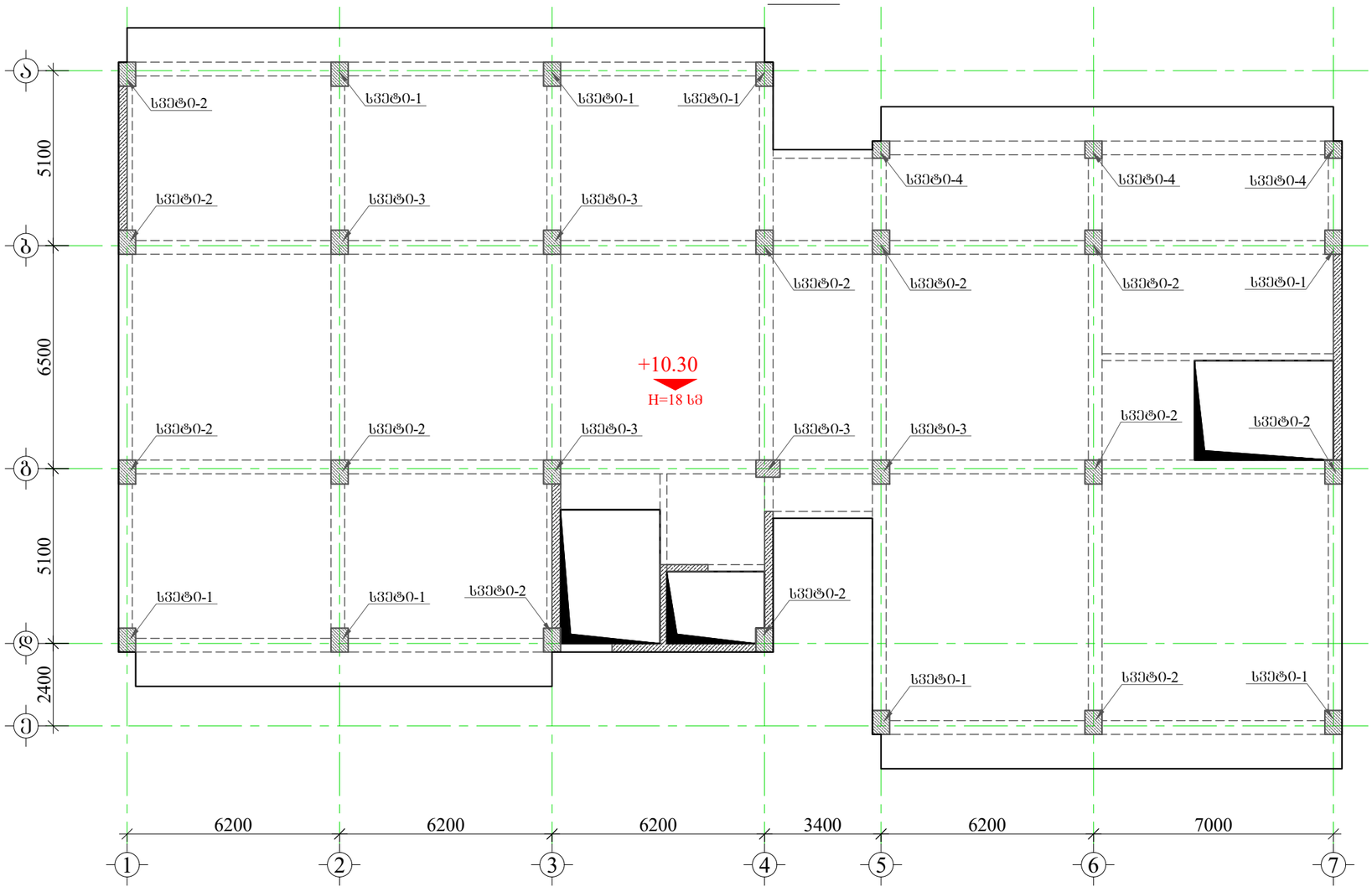

შენიშვნა:

1. წინამდებარე ნახაზი განხილული იქნას საძირკვლის, გაღახურვის ფილების, რიგელების, დიაფრაგმებისა და არმატურის ნაშენების კონსტრუქციულ ნახაზებთან ერთად.

2. სვეტებში გამოყენებული იქნას **B**25 კლასის ბეტონი.

3. გამოყენებულია **A500C** კლასის არმატურა.

4. არმატურების გადაბმა განხორციელდეს პირდაპირებით.
გადაბმის სიგრძე **60d (d**-გადასაბმელ არმატურის შორის
უდიდესის დიამეტრია.)

5. სვეტებში არმატურების განაწილება განხორციელდეს ნახაზებზე მოცემული სქემის მიხედვით.

6. დაცული იქნას დამცავი შრეები.

7. ბეტონირებისას გამოყენებული იქნას ვიბრირება.

8.არმატურების მოლუნვა განხორციელდეს ცივად (გაცხელების გარეშე)

9. სვეტების გადასვლის ადგილები და მიბმა ღერძებთან იხელით ფილის საქალიბო ნახაზებზე.

10. ბოლო სართულის სვეტების გრძივი არმატურები მოიღუნოს და ჩაანკერდეს გაღახურვის კონსტრუქციებში არანაკლებ **50d** სიგრძეზე.
(d-ჩასაანკერებელი არმატურის დიამეტრია.)

11. პროექტში ცვლა სახის ცვლილება შეთანხმებული იქნას პროექტისკონსტრუქციული ნაწილის ავტორებთან.

12.მშენებლობის გაჩერების შემთხვევაში გათვალისწინებული
იქნას კონსერვაციის სამუშაოები.

დამკვეთი:	შპს "მმჯ ჯგუფი"

LTD "ALPHA PROJECT GEORGIA"
შპს "ალფა პროჯექტ გორგია"
57a, cholokashvili str., Block#3, Flat#24, Tbilisi, Georgia
ქ. თბილისი, ქ. ჩოლოყაშვილის №57ა, კორ.3; ბ.24

POSITION თანამდებობა	NAME სახელი	SIGNATURE ხელმოწერა
DIRECTOR დირექტორი	T.MATCABERIDZE თ.მაცაბერიძე	
CONSTUCTOR კონსტრუქტორი	I. BOCHORISHVILI ი. ბოჯორიშვილი	
CONSTUCTOR კონსტრუქტორი		

DATE. თარიღი	DRAWING NAME:
02.09.2023	დასახელება:
AUDIT. რევიზია-0	სვეტების მარკირების გეგმა +10.30 ნიშნულზე
00.00.00	
SCALE. მასშტაბი	
1:150	

PAGE FORMAT ფორმატი	FILE NAME ფაილი	LAYOUT გვერდი
A3	FILEBI	

STAGE სტადია	SHEET ფურცელი	SHEETS ფურცლები
მუშა პროექტი	კ.-44	

მრავალფუნქციური კომპლექსი

მისამართი: ქ. თბილისი, სოფელი გლდანი, აფხნიანის ტერიტორია (ს.კ.- 01.11.17.023.215)

სვეტი №1-ის არმირება
(8 ცალი) მ 1:25

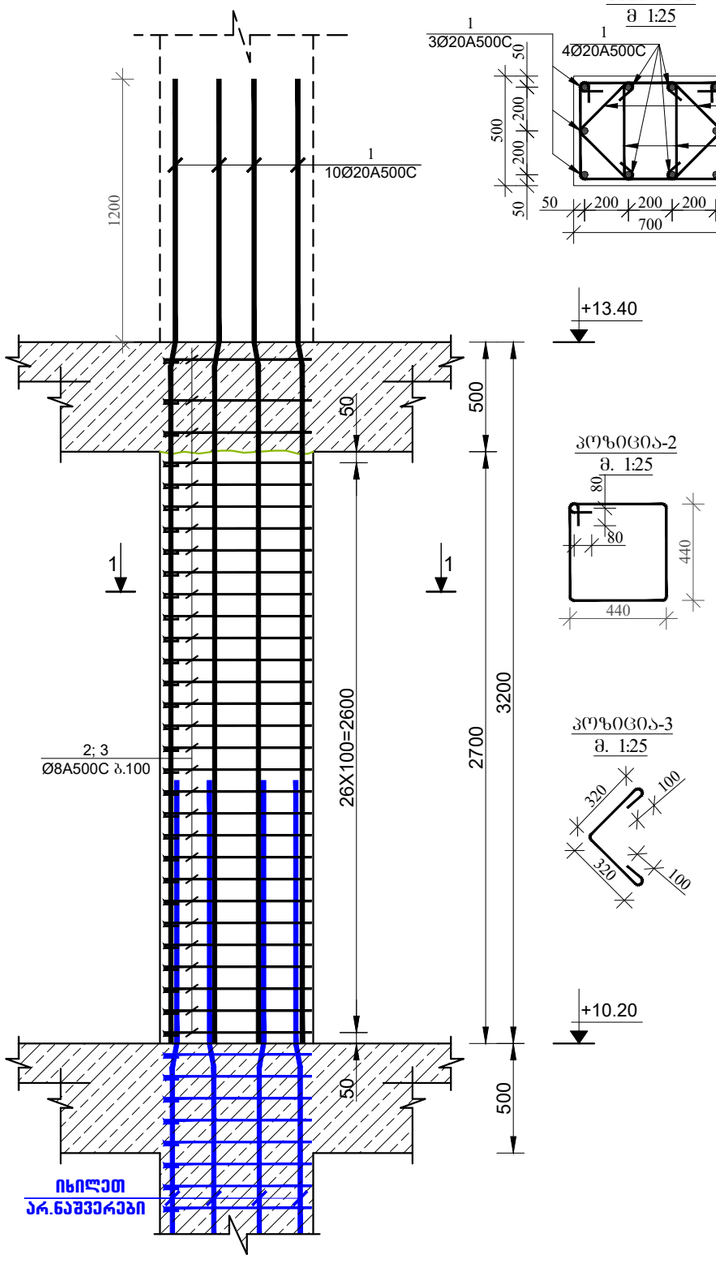

სვეტი №2-ის არმირება
(12 ცალი) მ 1:25

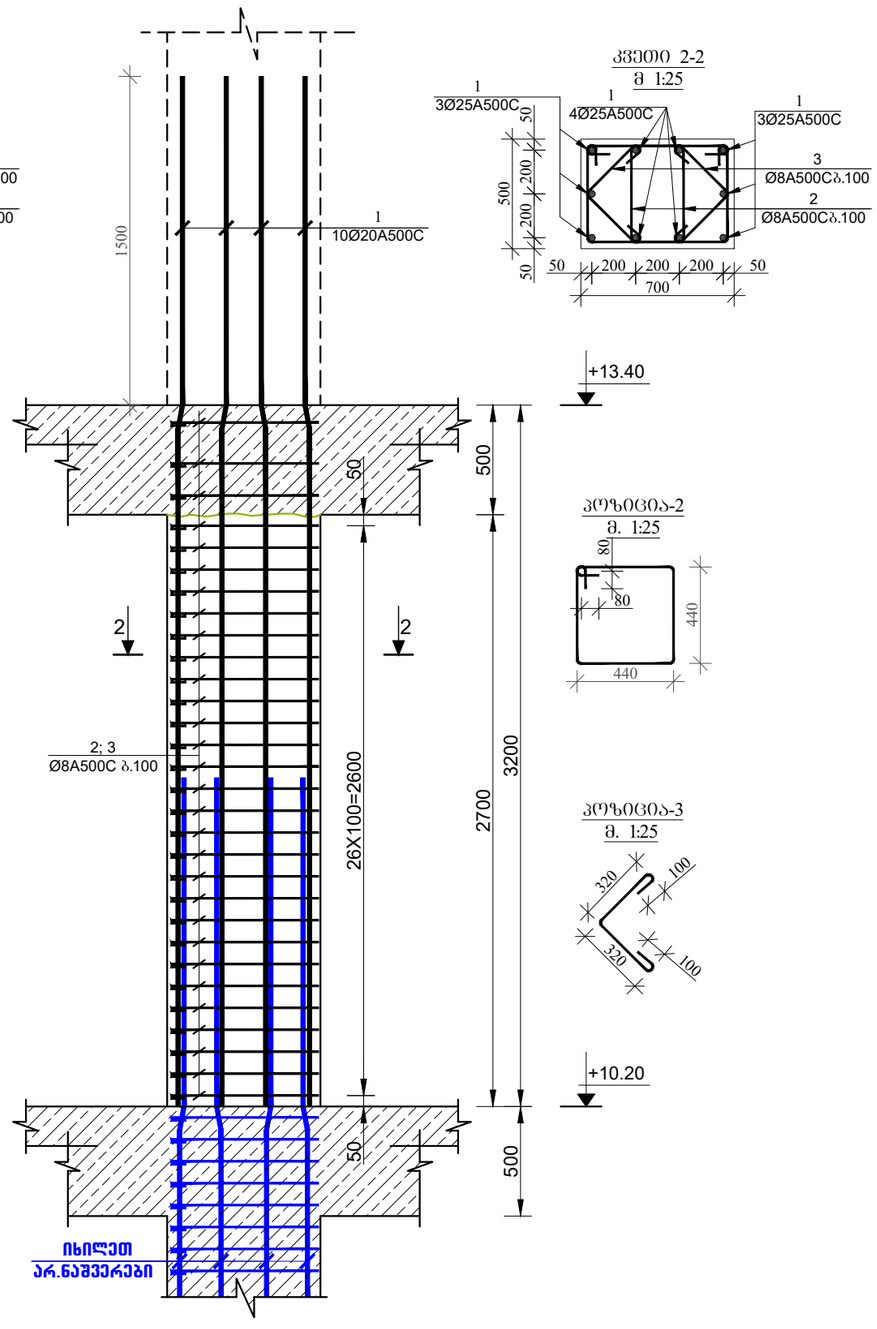

შენიშვნა:

1. წინამდებარე ნახაზი განხილული იქნას საძირკვლის, გალახურვის წილების, რიბელების, დიაფრაგმებისა და არმატურის ნაშენრების კონსტრუქციულ ნახაზებთან ერთად.

2. სვეტებში გამოყენებული იქნას **B**25 კლასის ბეტონი.

3. გამოყენებულია **A500C** კლასის არმატურა.

4. არმატურების გადაბმა განხორციელდეს პირდაპირებით, გადაბმის სიგრძე 60**d** (**d**-გადასაბმელ არმატურის შორის უდიდესის დიამეტრია.)

5. სვეტებში არმატურების განაწილება განხორციელდეს ნახაზებზე მოცემული სქემის მიხედვით.

6. დაცული იქნას დამცავი შრეები.

7. ბეტონირებისას გამოყენებული იქნას ვიბრირება.

8.არმატურების მოლუნვა განხორციელდეს ცივად (გაცხელების გარეშე)

9. სვეტების გადასვლის ადგილები და მიბმა ლერწებთან იხელით შეილის საქალიბო ნახაზებზე.

10. ბოლო სართულის სვეტების გრძივი არმატურები მოიღუნოს და ჩაანკერდეს გალახურვის კონსტრუქციებში არანაკლებ 50**d** სიგრძეზე. (**d**-ჩასაანკერებელი არმატურის დიამეტრია.)

11. პროექტში ცვლილება შეთანხმებული იქნას პროექტის კონსტრუქციული ნაწილის ავტორებთან.

12.მშენებლობის გაჩერების შემთხვევაში გათვალისწინებული იქნას კონსერვაციის სამუშაოები.

დამკვეთი: შპს "მმჯ ჯგუფი"

LTD "ALPHA PROJECT GEORGIA"
შპს "ალფა პროჯექტ გორგია"

57a, cholokashvili str., Block#3, Flat#24, Tbilisi, Georgia
ქ. თბილისი, ქ. ჩოლოყაშვილის №57ა, კორ.3; ბ.24

POSITION თანამდებობა	NAME სახელი	SIGNATURE ხელმოწერა
DIRECTOR დირექტორი	T.MATCABERIDZE თ.მაცაბერიძე	
CONSTUCTOR კონსტრუქტორი	I. BOCHORISHVILI ი. ბოჭორიშვილი	
CONSTUCTOR კონსტრუქტორი		

DATE. თარიღი	02.09.2023
AUDIT. რევიზია-ი	00.00.00
SCALE. მასშტაბი	1:25

DRAWING NAME:
დასახელება:
სვეტი-1; 2. კვეთი 1-1; 2-2.

PAGE FORMAT ფორმატი	FILE NAME ფაილი	LAYOUT გვერდი
A3	FILEBI	

STAGE სტადია	SHEET ფურცელი	SHEETS ფურცლები
მუშა პროექტი	ს.-45	

მრავალფუნქციური კომპლექსი

მისამართი: ქ. თბილისი, სოფელი გლდანი, ავშნიანის ტერიტორია (ს.კ.- 01.11.17.023.215)

სვეტი №3-ის არმირება (5 ცალი) მ 1:25

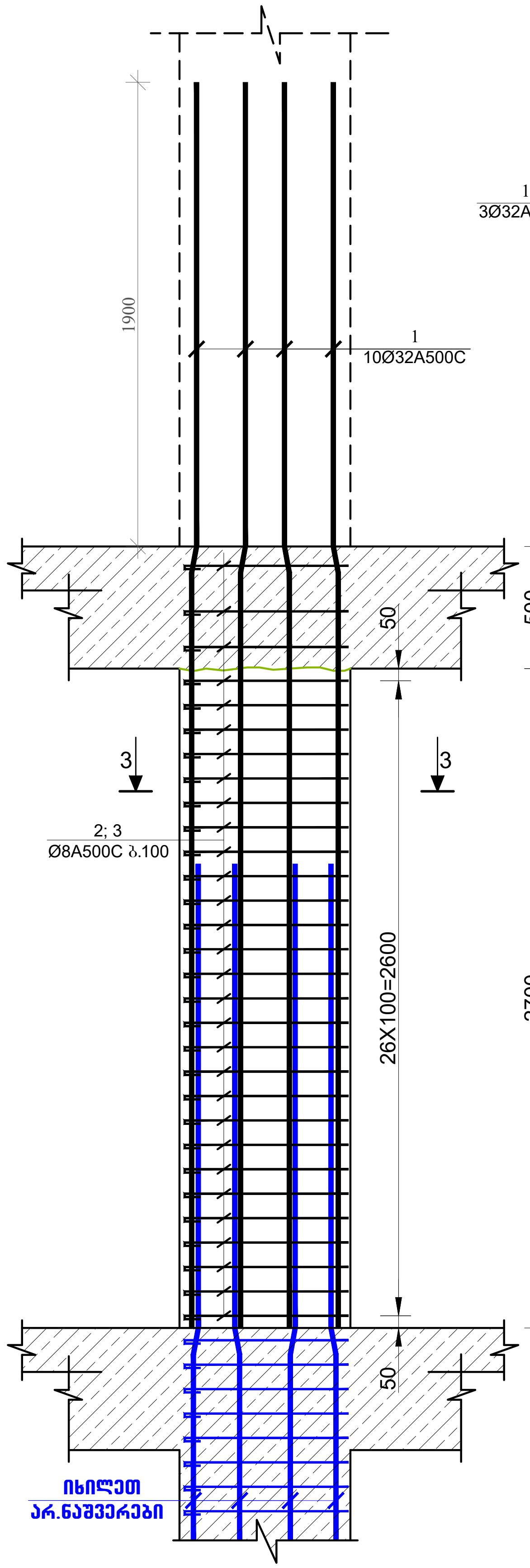

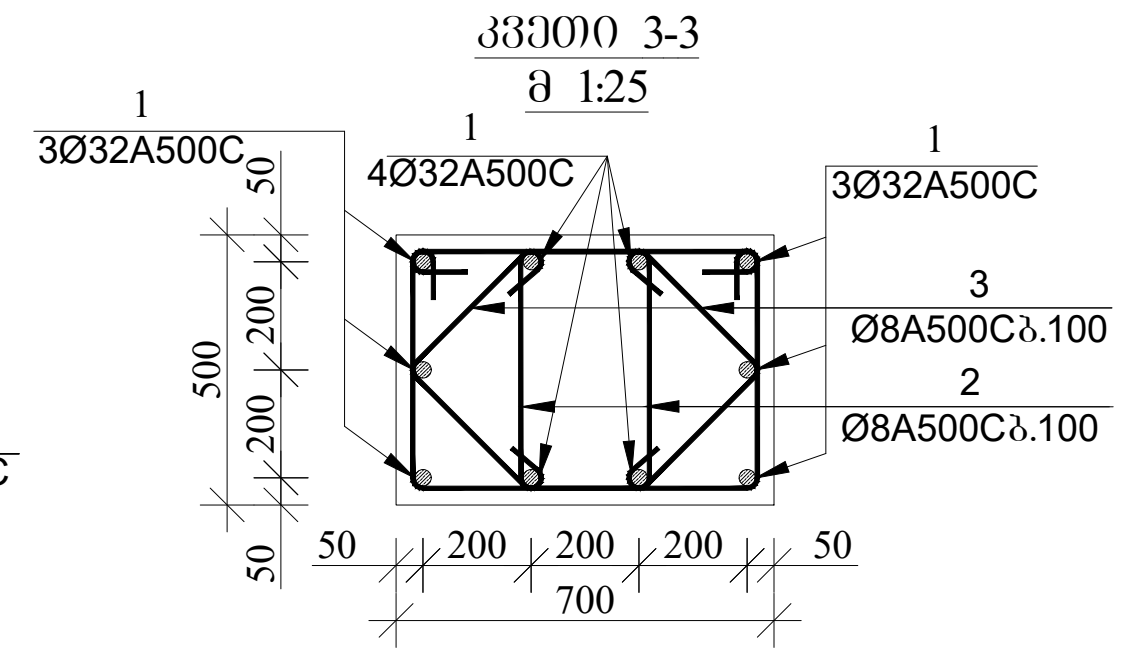

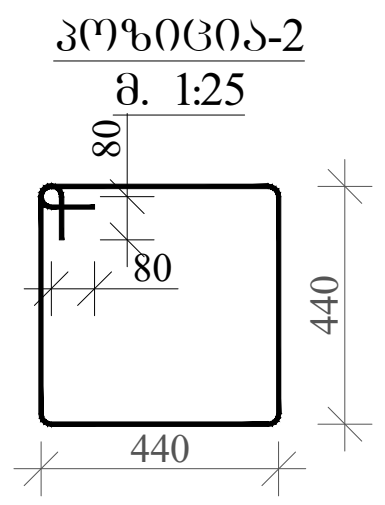

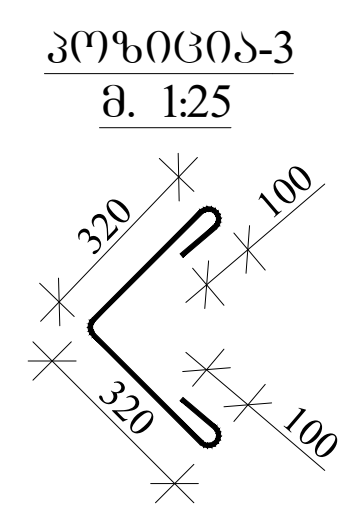

სვეტი №4-ის არმირება (3 ცალი) მ. 1:25

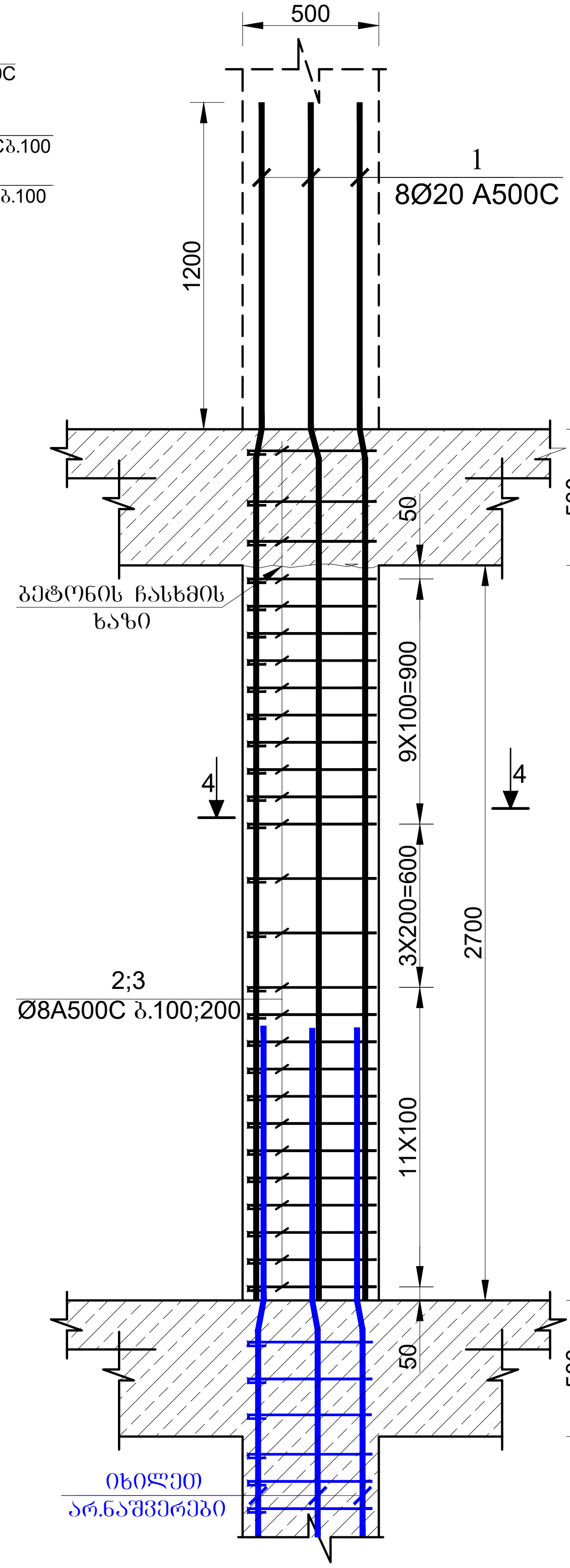

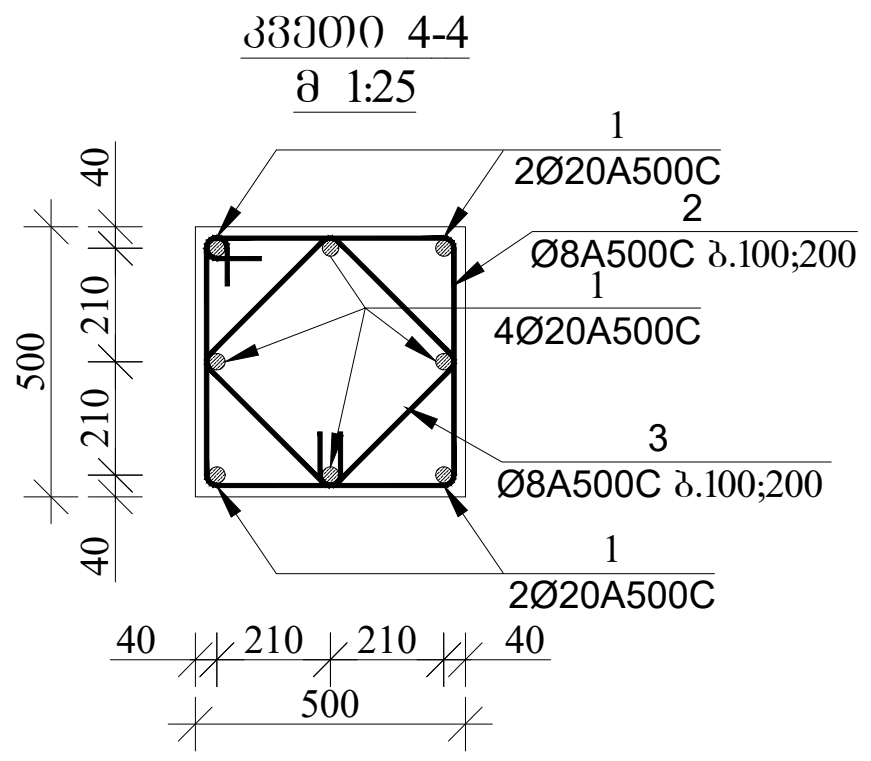

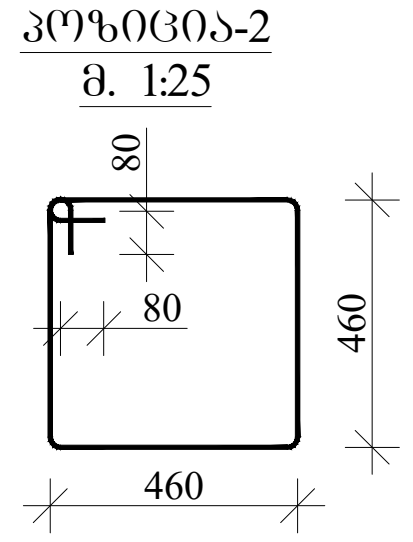

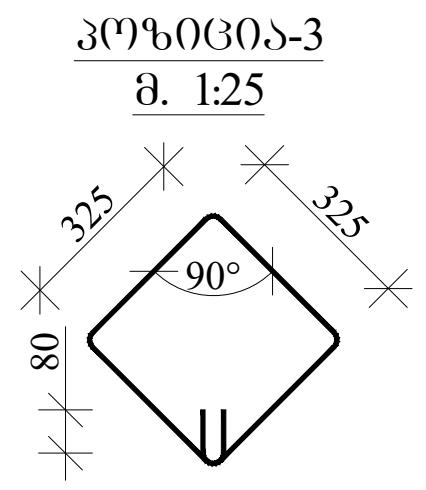

შენიშვნა:

1. წინამდებარე ნახაზი განხილული იქნას საძირკვლის, გადახურვის ფილების, რიგელების, დიაფრაგმებისა და არმატურის ნაშვერების კონსტრუქციულ ნახაზებთან ერთდ.

2. სვეტებში გამოყენებული იქნას **B**25 კლასის ბეტონი.

3. გამოყენებულია **A500C** კლასის არმატურა.

4. არმატურების გადაბმა განხორციელდეს პირგადადებით, გადაბმის სიგრძე 60**d** (**d**-გადასაბმელ არმატურებს შორის უდიდესის დიამეტრია.)

5. სვეტებში არმატურების განაწილება განხორციელდეს ნახაზებზე მოცემული სქემის მიხედვით.

6. დაცული იქნას დამცავი შრეები.

7. ბეტონირებისას გამოყენებული იქნას ვიბრირება.

8.არმატურების მოღუნვა განხორციელდეს ცივად (გაცხელების გარეშე)

9. სვეტების გადასვლის ადგილები და მიბმა ღერძებთან იხილეთ ფილის საყალიბო ნახაზებზე.

10. ბოლო სართულის სვეტების გრძივი არმატურები მოიღუნოს და ჩაანკერდეს გადახურვის კონსტრუქციებში არანაკლებ 50**d** სიგრძეზე. (**d**-ჩასაანკერებელი არმატურის დიამეტრია.)

11. პროექტში ყველა სახის ცვლილება შეთანხმებული იქნას პროექტისკონსტრუქციული ნაწილის ავტორებთან.

12.მშენებლობის გაჩერების შემთხვევაში გათვალისწინებული იქნას კონსერვაციის სამუშაოები.

დამკვეთი: შპს "მჯ ჯგუფი"

LTD "ALPHA PROJECT GEORGIA"
შპს "ალფა პროჯექტ გორგია"

57a, cholokashvili str., Block#3, Flat#24, Tbilisi, Georgia
ქ. თბილისი, ქ. ჩოლოყაშვილის №57ა, კორ.3; ბ.24

POSITION თანამდებობა	NAME სახელი	SIGNATURE ხელმოწერა
DIRECTOR დირექტორი	T.MATCABERIDZE თ.მაცაბერიძე	
CONSTUCTOR კონსტრუქტორი	I. BOCHORISHVILI ი. ბოჭორიშვილი	
CONSTUCTOR კონსტრუქტორი		

DATE. თარიღი	DRAWING NAME: დასახელება: სვეტი-3; 4. კვეთი 3-3; 4-4.
02.09.2023	
AUDIT. რევიზია-0	
00.00.00	
SCALE. მასშტაბი	
1:25	

PAGE FORMAT ფორმატი	FILE NAME ფაილი	LAYOUT გვერდი
A3	FILEBI	
STAGE სტადია	SHEET ფურცელი	SHEETS ფურცლები
მუშა პროექტი	კ.-46	

სვეტების მარკირების გეგმა +13.40 ნიშნულზე
მ. 1:150

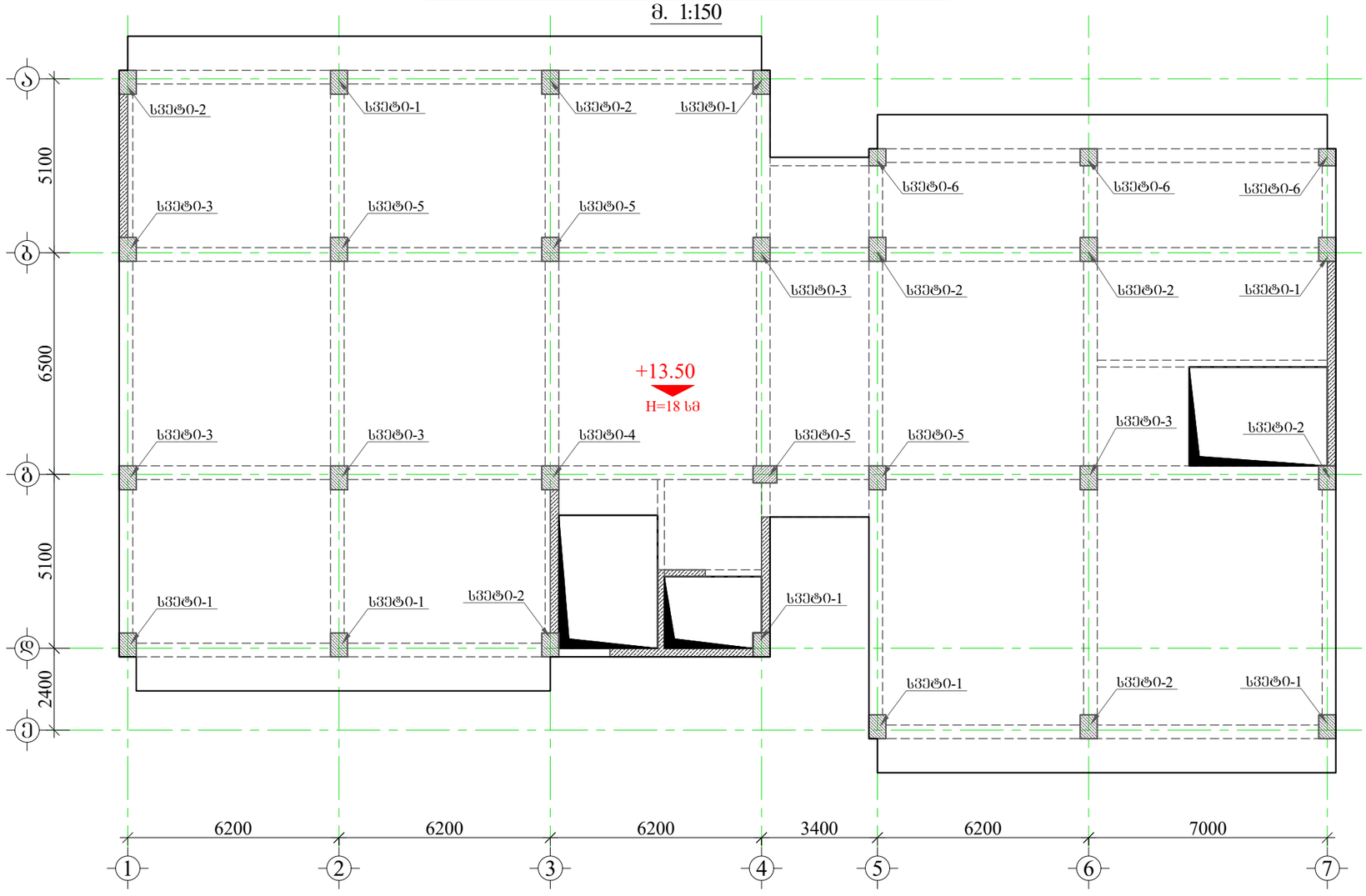

მრავალფუნქციური კომპლექსი

მისამართი: ქ. თბილისი, სოფელი გლდანი, აფშნიანის ტერიტორია (ს.კ.- 01.11.17.023.215)

შენიშვნა:

1. წინამდებარე ნახაზი განხილული იქნას საძირკვლის, გაღახურვის ფილების, რიგელების, დიაფრაგმებისა და არმატურის ნაშენრების კონსტრუქციულ ნახაზებთან ერთად.

2. სვეტებში გამოყენებული იქნას **B**25 კლასის ბეტონი.

3. გამოყენებულია **A500C** კლასის არმატურა.

4. არმატურების გადაბმა განხორციელდეს პირდაპირებით, გადაბმის სიგრძე 60**d** (**d**-გადასაბმელ არმატურის შორის უდიდესის დიამეტრია.)

5. სვეტებში არმატურების განაწილება განხორციელდეს ნახაზებზე მოცემული სქემის მიხედვით.

6. დაცული იქნას დამცავი შრეები.

7. ბეტონირებისას გამოყენებული იქნას ვიბრირება.

8.არმატურების მოლუნვა განხორციელდეს ცივად (გაცხელების გარეშე)

9. სვეტების გადასვლის ადგილები და მიბმა ლერძებთან იხელით ფილის საქალიბო ნახაზებზე.

10. ბოლო სართულის სვეტების მრავი არმატურები მოიღუნოს და ჩაანკერდეს გაღახურვის კონსტრუქციებში არანაკლებ 50**d** სიგრძეზე. (**d**-ჩასაანკერებელი არმატურის დიამეტრია.)

11. პროექტში ცვლა სახის ცვლილება შეთანხმებული იქნას პროექტისკონსტრუქციული ნაწილის ავტორებთან.

12.შენიშვნლობის გაჭრების შემთხვევაში გათვალისწინებული იქნას კონსერვაციის სამუშაოები.

დამკვეთი:	შპს "მმჯ ჯგუფი"

LTD "ALPHA PROJECT GEORGIA"
შპს "ალფა პროჯექტ გორგია"

57a, cholokashvili str., Block#3, Flat#24, Tbilisi, Georgia
ქ. თბილისი, ქ. ჭოლოყაშვილის №57ა, კორ.3; ბ.24

POSITION თანამდებობა	NAME სახელი	SIGNATURE ხელმოწერა
DIRECTOR დირექტორი	T.MATCABERIDZE თ.მაცაბერიძე	
CONSTUCTOR კონსტრუქტორი	I. BOCHORISHVILI ი. ბოჭორიშვილი	
CONSTUCTOR კონსტრუქტორი		

DATE. თარიღი	DRAWING NAME: დასახელება: სვეტების მარკირების გეგმა +13.50 ნიშნულზე	
02.09.2023		
AUDIT. რევიზია-0		
00.00.00		
SCALE. მასშტაბი		
1:150		
PAGE FORMAT ფორმატი	FILE NAME ფაილი	LAYOUT გვერდი
A3	FILEBI	
STAGE სტადია	SHEET ფურცელი	SHEETS ფურცლები
მუშა პროექტი	ს.-47	

მრავალფუნქციური კომპლექსი

მისამართი: ქ. თბილისი, სოფელი გლდანი, აფხნიანის ტერიტორია (ს.კ.- 01.11.17.023.215)

სვეტი №1-ის არმირება
(8 ცალი) მ 1:25

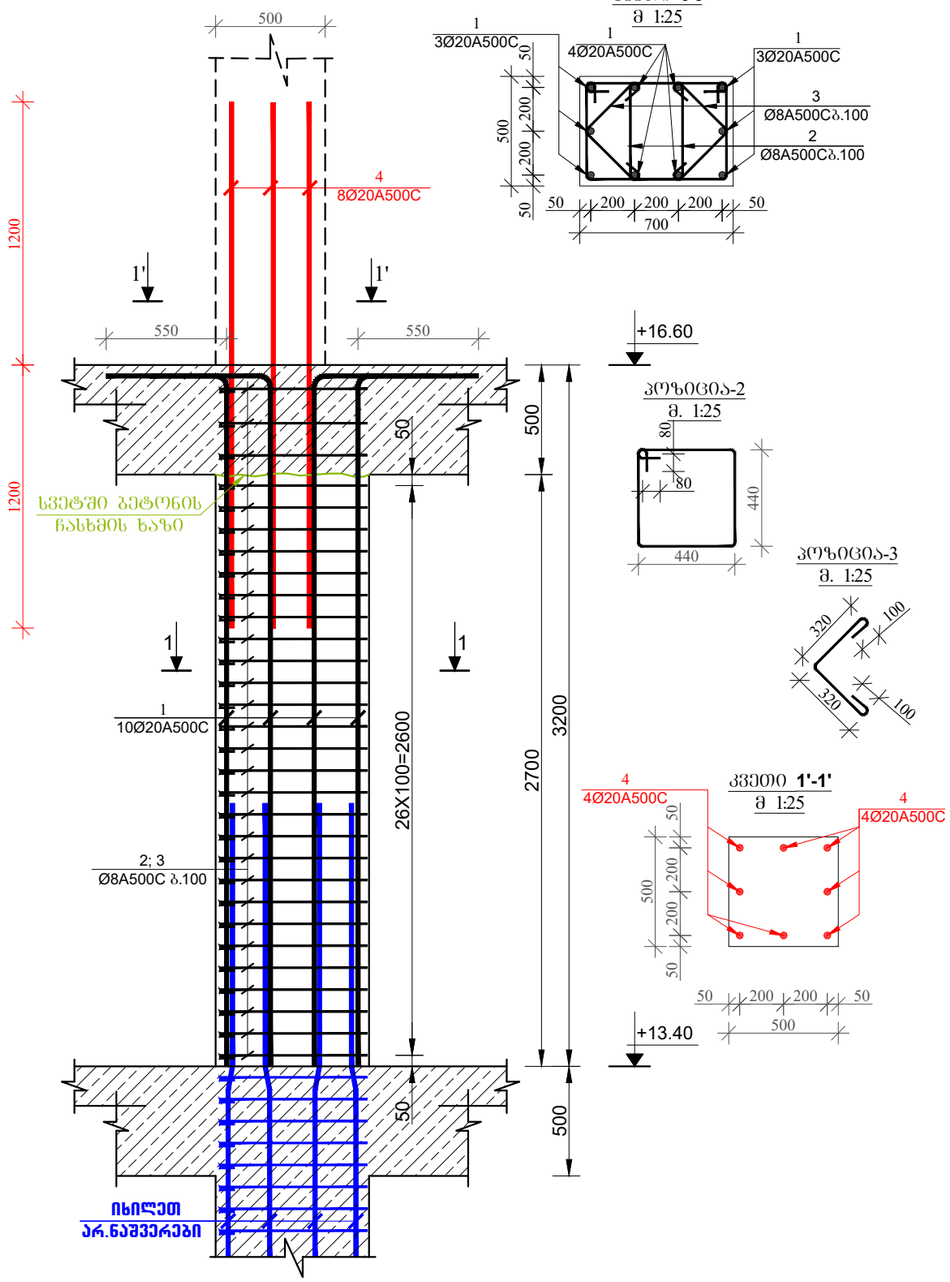

კვეთი 1-1
მ 1:25

კვეთი 1'-1'
მ 1:25

პოზიცია-2
მ. 1:25

პოზიცია-3
მ. 1:25

სვეტი №2-ის არმირება
(7 ცალი) მ 1:25

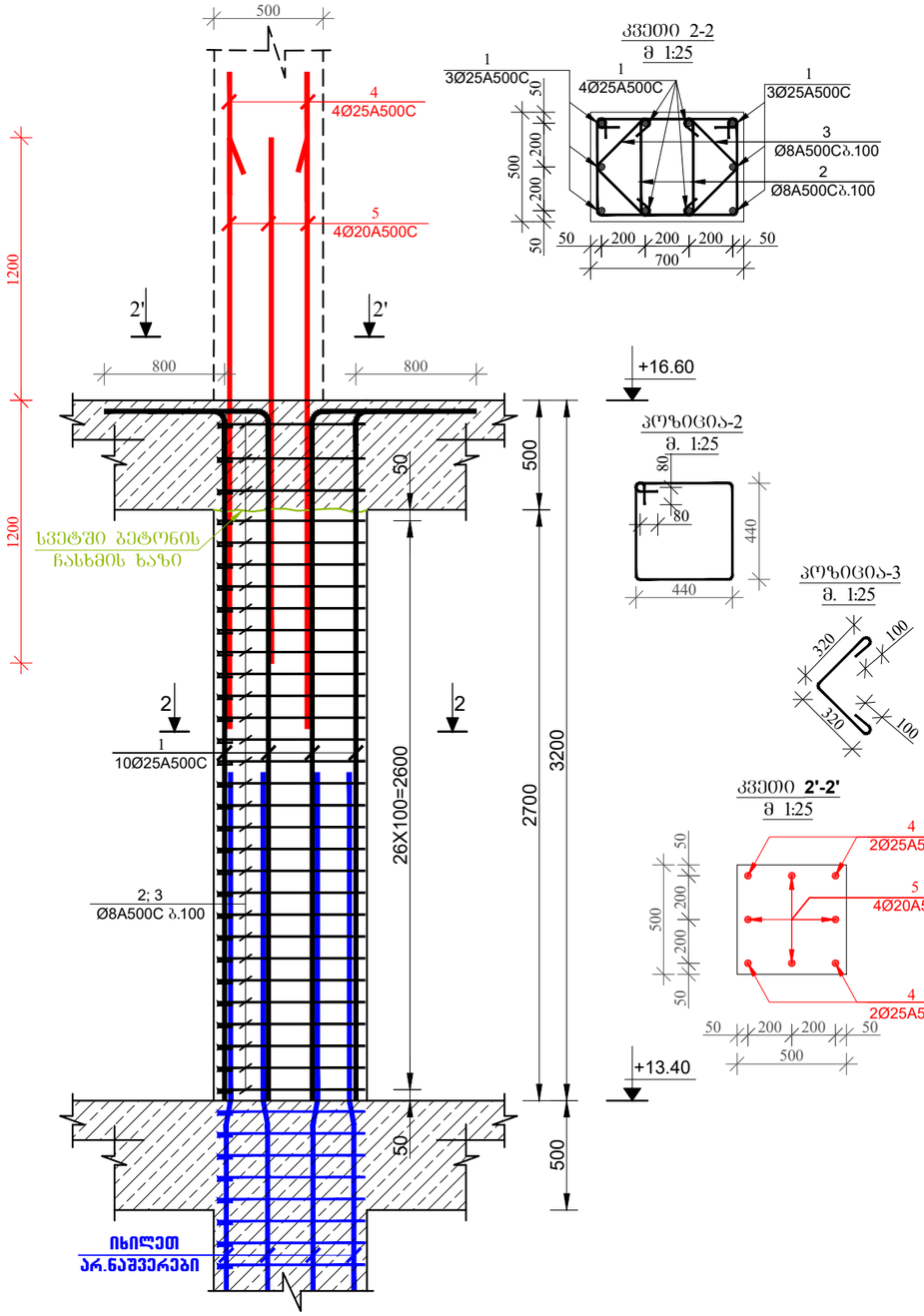

კვეთი 2-2
მ 1:25

კვეთი 2'-2'
მ 1:25

პოზიცია-2
მ. 1:25

პოზიცია-3
მ. 1:25

იხილეთ არ.ნაშვერები

იხილეთ არ.ნაშვერები

შენიშვნა:

1. წინამდებარე ნახაზი განხილული იქნას საძირკვლის, გალახურვის წილების, რიბელების, დიაფრაგმების და არმატურის ნაშვერების კონსტრუქციულ ნახაზებთან ერთად.

2. სვეტებში გამოყენებული იქნას **B25** კლასის ბეტონი.

3. გამოყენებულია **A500C** კლასის არმატურა.

4. არმატურების გალამა განხორციელდეს პირდაპირებით, გალამის სიგრძე **60d** (**d**-გალასამელ არმატურის შორის უდიდესის დიამეტრია.)

5. სვეტებში არმატურების განაწილება განხორციელდეს ნახაზებზე მოცემული სქემის მიხედვით.

6. დაცული იქნას დამცავი შრეები.

7. ბეტონირებისას გამოყენებული იქნას ვიბრირება.

8.არმატურების მოლუნვა განხორციელდეს ცივად (გაცხელების გარეშე)

9. სვეტების გალასვლის ადგილები და მიმგმა ღერძებთან იხელთეთ შილის საძალიმო ნახაზებზე.

10. ბოლო სართულის სვეტების გრძივი არმატურები მოიღუნოს და ჩაანკერდეს გალახურვის კონსტრუქციებში არანაკლებ **50d** სიგრძეზე. (**d**-ჩასაანკერებელი არმატურის დიამეტრია.)

11. პროექტში ცვლილა სახის ცვლილება შეთანხმებული იქნას პროექტის კონსტრუქციული ნაწილის ავტორებთან.

12.შენებლობის გახორების შემთხვევაში გათვალისწინებული იქნას კონსერვაციის სამუშაოები.

დამკვეთი:	შპს "მმჯ ჯგუფი"

LTD "ALPHA PROJECT GEORGIA"
შპს "ალფა პროჯექტ გორგია"

57a, cholokashvili str., Block#3, Flat#24, Tbilisi, Georgia
ქ. თბილისი, ქ. ჩოლოყაშვილის №57ა, კორპ.3; ბ.24

POSITION თანამდებობა	NAME სახელი	SIGNATURE ხელმოწერა
DIRECTOR დირექტორი	T.MATCABERIDZE თ.მაცაბერიძე	
CONSTUCTOR კონსტრუქტორი	I. BOCHORISHVILI ი. ბოჭორიშვილი	
CONSTUCTOR კონსტრუქტორი		

DATE. თარიღი: 02.09.2023	DRAWING NAME: დასახელება: სვეტი-1; 2. კვეთი 1-1; 2-2.	
AUDIT. რევიზია-0 00.00.00		
SCALE. მასშტაბი 1:25		
PAGE FORMAT ფორმატი	FILE NAME ფაილი	LAYOUT გვერდი
A3	FILEBI	
STAGE სტადია	SHEET ფურცელი	SHEETS ფურცლები
მუშა პროექტი	ბ.-48	

მრავალფუნქციური კომპლექსი

მისამართი: ქ. თბილისი, სოფელი გლდანი, აფშნიანის ტერიტორია (ს.კ.- 01.11.17.023.215)

სვეტი №3-ის არმირება
(5 ცალი) მ 1:25

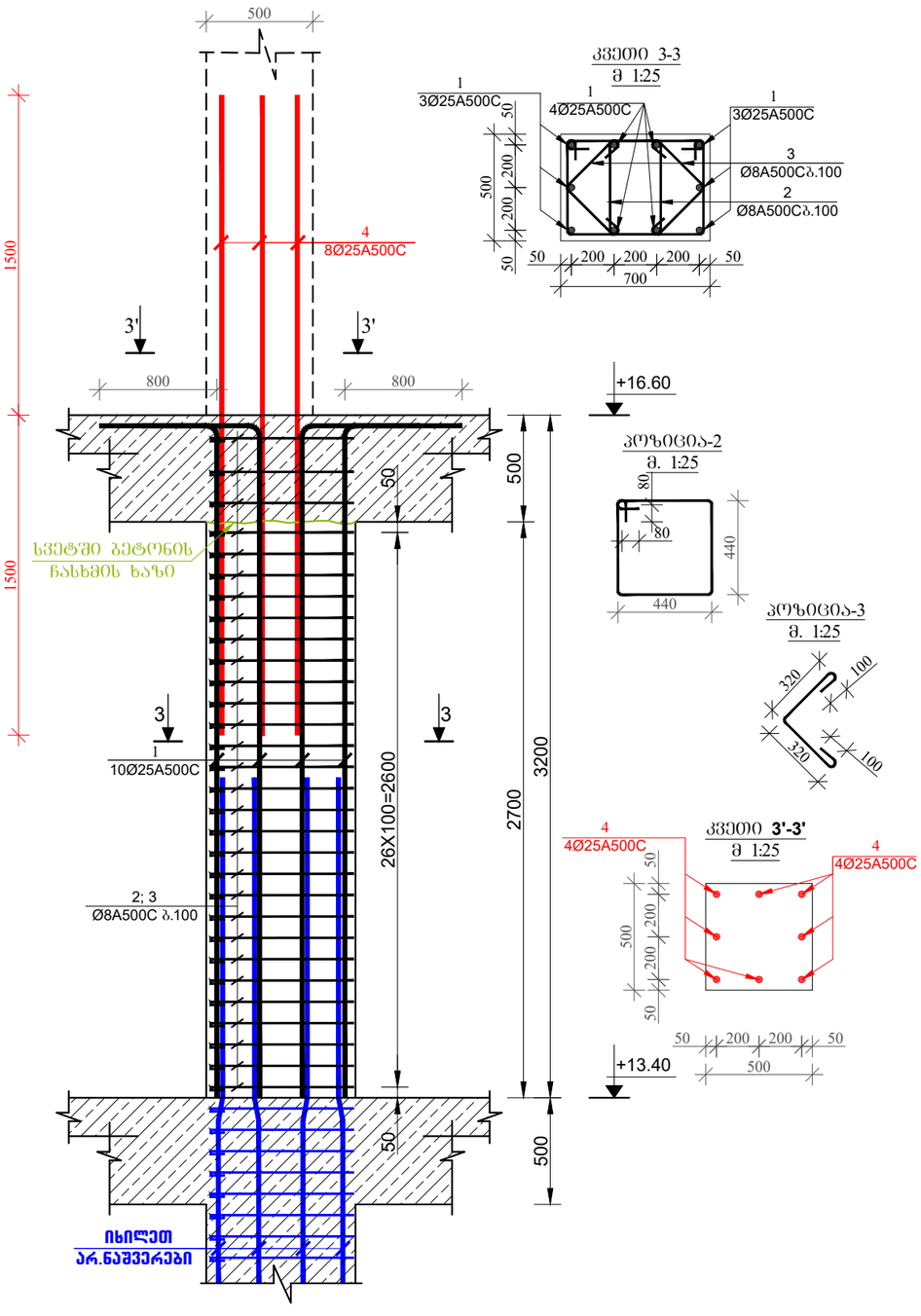

სვეტი №4-ის არმირება
(1 ცალი) მ 1:25

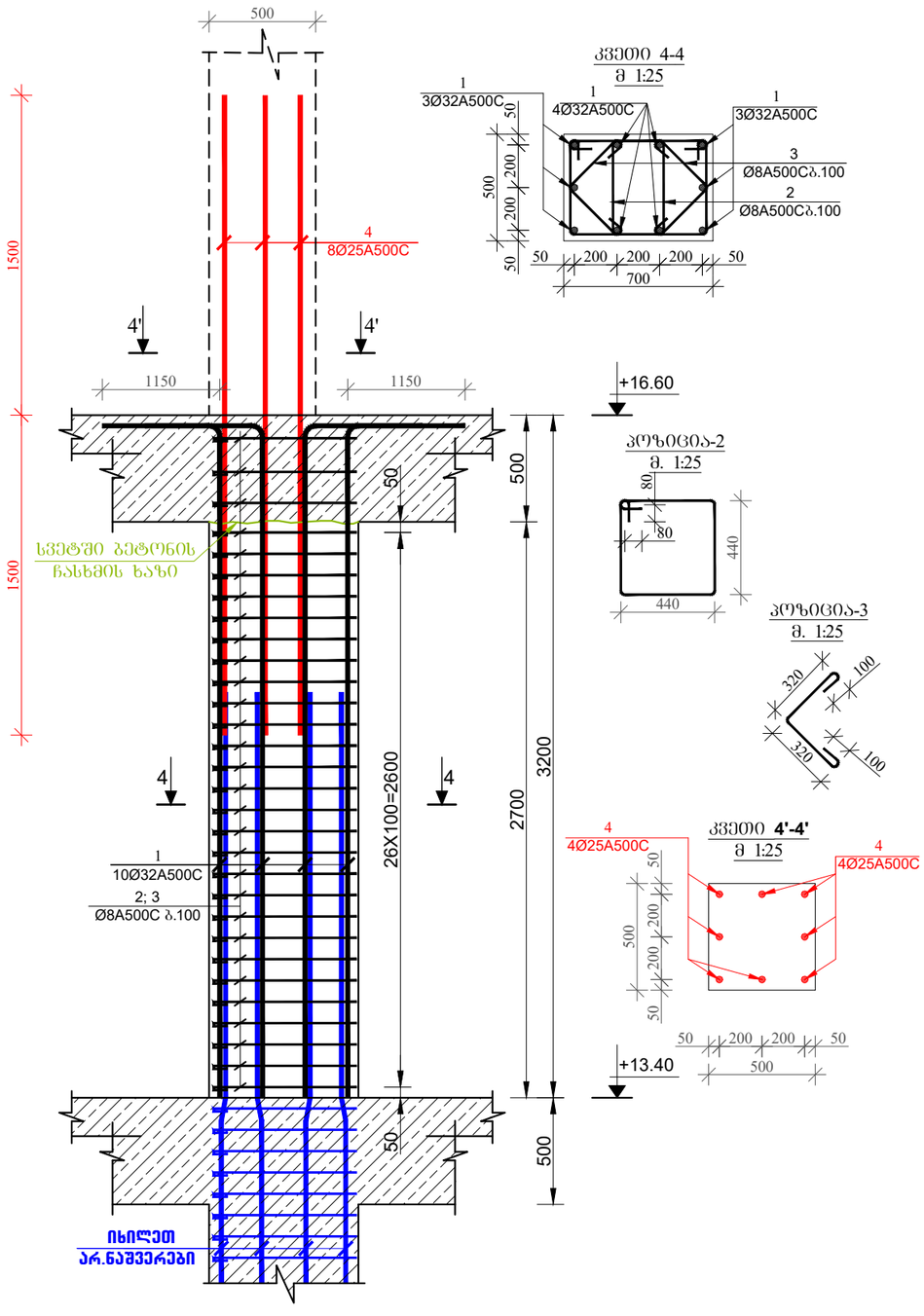

შენიშვნა:

1. წინამდებარე ნახაზი განხილული იქნას საძირკვლის, გაღახურვის წილების, რიბელების, დიაფრაგმებისა და არმატურის ნაშვერების კონსტრუქციულ ნახაზებთან ერთად.

2. სვეტებში გამოყენებული იქნას **B**25 კლასის ბეტონი.

3. გამოყენებულია **A500C** კლასის არმატურა.

4. არმატურების გაღაბმა განხორციელდეს პირაღაღებით, გაღაბმის სიგრძე 60**d** (**d**-გაღასაბმელ არმატურის შორის უდიდესის დიამეტრია.)

5. სვეტებში არმატურების განაწილება განხორციელდეს ნახაზებზე მოცემული სქემის მიხედვით.

6. დაცული იქნას დამცავი შრეები.

7. ბეტონირებისას გამოყენებული იქნას ვიბრირება.

8.არმატურების მოლუნვა განხორციელდეს ცივად (გაცხელების გარეშე)

9. სვეტების გაღასვლის ადგილები და მისგა ლერძებთან იხელით შილის საქალიბო ნახაზებზე.

10. გოლო სართულის სვეტების გრძივი არმატურები მოიღუნოს და ჩაენკერდეს გაღახურვის კონსტრუქციებში არანაკლებ 50**d** სიგრძეზე. (**d**-ჩასაენკერებელი არმატურის დიამეტრია.)

11. პროექტში ცვლილა სახის ცვლილება შეთანხმებული იქნას პროექტის კონსტრუქციული ნაწილის ავტორებთან.

12.მშენებლობის განრების შემთხვევაში გათვალისწინებული იქნას კონსერვაციის სამუშაოები.

დამკვეთი:	შპს "მმჯ ჯგუფი"

LTD "ALPHA PROJECT GEORGIA"
შპს "ალფა პროჯექტ გორგია"

57a, cholokashvili str., Block#3, Flat#24, Tbilisi, Georgia
ქ. თბილისი, ქ. ჩოლოყაშვილის №57ა, კორ.3; ბ.24

POSITION თანამდებობა	NAME სახელი	SIGNATURE ხელმოწერა
DIRECTOR დირექტორი	T.MATCABERIDZE თ.მაცაბერიძე	
CONSTUCTOR კონსტრუქტორი	I. BOCHORISHVILI ი. ბოჭორიშვილი	
CONSTUCTOR კონსტრუქტორი		

DATE. თარიღი: 02.09.2023	DRAWING NAME: დასახელება: სვეტი-3; 4. კვეთი 3-3; 4-4.	
AUDIT. რევიზია-0: 00.00.00		
SCALE. მასშტაბი: 1:25		
PAGE FORMAT ფორმატი	FILE NAME ფაილი	LAYOUT გვერდი
A3	FILEBI	
STAGE სტადია	SHEET ფურცელი	SHEETS ფურცლები
მუშა პროექტი	ს.-49	

მრავალფუნქციური კომპლექსი

მისამართი: ქ. თბილისი, სოფელი გლდანი, ავშნიანის ტერიტორია (ს.კ.- 01.11.17.023.215)

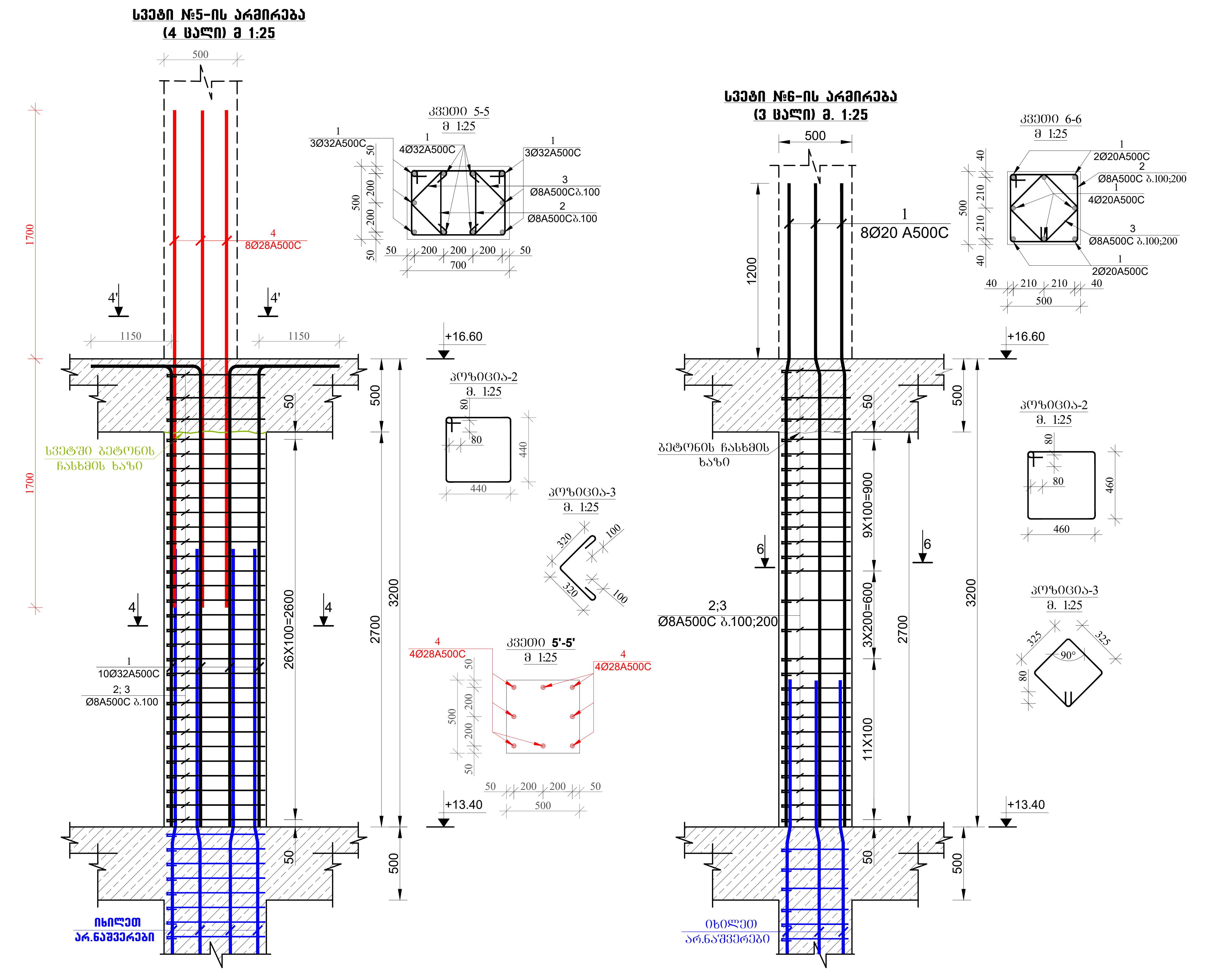

შენიშვნა:

1. წინამდებარე ნახაზი განხილული იქნას საძირკვლის, გადახურვის ფილების, რიგელების, დიაფრაგმებისა და არმატურის ნაშვერების კონსტრუქციულ ნახაზებთან ერთდ.

2. სვეტებში გამოყენებული იქნას **B**25 კლასის ბეტონი.

3. გამოყენებულია **A500C** კლასის არმატურა.

4. არმატურების გადაბმა განხორციელდეს პირგადადებით, გადაბმის სიგრძე 60**d** (**d**-გადასაბმელ არმატურებს შორის უდიდესის დიამეტრია.)

5. სვეტებში არმატურების განაწილება განხორციელდეს ნახაზებზე მოცემული სქემის მიხედვით.

6. დაცული იქნას დამცავი შრეები.

7. ბეტონირებისას გამოყენებული იქნას ვიბრირება.

8.არმატურების მოღუნვა განხორციელდეს ცივად (გაცხელების გარეშე)

9. სვეტების გადასვლის ადგილები და მიბმა ღერძებთან იხელეთ ფილის საყალიბო ნახაზებზე.

10. ბოლო სართულის სვეტების გრძივი არმატურები მოიღუნოს და ჩაანკერდეს გადახურვის კონსტრუქციებში არანაკლებ 50**d** სიგრძეზე. (**d**-ჩასაანკერებელი არმატურის დიამეტრია.)

11. პროექტში ყველა სახის ცვლილება შეთანხმებული იქნას პროექტისკონსტრუქციული ნაწილის ავტორებთან.

12.მშენებლობის გაჩერების შემთხვევაში გათვალისწინებული იქნას კონსერვაციის სამუშაოები.

დამკვეთი: შპს "მმჯ ჯგუფი"

LTD "ALPHA PROJECT GEORGIA"
შპს "ალფა პროჯექტ გორგია"

57a, cholokashvili str., Block#3, Flat#24, Tbilisi, Georgia
ქ. თბილისი, ქ. ჩოლოყაშვილის №57ა, კორ.3; ბ.24

POSITION თანამდებობა	NAME სახელი	SIGNATURE ხელმოწერა
DIRECTOR დირექტორი	T.MATCABERIDZE თ.მაცაბერიძე	
CONSTUCTOR კონსტრუქტორი	I. BOCHORISHVILI ი. ბოჭორიშვილი	
CONSTUCTOR კონსტრუქტორი		

DATE. თარიღი	DRAWING NAME: დასახელება:
02.09.2023	სვეტი-5; 6. კვეთი 5-5; 6-6.
AUDIT. რევიზია-0	
00.00.00	
SCALE. მასშტაბი	
1:25	

PAGE FORMAT ფორმატი	FILE NAME ფაილი	LAYOUT გვერდი
A3	FILEBI	
STAGE სტადია	SHEET ფურცელი	SHEETS ფურცლები
მუშა პროექტი	კ.-50	

სვეტების მარკირების გეგმა +16.60 ნიშნულზე
მ. 1:150

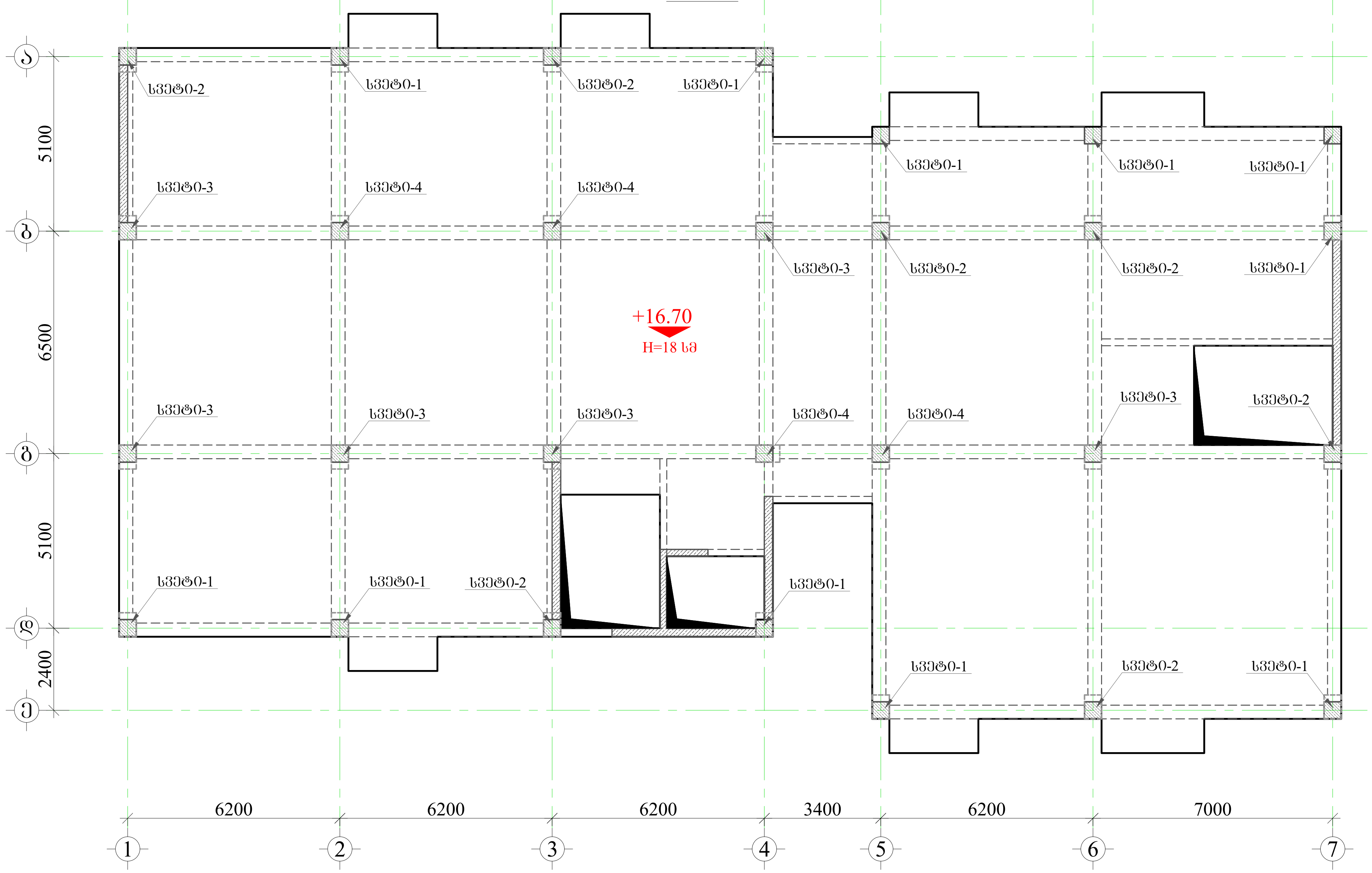

მრავალფუნქციური კომპლექსი

მისამართი: ქ. თბილისი, სოფელი გლდანი, ავშნიანის ტერიტორია (ს.კ.- 01.11.17.023.215)

შენიშვნა:

1. წინამდებარე ნახაზი განხილული იქნას საძირკვლის, გადახურვის ფილების, რიგელების, დიაფრაგმებისა და არმატურის ნაშვერების კონსტრუქციულ ნახაზებთან ერთდ.

2. სვეტებში გამოყენებული იქნას **B**25 კლასის ბეტონი.

3. გამოყენებულია **A500C** კლასის არმატურა.

4. არმატურების გადაბმა განხორციელდეს პირგადადებით, გადაბმის სიგრძე 60**d** (**d**-გადასაბმელ არმატურებს შორის უდიდესის დიამეტრია.)

5. სვეტებში არმატურების განაწილება განხორციელდეს ნახაზებზე მოცემული სქემის მიხედვით.

6. დაცული იქნას დამცავი შრეები.

7. ბეტონირებისას გამოყენებული იქნას ვიბრირება.

8.არმატურების მოღუნვა განხორციელდეს ცივად (გაცხელების გარეშე)

9. სვეტების გადასვლის ადგილები და მიბმა ღერძებთან იხილეთ ფილის საყალიბო ნახაზებზე.

10. ბოლო სართულის სვეტების გრძივი არმატურები მოიღუნოს და ჩაანკერდეს გადახურვის კონსტრუქციებში არანაკლებ 50**d** სიგრძეზე. (**d**-ჩასაანკერებელი არმატურის დიამეტრია.)

11. პროექტში ყველა სახის ცვლილება შეთანხმებული იქნას პროექტისკონსტრუქციული ნაწილის ავტორებთან.

12.მშენებლობის გაჩერების შემთხვევაში გათვალისწინებული იქნას კონსერვაციის სამუშაოები.

დამკვეთი: შპს "მმჯ ჯგუფი"

LTD "ALPHA PROJECT GEORGIA"
შპს "ალფა პროჯექტ გორგია"

57a, cholokashvili str., Block#3, Flat#24, Tbilisi, Georgia
ქ. თბილისი, ქ. ჩოლოყაშვილის №57ა, კორ.3; ბ.24

POSITION თანამდებობა	NAME სახელი	SIGNATURE ხელმოწერა
DIRECTOR დირექტორი	T.MATCABERIDZE თ.მაცაბერიძე	
CONSTUCTOR კონსტრუქტორი	I. BOCHORISHVILI ი. ბოჭორიშვილი	
CONSTUCTOR კონსტრუქტორი		

DATE. თარიღი	DRAWING NAME: დასახელება:
02.09.2023	სვეტების მარკირების გეგმა +16.70 ნიშნულზე
AUDIT. რევიზია-0	
00.00.00	
SCALE. მასშტაბი	
1:150	

PAGE FORMAT ფორმატი	FILE NAME ფაილი	LAYOUT გვერდი
A3	FILEBI	
STAGE სტადია	**SHEET** ფურცელი	**SHEETS** ფურცლები
მუშა პროექტი	კ.-51	

მრავალფუნქციური კომპლექსი

მისამართი: ქ. თბილისი, სოფელი გლდანი, აფშნიანის ტერიტორია (ს.კ.- 01.11.17.023.215)

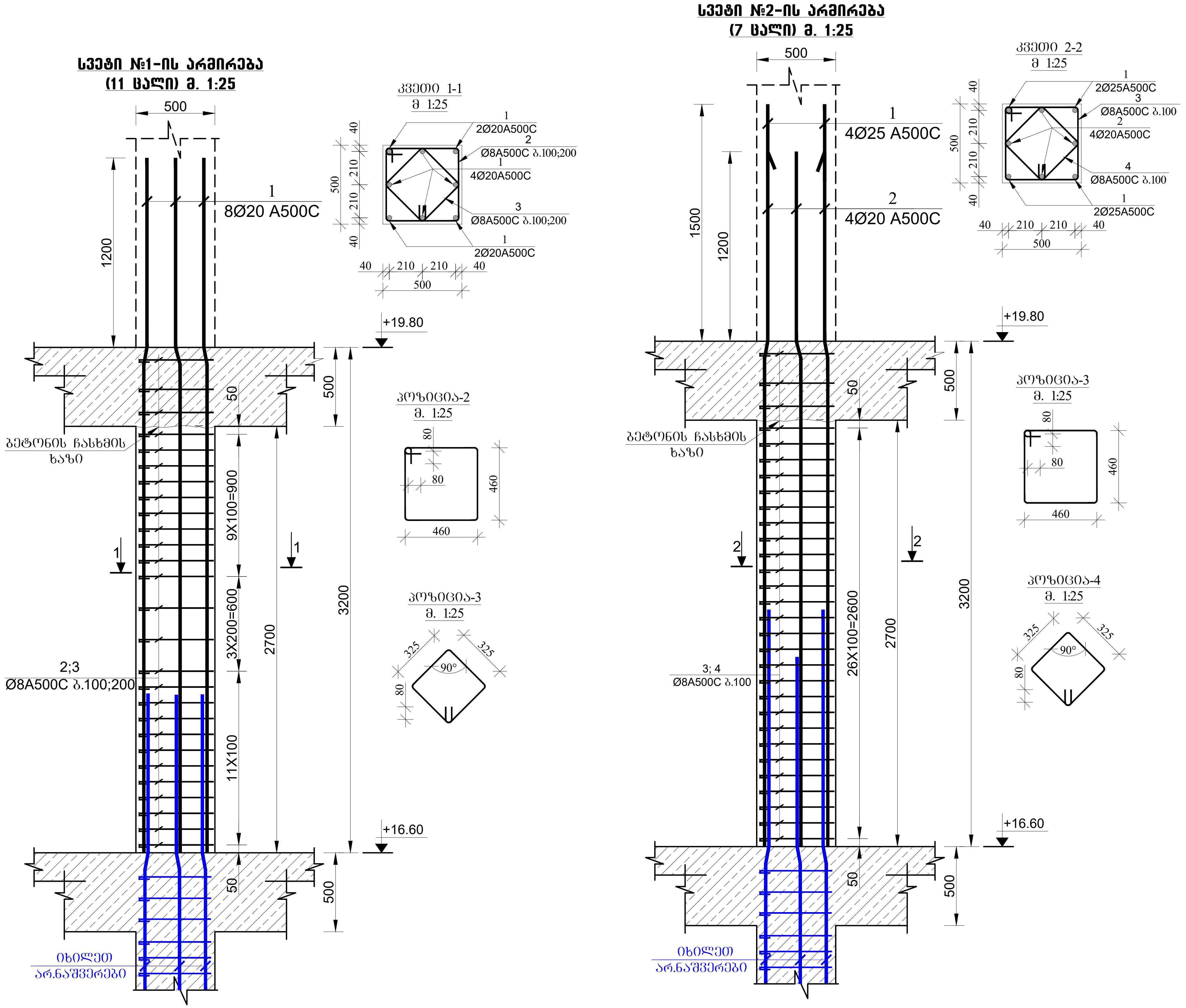

შენიშვნა:

1. წინამდებარე ნახაზი განხილული იქნას საძირკვლის, გადახურვის ფილების, რიგელების, დიაფრაგმებისა და არმატურის ნაშვერების კონსტრუქციულ ნახაზებთან ერთდ.

2. სვეტებში გამოყენებული იქნას **B**25 კლასის ბეტონი.

3. გამოყენებულია **A500C** კლასის არმატურა.

4. არმატურების გადაბმა განხორციელდეს პირგადადებით,
გადაბმის სიგრძე 60**d** (**d**-გადასაბმელ არმატურებს შორის
უდიდესის დიამეტრია.)

5. სვეტებში არმატურების განაწილება განხორციელდეს ნახაზებზე მოცემული სქემის მიხედვით.

6. დაცული იქნას დამცავი შრეები.

7. ბეტონირებისას გამოყენებული იქნას ვიბრირება.

8.არმატურების მოღუნვა განხორციელდეს ცივად (გაცხელების გარეშე)

9. სვეტების გადასვლის ადგილები და მიბმა ღერძებთან იხელეთ ფილის საყალიბო ნახაზებზე.

10. ბოლო სართულის სვეტების გრძივი არმატურები მოიღუნოს და ჩაანკერდეს გადახურვის კონსტრუქციებში არანაკლებ 50**d** სიგრძეზე.
(**d**-ჩასაანკერებელი არმატურის დიამეტრია.)

11. პროექტში ყველა სახის ცვლილება შეთანხმებული იქნას პროექტისკონსტრუქციული ნაწილის ავტორებთან.

12.მშენებლობის გაჩერების შემთხვევაში გათვალისწინებული
იქნას კონსერვაციის სამუშაოები.

დამკვეთი: შპს "მმჯ ჯგუფი"

LTD "ALPHA PROJECT GEORGIA"
შპს "ალფა პროჯექტ გორგია"

57a, cholokashvili str., Block#3, Flat#24, Tbilisi, Georgia
ქ. თბილისი, ქ. ჩოლოყაშვილის №57ა, კორ.3; ბ.24

POSITION თანამდებობა	NAME სახელი	SIGNATURE ხელმოწერა
DIRECTOR დირექტორი	T.MATCABERIDZE თ.მაცაბერიძე	
CONSTUCTOR კონსტრუქტორი	I. BOCHORISHVILI ი. ბოჭორიშვილი	
CONSTUCTOR კონსტრუქტორი		

DATE. თარიღი	DRAWING NAME: დასახელება:
02.09.2023	სვეტი-1; 2. კვეთი 1-1; 2-2.
AUDIT. რევიზია-0	
00.00.00	
SCALE. მასშტაბი	
1:25	

PAGE FORMAT ფორმატი	FILE NAME ფაილი	LAYOUT გვერდი
A3	FILEBI	
STAGE სტადია	SHEET ფურცელი	SHEETS ფურცლები
მუშა პროექტი	კ.-52	

მრავალფუნქციური კომპლექსი

მისამართი: ქ. თბილისი, სოფელი გლდანი, აფხნიანის ტერიტორია (ს.კ.- 01.11.17.023.215)

სვეტი №3-ის არმირება
(6 ცალი) მ. 1:25

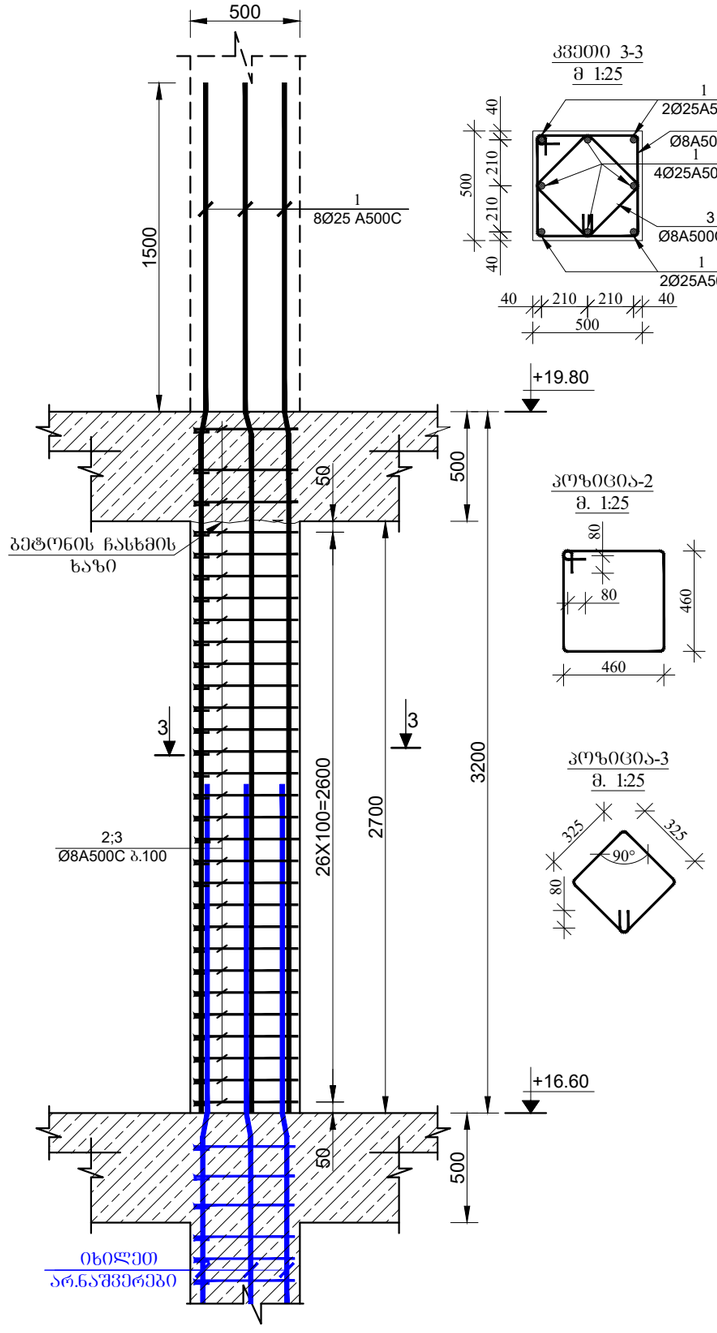

სვეტი №4-ის არმირება
(4 ცალი) მ. 1:25

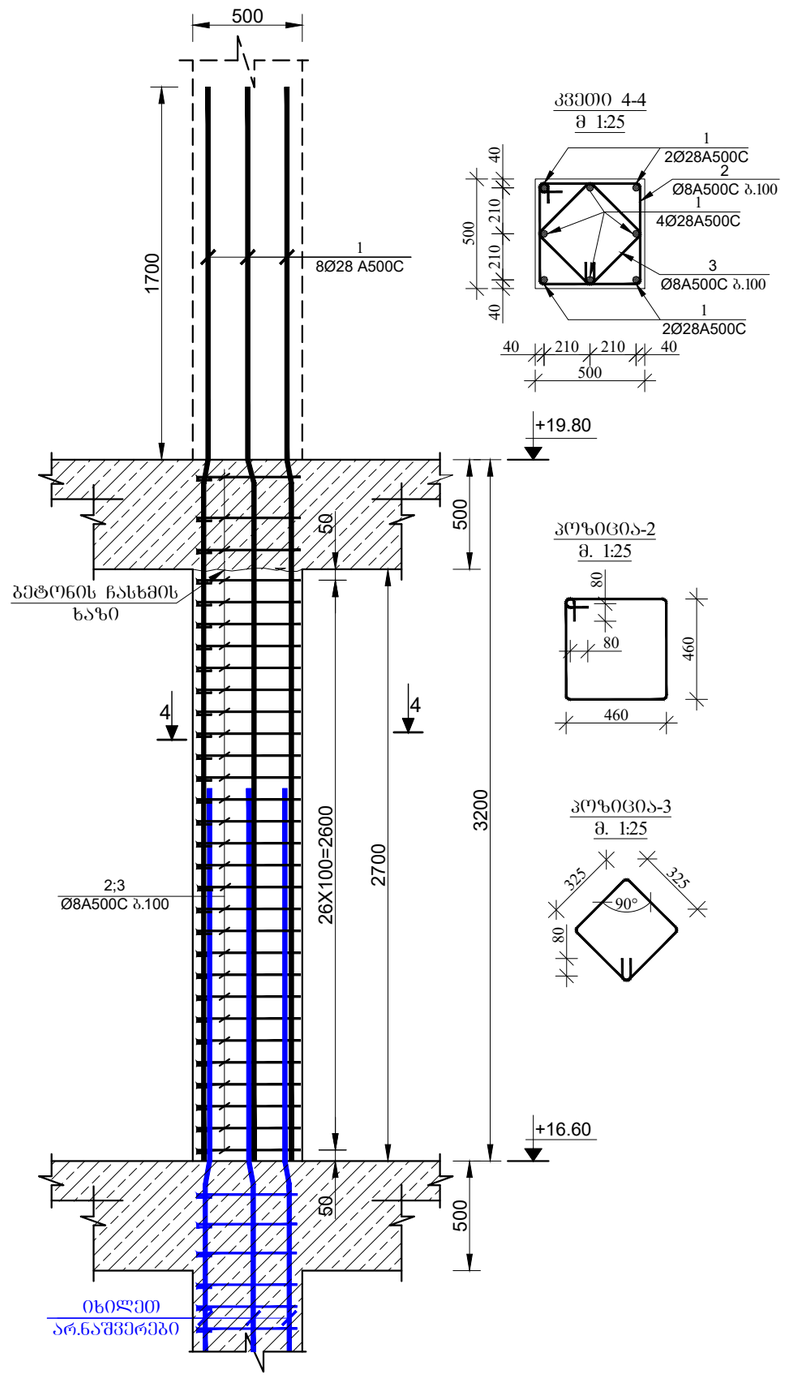

შენიშვნა:

1. წინამდებარე ნახაზი განხილული იქნას საძირკვლის, გაღახურვის წილების, რიგელების, დიაფრაგმებისა და არმატურის ნაშვერების კონსტრუქციულ ნახაზებთან ერთად.

2. სვეტებში გამოყენებული იქნას **B**25 კლასის ბეტონი.

3. გამოყენებულია **A500C** კლასის არმატურა.

4. არმატურების გადაბმა განხორციელდეს პირდაპირებით. გადაბმის სიგრძე 60**d** (**d**-გადასაბმელ არმატურის შორის უდიდესის დიამეტრია.)

5. სვეტებში არმატურების განაწილება განხორციელდეს ნახაზებზე მოცემული სქემის მიხედვით.

6. დაცული იქნას დამცავი შრეები.

7. ბეტონირებისას გამოყენებული იქნას ვიბრირება.

8.არმატურების მოლუნვა განხორციელდეს ცივად (გაცხელების გარეშე)

9. სვეტების გადასვლის ადგილები და მიბმა ღერძებთან იხელთეთ წილის საქალიბო ნახაზებზე.

10. ბოლო სართულის სვეტების მრავი არმატურები მოიღუნოს და ჩაანკერდეს გადახურვის კონსტრუქციებში არანაკლებ 50**d** სიგრძეზე. (**d**-ჩასაანკერებელი არმატურის დიამეტრია.)

11. პროექტში ცვლილა სახის ცვლილება შეთანხმებული იქნას პროექტის კონსტრუქციული ნაწილის ავტორებთან.

12.მშენებლობის გარეშების შემთხვევაში გათვალისწინებული იქნას კონსერვაციის სამუშაოები.

დამკვეთი: შპს "შმჯ ჯგუფი"

LTD "ALPHA PROJECT GEORGIA"
შპს "ალფა პროჯექტ გორგია"
57a, cholokashvili str., Block#3, Flat#24, Tbilisi, Georgia
ქ. თბილისი, ქ. ჩოლოყაშვილის №57ა, კორპ.3; ბ.24

POSITION თანამდებობა	NAME სახელი	SIGNATURE ხელმოწერა
DIRECTOR დირექტორი	T.MATCABERIDZE თ.მაცაბერიძე	
CONSTUCTOR კონსტრუქტორი	I. BOCHORISHVILI ი. ბოჭორიშვილი	
CONSTUCTOR კონსტრუქტორი		

DATE. თარიღი	DRAWING NAME: დასახელება: სვეტი-3; 4. კვეთი 3-3; 4-4.
02.09.2023	
AUDIT. რევიზია-0	
00.00.00	
SCALE. მასშტაბი	
1:25	

PAGE FORMAT ფორმატი	FILE NAME ფაილი	LAYOUT გვერდი
A3	FILEBI	
STAGE სტადია	SHEET ფურცელი	SHEETS ფურცლები
მუშა პროექტი	ჯ.-53	

მრავალფუნქციური კომპლექსი

მისამართი: ქ. თბილისი, სოფელი გლდანი, აფშნიანის ტერიტორია (ს.კ.- 01.11.17.023.215)

სვეტების მარკირების გეგმა +19.80 ნიშნულზე

მ. 1:150

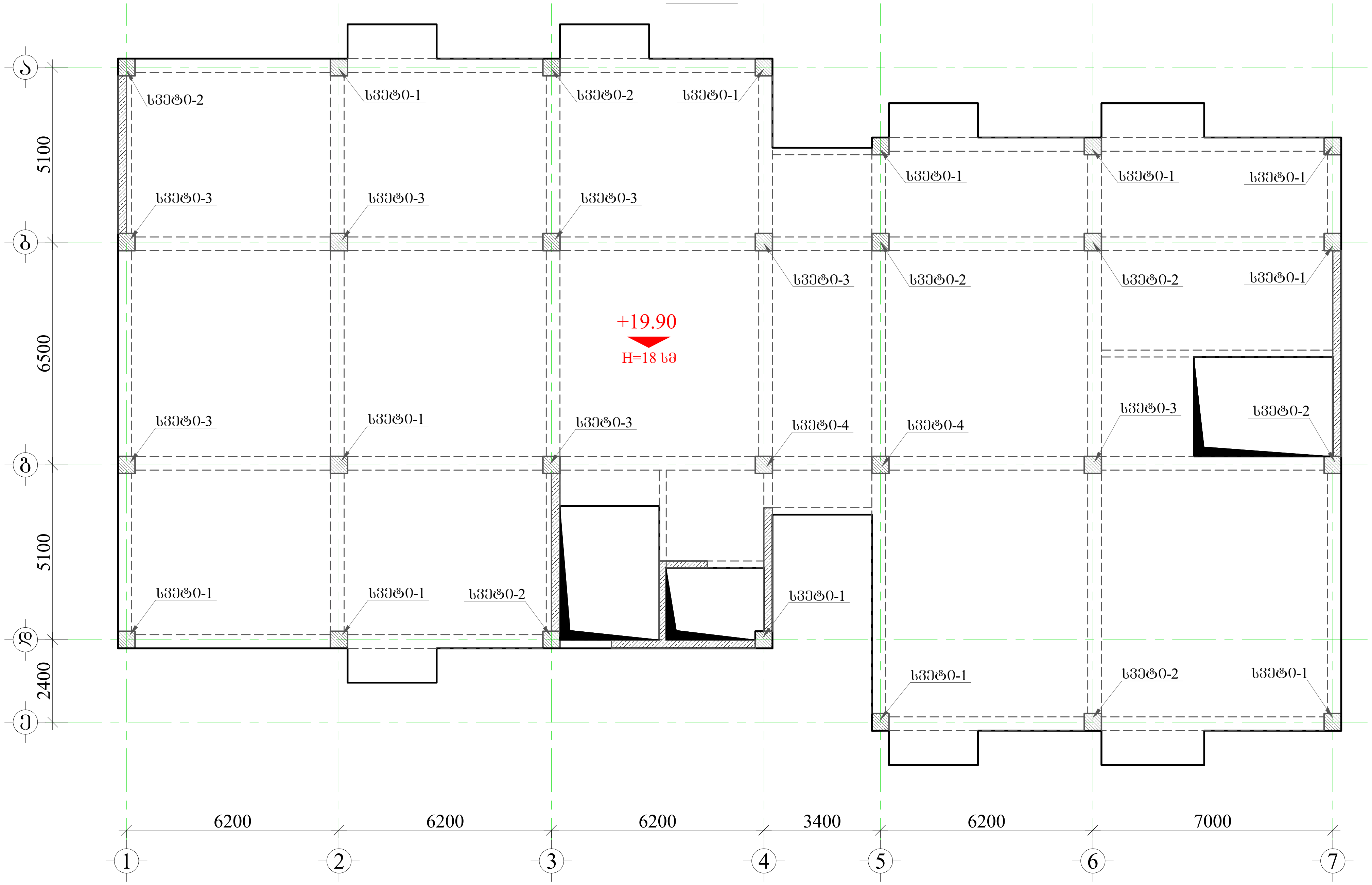

შენიშვნა:

1. წინამდებარე ნახაზი განხილული იქნას საძირკვლის, გადახურვის ფილების, რიგელების, დიაფრაგმებისა და არმატურის ნაშვერების კონსტრუქციულ ნახაზებთან ერთდ.

2. სვეტებში გამოყენებული იქნას **B**25 კლასის ბეტონი.

3. გამოყენებულია **A500C** კლასის არმატურა.

4. არმატურების გადაბმა განხორციელდეს პირგადადებით,
გადაბმის სიგრძე 60**d** (**d**-გადასაბმელ არმატურებს შორის
უდიდესის დიამეტრია.)

5. სვეტებში არმატურების განაწილება განხორციელდეს ნახაზებზე მოცემული სქემის მიხედვით.

6. დაცული იქნას დამცავი შრეები.

7. ბეტონირებისას გამოყენებული იქნას ვიბრირება.

8.არმატურების მოღუნვა განხორციელდეს ცივად (გაცხელების გარეშე)

9. სვეტების გადასვლის ადგილები და მიბმა ღერძებთან იხელეთ ფილის საყალიბო ნახაზებზე.

10. ბოლო სართულის სვეტების გრძივი არმატურები მოიღუნოს და ჩაანკერდეს გადახურვის კონსტრუქციებში არანაკლებ 50**d** სიგრძეზე.
(**d**-ჩასაანკერებელი არმატურის დიამეტრია.)

11. პროექტში ყველა სახის ცვლილება შეთანხმებული იქნას პროექტისკონსტრუქციული ნაწილის ავტორებთან.

12.მშენებლობის გაჩერების შემთხვევაში გათვალისწინებული
იქნას კონსერვაციის სამუშაოები.

დამკვეთი: შპს "მმჯ ჯგუფი"

LTD "ALPHA PROJECT GEORGIA"
შპს "ალფა პროჯექტ გორგია"

57a, cholokashvili str., Block#3, Flat#24, Tbilisi, Georgia
ქ. თბილისი, ქ. ჩოლოყაშვილის №57ა, კორ.3; ბ.24

POSITION თანამდებობა	NAME სახელი	SIGNATURE ხელმოწერა
DIRECTOR დირექტორი	T.MATCABERIDZE თ.მაცაბერიძე	თ. [signature]
CONSTUCTOR კონსტრუქტორი	I. BOCHORISHVILI ი. ბოჭორიშვილი	[signature]
CONSTUCTOR კონსტრუქტორი		

DATE. თარიღი 02.09.2023	DRAWING NAME: დასახელება: სვეტების მარკირების გეგმა +19.90 ნიშნულზე
AUDIT. რევიზია-0 00.00.00	
SCALE. მასშტაბი 1:150	

PAGE FORMAT ფორმატი	FILE NAME ფაილი	LAYOUT გვერდი
A3	FILEBI	
STAGE სტადია	SHEET ფურცელი	SHEETS ფურცლები
მუშა პროექტი	პ.-54	

სვეტი №1-ის არმირება
(12 ცალი) მ. 1:25

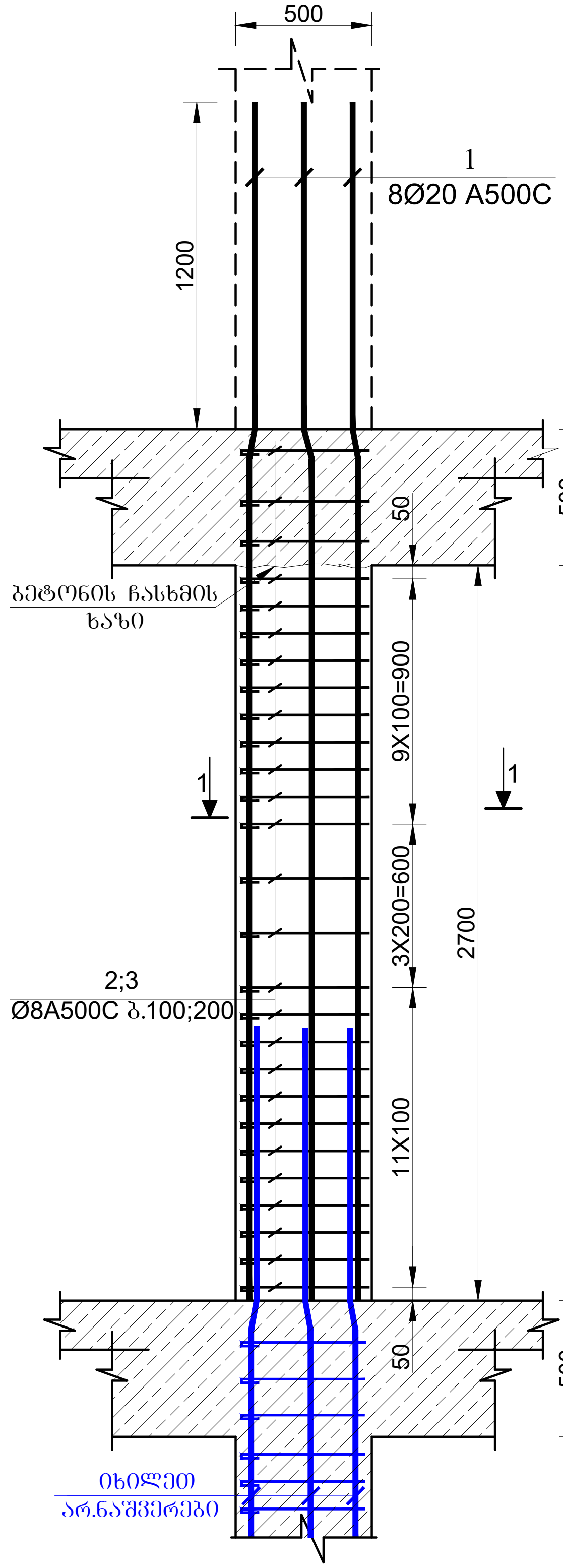

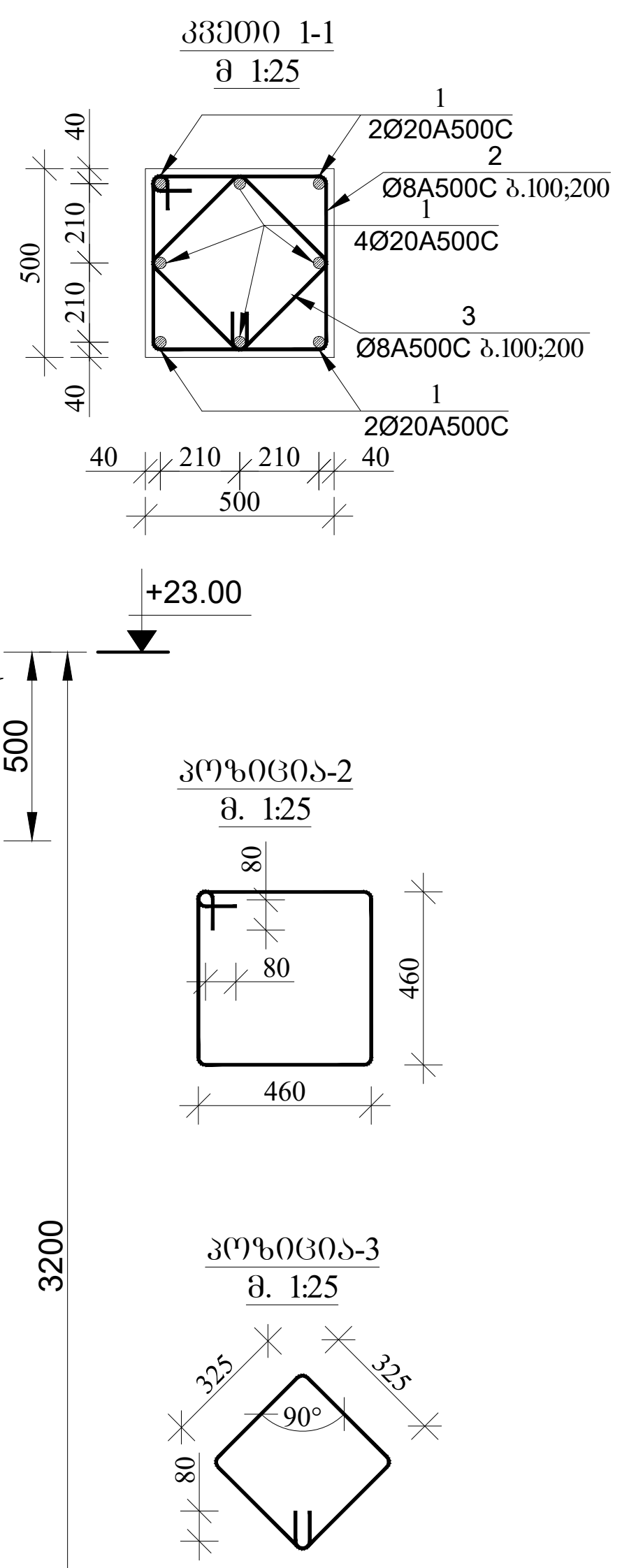

სვეტი №2-ის არმირება
(7 ცალი) მ. 1:25

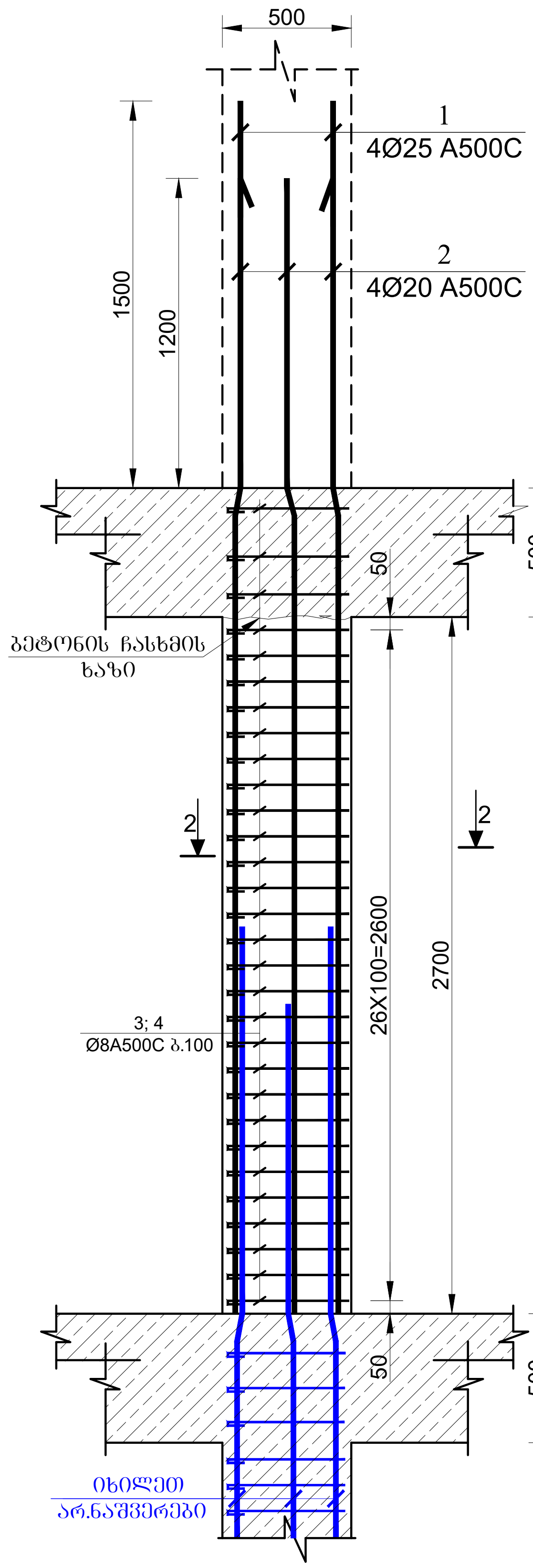

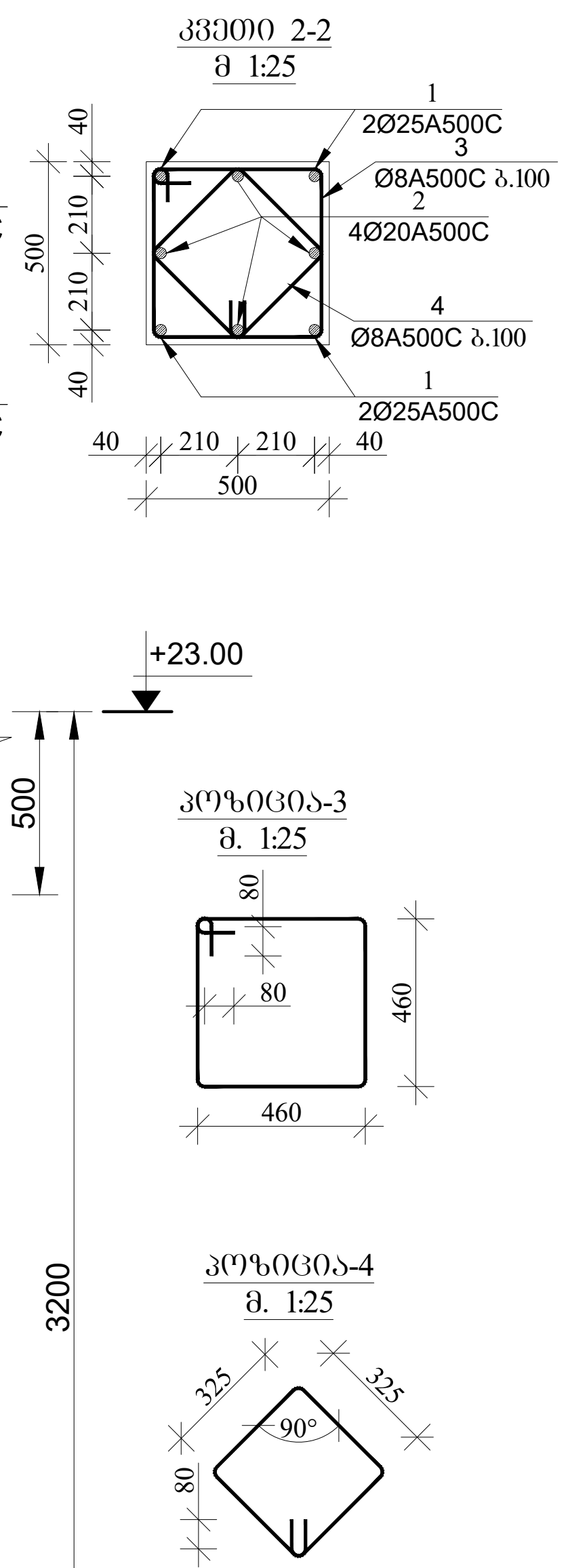

მრავალფუნქციური კომპლექსი

მისამართი: ქ. თბილისი, სოფელი გლდანი, ავშნიანის ტერიტორია (ს.კ.- 01.11.17.023.215)

შენიშვნა:

1. წინამდებარე ნახაზი განხილული იქნას საძირკვლის, გადახურვის ფილების, რიგელების, დიაფრაგმებისა და არმატურის ნაშვერების კონსტრუქციულ ნახაზებთან ერთდ.

2. სვეტებში გამოყენებული იქნას **B**25 კლასის ბეტონი.

3. გამოყენებულია **A500C** კლასის არმატურა.

4. არმატურების გადაბმა განხორციელდეს პირგადადებით, გადაბმის სიგრძე 60**d** (**d**-გადასაბმელ არმატურებს შორის უდიდესის დიამეტრია.)

5. სვეტებში არმატურების განაწილება განხორციელდეს ნახაზებზე მოცემული სქემის მიხედვით.

6. დაცული იქნას დამცავი შრეები.

7. ბეტონირებისას გამოყენებული იქნას ვიბრირება.

8.არმატურების მოღუნვა განხორციელდეს ცივად (გაცხელების გარეშე)

9. სვეტების გადასვლის ადგილები და მიბმა ღერძებთან იხილეთ ფილის საყალიბო ნახაზებზე.

10. ბოლო სართულის სვეტების გრძივი არმატურები მოიღუნოს და ჩაანკერდეს გადახურვის კონსტრუქციებში არანაკლებ 50**d** სიგრძეზე. (**d**-ჩასაანკერებელი არმატურის დიამეტრია.)

11. პროექტში ყველა სახის ცვლილება შეთანხმებული იქნას პროექტისკონსტრუქციული ნაწილის ავტორებთან.

12.მშენებლობის გაჩერების შემთხვევაში გათვალისწინებული იქნას კონსერვაციის სამუშაოები.

დამკვეთი: შპს "მეგა ჯგუფი"

LTD "ALPHA PROJECT GEORGIA"
შპს "ალფა პროჯექტ ჯორჯია"

57a, cholokashvili str., Block#3, Flat#24, Tbilisi, Georgia
ქ. თბილისი, ქ. ჩოლოყაშვილის №57ა, კორ.3; ბ.24

POSITION თანამდებობა	NAME სახელი	SIGNATURE ხელმოწერა
DIRECTOR დირექტორი	T.MATCABERIDZE თ.მაცაბერიძე	
CONSTUCTOR კონსტრუქტორი	I. BOCHORISHVILI ი. ბოჭორიშვილი	
CONSTUCTOR კონსტრუქტორი		

DATE. თარიღი 02.09.2023	DRAWING NAME: დასახელება: სვეტი-1; 2. კვეთი 1-1; 2-2.
AUDIT. რევიზია-0 00.00.00	
SCALE. მასშტაბი 1:25	

PAGE FORMAT ფორმატი	FILE NAME ფაილი	LAYOUT ველი
A3	FILEBI	

STAGE სტადია	SHEET ფურცელი	SHEETS ფურცლები
მუშა პროექტი	კ.-55	

მრავალფუნქციური კომპლექსი

მისამართი: ქ. თბილისი, სოფელი გლდანი, აფშნიანის ტერიტორია (ს.კ.- 01.11.17.023.215)

სვეტი №3-ის არმირება
(7 ცალი) მ. 1:25

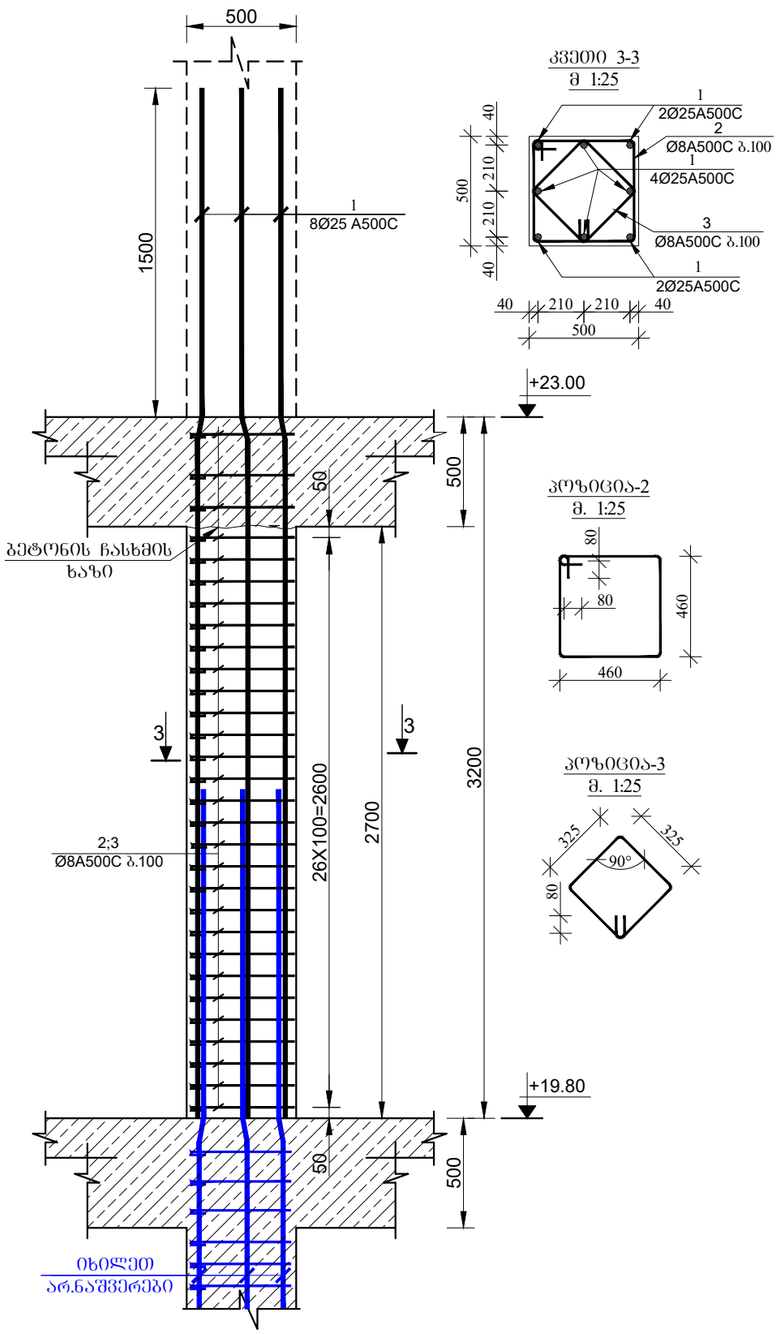

სვეტი №4-ის არმირება
(2 ცალი) მ. 1:25

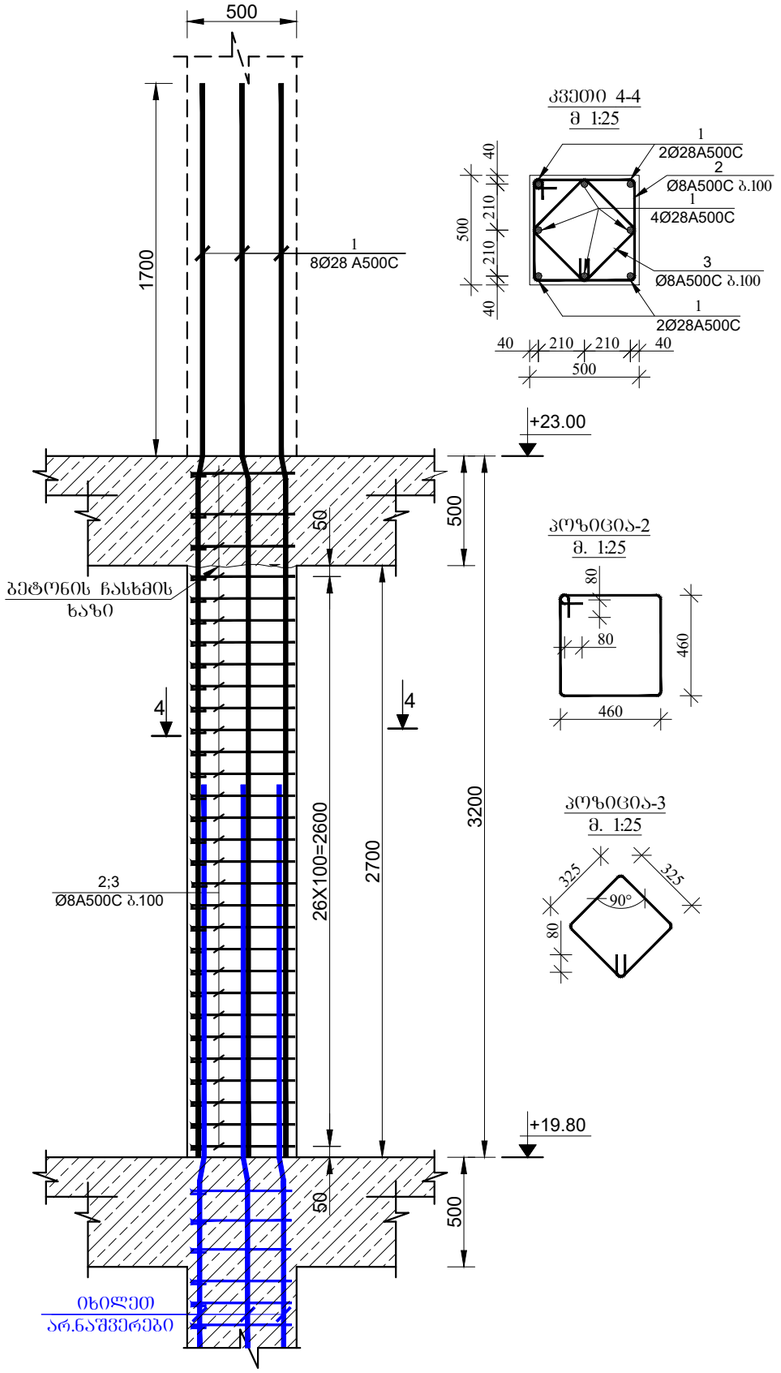

შენიშვნა:

1. წინამდებარე ნახაზი განხილული იქნას საძირკვლის, გალახურვის წილების, რიბელების, დიაფრაგმებისა და არმატურის ნაშვერების კონსტრუქციულ ნახაზებთან ერთად.

2. სვეტებში გამოყენებული იქნას **B**25 კლასის ბეტონი.

3. გამოყენებულია **A500C** კლასის არმატურა.

4. არმატურების გადაბმა განხორციელდეს პირდაპირებით, გადაბმის სიგრძე 60**d** (**d**-გადასაბმელ არმატურის შტრის სისქის დიამეტრია.)

5. სვეტებში არმატურების განაწილება განხორციელდეს ნახაზებზე მოცემული სქემის მიხედვით.

6. დაცული იქნას დამცავი შრეები.

7. ბეტონირებისას გამოყენებული იქნას ვიბრირება.

8.არმატურების მოლუნვა განხორციელდეს ცივად (გაცხელების გარეშე)

9. სვეტების გადასვლის ადგილები და მიბმა ღერძებთან იხელთეთ წილის საქალიბო ნახაზებზე.

10. ბოლო სართულის სვეტების მრავი არმატურები მოიღუნოს და ჩაანკერდეს გალახურვის კონსტრუქციებში არანაკლებ 50**d** სიგრძეზე. (**d**-ჩასაანკერებელი არმატურის დიამეტრია.)

11. პროექტში ცვლილება სახის ცვლილება შეთანხმებული იქნას პროექტის კონსტრუქციული ნაწილის ავტორებთან.

12.მშენებლობის გარეშეების შემთხვევაში გათვალისწინებული იქნას კონსერვაციის სამუშაოები.

დამკვეთი: შპს "მმჯ ჯგუფი"

LTD "ALPHA PROJECT GEORGIA"
შპს "ალფა პროჯექტ გორგია"

57a, cholokashvili str., Block#3, Flat#24, Tbilisi, Georgia
ქ. თბილისი, ქ. ჭოლოყაშვილის №57ა, კორ.3; ბ.24

POSITION თანამდებობა	NAME სახელი	SIGNATURE ხელმოწერა
DIRECTOR დირექტორი	T.MATCABERIDZE თ.მაცაბერიძე	
CONSTUCTOR კონსტრუქტორი	I. BOCHORISHVILI ი. ბოჭორიშვილი	
CONSTUCTOR კონსტრუქტორი		

DATE. თარიღი	DRAWING NAME: დასახელება:
02.09.2023	სვეტი-3; 4. კვეთი 3-3; 4-4.
AUDIT. რევიზია-0	
00.00.00	
SCALE. მასშტაბი	
1:25	

PAGE FORMAT ფორმატი	FILE NAME ფაილი	LAYOUT გვერდი
A3	FILEBI	
STAGE სტადია	SHEET ფურცელი	SHEETS ფურცლები
მუშა პროექტი	ს.-56	

სვეტების მარკირების გეგმა +23.00 ნიშნულზე
მ. 1:150

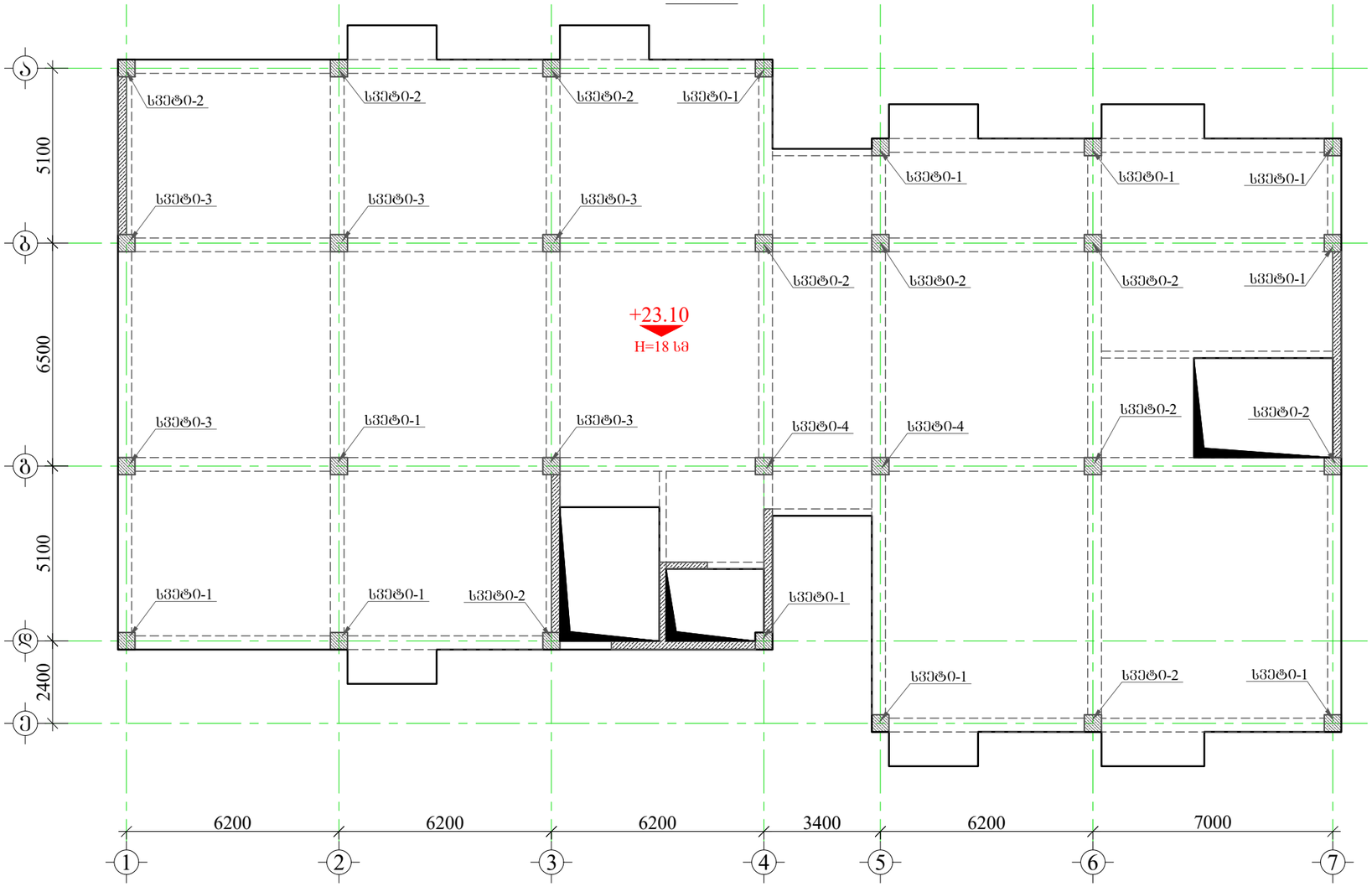

მრავალფუნქციური კომპლექსი

მისამართი: ქ. თბილისი, სოფელი გლდანი, აფშნიანის ტერიტორია (ს.კ.- 01.11.17.023.215)

შენიშვნა:

1. წინამდებარე ნახაზი განხილული იქნას საკონსტრუქციო, გაღახურვის ფილების, რიგელების, დიაფრაგმებისა და არმატურის ნაშენების კონსტრუქციულ ნახაზებთან ერთად.

2. სვეტებში გამოყენებული იქნას **B**25 კლასის ბეტონი.

3. გამოყენებულია **A500C** კლასის არმატურა.

4. არმატურების გადაბმა განხორციელდეს პერპადიკულარულად, გადაბმის სიგრძე 60**d** (**d**-გადასაბმელ არმატურის შორის უდიდესის დიამეტრია.)

5. სვეტებში არმატურების განაწილება განხორციელდეს ნახაზებზე მოცემული სქემის მიხედვით.

6. დაცული იქნას დამცავი შრეები.

7. ბეტონირებისას გამოყენებული იქნას ვიბრირება.

8.არმატურების მოლუნვა განხორციელდეს ცივად (გაცხელების გარეშე)

9. სვეტების გადასვლის ადგილები და მიბმა ღერძებთან იხილეთ ფილის საძალიბო ნახაზებზე.

10. ბოლო სართულის სვეტების გრძივი არმატურები მოიღუნოს და ჩაანკერდეს გაღახურვის კონსტრუქციაში არანაკლებ 50**d** სიგრძეზე. (**d**-ჩასაანკერებელი არმატურის დიამეტრია.)

11. პროექტში ცვლილა სახის ცვლილება შეთანხმებული იქნას პროექტისკონსტრუქციული ნაწილის ავტორებთან.

12.მშენებლობის გარეშების შემთხვევაში გათვალისწინებული იქნას კონსერვაციის სამუშაოები.

დამკვეთი:	შპს "მმჯ ჯგუფი"

LTD "ALPHA PROJECT GEORGIA"
შპს "ალფა პროჯექტ გორგია"

57a, cholokashvili str., Block#3, Flat#24, Tbilisi, Georgia
ქ. თბილისი, ქ. ჭოლოყაშვილის №57ა, კორ.3; ბ.24

POSITION თანამდებობა	NAME სახელი	SIGNATURE ხელმოწერა
DIRECTOR დირექტორი	T.MATCABERIDZE თ.მაცაბერიძე	
CONSTUCTOR კონსტრუქტორი	I. BOCHORISHVILI ი. ბოჭორიშვილი	
CONSTUCTOR კონსტრუქტორი		

DATE. თარიღი: 02.09.2023	DRAWING NAME: დასახელება: სვეტების მარკირების გეგმა +23.10 ნიშნულზე	
AUDIT. რევიზია-0		
00.00.00		
SCALE. მასშტაბი		
1:150		
PAGE FORMAT ფორმატი	FILE NAME ფაილი	LAYOUT გვერდი
A3	FILEBI	
STAGE სტადია	SHEET ფურცელი	SHEETS ფურცლები
მუშა პროექტი	ს.-57	

მრავალფუნქციური კომპლექსი

მისამართი: ქ. თბილისი, სოფელი ბლდანი, ავჭნიანის ტერიტორია (ს.კ.- 01.11.17.023.215)

სვეტი №1-ის არმირება
(11 ცალი) მ. 1:25

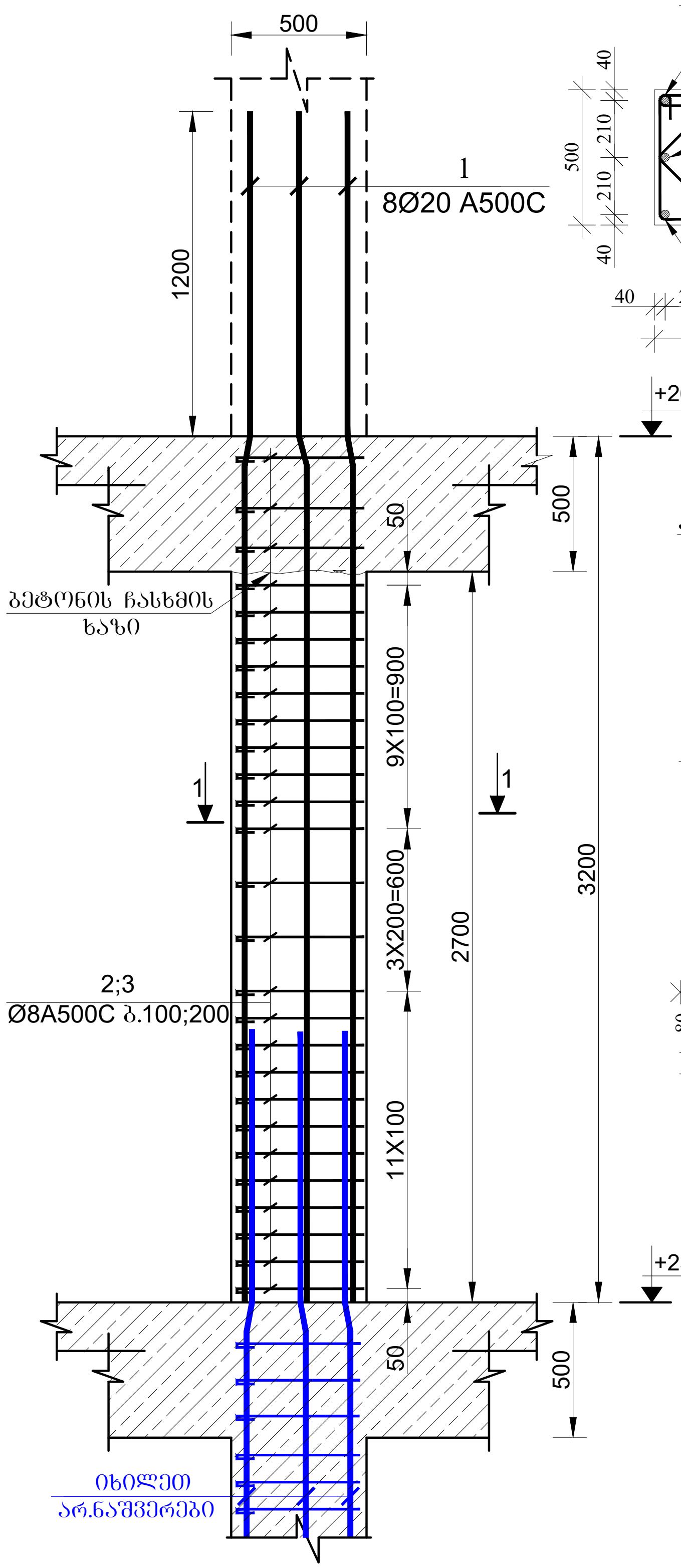

კვეთი 1-1
მ 1:25

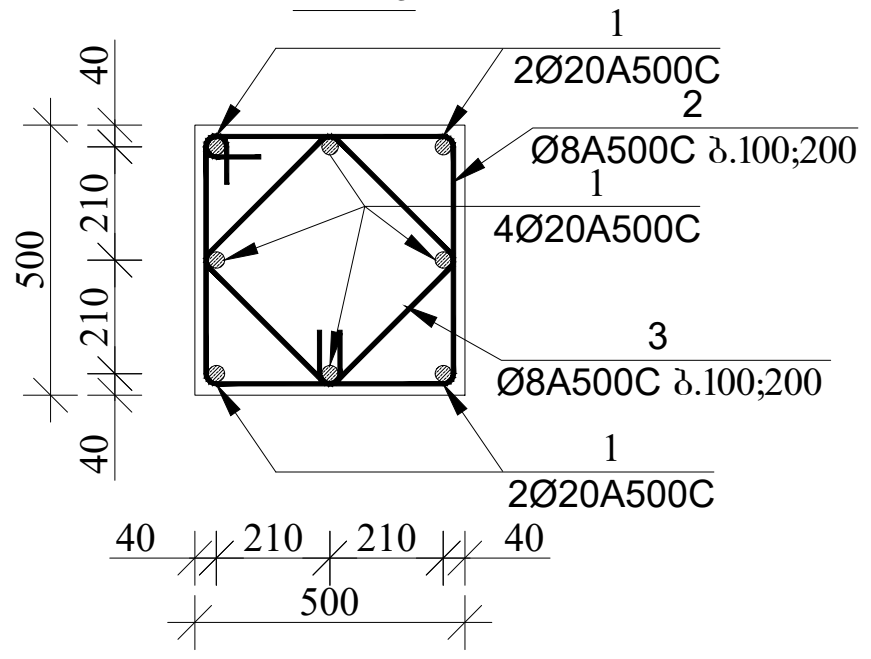

პოზიცია-2
მ. 1:25

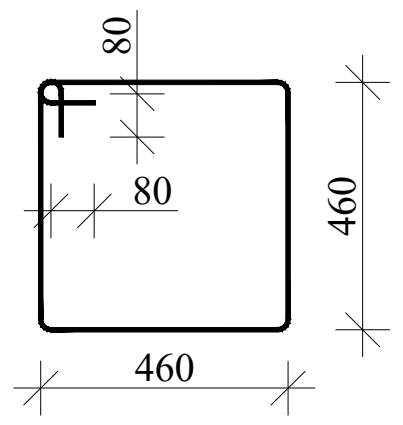

პოზიცია-3
მ. 1:25

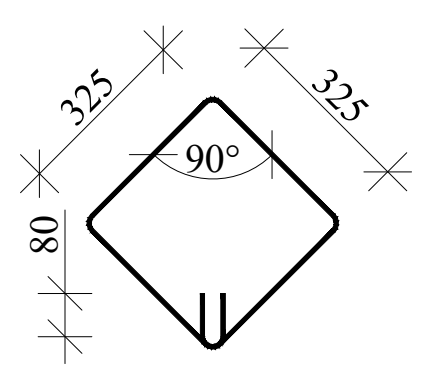

სვეტი №2-ის არმირება
(10 ცალი) მ. 1:25

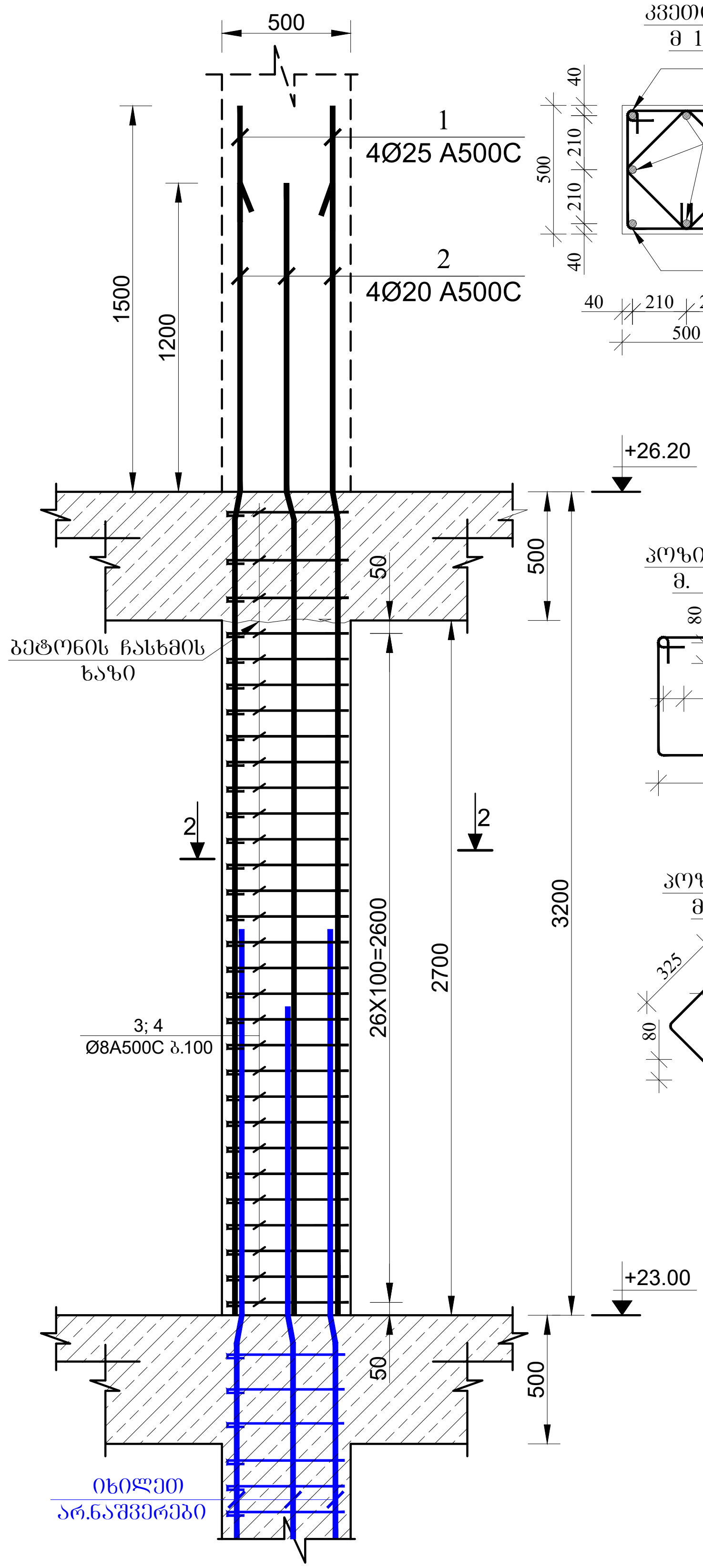

კვეთი 2-2
მ 1:25

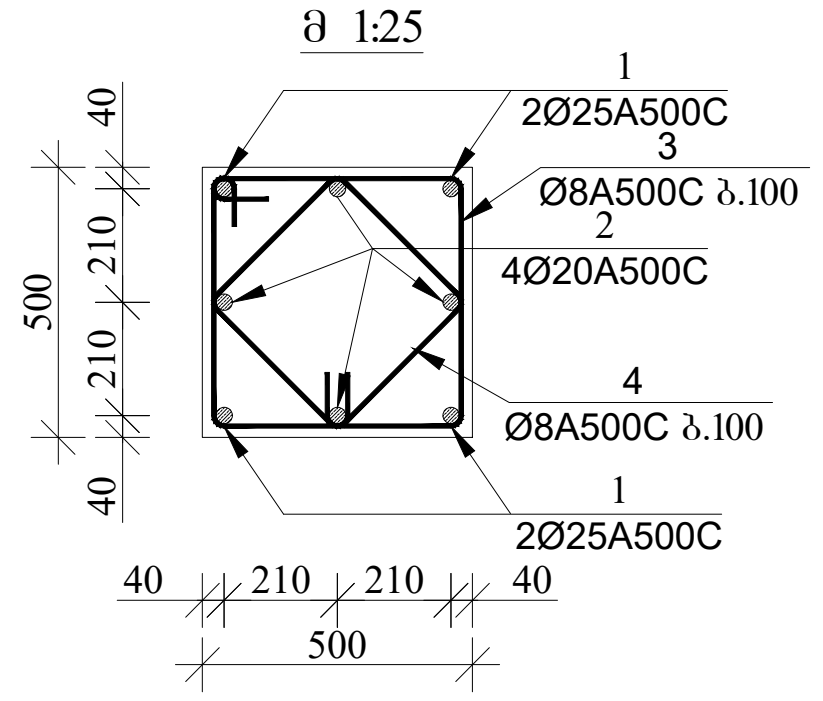

პოზიცია-3
მ. 1:25

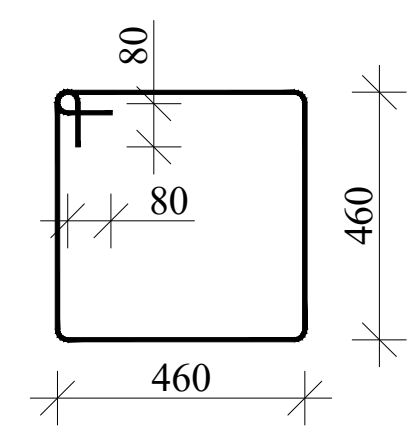

პოზიცია-4
მ. 1:25

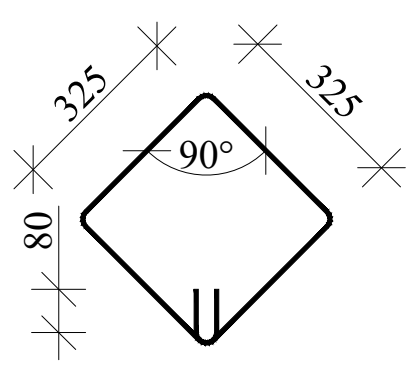

შენიშვნა:

1. წინამდებარე ნახაზი განხილული იქნას საძირკვლის, გადახურვის ფილების, რიგელების, დიაფრაგმებისა და არმატურის ნაშვერების კონსტრუქციულ ნახაზებთან ერთდ.

2. სვეტებში გამოყენებული იქნას **B**25 კლასის ბეტონი.

3. გამოყენებულია **A500C** კლასის არმატურა.

4. არმატურების გადაბმა განხორციელდეს პირგადადებით, გადაბმის სიგრძე 60**d** (**d**-გადასაბმელ არმატურებს შორის უდიდესის დიამეტრია.)

5. სვეტებში არმატურების განაწილება განხორციელდეს ნახაზებზე მოცემული სქემის მიხედვით.

6. დაცული იქნას დამცავი შრეები.

7. ბეტონირებისას გამოყენებული იქნას ვიბრირება.

8. არმატურების მოღუნვა განხორციელდეს ცივად (გაცხელების გარეშე)

9. სვეტების გადასვლის ადგილები და მიგმა ღერძებთან იხელეთ ფილის საყალიბო ნახაზებზე.

10. ბოლო სართულის სვეტების გრძივი არმატურები მოიღუნოს და ჩაანკერდეს გადახურვის კონსტრუქციებში არანაკლებ 50**d** სიგრძეზე. (**d**-ჩასაანკერებელი არმატურის დიამეტრია.)

11. პროექტში ყველა სახის ცვლილება შეთანხმებული იქნას პროექტისკონსტრუქციული ნაწილის ავტორებთან.

12. მშენებლობის გაჩერების შემთხვევაში გათვალისწინებული იქნას კონსერვაციის სამუშაოები.

დამკვეთი: შპს "მმჯ ჯგუფი"

LTD "ALPHA PROJECT GEORGIA"
შპს "ალფა პროჯექტ გორგია"

57a, cholokashvili str., Block#3, Flat#24, Tbilisi, Georgia
ქ. თბილისი, ქ. ჩოლოყაშვილის №57ა, კორ.3; ბ.24

POSITION თანამდებობა	NAME სახელი	SIGNATURE ხელმოწერა
DIRECTOR დირექტორი	T.MATCABERIDZE თ.მაცაბერიძე	
CONSTUCTOR კონსტრუქტორი	I. BOCHORISHVILI ი. ბოჭორიშვილი	
CONSTUCTOR კონსტრუქტორი		

DATE. თარიღი	DRAWING NAME: დასახელება:
02.09.2023	სვეტი-1; 2. კვეთი 1-1; 2-2.
AUDIT. რევიზია-0	
00.00.00	
SCALE. მასშტაბი	
1:25	

PAGE FORMAT ფორმატი	FILE NAME ფაილი	LAYOUT გვერდი
A3	FILEBI	
STAGE სტადია	SHEET ფურცელი	SHEETS ფურცლები
მუშა პროექტი	ა.-58	

მრავალფუნქციური კომპლექსი

მისამართი: ქ. თბილისი, სოფელი გლდანი, აფშნიანის ტერიტორია (ს.კ.- 01.11.17.023.215)

სვეტი №3-ის არმირება
(5 ცალი) მ. 1:25

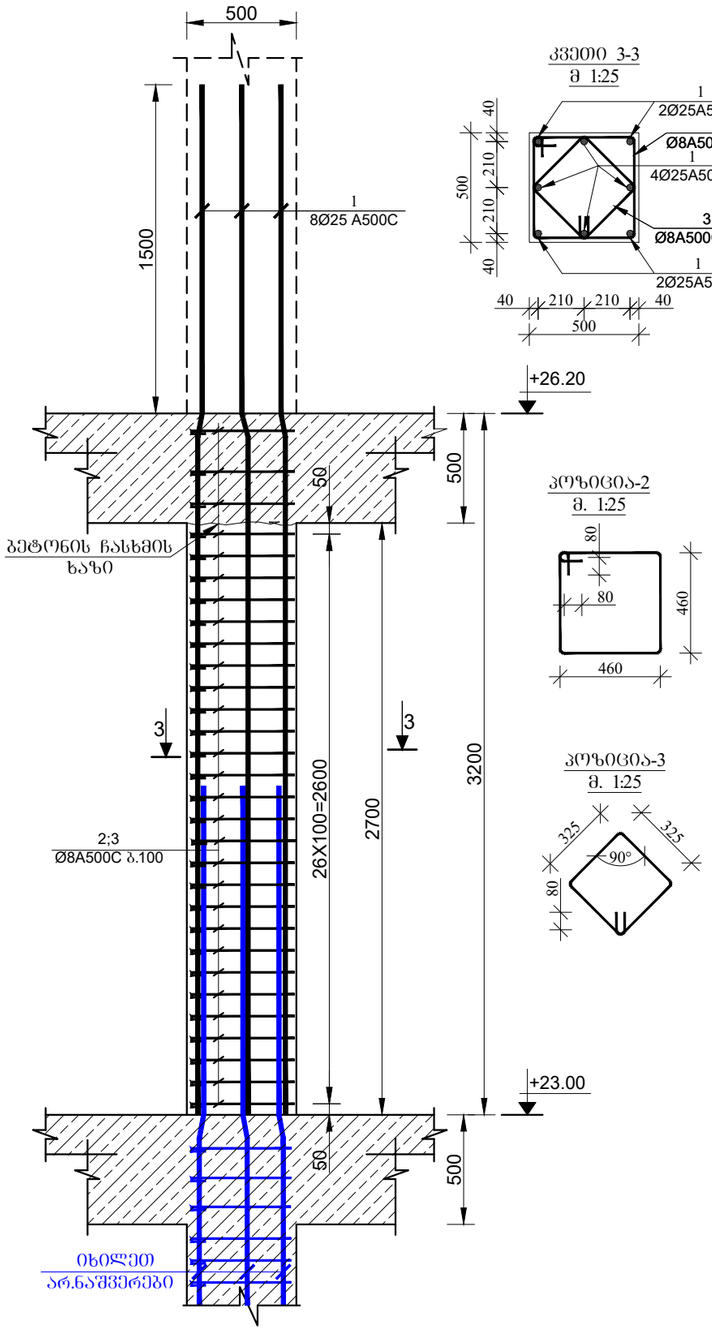

სვეტი №4-ის არმირება
(2 ცალი) მ. 1:25

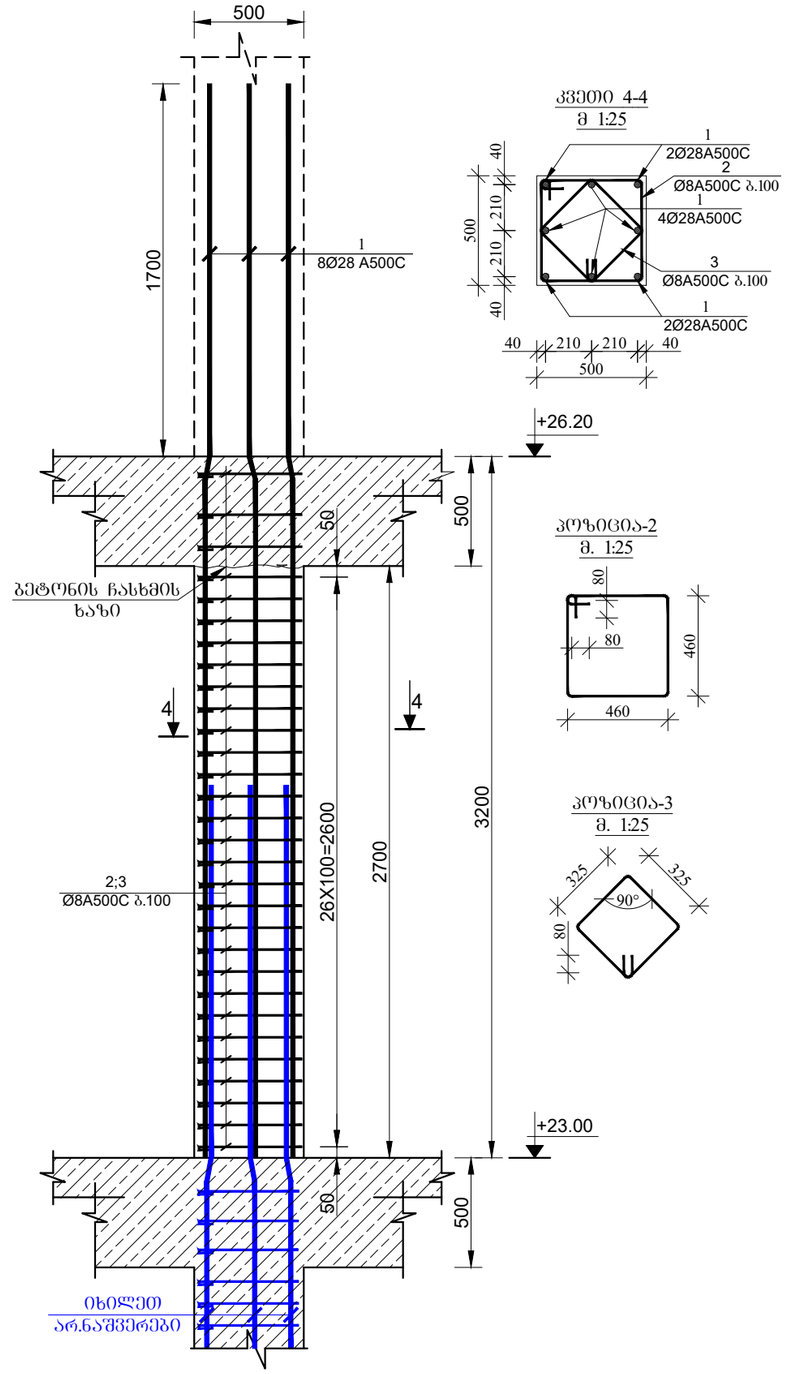

შენიშვნა:

1. წინამდებარე ნახაზი განხილული იქნას საკონკურსო, გაანგარიშების, რიგების, დიაფრაგმების და არმატურის ნაშვერების კონსტრუქციულ ნახაზებთან ერთად.

2. სვეტებში გამოყენებული იქნას **B**25 კლასის ბეტონი.

3. გამოყენებულია **A500C** კლასის არმატურა.

4. არმატურების გადაბმა განხორციელდეს პერპადადებით, გადაბმის სიგრძე 60**d** (**d**-გადასაბმელ არმატურის შტრის უდიდესის დიამეტრია.)

5. სვეტებში არმატურების განაწილება განხორციელდეს ნახაზებზე მოცემული სქემის მიხედვით.

6. დაცული იქნას დამცავი შრეები.

7. ბეტონირებისას გამოყენებული იქნას ვიბრირება.

8.არმატურების მოლუნვა განხორციელდეს ცივად (გაცხელების გარეშე)

9. სვეტების გადასვლის ადგილები და მიბმა ლერწებთან იხელთეთ შეილის საქალიბო ნახაზებზე.

10. ბოლო სართულის სვეტების გრძივი არმატურები მოიღუნოს და ჩაანკერდეს გადახურვის კონსტრუქციებში არანაკლებ 50**d** სიგრძეზე. (**d**-ჩასაანკერებელი არმატურის დიამეტრია.)

11. პროექტში ცვლილება შეთანხმებული იქნას პროექტის კონსტრუქციული ნაწილის ავტორებთან.

12.მშენებლობის გაჩერების შემთხვევაში გათვალისწინებული იქნას კონსერვაციის სამუშაოები.

დამკვეთი: შპს "შმჯ ჯგუფი"

LTD "ALPHA PROJECT GEORGIA"
შპს "ალფა პროჯექტ გორგია"
57a, cholokashvili str., Block#3, Flat#24, Tbilisi, Georgia
ქ. თბილისი, ქ. ჩოლოყაშვილის №57ა, კორ.3; ბ.24

POSITION თანამდებობა	NAME სახელი	SIGNATURE ხელმოწერა
DIRECTOR დირექტორი	T.MATCABERIDZE თ.მაცაბერიძე	
CONSTUCTOR კონსტრუქტორი	I. BOCHORISHVILI ი. ბოჭორიშვილი	
CONSTUCTOR კონსტრუქტორი		

DATE. თარიღი	DRAWING NAME: დასახელება:
02.09.2023	სვეტი-3; 4. კვეთი 3-3; 4-4.
AUDIT. რევიზია-0	
00.00.00	
SCALE. მასშტაბი	
1:25	

PAGE FORMAT ფორმატი	FILE NAME ფაილი	LAYOUT გვერდი
A3	FILEBI	
STAGE სტადია	SHEET ფურცელი	SHEETS ფურცლები
მუშა პროექტი	ს.-59	

სვეტების მარკირების გეგმა +26.20 ნიშნულზე

მ. 1:150

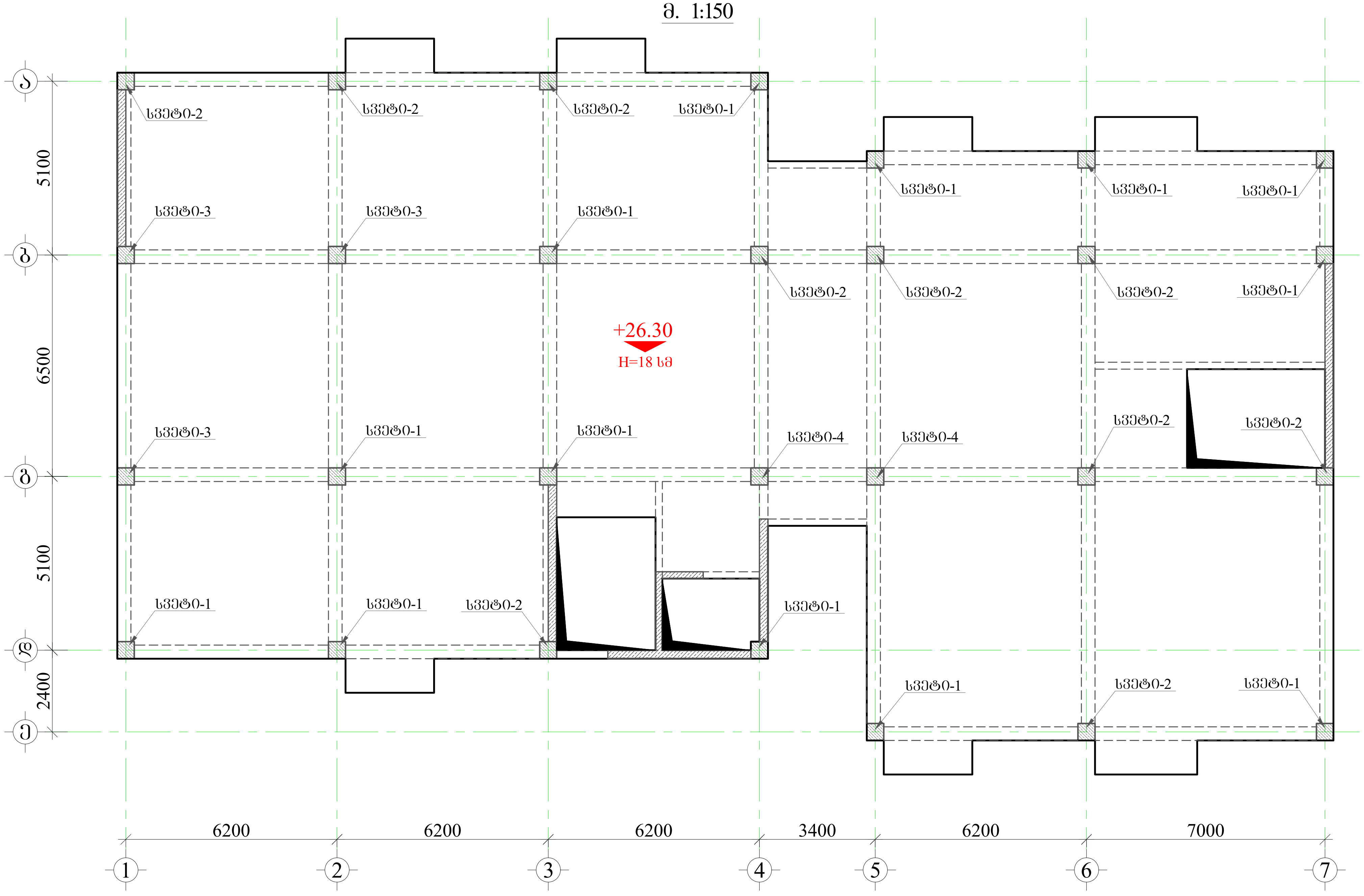

მრავალფუნქციური კომპლექსი

მისამართი: ქ. თბილისი, სოფელი გლდანი, ავშნიანის ტერიტორია (ს.კ.- 01.11.17.023.215)

შენიშვნა:

1. წინამდებარე ნახაზი განხილული იქნას საძირკვლის, გადახურვის ფილების, რიგელების, დიაფრაგმებისა და არმატურის ნაშვერების კონსტრუქციულ ნახაზებთან ერთდ.

2. სვეტებში გამოყენებული იქნას **B**25 კლასის ბეტონი.

3. გამოყენებულია **A500C** კლასის არმატურა.

4. არმატურების გადაბმა განხორციელდეს პირგადადებით, გადაბმის სიგრძე 60**d** (**d**-გადასაბმელ არმატურებს შორის უდიდესის დიამეტრია.)

5. სვეტებში არმატურების განაწილება განხორციელდეს ნახაზებზე მოცემული სქემის მიხედვით.

6. დაცული იქნას დამცავი შრეები.

7. ბეტონირებისას გამოყენებული იქნას ვიბრირება.

8.არმატურების მოღუნვა განხორციელდეს ცივად (გაცხელების გარეშე)

9. სვეტების გადასვლის ადგილები და მიბმა ღერძებთან იხილეთ ფილის საყალიბო ნახაზებზე.

10. ბოლო სართულის სვეტების გრძივი არმატურები მოიღუნოს და ჩაანკერდეს გადახურვის კონსტრუქციებში არანაკლებ 50**d** სიგრძეზე. (**d**-ჩასაანკერებელი არმატურის დიამეტრია.)

11. პროექტში ყველა სახის ცვლილება შეთანხმებული იქნას პროექტისკონსტრუქციული ნაწილის ავტორებთან.

12.მშენებლობის გაჩერების შემთხვევაში გათვალისწინებული იქნას კონსერვაციის სამუშაოები.

დამკვეთი: შპს "მმჯ ჯგუფი"

LTD "ALPHA PROJECT GEORGIA"
შპს "ალფა პროჯექტ გორგია"

57a, cholokashvili str., Block#3, Flat#24, Tbilisi, Georgia
ქ. თბილისი, ქ. ჩოლოყაშვილის №57ა, კორ.3; ბ.24

POSITION თანამდებობა	NAME სახელი	SIGNATURE ხელმოწერა
DIRECTOR დირექტორი	T.MATCABERIDZE თ.მაცაბერიძე	[signature]
CONSTUCTOR კონსტრუქტორი	I. BOCHORISHVILI ი. ბოჩორიშვილი	[signature]
CONSTUCTOR კონსტრუქტორი		

DATE. თარიღი	DRAWING NAME: დასახელება:
02.09.2023	სვეტების მარკირების გეგმა +26.30 ნიშნულზე
AUDIT. რევიზია-0	
00.00.00	
SCALE. მასშტაბი	
1:150	

PAGE FORMAT ფორმატი	FILE NAME ფაილი	LAYOUT გვერდი
A3	FILEBI	
STAGE სტადია	SHEET ფურცელი	SHEETS ფურცლები
მუშა პროექტი	კ.-60	

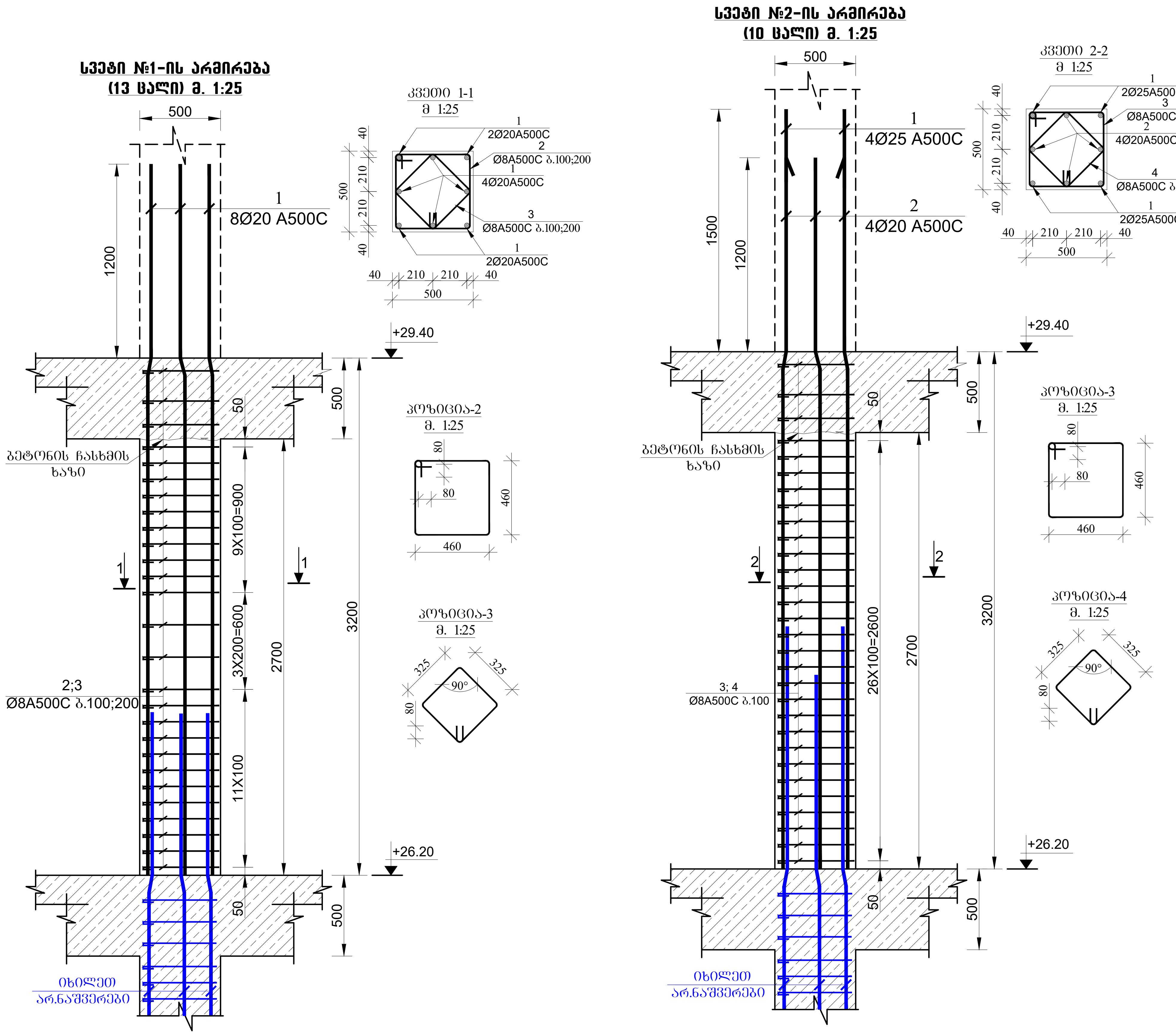

მრავალფუნქციური კომპლექსი

მისამართი: ქ. თბილისი, სოფელი გლდანი, ავშნიანის ტერიტორია (ს.კ.- 01.11.17.023.215)

შენიშვნა:

1. წინამდებარე ნახაზი განხილული იქნას საძირკვლის, გადახურვის ფილების, რიგელების, დიაფრაგმებისა და არმატურის ნაშვერების კონსტრუქციულ ნახაზებთან ერთდ.

2. სვეტებში გამოყენებული იქნას **B**25 კლასის ბეტონი.

3. გამოყენებულია **A500C** კლასის არმატურა.

4. არმატურების გადაბმა განხორციელდეს პირგადადებით, გადაბმის სიგრძე 60**d** (**d**-გადასაბმელ არმატურებს შორის უდიდესის დიამეტრია.)

5. სვეტებში არმატურების განაწილება განხორციელდეს ნახაზებზე მოცემული სქემის მიხედვით.

6. დაცული იქნას დამცავი შრეები.

7. ბეტონირებისას გამოყენებული იქნას ვიბრირება.

8.არმატურების მოღუნვა განხორციელდეს ცივად (გაცხელების გარეშე)

9. სვეტების გადასვლის ადგილები და მიბმა ღერძებთან იხილეთ ფილის საყალიბო ნახაზებზე.

10. ბოლო სართულის სვეტების გრძივი არმატურები მოიღუნოს და ჩაანკერდეს გადახურვის კონსტრუქციებში არანაკლებ 50**d** სიგრძეზე. (**d**-ჩასაანკერებელი არმატურის დიამეტრია.)

11. პროექტში ყველა სახის ცვლილება შეთანხმებული იქნას პროექტისკონსტრუქციული ნაწილის ავტორებთან.

12.მშენებლობის გაჩერების შემთხვევაში გათვალისწინებული იქნას კონსერვაციის სამუშაოები.

დამკვეთი: შპს "მმჯ ჯგუფი"

LTD "ALPHA PROJECT GEORGIA"
შპს "ალფა პროჯექტ გორგია"

57a, cholokashvili str., Block#3, Flat#24, Tbilisi, Georgia
ქ. თბილისი, ქ. ჩოლოყაშვილის №57ა, კორ.3; ბ.24

POSITION თანამდებობა	NAME სახელი	SIGNATURE ხელმოწერა
DIRECTOR დირექტორი	T.MATCABERIDZE თ.მაცაბერიძე	[signature]
CONSTUCTOR კონსტრუქტორი	I. BOCHORISHVILI ი. ბოჭორიშვილი	[signature]
CONSTUCTOR კონსტრუქტორი		

DATE. თარიღი	DRAWING NAME: დასახელება:
02.09.2023	სვეტი-1; 2. კვეთი 1-1; 2-2.
AUDIT. რევიზია-0	
00.00.00	
SCALE. მასშტაბი	
1:25	

PAGE FORMAT ფორმატი	FILE NAME ფაილი	LAYOUT გვერდი
A3	FILEBI	
STAGE სტადია	SHEET ფურცელი	SHEETS ფურცლები
მუშა პროექტი	ა.-61	

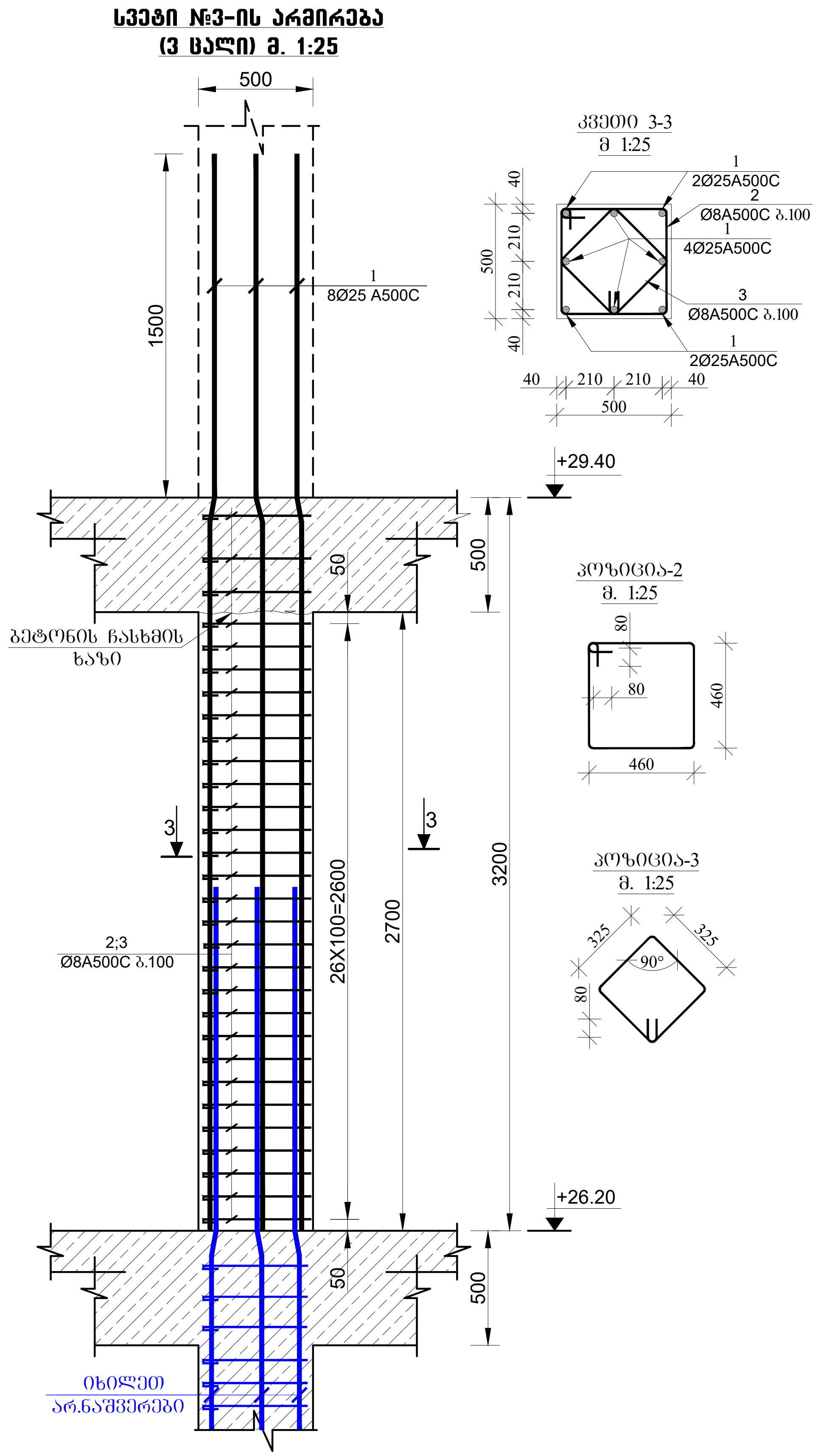

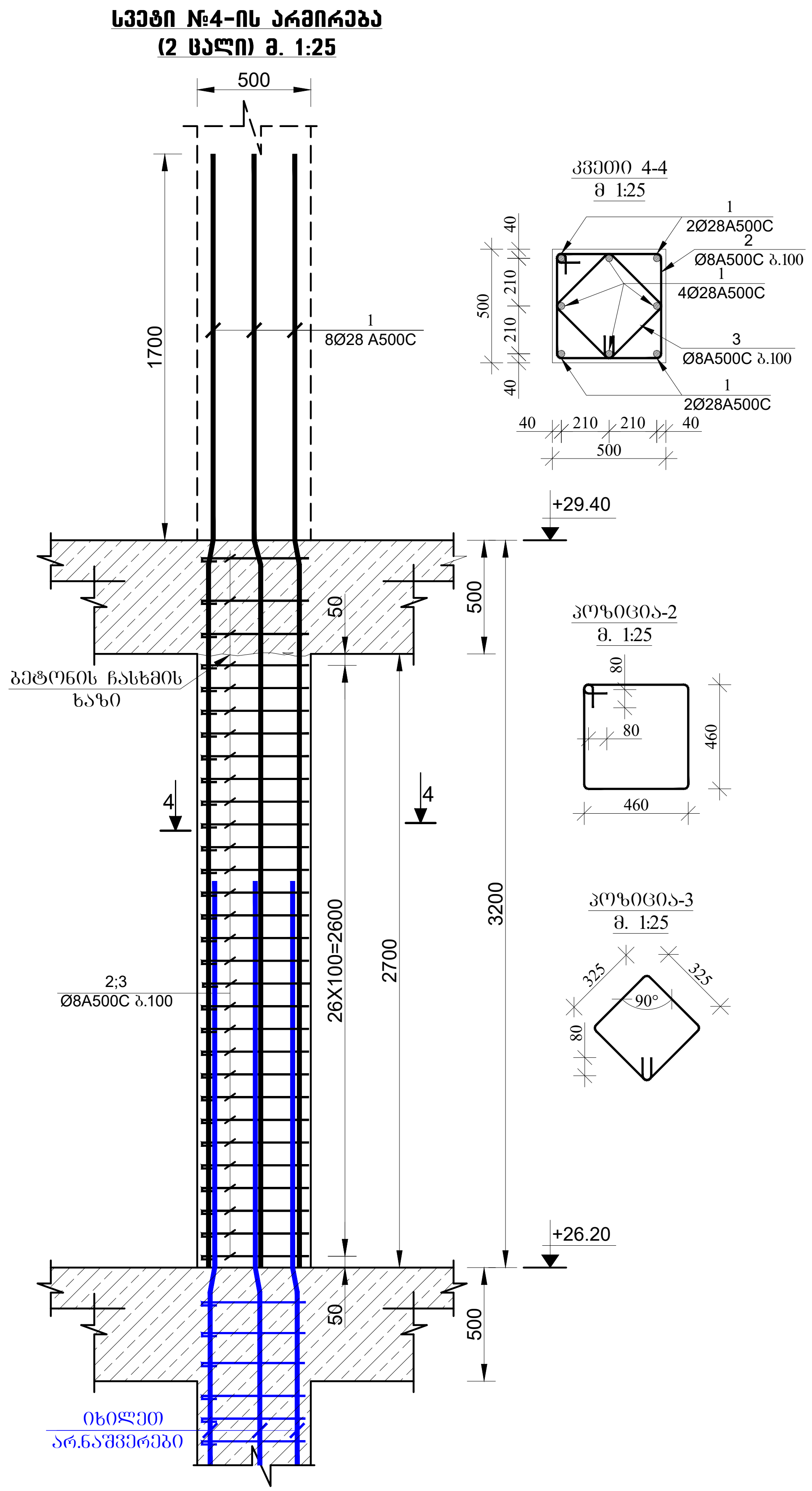

მრავალფუნქციური კომპლექსი

მისამართი: ქ. თბილისი, სოფელი გლდანი, აუშნიანის ტერიტორია (ს.კ.- 01.11.17.023.215)

შენიშვნა:

1. წინამდებარე ნახაზი განხილული იქნას საძირკვლის, გადახურვის ფილების, რიგელების, დიაფრაგმებისა და არმატურის ნაშვერების კონსტრუქციულ ნახაზებთან ერთდ.

2. სვეტებში გამოყენებული იქნას **B**25 კლასის ბეტონი.

3. გამოყენებულია **A500C** კლასის არმატურა.

4. არმატურების გადაბმა განხორციელდეს პირგადადებით, გადაბმის სიგრძე 60**d** (**d**-გადასაბმელ არმატურებს შორის უდიდესის დიამეტრია.)

5. სვეტებში არმატურების განაწილება განხორციელდეს ნახაზებზე მოცემული სქემის მიხედვით.

6. დაცული იქნას დამცავი შრეები.

7. ბეტონირებისას გამოყენებული იქნას ვიბრირება.

8.არმატურების მოღუნვა განხორციელდეს ცივად (გაცხელების გარეშე)

9. სვეტების გადასვლის ადგილები და მიბმა ღერძებთან იხელეთ ფილის საყალიბო ნახაზებზე.

10. ბოლო სართულის სვეტების ბრძივი არმატურები მოიღუნოს და ჩაანკერდეს გადახურვის კონსტრუქციებში არანაკლებ 50**d** სიგრძეზე. (**d**-ჩასაანკერებელი არმატურის დიამეტრია.)

11. პროექტში ყველა სახის ცვლილება შეთანხმებული იქნას პროექტისკონსტრუქციული ნაწილის ავტორებთან.

12.მშენებლობის გაჩერების შემთხვევაში გათვალისწინებული იქნას კონსერვაციის სამუშაოები.

დამკვეთი: შპს "მჯ ჯგუფი"

LTD "ALPHA PROJECT GEORGIA"
შპს "ალფა პროჯექტ გორგია"

57a, cholokashvili str., Block#3, Flat#24, Tbilisi, Georgia
ქ. თბილისი, ქ. ჩოლოყაშვილის №57ა, კორ.3; ბ.24

POSITION თანამდებობა	NAME სახელი	SIGNATURE ხელმოწერა
DIRECTOR დირექტორი	T.MATCABERIDZE თ.მაცაბერიძე	
CONSTUCTOR კონსტრუქტორი	I. BOCHORISHVILI ი. ბოჭორიშვილი	
CONSTUCTOR კონსტრუქტორი		

DATE. თარიღი	DRAWING NAME: დასახელება:
02.09.2023	სვეტი-3; 4. კვეთი 3-3; 4-4.
AUDIT. რევიზია-0	
00.00.00	
SCALE. მასშტაბი	
1:25	

PAGE FORMAT ფორმატი	FILE NAME ფაილი	LAYOUT გვერდი
A3	FILEBI	
STAGE სტადია	SHEET ფურცელი	SHEETS ფურცლები
მუშა პროექტი	კ.-62	

სვეტების მარკირების გეგმა +29.40 ნიშნულზე
მ. 1:150

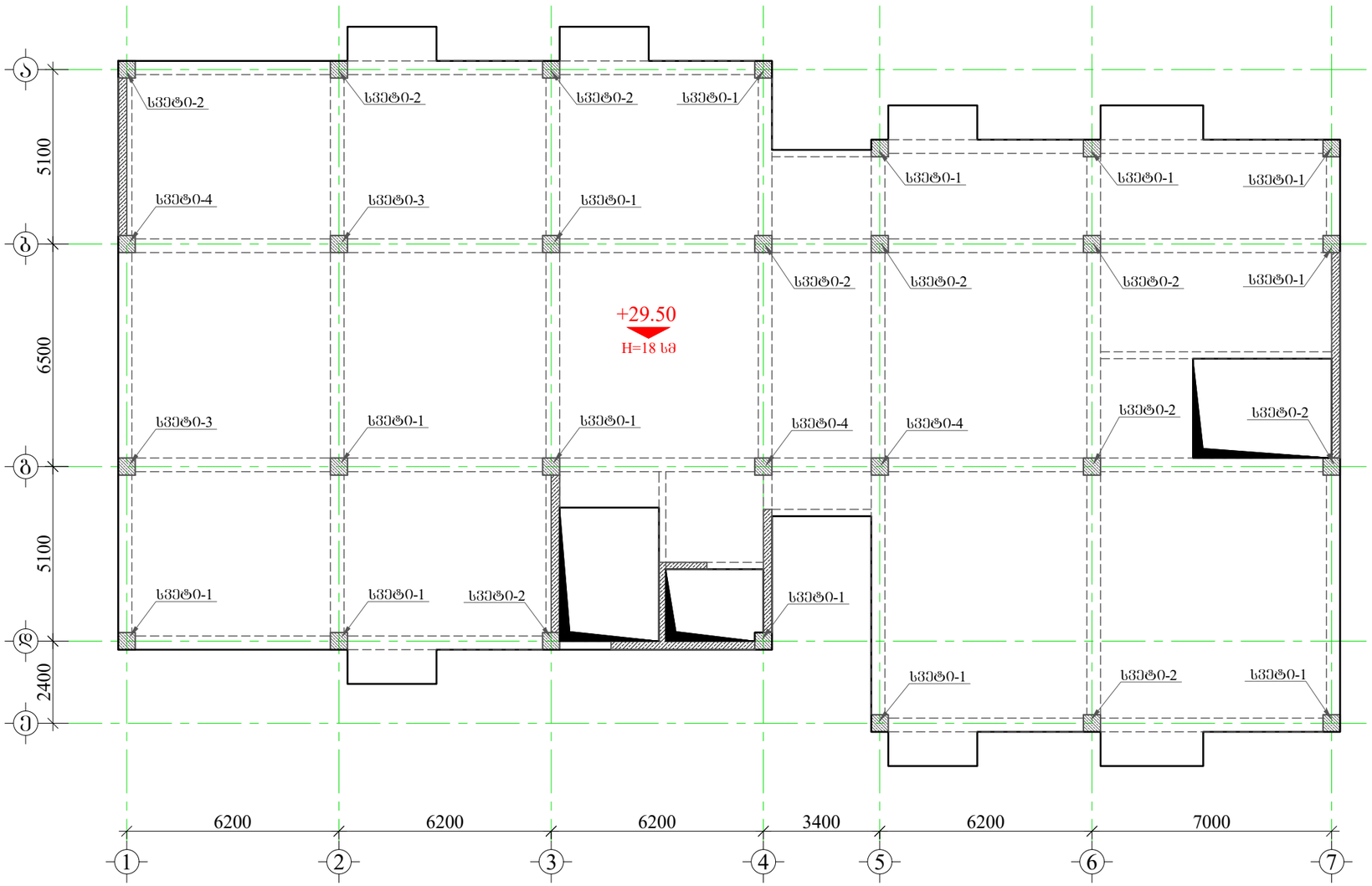

მრავალფუნქციური კომპლექსი

მისამართი: ქ. თბილისი, სოფელი გლდანი, აფშნიანის ტერიტორია (ს.კ.- 01.11.17.023.215)

შენიშვნა:

1. წინამდებარე ნახაზი განხილული იქნას საძირკვლის, გაღახურვის ფილების, რიგელების, დიაფრაგმებისა და არმატურის ნაშენების კონსტრუქციულ ნახაზებთან ერთად.

2. სვეტებში გამოყენებული იქნას **B**25 კლასის ბეტონი.

3. გამოყენებულია **A500C** კლასის არმატურა.

4. არმატურების გადაბმა განხორციელდეს პერპადიკულარულად, გადაბმის სიგრძე 60**d** (**d**-გადასაბმელ არმატურის შორის უდიდესის დიამეტრია.)

5. სვეტებში არმატურების განაწილება განხორციელდეს ნახაზებზე მოცემული სქემის მიხედვით.

6. დაცული იქნას დამცავი შრეები.

7. ბეტონირებისას გამოყენებული იქნას ვიბრირება.

8.არმატურების მოლუნვა განხორციელდეს ცივად (გაცხელების გარეშე)

9. სვეტების გადასვლის ადგილები და მიბმა ლერძებთან იხელით ფილის საძალიბო ნახაზებზე.

10. ბოლო სართულის სვეტების მრავი არმატურები მოიღუნოს და ჩაანკერდეს გაღახურვის კონსტრუქციებში არანაკლებ 50**d** სიგრძეზე. (**d**-ჩასაანკერებელი არმატურის დიამეტრია.)

11. პროექტში ცვლა სახის ცვლილება შეთანხმებული იქნას პროექტისკონსტრუქციული ნაწილის ავტორებთან.

12.მშენებლობის პერიოდის შემთხვევაში გათვალისწინებული იქნას კონსერვაციის სამუშაოები.

დამკვეთი: შპს "მმჯ ჯგუფი"

LTD "ALPHA PROJECT GEORGIA"
შპს "ალფა პროჯექტ გორგია"
57a, cholokashvili str., Block#3, Flat#24, Tbilisi, Georgia
ქ. თბილისი, ქ. ჩოლოყაშვილის №57ა, კორ.3; ბ.24

POSITION თანამდებობა	NAME სახელი	SIGNATURE ხელმოწერა
DIRECTOR დირექტორი	T.MATCABERIDZE თ.მაცაბერიძე	
CONSTUCTOR კონსტრუქტორი	I. BOCHORISHVILI ი. ბოჭორიშვილი	
CONSTUCTOR კონსტრუქტორი		

DATE. თარიღი	DRAWING NAME: დასახელება:
02.09.2023	სვეტების მარკირების გეგმა +29.50 ნიშნულზე
AUDIT. რევიზია-ი	
00.00.00	
SCALE. მასშტაბი	
1:150	

PAGE FORMAT ფორმატი	FILE NAME ფაილი	LAYOUT გვერდი
A3	FILEBI	
STAGE სტადია	SHEET ფურცელი	SHEETS ფურცლები
მუშა პროექტი	ს.-63	

მრავალფუნქციური კომპლექსი

მისამართი: ქ. თბილისი, სოფელი გლდანი, აფშნიანის ტერიტორია (ს.კ.- 01.11.17.023.215)

სვეტი №1-ის არმირება
(13 ცალი) მ. 1:25

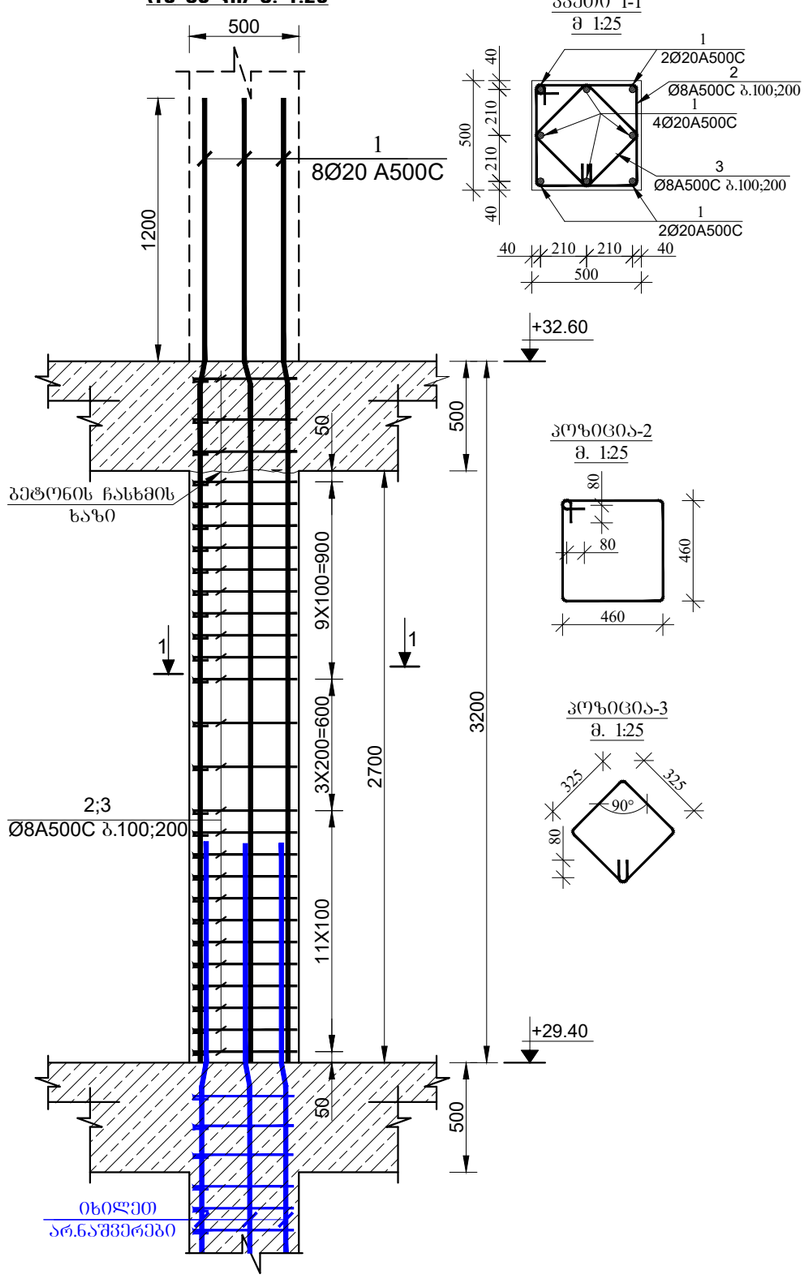

სვეტი №2-ის არმირება
(10 ცალი) მ. 1:25

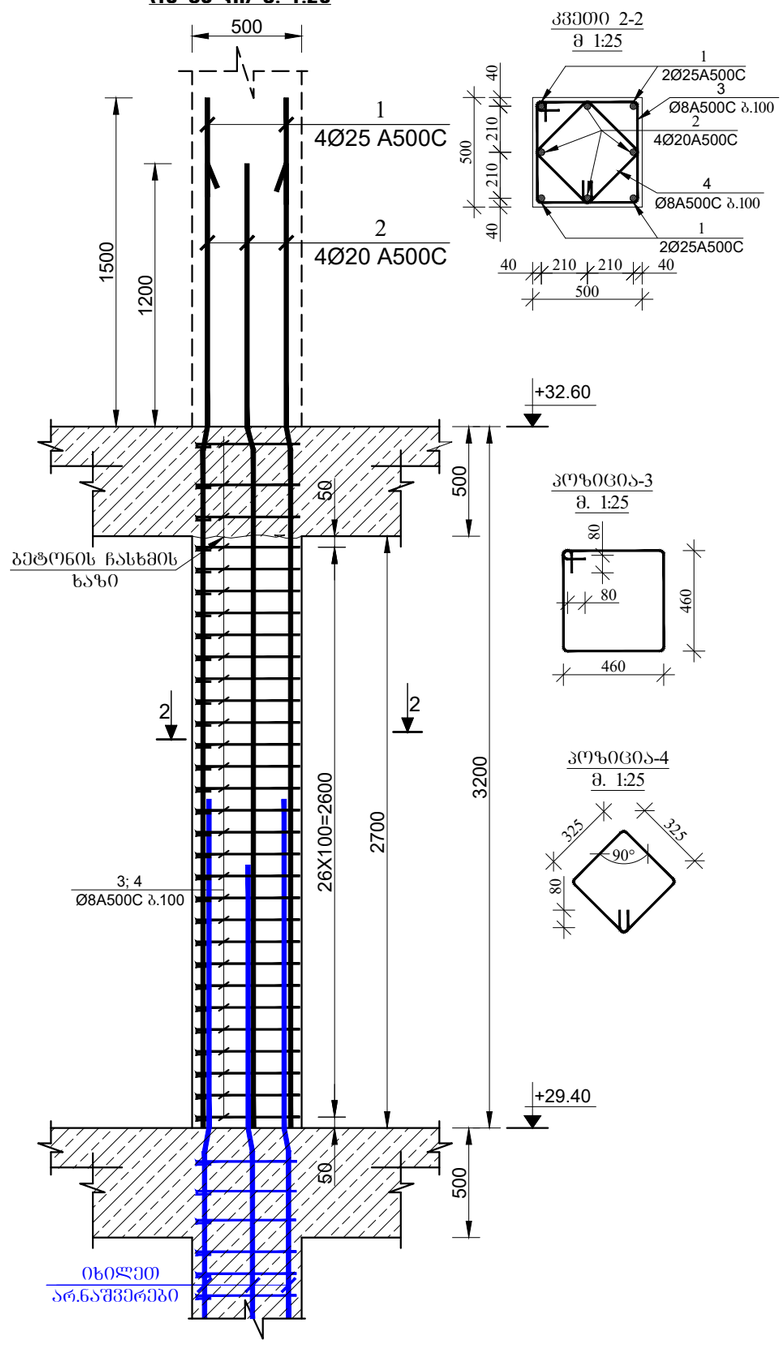

შენიშვნა:

1. წინამდებარე ნახაზი განხილული იქნას საძირკვლის, გალახურვის წილების, რიგელების, დიაფრაგმებისა და არმატურის ნაშვერების კონსტრუქციულ ნახაზებთან ერთად.

2. სვეტებში გამოყენებული იქნას **B**25 კლასის ბეტონი.

3. გამოყენებულია **A500C** კლასის არმატურა.

4. არმატურების გადაბმა განხორციელდეს პირდაპირებით, გადაბმის სიგრძე 60**d** (**d**-გადასაბმელ არმატურის შორის უდიდესის დიამეტრია.)

5. სვეტებში არმატურების განაწილება განხორციელდეს ნახაზებზე მოცემული სქემის მიხედვით.

6. დაცული იქნას დამცავი შრეები.

7. ბეტონირებისას გამოყენებული იქნას ვიბრირება.

8.არმატურების მოლუნვა განხორციელდეს ცივად (გაცხელების გარეშე)

9. სვეტების გადასვლის ადგილები და მიბმა ლერძებთან იხელით წილის საძალიბო ნახაზებზე.

10. ბოლო სართულის სვეტების გრძივი არმატურები მოიღუნოს და ჩაანკერდეს გალახურვის კონსტრუქციებში არანაკლებ 50**d** სიგრძეზე. (**d**-ჩასაანკერებელი არმატურის დიამეტრია.)

11. პროექტში ცვლილება სახის ცვლილება შეთანხმებული იქნას პროექტის კონსტრუქციული ნაწილის ავტორებთან.

12.შენებლობის პროცესში შეთხვევაში გათვალისწინებული იქნას კონსერვაციის სამუშაოები.

დამკვეთი: შპს "შმჯ ჯგუფი"

LTD "ALPHA PROJECT GEORGIA"
შპს "ალფა პროჯექტ გორგია"
57a, cholokashvili str., Block#3, Flat#24, Tbilisi, Georgia
ქ. თბილისი, ქ. ჩოლოყაშვილის №57ა, კორპ.3; ბ.24

POSITION თანამდებობა	NAME სახელი	SIGNATURE ხელმოწერა
DIRECTOR დირექტორი	T.MATCABERIDZE თ.მაცაბერიძე	
CONSTUCTOR კონსტრუქტორი	I. BOCHORISHVILI ი. ბოჭორიშვილი	
CONSTUCTOR კონსტრუქტორი		

DATE. თარიღი	DRAWING NAME: დასახელება: სვეტი-1; 2. კვეთი 1-1; 2-2.
02.09.2023	
AUDIT. რევიზია-0	
00.00.00	
SCALE. მასშტაბი	
1:25	

PAGE FORMAT ფორმატი	FILE NAME ფაილი	LAYOUT გვერდი
A3	FILEBI	
STAGE სტადია	SHEET ფურცელი	SHEETS ფურცლები
მუშა პროექტი	ს.-64	

სვეტი №3-ის არმირება (2 ცალი) მ. 1:25

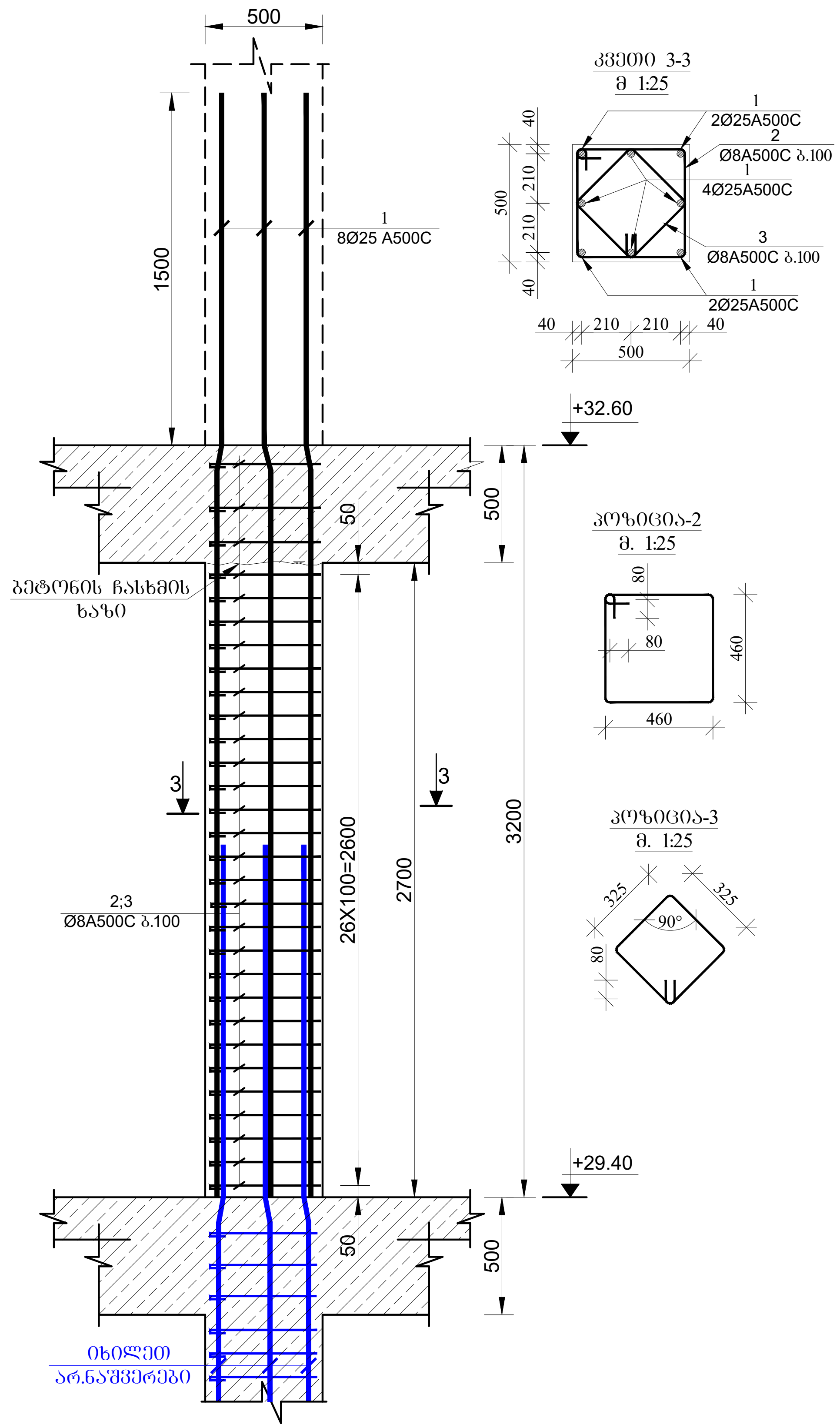

სვეტი №4-ის არმირება (3 ცალი) მ. 1:25

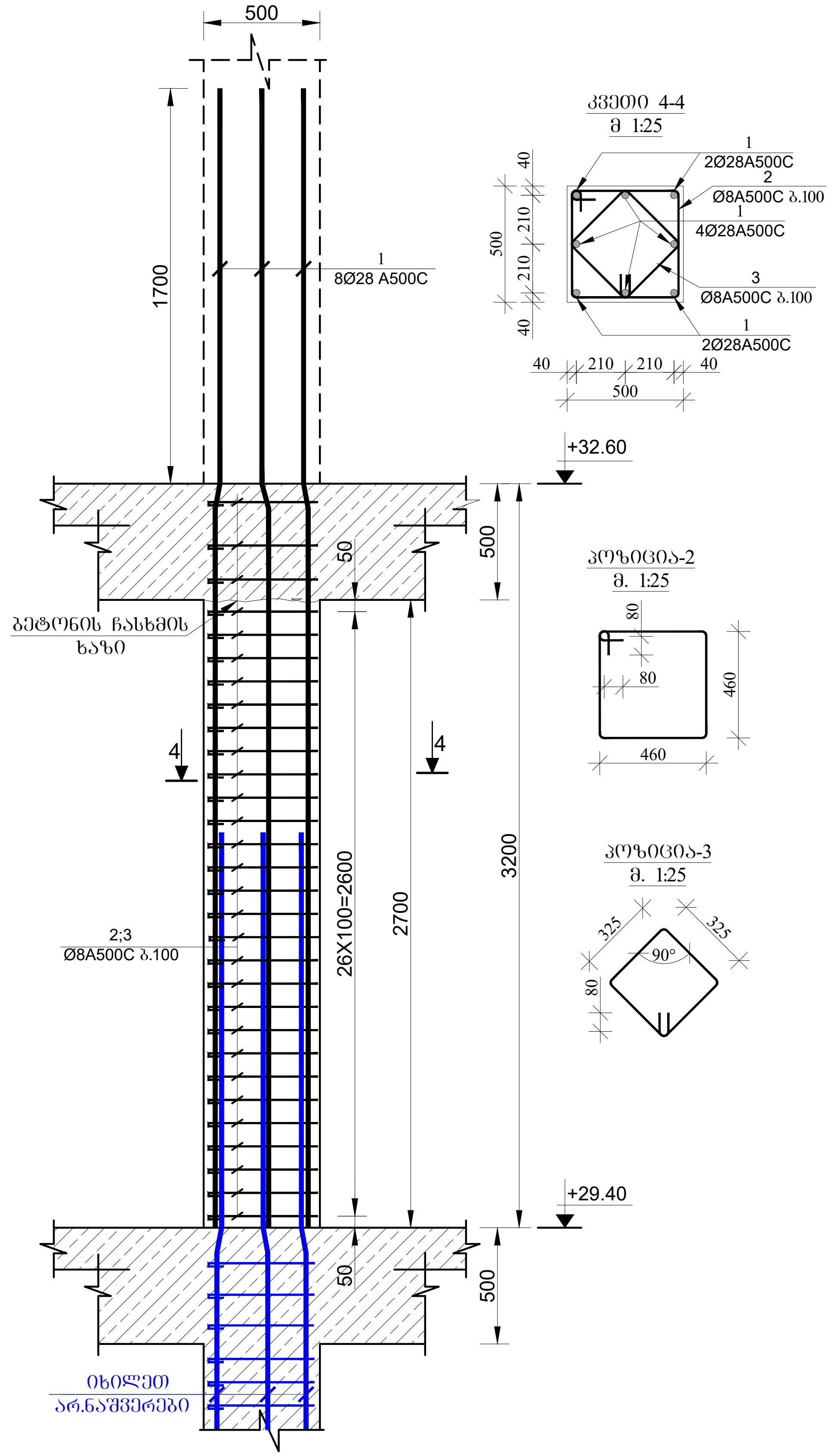

შენიშვნა:

1. წინამდებარე ნახაზი განხილული იქნას საძირკვლის, გადახურვის ფილების, რიგელების, დიაფრაგმებისა და არმატურის ნაშვერების კონსტრუქციულ ნახაზებთან ერთდ.

2. სვეტებში გამოყენებული იქნას **B**25 კლასის ბეტონი.

3. გამოყენებულია **A500C** კლასის არმატურა.

4. არმატურების გადაბმა განხორციელდეს პირგადადებით, გადაბმის სიგრძე 60**d** (**d**-გადასაბმელ არმატურებს შორის უდიდესის დიამეტრია.)

5. სვეტებში არმატურების განაწილება განხორციელდეს ნახაზებზე მოცემული სქემის მიხედვით.

6. დაცული იქნას დამცავი შრეები.

7. ბეტონირებისას გამოყენებული იქნას ვიბრირება.

8.არმატურების მოღუნვა განხორციელდეს ცივად (გაცხელების გარეშე)

9. სვეტების გადასვლის ადგილები და მიბმა ღერძებთან იხელეთ ფილის საყალიბო ნახაზებზე.

10. ბოლო სართულის სვეტების გრძივი არმატურები მოიღუნოს და ჩაანკერდეს გადახურვის კონსტრუქციებში არანაკლებ 50**d** სიგრძეზე. (**d**-ჩასაანკერებელი არმატურის დიამეტრია.)

11. პროექტში ყველა სახის ცვლილება შეთანხმებული იქნას პროექტისკონსტრუქციული ნაწილის ავტორებთან.

12.მშენებლობის გაჩერების შემთხვევაში გათვალისწინებული იქნას კონსერვაციის სამუშაოები.

დამკვეთი: შპს "მმჯ ჯგუფი"

LTD "ALPHA PROJECT GEORGIA"
შპს "ალფა პროჯექტ გორგია"
57a, cholokashvili str., Block#3, Flat#24, Tbilisi, Georgia
ქ. თბილისი, ქ. ჩოლოყაშვილის №57ა, კორ.3; ბ.24

POSITION თანამდებობა	NAME სახელი	SIGNATURE ხელმოწერა
DIRECTOR დირექტორი	T.MATCABERIDZE თ.მაცაბერიძე	
CONSTUCTOR კონსტრუქტორი	I. BOCHORISHVILI ი. ბოჭორიშვილი	
CONSTUCTOR კონსტრუქტორი		

DATE. თარიღი	DRAWING NAME: დასახელება:
02.09.2023	სვეტი-3; 4. კვეთი 3-3; 4-4.
AUDIT. რევიზია-0	
00.00.00	
SCALE. მასშტაბი	
1:25	

PAGE FORMAT ფორმატი	FILE NAME ფაილი	LAYOUT გვერდი
A3	FILEBI	
STAGE სტადია	**SHEET ფურცელი**	**SHEETS ფურცლები**
მუშა პროექტი	კ.-65	

მრავალფუნქციური კომპლექსი

მისამართი: ქ. თბილისი, სოფელი გლდანი, აფშნიანის ტერიტორია (ს.კ.- 01.11.17.023.215)

სვეტების მარკირების გეგმა +32.60 ნიშნულზე
მ. 1:150

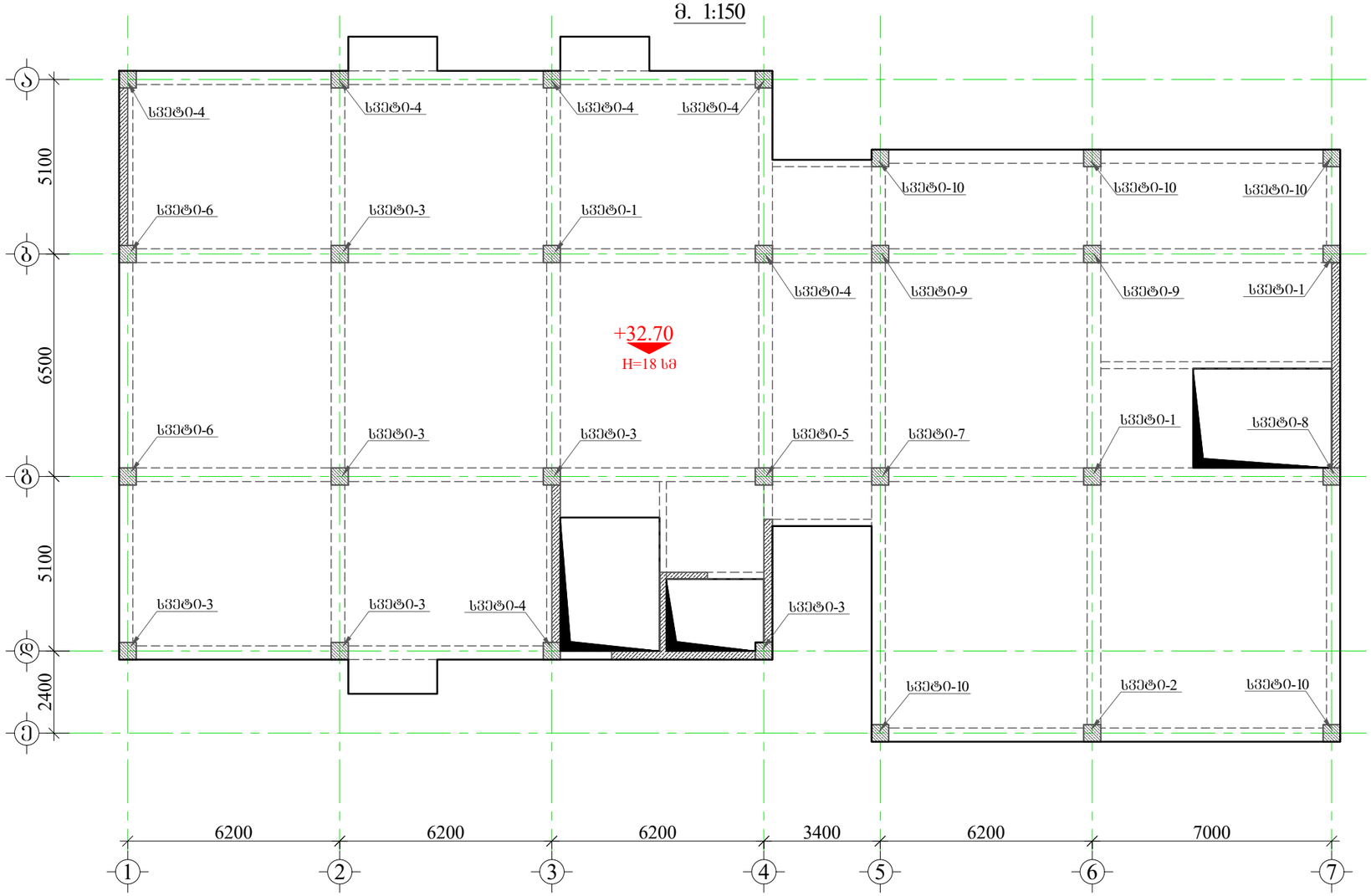

შენიშვნა:

1. წინამდებარე ნახაზი განხილული იქნას საკონსტრუქციო, გაღახურვის ფილების, რიგელების, დიაფრაგმების და არმატურის ნაშენების კონსტრუქციულ ნახაზებთან ერთად.

2. სვეტებში გამოყენებული იქნას **B**25 კლასის ბეტონი.

3. გამოყენებულია **A500C** კლასის არმატურა.

4. არმატურების გადაბმა განხორციელდეს პირდაპირებით, გადაბმის სიგრძე 60**d** (**d**-გადასაბმელ არმატურის შტრის უდიდესის დიამეტრია.)

5. სვეტებში არმატურების განაწილება განხორციელდეს ნახაზებზე მოცემული სქემის მიხედვით.

6. დაცული იქნას დამცავი შრეები.

7. ბეტონირებისას გამოყენებული იქნას ვიბრირება.

8.არმატურების მოლუნვა განხორციელდეს ცივად (გაცხელების გარეშე)

9. სვეტების გადასვლის ადგილები და მიბმა ღერძებთან იხელით ფილის საძალიგო ნახაზებზე.

10. ბოლო სართულის სვეტების გრძივი არმატურები მოიღუნოს და ჩაანკერდეს გადახურვის კონსტრუქციებში არანაკლებ 50**d** სიგრძეზე. (**d**-ჩასაანკერებელი არმატურის დიამეტრია.)

11. პროექტში ცვლილა სახის ცვლილება შეთანხმებული იქნას პროექტისკონსტრუქციული ნაწილის ავტორებთან.

12.მშენებლობის გაჩერების შემთხვევაში გათვალისწინებული იქნას კონსერვაციის სამუშაოები.

დამკვეთი: შპს "მმჯ ჯგუფი"

LTD "ALPHA PROJECT GEORGIA"
შპს "ალფა პროჯექტ გორგია"

57a, cholokashvili str., Block#3, Flat#24, Tbilisi, Georgia
ქ. თბილისი, ქ. ჩოლოყაშვილის №57ა, კორ.3; ბ.24

POSITION თანამდებობა	NAME სახელი	SIGNATURE ხელმოწერა
DIRECTOR დირექტორი	T.MATCABERIDZE თ.მაცაბერიძე	
CONSTUCTOR კონსტრუქტორი	I. BOCHORISHVILI ი. ბოჯორიშვილი	
CONSTUCTOR კონსტრუქტორი		

DATE. თარიღი	DRAWING NAME: დასახელება:
02.09.2023	სვეტების მარკირების გეგმა +32.70 ნიშნულზე
AUDIT. რევიზია-ი	
00.00.00	
SCALE. მასშტაბი	
1:150	

PAGE FORMAT ფორმატი	FILE NAME ფაილი	LAYOUT გვერდი
A3	FILEBI	
STAGE სტადია	SHEET ფურცელი	SHEETS ფურცლები
მუშა პროექტი	ს.-66	

სვეტი №1-ის არმირება
(3 ცალი) მ. 1:25

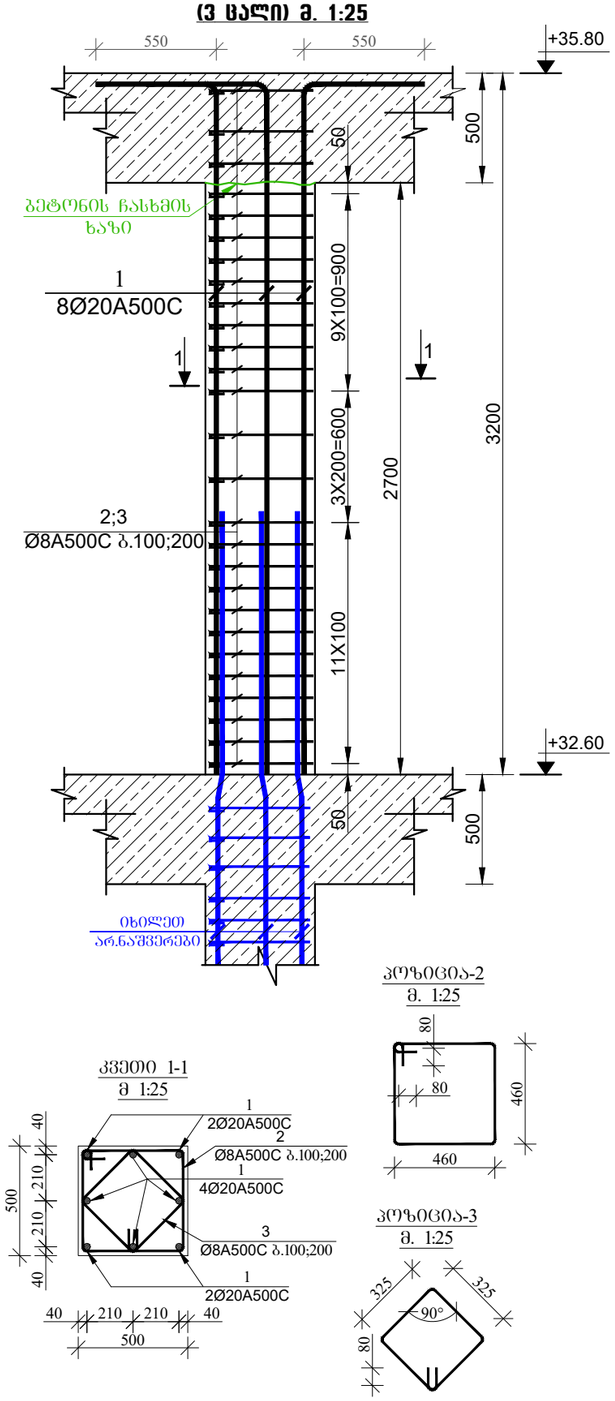

სვეტი №2-ის არმირება
(1 ცალი) მ. 1:25

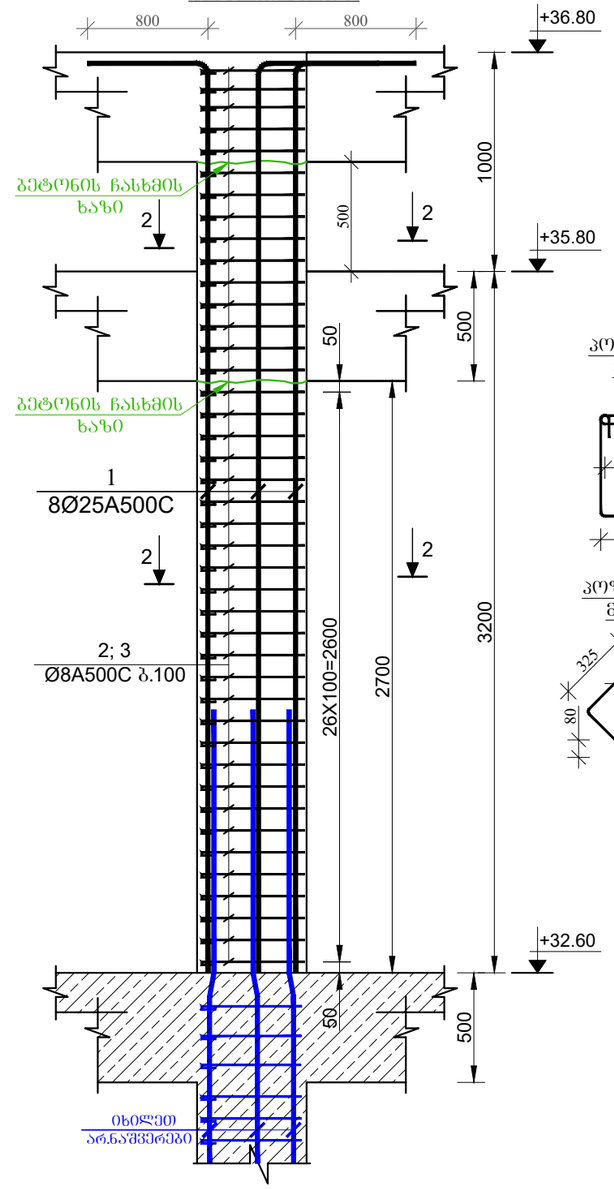

კვეთი 2-2
მ 1:25

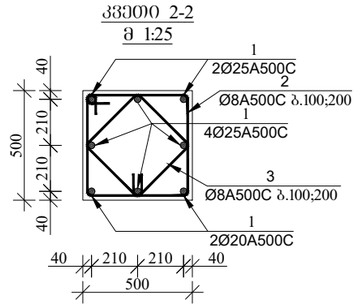

პოზიცია-2
მ. 1:25

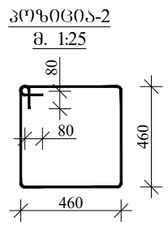

პოზიცია-3
მ. 1:25

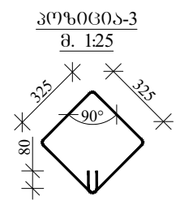

კვეთი 1-1
მ 1:25

პოზიცია-2
მ. 1:25

პოზიცია-3
მ. 1:25

მრავალფუნქციური კომპლექსი

მისამართი: ქ. თბილისი, სოფელი გლდანი, აფშნიანის ტერიტორია (ს.კ.- 01.11.17.023.215)

შენიშვნა:

1. წინამდებარე ნახაზი განხილული იქნას საძირკვლის, გაჯახურვის ფილების, რიბელების, დიაფრაგმებისა და არმატურის განშრევების კონსტრუქციულ ნახაზებთან ერთად.

2. სვეტებში გამოყენებული იქნას **B**25 კლასის ბეტონი.

3. გამოყენებულია **A500C** კლასის არმატურა.

4. არმატურების გადაბმა განხორციელდეს პირდაპირებით, გადაბმის სიგრძე 60**d** (**d**-გადასაბმელ არმატურის შტრის უდიდესის დიამეტრია.)

5. სვეტებში არმატურების განაწილება განხორციელდეს ნახაზებზე მოცემული სქემის მიხედვით.

6. დაცული იქნას დამცავი შრეები.

7. ბეტონირებისას გამოყენებული იქნას ვიბრირება.

8.არმატურების მოლუნვა განხორციელდეს ცივად (გაცხელების გარეშე)

9. სვეტების გადასვლის ადგილები და მიბმა ლერძებთან იხელთეთ ფილის სამალიბო ნახაზებზე.

10. ბოლო სართულის სვეტების ბრძივი არმატურები მოიღუნოს და ჩაანკერდეს გაჯახურვის კონსტრუქციებში არანაკლებ 50**d** სიგრძეზე. (**d**-ჩასაანკერებელი არმატურის დიამეტრია.)

11. პროექტში ცვლილა სახის ცვლილება შეთანხმებული იქნას პროექტის კონსტრუქციული ნაწილის ავტორებთან.

12.მშენებლობის გაჩერების შემთხვევაში გათვალისწინებული იქნას კონსერვაციის სამუშაოები.

დამკვეთი: შპს "მმჯ ჯგუფი"

LTD "ALPHA PROJECT GEORGIA"
შპს "ალფა პროჯექტ გორგია"
57a, cholokashvili str., Block#3, Flat#24, Tbilisi, Georgia
ქ. თბილისი, ქ. ჩოლოყაშვილის №57ა, კორპ.3; ბ.24

POSITION თანამდებობა	NAME სახელი	SIGNATURE ხელმოწერა
DIRECTOR დირექტორი	T.MATCABERIDZE თ.მაცაბერიძე	
CONSTUCTOR კონსტრუქტორი	I. BOCHORISHVILI ი. ბოჭორიშვილი	
CONSTUCTOR კონსტრუქტორი		

DATE. თარიღი	DRAWING NAME: დასახელება:
02.09.2023	სვეტი-1; 2. კვეთი 1-1; 2-2.
AUDIT. რევიზია-0	
00.00.00	
SCALE. მასშტაბი	
1:25	

PAGE FORMAT ფორმატი	FILE NAME ფაილი	LAYOUT გვერდი
A3	FILEBI	
STAGE სტადია	SHEET ფურცელი	SHEETS ფურცლები
მუშა პროექტი	ს.-67	

მრავალფუნქციური კომპლექსი

მისამართი: ქ. თბილისი, სოფელი გლდანი, აფხნიანის ტერიტორია (ს.კ.- 01.11.17.023.215)

სვეტი №3-ის არმირება
(6 ცალი) მ. 1:25

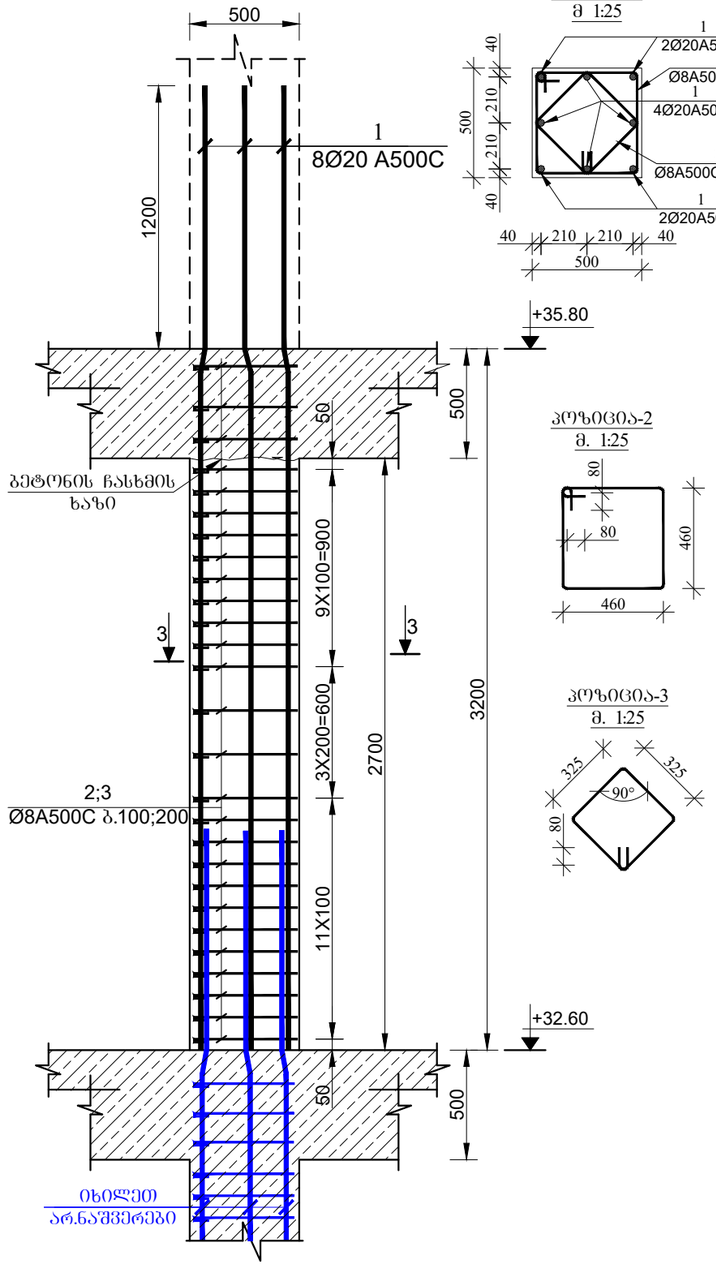

სვეტი №4-ის არმირება
(6 ცალი) მ. 1:25

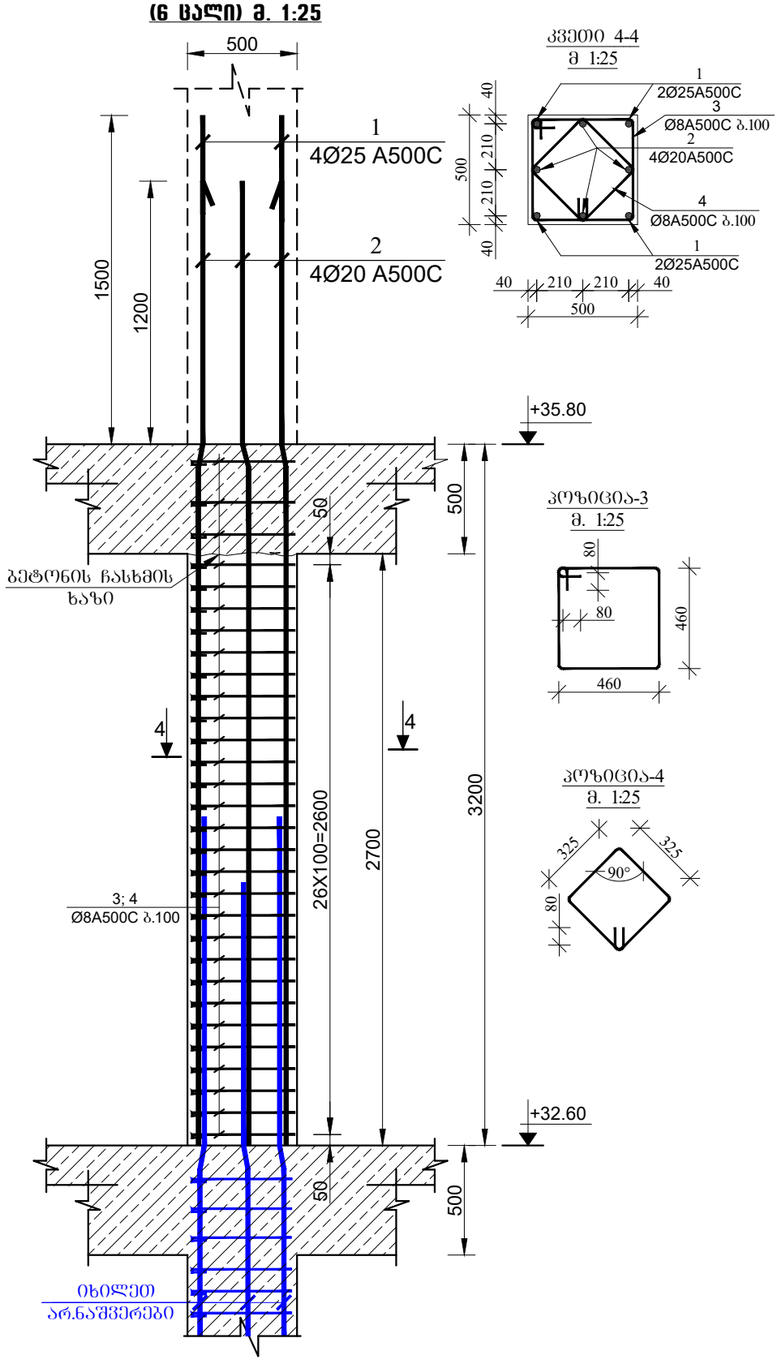

შენიშვნა:

1. წინამდებარე ნახაზი განხილული იქნას საძირკვლის, გაღახურვის წილების, რიბელების, დიაფრაგმებისა და არმატურის ნაშვერების კონსტრუქციულ ნახაზებთან ერთად.

2. სვეტებში გამოყენებული იქნას **B**25 კლასის ბეტონი.

3. გამოყენებულია **A500C** კლასის არმატურა.

4. არმატურების გადაბმა განხორციელდეს პერპადიკულებით, გადაბმის სიგრძე 60**d** (**d**-გადასაბმელ არმატურის შორის უდიდესის დიამეტრია.)

5. სვეტებში არმატურების განაწილება განხორციელდეს ნახაზებზე მოცემული სქემის მიხედვით.

6. დაცული იქნას დამცავი შრეები.

7. ბეტონირებისას გამოყენებული იქნას ვიბრირება.

8.არმატურების მოლუნვა განხორციელდეს ცივად (გაცხელების გარეშე)

9. სვეტების გადასვლის ადგილები და მიბმა ლერძებთან იხელთ შილის საქალიბო ნახაზებზე.

10. ბოლო სართულის სვეტების გრძივი არმატურები მოიღუნოს და ჩაანკერდეს გაღახურვის კონსტრუქციებში არანაკლებ 50**d** სიგრძეზე. (**d**-ჩასაანკერებელი არმატურის დიამეტრია.)

11. პროექტში ცვლილება შეთანხმებული იქნას პროექტის კონსტრუქციული ნაწილის ავტორებთან.

12.შეცდომების გასწორების შემთხვევაში გათვალისწინებული იქნას კონსერვაციის სამუშაოები.

დამკვეთი: შპს "მმჯ ჯგუფი"

LTD "ALPHA PROJECT GEORGIA"
შპს "ალფა პროჯექტ გორგია"

57a, cholokashvili str., Block#3, Flat#24, Tbilisi, Georgia
ქ. თბილისი, ქ. ჭოლოყაშვილის №57ა, კორ.3, ბ.24

POSITION თანამდებობა	NAME სახელი	SIGNATURE ხელმოწერა
DIRECTOR დირექტორი	T.MATCABERIDZE თ.მაცაბერიძე	
CONSTUCTOR კონსტრუქტორი	I. BOCHORISHVILI ი. ბოჭორიშვილი	
CONSTUCTOR კონსტრუქტორი		

DATE. თარიღი	DRAWING NAME: დასახელება:
02.09.2023	სვეტი-3; 4. კვეთი 3-3; 4-4.
AUDIT. რევიზია-0	
00.00.00	
SCALE. მასშტაბი	
1:25	

PAGE FORMAT ფორმატი	FILE NAME ფაილი	LAYOUT გვერდი
A3	FILEBI	
STAGE სტადია	SHEET ფურცელი	SHEETS ფურცლები
მუშა პროექტი	ბ.-68	

სვეტი №5-ის არმირება
(1 ცალი) მ. 1:25

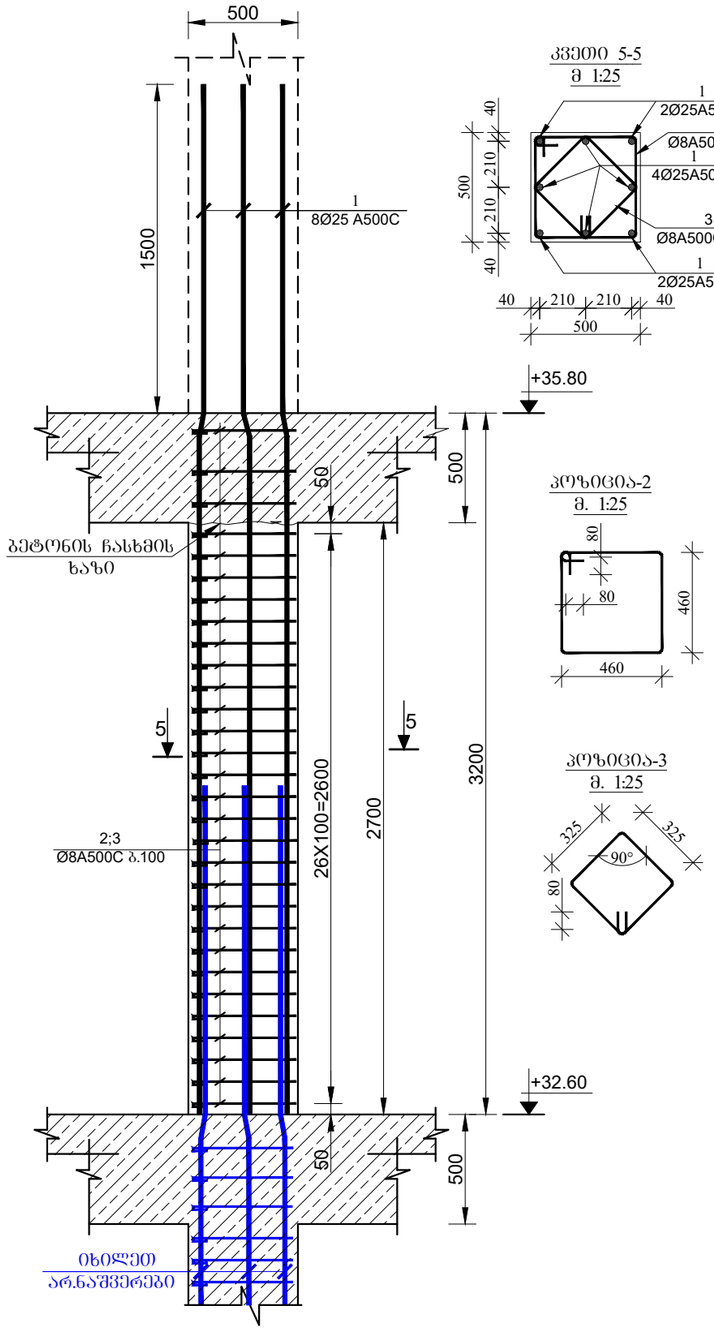

სვეტი №6-ის არმირება
(2 ცალი) მ. 1:25

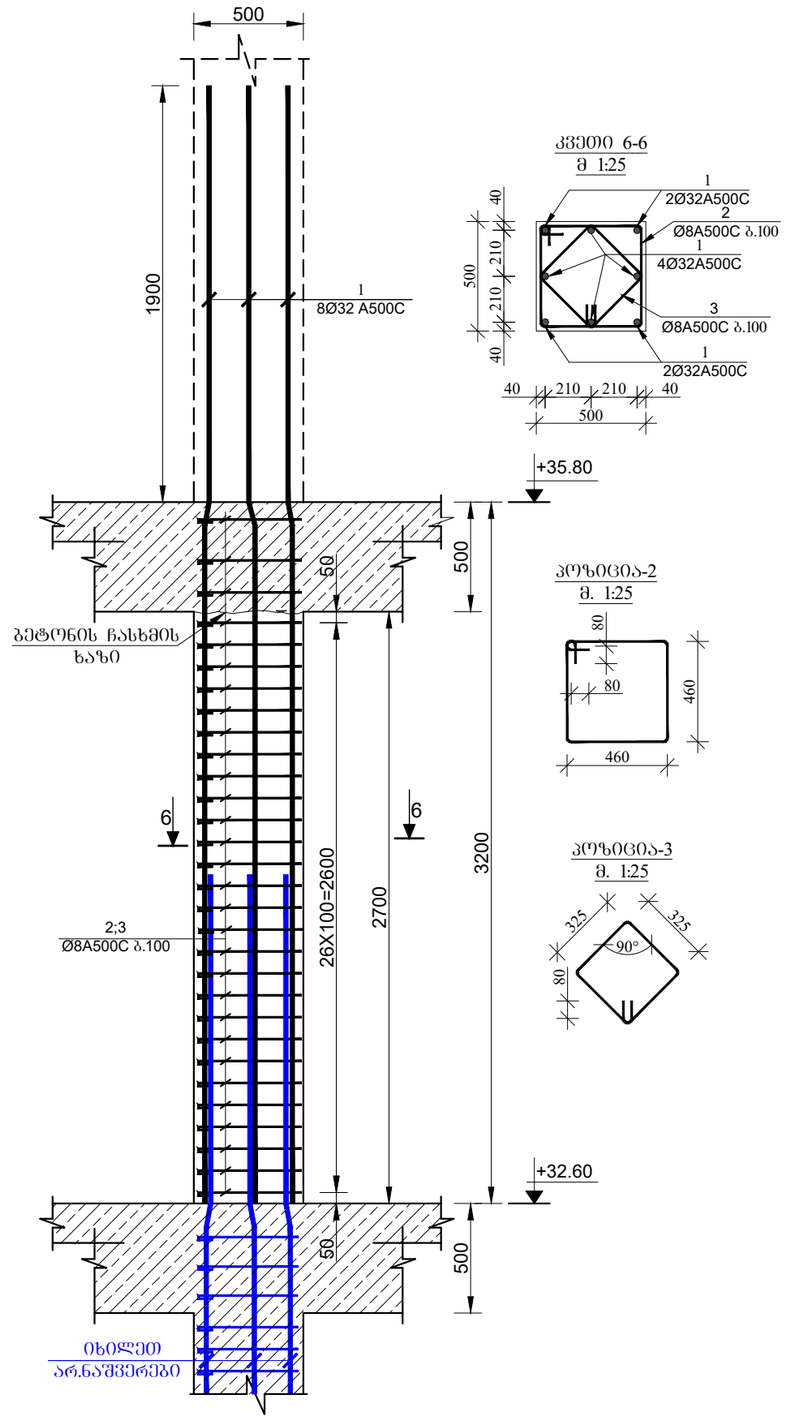

მრავალფუნქციური კომპლექსი

მისამართი: ქ. თბილისი, სოფელი გლდანი, აფშნიანის ტერიტორია (ს.კ.- 01.11.17.023.215)

შენიშვნა:

1. წინამდებარე ნახაზი განხილული იქნას საძირკვლის, გაღახურვის ფილების, რიბელების, დიაფრაგმებისა და არმატურის ნაშენრების კონსტრუქციულ ნახაზებთან ერთად.

2. სვეტებში გამოყენებული იქნას **B**25 კლასის ბეტონი.

3. გამოყენებულია **A500C** კლასის არმატურა.

4. არმატურების გადაბმა განხორციელდეს პირდაპირებით, გადაბმის სიგრძე 60**d** (**d**-გადასაბმელ არმატურის შორის უდიდესის დიამეტრია.)

5. სვეტებში არმატურების განაწილება განხორციელდეს ნახაზებზე მოცემული სქემის მიხედვით.

6. დაცული იქნას დამცავი შრეები.

7. ბეტონირებისას გამოყენებული იქნას ვიბრირება.

8.არმატურების მოლუნვა განხორციელდეს ცივად (გაცხელების გარეშე)

9. სვეტების გადასვლის ადგილები და მიბმა ღერძებთან იხელით ფილის სამალიბო ნახაზებზე.

10. ბოლო სართულის სვეტების გრძივი არმატურები მოიღუნოს და ჩაანკერდეს გაღახურვის კონსტრუქციებში არანაკლებ 50**d** სიგრძეზე. (**d**-ჩასაანკერებელი არმატურის დიამეტრია.)

11. პროექტში ცვლილა სახის ცვლილება შეთანხმებული იქნას პროექტის კონსტრუქციული ნაწილის ავტორებთან.

12.შენიშვნლობის გარემების შემთხვევაში გათვალისწინებული იქნას კონსერვაციის სამუშაოები.

დამკვეთი: შპს "მმჯ ჯგუფი"

LTD "ALPHA PROJECT GEORGIA"
შპს "ალფა პროჯექტ გორგია"

57a, cholokashvili str., Block#3, Flat#24, Tbilisi, Georgia
ქ. თბილისი, ქ. ჩოლოყაშვილის №57ა, კორ.3; ბ.24

POSITION თანამდებობა	NAME სახელი	SIGNATURE ხელმოწერა
DIRECTOR დირექტორი	T.MATCABERIDZE თ.მაცაბერიძე	
CONSTUCTOR კონსტრუქტორი	I. BOCHORISHVILI ი. ბოჭორიშვილი	
CONSTUCTOR კონსტრუქტორი		

DATE. თარიღი	DRAWING NAME: დასახელება:
02.09.2023	სვეტი-5; 6. კვეთი 5-5; 6-6.
AUDIT. რევიზია-0	
00.00.00	
SCALE. მასშტაბი	
1:25	

PAGE FORMAT ფორმატი	FILE NAME ფაილი	LAYOUT გვერდი
A3	FILEBI	
STAGE სტადია	SHEET ფურცელი	SHEETS ფურცლები
მუშა პროექტი	ს.-69	

მრავალფუნქციური კომპლექსი

მისამართი: ქ. თბილისი, სოფელი გლდანი, აფშნიანის ტერიტორია (ს.კ.- 01.11.17.023.215)

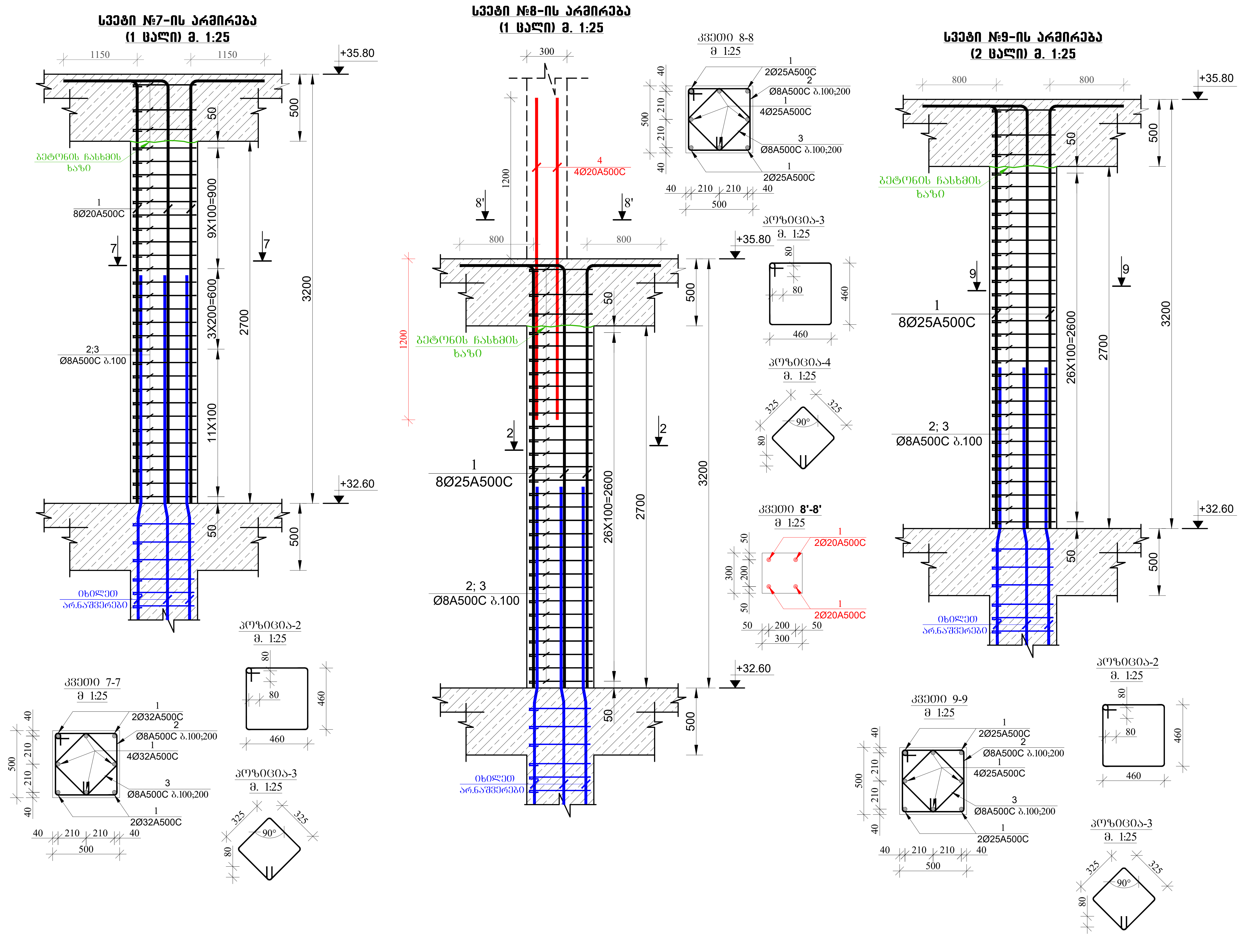

შენიშვნა:

1. წინამდებარე ნახაზი განხილული იქნას საძირკვლის, გადახურვის ფილების, რიგელების, დიაფრაგმებისა და არმატურის ნაშვერების კონსტრუქციულ ნახაზებთან ერთდ.

2. სვეტებში გამოყენებული იქნას **B**25 კლასის ბეტონი.

3. გამოყენებულია **A500C** კლასის არმატურა.

4. არმატურების გადაბმა განხორციელდეს პირგადადებით, გადაბმის სიგრძე 60**d** (**d**-გადასაბმელ არმატურებს შორის უდიდესის დიამეტრია.)

5. სვეტებში არმატურების განაწილება განხორციელდეს ნახაზებზე მოცემული სქემის მიხედვით.

6. დაცული იქნას დამცავი შრეები.

7. ბეტონირებისას გამოყენებული იქნას ვიბრირება.

8.არმატურების მოღუნვა განხორციელდეს ცივად (გაცხელების გარეშე)

9. სვეტების გადასვლის ადგილები და მიბმა ღერძებთან იხელეთ ფილის საყალიბო ნახაზებზე.

10. ბოლო სართულის სვეტების გრძივი არმატურები მოიღუნოს და ჩაანკერდეს გადახურვის კონსტრუქციებში არანაკლებ 50**d** სიგრძეზე. (**d**-ჩასაანკერებელი არმატურის დიამეტრია.)

11. პროექტში ყველა სახის ცვლილება შეთანხმებული იქნას პროექტისკონსტრუქციული ნაწილის ავტორებთან.

12.მშენებლობის გაჩერების შემთხვევაში გათვალისწინებული იქნას კონსერვაციის სამუშაოები.

დამკვეთი: შპს "მმჯ ჯგუფი"

LTD "ALPHA PROJECT GEORGIA"
შპს "ალფა პროჯექტ გორგია"

57a, cholokashvili str., Block#3, Flat#24, Tbilisi, Georgia
ქ. თბილისი, ქ. ჩოლოყაშვილის №57ა, კორ.3; ბ.24

POSITION თანამდებობა	NAME სახელი	SIGNATURE ხელმოწერა
DIRECTOR დირექტორი	T.MATCABERIDZE თ.მაცაბერიძე	
CONSTUCTOR კონსტრუქტორი	I. BOCHORISHVILI ი. ბოჭორიშვილი	
CONSTUCTOR კონსტრუქტორი		

DATE. თარიღი	DRAWING NAME: დასახელება:
02.09.2023	სვეტი-7; 8; 9. კვეთი 7-7; 8-8; 9-9.
AUDIT. რევიზია-0	
00.00.00	
SCALE. მასშტაბი	
1:25	

PAGE FORMAT ფორმატი	FILE NAME ფაილი	LAYOUT გვერდი
A3	FILEBI	
STAGE სტადია	SHEET ფურცელი	SHEETS ფურცლები
მუშა პროექტი	კ.-70	

სვეტი №10-ის არმირება
(5 ცალი) მ. 1:25

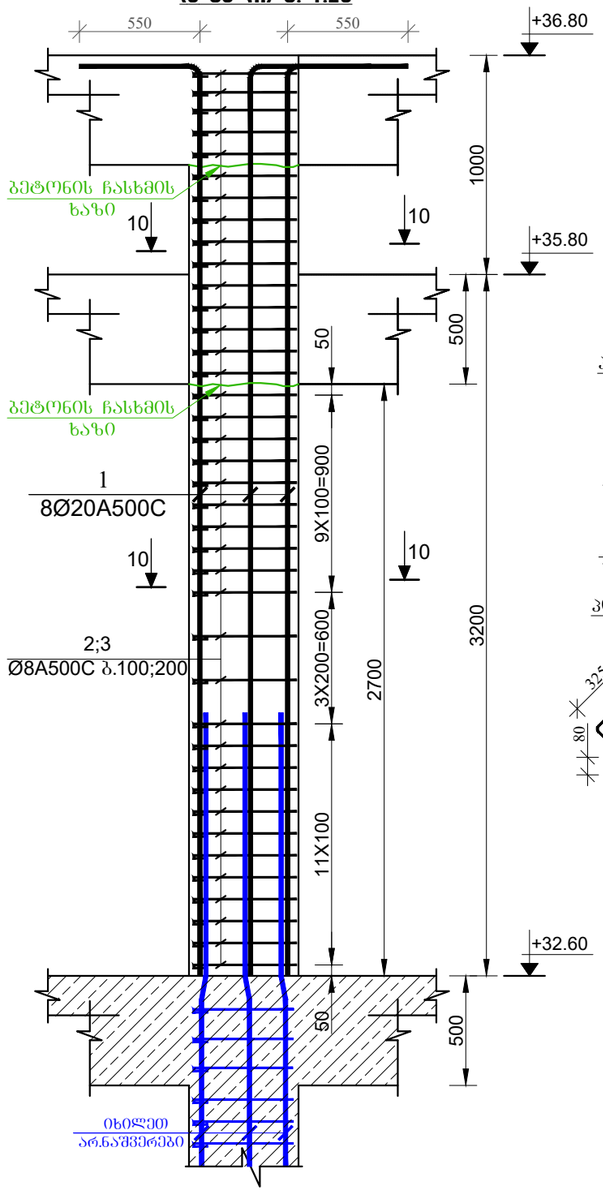

კვეთი 10-10
მ 1:25

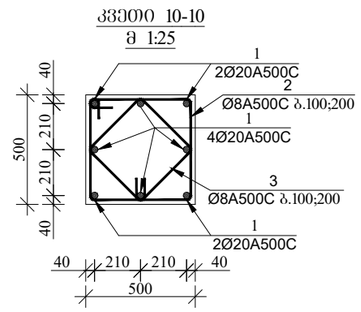

პოზიცია-2
მ. 1:25

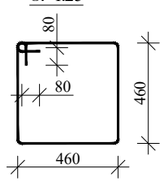

პოზიცია-3
მ. 1:25

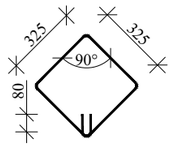

მრავალფუნქციური კომპლექსი

მისამართი: ქ. თბილისი, სოფელი გლდანი, აფხნიანის ტერიტორია (ს.კ.- 01.11.17.023.215)

შენიშვნა:

1. წინამდებარე ნახაზი განხილული იქნას საძირკვლის, გაღახურვის ფილების, რიგელების, დიაფრაგმებისა და არმატურის ნაშენრების კონსტრუქციულ ნახაზებთან ერთად.

2. სვეტებში გამოყენებული იქნას **B**25 კლასის ბეტონი.

3. გამოყენებულია **A500C** კლასის არმატურა.

4. არმატურების გადაბმა განხორციელდეს პირდაპირებით, გადაბმის სიგრძე 60**d** (**d**-გადასაბმელ არმატურის შტრის უდიდესის დიამეტრია.)

5. სვეტებში არმატურების განაწილება განხორციელდეს ნახაზებზე მოცემული სქემის მიხედვით.

6. დაცული იქნას დამცავი შრეები.

7. ბეტონირებისას გამოყენებული იქნას ვიბრირება.

8.არმატურების მოლუნვა განხორციელდეს ცივად (გაცხელების გარეშე)

9. სვეტების გადასვლის ადგილები და მიბმა ღერძებთან იხელით ფილის სამალიბო ნახაზებზე.

10. ბოლო სართულის სვეტების მრავი არმატურები მოიღუნოს და ჩაანკერდეს გაღახურვის კონსტრუქციებში არანაკლებ 50**d** სიგრძეზე. (**d**-ჩასაანკერებელი არმატურის დიამეტრია.)

11. პროექტში ცვლილა სახის ცვლილება შეთანხმებული იქნას პროექტისკონსტრუქციული ნაწილის ავტორებთან.

12.მშენებლობის გარეშების შემთხვევაში გათვალისწინებული იქნას კონსერვაციის სამუშაოები.

დამკვეთი: შპს "მმჯ ჯგუფი"

LTD "ALPHA PROJECT GEORGIA"
შპს "ალფა პროჯექტ გორგია"
57a, cholokashvili str., Block#3, Flat#24, Tbilisi, Georgia
ქ. თბილისი, ქ. ჭოლოყაშვილის №57ა, კორ.3; ბ.24

POSITION თანამდებობა	NAME სახელი	SIGNATURE ხელმოწერა
DIRECTOR დირექტორი	T.MATCABERIDZE თ.მაცაბერიძე	
CONSTUCTOR კონსტრუქტორი	I. BOCHORISHVILI ი. ბოჭორიშვილი	
CONSTUCTOR კონსტრუქტორი		

DATE. თარიღი	DRAWING NAME: დასახელება: სვეტი-10; 11. კვეთი 10-10; 11-11.
02.09.2023	
AUDIT. რევიზია-0	
00.00.00	
SCALE. მასშტაბი	
1:25	

PAGE FORMAT ფორმატი	FILE NAME ფაილი	LAYOUT გვერდი
A3	FILEBI	
STAGE სტადია	SHEET ფურცელი	SHEETS ფურცლები
მუშა პროექტი	ბ.-71	

სვეტების მარკირების გეგმა +35.80 ნიშნულზე

მ. 1:150

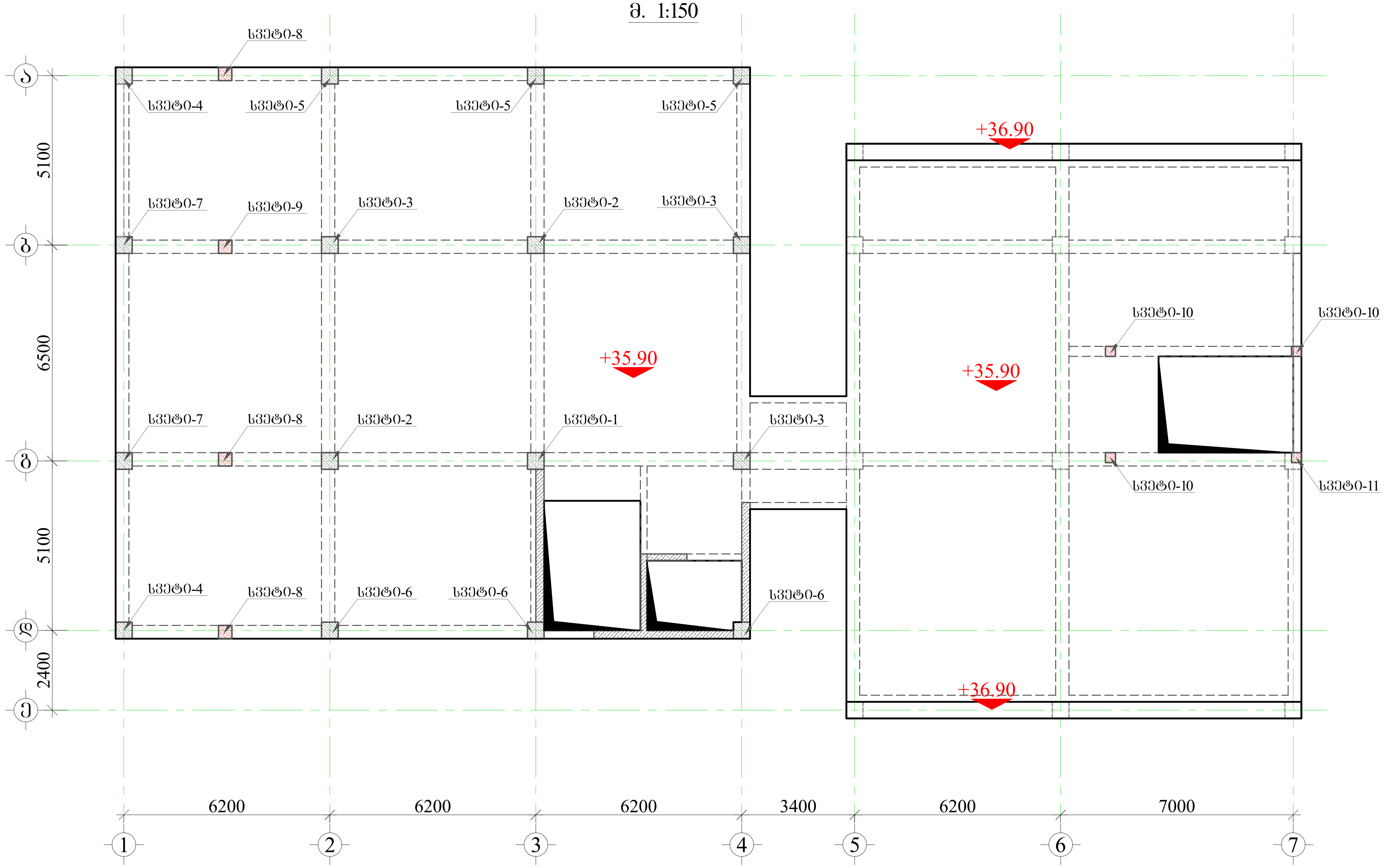

მრავალფუნქციური კომპლექსი

მისამართი: ქ. თბილისი, სოფელი გლდანი, აჭნიანის ტერიტორია (ს.კ.- 01.11.17.023.215)

შენიშვნა:

1. წინამდებარე ნახაზი განხილული იქნას საძირკვლის, გადახურვის ფილების, რიგელების, დიაფრაგმებისა და არმატურის ნაშვერების კონსტრუქციულ ნახაზებთან ერთდ.

2. სვეტებში გამოყენებული იქნას **B**25 კლასის ბეტონი.

3. გამოყენებულია **A500C** კლასის არმატურა.

4. არმატურების გადაბმა განხორციელდეს პირგადადებით, გადაბმის სიგრძე 60**d** (**d**-გადასაბმელ არმატურებს შორის უდიდესის დიამეტრია.)

5. სვეტებში არმატურების განაწილება განხორციელდეს ნახაზებზე მოცემული სქემის მიხედვით.

6. დაცული იქნას დამცავი შრეები.

7. ბეტონირებისას გამოყენებული იქნას ვიბრირება.

8.არმატურების მოღუნვა განხორციელდეს ცივად (გაცხელების გარეშე)

9. სვეტების გადასვლის ადგილები და მიბმა ღერძებთან იხილეთ ფილის საყალიბო ნახაზებზე.

10. ბოლო სართულის სვეტების გრძივი არმატურები მოიღუნოს და ჩაანკერდეს გადახურვის კონსტრუქციებში არანაკლებ 50**d** სიგრძეზე. (**d**-ჩასაანკერებელი არმატურის დიამეტრია.)

11. პროექტში ყველა სახის ცვლილება შეთანხმებული იქნას პროექტისკონსტრუქციული ნაწილის ავტორებთან.

12.მშენებლობის გაჩერების შემთხვევაში გათვალისწინებული იქნას კონსერვაციის სამუშაოები.

დამკვეთი: შპს "მჯ ჯგუფი"

LTD "ALPHA PROJECT GEORGIA"
შპს "ალფა პროჯექტ გორგია"

57a, cholokashvili str., Block#3, Flat#24, Tbilisi, Georgia
ქ. თბილისი, ქ. ჩოლოყაშვილის №57ა, კორ.3; ბ.24

POSITION თანამდებობა	NAME სახელი	SIGNATURE ხელმოწერა
DIRECTOR დირექტორი	T.MATCABERIDZE თ.მაცაბერიძე	
CONSTUCTOR კონსტრუქტორი	I. BOCHORISHVILI ი. ბოჩორიშვილი	
CONSTUCTOR კონსტრუქტორი		

DATE. თარიღი 02.09.2023	DRAWING NAME: დასახელება: სვეტების მარკირების გეგმა +35.90 ნიშნულზე
AUDIT. რევიზია-0 00.00.00	
SCALE. მასშტაბი 1:150	

PAGE FORMAT ფორმატი	FILE NAME ფაილი	LAYOUT ველი
A3	FILEBI	

STAGE სტადია	SHEET ფურცელი	SHEETS ფურცლები
მუშა პროექტი	ა.-72	

მრავალფუნქციური კომპლექსი
მისამართი: ქ. თბილისი, სოფელი გლდანი, ავშნიანის ტერიტორია (ს.კ.- 01.11.17.023.215)

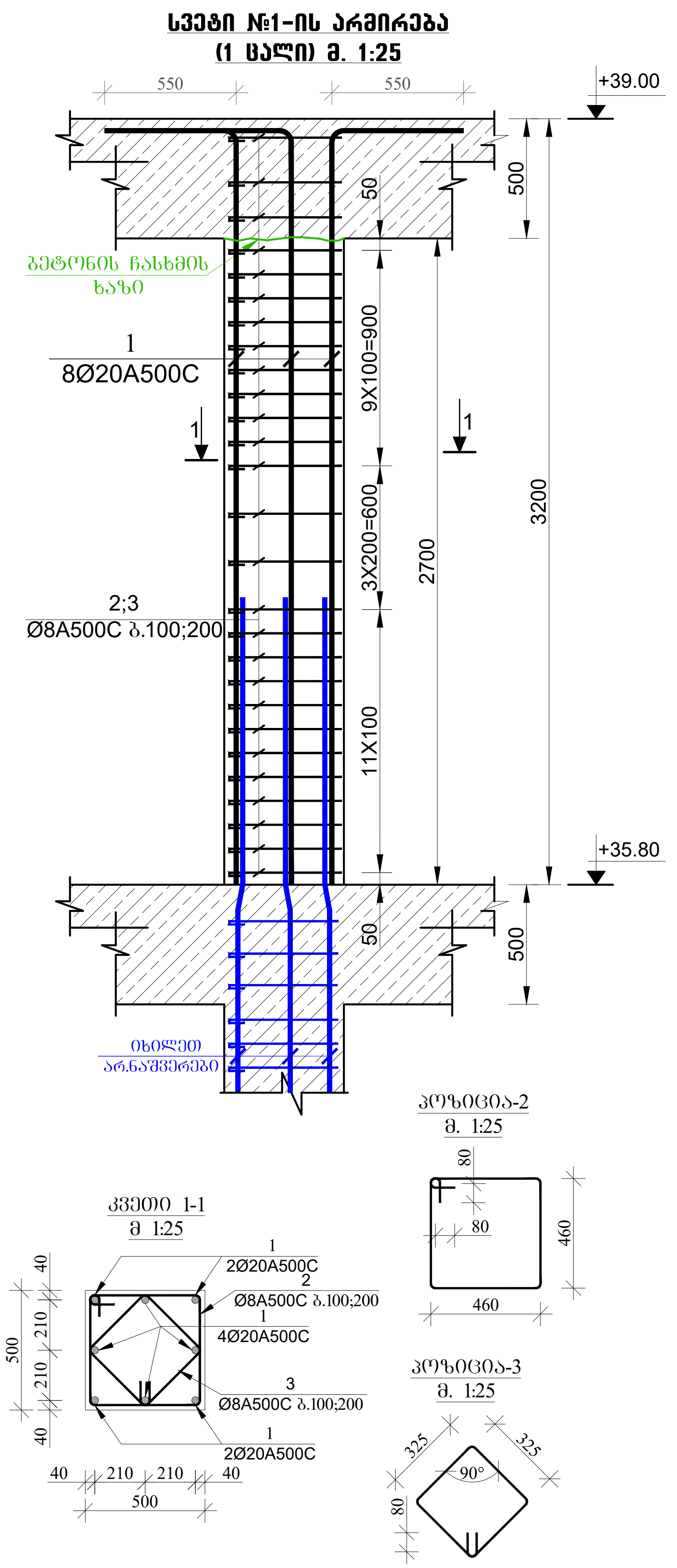

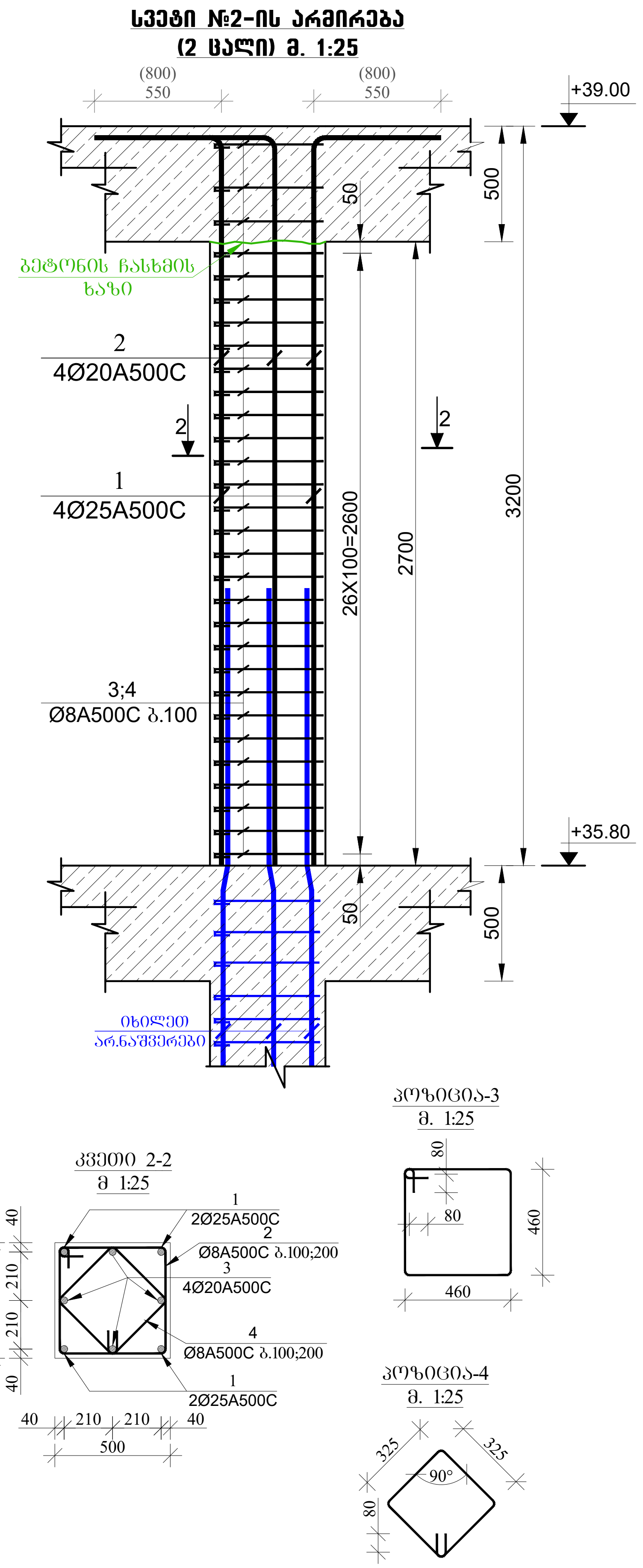

შენიშვნა:

1. წინამდებარე ნახაზი განხილული იქნას საძირკვლის, გადახურვის ფილების, რიგელების, დიაფრაგმებისა და არმატურის ნაშვერების კონსტრუქციულ ნახაზებთან ერთდ.

2. სვეტებში გამოყენებული იქნას **B**25 კლასის ბეტონი.

3. გამოყენებულია **A500C** კლასის არმატურა.

4. არმატურების გადაბმა განხორციელდეს პირგადადებით, გადაბმის სიგრძე 60**d** (**d**-გადასაბმელ არმატურებს შორის უდიდესის დიამეტრია.)

5. სვეტებში არმატურების განაწილება განხორციელდეს ნახაზებზე მოცემული სქემის მიხედვით.

6. დაცული იქნას დამცავი შრეები.

7. ბეტონირებისას გამოყენებული იქნას ვიბრირება.

8.არმატურების მოღუნვა განხორციელდეს ცივად (გაცხელების გარეშე)

9. სვეტების გადასვლის ადგილები და მიბმა ღერძებთან იხელეთ ფილის საყალიბო ნახაზებზე.

10. ბოლო სართულის სვეტების გრძივი არმატურები მოიღუნოს და ჩაანკერდეს გადახურვის კონსტრუქციებში არანაკლებ 50**d** სიგრძეზე. (**d**-ჩასაანკერებელი არმატურის დიამეტრია.)

11. პროექტში ყველა სახის ცვლილება შეთანხმებული იქნას პროექტისკონსტრუქციული ნაწილის ავტორებთან.

12.მშენებლობის გაჩერების შემთხვევაში გათვალისწინებული იქნას კონსერვაციის სამუშაოები.

დამკვეთი: შპს "მჯ ჯგუფი"

LTD "ALPHA PROJECT GEORGIA"
შპს "ალფა პროჯექტ გორგია"

57a, cholokashvili str., Block#3, Flat#24, Tbilisi, Georgia
ქ. თბილისი, ქ. ჩოლოყაშვილის №57ა, კორ.3; ბ.24

POSITION თანამდებობა	NAME სახელი	SIGNATURE ხელმოწერა
DIRECTOR დირექტორი	T.MATCABERIDZE თ.მაცაბერიძე	თ. [signature]
CONSTUCTOR კონსტრუქტორი	I. BOCHORISHVILI ი. ბოჭორიშვილი	[signature]
CONSTUCTOR კონსტრუქტორი		

DATE. თარიღი	DRAWING NAME: დასახელება:	
02.09.2023	სვეტი-1; 2. კვეთი 1-1; 2-2.	
AUDIT. რევიზია-0		
00.00.00		
SCALE. მასშტაბი		
1:25		
PAGE FORMAT ფორმატი	FILE NAME ფაილი	LAYOUT გვერდი
A3	FILEBI	
STAGE სტადია	SHEET ფურცელი	SHEETS ფურცლები
მუშა პროექტი	კ.-73	

მრავალფუნქციური კომპლექსი

მისამართი: ქ. თბილისი, სოფელი გლდანი, აფშნიანის ტერიტორია (ს.კ.- 01.11.17.023.215)

სვეტი №3-ის არმირება
(3 ცალი) მ. 1:25

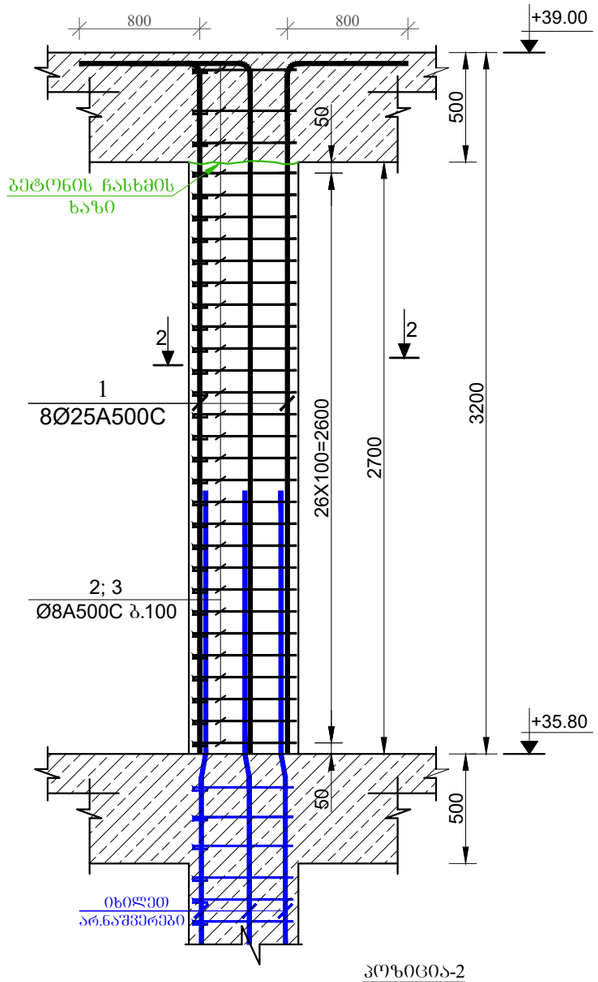

კვეთი 3-3
მ 1:25

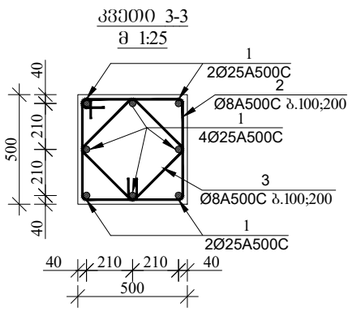

პოზიცია-2
მ. 1:25

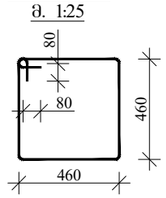

პოზიცია-3
მ. 1:25

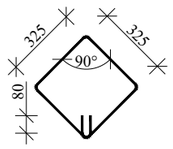

სვეტი №4-ის არმირება
(2 ცალი) მ. 1:25

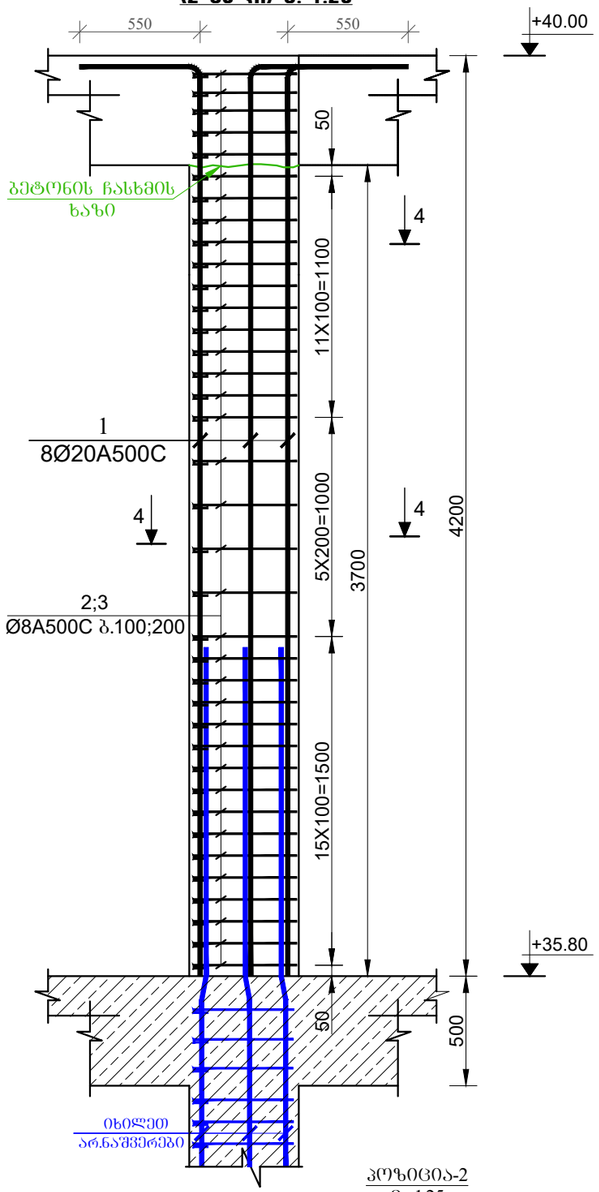

კვეთი 4-4
მ 1:25

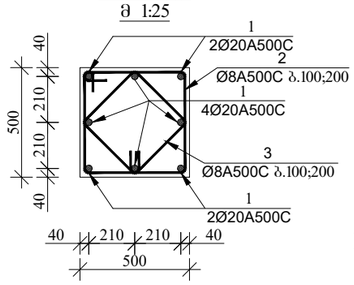

პოზიცია-2
მ. 1:25

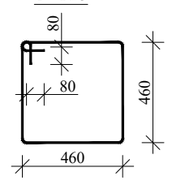

პოზიცია-3
მ. 1:25

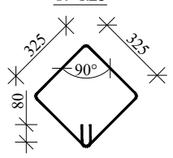

სვეტი №5-ის არმირება
(3 ცალი) მ. 1:25

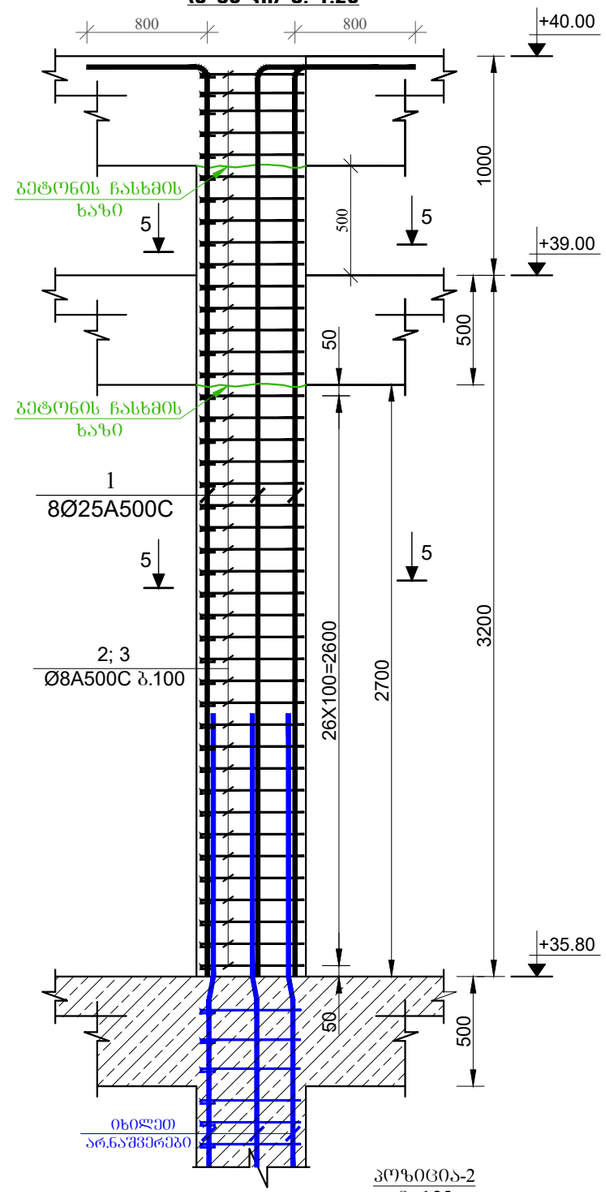

კვეთი 5-5
მ 1:25

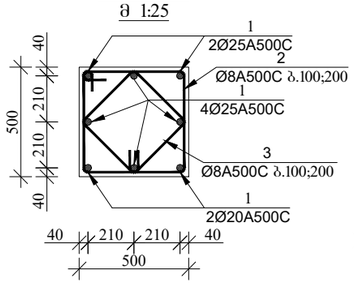

პოზიცია-2
მ. 1:25

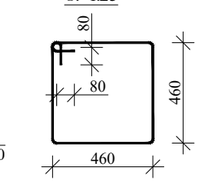

პოზიცია-3
მ. 1:25

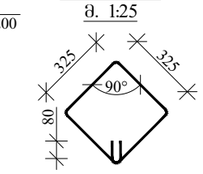

შენიშვნა:

1. წინამდებარე ნახაზი განხილული იქნას საძირკვლის, გაღახურვის წილების, რიგელების, დიაფრაგმებისა და არმატურის ნაშვერების კონსტრუქციულ ნახაზებთან ერთად.

2. სვეტებში გამოყენებული იქნას **B**25 კლასის ბეტონი.

3. გამოყენებულია **A500C** კლასის არმატურა.

4. არმატურების გადაბმა განხორციელდეს პირდაპირებით, გადაბმის სიგრძე 60**d** (**d**-გადასაბმელ არმატურის შორის უდიდესის დიამეტრია.)

5. სვეტებში არმატურების განაწილება განხორციელდეს ნახაზებზე მოცემული სქემის მიხედვით.

6. დაცული იქნას დამცავი შრეები.

7. ბეტონირებისას გამოყენებული იქნას ვიბრირება.

8.არმატურების მოლუნვა განხორციელდეს ცივად (გაცხელების გარეშე)

9. სვეტების გადასვლის აღგილები და მიბმა ლერძებთან იხელით ფილის სამალიბო ნახაზებზე.

10. ბოლო სართულის სვეტების მრავი არმატურები მოიღუნოს და ჩაანკერდეს გადახურვის კონსტრუქციებში არანაკლებ 50**d** სიგრძეზე. (**d**-ჩასაანკერებელი არმატურის დიამეტრია.)

11. პროექტში ცვლილა სახის ცვლილება შეთანხმებული იქნას პროექტის კონსტრუქციული ნაწილის ავტორებთან.

12.მშენებლობის გაჩერების შემთხვევაში გათვალისწინებული იქნას კონსერვაციის სამუშაოები.

დამკვეთი: შპს "მმჯ ჯგუფი"

LTD "ALPHA PROJECT GEORGIA"
შპს "ალფა პროჯექტ გორგია"
57a, cholokashvili str., Block#3, Flat#24, Tbilisi, Georgia
ქ. თბილისი, ქ. ჩოლოყაშვილის №57ა, კორ.3; ბ.24

POSITION თანამდებობა	NAME სახელი	SIGNATURE ხელმოწერა
DIRECTOR დირექტორი	T.MATCABERIDZE თ.მაცაბერიძე	
CONSTUCTOR კონსტრუქტორი	I. BOCHORISHVILI ი. ბოჭორიშვილი	
CONSTUCTOR კონსტრუქტორი		

DATE. თარიღი: 02.09.2023	DRAWING NAME: დასახელება: სვეტი-3; 4; 5. კვეთი 3-3; 4-4; 5-5.	
AUDIT. რევიზია-0: 00.00.00		
SCALE. მასშტაბი: 1:25		
PAGE FORMAT ფორმატი	FILE NAME ფაილი	LAYOUT გვერდი
A3	FILEBI	
STAGE სტადია	SHEET ფურცელი	SHEETS ფურცლები
მუშა პროექტი	ჯ.-74	

მრავალფუნქციური კომპლექსი

მისამართი: ქ. თბილისი, სოფელი გლდანი, აფხნიანის ტერიტორია (ს.კ.- 01.11.17.023.215)

სვეტი №6-ის არმირება
(3 ცალი) მ. 1:25

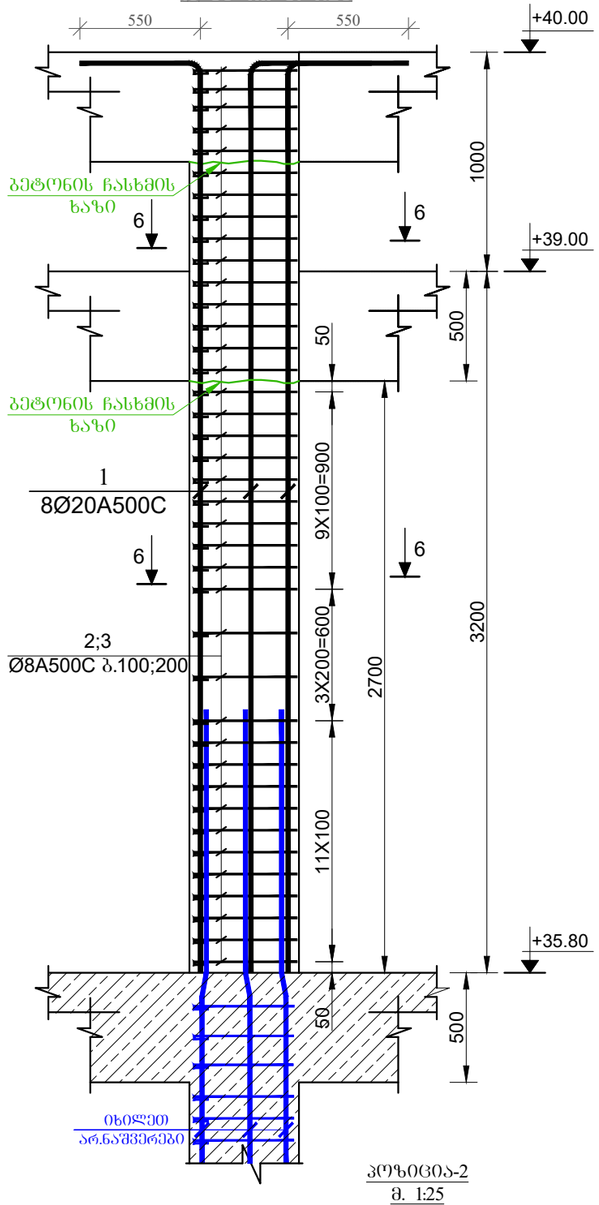

სვეტი №7-ის არმირება
(2 ცალი) მ. 1:25

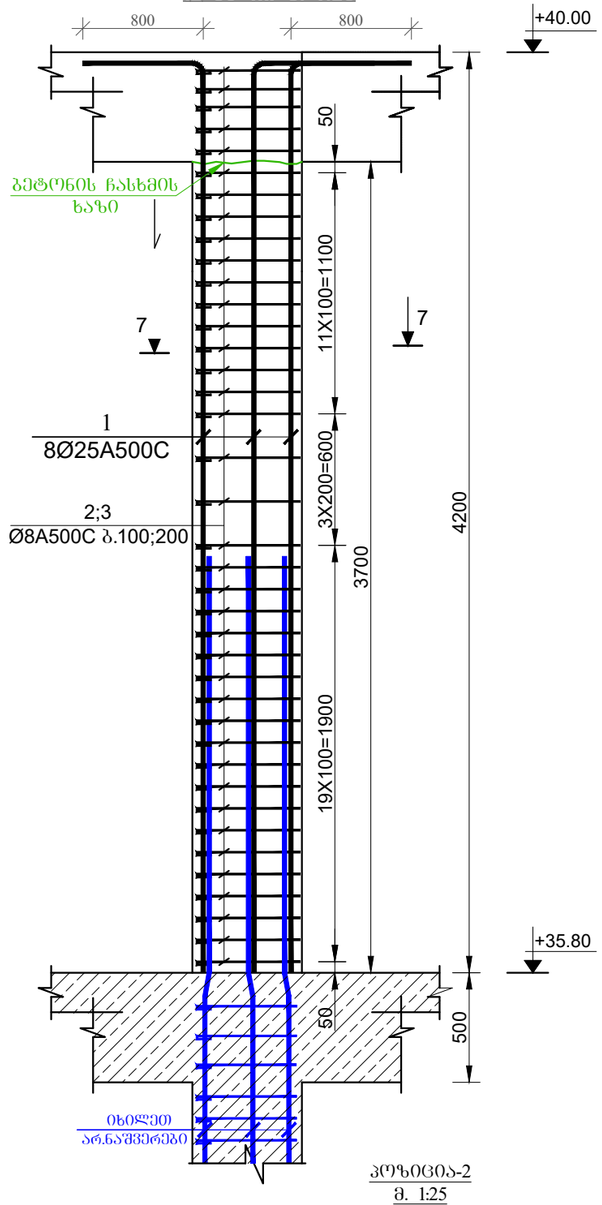

სვეტი №8-ის არმირება
(3 ცალი) მ. 1:25

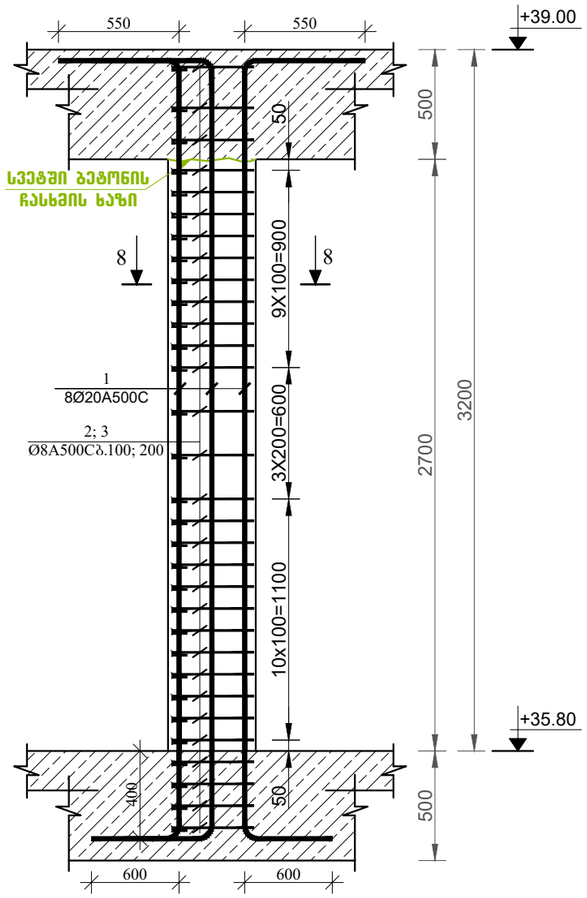

კვეთი 6-6
მ 1:25

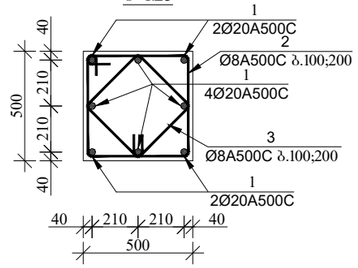

პოზიცია-2
მ. 1:25

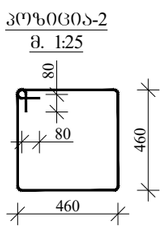

პოზიცია-3
მ. 1:25

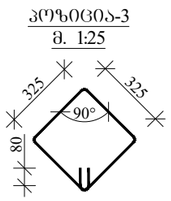

კვეთი 7-7
მ 1:25

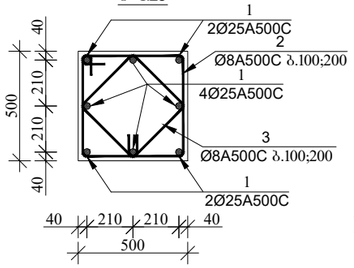

პოზიცია-2
მ. 1:25

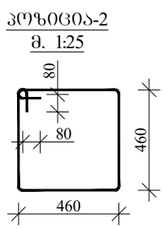

პოზიცია-3
მ. 1:25

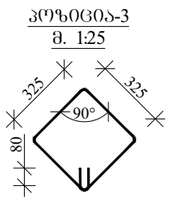

ჭრილი 8-8
მ. 1:25

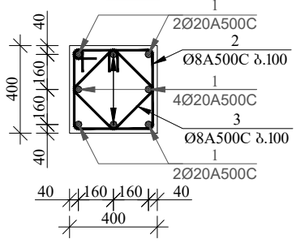

პოზიცია-2
მ. 1:25

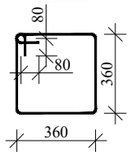

პოზიცია-3
მ. 1:25

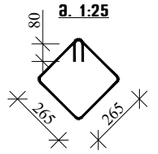

შენიშვნა:

1. წინამდებარე ნახაზი განხილული იქნას საძირკვლის, გაღახურვის წილების, რიგელების, დიაფრაგმებისა და არმატურის ნაშვერების კონსტრუქციულ ნახაზებთან ერთად.

2. სვეტებში გამოყენებული იქნას **B**25 კლასის ბეტონი.

3. გამოყენებულია **A500C** კლასის არმატურა.

4. არმატურების გადაბმა განხორციელდეს პირდაპირებით, გადაბმის სიგრძე 60**d** (**d**-გადასაბმელ არმატურის შორის უდიდესის დიამეტრია.)

5. სვეტებში არმატურების განაწილება განხორციელდეს ნახაზებზე მოცემული სქემის მიხედვით.

6. დაცული იქნას დამცავი შრეები.

7. ბეტონირებისას გამოყენებული იქნას ვიბრირება.

8.არმატურების მოლუნვა განხორციელდეს ცივად (გაცხელების გარეშე)

9. სვეტების გადასვლის ადგილები და მიბმა ლერწებთან იხელთეთ წილის საქალიბო ნახაზებზე.

10. ბოლო სართულის სვეტების გრძივი არმატურები მოიღუნოს და ჩაანკერდეს გადახურვის კონსტრუქციებში არანაკლებ 50**d** სიგრძეზე. (**d**-ჩასაანკერებელი არმატურის დიამეტრია.)

11. პროექტში ცვლილა სახის ცვლილება შეთანხმებული იქნას პროექტის კონსტრუქციული ნაწილის ავტორებთან.

12.მშენებლობის გაჩერების შემთხვევაში გათვალისწინებული იქნას კონსერვაციის სამუშაოები.

დამკვეთი: შპს "მმჯ ჯგუფი"

LTD "ALPHA PROJECT GEORGIA"
შპს "ალფა პროჯექტ გორგია"
57a, cholokashvili str., Block#3, Flat#24, Tbilisi, Georgia
ქ. თბილისი, ქ. ჭოლოყაშვილის №57ა, კორპ.3; ბ.24

POSITION თანამდებობა	NAME სახელი	SIGNATURE ხელმოწერა
DIRECTOR დირექტორი	T.MATCABERIDZE თ.მაცაბერიძე	
CONSTUCTOR კონსტრუქტორი	I. BOCHORISHVILI ი. ბოჭორიშვილი	
CONSTUCTOR კონსტრუქტორი		

DATE. თარიღი	02.09.2023
AUDIT. რევიზია-0	00.00.00
SCALE. მასშტაბი	1:25

DRAWING NAME:
დასახელება:
სვეტი-6; 7; 8. კვეთი 6-6; 7-7; 8-8.

PAGE FORMAT ფორმატი	FILE NAME ფაილი	LAYOUT გვერდი
A3	FILEBI	

STAGE სტადია	SHEET ფურცელი	SHEETS ფურცლები
მუშა პროექტი	ბ.-75	

სვეტი №9-ის არმირება
(1 ცალი) მ. 1:25

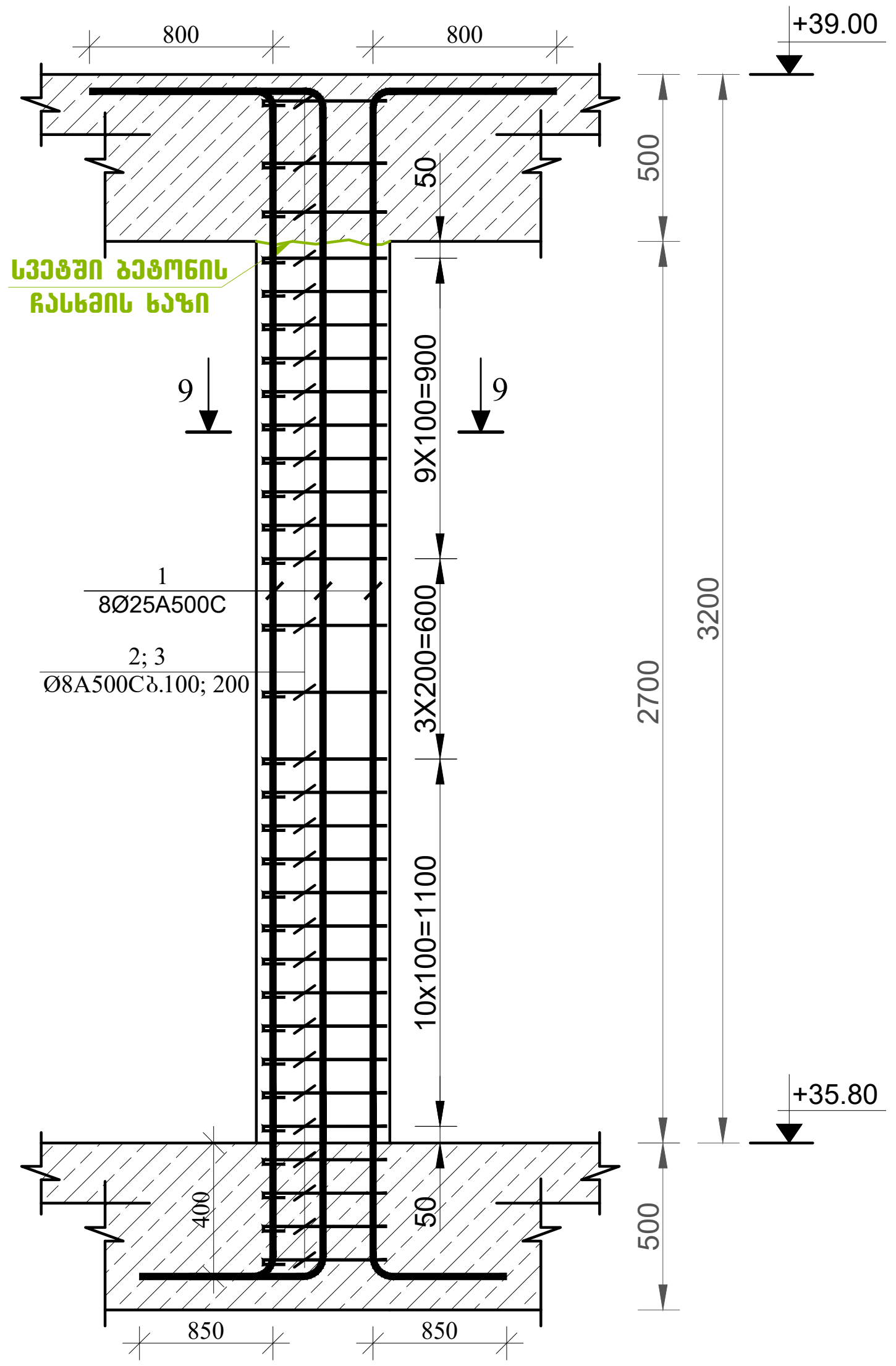

სვეტი №10-ის არმირება
(3 ცალი) მ. 1:25

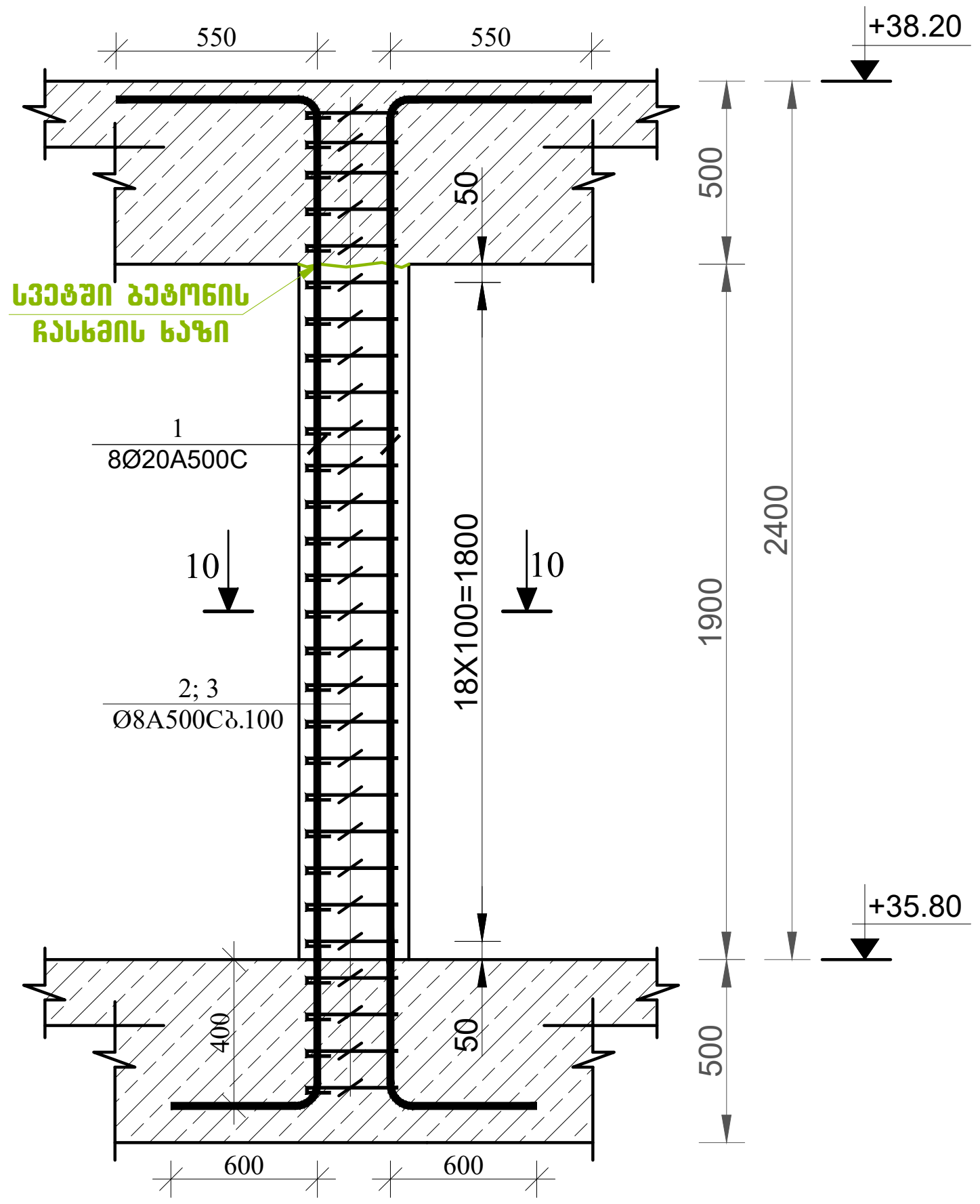

სვეტი №11-ის არმირება
(1 ცალი) მ. 1:25

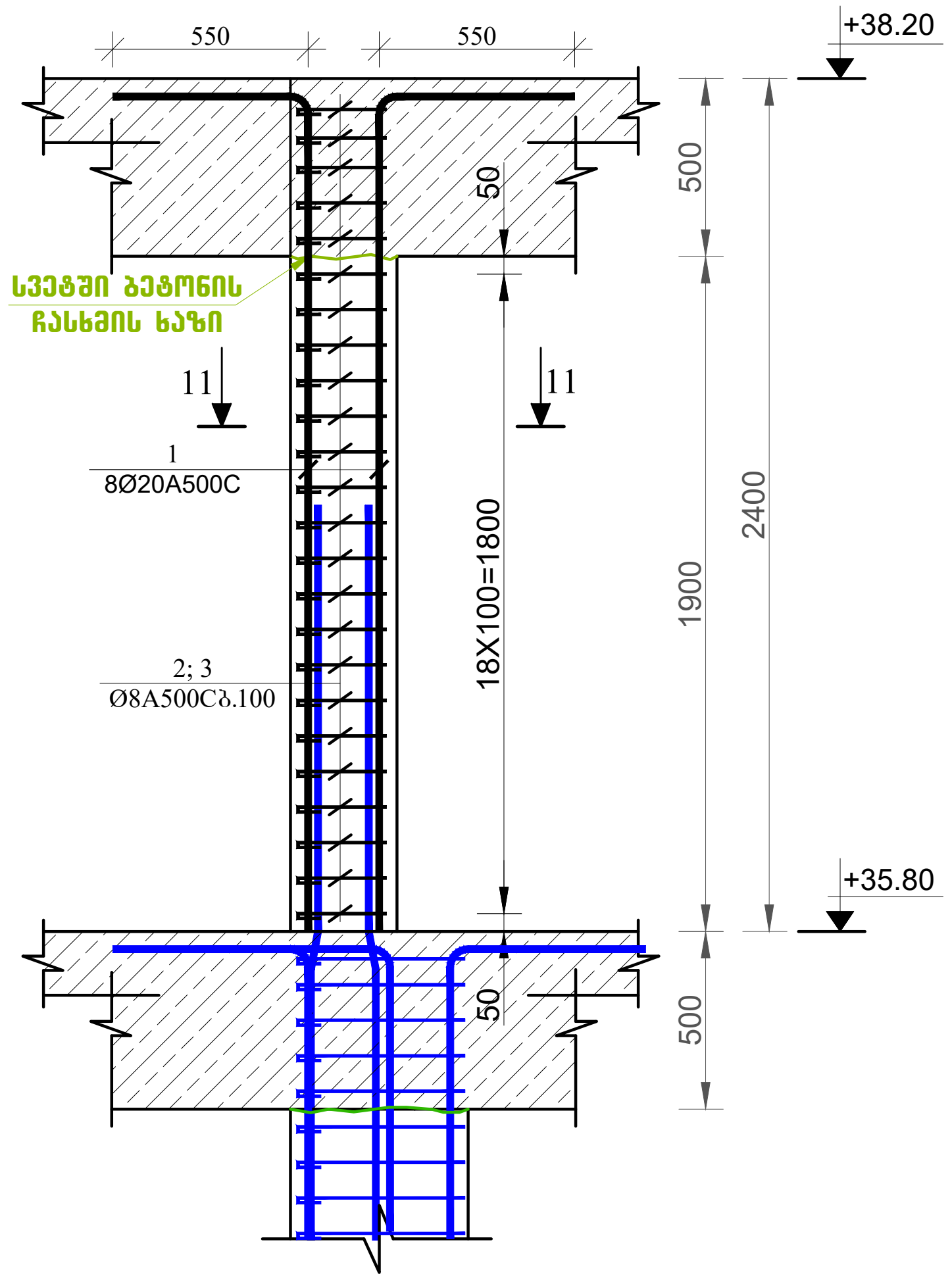

ჭრილი 9-9
მ. 1:25

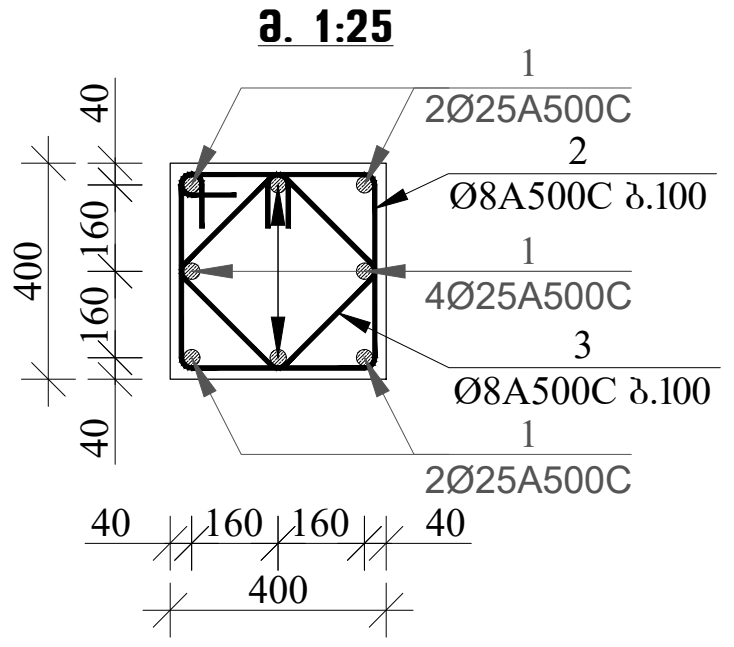

პოზიცია-2
მ. 1:25

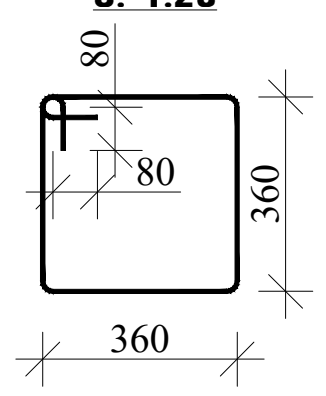

პოზიცია-3
მ. 1:25

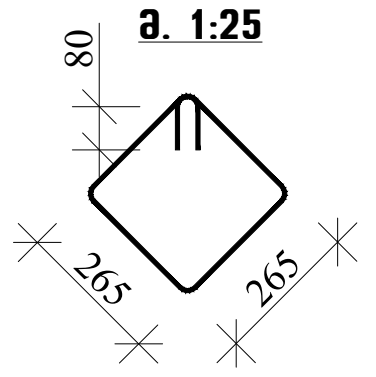

ჭრილი 10-10
მ. 1:25

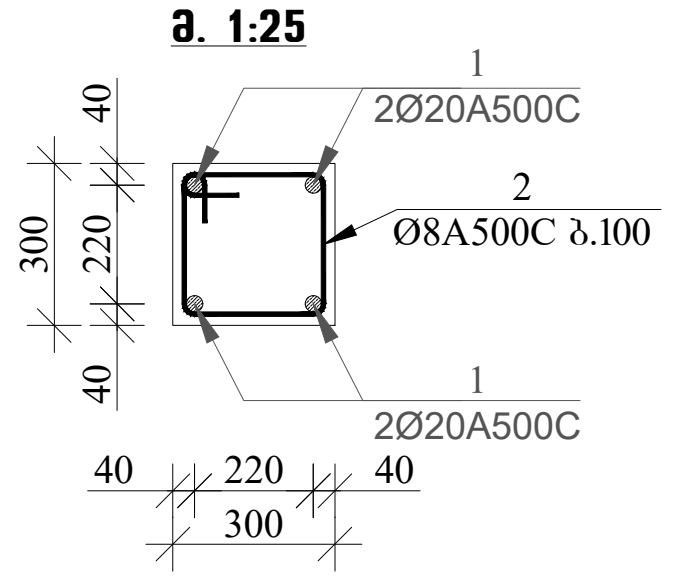

პოზიცია-2
მ. 1:25

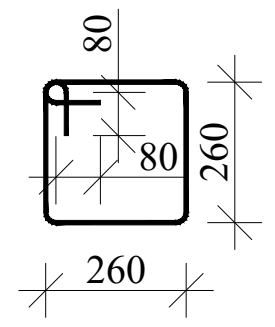

ჭრილი 11-11
მ. 1:25

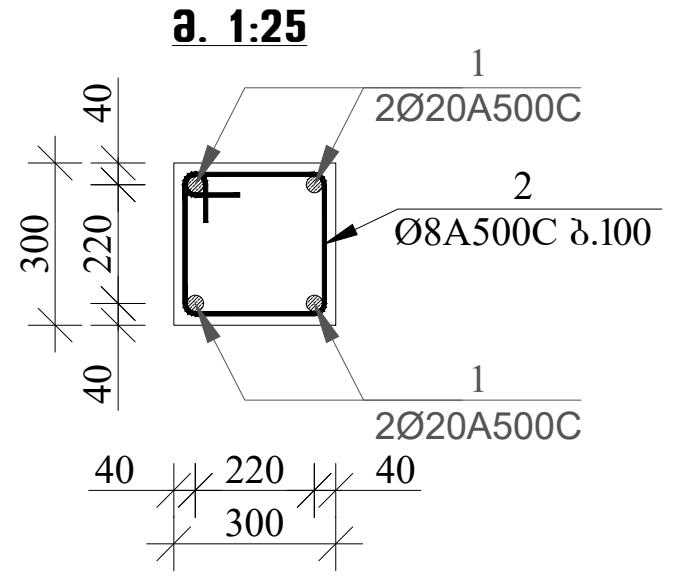

პოზიცია-2
მ. 1:25

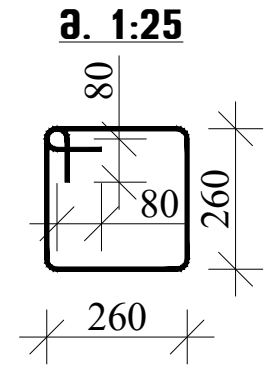

მრავალფუნქციური კომპლექსი

მისამართი: ქ. თბილისი, სოფელი გლდანი, აფშიანის ტერიტორია (ს.კ.- 01.11.17.023.215)

შენიშვნა:

1. წინამდებარე ნახაზი განხილული იქნას საძირკვლის, გადახურვის ფილების, რიგელების, დიაფრაგმებისა და არმატურის ნაშვერების კონსტრუქციულ ნახაზებთან ერთდ.

2. სვეტებში გამოყენებული იქნას **B**25 კლასის ბეტონი.

3. გამოყენებულია **A500C** კლასის არმატურა.

4. არმატურების გადაბმა განხორციელდეს პირგადადებით, გადაბმის სიგრძე 60**d** (**d**-გადასაბმელ არმატურებს შორის უდიდესის დიამეტრია.)

5. სვეტებში არმატურების განაწილება განხორციელდეს ნახაზებზე მოცემული სქემის მიხედვით.

6. დაცული იქნას დამცავი შრეები.

7. ბეტონირებისას გამოყენებული იქნას ვიბრირება.

8.არმატურების მოღუნვა განხორციელდეს ცივად (გაცხელების გარეშე)

9. სვეტების გადასვლის ადგილები და მიბმა ღერძებთან იხელეთ ფილის საყალიბო ნახაზებზე.

10. ბოლო სართულის სვეტების გრძივი არმატურები მოიღუნოს და ჩაანკერდეს გადახურვის კონსტრუქციებში არანაკლებ 50**d** სიგრძეზე. (**d**-ჩასაანკერებელი არმატურის დიამეტრია.)

11. პროექტში ყველა სახის ცვლილება შეთანხმებული იქნას პროექტისკონსტრუქციული ნაწილის ავტორებთან.

12.მშენებლობის გაჩერების შემთხვევაში გათვალისწინებული იქნას კონსერვაციის სამუშაოები.

დამკვეთი: შპს "მშ ჯგუფი"

LTD "ALPHA PROJECT GEORGIA"
შპს "ალფა პროჯექტ გორგია"

57a, cholokashvili str., Block#3, Flat#24, Tbilisi, Georgia
ქ. თბილისი, ქ. ჩოლოყაშვილის №57ა, კორ.3; ბ.24

POSITION თანამდებობა	NAME სახელი	SIGNATURE ხელმოწერა
DIRECTOR დირექტორი	T.MATCABERIDZE თ.მაცაბერიძე	თ. [signature]
CONSTUCTOR კონსტრუქტორი	I. BOCHORISHVILI ი. ბოჭორიშვილი	[signature]
CONSTUCTOR კონსტრუქტორი		

DATE. თარიღი	DRAWING NAME: დასახელება:
02.09.2023	სვეტი-9; 10; 11. კვეთი 9-9; 10-10; 11-11.
AUDIT. რევიზია-0	
00.00.00	
SCALE. მასშტაბი	
1:25	

PAGE FORMAT ფორმატი	FILE NAME ფაილი	LAYOUT გვერდი
A3	FILEBI	
STAGE სტადია	SHEET ფურცელი	SHEETS ფურცლები
მუშა პროექტი	კ.-76	

მრავალფუნქციური კომპლექსი

მისამართი: ქ. თბილისი, სოფელი გლდანი, ავშნიანის ტერიტორია (ს.კ.- 01.11.17.023.215)

მასალის სპეციფიკაცია სვეტებზე -3.30 ნიშნულზე

კონსტრუქციის დასახელება	პოზ. №	დიამეტრი და კლასი Φ მმ	სიგრძე L მმ	რაოდენ-ობა n	სიგრძე Lთ მ	წონა q კგ	ელემენტების რაოდენობა N	სიგრძე LთxN მ	წონა qxN კგ
სვეტი-1	1	Φ 20 A500C	4400	10	44.0	108.5	10	440.0	1085.1
	2	Φ 8 A500C	2080	60	124.8	49.2		1248.0	492.4
	3	Φ 8 A500C	900	60	54.0	21.3		540.0	213.1
					ჯამი q=	179.1		ჯამი Q=	1790.6
	ლითონის წონა Q=						1790.6 კგ		
	ბეტონის მოცულობა B25 V=							10.8 მ³	

მასალის სპეციფიკაცია სვეტებზე -3.30 ნიშნულზე

კონსტრუქციის დასახელება	პოზ. №	დიამეტრი და კლასი Φ მმ	სიგრძე L მმ	რაოდენ-ობა n	სიგრძე Lთ მ	წონა q კგ	ელემენტების რაოდენობა N	სიგრძე LთxN მ	წონა qxN კგ
სვეტი-2	1	Φ 25 A500C	4700	10	47.0	181.1	3	141.0	543.3
	2	Φ 8 A500C	2080	60	124.8	49.2		374.4	147.7
	3	Φ 8 A500C	900	60	54.0	21.3		162.0	63.9
					ჯამი q=	251.7		ჯამი Q=	755.0
	ლითონის წონა Q=						755.0 კგ		
	ბეტონის მოცულობა B25 V=							3.24 მ³	

მასალის სპეციფიკაცია სვეტებზე -3.30 ნიშნულზე

კონსტრუქციის დასახელება	პოზ. №	დიამეტრი და კლასი Φ მმ	სიგრძე L მმ	რაოდენ-ობა n	სიგრძე Lთ მ	წონა q კგ	ელემენტების რაოდენობა N	სიგრძე LთxN მ	წონა qxN კგ
სვეტი-3	1	Φ 20 A500C	4400	10	44.0	108.5	1	44.0	108.5
	2	Φ 8 A500C	1640	30	49.2	19.4		49.2	19.4
	3	Φ 8 A500C	1260	30	37.8	14.9		37.8	14.9
					ჯამი q=	142.8		ჯამი Q=	142.8
	ლითონის წონა Q=						142.8 კგ		
	ბეტონის მოცულობა B25 V=							0.432 მ³	

მასალის სპეციფიკაცია სვეტებზე -3.30 ნიშნულზე

კონსტრუქციის დასახელება	პოზ. №	დიამეტრი და კლასი Φ მმ	სიგრძე L მმ	რაოდენ-ობა n	სიგრძე Lთ მ	წონა q კგ	ელემენტების რაოდენობა N	სიგრძე LთxN მ	წონა qxN კგ
სვეტი-4	1	Φ 20 A500C	4400	10	44.0	108.5	3	132.0	325.5
	2	Φ 8 A500C	1960	60	117.6	46.4		352.8	139.2
	3	Φ 8 A500C	840	60	50.4	19.9		151.2	59.7
					ჯამი q=	174.8		ჯამი Q=	524.4
	ლითონის წონა Q=						524.4 კგ		
	ბეტონის მოცულობა B25 V=							2.835 მ³	

მასალის სპეციფიკაცია სვეტებზე -3.30 ნიშნულზე

კონსტრუქციის დასახელება	პოზ. №	დიამეტრი და კლასი Φ მმ	სიგრძე L მმ	რაოდენ-ობა n	სიგრძე Lთ მ	წონა q კგ	ელემენტების რაოდენობა N	სიგრძე LთxN მ	წონა qxN კგ
სვეტი-5	1	Φ 25 A500C	4700	10	47.0	181.1	1	47.0	181.1
	2	Φ 8 A500C	1960	60	117.6	46.4		117.6	46.4
	3	Φ 8 A500C	840	60	50.4	19.9		50.4	19.9
					ჯამი q=	247.4		ჯამი Q=	247.4
	ლითონის წონა Q=						247.4 კგ		
	ბეტონის მოცულობა B25 V=							0.945 მ³	

მასალის სპეციფიკაცია სვეტებზე -3.30 ნიშნულზე

კონსტრუქციის დასახელება	პოზ. №	დიამეტრი და კლასი Φ მმ	სიგრძე L მმ	რაოდენ-ობა n	სიგრძე Lთ მ	წონა q კგ	ელემენტების რაოდენობა N	სიგრძე LთxN მ	წონა qxN კგ
სვეტი-6	1	Φ 32 A500C	5100	10	51.0	322.0	2	102.0	643.9
	2	Φ 8 A500C	2080	60	124.8	49.2		249.6	98.5
	3	Φ 8 A500C	900	60	54.0	21.3		108.0	42.6
					ჯამი q=	392.5		ჯამი Q=	785.0
	ლითონის წონა Q=						785.0 კგ		
	ბეტონის მოცულობა B25 V=							2.16 მ³	

მასალის სპეციფიკაცია სვეტებზე -3.30 ნიშნულზე

კონსტრუქციის დასახელება	პოზ. №	დიამეტრი და კლასი Φ მმ	სიგრძე L მმ	რაოდენ-ობა n	სიგრძე Lთ მ	წონა q კგ	ელემენტების რაოდენობა N	სიგრძე LთxN მ	წონა qxN კგ
სვეტი-7	1	Φ 25 A500C	4700	10	47.0	181.1	4	188.0	724.4
	2	Φ 8 A500C	1960	60	117.6	46.4		470.4	185.6
	3	Φ 8 A500C	840	60	50.4	19.9		201.6	79.5
					ჯამი q=	247.4		ჯამი Q=	989.6
	ლითონის წონა Q=						989.6 კგ		
	ბეტონის მოცულობა B25 V=							3.78 მ³	

მასალის სპეციფიკაცია სვეტებზე -3.30 ნიშნულზე

კონსტრუქციის დასახელება	პოზ. №	დიამეტრი და კლასი Φ მმ	სიგრძე L მმ	რაოდენ-ობა n	სიგრძე Lთ მ	წონა q კგ	ელემენტების რაოდენობა N	სიგრძე LთxN მ	წონა qxN კგ
სვეტი-8	1	Φ 32 A500C	4800	10	48.0	303.0	2	96.0	606.1
	2	Φ 8 A500C	2080	54	112.3	44.3		224.6	88.6
	3	Φ 8 A500C	900	54	48.6	19.2		97.2	38.4
					ჯამი q=	366.5		ჯამი Q=	733.1
	ლითონის წონა Q=						733.1 კგ		
	ბეტონის მოცულობა B25 V=							1.92 მ³	

შენიშვნა:

1. წინამდებარე ნახაზი განხილული იქნას საძირკვლის, გადახურვის ფილების, რიგელების, დიაფრაგმებისა და არმატურის ნაშვერების კონსტრუქციულ ნახაზებთან ერთდ.

2. სვეტებში გამოყენებული იქნას **B**25 კლასის ბეტონი.

3. გამოყენებულია **A500C** კლასის არმატურა.

4. არმატურების გადაბმა განხორციელდეს პირგადადებით,
გადაბმის სიგრძე 60**d** (**d**-გადასაბმელ არმატურებს შორის
უდიდესის დიამეტრია.)

5. სვეტებში არმატურების განაწილება განხორციელდეს ნახაზებზე მოცემული სქემის მიხედვით.

6. დაცული იქნას დამცავი შრეები.

7. ბეტონირებისას გამოყენებული იქნას ვიბრირება.

8.არმატურების მოღუნვა განხორციელდეს ცივად (გაცხელების გარეშე)

9. სვეტების გადასვლის ადგილები და მიბმა ღერძებთან იხელეთ ფილის საყალიბო ნახაზებზე.

10. ბოლო სართულის სვეტების გრძივი არმატურები მოიღუნოს და ჩაანკერდეს გადახურვის კონსტრუქციებში არანაკლებ 50**d** სიგრძეზე. (**d**-ჩასაანკერებელი არმატურის დიამეტრია.)

11. პროექტში ყველა სახის ცვლილება შეთანხმებული იქნას პროექტისკონსტრუქციული ნაწილის ავტორებთან.

12.მშენებლობის გაჩერების შემთხვევაში გათვალისწინებული
იქნას კონსერვაციის სამუშაოები.

დამკვეთი: შპს "მჯ ჯგუფი"

LTD "ALPHA PROJECT GEORGIA"
შპს "ალფა პროჯექტ გორგია"

57a, cholokashvili str., Block#3, Flat#24, Tbilisi, Georgia
ქ. თბილისი, ქ. ჩოლოყაშვილის №57ა, კორ.3; ბ.24

POSITION თანამდებობა	NAME სახელი	SIGNATURE ხელმოწერა
DIRECTOR დირექტორი	T.MATCABERIDZE თ.მაცაბერიძე	თ. [signature]
CONSTUCTOR კონსტრუქტორი	I. BOCHORISHVILI ი. ბოჭორიშვილი	[signature]
CONSTUCTOR კონსტრუქტორი		

DATE. თარიღი	DRAWING NAME: დასახელება:
02.09.2023	მასალის სპეციფიკაცია სვეტებზე
AUDIT. რევიზია-0	
00.00.00	
SCALE. მასშტაბი	
-	

PAGE FORMAT ფორმატი	FILE NAME ფაილი	LAYOUT გვერდი
A3	FILEBI	
STAGE სტადია	**SHEET ფურცელი**	**SHEETS ფურცლები**
მუშა პროექტი	კ.-77	

ვენტილაციის ტიპური სქემა №1

ელემენტის დასახელება	ელემენტის ნომერი	სიგრძე l, მ	სიმაღლე h, მ	სიგანე b, მ	ფართობი F, მ²	მოცულობა V, მ³
ოთახი	1	5.0	3.0	4.0	20.0	60.0
ოთახი	2	6.0	3.0	4.0	24.0	72.0
ოთახი	3	5.0	3.0	4.0	20.0	60.0
ოთახი	4	6.0	3.0	4.0	24.0	72.0
ოთახი	5	5.0	3.0	4.0	20.0	60.0
ოთახი	6	6.0	3.0	4.0	24.0	72.0
ოთახი	7	5.0	3.0	4.0	20.0	60.0
ოთახი	8	6.0	3.0	4.0	24.0	72.0
ოთახი	9	5.0	3.0	4.0	20.0	60.0
ოთახი	10	6.0	3.0	4.0	24.0	72.0
ოთახი	11	5.0	3.0	4.0	20.0	60.0
ოთახი	12	6.0	3.0	4.0	24.0	72.0
ოთახი	13	5.0	3.0	4.0	20.0	60.0
ოთახი	14	6.0	3.0	4.0	24.0	72.0
ოთახი	15	5.0	3.0	4.0	20.0	60.0
ოთახი	16	6.0	3.0	4.0	24.0	72.0
ოთახი	17	5.0	3.0	4.0	20.0	60.0
ოთახი	18	6.0	3.0	4.0	24.0	72.0
ოთახი	19	5.0	3.0	4.0	20.0	60.0
ოთახი	20	6.0	3.0	4.0	24.0	72.0
ოთახი	21	5.0	3.0	4.0	20.0	60.0
ოთახი	22	6.0	3.0	4.0	24.0	72.0
ოთახი	23	5.0	3.0	4.0	20.0	60.0
ოთახი	24	6.0	3.0	4.0	24.0	72.0
ოთახი	25	5.0	3.0	4.0	20.0	60.0
ოთახი	26	6.0	3.0	4.0	24.0	72.0
ოთახი	27	5.0	3.0	4.0	20.0	60.0
ოთახი	28	6.0	3.0	4.0	24.0	72.0
ოთახი	29	5.0	3.0	4.0	20.0	60.0
ოთახი	30	6.0	3.0	4.0	24.0	72.0
ოთახი	31	5.0	3.0	4.0	20.0	60.0
ოთახი	32	6.0	3.0	4.0	24.0	72.0
ოთახი	33	5.0	3.0	4.0	20.0	60.0
ოთახი	34	6.0	3.0	4.0	24.0	72.0
ოთახი	35	5.0	3.0	4.0	20.0	60.0
ოთახი	36	6.0	3.0	4.0	24.0	72.0
ოთახი	37	5.0	3.0	4.0	20.0	60.0
ოთახი	38	6.0	3.0	4.0	24.0	72.0
ოთახი	39	5.0	3.0	4.0	20.0	60.0
ოთახი	40	6.0	3.0	4.0	24.0	72.0
ოთახი	41	5.0	3.0	4.0	20.0	60.0
ოთახი	42	6.0	3.0	4.0	24.0	72.0
ოთახი	43	5.0	3.0	4.0	20.0	60.0
ოთახი	44	6.0	3.0	4.0	24.0	72.0
ოთახი	45	5.0	3.0	4.0	20.0	60.0
ოთახი	46	6.0	3.0	4.0	24.0	72.0
ოთახი	47	5.0	3.0	4.0	20.0	60.0
ოთახი	48	6.0	3.0	4.0	24.0	72.0
ოთახი	49	5.0	3.0	4.0	20.0	60.0
ოთახი	50	6.0	3.0	4.0	24.0	72.0
ოთახი	51	5.0	3.0	4.0	20.0	60.0
ოთახი	52	6.0	3.0	4.0	24.0	72.0
ოთახი	53	5.0	3.0	4.0	20.0	60.0
ოთახი	54	6.0	3.0	4.0	24.0	72.0
ოთახი	55	5.0	3.0	4.0	20.0	60.0
ოთახი	56	6.0	3.0	4.0	24.0	72.0
ოთახი	57	5.0	3.0	4.0	20.0	60.0
ოთახი	58	6.0	3.0	4.0	24.0	72.0
ოთახი	59	5.0	3.0	4.0	20.0	60.0
ოთახი	60	6.0	3.0	4.0	24.0	72.0
ოთახი	61	5.0	3.0	4.0	20.0	60.0
ოთახი	62	6.0	3.0	4.0	24.0	72.0
ოთახი	63	5.0	3.0	4.0	20.0	60.0
ოთახი	64	6.0	3.0	4.0	24.0	72.0
ოთახი	65	5.0	3.0	4.0	20.0	60.0
ოთახი	66	6.0	3.0	4.0	24.0	72.0
ოთახი	67	5.0	3.0	4.0	20.0	60.0
ოთახი	68	6.0	3.0	4.0	24.0	72.0
ოთახი	69	5.0	3.0	4.0	20.0	60.0
ოთახი	70	6.0	3.0	4.0	24.0	72.0
ოთახი	71	5.0	3.0	4.0	20.0	60.0
ოთახი	72	6.0	3.0	4.0	24.0	72.0
ოთახი	73	5.0	3.0	4.0	20.0	60.0
ოთახი	74	6.0	3.0	4.0	24.0	72.0
ოთახი	75	5.0	3.0	4.0	20.0	60.0
ოთახი	76	6.0	3.0	4.0	24.0	72.0
ოთახი	77	5.0	3.0	4.0	20.0	60.0
ოთახი	78	6.0	3.0	4.0	24.0	72.0
ოთახი	79	5.0	3.0	4.0	20.0	60.0
ოთახი	80	6.0	3.0	4.0	24.0	72.0
ოთახი	81	5.0	3.0	4.0	20.0	60.0
ოთახი	82	6.0	3.0	4.0	24.0	72.0
ოთახი	83	5.0	3.0	4.0	20.0	60.0
ოთახი	84	6.0	3.0	4.0	24.0	72.0
ოთახი	85	5.0	3.0	4.0	20.0	60.0
ოთახი	86	6.0	3.0	4.0	24.0	72.0
ოთახი	87	5.0	3.0	4.0	20.0	60.0
ოთახი	88	6.0	3.0	4.0	24.0	72.0
ოთახი	89	5.0	3.0	4.0	20.0	60.0
ოთახი	90	6.0	3.0	4.0	24.0	72.0
ოთახი	91	5.0	3.0	4.0	20.0	60.0
ოთახი	92	6.0	3.0	4.0	24.0	72.0
ოთახი	93	5.0	3.0	4.0	20.0	60.0
ოთახი	94	6.0	3.0	4.0	24.0	72.0
ოთახი	95	5.0	3.0	4.0	20.0	60.0
ოთახი	96	6.0	3.0	4.0	24.0	72.0
ოთახი	97	5.0	3.0	4.0	20.0	60.0
ოთახი	98	6.0	3.0	4.0	24.0	72.0
ოთახი	99	5.0	3.0	4.0	20.0	60.0
ოთახი	100	6.0	3.0	4.0	24.0	72.0

ვენტილაციის ტიპური სქემა №2

ელემენტის დასახელება	ელემენტის ნომერი	სიგრძე l, მ	სიმაღლე h, მ	სიგანე b, მ	ფართობი F, მ²	მოცულობა V, მ³
ოთახი	1	5.0	3.0	4.0	20.0	60.0
ოთახი	2	6.0	3.0	4.0	24.0	72.0
ოთახი	3	5.0	3.0	4.0	20.0	60.0
ოთახი	4	6.0	3.0	4.0	24.0	72.0
ოთახი	5	5.0	3.0	4.0	20.0	60.0
ოთახი	6	6.0	3.0	4.0	24.0	72.0
ოთახი	7	5.0	3.0	4.0	20.0	60.0
ოთახი	8	6.0	3.0	4.0	24.0	72.0
ოთახი	9	5.0	3.0	4.0	20.0	60.0
ოთახი	10	6.0	3.0	4.0	24.0	72.0
ოთახი	11	5.0	3.0	4.0	20.0	60.0
ოთახი	12	6.0	3.0	4.0	24.0	72.0
ოთახი	13	5.0	3.0	4.0	20.0	60.0
ოთახი	14	6.0	3.0	4.0	24.0	72.0
ოთახი	15	5.0	3.0	4.0	20.0	60.0
ოთახი	16	6.0	3.0	4.0	24.0	72.0
ოთახი	17	5.0	3.0	4.0	20.0	60.0
ოთახი	18	6.0	3.0	4.0	24.0	72.0
ოთახი	19	5.0	3.0	4.0	20.0	60.0
ოთახი	20	6.0	3.0	4.0	24.0	72.0
ოთახი	21	5.0	3.0	4.0	20.0	60.0
ოთახი	22	6.0	3.0	4.0	24.0	72.0
ოთახი	23	5.0	3.0	4.0	20.0	60.0
ოთახი	24	6.0	3.0	4.0	24.0	72.0
ოთახი	25	5.0	3.0	4.0	20.0	60.0
ოთახი	26	6.0	3.0	4.0	24.0	72.0
ოთახი	27	5.0	3.0	4.0	20.0	60.0
ოთახი	28	6.0	3.0	4.0	24.0	72.0
ოთახი	29	5.0	3.0	4.0	20.0	60.0
ოთახი	30	6.0	3.0	4.0	24.0	72.0
ოთახი	31	5.0	3.0	4.0	20.0	60.0
ოთახი	32	6.0	3.0	4.0	24.0	72.0
ოთახი	33	5.0	3.0	4.0	20.0	60.0
ოთახი	34	6.0	3.0	4.0	24.0	72.0
ოთახი	35	5.0	3.0	4.0	20.0	60.0
ოთახი	36	6.0	3.0	4.0	24.0	72.0
ოთახი	37	5.0	3.0	4.0	20.0	60.0
ოთახი	38	6.0	3.0	4.0	24.0	72.0
ოთახი	39	5.0	3.0	4.0	20.0	60.0
ოთახი	40	6.0	3.0	4.0	24.0	72.0
ოთახი	41	5.0	3.0	4.0	20.0	60.0
ოთახი	42	6.0	3.0	4.0	24.0	72.0
ოთახი	43	5.0	3.0	4.0	20.0	60.0
ოთახი	44	6.0	3.0	4.0	24.0	72.0
ოთახი	45	5.0	3.0	4.0	20.0	60.0
ოთახი	46	6.0	3.0	4.0	24.0	72.0
ოთახი	47	5.0	3.0	4.0	20.0	60.0
ოთახი	48	6.0	3.0	4.0	24.0	72.0
ოთახი	49	5.0	3.0	4.0	20.0	60.0
ოთახი	50	6.0	3.0	4.0	24.0	72.0
ოთახი	51	5.0	3.0	4.0	20.0	60.0
ოთახი	52	6.0	3.0	4.0	24.0	72.0
ოთახი	53	5.0	3.0	4.0	20.0	60.0
ოთახი	54	6.0	3.0	4.0	24.0	72.0
ოთახი	55	5.0	3.0	4.0	20.0	60.0
ოთახი	56	6.0	3.0	4.0	24.0	72.0
ოთახი	57	5.0	3.0	4.0	20.0	60.0
ოთახი	58	6.0	3.0	4.0	24.0	72.0
ოთახი	59	5.0	3.0	4.0	20.0	60.0
ოთახი	60	6.0	3.0	4.0	24.0	72.0
ოთახი	61	5.0	3.0	4.0	20.0	60.0
ოთახი	62	6.0	3.0	4.0	24.0	72.0
ოთახი	63	5.0	3.0	4.0	20.0	60.0
ოთახი	64	6.0	3.0	4.0	24.0	72.0
ოთახი	65	5.0	3.0	4.0	20.0	60.0
ოთახი	66	6.0	3.0	4.0	24.0	72.0
ოთახი	67	5.0	3.0	4.0	20.0	60.0
ოთახი	68	6.0	3.0	4.0	24.0	72.0
ოთახი	69	5.0	3.0	4.0	20.0	60.0
ოთახი	70	6.0	3.0	4.0	24.0	72.0
ოთახი	71	5.0	3.0	4.0	20.0	60.0
ოთახი	72	6.0	3.0	4.0	24.0	72.0
ოთახი	73	5.0	3.0	4.0	20.0	60.0
ოთახი	74	6.0	3.0	4.0	24.0	72.0
ოთახი	75	5.0	3.0	4.0	20.0	60.0
ოთახი	76	6.0	3.0	4.0	24.0	72.0
ოთახი	77	5.0	3.0	4.0	20.0	60.0
ოთახი	78	6.0	3.0	4.0	24.0	72.0
ოთახი	79	5.0	3.0	4.0	20.0	60.0
ოთახი	80	6.0	3.0	4.0	24.0	72.0
ოთახი	81	5.0	3.0	4.0	20.0	60.0
ოთახი	82	6.0	3.0	4.0	24.0	72.0
ოთახი	83	5.0	3.0	4.0	20.0	60.0
ოთახი	84	6.0	3.0	4.0	24.0	72.0
ოთახი	85	5.0	3.0	4.0	20.0	60.0
ოთახი	86	6.0	3.0	4.0	24.0	72.0
ოთახი	87	5.0	3.0	4.0	20.0	60.0
ოთახი	88	6.0	3.0	4.0	24.0	72.0
ოთახი	89	5.0	3.0	4.0	20.0	60.0
ოთახი	90	6.0	3.0	4.0	24.0	72.0
ოთახი	91	5.0	3.0	4.0	20.0	60.0
ოთახი	92	6.0	3.0	4.0	24.0	72.0
ოთახი	93	5.0	3.0	4.0	20.0	60.0
ოთახი	94	6.0	3.0	4.0	24.0	72.0
ოთახი	95	5.0	3.0	4.0	20.0	60.0
ოთახი	96	6.0	3.0	4.0	24.0	72.0
ოთახი	97	5.0	3.0	4.0	20.0	60.0
ოთახი	98	6.0	3.0	4.0	24.0	72.0
ოთახი	99	5.0	3.0	4.0	20.0	60.0
ოთახი	100	6.0	3.0	4.0	24.0	72.0

ვენტილაციის ტიპური სქემა №3

ელემენტის დასახელება	ელემენტის ნომერი	სიგრძე l, მ	სიმაღლე h, მ	სიგანე b, მ	ფართობი F, მ²	მოცულობა V, მ³
ოთახი	1	5.0	3.0	4.0	20.0	60.0
ოთახი	2	6.0	3.0	4.0	24.0	72.0
ოთახი	3	5.0	3.0	4.0	20.0	60.0
ოთახი	4	6.0	3.0	4.0	24.0	72.0
ოთახი	5	5.0	3.0	4.0	20.0	60.0
ოთახი	6	6.0	3.0	4.0	24.0	72.0
ოთახი	7	5.0	3.0	4.0	20.0	60.0
ოთახი	8	6.0	3.0	4.0	24.0	72.0
ოთახი	9	5.0	3.0	4.0	20.0	60.0
ოთახი	10	6.0	3.0	4.0	24.0	72.0
ოთახი	11	5.0	3.0	4.0	20.0	60.0
ოთახი	12	6.0	3.0	4.0	24.0	72.0
ოთახი	13	5.0	3.0	4.0	20.0	60.0
ოთახი	14	6.0	3.0	4.0	24.0	72.0
ოთახი	15	5.0	3.0	4.0	20.0	60.0
ოთახი	16	6.0	3.0	4.0	24.0	72.0
ოთახი	17	5.0	3.0	4.0	20.0	60.0
ოთახი	18	6.0	3.0	4.0	24.0	72.0
ოთახი	19	5.0	3.0	4.0	20.0	60.0
ოთახი	20	6.0	3.0	4.0	24.0	72.0
ოთახი	21	5.0	3.0	4.0	20.0	60.0
ოთახი	22	6.0	3.0	4.0	24.0	72.0
ოთახი	23	5.0	3.0	4.0	20.0	60.0
ოთახი	24	6.0	3.0	4.0	24.0	72.0
ოთახი	25	5.0	3.0	4.0	20.0	60.0
ოთახი	26	6.0	3.0	4.0	24.0	72.0
ოთახი	27	5.0	3.0	4.0	20.0	60.0
ოთახი	28	6.0	3.0	4.0	24.0	72.0
ოთახი	29	5.0	3.0	4.0	20.0	60.0
ოთახი	30	6.0	3.0	4.0	24.0	72.0
ოთახი	31	5.0	3.0	4.0	20.0	60.0
ოთახი	32	6.0	3.0	4.0	24.0	72.0
ოთახი	33	5.0	3.0	4.0	20.0	60.0
ოთახი	34	6.0	3.0	4.0	24.0	72.0
ოთახი	35	5.0	3.0	4.0	20.0	60.0
ოთახი	36	6.0	3.0	4.0	24.0	72.0
ოთახი	37	5.0	3.0	4.0	20.0	60.0
ოთახი	38	6.0	3.0	4.0	24.0	72.0
ოთახი	39	5.0	3.0	4.0	20.0	60.0
ოთახი	40	6.0	3.0	4.0	24.0	72.0
ოთახი	41	5.0	3.0	4.0	20.0	60.0
ოთახი	42	6.0	3.0	4.0	24.0	72.0
ოთახი	43	5.0	3.0	4.0	20.0	60.0
ოთახი	44	6.0	3.0	4.0	24.0	72.0
ოთახი	45	5.0	3.0	4.0	20.0	60.0
ოთახი	46	6.0	3.0	4.0	24.0	72.0
ოთახი	47	5.0	3.0	4.0	20.0	60.0
ოთახი	48	6.0	3.0	4.0	24.0	72.0
ოთახი	49	5.0	3.0	4.0	20.0	60.0
ოთახი	50	6.0	3.0	4.0	24.0	72.0
ოთახი	51	5.0	3.0	4.0	20.0	60.0
ოთახი	52	6.0	3.0	4.0	24.0	72.0
ოთახი	53	5.0	3.0	4.0	20.0	60.0
ოთახი	54	6.0	3.0	4.0	24.0	72.0
ოთახი	55	5.0	3.0	4.0	20.0	60.0
ოთახი	56	6.0	3.0	4.0	24.0	72.0
ოთახი	57	5.0	3.0	4.0	20.0	60.0
ოთახი	58	6.0	3.0	4.0	24.0	72.0
ოთახი	59	5.0	3.0	4.0	20.0	60.0
ოთახი	60	6.0	3.0	4.0	24.0	72.0
ოთახი	61	5.0	3.0	4.0	20.0	60.0
ოთახი	62	6.0	3.0	4.0	24.0	72.0
ოთახი	63	5.0	3.0	4.0	20.0	60.0
ოთახი	64	6.0	3.0	4.0	24.0	72.0
ოთახი	65	5.0	3.0	4.0	20.0	60.0
ოთახი	66	6.0	3.0	4.0	24.0	72.0
ოთახი	67	5.0	3.0	4.0	20.0	60.0
ოთახი	68	6.0	3.0	4.0	24.0	72.0
ოთახი	69	5.0	3.0	4.0	20.0	60.0
ოთახი	70	6.0	3.0	4.0	24.0	72.0
ოთახი	71	5.0	3.0	4.0	20.0	60.0
ოთახი	72	6.0	3.0	4.0	24.0	72.0
ოთახი	73	5.0	3.0	4.0	20.0	60.0
ოთახი	74	6.0	3.0	4.0	24.0	72.0
ოთახი	75	5.0	3.0	4.0	20.0	60.0
ოთახი	76	6.0	3.0	4.0	24.0	72.0
ოთახი	77	5.0	3.0	4.0	20.0	60.0
ოთახი	78	6.0	3.0	4.0	24.0	72.0
ოთახი	79	5.0	3.0	4.0	20.0	60.0
ოთახი	80	6.0	3.0	4.0	24.0	72.0
ოთახი	81	5.0	3.0	4.0	20.0	60.0
ოთახი	82	6.0	3.0	4.0	24.0	72.0
ოთახი	83	5.0	3.0	4.0	20.0	60.0
ოთახი	84	6.0	3.0	4.0	24.0	72.0
ოთახი	85	5.0	3.0	4.0	20.0	60.0
ოთახი	86	6.0	3.0	4.0	24.0	72.0
ოთახი	87	5.0	3.0	4.0	20.0	60.0
ოთახი	88	6.0	3.0	4.0	24.0	72.0
ოთახი	89	5.0	3.0	4.0	20.0	60.0
ოთახი	90	6.0	3.0	4.0	24.0	72.0
ოთახი	91	5.0	3.0	4.0	20.0	60.0
ოთახი	92	6.0	3.0	4.0	24.0	72.0
ოთახი	93	5.0	3.0	4.0	20.0	60.0
ოთახი	94	6.0	3.0	4.0	24.0	72.0
ოთახი	95	5.0	3.0	4.0	20.0	60.0
ოთახი	96	6.0	3.0	4.0	24.0	72.0
ოთახი	97	5.0	3.0	4.0	20.0	60.0
ოთახი	98	6.0	3.0	4.0	24.0	72.0
ოთახი	99	5.0	3.0	4.0	20.0	60.0
ოთახი	100	6.0	3.0	4.0	24.0	72.0

ვენტილაციის ტიპური სქემა №4

ელემენტის დასახელება	ელემენტის ნომერი	სიგრძე l, მ	სიმაღლე h, მ	სიგანე b, მ	ფართობი F, მ²	მოცულობა V, მ³
ოთახი	1	5.0	3.0	4.0	20.0	60.0
ოთახი	2	6.0	3.0	4.0	24.0	72.0
ოთახი	3	5.0	3.0	4.0	20.0	60.0
ოთახი	4	6.0	3.0	4.0	24.0	72.0
ოთახი	5	5.0	3.0	4.0	20.0	60.0
ოთახი	6	6.0	3.0	4.0	24.0	72.0
ოთახი	7	5.0	3.0	4.0	20.0	60.0
ოთახი	8	6.0	3.0	4.0	24.0	72.0
ოთახი	9	5.0	3.0	4.0	20.0	60.0
ოთახი	10	6.0	3.0	4.0	24.0	72.0
ოთახი	11	5.0	3.0	4.0	20.0	60.0
ოთახი	12	6.0	3.0	4.0	24.0	72.0
ოთახი	13	5.0	3.0	4.0	20.0	60.0
ოთახი	14	6.0	3.0	4.0	24.0	72.0
ოთახი	15	5.0	3.0	4.0	20.0	60.0
ოთახი	16	6.0	3.0	4.0	24.0	72.0
ოთახი	17	5.0	3.0	4.0	20.0	60.0
ოთახი	18	6.0	3.0	4.0	24.0	72.0
ოთახი	19	5.0	3.0	4.0	20.0	60.0
ოთახი	20	6.0	3.0	4.0	24.0	72.0
ოთახი	21	5.0	3.0	4.0	20.0	60.0
ოთახი	22	6.0	3.0	4.0	24.0	72.0
ოთახი	23	5.0	3.0	4.0	20.0	60.0
ოთახი	24	6.0	3.0	4.0	24.0	72.0
ოთახი	25	5.0	3.0	4.0	20.0	60.0
ოთახი	26	6.0	3.0	4.0	24.0	72.0
ოთახი	27	5.0	3.0	4.0	20.0	60.0
ოთახი	28	6.0	3.0	4.0	24.0	72.0
ოთახი	29	5.0	3.0	4.0	20.0	60.0
ოთახი	30	6.0	3.0	4.0	24.0	72.0
ოთახი	31	5.0	3.0	4.0	20.0	60.0
ოთახი	32	6.0	3.0	4.0	24.0	72.0
ოთახი	33	5.0	3.0	4.0	20.0	60.0
ოთახი	34	6.0	3.0	4.0	24.0	72.0
ოთახი	35	5.0	3.0	4.0	20.0	60.0
ოთახი	36	6.0	3.0	4.0	24.0	72.0
ოთახი	37	5.0	3.0	4.0	20.0	60.0
ოთახი	38	6.0	3.0	4.0	24.0	72.0
ოთახი	39	5.0	3.0	4.0	20.0	60.0
ოთახი	40	6.0	3.0	4.0	24.0	72.0
ოთახი	41	5.0	3.0	4.0	20.0	60.0
ოთახი	42	6.0	3.0	4.0	24.0	72.0
ოთახი	43	5.0	3.0	4.0	20.0	60.0
ოთახი	44	6.0	3.0	4.0	24.0	72.0
ოთახი	45	5.0	3.0	4.0	20.0	60.0
ოთახი	46	6.0	3.0	4.0	24.0	72.0
ოთახი	47	5.0	3.0	4.0	20.0	60.0
ოთახი	48	6.0	3.0	4.0	24.0	72.0
ოთახი	49	5.0	3.0	4.0	20.0	60.0
ოთახი	50	6.0	3.0	4.0	24.0	72.0
ოთახი	51	5.0	3.0	4.0	20.0	60.0
ოთახი	52	6.0	3.0	4.0	24.0	72.0
ოთახი	53	5.0	3.0	4.0	20.0	60.0
ოთახი	54	6.0	3.0	4.0	24.0	72.0
ოთახი	55	5.0	3.0	4.0	20.0	60.0
ოთახი	56	6.0	3.0	4.0	24.0	72.0
ოთახი	57	5.0	3.0	4.0	20.0	60.0
ოთახი	58	6.0	3.0	4.0	24.0	72.0
ოთახი	59	5.0	3.0	4.0	20.0	60.0
ოთახი	60	6.0	3.0	4.0	24.0	72.0
ოთახი	61	5.0	3.0	4.0	20.0	60.0
ოთახი	62	6.0	3.0	4.0	24.0	72.0
ოთახი	63	5.0	3.0	4.0	20.0	60.0
ოთახი	64	6.0	3.0	4.0	24.0	72.0
ოთახი	65	5.0	3.0	4.0	20.0	60.0
ოთახი	66	6.0	3.0	4.0	24.0	72.0
ოთახი	67	5.0	3.0	4.0	20.0	60.0
ოთახი	68	6.0	3.0	4.0	24.0	72.0
ოთახი	69	5.0	3.0	4.0	20.0	60.0
ოთახი	70	6.0	3.0

მასალის სპეციფიკაცია სვეტებზე -0.10 ნიშნულზე

ელემენტის დასახელება	პოზ. №	დიამეტრი და კლასი Φ მმ	სიგრძე L მმ	რაოდენობა n	სიგრძე Lxn მ	წონა q კგ	ელემენტის რაოდენობა N	სიგრძე LxnxN მ	წონა qxN კგ
სვეტი-7	1	Φ 32 A500C	5800	10	58.0	366.2	2	116.0	732.3
	2	Φ 8 A500C	1960	68	133.3	52.6		266.6	105.2
	3	Φ 8 A500C	840	68	57.1	22.5		114.2	45.1
					ჯამი q=	441.3		ჯამი Q=	882.6

ლითონის წონა Q= 882.6 კგ
ბეტონის მოცულობა B25 V= 2.38 მ³

მასალის სპეციფიკაცია სვეტებზე -0.10 ნიშნულზე

ელემენტის დასახელება	პოზ. №	დიამეტრი და კლასი Φ მმ	სიგრძე L მმ	რაოდენობა n	სიგრძე Lxn მ	წონა q კგ	ელემენტის რაოდენობა N	სიგრძე LxnxN მ	წონა qxN კგ
სვეტი-8	1	Φ 20 A500C	5100	10	51.0	125.8	1	51.0	125.8
	2	Φ 8 A500C	1960	66	129.4	51.0		129.4	51.0
	3	Φ 8 A500C	840	66	55.4	21.9		55.4	21.9
					ჯამი q=	198.7		ჯამი Q=	198.7

ლითონის წონა Q= 198.7 კგ
ბეტონის მოცულობა B25 V= 1.19 მ³

მასალის სპეციფიკაცია სვეტებზე -0.10 ნიშნულზე

ელემენტის დასახელება	პოზ. №	დიამეტრი და კლასი Φ მმ	სიგრძე L მმ	რაოდენობა n	სიგრძე Lxn მ	წონა q კგ	ელემენტის რაოდენობა N	სიგრძე LxnxN მ	წონა qxN კგ
სვეტი-9	1	Φ 25 A500C	4650	10	46.5	179.2	2	93.0	358.4
	2	Φ 8 A500C	2080	66	137.3	54.2		274.6	108.3
	3	Φ 8 A500C	900	66	59.4	23.4		118.8	46.9
	4	Φ 28 A500C	3400	10	34.0	164.3		68.0	328.7
					ჯამი q=	421.1		ჯამი Q=	842.2

ლითონის წონა Q= 842.2 კგ
ბეტონის მოცულობა B25 V= 2.72 მ³

მასალის სპეციფიკაცია სვეტებზე -0.10 ნიშნულზე

ელემენტის დასახელება	პოზ. №	დიამეტრი და კლასი Φ მმ	სიგრძე L მმ	რაოდენობა n	სიგრძე Lxn მ	წონა q კგ	ელემენტის რაოდენობა N	სიგრძე LxnxN მ	წონა qxN კგ
სვეტი-10	1	Φ 32 A500C	5800	10	58.0	366.2	2	116.0	732.3
	2	Φ 8 A500C	1960	68	133.3	52.6		266.6	105.2
	3	Φ 8 A500C	840	68	57.1	22.5		114.2	45.1
	4	Φ 32 A500C	3800	4	15.2	96.0		30.4	191.9
					ჯამი q=	537.2		ჯამი Q=	1074.5

ლითონის წონა Q= 1074.5 კგ
ბეტონის მოცულობა B25 V= 2.38 მ³

მასალის სპეციფიკაცია სვეტებზე -0.10 ნიშნულზე

ელემენტის დასახელება	პოზ. №	დიამეტრი და კლასი Φ მმ	სიგრძე L მმ	რაოდენობა n	სიგრძე Lxn მ	წონა q კგ	ელემენტის რაოდენობა N	სიგრძე LxnxN მ	წონა qxN კგ
სვეტი-11	1	Φ 25 A500C	4950	10	49.5	190.7	2	99.0	381.5
	2	Φ 8 A500C	2080	80	166.4	65.7		332.8	131.3
	3	Φ 8 A500C	900	80	72.0	28.4		144.0	56.8
	4	Φ 28 A500C	3400	10	34.0	164.3		68.0	328.7
					ჯამი q=	449.1		ჯამი Q=	898.3

ლითონის წონა Q= 898.3 კგ
ბეტონის მოცულობა B25 V= 2.96 მ³

მასალის სპეციფიკაცია სვეტებზე -0.10 ნიშნულზე

ელემენტის დასახელება	პოზ. №	დიამეტრი და კლასი Φ მმ	სიგრძე L მმ	რაოდენობა n	სიგრძე Lxn მ	წონა q კგ	ელემენტის რაოდენობა N	სიგრძე LxnxN მ	წონა qxN კგ
სვეტი-12	1	Φ 20 A500C	5400	8	43.2	106.5	3	129.6	319.6
	2	Φ 8 A500C	2040	33	67.3	26.6		202.0	79.7
	3	Φ 8 A500C	1480	33	48.8	19.3		146.5	57.8
					ჯამი q=	152.4		ჯამი Q=	457.1

ლითონის წონა Q= 457.1 კგ
ბეტონის მოცულობა B25 V= 2.775 მ³

მასალის სპეციფიკაცია სვეტებზე -0.10 ნიშნულზე

ელემენტის დასახელება	პოზ. №	დიამეტრი და კლასი Φ მმ	სიგრძე L მმ	რაოდენობა n	სიგრძე Lxn მ	წონა q კგ	ელემენტის რაოდენობა N	სიგრძე LxnxN მ	წონა qxN კგ
სვეტი-13	1	Φ 25 A500C	5400	10	54.0	208.1	1	54.0	208.1
	2	Φ 8 A500C	1960	68	133.3	52.6		133.3	52.6
	3	Φ 8 A500C	840	68	57.1	22.5		57.1	22.5
					ჯამი q=	283.2		ჯამი Q=	283.2

ლითონის წონა Q= 283.2 კგ
ბეტონის მოცულობა B25 V= 1.19 მ³

მრავალფუნქციური კომპლექსი

მისამართი: ქ. თბილისი, სოფელი გლდანი, ავშნიანის ტერიტორია (ს.კ.- 01.11.17.023.215)

შენიშვნა:

1. წინამდებარე ნახაზი განხილული იქნას საძირკვლის, გადახურვის ფილების, რიგელების, დიაფრაგმებისა და არმატურის ნაშვერების კონსტრუქციულ ნახაზებთან ერთდ.

2. სვეტებში გამოყენებული იქნას **B**25 კლასის ბეტონი.

3. გამოყენებულია **A500C** კლასის არმატურა.

4. არმატურების გადაბმა განხორციელდეს პირგადადებით, გადაბმის სიგრძე 60**d** (**d**-გადასაბმელ არმატურებს შორის უდიდესის დიამეტრია.)

5. სვეტებში არმატურების განაწილება განხორციელდეს ნახაზებზე მოცემული სქემის მიხედვით.

6. დაცული იქნას დამცავი შრეები.

7. ბეტონირებისას გამოყენებული იქნას ვიბრირება.

8.არმატურების მოღუნვა განხორციელდეს ცივად (გაცხელების გარეშე)

9. სვეტების გადასვლის ადგილები და მიბმა ღერძებთან იხელეთ ფილის საყალიბო ნახაზებზე.

10. ბოლო სართულის სვეტების გრძივი არმატურები მოიღუნოს და ჩაანკერდეს გადახურვის კონსტრუქციებში არანაკლებ 50**d** სიგრძეზე. (**d**-ჩასაანკერებელი არმატურის დიამეტრია.)

11. პროექტში ყველა სახის ცვლილება შეთანხმებული იქნას პროექტისკონსტრუქციული ნაწილის ავტორებთან.

12.მშენებლობის გაჩერების შემთხვევაში გათვალისწინებული იქნას კონსერვაციის სამუშაოები.

დამკვეთი: შპს "მმჯ ჯგუფი"

LTD "ALPHA PROJECT GEORGIA"
შპს "ალფა პროჯექტ გორგია"

57a, cholokashvili str., Block#3, Flat#24, Tbilisi, Georgia
ქ. თბილისი, ქ. ჩოლოყაშვილის №57ა, კორ.3; ბ.24

POSITION თანამდებობა	NAME სახელი	SIGNATURE ხელმოწერა
DIRECTOR დირექტორი	T.MATCABERIDZE თ.მაცაბერიძე	
CONSTUCTOR კონსტრუქტორი	I. BOCHORISHVILI ი. ბოჭორიშვილი	
CONSTUCTOR კონსტრუქტორი		

DATE. თარიღი	DRAWING NAME: დასახელება:
02.09.2023	მასალის სპეციფიკაცია სვეტებზე
AUDIT. რევიზია-0	
00.00.00	
SCALE. მასშტაბი	
-	

PAGE FORMAT ფორმატი	FILE NAME ფაილი	LAYOUT გვერდი
A3	FILEBI	
STAGE სტადია	SHEET ფურცელი	SHEETS ფურცლები
მუშა პროექტი	კ.-79	

მრავალფუნქციური კომპლექსი

მისამართი: ქ. თბილისი, სოფელი გლდანი, ავშნიანის ტერიტორია (ს.კ.- 01.11.17.023.215)

მასალის სპეციფიკაცია სვეტებზე +3.80 ნიშნულზე

ელემენტის დასახელება	პოზ. №	დიამეტრი და კლასი Φ მმ	სიგრძე L მმ	რაოდენობა n	სიგრძე Lm მ	წონა q კგ	ელემენტის რაოდენობა N	სიგრძე LmN მ	წონა qxN კგ
სვეტი-1	1	Φ 20 A500C	4400	10	44.0	108.5	7	308.0	759.6
	2	Φ 8 A500C	1960	60	117.6	46.4		823.2	324.8
	3	Φ 8 A500C	840	60	50.4	19.9		352.8	139.2
					სულ q=	174.8		სულ Q=	1223.6

ლითონის წონა Q= 1223.6 კგ
ბეტონის მოცულობა B25 V= 6.615 მ³

მასალის სპეციფიკაცია სვეტებზე +3.80 ნიშნულზე

ელემენტის დასახელება	პოზ. №	დიამეტრი და კლასი Φ მმ	სიგრძე L მმ	რაოდენობა n	სიგრძე Lm მ	წონა q კგ	ელემენტის რაოდენობა N	სიგრძე LmN მ	წონა qxN კგ
სვეტი-2	1	Φ 25 A500C	4700	10	47.0	181.1	4	188.0	724.4
	2	Φ 8 A500C	1960	60	117.6	46.4		470.4	185.6
	3	Φ 8 A500C	840	60	50.4	19.9		201.6	79.5
					სულ q=	247.4		სულ Q=	989.6

ლითონის წონა Q= 989.6 კგ
ბეტონის მოცულობა B25 V= 3.78 მ³

მასალის სპეციფიკაცია სვეტებზე +3.80 ნიშნულზე

ელემენტის დასახელება	პოზ. №	დიამეტრი და კლასი Φ მმ	სიგრძე L მმ	რაოდენობა n	სიგრძე Lm მ	წონა q კგ	ელემენტის რაოდენობა N	სიგრძე LmN მ	წონა qxN კგ
სვეტი-3	1	Φ 25 A500C	4700	10	47.0	181.1	4	188.0	724.4
	2	Φ 8 A500C	1960	60	117.6	46.4		470.4	185.6
	3	Φ 8 A500C	840	60	50.4	19.9		201.6	79.5
					სულ q=	247.4		სულ Q=	989.6

ლითონის წონა Q= 989.6 კგ
ბეტონის მოცულობა B25 V= 3.78 მ³

მასალის სპეციფიკაცია სვეტებზე +3.80 ნიშნულზე

ელემენტის დასახელება	პოზ. №	დიამეტრი და კლასი Φ მმ	სიგრძე L მმ	რაოდენობა n	სიგრძე Lm მ	წონა q კგ	ელემენტის რაოდენობა N	სიგრძე LmN მ	წონა qxN კგ
სვეტი-4	1	Φ 32 A500C	5100	10	51.0	322.0	2	102.0	643.9
	2	Φ 8 A500C	1960	60	117.6	46.4		235.2	92.8
	3	Φ 8 A500C	840	60	50.4	19.9		100.8	39.8
					სულ q=	388.3		სულ Q=	776.5

ლითონის წონა Q= 776.5 კგ
ბეტონის მოცულობა B25 V= 1.89 მ³

მასალის სპეციფიკაცია სვეტებზე +3.80 ნიშნულზე

ელემენტის დასახელება	პოზ. №	დიამეტრი და კლასი Φ მმ	სიგრძე L მმ	რაოდენობა n	სიგრძე Lm მ	წონა q კგ	ელემენტის რაოდენობა N	სიგრძე LmN მ	წონა qxN კგ
სვეტი-5	1	Φ 32 A500C	5100	10	51.0	322.0	4	204.0	1287.9
	2	Φ 8 A500C	1960	60	117.6	46.4		470.4	185.6
	3	Φ 8 A500C	840	60	50.4	19.9		201.6	79.5
					სულ q=	388.3		სულ Q=	1553.0

ლითონის წონა Q= 1553.0 კგ
ბეტონის მოცულობა B25 V= 3.78 მ³

მასალის სპეციფიკაცია სვეტებზე +3.80 ნიშნულზე

ელემენტის დასახელება	პოზ. №	დიამეტრი და კლასი Φ მმ	სიგრძე L მმ	რაოდენობა n	სიგრძე Lm მ	წონა q კგ	ელემენტის რაოდენობა N	სიგრძე LmN მ	წონა qxN კგ
სვეტი-6	1	Φ 28 A500C	4900	10	49.0	236.8	4	196.0	947.4
	2	Φ 8 A500C	1960	60	117.6	46.4		470.4	185.6
	3	Φ 8 A500C	840	60	50.4	19.9		201.6	79.5
					სულ q=	303.1		სულ Q=	1212.5

ლითონის წონა Q= 1212.5 კგ
ბეტონის მოცულობა B25 V= 3.78 მ³

მასალის სპეციფიკაცია სვეტებზე +3.80 ნიშნულზე

ელემენტის დასახელება	პოზ. №	დიამეტრი და კლასი Φ მმ	სიგრძე L მმ	რაოდენობა n	სიგრძე Lm მ	წონა q კგ	ელემენტის რაოდენობა N	სიგრძე LmN მ	წონა qxN კგ
სვეტი-7	1	Φ 20 A500C	4400	8	35.2	86.8	3	105.6	260.4
	2	Φ 8 A500C	2040	27	55.1	21.7		165.2	65.2
	3	Φ 8 A500C	1480	27	40.0	15.8		119.9	47.3
					სულ q=	124.3		სულ Q=	372.9

ლითონის წონა Q= 372.9 კგ
ბეტონის მოცულობა B25 V= 2.025 მ³

შენიშვნა:

1. წინამდებარე ნახაზი განხილული იქნას საძირკვლის, გადახურვის ფილების, რიგელების, დიაფრაგმებისა და არმატურის ნაშვერების კონსტრუქციულ ნახაზებთან ერთდ.

2. სვეტებში გამოყენებული იქნას **B**25 კლასის ბეტონი.

3. გამოყენებულია **A500C** კლასის არმატურა.

4. არმატურების გადაბმა განხორციელდეს პირგადადებით, გადაბმის სიგრძე 60**d** (**d**-გადასაბმელ არმატურებს შორის უდიდესის დიამეტრია.)

5. სვეტებში არმატურების განაწილება განხორციელდეს ნახაზებზე მოცემული სქემის მიხედვით.

6. დაცული იქნას დამცავი შრეები.

7. ბეტონირებისას გამოყენებული იქნას ვიბრირება.

8.არმატურების მოღუნვა განხორციელდეს ცივად (გაცხელების გარეშე)

9. სვეტების გადასვლის ადგილები და მიბმა ღერძებთან იხელეთ ფილის საყალიბო ნახაზებზე.

10. ბოლო სართულის სვეტების გრძივი არმატურები მოიღუნოს და ჩაანკერდეს გადახურვის კონსტრუქციებში არანაკლებ 50**d** სიგრძეზე. (**d**-ჩასაანკერებელი არმატურის დიამეტრია.)

11. პროექტში ყველა სახის ცვლილება შეთანხმებული იქნას პროექტისკონსტრუქციული ნაწილის ავტორებთან.

12.მშენებლობის გაჩერების შემთხვევაში გათვალისწინებული იქნას კონსერვაციის სამუშაოები.

დამკვეთი: შპს "მმჯ ჯგუფი"

LTD "ALPHA PROJECT GEORGIA"
შპს "ალფა პროჯექტ გორგია"
57a, cholokashvili str., Block#3, Flat#24, Tbilisi, Georgia
ქ. თბილისი, ქ. ჩოლოყაშვილის №57ა, კორ.3; ბ.24

POSITION თანამდებობა	NAME სახელი	SIGNATURE ხელმოწერა
DIRECTOR დირექტორი	T.MATCABERIDZE თ.მაცაბერიძე	
CONSTUCTOR კონსტრუქტორი	I. BOCHORISHVILI ი. ბოჭორიშვილი	
CONSTUCTOR კონსტრუქტორი		

DATE. თარიღი	02.09.2023
AUDIT. რევიზია-0	00.00.00
SCALE. მასშტაბი	-
DRAWING NAME: დასახელება:	მასალის სპეციფიკაცია სვეტებზე

PAGE FORMAT ფორმატი	FILE NAME ფაილი	LAYOUT ვვერდი
A3	FILEBI	

STAGE სტადია	SHEET ფურცელი	SHEETS ფურცლები
მუშა პროექტი	კ.-80	

მასალის სპეციფიკაცია სვეტებზე +7.00 ნიშნულზე

ელემენტის დასახელება	პოზ. №	დიამეტრი და კლასი Φ მმ	სიგრძე L მმ	რაოდენობა n	სიგრძე Lm მ	წონა q კგ	ელემენტის რაოდენობა N	სიგრძე LmxN მ	წონა qxN კგ
სვეტი-1	1	Φ 20 A500C	4400	10	44.0	108.5	9	396.0	976.6
	2	Φ 8 A500C	1960	60	117.6	46.4		1058.4	417.6
	3	Φ 8 A500C	840	60	50.4	19.9		453.6	179.0
					სულ q=	174.8		სულ Q=	1573.2

ლითონის წონა Q= 1573.2 კგ
ბეტონის მოცულობა B25 V= 8.505 მ^3

მასალის სპეციფიკაცია სვეტებზე +7.00 ნიშნულზე

ელემენტის დასახელება	პოზ. №	დიამეტრი და კლასი Φ მმ	სიგრძე L მმ	რაოდენობა n	სიგრძე Lm მ	წონა q კგ	ელემენტის რაოდენობა N	სიგრძე LmxN მ	წონა qxN კგ
სვეტი-2	1	Φ 25 A500C	4700	10	47.0	181.1	11	517.0	1992.1
	2	Φ 8 A500C	1960	60	117.6	46.4		1293.6	510.4
	3	Φ 8 A500C	840	60	50.4	19.9		554.4	218.8
					სულ q=	247.4		სულ Q=	2721.3

ლითონის წონა Q= 2721.3 კგ
ბეტონის მოცულობა B25 V= 10.395 მ^3

მასალის სპეციფიკაცია სვეტებზე +3.80 ნიშნულზე

ელემენტის დასახელება	პოზ. №	დიამეტრი და კლასი Φ მმ	სიგრძე L მმ	რაოდენობა n	სიგრძე Lm მ	წონა q კგ	ელემენტის რაოდენობა N	სიგრძე LmxN მ	წონა qxN კგ
სვეტი-3	1	Φ 32 A500C	5100	10	51.0	322.0	5	255.0	1609.9
	2	Φ 8 A500C	1960	60	117.6	46.4		588.0	232.0
	3	Φ 8 A500C	840	60	50.4	19.9		252.0	99.4
					სულ q=	388.3		სულ Q=	1941.3

ლითონის წონა Q= 1941.3 კგ
ბეტონის მოცულობა B25 V= 4.725 მ^3

მასალის სპეციფიკაცია სვეტებზე +3.80 ნიშნულზე

ელემენტის დასახელება	პოზ. №	დიამეტრი და კლასი Φ მმ	სიგრძე L მმ	რაოდენობა n	სიგრძე Lm მ	წონა q კგ	ელემენტის რაოდენობა N	სიგრძე LmxN მ	წონა qxN კგ
სვეტი-4	1	Φ 20 A500C	4400	8	35.2	86.8	3	105.6	260.4
	2	Φ 8 A500C	2040	27	55.1	21.7		165.2	65.2
	3	Φ 8 A500C	1480	27	40.0	15.8		119.9	47.3
					სულ q=	124.3		სულ Q=	372.9

ლითონის წონა Q= 372.9 კგ
ბეტონის მოცულობა B25 V= 2.025 მ^3

მასალის სპეციფიკაცია სვეტებზე +10.20 ნიშნულზე

ელემენტის დასახელება	პოზ. №	დიამეტრი და კლასი Φ მმ	სიგრძე L მმ	რაოდენობა n	სიგრძე Lm მ	წონა q კგ	ელემენტის რაოდენობა N	სიგრძე LmxN მ	წონა qxN კგ
სვეტი-1	1	Φ 20 A500C	4400	10	44.0	108.5	8	352.0	868.1
	2	Φ 8 A500C	1960	60	117.6	46.4		940.8	371.2
	3	Φ 8 A500C	840	60	50.4	19.9		403.2	159.1
					სულ q=	174.8		სულ Q=	1398.4

ლითონის წონა Q= 1398.4 კგ
ბეტონის მოცულობა B25 V= 7.56 მ^3

მასალის სპეციფიკაცია სვეტებზე +10.20 ნიშნულზე

ელემენტის დასახელება	პოზ. №	დიამეტრი და კლასი Φ მმ	სიგრძე L მმ	რაოდენობა n	სიგრძე Lm მ	წონა q კგ	ელემენტის რაოდენობა N	სიგრძე LmxN მ	წონა qxN კგ
სვეტი-2	1	Φ 25 A500C	4700	10	47.0	181.1	12	564.0	2173.2
	2	Φ 8 A500C	1960	60	117.6	46.4		1411.2	556.8
	3	Φ 8 A500C	840	60	50.4	19.9		604.8	238.6
					სულ q=	247.4		სულ Q=	2968.7

ლითონის წონა Q= 2968.7 კგ
ბეტონის მოცულობა B25 V= 11.34 მ^3

მასალის სპეციფიკაცია სვეტებზე +10.20 ნიშნულზე

ელემენტის დასახელება	პოზ. №	დიამეტრი და კლასი Φ მმ	სიგრძე L მმ	რაოდენობა n	სიგრძე Lm მ	წონა q კგ	ელემენტის რაოდენობა N	სიგრძე LmxN მ	წონა qxN კგ
სვეტი-3	1	Φ 32 A500C	5100	10	51.0	322.0	5	255.0	1609.9
	2	Φ 8 A500C	1960	60	117.6	46.4		588.0	232.0
	3	Φ 8 A500C	840	60	50.4	19.9		252.0	99.4
					სულ q=	388.3		სულ Q=	1941.3

ლითონის წონა Q= 1941.3 კგ
ბეტონის მოცულობა B25 V= 4.725 მ^3

მასალის სპეციფიკაცია სვეტებზე +10.20 ნიშნულზე

ელემენტის დასახელება	პოზ. №	დიამეტრი და კლასი Φ მმ	სიგრძე L მმ	რაოდენობა n	სიგრძე Lm მ	წონა q კგ	ელემენტის რაოდენობა N	სიგრძე LmxN მ	წონა qxN კგ
სვეტი-4	1	Φ 20 A500C	4400	8	35.2	86.8	3	105.6	260.4
	2	Φ 8 A500C	2040	27	55.1	21.7		165.2	65.2
	3	Φ 8 A500C	1480	27	40.0	15.8		119.9	47.3
					სულ q=	124.3		სულ Q=	372.9

ლითონის წონა Q= 372.9 კგ
ბეტონის მოცულობა B25 V= 2.025 მ^3

მრავალფუნქციური კომპლექსი

მისამართი: ქ. თბილისი, სოფელი გლდანი, ავშნიანის ტერიტორია (ს.კ.- 01.11.17.023.215)

შენიშვნა:

1. წინამდებარე ნახაზი განხილული იქნას საძირკვლის, გადახურვის ფილების, რიგელების, დიაფრაგმებისა და არმატურის ნაშვერების კონსტრუქციულ ნახაზებთან ერთდ.

2. სვეტებში გამოყენებული იქნას **B**25 კლასის ბეტონი.

3. გამოყენებულია **A500C** კლასის არმატურა.

4. არმატურების გადაბმა განხორციელდეს პირგადადებით, გადაბმის სიგრძე 60**d** (**d**-გადასაბმელ არმატურებს შორის უდიდესის დიამეტრია.)

5. სვეტებში არმატურების განაწილება განხორციელდეს ნახაზებზე მოცემული სქემის მიხედვით.

6. დაცული იქნას დამცავი შრეები.

7. ბეტონირებისას გამოყენებული იქნას ვიბრირება.

8.არმატურების მოღუნვა განხორციელდეს ცივად (გაცხელების გარეშე)

9. სვეტების გადასვლის ადგილები და მიბმა ღერძებთან იხილეთ ფილის საყალიბო ნახაზებზე.

10. ბოლო სართულის სვეტების გრძივი არმატურები მოიღუნოს და ჩაანკერდეს გადახურვის კონსტრუქციებში არანაკლებ 50**d** სიგრძეზე. (**d**-ჩასაანკერებელი არმატურის დიამეტრია.)

11. პროექტში ყველა სახის ცვლილება შეთანხმებული იქნას პროექტისკონსტრუქციული ნაწილის ავტორებთან.

12.მშენებლობის გაჩერების შემთხვევაში გათვალისწინებული იქნას კონსერვაციის სამუშაოები.

დამკვეთი: შპს "მმჯ ჯგუფი"

LTD "ALPHA PROJECT GEORGIA"
შპს "ალფა პროჯექტ გორგია"

57a, cholokashvili str., Block#3, Flat#24, Tbilisi, Georgia
ქ. თბილისი, ქ. ჩოლოყაშვილის №57ა, კორ.3; ბ.24

POSITION თანამდებობა	NAME სახელი	SIGNATURE ხელმოწერა
DIRECTOR დირექტორი	T.MATCABERIDZE თ.მაცაბერიძე	თ. [signature]
CONSTUCTOR კონსტრუქტორი	I. BOCHORISHVILI ი. ბოჭორიშვილი	[signature]
CONSTUCTOR კონსტრუქტორი		

DATE. თარიღი	DRAWING NAME: დასახელება: მასალის სპეციფიკაცია სვეტებზე
02.09.2023	
AUDIT. რევიზია-0	
00.00.00	
SCALE. მასშტაბი	
-	

PAGE FORMAT ფორმატი	FILE NAME ფაილი	LAYOUT გვერდი
A3	FILEBI	
STAGE სტადია	**SHEET** ფურცელი	**SHEETS** ფურცლები
მუშა პროექტი	კ.-81	

მასალის სპეციფიკაცია სვეტებზე +13.40 ნიშნულზე

ელემენტის დასახელება	პოზ. №	დიამეტრი და კლასი Φ მმ	სიგრძე L მმ	რაოდე-ნობა n	სიგრძე Lm მ	წონა q კგ	ელემენტის რაოდენობა N	სიგრძე LmxN მ	წონა qxN კგ
სვეტი-1	1	Φ 20 A500C	3700	10	37.0	91.2	8	296.0	730.0
	2	Φ 8 A500C	1960	60	117.6	46.4		940.8	371.2
	3	Φ 8 A500C	840	60	50.4	19.9		403.2	159.1
	4	Φ 20 A500C	2400	8	19.2	47.3		153.6	378.8
					სულ q=	204.9		სულ Q=	1639.1

ლითონის წონა Q= 1639.1 კგ
ბეტონის მოცულობა B25 V= 7.56 $მ^3$

მასალის სპეციფიკაცია სვეტებზე +13.40 ნიშნულზე

ელემენტის დასახელება	პოზ. №	დიამეტრი და კლასი Φ მმ	სიგრძე L მმ	რაოდე-ნობა n	სიგრძე Lm მ	წონა q კგ	ელემენტის რაოდენობა N	სიგრძე LmxN მ	წონა qxN კგ
სვეტი-2	1	Φ 25 A500C	3950	10	39.5	152.2	7	276.5	1065.4
	2	Φ 8 A500C	1960	60	117.6	46.4		823.2	324.8
	3	Φ 8 A500C	840	60	50.4	19.9		352.8	139.2
	4	Φ 25 A500C	3000	4	12.0	46.2		84.0	323.7
	5	Φ 20 A500C	2400	4	9.6	23.7		67.2	165.7
					სულ q=	288.4		სულ Q=	2018.8

ლითონის წონა Q= 2018.8 კგ
ბეტონის მოცულობა B25 V= 6.615 $მ^3$

მასალის სპეციფიკაცია სვეტებზე +13.40 ნიშნულზე

ელემენტის დასახელება	პოზ. №	დიამეტრი და კლასი Φ მმ	სიგრძე L მმ	რაოდე-ნობა n	სიგრძე Lm მ	წონა q კგ	ელემენტის რაოდენობა N	სიგრძე LmxN მ	წონა qxN კგ
სვეტი-3	1	Φ 25 A500C	3950	10	39.5	152.2	5	197.5	761.0
	2	Φ 8 A500C	1960	60	117.6	46.4		588.0	232.0
	3	Φ 8 A500C	840	60	50.4	19.9		252.0	99.4
	4	Φ 25 A500C	3000	8	24.0	92.5		120.0	462.4
					სულ q=	311.0		სულ Q=	1554.8

ლითონის წონა Q= 1554.8 კგ
ბეტონის მოცულობა B25 V= 4.725 $მ^3$

მასალის სპეციფიკაცია სვეტებზე +13.40 ნიშნულზე

ელემენტის დასახელება	პოზ. №	დიამეტრი და კლასი Φ მმ	სიგრძე L მმ	რაოდე-ნობა n	სიგრძე Lm მ	წონა q კგ	ელემენტის რაოდენობა N	სიგრძე LmxN მ	წონა qxN კგ
სვეტი-4	1	Φ 32 A500C	4300	10	43.0	271.5	1	43.0	271.5
	2	Φ 8 A500C	1960	60	117.6	46.4		117.6	46.4
	3	Φ 8 A500C	840	60	50.4	19.9		50.4	19.9
	4	Φ 25 A500C	3000	8	24.0	92.5		24.0	92.5
					სულ q=	430.2		სულ Q=	430.2

ლითონის წონა Q= 430.2 კგ
ბეტონის მოცულობა B25 V= 0.945 $მ^3$

მასალის სპეციფიკაცია სვეტებზე +13.40 ნიშნულზე

ელემენტის დასახელება	პოზ. №	დიამეტრი და კლასი Φ მმ	სიგრძე L მმ	რაოდე-ნობა n	სიგრძე Lm მ	წონა q კგ	ელემენტის რაოდენობა N	სიგრძე LmxN მ	წონა qxN კგ
სვეტი-5	1	Φ 32 A500C	4300	10	43.0	271.5	1	43.0	271.5
	2	Φ 8 A500C	1960	60	117.6	46.4		117.6	46.4
	3	Φ 8 A500C	840	60	50.4	19.9		50.4	19.9
	4	Φ 28 A500C	3400	8	27.2	131.5		27.2	131.5
					სულ q=	469.2		სულ Q=	469.2

ლითონის წონა Q= 469.2 კგ
ბეტონის მოცულობა B25 V= 0.945 $მ^3$

მასალის სპეციფიკაცია სვეტებზე +13.40 ნიშნულზე

ელემენტის დასახელება	პოზ. №	დიამეტრი და კლასი Φ მმ	სიგრძე L მმ	რაოდე-ნობა n	სიგრძე Lm მ	წონა q კგ	ელემენტის რაოდენობა N	სიგრძე LmxN მ	წონა qxN კგ
სვეტი-6	1	Φ 20 A500C	4400	8	35.2	86.8	3	105.6	260.4
	2	Φ 8 A500C	2040	27	55.1	21.7		165.2	65.2
	3	Φ 8 A500C	1480	27	40.0	15.8		119.9	47.3
					სულ q=	124.3		სულ Q=	372.9

ლითონის წონა Q= 372.9 კგ
ბეტონის მოცულობა B25 V= 2.025 $მ^3$

მრავალფუნქციური კომპლექსი

მისამართი: ქ. თბილისი, სოფელი გლდანი, აჭშნიანის ტერიტორია (ს.კ.- 01.11.17.023.215)

შენიშვნა:

1. წინამდებარე ნახაზი განხილული იქნას საძირკვლის, გადახურვის ფილების, რიგელების, დიაფრაგმებისა და არმატურის ნაშვერების კონსტრუქციულ ნახაზებთან ერთდ.

2. სვეტებში გამოყენებული იქნას **B**25 კლასის ბეტონი.

3. გამოყენებულია **A500C** კლასის არმატურა.

4. არმატურების გადაბმა განხორციელდეს პირგადადებით, გადაბმის სიგრძე 60**d** (**d**-გადასაბმელ არმატურებს შორის უდიდესის დიამეტრია.)

5. სვეტებში არმატურების განაწილება განხორციელდეს ნახაზებზე მოცემული სქემის მიხედვით.

6. დაცული იქნას დამცავი შრეები.

7. ბეტონირებისას გამოყენებული იქნას ვიბრირება.

8.არმატურების მოღუნვა განხორციელდეს ცივად (გაცხელების გარეშე)

9. სვეტების გადასვლის ადგილები და მიბმა ღერძებთან იხელეთ ფილის საყალიბო ნახაზებზე.

10. ბოლო სართულის სვეტების გრძივი არმატურები მოიღუნოს და ჩაანკერდეს გადახურვის კონსტრუქციებში არანაკლებ 50**d** სიგრძეზე. (**d**-ჩასაანკერებელი არმატურის დიამეტრია.)

11. პროექტში ყველა სახის ცვლილება შეთანხმებული იქნას პროექტისკონსტრუქციული ნაწილის ავტორებთან.

12.მშენებლობის გაჩერების შემთხვევაში გათვალისწინებული იქნას კონსერვაციის სამუშაოები.

დამკვეთი: შპს "მეჯ ჯგუფი"

LTD "ALPHA PROJECT GEORGIA"
შპს "ალფა პროექტ გორგია"
57a, cholokashvili str., Block#3, Flat#24, Tbilisi, Georgia
ქ. თბილისი, ქ. ჩოლოყაშვილის N57ა, კორ.3; ბ.24

POSITION თანამდებობა	NAME სახელი	SIGNATURE ხელმოწერა
DIRECTOR დირექტორი	T.MATCABERIDZE თ.მაცაბერიძე	
CONSTUCTOR კონსტრუქტორი	I. BOCHORISHVILI ი. ბოჩორიშვილი	
CONSTUCTOR კონსტრუქტორი		

DATE. თარიღი 02.09.2023	DRAWING NAME: დასახელება: მასალის სპეციფიკაცია სვეტებზე
AUDIT. რევიზია-0 00.00.00	
SCALE. მასშტაბი -	

PAGE FORMAT ფორმატი	FILE NAME ფაილი	LAYOUT ფურცელი
A3	FILEBI	
STAGE სტადია	SHEET ფურცელი	SHEETS ფურცლები
მუშა პროექტი	პ.-82	

მასალის სპეციფიკაცია სვეტებზე +16.60 ნიშნულზე

ელემენტის დასახელება	პოზ. №	დიამეტრი და კლასი Φ მმ	სიგრძე L მმ	რაოდენობა n	სიგრძე Lxn მ	წონა q კგ	ელემენტის რაოდენობა N	სიგრძე LxnxN მ	წონა qxN კგ
სვეტი-1	1	Φ 20 A500C	4400	8	35.2	86.8	11	387.2	260.4
	2	Φ 8 A500C	2040	27	55.1	21.7		605.9	65.2
	3	Φ 8 A500C	1480	27	40.0	15.8		439.6	47.3
						სულ q= 124.3		სულ Q=	372.9

ელემენტის წონა Q= 372.9 კგ

ბეტონის მოცულობა B25 V= 7.425 მ³

მასალის სპეციფიკაცია სვეტებზე +16.60 ნიშნულზე

ელემენტის დასახელება	პოზ. №	დიამეტრი და კლასი Φ მმ	სიგრძე L მმ	რაოდენობა n	სიგრძე Lxn მ	წონა q კგ	ელემენტის რაოდენობა N	სიგრძე LxnxN მ	წონა qxN კგ
სვეტი-2	1	Φ 25 A500C	4700	4	18.8	72.4	7	131.6	507.1
	2	Φ 20 A500C	4400	4	17.6	43.4		123.2	303.8
	3	Φ 8 A500C	2040	30	61.2	24.1		428.4	169.0
	4	Φ 8 A500C	1480	30	44.4	17.5		310.8	122.6
						სულ q= 157.5		სულ Q=	1102.6

ელემენტის წონა Q= 1102.6 კგ

ბეტონის მოცულობა B25 V= 4.725 მ³

მასალის სპეციფიკაცია სვეტებზე +16.60 ნიშნულზე

ელემენტის დასახელება	პოზ. №	დიამეტრი და კლასი Φ მმ	სიგრძე L მმ	რაოდენობა n	სიგრძე Lxn მ	წონა q კგ	ელემენტის რაოდენობა N	სიგრძე LxnxN მ	წონა qxN კგ
სვეტი-3	1	Φ 25 A500C	4700	8	37.6	144.9	6	225.6	869.3
	2	Φ 8 A500C	2040	30	61.2	24.1		367.2	144.9
	3	Φ 8 A500C	1480	30	44.4	17.5		266.4	105.1
						სულ q= 186.5		სულ Q=	1119.3

ელემენტის წონა Q= 1119.3 კგ

ბეტონის მოცულობა B25 V= 4.05 მ³

მასალის სპეციფიკაცია სვეტებზე +16.60 ნიშნულზე

ელემენტის დასახელება	პოზ. №	დიამეტრი და კლასი Φ მმ	სიგრძე L მმ	რაოდენობა n	სიგრძე Lxn მ	წონა q კგ	ელემენტის რაოდენობა N	სიგრძე LxnxN მ	წონა qxN კგ
სვეტი-4	1	Φ 28 A500C	4900	8	39.2	189.5	4	156.8	757.9
	2	Φ 8 A500C	2040	30	61.2	24.1		244.8	96.6
	3	Φ 8 A500C	1480	30	44.4	17.5		177.6	70.1
						სულ q= 231.1		სულ Q=	924.6

ელემენტის წონა Q= 924.6 კგ

ბეტონის მოცულობა B25 V= 2.7 მ³

მასალის სპეციფიკაცია სვეტებზე +19.80 ნიშნულზე

ელემენტის დასახელება	პოზ. №	დიამეტრი და კლასი Φ მმ	სიგრძე L მმ	რაოდენობა n	სიგრძე Lxn მ	წონა q კგ	ელემენტის რაოდენობა N	სიგრძე LxnxN მ	წონა qxN კგ
სვეტი-1	1	Φ 20 A500C	4400	8	35.2	86.8	12	422.4	1041.7
	2	Φ 8 A500C	2040	27	55.1	21.7		661.0	260.8
	3	Φ 8 A500C	1480	27	40.0	15.8		479.5	189.2
						სულ q= 124.3		სულ Q=	1491.7

ელემენტის წონა Q= 1491.7 კგ

ბეტონის მოცულობა B25 V= 8.1 მ³

მასალის სპეციფიკაცია სვეტებზე +19.80 ნიშნულზე

ელემენტის დასახელება	პოზ. №	დიამეტრი და კლასი Φ მმ	სიგრძე L მმ	რაოდენობა n	სიგრძე Lxn მ	წონა q კგ	ელემენტის რაოდენობა N	სიგრძე LxnxN მ	წონა qxN კგ
სვეტი-2	1	Φ 25 A500C	4700	4	18.8	72.4	7	131.6	507.1
	2	Φ 20 A500C	4400	4	17.6	43.4		123.2	303.8
	3	Φ 8 A500C	2040	30	61.2	24.1		428.4	169.0
	4	Φ 8 A500C	1480	30	44.4	17.5		310.8	122.6
						სულ q= 157.5		სულ Q=	1102.6

ელემენტის წონა Q= 1102.6 კგ

ბეტონის მოცულობა B25 V= 4.725 მ³

მასალის სპეციფიკაცია სვეტებზე +19.80 ნიშნულზე

ელემენტის დასახელება	პოზ. №	დიამეტრი და კლასი Φ მმ	სიგრძე L მმ	რაოდენობა n	სიგრძე Lxn მ	წონა q კგ	ელემენტის რაოდენობა N	სიგრძე LxnxN მ	წონა qxN კგ
სვეტი-3	1	Φ 25 A500C	4700	8	37.6	144.9	7	263.2	1014.2
	2	Φ 8 A500C	2040	30	61.2	24.1		428.4	169.0
	3	Φ 8 A500C	1480	30	44.4	17.5		310.8	122.6
						სულ q= 186.5		სულ Q=	1305.8

ელემენტის წონა Q= 1305.8 კგ

ბეტონის მოცულობა B25 V= 4.725 მ³

მასალის სპეციფიკაცია სვეტებზე +19.80 ნიშნულზე

ელემენტის დასახელება	პოზ. №	დიამეტრი და კლასი Φ მმ	სიგრძე L მმ	რაოდენობა n	სიგრძე Lxn მ	წონა q კგ	ელემენტის რაოდენობა N	სიგრძე LxnxN მ	წონა qxN კგ
სვეტი-4	1	Φ 28 A500C	4900	8	39.2	189.5	2	78.4	378.9
	2	Φ 8 A500C	2040	30	61.2	24.1		122.4	48.3
	3	Φ 8 A500C	1480	30	44.4	17.5		88.8	35.0
						სულ q= 231.1		სულ Q=	462.3

ელემენტის წონა Q= 462.3 კგ

ბეტონის მოცულობა B25 V= 1.35 მ³

მრავალფუნქციური კომპლექსი

მისამართი: ქ. თბილისი, სოფელი გლდანი, აფენიანის ტერიტორია (ს.კ.- 01.11.17.023.215)

შენიშვნა:

1. წინამდებარე ნახაზი განხილული იქნას საძირკვლის, გაჯახურვის ფილების, რიგელების, დიაფრაგმებისა და არმატურის ნაშენრების კონსტრუქციულ ნახაზებთან ერთად.

2. სვეტებში გამოყენებული იქნას **B**25 კლასის ბეტონი.

3. გამოყენებულია **A500C** კლასის არმატურა.

4. არმატურების გადაბმა განხორციელდეს პირდაპირებით.
გადაბმის სიგრძე **60d** (**d**-გადასაბმელ არმატურის ფერის უდიდესის დიამეტრია.)

5. სვეტებში არმატურების განაწილება განხორციელდეს ნახაზებზე მოცემული სქემის მიხედვით.

6. დაცული იქნას დამცავი შრეები.

7. ბეტონირებისას გამოყენებული იქნას ვიბრირება.

8.არმატურების მოლუნვა განხორციელდეს ცივად (გაცხელების გარეშე)

9. სვეტების გადასვლის ადგილები და მიბმა ღერძებთან იხელთეთ შეილის საძალიბო ნახაზებზე.

10. ბოლო სართულის სვეტების მრძივი არმატურები მოიღუნოს და ჩაანკერდეს გაჯახურვის კონსტრუქციებში არანაკლებ 50**d** სიგრძეზე.
(**d**-ჩასაანკერებელი არმატურის დიამეტრია.)

11. პროექტში ცვლა სახის ცვლილება შეთანხმებული იქნას პროექტის კონსტრუქციული ნაწილის ავტორებთან.

12.მშენებლობის გარეშე შემთხვევაში გათვალისწინებული იქნას კონსერვაციის სამუშაოები.

დამკვეთი: შპს "შმჯ ჯგუფი"

LTD "ALPHA PROJECT GEORGIA"
შპს "ალფა პროჯექტ გორგია"
57a, cholokashvili str., Block#3, Flat#24, Tbilisi, Georgia
ქ. თბილისი, ქ. ჭოლოყაშვილის №57ა, კორპ.3; ბ.24

POSITION თანამდებობა	NAME სახელი	SIGNATURE ხელმოწერა
DIRECTOR დირექტორი	T.MATCABERIDZE თ.მაცაბერიძე	
CONSTUCTOR კონსტრუქტორი	I. BOCHORISHVILI ი. ბოჭორიშვილი	
CONSTUCTOR კონსტრუქტორი		

DATE. თარიღი	DRAWING NAME: დასახელება: მასალის სპეციფიკაცია სვეტებზე
02.09.2023	
AUDIT. რევიზია-0	
00.00.00	
SCALE. მასშტაბი	
-	

PAGE FORMAT ფორმატი	FILE NAME ფაილი	LAYOUT განრიგი
A3	FILEBI	
STAGE სტადია	SHEET ფურცელი	SHEETS ფურცლები
მუშა პროექტი	ს.-83	

მასალის სპეციფიკაცია სვეტებზე +23.00 ნიშნულზე

ელემენტის დასახელება	პოზ. №	დიამეტრი და კლასი Φ მმ	სიგრძე L მმ	რაოდენობა n	სიგრძე Lსთ მ	წონა q კგ	ელემენტის რაოდენობა N	სიგრძე LსთxN მ	წონა qxN კგ
სვეტი 0-1	1	Φ 20 A500C	4400	8	35.2	86.8	11	387.2	954.9
	2	Φ 8 A500C	2040	27	55.1	21.7		605.9	239.1
	3	Φ 8 A500C	1480	27	40.0	15.8		439.6	173.4
					სულ q=	124.3		სულ Q=	1367.4

ელემენტის წონა Q= 1367.4 კგ
ბეტონის მოცულობა B25 V= 7.425 მ³

მასალის სპეციფიკაცია სვეტებზე +23.00 ნიშნულზე

ელემენტის დასახელება	პოზ. №	დიამეტრი და კლასი Φ მმ	სიგრძე L მმ	რაოდენობა n	სიგრძე Lსთ მ	წონა q კგ	ელემენტის რაოდენობა N	სიგრძე LსთxN მ	წონა qxN კგ
სვეტი 0-2	1	Φ 25 A500C	4700	4	18.8	72.4	10	188.0	724.4
	2	Φ 20 A500C	4400	4	17.6	43.4		176.0	434.0
	3	Φ 8 A500C	2040	30	61.2	24.1		612.0	241.5
	4	Φ 8 A500C	1480	30	44.4	17.5		444.0	175.2
					სულ q=	157.5		სულ Q=	1575.1

ელემენტის წონა Q= 1575.1 კგ
ბეტონის მოცულობა B25 V= 6.75 მ³

მასალის სპეციფიკაცია სვეტებზე +23.00 ნიშნულზე

ელემენტის დასახელება	პოზ. №	დიამეტრი და კლასი Φ მმ	სიგრძე L მმ	რაოდენობა n	სიგრძე Lსთ მ	წონა q კგ	ელემენტის რაოდენობა N	სიგრძე LსთxN მ	წონა qxN კგ
სვეტი 0-3	1	Φ 25 A500C	4700	8	37.6	144.9	5	188.0	724.4
	2	Φ 8 A500C	2040	30	61.2	24.1		306.0	120.7
	3	Φ 8 A500C	1480	30	44.4	17.5		222.0	87.6
					სულ q=	186.5		სულ Q=	932.7

ელემენტის წონა Q= 932.7 კგ
ბეტონის მოცულობა B25 V= 3.375 მ³

მასალის სპეციფიკაცია სვეტებზე +23.00 ნიშნულზე

ელემენტის დასახელება	პოზ. №	დიამეტრი და კლასი Φ მმ	სიგრძე L მმ	რაოდენობა n	სიგრძე Lსთ მ	წონა q კგ	ელემენტის რაოდენობა N	სიგრძე LსთxN მ	წონა qxN კგ
სვეტი 0-4	1	Φ 28 A500C	4900	8	39.2	189.5	2	78.4	378.9
	2	Φ 8 A500C	2040	30	61.2	24.1		122.4	48.3
	3	Φ 8 A500C	1480	30	44.4	17.5		88.8	35.0
					სულ q=	231.1		სულ Q=	462.3

ელემენტის წონა Q= 462.3 კგ
ბეტონის მოცულობა B25 V= 1.35 მ³

მასალის სპეციფიკაცია სვეტებზე +26.20 ნიშნულზე

ელემენტის დასახელება	პოზ. №	დიამეტრი და კლასი Φ მმ	სიგრძე L მმ	რაოდენობა n	სიგრძე Lსთ მ	წონა q კგ	ელემენტის რაოდენობა N	სიგრძე LსთxN მ	წონა qxN კგ
სვეტი 0-1	1	Φ 20 A500C	4400	8	35.2	86.8	13	457.6	1128.5
	2	Φ 8 A500C	2040	27	55.1	21.7		716.0	282.5
	3	Φ 8 A500C	1480	27	40.0	15.8		519.5	205.0
					სულ q=	124.3		სულ Q=	1616.0

ელემენტის წონა Q= 1616.0 კგ
ბეტონის მოცულობა B25 V= 8.775 მ³

მასალის სპეციფიკაცია სვეტებზე +26.20 ნიშნულზე

ელემენტის დასახელება	პოზ. №	დიამეტრი და კლასი Φ მმ	სიგრძე L მმ	რაოდენობა n	სიგრძე Lსთ მ	წონა q კგ	ელემენტის რაოდენობა N	სიგრძე LსთxN მ	წონა qxN კგ
სვეტი 0-2	1	Φ 25 A500C	4700	4	18.8	72.4	10	188.0	724.4
	2	Φ 20 A500C	4400	4	17.6	43.4		176.0	434.0
	3	Φ 8 A500C	2040	30	61.2	24.1		612.0	241.5
	4	Φ 8 A500C	1480	30	44.4	17.5		444.0	175.2
					სულ q=	157.5		სულ Q=	1575.1

ელემენტის წონა Q= 1575.1 კგ
ბეტონის მოცულობა B25 V= 6.75 მ³

მასალის სპეციფიკაცია სვეტებზე +26.20 ნიშნულზე

ელემენტის დასახელება	პოზ. №	დიამეტრი და კლასი Φ მმ	სიგრძე L მმ	რაოდენობა n	სიგრძე Lსთ მ	წონა q კგ	ელემენტის რაოდენობა N	სიგრძე LსთxN მ	წონა qxN კგ
სვეტი 0-3	1	Φ 25 A500C	4700	8	37.6	144.9	3	112.8	434.6
	2	Φ 8 A500C	2040	30	61.2	24.1		183.6	72.4
	3	Φ 8 A500C	1480	30	44.4	17.5		133.2	52.6
					სულ q=	186.5		სულ Q=	559.6

ელემენტის წონა Q= 559.6 კგ
ბეტონის მოცულობა B25 V= 2.025 მ³

მასალის სპეციფიკაცია სვეტებზე +26.20 ნიშნულზე

ელემენტის დასახელება	პოზ. №	დიამეტრი და კლასი Φ მმ	სიგრძე L მმ	რაოდენობა n	სიგრძე Lსთ მ	წონა q კგ	ელემენტის რაოდენობა N	სიგრძე LსთxN მ	წონა qxN კგ
სვეტი 0-4	1	Φ 28 A500C	4900	8	39.2	189.5	2	78.4	378.9
	2	Φ 8 A500C	2040	30	61.2	24.1		122.4	48.3
	3	Φ 8 A500C	1480	30	44.4	17.5		88.8	35.0
					სულ q=	231.1		სულ Q=	462.3

ელემენტის წონა Q= 462.3 კგ
ბეტონის მოცულობა B25 V= 1.35 მ³

მრავალფუნქციური კომპლექსი

მისამართი: ქ. თბილისი, სოფელი გლდანი, აფშნიანის ტერიტორია (ს.კ.- 01.11.17.023.215)

შენიშვნა:

1. წინამდებარე ნახაზი განხილული იქნას საძირკვლის, გაჯახურვის ფილების, რბილების, დიაფრაგმებისა და არმატურის ნაშენრების კონსტრუქციულ ნახაზებთან ერთად.

2. სვეტებში გამოყენებული იქნას **B**25 კლასის ბეტონი.

3. გამოყენებულია **A500C** კლასის არმატურა.

4. არმატურების გადაბმა განხორციელდეს პირდაპირებით.
გადაბმის სიგრძე **60d** (**d**-გადასაბმელ არმატურის შტრის
უდიდესის დიამეტრია.)

5. სვეტებში არმატურების განაწილება განხორციელდეს ნახაზებზე მოცემული სქემის მიხედვით.

6. დაცული იქნას დამცავი შრეები.

7. ბეტონირებისას გამოყენებული იქნას ვიბრირება.

8.არმატურების მოლუნვა განხორციელდეს ცივად (გაცხელების გარეშე)

9. სვეტების გადასვლის ადგილები და მიბმა ღერძებთან იხელით ფილის საძალიბო ნახაზებზე.

10. ბოლო სართულის სვეტების ბრძივი არმატურები მოეღუნოს და ჩაანკერდეს გაჯახურვის კონსტრუქციებში არანაკლებ **50d** სიგრძეზე.
(**d**-ჩასაანკერებელი არმატურის დიამეტრია.)

11. პროექტში ცვლილება შეტანხმებულიი იქნას პროექტის კონსტრუქციული ნაწილის ავტორებთან.

12.მშენებლობის გაჩერების შემთხვევაში გათვალისწინებული
იქნას კონსერვაციის სამუშაოები.

დამკვეთი:	შპს "მმჯ ჯგუფი"

LTD "ALPHA PROJECT GEORGIA"
შპს "ალფა პროჯექტ გორგია"

57a, cholokashvili str., Block#3, Flat#24, Tbilisi, Georgia
ქ. თბილისი, ქ. ხოლოყაშვილის №57ა, კორპ.3; ბ.24

POSITION თანამდებობა	NAME სახელი	SIGNATURE ხელმოწერა
DIRECTOR დირექტორი	T.MATCABERIDZE თ.მაცაბერიძე	
CONSTUCTOR კონსტრუქტორი	I. BOCHORISHVILI ი. ბოჭორიშვილი	
CONSTUCTOR კონსტრუქტორი		

DATE. თარიღი	DRAWING NAME: დასახელება:
02.09.2023	მასალის სპეციფიკაცია სვეტებზე
AUDIT. რევიზია-0	
00.00.00	
SCALE. მასშტაბი	
-	

PAGE FORMAT ფორმატი	FILE NAME ფაილი	LAYOUT განრიგი
A3	FILEBI	
STAGE სტადია	SHEET ფურცელი	SHEETS ფურცლები
მუშა პროექტი	ს.-84	

მახალის სპეციფიკაცია სვეტებზე +29.40 ნიშნულზე

ელემენტის დასახელება	პოზ. №	დიამეტრი და კლასი Φ მმ	სიგრძე L მ	რაოდენობა n	სიგრძე Lსრ მ	წონა q კგ	ელემენტის რაოდენობა N	სიგრძე LსრნN მ	წონა qxN კგ
სვეტი-1	1	Φ 20 A500C	4400	8	35.2	86.8	13	457.6	1128.5
	2	Φ 8 A500C	2040	27	55.1	21.7		716.0	282.5
	3	Φ 8 A500C	1480	27	40.0	15.8		519.5	205.0
						სულ q= 124.3		სულ Q=	1616.0

დებეტონის წონა Q= 1616.0 კგ
ბეტონის მოცულობა B25 V= 8.775 მ³

მახალის სპეციფიკაცია სვეტებზე +29.40 ნიშნულზე

ელემენტის დასახელება	პოზ. №	დიამეტრი და კლასი Φ მმ	სიგრძე L მ	რაოდენობა n	სიგრძე Lსრ მ	წონა q კგ	ელემენტის რაოდენობა N	სიგრძე LსრნN მ	წონა qxN კგ
სვეტი-2	1	Φ 25 A500C	4700	4	18.8	72.4	10	188.0	724.4
	2	Φ 20 A500C	4400	4	17.6	43.4		176.0	434.0
	3	Φ 8 A500C	2040	30	61.2	24.1		612.0	241.5
	4	Φ 8 A500C	1480	30	44.4	17.5		444.0	175.2
						სულ q= 157.5		სულ Q=	1575.1

დებეტონის წონა Q= 1575.1 კგ
ბეტონის მოცულობა B25 V= 6.75 მ³

მახალის სპეციფიკაცია სვეტებზე +29.40 ნიშნულზე

ელემენტის დასახელება	პოზ. №	დიამეტრი და კლასი Φ მმ	სიგრძე L მ	რაოდენობა n	სიგრძე Lსრ მ	წონა q კგ	ელემენტის რაოდენობა N	სიგრძე LსრნN მ	წონა qxN კგ
სვეტი-3	1	Φ 25 A500C	4700	8	37.6	144.9	2	75.2	289.8
	2	Φ 8 A500C	2040	30	61.2	24.1		122.4	48.3
	3	Φ 8 A500C	1480	30	44.4	17.5		88.8	35.0
						სულ q= 186.5		სულ Q=	373.1

დებეტონის წონა Q= 373.1 კგ
ბეტონის მოცულობა B25 V= 1.35 მ³

მახალის სპეციფიკაცია სვეტებზე +29.40 ნიშნულზე

ელემენტის დასახელება	პოზ. №	დიამეტრი და კლასი Φ მმ	სიგრძე L მ	რაოდენობა n	სიგრძე Lსრ მ	წონა q კგ	ელემენტის რაოდენობა N	სიგრძე LსრნN მ	წონა qxN კგ
სვეტი-4	1	Φ 28 A500C	4900	8	39.2	189.5	3	117.6	568.4
	2	Φ 8 A500C	2040	30	61.2	24.1		183.6	72.4
	3	Φ 8 A500C	1480	30	44.4	17.5		133.2	52.6
						სულ q= 231.1		სულ Q=	462.3

დებეტონის წონა Q= 462.3 კგ
ბეტონის მოცულობა B25 V= 2.025 მ³

მახალის სპეციფიკაცია სვეტებზე +32.60 ნიშნულზე

ელემენტის დასახელება	პოზ. №	დიამეტრი და კლასი Φ მმ	სიგრძე L მ	რაოდენობა n	სიგრძე Lსრ მ	წონა q კგ	ელემენტის რაოდენობა N	სიგრძე LსრნN მ	წონა qxN კგ
სვეტი-1	1	Φ 20 A500C	3700	8	29.6	73.0	3	384.8	948.9
	2	Φ 8 A500C	2040	27	55.1	21.7		716.0	282.5
	3	Φ 8 A500C	1480	27	40.0	15.8		519.5	205.0
						სულ q= 110.5		სულ Q=	1436.4

დებეტონის წონა Q= 1436.4 კგ
ბეტონის მოცულობა B25 V= 2.025 მ³

მახალის სპეციფიკაცია სვეტებზე +32.60 ნიშნულზე

ელემენტის დასახელება	პოზ. №	დიამეტრი და კლასი Φ მმ	სიგრძე L მ	რაოდენობა n	სიგრძე Lსრ მ	წონა q კგ	ელემენტის რაოდენობა N	სიგრძე LსრნN მ	წონა qxN კგ
სვეტი-2	1	Φ 25 A500C	4950	8	39.6	152.6	1	39.6	152.6
	2	Φ 8 A500C	2040	40	81.6	32.2		81.6	32.2
	3	Φ 8 A500C	1480	40	59.2	23.4		59.2	23.4
						სულ q= 208.1		სულ Q=	208.1

დებეტონის წონა Q= 208.1 კგ
ბეტონის მოცულობა B25 V= 0.925 მ³

მახალის სპეციფიკაცია სვეტებზე +32.60 ნიშნულზე

ელემენტის დასახელება	პოზ. №	დიამეტრი და კლასი Φ მმ	სიგრძე L მ	რაოდენობა n	სიგრძე Lსრ მ	წონა q კგ	ელემენტის რაოდენობა N	სიგრძე LსრნN მ	წონა qxN კგ
სვეტი-3	1	Φ 20 A500C	4400	8	35.2	86.8	6	211.2	520.8
	2	Φ 8 A500C	2040	27	55.1	21.7		330.5	130.4
	3	Φ 8 A500C	1480	27	40.0	15.8		239.8	94.6
						სულ q= 124.3		სულ Q=	745.8

დებეტონის წონა Q= 745.8 კგ
ბეტონის მოცულობა B25 V= 4.05 მ³

მახალის სპეციფიკაცია სვეტებზე +32.60 ნიშნულზე

ელემენტის დასახელება	პოზ. №	დიამეტრი და კლასი Φ მმ	სიგრძე L მ	რაოდენობა n	სიგრძე Lსრ მ	წონა q კგ	ელემენტის რაოდენობა N	სიგრძე LსრნN მ	წონა qxN კგ
სვეტი-4	1	Φ 25 A500C	4700	4	18.8	72.4	6	112.8	434.6
	2	Φ 20 A500C	4400	4	17.6	43.4		105.6	260.4
	3	Φ 8 A500C	2040	30	61.2	24.1		367.2	144.9
	4	Φ 8 A500C	1480	30	44.4	17.5		266.4	105.1
						სულ q= 157.5		სულ Q=	945.1

დებეტონის წონა Q= 945.1 კგ
ბეტონის მოცულობა B25 V= 4.05 მ³

მრავალფუნქციური კომპლექსი

მისამართი: ქ. თბილისი, სოფელი გლდანი, აფშნიანის ტერიტორია (ს.კ.- 01.11.17.023.215)

შენიშვნა:

1. წინამდებარე ნახაზი განხილული იქნას საძირკვლის, გაჯახურვის ფილების, რიგელების, დიაფრაგმებისა და არმატურის განშტოების კონსტრუქციულ ნახაზებთან ერთად.

2. სვეტებში გამოყენებული იქნას **B**25 კლასის ბეტონი.

3. გამოყენებულია **A500C** კლასის არმატურა.

4. არმატურების გადაბმა განხორციელდეს პერპადილებით, გადაბმის სიგრძე 60**d** (**d**-გადასაბმელ არმატურის შტრის უდიდესის დიამეტრია.)

5. სვეტებში არმატურების განაწილება განხორციელდეს ნახაზებზე მოცემული სქემის მიხედვით.

6. დაცული იქნას დამცავი შრეები.

7. ბეტონირებისას გამოყენებული იქნას ვიბრირება.

8.არმატურების მოლუნვა განხორციელდეს ცივად (გაცხელების გარეშე)

9. სვეტების გადასვლის ადგილები და მისგა ლერძებთან იხელით ფილის სამალიბო ნახაზებზე.

10. ბოლო სართულის სვეტების მრძივი არმატურები მთლიანად და ჩაანკერდეს გაჯახურვის კონსტრუქციებში არანაკლებ 50**d** სიგრძეზე. (**d**-ჩასაანკერებელი არმატურის დიამეტრია.)

11. პროექტში ცვლა სახის ცვლილება შეთანხმებული იქნას პროექტის კონსტრუქციული ნაწილის ავტორებთან.

12.შენებლობის გაჩერების შემთხვევაში გათვალისწინებული იქნას კონსერვაციის სამუშაოები.

დამკვეთი: შპს "შმჯ ჯგუფი"

LTD "ALPHA PROJECT GEORGIA"
შპს "ალფა პროჯექტ გორგია"

57a, cholokashvili str., Block#3, Flat#24, Tbilisi, Georgia
ქ. თბილისი, ქ. ჭოლოყაშვილის №57ა, კორპ.3; ბ.24

POSITION თანამდებობა	NAME სახელი	SIGNATURE ხელმოწერა
DIRECTOR დირექტორი	T.MATCABERIDZE თ.მაცაბერიძე	
CONSTUCTOR კონსტრუქტორი	I. BOCHORISHVILI ი. ბოჭორიშვილი	
CONSTUCTOR კონსტრუქტორი		

DATE. თარიღი	DRAWING NAME: დასახელება:
02.09.2023	მახალის სპეციფიკაცია სვეტებზე
AUDIT. რევიზია-0	
00.00.00	
SCALE. მასშტაბი	
-	

PAGE FORMAT ფორმატი	FILE NAME ფაილი	LAYOUT განრიგი
A3	FILEBI	
STAGE სტადია	SHEET ფურცელი	SHEETS ფურცლები
მუშა პროექტი	ს.-85	

მასალის სპეციფიკაცია სვეტებზე +32.60 ნიშნულზე

ელემენტის დასახელება	პოზ. №	დიამეტრი და კლასი Φ მმ	სიგრძე L მმ	რაოდენობა n	სიგრძე Ln მ	წონა q კგ	ელემენტის რაოდენობა N	სიგრძე LnxN მ	წონა qxN კგ
სვეტი-5	1	Φ 25 A500C	4700	8	37.6	144.9	1	37.6	144.9
	2	Φ 8 A500C	2040	30	61.2	24.1		61.2	24.1
	3	Φ 8 A500C	1480	30	44.4	17.5		44.4	17.5
					სულ q=	186.5	სულ Q=		186.5

ლითონის წონა Q= 186.5 კგ
ბეტონის მოცულობა B25 V= 0.675 მ³

მასალის სპეციფიკაცია სვეტებზე +32.60 ნიშნულზე

ელემენტის დასახელება	პოზ. №	დიამეტრი და კლასი Φ მმ	სიგრძე L მმ	რაოდენობა n	სიგრძე Ln მ	წონა q კგ	ელემენტის რაოდენობა N	სიგრძე LnxN მ	წონა qxN კგ
სვეტი-6	1	Φ 28 A500C	4900	8	39.2	189.5	2	78.4	378.9
	2	Φ 8 A500C	2040	30	61.2	24.1		122.4	48.3
	3	Φ 8 A500C	1480	30	44.4	17.5		88.8	35.0
					სულ q=	231.1	სულ Q=		462.3

ლითონის წონა Q= 462.3 კგ
ბეტონის მოცულობა B25 V= 1.35 მ³

მასალის სპეციფიკაცია სვეტებზე +32.60 ნიშნულზე

ელემენტის დასახელება	პოზ. №	დიამეტრი და კლასი Φ მმ	სიგრძე L მმ	რაოდენობა n	სიგრძე Ln მ	წონა q კგ	ელემენტის რაოდენობა N	სიგრძე LnxN მ	წონა qxN კგ
სვეტი-7	1	Φ 32 A500C	4300	8	34.4	217.2	1	34.4	217.2
	2	Φ 8 A500C	2040	30	61.2	24.1		61.2	24.1
	3	Φ 8 A500C	1480	30	44.4	17.5		44.4	17.5
					სულ q=	258.8	სულ Q=		258.8

ლითონის წონა Q= 258.8 კგ
ბეტონის მოცულობა B25 V= 0.675 მ³

მასალის სპეციფიკაცია სვეტებზე +32.60 ნიშნულზე

ელემენტის დასახელება	პოზ. №	დიამეტრი და კლასი Φ მმ	სიგრძე L მმ	რაოდენობა n	სიგრძე Ln მ	წონა q კგ	ელემენტის რაოდენობა N	სიგრძე LnxN მ	წონა qxN კგ
სვეტი-8	1	Φ 25 A500C	3950	8	31.6	121.8	1	31.6	121.8
	2	Φ 8 A500C	2040	30	61.2	24.1		61.2	24.1
	3	Φ 8 A500C	1480	30	44.4	17.5		44.4	17.5
	4	Φ 20 A500C	2400	4	9.6	23.7		9.6	23.7
					სულ q=	187.1	სულ Q=		187.1

ლითონის წონა Q= 187.1 კგ
ბეტონის მოცულობა B25 V= 0.675 მ³

მასალის სპეციფიკაცია სვეტებზე +32.60 ნიშნულზე

ელემენტის დასახელება	პოზ. №	დიამეტრი და კლასი Φ მმ	სიგრძე L მმ	რაოდენობა n	სიგრძე Ln მ	წონა q კგ	ელემენტის რაოდენობა N	სიგრძე LnxN მ	წონა qxN კგ
სვეტი-9	1	Φ 25 A500C	3950	8	31.6	121.8	2	63.2	243.5
	2	Φ 8 A500C	2040	30	61.2	24.1		122.4	48.3
	3	Φ 8 A500C	1480	30	44.4	17.5		88.8	35.0
					სულ q=	163.4	სულ Q=		326.9

ლითონის წონა Q= 326.9 კგ
ბეტონის მოცულობა B25 V= 1.35 მ³

მასალის სპეციფიკაცია სვეტებზე +32.60 ნიშნულზე

ელემენტის დასახელება	პოზ. №	დიამეტრი და კლასი Φ მმ	სიგრძე L მმ	რაოდენობა n	სიგრძე Ln მ	წონა q კგ	ელემენტის რაოდენობა N	სიგრძე LnxN მ	წონა qxN კგ
სვეტი-10	1	Φ 20 A500C	4700	8	37.6	92.7	5	188.0	463.6
	2	Φ 8 A500C	2040	40	81.6	32.2		408.0	161.0
	3	Φ 8 A500C	1480	40	59.2	23.4		296.0	116.8
					სულ q=	148.3	სულ Q=		741.4

ლითონის წონა Q= 741.4 კგ
ბეტონის მოცულობა B25 V= 4.625 მ³

მრავალფუნქციური კომპლექსი

მისამართი: ქ. თბილისი, სოფელი გლდანი, აფშნიანის ტერიტორია (ს.კ.- 01.11.17.023.215)

შენიშვნა:

1. წინამდებარე ნახაზი განხილული იქნას საძირკვლის, გადახურვის ფილების, რიგელების, დიაფრაგმებისა და არმატურის ნაშვერების კონსტრუქციულ ნახაზებთან ერთად.

2. სვეტებში გამოყენებული იქნას **B**25 კლასის ბეტონი.

3. გამოყენებულია **A500C** კლასის არმატურა.

4. არმატურების გადაბმა განხორციელდეს პირგადადებით, გადაბმის სიგრძე 60**d** (**d**-გადასაბმელ არმატურებს შორის უდიდესის დიამეტრია.)

5. სვეტებში არმატურების განაწილება განხორციელდეს ნახაზებზე მოცემული სქემის მიხედვით.

6. დაცული იქნას დამცავი შრეები.

7. ბეტონირებისას გამოყენებული იქნას ვიბრირება.

8.არმატურების მოღუნვა განხორციელდეს ცივად (გაცხელების გარეშე)

9. სვეტების გადასვლის ადგილები და მიბმა ღერძებთან იხილეთ ფილის საყალიბო ნახაზებზე.

10. ბოლო სართულის სვეტების გრძივი არმატურები მოიღუნოს და ჩაანკერდეს გადახურვის კონსტრუქციებში არანაკლებ 50**d** სიგრძეზე. (**d**-ჩასაანკერებელი არმატურის დიამეტრია.)

11. პროექტში ყველა სახის ცვლილება შეთანხმებული იქნას პროექტისკონსტრუქციული ნაწილის ავტორებთან.

12.მშენებლობის გაჩერების შემთხვევაში გათვალისწინებული იქნას კონსერვაციის სამუშაოები.

დამკვეთი: შპს "მჯ ჯგუფი"

LTD "ALPHA PROJECT GEORGIA"
შპს "ალფა პროჯექტ გორგია"

57a, cholokashvili str., Block#3, Flat#24, Tbilisi, Georgia
ქ. თბილისი, ქ. ჩოლოყაშვილის №57ა, კორ.3; ბ.24

POSITION თანამდებობა	NAME სახელი	SIGNATURE ხელმოწერა
DIRECTOR დირექტორი	T.MATCABERIDZE თ.მაცაბერიძე	თ. [signature]
CONSTUCTOR კონსტრუქტორი	I. BOCHORISHVILI ი. ბოჭორიშვილი	[signature]
CONSTUCTOR კონსტრუქტორი		

DATE. თარიღი	DRAWING NAME: დასახელება:
02.09.2023	მასალის სპეციფიკაცია სვეტებზე
AUDIT. რევიზია-0	
00.00.00	
SCALE. მასშტაბი	
-	

PAGE FORMAT ფორმატი	FILE NAME ფაილი	LAYOUT გვერდი
A3	FILEBI	
STAGE სტადია	**SHEET** ფურცელი	**SHEETS** ფურცლები
მუშა პროექტი	კ.-86	

ვენტილატორების სპეციფიკაცია +35.80 ნიშნულისთვის

პოზიციის აღნიშვნა	ტიპი	რაოდენობა ც.ა.	ელ. სიმძლავრე Φ 3ფ	ბრუნვათა რაოდენობა n ბრ/წთ	ხმაურის დონე L 3მ	ხმაურის დონე L 1მ	წნევა q პა	ჰაერის ხარჯი N	ხმაურის დონე L ოქტ N 3	წნევა qxN პა
1-1/1+0-1	Φ 20 A500C	1	3700	2900	73.0	29.6	8	1	29.6	73.0
	Φ 8 A500C		2040	2700	55.1	21.7			55.1	21.7
	Φ 8 A500C		1480	2700	40.0	15.8			40.0	15.8
1-5/1+0-3	Φ 25 A500C	3	3950	3150	121.8	94.8	8	3	165.2	365.3
	Φ 8 A500C		2040	2700	55.1	21.7			165.2	65.2
	Φ 8 A500C		1480	2700	40.0	15.8			119.9	47.3
1-7/1+0-4	Φ 20 A500C	2	4700	2900	92.7	37.6	8	2	75.2	185.4
	Φ 8 A500C		2040	2700	55.1	32.2			163.2	64.4
	Φ 8 A500C		1480	2700	40.0	23.4			118.4	46.7
1-9/1+0-6	Φ 20 A500C	2	4700	3150	92.7	37.6	8	2	75.2	185.4
	Φ 8 A500C		2040	3150	55.1	32.2			163.2	64.4
	Φ 8 A500C		1480	3150	40.0	23.4			118.4	46.7
2-1/2+0-2	Φ 20 A500C	2	4700	3150	92.7	37.6	8	2	75.2	185.4
	Φ 8 A500C		2040	3150	55.1	32.2			163.2	64.4
	Φ 8 A500C		1480	3150	40.0	23.4			118.4	46.7
2-5/2+0-3	Φ 25 A500C	3	3950	3150	121.8	94.8	8	3	165.2	365.3
	Φ 8 A500C		2040	3150	55.1	21.7			165.2	65.2
	Φ 8 A500C		1480	3150	40.0	15.8			119.9	47.3
2-7/2+0-4	Φ 20 A500C	3	4950	3150	97.7	39.6	8	3	79.2	195.3
	Φ 8 A500C		2040	3150	55.1	32.2			163.2	64.4
	Φ 8 A500C		1480	3150	40.0	23.4			118.4	46.7
2-9/2+0-6	Φ 20 A500C	3	4700	3150	92.7	37.6	8	3	112.8	278.2
	Φ 8 A500C		1640	3150	49.2	19.4			147.6	58.2
	Φ 8 A500C		1260	3150	37.8	14.9			113.4	44.7

ვენტილატორების სპეციფიკაცია +35.80 ნიშნულისთვის

პოზიციის აღნიშვნა	ტიპი	რაოდენობა ც.ა.	ელ. სიმძლავრე Φ 3ფ	ბრუნვათა რაოდენობა n ბრ/წთ	ხმაურის დონე L 3მ	ხმაურის დონე L 1მ	წნევა q პა	ჰაერის ხარჯი N	ხმაურის დონე L ოქტ N 3	წნევა qxN პა
1-1/1+0-1	Φ 20 A500C	1	3700	2900	73.0	29.6	8	1	29.6	73.0
	Φ 8 A500C		2040	2700	55.1	21.7			55.1	21.7
	Φ 8 A500C		1480	2700	40.0	15.8			40.0	15.8

ჰაერის q= 180.5 პა ჰაერის Q= 180.5

ჰაერის Q= 110.3 მ³/წთ
ჰაერის ტემპერატურა ბრუნვათა რაოდენობა 2900 ბრ/წთ ელ. ძრავის სიმძლავრე 0.675 კვტ

1-5/1+0-3

პოზიციის აღნიშვნა	ტიპი	რაოდენობა ც.ა.	ელ. სიმძლავრე Φ 3ფ	ბრუნვათა რაოდენობა n ბრ/წთ	ხმაურის დონე L 3მ	ხმაურის დონე L 1მ	წნევა q პა	ჰაერის ხარჯი N	ხმაურის დონე L ოქტ N 3	წნევა qxN პა
1	Φ 20 A500C	3	4950	3150	97.7	39.6	8	3	79.2	195.3
2	Φ 8 A500C		2040	3150	55.1	32.2			163.2	64.4
3	Φ 8 A500C		1480	3150	40.0	23.4			118.4	46.7

ჰაერის q= 153.2 პა ჰაერის Q= 306.4

ჰაერის Q= 306.4 მ³/წთ
ჰაერის ტემპერატურა ბრუნვათა რაოდენობა 3150 ბრ/წთ ელ. ძრავის სიმძლავრე 1.85 კვტ

1-5/1+0-3

პოზიციის აღნიშვნა	ტიპი	რაოდენობა ც.ა.	ელ. სიმძლავრე Φ 3ფ	ბრუნვათა რაოდენობა n ბრ/წთ	ხმაურის დონე L 3მ	ხმაურის დონე L 1მ	წნევა q პა	ჰაერის ხარჯი N	ხმაურის დონე L ოქტ N 3	წნევა qxN პა
1	Φ 20 A500C	3	4950	3150	97.7	39.6	8	3	79.2	195.3
2	Φ 8 A500C		2040	3150	55.1	32.2			163.2	64.4
3	Φ 8 A500C		1480	3150	40.0	23.4			118.4	46.7

ჰაერის q= 153.2 პა ჰაერის Q= 459.6

ჰაერის Q= 459.6 მ³/წთ
ჰაერის ტემპერატურა ბრუნვათა რაოდენობა 3150 ბრ/წთ ელ. ძრავის სიმძლავრე 2.775 კვტ

1-9/1+0-6

პოზიციის აღნიშვნა	ტიპი	რაოდენობა ც.ა.	ელ. სიმძლავრე Φ 3ფ	ბრუნვათა რაოდენობა n ბრ/წთ	ხმაურის დონე L 3მ	ხმაურის დონე L 1მ	წნევა q პა	ჰაერის ხარჯი N	ხმაურის დონე L ოქტ N 3	წნევა qxN პა
1	Φ 20 A500C	3	4700	3150	92.7	37.6	8	3	112.8	278.2
2	Φ 8 A500C		1640	3150	49.2	19.4			147.6	58.2
3	Φ 8 A500C		1260	3150	37.8	14.9			113.4	44.7

ჰაერის q= 127.1 პა ჰაერის Q= 381.2

ჰაერის Q= 381.2 მ³/წთ
ჰაერის ტემპერატურა ბრუნვათა რაოდენობა 3150 ბრ/წთ ელ. ძრავის სიმძლავრე 1.296 კვტ

ვენტილატორების სპეციფიკაცია +35.80 ნიშნულისთვის

პოზიციის აღნიშვნა	ტიპი	რაოდენობა ც.ა.	ელ. სიმძლავრე Φ 3ფ	ბრუნვათა რაოდენობა n ბრ/წთ	ხმაურის დონე L 3მ	ხმაურის დონე L 1მ	წნევა q პა	ჰაერის ხარჯი N	ხმაურის დონე L ოქტ N 3	წნევა qxN პა
2-1/2+0-2	Φ 20 A500C	2	4700	3150	92.7	37.6	8	2	75.2	185.4
	Φ 8 A500C		2040	3150	55.1	32.2			163.2	64.4
	Φ 8 A500C		1480	3150	40.0	23.4			118.4	46.7

ჰაერის q= 148.3 პა ჰაერის Q= 296.6

ჰაერის Q= 296.6 მ³/წთ
ჰაერის ტემპერატურა ბრუნვათა რაოდენობა 3150 ბრ/წთ ელ. ძრავის სიმძლავრე 1.85 კვტ

DATE. თარიღი	DRAWING NAME:
02.09.2023	ვენტილაციის სისტემის აქსონომეტრული სქემა
AUDIT. რევიზიონი-0	
00.00.00	
SCALE. მასშტაბი	-
PAGE FORMAT ფორმატი	A3
STAGE სტადია	ST33 ეტაპი

FILE NAME ფაილის სახელი	FILEBI
SHEET ფურცელი	5.-87
SHEETS ფურცლების რაოდენობა	

LAYOUT განლაგება	

POSITION თანამდებობა	NAME სახელი	SIGNATURE ხელმოწერა
DIRECTOR დირექტორი	T.MATCABERIDZE თ.მაწყვერიძე	
CONSTUCTOR პროექტირების ინჟინერი	I. BOCHORISHVILI ი. ბოხორიშვილი	
CONSTUCTOR პროექტირების ინჟინერი		

LTD "ALPHA PROJECT GEORGIA"
შპს "ალფა პროექტ ჯორჯია"

57a, cholokashvili str., Block#3, Flat#24, Tbilisi, Georgia
ქ. თბილისი, ქ. ჩოლოყაშვილის N57ა, კორპ.3, ბ.24

შპს „ალფა პროექტ ჯორჯია"
ქ. თბილისი, ქ. ჩოლოყაშვილის N57ა, კორპ. 3, ბ. 24
ტელ.: (+995 32) 2 45 67 89

ვენტილაციის სისტემის აქსონომეტრული სქემა

შპს „ალფა პროექტ ჯორჯია"
ქ. თბილისი, ჩოლოყაშვილის N57ა, კორპ. 3, ბ. 24
ტელ.: (+995 32) 2 45 67 89

1. ყველა ფასდაკლება ანაზღაურდება ადგილობრივი ბიუჯეტიდან.
2. ნებისმიერი ანგარიშსწორება ხდება მხოლოდ ეროვნულ ვალუტაში.
3. ანგარიშსწორება ხორციელდება **ანაზღაურების** პირობით.
4. ანგარიშსწორების პირობებს ანაზღაურებს მომხმარებელი.
5. ხელშეკრულების ანგარიშსწორების პირობები განისაზღვრება ხელშეკრულების ფარგლებში.
6. ანგარიშსწორების ადგილი განისაზღვრება ხელშეკრულებით.
7. ანგარიშსწორების პირობები ხელშეკრულების ნაწილია.
8. ანგარიშსწორების პირობები ხელშეკრულების ნაწილია (ანექსი).
9. ხელშეკრულების პირობები ანგარიშსწორების ფარგლებში ეროვნული ვალუტით ხორციელდება.
10. პირდაპირი საბანკო ხელშეკრულების ანგარიშსწორების ფარგლებში ანგარიშსწორების პირობები.
11. პირდაპირი ანგარიშსწორების ხელშეკრულების ფარგლებში ანგარიშსწორების პირობები.
12. ანგარიშსწორების პირობები ანაზღაურების ხელშეკრულების ნაწილია.

მასალის სპეციფიკაცია სვეტებზე +35.80 ნიშნულზე

ელემენტის დასახელება	პოზ. №	დიამეტრი და კლასი Φ მმ	სიგრძე L მმ	რაოდე-ნობა n	სიგრძე L∑ მ	წონა q კგ	ელემენტის რაოდენობა N	სიგრძე L∑xN მ	წონა qxN კგ
სვეტი-9	1	Φ 25 A500C	5200	8	41.6	160.3	1	41.6	160.3
	2	Φ 8 A500C	1640	30	49.2	19.4		49.2	19.4
	3	Φ 8 A500C	1260	30	37.8	14.9		37.8	14.9
					სულ q=	194.6		სულ Q=	194.6
	ლითონის წონა Q=						194.6 კგ		
	ბეტონის მოცულობა B25 V=							0.432 მ³	

მასალის სპეციფიკაცია სვეტებზე +35.80 ნიშნულზე

ელემენტის დასახელება	პოზ. №	დიამეტრი და კლასი Φ მმ	სიგრძე L მმ	რაოდე-ნობა n	სიგრძე L∑ მ	წონა q კგ	ელემენტის რაოდენობა N	სიგრძე L∑xN მ	წონა qxN კგ
სვეტი-10	1	Φ 20 A500C	3900	4	15.6	38.5	3	46.8	115.4
	2	Φ 8 A500C	1240	28	34.7	13.7		104.2	41.1
					სულ q=	52.2		სულ Q=	156.5
	ლითონის წონა Q=						156.5 კგ		
	ბეტონის მოცულობა B25 V=							0.513 მ³	

მასალის სპეციფიკაცია სვეტებზე +35.80 ნიშნულზე

ელემენტის დასახელება	პოზ. №	დიამეტრი და კლასი Φ მმ	სიგრძე L მმ	რაოდე-ნობა n	სიგრძე L∑ მ	წონა q კგ	ელემენტის რაოდენობა N	სიგრძე L∑xN მ	წონა qxN კგ
სვეტი-10	1	Φ 20 A500C	2900	4	11.6	28.6	1	11.6	28.6
	2	Φ 8 A500C	1240	24	29.8	11.7		29.8	11.7
					სულ q=	40.3		სულ Q=	40.3
	ლითონის წონა Q=						40.3 კგ		
	ბეტონის მოცულობა B25 V=							0.171 მ³	

მრავალფუნქციური კომპლექსი

მისამართი: ქ. თბილისი, სოფელი გლდანი, აფშნიანის ტერიტორია (ს.კ.- 01.11.17.023.215)

შენიშვნა:

1. წინამდებარე ნახაზი განხილული იქნას საძირკვლის, გადახურვის ფილების, რიგელების, დიაფრაგმებისა და არმატურის ნაშვერების კონსტრუქციულ ნახაზებთან ერთდ.

2. სვეტებში გამოყენებული იქნას **B**25 კლასის ბეტონი.

3. გამოყენებულია **A500C** კლასის არმატურა.

4. არმატურების გადაბმა განხორციელდეს პირგადადებით, გადაბმის სიგრძე 60**d** (**d**-გადასაბმელ არმატურებს შორის უდიდესის დიამეტრია.)

5. სვეტებში არმატურების განაწილება განხორციელდეს ნახაზებზე მოცემული სქემის მიხედვით.

6. დაცული იქნას დამცავი შრეები.

7. ბეტონირებისას გამოყენებული იქნას ვიბრირება.

8.არმატურების მოღუნვა განხორციელდეს ცივად (გაცხელების გარეშე)

9. სვეტების გადასვლის ადგილები და მიბმა ღერძებთან იხელეთ ფილის საყალიბო ნახაზებზე.

10. ბოლო სართულის სვეტების გრძივი არმატურები მოიღუნოს და ჩაანკერდეს გადახურვის კონსტრუქციებში არანაკლებ 50**d** სიგრძეზე. (**d**-ჩასაანკერებელი არმატურის დიამეტრია.)

11. პროექტში ყველა სახის ცვლილება შეთანხმებული იქნას პროექტისკონსტრუქციული ნაწილის ავტორებთან.

12.მშენებლობის გაჩერების შემთხვევაში გათვალისწინებული იქნას კონსერვაციის სამუშაოები.

დამკვეთი: შპს "მშ ჯგუფი"

LTD "ALPHA PROJECT GEORGIA"
შპს "ალფა პროჯექტ გორგია"
57a, cholokashvili str., Block#3, Flat#24, Tbilisi, Georgia
ქ. თბილისი, ქ. ჩოლოყაშვილის №57ა, კორ.3; ბ.24

POSITION თანამდებობა	NAME სახელი	SIGNATURE ხელმოწერა
DIRECTOR დირექტორი	T.MATCABERIDZE თ.მაცაბერიძე	თ. [signature]
CONSTUCTOR კონსტრუქტორი	I. BOCHORISHVILI ი. ბოჩორიშვილი	[signature]
CONSTUCTOR კონსტრუქტორი		

DATE. თარიღი	DRAWING NAME: დასახელება:
02.09.2023	მასალის სპეციფიკაცია სვეტებზე
AUDIT. რევიზია-0	
00.00.00	
SCALE. მასშტაბი	
-	

PAGE FORMAT ფორმატი	FILE NAME ფაილი	LAYOUT გვერდი
A3	FILEBI	
STAGE სტადია	SHEET ფურცელი	SHEETS ფურცლები
მუშა პროექტი	კ.-88	

მრავალფუნქციური კომპლექსი

მისამართი: ქ. თბილისი, სოფელი გლდანი, აფხნიანის ტერიტორია (ს.კ.- 01.11.17.023.215)

დიაფრაგმების მარკირების გეგმა -3.30 ნიშნულზე

მ. 1:150

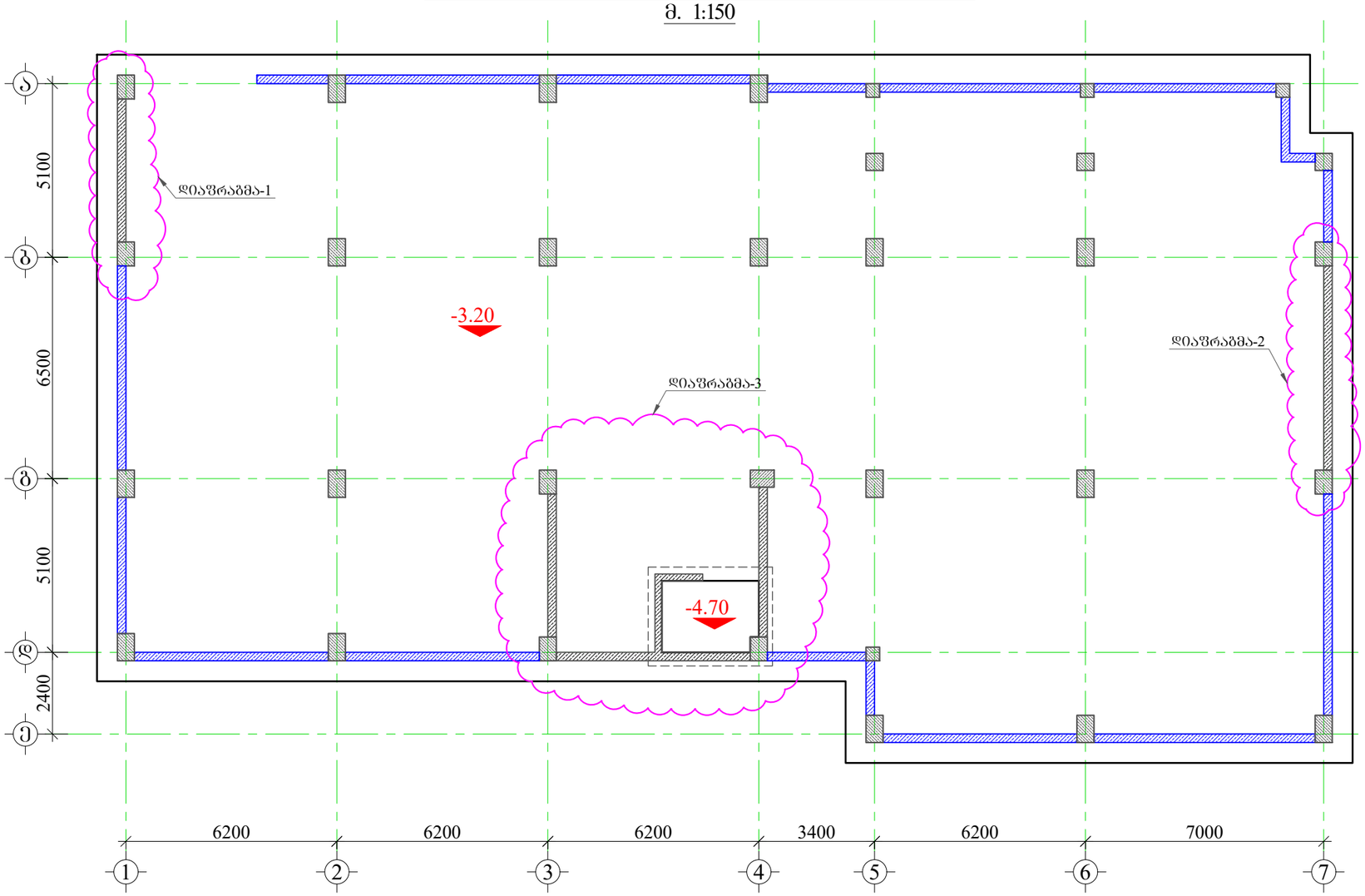

შენიშვნა:

1. წინამდებარე ნახაზი განხილული იქნას საძირკვლის, გაღახურვის ფილების, რიგელების, დიაფრაგმებისა და არმატურის ნაფხერების კონსტრუქციულ ნახაზებთან ერთად.

2. სვეტებში გამოყენებული იქნას **B**25 კლასის ბეტონი.

3. გამოყენებულია **A500C** კლასის არმატურა.

4. არმატურების გადაბმა განხორციელდეს ჰორგადაბმით, გადაბმის სიგრძე 60**d** (**d**-გადასაბმელ არმატურის შორის უდიდესის დიამეტრია.)

5. სვეტებში არმატურების განაწილება განხორციელდეს ნახაზებზე მოცემული სქემის მიხედვით.

6. დაცული იქნას დამცავი შრეები.

7. ბეტონირებისას გამოყენებული იქნას ვიბრირება.

8.არმატურების მოლუნვა განხორციელდეს ცივად (გაცხელების გარეშე)

9. სვეტების გადასვლის ადგილები და მიბმა ღერძებთან იხელით შეილის საქალიბო ნახაზებზე.

10. ბოლო სართულის სვეტების გრძივი არმატურები მოიღუნოს და ჩაანკერდეს გადახურვის კონსტრუქციებში არანაკლებ 50**d** სიგრძეზე. (**d**-ჩასაანკერებელი არმატურის დიამეტრია.)

11. პროექტში ცვლილა სახის ცვლილება შეთანხმებული იქნას პროექტისკონსტრუქციული ნაწილის ავტორებთან.

12.მშენებლობის გარეშების შემოხვევაში გათვალისწინებული იქნას კონსერვაციის სამუშაოები.

დამკვეთი: შპს "მმჯ ჯგუფი"

LTD "ALPHA PROJECT GEORGIA"
შპს "ალფა პროჯექტ გორგია"
57a, cholokashvili str., Block#3, Flat#24, Tbilisi, Georgia
ქ. თბილისი, ქ. ჭოლოყაშვილის №57ა, კორ.3; ბ.24

POSITION თანამდებობა	NAME სახელი	SIGNATURE ხელმოწერა
DIRECTOR დირექტორი	T.MATCABERIDZE თ.მაცაბერიძე	
CONSTUCTOR კონსტრუქტორი	I. BOCHORISHVILI ი. ბოჭორიშვილი	
CONSTUCTOR კონსტრუქტორი		

DATE. თარიღი	DRAWING NAME: დასახელება:
02.09.2023	დიაფრაგმების მარკირების გეგმა -3.30 ნიშნულზე
AUDIT. რევიზია-ი	
00.00.00	
SCALE. მასშტაბი	
1:150	

PAGE FORMAT ფორმატი	FILE NAME ფაილი	LAYOUT გვერდი
A3	FILEBI	
STAGE სტადია	SHEET ფურცელი	SHEETS ფურცლები
მუშა პროექტი	ს.-89	

მრავალფუნქციური კომპლექსი

მისამართი: ქ. თბილისი, სოფელი გლდანი, აფშნიანის ტერიტორია (ს.კ.- 01.11.17.023.215)

დიაფრაგმა-1-ის არმირება -3.30 ნიშნულზე
მ. 1:30

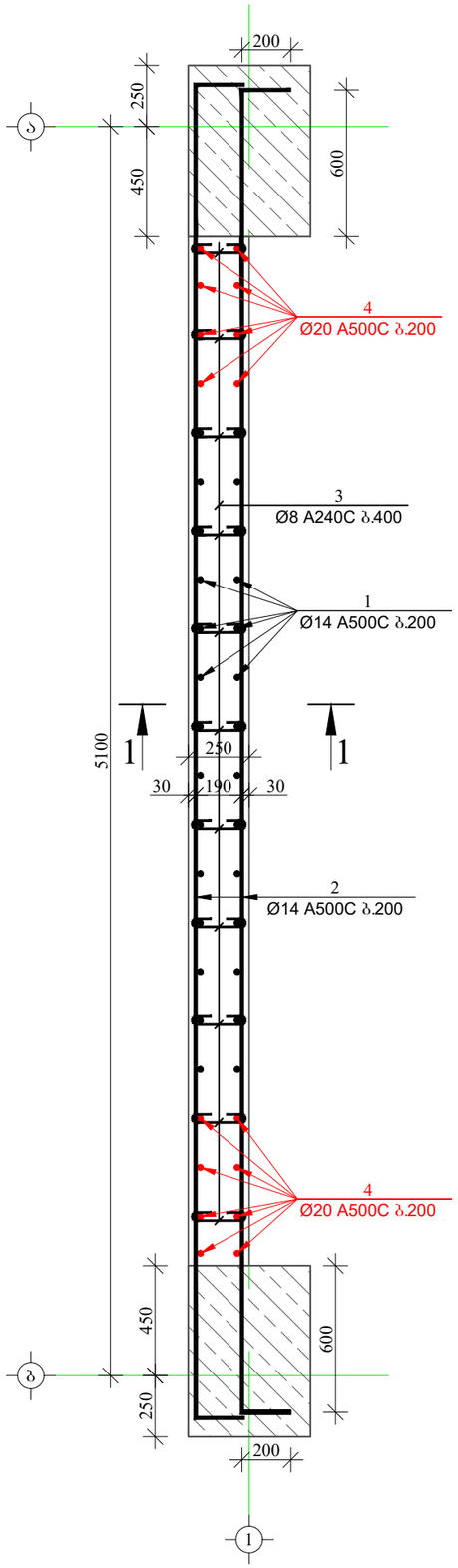

ჭრილი 1-1
მ. 1:30

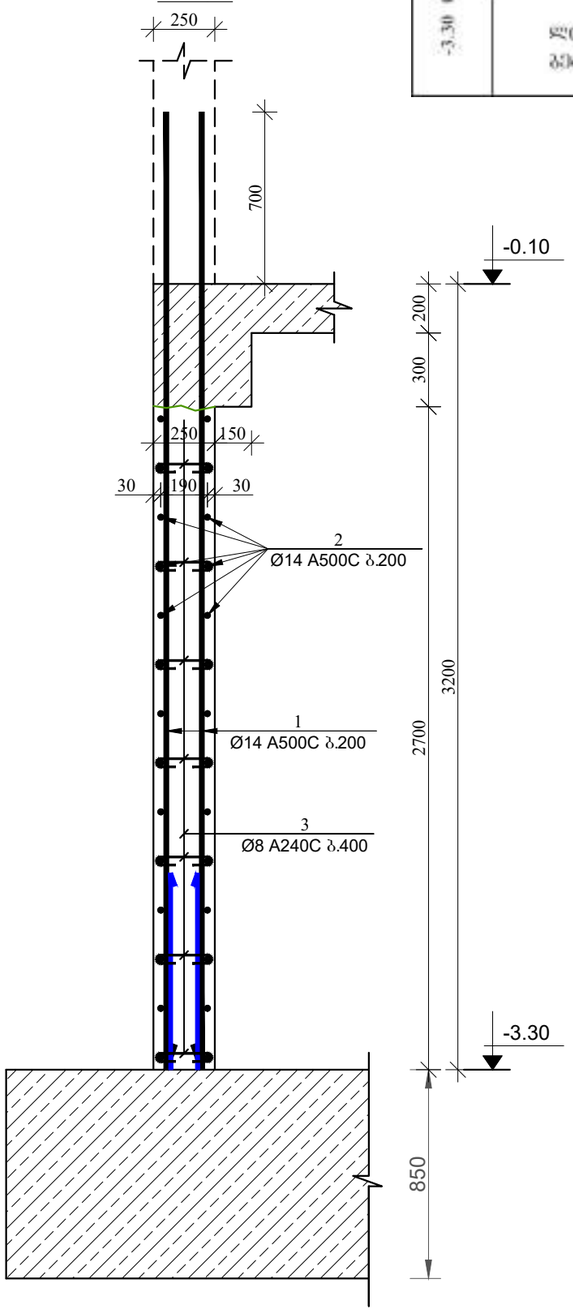

მასალის სპეციფიკაცია დიაფრაგმა 1-ზე

ელემენტის დასახელება	პოზ. №	დიამეტრი და კლასი Φ მმ	სიგრძე L მმ	რაოდენობა n	სიგრძე LმN მ	წონა q კგ	ელემენტის რაოდენობა N	სიგრძე LmN მ	წონა qN კგ
-3.30 ნიშნულზე	1	Φ 14 A500C	3900	28	109.2	132.0	1	109.2	132.0
	2	Φ 14 A500C	5800	28	162.4	196.2		162.4	196.2
	3	Φ 8 A240C	350	77	27.0	10.6		27.0	10.6
	4	Φ 20 A500C	4200	16	67.2	165.7		67.2	165.7
					სულ q=	504.5		სულ Q=	504.5
	ლითონის წონა Q=							504.5 კგ	
	ბეტონის მოცულობა B25 V=							2.835 მ³	

შენიშვნა:

1. წინამდებარე ნახაზი განხილული იქნას საძირკვლის, გაღახურვის ფილების, რიგელების, დიაფრაგმებისა და არმატურის განშერების კონსტრუქციულ ნახაზებთან ერთად.

2. სვეტებში გამოყენებული იქნას **B25** კლასის ბეტონი.

3. გამოყენებულია **A500C** კლასის არმატურა.

4. არმატურების გადაბმა განხორციელდეს პირგადადებით, გადაბმის სიგრძე **60d (d**-გადასაბმელ არმატურის შორის უდიდესის დიამეტრია.)

5. სვეტებში არმატურების განაწილება განხორციელდეს ნახაზებზე მოცემული სქემის მიხედვით.

6. დაცული იქნას დამცავი შრეები.

7. ბეტონირებისას გამოყენებული იქნას ვიბრირება.

8.არმატურების მოლუნვა განხორციელდეს ცივად (გაცხელების გარეშე)

9. სვეტების გადასვლის ადგილები და მიბმა ღერძებთან იხელით შეილის საქალიბო ნახაზებზე.

10. ბოლო სართულის სვეტების ბრძივი არმატურები მოიღუნოს და ჩაანკერდეს გაღახურვის კონსტრუქციებში არანაკლებ **50d** სიგრძეზე. **(d**-ჩასაანკერებელი არმატურის დიამეტრია.)

11. პროექტში ცვლა ნახის ცვლილება შეთანხმებული იქნას პროექტისკონსტრუქციული ნაწილის ავტორებთან.

12.მშენებლობის გარეშების შემოხვევაში გათვალისწინებული იქნას კონსერვაციის სამუშაოები.

დამკვეთი: შპს "მმჯ ჯგუფი"

LTD "ALPHA PROJECT GEORGIA"
შპს "ალფა პროჯექტ გორგია"
57a, cholokashvili str., Block#3, Flat#24, Tbilisi, Georgia
ქ. თბილისი, ქ. ჩოლოყაშვილის №57ა, კორ.3; ბ.24

POSITION თანამდებობა	NAME სახელი	SIGNATURE ხელმოწერა
DIRECTOR დირექტორი	T.MATCABERIDZE თ.მაცაბერიძე	
CONSTUCTOR კონსტრუქტორი	I. BOCHORISHVILI ი. ბოჭორიშვილი	
CONSTUCTOR კონსტრუქტორი		

DATE. თარიღი	DRAWING NAME: დასახელება: დიაფრაგმა-1 -ის არმირება -3.30 ნიშნულზე. ჭრილი 1-1. მასალის სპეციფიკაცია
02.09.2023	
AUDIT. რევიზია-0	
00.00.00	
SCALE. მასშტაბი	
1:30	

PAGE FORMAT ფორმატი	FILE NAME ფაილი	LAYOUT გვერდი
A3	FILEBI	
STAGE სტადია	SHEET ფურცელი	SHEETS ფურცლები
მუშა პროექტი	ბ.-90	

მრავალფუნქციური კომპლექსი

მისამართი: ქ. თბილისი, სოფელი გლდანი, აფხაზიანის ტერიტორია (ს.კ.- 01.11.17.023.215)

დიაფრაგმა-1-ის არმირება -0.10 ნიშნულზე
მ. 1:30

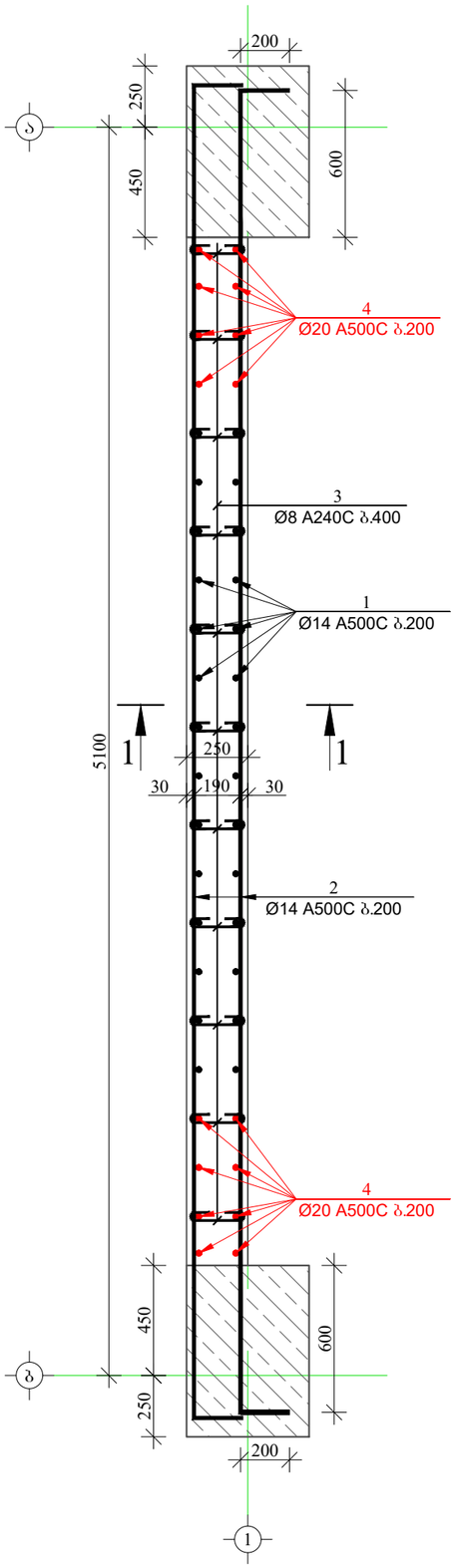

ჭრილი 1-1
მ. 1:30

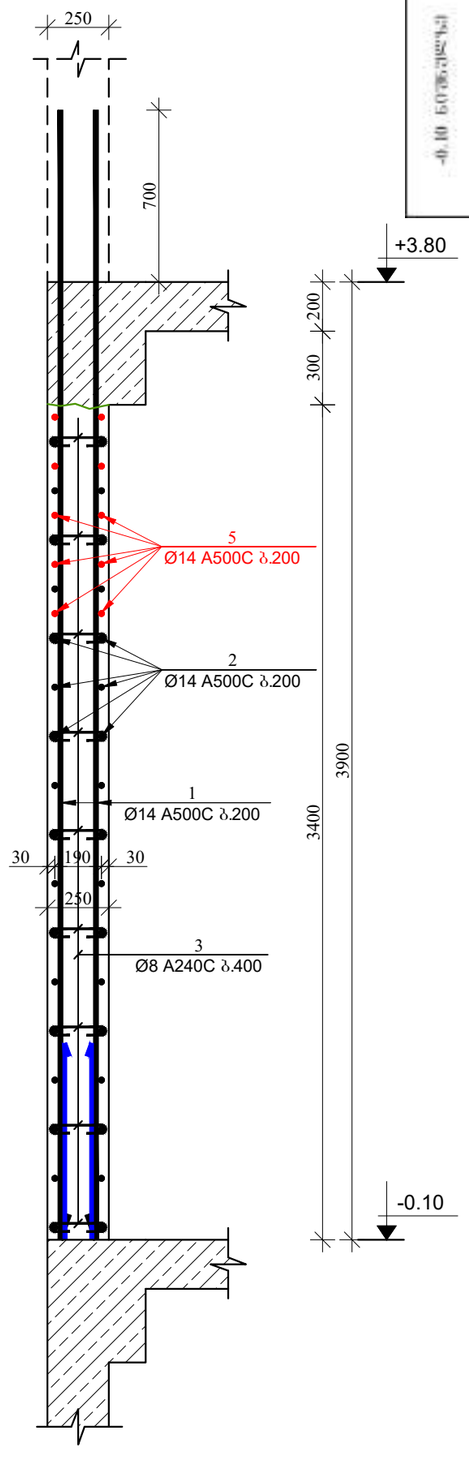

მახალის სპეციფიკაცია დიაფრაგმა 1-ზე

ელემენტის დასახელება	პოზ. №	დიამეტრი და კლასი Φ მმ	სიგრძე L მმ	რაოდენობა n	სიგრძე Lსმ	წონა q კგ	ელემენტის რაოდენობა N	სიგრძე LsumN მ	წონა qxN კგ
-0.10 ნიშნულზე	1	Φ 14 A500C	4600	28	128.8	155.6	1	128.8	155.6
	2	Φ 14 A500C	5800	34	197.2	238.3		197.2	238.3
	3	Φ 8 A240C	350	99	34.7	13.7		34.7	13.7
	4	Φ 20 A500C	4900	16	78.4	193.3		78.4	193.3
	5	Φ 14 A500C	5800	10	58.0	70.1		58.0	70.1
					ჯამი q=	671.0		ჯამი Q=	671.0
	ლითონის წონა Q= 671.0 კგ ბეტონის მოცულობა B25 V= 3.57 მ³								

შენიშვნა:

1. წინამდებარე ნახაზი განხილული იქნას საძირკვლის, გაღახურვის ფილების, რიგელების, დიაფრაგმებისა და არმატურის ნაშვერების კონსტრუქციულ ნახაზებთან ერთად.

2. სვეტებში გამოყენებული იქნას **B**25 კლასის ბეტონი.

3. გამოყენებულია **A500C** კლასის არმატურა.

4. არმატურების გადაბმა განხორციელდეს პირგადადებით, გადაბმის სიგრძე 60**d** (**d**-გადასაბმელ არმატურის შორის უდიდესის დიამეტრია.)

5. სვეტებში არმატურების განაწილება განხორციელდეს ნახაზებზე მოცემული სქემის მიხედვით.

6. დაცული იქნას დამცავი შრეები.

7. ბეტონირებისას გამოყენებული იქნას ვიბრირება.

8.არმატურების მოლუნვა განხორციელდეს ცივად (გაცხელების გარეშე)

9. სვეტების გადასვლის ადგილები და მიმგმა ღერძებთან იხელთეთ შეილის საყალიბო ნახაზებზე.

10. ბოლო სართულის სვეტების ბრძივი არმატურები მოიღუნოს და ჩაანკერდეს გაღახურვის კონსტრუქციებში არანაკლებ 50**d** სიგრძეზე. (**d**-ჩასაანკერებელი არმატურის დიამეტრია.)

11. პროექტში ცვლილება შეთანხმებული იქნას პროექტის კონსტრუქციული ნაწილის ავტორებთან.

12.მშენებლობის გარეშების შემთხვევაში გათვალისწინებული იქნას კონსერვაციის სამუშაოები.

დამკვეთი: შპს "მმჯ ჯგუფი"

LTD "ALPHA PROJECT GEORGIA"
შპს "ალფა პროჯექტ გორგია"
57a, cholokashvili str., Block#3, Flat#24, Tbilisi, Georgia
ქ. თბილისი, ქ. ჩოლოყაშვილის №57ა, კორ.3; ბ.24

POSITION თანამდებობა	NAME სახელი	SIGNATURE ხელმოწერა
DIRECTOR დირექტორი	T.MATCABERIDZE თ.მაცაბერიძე	
CONSTUCTOR კონსტრუქტორი	I. BOCHORISHVILI ი. ბოჭორიშვილი	
CONSTUCTOR კონსტრუქტორი		

DATE. თარიღი	DRAWING NAME: დასახელება:
02.09.2023	დიაფრაგმა-1 -ის არმირება -0.10 ნიშნულზე. ჭრილი 1-1. მახალის სპეციფიკაცია
AUDIT. რევიზია-0	
00.00.00	
SCALE. მასშტაბი	
1:30	

PAGE FORMAT ფორმატი	FILE NAME ფაილი	LAYOUT გვერდი
A3	FILEBI	
STAGE სტადია	SHEET ფურცელი	SHEETS ფურცლები
მუშა პროექტი	ს.-91	

დიაფრაგმა-1-ის არმირება +3.80 ნიშნულზე
მ. 1:30

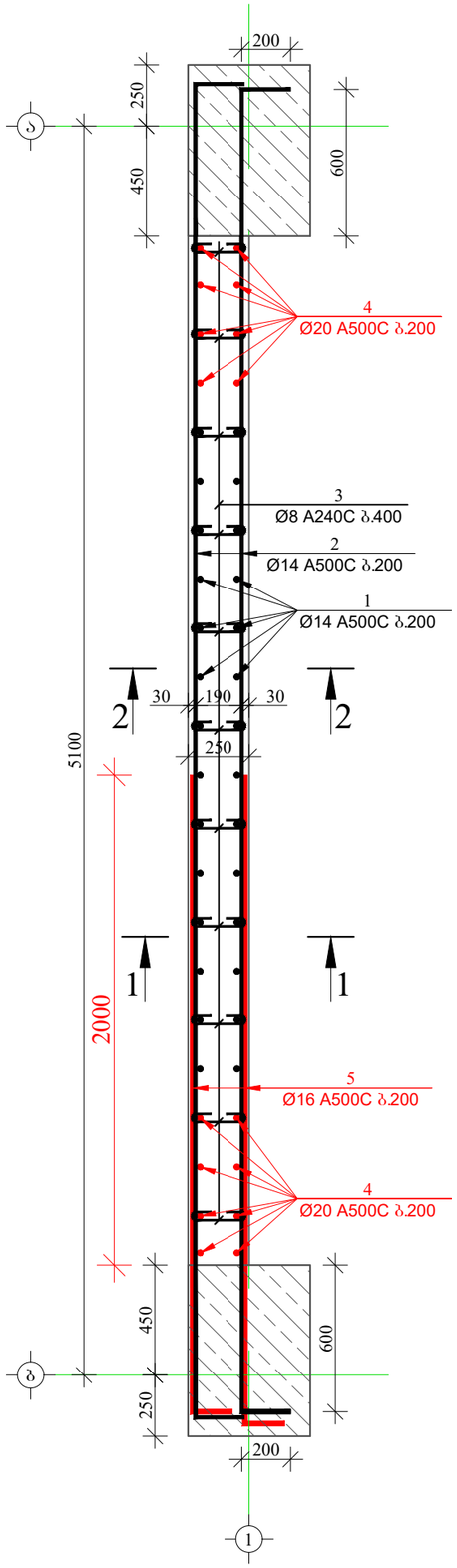

ჭრილი 1-1
მ. 1:30

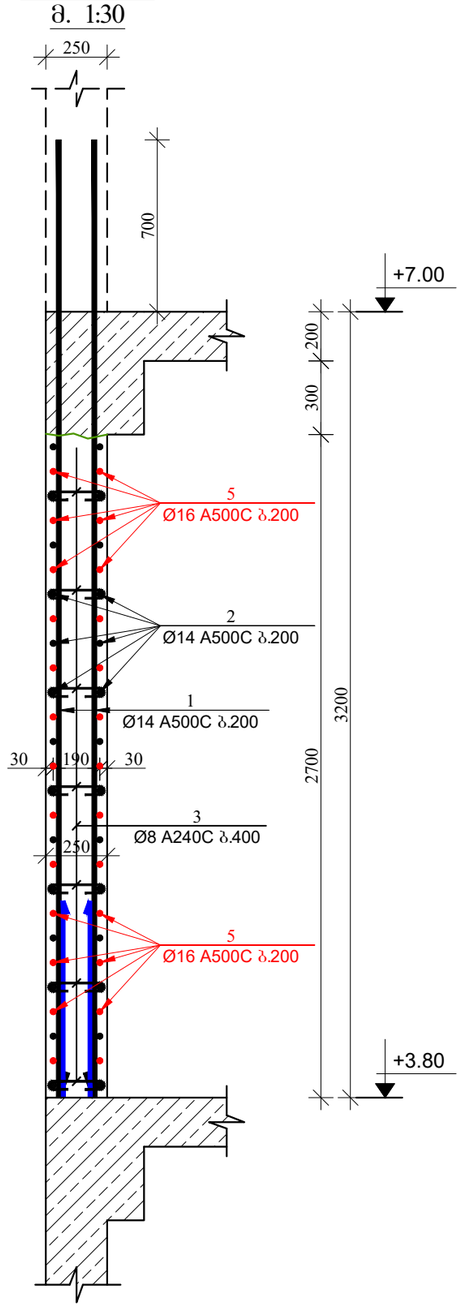

ჭრილი 2-2
მ. 1:30

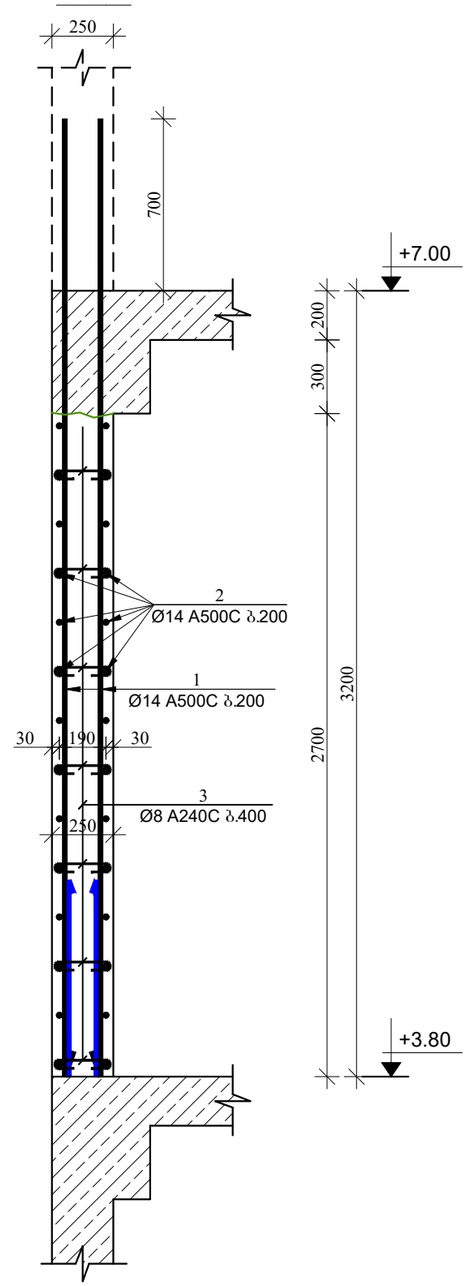

მახალის სპეციფიკაცია დიაფრაგმა 1-ზე

ელემენტის დასახელება	პოზ. №	დიამეტრი და კლასი Φ მმ	სიგრძე L მმ	რაოდენობა n	სიგრძე Lსრ მ	წონა q კგ	ელემენტის რაოდენობა N	სიგრძე LსრN მ	წონა qxN კგ
+3.80 ნიშნულზე	1	Φ 14 A500C	3900	28	109.2	132.0	1	109.2	132.0
	2	Φ 14 A500C	5800	28	162.4	196.2		162.4	196.2
	3	Φ 8 A240C	350	77	27.0	10.6		27.0	10.6
	4	Φ 20 A500C	4200	16	67.2	165.7		67.2	165.7
	5	Φ 16 A500C	2800	28	78.4	123.7		78.4	123.7
					ჯამი q=	628.3		ჯამი Q=	628.3

დიაფრაგმის წონა Q= 628.3 კნ
ბეტონის მოცულობა B25 V= 2.835 მ³

მრავალფუნქციური კომპლექსი

მისამართი: ქ. თბილისი, სოფელი გლდანი, აფხაზიანის ტერიტორია (ს.კ.- 01.11.17.023.215)

შენიშვნა:

1. წინამდებარე ნახაზი განხილული იქნას საძირკვლის, გაღახურვის ფილების, რიგელების, დიაფრაგმებისა და არმატურის ნაფხერების კონსტრუქციულ ნახაზებთან ერთად.

2. სვეტებში გამოყენებული იქნას **B**25 კლასის ბეტონი.

3. გამოყენებულია **A500C** კლასის არმატურა.

4. არმატურების გაღაბმა განხორციელდეს პირგადაღებით, გაღაბმის სიგრძე **60d** (**d**-გაღასაბმელ არმატურის შორის უდიდესის დიამეტრია.)

5. სვეტებში არმატურების განაწილება განხორციელდეს ნახაზებზე მოცემული სქემის მიხედვით.

6. დაცული იქნას დამცავი შრეები.

7. ბეტონირებისას გამოყენებული იქნას ვიბრირება.

8.არმატურების მოლუნვა განხორციელდეს ცივად (გაცხელების გარეშე)

9. სვეტების გაღასვლის ადგილები და მისგა ლერძებთან იხელთეთ ფილის საქალიბო ნახაზებზე.

10. ბოლო სართულის სვეტების ბრძივი არმატურები მოიღუნოს და ჩაანკერდეს გაღახურვის კონსტრუქციებში არანაკლებ **50d** სიგრძეზე. (**d**-ჩასაანკერებელი არმატურის დიამეტრია.)

11. პროექტში ცვლა ხასის ცვლილება შეთანხმებული იქნას პროექტის კონსტრუქციული ნაწილის ავტორებთან.

12.მშენებლობის გარეშების შემთხვევაში გათვალისწინებული იქნას კონსერვაციის სამუშაოები.

დამკვეთი: შპს "მმჯ ჯგუფი"

LTD "ALPHA PROJECT GEORGIA"
შპს "ალფა პროჯექტ გორგია"

57a, cholokashvili str., Block#3, Flat#24, Tbilisi, Georgia
ქ. თბილისი, ქ. ჩოლოყაშვილის №57ა, კორ.3; ბ.24

POSITION თანამდებობა	NAME სახელი	SIGNATURE ხელმოწერა
DIRECTOR დირექტორი	T.MATCABERIDZE თ.მაცაბერიძე	
CONSTUCTOR კონსტრუქტორი	I. BOCHORISHVILI ი. ბოჭორიშვილი	
CONSTUCTOR კონსტრუქტორი		

DATE. თარიღი	02.09.2023
AUDIT. რევიზია-0	00.00.00
SCALE. მასშტაბი	1:30
DRAWING NAME: დასახელება:	დიაფრაგმა-1 -ის არმირება +3.80 ნიშნულზე. ჭრილი 1-1; 2-2. მახალის სპეციფიკაცია

PAGE FORMAT ფორმატი	FILE NAME ფაილი	LAYOUT გვერდი
A3	FILEBI	
STAGE სტადია	SHEET ფურცელი	SHEETS ფურცლები
მუშა პროექტი	ბ.-92	

დიაფრაგმა-1-ის არმირება +7.00 -:- 13.40 ნიშნულებზე

მ. 1:30

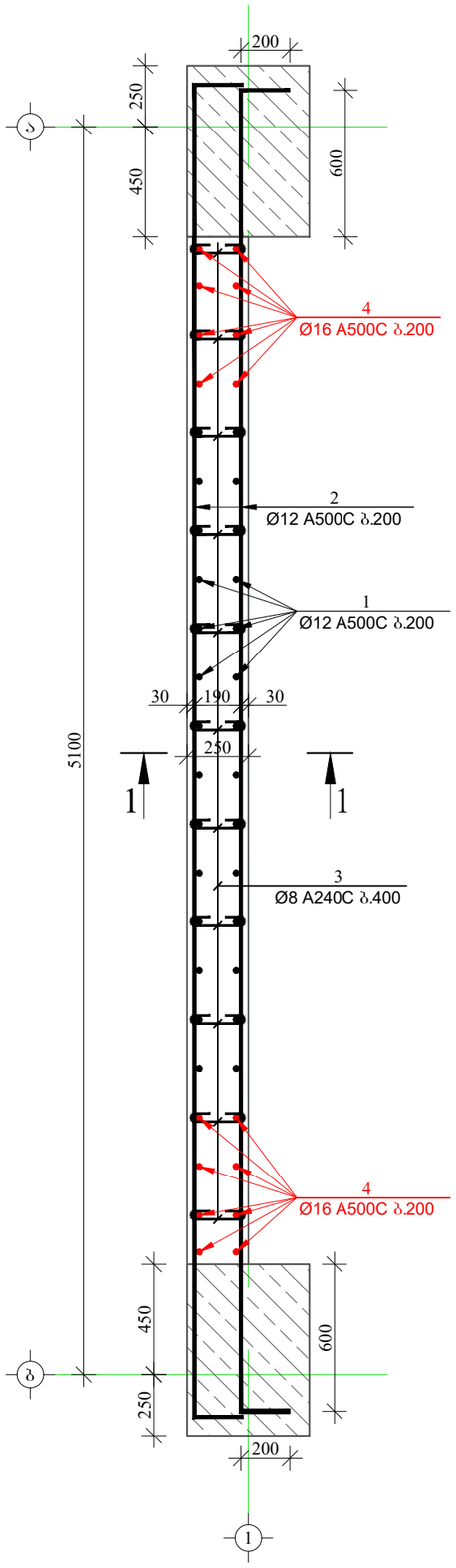

ჭრილი 1-1

მ. 1:30

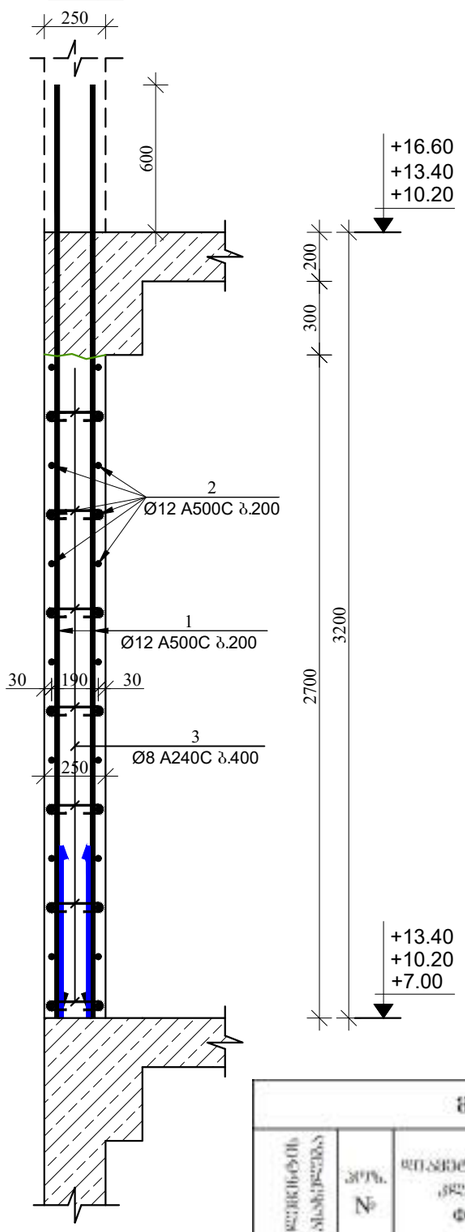

მასალის სპეციფიკაცია დიაფრაგმა 1-ზე

ელემენტის დასახელება	პოზ. №	დიამეტრი და კლასი Φ მმ	სიგრძე L მ	რაოდენობა n	სიგრძე Lსმ a	წონა q კგ	ელემენტის რაოდენობა N	სიგრძე LსმN a	წონა qxN კგ
+7.00; +10.20; +13.40 ნიშნულებზე	1	Φ 12 A500C	3600	28	100.8	89.5	3	302.4	268.5
	2	Φ 12 A500C	5800	28	162.4	144.2		487.2	432.5
	3	Φ 8 A240C	350	77	27.0	10.6		80.9	31.9
	4	Φ 20 A500C	4200	16	67.2	165.7		201.6	497.2
					სულ q=	410.0		სულ Q=	1230.1

ლითონის წონა Q= 1230.1 კგ

ბეტონის მოცულობა B25 V= 8.505 მ³

მრავალფუნქციური კომპლექსი

მისამართი: ქ. თბილისი, სოფელი გლდანი, აფხნიანის ტერიტორია (ს.კ.- 01.11.17.023.215)

შენიშვნა:

1. წინამდებარე ნახაზი განხილული იქნას საკონკურსო, გაღახურვის ფილების, რიგელების, დიაფრაგმებისა და არმატურის ნაფხვრების კონსტრუქციულ ნახაზებთან ერთად.

2. სვეტებში გამოყენებული იქნას **B**25 კლასის ბეტონი.

3. გამოყენებულია **A500C** კლასის არმატურა.

4. არმატურების გადაბმა განხორციელდეს პირდაპირებით, გადაბმის სიგრძე 60**d** (**d**-გადასაბმელ არმატურის შიგნის უდიდესის დიამეტრია.)

5. სვეტებში არმატურების განაწილება განხორციელდეს ნახაზებზე მოცემული სქემის მიხედვით.

6. დაცული იქნას დამცავი შრეები.

7. ბეტონირებისას გამოყენებული იქნას ვიბრირება.

8.არმატურების მოლუნვა განხორციელდეს ცივად (გაცხელების გარეშე)

9. სვეტების გადასვლის ადგილები და მიბმა ღერძებთან იხელთეთ შეილის საქალიბო ნახაზებზე.

10. ბოლო სართულის სვეტების ბრძივი არმატურები მოიღუნოს და ჩაანკერდეს გაღახურვის კონსტრუქციებში არანაკლებ 50**d** სიგრძეზე. (**d**-ჩასაანკერებელი არმატურის დიამეტრია.)

11. პროექტში ცვლა ხახის ცვლილება შეთანხმებული იქნას პროექტისკონსტრუქციული ნაწილის ავტორებთან.

12.მშენებლობის გარეშების შემოხვევაში გათვალისწინებული იქნას კონსერვაციის სამუშაოები.

დამკვეთი: შპს "მმჯ ჯგუფი"

LTD "ALPHA PROJECT GEORGIA"
შპს "ალფა პროჯექტ გორგია"

57a, cholokashvili str., Block#3, Flat#24, Tbilisi, Georgia
ქ. თბილისი, ქ. ჩოლოყაშვილის №57ა, კორ.3; ბ.24

POSITION თანამდებობა	NAME სახელი	SIGNATURE ხელმოწერა
DIRECTOR დირექტორი	T.MATCABERIDZE თ.მაცაბერიძე	
CONSTUCTOR კონსტრუქტორი	I. BOCHORISHVILI ი. ბოჭორიშვილი	
CONSTUCTOR კონსტრუქტორი		

DATE. თარიღი	02.09.2023
AUDIT. რევიზია-0	00.00.00
SCALE. მასშტაბი	1:30

DRAWING NAME:
დასახელება:
დიაფრაგმა-1 -ის არმირება +7.00 -:- +13.40 ნიშნულებზე. ჭრილი 1-1. მასალის სპეციფიკაცია

PAGE FORMAT ფორმატი	FILE NAME ფაილი	LAYOUT გვერდი
A3	FILEBI	
STAGE სტადია	**SHEET** ფურცელი	**SHEETS** ფურცლები
მუშა პროექტი	ბ.-93	

დიაფრაგმა-1-ის არმირება +16.60 -:- +29.40 ნიშნულებზე
მ. 1:30

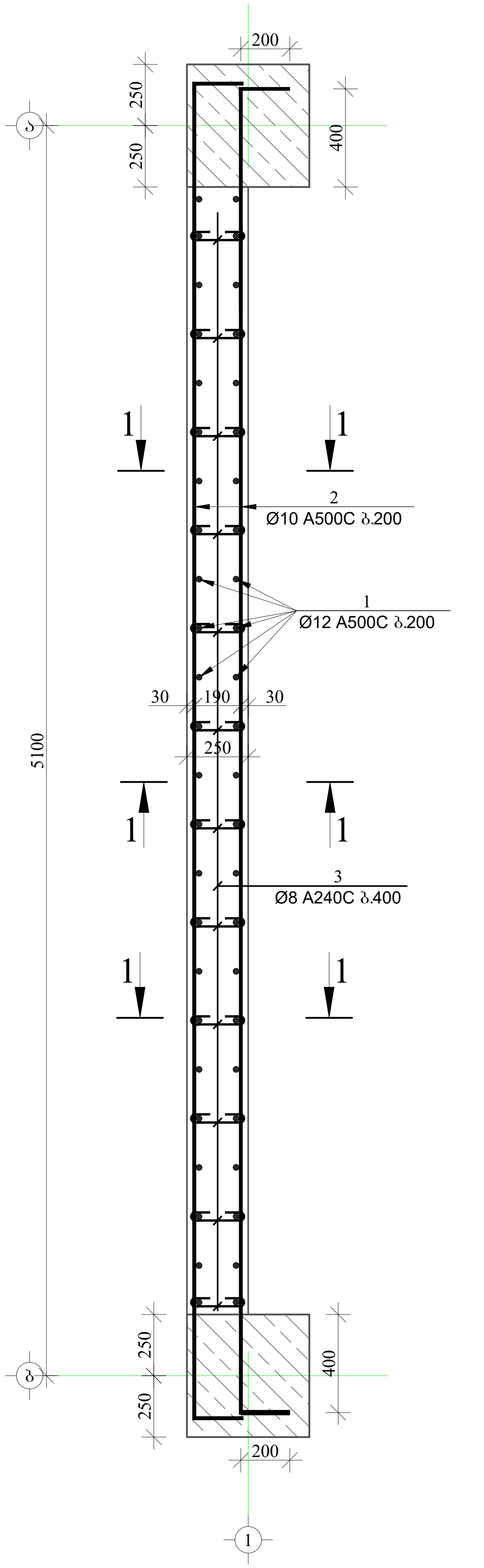

ჭრილი 1-1
მ. 1:30

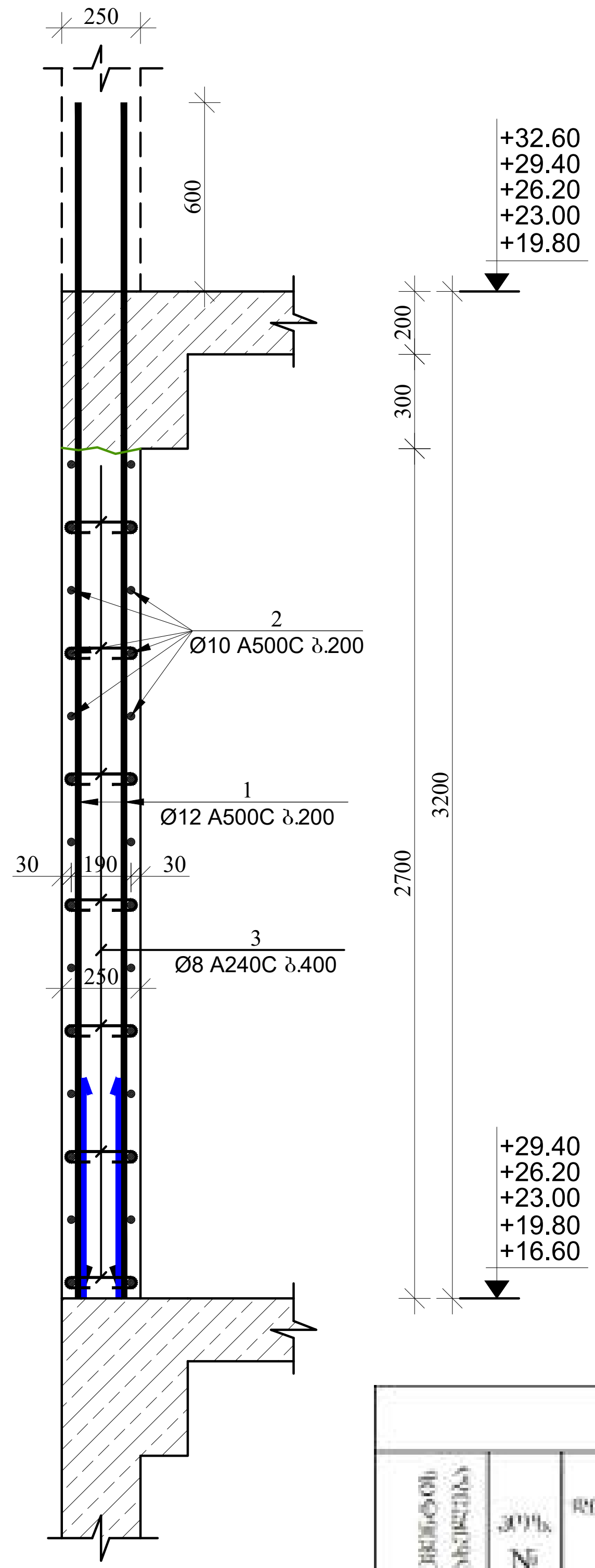

მასალის სპეციფიკაცია დიაფრაგმა 1-ზე

ელემენტის დასახელება	პოზ. №	დიამეტრი და კლასი Φ მმ	სიგრძე L მმ	რაოდე-ნობა n	სიგრძე Lm მ	წონა q კგ	ელემენტის რაოდენობა N	სიგრძე LmxN მ	წონა qxN კგ
+16.60; +19.80; +23.00; +26.20; +29.40; ნიშნულებზე	1	Φ 12 A500C	3600	48	172.8	153.4	5	864.0	767.0
	2	Φ 10 A500C	5800	28	162.4	100.1		812.0	500.6
	3	Φ 8 A240C	350	84	29.4	11.6		147.0	58.0
					სულ q=	265.1		სულ Q=	1325.7

ლითონის წონა Q= 1325.7 კგ
ბეტონის მოცულობა B25 V= 14.58 მ³

მრავალფუნქციური კომპლექსი

მისამართი: ქ. თბილისი, სოფელი გლდანი, ავშნიანის ტერიტორია (ს.კ.- 01.11.17.023.215)

შენიშვნა:

1. წინამდებარე ნახაზი განხილული იქნას საძირკვლის, გადახურვის ფილების, რიგელების, დიაფრაგმებისა და არმატურის ნაშვერების კონსტრუქციულ ნახაზებთან ერთდ.

2. სვეტებში გამოყენებული იქნას **B**25 კლასის ბეტონი.

3. გამოყენებულია **A500C** კლასის არმატურა.

4. არმატურების გადაბმა განხორციელდეს პირგადადებით, გადაბმის სიგრძე 60**d** (**d**-გადასაბმელ არმატურებს შორის უდიდესის დიამეტრია.)

5. სვეტებში არმატურების განაწილება განხორციელდეს ნახაზებზე მოცემული სქემის მიხედვით.

6. დაცული იქნას დამცავი შრეები.

7. ბეტონირებისას გამოყენებული იქნას ვიბრირება.

8.არმატურების მოღუნვა განხორციელდეს ცივად (გაცხელების გარეშე)

9. სვეტების გადასვლის ადგილები და მიბმა ღერძებთან იხელეთ ფილის საყალიბო ნახაზებზე.

10. ბოლო სართულის სვეტების გრძივი არმატურები მოიღუნოს და ჩაანკერდეს გადახურვის კონსტრუქციებში არანაკლებ 50**d** სიგრძეზე. (**d**-ჩასაანკერებელი არმატურის დიამეტრია.)

11. პროექტში ყველა სახის ცვლილება შეთანხმებული იქნას პროექტისკონსტრუქციული ნაწილის ავტორებთან.

12.მშენებლობის გაჩერების შემთხვევაში გათვალისწინებული იქნას კონსერვაციის სამუშაოები.

დამკვეთი: შპს "მმჯ ჯგუფი"

LTD "ALPHA PROJECT GEORGIA"
შპს "ალფა პროექტ გორგია"

57a, cholokashvili str., Block#3, Flat#24, Tbilisi, Georgia
ქ. თბილისი, ქ. ჩოლოყაშვილის №57ა, კორ.3; ბ.24

POSITION თანამდებობა	NAME სახელი	SIGNATURE ხელმოწერა
DIRECTOR დირექტორი	T.MATCABERIDZE თ.მაცაბერიძე	
CONSTUCTOR კონსტრუქტორი	I. BOCHORISHVILI ი. ბოჩორიშვილი	
CONSTUCTOR კონსტრუქტორი		

DATE. თარიღი	02.09.2023
AUDIT. რევიზია-0	00.00.00
SCALE. მასშტაბი	1:30

DRAWING NAME:
დასახელება:
დიაფრაგმა-1 -ის არმირება +16.60 -:- +29.40 ნიშნულებზე. ჭრილი 1-1. მასალის სპეციფიკაცია

PAGE FORMAT ფორმატი	FILE NAME ფაილი	LAYOUT გვერდი
A3	FILEBI	

STAGE სტადია	SHEET ფურცელი	SHEETS ფურცლები
მუშა პროექტი	ა.-94	

დიაფრაგმა-1-ის არმირება +32.60 ნიშნულზე

მ. 1:30

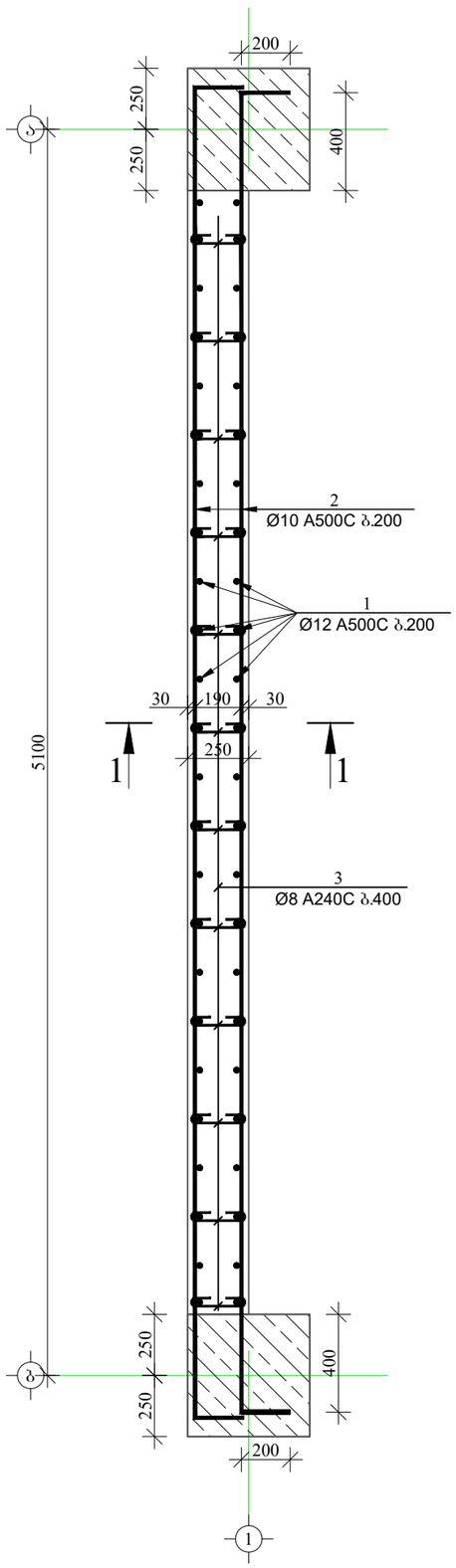

ჭრილი 1-1

მ. 1:30

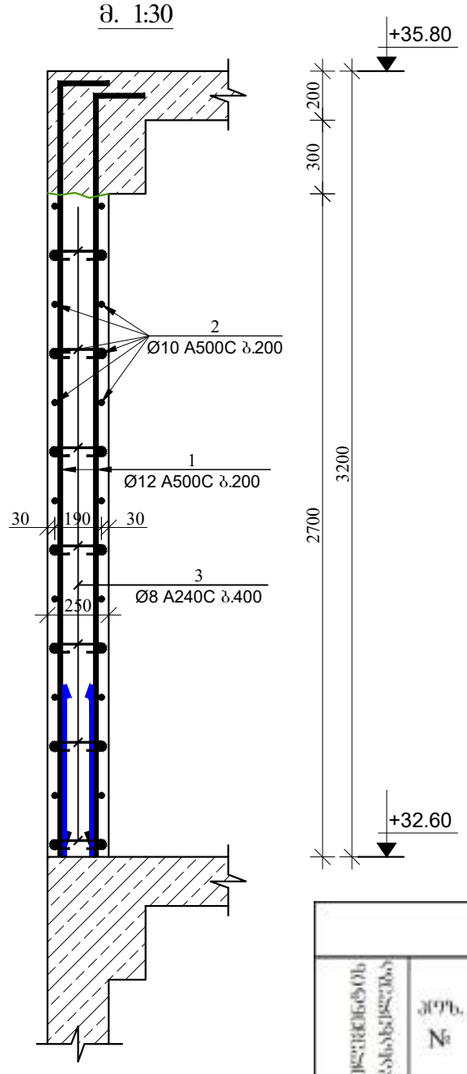

მასალის სპეციფიკაცია დიაფრაგმა 1-ზე

ელემენტის დასახელება	პოზ. №	დიამეტრი და ქლასი Φ მმ	სიგრძე L მმ	რაოდენობა n	სიგრძე Lსმ მ	წონა q კგ	ელემენტის რაოდენობა N	სიგრძე LსმxN მ	წონა qxN კგ
+32.60 ნიშნულზე	1	Φ 12 A500C	3300	48	158.4	140.6	1	158.4	140.6
	2	Φ 10 A500C	5800	28	162.4	100.1		162.4	100.1
	3	Φ 8 A240C	350	84	29.4	11.6		29.4	11.6
					სულ q=	252.3		სულ Q=	252.3

დეთონის წონა Q= 252.3 კგ

ბეტონის მოცულობა B25 V= 2.916 მ³

მრავალფუნქციური კომპლექსი

მისამართი: ქ. თბილისი, სოფელი გლდანი, აფხნიანის ტერიტორია (ს.კ.- 01.11.17.023.215)

შენიშვნა:

1. წინამდებარე ნახაზი განხილული იქნას საძირკვლის, გაღახურვის ფილების, რიგელების, დიაფრაგმებისა და არმატურის ნაჭერების კონსტრუქციულ ნახაზებთან ერთად.

2. სვეტებში გამოყენებული იქნას **B**25 კლასის ბეტონი.

3. გამოყენებულია **A500C** კლასის არმატურა.

4. არმატურების გადაბმა განხორციელდეს პირდაპირებით, გადაბმის სიგრძე 60**d** (**d**-გადასაბმელ არმატურის შორის უდიდესის დიამეტრია.)

5. სვეტებში არმატურების განაწილება განხორციელდეს ნახაზებზე მოცემული სქემის მიხედვით.

6. დაცული იქნას დამცავი შრეები.

7. ბეტონირებისას გამოყენებული იქნას ვიბრირება.

8.არმატურების მოლუნვა განხორციელდეს ცივად (გაცხელების გარეშე)

9. სვეტების გადასვლის ადგილები და მიბმა ღერძებთან იხელთეთ შეილის საქალიბო ნახაზებზე.

10. ბოლო სართულის სვეტების ბრძივი არმატურები მოიღუნოს და ჩაანკერდეს გაღახურვის კონსტრუქციებში არანაკლებ 50**d** სიგრძეზე. (**d**-ჩასაანკერებელი არმატურის დიამეტრია.)

11. პროექტში ცვლილება სახის ცვლილება შეთანხმებული იქნას პროექტისკონსტრუქციული ნაწილის ავტორებთან.

12.მშენებლობის გარეშეების შემოხვევაში გათვალისწინებული იქნას კონსერვაციის სამუშაოები.

დამკვეთი:	შპს "მმჯ ჯგუფი"

LTD "ALPHA PROJECT GEORGIA"
შპს "ალფა პროჯექტ გორგია"

57a, cholokashvili str., Block#3, Flat#24, Tbilisi, Georgia
ქ. თბილისი, ქ. ჩოლოყაშვილის №57ა, კორ.3; ბ.24

POSITION თანამდებობა	NAME სახელი	SIGNATURE ხელმოწერა
DIRECTOR დირექტორი	T.MATCABERIDZE თ.მაცაბერიძე	
CONSTUCTOR კონსტრუქტორი	I. BOCHORISHVILI ი. ბოჭორიშვილი	
CONSTUCTOR კონსტრუქტორი		

DATE. თარიღი: 02.09.2023	DRAWING NAME: დასახელება: დიაფრაგმა-1 -ის არმირება +32.60 ნიშნულზე. ჭრილი 1-1. მასალის სპეციფიკაცია
AUDIT. რევიზია-0 00.00.00	
SCALE. მასშტაბი 1:30	

PAGE FORMAT ფორმატი	FILE NAME ფაილი	LAYOUT გვერდი
A3	FILEBI	
STAGE სტადია	SHEET ფურცელი	SHEETS ფურცლები
მუშა პროექტი	ბ.-95	

დიაფრაგმა-2-ის არმირება -3.30 ნიშნულზე

მ. 1:30

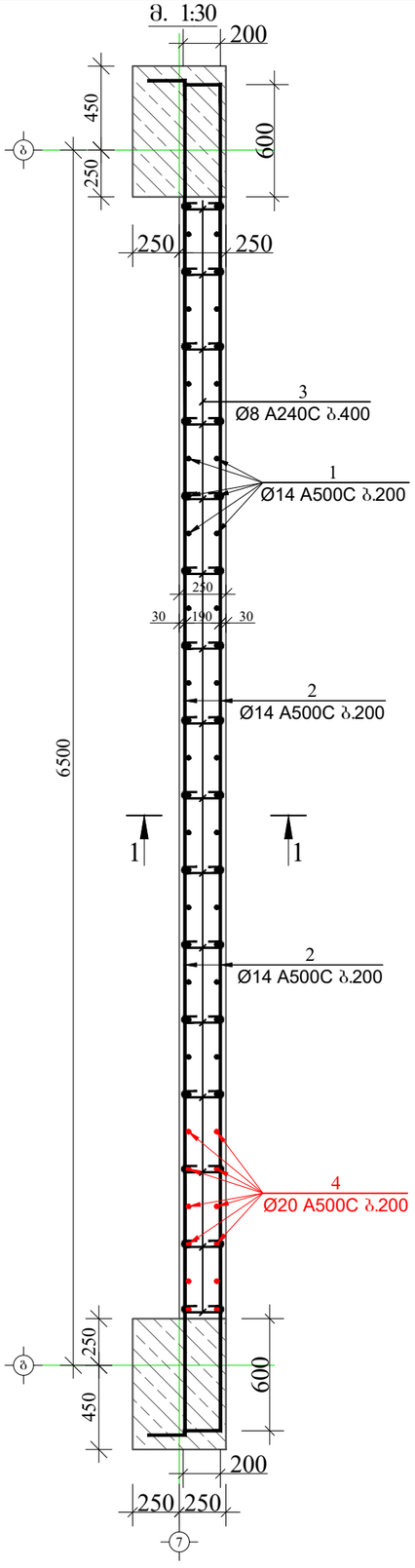

ჭრილი 1-1

მ. 1:30

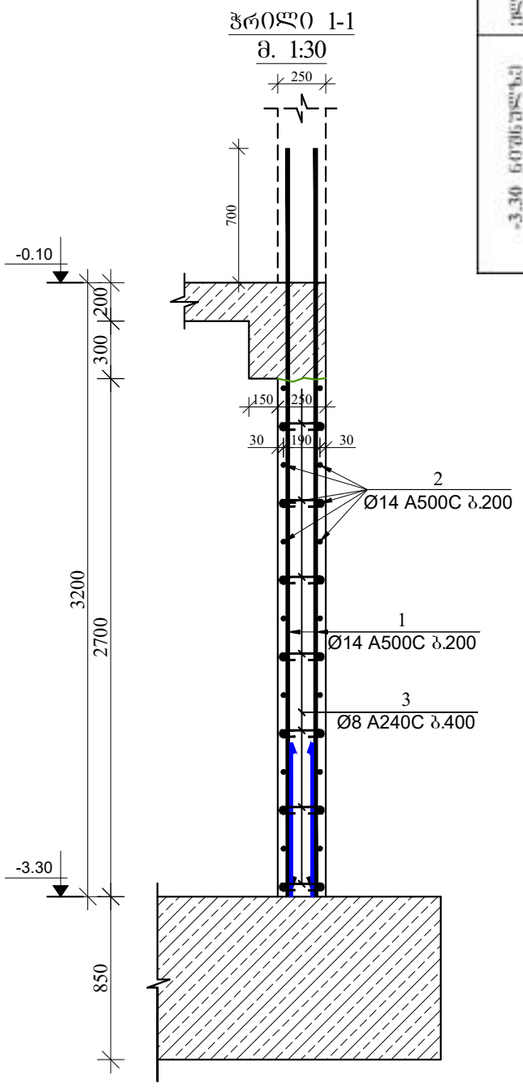

მახალის სპეციფიკაცია დიაფრაგმა 2-ზე

ელემენტის დასახელება	პოზ. №	დიამეტრი და კლასი Φ მმ	სიგრძე L მმ	რაოდენობა n	სიგრძე $L_{ჯამ}$ მ	წონა q კგ	ელემენტის რაოდენობა N	სიგრძე $L_{ჯამ}N$ მ	წონა qxN კგ
-3.30 ნიშნულზე	1	Φ 14 A500C	3900	50	195.0	235.6	1	195.0	235.6
	2	Φ 14 A500C	7800	28	218.4	263.9		218.4	263.9
	3	Φ 8 A240C	350	112	39.2	15.5		39.2	15.5
	4	Φ 20 A500C	4200	12	50.4	124.3		50.4	124.3
					სულ q=	639.3		სულ Q=	639.3
	დეფორმის წონა Q=					639.3 კგ			
	ბეტონის მოცულობა B25 V=					4.05 მ³			

მრავალფუნქციური კომპლექსი

მისამართი: ქ. თბილისი, სოფელი გლდანი, აფხნიანის ტერიტორია (ს.კ.- 01.11.17.023.215)

შენიშვნა:

1. წინამდებარე ნახაზი განხილული იქნას საკონკურსო, გაღახურვის ფილების, რიგელების, დიაფრაგმებისა და არმატურის ნაფხერების კონსტრუქციულ ნახაზებთან ერთად.

2. სვეტებში გამოყენებული იქნას **B25** კლასის ბეტონი.

3. გამოყენებულია **A500C** კლასის არმატურა.

4. არმატურების გადაბმა განხორციელდეს პირგადადებით, გადაბმის სიგრძე **60d** (**d**-გადასაბმელ არმატურის შორის უდიდესის დიამეტრია.)

5. სვეტებში არმატურების განაწილება განხორციელდეს ნახაზებზე მოცემული სქემის მიხედვით.

6. დაცული იქნას დამცავი შრეები.

7. ბეტონირებისას გამოყენებული იქნას ვიბრირება.

8.არმატურების მოლუნვა განხორციელდეს ცივად (გაცხელების გარეშე)

9. სვეტების გადასვლის ადგილები და მიმგმა ღერძებთან იხელთეთ ფილის საქალიბო ნახაზებზე.

10. ბოლო სართულის სვეტების ბრძივი არმატურები მოიღუნოს და ჩაანკერდეს გაღახურვის კონსტრუქციებში არანაკლებ **50d** სიგრძეზე. (**d**-ნახაანკერებელი არმატურის დიამეტრია.)

11. პროექტში ცვლილება შეთანხმებული იქნას პროექტისკონსტრუქციული ნაწილის ავტორებთან.

12.მშენებლობის გარემების შემთხვევაში გათვალისწინებული იქნას კონსერვაციის სამუშაოები.

დამკვეთი: შპს "შმჯ ჯგუფი"

LTD "ALPHA PROJECT GEORGIA"
შპს "ალფა პროჯექტ გორგია"

57a, cholokashvili str., Block#3, Flat#24, Tbilisi, Georgia
ქ. თბილისი, ქ. ჭოლოყაშვილის №57ა, კორ.3; ბ.24

POSITION თანამდებობა	NAME სახელი	SIGNATURE ხელმოწერა
DIRECTOR დირექტორი	T.MATCABERIDZE თ.მაცაბერიძე	
CONSTUCTOR კონსტრუქტორი	I. BOCHORISHVILI ი. ბოჭორიშვილი	
CONSTUCTOR კონსტრუქტორი		

DATE. თარიღი	02.09.2023
AUDIT. რევიზია-0	00.00.00
SCALE. მასშტაბი	1:30
DRAWING NAME: დასახელება:	დიაფრაგმა-2 -ის არმირება -3.30 ნიშნულზე. ჭრილი 1-1. მახალის სპეციფიკაცია

PAGE FORMAT ფორმატი	FILE NAME ფაილი	LAYOUT გვერდი
A3	FILEBI	
STAGE სტადია	SHEET ფურცელი	SHEETS ფურცლები
მუშა პროექტი	ბ.-96	

დიაფრაგმა-2-ის არმირება -0.10 ნიშნულზე

მ. 1:30

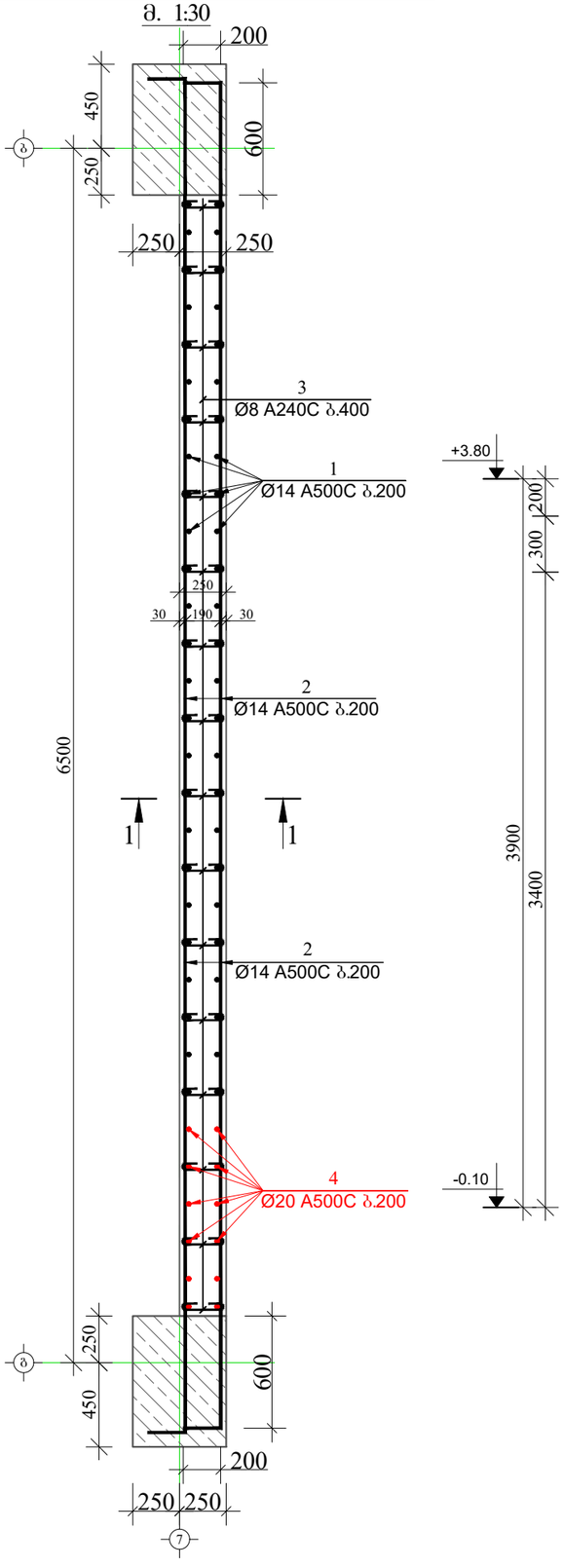

ჭრილი 1-1

მ. 1:30

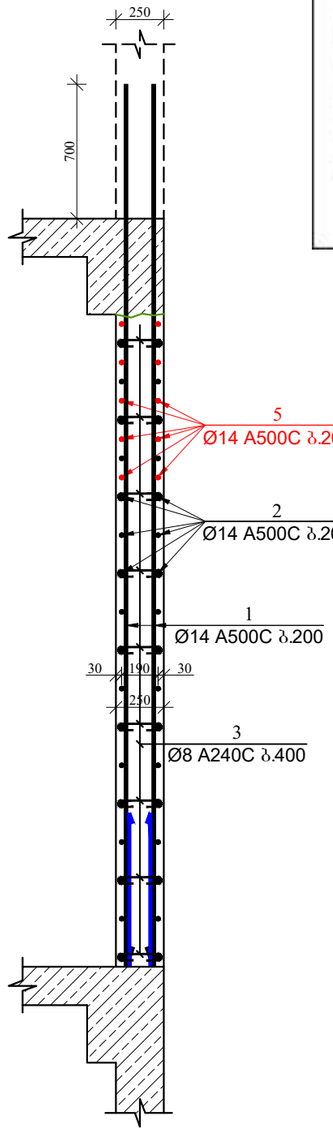

მასალის სპეციფიკაცია დიაფრაგმა 2-ზე

ელემენტის დასახელება	პოზ. №	დიამეტრი და კლასი Φ მმ	სიგრძე L მ	რაოდენობა n	სიგრძე Lსმ მ	წონა q კგ	ელემენტის რაოდენობა N	სიგრძე LსმxN მ	წონა qxN კგ
-0.10 ნიშნულზე	1	Φ 14 A500C	4600	50	230.0	277.9	1	230.0	277.9
	2	Φ 14 A500C	7800	34	265.2	320.5		265.2	320.5
	3	Φ 8 A240C	350	144	50.4	19.9		50.4	19.9
	4	Φ 20 A500C	4900	12	58.8	145.0		58.8	145.0
	5	Φ 14 A500C	7800	10	78.0	94.3		78.0	94.3
					ჯამ q=	857.5		ჯამ Q=	857.5

დებეტონის წონა Q= 857.5 კგ

ბეტონის მოცულობა B25 V= 5.1 მ³

მრავალფუნქციური კომპლექსი

მისამართი: ქ. თბილისი, სოფელი გლდანი, აფხაზიანის ტერიტორია (ს.კ.- 01.11.17.023.215)

შენიშვნა:

1. წინამდებარე ნახაზი განხილული იქნას საძირკვლის, გაღახურვის ფილების, რიგელების, დიაფრაგმებისა და არმატურის განშტრების კონსტრუქციულ ნახაზებთან ერთად.

2. სვეტებში გამოყენებული იქნას **B**25 კლასის ბეტონი.

3. გამოყენებულია **A500C** კლასის არმატურა.

4. არმატურების გადაბმა განხორციელდეს პერგადადებით, გადაბმის სიგრძე **60d** (**d**-გადასაბმელ არმატურის შორის უდიდესის დიამეტრია.)

5. სვეტებში არმატურების განაწილება განხორციელდეს ნახაზებზე მოცემული სქემის მიხედვით.

6. დაცული იქნას დამცავი შრეები.

7. ბეტონირებისას გამოყენებული იქნას ვიბრირება.

8.არმატურების მოლუნვა განხორციელდეს ცივად (გაცხელების გარეშე)

9. სვეტების გადასვლის ადგილები და მიმგმა ღერძებთან იხელთეთ შეილის საქალიბო ნახაზებზე.

10. ბოლო სართულის სვეტების ბრძივი არმატურები მოიღუნოს და ჩაანკერდეს გაღახურვის კონსტრუქციაში არანაკლებ **50d** სიგრძეზე. (**d**-ჩასაანკერებელი არმატურის დიამეტრია.)

11. პროექტში ცვლილება შეთანხმებული იქნას პროექტის კონსტრუქციული ნაწილის ავტორებთან.

12.მშენებლობის გარეშეების შემთხვევაში გათვალისწინებული იქნას კონსერვაციის სამუშაოები.

დამკვეთი: შპს "მმჯ ჯგუფი"

LTD "ALPHA PROJECT GEORGIA"
შპს "ალფა პროჯექტ გორგია"
57a, cholokashvili str., Block#3, Flat#24, Tbilisi, Georgia
ქ. თბილისი, ქ. ჭოლოყაშვილის №57ა, კორ.3; ბ.24

POSITION თანამდებობა	NAME სახელი	SIGNATURE ხელმოწერა
DIRECTOR დირექტორი	T.MATCABERIDZE თ.მაცაბერიძე	
CONSTUCTOR კონსტრუქტორი	I. BOCHORISHVILI ი. ბოჭორიშვილი	
CONSTUCTOR კონსტრუქტორი		

DATE. თარიღი	DRAWING NAME: დასახელება: დიაფრაგმა-2 -ის არმირება -0.10 ნიშნულზე. ჭრილი 1-1. მასალის სპეციფიკაცია
02.09.2023	
AUDIT. რევიზია-0	
00.00.00	
SCALE. მასშტაბი	
1:30	

PAGE FORMAT ფორმატი	FILE NAME ფაილი	LAYOUT გვერდი
A3	FILEBI	

STAGE სტადია	SHEET ფურცელი	SHEETS ფურცლები
მუშა პროექტი	ბ.-97	

მრავალფუნქციური კომპლექსი

მისამართი: ქ. თბილისი, სოფელი გლდანი, ავშნიანის ტერიტორია (ს.კ.- 01.11.17.023.215)

დიაფრაგმა-2-ის არმირება +3.80 ნიშნულზე

მ. 1:30

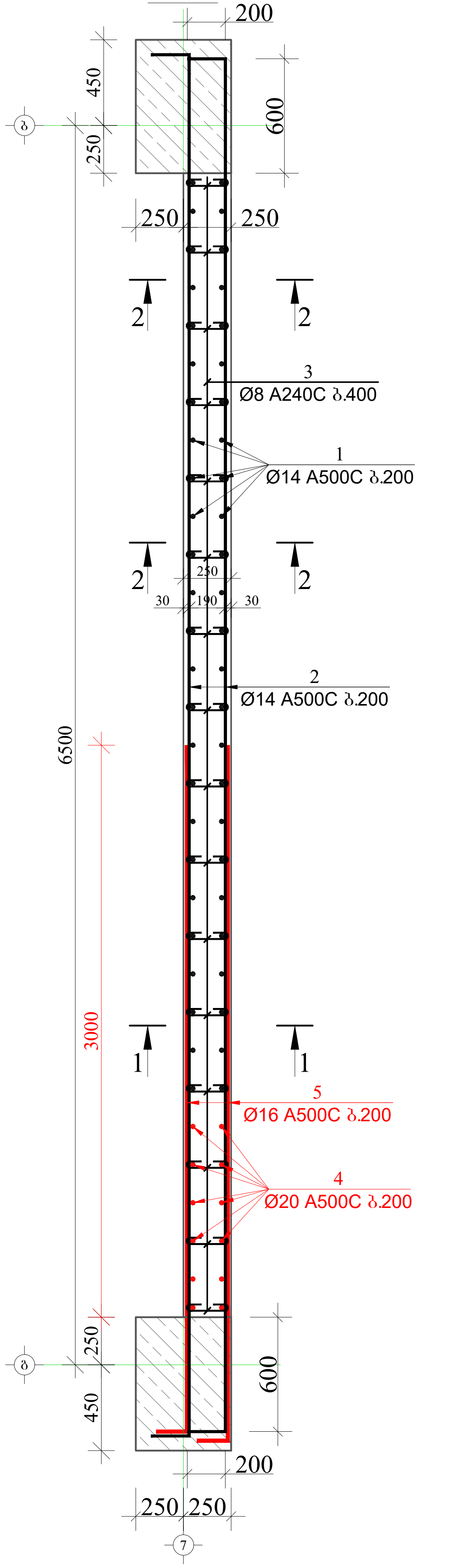

ჭრილი 1-1

მ. 1:30

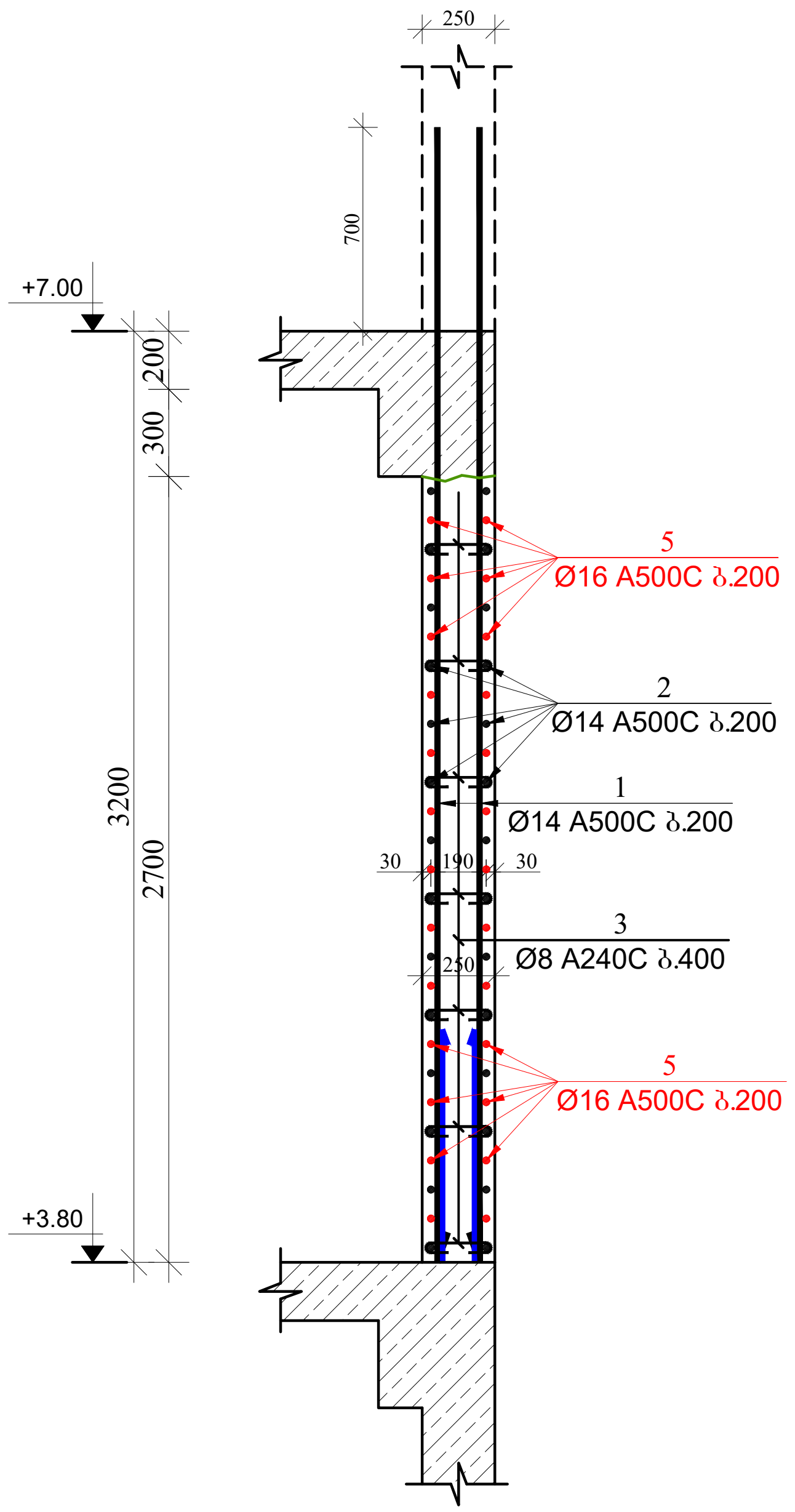

ჭრილი 2-2

მ. 1:30

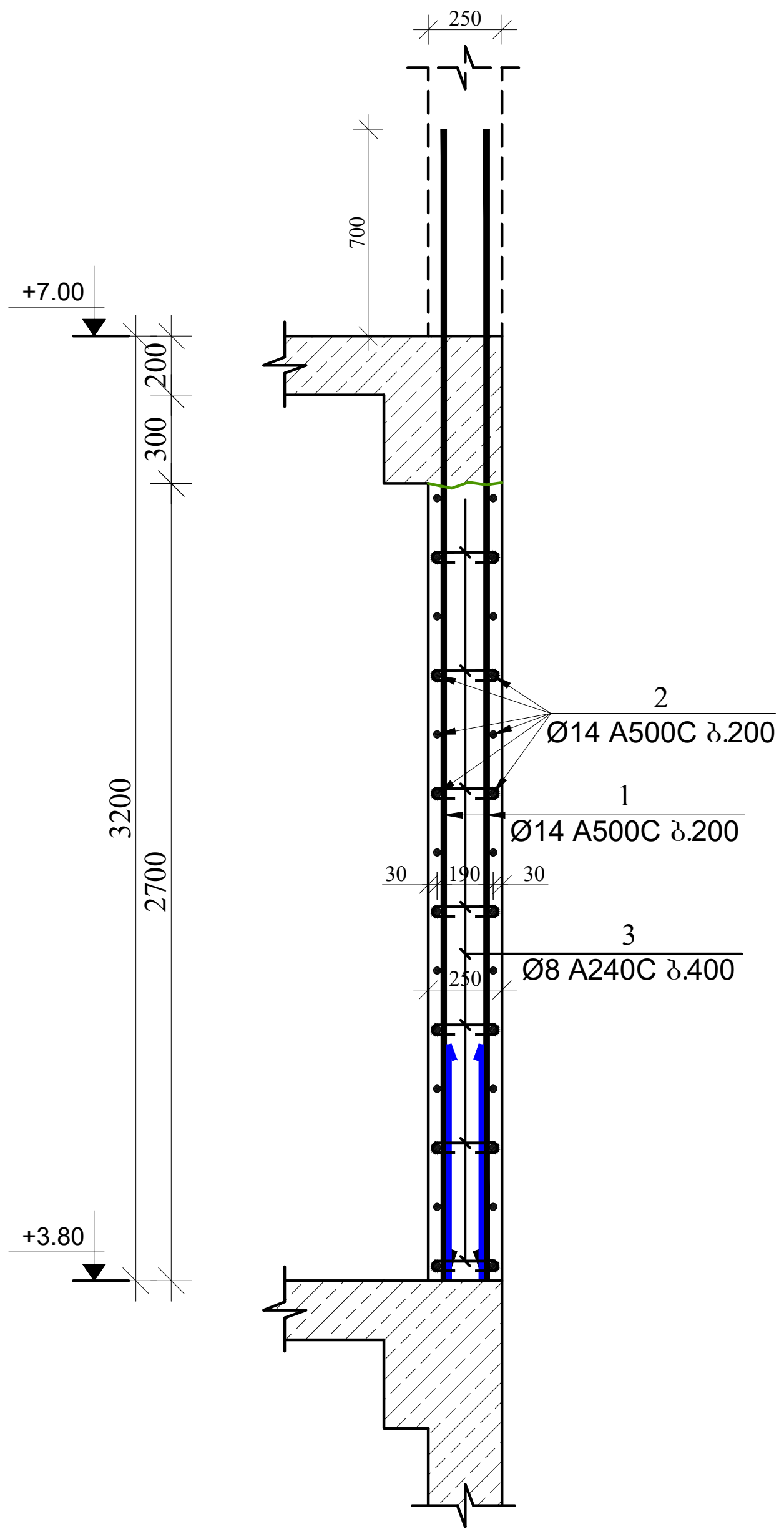

მასალის სპეციფიკაცია დიაფრაგმა 2-ზე

ელემენტის დასახელება	პოზ. №	დიამეტრი და კლასი Φ მმ	სიგრძე L მმ	რაოდე-ნობა n	სიგრძე Lm მ	წონა q კგ	ელემენტის რაოდენობა N	სიგრძე LmxN მ	წონა qxN კგ
+3.80 ნიშნულზე	1	Φ 14 A500C	3900	50	195.0	235.6	1	195.0	235.6
	2	Φ 14 A500C	7800	28	218.4	263.9		218.4	263.9
	3	Φ 8 A240C	350	112	39.2	15.5		39.2	15.5
	4	Φ 20 A500C	4200	12	50.4	124.3		50.4	124.3
	5	Φ 16 A500C	3800	28	106.4	167.9		106.4	167.9
					სულ q=	807.2		სულ Q=	807.2

ლითონის წონა Q= 807.2 კგ

ბეტონის მოცულობა B25 V= 4.05 მ³

შენიშვნა:

1. წინამდებარე ნახაზი განხილული იქნას საძირკვლის, გადახურვის ფილების, რიგელების, დიაფრაგმებისა და არმატურის ნაშვერების კონსტრუქციულ ნახაზებთან ერთდ.

2. სვეტებში გამოყენებული იქნას **B**25 კლასის ბეტონი.

3. გამოყენებულია **A500C** კლასის არმატურა.

4. არმატურების გადაბმა განხორციელდეს პირგადადებით, გადაბმის სიგრძე 60**d** (**d**-გადასაბმელ არმატურებს შორის უდიდესის დიამეტრია.)

5. სვეტებში არმატურების განაწილება განხორციელდეს ნახაზებზე მოცემული სქემის მიხედვით.

6. დაცული იქნას დამცავი შრეები.

7. ბეტონირებისას გამოყენებული იქნას ვიბრირება.

8.არმატურების მოღუნვა განხორციელდეს ცივად (გაცხელების გარეშე)

9. სვეტების გადასვლის ადგილები და მიბმა ღერძებთან იხელეთ ფილის საყალიბო ნახაზებზე.

10. ბოლო სართულის სვეტების გრძივი არმატურები მოიღუნოს და ჩაანკერდეს გადახურვის კონსტრუქციებში არანაკლებ 50**d** სიგრძეზე. (**d**-ჩასაანკერებელი არმატურის დიამეტრია.)

11. პროექტში ყველა სახის ცვლილება შეთანხმებული იქნას პროექტისკონსტრუქციული ნაწილის ავტორებთან.

12.მშენებლობის გაჩერების შემთხვევაში გათვალისწინებული იქნას კონსერვაციის სამუშაოები.

დამკვეთი: შპს "მმჯ ჯგუფი"

LTD "ALPHA PROJECT GEORGIA"
შპს "ალფა პროჯექტ გორგია"

57a, cholokashvili str., Block#3, Flat#24, Tbilisi, Georgia
ქ. თბილისი, ქ. ჩოლოყაშვილის №57ა, კორ.3; ბ.24

POSITION თანამდებობა	NAME სახელი	SIGNATURE ხელმოწერა
DIRECTOR დირექტორი	T.MATCABERIDZE თ.მაცაბერიძე	
CONSTUCTOR კონსტრუქტორი	I. BOCHORISHVILI ი. ბოჭორიშვილი	
CONSTUCTOR კონსტრუქტორი		

DATE. თარიღი	DRAWING NAME: დასახელება:
02.09.2023	დიაფრაგმა-2 -ის არმირება +3.80 ნიშნულზე. ჭრილი 1-1; 2-2. მასალის სპეციფიკაცია
AUDIT. რევიზია-0	
00.00.00	
SCALE. მასშტაბი	
1:30	

PAGE FORMAT ფორმატი	FILE NAME ფაილი	LAYOUT გვერდი
A3	FILEBI	
STAGE სტადია	**SHEET** ფურცელი	**SHEETS** ფურცლები
მუშა პროექტი	კ.-98	

დიაფრაგმა-2-ის არმირება +7.00 -:- 13.40 ნიშნულებზე

მ. 1:30

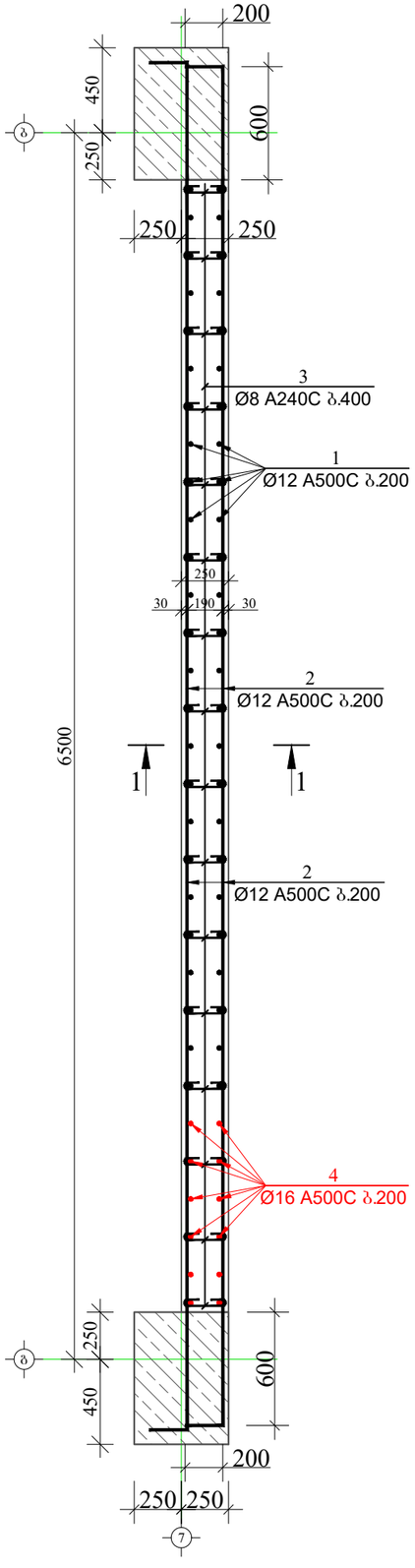

ჭრილი 1-1

მ. 1:30

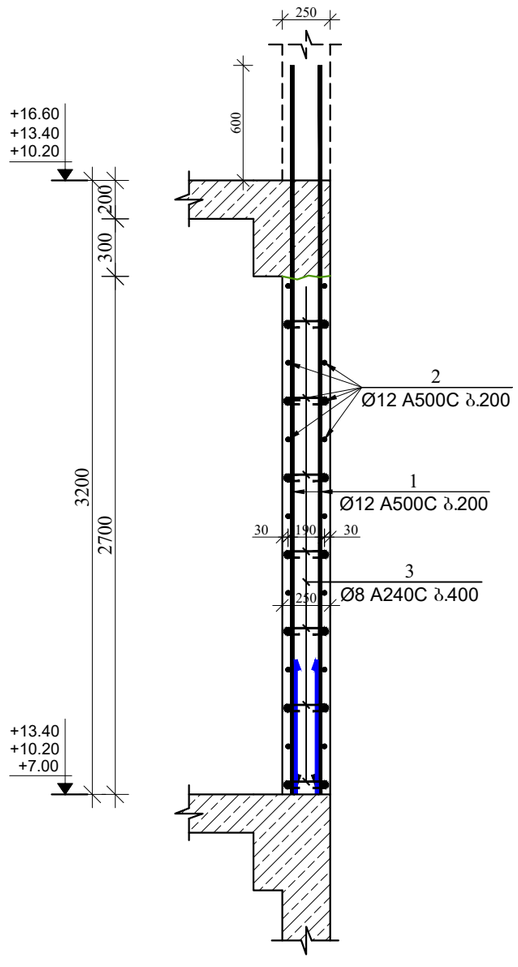

მახალის სპეციფიკაცია დიაფრაგმა 2-ზე

ელემენტის დასახელება	პოზ. №	დიამეტრი და კლასი Φ მმ	სიგრძე L მ	რაოდენობა n	სიგრძე Lსმ მ	წონა q კგ	ელემენტის რაოდენობა N	სიგრძე LსმxN მ	წონა qxN კგ
+7.00; +10.20; +13.40 ნიშნულებზე	1	Φ 12 A500C	3600	50	180.0	159.8	3	540.0	479.4
	2	Φ 12 A500C	7800	28	218.4	193.9		655.2	581.7
	3	Φ 8 A240C	350	112	39.2	15.5		117.6	46.4
	4	Φ 20 A500C	4200	12	50.4	124.3		151.2	372.9
					სულ q=	493.5		სულ Q=	1480.4
	ლითონის წონა Q=							1480.4 კგ	
	ბეტონის მოცულობა B25 V=							12.15 მ³	

მრავალფუნქციური კომპლექსი

მისამართი: ქ. თბილისი, სოფელი გლდანი, აფხნიანის ტერიტორია (ს.კ.- 01.11.17.023.215)

შენიშვნა:

1. წინამდებარე ნახაზი განხილული იქნას საძირკვლის, გაღახურვის ფილების, რიგელების, დიაფრაგმებისა და არმატურის ნაფქერების კონსტრუქციულ ნახაზებთან ერთად.

2. სვეტებში გამოყენებული იქნას **B**25 კლასის ბეტონი.

3. გამოყენებულია **A500C** კლასის არმატურა.

4. არმატურების გადაბმა განხორციელდეს პირდაპირებით, გადაბმის სიგრძე **60d** (**d**-გადასაბმელ არმატურის შორის უდიდესის დიამეტრია.)

5. სვეტებში არმატურების განაწილება განხორციელდეს ნახაზებზე მოცემული სქემის მიხედვით.

6. დაცული იქნას დამცავი შრეები.

7. ბეტონირებისას გამოყენებული იქნას ვიბრირება.

8.არმატურების მოლუნვა განხორციელდეს ცივად (გაცხელების გარეშე)

9. სვეტების გადასვლის ადგილები და მიმგმა ღერძებთან იხელით შეილის საქალიბო ნახაზებზე.

10. ბოლო სართულის სვეტების ბრძივი არმატურები მოიღუნოს და ჩაანკერდეს გაღახურვის კონსტრუქციებში არანაკლებ **50d** სიგრძეზე. (**d**-ჩასაანკერებელი არმატურის დიამეტრია.)

11. პროექტში ცვლილება შეთანხმებული იქნას პროექტისკონსტრუქციული ნაწილის ავტორებთან.

12.მშენებლობის გარეშების შემოხვევაში გათვალისწინებული იქნას კონსერვაციის სამუშაოები.

დამკვეთი: შპს "მმჯ ჯგუფი"

LTD "ALPHA PROJECT GEORGIA"
შპს "ალფა პროჯექტ გორგია"

57a, cholokashvili str., Block#3, Flat#24, Tbilisi, Georgia
ქ. თბილისი, ქ. ჩოლოყაშვილის №57ა, კორ.3; ბ.24

POSITION თანამდებობა	NAME სახელი	SIGNATURE ხელმოწერა
DIRECTOR დირექტორი	T.MATCABERIDZE თ.მაცაბერიძე	
CONSTUCTOR კონსტრუქტორი	I. BOCHORISHVILI ი. ბოჯორიშვილი	
CONSTUCTOR კონსტრუქტორი		

DATE. თარიღი	DRAWING NAME: დასახელება:
02.09.2023	დიაფრაგმა-2 -ის არმირება +7.00 -:- +13.40 ნიშნულებზე. ჭრილი 1-1. მახალის სპეციფიკაცია
AUDIT. რევიზია-0	
00.00.00	
SCALE. მასშტაბი	
1:30	

PAGE FORMAT ფორმატი	FILE NAME ფაილი	LAYOUT გვერდი
A3	FILEBI	
STAGE სტადია	SHEET ფურცელი	SHEETS ფურცლები
მუშა პროექტი	ს.-99	

დიაფრაგმა-1-ის არმირება +16.60 -:- +29.40 ნიშნულებზე

მ. 1:30

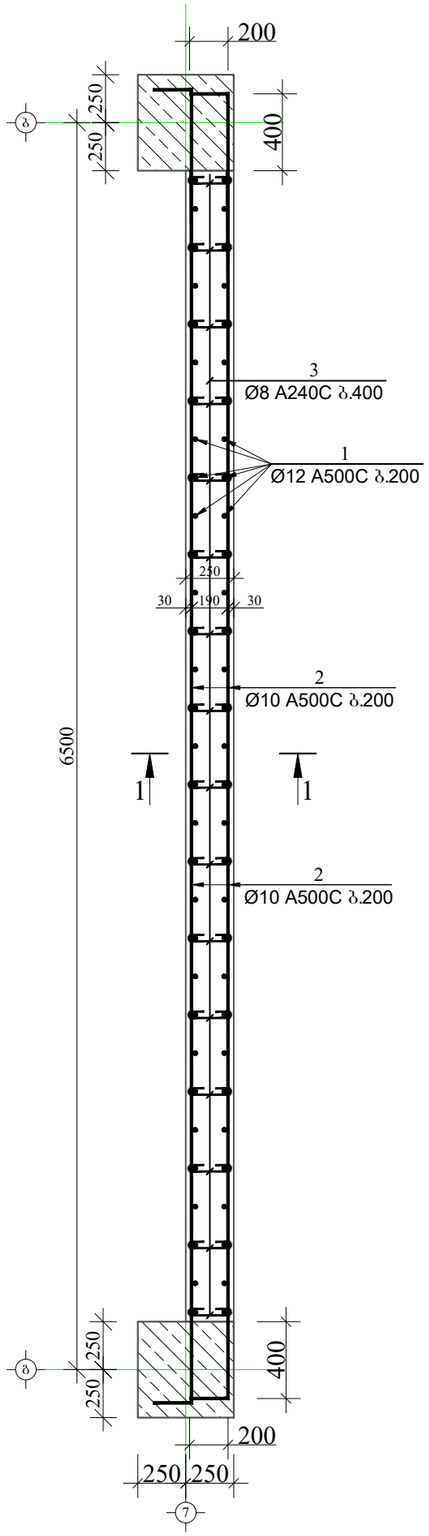

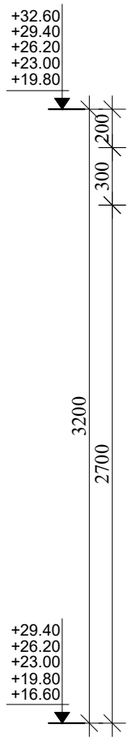

ჭრილი 1-1

მ. 1:30

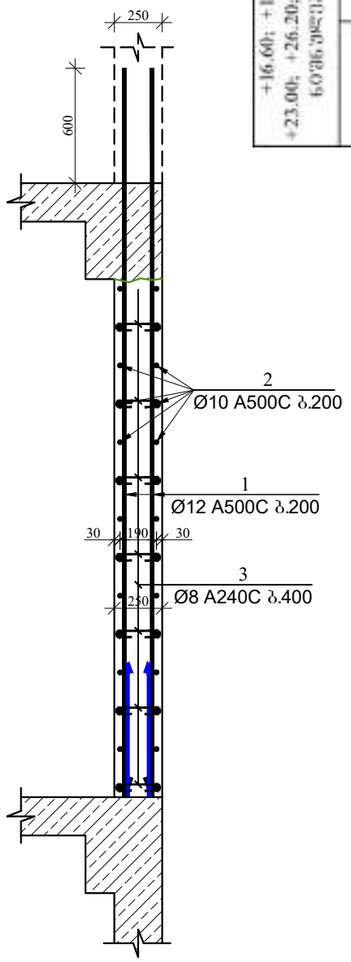

მახალის სპეციფიკაცია დიაფრაგმა 2-ზე

ელემენტის დასახელება	პოზ. №	დიამეტრი და კლასი Φ მმ	სიგრძე L მ	რაოდენობა n	სიგრძე Lსმ	წონა q კგ	ელემენტის რაოდენობა N	სიგრძე LსმxN მ	წონა qxN კგ
+16.60; +19.80; +23.00; +26.20; +29.40; ნიშნულებზე	1	Φ 12 A500C	3600	62	223.2	198.2	5	1116.0	990.8
	2	Φ 10 A500C	7200	28	201.6	124.3		1008.0	621.5
	3	Φ 8 A240C	350	112	39.2	15.5		196.0	77.3
					სულ q=	337.9		სულ Q=	1689.6
	ბეტონის მოცულობა B25 V=							20.25 მ³	
	დებეტონის წონა Q=							1689.6 კგ	

შენიშვნა:

1. წინამდებარე ნახაზი განხილული იქნას საძირკვლის, გაჯახურვის შილების, რიგილების, დიაფრაგმებისა და არმატურის ნაშვერების კონსტრუქციულ ნახაზებთან ერთად.

2. სვეტებში გამოყენებული იქნას **B**25 კლასის ბეტონი.

3. გამოყენებულია **A500C** კლასის არმატურა.

4. არმატურების გადაბმა განხორციელდეს პერგადადებით, გადაბმის სიგრძე **60d** (**d**-გადასაბმელ არმატურის შორის უდიდესის დიამეტრია.)

5. სვეტებში არმატურების განაწილება განხორციელდეს ნახაზებზე მოცემული სქემის მიხედვით.

6. დაცული იქნას დამცავი შრეები.

7. ბეტონირებისას გამოყენებული იქნას ვიბრირება.

8.არმატურების მოლუნვა განხორციელდეს ცივად (გაცხელების გარეშე)

9. სვეტების გადასვლის ადგილები და მიბმა ღერძებთან იხელით შილის საქალიბო ნახაზებზე.

10. ბოლო სართულის სვეტების ბრძივი არმატურები მოიღუნოს და ჩაანკერდეს გაჯახურვის კონსტრუქციაში არანაკლებ **50d** სიგრძეზე. (**d**-ჩასაანკერებელი არმატურის დიამეტრია.)

11. პროექტში ცვლა ხახის ცვლილება შეთანხმებული იქნას პროექტისკონსტრუქციული ნაწილის ავტორებთან.

12.მშენებლობის გარეშების შემთხვევაში გათვალისწინებული იქნას კონსერვაციის სამუშაოები.

მრავალფუნქციური კომპლექსი

მისამართი: ქ. თბილისი, სოფელი გლდანი, აფხნიანის ტერიტორია (ს.კ.- 01.11.17.023.215)

დამკვეთი: შპს "შმჯ ჯგუფი"

LTD "ALPHA PROJECT GEORGIA"
შპს "ალფა პროჯექტ გორგია"

57a, cholokashvili str., Block#3, Flat#24, Tbilisi, Georgia
ქ. თბილისი, ქ. ჩოლოყაშვილის №57ა, კორ.3; ბ.24

POSITION თანამდებობა	NAME სახელი	SIGNATURE ხელმოწერა
DIRECTOR დირექტორი	T.MATCABERIDZE თ.მაცაბერიძე	
CONSTUCTOR კონსტრუქტორი	I. BOCHORISHVILI ი. ბოჯორიშვილი	
CONSTUCTOR კონსტრუქტორი		

DATE. თარიღი	DRAWING NAME: დასახელება:
02.09.2023	დიაფრაგმა-2 -ის არმირება +16.60 -:- +29.40 ნიშნულებზე. ჭრილი 1-1. მასალის სპეციფიკაცია
AUDIT. რევიზია-0	
00.00.00	
SCALE. მასშტაბი	
1:30	

PAGE FORMAT ფორმატი	FILE NAME ფაილი	LAYOUT გვერდი
A3	FILEBI	
STAGE სტადია	SHEET ფურცელი	SHEETS ფურცლები
მუშა პროექტი	ბ.-100	

მრავალფუნქციური კომპლექსი

მისამართი: ქ. თბილისი, სოფელი გლდანი, აფხნიანის ტერიტორია (ს.კ.- 01.11.17.023.215)

დიაფრაგმა-1-ის არმირება +32.60 ნიშნულზე

მ. 1:30

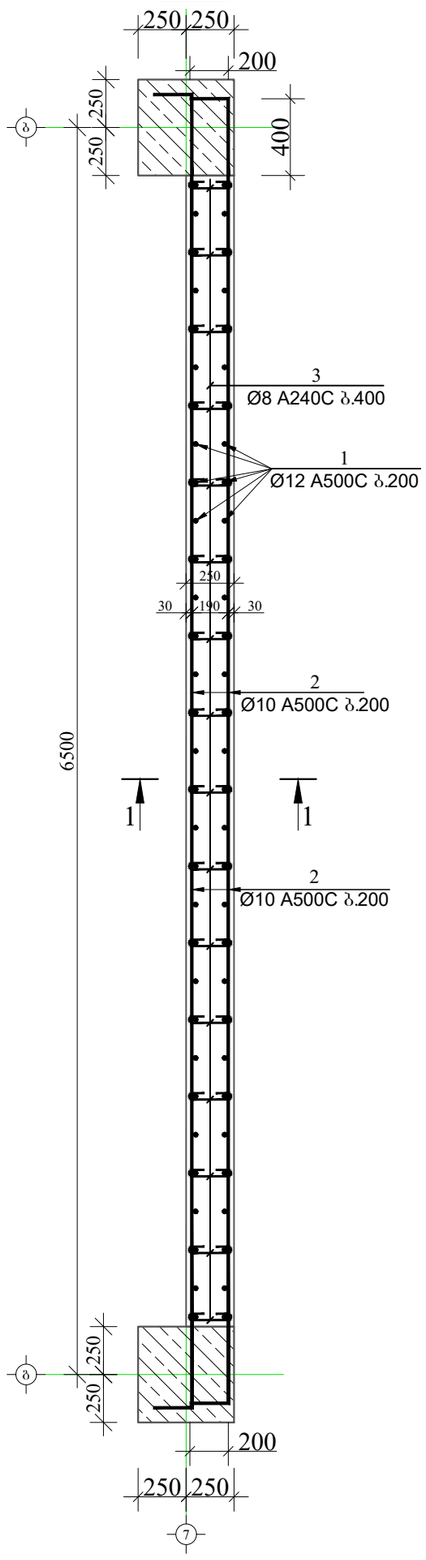

ჭრილი 1-1

მ. 1:30

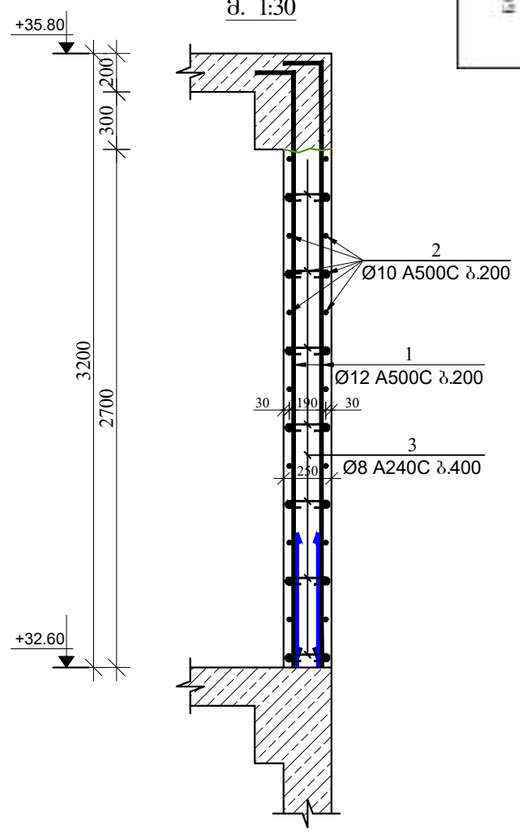

მახალის სპეციფიკაცია დიაფრაგმა 2-ზე

ელემენტის დასახელება	პოზ. №	დიამეტრი და კლასი Φ მმ	სიგრძე L მმ	რაოდენობა n	სიგრძე Lსმ მ	წონა q კგ	ელემენტის რაოდენობა N	სიგრძე LsmxN მ	წონა qxN კგ
+32.60 ნიშნულზე	1	Φ 12 A500C	3300	62	204.6	181.6	1	204.6	181.6
	2	Φ 10 A500C	7200	28	201.6	124.3		201.6	124.3
	3	Φ 8 A240C	350	112	39.2	15.5		39.2	15.5
					სულ q=	321.4		სულ Q=	321.4
	ლითონის წონა Q= 321.4 კგ ბეტონის მოცულობა B25 V= 4.05 მ³								

შენიშვნა:

1. წინამდებარე ნახაზი განხილული იქნას საძირკვლის, გაღახურვის ფილების, რიგელების, დიაფრაგმებისა და არმატურის ნაშპირების კონსტრუქციულ ნახაზებთან ერთად.

2. სვეტებში გამოყენებული იქნას **B**25 კლასის ბეტონი.

3. გამოყენებულია **A500C** კლასის არმატურა.

4. არმატურების გადაბმა განხორციელდეს პირგადაღებით, გადაბმის სიგრძე **60d** (**d**-გადასაბმელ არმატურის შორის უდიდესის დიამეტრია.)

5. სვეტებში არმატურების განაწილება განხორციელდეს ნახაზებზე მოცემული სქემის მიხედვით.

6. დაცული იქნას დამცავი შრეები.

7. ბეტონირებისას გამოყენებული იქნას ვიბრირება.

8.არმატურების მოლუნვა განხორციელდეს ცივად (გაცხელების გარეშე)

9. სვეტების გადასვლის ადგილები და მიბმა ღერძებთან იხელით შეილის საქალიბო ნახაზებზე.

10. ბოლო სართულის სვეტების ბრძივი არმატურები მოიღუნოს და ჩაანკერდეს გადახურვის კონსტრუქციებში არანაკლებ **50d** სიგრძეზე. (**d**-ჩასაანკერებელი არმატურის დიამეტრია.)

11. პროექტში ცვლილება შეთანხმებული იქნას პროექტის კონსტრუქციული ნაწილის ავტორებთან.

12.მშენებლობის გარეშების შემოხვევაში გათვალისწინებული იქნას კონსერვაციის სამუშაოები.

დამკვეთი: შპს "მმჯ ჯგუფი"

LTD "ALPHA PROJECT GEORGIA"
შპს "ალფა პროჯექტ გორგია"
57a, cholokashvili str., Block#3, Flat#24, Tbilisi, Georgia
ქ. თბილისი, ქ. ჩოლოყაშვილის №57ა, კორ.3; ბ.24

POSITION თანამდებობა	NAME სახელი	SIGNATURE ხელმოწერა
DIRECTOR დირექტორი	T.MATCABERIDZE თ.მაცაბერიძე	
CONSTUCTOR კონსტრუქტორი	I. BOCHORISHVILI ი. ბოჯორიშვილი	
CONSTUCTOR კონსტრუქტორი		

DATE. თარიღი	DRAWING NAME: დასახელება:
02.09.2023	დიაფრაგმა-2 -ის არმირება +32.60 ნიშნულზე. ჭრილი 1-1. მახალის სპეციფიკაცია
AUDIT. რევიზია-0	
00.00.00	
SCALE. მასშტაბი	
1:30	

PAGE FORMAT ფორმატი	FILE NAME ფაილი	LAYOUT გვერდი
A3	FILEBI	
STAGE სტადია	SHEET ფურცელი	SHEETS ფურცლები
მუშა პროექტი	ბ.-101	

დიაფრაგმა-3-ის არმირება -3.30 ნიშნულზე
მ. 1:30

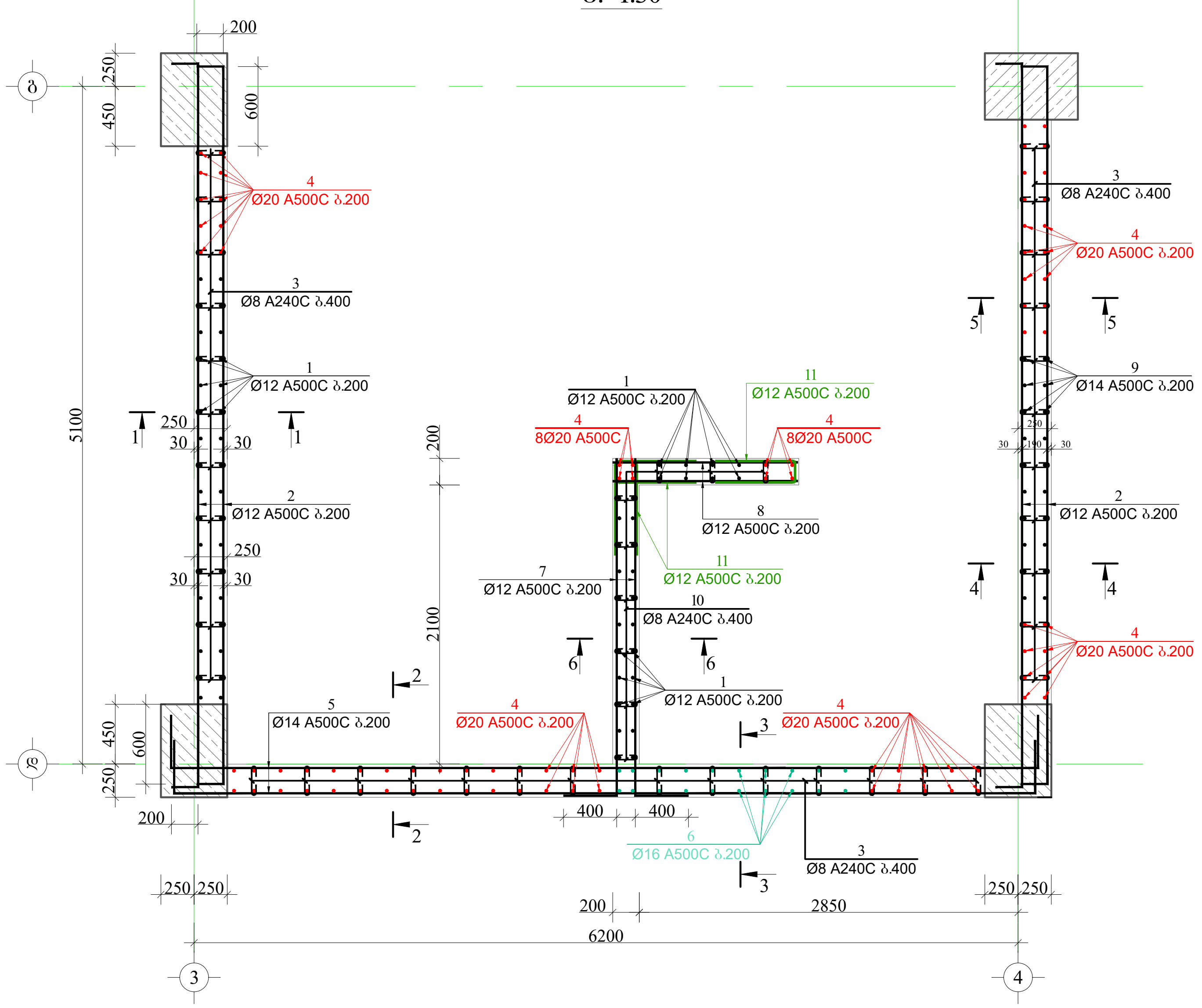

ჭრილი 1-1
მ. 1:30

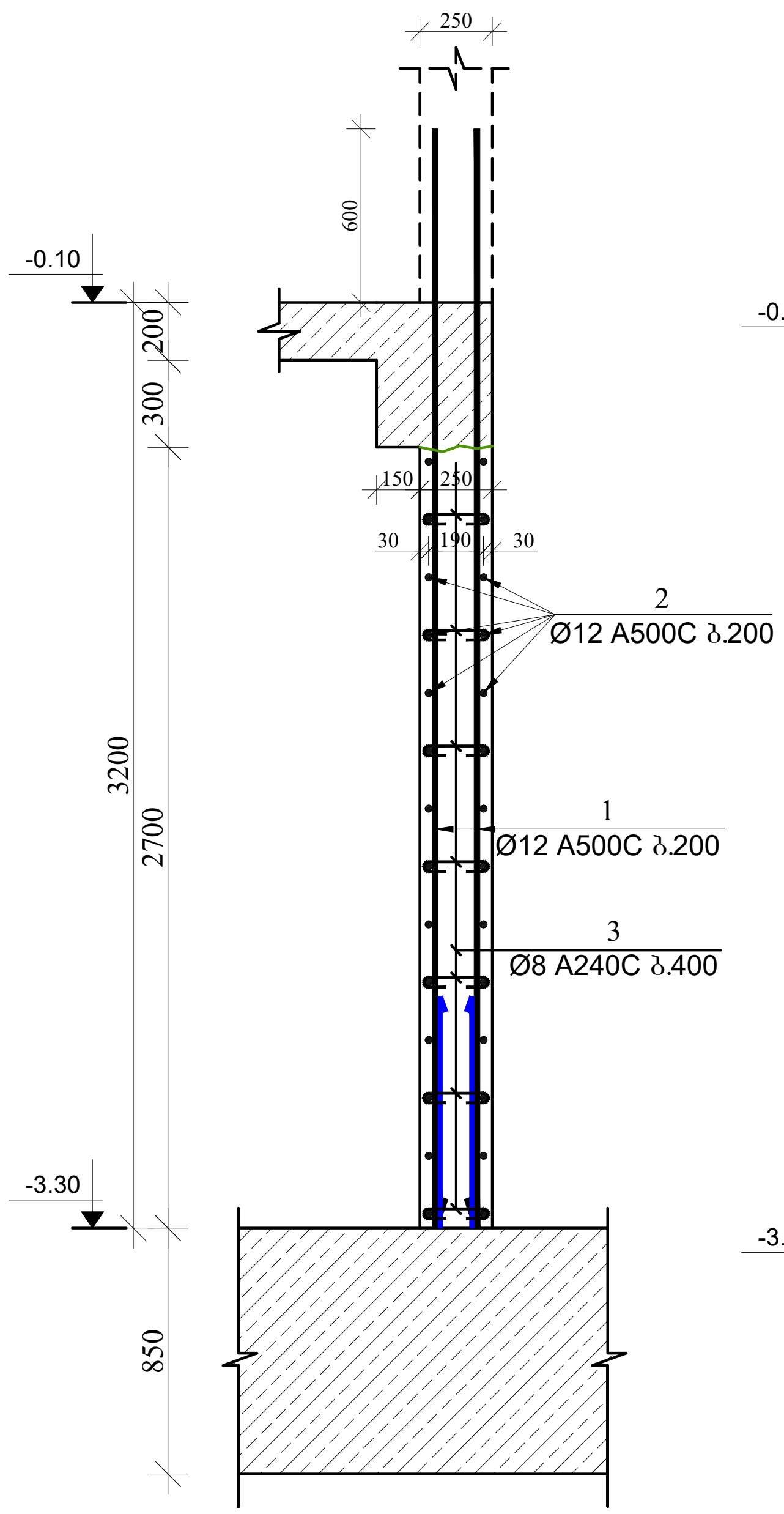

ჭრილი 2-2
მ. 1:30

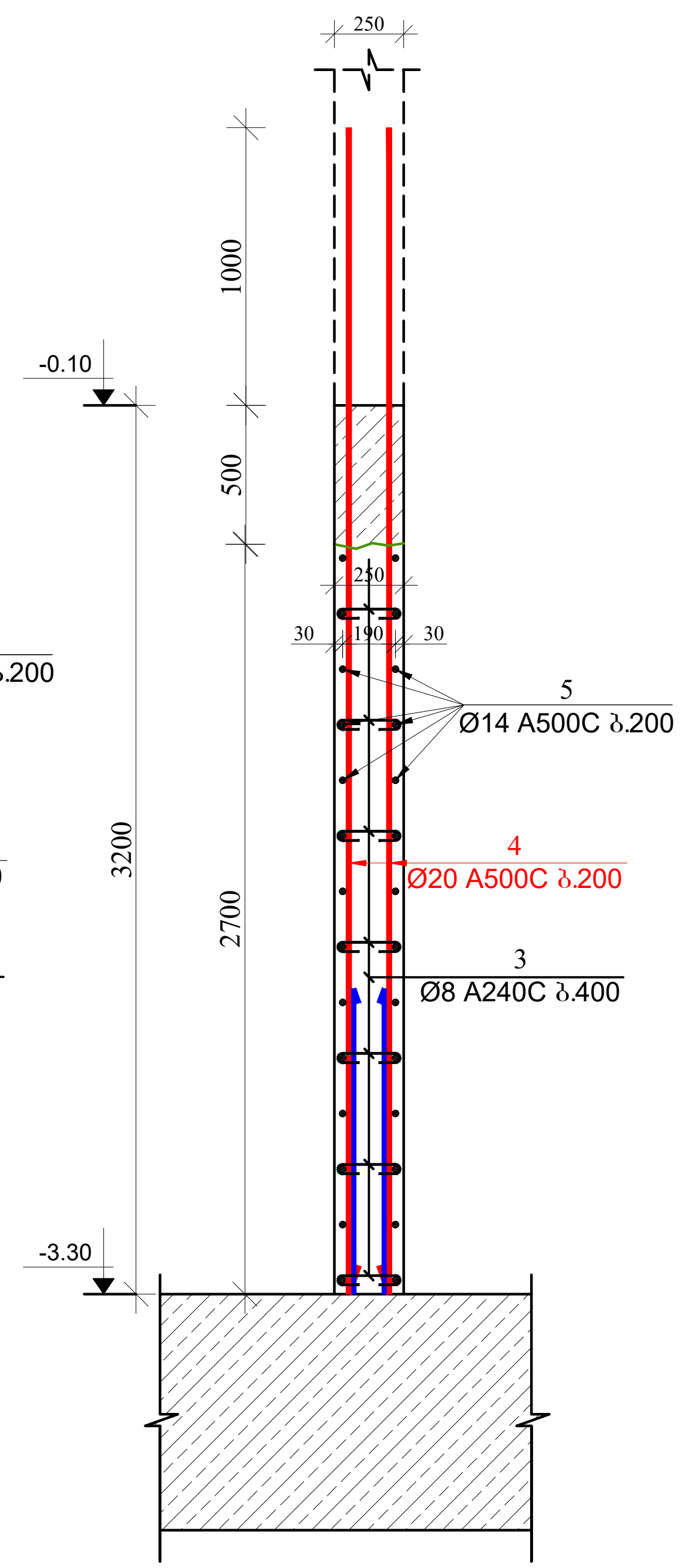

მასალის სპეციფიკაცია დიაფრაგმა 3-ზე

ელემენტის დასახელება	პოზ. №	დიამეტრი და კლასი Φ მმ	სიგრძე L მმ	რაოდე-ნობა n	სიგრძე Lm მ	წონა q კგ	ელემენტის რაოდენობა N	სიგრძე LmxN მ	წონა qxN კგ
-3.30 ნიშნულზე	1	Φ 12 A500C	3800	64	243.2	215.9	1	243.2	215.9
	2	Φ 12 A500C	5800	56	324.8	288.4		324.8	288.4
	3	Φ 8 A240C	350	252	88.2	34.8		88.2	34.8
	4	Φ 20 A500C	4200	84	352.8	870.0		352.8	870.0
	5	Φ 14 A500C	7100	28	198.8	240.2		198.8	240.2
	6	Φ 16 A500C	4000	20	80.0	126.3		80.0	126.3
	7	Φ 12 A500C	3000	28	84.0	74.6		84.0	74.6
	8	Φ 12 A500C	1400	28	39.2	34.8		39.2	34.8
	9	Φ 14 A500C	3900	20	78.0	94.3		78.0	94.3
	10	Φ 8 A240C	300	63	18.9	7.5		18.9	7.5
	11	Φ 12 A500C	1340	42	56.3	50.0		56.3	50.0
					სულ q=	2036.6		სულ Q=	2036.6

ლითონის წონა Q= 2036.6 კგ

ბეტონის მოცულობა B25 V= 11.556 მ³

მრავალფუნქციური კომპლექსი

მისამართი: ქ. თბილისი, სოფელი გლდანი, ავშნიანის ტერიტორია (ს.კ.- 01.11.17.023.215)

შენიშვნა:

1. წინამდებარე ნახაზი განხილული იქნას საძირკვლის, გადახურვის ფილების, რიგელების, დიაფრაგმებისა და არმატურის ნაშვერების კონსტრუქციულ ნახაზებთან ერთდ.

2. სვეტებში გამოყენებული იქნას **B**25 კლასის ბეტონი.

3. გამოყენებულია **A500C** კლასის არმატურა.

4. არმატურების გადაბმა განხორციელდეს პირგადადებით, გადაბმის სიგრძე 60**d** (**d**-გადასაბმელ არმატურებს შორის უდიდესის დიამეტრია.)

5. სვეტებში არმატურების განაწილება განხორციელდეს ნახაზებზე მოცემული სქემის მიხედვით.

6. დაცული იქნას დამცავი შრეები.

7. ბეტონირებისას გამოყენებული იქნას ვიბრირება.

8.არმატურების მოღუნვა განხორციელდეს ცივად (გაცხელების გარეშე)

9. სვეტების გადასვლის ადგილები და მიბმა ღერძებთან იხელეთ ფილის საყალიბო ნახაზებზე.

10. ბოლო სართულის სვეტების გრძივი არმატურები მოიღუნოს და ჩაანკერდეს გადახურვის კონსტრუქციებში არანაკლებ 50**d** სიგრძეზე. (**d**-ჩასაანკერებელი არმატურის დიამეტრია.)

11. პროექტში ყველა სახის ცვლილება შეთანხმებული იქნას პროექტისკონსტრუქციული ნაწილის ავტორებთან.

12.მშენებლობის გაჩერების შემთხვევაში გათვალისწინებული იქნას კონსერვაციის სამუშაოები.

დამკვეთი: შპს "მგჯ ჯგუფი"

LTD "ALPHA PROJECT GEORGIA"
შპს "ალფა პროჯექტ გორგია"

57a, cholokashvili str., Block#3, Flat#24, Tbilisi, Georgia
ქ. თბილისი, ქ. ჩოლოყაშვილის №57ა, კორ.3; ბ.24

POSITION თანამდებობა	NAME სახელი	SIGNATURE ხელმოწერა
DIRECTOR დირექტორი	T.MATCABERIDZE თ.მაცაბერიძე	[signature]
CONSTUCTOR კონსტრუქტორი	I. BOCHORISHVILI ი. ბოჭორიშვილი	[signature]
CONSTUCTOR კონსტრუქტორი		

DATE. თარიღი: 02.09.2023

AUDIT. რევიზია-0: 00.00.00

SCALE. მასშტაბი: 1:30; 1:50

DRAWING NAME: დასახელება: დიაფრაგმა-3 -ის არმირება -3.30 ნიშნულზე. ჭრილი 1-1; 2-2. მასალის სპეციფიკაცია

PAGE FORMAT ფორმატი	FILE NAME ფაილი	LAYOUT გვერდი
A3	FILEBI	

STAGE სტადია	SHEET ფურცელი	SHEETS ფურცლები
მუშა პროექტი	კ.-102	

ჭრილი 3-3
მ. 1:30

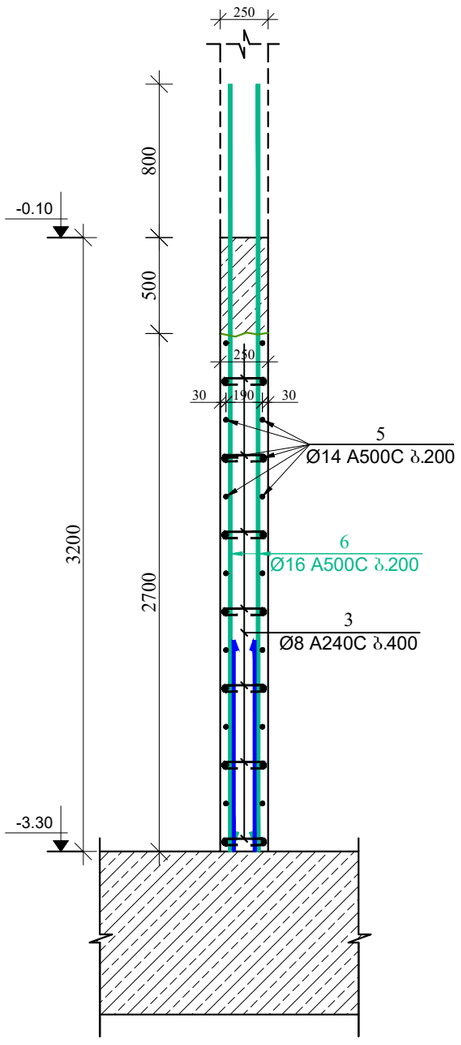

ჭრილი 4-4
მ. 1:30

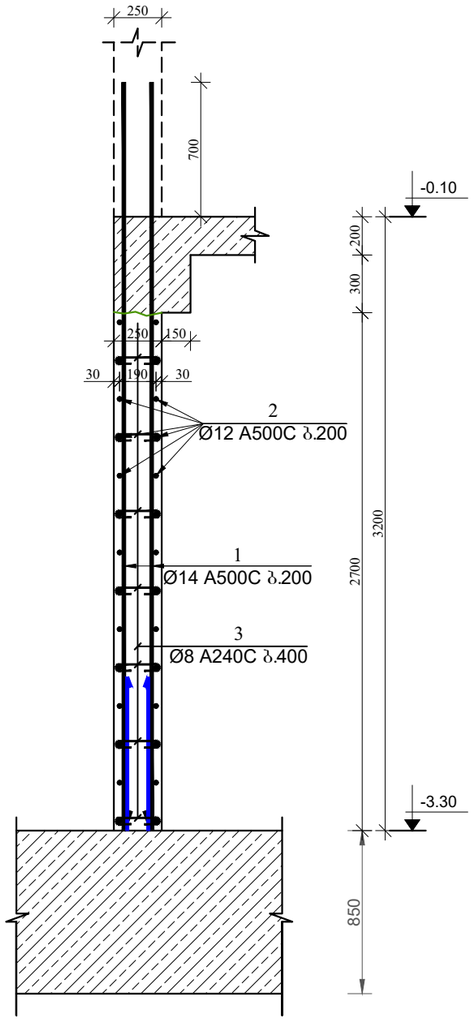

ჭრილი 5-5
მ. 1:30

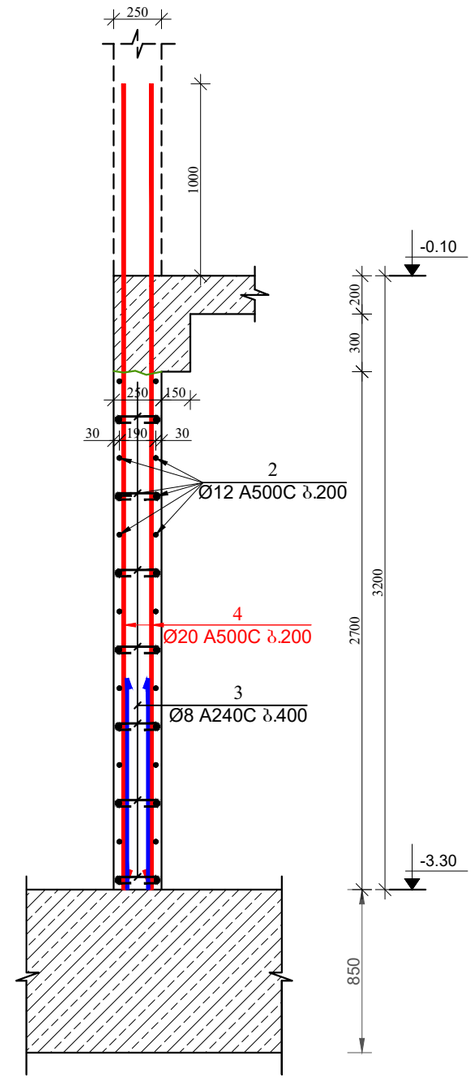

ჭრილი 6-6
მ. 1:30

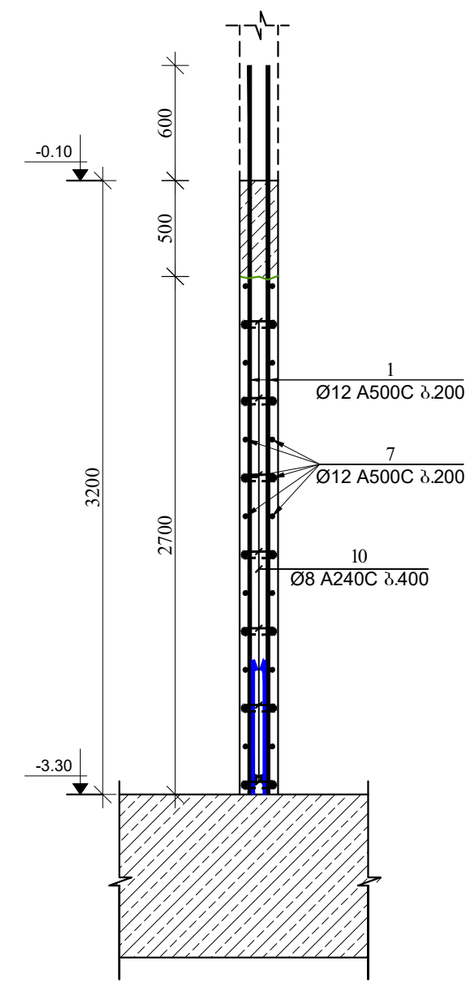

მრავალფუნქციური კომპლექსი

მისამართი: ქ. თბილისი, სოფელი გლდანი, აფშნიანის ტერიტორია (ს.კ.- 01.11.17.023.215)

შენიშვნა:

1. წინამდებარე ნახაზი განხილული იქნას საძირკვლის, გაღახურვის ფილების, რიგელების, დიაფრაგმებისა და არმატურის ნაშვერების კონსტრუქციულ ნახაზებთან ერთად.

2. სვეტებში გამოყენებული იქნას **B**25 კლასის ბეტონი.

3. გამოყენებულია **A500C** კლასის არმატურა.

4. არმატურების გაღაბმა განხორციელდეს პირგადაღებით, გაღაბმის სიგრძე 60**d** (**d**-გაღასაბმელ არმატურის შორის უდიდესის დიამეტრია.)

5. სვეტებში არმატურების განაწილება განხორციელდეს ნახაზებზე მოცემული სქემის მიხედვით.

6. დაცული იქნას დამცავი შრეები.

7. ბეტონირებისას გამოყენებული იქნას ვიბრირება.

8.არმატურების მოლუნვა განხორციელდეს ცივად (გაცხელების გარეშე)

9. სვეტების გაღასვლის ადგილები და მიმგმა ღერძებთან იხელით შეილის საქალიბო ნახაზებზე.

10. ბოლო სართულის სვეტების გრძივი არმატურები მოიღუნოს და ჩაიკეთრდეს გაღახურვის კონსტრუქციაში არანაკლებ 50**d** სიგრძეზე. (**d**-გასაანკერებელი არმატურის დიამეტრია.)

11. პროექტში ცვლილა სახის ცვლილება შეთანხმებული იქნას პროექტისკონსტრუქციული ნაწილის ავტორებთან.

12.მშენებლობის გარეშების შემოხვევაში გათვალისწინებული იქნას კონსერვაციის სამუშაოები.

დამკვეთი: შპს "მმჯ ჯგუფი"

LTD "ALPHA PROJECT GEORGIA"
შპს "ალფა პროჯექტ გორგია"

57a, cholokashvili str., Block#3, Flat#24, Tbilisi, Georgia
ქ. თბილისი, ქ. ჩოლოყაშვილის №57ა, კორ.3; ბ.24

POSITION თანამდებობა	NAME სახელი	SIGNATURE ხელმოწერა
DIRECTOR დირექტორი	T.MATCABERIDZE თ.მაცაბერიძე	
CONSTUCTOR კონსტრუქტორი	I. BOCHORISHVILI ი. ბოჯორიშვილი	
CONSTUCTOR კონსტრუქტორი		

DATE. თარიღი	DRAWING NAME: დასახელება:
02.09.2023	ჭრილი 3-3; 4-4; 5-5; 6-6.
AUDIT. რევიზია-0	
00.00.00	
SCALE. მასშტაბი	
1:30	

PAGE FORMAT ფორმატი	FILE NAME ფაილი	LAYOUT გვერდი
A3	FILEBI	
STAGE სტადია	SHEET ფურცელი	SHEETS ფურცლები
მუშა პროექტი	ს.-103	

მრავალფუნქციური კომპლექსი

მისამართი: ქ. თბილისი, სოფელი გლდანი, ავშნიანის ტერიტორია (ს.კ.- 01.11.17.023.215)

დიაფრაგმა-3-ის არმირება -0.10 ნიშნულზე
მ. 1:50

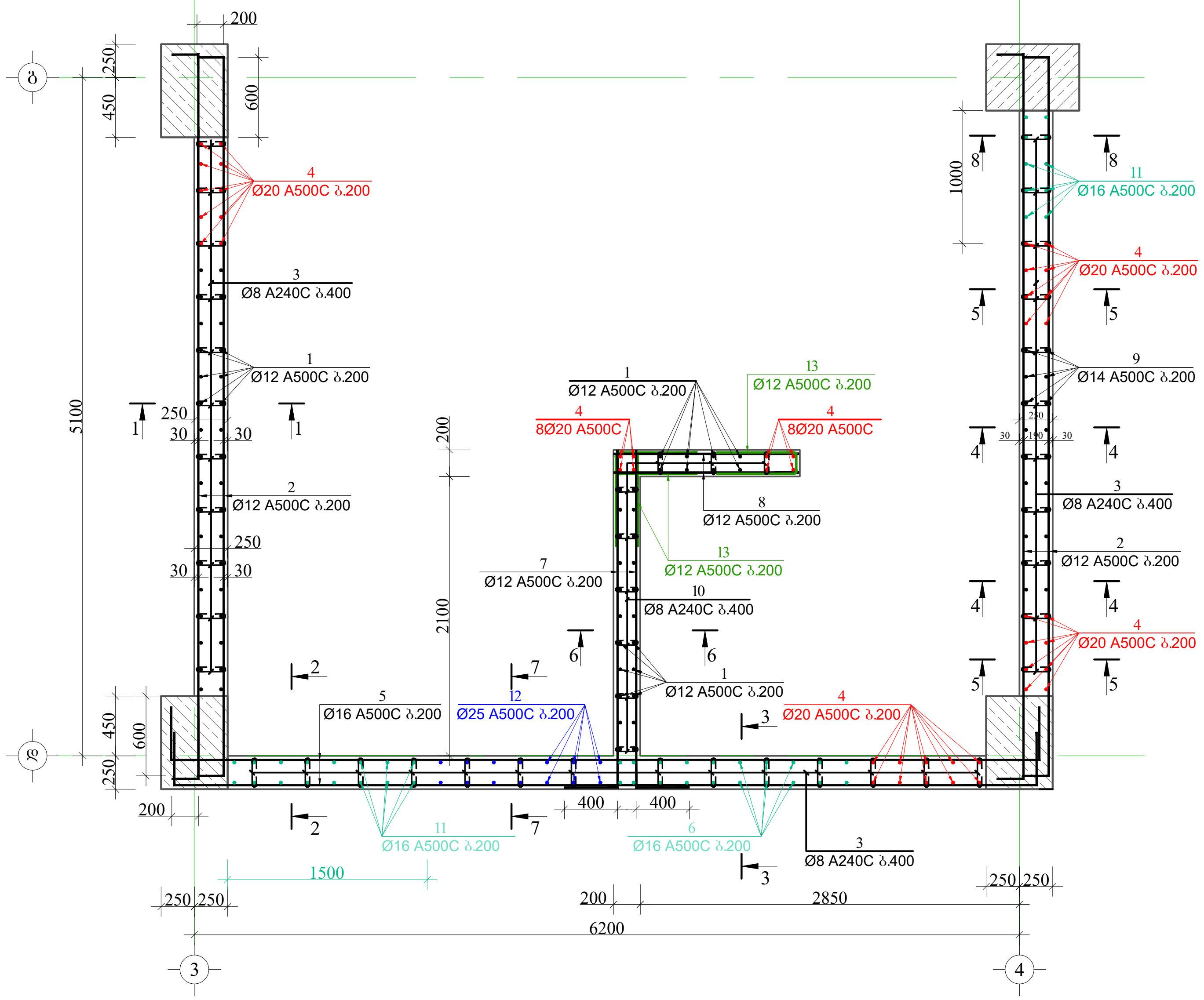

ჭრილი 1-1
მ. 1:30

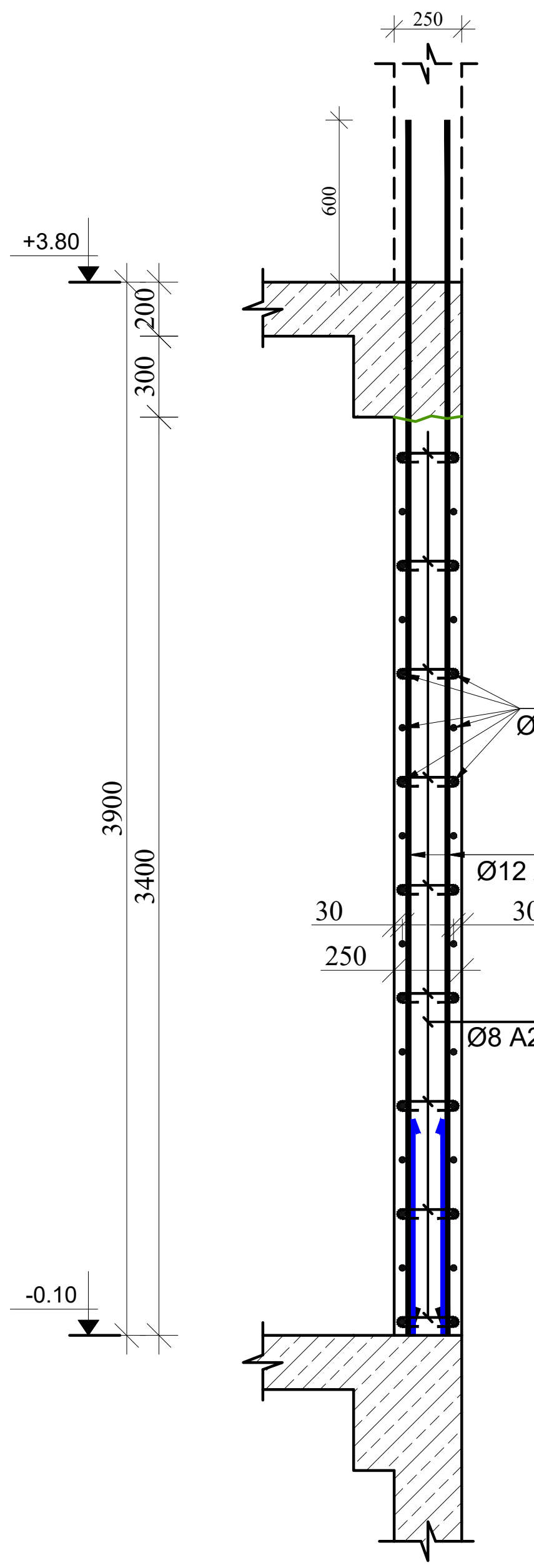

ჭრილი 2-2
მ. 1:30

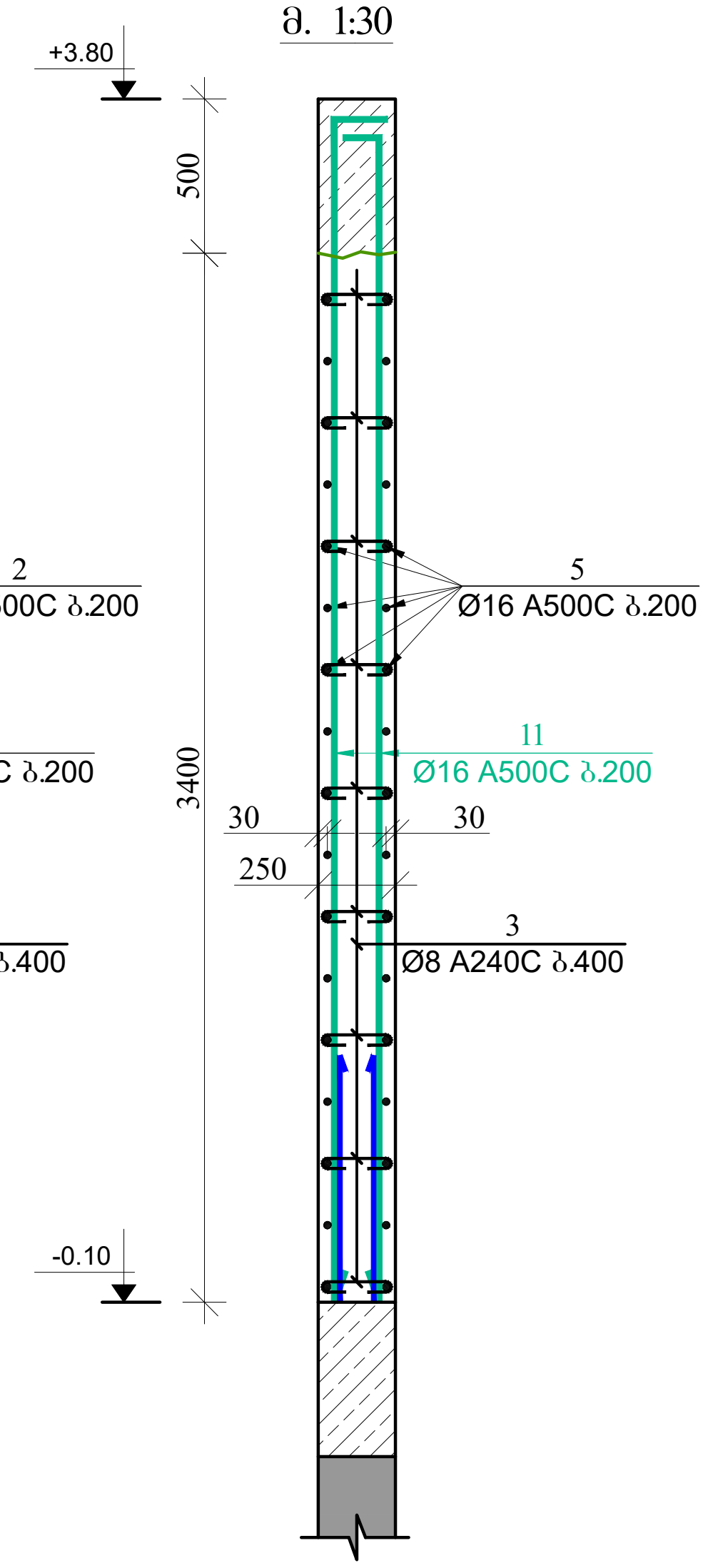

შენიშვნა:

1. წინამდებარე ნახაზი განხილული იქნას საძირკვლის, გადახურვის ფილების, რიგელების, დიაფრაგმებისა და არმატურის ნაშვერების კონსტრუქციულ ნახაზებთან ერთდ.

2. სვეტებში გამოყენებული იქნას **B**25 კლასის ბეტონი.

3. გამოყენებულია **A500C** კლასის არმატურა.

4. არმატურების გადაბმა განხორციელდეს პირგადადებით, გადაბმის სიგრძე 60**d** (**d**-გადასაბმელ არმატურებს შორის უდიდესის დიამეტრია.)

5. სვეტებში არმატურების განაწილება განხორციელდეს ნახაზებზე მოცემული სქემის მიხედვით.

6. დაცული იქნას დამცავი შრეები.

7. ბეტონირებისას გამოყენებული იქნას ვიბრირება.

8.არმატურების მოღუნვა განხორციელდეს ცივად (გაცხელების გარეშე)

9. სვეტების გადასვლის ადგილები და მიბმა ღერძებთან იხელეთ ფილის საყალიბო ნახაზებზე.

10. ბოლო სართულის სვეტების გრძივი არმატურები მოიღუნოს და ჩაანკერდეს გადახურვის კონსტრუქციებში არანაკლებ 50**d** სიგრძეზე. (**d**-ჩასაანკერებელი არმატურის დიამეტრია.)

11. პროექტში ყველა სახის ცვლილება შეთანხმებული იქნას პროექტისკონსტრუქციული ნაწილის ავტორებთან.

12.მშენებლობის გაჩერების შემთხვევაში გათვალისწინებული იქნას კონსერვაციის სამუშაოები.

მასალის სპეციფიკაცია დიაფრაგმა 3-ზე

ელემენტის დასახელება	პოზ. №	დიამეტრი და კლასი Φ მმ	სიგრძე L მმ	რაოდე-ნობა n	სიგრძე Ln მ	წონა q კგ	ელემენტის რაოდენობა N	სიგრძე LnxN მ	წონა qxN კგ
-0.10 ნიშნულზე	1	Φ 12 A500C	4500	64	288.0	255.7	1	288.0	255.7
	2	Φ 12 A500C	5800	68	394.4	350.1		394.4	350.1
	3	Φ 8 A240C	350	324	113.4	44.7		113.4	44.7
	4	Φ 20 A500C	4900	44	215.6	531.7		215.6	531.7
	5	Φ 16 A500C	7300	34	248.2	391.7		248.2	391.7
	6	Φ 16 A500C	4700	20	94.0	148.4		94.0	148.4
	7	Φ 12 A500C	3000	34	102.0	90.6		102.0	90.6
	8	Φ 12 A500C	1400	34	47.6	42.3		47.6	42.3
	9	Φ 14 A500C	4600	20	92.0	111.2		92.0	111.2
	10	Φ 8 A240C	300	77	23.1	9.1		23.1	9.1
	11	Φ 16 A500C	4200	30	126.0	198.9		126.0	198.9
	12	Φ 25 A500C	5150	14	72.1	277.8		72.1	277.8
	13	Φ 12 A500C	1340	51	68.3	60.7		68.3	60.7
					სულ q=	2512.8	სულ Q=		2512.8

ლითონის წონა Q= 2512.8 კგ

ბეტონის მოცულობა B25 V= 14.552 მ³

დამკვეთი: შპს "მმჯ ჯგუფი"

LTD "ALPHA PROJECT GEORGIA"
შპს "ალფა პროჯექტ გორგია"

57a, cholokashvili str., Block#3, Flat#24, Tbilisi, Georgia
ქ. თბილისი, ქ. ჩოლოყაშვილის №57ა, კორ.3; ბ.24

POSITION თანამდებობა	NAME სახელი	SIGNATURE ხელმოწერა
DIRECTOR დირექტორი	T.MATCABERIDZE თ.მაცაბერიძე	
CONSTUCTOR კონსტრუქტორი	I. BOCHORISHVILI ი. ბოჭორიშვილი	
CONSTUCTOR კონსტრუქტორი		

DATE. თარიღი	02.09.2023
AUDIT. რევიზია-0	00.00.00
SCALE. მასშტაბი	1:30; 1:50

DRAWING NAME:
დასახელება:
დიაფრაგმა-3 -ის არმირება -0.10 ნიშნულზე. ჭრილი 1-1; 2-2. მასალის სპეციფიკაცია

PAGE FORMAT ფორმატი	FILE NAME ფაილი	LAYOUT გვერდი
A3	FILEBI	

STAGE სტადია	SHEET ფურცელი	SHEETS ფურცლები
მუშა პროექტი	კ.-104	

მრავალფუნქციური კომპლექსი

მისამართი: ქ. თბილისი, სოფელი გლდანი, ავშნიანის ტერიტორია (ს.კ.- 01.11.17.023.215)

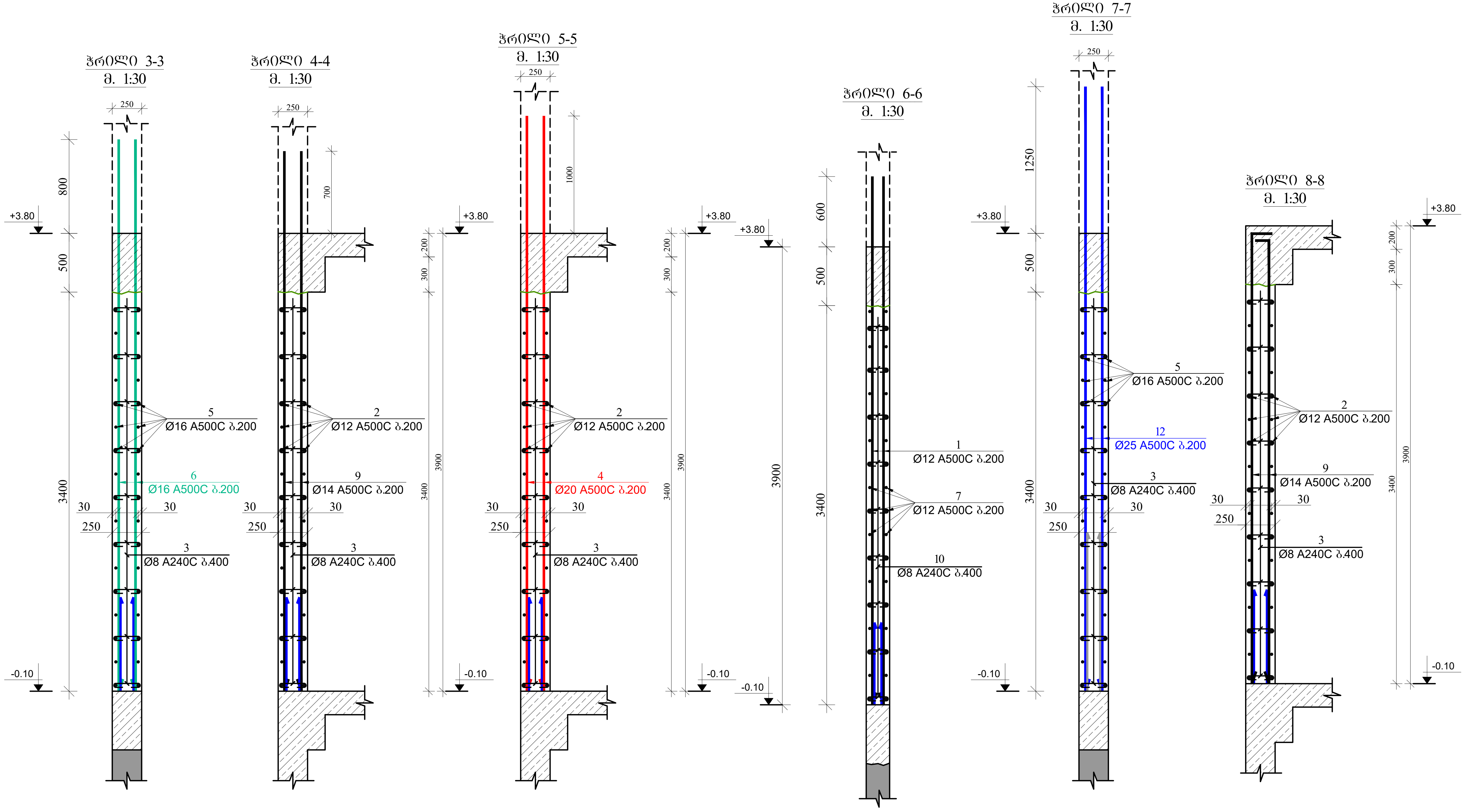

შენიშვნა:

1. წინამდებარე ნახაზი განხილული იქნას საძირკვლის, გადახურვის ფილების, რიგელების, დიაფრაგმებისა და არმატურის ნაშვერების კონსტრუქციულ ნახაზებთან ერთდ.

2. სვეტებში გამოყენებული იქნას **B**25 კლასის ბეტონი.

3. გამოყენებულია **A500C** კლასის არმატურა.

4. არმატურების გადაბმა განხორციელდეს პირგადადებით, გადაბმის სიგრძე 60**d** (**d**-გადასაბმელ არმატურებს შორის უდიდესის დიამეტრია.)

5. სვეტებში არმატურების განაწილება განხორციელდეს ნახაზებზე მოცემული სქემის მიხედვით.

6. დაცული იქნას დამცავი შრეები.

7. ბეტონირებისას გამოყენებული იქნას ვიბრირება.

8.არმატურების მოღუნვა განხორციელდეს ცივად (გაცხელების გარეშე)

9. სვეტების გადასვლის ადგილები და მიბმა ღერძებთან იხელეთ ფილის საყალიბო ნახაზებზე.

10. ბოლო სართულის სვეტების გრძივი არმატურები მოიღუნოს და ჩაანკერდეს გადახურვის კონსტრუქციებში არანაკლებ 50**d** სიგრძეზე. (**d**-ჩასაანკერებელი არმატურის დიამეტრია.)

11. პროექტში ყველა სახის ცვლილება შეთანხმებული იქნას პროექტისკონსტრუქციული ნაწილის ავტორებთან.

12.მშენებლობის გაჩერების შემთხვევაში გათვალისწინებული იქნას კონსერვაციის სამუშაოები.

დამკვეთი: შპს "მჯ ჯგუფი"

LTD "ALPHA PROJECT GEORGIA"
შპს "ალფა პროჯექტ გორგია"

57a, cholokashvili str., Block#3, Flat#24, Tbilisi, Georgia
ქ. თბილისი, ქ. ჩოლოყაშვილის №57ა, კორ.3; ბ.24

POSITION თანამდებობა	NAME სახელი	SIGNATURE ხელმოწერა
DIRECTOR დირექტორი	T.MATCABERIDZE თ.მაცაბერიძე	
CONSTUCTOR კონსტრუქტორი	I. BOCHORISHVILI ი. ბოჭორიშვილი	
CONSTUCTOR კონსტრუქტორი		

DATE. თარიღი	DRAWING NAME: დასახელება:
02.09.2023	ჭრილი 3-3; 4-4; 5-5; 6-6; 7-7; 8-8.
AUDIT. რევიზია-0	
00.00.00	
SCALE. მასშტაბი	
1:30	

PAGE FORMAT ფორმატი	FILE NAME ფაილი	LAYOUT გვერდი
A3	FILEBI	
STAGE სტადია	**SHEET ფურცელი**	**SHEETS ფურცლები**
მუშა პროექტი	კ.-105	

მრავალფუნქციური კომპლექსი

მისამართი: ქ. თბილისი, სოფელი გლდანი, აფხნიანის ტერიტორია (ს.კ.- 01.11.17.023.215)

დიაფრაგმა-3-ის არმირება +3.80 ნიშნულზე
მ. 1:50

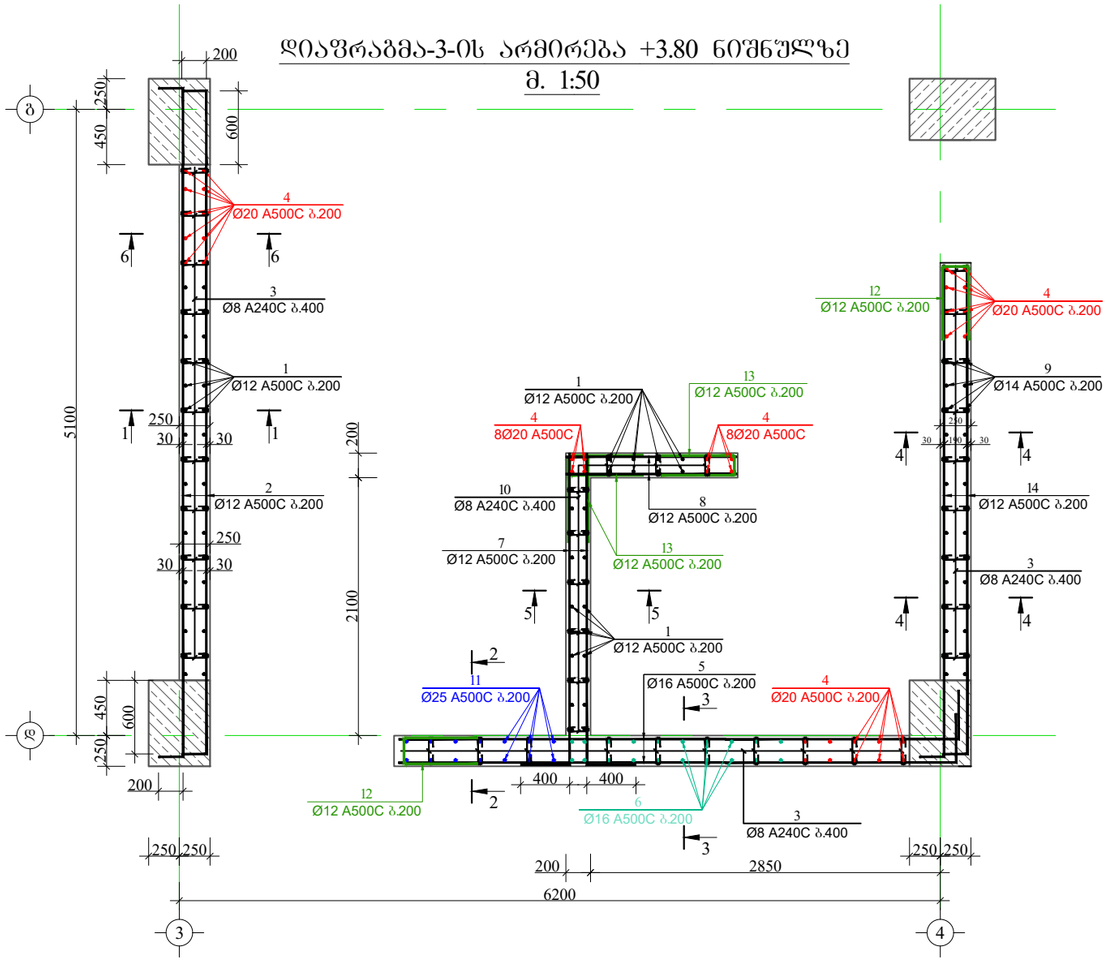

ჭრილი 1-1
მ. 1:30

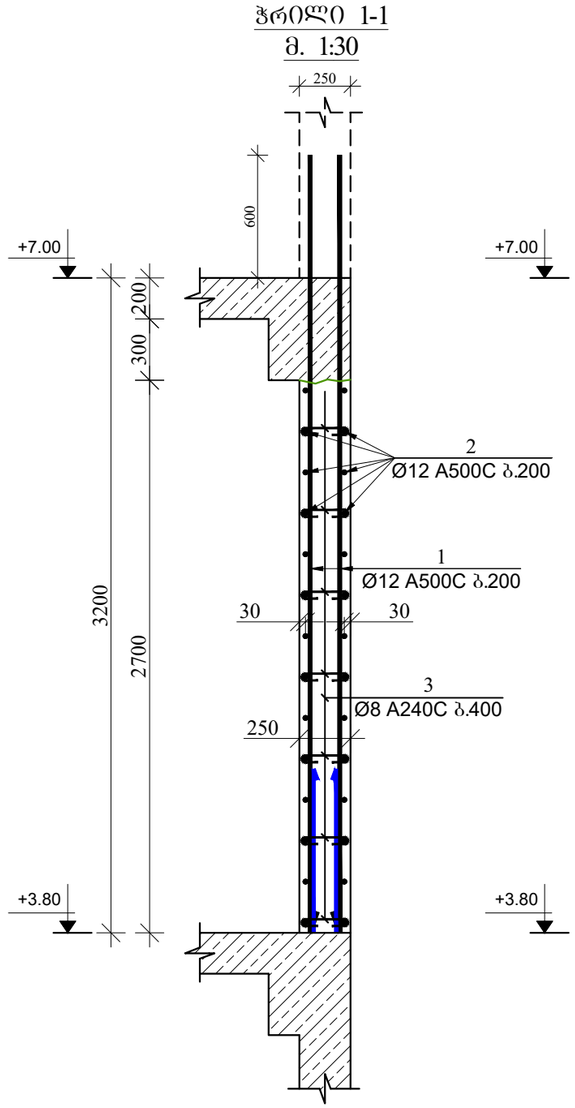

ჭრილი 2-2
მ. 1:30

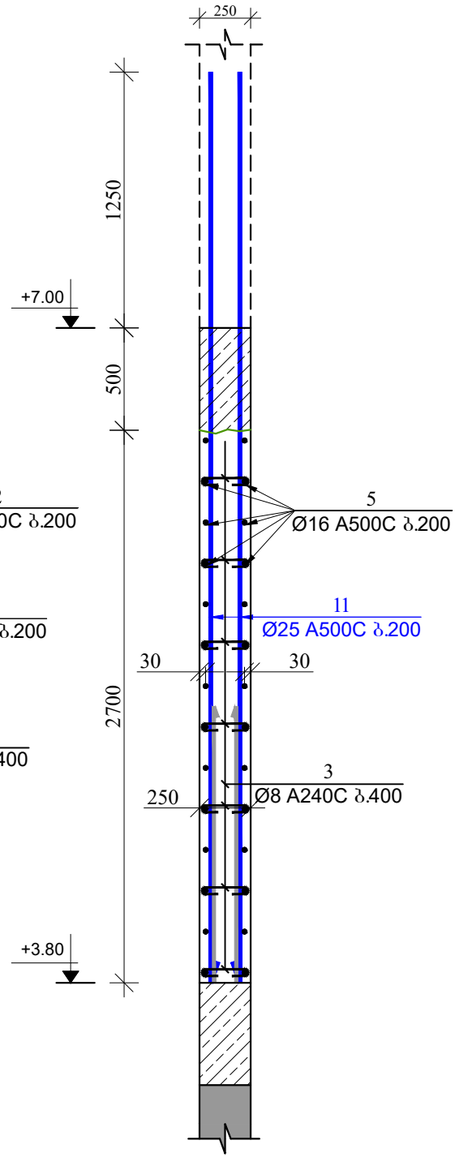

შენიშვნა:

1. წინამდებარე ნახაზი განხილული იქნას საძირკვლის, გაღახურვის ფილების, რიგელების, დიაფრაგმებისა და არმატურის ნაშვერების კონსტრუქციულ ნახაზებთან ერთად.

2. სვეტებში გამოყენებული იქნას **B**25 კლასის ბეტონი.

3. გამოყენებულია **A500C** კლასის არმატურა.

4. არმატურების გაღაბმა განხორციელდეს პირგადაღებით, გაღაბმის სიგრძე **60d** (**d**-გაღასაბმელ არმატურის შორის უდიდესის დიამეტრია.)

5. სვეტებში არმატურების განაწილება განხორციელდეს ნახაზებზე მოცემული სქემის მიხედვით.

6. დაცული იქნას დამცავი შრეები.

7. ბეტონირებისას გამოყენებული იქნას ვიბრირება.

8.არმატურების მოლუნვა განხორციელდეს ცივად (გაცხელების გარეშე)

9. სვეტების გაღასვლის ადგილები და მიმგმა ღერძებთან იხელთეთ შეღის საქალიბო ნახაზებზე.

10. ბოლო სართულის სვეტების გრძივი არმატურები მოიღუნოს და ჩაიკეროს გაღახურვის კონსტრუქციაში არანაკლებ **50d** სიგრძეზე. (**d**-ჩასაკეროებელი არმატურის დიამეტრია.)

11. პროექტში ჭედილა სახის ცვლილება შეთანხმებული იქნას პროექტის კონსტრუქციული ნაწილის ავტორებთან.

12.მშენებლობის გარეშეების შემთხვევაში გათვალისწინებული იქნას კონსერვაციის სამუშაოები.

მასალის სპეციფიკაცია დიაფრაგმა 3-ზე

ელემენტის დასახელება	პოზ. №	დიამეტრი და კლასი Φ მმ	სიგრძე L მმ	რაოდენობა n	სიგრძე Lსთ მ	წონა q კგ	ელემენტის რაოდენობა N	სიგრძე LსთxN მ	წონა qxN კგ
+3.80 ნიშნულზე	1	Φ 12 A500C	3800	64	243.2	215.9	1	243.2	215.9
	2	Φ 12 A500C	5800	28	162.4	144.2		162.4	144.2
	3	Φ 8 A240C	350	210	73.5	29.0		73.5	29.0
	4	Φ 20 A500C	4200	36	151.2	372.9		151.2	372.9
	5	Φ 16 A500C	5000	28	140.0	221.0		140.0	221.0
	6	Φ 16 A500C	4000	20	80.0	126.3		80.0	126.3
	7	Φ 12 A500C	3000	28	84.0	74.6		84.0	74.6
	8	Φ 12 A500C	1400	28	39.2	34.8		39.2	34.8
	9	Φ 14 A500C	4700	28	131.6	159.0		131.6	159.0
	10	Φ 8 A240C	300	63	18.9	7.5		18.9	7.5
	11	Φ 25 A500C	4450	14	62.3	240.1		62.3	240.1
	12	Φ 12 A500C	1410	28	39.5	35.0		39.5	35.0
	13	Φ 12 A500C	1340	42	56.3	50.0		56.3	50.0
	14	Φ 12 A500C	4200	28	117.6	104.4		117.6	104.4
					სულ q=	1814.5		სულ Q=	1814.5

დიაფრაგმის წონა Q= 1814.5 კგ

ბეტონის მოცულობა B25 V= 11.556 მ³

დამკვეთი: შპს "მმჯ ჯგუფი"

LTD "ALPHA PROJECT GEORGIA"
შპს "ალფა პროჯექტ გორგია"
57a, cholokashvili str., Block#3, Flat#24, Tbilisi, Georgia
ქ. თბილისი, ქ. ჩოლოყაშვილის №57ა, კორ.3; ბ.24

POSITION თანამდებობა	NAME სახელი	SIGNATURE ხელმოწერა
DIRECTOR დირექტორი	T.MATCABERIDZE თ.მაცაბერიძე	
CONSTUCTOR კონსტრუქტორი	I. BOCHORISHVILI ი. ბოჭორიშვილი	
CONSTUCTOR კონსტრუქტორი		

DATE. თარიღი	DRAWING NAME: დასახელება:
02.09.2023	დიაფრაგმა-3 -ის არმირება +3.80 ნიშნულზე. ჭრილი 1-1; 2-2. მასალის სპეციფიკაცია
AUDIT. რევიზია-0	
00.00.00	
SCALE. მასშტაბი	
1:30; 1:50	

PAGE FORMAT ფორმატი	FILE NAME ფაილი	LAYOUT გვერდი
A3	FILEBI	
STAGE სტადია	SHEET ფურცელი	SHEETS ფურცლები
მუშა პროექტი	ს.-106	

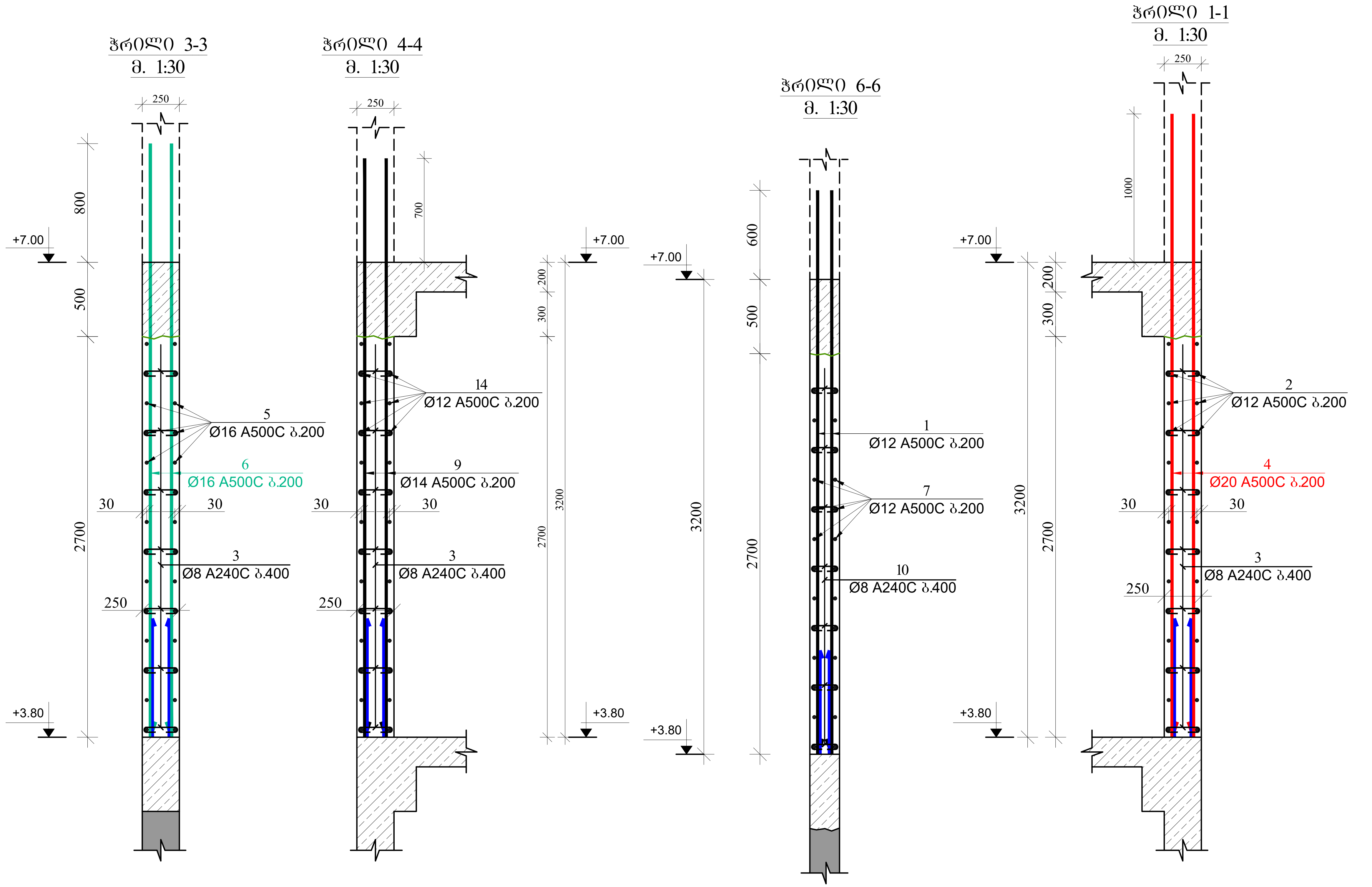

მრავალფუნქციური კომპლექსი

მისამართი: ქ. თბილისი, სოფელი გლდანი, ავშნიანის ტერიტორია (ს.კ.- 01.11.17.023.215)

შენიშვნა:

1. წინამდებარე ნახაზი განხილული იქნას საძირკვლის, გადახურვის ფილების, რიგელების, დიაფრაგმებისა და არმატურის ნაშვერების კონსტრუქციულ ნახაზებთან ერთდ.

2. სვეტებში გამოყენებული იქნას **B**25 კლასის ბეტონი.

3. გამოყენებულია **A500C** კლასის არმატურა.

4. არმატურების გადაბმა განხორციელდეს პირგადადებით, გადაბმის სიგრძე 60**d** (**d**-გადასაბმელ არმატურებს შორის უდიდესის დიამეტრია.)

5. სვეტებში არმატურების განაწილება განხორციელდეს ნახაზებზე მოცემული სქემის მიხედვით.

6. დაცული იქნას დამცავი შრეები.

7. ბეტონირებისას გამოყენებული იქნას ვიბრირება.

8.არმატურების მოღუნვა განხორციელდეს ცივად (გაცხელების გარეშე)

9. სვეტების გადასვლის ადგილები და მიბმა ღერძებთან იხილეთ ფილის საყალიბო ნახაზებზე.

10. ბოლო სართულის სვეტების ბრძივი არმატურები მოიღუნოს და ჩაანკერდეს გადახურვის კონსტრუქციებში არანაკლებ 50**d** სიგრძეზე. (**d**-ჩასაანკერებელი არმატურის დიამეტრია.)

11. პროექტში ყველა სახის ცვლილება შეთანხმებული იქნას პროექტისკონსტრუქციული ნაწილის ავტორებთან.

12.მშენებლობის გაჩერების შემთხვევაში გათვალისწინებული იქნას კონსერვაციის სამუშაოები.

დამკვეთი: შპს "მმჯ ჯგუფი"

LTD "ALPHA PROJECT GEORGIA"
შპს "ალფა პროჯექტ გორგია"

57a, cholokashvili str., Block#3, Flat#24, Tbilisi, Georgia
ქ. თბილისი, ქ. ჩოლოყაშვილის №57ა, კორ.3; ბ.24

POSITION თანამდებობა	NAME სახელი	SIGNATURE ხელმოწერა
DIRECTOR დირექტორი	T.MATCABERIDZE თ.მაცაბერიძე	[signature]
CONSTUCTOR კონსტრუქტორი	I. BOCHORISHVILI ი. ბოჭორიშვილი	[signature]
CONSTUCTOR კონსტრუქტორი		

DATE. თარიღი	DRAWING NAME: დასახელება:
02.09.2023	ჭრილი 3-3; 4-4; 5-5; 6-6.
AUDIT. რევიზია-0	
00.00.00	
SCALE. მასშტაბი	
1:30	

PAGE FORMAT ფორმატი	FILE NAME ფაილი	LAYOUT ფურცლი
A3	FILEBI	
STAGE სტადია	SHEET ფურცელი	SHEETS ფურცლები
მუშა პროექტი	კ.-107	

დიაფრაგმა-3-ის არმირება +7.00 -:- 13.40 ნიშნულებზე

მ. 1:50

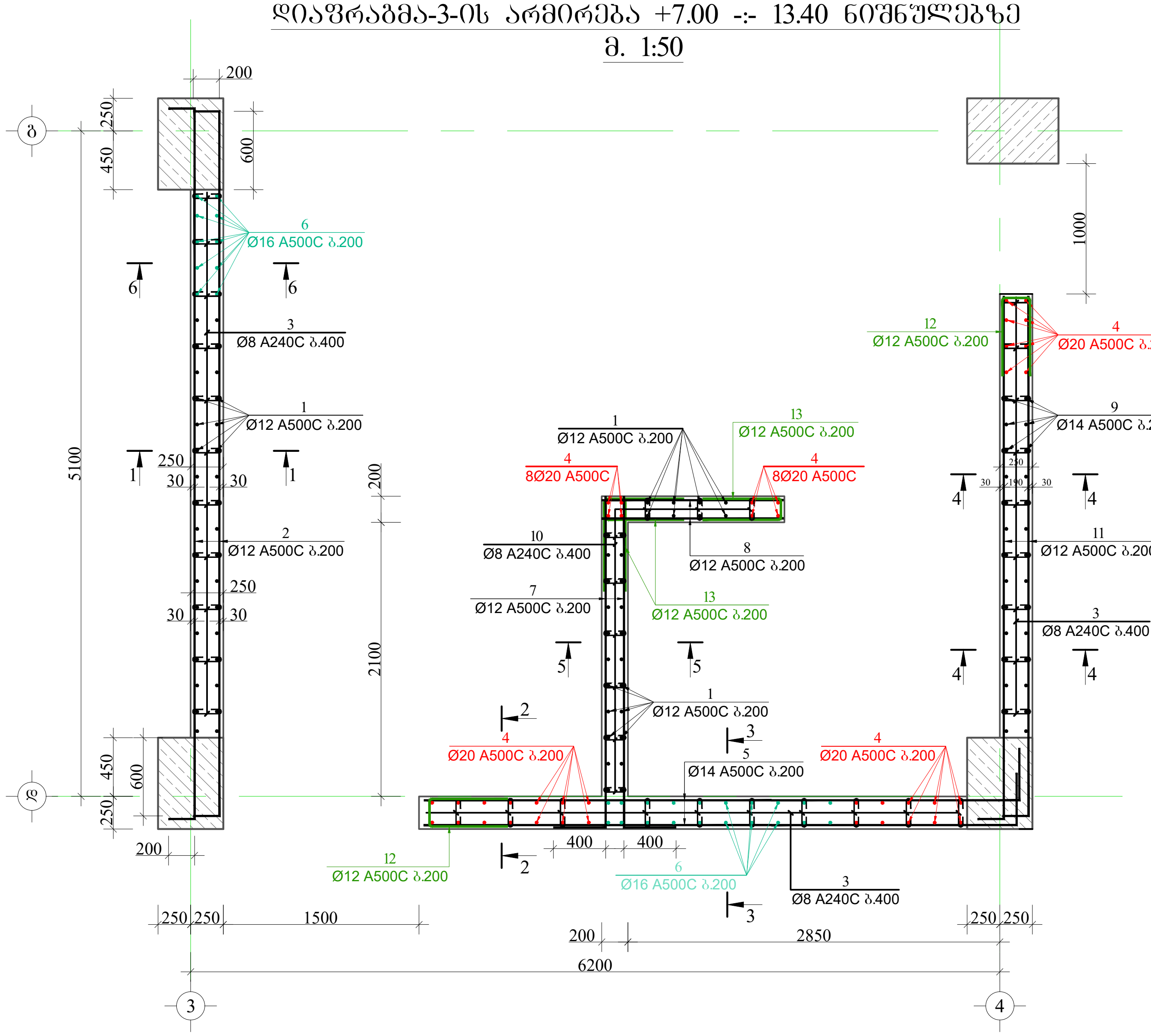

ჭრილი 1-1

მ. 1:30

ჭრილი 2-2

მ. 1:30

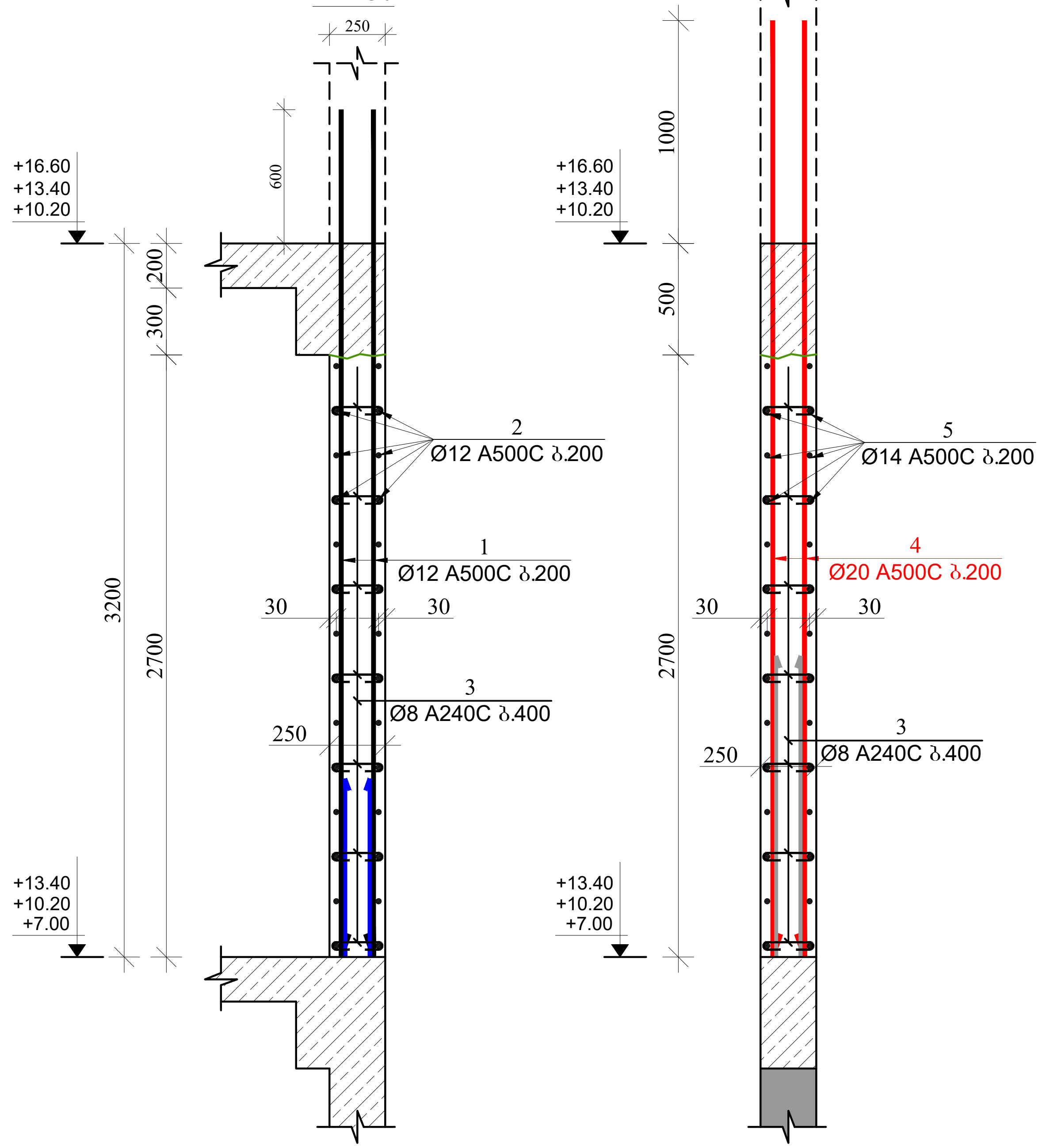

მასალის სპეციფიკაცია დიაფრაგმა 3-ზე

კონსტრუქციის დასახელება	პოზ. №	დიამეტრი და კლასი Φ მმ	სიგრძე L მმ	რაოდენობა n	სიგრძე L·n მ	წონა q კგ	ელემენტების რაოდენობა N	სიგრძე L·n·N მ	წონა qxN კგ
+7.00; +10.20; +13.40 ნიშნულებზე	1	Φ 12 A500C	3800	64	243.2	215.9	3	729.6	647.7
	2	Φ 12 A500C	5800	28	162.4	144.2		487.2	432.5
	3	Φ 8 A240C	350	210	73.5	29.0		220.5	87.0
	4	Φ 20 A500C	4200	40	168.0	414.3		504.0	1242.9
	5	Φ 14 A500C	5000	28	140.0	169.2		420.0	507.5
	6	Φ 16 A500C	4000	30	120.0	189.4		360.0	568.2
	7	Φ 12 A500C	3000	28	84.0	74.6		252.0	223.7
	8	Φ 12 A500C	1400	28	39.2	34.8		117.6	104.4
	9	Φ 14 A500C	4700	28	131.6	159.0		394.8	477.1
	10	Φ 8 A240C	300	63	18.9	7.5		56.7	22.4
	11	Φ 12 A500C	4200	28	117.6	104.4		352.8	313.2
	12	Φ 12 A500C	1410	28	39.5	35.0		118.4	105.1
	13	Φ 12 A500C	1340	42	56.3	50.0		168.8	149.9
					სულ q=	1627.2	სულ Q=		4881.7

ლითონის წონა Q= 4881.7 კგ

ბეტონის მოცულობა B25 V= 34.668 მ³

მრავალფუნქციური კომპლექსი

მისამართი: ქ. თბილისი, სოფელი გლდანი, ავშნიანის ტერიტორია (ს.კ.- 01.11.17.023.215)

შენიშვნა:

1. წინამდებარე ნახაზი განხილული იქნას საძირკვლის, გადახურვის ფილების, რიგელების, დიაფრაგმებისა და არმატურის ნაშვერების კონსტრუქციულ ნახაზებთან ერთდ.

2. სვეტებში გამოყენებული იქნას **B**25 კლასის ბეტონი.

3. გამოყენებულია **A500C** კლასის არმატურა.

4. არმატურების გადაბმა განხორციელდეს პირგადადებით, გადაბმის სიგრძე 60**d** (**d**-გადასაბმელ არმატურებს შორის უდიდესის დიამეტრია.)

5. სვეტებში არმატურების განაწილება განხორციელდეს ნახაზებზე მოცემული სქემის მიხედვით.

6. დაცული იქნას დამცავი შრეები.

7. ბეტონირებისას გამოყენებული იქნას ვიბრირება.

8.არმატურების მოღუნვა განხორციელდეს ცივად (გაცხელების გარეშე)

9. სვეტების გადასვლის ადგილები და მიბმა ღერძებთან იხელეთ ფილის საყალიბო ნახაზებზე.

10. ბოლო სართულის სვეტების გრძივი არმატურები მოიღუნოს და ჩაანკერდეს გადახურვის კონსტრუქციებში არანაკლებ 50**d** სიგრძეზე. (**d**-ჩასაანკერებელი არმატურის დიამეტრია.)

11. პროექტში ყველა სახის ცვლილება შეთანხმებული იქნას პროექტისკონსტრუქციული ნაწილის ავტორებთან.

12.მშენებლობის გაჩერების შემთხვევაში გათვალისწინებული იქნას კონსერვაციის სამუშაოები.

დამკვეთი: შპს "მმჯ ჯგუფი"

LTD "ALPHA PROJECT GEORGIA"
შპს "ალფა პროჯექტ გორგია"
57a, cholokashvili str., Block#3, Flat#24, Tbilisi, Georgia
ქ. თბილისი, ქ. ჩოლოყაშვილის №57ა, კორ.3; ბ.24

POSITION თანამდებობა	NAME სახელი	SIGNATURE ხელმოწერა
DIRECTOR დირექტორი	T.MATCABERIDZE თ.მაცაბერიძე	
CONSTUCTOR კონსტრუქტორი	I. BOCHORISHVILI ი. ბოჭორიშვილი	
CONSTUCTOR კონსტრუქტორი		

DATE. თარიღი 02.09.2023	DRAWING NAME: დასახელება: დიაფრაგმა-3 -ის არმირება +7.00 -:- +13.40 ნიშნულებზე. ჭრილი 1-1; 2-2. მასალის სპეციფიკაცია
AUDIT. რევიზია-0 00.00.00	
SCALE. მასშტაბი 1:30; 1:50	

PAGE FORMAT ფორმატი	FILE NAME ფაილი	LAYOUT გვერდი
A3	FILEBI	
STAGE სტადია	SHEET ფურცელი	SHEETS ფურცლები
მუშა პროექტი	ა.-108	

მრავალფუნქციური კომპლექსი

მისამართი: ქ. თბილისი, სოფელი გლდანი, აფშნიანის ტერიტორია (ს.კ.- 01.11.17.023.215)

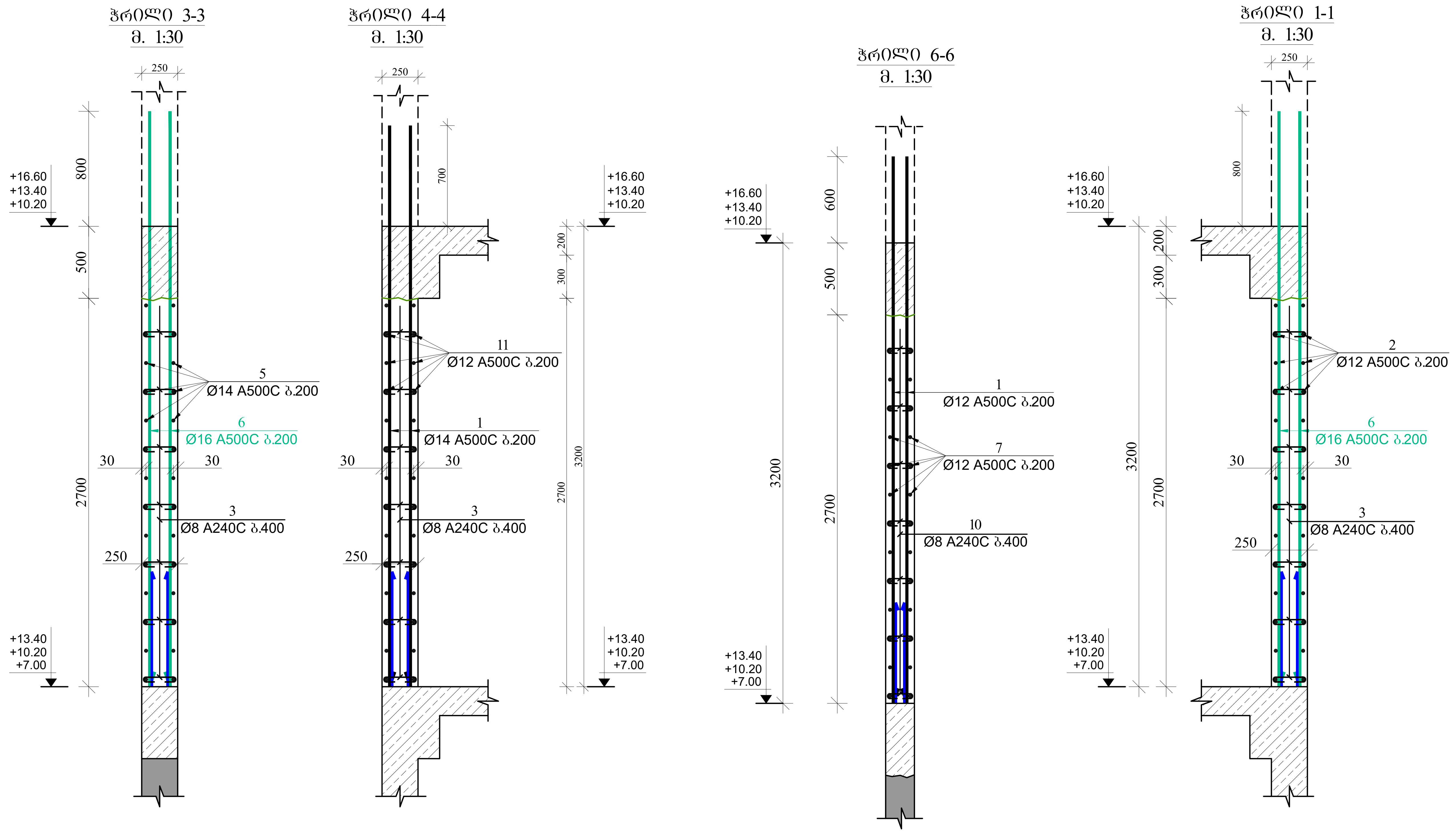

შენიშვნა:

1. წინამდებარე ნახაზი განხილული იქნას საძირკვლის, გადახურვის ფილების, რიგელების, დიაფრაგმებისა და არმატურის ნაშვერების კონსტრუქციულ ნახაზებთან ერთდ.

2. სვეტებში გამოყენებული იქნას **B**25 კლასის ბეტონი.

3. გამოყენებულია **A500C** კლასის არმატურა.

4. არმატურების გადაბმა განხორციელდეს პირგადადებით,
გადაბმის სიგრძე 60**d** (**d**-გადასაბმელ არმატურებს შორის
უდიდესის დიამეტრია.)

5. სვეტებში არმატურების განაწილება განხორციელდეს ნახაზებზე მოცემული სქემის მიხედვით.

6. დაცული იქნას დამცავი შრეები.

7. ბეტონირებისას გამოყენებული იქნას ვიბრირება.

8.არმატურების მოღუნვა განხორციელდეს ცივად (გაცხელების გარეშე)

9. სვეტების გადასვლის ადგილები და მიბმა ღერძებთან იხელეთ ფილის საყალიბო ნახაზებზე.

10. ბოლო სართულის სვეტების გრძივი არმატურები მოიღუნოს და ჩაანკერდეს გადახურვის კონსტრუქციებში არანაკლებ 50**d** სიგრძეზე. (**d**-ჩასაანკერებელი არმატურის დიამეტრია.)

11. პროექტში ყველა სახის ცვლილება შეთანხმებული იქნას პროექტისკონსტრუქციული ნაწილის ავტორებთან.

12.მშენებლობის გაჩერების შემთხვევაში გათვალისწინებული იქნას კონსერვაციის სამუშაოები.

დამკვეთი: შპს "მმჯ ჯგუფი"

LTD "ALPHA PROJECT GEORGIA"
შპს "ალფა პროჯექტ გორგია"

57a, cholokashvili str., Block#3, Flat#24, Tbilisi, Georgia
ქ. თბილისი, ქ. ჩოლოყაშვილის №57ა, კორ.3; ბ.24

POSITION თანამდებობა	NAME სახელი	SIGNATURE ხელმოწერა
DIRECTOR დირექტორი	T.MATCABERIDZE თ.მაცაბერიძე	
CONSTUCTOR კონსტრუქტორი	I. BOCHORISHVILI ი. ბოჭორიშვილი	
CONSTUCTOR კონსტრუქტორი		

DATE. თარიღი	DRAWING NAME: დასახელება: ჭრილი 3-3; 4-4; 5-5; 6-6.
02.09.2023	
AUDIT. რევიზია-0	
00.00.00	
SCALE. მასშტაბი	
1:30	

PAGE FORMAT ფორმატი	FILE NAME ფაილი	LAYOUT გვერდი
A3	FILEBI	
STAGE სტადია	SHEET ფურცელი	SHEETS ფურცლები
მუშა პროექტი	კ.-109	

დიაფრაგმა-3-ის არმირება +16.60 -:- 29.40 ნიშნულებზე
მ. 1:50

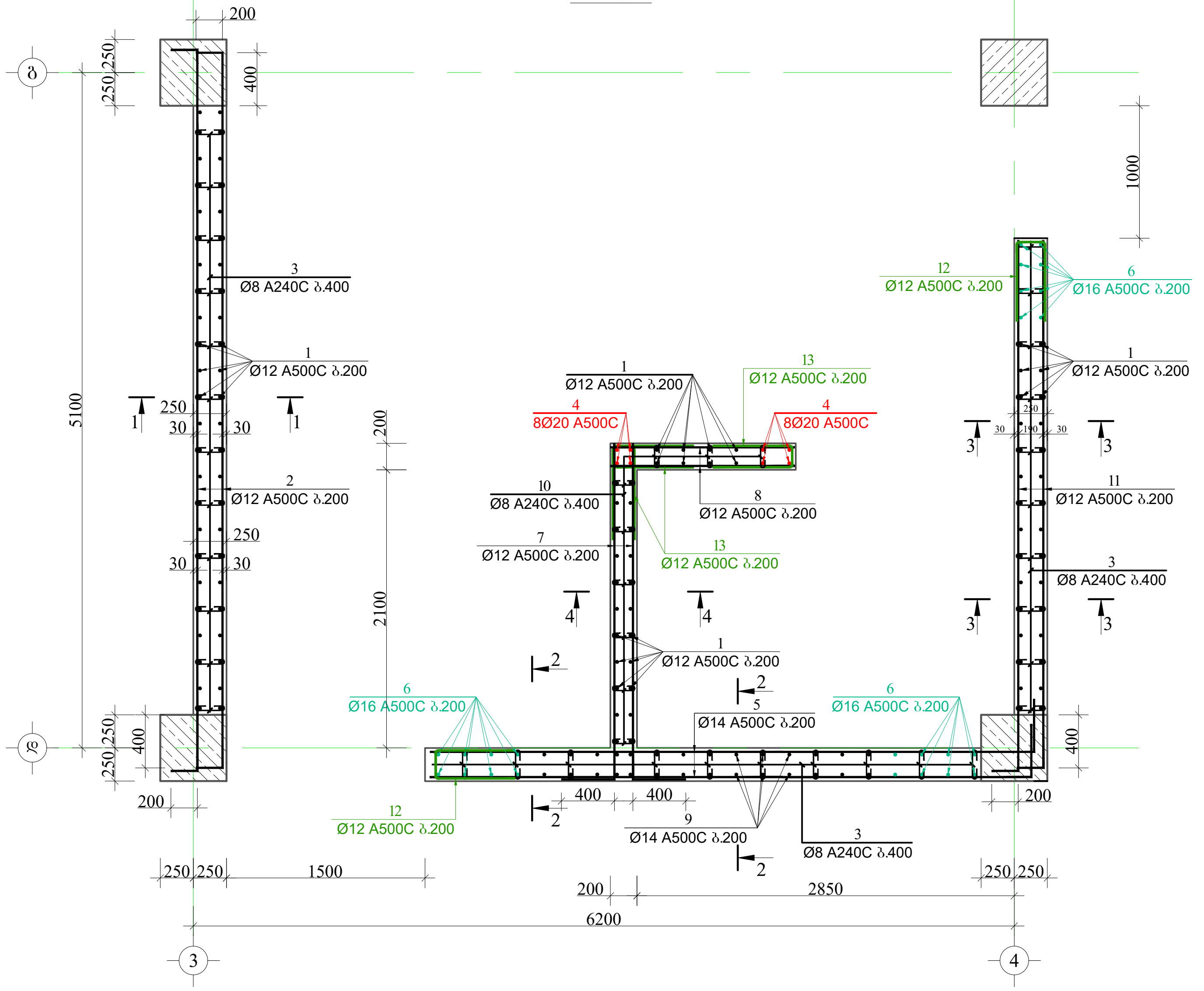

მასალის სპეციფიკაცია დიაფრაგმა 3-ზე

კონსტრუქციის დასახელება	პოზ. №	დიამეტრი და კლასი Φ მმ	სიგრძე L მმ	რაოდენობა n	სიგრძე Lxn მ	წონა q კგ	ელემენტების რაოდენობა N	სიგრძე LxnxN მ	წონა qxN კგ
+16.60; +19.80; +23.00; +26.20; +29.40; ნიშნულებზე	1	Φ 12 A500C	3800	108	410.4	364.3	5	2052.0	1821.7
	2	Φ 12 A500C	5800	28	162.4	144.2		812.0	720.9
	3	Φ 8 A240C	350	210	73.5	29.0		367.5	145.0
	4	Φ 20 A500C	4200	8	33.6	82.9		168.0	414.3
	5	Φ 14 A500C	5000	28	140.0	169.2		700.0	845.9
	6	Φ 16 A500C	4000	24	96.0	151.5		480.0	757.6
	7	Φ 12 A500C	3000	28	84.0	74.6		420.0	372.9
	8	Φ 12 A500C	1400	28	39.2	34.8		196.0	174.0
	9	Φ 14 A500C	4700	28	131.6	159.0		658.0	795.1
	10	Φ 8 A240C	300	63	18.9	7.5		94.5	37.3
	11	Φ 12 A500C	4200	28	117.6	104.4		588.0	522.0
	12	Φ 12 A500C	1410	28	39.5	35.0		197.4	175.2
	13	Φ 12 A500C	1340	42	56.3	50.0		281.4	249.8
					სულ q=	1406.3	სულ Q=		7031.7

ლითონის წონა Q= 7031.7 კგ

ბეტონის მოცულობა B25 V= 57.78 მ³

მრავალფუნქციური კომპლექსი

მისამართი: ქ. თბილისი, სოფელი გლდანი, ავშნიანის ტერიტორია (ს.კ.- 01.11.17.023.215)

შენიშვნა:

1. წინამდებარე ნახაზი განხილული იქნას საძირკვლის, გადახურვის ფილების, რიგელების, დიაფრაგმებისა და არმატურის ნაშვერების კონსტრუქციულ ნახაზებთან ერთდ.

2. სვეტებში გამოყენებული იქნას **B**25 კლასის ბეტონი.

3. გამოყენებულია **A500C** კლასის არმატურა.

4. არმატურების გადაბმა განხორციელდეს პირგადადებით, გადაბმის სიგრძე 60**d** (**d**-გადასაბმელ არმატურებს შორის უდიდესის დიამეტრია.)

5. სვეტებში არმატურების განაწილება განხორციელდეს ნახაზებზე მოცემული სქემის მიხედვით.

6. დაცული იქნას დამცავი შრეები.

7. ბეტონირებისას გამოყენებული იქნას ვიბრირება.

8.არმატურების მოღუნვა განხორციელდეს ცივად (გაცხელების გარეშე)

9. სვეტების გადასვლის ადგილები და მიბმა ღერძებთან იხილეთ ფილის საყალიბო ნახაზებზე.

10. ბოლო სართულის სვეტების გრძივი არმატურები მოიღუნოს და ჩაანკერდეს გადახურვის კონსტრუქციებში არანაკლებ 50**d** სიგრძეზე. (**d**-ჩასაანკერებელი არმატურის დიამეტრია.)

11. პროექტში ყველა სახის ცვლილება შეთანხმებული იქნას პროექტისკონსტრუქციული ნაწილის ავტორებთან.

12.მშენებლობის გაჩერების შემთხვევაში გათვალისწინებული იქნას კონსერვაციის სამუშაოები.

დამკვეთი: შპს "მეგა ჯგუფი"

LTD "ALPHA PROJECT GEORGIA"
შპს "ალფა პროჯექტ გორგია"

57a, cholokashvili str., Block#3, Flat#24, Tbilisi, Georgia
ქ. თბილისი, ქ. ჩოლოყაშვილის №57ა, კორ.3; ბ.24

POSITION თანამდებობა	NAME სახელი	SIGNATURE ხელმოწერა
DIRECTOR დირექტორი	T.MATCABERIDZE თ.მაცაბერიძე	
CONSTUCTOR კონსტრუქტორი	I. BOCHORISHVILI ი. ბოჭორიშვილი	
CONSTUCTOR კონსტრუქტორი		

DATE. თარიღი 02.09.2023	DRAWING NAME: დასახელება: დიაფრაგმა-3 -ის არმირება +16.60 -:- +29.40 ნიშნულებზე. მასალის სპეციფიკაცია
AUDIT. რევიზია-0 00.00.00	
SCALE. მასშტაბი 1:50	

PAGE FORMAT ფორმატი	FILE NAME ფაილი	LAYOUT შეოლი
A3	FILEBI	
STAGE სტადია	SHEET ფურცელი	SHEETS ფურცლები
მუშა პროექტი	კ.-110	

მრავალფუნქციური კომპლექსი

მისამართი: ქ. თბილისი, სოფელი გლდანი, აფშნიანის ტერიტორია (ს.კ.- 01.11.17.023.215)

ჭრილი 1-1
მ. 1:30

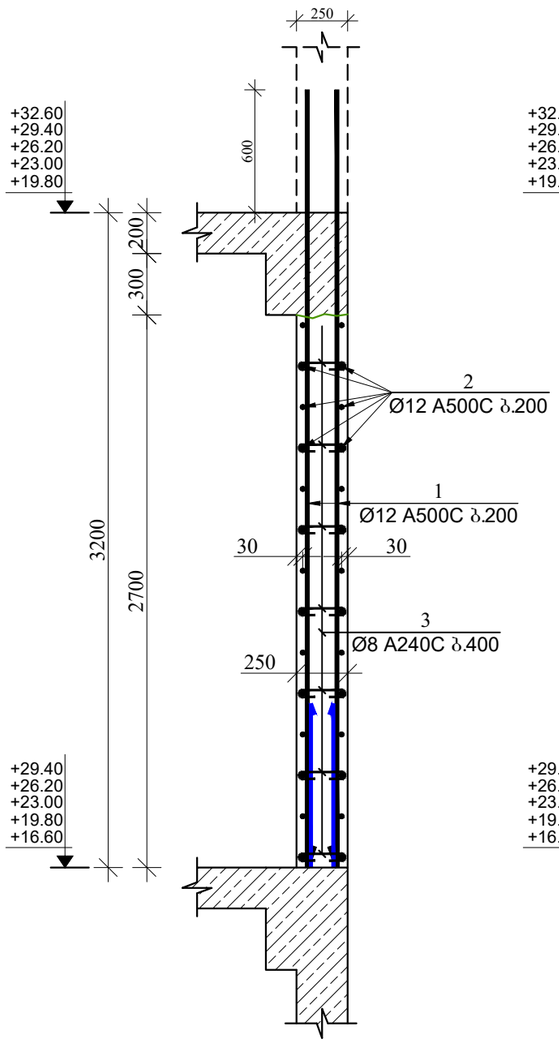

ჭრილი 2-2
მ. 1:30

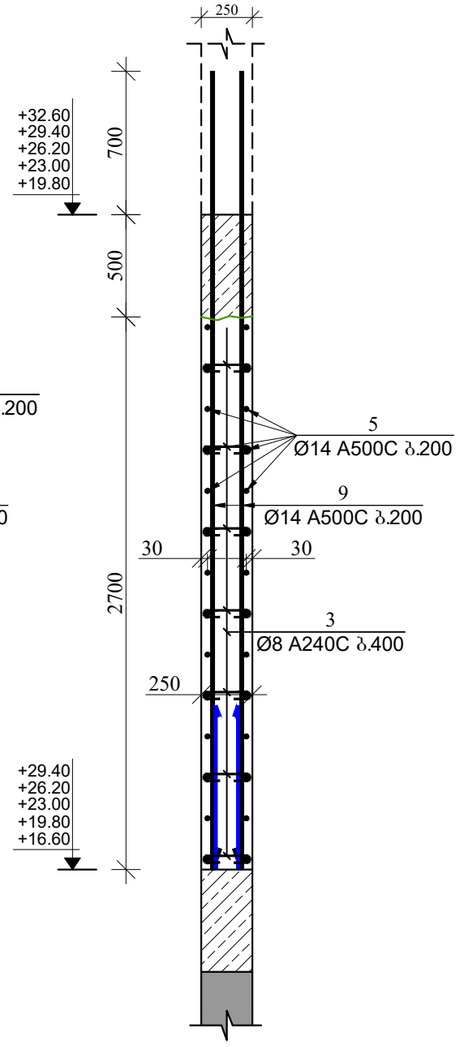

ჭრილი 3-3
მ. 1:30

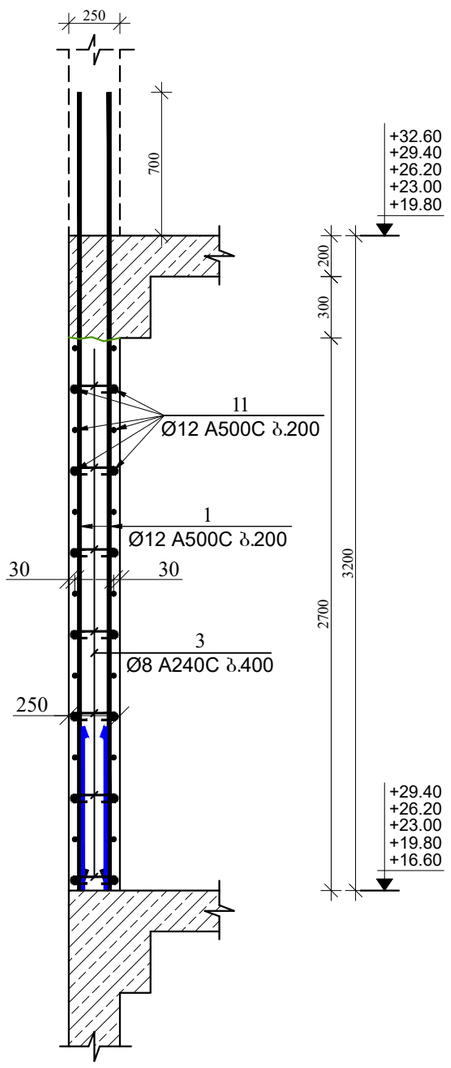

ჭრილი 6-6
მ. 1:30

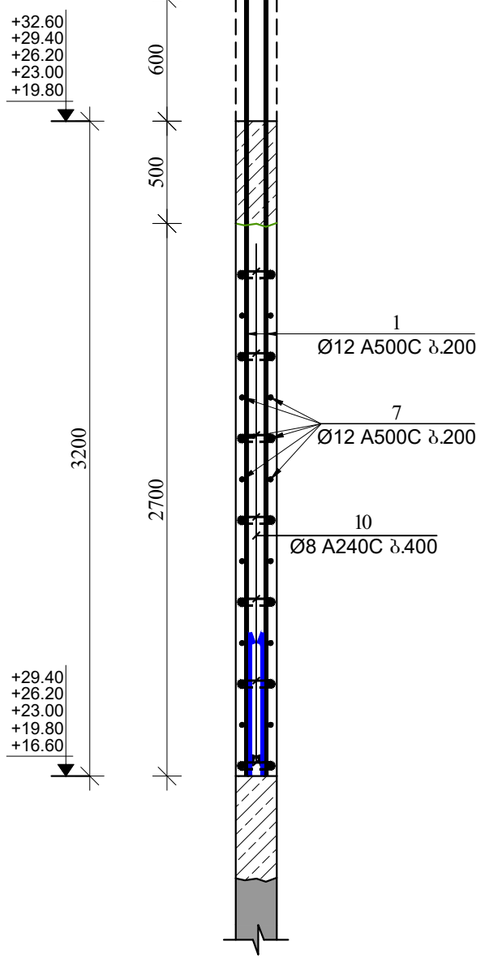

შენიშვნა:

1. წინამდებარე ნახაზი განხილული იქნას საძირკვლის, გალახურვის ფილების, რიგელების, დიაფრაგმებისა და არმატურის ნაშენების კონსტრუქციულ ნახაზებთან ერთად.

2. სვეტებში გამოყენებული იქნას **B**25 კლასის ბეტონი.

3. გამოყენებულია **A500C** კლასის არმატურა.

4. არმატურების გალამა განხორციელდეს პირგადაღებით, გალამის სიგრძე 60**d** (**d**-გალასამელ არმატურის შორის უდიდესის დიამეტრია.)

5. სვეტებში არმატურების განაწილება განხორციელდეს ნახაზებზე მოცემული სქემის მიხედვით.

6. დაცული იქნას დამცავი შრეები.

7. ბეტონირებისას გამოყენებული იქნას ვიბრირება.

8.არმატურების მოლუნვა განხორციელდეს ცივად (გაცხელების გარეშე)

9. სვეტების გალასვლის ადგილები და მიმგმა ღერძებთან იხელთეთ შეილის საქალიბო ნახაზებზე.

10. ბოლო სართულის სვეტების გრძივი არმატურები მოღუნეს და ჩაანკერდეს გალახურვის კონსტრუქციებში არანაკლებ 50**d** სიგრძეზე. (**d**-ჩასაანკერებელი არმატურის დიამეტრია.)

11. პროექტში ცვლილა სახის ცვლილება შეთანხმებული იქნას პროექტის კონსტრუქციული ნაწილის ავტორებთან.

12.მშენებლობის გარეშების შემთხვევაში გათვალისწინებული იქნას კონსერვაციის სამუშაოები.

დამკვეთი: შპს "მმჯ ჯგუფი"

LTD "ALPHA PROJECT GEORGIA"
შპს "ალფა პროჯექტ გორგია"
57a, cholokashvili str., Block#3, Flat#24, Tbilisi, Georgia
ქ. თბილისი, ქ. ჭოლოყაშვილის №57ა, კორ.3; ბ.24

POSITION თანამდებობა	NAME სახელი	SIGNATURE ხელმოწერა
DIRECTOR დირექტორი	T.MATCABERIDZE თ.მაცაბერიძე	
CONSTUCTOR კონსტრუქტორი	I. BOCHORISHVILI ი. ბოჭორიშვილი	
CONSTUCTOR კონსტრუქტორი		

DATE. თარიღი: 02.09.2023	DRAWING NAME: დასახელება: ჭრილი 1-1; 2-2; 3-3; 4-4.	
AUDIT. რევიზია-0: 00.00.00		
SCALE. მასშტაბი: 1:30		
PAGE FORMAT ფორმატი	FILE NAME ფაილი	LAYOUT გვერდი
A3	FILEBI	
STAGE სტადია	SHEET ფურცელი	SHEETS ფურცლები
მუშა პროექტი	ბ.-111	

დიაფრაგმა-3-ის არმირება +32.60 ნიშნულზე
მ. 1:50

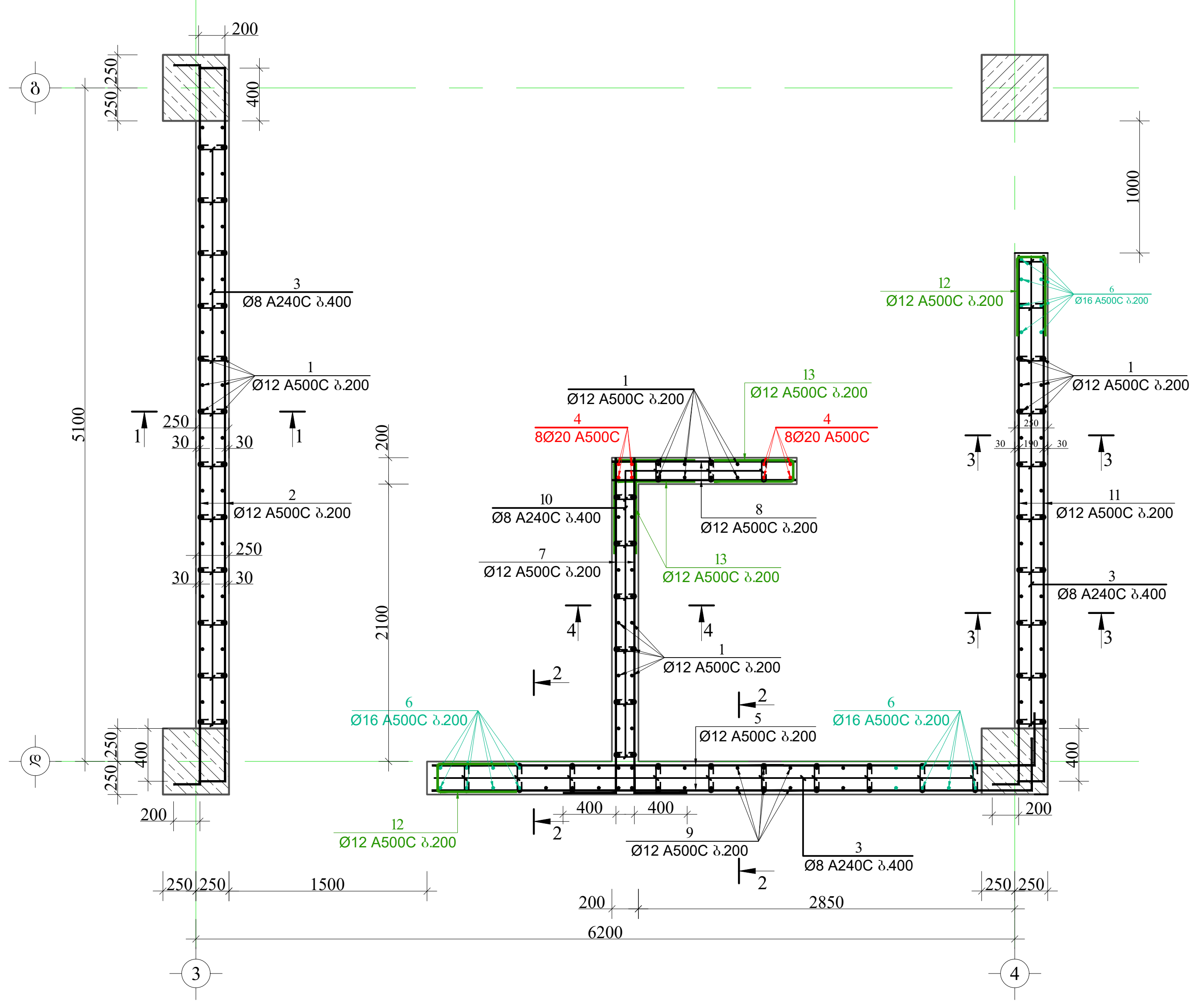

მასალის სპეციფიკაცია დიაფრაგმა 3-ზე

ელემენტის დასახელება	პოზ. №	დიამეტრი და კლასი Φ მმ	სიგრძე L მმ	რაოდე-ნობა n	სიგრძე Lxn მ	წონა q კგ	ელემენტის რაოდენობა N	სიგრძე LxnxN მ	წონა qxN კგ
+32.60 ნიშნულზე	1	Φ 12 A500C	3300	108	356.4	316.4	1	356.4	316.4
	2	Φ 12 A500C	5800	28	162.4	144.2		162.4	144.2
	3	Φ 8 A240C	350	210	73.5	29.0		73.5	29.0
	4	Φ 20 A500C	3700	8	29.6	73.0		29.6	73.0
	5	Φ 12 A500C	5000	28	140.0	124.3		140.0	124.3
	6	Φ 16 A500C	3500	24	84.0	132.6		84.0	132.6
	7	Φ 12 A500C	3000	28	84.0	74.6		84.0	74.6
	8	Φ 12 A500C	1400	28	39.2	34.8		39.2	34.8
	9	Φ 12 A500C	3300	28	92.4	82.0		92.4	82.0
	10	Φ 8 A240C	300	63	18.9	7.5		18.9	7.5
	11	Φ 12 A500C	4200	28	117.6	104.4		117.6	104.4
	12	Φ 12 A500C	1410	28	39.5	35.0		39.5	35.0
	13	Φ 12 A500C	1340	42	56.3	50.0		56.3	50.0
				ჯამი q=		1207.7	ჯამი Q=		1207.7

ლითონის წონა Q= 1207.7 კგ

ბეტონის მოცულობა B25 V= 11.556 მ³

მრავალფუნქციური კომპლექსი

მისამართი: ქ. თბილისი, სოფელი გლდანი, ავშნიანის ტერიტორია (ს.კ.- 01.11.17.023.215)

შენიშვნა:

1. წინამდებარე ნახაზი განხილული იქნას საძირკვლის, გადახურვის ფილების, რიგელების, დიაფრაგმებისა და არმატურის ნაშვერების კონსტრუქციულ ნახაზებთან ერთდ.

2. სვეტებში გამოყენებული იქნას **B**25 კლასის ბეტონი.

3. გამოყენებულია **A500C** კლასის არმატურა.

4. არმატურების გადაბმა განხორციელდეს პირგადადებით, გადაბმის სიგრძე 60**d** (**d**-გადასაბმელ არმატურებს შორის უდიდესის დიამეტრია.)

5. სვეტებში არმატურების განაწილება განხორციელდეს ნახაზებზე მოცემული სქემის მიხედვით.

6. დაცული იქნას დამცავი შრეები.

7. ბეტონირებისას გამოყენებული იქნას ვიბრირება.

8.არმატურების მოღუნვა განხორციელდეს ცივად (გაცხელების გარეშე)

9. სვეტების გადასვლის ადგილები და მიბმა ღერძებთან იხელეთ ფილის საყალიბო ნახაზებზე.

10. ბოლო სართულის სვეტების გრძივი არმატურები მოიღუნოს და ჩაანკერდეს გადახურვის კონსტრუქციებში არანაკლებ 50**d** სიგრძეზე. (**d**-ჩასაანკერებელი არმატურის დიამეტრია.)

11. პროექტში ყველა სახის ცვლილება შეთანხმებული იქნას პროექტისკონსტრუქციული ნაწილის ავტორებთან.

12.მშენებლობის გაჩერების შემთხვევაში გათვალისწინებული იქნას კონსერვაციის სამუშაოები.

დამკვეთი: შპს "მეჯ ჯგუფი"

LTD "ALPHA PROJECT GEORGIA"
შპს "ალფა პროექტ გორგია"

57a, cholokashvili str., Block#3, Flat#24, Tbilisi, Georgia
ქ. თბილისი, ქ. ჩოლოყაშვილის №57ა, კორ.3; ბ.24

POSITION თანამდებობა	NAME სახელი	SIGNATURE ხელმოწერა
DIRECTOR დირექტორი	T.MATCABERIDZE თ.მაცაბერიძე	
CONSTUCTOR კონსტრუქტორი	I. BOCHORISHVILI ი. ბოჭორიშვილი	
CONSTUCTOR კონსტრუქტორი		

DATE. თარიღი: 02.09.2023

AUDIT. რევიზია-0: 00.00.00

SCALE. მასშტაბი: 1:50

DRAWING NAME: დასახელება: დიაფრაგმა-3 -ის არმირება +32.60 ნიშნულზე. მასალის სპეციფიკაცია

PAGE FORMAT ფორმატი	FILE NAME ფაილი	LAYOUT შეელი
A3	FILEBI	

STAGE სტადია	SHEET ფურცელი	SHEETS ფურცლები
მუშა პროექტი	კ.-112	

მრავალფუნქციური კომპლექსი

მისამართი: ქ. თბილისი, სოფელი გლდანი, აფხნიანის ტერიტორია (ს.კ.- 01.11.17.023.215)

ჭრილი 1-1
მ. 1:30

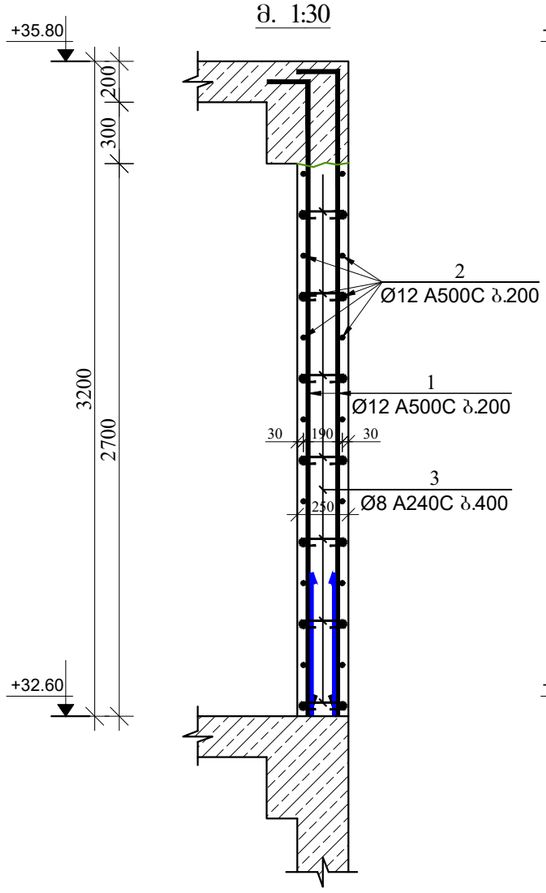

ჭრილი 2-2
მ. 1:30

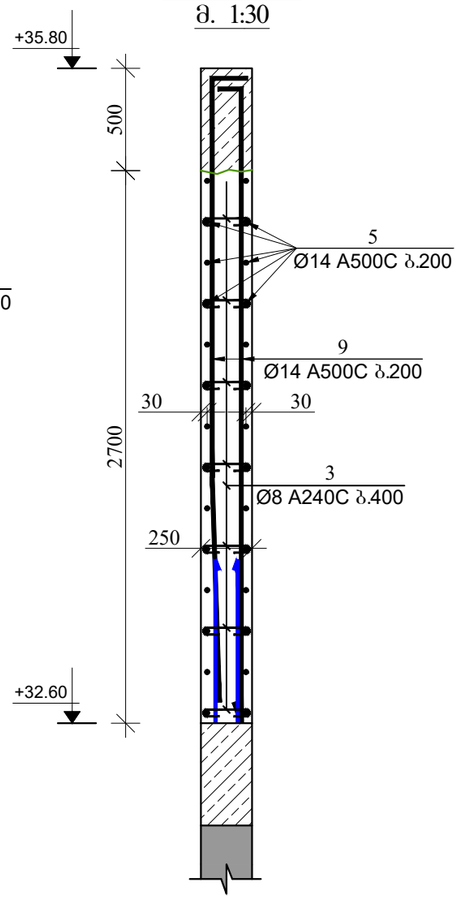

ჭრილი 3-3
მ. 1:30

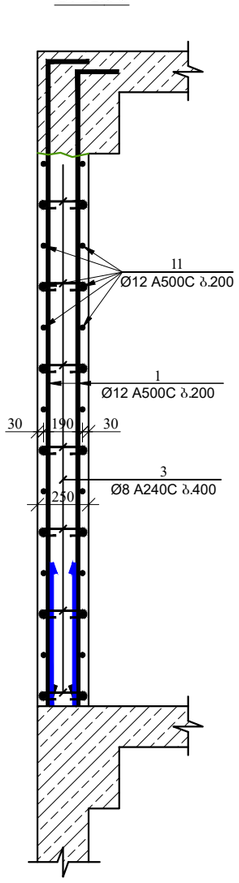

ჭრილი 6-6
მ. 1:30

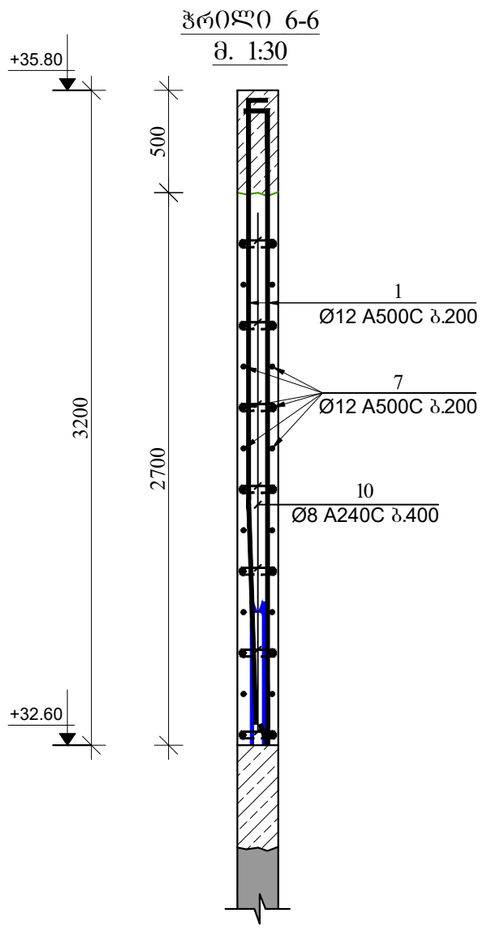

შენიშვნა:

1. წინამდებარე ნახაზი განხილული იქნას საკონკურსო, გაფახურვის შიფრების, რიგითების, დაშვრატმების და არმატურის ნაშენრების კონსტრუქციულ ნახაზებთან ერთად.

2. სვეტებში გამოყენებული იქნას **B**25 კლასის ბეტონი.

3. გამოყენებულია **A500C** კლასის არმატურა.

4. არმატურების გადაბმა განხორციელდეს პირდაპირებით, გადაბმის სიგრძე 60**d** (**d**-გადასაბმელ არმატურის შიფრის უდიდესი დიამეტრია.)

5. სვეტებში არმატურების განაწილება განხორციელდეს ნახაზებზე მოცემული სქემის მიხედვით.

6. დაცული იქნას დამცავი შრეები.

7. ბეტონირებისას გამოყენებული იქნას ვიბრირება.

8.არმატურების მოლუნვა განხორციელდეს ცივად (გაცხელების გარეშე)

9. სვეტების გადასვლის ადგილები და მიბმა ღერძებთან იხელმძღვანელოს შიფრის საქალიბო ნახაზებზე.

10. ბოლო სართულის სვეტების ბრძივი არმატურები მოღუნოს და ჩაანკერდეს გადახურვის კონსტრუქციაში არანაკლებ 50**d** სიგრძეზე. (**d**-ჩასაანკერებელი არმატურის დიამეტრია.)

11. პროექტში ცვლილა სახის ცვლილება შეთანხმებული იქნას პროექტისკონსტრუქციული ნაწილის ავტორებთან.

12.მშენებლობის გარემოების შემოხვევაში გათვალისწინებული იქნას კონსერვაციის სამუშაოები.

დამკვეთი: შპს "შმჯ ჯგუფი"

LTD "ALPHA PROJECT GEORGIA"
შპს "ალფა პროჯექტ გორგია"

57a, cholokashvili str., Block#3, Flat#24, Tbilisi, Georgia
ქ. თბილისი, ქ. ჭოლოყაშვილის №57ა, კორ.3; ბ.24

POSITION თანამდებობა	NAME სახელი	SIGNATURE ხელმოწერა
DIRECTOR დირექტორი	T.MATCABERIDZE თ.მაცაბერიძე	
CONSTUCTOR კონსტრუქტორი	I. BOCHORISHVILI ი. ბოჭორიშვილი	
CONSTUCTOR კონსტრუქტორი		

DATE. თარიღი: 02.09.2023	DRAWING NAME: დასახელება: ჭრილი 1-1; 2-2; 3-3; 4-4.
AUDIT. რევიზია-0 00.00.00	
SCALE. მასშტაბი 1:30	

PAGE FORMAT ფორმატი	FILE NAME ფაილი	LAYOUT გვერდი
A3	FILEBI	
STAGE სტადია	SHEET ფურცელი	SHEETS ფურცლები
მუშა პროექტი	ბ.-113	

ფილის საყალიბო ნახაზი -0.10 ნიშნულზე

მ. 1:150

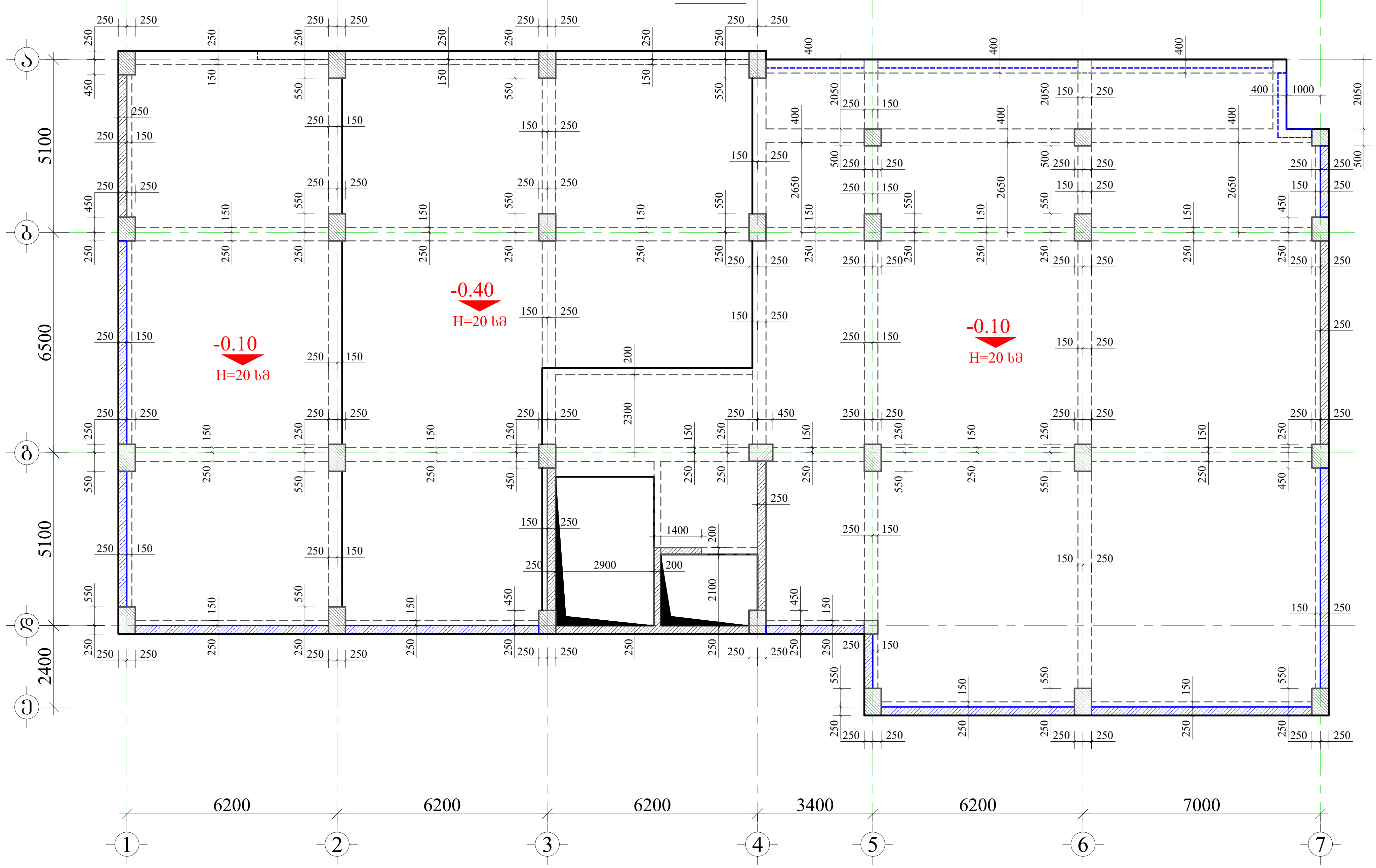

მრავალფუნქციური კომპლექსი

მისამართი: ქ. თბილისი, სოფელი გლდანი, ავშნიანის ტერიტორია (ს.კ.- 01.11.17.023.215)

GENERAL NOTES:
შენიშვნა:

1. წინამდებარე ნახაზი განხილული იქნას რიგელების, სვეტების, კიბისა და დიაფრაგმების კონსტრუქციულ ნახაზებთან ერთად.
2. გადახურვის ფილებში გამოყენებული იქნას **B**25 კლასის ბეტონი.
3. გადაბმა ხორციელდება პირგადადებით, გადაბმის სიგრძე 50**d** (**d**-გადასაბმელ არმატურებს შორის უდიდესის დიამეტრია.)
4. ფილებში არმატურების განაწილება განხორციელდეს ნახაზებზე მოცემული სქემის მიხედვით.
5. დაცული იქნას დამცავი შრეები.
6. ბეტონირებისას გამოყენებული იქნას ვიბრირება.
7. არმატურების მოღუნვა განხორციელდეს ცივად(გაცხელების გარეშე)
8. ფილის ზედა შრის არმატურა განაპირა რიგელებში ჩაანკერდეს 50**d** მანძილით. (**d**-ჩასაანკერებელი არმატურის დიამეტრია.)
9. ფილებში მოსაწყობი სავენტილაციო და წყალკანალიზაციის ხვრელების განლაგება და მიბმა ღერძებთან იხ. არქიტექტურულ და საინჟინრო ნახაზებზე.
10. პროექტში ყველა სახის ცვლილება შეთანხმებული იქნას პროექტის კონსტრუქციული ნაწილის ავტორებთან.
11. მშენებლობის გაჩერების შემთხვევაში გათვალისწინებული იქნას კონსერვაციის სამუშაოები.

დამკვეთი: შპს "მმჯ ჯგუფი"

LTD "ALPHA PROJECT GEORGIA"
შპს "ალფა პროჯექტ გორგია"

57a, cholokashvili str., Block#3, Flat#24, Tbilisi, Georgia
ქ. თბილისი, ქ. ჩოლოყაშვილის №57ა, კორ.3; ბ.24

POSITION თანამდებობა	NAME სახელი	SIGNATURE ხელმოწერა
DIRECTOR დირექტორი	T.MATCABERIDZE თ.მაცაბერიძე	
CONSTUCTOR კონსტრუქტორი	I. BOCHORISHVILI ი. ბოჭორიშვილი	
CONSTUCTOR კონსტრუქტორი		

DATE. თარიღი	DRAWING NAME: დასახელება:
02.09.2023	ფილის საყალიბო ნახაზი -0.10 ნიშნულზე
AUDIT. რევიზია-0	
00.00.00	
SCALE. მასშტაბი	
1:150	

PAGE FORMAT ფორმატი	FILE NAME ფაილი	LAYOUT გვერდი
A3	FILEBI	
STAGE სტადია	**SHEET ფურცელი**	**SHEETS ფურცლები**
მუშა პროექტი	კ.-114	

მრავალფუნქციური კომპლექსი

მისამართი: ქ. თბილისი, სოფელი გლდანი, აფშნიანის ტერიტორია (ს.კ.- 01.11.17.023.215)

ფილის ქვედა შრის არმირების ნახაზი -0.10 ნიშნულზე
მ. 1:150

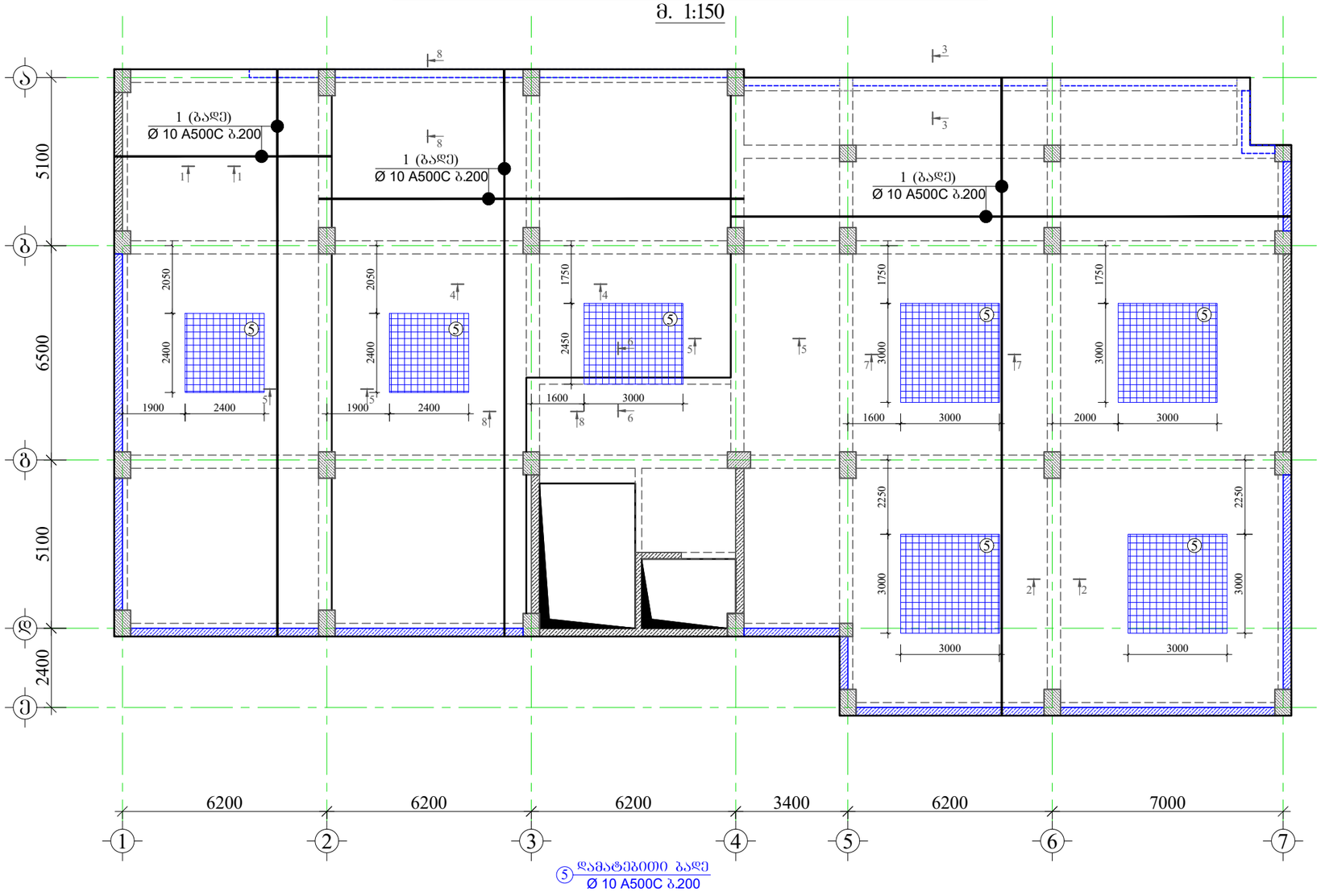

⑤ დამატებითი ბადე
Ø 10 A500C ბ.200

მახასიათებლების ცხრილი ფილებზე

მახასიათებლების დასახელება	პოზ. №	დიამეტრი და კლასი Φ მმ	სიგრძე L მმ	რაოდენობა n	სიგრძე Lsn მ	წონა q კგ	ელემენტის რაოდენობა N	სიგრძე LsnxN მ	წონა qxN კგ
-0.10 ნიშნულზე	1	Φ 10 A500C	6420000	1	6420.0	3958.1	1	6420.0	3958.1
	2	Φ 10 A500C	6520000	1	6520.0	4019.7		6520.0	4019.7
	3	Φ 8 A500C	720	1870	1346.4	531.3		1346.4	531.3
	4	Φ 8 A240C	350	1870	654.5	258.2		654.5	258.2
	5	Φ 10 A500C	600000	1	600.0	369.9		600.0	369.9
	6	Φ 10 A500C	2420000	1	2420.0	1492.0		2420.0	1492.0
	7	Φ 10 A500C	140000	1	140.0	86.3		140.0	86.3
					სულ q=	10715.5		სულ Q=	10715.5
	ლითონის წონა Q=					10715.5 კგ			
	ბეტონის მოცულობა B25 V=					124.32 მ³			

დამკვეთი: შპს "შმჯ ჯგუფი"

LTD "ALPHA PROJECT GEORGIA"
შპს "ალფა პროჯექტ გორგია"

57a, cholokashvili str., Block#3, Flat#24, Tbilisi, Georgia
ქ. თბილისი, ქ. ჩოლოყაშვილის №57ა, კორპ.3; ბ.24

POSITION თანამდებობა	NAME სახელი	SIGNATURE ხელმოწერა
DIRECTOR დირექტორი	T.MATCABERIDZE თ.მაცაბერიძე	
CONSTUCTOR კონსტრუქტორი	I. BOCHORISHVILI ი. ბოჭორიშვილი	
CONSTUCTOR კონსტრუქტორი		

DATE. თარიღი	DRAWING NAME: დასახელება:
02.09.2023	ფილის ქვედა შრის არმირების ნახაზი -0.10 ნიშნულზე. მასალის სპეციფიკაცია
AUDIT. რევიზია-0	
00.00.00	
SCALE. მასშტაბი	
1:150	

PAGE FORMAT ფორმატი	FILE NAME ფაილი	LAYOUT გვერდი
A3	FILEBI	
STAGE სტადია	SHEET ფურცელი	SHEETS ფურცლები
მუშა პროექტი	ბ.-115	

მრავალფუნქციური კომპლექსი

მისამართი: ქ. თბილისი, სოფელი გლდანი, აფშნიანის ტერიტორია (ს.კ.- 01.11.17.023.215)

ფილის ზედა შრის არმირების ნახაზი -0.10 ნიშნულზე
მ. 1:150

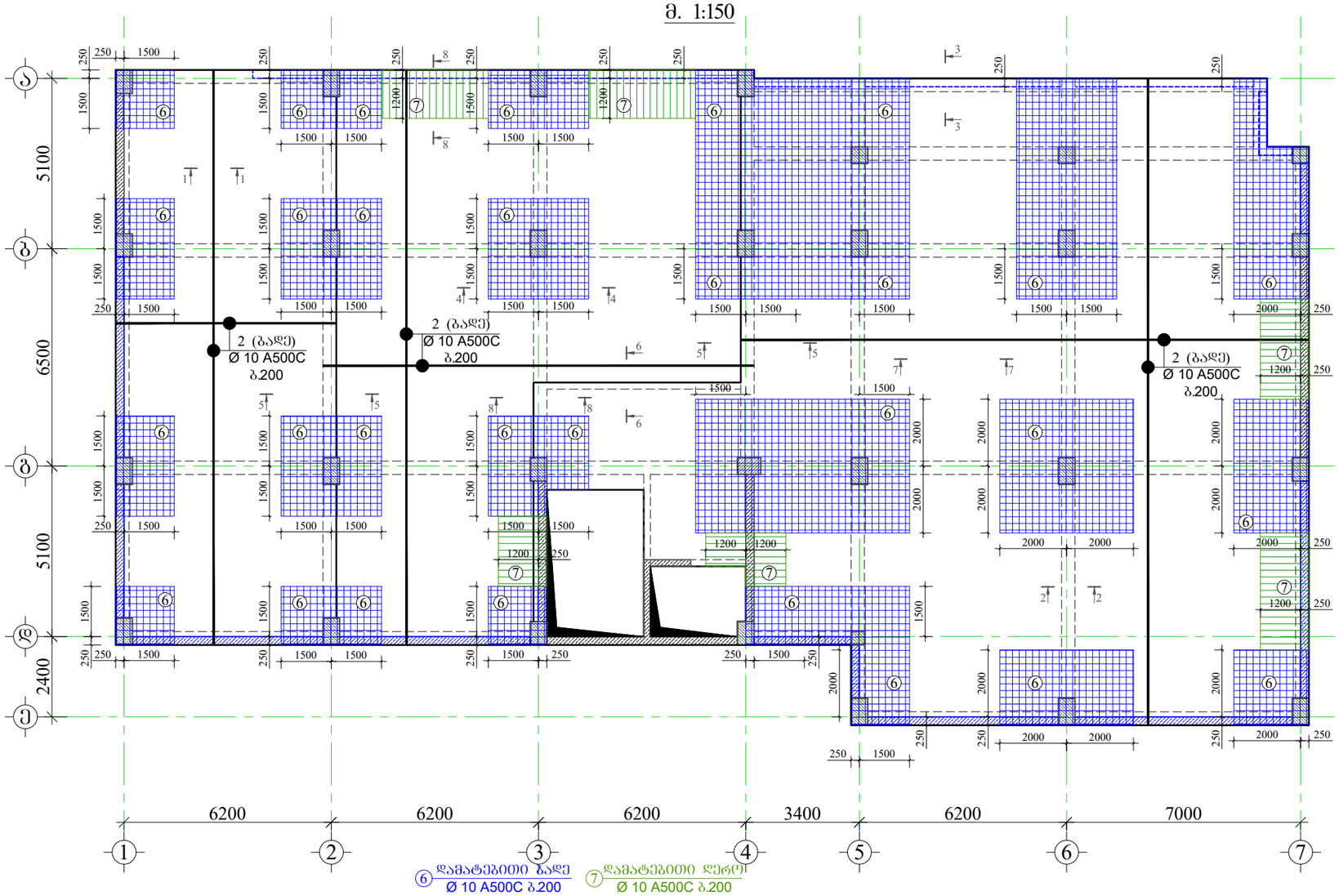

დამკვეთი: შპს "შმჯ ჯგუფი"

LTD "ALPHA PROJECT GEORGIA"
შპს "ალფა პროჯექტ გორგია"

57a, cholokashvili str., Block#3, Flat#24, Tbilisi, Georgia
ქ. თბილისი, ქ. ჩოლოყაშვილის №57ა, კორპ.3; ბ.24

POSITION თანამდებობა	NAME სახელი	SIGNATURE ხელმოწერა
DIRECTOR დირექტორი	T.MATCABERIDZE თ.მაცაბერიძე	
CONSTUCTOR კონსტრუქტორი	I. BOCHORISHVILI ი. ბოჯორიშვილი	
CONSTUCTOR კონსტრუქტორი		

DATE. თარიღი	DRAWING NAME: დასახელება:
02.09.2023	ფილის ზედა შრის არმირების ნახაზი -0.10 ნიშნულზე
AUDIT. რევიზია-0	
00.00.00	
SCALE. მასშტაბი	
1:150	

PAGE FORMAT ფორმატი	FILE NAME ფაილი	LAYOUT გვერდი
A3	FILEBI	
STAGE სტადია	SHEET ფურცელი	SHEETS ფურცლები
მუშა პროექტი	ბ.-116	

მრავალფუნქციური კომპლექსი

მისამართი: ქ. თბილისი, სოფელი გლდანი, აფშნიანის ტერიტორია (ს.კ.- 01.11.17.023.215)

ჭრილი 1-1
მ.1:20

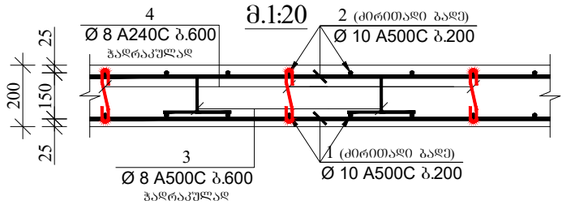

ჭრილი 2-2
მ.1:20

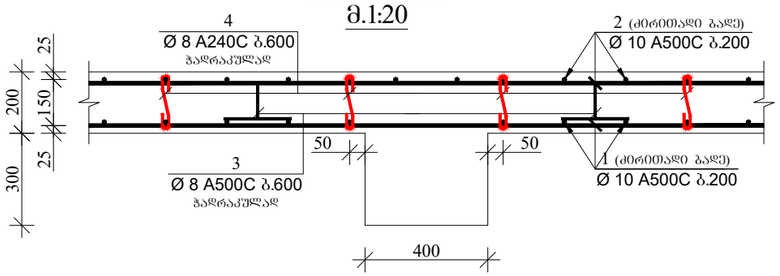

ჭრილი 3-3
მ.1:20

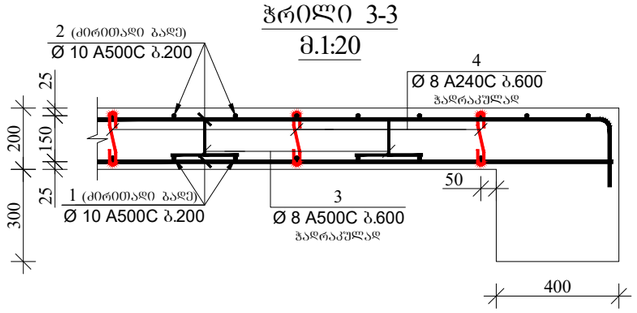

ჭრილი 4-4
მ.1:20

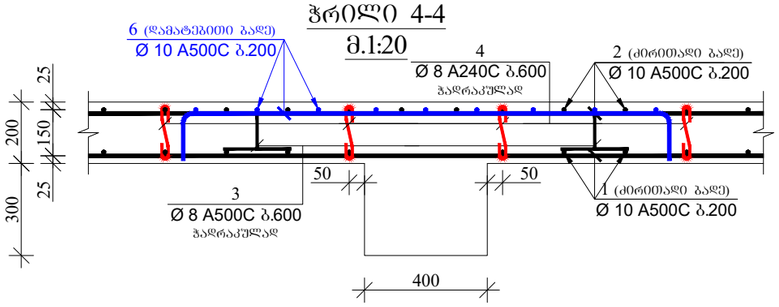

ჭრილი 5-5
მ.1:20

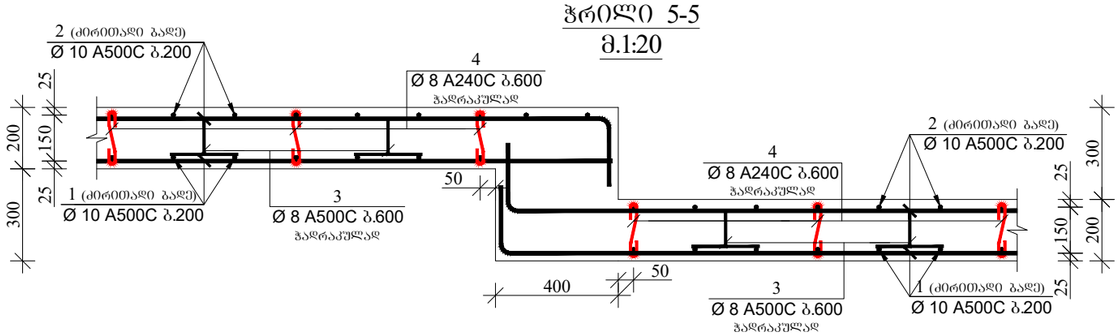

ჭრილი 6-6
მ.1:20

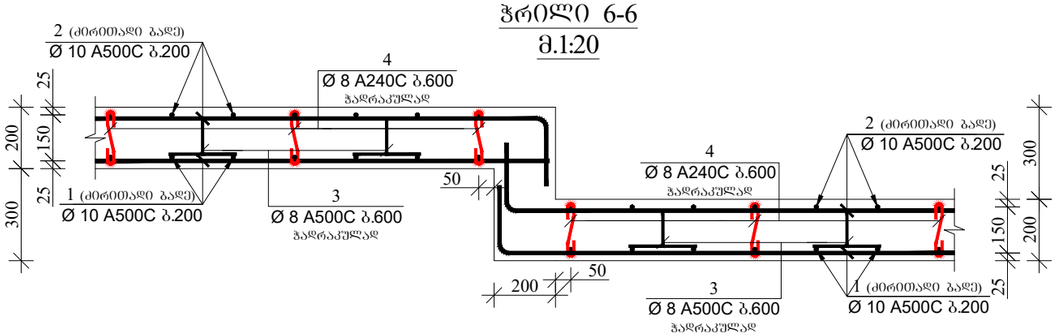

ჭრილი 7-7
მ.1:20

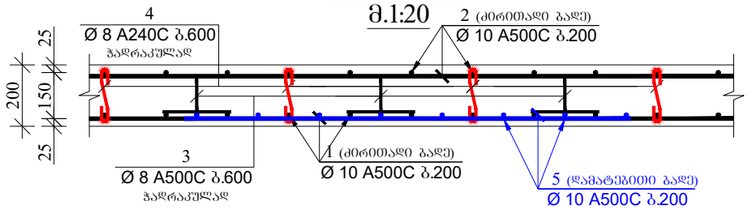

კოზიცია-3
მ.1:10

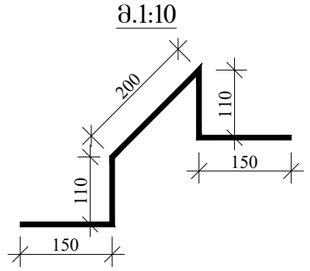

კოზიცია-4
მ.1:10

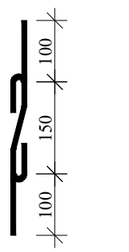

ჭრილი 8-8
მ.1:20

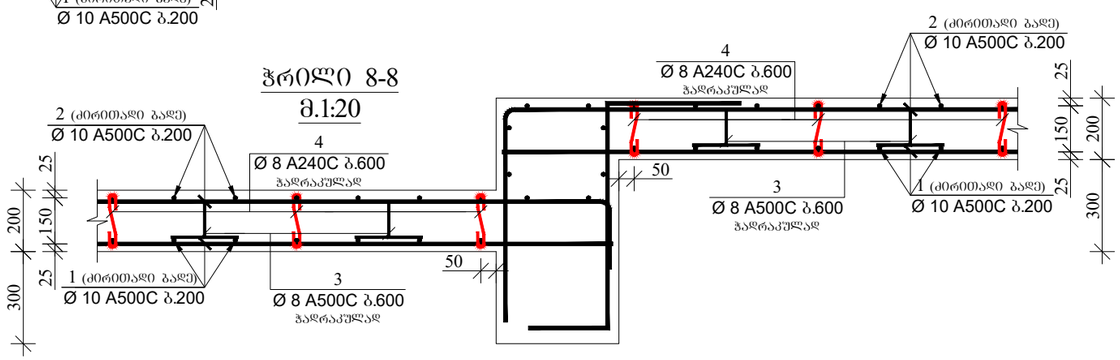

დამკვეთი: შპს "მმჯ ჯგუფი"

LTD "ALPHA PROJECT GEORGIA"
შპს "ალფა პროჯექტ გორგია"

57a, cholokashvili str., Block#3, Flat#24, Tbilisi, Georgia
ქ. თბილისი, ქ. ჭოლოყაშვილის №57ა, კორ.3; ბ.24

POSITION თანამდებობა	NAME სახელი	SIGNATURE ხელმოწერა
DIRECTOR დირექტორი	T.MATCABERIDZE თ.მაცაბერიძე	
CONSTUCTOR კონსტრუქტორი	I. BOCHORISHVILI ი. ბოჭორიშვილი	
CONSTUCTOR კონსტრუქტორი		

DATE. თარიღი	DRAWING NAME: დასახელება:
02.09.2023	ჭრილები ფილაზე
AUDIT. რევიზია-0	
00.00.00	
SCALE. მასშტაბი	
1:20	

PAGE FORMAT ფორმატი	FILE NAME ფაილი	LAYOUT გვერდი
A3	FILEBI	
STAGE სტადია	SHEET ფურცელი	SHEETS ფურცლები
მუშა პროექტი	ბ.-117	

ფილის საძალიბო ნახაზი +3.80 ნიშნულზე

მ. 1:150

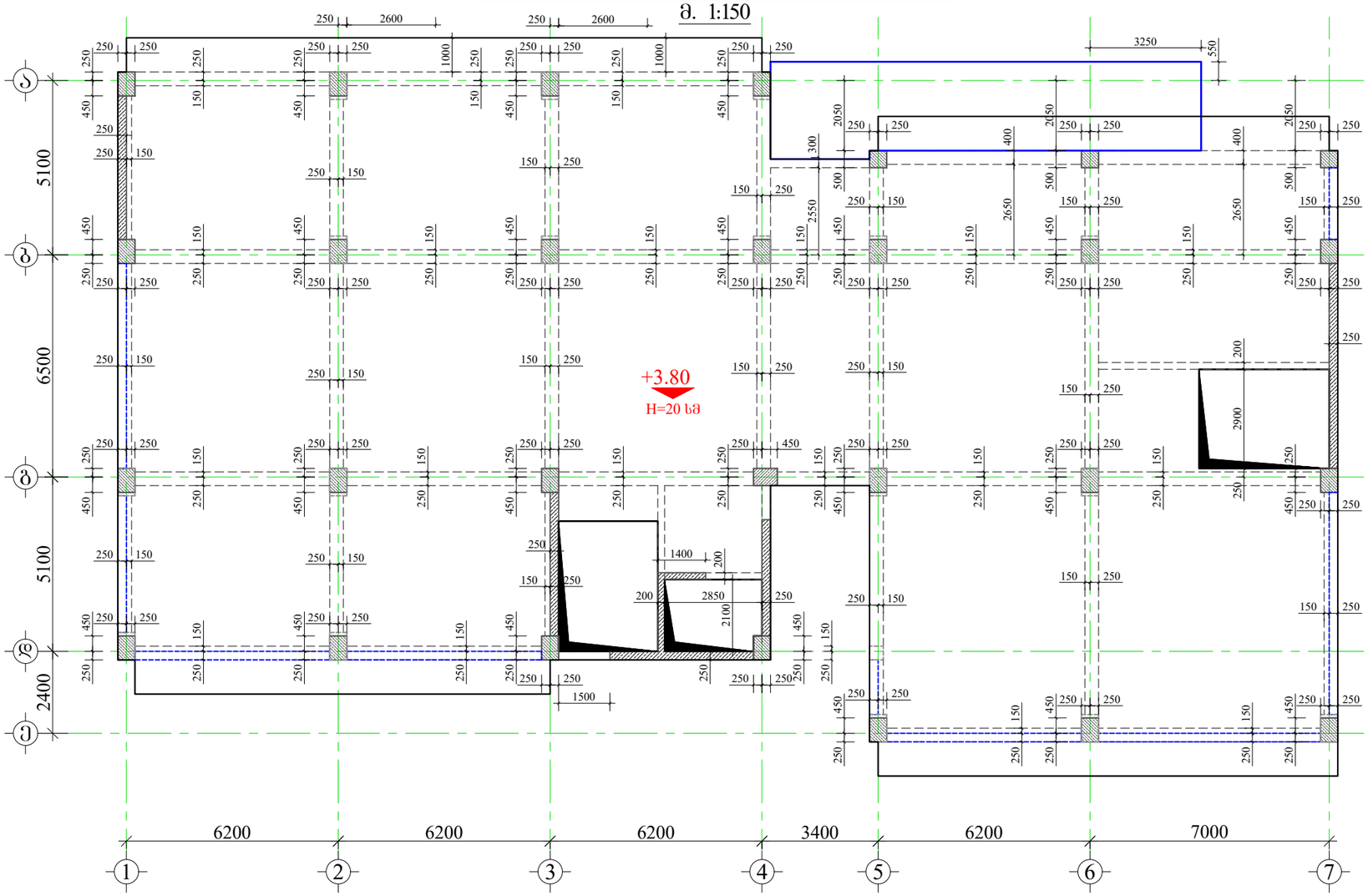

მრავალფუნქციური კომპლექსი

მისამართი: ქ. თბილისი, ხოფელი გლდანი, აფშნიანის ტერიტორია (ს.კ.- 01.11.17.023.215)

GENERAL NOTES:
შენიშვნა:

1. წინამდებარე ნახაზი განხილული იქნას რიგელების, სვეტების, კიბისა და დიაფრაგმების კონსტრუქციულ ნახაზებთან ერთად.
2. გადახურვის ფილებში გამოყენებული იქნას **B**25 კლასის ბეტონი.
3. გადაბმა ხორციელდება კორგადაღებით, გადაბმის სიგრძე 50**d** (**d**-გადასაბმელ არმატურებს შორის უდიდესის დიამეტრია.)
4. ფილებში არმატურების განაწილება განხორციელდეს ნახაზებზე მოცემული სქემის მიხედვით.
5. დაცული იქნას დამცავი შრეები.
6. ბეტონირებისას გამოყენებული იქნას ვიბრირება.
7. არმატურების მოლუნვა განხორციელდეს ცივად(გაცხელების გარეშე)
8. ფილის ზედა შრის არმატურა განაპირა რიგელებში ნაანკერდეს 50**d** მანძილით. (**d**-ჩასაბმელი/გადაბმული არმატურის დიამეტრია.)
9. ფილებში მოსაწყობი სანიტარიული და წყალკანალიზაციის ხვრელების განლაგება და მიბმა ღერძებთან იხ. არქიტექტურულ და სანიტარულ ნახაზებზე.
10. პროექტში ცვლა სახის ცვლილება შეთანხმებული იქნას პროექტის კონსტრუქციული ნაწილის ავტორებთან.
11. მშენებლობის განმავლობის შემოწმებაში გათვალისწინებული იქნას კონსერვაციის სამუშაოები.

დამკვეთი: შპს "მმჯ ჯგუფი"

LTD "ALPHA PROJECT GEORGIA"
შპს "ალფა პროჯექტ გორგია"

57a, cholokashvili str., Block#3, Flat#24, Tbilisi, Georgia
ქ. თბილისი, ქ. ჩოლოყაშვილის №57ა, კორ.3; ბ.24

POSITION თანამდებობა	NAME სახელი	SIGNATURE ხელმოწერა
DIRECTOR დირექტორი	T.MATCABERIDZE თ.მაცაბერიძე	
CONSTUCTOR კონსტრუქტორი	I. BOCHORISHVILI ი. ბოჭორიშვილი	
CONSTUCTOR კონსტრუქტორი		

DATE. თარიღი	DRAWING NAME: დასახელება:
02.09.2023	ფილის საძალიბო ნახაზი +3.80 ნიშნულზე
AUDIT. რევიზია-0	
00.00.00	
SCALE. მასშტაბი	
1:150	

PAGE FORMAT ფორმატი	FILE NAME ფაილი	LAYOUT გვერდი
A3	FILEBI	
STAGE სტადია	SHEET ფურცელი	SHEETS ფურცლები
მუშა პროექტი	ბ.-118	

ფილის ქვედა შრის არმირების ნახაზი +3.80 ნიშნულზე
მ. 1:150

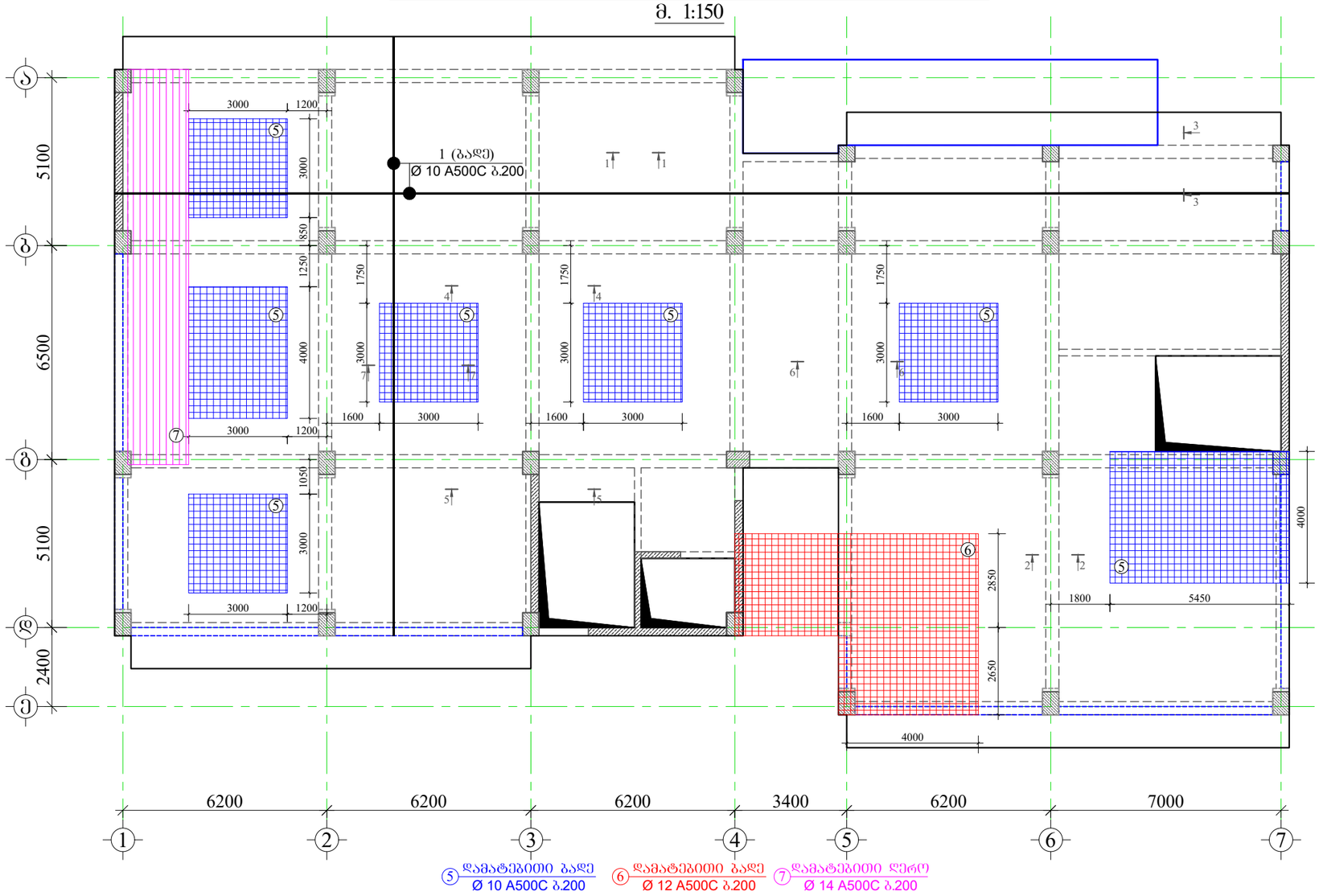

მახალის სპეციფიკაცია ფილებზე

ელემენტის ტიპის დასახელება	პოზ. №	დასახელება და კლასი Φ მმ	სიგრძე L მმ	რაოდენობა n	სიგრძე Lსმ	წონა q კგ	ელემენტის რაოდენობა N	სიგრძე LxnxN მ	წონა qxN კგ
+3.80 ნიშნულზე	1	Φ 10 A500C	6050000	1	6050.0	3729.9	1	6050.0	3729.9
	2	Φ 10 A500C	6150000	1	6150.0	3791.6		6150.0	3791.6
	3	Φ 8 A500C	720	1760	1267.2	500.0		1267.2	500.0
	4	Φ 8 A240C	350	1760	616.0	243.1		616.0	243.1
	5	Φ 10 A500C	860000	1	860.0	530.2		860.0	530.2
	6	Φ 12 A500C	370000	1	370.0	328.5		370.0	328.5
	7	Φ 14 A500C	125000	1	125.0	151.0		125.0	151.0
	8	Φ 12 A500C	1620000	1	1620.0	1438.2		1620.0	1438.2
	9	Φ 14 A500C	1060000	1	1060.0	1280.9		1060.0	1280.9
	10	Φ 12 A500C	400000	1	400.0	355.1		400.0	355.1
					სულ q=	12348.5		სულ Q=	12348.5

ლითონის წონა Q= 12348.5 კგ

ბეტონის მოცულობა B25 V= 117.06 მ³

მრავალფუნქციური კომპლექსი

მისამართი: ქ. თბილისი, სოფელი გლდანი, აფშნიანის ტერიტორია (ს.კ.- 01.11.17.023.215)

დამკვეთი: შპს "მმჯ ჯგუფი"

LTD "ALPHA PROJECT GEORGIA"
შპს "ალფა პროჯექტ გორგია"
57a, cholokashvili str., Block#3, Flat#24, Tbilisi, Georgia
ქ. თბილისი, ქ. ჩოლოყაშვილის №57ა, კორ.3; ბ.24

POSITION თანამდებობა	NAME სახელი	SIGNATURE ხელმოწერა
DIRECTOR დირექტორი	T.MATCABERIDZE თ.მაცაბერიძე	
CONSTUCTOR კონსტრუქტორი	I. BOCHORISHVILI ი. ბოჭორიშვილი	
CONSTUCTOR კონსტრუქტორი		

DATE. თარიღი	DRAWING NAME: დასახელება:
02.09.2023	ფილის ქვედა შრის არმირების ნახაზი +3.80 ნიშნულზე. მასალის სპეციფიკაცია
AUDIT. რევიზია-0	
00.00.00	
SCALE. მასშტაბი	
1:150	

PAGE FORMAT ფორმატი	FILE NAME ფაილი	LAYOUT გვერდი
A3	FILEBI	
STAGE სტადია	SHEET ფურცელი	SHEETS ფურცლები
მუშა პროექტი	ბ.-119	

მრავალფუნქციური კომპლექსი

მისამართი: ქ. თბილისი, სოფელი გლდანი, აშენიანის ტერიტორია (ს.კ.- 01.11.17.023.215)

ფილის ზედა შრის არმირების ნახაზი +3.80 ნიშნულზე

მ. 1:150

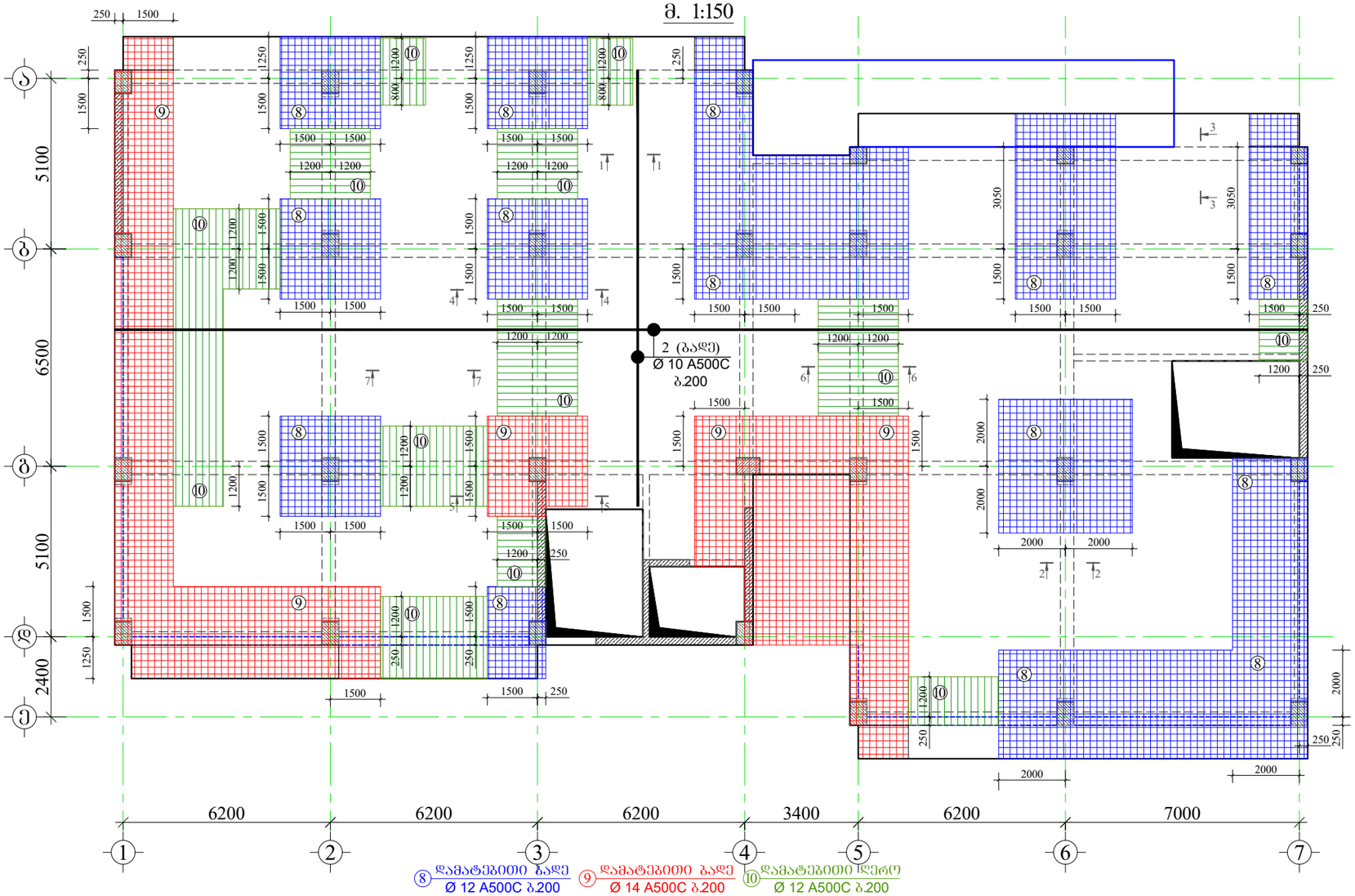

დამკვეთი: შპს "შმჯ ჯგუფი"

LTD "ALPHA PROJECT GEORGIA"
შპს "ალფა პროჯექტ გორგია"

57a, cholokashvili str., Block#3, Flat#24, Tbilisi, Georgia
ქ. თბილისი, ქ. ჩოლოყაშვილის №57ა, კორპ.3; ბ.24

POSITION თანამდებობა	NAME სახელი	SIGNATURE ხელმოწერა
DIRECTOR დირექტორი	T.MATCABERIDZE თ.მაცაბერიძე	
CONSTUCTOR კონსტრუქტორი	I. BOCHORISHVILI ი. ბოჭორიშვილი	
CONSTUCTOR კონსტრუქტორი		

DATE. თარიღი: 02.09.2023	DRAWING NAME: დასახელება: ფილის ზედა შრის არმირების ნახაზი +3.80 ნიშნულზე
AUDIT. რევიზია-0: 00.00.00	
SCALE. მასშტაბი: 1:150	

PAGE FORMAT ფორმატი	FILE NAME ფაილი	LAYOUT გვერდი
A3	FILEBI	
STAGE სტადია	SHEET ფურცელი	SHEETS ფურცლები
მუშა პროექტი	ბ.-120	

ჭრილი 1-1
მ.1:20

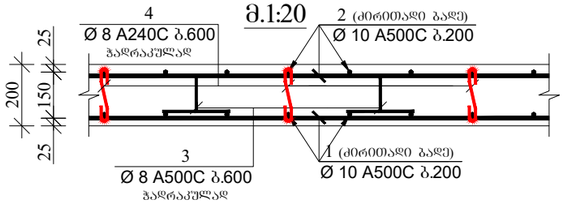

ჭრილი 2-2
მ.1:20

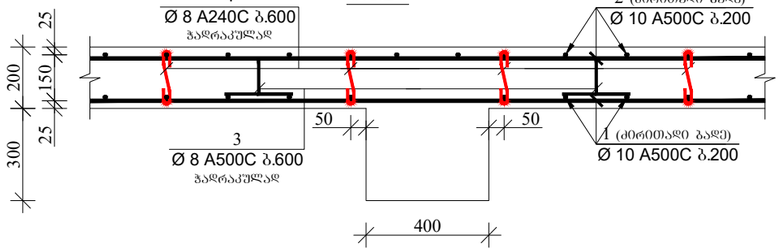

ჭრილი 3-3
მ.1:20

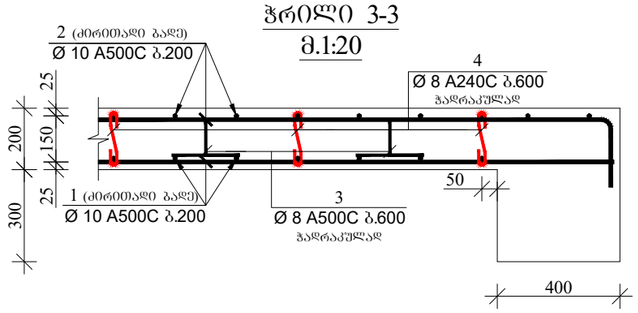

ჭრილი 4-4
მ.1:20

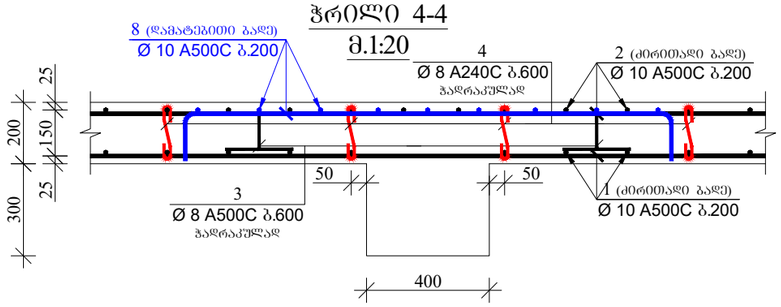

ჭრილი 5-5
მ.1:20

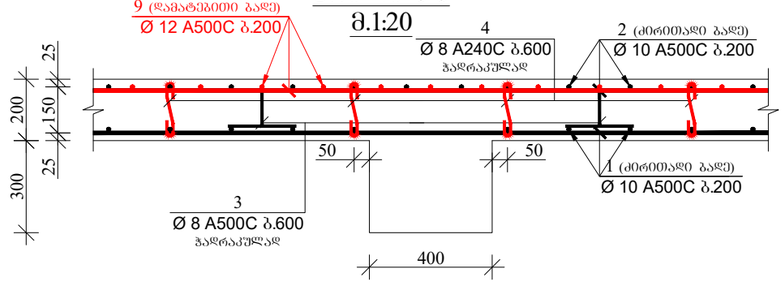

ჭრილი 6-6
მ.1:20

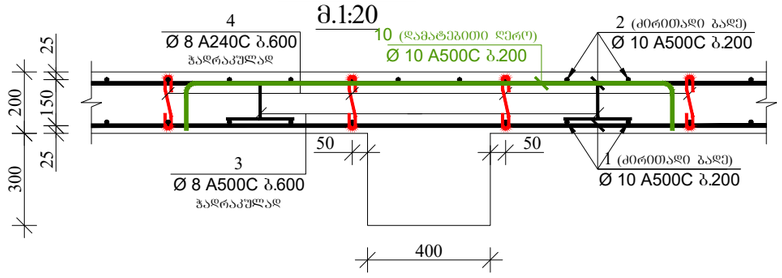

ჭრილი 7-7
მ.1:20

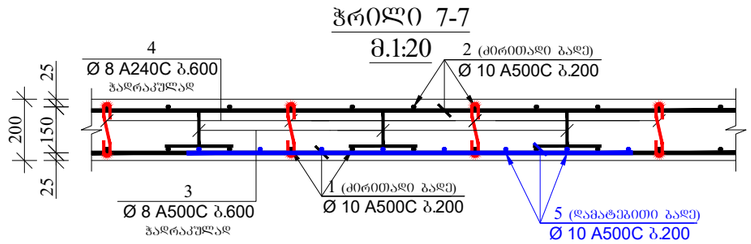

კოზიცია-3
მ.1:10

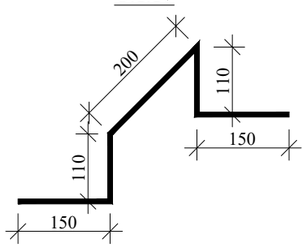

კოზიცია-4
მ.1:10

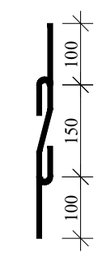

მრავალფუნქციური კომპლექსი

მისამართი: ქ. თბილისი, სოფელი გლდანი, აფშნიანის ტერიტორია (ს.კ.- 01.11.17.023.215)

დამკვეთი: შპს "მმჯ ჯგუფი"

LTD "ALPHA PROJECT GEORGIA"
შპს "ალფა პროჯექტ გორგია"

57a, cholokashvili str., Block#3, Flat#24, Tbilisi, Georgia
ქ. თბილისი, ქ. ჩოლოყაშვილის №57ა, კორ.3; ბ.24

POSITION თანამდებობა	NAME სახელი	SIGNATURE ხელმოწერა
DIRECTOR დირექტორი	T.MATCABERIDZE თ.მაცაბერიძე	
CONSTUCTOR კონსტრუქტორი	I. BOCHORISHVILI ი. ბოჭორიშვილი	
CONSTUCTOR კონსტრუქტორი		

DATE. თარიღი	DRAWING NAME:
02.09.2023	დასახელება: ჭრილები ფილაზე
AUDIT. რევიზია-0	
00.00.00	
SCALE. მასშტაბი	
1:20	

PAGE FORMAT ფორმატი	FILE NAME ფაილი	LAYOUT გვერდი
A3	FILEBI	
STAGE სტადია	SHEET ფურცელი	SHEETS ფურცლები
მუშა პროექტი	ბ.-121	

ფილის საყალიბო ნახაზი +7.00; +10.20; +13.40 ნიშნულზე

მ. 1:150

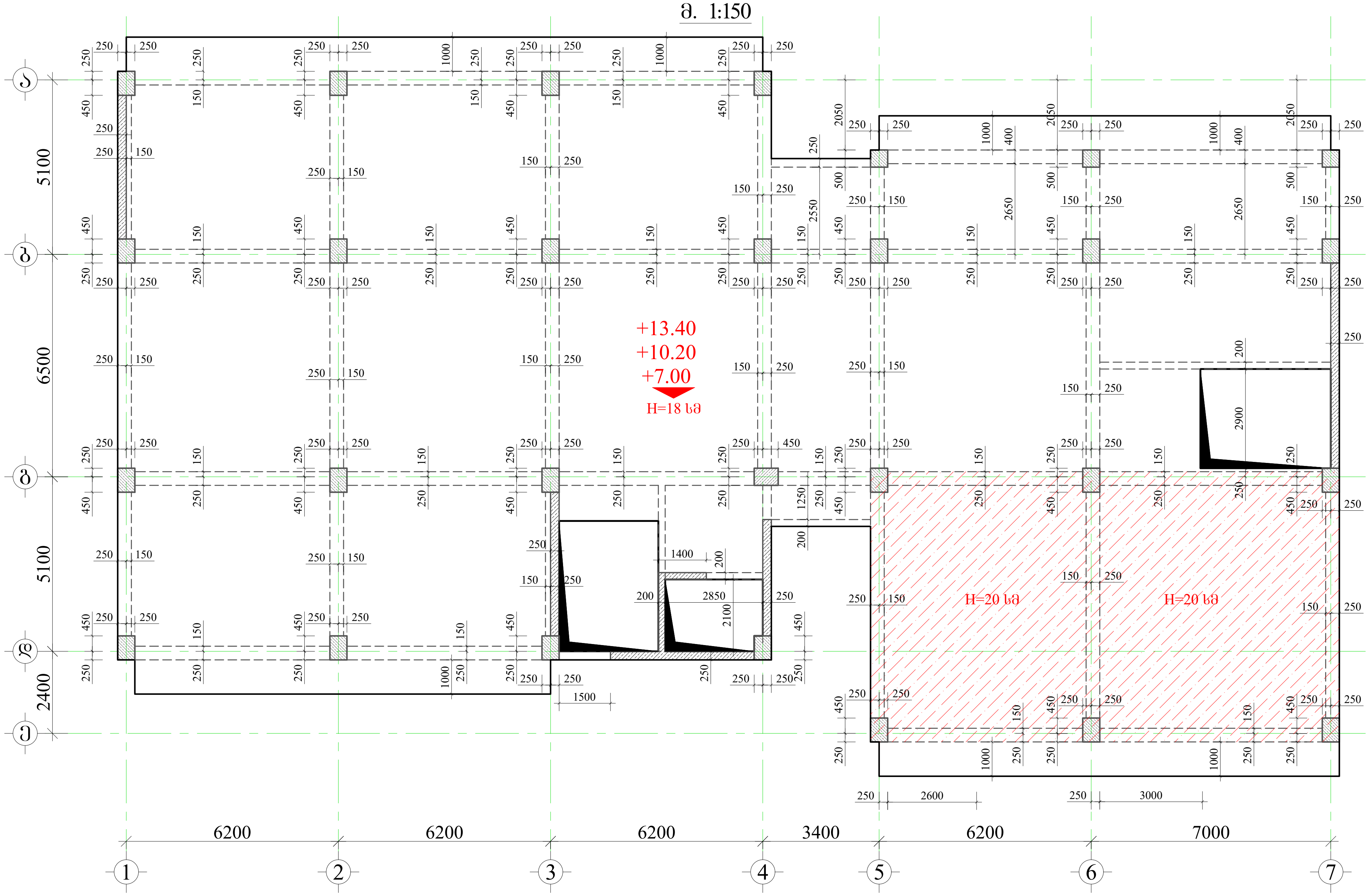

მრავალფუნქციური კომპლექსი

მისამართი: ქ. თბილისი, სოფელი ბლდანი, აფშიანის ტერიტორია (ს.კ.- 01.11.17.023.215)

GENERAL NOTES:
შენიშვნა:

1. წინამდებარე ნახაზი განხილული იქნას რიგელების, სვეტების, კიბისა და დიაფრაგმების კონსტრუქციულ ნახაზებთან ერთდ.
2. გადახურვის ფილებში გამოყენებული იქნას **B**25 კლასის ბეტონი.
3. გადაბმა ხორციელდება პირგადადებით, გადაბმის სიგრძე 50**d** (**d**-გადასაბმელ არმატურებს შორის უდიდესის დიამეტრია.)
4. ფილებში არმატურების განაწილება განხორციელდეს ნახაზებზე მოცემული სქემის მიხედვით.
5. დაცული იქნას დამცავი შრეები.
6. ბეტონირებისას გამოყენებული იქნას ვიბრირება.
7. არმატურების მოღუნვა განხორციელდეს ცივად(გაცხელების გარეშე)
8. ფილის ზედა შრის არმატურა განაპირა რიგელებში ჩაანკერდეს 50**d** მანძილით. (**d**-ჩასაანკერებელი არმატურის დიამეტრია.)
9. ფილებში მოსაწყობი სავენტილაციო და წყალკანალიზაციის ხვრელების განლაგება და მიბმა ღერძებთან იხ. არქიტექტურულ და საინჟინრო ნახაზებზე.
10. პროექტში ყველა სახის ცვლილება შეთანხმებული იქნას პროექტის კონსტრუქციული ნაწილის ავტორებთან.
11. მშენებლობის გაჩერების შემთხვევაში გათვალისწინებული იქნას კონსერვაციის სამუშაოები.

დამკვეთი: შპს "მმჯ ჯგუფი"

LTD "ALPHA PROJECT GEORGIA"
შპს "ალფა პროჯექტ გორგია"

57a, cholokashvili str., Block#3, Flat#24, Tbilisi, Georgia
ქ. თბილისი, ქ. ჩოლოყაშვილის №57ა, კორ.3; ბ.24

POSITION თანამდებობა	NAME სახელი	SIGNATURE ხელმოწერა
DIRECTOR დირექტორი	T.MATCABERIDZE თ.მაცაბერიძე	თ. [signature]
CONSTUCTOR კონსტრუქტორი	I. BOCHORISHVILI ი. ბოჭორიშვილი	[signature]
CONSTUCTOR კონსტრუქტორი		

DATE. თარიღი	DRAWING NAME: დასახელება:
02.09.2023	ფილის საყალიბო ნახაზი +7.00; +10.20; +13.40 ნიშნულებზე
AUDIT. რევიზია-0	
00.00.00	
SCALE. მასშტაბი	
1:150	

PAGE FORMAT ფორმატი	FILE NAME ფაილი	LAYOUT გვერდი
A3	FILEBI	

STAGE სტადია	SHEET ფურცელი	SHEETS ფურცლები
მუშა პროექტი	ԺԺ.-122	

მრავალფუნქციური კომპლექსი

მისამართი: ქ. თბილისი, სოფელი გლდანი, აშენიანის ტერიტორია (ს.კ.- 01.11.17.023.215)

ფილის ქვედა შრის არმირების ნახაზი +7.00; +10.20; +13.40 ნიშნულზე

მ. 1:150

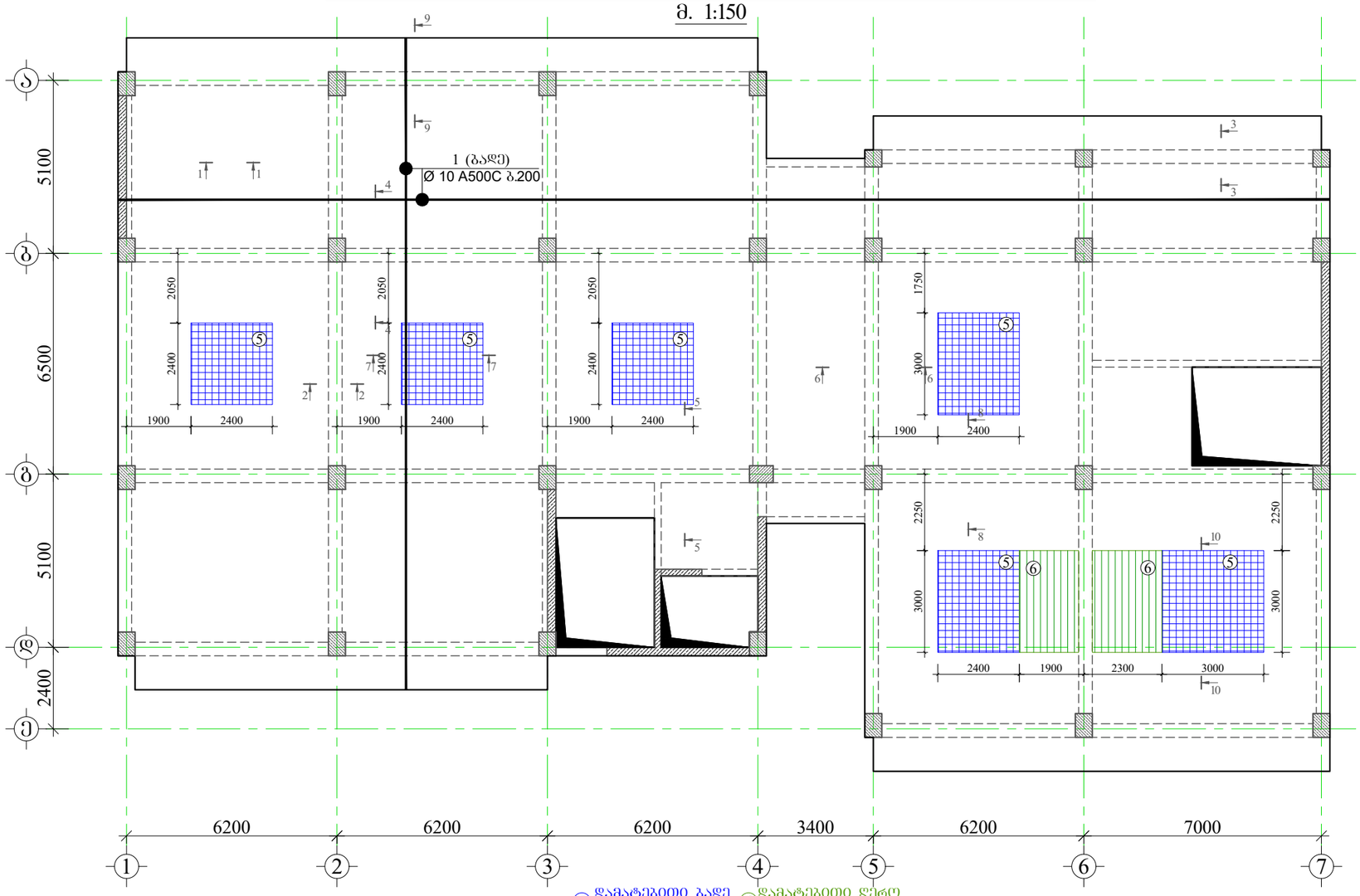

მასალის სპეციფიკაცია ფილებზე

ფილების ტიპის დასახელება	პოზ. №	დიამეტრი და კლასი Φ მმ	სიგრძე L მმ	რაოდენობა n	სიგრძე Lსმ მ	წონა q კგ	ელემენტის რაოდენობა N	სიგრძე LსმxN მ	წონა qxN კგ
+7.00; +10.20; +13.40 ნიშნულზე	1	Φ 10 A500C	6100000	1	6100.0	3760.8	3	18300.0	11282.3
	2	Φ 10 A500C	6200000	1	6200.0	3822.4		18600.0	11467.3
	3	Φ 8 A500C	680	1430	972.4	383.7		2917.2	1151.0
	4	Φ 8 A240C	330	1430	471.9	186.2		1415.7	558.6
	5	Φ 10 A500C	450000	1	450.0	277.4		1350.0	832.3
	6	Φ 10 A500C	65000	1	65.0	40.1		195.0	120.2
	7	Φ 10 A500C	1530000	1	1530.0	943.3		4590.0	2829.8
	8	Φ 12 A500C	700000	1	700.0	621.5		2100.0	1864.4
	9	Φ 10 A500C	650000	1	650.0	400.7		1950.0	1202.2
	10	Φ 8 A500C	720	330	237.6	93.8		712.8	281.3
	11	Φ 8 A240C	350	330	115.5	45.6		346.5	136.7
					სულ q=	10575.4		სულ Q=	31726.1

ლითონის წონა Q= 31726.1 კგ

ბეტონის მოცულობა B25 V= 323.91 მ³

დამკვეთი:	შპს "შმჯ ჯგუფი"

LTD "ALPHA PROJECT GEORGIA"
შპს "ალფა პროჯექტ გორგია"

57a, cholokashvili str., Block#3, Flat#24, Tbilisi, Georgia
ქ. თბილისი, ქ. ჭოლოყაშვილის №57ა, კორპ.3; ბ.24

POSITION თანამდებობა	NAME სახელი	SIGNATURE ხელმოწერა
DIRECTOR დირექტორი	T.MATCABERIDZE თ.მაცაბერიძე	
CONSTUCTOR კონსტრუქტორი	I. BOCHORISHVILI ი. ბოჭორიშვილი	
CONSTUCTOR კონსტრუქტორი		

DATE. თარიღი	DRAWING NAME: დასახელება:
02.09.2023	ფილის ქვედა შრის არმირების ნახაზი +7.00; +10.20; +13.40 ნიშნულებზე. მასალის სპეციფიკაცია
AUDIT. რევიზია-0	
00.00.00	
SCALE. მასშტაბი	
1:150	

PAGE FORMAT ფორმატი	FILE NAME ფაილი	LAYOUT გვერდი
A3	FILEBI	
STAGE სტადია	SHEET ფურცელი	SHEETS ფურცლები
მუშა პროექტი	ჯ.-123	

მრავალფუნქციური კომპლექსი

მისამართი: ქ. თბილისი, სოფელი გლდანი, აფშნიანის ტერიტორია (ს.კ.- 01.11.17.023.215)

ფილის ზედა შრის არმირების ნახაზი +7.00; +10.20; +13.40 ნიშნულზე

მ. 1:150

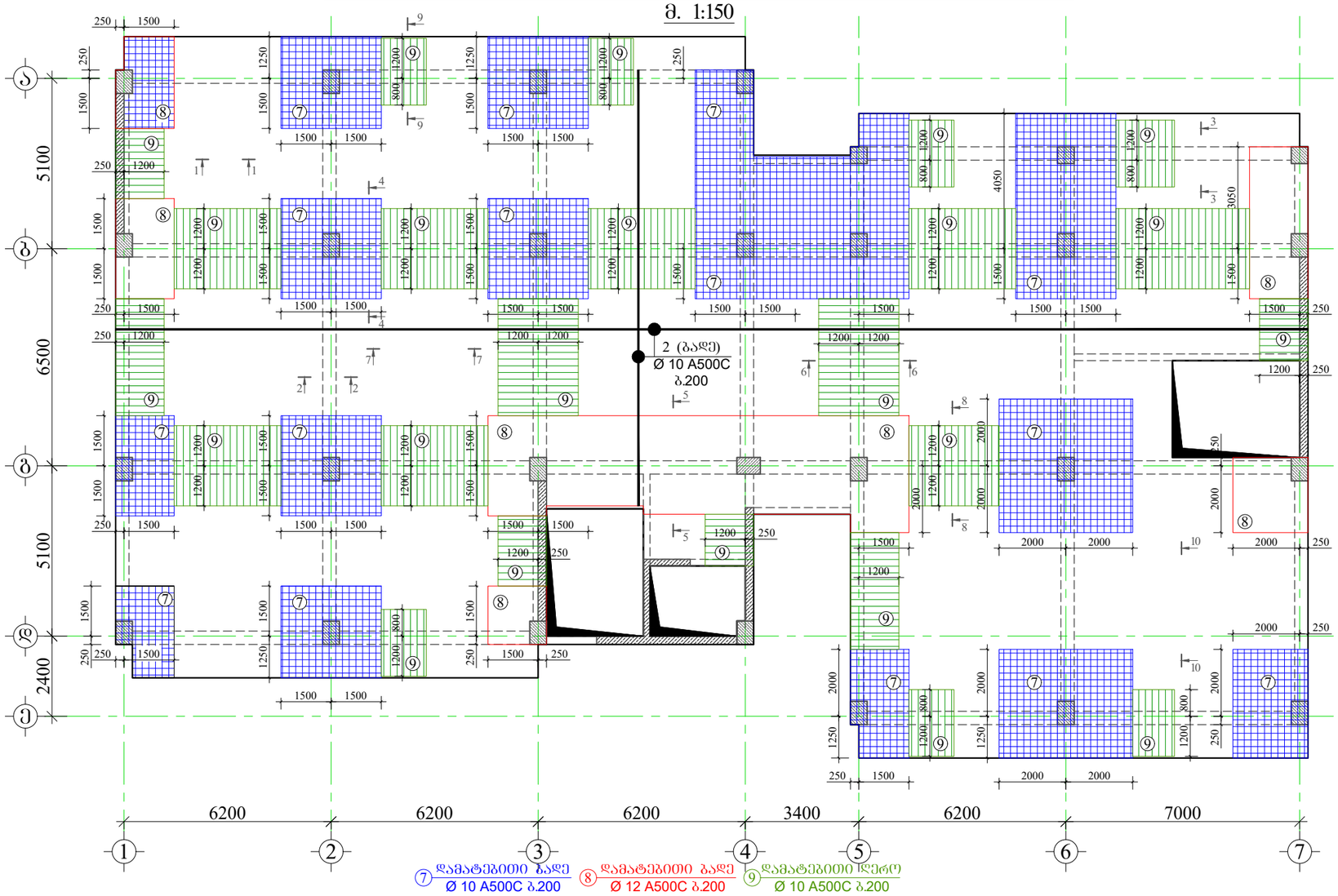

⑦ დამატებითი ბადე Ø 10 A500C ბ.200

⑧ დამატებითი ბადე Ø 12 A500C ბ.200

⑨ დამატებითი ქვერა Ø 10 A500C ბ.200

დამკვეთი: შპს "მმჯ ჯგუფი"

LTD "ALPHA PROJECT GEORGIA"
შპს "ალფა პროჯექტ გორგია"

57a, cholokashvili str., Block#3, Flat#24, Tbilisi, Georgia
ქ. თბილისი, ქ. ჭოლოყაშვილის №57ა, კორ.3; ბ.24

POSITION თანამდებობა	NAME სახელი	SIGNATURE ხელმოწერა
DIRECTOR დირექტორი	T.MATCABERIDZE თ.მაცაბერიძე	
CONSTUCTOR კონსტრუქტორი	I. BOCHORISHVILI ი. ბოჭორიშვილი	
CONSTUCTOR კონსტრუქტორი		

DATE. თარიღი	DRAWING NAME: დასახელება:
02.09.2023	ფილის ზედა შრის არმირების ნახაზი +7.00; +10.20; +13.40 ნიშნულებზე
AUDIT. რევიზია-0	
00.00.00	
SCALE. მასშტაბი	
1:150	

PAGE FORMAT ფორმატი	FILE NAME ფაილი	LAYOUT გვერდი
A3	FILEBI	
STAGE სტადია	SHEET ფურცელი	SHEETS ფურცლები
მუშა პროექტი	ბ.-124	

მრავალფუნქციური კომპლექსი

მისამართი: ქ. თბილისი, ხოფელი გლდანი, აფშნიანის ტერიტორია (ს.კ.- 01.11.17.023.215)

ფილის საძალიბო ნახაზი +16.60 ნიშნულზე
მ. 1:150

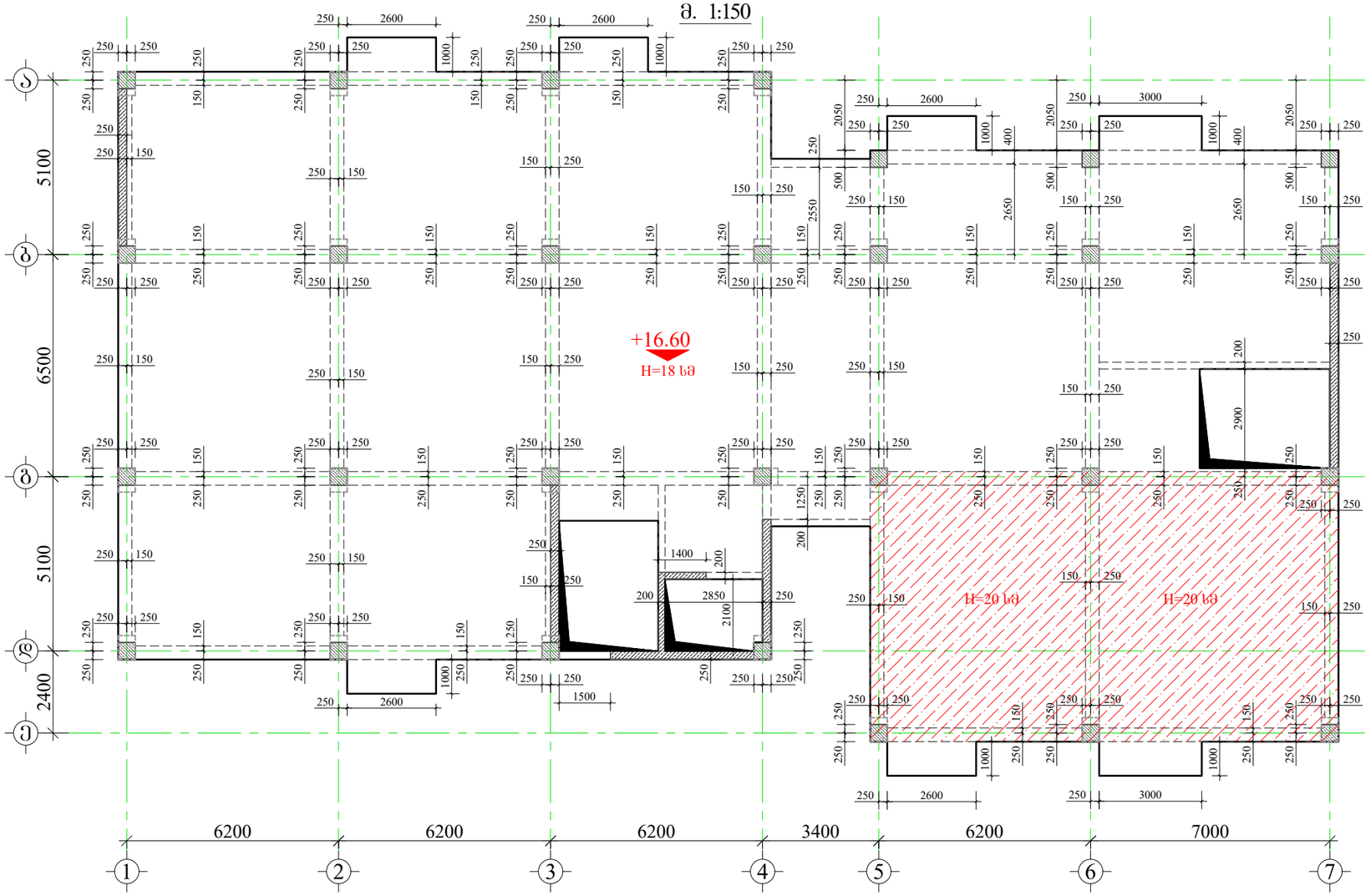

GENERAL NOTES:
შენიშვნა:

1. წინამდებარე ნახაზი განხილული იქნას რიგელების, სვეტების, კიბისა და დიაფრაგმების კონსტრუქციულ ნახაზებთან ერთად.
2. გაღახურვის ფილებში გამოყენებული იქნას **B**25 კლასის ბეტონი.
3. გაღაბმა ხორციელდება კორგაღაღებით, გაღაბმის სიმრძე 50**d** (**d**-გაღასაბმელ არმატურებს შორის უღიდესის დიამეტრია.)
4. ფილებში არმატურების განაწილება განხორციელდეს ნახაზებზე მოცემული სქემის მიხედვით.
5. დაცული იქნას დამცავი შრეები.
6. ბეტონირებისას გამოყენებული იქნას ვიბრირება.
7. არმატურების მოლუნვა განხორციელდეს ცივად(გაცხელების გარეშე)
8. ფილის ზედა შრის არმატურა განაპირა რიგელებში ნაანკერდეს 50**d** მანძილით. (**d**-ნახაზებზე არმატურის დიამეტრია.)
9. ფილებში მოსაწყობი სანიტარული და წყალკანალიზაციის ხვრელების განლაგება და მიბმა ღერძებთან იხ. არქიტექტურულ და სანიტარულ ნახაზებზე.
10. პროექტში ცვლილა სახის ცვლილება შეთანხმებული იქნას პროექტის კონსტრუქციული ნაწილის ავტორებთან.
11. მშენებლობის განხორციელების შემთხვევაში გათვალისწინებული იქნას კონსერვაციის სამუშაოები.

დამკვეთი:	შპს "მმჯ ჯგუფი"

LTD "ALPHA PROJECT GEORGIA"
შპს "ალფა პროჯექტ გორგია"

57a, cholokashvili str., Block#3, Flat#24, Tbilisi, Georgia
ქ. თბილისი, ქ. ჩოლოყაშვილის №57ა, კორპ.3; ბ.24

POSITION თანამდებობა	NAME სახელი	SIGNATURE ხელმოწერა
DIRECTOR დირექტორი	T.MATCABERIDZE თ.მაცაბერიძე	
CONSTUCTOR კონსტრუქტორი	I. BOCHORISHVILI ი. ბოჯორიშვილი	
CONSTUCTOR კონსტრუქტორი		

DATE. თარიღი	DRAWING NAME: დასახელება:
02.09.2023	ფილის საძალიბო ნახაზი +16.60 ნიშნულზე
AUDIT. რევიზია-0	
00.00.00	
SCALE. მასშტაბი	
1:150	

PAGE FORMAT ფორმატი	FILE NAME ფაილი	LAYOUT გვერდი
A3	FILEBI	
STAGE სტადია	SHEET ფურცელი	SHEETS ფურცლები
მუშა პროექტი	ს.-125	

ფილის ქვედა შრის არმირების ნახაზი +16.60 ნიშნულზე

მ. 1:150

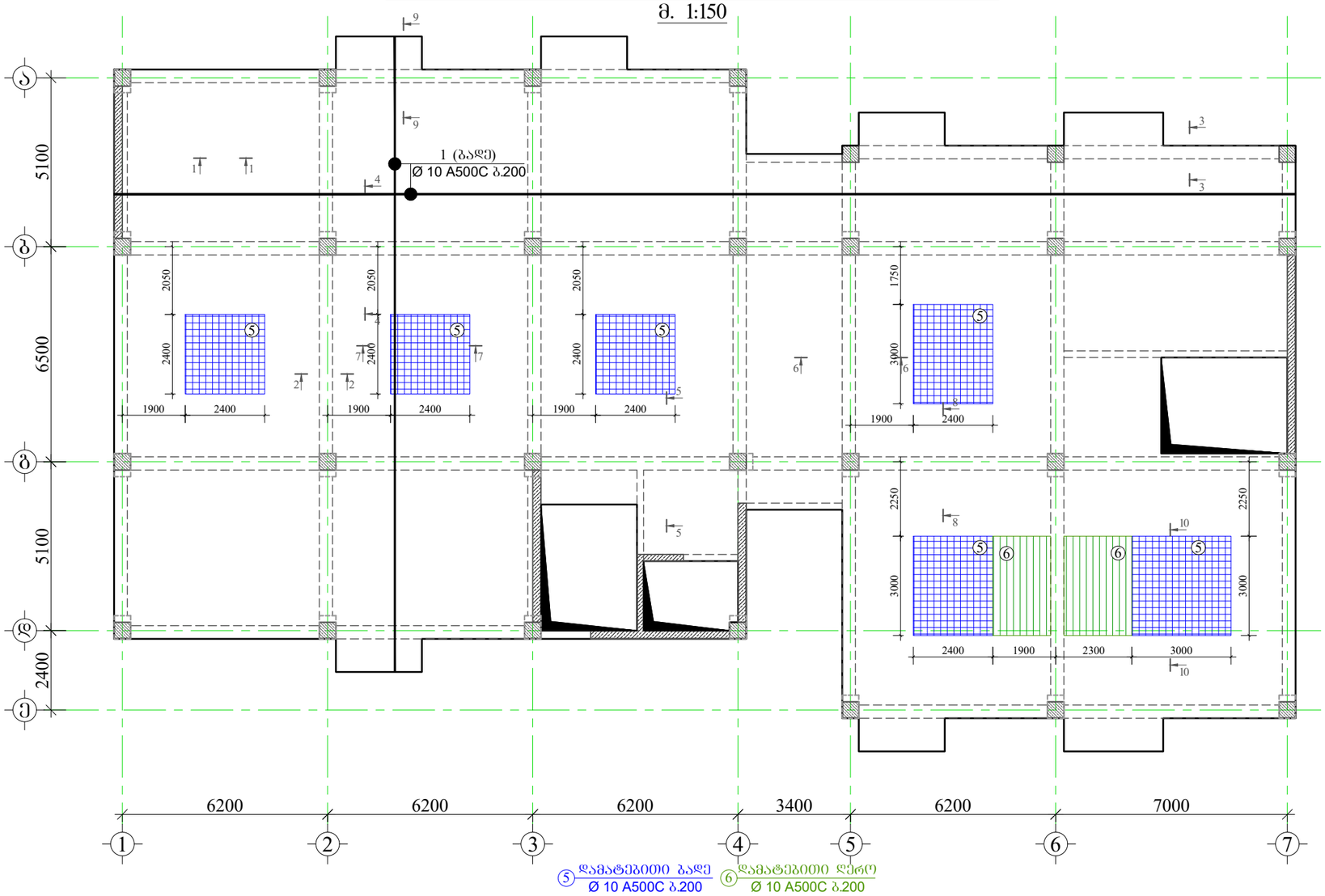

მახალის სპეციფიკაცია ფილებზე

ელემენტის ტიპი და ნახაზის ლეგენდა	პოზ. №	დიამეტრი და კლასი Φ მმ	სიგრძე L მმ	რაოდენობა n	სიგრძე Lსთ მ	წონა q კგ	ელემენტების რაოდენობა N	სიგრძე LსთxN მ	წონა qxN კგ
+16.60 ნიშნულზე	1	Φ 10 A500C	6100000	1	6100.0	3760.8	1	6100.0	3760.8
	2	Φ 10 A500C	6200000	1	6200.0	3822.4		6200.0	3822.4
	3	Φ 8 A500C	680	1430	972.4	383.7		972.4	383.7
	4	Φ 8 A240C	330	1430	471.9	186.2		471.9	186.2
	5	Φ 10 A500C	450000	1	450.0	277.4		450.0	277.4
	6	Φ 10 A500C	65000	1	65.0	40.1		65.0	40.1
	7	Φ 10 A500C	1530000	1	1530.0	943.3		1530.0	943.3
	8	Φ 12 A500C	700000	1	700.0	621.5		700.0	621.5
	9	Φ 10 A500C	650000	1	650.0	400.7		650.0	400.7
	10	Φ 8 A500C	720	330	237.6	93.8		237.6	93.8
	11	Φ 8 A240C	350	330	115.5	45.6		115.5	45.6
					ჯამი q=	10575.4		ჯამი Q=	10575.4

ლითონის წონა Q= 10575.4 კგ

ბეტონის მოცულობა B25 V= 107.97 მ³

მრავალფუნქციური კომპლექსი

მისამართი: ქ. თბილისი, სოფელი გლდანი, აფშნიანის ტერიტორია (ს.კ.- 01.11.17.023.215)

დამკვეთი: შპს "მმჯ ჯგუფი"

LTD "ALPHA PROJECT GEORGIA"
შპს "ალფა პროჯექტ გორგია"

57a, cholokashvili str., Block#3, Flat#24, Tbilisi, Georgia
ქ. თბილისი, ქ. ჭოლოყაშვილის №57ა, კორ.3; ბ.24

POSITION თანამდებობა	NAME სახელი	SIGNATURE ხელმოწერა
DIRECTOR დირექტორი	T.MATCABERIDZE თ.მაცაბერიძე	
CONSTUCTOR კონსტრუქტორი	I. BOCHORISHVILI ი. ბოჭორიშვილი	
CONSTUCTOR კონსტრუქტორი		

DATE. თარიღი	DRAWING NAME: დასახელება:
02.09.2023	ფილის ქვედა შრის არმირების ნახაზი +16.60 ნიშნულზე. მასალის სპეციფიკაცია
AUDIT. რევიზია-0	
00.00.00	
SCALE. მასშტაბი	
1:150	

PAGE FORMAT ფორმატი	FILE NAME ფაილი	LAYOUT განრიგი
A3	FILEBI	
STAGE სტადია	SHEET ფურცელი	SHEETS ფურცლები
მუშა პროექტი	ს.-126	

ფილის ზედა შრის არმირების ნახაზი +16.60 ნიშნულზე

მ. 1:150

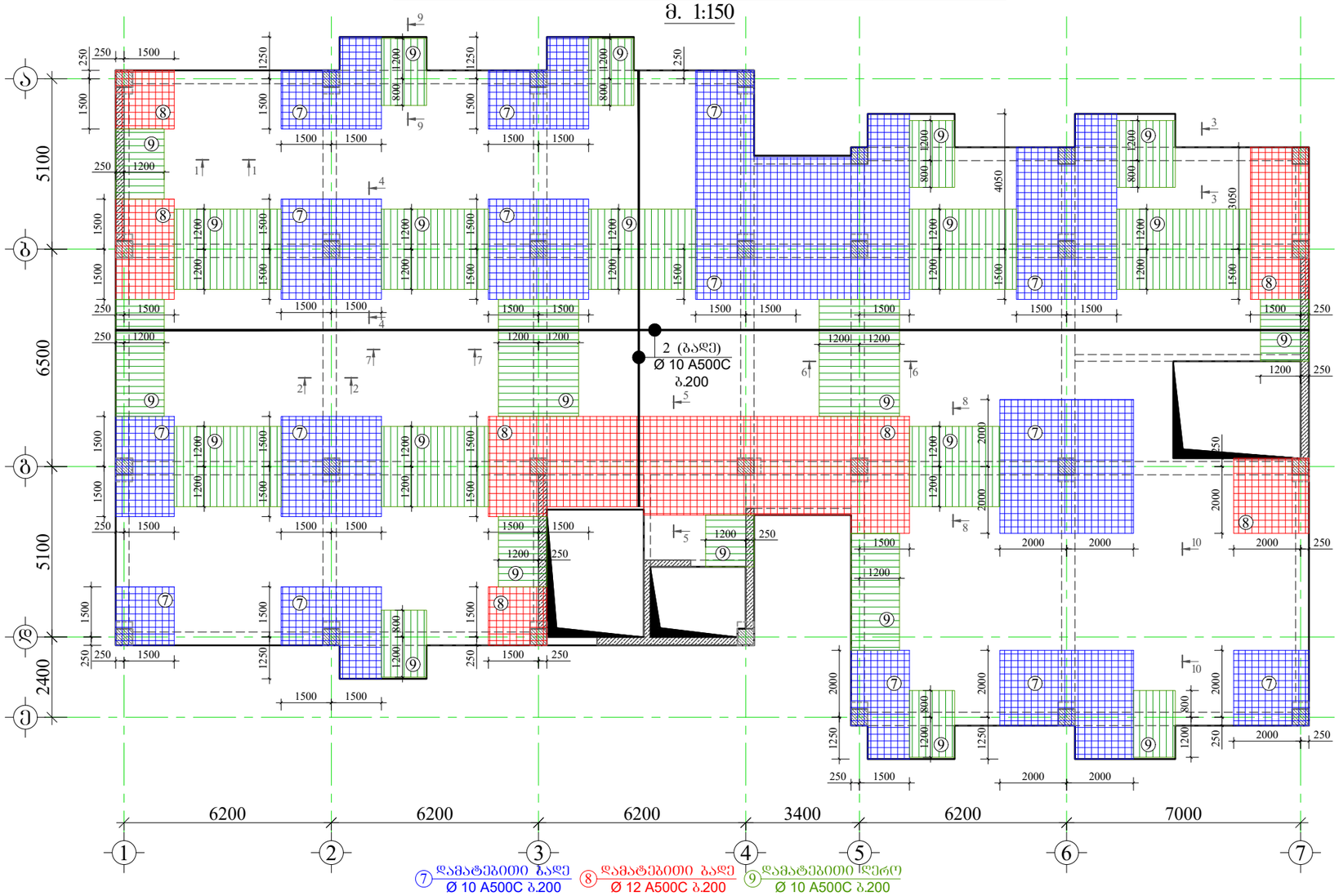

⑦ დამატებითი ბაღე Ø 10 A500C ბ.200 ⑧ დამატებითი ბაღე Ø 12 A500C ბ.200 ⑨ დამატებითი ქვედა Ø 10 A500C ბ.200

მრავალფუნქციური კომპლექსი

მისამართი: ქ. თბილისი, სოფელი გლდანი, აშენიანის ტერიტორია (ს.კ.- 01.11.17.023.215)

დამკვეთი: შპს "შმჯ ჯგუფი"

LTD "ALPHA PROJECT GEORGIA"
შპს "ალფა პროჯექტ გორგია"

57a, cholokashvili str., Block#3, Flat#24, Tbilisi, Georgia
ქ. თბილისი, ქ. ჭოლოყაშვილის №57ა, კორ.3; ბ.24

POSITION თანამდებობა	NAME სახელი	SIGNATURE ხელმოწერა
DIRECTOR დირექტორი	T.MATCABERIDZE თ.მაცაბერიძე	
CONSTUCTOR კონსტრუქტორი	I. BOCHORISHVILI ი. ბოჭორიშვილი	
CONSTUCTOR კონსტრუქტორი		

DATE. თარიღი	DRAWING NAME: დასახელება:
02.09.2023	ფილის ზედა შრის არმირების ნახაზი +16.60 ნიშნულზე
AUDIT. რევიზია-0	
00.00.00	
SCALE. მასშტაბი	
1:150	

PAGE FORMAT ფორმატი	FILE NAME ფაილი	LAYOUT გვერდი
A3	FILEBI	
STAGE სტადია	SHEET ფურცელი	SHEETS ფურცლები
მუშა პროექტი	ბ.-127	

მრავალფუნქციური კომპლექსი

მისამართი: ქ. თბილისი, ხოფელი გლდანი, აფშნიანის ტერიტორია (ს.კ.- 01.11.17.023.215)

ფილის საყალიბო ნახაზი +19.80; +23.00; +26.20; +29.40 ნიშნულზე

მ. 1:150

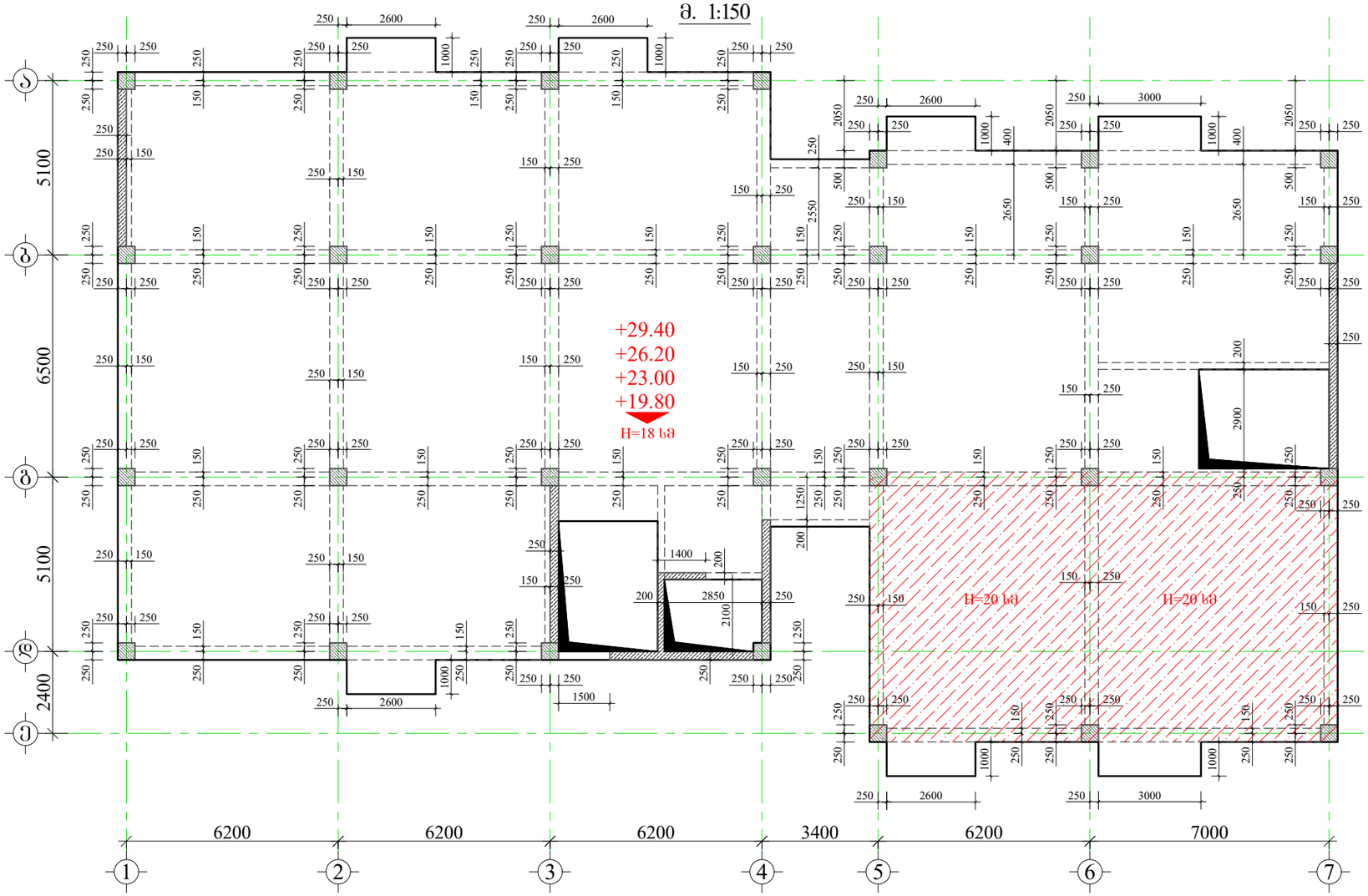

GENERAL NOTES:
შენიშვნა:

1. წინამდებარე ნახაზი განხილული იქნას რიგელების, სვეტების, კიბისა და დიაფრაგმების კონსტრუქციულ ნახაზებთან ერთად.
2. გაღახურვის ფილებში გამოყენებული იქნას **B**25 კლასის ბეტონი.
3. გაღაბმა ხორციელდება კორგაღაღებით, გაღაბმის სიგრძე 50**d** (**d**-გაღასაბმელ არმატურებს შორის უღიზის დიამეტრია.)
4. ფილებში არმატურების განაწილება განხორციელდეს ნახაზებზე მოცემული ხქემის მიხედვით.
5. დაცული იქნას დამცავი შრეები.
6. ბეტონირებისას გამოყენებული იქნას ვიბრირება.
7. არმატურების მოლუნვა განხორციელდეს ცივად(გაცხელების გარეშე)
8. ფილის ზედა შრის არმატურა განაპირა რიგელებში ნაანკერდეს 50**d** მანძილით. (**d**-ნახაზებზე არმატურის დიამეტრია.)
9. ფილებში მოსაწყობი სანიტარიული და წყალკანალიზაციის ხვრელების განლაგება და ზომა ღერძებთან იხ. არქიტექტურულ და სანიტარულ ნახაზებზე.
10. პროექტში ცვლილება შეთანხმებული იქნას პროექტის კონსტრუქციული ნაწილის ავტორებთან.
11. მშენებლობის განმავლობაში შემოწმებულ იქნას კონსერვაციის სამუშაოები.

დამკვეთი: შპს "მმჯ ჯგუფი"

LTD "ALPHA PROJECT GEORGIA"
შპს "ალფა პროჯექტ გორგია"
57a, cholokashvili str., Block#3, Flat#24, Tbilisi, Georgia
ქ. თბილისი, ქ. ჭოლოყაშვილის №57ა, კორ.3; ბ.24

POSITION თანამდებობა	NAME სახელი	SIGNATURE ხელმოწერა
DIRECTOR დირექტორი	T.MATCABERIDZE თ.მაცაბერიძე	
CONSTUCTOR კონსტრუქტორი	I. BOCHORISHVILI ი. ბოჭორიშვილი	
CONSTUCTOR კონსტრუქტორი		

DATE. თარიღი	02.09.2023
AUDIT. რევიზია-ი	00.00.00
SCALE. მასშტაბი	1:150

DRAWING NAME:
დასახელება:
ფილის საყალიბო ნახაზი +19.80; +23.00; +26.20; +29.40 ნიშნულებზე

PAGE FORMAT ფორმატი	FILE NAME ფაილი	LAYOUT გვერდი
A3	FILEBI	
STAGE სტადია	SHEET ფურცელი	SHEETS ფურცლები
მუშა პროექტი	ბ.-128	

ფილის ქვედა შრის არმირების ნახაზი +19.80; +23.00; +26.20; +29.40 ნიშნულზე

მ. 1:150

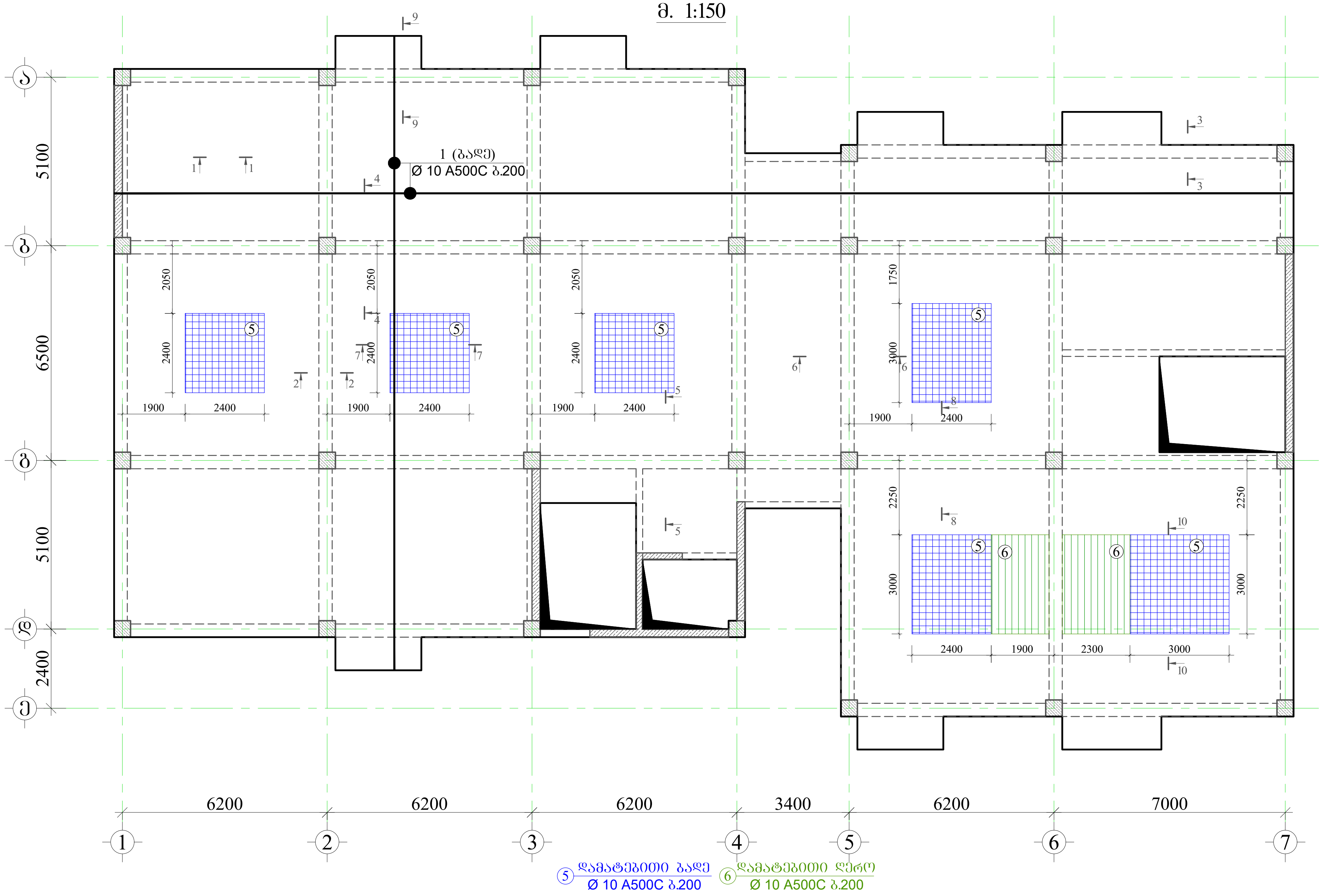

მასალის სპეციფიკაცია ფილებზე

ელემენტის დასახელება	პოზ. №	დიამეტრი და კლასი Φ მმ	სიგრძე L მმ	რაოდენობა n	სიგრძე L×n მ	წონა q კგ	ელემენტების რაოდენობა N	სიგრძე L×n×N მ	წონა q×N კგ
+19.80; +23.00; +26.20; +29.40 ნიშნულზე	1	Φ 10 A500C	6100000	1	6100.0	3760.8	4	24400.0	15043.1
	2	Φ 10 A500C	6200000	1	6200.0	3822.4		24800.0	15289.7
	3	Φ 8 A500C	680	1430	972.4	383.7		3889.6	1534.7
	4	Φ 8 A240C	330	1430	471.9	186.2		1887.6	744.8
	5	Φ 10 A500C	450000	1	450.0	277.4		1800.0	1109.7
	6	Φ 10 A500C	65000	1	65.0	40.1		260.0	160.3
	7	Φ 10 A500C	1530000	1	1530.0	943.3		6120.0	3773.1
	8	Φ 12 A500C	700000	1	700.0	621.5		2800.0	2485.8
	9	Φ 10 A500C	650000	1	650.0	400.7		2600.0	1603.0
	10	Φ 8 A500C	720	330	237.6	93.8		950.4	375.0
	11	Φ 8 A240C	350	330	115.5	45.6		462.0	182.3
					ჯამი q=	10575.4		ჯამი Q=	42301.5

ლითონის წონა Q= 42301.5 კგ

ბეტონის მოცულობა B25 V= 431.88 მ³

მრავალფუნქციური კომპლექსი

მისამართი: ქ. თბილისი, სოფელი გლდანი, ავშნიანის ტერიტორია (ს.კ.- 01.11.17.023.215)

დამკვეთი: შპს "მშჯ ჯგუფი"

LTD "ALPHA PROJECT GEORGIA"
შპს "ალფა პროჯექტ გორგია"

57a, cholokashvili str., Block#3, Flat#24, Tbilisi, Georgia
ქ. თბილისი, ქ. ჩოლოყაშვილის №57ა, კორ.3; ბ.24

POSITION თანამდებობა	NAME სახელი	SIGNATURE ხელმოწერა
DIRECTOR დირექტორი	T.MATCABERIDZE თ.მაცაბერიძე	
CONSTUCTOR კონსტრუქტორი	I. BOCHORISHVILI ი. ბოჭორიშვილი	
CONSTUCTOR კონსტრუქტორი		

DATE. თარიღი	DRAWING NAME: დასახელება:
02.09.2023	ფილის ქვედა შრის არმირების ნახაზი +19.80; +23.00; +26.20; +29.40 ნიშნულებზე. მასალის სპეციფიკაცია
AUDIT. რევიზია-0	
00.00.00	
SCALE. მასშტაბი	
1:150	

PAGE FORMAT ფორმატი	FILE NAME ფაილი	LAYOUT გვერდი
A3	FILEBI	

STAGE სტადია	SHEET ფურცელი	SHEETS ფურცლები
მუშა პროექტი	კ.-129	

მრავალფუნქციური კომპლექსი

მისამართი: ქ. თბილისი, სოფელი გლდანი, აშენიანის ტერიტორია (ს.კ.- 01.11.17.023.215)

ფილის ზედა შრის არმირების ნახაზი +19.80; +23.00; +26.20; +29.40 ნიშნულზე

მ. 1:150

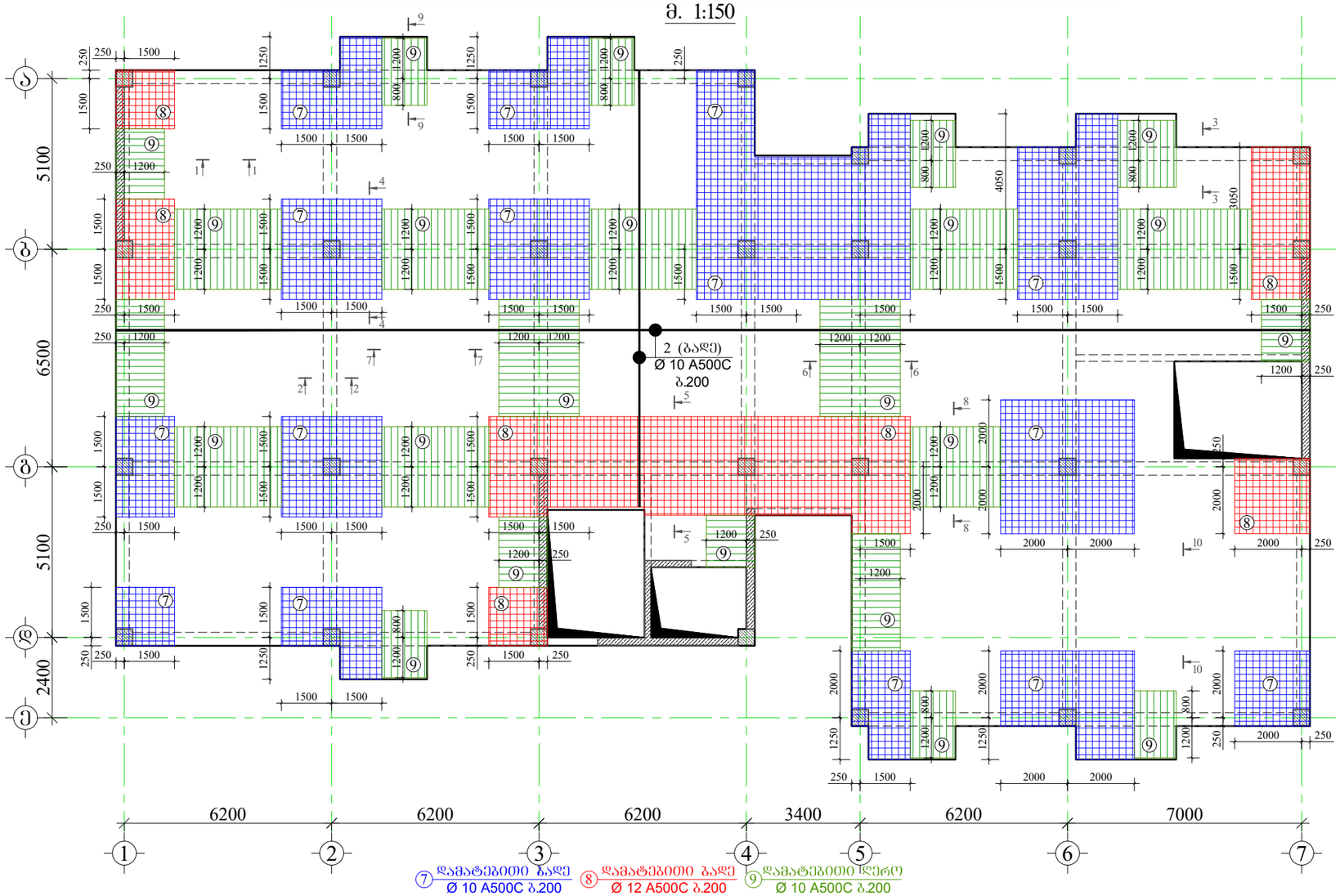

დამკვეთი: შპს "მმჯ ჯგუფი"

LTD "ALPHA PROJECT GEORGIA"
შპს "ალფა პროჯექტ გორგია"

57a, cholokashvili str., Block#3, Flat#24, Tbilisi, Georgia
ქ. თბილისი, ქ. ჭოლოყაშვილის №57ა, კორპ.3; ბ.24

POSITION თანამდებობა	NAME სახელი	SIGNATURE ხელმოწერა
DIRECTOR დირექტორი	T.MATCABERIDZE თ.მაცაბერიძე	
CONSTUCTOR კონსტრუქტორი	I. BOCHORISHVILI ი. ბოჭორიშვილი	
CONSTUCTOR კონსტრუქტორი		

DATE. თარიღი	DRAWING NAME: დასახელება:
02.09.2023	ფილის ზედა შრის არმირების ნახაზი +19.80; +23.00; +26.20; +29.40 ნიშნულებზე
AUDIT. რევიზია-0	
00.00.00	
SCALE. მასშტაბი	
1:150	

PAGE FORMAT ფორმატი	FILE NAME ფაილი	LAYOUT გვერდი
A3	FILEBI	
STAGE სტადია	SHEET ფურცელი	SHEETS ფურცლები
მუშა პროექტი	ბ.-130	

ფილის საყალიბო ნახაზი +32.60 ნიშნულზე

მ. 1:150

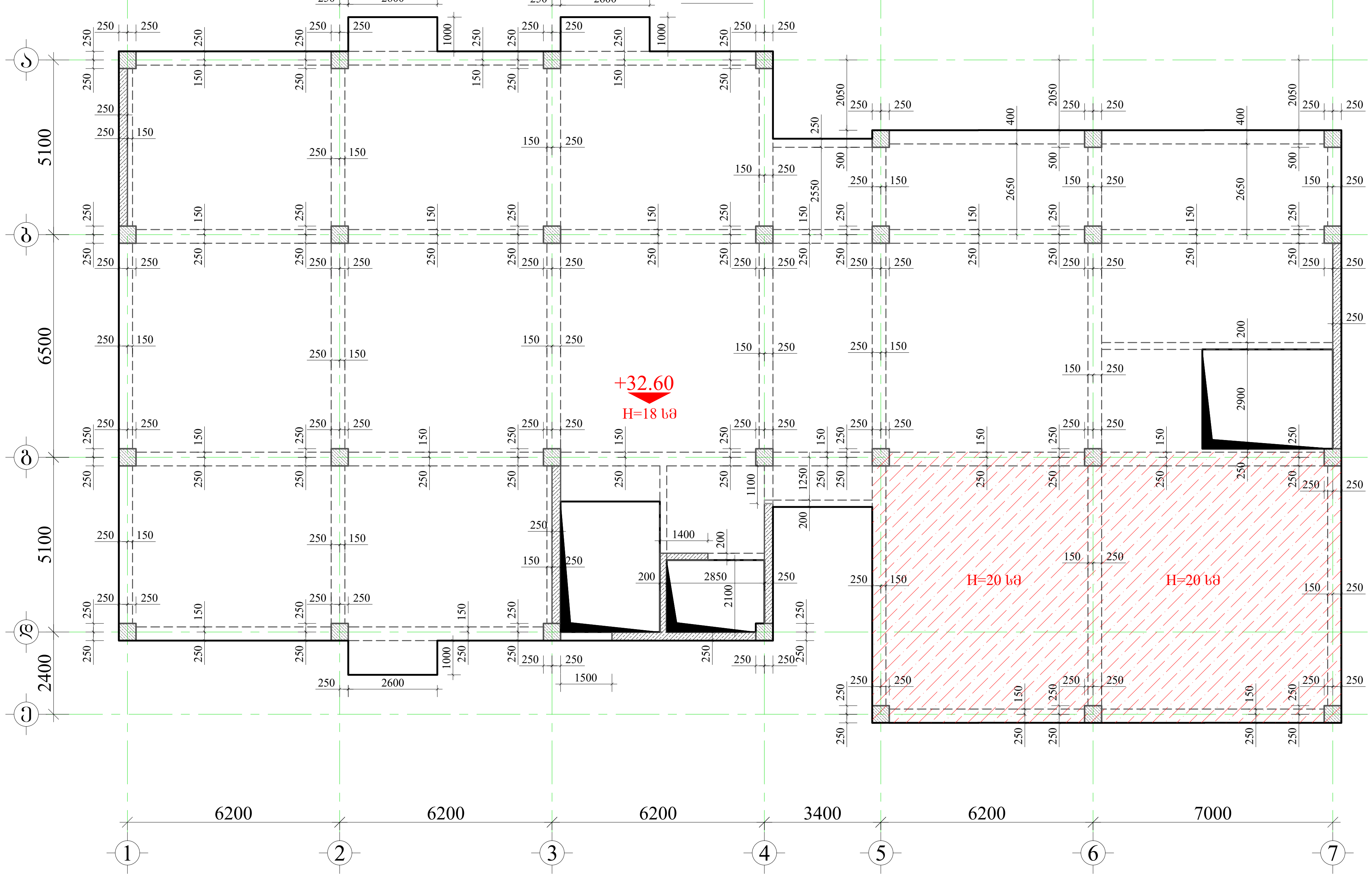

მრავალფუნქციური კომპლექსი

მისამართი: ქ. თბილისი, სოფელი გლდანი, ავშნიანის ტერიტორია (ს.კ.- 01.11.17.023.215)

GENERAL NOTES:
შენიშვნა:

1. წინამდებარე ნახაზი განხილული იქნას რიგელების, სვეტების, კიბისა და დიაფრაგმების კონსტრუქციულ ნახაზებთან ერთდ.
2. გადახურვის ფილებში გამოყენებული იქნას **B**25 კლასის ბეტონი.
3. გადაბმა ხორციელდება პირგადადებით, გადაბმის სიგრძე 50**d** (**d**-გადასაბმელ არმატურებს შორის უდიდესის დიამეტრია.)
4. ფილებში არმატურების განაწილება განხორციელდეს ნახაზებზე მოცემული სქემის მიხედვით.
5. დაცული იქნას დამცავი შრეები.
6. ბეტონირებისას გამოყენებული იქნას ვიბრირება.
7. არმატურების მოღუნვა განხორციელდეს ცივად(გაცხელების გარეშე)
8. ფილის ზედა შრის არმატურა განაპირა რიგელებში ჩაანკერდეს 50**d** მანძილით. (**d**-ჩასაანკერებელი არმატურის დიამეტრია.)
9. ფილებში მოსაწყობი სავენტილაციო და წყალკანალიზაციის ხვრელების განლაგება და მიბმა ღერძებთან იხ. არქიტექტურულ და საინჟინრო ნახაზებზე.
10. პროექტში ყველა სახის ცვლილება შეთანხმებული იქნას პროექტის კონსტრუქციული ნაწილის ავტორებთან.
11. მშენებლობის გაჩერების შემთხვევაში გათვალისწინებული იქნას კონსერვაციის სამუშაოები.

დამკვეთი: შპს "მმჯ ჯგუფი"

LTD "ALPHA PROJECT GEORGIA"
შპს "ალფა პროჯექტ გორგია"

57a, cholokashvili str., Block#3, Flat#24, Tbilisi, Georgia
ქ. თბილისი, ქ. ჩოლოყაშვილის №57ა, კორ.3; ბ.24

POSITION თანამდებობა	NAME სახელი	SIGNATURE ხელმოწერა
DIRECTOR დირექტორი	T.MATCABERIDZE თ.მაცაბერიძე	
CONSTUCTOR კონსტრუქტორი	I. BOCHORISHVILI ი. ბოჭორიშვილი	
CONSTUCTOR კონსტრუქტორი		

DATE. თარიღი 02.09.2023	DRAWING NAME: დასახელება: ფილის საყალიბო ნახაზი +32.60 ნიშნულზე
AUDIT. რევიზია-0 00.00.00	
SCALE. მასშტაბი 1:150	

PAGE FORMAT ფორმატი	FILE NAME ფაილი	LAYOUT გვერდი
A3	FILEBI	

STAGE სტადია	SHEET ფურცელი	SHEETS ფურცლები
მუშა პროექტი	კ.-131	

მრავალფუნქციური კომპლექსი

მისამართი: ქ. თბილისი, სოფელი გლდანი, აშენიანის ტერიტორია (ს.კ.- 01.11.17.023.215)

ფილის ქვედა შრის არმირების ნახაზი +32.60 ნიშნულზე
მ. 1:150

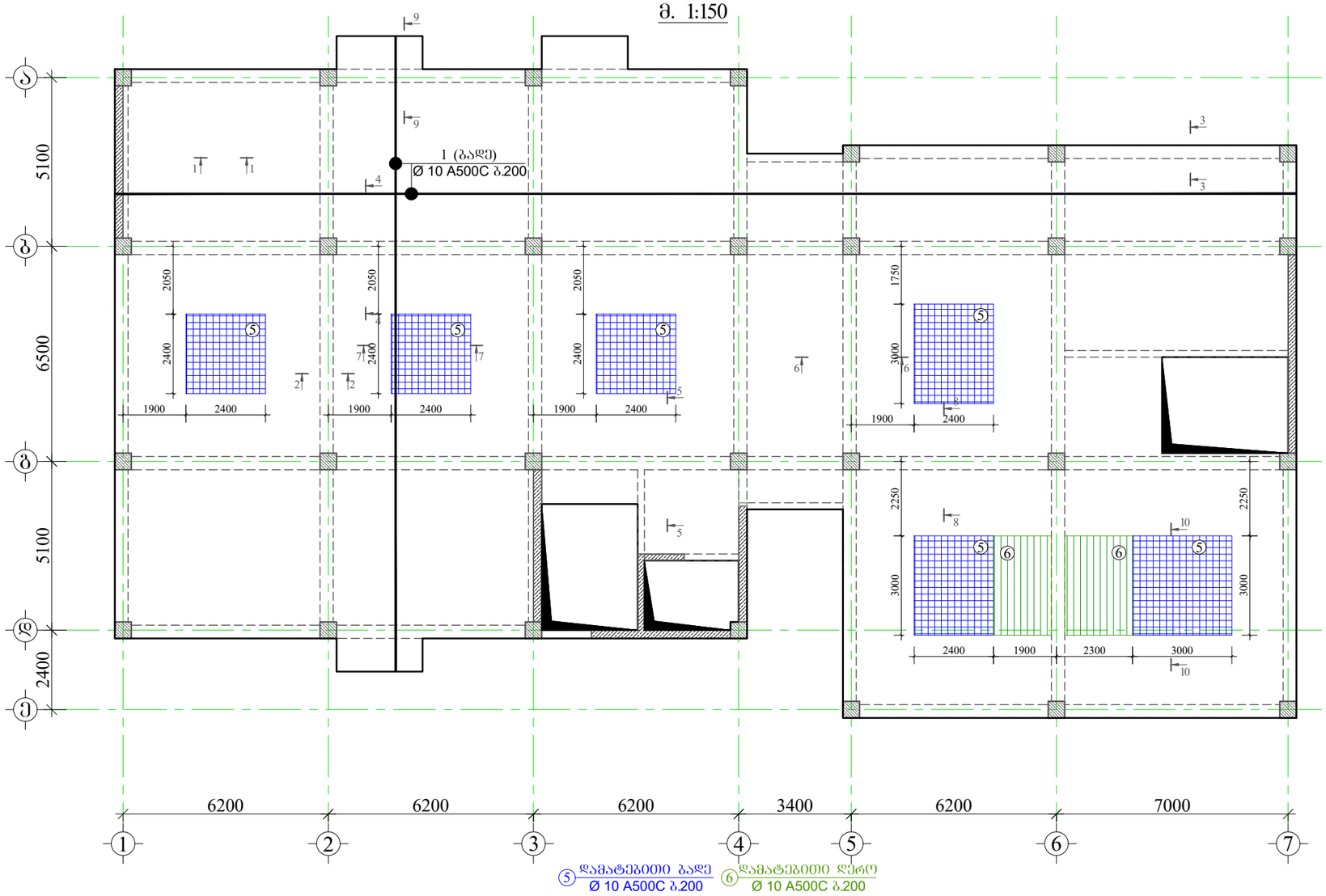

მასალის სპეციფიკაცია ფილებზე

ელემენტის ტიპის დასახელება	პოზ. №	დიამეტრი და კლასი Φ მმ	სიგრძე L მმ	რაოდენობა n	სიგრძე Lსთ მ	წონა q კგ	ელემენტის რაოდენობა N	სიგრძე LსაN მ	წონა qxN კგ
+32.60 ნიშნულზე	1	Φ 10 A500C	6000000	1	6000.0	3699.1	1	6000.0	3699.1
	2	Φ 10 A500C	6100000	1	6100.0	3760.8		6100.0	3760.8
	3	Φ 8 A500C	680	1400	952.0	375.6		952.0	375.6
	4	Φ 8 A240C	330	1400	462.0	182.3		462.0	182.3
	5	Φ 10 A500C	450000	1	450.0	277.4		450.0	277.4
	6	Φ 10 A500C	65000	1	65.0	40.1		65.0	40.1
	7	Φ 10 A500C	1470000	1	1470.0	906.3		1470.0	906.3
	8	Φ 12 A500C	700000	1	700.0	621.5		700.0	621.5
	9	Φ 10 A500C	600000	1	600.0	369.9		600.0	369.9
	10	Φ 8 A500C	720	330	237.6	93.8		237.6	93.8
	11	Φ 8 A240C	350	330	115.5	45.6		115.5	45.6
					სულ q=	10372.3		სულ Q=	10372.3

ღეროების წონა Q= 10372.3 კგ

ბეტონის მოცულობა B25 V= 105.94 მ³

დამკვეთი: შპს "შმჯ ჯგუფი"

LTD "ALPHA PROJECT GEORGIA"
შპს "ალფა პროჯექტ გორგია"

57a, cholokashvili str., Block#3, Flat#24, Tbilisi, Georgia
ქ. თბილისი, ქ. ჩოლოყაშვილის №57ა, კორპ.3; ბ.24

POSITION თანამდებობა	NAME სახელი	SIGNATURE ხელმოწერა
DIRECTOR დირექტორი	T.MATCABERIDZE თ.მაცაბერიძე	
CONSTUCTOR კონსტრუქტორი	I. BOCHORISHVILI ი. ბოჭორიშვილი	
CONSTUCTOR კონსტრუქტორი		

DATE. თარიღი	02.09.2023
AUDIT. რევიზია-0	00.00.00
SCALE. მასშტაბი	1:150
DRAWING NAME: დასახელება:	ფილის ქვედა შრის არმირების ნახაზი +32.60 ნიშნულზე. მასალის სპეციფიკაცია

PAGE FORMAT ფორმატი	FILE NAME ფაილი	LAYOUT გვერდი
A3	FILEBI	
STAGE სტადია	SHEET ფურცელი	SHEETS ფურცლები
მუშა პროექტი	ბ.-132	

მრავალფუნქციური კომპლექსი

მისამართი: ქ. თბილისი, სოფელი გლდანი, აშენიანის ტერიტორია (ს.კ.- 01.11.17.023.215)

ფილის ზედა შრის არმირების ნახაზი +32.60 ნიშნულზე

მ. 1:150

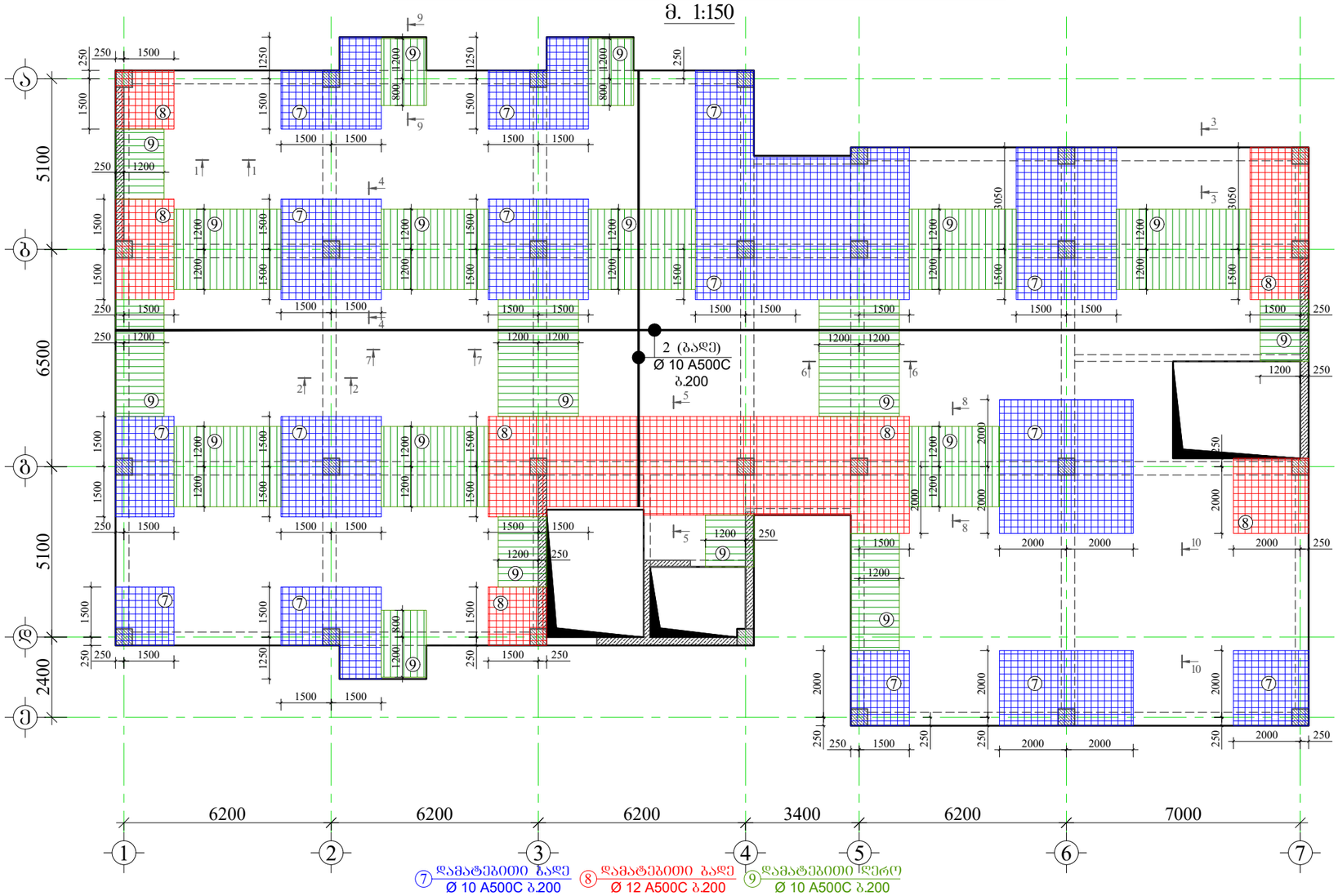

დამკვეთი: შპს "შმჯ ჯგუფი"

LTD "ALPHA PROJECT GEORGIA"
შპს "ალფა პროჯექტ გორგია"

57a, cholokashvili str., Block#3, Flat#24, Tbilisi, Georgia
ქ. თბილისი, ქ. ჭოლოყაშვილის №57ა, კორპ.3; ბ.24

POSITION თანამდებობა	NAME სახელი	SIGNATURE ხელმოწერა
DIRECTOR დირექტორი	T.MATCABERIDZE თ.მაცაბერიძე	
CONSTUCTOR კონსტრუქტორი	I. BOCHORISHVILI ი. ბოჭორიშვილი	
CONSTUCTOR კონსტრუქტორი		

DATE. თარიღი	DRAWING NAME: დასახელება:
02.09.2023	ფილის ზედა შრის არმირების ნახაზი +32.60 ნიშნულზე
AUDIT. რევიზია-0	
00.00.00	
SCALE. მასშტაბი	
1:150	

PAGE FORMAT ფორმატი	FILE NAME ფაილი	LAYOUT გვერდი
A3	FILEBI	
STAGE სტადია	SHEET ფურცელი	SHEETS ფურცლები
მუშა პროექტი	ბ.-133	

მრავალფუნქციური კომპლექსი

მისამართი: ქ. თბილისი, სოფელი გლდანი, აფშნიანის ტერიტორია (ს.კ.- 01.11.17.023.215)

ჭრილი 1-1
მ.1:20

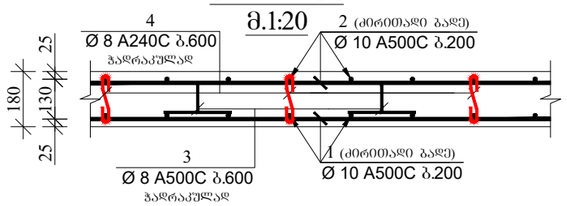

ჭრილი 2-2
მ.1:20

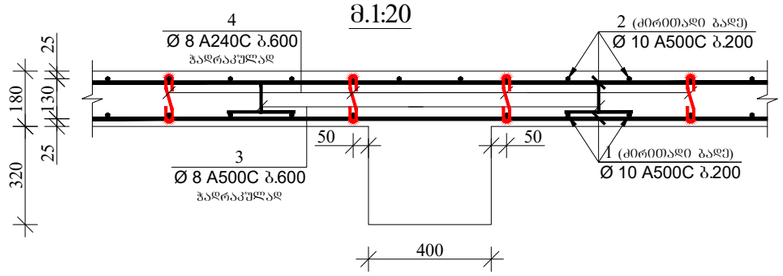

კოზიცია-3
მ.1:10

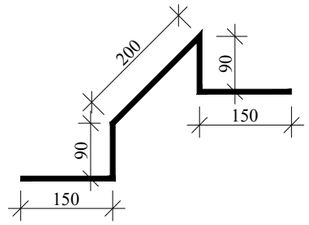

კოზიცია-4
მ.1:10

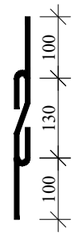

ჭრილი 3-3
მ.1:20

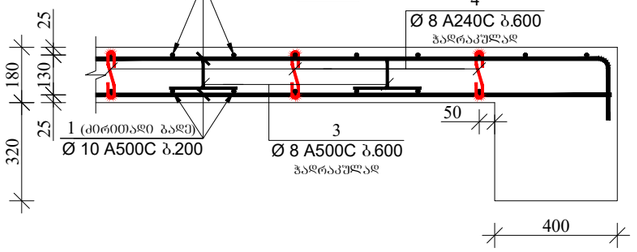

ჭრილი 4-4
მ.1:20

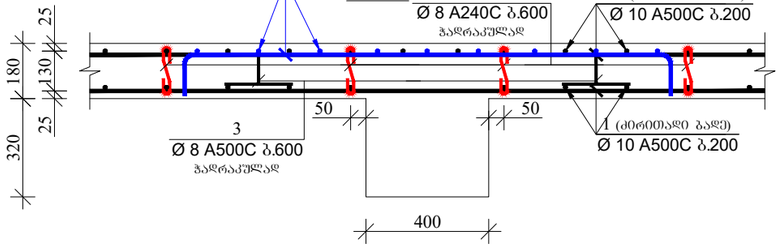

კოზიცია-10
მ.1:10

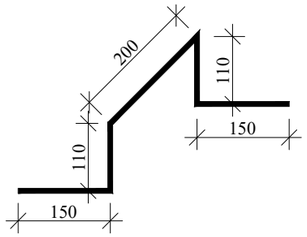

კოზიცია-11
მ.1:10

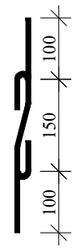

ჭრილი 5-5
მ.1:20

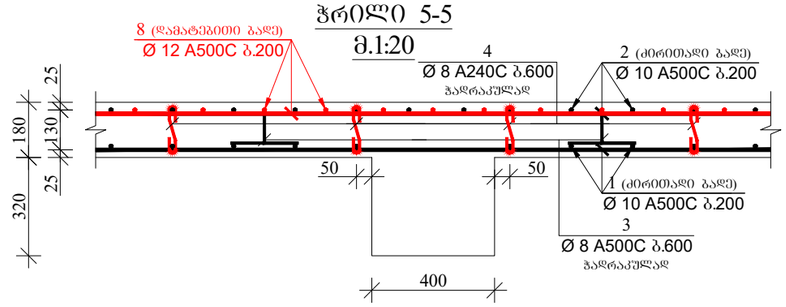

ჭრილი 6-6
მ.1:20

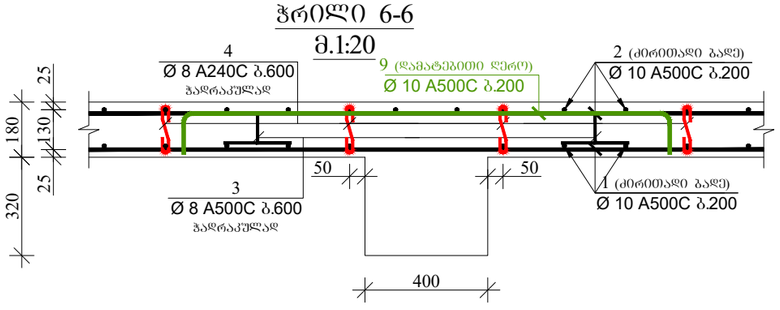

ჭრილი 7-7
მ.1:20

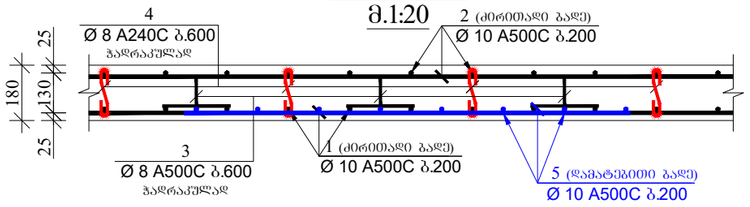

ჭრილი 8-8
მ.1:20

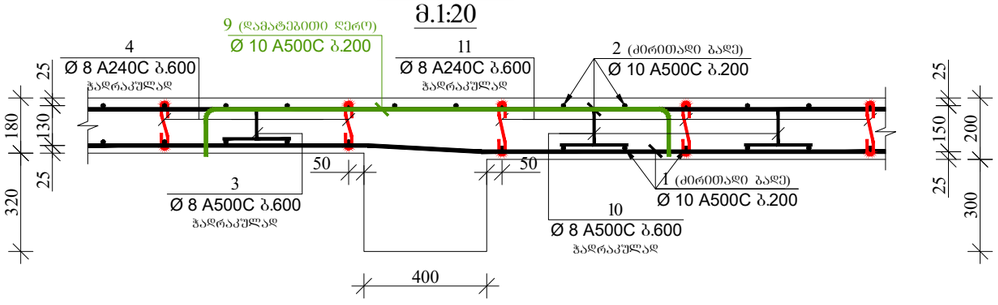

ჭრილი 9-9
მ.1:20

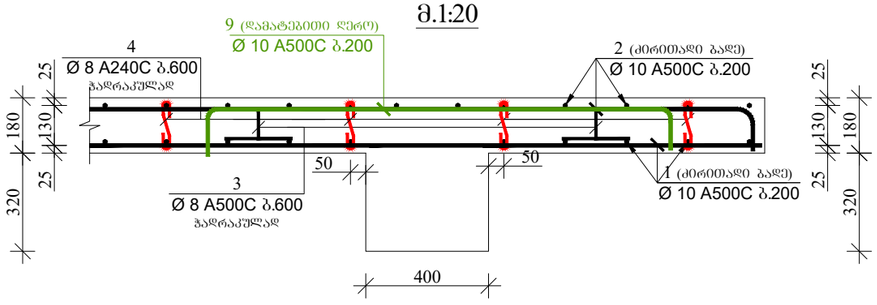

ჭრილი 10-10
მ.1:20

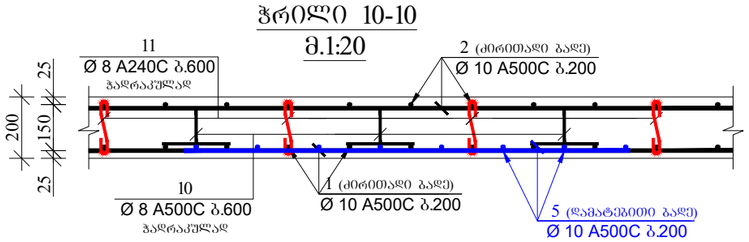

დამკვეთი: შპს "მმჯ ჯგუფი"

LTD "ALPHA PROJECT GEORGIA"
შპს "ალფა პროჯექტ გორგია"

57a, cholokashvili str., Block#3, Flat#24, Tbilisi, Georgia
ქ. თბილისი, ქ. ჩოლოყაშვილის №57ა, კორპ.3; ბ.24

POSITION თანამდებობა	NAME სახელი	SIGNATURE ხელმოწერა
DIRECTOR დირექტორი	T.MATCABERIDZE თ.მაცაბერიძე	
CONSTUCTOR კონსტრუქტორი	I. BOCHORISHVILI ი. ბოჭორიშვილი	
CONSTUCTOR კონსტრუქტორი		

DATE. თარიღი	DRAWING NAME: დასახელება: ჭრილები ფილაზე
02.09.2023	
AUDIT. რევიზია-0	
00.00.00	
SCALE. მასშტაბი	
1:20	

PAGE FORMAT ფორმატი	FILE NAME ფაილი	LAYOUT გვერდი
A3	FILEBI	
STAGE სტადია	SHEET ფურცელი	SHEETS ფურცლები
მუშა პროექტი	ბ.-134	

მრავალფუნქციური კომპლექსი

მისამართი: ქ. თბილისი, ხოფელი გლდანი, აფშნიანის ტერიტორია (ს.კ.- 01.11.17.023.215)

GENERAL NOTES:
შენიშვნა:

1. წინამდებარე ნახაზი განხილული იქნას რიგელების, სვეტების, კიბისა და დიაფრაგმების კონსტრუქციულ ნახაზებთან ერთად.
2. გადახურვის ფილებში გამოყენებული იქნას **B**25 კლასის ბეტონი.
3. გადაბმა ხორციელდება კორგადაღებით, გადაბმის სიმრძე 50**d** (**d**-გადასაბმელ არმატურეს შორის უდიდესი დიამეტრია.)
4. ფილებში არმატურების განაწილება განხორციელდეს ნახაზებზე მოცემული სქემის მიხედვით.
5. დაცული იქნას დამცავი შრეები.
6. ბეტონირებისას გამოყენებული იქნას ვიბრირება.
7. არმატურების მოლუნვა განხორციელდეს ცივად(გაცხელების გარეშე)
8. ფილის ზედა შრის არმატურა განაპირა რიგელებში ნაანკერდეს 50**d** მანძილით. (**d**-ჩასაბმელი არმატურის დიამეტრია.)
9. ფილებში მოსაწყობი სანტექნიკური და წყალკანალიზაციის ხვრელების განლაგება და მიბმა ღერძებთან იხ. არქიტექტურულ და სანიტარულ ნახაზებზე.
10. პროექტში ცვლილება შეთანხმებული იქნას პროექტის კონსტრუქციული ნაწილის ავტორებთან.
11. მშენებლობის განრიგის შემოხვევაში გათვალისწინებული იქნას კონსერვაციის სამუშაოები.

ფილის საძალიბო ნახაზი +35.80 ნიშნულზე
მ. 1:150

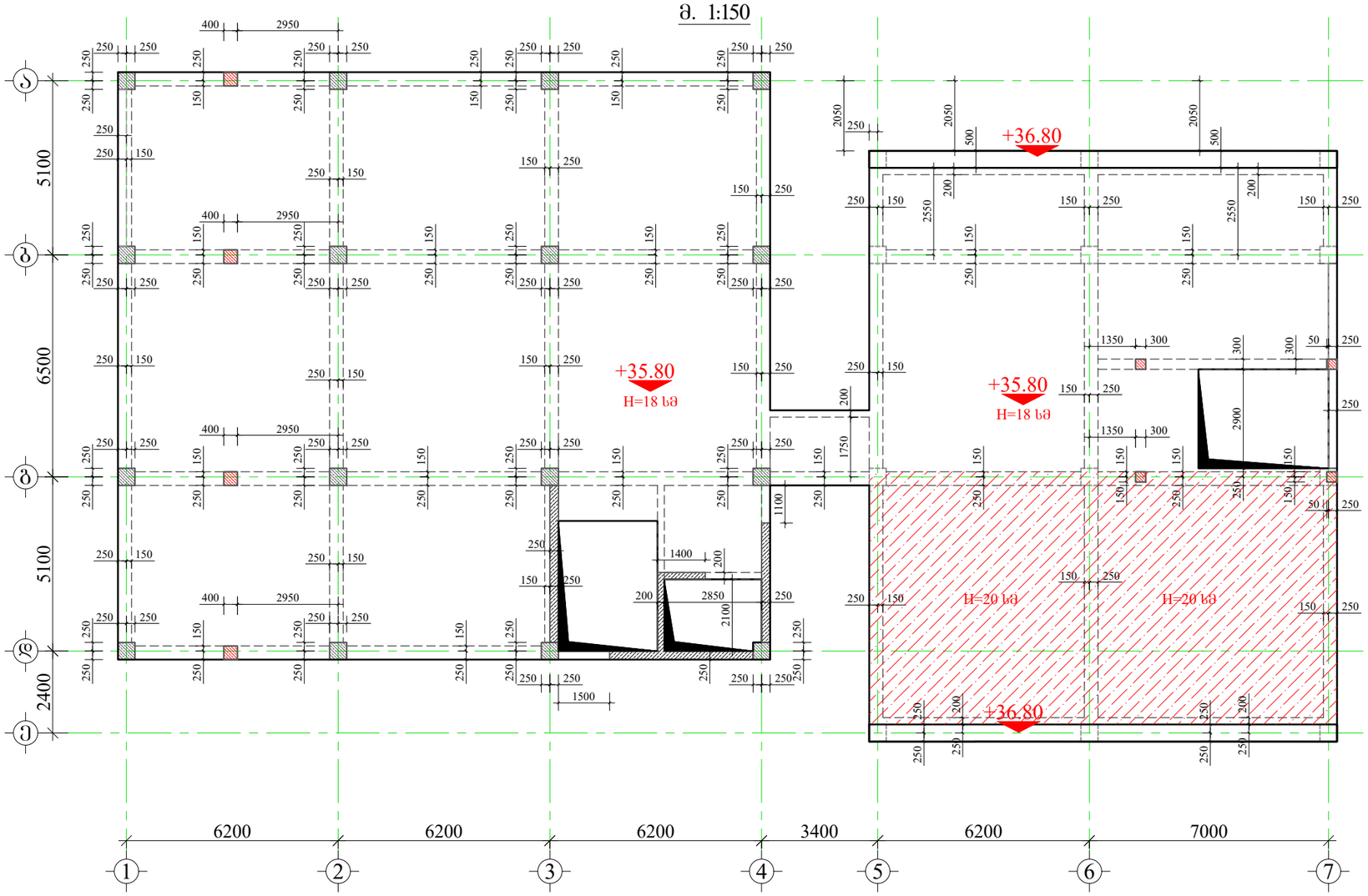

დამკვეთი: შპს "მმჯ ჯგუფი"

LTD "ALPHA PROJECT GEORGIA"
შპს "ალფა პროჯექტ გორგია"

57a, cholokashvili str., Block#3, Flat#24, Tbilisi, Georgia
ქ. თბილისი, ქ. ჭოლოყაშვილის №57ა, კორ.3; ბ.24

POSITION თანამდებობა	NAME სახელი	SIGNATURE ხელმოწერა
DIRECTOR დირექტორი	T.MATCABERIDZE თ.მაცაბერიძე	
CONSTUCTOR კონსტრუქტორი	I. BOCHORISHVILI ი. ბოჭორიშვილი	
CONSTUCTOR კონსტრუქტორი		

DATE. თარიღი	DRAWING NAME: დასახელება:
02.09.2023	ფილის საძალიბო ნახაზი +35.80 ნიშნულზე
AUDIT. რევიზია-0	
00.00.00	
SCALE. მასშტაბი	
1:150	

PAGE FORMAT ფორმატი	FILE NAME ფაილი	LAYOUT გვერდი
A3	FILEBI	
STAGE სტადია	SHEET ფურცელი	SHEETS ფურცლები
მუშა პროექტი	ბ.-135	

მრავალფუნქციური კომპლექსი

მისამართი: ქ. თბილისი, სოფელი გლდანი, აშენიანის ტერიტორია (ს.კ.- 01.11.17.023.215)

ფილის ქვედა შრის არმირების ნახაზი +35.80 ნიშნულზე
მ. 1:150

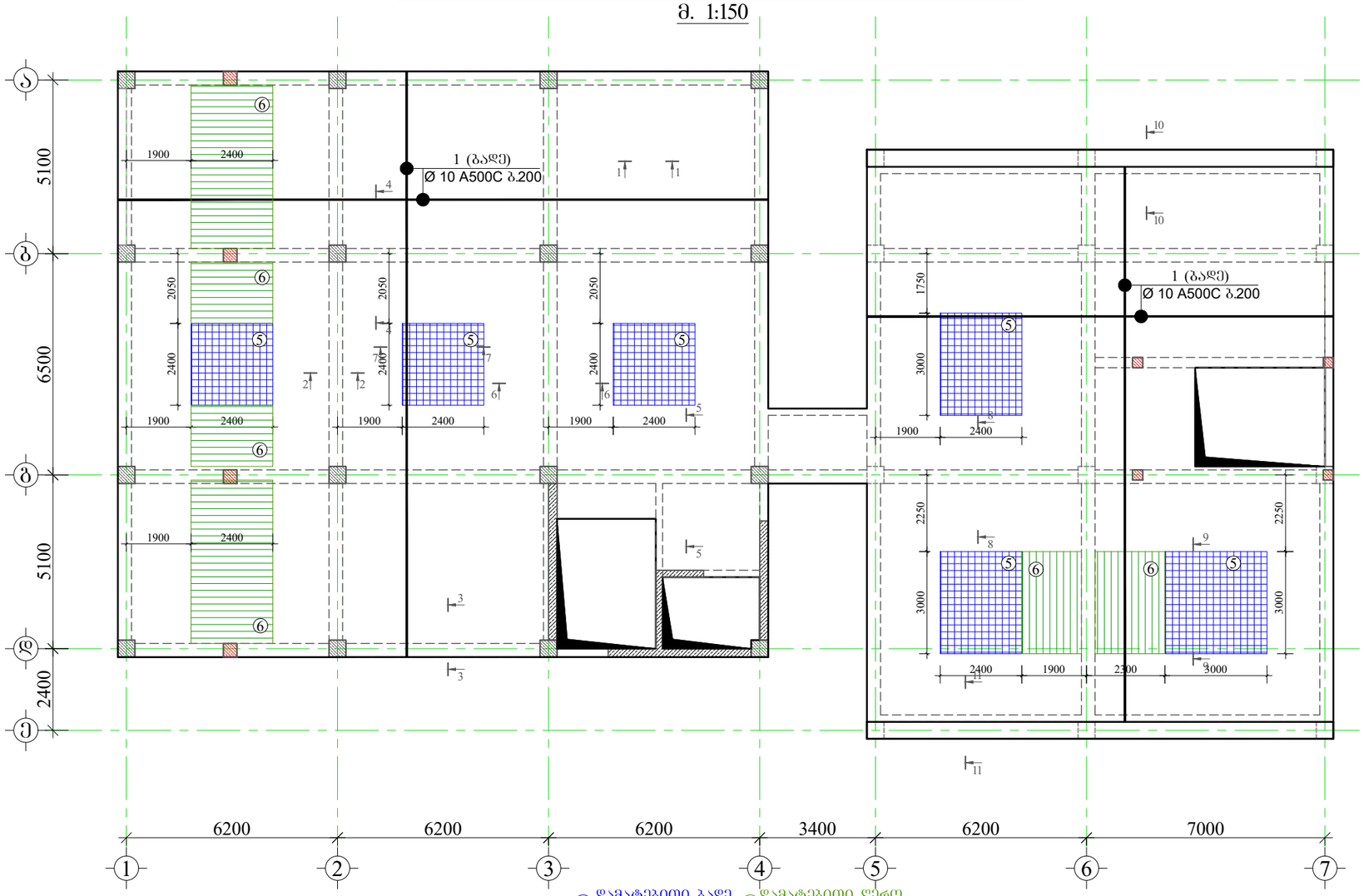

მასალის სპეციფიკაცია ფილებზე

ელემენტის ტიპის დასახელება	პოზ. №	დიამეტრი და კლასი Φ მმ	სიგრძე L მმ	რაოდენობა n	სიგრძე Lსთ მ	წონა q კგ	ელემენტის რაოდენობა N	სიგრძე LსთxN მ	წონა qxN კგ
+35.80 ნიშნულზე	1	Φ 10 A500C	5600000	1	5600.0	3452.5	1	5600.0	3452.5
	2	Φ 10 A500C	5700000	1	5700.0	3514.2		5700.0	3514.2
	3	Φ 8 A500C	680	1300	884.0	348.8		884.0	348.8
	4	Φ 8 A240C	330	1300	429.0	169.3		429.0	169.3
	5	Φ 10 A500C	445000	1	445.0	274.4		445.0	274.4
	6	Φ 10 A500C	235000	1	235.0	144.9		235.0	144.9
	7	Φ 10 A500C	1090000	1	1090.0	672.0		1090.0	672.0
	8	Φ 12 A500C	540000	1	540.0	479.4		540.0	479.4
	9	Φ 10 A500C	370000	1	370.0	228.1		370.0	228.1
	10	Φ 8 A500C	720	330	237.6	93.8		237.6	93.8
	11	Φ 8 A240C	350	330	115.5	45.6		115.5	45.6
					სულ q=	9422.8		სულ Q=	9422.8

დებეტონის წონა Q= 9422.8 კგ

ბეტონის მოცულობა B25 V= 100.09 მ³

დამკვეთი: შპს "მმჯ ჯგუფი"

LTD "ALPHA PROJECT GEORGIA"
შპს "ალფა პროჯექტ გორგია"
57a, cholokashvili str., Block#3, Flat#24, Tbilisi, Georgia
ქ. თბილისი, ქ. ჭოლოყაშვილის №57ა, კორპ.3; ბ.24

POSITION თანამდებობა	NAME სახელი	SIGNATURE ხელმოწერა
DIRECTOR დირექტორი	T.MATCABERIDZE თ.მაცაბერიძე	
CONSTUCTOR კონსტრუქტორი	I. BOCHORISHVILI ი. ბოჭორიშვილი	
CONSTUCTOR კონსტრუქტორი		

DATE. თარიღი	DRAWING NAME: დასახელება:
02.09.2023	ფილის ქვედა შრის არმირების ნახაზი +35.80 ნიშნულზე. მასალის სპეციფიკაცია.
AUDIT. რევიზია-0	
00.00.00	
SCALE. მასშტაბი	
1:150	

PAGE FORMAT ფორმატი	FILE NAME ფაილი	LAYOUT გვერდი
A3	FILEBI	
STAGE სტადია	SHEET ფურცელი	SHEETS ფურცლები
მუშა პროექტი	ბ.-136	

მრავალფუნქციური კომპლექსი

მისამართი: ქ. თბილისი, სოფელი გლდანი, აშენიანის ტერიტორია (ს.კ.- 01.11.17.023.215)

ფილის ზედა შრის არმირების ნახაზი +35.80 ნიშნულზე

მ. 1:150

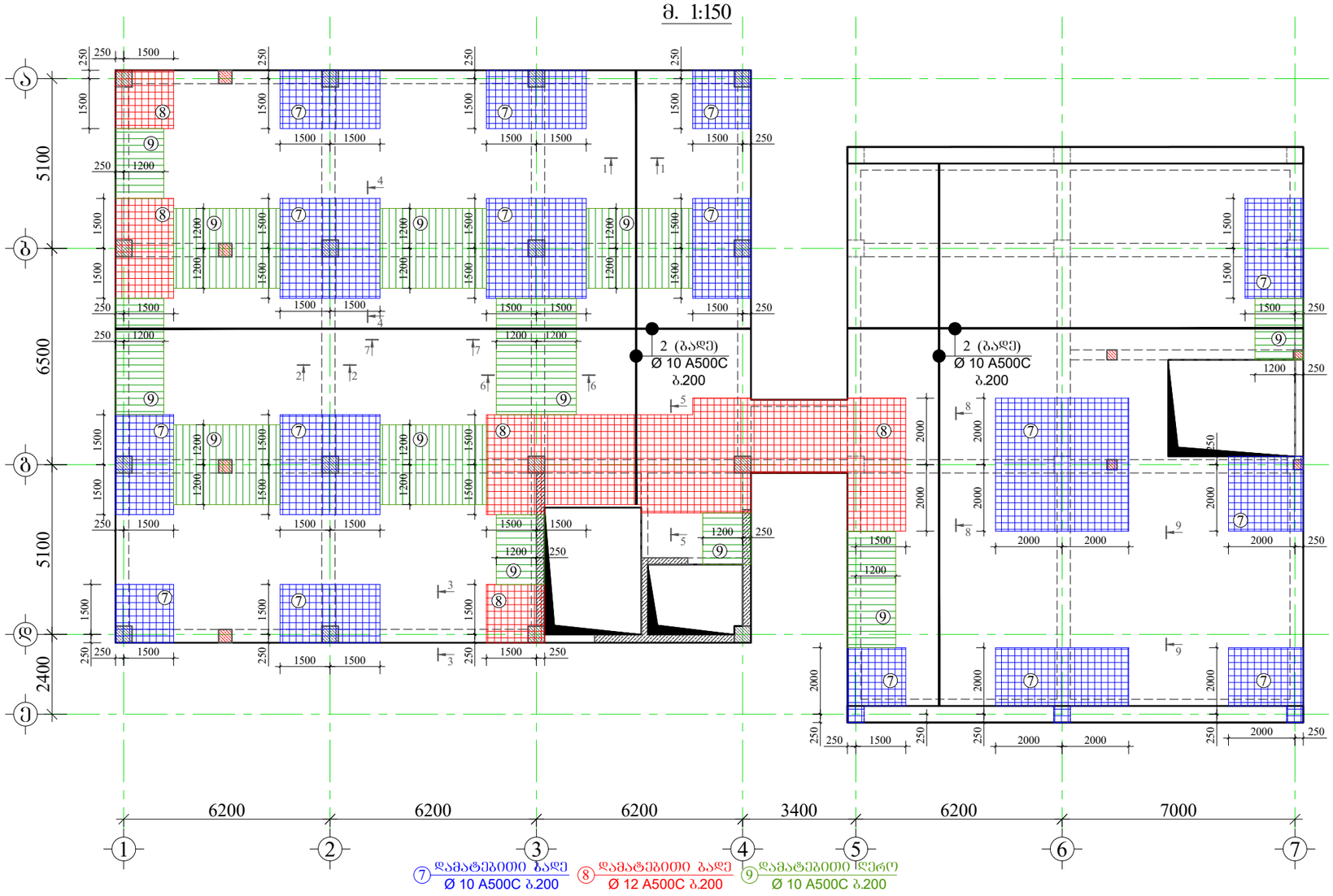

⑦ დამატებითი ბადე Ø 10 A500C ბ.200

⑧ დამატებითი ბადე Ø 12 A500C ბ.200

⑨ დამატებითი ქვრო Ø 10 A500C ბ.200

დამკვეთი: შპს "შმჯ ჯგუფი"

LTD "ALPHA PROJECT GEORGIA"
შპს "ალფა პროჯექტ გორგია"

57a, cholokashvili str., Block#3, Flat#24, Tbilisi, Georgia
ქ. თბილისი, ქ. ჩოლოყაშვილის №57ა, კორ.3; ბ.24

POSITION თანამდებობა	NAME სახელი	SIGNATURE ხელმოწერა
DIRECTOR დირექტორი	T.MATCABERIDZE თ.მაცაბერიძე	
CONSTUCTOR კონსტრუქტორი	I. BOCHORISHVILI ი. ბოჯორიშვილი	
CONSTUCTOR კონსტრუქტორი		

DATE. თარიღი	DRAWING NAME: დასახელება:
02.09.2023	ფილის ზედა შრის არმირების ნახაზი +35.80 ნიშნულზე
AUDIT. რევიზია-0	
00.00.00	
SCALE. მასშტაბი	
1:150	

PAGE FORMAT ფორმატი	FILE NAME ფაილი	LAYOUT გვერდი
A3	FILEBI	

STAGE სტადია	SHEET ფურცელი	SHEETS ფურცლები
მუშა პროექტი	ბ.-137	

მრავალფუნქციური კომპლექსი

მისამართი: ქ. თბილისი, სოფელი გლდანი, აფშნიანის ტერიტორია (ს.კ.- 01.11.17.023.215)

ჭრილი 1-1
მ.1:20

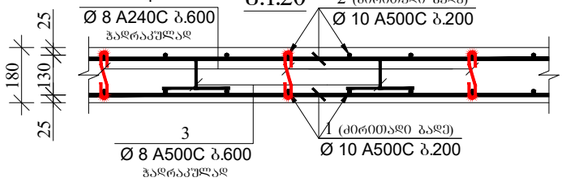

ჭრილი 2-2
მ.1:20

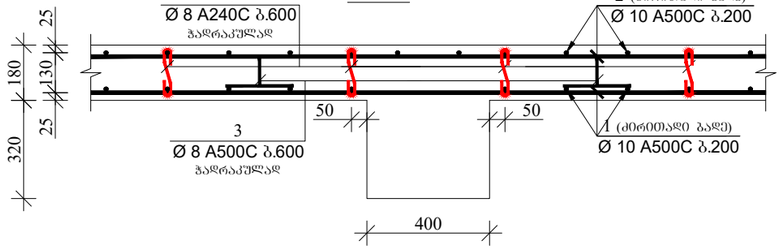

ჭრილი 3-3
მ.1:20

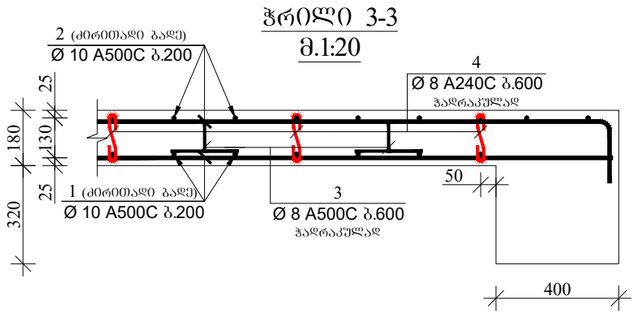

ჭრილი 4-4
მ.1:20

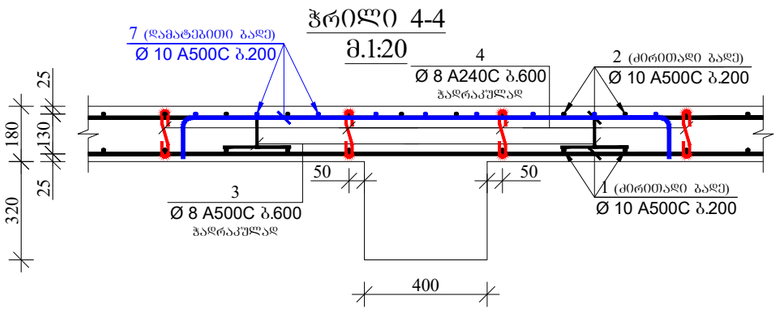

ჭრილი 5-5
მ.1:20

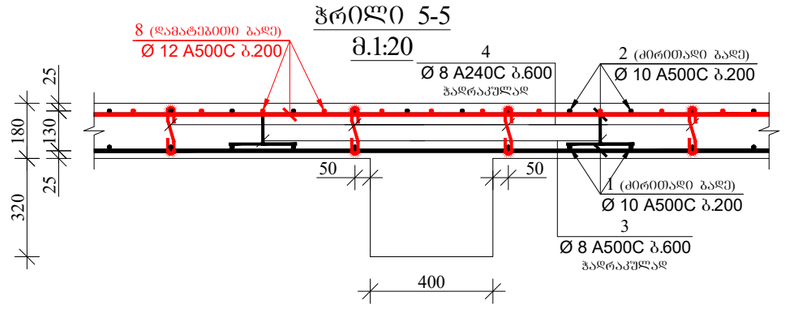

ჭრილი 6-6
მ.1:20

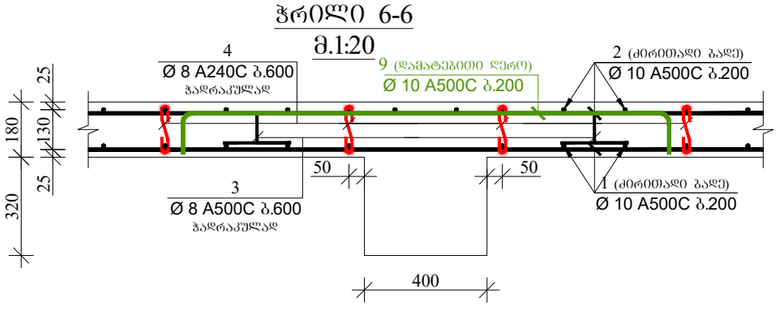

ჭრილი 7-7
მ.1:20

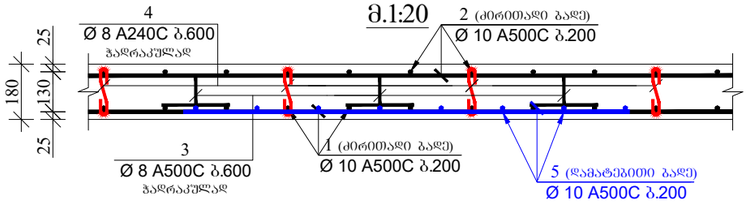

ჭრილი 8-8
მ.1:20

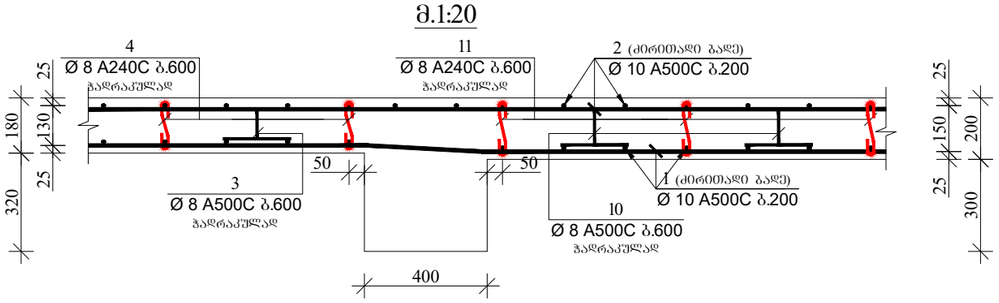

ჭრილი 9-9
მ.1:20

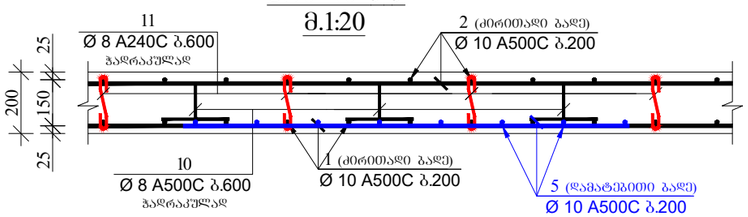

პოზიცია-3
მ.1:10

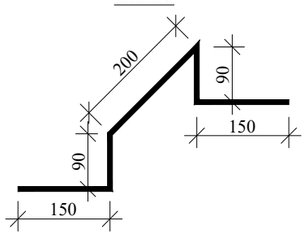

პოზიცია-4
მ.1:10



პოზიცია-10
მ.1:10

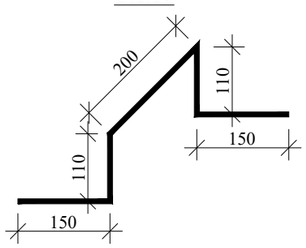

პოზიცია-11
მ.1:10

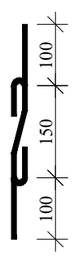

დამკვეთი: შპს "შმჯ ჯგუფი"

LTD "ALPHA PROJECT GEORGIA"
შპს "ალფა პროჯექტ გორგია"

57a, cholokashvili str., Block#3, Flat#24, Tbilisi, Georgia
ქ. თბილისი, ქ. ჭოლოყაშვილის №57ა, კორ.3; ბ.24

POSITION თანამდებობა	NAME სახელი	SIGNATURE ხელმოწერა
DIRECTOR დირექტორი	T.MATCABERIDZE თ.მაცაბერიძე	
CONSTUCTOR კონსტრუქტორი	I. BOCHORISHVILI ი. ბოჭორიშვილი	
CONSTUCTOR კონსტრუქტორი		

DATE. თარიღი	DRAWING NAME: დასახელება:
02.09.2023	ჭრილები ფილაზე
AUDIT. რევიზია-ი	
00.00.00	
SCALE. მასშტაბი	
1:20	

PAGE FORMAT ფორმატი	FILE NAME ფაილი	LAYOUT გვერდი
A3	FILEBI	
STAGE სტადია	SHEET ფურცელი	SHEETS ფურცლები
მუშა პროექტი	ბ.-138	

მრავალფუნქციური კომპლექსი

მისამართი: ქ. თბილისი, ხოფელი გლდანი, აფშნიანის ტერიტორია (ს.კ.- 01.11.17.023.215)

ფილის საძალიბო ნახაზი +39.00 ნიშნულზე
მ. 1:150

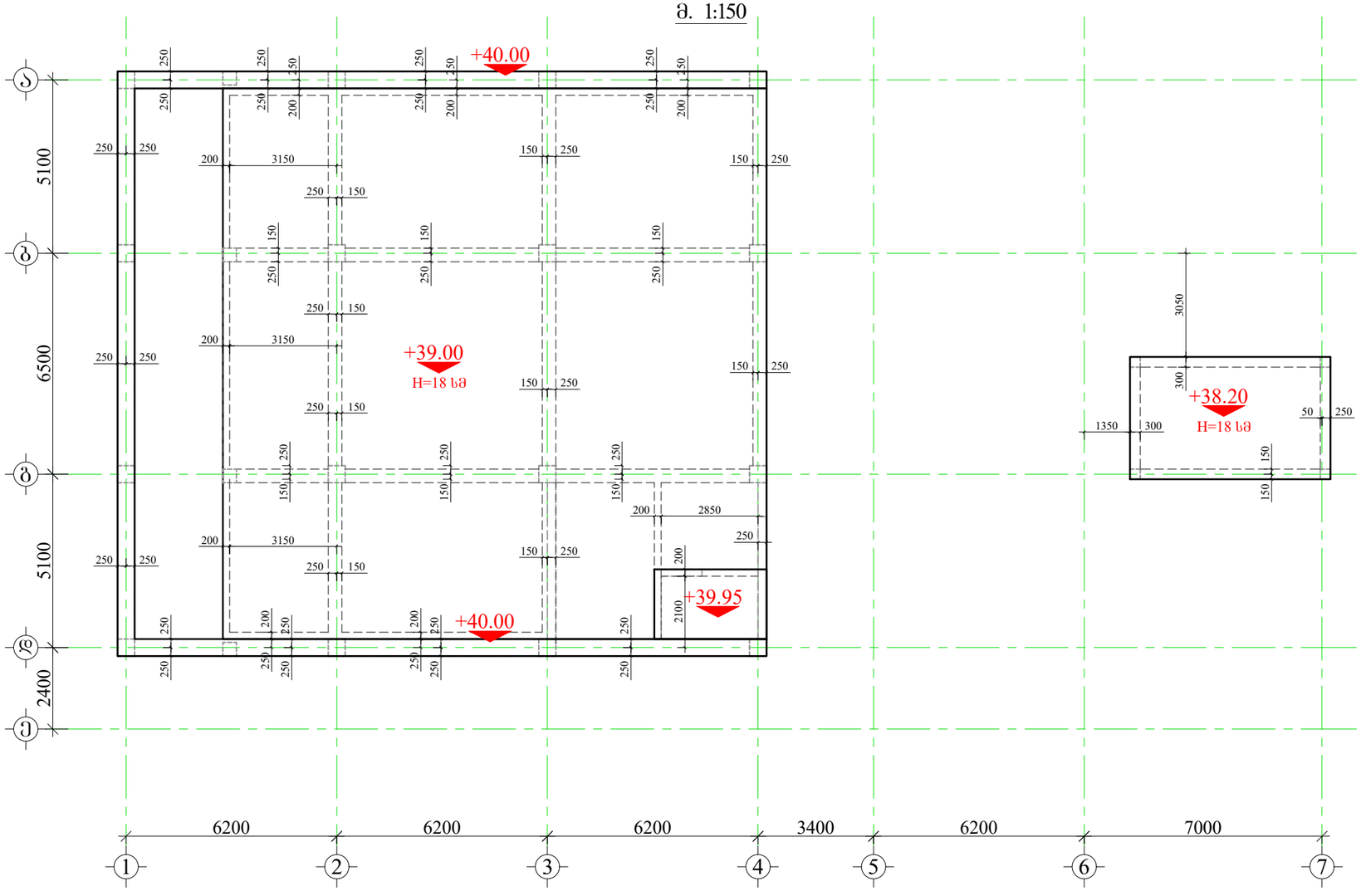

GENERAL NOTES:
შენიშვნა:

1. წინამდებარე ნახაზი განხილული იძნას რიგებების, სვეტების, კიბისა და დიაფრაგმების კონსტრუქციულ ნახაზებთან ერთად.
2. გადახურვის ფილებში გამოყენებული იძნას **B**25 კლასის ბეტონი.
3. გადაბმა ხორციელდება კორგადადებით, გადაბმის სიგრძე 50**d** (**d**-გადასაბმელ არმატურებს შორის უდიდესის დიამეტრია.)
4. ფილებში არმატურების განაწილება განხორციელდეს ნახაზებზე მოცემული სქემის მიხედვით.
5. დაცული იძნას დამცავი შრეები.
6. ბეტონირებისას გამოყენებული იძნას ვიბრირება.
7. არმატურების მოლუნვა განხორციელდეს ცივად(გაცხელების გარეშე)
8. ფილის ზედა შრის არმატურა განაკირა რიგებებში ნაანკრდეს 50**d** მანძილით. (**d**-ნახაზანკორებელი არმატურის დიამეტრია.)
9. ფილებში მოსაწყობი სანტექნილაციო და წყალკანალიზაციის ხვრელების განლაგება და მიბმა ღერძებთან იხ. არქიტექტურულ და სანიტარულ ნახაზებზე.
10. პროექტში ცვლა ნახის ცვლილება შეთანხმებული იძნას პროექტის კონსტრუქციული ნაწილის ავტორებთან.
11. მშენებლობის განრების შემთხვევაში გათვალისწინებული იძნას კონსერვაციის სამუშაოები.

დამკვეთი: შპს "მმჯ ჯგუფი"

LTD "ALPHA PROJECT GEORGIA"
შპს "ალფა პროჯექტ გორგია"

57a, cholokashvili str., Block#3, Flat#24, Tbilisi, Georgia
ქ. თბილისი, ქ. ჭოლოყაშვილის №57ა, კორ.3; ბ.24

POSITION თანამდებობა	NAME სახელი	SIGNATURE ხელმოწერა
DIRECTOR დირექტორი	T.MATCABERIDZE თ.მაცაბერიძე	
CONSTUCTOR კონსტრუქტორი	I. BOCHORISHVILI ი. ბოჭორიშვილი	
CONSTUCTOR კონსტრუქტორი		

DATE. თარიღი	DRAWING NAME: დასახელება:
02.09.2023	ფილის საძალიბო ნახაზი +39.00 ნიშნულზე
AUDIT. რევიზია-0	
00.00.00	
SCALE. მასშტაბი	
1:150	

PAGE FORMAT ფორმატი	FILE NAME ფაილი	LAYOUT გვერდი
A3	FILEBI	
STAGE სტადია	SHEET ფურცელი	SHEETS ფურცლები
მუშა პროექტი	ბ.-139	

მრავალფუნქციური კომპლექსი

მისამართი: ქ. თბილისი, სოფელი გლდანი, აშენიანის ტერიტორია (ს.კ.- 01.11.17.023.215)

ფილის ქვედა შრის არმირების ნახაზი +39.00 ნიშნულზე
მ. 1:150

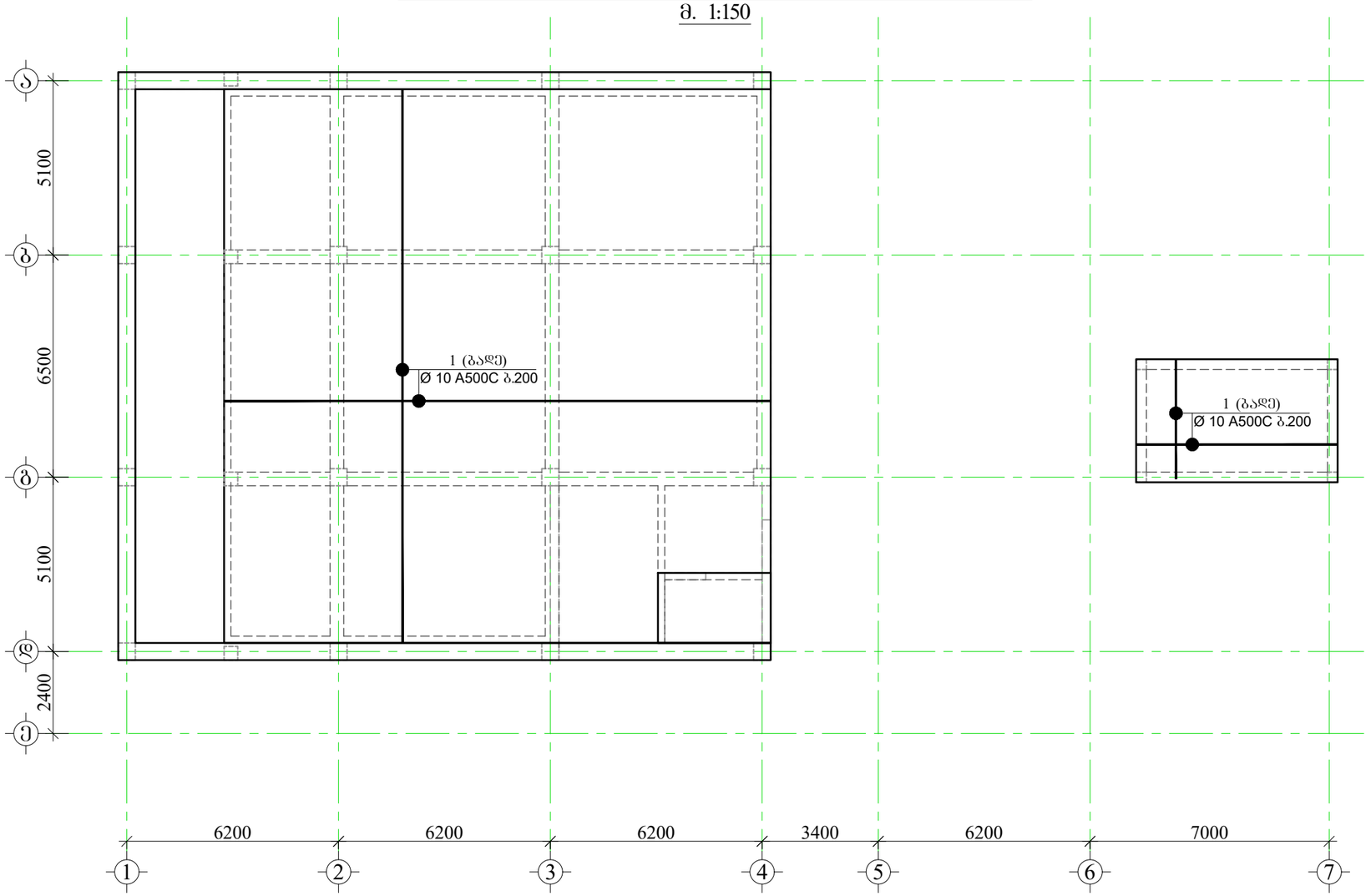

მახასიათებლების სპეციფიკაცია ფილებზე

ელემენტის დასახელება	პოზ. №	დიამეტრი და კლასი Φ მმ	სიგრძე L მმ	რაოდენობა n	სიგრძე Lჯამ მ	წონა q კგ	ელემენტის რაოდენობა N	სიგრძე LჯამN მ	წონა qxN კგ
+39.00 ნიშნულზე	1	Φ 10 A500C	3000000	1	3000.0	1849.6	1	3000.0	1849.6
	2	Φ 10 A500C	3100000	1	3100.0	1911.2		3100.0	1911.2
	3	Φ 8 A500C	680	840	571.2	225.4		571.2	225.4
	4	Φ 8 A240C	330	840	277.2	109.4		277.2	109.4
	5	Φ 10 A500C	390000	1	390.0	240.4		390.0	240.4
	6	Φ 10 A500C	95000	1	95.0	58.6		95.0	58.6
					ჯამ q=	4394.5		ჯამ Q=	4394.5
		დეთონის წონა Q=				4394.5 კგ			
		ბეტონის მოცულობა B25 V=				50.49 მ³			

დამკვეთი: შპს "მმჯ ჯგუფი"

LTD "ALPHA PROJECT GEORGIA"
შპს "ალფა პროჯექტ გორგია"

57a, cholokashvili str., Block#3, Flat#24, Tbilisi, Georgia
ქ. თბილისი, ქ. ჩოლოყაშვილის №57ა, კორ.3; ბ.24

POSITION თანამდებობა	NAME სახელი	SIGNATURE ხელმოწერა
DIRECTOR დირექტორი	T.MATCABERIDZE თ.მაცაბერიძე	
CONSTUCTOR კონსტრუქტორი	I. BOCHORISHVILI ი. ბოჭორიშვილი	
CONSTUCTOR კონსტრუქტორი		

DATE. თარიღი	DRAWING NAME: დასახელება:
02.09.2023	ფილის ქვედა შრის არმირების ნახაზი +39.00 ნიშნულზე. მასალის სპეციფიკაცია
AUDIT. რევიზია-0	
00.00.00	
SCALE. მასშტაბი	
1:150	

PAGE FORMAT ფორმატი	FILE NAME ფაილი	LAYOUT გვერდი
A3	FILEBI	
STAGE სტადია	SHEET ფურცელი	SHEETS ფურცლები
მუშა პროექტი	ბ.-140	

მრავალფუნქციური კომპლექსი

მისამართი: ქ. თბილისი, სოფელი გლდანი, აფხნიანის ტერიტორია (ს.კ.- 01.11.17.023.215)

ფილის ზედა შრის არმირების ნახაზი +39.00 ნიშნულზე

მ. 1:150

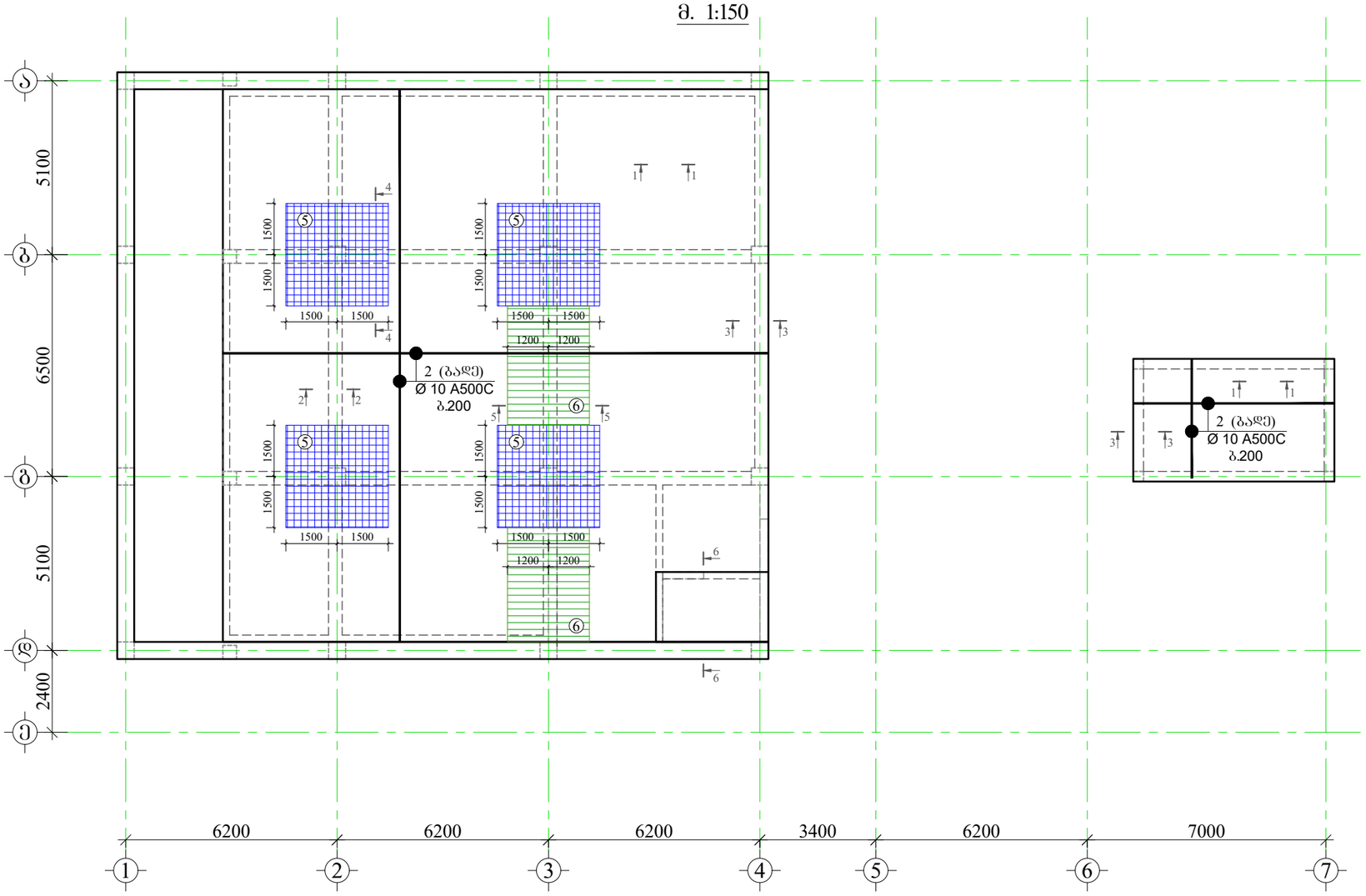

დამკვეთი: შპს "შმჯ ჯგუფი"

LTD "ALPHA PROJECT GEORGIA"
შპს "ალფა პროჯექტ გორგია"

57a, cholokashvili str., Block#3, Flat#24, Tbilisi, Georgia
ქ. თბილისი, ქ. ჩოლოყაშვილის №57ა, კორ.3; ბ.24

POSITION თანამდებობა	NAME სახელი	SIGNATURE ხელმოწერა
DIRECTOR დირექტორი	T.MATCABERIDZE თ.მაცაბერიძე	
CONSTUCTOR კონსტრუქტორი	I. BOCHORISHVILI ი. ბოჭორიშვილი	
CONSTUCTOR კონსტრუქტორი		

DATE. თარიღი	DRAWING NAME: დასახელება:
02.09.2023	ფილის ზედა შრის არმირების ნახაზი +39.00 ნიშნულზე
AUDIT. რევიზია-0	
00.00.00	
SCALE. მასშტაბი	
1:150	

PAGE FORMAT ფორმატი	FILE NAME ფაილი	LAYOUT გვერდი
A3	FILEBI	
STAGE სტადია	SHEET ფურცელი	SHEETS ფურცლები
მუშა პროექტი	ბ.-141	

მრავალფუნქციური კომპლექსი

მისამართი: ქ. თბილისი, სოფელი გლდანი, აკაკი წერეთლის ტერიტორია (ს.კ.- 01.11.17.023.215)

ჭრილი 1-1
მ.1:20

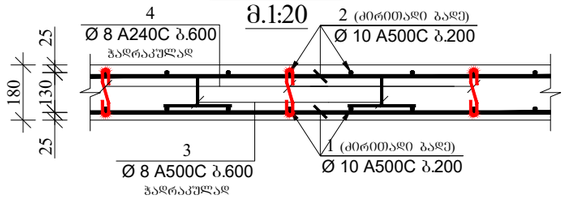

ჭრილი 2-2
მ.1:20

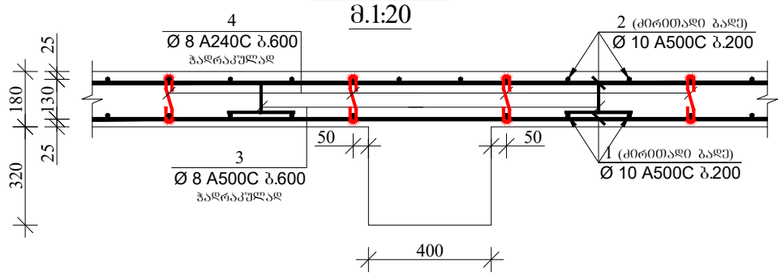

ჭრილი 3-3
მ.1:20

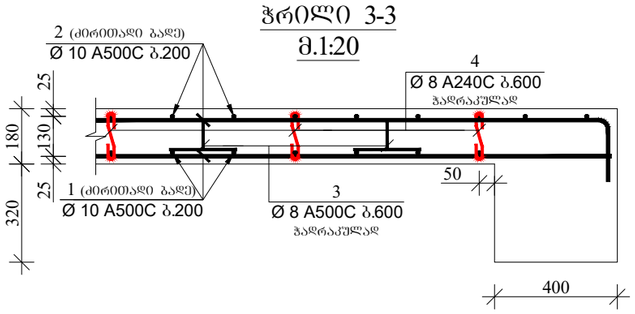

ჭრილი 4-4
მ.1:20

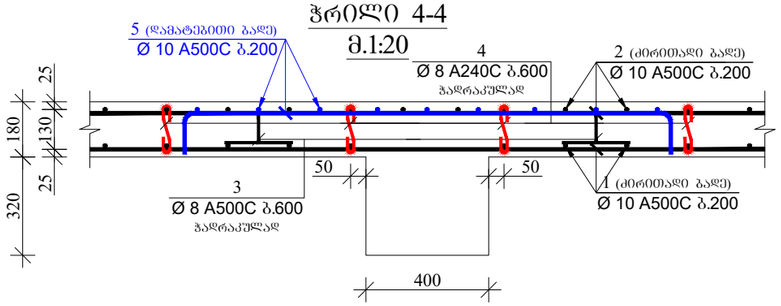

ჭრილი 5-5
მ.1:20

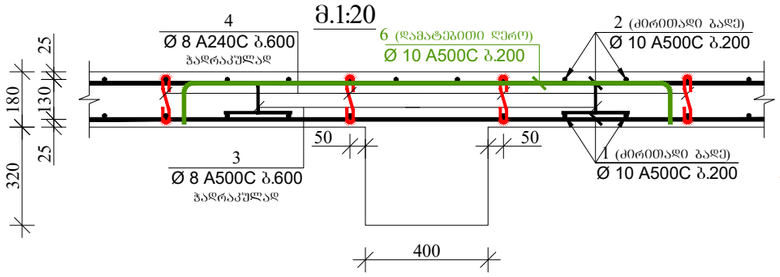

ჭრილი 6-6
მ.1:20

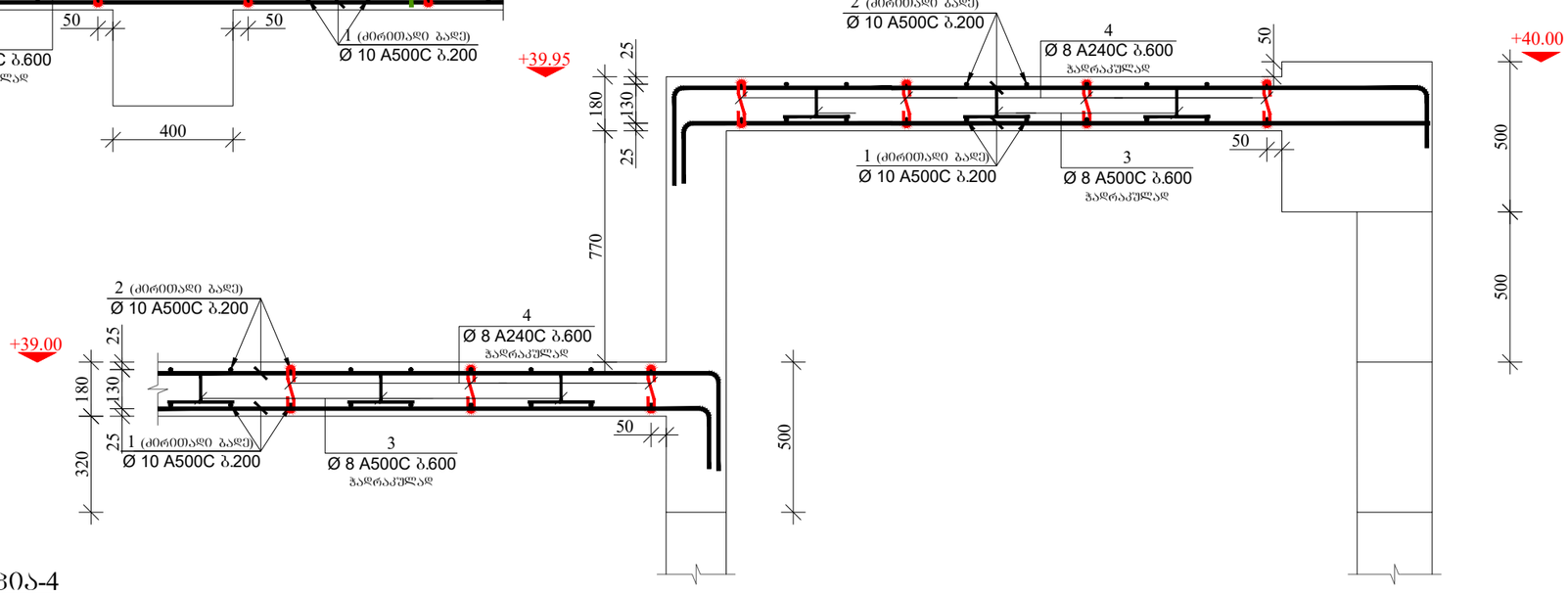

პოზიცია-3
მ.1:10

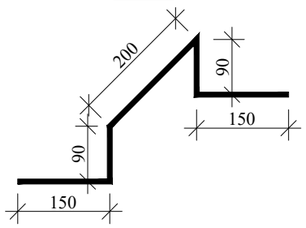

პოზიცია-4
მ.1:10



დამკვეთი: შპს "შმჯ ჯგუფი"

LTD "ALPHA PROJECT GEORGIA"
შპს "ალფა პროჯექტ გორგია"

57a, cholokashvili str., Block#3, Flat#24, Tbilisi, Georgia
ქ. თბილისი, ქ. ჭოლოყაშვილის №57ა, კორ.3; ბ.24

POSITION თანამდებობა	NAME სახელი	SIGNATURE ხელმოწერა
DIRECTOR დირექტორი	T.MATCABERIDZE თ.მაცაბერიძე	
CONSTUCTOR კონსტრუქტორი	I. BOCHORISHVILI ი. ბოჭორიშვილი	
CONSTUCTOR კონსტრუქტორი		

DATE. თარიღი	DRAWING NAME: დასახელება:
02.09.2023	ჭრილები ფილაზე
AUDIT. რევიზია-0	
00.00.00	
SCALE. მასშტაბი	
1:20	

PAGE FORMAT ფორმატი	FILE NAME ფაილი	LAYOUT გვერდი
A3	FILEBI	
STAGE სტადია	SHEET ფურცელი	SHEETS ფურცლები
მუშა პროექტი	ს.-142	

მრავალფუნქციური კომპლექსი

მისამართი: ქ. თბილისი, ხოფელი გლდანი, აფშნიანის ტერიტორია (ს.კ.- 01.11.17.023.215)

ფილის ქვედა შრის გადაბმის ფრაგმენტი (რიგელთან)

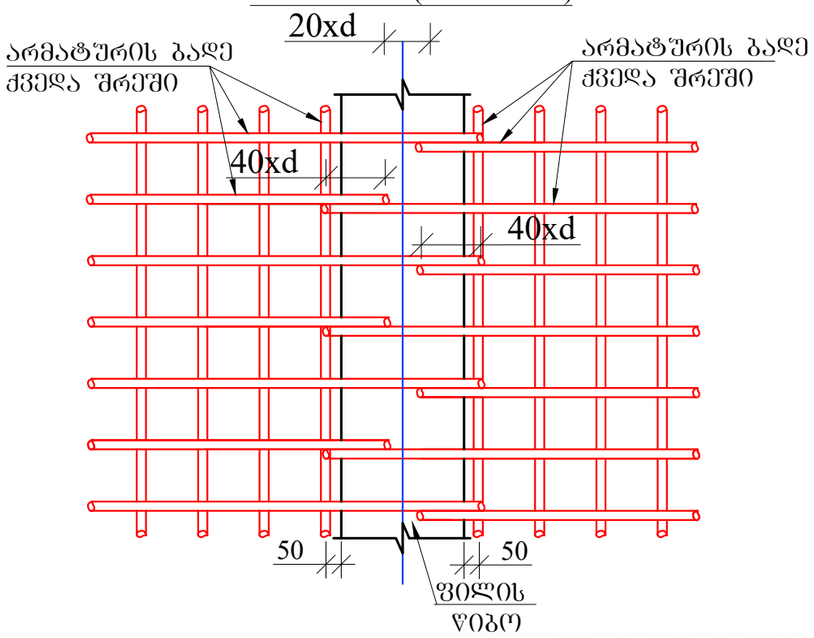

ფილის ზედა შრის გადაბმის ფრაგმენტი (გალის შუაში)

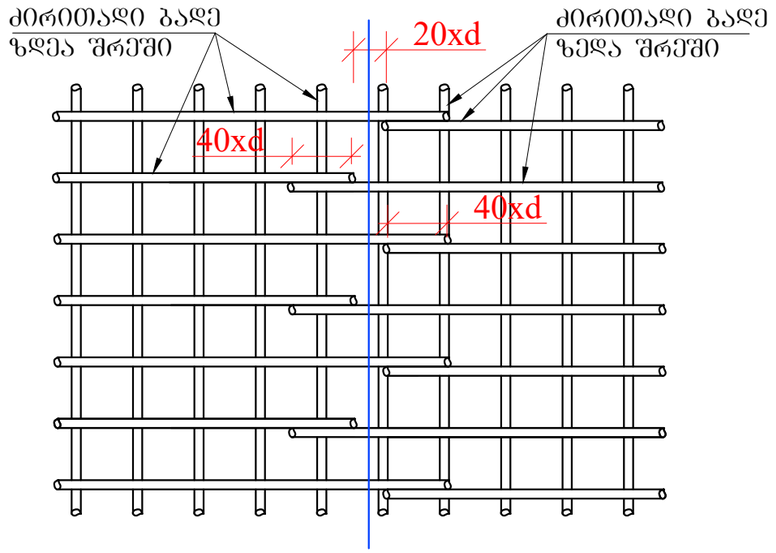

ქვედა და ზედა შრეების ფიქსატორების მოწყობის სქემატური ნახაზი

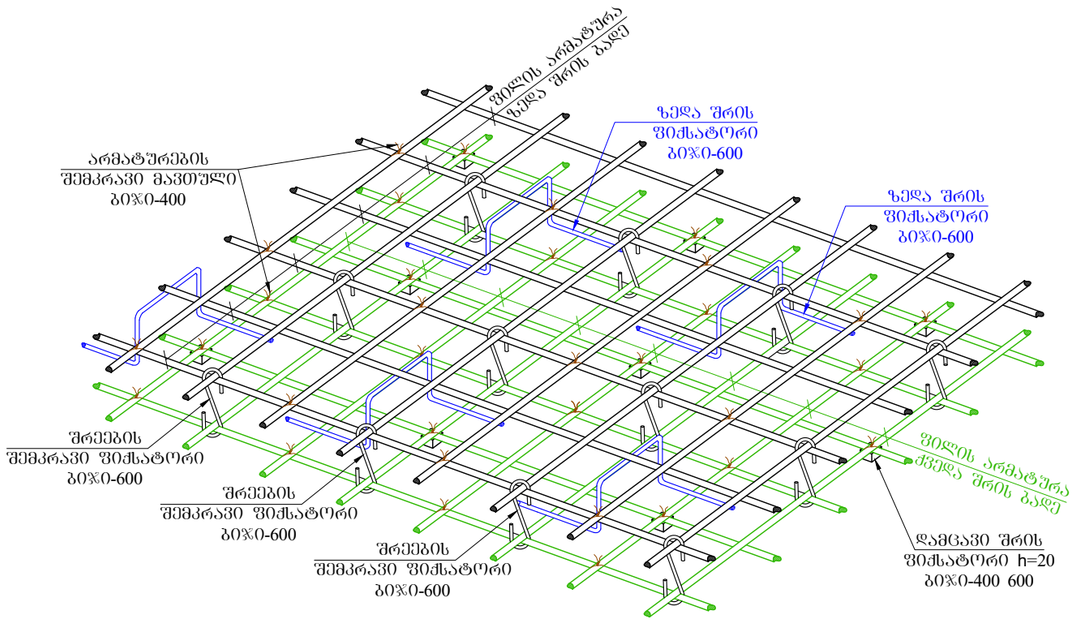

დამცავი შრის ფიქსატორი

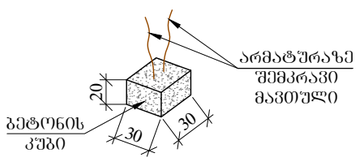

რიგელთან ფილის არმირების მოწყობის სქემატური ნახაზი

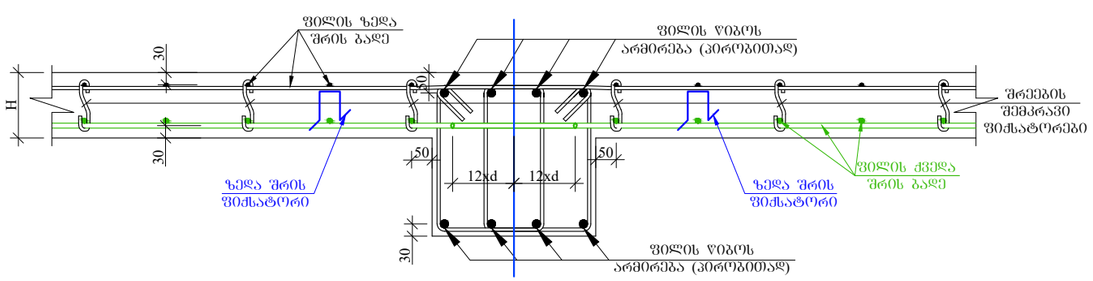

დამკვეთი: შპს "მმჯ ჯგუფი"

LTD "ALPHA PROJECT GEORGIA"
შპს "ალფა პროჯექტ გორგია"

57a, cholokashvili str., Block#3, Flat#24, Tbilisi, Georgia
ქ. თბილისი, ქ. ჩოლოყაშვილის №57ა, კორ.3; ბ.24

POSITION თანამდებობა	NAME სახელი	SIGNATURE ხელმოწერა
DIRECTOR დირექტორი	T.MATCABERIDZE თ.მაცაბერიძე	
CONSTUCTOR კონსტრუქტორი	I. BOCHORISHVILI ი. ბოჭორიშვილი	
CONSTUCTOR კონსტრუქტორი		

DATE. თარიღი	DRAWING NAME: დასახელება:
02.09.2023	ფილის ზედა და ქვედა შრის არმატურების გადაბმის სქემატურინახაზი.
AUDIT. რევიზია-0	
00.00.00	
SCALE. მასშტაბი	
1:20	

PAGE FORMAT ფორმატი	FILE NAME ფაილი	LAYOUT გვერდი
A3	FILEBI	
STAGE სტადია	SHEET ფურცელი	SHEETS ფურცლები
მუშა პროექტი	ჯ.-143	

ფილის ღიობებში ზედა შრის დამატებითი არმატურის ღეროების განლაგების გეგმა -0.10; -0.40 ნიშნულზე

მ. 1:150

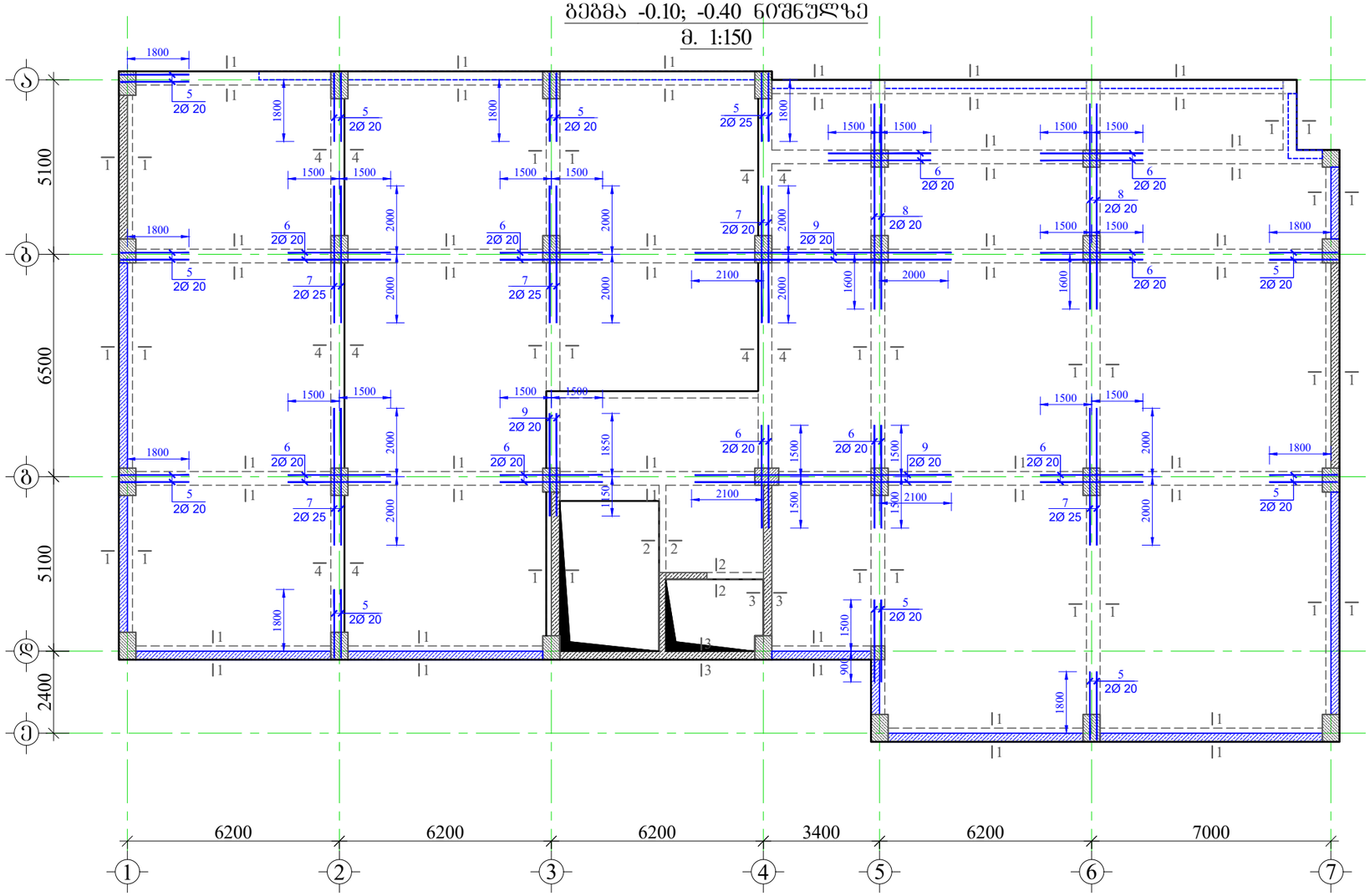

მახალის სპეციფიკაცია ფილის ღიობებზე

ელემენტის ტიპის დასახელება	პოზ. №	დიამეტრი და კლასი Φ მმ	სიგრძე L მმ	რაოდენობა n	სიგრძე Lჯამ მ	წონა q კგ	ელემენტის რაოდენობა N	სიგრძე LჯამxN მ	წონა qxN კგ
-0.10; -0.40 ნიშნულზე	1	Φ 20 A500C	2550000	1	2550.0	6288.5	1	2550.0	6288.5
	2	Φ 8 A240C	1620	3580	5799.6	2288.4		5799.6	2288.4
	3	Φ 8 A240C	1440	110	158.4	62.5		158.4	62.5
	4	Φ 8 A240C	1540	80	123.2	48.6		123.2	48.6
	5	Φ 20 A500C	2400	22	52.8	130.2		52.8	130.2
	6	Φ 20 A500C	3000	22	66.0	162.8		66.0	162.8
	7	Φ 20 A500C	4000	10	40.0	98.6		40.0	98.6
	8	Φ 20 A500C	6000	4	24.0	59.2		24.0	59.2
	9	Φ 20 A500C	7500	4	30.0	74.0		30.0	74.0
					სულ q=	9212.8		სულ Q=	9212.8

ლითონის წონა Q= 9212.8 კგ

ბეტონის მოცულობა B25 V= 33.46 მ³

მრავალფუნქციური კომპლექსი

მისამართი: ქ. თბილისი, სოფელი გლდანი, აფშნიანის ტერიტორია (ს.კ.- 01.11.17.023.215)

GENERAL NOTES:
შენიშვნა:

1. წინამდებარე ნახაზი განხილული იქნას ფილის, სვეტების, კიბისა და დიაფრაგმების კონსტრუქციულ ნახაზებთან ერთად.
2. ფილის ღიობებში გამოყენებული იქნას **B**25 კლასის ბეტონი.
3. გადაბმა ხორციელდება კორგადაღებით, გადაბმის სიგრძე 50**d** (**d**-გაღასაბმელ არმატურებს შორის უმოლესი დიამეტრია.)
4. ფილის ღიობებში არმატურების განაწილება განხორციელდეს ნახაზებზე მოცემული სქემის მიხედვით.
5. დაცული იქნას დამცავი შრეები.
6. ბეტონირებისას გამოყენებული იქნას ვიბრირება.
7. არმატურების მოლუნვა განხორციელდეს ცივად(გაცხელების გარეშე)
8. ფილის ღიობებში ზედა შრის არმატურა განაპირა რიგებეში ნაანკერდეს 50**d** მანძილით.
(**d**-ჩასაანკერებელი არმატურის დიამეტრია.)
9. პროექტში ყველა სახის ცვლილება შეთანხმებული იქნას პროექტის კონსტრუქციული ნაწილის ავტორებთან.
10. მშენებლობის განრების შესმოხვევაში გათვალისწინებული იქნას კონსერვაციის სამუშაოები.

დამკვეთი: შპს "მმჯ ჯგუფი"

LTD "ALPHA PROJECT GEORGIA"
შპს "ალფა პროჯექტ გორგია"

57a, cholokashvili str., Block#3, Flat#24, Tbilisi, Georgia
ქ. თბილისი, ქ. ჭოლოყაშვილის №57ა, კორ.3; ბ.24

POSITION თანამდებობა	NAME სახელი	SIGNATURE ხელმოწერა
DIRECTOR დირექტორი	T.MATCABERIDZE თ.მაცაბერიძე	
CONSTUCTOR კონსტრუქტორი	I. BOCHORISHVILI ი. ბოჭორიშვილი	
CONSTUCTOR კონსტრუქტორი		

DATE. თარიღი	DRAWING NAME: დასახელება:
02.09.2023	ფილის ღიობებში ზედა შრის დამატებითი არმატურის ღეროების განლაგების გეგმა -0.10; -0.40 ნიშნულზე
AUDIT. რევიზია-0	
00.00.00	
SCALE. მასშტაბი	
1:150	

PAGE FORMAT ფორმატი	FILE NAME ფაილი	LAYOUT გვერდი
A3	FILEBI	
STAGE სტადია	SHEET ფურცელი	SHEETS ფურცლები
მუშა პროექტი	ჯ.-144	

ჭრილი 1-1
მ. 1:20

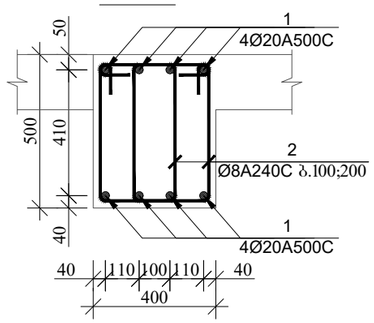

ჭრილი 2-2
მ. 1:20

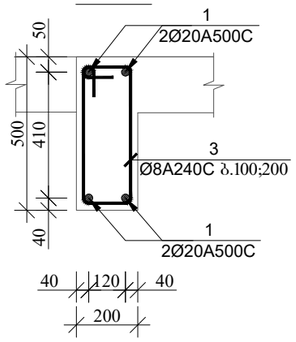

ჭრილი 3-3
მ. 1:20

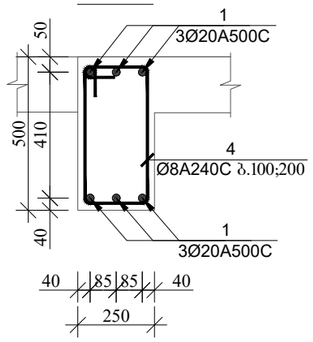

ჭრილი 4-4
მ. 1:20

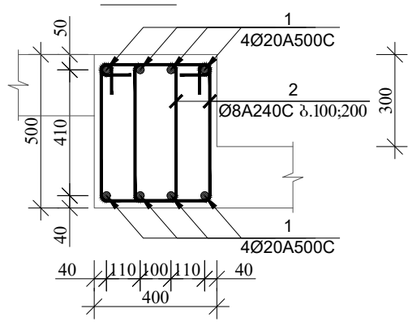

ჭრილი ა-ა
(სქემატური ნახაზი)
მ. 1:20

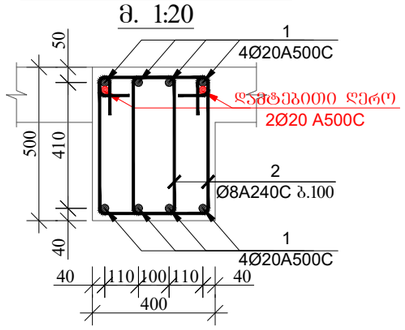

კოზიცია-2
მ. 1:20

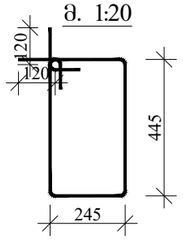

კოზიცია-3
მ. 1:20

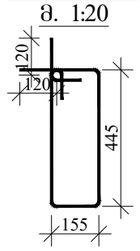

კოზიცია-4
მ. 1:20

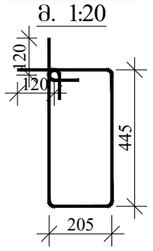

მრავალფუნქციური კომპლექსი

მისამართი: ქ. თბილისი, სოფელი გლდანი, აფშნიანის ტერიტორია (ს.კ.- 01.11.17.023.215)

GENERAL NOTES:
შენიშვნა:

1. წინამდებარე ნახაზი განხილული იქნას ფილის, სვეტების, კიბისა და დიაფრაგმების კონსტრუქციულ ნახაზებთან ერთად.
2. ფილის წიბოებში გამოყენებული იქნას **B**25 კლასის ბეტონი.
3. გადაბმა ხორციელდება კირგადაღებით, გადაბმის სიგრძე 50**d** (**d**-გადასაბმელ არმატურის შორის უდიდესის დიამეტრია.)
4. ფილის წიბოებში არმატურების განაწილება განხორციელდეს ნახაზებზე მოცემული სქემის მიხედვით.
5. დაცული იქნას დაცავი შრეები.
6. ბეტონირებისას გამოყენებული იქნას ვიბრირება.
7. არმატურების მოლუნვა განხორციელდეს ცივად(გაცხელების გარეშე)
8. ფილის წიბოებში ჯება შრის არმატურა განაპირა რებელებში ჩაანკერდეს 50**d** მანძილით. (**d**-ჩასაანკერებელი არმატურის დიამეტრია.)
9. პროექტში ცვლა სახის ცვლილება შეთანხმებული იქნას პროექტის კონსტრუქციული ნაწილის ავტორებთან.
10. მშენებლობის განრების შემთხვევაში გათვალისწინებული იქნას კონსერვაციის სამუშაოები.

დამკვეთი: შპს "მმჯ ჯგუფი"

LTD "ALPHA PROJECT GEORGIA"
შპს "ალფა პროჯექტ გორგია"

57a, cholokashvili str., Block#3, Flat#24, Tbilisi, Georgia
ქ. თბილისი, ქ. ჩოლოყაშვილის №57ა, კორ.3; ბ.24

POSITION თანამდებობა	NAME სახელი	SIGNATURE ხელმოწერა
DIRECTOR დირექტორი	T.MATCABERIDZE თ.მაცაბერიძე	
CONSTUCTOR კონსტრუქტორი	I. BOCHORISHVILI ი. ბოჯორიშვილი	
CONSTUCTOR კონსტრუქტორი		

DATE. თარიღი	DRAWING NAME: დასახელება:
02.09.2023	კვეთი 1-1; 2-2; 3-3; 4-4; ა-ა
AUDIT. რევიზია-ი	
00.00.00	
SCALE. მასშტაბი	
1:20	

PAGE FORMAT ფორმატი	FILE NAME ფაილი	LAYOUT გვერდი
A3	FILEBI	
STAGE სტადია	**SHEET ფურცელი**	**SHEETS ფურცლები**
მუშა პროექტი	ს.-145	

ფილის ღობეებში ზედა შრის დამაგებების არმატურის დეროების განლაგების გეგმა +3.80 ნიშნულზე

მ. 1:150

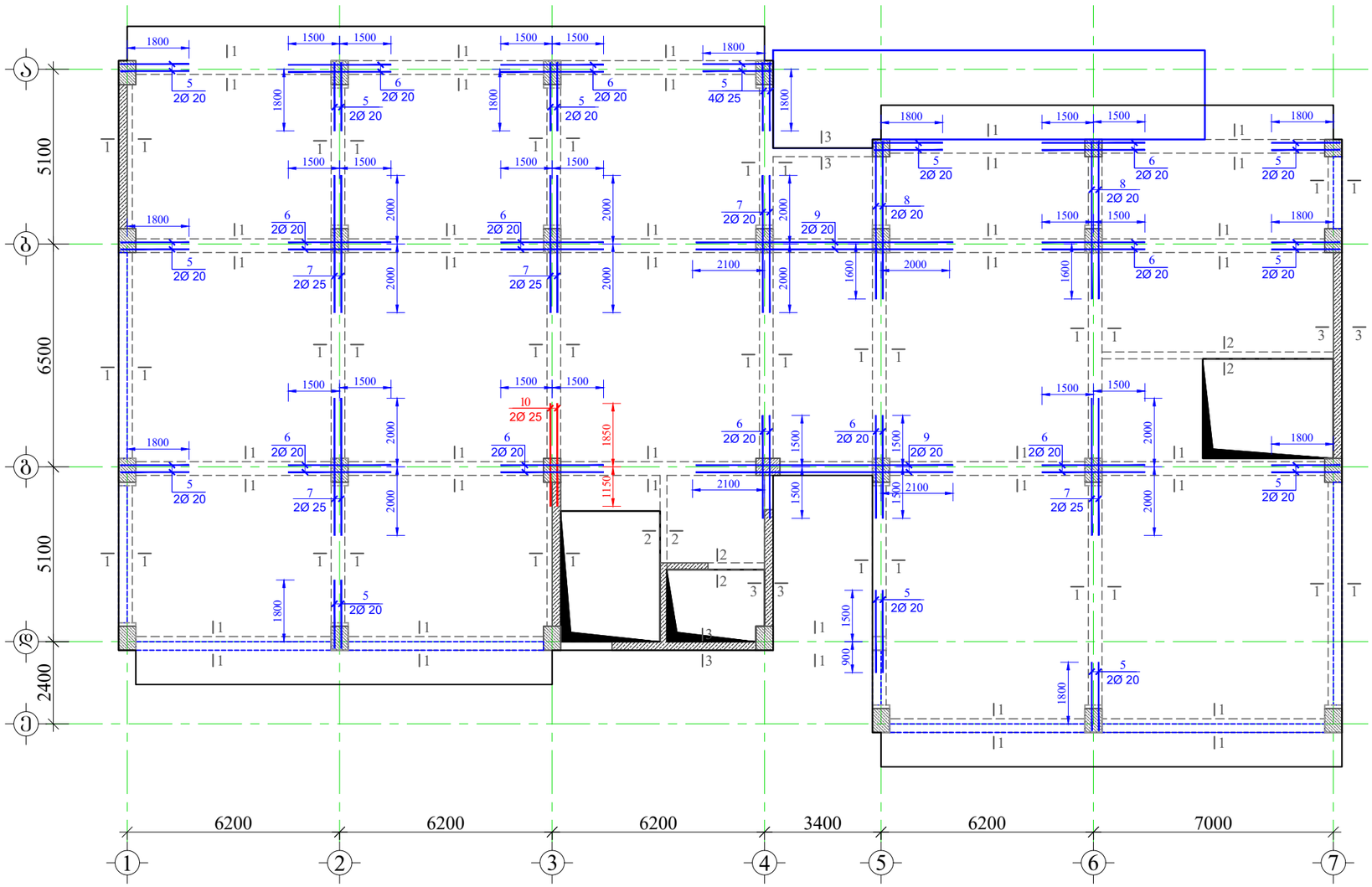
1800
1500
1500
1500
1500
1800
5 2Ø 20
6 2Ø 20
5 2Ø 20
5 2Ø 20
5 4Ø 25
1800
1800
1800
1800
1800
1500
1500
1500
1500
1500
1500
2000
2000
2000
2000
2000
2000
6 2Ø 20
6 2Ø 20
7 2Ø 20
9 2Ø 20
8 2Ø 20
5 2Ø 20
7 2Ø 25
7 2Ø 25
2100
2000
1600
1600
1800
1500
1500
1500
1500
1500
1500
10 2Ø 25
1850
1150
6 2Ø 20
6 2Ø 20
6 2Ø 20
6 2Ø 20
9 2Ø 20
6 12Ø 20
2100
1500
1500
1500
1500
2100
2000
2000
1800
5 2Ø 20
7 2Ø 25
5 2Ø 20
5 2Ø 20
5 2Ø 20
1800
1500
900
1800
5 2Ø 20
5 2Ø 20
1800
1800
1800
1800
1800

მრავალფუნქციური კომპლექსი

მისამართი: ქ. თბილისი, სოფელი გლდანი, აფშნიანის ტერიტორია (ს.კ.- 01.11.17.023.215)

GENERAL NOTES:
შენიშვნა:

1. წინამდებარე ნახაზი განხილული იქნას ფილის, სვეტების, კიბისა და დიაფრაგმების კონსტრუქციულ ნახაზებთან ერთად.
2. ფილის წიბოებში გამოყენებული იქნას **B**25 კლასის ბეტონი.
3. გადაბმა ხორციელდება კირგადაფენით, გადაბმის სიგრძე 50**d** (**d**-გადასაბმელ არმატურებს შორის უმოქლესი დიამეტრია.)
4. ფილის წიბოებში არმატურების განაწილება განხორციელდეს ნახაზებზე მოცემული სქემის მიხედვით.
5. დაცული იქნას დამცავი შრეები.
6. ბეტონირებისას გამოყენებული იქნას ვიბრირება.
7. არმატურების მოლუნვა განხორციელდეს ცივად(გაცხელების გარეშე)
8. ფილის წიბოებში ხელა შრის არმატურა განაპირა რიგებელებში ნაანკერდეს 50**d** მანძილით.
(**d**-ჩასაანკერებელი არმატურის დიამეტრია.)
9. პროექტში ფილა სახის ცვლილება შეთანხმებული იქნას პროექტის კონსტრუქციული ნაწილის ავტორებთან.
10. მშენებლობის განრების შემთხვევაში გათვალისწინებული იქნას კონსერვაციის სამუშაოები.

ჭრილი 1-1
მ. 1:20

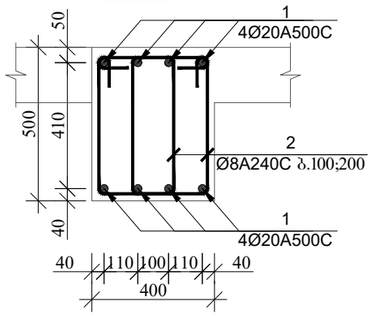

ჭრილი 2-2
მ. 1:20

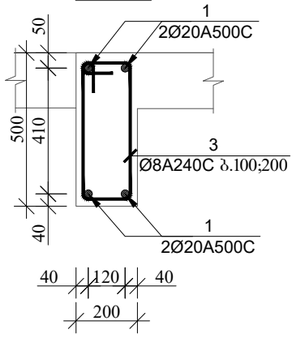

ჭრილი 3-3
მ. 1:20

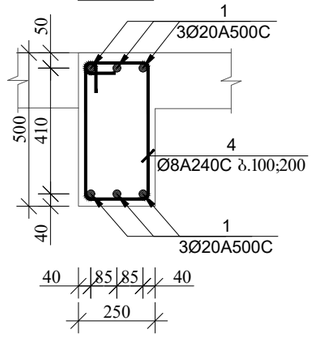

ჭრილი ა-ა
(სქემატური ნახაზი)
მ. 1:20

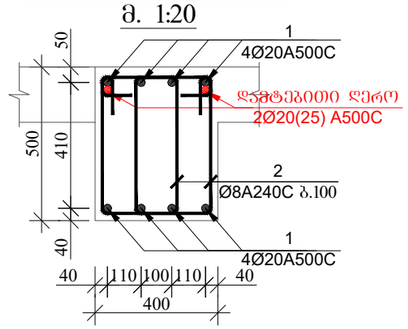

კოზიცია-2
მ. 1:20

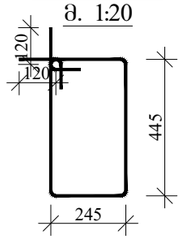

კოზიცია-3
მ. 1:20

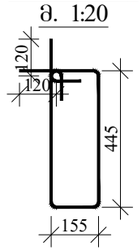

კოზიცია-4
მ. 1:20

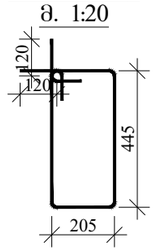

დამკვეთი: შპს "მმჯ ჯგუფი"



LTD "ALPHA PROJECT GEORGIA"
შპს "ალფა პროჯექტ გორგია"

57a, cholokashvili str., Block#3, Flat#24, Tbilisi, Georgia
ქ. თბილისი, ქ. ჩოლოყაშვილის №57ა, კორ.3; ბ.24

POSITION თანამდებობა	NAME სახელი	SIGNATURE ხელმოწერა
DIRECTOR დირექტორი	T.MATCABERIDZE თ.მაცაბერიძე	
CONSTUCTOR კონსტრუქტორი	I. BOCHORISHVILI ი. ბოჭორიშვილი	
CONSTUCTOR კონსტრუქტორი		

DATE. თარიღი	DRAWING NAME:
02.09.2023	დასახელება: კვეთი 1-1; 2-2; 4-4; ა-ა
AUDIT. რევიზია-0	
00.00.00	
SCALE. მასშტაბი	
1:20	

PAGE FORMAT ფორმატი	FILE NAME ფაილი	LAYOUT გვერდი
A3	FILEBI	

STAGE სტადია	SHEET ფურცელი	SHEETS ფურცლები
მუშა პროექტი	ბ.-147	

ფილის ღიობებში ქვედა შრის დამატებითი არმატურის ღეროების განლაგების გეგმა +7.00; +10.20; +13.40 ნიშნულზე

მ. 1:150

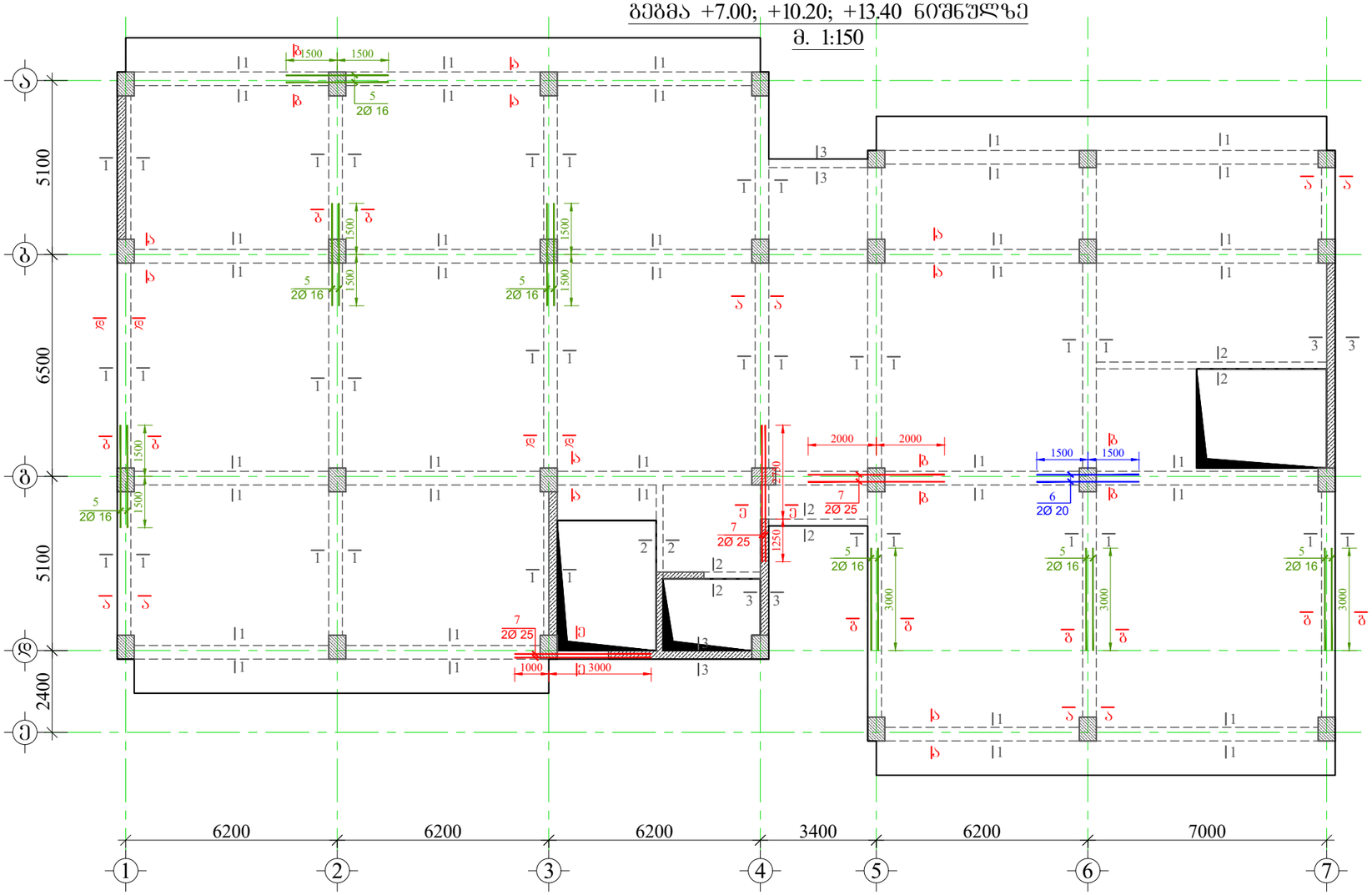

მასალის სპეციფიკაცია ფილის ღიობებზე

ელემენტის ტიპის დასახელება	ეტაპი №	ღეროების ნომერი და კლასი Φ მმ	სიგრძე L მ	ღეროების რაოდენობა n	სიგრძე Lსრ მ	წონა q კგ	ელემენტის რაოდენობა N	სიგრძე LსრN მ	წონა qxN კგ
+7.00; +10.20; +13.40 ნიშნულზე	1	Φ 20 A500C	2340000	1	2340.0	5770.6	3	7020.0	17311.9
	2	Φ 8 A240C	1620	3140	5086.8	2007.1		15260.4	6021.3
	3	Φ 8 A240C	1440	130	187.2	73.9		561.6	221.8
	4	Φ 8 A240C	1540	145	223.3	88.1		669.9	264.3
	5	Φ 16 A500C	3000	14	42.0	66.3		126.0	198.9
	6	Φ 20 A500C	3000	2	6.0	14.8		18.0	44.4
	7	Φ 25 A500C	4000	6	24.0	92.5		72.0	277.4
	8	Φ 20 A500C	2400	22	52.8	130.2		158.4	390.6
	9	Φ 20 A500C	3000	30	90.0	221.9		270.0	665.8
	10	Φ 20 A500C	5000	6	30.0	74.0		90.0	221.9
	11	Φ 25 A500C	3000	26	78.0	300.6		234.0	901.7
	12	Φ 25 A500C	4000	6	24.0	92.5		72.0	277.4
	13	Φ 25 A500C	4500	2	9.0	34.7		27.0	104.0
	14	Φ 25 A500C	7500	2	15.0	57.8		45.0	173.4
	15	Φ 28 A500C	4000	2	8.0	38.7		24.0	116.0
	16	Φ 32 A500C	7500	2	15.0	94.7		45.0	284.1
					სულ q=	9158.3		სულ Q=	27474.8

ღეროების წონა Q= 27474.8 კგ

ბეტონის მოცულობა B25 V= 97.44 მ³

მრავალფუნქციური კომპლექსი

მისამართი: ქ. თბილისი, სოფელი გლდანი, აფშნიანის ტერიტორია (ს.კ.- 01.11.17.023.215)

GENERAL NOTES:
შენიშვნა:

1. წინამდებარე ნახაზი განხილული იქნას ფილის, სვეტების, კიბისა და დიაფრაგმების კონსტრუქციულ ნახაზებთან ერთად.
2. ფილის ღიობებში გამოყენებული იქნას **B**25 კლასის ბეტონი.
3. გადაბმა ხორციელდება კორგადდებით, გადაბმის სიგრძე 50**d** (**d**-გადასაბმელ არმატურებს შორის უმოკლესი დიამეტრია.)
4. ფილის ღიობებში არმატურების განაწილება განხორციელდეს ნახაზებზე მოცემული სქემის მიხედვით.
5. დაცული იქნას დამცავი შრეები.
6. ბეტონირებისას გამოყენებული იქნას ვიბრირება.
7. არმატურების მოლუნვა განხორციელდეს ცივად(გაცხელების გარეშე)
8. ფილის ღიობებში ზედა შრის არმატურა განაპირა რიგებებში ნაანკერდეს 50**d** მანძილით.
(**d**-ჩასაანკერებელი არმატურის დიამეტრია.)
9. პროექტში ცვლა სახის ცვლილება შეთანხმებული იქნას პროექტის კონსტრუქციული ნაწილის ავტორებთან.
10. მშენებლობის განრების შემთხვევაში გათვალისწინებული იქნას კონსერვაციის სამუშაოები.

დამკვეთი: შპს "მმჯ ჯგუფი"

LTD "ALPHA PROJECT GEORGIA" შპს "ალფა პროჯექტ გორგია"		
57a, cholokashvili str., Block#3, Flat#24, Tbilisi, Georgia ქ. თბილისი, ქ. ჭოლოყაშვილის №57ა, კორ.3; ბ.24		
POSITION თანამდებობა	NAME სახელი	SIGNATURE ხელმოწერა
DIRECTOR დირექტორი	T.MATCABERIDZE თ.მაცაბერიძე	
CONSTUCTOR კონსტრუქტორი	I. BOCHORISHVILI ი. ბოჭორიშვილი	
CONSTUCTOR კონსტრუქტორი		

DATE. თარიღი	DRAWING NAME: დასახელება: ფილის ღიობებში ქვედა შრის დამატებითი არმატურის ღეროების განლაგების გეგმა +7.00; +10.20; +13.40 ნიშნულზე	
02.09.2023		
AUDIT. რევიზია-0		
00.00.00		
SCALE. მასშტაბი		
1:150		
PAGE FORMAT ფორმატი	FILE NAME ფაილი	LAYOUT გვერდი
A3	FILEBI	
STAGE სტადია	SHEET ფურცელი	SHEETS ფურცლები
მუშა პროექტი	ბ.-148	

ფილის ღიობებში ზედა შრის დამატებითი არმატურის ღეროების განლაგების გეგმა +7.00; +10.20; +13.40 ნიშნულზე

მ. 1:150

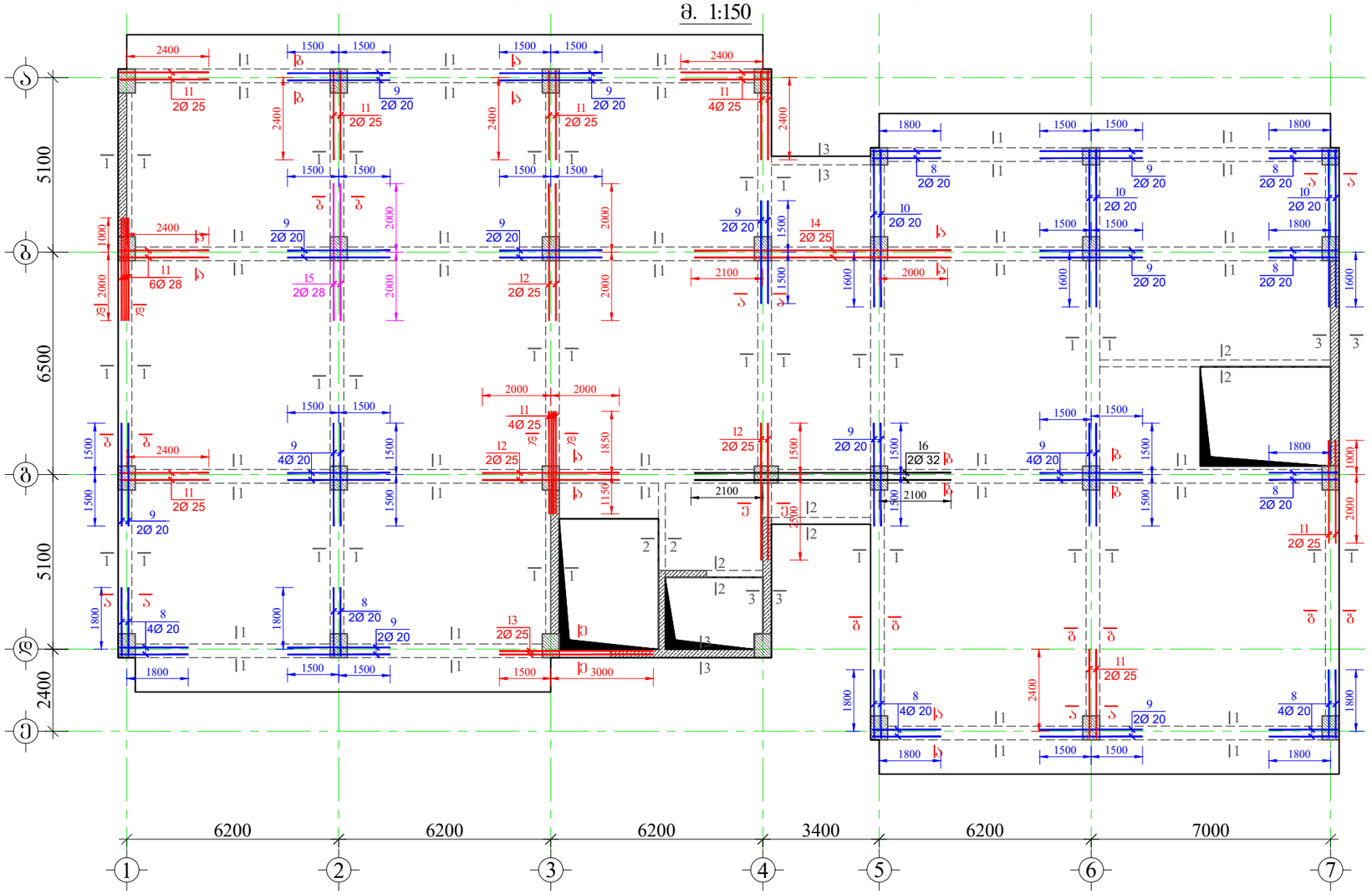

მრავალფუნქციური კომპლექსი

მისამართი: ქ. თბილისი, სოფელი გლდანი, აფშნიანის ტერიტორია (ს.კ.- 01.11.17.023.215)

GENERAL NOTES:
შენიშვნა:

1. ყონამდებარე ნახაზი განხილული იქნას ფილის, სვეტების, კიბისა და დიაფრაგმების კონსტრუქციულ ნახაზებთან ერთად.
2. ფილის ღიობებში გამოყენებული იქნას **B**25 კლასის ბეტონი.
3. გადაბმა ხორციელდება კორგადადებით, გადაბმის სიგრძე 50**d** (**d**-გადასაბმელ არმატურებს შორის უდიდესის დიამეტრია.)
4. ფილის ღიობებში არმატურების განაწილება განხორციელდეს ნახაზებზე მოცემული სქემის მიხედვით.
5. დაცული იქნას დამცავი შრეები.
6. ბეტონირებისას გამოყენებული იქნას ვიბრირება.
7. არმატურების მოღუნვა განხორციელდეს ცივად(გაცხელების გარეშე)
8. ფილის ღიობებში ზედა შრის არმატურა განაპირა რებელებში ჩაანკერდეს 50**d** მანძილით. (**d**-ჩასაანკერებელი არმატურის დიამეტრია.)
9. პროექტში ცვლა სახის ცვლილება შეთანხმებული იქნას პროექტის კონსტრუქციული ნაწილის ავტორებთან.
10. მშენებლობის განრების შემთხვევაში გათვალისწინებული იქნას კონსერვაციის სამუშაოები.

დამკვეთი: შპს "მმჯ ჯგუფი"

LTD "ALPHA PROJECT GEORGIA"
შპს "ალფა პროჯექტ გორგია"
57a, cholokashvili str., Block#3, Flat#24, Tbilisi, Georgia
ქ. თბილისი, ქ. ჭოლოყაშვილის №57ა, კორ.3; ბ.24

POSITION თანამდებობა	NAME სახელი	SIGNATURE ხელმოწერა
DIRECTOR დირექტორი	T.MATCABERIDZE თ.მაცაბერიძე	
CONSTUCTOR კონსტრუქტორი	I. BOCHORISHVILI ი. ბოჭორიშვილი	
CONSTUCTOR კონსტრუქტორი		

DATE. თარიღი	DRAWING NAME: დასახელება:
02.09.2023	ფილის ღიობებში ზედა შრის დამატებითი არმატურის ღეროების განლაგების გეგმა +7.00; +10.20; +13.40 ნიშნულზე
AUDIT. რევიზია-0	
00.00.00	
SCALE. მასშტაბი	
1:150	

PAGE FORMAT ფორმატი	FILE NAME ფაილი	LAYOUT გვერდი
A3	FILEBI	

STAGE სტადია	SHEET ფურცელი	SHEETS ფურცლები
მუშა პროექტი	ჯ.-149	

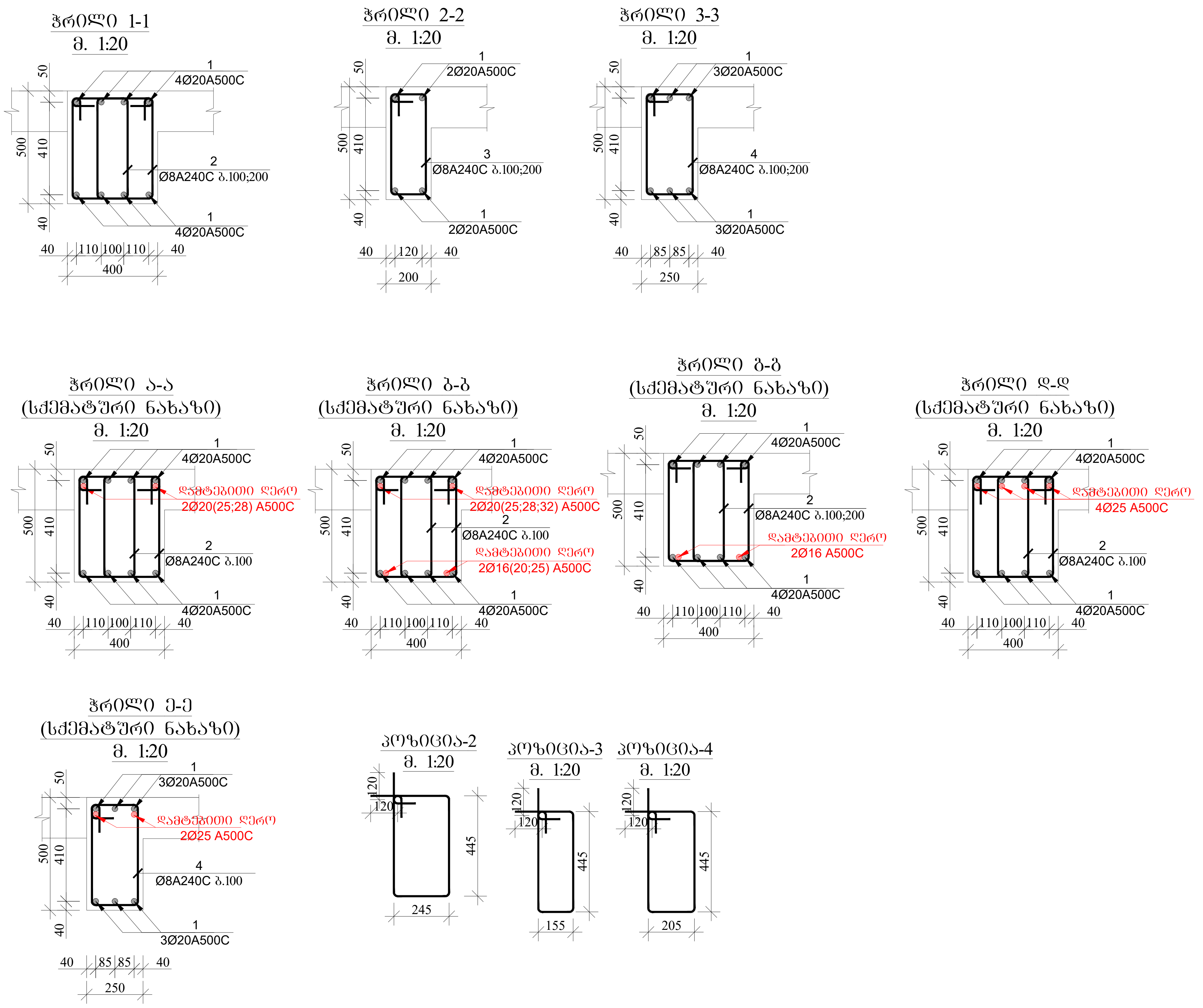

მრავალფუნქციური კომპლექსი

მისამართი: ქ. თბილისი, სოფელი გლდანი, ავშნიანის ტერიტორია (ს.კ.- 01.11.17.023.215)

GENERAL NOTES:
შენიშვნა:

1. წინამდებარე ნახაზი განხილული იქნას ფილის, სვეტების, კიბისა და დიაფრაგმების კონსტრუქციულ ნახაზებთან ერთდ.
2. ფილის წიბოებში გამოყენებული იქნას **B**25 კლასის ბეტონი.
3. გადაბმა ხორციელდება კირგადადებით, გადაბმის სიგრძე 50**d** (**d**-გადასაბმელ არმატურებს შორის უდიდესის დიამეტრია.)
4. ფილის წიბოებში არმატურების განაწილება განხორციელდეს ნახაზებზე მოცემული სქემის მიხედვით.
5. დაცული იქნას დამცავი შრეები.
6. ბეტონირებისას გამოყენებული იქნას ვიბრირება.
7. არმატურების მოღუნვა განხორციელდეს ცივად(გაცხელების გარეშე)
8. ფილის წიბოებში ზედა შრის არმატურა განაპირა რიგელებში ჩაანკერდეს 50**d** მანძილით. (**d**-ჩასაანკერებელი არმატურის დიამეტრია.)
9. პროექტში ყველა სახის ცვლილება შეთანხმებული იქნას პროექტის კონსტრუქციული ნაწილის ავტორებთან.
10. მშენებლობის გაჩერების შემთხვევაში გათვალისწინებული იქნას კონსერვაციის სამუშაოები.

დამკვეთი: შპს "მმჯ ჯგუფი"

LTD "ALPHA PROJECT GEORGIA"
შპს "ალფა პროჯექტ გორგია"

57a, cholokashvili str., Block#3, Flat#24, Tbilisi, Georgia
ქ. თბილისი, ქ. ჩოლოყაშვილის №57ა, კორ.3; ბ.24

POSITION თანამდებობა	NAME სახელი	SIGNATURE ხელმოწერა
DIRECTOR დირექტორი	T.MATCABERIDZE თ.მაცაბერიძე	
CONSTUCTOR კონსტრუქტორი	I. BOCHORISHVILI ი. ბოჭორიშვილი	
CONSTUCTOR კონსტრუქტორი		

DATE. თარიღი	DRAWING NAME: დასახელება:
02.09.2023	კვეთი 1-1; 2-2; 4-4; ა-ა; ბ-ბ; გ-გ; დ-დ; ე-ე
AUDIT. რევიზია-0	
00.00.00	
SCALE. მასშტაბი	
1:20	

PAGE FORMAT ფორმატი	FILE NAME ფაილი	LAYOUT გვერდი
A3	FILEBI	

STAGE სტადია	SHEET ფურცელი	SHEETS ფურცლები
მუშა პროექტი	კ.-150	

ფილის წიბოებში ქვედა შრის დამატებითი არმატურის ღეროების განლაგების სქემა +16.60 ნიშნულზე

მ. 1:150

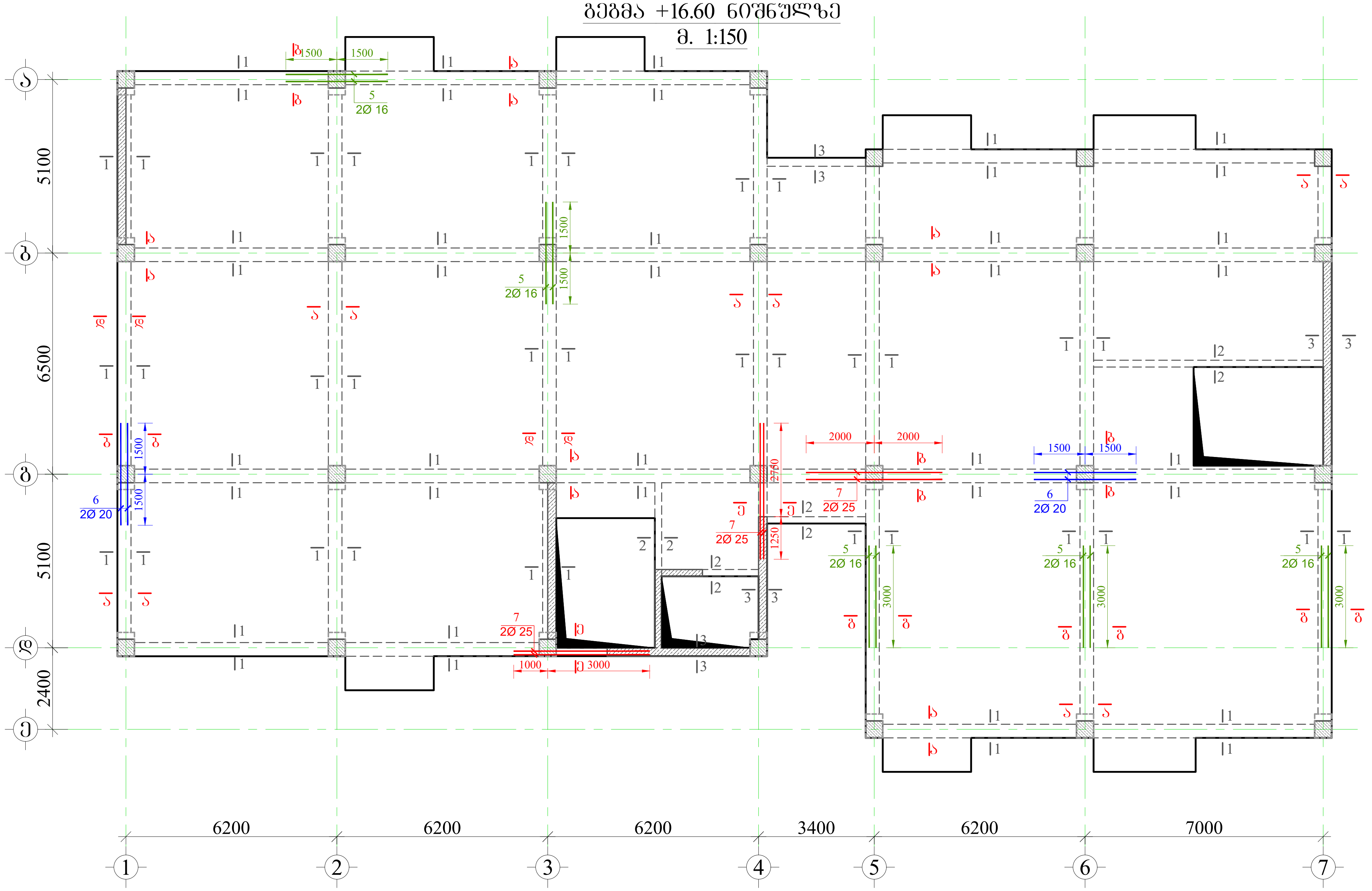

მასალის სპეციფიკაცია ფილის წიბოებზე

[illegible]	პოზ. №	დიამეტრი და კლასი Φ მმ	სიგრძე L მმ	რაოდენობა n	სიგრძე Lm მ	წონა q კგ	ელემენტების რაოდენობა N	სიგრძე LmxN მ	წონა qxN კგ
+16.60 ნიშნულზე	1	Φ 20 A500C	2340000	1	2340.0	5770.6	1	2340.0	5770.6
	2	Φ 8 A240C	1620	3140	5086.8	2007.1		5086.8	2007.1
	3	Φ 8 A240C	1440	130	187.2	73.9		187.2	73.9
	4	Φ 8 A240C	1540	145	223.3	88.1		223.3	88.1
	5	Φ 16 A500C	3000	10	30.0	47.3		30.0	47.3
	6	Φ 20 A500C	3000	4	12.0	29.6		12.0	29.6
	7	Φ 25 A500C	4000	6	24.0	92.5		24.0	92.5
	8	Φ 20 A500C	2400	22	52.8	130.2		52.8	130.2
	9	Φ 20 A500C	3000	30	90.0	221.9		90.0	221.9
	10	Φ 20 A500C	5000	6	30.0	74.0		30.0	74.0
	11	Φ 25 A500C	3000	10	30.0	115.6		30.0	115.6
	12	Φ 25 A500C	4000	8	32.0	123.3		32.0	123.3
	13	Φ 25 A500C	4500	2	9.0	34.7		9.0	34.7
	14	Φ 25 A500C	7500	2	15.0	57.8		15.0	57.8
	15	Φ 28 A500C	4000	16	64.0	309.3		64.0	309.3
	16	Φ 32 A500C	7500	2	15.0	94.7		15.0	94.7
					სულ q=	9270.7	სულ Q=		9270.7

ჯამური წონა Q= 9270.7 კგ

ბეტონის მოცულობა B25 V= 32.48 მ³

მრავალფუნქციური კომპლექსი

მისამართი: ქ. თბილისი, სოფელი გლდანი, ავშნიანის ტერიტორია (ს.კ.- 01.11.17.023.215)

GENERAL NOTES:
შენიშვნა:

1. წინამდებარე ნახაზი განხილული იქნას ფილის, სვეტების, კიბისა და დიაფრაგმების კონსტრუქციულ ნახაზებთან ერთდ.
2. ფილის წიბოებში გამოყენებული იქნას **B**25 კლასის ბეტონი.
3. გადაბმა ხორციელდება პირგადადებით, გადაბმის სიგრძე 50**d** (**d**-გადასაბმელ არმატურებს შორის უდიდესის დიამეტრია.)
4. ფილის წიბოებში არმატურების განაწილება განხორციელდეს ნახაზებზე მოცემული სქემის მიხედვით.
5. დაცული იქნას დამცავი შრეები.
6. ბეტონირებისას გამოყენებული იქნას ვიბრირება.
7. არმატურების მოღუნვა განხორციელდეს ცივად(გაცხელების გარეშე)
8. ფილის წიბოებში ზედა შრის არმატურა განაპირა რიგელებში ჩაანკერდეს 50**d** მანძილით. (**d**-ჩასაანკერებელი არმატურის დიამეტრია.)
9. პროექტში ყველა სახის ცვლილება შეთანხმებული იქნას პროექტის კონსტრუქციული ნაწილის ავტორებთან.
10. მშენებლობის გაჩერების შემთხვევაში გათვალისწინებული იქნას კონსერვაციის სამუშაოები.

დამკვეთი: შპს "მმჯ ჯგუფი"

LTD "ALPHA PROJECT GEORGIA"
შპს "ალფა პროჯექტ გორგია"

57a, cholokashvili str., Block#3, Flat#24, Tbilisi, Georgia
ქ. თბილისი, ქ. ჩოლოყაშვილის №57ა, კორ.3; ბ.24

POSITION თანამდებობა	NAME სახელი	SIGNATURE ხელმოწერა
DIRECTOR დირექტორი	T.MATCABERIDZE თ.მაცაბერიძე	
CONSTUCTOR კონსტრუქტორი	I. BOCHORISHVILI ი. ბოჭორიშვილი	
CONSTUCTOR კონსტრუქტორი		

DATE. თარიღი 02.09.2023	DRAWING NAME: დასახელება: ფილის წიბოებში ქვედა შრის დამატებითი არმატურის ღეროების განლაგების სქემა +16.60 ნიშნულზე
AUDIT. რევიზია-0 00.00.00	
SCALE. მასშტაბი 1:150	

PAGE FORMAT ფორმატი	FILE NAME ფაილი	LAYOUT გვერდი
A3	FILEBI	
STAGE სტადია	SHEET ფურცელი	SHEETS ფურცლები
მუშა პროექტი	კ.-151	

ფილის ღიობებში ზედა შრის დამატებითი არმატურის ღეროების განლაგების გეგმა +16.60 ნიშნულზე

მ. 1:150

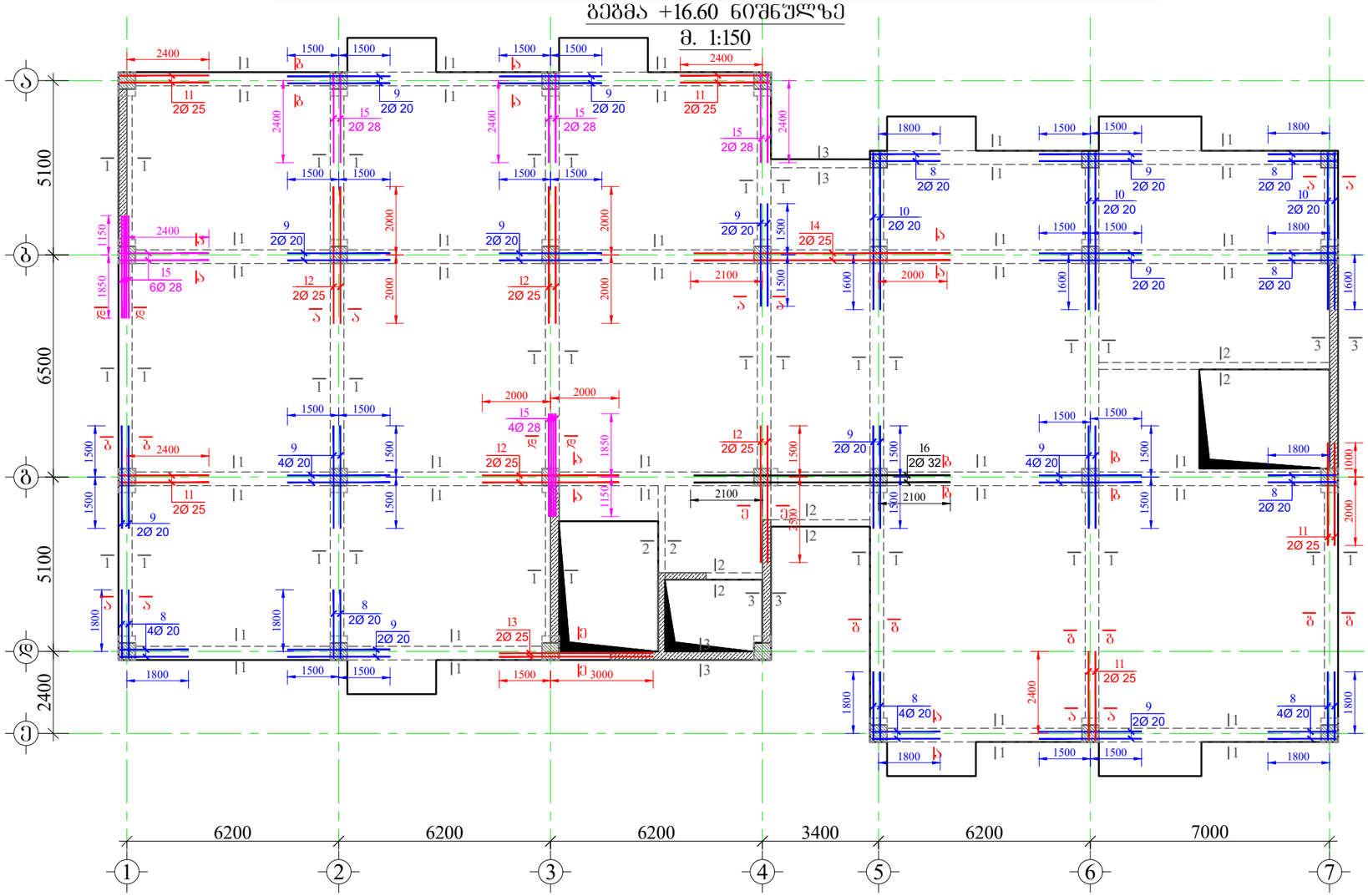

მრავალფუნქციური კომპლექსი

მისამართი: ქ. თბილისი, ხოფელი გლდანი, აფშნიანის ტერიტორია (ს.კ.- 01.11.17.023.215)

GENERAL NOTES:
შენიშვნა:

1. ყინამდებარე ნახაზი განხილული იქნას ფილის, სვეტების, კიბისა და დიაფრაგმების კონსტრუქციულ ნახაზებთან ერთად.
2. ფილის ღიობებში გამოყენებული იქნას **B**25 კლასის ბეტონი.
3. გადაბმა ხორციელდება კირგადაღებით, გადაბმის სიგრძე 50**d** (**d**-გადასაბმელ არმატურებს შორის უდიდესი დიამეტრია.)
4. ფილის ღიობებში არმატურების განაწილება განხორციელდეს ნახაზებზე მოცემული სქემის მიხედვით.
5. დაცული იქნას დამცავი შრეები.
6. ბეტონირებისას გამოყენებული იქნას ვიბრირება.
7. არმატურების მოღუნვა განხორციელდეს ცივად(გაცხელების გარეშე)
8. ფილის ღიობებში ზედა შრის არმატურა განაპირა რიგებებში ჩაანკერდეს 50**d** მანძილით. (**d**-ჩასაანკერებელი არმატურის დიამეტრია.)
9. პროექტში ცვლა სახის ცვლილება შეთანხმებული იქნას პროექტის კონსტრუქციული ნაწილის ავტორებთან.
10. მშენებლობის განრების შესმოხვევაში გათვალისწინებული იქნას კონსერვაციის სამუშაოები.

დამკვეთი: შპს "შმჯ ჯგუფი"

LTD "ALPHA PROJECT GEORGIA"
შპს "ალფა პროჯექტ გორგია"
57a, cholokashvili str., Block#3, Flat#24, Tbilisi, Georgia
ქ. თბილისი, ქ. ჩოლოყაშვილის №57ა, კორ.3; ბ.24

POSITION თანამდებობა	NAME სახელი	SIGNATURE ხელმოწერა
DIRECTOR დირექტორი	T.MATCABERIDZE თ.მაცაბერიძე	
CONSTUCTOR კონსტრუქტორი	I. BOCHORISHVILI ი. ბოჯორიშვილი	
CONSTUCTOR კონსტრუქტორი		

DATE. თარიღი	DRAWING NAME:
02.09.2023	დასახელება: ფილის ღიობებში ზედა შრის დამატებითი არმატურის ღეროების განლაგების გეგმა +16.60 ნიშნულზე
AUDIT. რევიზია-0	
00.00.00	
SCALE. მასშტაბი	
1:150	

PAGE FORMAT ფორმატი	FILE NAME ფაილი	LAYOUT გვერდი
A3	FILEBI	
STAGE სტადია	SHEET ფურცელი	SHEETS ფურცლები
მუშა პროექტი	ბ.-152	

მრავალფუნქციური კომპლექსი

მისამართი: ქ. თბილისი, სოფელი გლდანი, აფშნიანის ტერიტორია (ს.კ.- 01.11.17.023.215)

GENERAL NOTES:
შენიშვნა:

1. წინამდებარე ნახაზი განხილული იქნას ფილის, სვეტების, კიბისა და დიაფრაგმების კონსტრუქციულ ნახაზებთან ერთად.
2. ფილის წიბოებში გამოყენებული იქნას **B**25 კლასის ბეტონი.
3. გადაბმა ხორციელდება კირგადაფენით, გადაბმის სიგრძე 50**d** (**d**-გაძლიერების არმატურის შორის უდიდესის დიამეტრია.)
4. ფილის წიბოებში არმატურების განაწილება განხორციელდეს ნახაზებზე მოცემული სქემის მიხედვით.
5. დაცული იქნას დამცავი შრეები.
6. ბეტონირებისას გამოყენებული იქნას ვიბრირება.
7. არმატურების მოლუნვა განხორციელდეს ცივად(გაცხელების გარეშე)
8. ფილის წიბოებში ხელა შრის არმატურა განაპირა რიგებში ნაანკერდეს 50**d** მანძილით.
(**d**-ჩასაანკერებელი არმატურის დიამეტრია.)
9. პროექტში ყველა სახის ცვლილება შეთანხმებული იქნას პროექტის კონსტრუქციული ნაწილის ავტორებთან.
10. მშენებლობის განრების შემთხვევაში გათვალისწინებული იქნას კონსერვაციის სამუშაოები.

ჭრილი 1-1
მ. 1:20

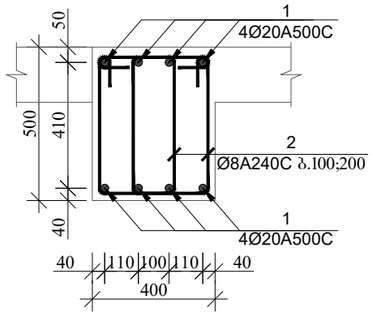

ჭრილი 2-2
მ. 1:20

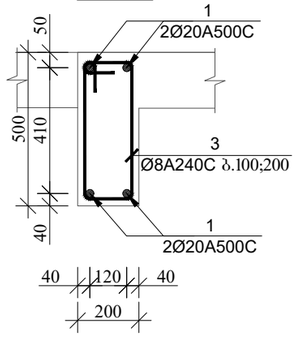

ჭრილი 3-3
მ. 1:20

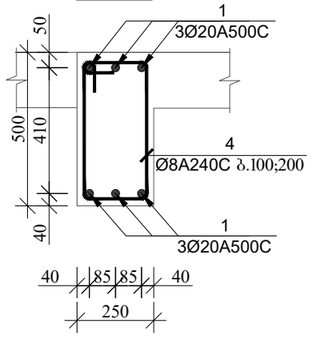

ჭრილი ა-ა
(სქემატური ნახაზი)
მ. 1:20

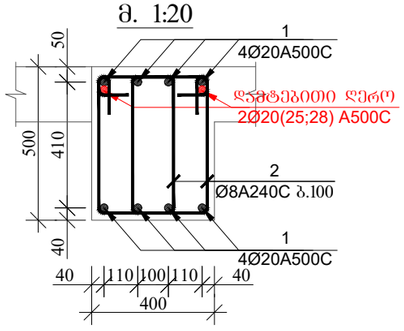

ჭრილი ბ-ბ
(სქემატური ნახაზი)
მ. 1:20

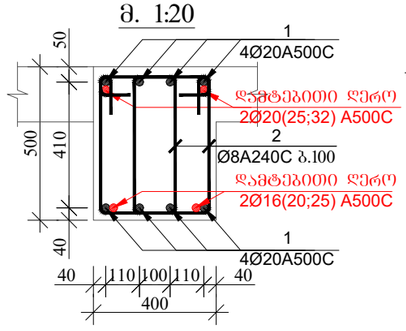

ჭრილი ბ-ბ
(სქემატური ნახაზი)
მ. 1:20

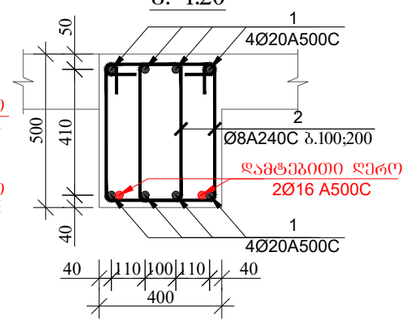

ჭრილი დ-დ
(სქემატური ნახაზი)
მ. 1:20

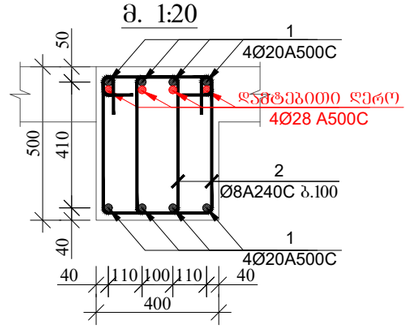

ჭრილი ე-ე
(სქემატური ნახაზი)
მ. 1:20

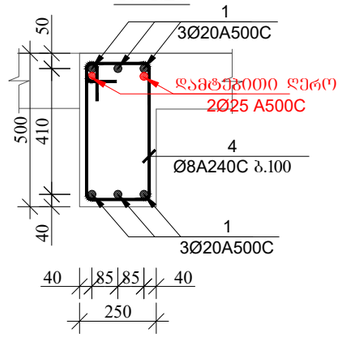

პოზიცია-2
მ. 1:20

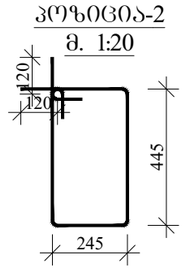

პოზიცია-3
მ. 1:20

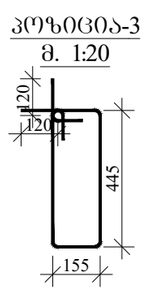

პოზიცია-4
მ. 1:20

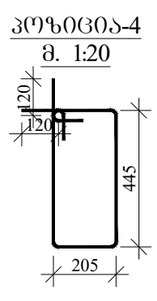

დამკვეთი: შპს "შმჯ ჯგუფი"

LTD "ALPHA PROJECT GEORGIA"
შპს "ალფა პროჯექტ გორგია"

57a, cholokashvili str., Block#3, Flat#24, Tbilisi, Georgia
ქ. თბილისი, ქ. ჩოლოყაშვილის №57ა, კორ.3; ბ.24

POSITION თანამდებობა	NAME სახელი	SIGNATURE ხელმოწერა
DIRECTOR დირექტორი	T.MATCABERIDZE თ.მაცაბერიძე	
CONSTUCTOR კონსტრუქტორი	I. BOCHORISHVILI ი. ბოჯორიშვილი	
CONSTUCTOR კონსტრუქტორი		

DATE. თარიღი	DRAWING NAME: დასახელება:
02.09.2023	კვეთი 1-1; 2-2; 4-4; ა-ა; ბ-ბ; ბ-ბ; დ-დ; ე-ე
AUDIT. რევიზია-0	
00.00.00	
SCALE. მასშტაბი	
1:20	

PAGE FORMAT ფორმატი	FILE NAME ფაილი	LAYOUT გვერდი
A3	FILEBI	

STAGE სტადია	SHEET ფურცელი	SHEETS ფურცლები
მუშა პროექტი	ჯ.-153	

ფილის ღიობებში ქვედა შრის დამატებითი არმატურის ღეროების განლაგების გეგმა +19.80; +23.00; +26.20; +29.40 ნიშნულზე

მ. 1:150

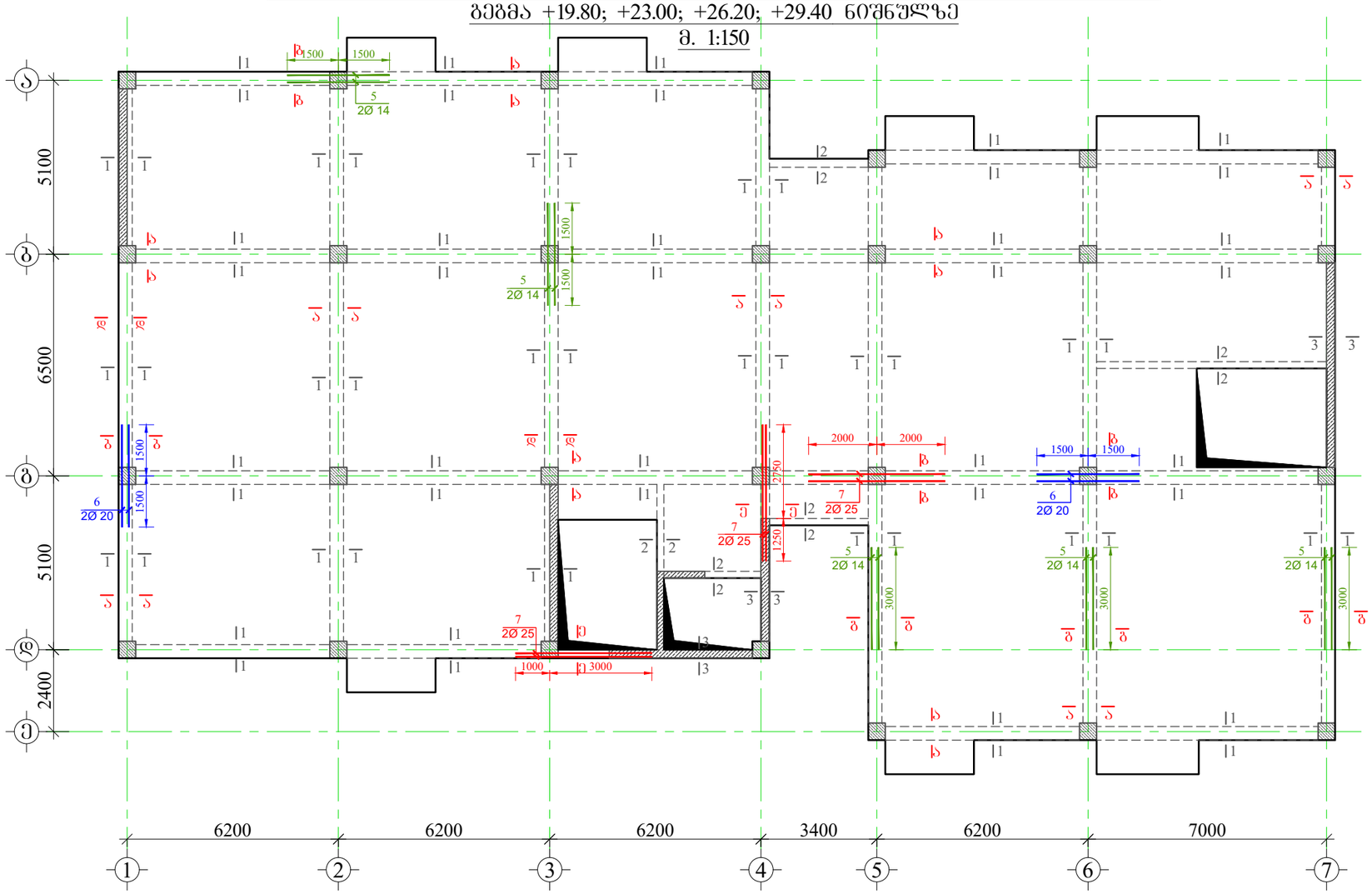

მასალის სპეციფიკაცია ფილის ღიობებზე

ელემენტის ტიპის დასახელება	პოზ. №	დასახელება და პროფილი Φ მმ	სიგრძე L მმ	რაოდენობა n	სიგრძე Lxn მ	წონა q კგ	ელემენტის რაოდენობა N	სიგრძე LxnxN მ	წონა qxN კგ
+19.80; +23.00; +26.20; +29.40 ნიშნულზე	1	Φ 20 A500C	2340000	1	2340.0	5770.6	4	9360.0	23082.5
	2	Φ 8 A240C	1620	3210	5200.2	2051.9		20800.8	8207.4
	3	Φ 8 A240C	1440	130	187.2	73.9		748.8	295.5
	4	Φ 8 A240C	1540	145	223.3	88.1		893.2	352.4
	5	Φ 16 A500C	3000	10	30.0	47.3		120.0	189.4
	6	Φ 20 A500C	3000	4	12.0	29.6		48.0	118.4
	7	Φ 25 A500C	4000	6	24.0	92.5		96.0	369.9
	8	Φ 20 A500C	2400	28	67.2	165.7		268.8	662.9
	9	Φ 20 A500C	3000	30	90.0	221.9		360.0	887.8
	10	Φ 20 A500C	5000	6	30.0	74.0		120.0	295.9
	11	Φ 25 A500C	3000	10	30.0	115.6		120.0	462.4
	12	Φ 25 A500C	4000	6	24.0	92.5		96.0	369.9
	13	Φ 25 A500C	4500	2	9.0	34.7		36.0	138.7
	14	Φ 28 A500C	3000	10	30.0	145.0		120.0	580.0
	15	Φ 28 A500C	4000	2	8.0	38.7		32.0	154.7
	16	Φ 28 A500C	7500	4	30.0	145.0		120.0	580.0
					ჯამი q=	9187.0		ჯამი Q=	36747.8

დამთრევის წონა Q= 36747.8 კგ

ბეტონის მოცულობა B25 V= 128.64 მ³

მრავალფუნქციური კომპლექსი

მისამართი: ქ. თბილისი, სოფელი გლდანი, აფშნიანის ტერიტორია (ს.კ.- 01.11.17.023.215)

GENERAL NOTES:
შენიშვნა:

1. წინამდებარე ნახაზი განხილული იქნას ფილის, სვეტების, კიბისა და დიაფრაგმების კონსტრუქციულ ნახაზებთან ერთად.
2. ფილის ღიობებში გამოყენებული იქნას **B**25 კლასის ბეტონი.
3. გადაბმა ხორციელდება კორგადადებით, გადაბმის სიგრძე 50**d** (**d**-გადასაბმელ არმატურებს შორის უმეტესის დიამეტრია.)
4. ფილის ღიობებში არმატურების განაწილება განხორციელდეს ნახაზებზე მოცემული სქემის მიხედვით.
5. დაცული იქნას დამცავი შრეები.
6. ბეტონირებისას გამოყენებული იქნას ვიბრირება.
7. არმატურების მოლუნვა განხორციელდეს ცივად(გაცხელების გარეშე)
8. ფილის ღიობებში ხელა შრის არმატურა განაპირა რიგებელებში ჩაანკერდეს 50**d** მანძილით. (**d**-ჩასაანკერებელი არმატურის დიამეტრია.)
9. პროექტში ცვლა სახის ცვლილება შეთანხმებული იქნას პროექტის კონსტრუქციული ნაწილის ავტორებთან.
10. მშენებლობის განრების შესმეხვევაში გათვალისწინებული იქნას კონსერვაციის სამუშაოები.

დამკვეთი: შპს "მმჯ ჯგუფი"

LTD "ALPHA PROJECT GEORGIA" შპს "ალფა პროჯექტ გორგია"		
57a, cholokashvili str., Block#3, Flat#24, Tbilisi, Georgia ქ. თბილისი, ქ. ჭოლოყაშვილის №57ა, კორ.3; ბ.24		
POSITION თანამდებობა	NAME სახელი	SIGNATURE ხელმოწერა
DIRECTOR დირექტორი	T.MATCABERIDZE თ.მაცაბერიძე	
CONSTUCTOR კონსტრუქტორი	I. BOCHORISHVILI ი. ბოჭორიშვილი	
CONSTUCTOR კონსტრუქტორი		

DATE. თარიღი	DRAWING NAME: დასახელება: ფილის ღიობებში ქვედა შრის დამატებითი არმატურის ღეროების განლაგების გეგმა +19.80; +23.00; +26.20; +29.40 ნიშნულზე	
02.09.2023		
AUDIT. რევიზია-0		
00.00.00		
SCALE. მასშტაბი		
1:150		
PAGE FORMAT ფორმატი	FILE NAME ფაილი	LAYOUT გვერდი
A3	FILEBI	
STAGE სტადია	SHEET ფურცელი	SHEETS ფურცლები
მუშა პროექტი	ბ.-154	

ფილის ღიობებში ზედა შრის დამატებითი არმატურის ღერობების განლაგების გეგმა +19.80; +23.00; +26.20; +29.40 ნიშნულზე

მ. 1:150

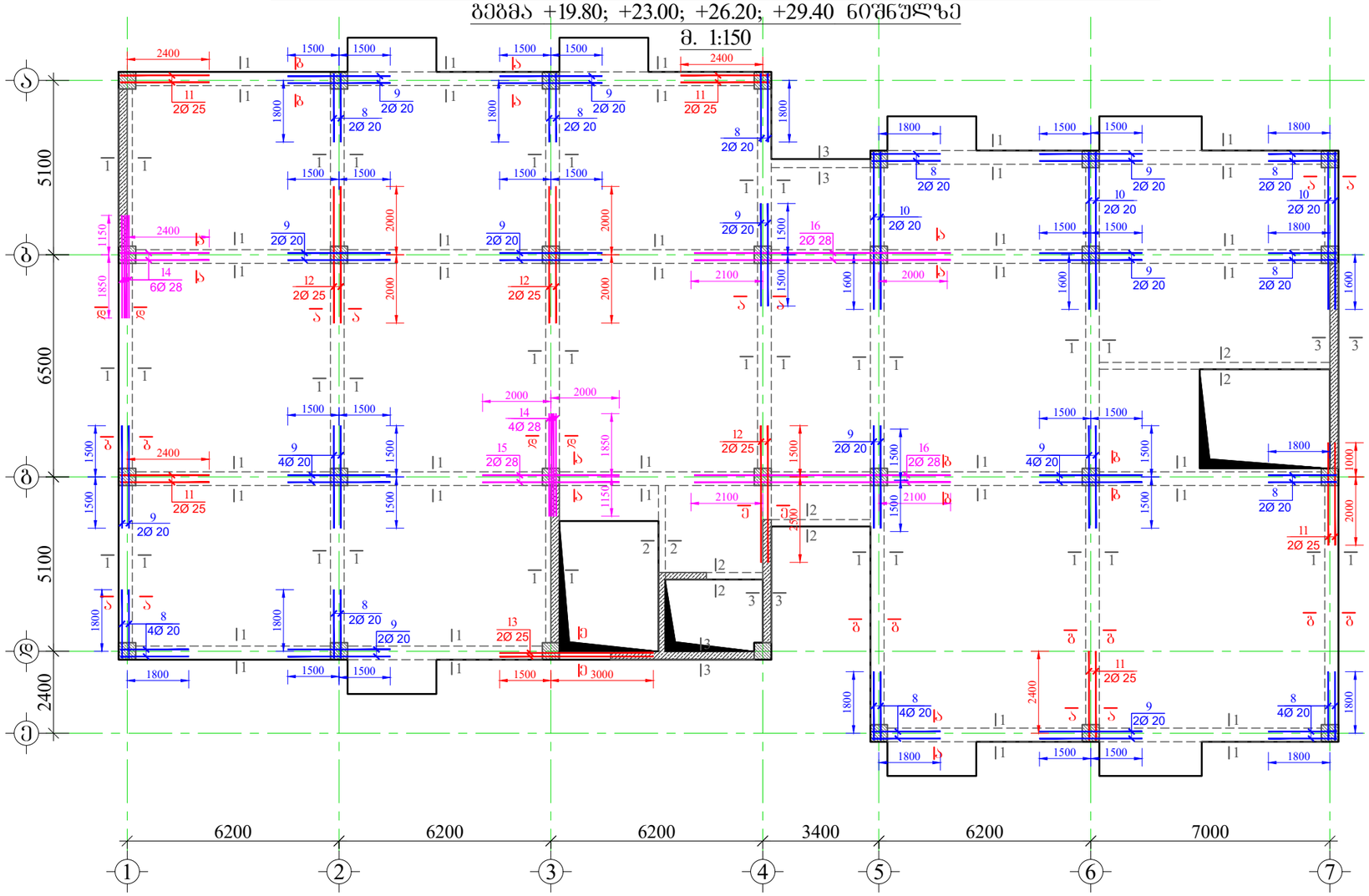

მრავალფუნქციური კომპლექსი

მისამართი: ქ. თბილისი, სოფელი გლდანი, აფშნიანის ტერიტორია (ს.კ.- 01.11.17.023.215)

GENERAL NOTES:
შენიშვნა:

1. ღიობამდებარე ნახაზი განხილული იქნას ფილის, სვეტების, კიბისა და დიაფრაგმების კონსტრუქციულ ნახაზებთან ერთად.
2. ფილის ღიობებში გამოყენებული იქნას **B**25 კლასის ბეტონი.
3. გადაბმა ხორციელდება კორგადაღებით, გადაბმის სიგრძე 50**d** (**d**-გადასაბმელ არმატურებს შორის უმოკლესი დიამეტრია.)
4. ფილის ღიობებში არმატურების განაწილება განხორციელდეს ნახაზებზე მოცემული სქემის მიხედვით.
5. დაცული იქნას დამცავი შრეები.
6. ბეტონირებისას გამოყენებული იქნას ვიბრირება.
7. არმატურების მოღუნვა განხორციელდეს ცივად(გაცხელების გარეშე)
8. ფილის ღიობებში ზედა შრის არმატურა განაპირა რებელებში ჩაანკერდეს 50**d** მანძილით. (**d**-ჩასაანკერებელი არმატურის დიამეტრია.)
9. პროექტში ცვლა სახის ცვლილება შეთანხმებული იქნას პროექტის კონსტრუქციული ნაწილის ავტორებთან.
10. მშენებლობის განრების შემთხვევაში გათვალისწინებული იქნას კონსერვაციის სამუშაოები.

დამკვეთი: შპს "მმჯ ჯგუფი"

LTD "ALPHA PROJECT GEORGIA"
შპს "ალფა პროჯექტ გორგია"

57a, cholokashvili str., Block#3, Flat#24, Tbilisi, Georgia
ქ. თბილისი, ქ. ჩოლოყაშვილის №57ა, კორ.3; ბ.24

POSITION თანამდებობა	NAME სახელი	SIGNATURE ხელმოწერა
DIRECTOR დირექტორი	T.MATCABERIDZE თ.მაცაბერიძე	
CONSTUCTOR კონსტრუქტორი	I. BOCHORISHVILI ი. ბოჭორიშვილი	
CONSTUCTOR კონსტრუქტორი		

DATE. თარიღი	DRAWING NAME:
02.09.2023	დასახელება: ფილის ღიობებში ზედა შრის დამატებითი არმატურის ღერობების განლაგების გეგმა +19.80; +23.00; +26.20; +29.40 ნიშნულზე
AUDIT. რევიზია-0	
00.00.00	
SCALE. მასშტაბი	
1:150	

PAGE FORMAT ფორმატი	FILE NAME ფაილი	LAYOUT გვერდი
A3	FILEBI	
STAGE სტადია	**SHEET ფურცელი**	**SHEETS ფურცლები**
მუშა პროექტი	ბ.-155	

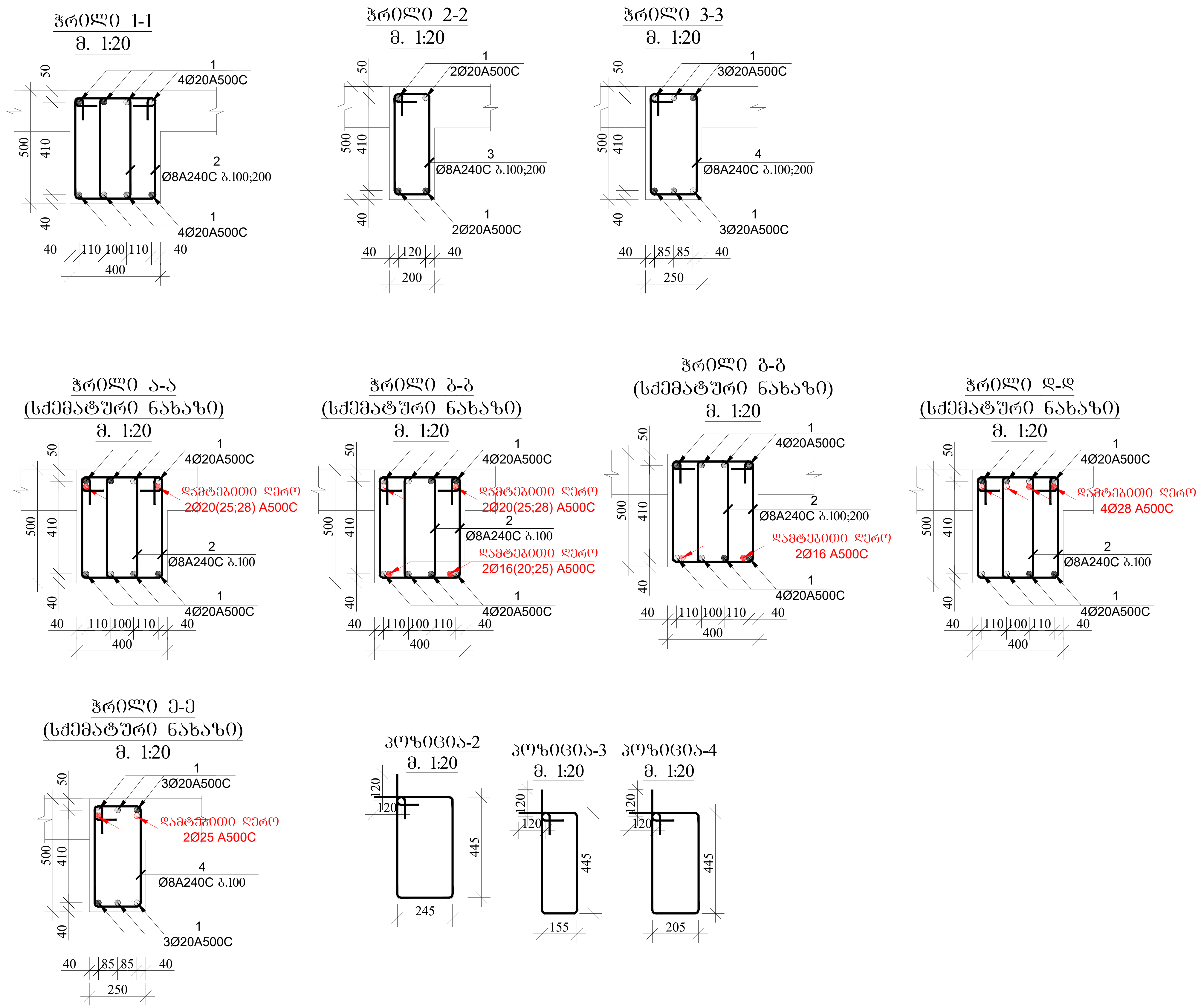

მრავალფუნქციური კომპლექსი

მისამართი: ქ. თბილისი, სოფელი გლდანი, ავშნიანის ტერიტორია (ს.კ.- 01.11.17.023.215)

GENERAL NOTES:
შენიშვნა:

1. წინამდებარე ნახაზი განხილული იქნას ფილის, სვეტების, კიბისა და დიაფრაგმების კონსტრუქციულ ნახაზებთან ერთდ.
2. ფილის წიბოებში გამოყენებული იქნას **B**25 კლასის ბეტონი.
3. გადაბმა ხორციელდება პირგადადებით, გადაბმის სიგრძე 50**d** (**d**-გადასაბმელ არმატურებს შორის უდიდესის დიამეტრია.)
4. ფილის წიბოებში არმატურების განაწილება განხორციელდეს ნახაზებზე მოცემული სქემის მიხედვით.
5. დაცული იქნას დამცავი შრეები.
6. ბეტონირებისას გამოყენებული იქნას ვიბრირება.
7. არმატურების მოღუნვა განხორციელდეს ცივად(გაცხელების გარეშე)
8. ფილის წიბოებში ზედა შრის არმატურა განაპირა რიბელებში ჩაანკერდეს 50**d** მანძილით. (**d**-ჩასაანკერებელი არმატურის დიამეტრია.)
9. პროექტში ყველა სახის ცვლილება შეთანხმებული იქნას პროექტის კონსტრუქციული ნაწილის ავტორებთან.
10. მშენებლობის გაჩერების შემთხვევაში გათვალისწინებული იქნას კონსერვაციის სამუშაოები.

დამკვეთი: შპს "მმჯ ჯგუფი"

LTD "ALPHA PROJECT GEORGIA"
შპს "ალფა პროჯექტ გორგია"

57a, cholokashvili str., Block#3, Flat#24, Tbilisi, Georgia
ქ. თბილისი, ქ. ჩოლოყაშვილის №57ა, კორ.3; ბ.24

POSITION თანამდებობა	NAME სახელი	SIGNATURE ხელმოწერა
DIRECTOR დირექტორი	T.MATCABERIDZE თ.მაცაბერიძე	თ. [signature]
CONSTUCTOR კონსტრუქტორი	I. BOCHORISHVILI ი. ბოჭორიშვილი	[signature]
CONSTUCTOR კონსტრუქტორი		

DATE. თარიღი 02.09.2023	DRAWING NAME: დასახელება: კვეთი 1-1; 2-2; 4-4; ა-ა; ბ-ბ; გ-გ; დ-დ; ე-ე
AUDIT. რევიზია-0 00.00.00	
SCALE. მასშტაბი 1:20	

PAGE FORMAT ფორმატი	FILE NAME ფაილი	LAYOUT გვერდი
A3	FILEBI	
STAGE სტადია	**SHEET ფურცელი**	**SHEETS ფურცლები**
მუშა პროექტი	კ.-156	

ფილის ღიობებში ძვედა შრის დამატებითი არმატურის ღეროების განლაბების გეგმა +32.60 ნიშნულზე

მ. 1:150

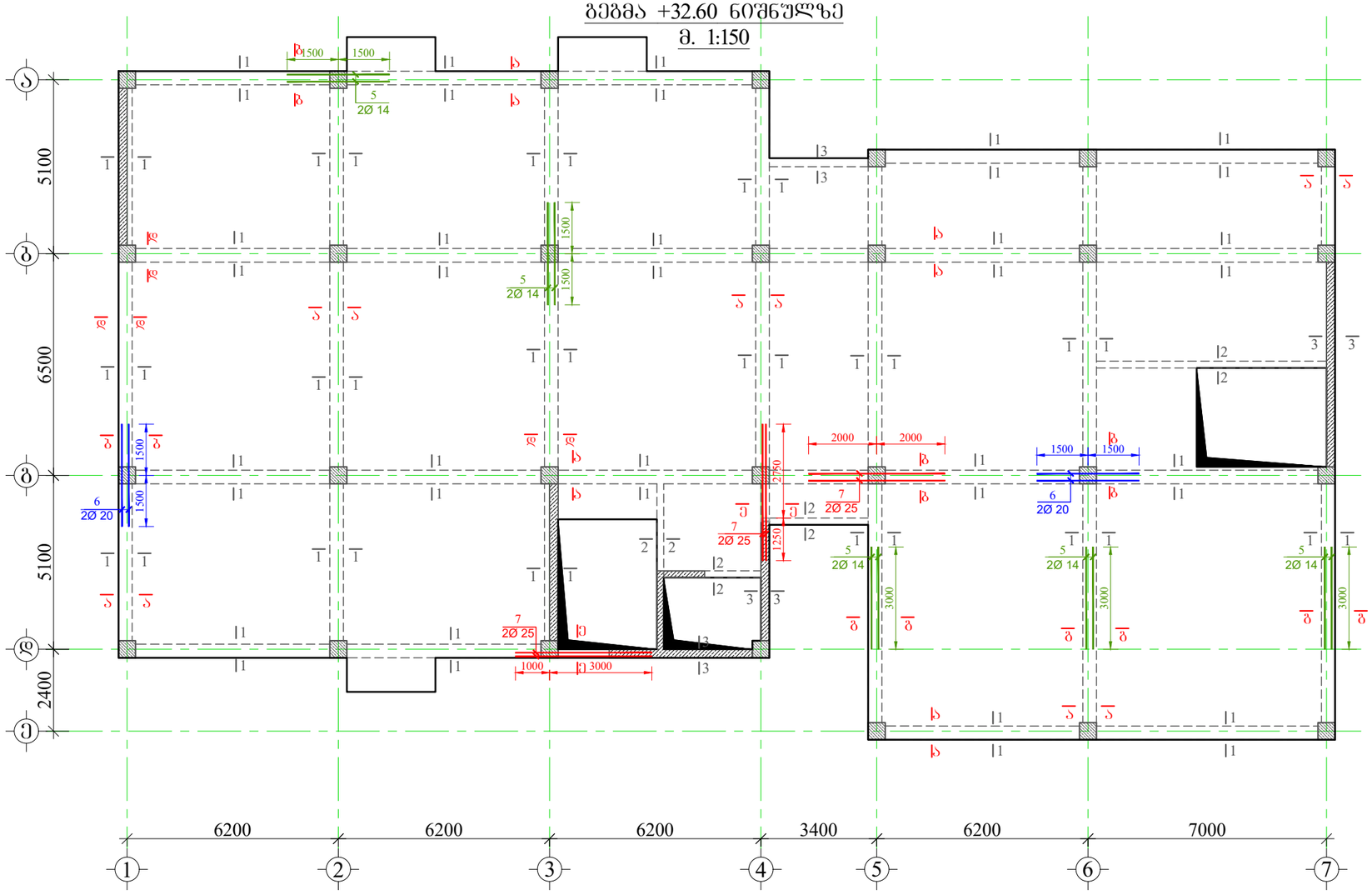

მასალის ხარჯთაღრიცხვა ფილის ღიობებზე

ელემენტის ტიპის დასახელება	ჯამი №	დიამეტრი და კლასი Φ მმ	სიგრძე L მმ	რაოდენობა n	სიგრძე Lxn მ	წონა q კგ	ელემენტის რაოდენობა N	სიგრძე LxnN მ	წონა qxN კგ
+32.60 ნიშნულზე	1	Φ 20 A500C	2340000	1	2340.0	5770.6	1	2340.0	5770.6
	2	Φ 8 A240C	1620	3210	5200.2	2051.9		5200.2	2051.9
	3	Φ 8 A240C	1440	130	187.2	73.9		187.2	73.9
	4	Φ 8 A240C	1540	145	223.3	88.1		223.3	88.1
	5	Φ 16 A500C	3000	10	30.0	47.3		30.0	47.3
	6	Φ 20 A500C	3000	4	12.0	29.6		12.0	29.6
	7	Φ 25 A500C	4000	6	24.0	92.5		24.0	92.5
	8	Φ 20 A500C	2400	28	67.2	165.7		67.2	165.7
	9	Φ 20 A500C	3000	30	90.0	221.9		90.0	221.9
	10	Φ 20 A500C	5000	6	30.0	74.0		30.0	74.0
	11	Φ 25 A500C	3000	10	30.0	115.6		30.0	115.6
	12	Φ 25 A500C	4000	6	24.0	92.5		24.0	92.5
	13	Φ 25 A500C	4500	2	9.0	34.7		9.0	34.7
	14	Φ 25 A500C	7500	12	90.0	346.8		90.0	346.8
	15	Φ 28 A500C	4000	2	8.0	38.7		8.0	38.7
	16	Φ 28 A500C	7500	4	30.0	145.0		30.0	145.0
					ჯამი q=	9388.7		ჯამი Q=	9388.7

ბეტონის წონა Q= 9388.7 კგ

ბეტონის მოცულობა B25 V= 32.16 მ³

მრავალფუნქციური კომპლექსი

მისამართი: ქ. თბილისი, ხოფლი გლდანი, აფშნიანის ტერიტორია (ს.კ.- 01.11.17.023.215)

GENERAL NOTES:
შენიშვნა:

1. წინამდებარე ნახაზი განხილული იქნას ფილის, სვეტების, კიბისა და დიაფრაგმების კონსტრუქციულ ნახაზებთან ერთად.
2. ფილის ღიობებში გამოყენებული იქნას **B**25 კლასის ბეტონი.
3. გადაბმა ხორციელდება კორგადადებით, გადაბმის სიგრძე 50**d** (**d**-გადასაბმელ არმატურის შორის უდიდესის დიამეტრია.)
4. ფილის ღიობებში არმატურების განაწილება განხორციელდეს ნახაზებზე მოცემული სქემის მიხედვით.
5. დაცული იქნას დამცავი შრეები.
6. ბეტონირებისას გამოყენებული იქნას ვიბრირება.
7. არმატურების მოლუნვა განხორციელდეს ცივად(გაცხელების გარეშე)
8. ფილის ღიობებში ზედა შრის არმატურა განაპირა რიგებეში ჩაანკერდეს 50**d** მანძილით. (**d**-ჩასაანკერებელი არმატურის დიამეტრია.)
9. პროექტში ცვლა სახის ცვლილება შეთანხმებული იქნას პროექტის კონსტრუქციული ნაწილის ავტორებთან.
10. მშენებლობის განრების შემთხვევაში გათვალისწინებული იქნას კონსერვაციის სამუშაოები.

დამკვეთი: შპს "მმჯ ჯგუფი"

LTD "ALPHA PROJECT GEORGIA"
შპს "ალფა პროჯექტ გორგია"

57a, cholokashvili str., Block#3, Flat#24, Tbilisi, Georgia
ქ. თბილისი, ქ. ჭოლოყაშვილის №57ა, კორ.3; ბ.24

POSITION თანამდებობა	NAME სახელი	SIGNATURE ხელმოწერა
DIRECTOR დირექტორი	T.MATCABERIDZE თ.მაცაბერიძე	
CONSTUCTOR კონსტრუქტორი	I. BOCHORISHVILI ი. ბოჭორიშვილი	
CONSTUCTOR კონსტრუქტორი		

DATE. თარიღი	02.09.2023
AUDIT. რევიზია-0	00.00.00
SCALE. მასშტაბი	1:150

DRAWING NAME:
დასახელება:
ფილის ღიობებში ძვედა შრის დამატებითი არმატურის ღეროების განლაბების გეგმა +32.60 ნიშნულზე

PAGE FORMAT ფორმატი	FILE NAME ფაილი	LAYOUT გვერდი
A3	FILEBI	
STAGE სტადია	**SHEET** ფურცელი	**SHEETS** ფურცლები
მუშა პროექტი	ბ.-157	

ფილის ღიობებში ზედა შრის დამატებითი არმატურის ღეროების განლაგების გეგმა +32.60 ნიშნულზე

მ. 1:150

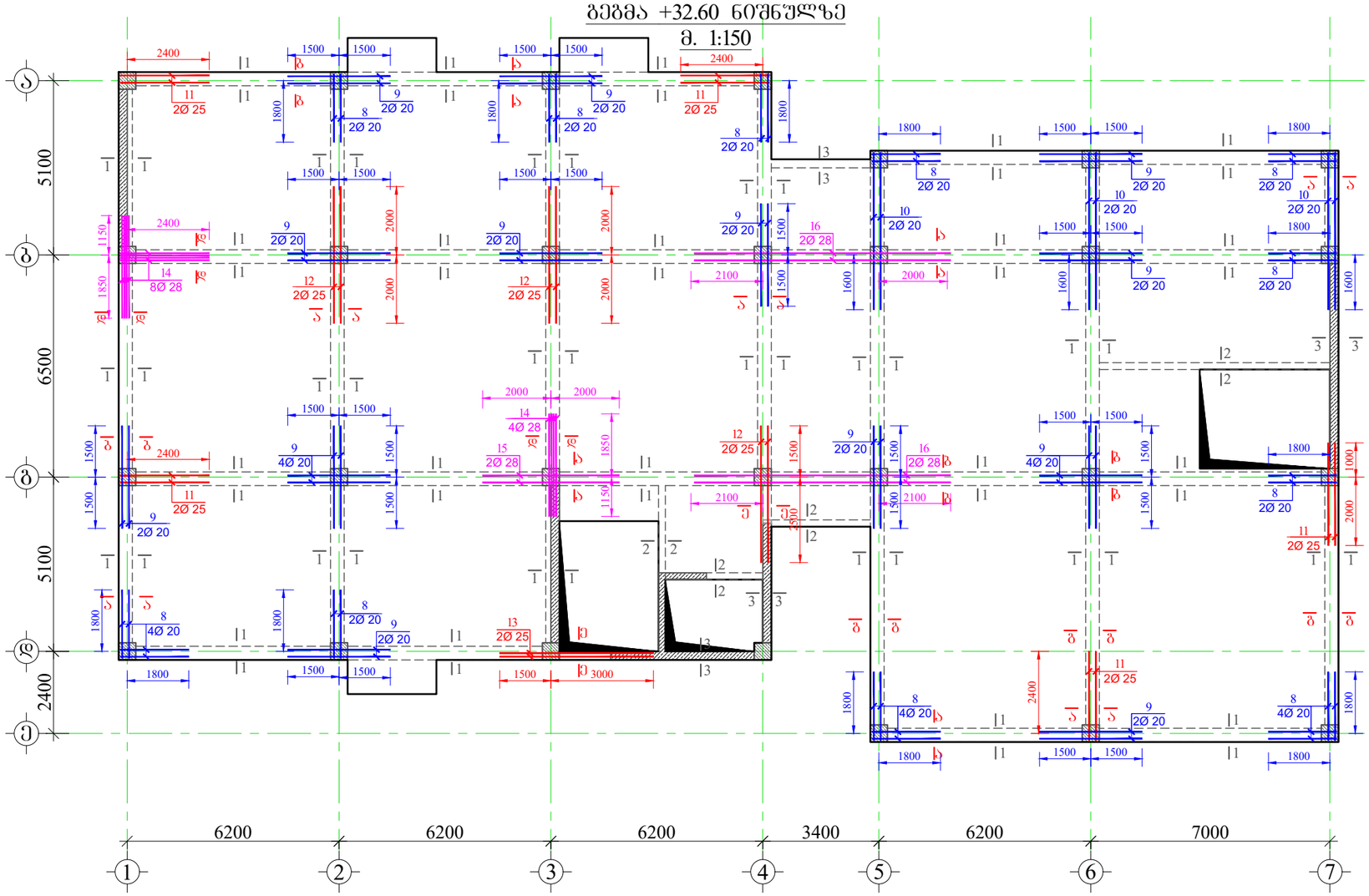

მრავალფუნქციური კომპლექსი

მისამართი: ქ. თბილისი, ხოფელი გლდანი, აღმნიანის ტერიტორია (ს.კ.- 01.11.17.023.215)

GENERAL NOTES:
შენიშვნა:

1. ღიობების ნახაზი განხილული იქნას ფილის, სვეტების, კედლისა და დიაფრაგმების კონსტრუქციულ ნახაზებთან ერთად.
2. ფილის ღიობებში გამოყენებული იქნას **B**25 კლასის ბეტონი.
3. გადაბმა ხორციელდება კორგადაღებით, გადაბმის სიგრძე 50**d** (**d**-გადასაბმელ არმატურებს შორის უმოკლესის დიამეტრია.)
4. ფილის ღიობებში არმატურების განაწილება განხორციელდეს ნახაზებზე მოცემული სქემის მიხედვით.
5. დაცული იქნას დამცავი შრეები.
6. ბეტონირებისას გამოყენებული იქნას ვიბრირება.
7. არმატურების მოღუნვა განხორციელდეს ცივად(გაცხელების გარეშე)
8. ფილის ღიობებში ზედა შრის არმატურა განაპირა რებელებში ჩაანკერდეს 50**d** მანძილით. (**d**-ჩასაანკერებელი არმატურის დიამეტრია.)
9. პროექტში ყველა სახის ცვლილება შეთანხმებული იქნას პროექტის კონსტრუქციული ნაწილის ავტორებთან.
10. მშენებლობის განრების შესთხვევაში გათვალისწინებული იქნას კონსერვაციის სამუშაოები.

დამკვეთი: შპს "შმჯ ჯგუფი"

LTD "ALPHA PROJECT GEORGIA"
შპს "ალფა პროჯექტ გორგია"
57a, cholokashvili str., Block#3, Flat#24, Tbilisi, Georgia
ქ. თბილისი, ქ. ჩოლოყაშვილის №57ა, კორ.3; ბ.24

POSITION თანამდებობა	NAME სახელი	SIGNATURE ხელმოწერა
DIRECTOR დირექტორი	T.MATCABERIDZE თ.მაცაბერიძე	
CONSTUCTOR კონსტრუქტორი	I. BOCHORISHVILI ი. ბოჭორიშვილი	
CONSTUCTOR კონსტრუქტორი		

DATE. თარიღი	DRAWING NAME:
02.09.2023	დასახელება: ფილის ღიობებში ზედა შრის დამატებითი არმატურის ღეროების განლაგების გეგმა +32.60 ნიშნულზე
AUDIT. რევიზია-0	
00.00.00	
SCALE. მასშტაბი	
1:150	

PAGE FORMAT ფორმატი	FILE NAME ფაილი	LAYOUT გვერდი
A3	FILEBI	
STAGE სტადია	SHEET ფურცელი	SHEETS ფურცლები
მუშა პროექტი	ბ.-158	

მრავალფუნქციური კომპლექსი

მისამართი: ქ. თბილისი, სოფელი გლდანი, ავშნიანის ტერიტორია (ს.კ.- 01.11.17.023.215)

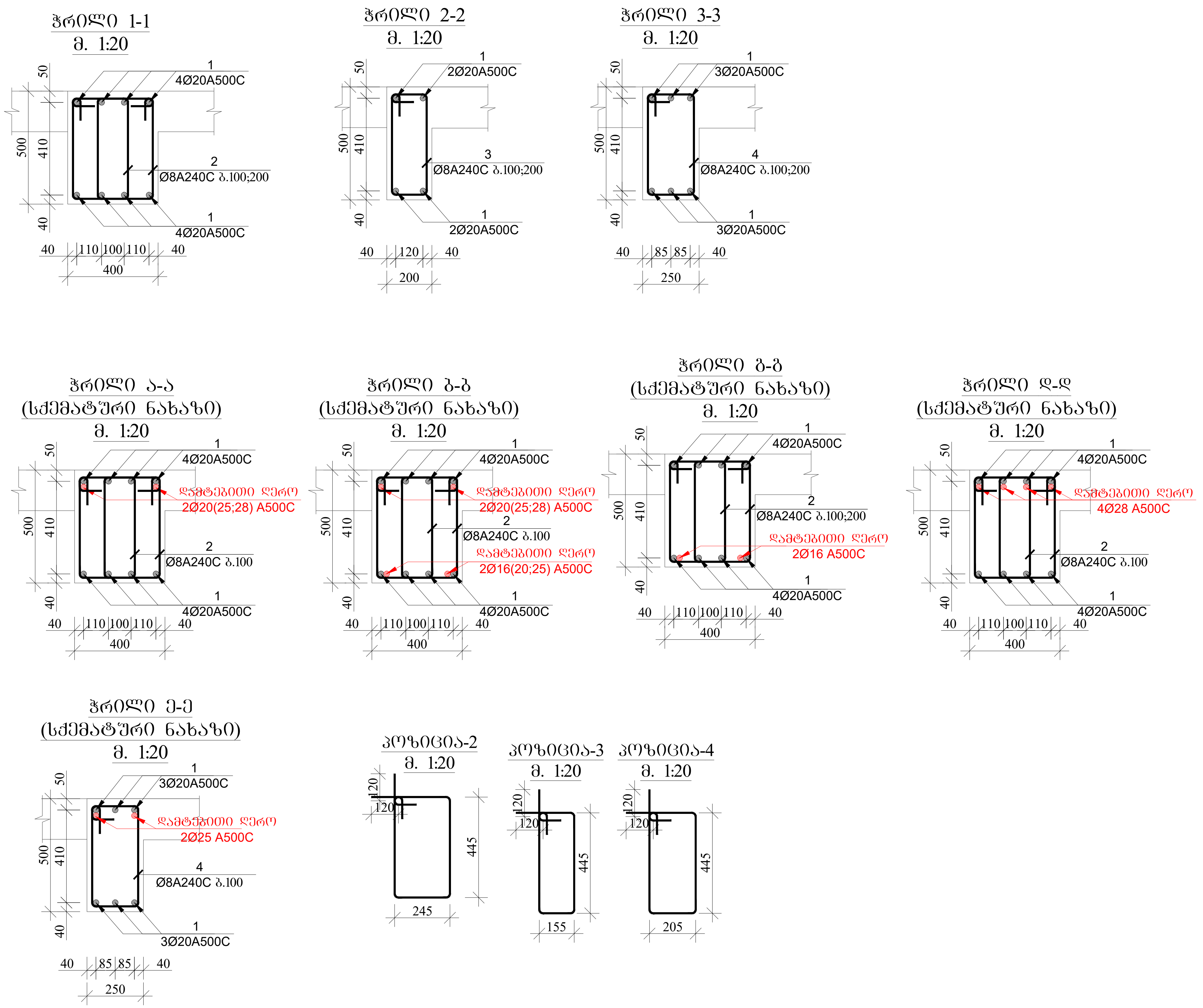

GENERAL NOTES:
შენიშვნა:

1. წინამდებარე ნახაზი განხილული იქნას ფილის, სვეტების, კიბისა და დიაფრაგმების კონსტრუქციულ ნახაზებთან ერთდ.
2. ფილის წიბოებში გამოყენებული იქნას **B**25 კლასის ბეტონი.
3. გადაბმა ხორციელდება კირგადადებით, გადაბმის სიგრძე 50**d** (**d**-გადასაბმელ არმატურებს შორის უდიდესის დიამეტრია.)
4. ფილის წიბოებში არმატურების განაწილება განხორციელდეს ნახაზებზე მოცემული სქემის მიხედვით.
5. დაცული იქნას დამცავი შრეები.
6. ბეტონირებისას გამოყენებული იქნას ვიბრირება.
7. არმატურების მოღუნვა განხორციელდეს ცივად(გაცხელების გარეშე)
8. ფილის წიბოებში ზედა შრის არმატურა განაპირა რიგელებში ჩაანკერდეს 50**d** მანძილით. (**d**-ჩასაანკერებელი არმატურის დიამეტრია.)
9. პროექტში ყველა სახის ცვლილება შეთანხმებული იქნას პროექტის კონსტრუქციული ნაწილის ავტორებთან.
10. მშენებლობის გაჩერების შემთხვევაში გათვალისწინებული იქნას კონსერვაციის სამუშაოები.

დამკვეთი: შპს "მმჯ ჯგუფი"

LTD "ALPHA PROJECT GEORGIA"
შპს "ალფა პროჯექტ გორგია"

57a, cholokashvili str., Block#3, Flat#24, Tbilisi, Georgia
ქ. თბილისი, ქ. ჩოლოყაშვილის №57ა, კორ.3; ბ.24

POSITION თანამდებობა	NAME სახელი	SIGNATURE ხელმოწერა
DIRECTOR დირექტორი	T.MATCABERIDZE თ.მაცაბერიძე	(signature)
CONSTUCTOR კონსტრუქტორი	I. BOCHORISHVILI ი. ბოჭორიშვილი	(signature)
CONSTUCTOR კონსტრუქტორი		

DATE. თარიღი	DRAWING NAME: დასახელება:
02.09.2023	კვეთი 1-1; 2-2; 4-4; ა-ა; ბ-ბ; გ-გ; დ-დ; ე-ე
AUDIT. რევიზია-0	
00.00.00	
SCALE. მასშტაბი	
1:20	

PAGE FORMAT ფორმატი	FILE NAME ფაილი	LAYOUT ფურცლი
A3	FILEBI	
STAGE სტადია	**SHEET** ფურცელი	**SHEETS** ფურცლები
მუშა პროექტი	კ.-159	

ფილის წიბოებში ქვედა შრის დამატებითი არმატურის ღეროების განლაგების სქემა +35.80 ნიშნულზე
მ. 1:150

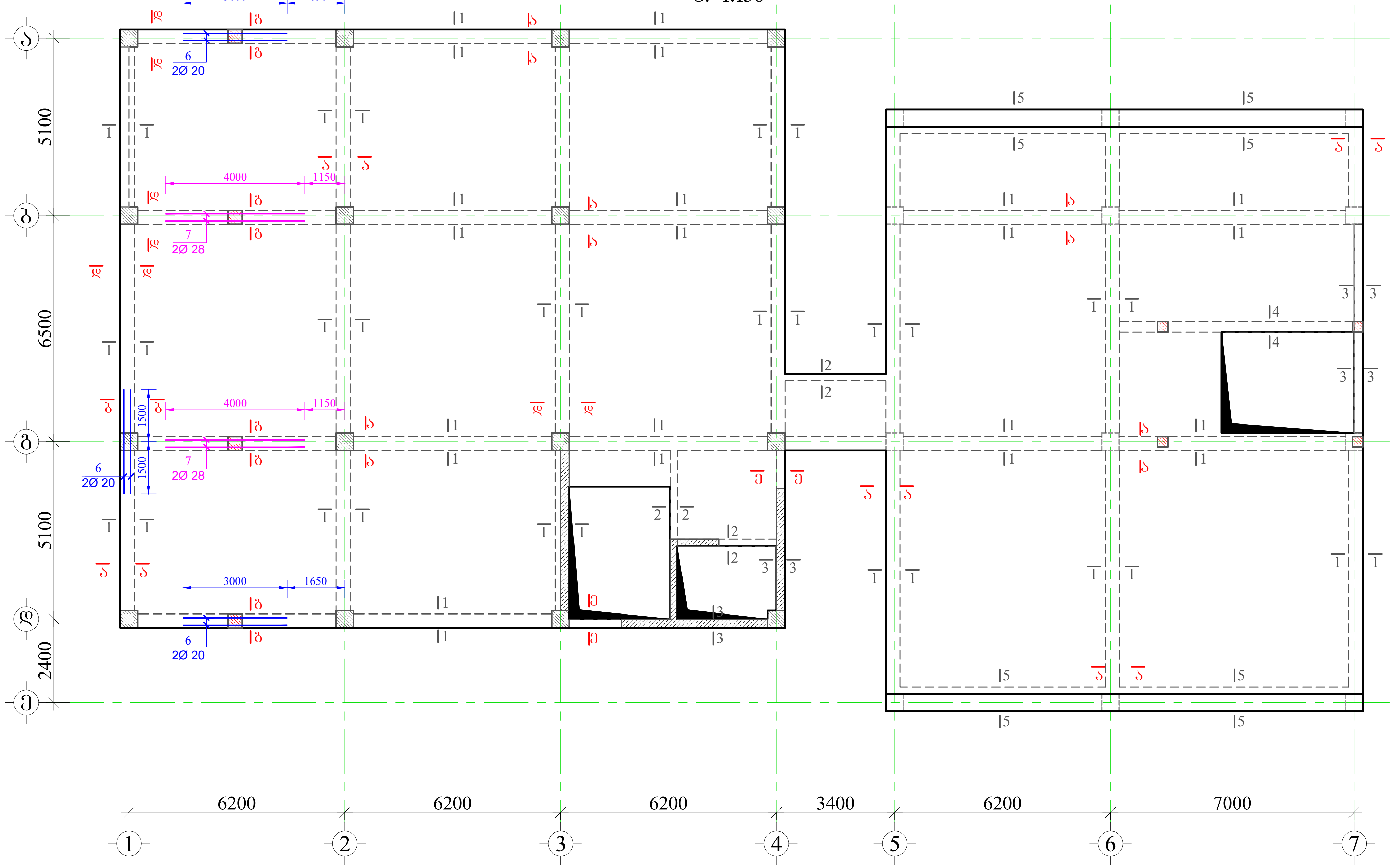

მასალის სპეციფიკაცია ფილის წიბოებზე

[illegible]	პოზ. №	დიამეტრი და კლასი Φ მმ	სიგრძე L მმ	რაოდენობა n	სიგრძე L მ	წონა q კგ	ელემენტის რაოდენობა N	სიგრძე L×N მ	წონა q×N კგ
+35.80 ნიშნულზე	1	Φ 20 A500C	2420000	1	2420.0	5967.9	1	2420.0	5967.9
	2	Φ 8 A240C	1620	3210	5200.2	2051.9		5200.2	2051.9
	2*	Φ 8 A240C	1760	370	651.2	256.9		651.2	256.9
	3	Φ 8 A240C	1440	270	388.8	153.4		388.8	153.4
	4	Φ 8 A240C	1540	125	192.5	76.0		192.5	76.0
	5	Φ 8 A240C	1640	50	82.0	32.4		82.0	32.4
	6	Φ 20 A500C	3000	6	18.0	44.4		18.0	44.4
	7	Φ 28 A500C	4000	4	16.0	77.3		16.0	77.3
	8	Φ 20 A500C	2400	28	67.2	165.7		67.2	165.7
	9	Φ 20 A500C	3000	28	84.0	207.2		84.0	207.2
	10	Φ 20 A500C	5000	6	30.0	74.0		30.0	74.0
	11	Φ 20 A500C	4000	2	8.0	19.7		8.0	19.7
	12	Φ 20 A500C	4500	2	9.0	22.2		9.0	22.2
	13	Φ 20 A500C	7500	2	15.0	37.0		15.0	37.0
	14	Φ 25 A500C	3000	6	18.0	69.4		18.0	69.4
	15	Φ 25 A500C	4000	2	8.0	30.8		8.0	30.8
	16	Φ 28 A500C	3000	12	36.0	174.0		36.0	174.0
	17	Φ 28 A500C	4000	2	8.0	38.7		8.0	38.7
				ჯამი q=		9498.8	ჯამი Q=		9498.8

ლითონის წონა Q= 9498.8 კგ
ბეტონის მოცულობა B25 V= 37.16 მ³

მრავალფუნქციური კომპლექსი

მისამართი: ქ. თბილისი, სოფელი გლდანი, ავშნიანის ტერიტორია (ს.კ.- 01.11.17.023.215)

GENERAL NOTES:
შენიშვნა:

1. წინამდებარე ნახაზი განხილული იქნას ფილის, სვეტების, კიბისა და დიაფრაგმების კონსტრუქციულ ნახაზებთან ერთდ.
2. ფილის წიბოებში გამოყენებული იქნას **B**25 კლასის ბეტონი.
3. გადაბმა ხორციელდება კირგადადებით, გადაბმის სიგრძე 50**d** (**d**-გადასაბმელ არმატურებს შორის უდიდესის დიამეტრია.)
4. ფილის წიბოებში არმატურების განაწილება განხორციელდეს ნახაზებზე მოცემული სქემის მიხედვით.
5. დაცული იქნას დამცავი შრეები.
6. ბეტონირებისას გამოყენებული იქნას ვიბრირება.
7. არმატურების მოღუნვა განხორციელდეს ცივად(გაცხელების გარეშე)
8. ფილის წიბოებში ზედა შრის არმატურა განაპირა რიგელებში ჩაანკერდეს 50**d** მანძილით. (**d**-ჩასაანკერებელი არმატურის დიამეტრია.)
9. პროექტში ყველა სახის ცვლილება შეთანხმებული იქნას პროექტის კონსტრუქციული ნაწილის ავტორებთან.
10. მშენებლობის გაჩერების შემთხვევაში გათვალისწინებული იქნას კონსერვაციის სამუშაოები.

დამკვეთი: შპს "მშ ჯგუფი"

LTD "ALPHA PROJECT GEORGIA"
შპს "ალფა პროექტ გეორგია"

57a, cholokashvili str., Block#3, Flat#24, Tbilisi, Georgia
ქ. თბილისი, ქ. ჩოლოყაშვილის №57ა, კორ.3; ბ.24

POSITION თანამდებობა	NAME სახელი	SIGNATURE ხელმოწერა
DIRECTOR დირექტორი	T.MATCABERIDZE თ.მაცაბერიძე	
CONSTUCTOR კონსტრუქტორი	I. BOCHORISHVILI ი. ბოჭორიშვილი	
CONSTUCTOR კონსტრუქტორი		

DATE. თარიღი: 02.09.2023
AUDIT. რევიზია-0: 00.00.00
SCALE. მასშტაბი: 1:150

DRAWING NAME: დასახელება:
ფილის წიბოებში ქვედა შრის დამატებითი არმატურის ღეროების განლაგების სქემა +35.80 ნიშნულზე

PAGE FORMAT ფორმატი	FILE NAME ფაილი	LAYOUT ყვერდი
A3	FILEBI	

STAGE სტადია	SHEET ფურცელი	SHEETS ფურცლები
მუშა პროექტი	კ.-160	

ფილის ღიბოებში ზედა შრის დამატებითი არმატურის ღეროების განლაგების გეგმა +35.80 ნიშნულზე

მ. 1:150

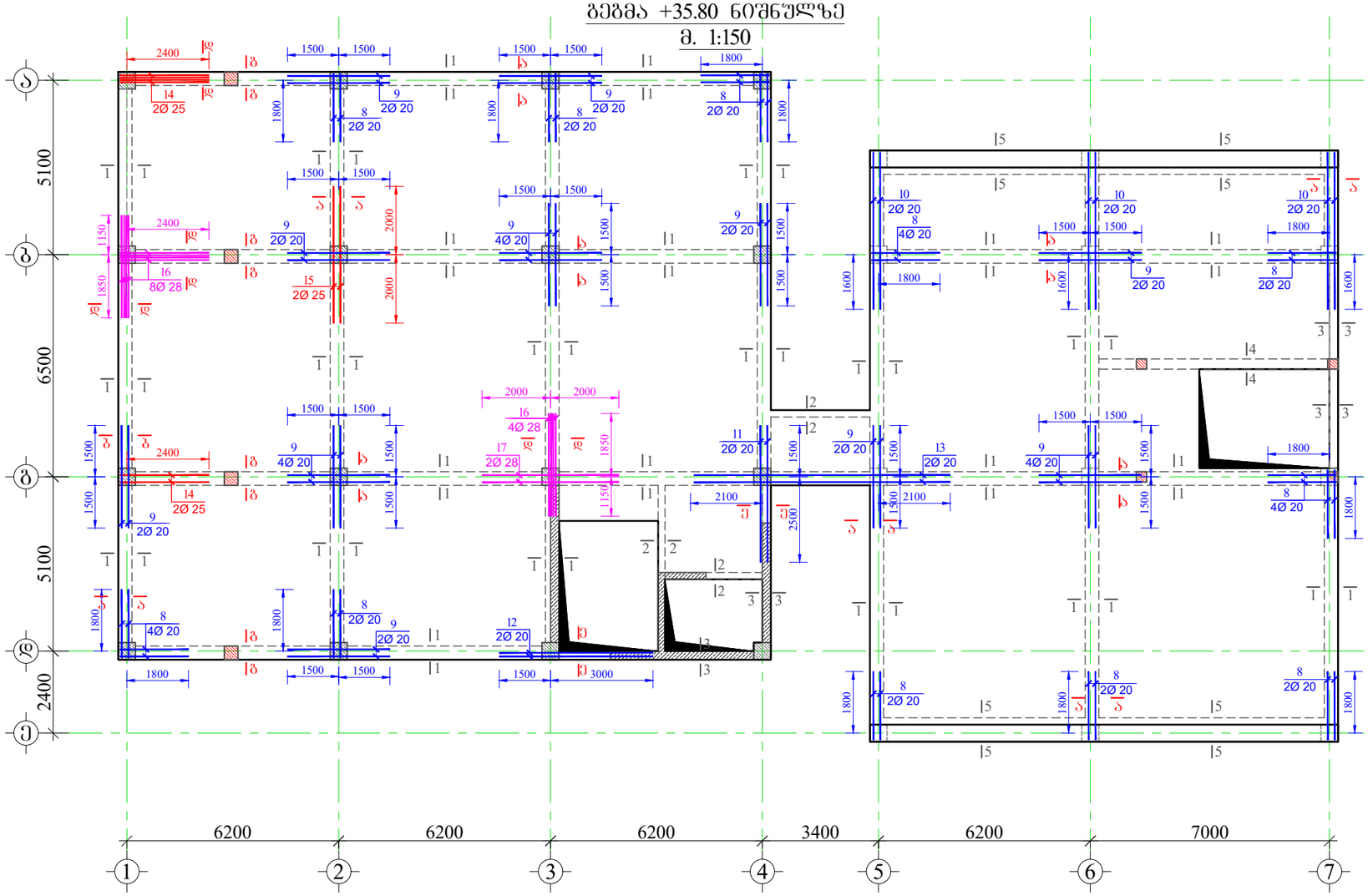

მრავალფუნქციური კომპლექსი

მისამართი: ქ. თბილისი, სოფელი გლდანი, აფშნიანის ტერიტორია (ს.კ.- 01.11.17.023.215)

GENERAL NOTES:
შენიშვნა:

1. წინამდებარე ნახაზი განხილული იქნას ფილის, სვეტების, კიბისა და დიაფრაგმების კონსტრუქციულ ნახაზებთან ერთად.
2. ფილის ღიბოებში გამოყენებული იქნას **B**25 კლასის ბეტონი.
3. გადაბმა ხორციელდება კორგადაღებით, გადაბმის სიგრძე 50**d** (**d**-გადასაბმელ არმატურებს შორის უმოლესი დიამეტრია.)
4. ფილის ღიბოებში არმატურების განაწილება განხორციელდეს ნახაზებზე მოცემული სქემის მიხედვით.
5. დაცული იქნას დამცავი შრეები.
6. ბეტონირებისას გამოყენებული იქნას ვიბრირება.
7. არმატურების მოლუნვა განხორციელდეს ცივად(გაცხელების გარეშე)
8. ფილის ღიბოებში ზედა შრის არმატურა განაპირა რიბელებში ჩაანკერდეს 50**d** მანძილით.
(**d**-ჩასაანკერებელი არმატურის დიამეტრია.)
9. პროექტში ცვლა სახის ცვლილება შეთანხმებული იქნას პროექტის კონსტრუქციული ნაწილის ავტორებთან.
10. მშენებლობის განრების შემთხვევაში გათვალისწინებული იქნას კონსერვაციის სამუშაოები.

დამკვეთი: შპს "მმჯ ჯგუფი"

LTD "ALPHA PROJECT GEORGIA"
შპს "ალფა პროჯექტ გორგია"

57a, cholokashvili str., Block#3, Flat#24, Tbilisi, Georgia
ქ. თბილისი, ქ. ჩოლოყაშვილის №57ა, კორ.3; ბ.24

POSITION თანამდებობა	NAME სახელი	SIGNATURE ხელმოწერა
DIRECTOR დირექტორი	T.MATCABERIDZE თ.მაცაბერიძე	
CONSTUCTOR კონსტრუქტორი	I. BOCHORISHVILI ი. ბოჭორიშვილი	
CONSTUCTOR კონსტრუქტორი		

DATE. თარიღი	DRAWING NAME:
02.09.2023	დასახელება: ფილის ღიბოებში ზედა შრის დამატებითი არმატურის ღეროების განლაგების გეგმა +35.80 ნიშნულზე
AUDIT. რევიზია-0	
00.00.00	
SCALE. მასშტაბი	
1:150	

PAGE FORMAT ფორმატი	FILE NAME ფაილი	LAYOUT გვერდი
A3	FILEBI	

STAGE სტადია	SHEET ფურცელი	SHEETS ფურცლები
მუშა პროექტი	ბ.-161	

მრავალფუნქციური კომპლექსი

მისამართი: ქ. თბილისი, სოფელი გლდანი, ავშნიანის ტერიტორია (ს.კ.- 01.11.17.023.215)

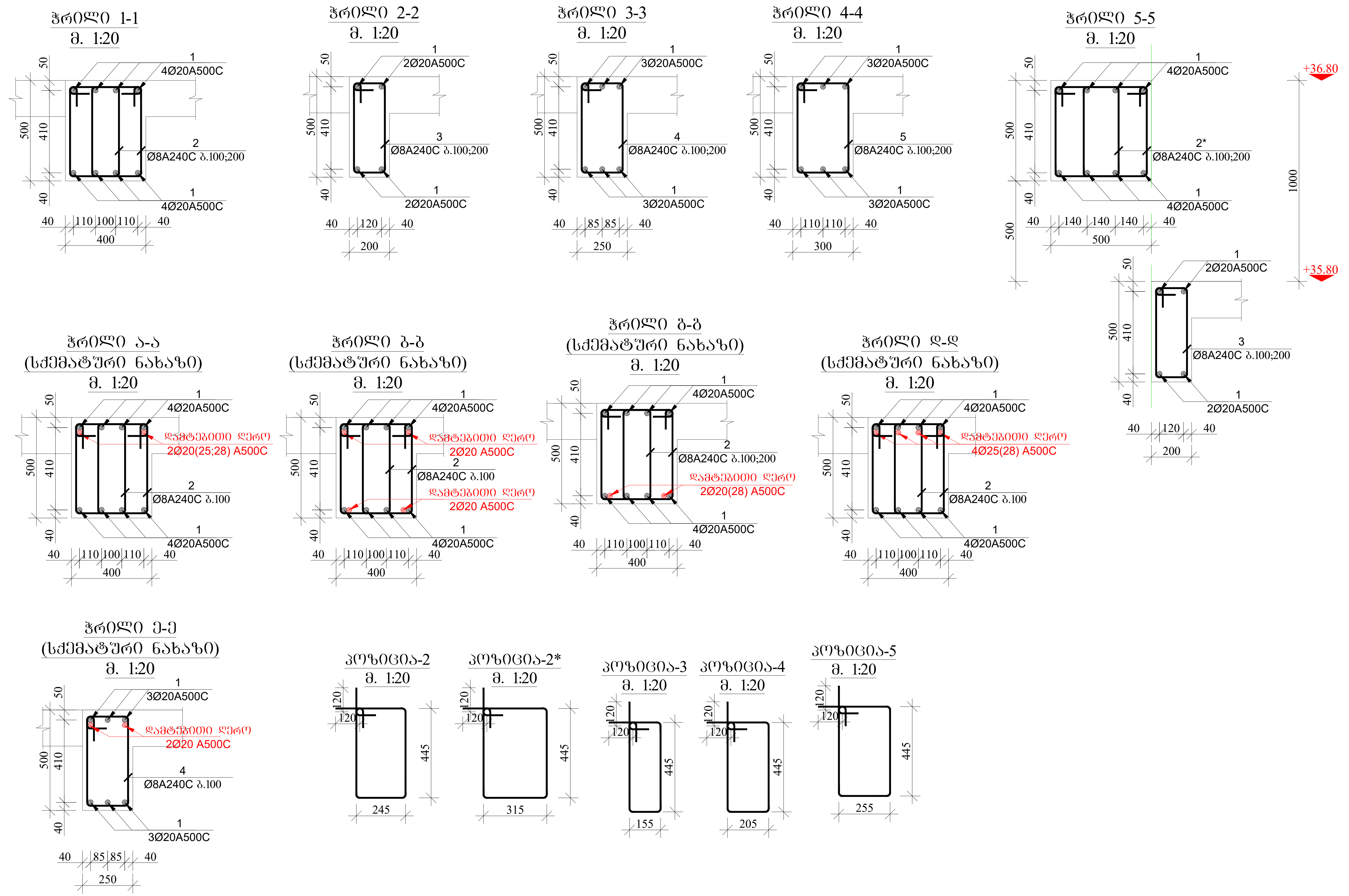

GENERAL NOTES:
შენიშვნა:

1. წინამდებარე ნახაზი განხილული იქნას ფილის, სვეტების, კიბისა და დიაფრაგმების კონსტრუქციულ ნახაზებთან ერთდ.
2. ფილის წიბოებში გამოყენებული იქნას **B**25 კლასის ბეტონი.
3. გადაბმა ხორციელდება კირგადადებით, გადაბმის სიგრძე 50**d** (**d**-გადასაბმელ არმატურებს შორის უდიდესის დიამეტრია.)
4. ფილის წიბოებში არმატურების განაწილება განხორციელდეს ნახაზებზე მოცემული სქემის მიხედვით.
5. დაცული იქნას დამცავი შრეები.
6. ბეტონირებისას გამოყენებული იქნას ვიბრირება.
7. არმატურების მოღუნვა განხორციელდეს ცივად(გაცხელების გარეშე)
8. ფილის წიბოებში ზედა შრის არმატურა განაპირა რიგელებში ჩაანკერდეს 50**d** მანძილით. (**d**-ჩასაანკერებელი არმატურის დიამეტრია.)
9. პროექტში ყველა სახის ცვლილება შეთანხმებული იქნას პროექტის კონსტრუქციული ნაწილის ავტორებთან.
10. მშენებლობის გაჩერების შემთხვევაში გათვალისწინებული იქნას კონსერვაციის სამუშაოები.

დამკვეთი: შპს "მმჯ ჯგუფი"

LTD "ALPHA PROJECT GEORGIA"
შპს "ალფა პროჯექტ გორგია"

57a, cholokashvili str., Block#3, Flat#24, Tbilisi, Georgia
ქ. თბილისი, ქ. ჩოლოყაშვილის №57ა, კორ.3; ბ.24

POSITION თანამდებობა	NAME სახელი	SIGNATURE ხელმოწერა
DIRECTOR დირექტორი	T.MATCABERIDZE თ.მაცაბერიძე	
CONSTUCTOR კონსტრუქტორი	I. BOCHORISHVILI ი. ბოჭორიშვილი	
CONSTUCTOR კონსტრუქტორი		

DATE. თარიღი	02.09.2023
AUDIT. რევიზია-0	00.00.00
SCALE. მასშტაბი	1:20

DRAWING NAME:
დასახელება:
კვეთი 1-1; 2-2; 3-3; 4-4; 5-5; ა-ა; ბ-ბ; გ-გ; დ-დ; ე-ე

PAGE FORMAT ფორმატი	FILE NAME ფაილი	LAYOUT გვერდი
A3	FILEBI	

STAGE სტადია	SHEET ფურცელი	SHEETS ფურცლები
მუშა პროექტი	კ.-162	

ფილის ზიბრებში ზედა შრის დამატებითი არმატურის ღეროების განლაგების გეგმა +39.00 ნიშნულზე

მ. 1:150

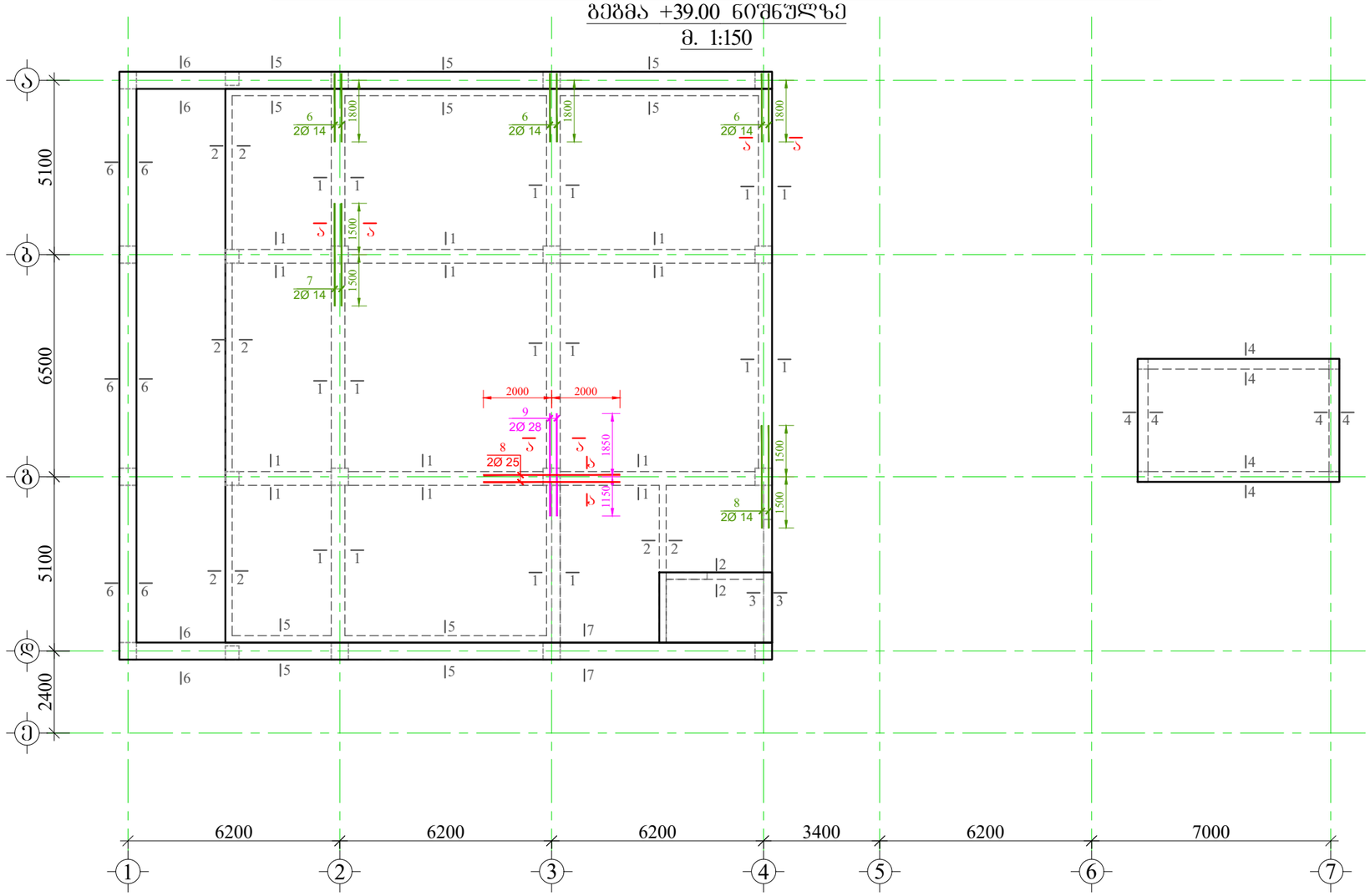

მასალის სპეციფიკაცია ფილის ზიბრებზე

ელემენტის ტიპის დასახელება	პოზ. №	დიამეტრი და კლასი Φ მმ	სიგრძე L მმ	რაოდენობა n	სიგრძე Lსთ მ	წონა q კგ	ელემენტის რაოდენობა N	სიგრძე LსთxN მ	წონა qxN კგ
+35.80 ნიშნულზე	1	Φ 20 A500C	2420000	1	2420.0	5967.9	1	2420.0	5967.9
	2	Φ 8 A240C	1620	1050	1701.0	671.2		1701.0	671.2
	2*	Φ 8 A240C	1760	750	1320.0	520.8		1320.0	520.8
	3	Φ 8 A240C	1440	350	504.0	198.9		504.0	198.9
	4	Φ 8 A240C	1540	85	130.9	51.6		130.9	51.6
	5	Φ 8 A240C	1640	150	246.0	97.1		246.0	97.1
	6	Φ 16 A500C	2400	6	14.4	22.7		14.4	22.7
	7	Φ 16 A500C	3000	4	12.0	18.9		12.0	18.9
	8	Φ 25 A500C	3000	2	6.0	23.1		6.0	23.1
	9	Φ 28 A500C	4000	2	8.0	38.7		8.0	38.7
					სულ q=	7610.9		სულ Q=	7610.9

ლითონის წონა Q= 7610.9 კგ

ბეტონის მოცულობა B25 V= 13.44 მ³

მრავალფუნქციური კომპლექსი

მისამართი: ქ. თბილისი, სოფელი გლდანი, აფშნიანის ტერიტორია (ს.კ.- 01.11.17.023.215)

GENERAL NOTES:
შენიშვნა:

1. წინამდებარე ნახაზი განხილული იქნას ფილის, სვეტების, კიბისა და დიაფრაგმების კონსტრუქციულ ნახაზებთან ერთად.
2. ფილის ზიბრებში გამოყენებული იქნას **B**25 კლასის ბეტონი.
3. გადაბმა ხორციელდება კირგადაღებით, გადაბმის სიგრძე 50**d** (**d**-გადასაბმელ არმატურებს შორის უმოკლესი დიამეტრია.)
4. ფილის ზიბრებში არმატურების განაწილება განხორციელდეს ნახაზებზე მოცემული სქემის მიხედვით.
5. დაცული იქნას დამცავი შრეები.
6. ბეტონირებისას გამოყენებული იქნას ვიბრირება.
7. არმატურების მოლუნვა განხორციელდეს ცივად(გაცხელების გარეშე)
8. ფილის ზიბრებში ზედა შრის არმატურა განაპირა რიგებეში ჩაანკერდეს 50**d** მანძილით. (**d**-ჩასაანკერებელი არმატურის დიამეტრია.)
9. პროექტში ცვლა სახის ცვლილება შეთანხმებული იქნას პროექტის კონსტრუქციული ნაწილის ავტორებთან.
10. მშენებლობის განრების შეჭიხვევაში გათვალისწინებული იქნას კონსერვაციის სამუშაოები.

დამკვეთი: შპს "მმჯ ჯგუფი"

LTD "ALPHA PROJECT GEORGIA"
შპს "ალფა პროჯექტ გორგია"
57a, cholokashvili str., Block#3, Flat#24, Tbilisi, Georgia
ქ. თბილისი, ქ. ჩოლოყაშვილის №57ა, კორ.3; ბ.24

POSITION თანამდებობა	NAME სახელი	SIGNATURE ხელმოწერა
DIRECTOR დირექტორი	T.MATCABERIDZE თ.მაცაბერიძე	
CONSTUCTOR კონსტრუქტორი	I. BOCHORISHVILI ი. ბოჭორიშვილი	
CONSTUCTOR კონსტრუქტორი		

DATE. თარიღი	02.09.2023
AUDIT. რევიზია-0	00.00.00
SCALE. მასშტაბი	1:150

DRAWING NAME:
დასახელება:
ფილის ზიბრებში ზედა შრის დამატებითი არმატურის ღეროების განლაგების გეგმა +39.00 ნიშნულზე

PAGE FORMAT ფორმატი	FILE NAME ფაილი	LAYOUT გვერდი
A3	FILEBI	
STAGE სტადია	SHEET ფურცელი	SHEETS ფურცლები
მუშა პროექტი	ბ.-163	

მრავალფუნქციური კომპლექსი

მისამართი: ქ. თბილისი, სოფელი გლდანი, აფშიანის ტერიტორია (ს.კ.- 01.11.17.023.215)

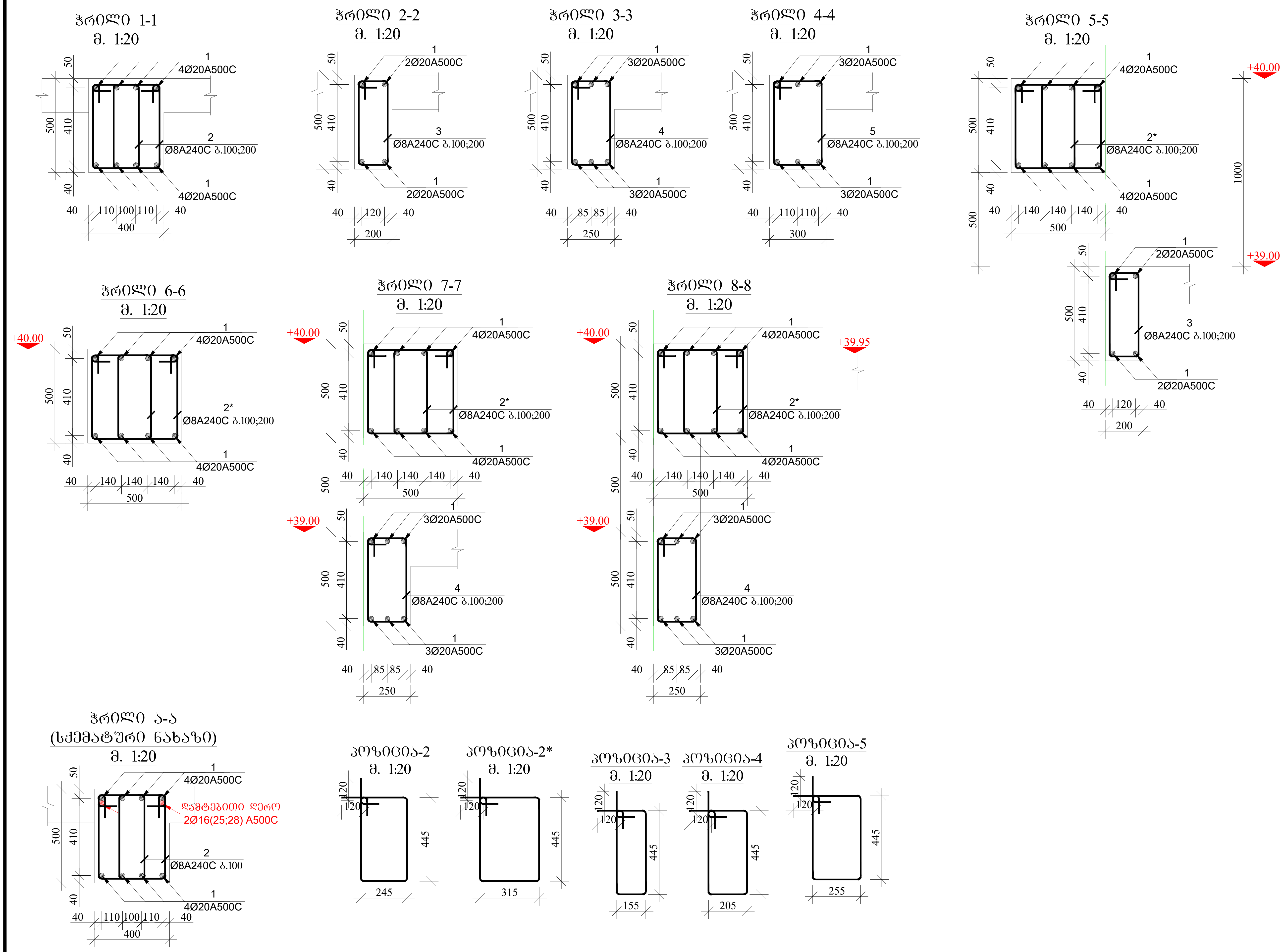

GENERAL NOTES:
შენიშვნა:

1. წინამდებარე ნახაზი განხილული იქნას ფილის, სვეტების, კიბისა და დიაფრაგმების კონსტრუქციულ ნახაზებთან ერთდ.
2. ფილის წიბოებში გამოყენებული იქნას **B**25 კლასის ბეტონი.
3. გადაბმა ხორციელდება პირგადადებით, გადაბმის სიგრძე 50**d** (**d**-გადასაბმელ არმატურებს შორის უდიდესის დიამეტრია.)
4. ფილის წიბოებში არმატურების განაწილება განხორციელდეს ნახაზებზე მოცემული სქემის მიხედვით.
5. დაცული იქნას დამცავი შრეები.
6. ბეტონირებისას გამოყენებული იქნას ვიბრირება.
7. არმატურების მოღუნვა განხორციელდეს ცივად(გაცხელების გარეშე)
8. ფილის წიბოებში ზედა შრის არმატურა განაპირა რიგელებში ჩაანკერდეს 50**d** მანძილით. (**d**-ჩასაანკერებელი არმატურის დიამეტრია.)
9. პროექტში ყველა სახის ცვლილება შეთანხმებული იქნას პროექტის კონსტრუქციული ნაწილის ავტორებთან.
10. მშენებლობის გაჩერების შემთხვევაში გათვალისწინებული იქნას კონსერვაციის სამუშაოები.

დამკვეთი: შპს "მმჯ ჯგუფი"

LTD "ALPHA PROJECT GEORGIA"
შპს "ალფა პროჯექტ გორგია"

57a, cholokashvili str., Block#3, Flat#24, Tbilisi, Georgia
ქ. თბილისი, ქ. ჩოლოყაშვილის №57ა, კორ.3; ბ.24

POSITION თანამდებობა	NAME სახელი	SIGNATURE ხელმოწერა
DIRECTOR დირექტორი	T.MATCABERIDZE თ.მაცაბერიძე	
CONSTUCTOR კონსტრუქტორი	I. BOCHORISHVILI ი. ბოჭორიშვილი	
CONSTUCTOR კონსტრუქტორი		

DATE. თარიღი	02.09.2023
AUDIT. რევიზია-0	00.00.00
SCALE. მასშტაბი	1:20

DRAWING NAME:
დასახელება:
კვეთი 1-1; 2-2; 3-3; 4-4; 5-5; 6-6; 7-7; 8-8; ა-ა

PAGE FORMAT ფორმატი	FILE NAME ფაილი	LAYOUT გვერდი
A3	FILEBI	
STAGE სტადია	**SHEET** ფურცელი	**SHEETS** ფურცლები
მუშა პროექტი	ა.-164	

რიგელებში არმატურების გადაბმის სქემატური ნახაზი

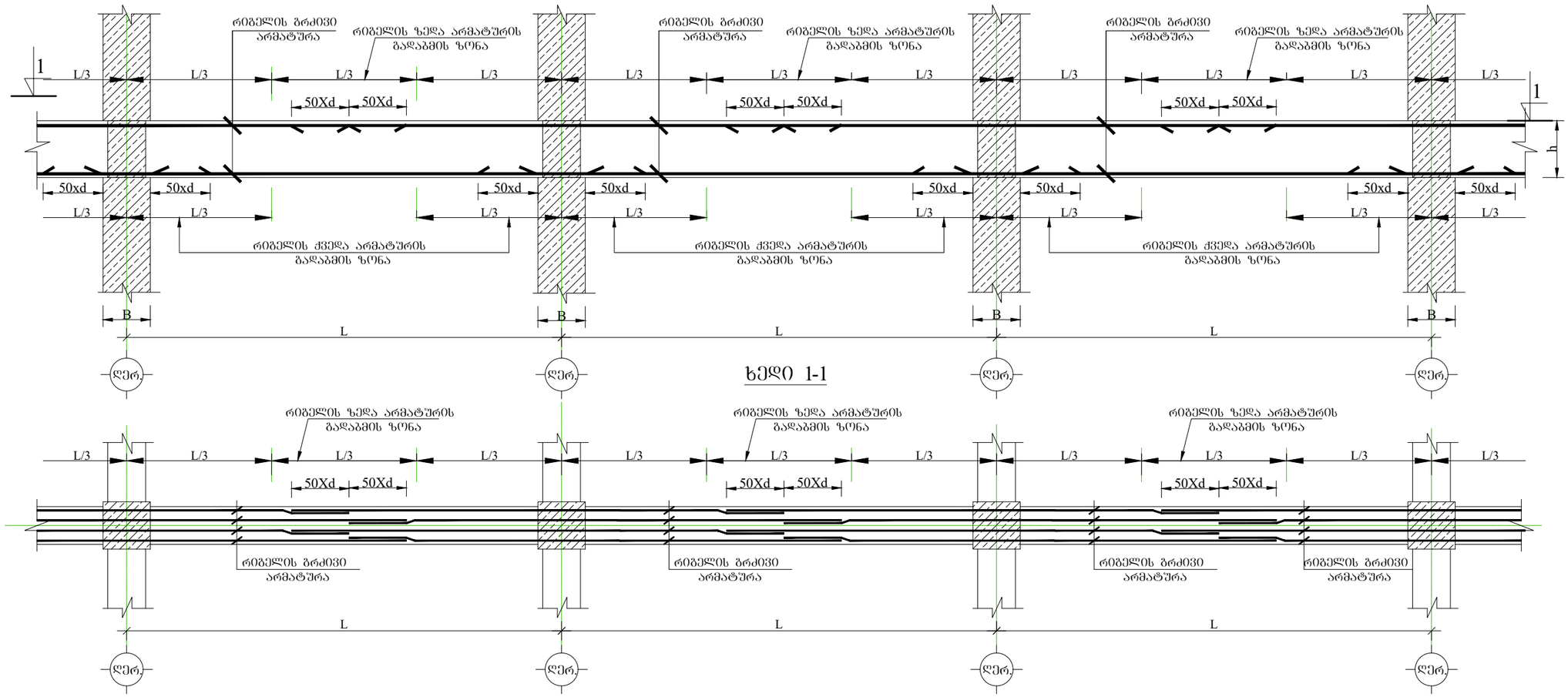

ხედი 1-1

რიგელებში განივი არმატურების განაწილების სქემატური ნახაზი

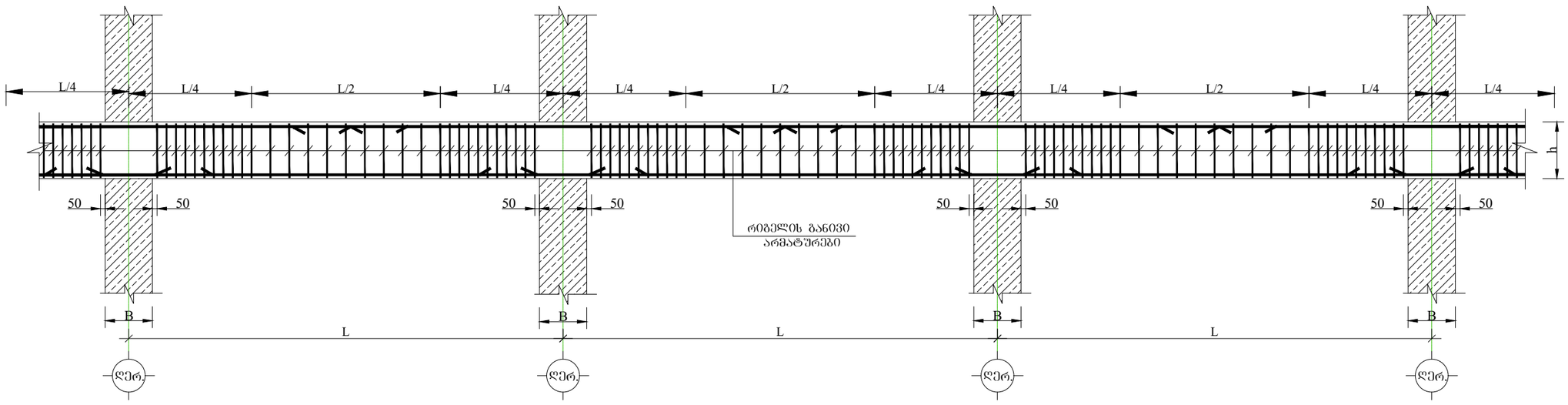

მრავალფუნქციური კომპლექსი

მისამართი: ქ. თბილისი, სოფელი გლდანი, აფშნიანის ტერიტორია (ს.კ.- 01.11.17.023.215)

GENERAL NOTES:
შენიშვნა:

1. წინამდებარე ნახაზი განხილული იქნას წყილის, სვეტების, კიბისა და დიაფრაგმების კონსტრუქციულ ნახაზებთან ერთად.
2. წყლის წყობაში გამოყენებული იქნას **B**25 კლასის ბეტონი.
3. გადაბმა ხორციელდება კირგადაფარებით, გადაბმის სიგრძე 50**d** (**d**-გადასაბმელ არმატურებს შორის უმოკლესი დიამეტრია.)
4. წყლის წყობაში არმატურების განაწილება განხორციელდეს ნახაზებზე მოცემული სქემის მიხედვით.
5. დაცული იქნას დამცავი შრეები.
6. ბეტონირებისას გამოყენებული იქნას ვიბრირება.
7. არმატურების მოლუნვა განხორციელდეს ცივად(გაცხელების გარეშე)
8. წყლის წყობაში ხელა შრის არმატურა განაპირა რიგელებში ჩაანკერდეს 50**d** მანძილით. (**d**-ჩასანკერებელი არმატურის დიამეტრია.)
9. პროექტში ცვლა სახის ცვლილება შეთანხმებული იქნას პროექტის კონსტრუქციული ნაწილის ავტორებთან.
10. შენებლობის განრების შემთხვევაში გათვალისწინებული იქნას კონსერვაციის სამუშაოები.

დამკვეთი: შპს "შმჯ ჯგუფი"

LTD "ALPHA PROJECT GEORGIA"
შპს "ალფა პროჯექტ გორგია"
57a, cholokashvili str., Block#3, Flat#24, Tbilisi, Georgia
ქ. თბილისი, ქ. ჩოლოყაშვილის №57ა, კორ.3; ბ.24

POSITION თანამდებობა	NAME სახელი	SIGNATURE ხელმოწერა
DIRECTOR დირექტორი	T.MATCABERIDZE თ.მაცაბერიძე	
CONSTUCTOR კონსტრუქტორი	I. BOCHORISHVILI ი. ბოჭორიშვილი	
CONSTUCTOR კონსტრუქტორი		

DATE. თარიღი	DRAWING NAME:
02.09.2023	დასახელება: რიგელებში გრძივი მუშა არმატურების გადაბმის და განივი არმატურების განაწილების სქემატური ნახაზი
AUDIT. რევიზია-0	
00.00.00	
SCALE. მასშტაბი	
1:20	

PAGE FORMAT ფორმატი	FILE NAME ფაილი	LAYOUT გვერდი
A3	FILEBI	
STAGE სტადია	SHEET ფურცელი	SHEETS ფურცლები
მუშა პროექტი	ბ.-165	

მრავალფუნქციური კომპლექსი

მისამართი: ქ. თბილისი, ხოფლი გლდანი, აფშნიანის ტერიტორია (ს.კ.- 01.11.17.023.215)

GENERAL NOTES:
შენიშვნა:

1. ყინამდებარე ნახაზი განხილული იქნას შილის, სვეტების, კიბისა და დიაფრაგმების კონსტრუქციულ ნახაზებთან ერთდ.
2. შილის ყიბოებში გამოყენებული იქნას **B**25 კლასის ბეტონი.
3. გადაბმა ხორციელდება პირდაპირებით, გადაბმის სიგრძე 50**d** (**d**-გასასაბმელ არმატურებს შორის უმოლესის დიამეტრია.)
4. შილის ყიბოებში არმატურების განაწილება განხორციელდეს ნახაზებზე მოცემული სქემის მიხედვით.
5. დაცული იქნას დამცავი შრეები.
6. ბეტონირებისას გამოყენებული იქნას ვიბრირება.
7. არმატურების მოლენა განხორციელდეს (ცივად(გაცხელების გარეშე))
8. შილის ყიბოებში ზედა შრის არმატურა განაპირა რიგებში ჩაანკერდეს 50**d** მანძილით.
(**d**-ჩასაანკერებელი არმატურის დიამეტრია.)
9. პროექტში ყველა სახის ცვლილება შეთანხმებული იქნას პროექტის კონსტრუქციული ნაწილის ავტორებთან.
10. მშენებლობის გაძერების შემოხვევაში გათვალისწინებული იქნას კონსერვაციის სამუშაოები.

ფრაგმენტი 1
მ. 1:20

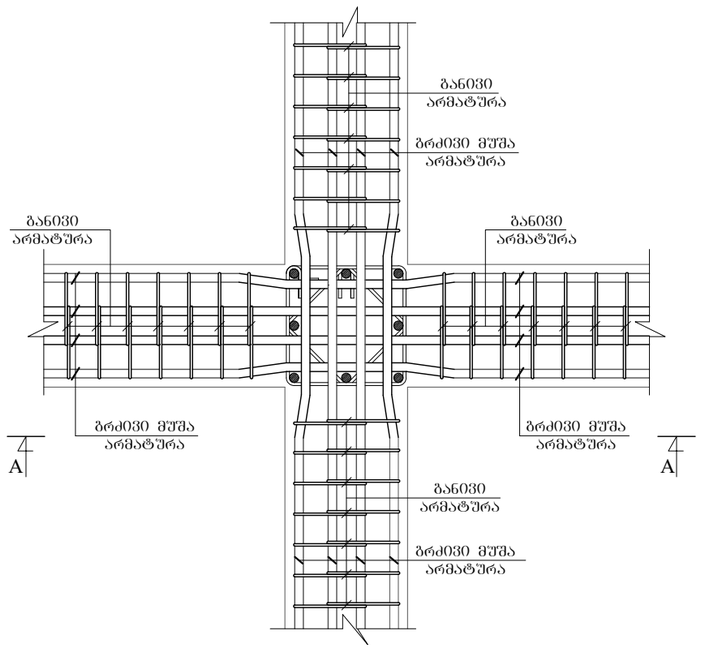

კვეთი A-A
მ. 1:20

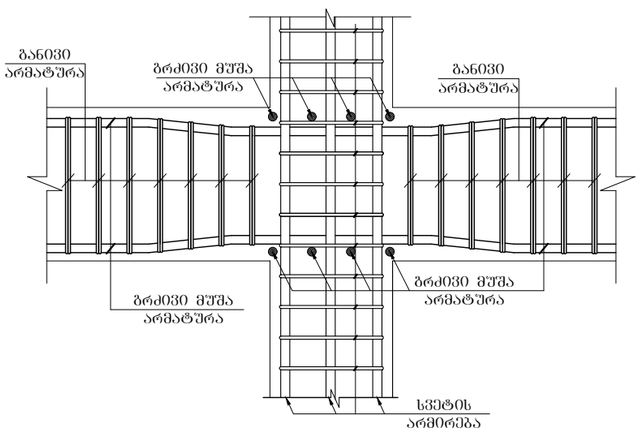

ფრაგმენტი 2
მ. 1:20

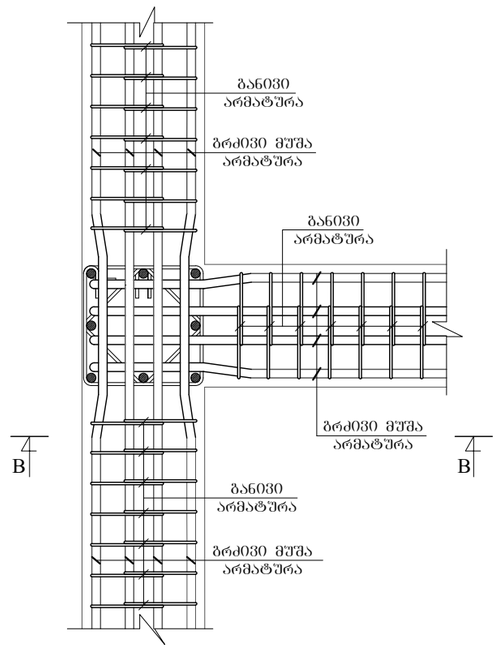

კვეთი B-B
მ. 1:20

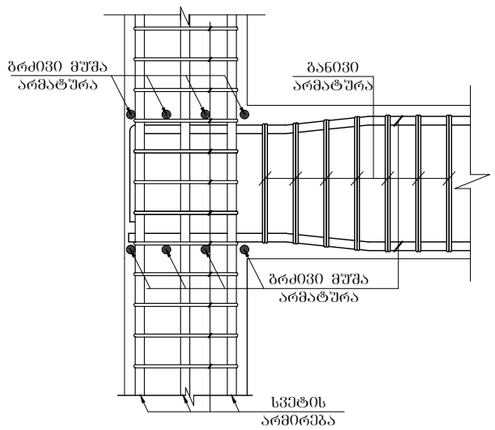

ფრაგმენტი 3
მ. 1:20

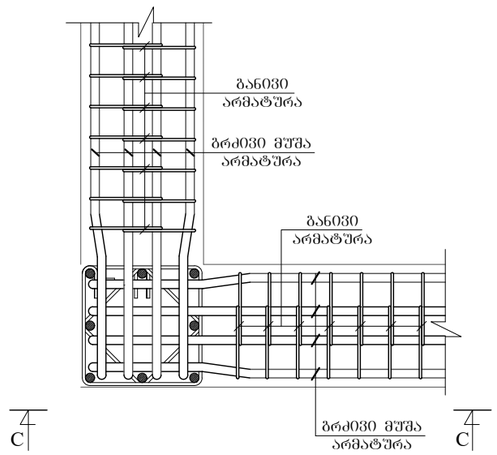

კვეთი C-C
მ. 1:20

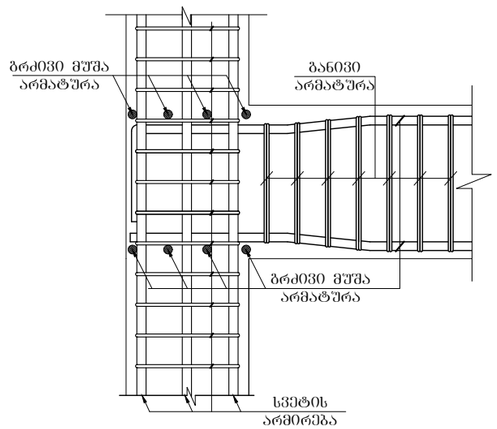

დამკვეთი: შპს "შმჯ ჯგუფი"

LTD "ALPHA PROJECT GEORGIA"
შპს "ალფა პროჯექტ გორგია"

57a, cholokashvili str., Block#3, Flat#24, Tbilisi, Georgia
ქ. თბილისი, ქ. ჩოლოყაშვილის №57ა, კორ.3; ბ.24

POSITION თანამდებობა	NAME სახელი	SIGNATURE ხელმოწერა
DIRECTOR დირექტორი	T.MATCABERIDZE თ.მაცაბერიძე	
CONSTUCTOR კონსტრუქტორი	I. BOCHORISHVILI ი. ბოჭორიშვილი	
CONSTUCTOR კონსტრუქტორი		

DATE. თარიღი	DRAWING NAME:
02.09.2023	დასახელება: ფრაგმენტი-1; -2; -3.
AUDIT. რევიზია-0	
00.00.00	
SCALE. მასშტაბი	
1:20	

PAGE FORMAT ფორმატი	FILE NAME ფაილი	LAYOUT გვერდი
A3	FILEBI	
STAGE სტადია	SHEET ფურცელი	SHEETS ფურცლები
მუშა პროექტი	ბ.-166	

კიბე-1-ის საძალიბო ნახაზი -3.20 ნიშნულზე
მ. 1:50

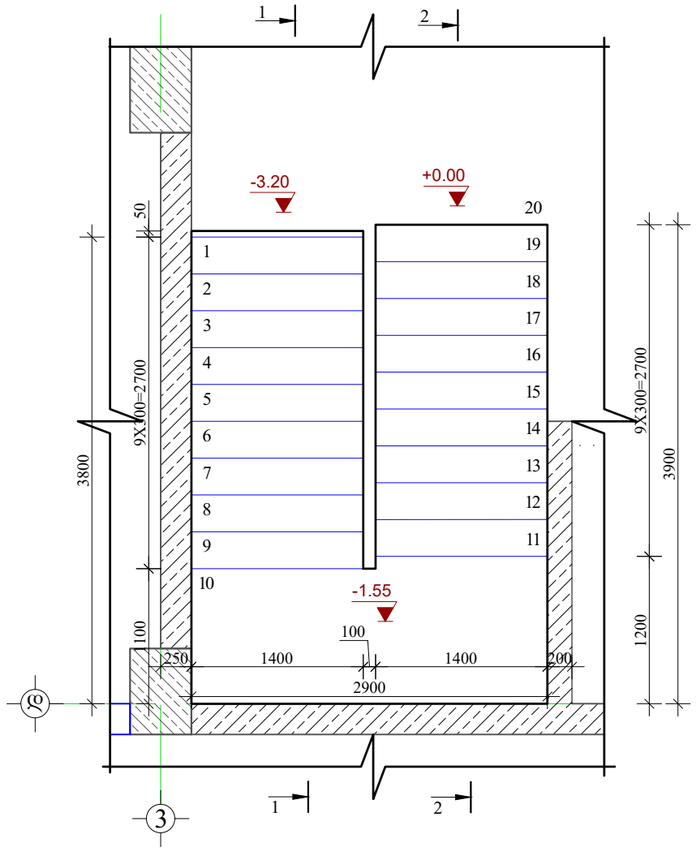

მახასიათებლების ცხრილი კიბე-1-ზე

ელემენტის დასახელება	პოზ. №	დიამეტრი და კლასი Φ მმ	სიგრძე L მ	რაოდენობა n	სიგრძე Lსთ მ	წონა q კგ	ელემენტის რაოდენობა N	სიგრძე LxxxN მ	წონა qxN კგ
-3.20 ნიშნულზე	1	Φ 12 A500C	3900	8	31.2	27.7	1	31.2	27.7
	2	Φ 12 A500C	4900	8	39.2	34.8		39.2	34.8
	3	Φ 12 A500C	5860	8	46.9	41.6		46.9	41.6
	4	Φ 12 A500C	4450	8	35.6	31.6		35.6	31.6
	5	Φ 12 A500C	2100	8	16.8	14.9		16.8	14.9
	6	Φ 12 A500C	2550	8	20.4	18.1		20.4	18.1
	7	Φ 12 A500C	3500	12	42.0	37.3		42.0	37.3
	8	Φ 12 A500C	1400	75	105.0	93.2		105.0	93.2
	9	Φ 8 A240C	330	60	19.8	7.8		19.8	7.8
	10	Φ 8 A500C	1400	20	28.0	11.0		28.0	11.0
	11	Φ 8 A500C	830	120	99.6	39.3		99.6	39.3
	12	Φ 8 A500C	670	40	26.8	10.6		26.8	10.6
	13	Φ 12 A500C	1200	16	19.2	17.0		19.2	17.0
					სულ q=	368.0		სულ Q=	368.0

ლითონის წონა Q= 368.0 კგ

ბეტონის მოცულობა B25 V= 2.82 მ³

მრავალფუნქციური კომპლექსი

მისამართი: ქ. თბილისი, სოფელი გლდანი, აეშნიანის ტერიტორია (ს.კ.- 01.11.17.023.215)

1. წინამდებარე ნახაზი განხილული იქნას რიგელების, სვეტების, კიბისა და მონოლითური კედლების კონსტრუქციულ ნახაზებთან ერთად.
2. გადახურვის ფილებში გამოყენებული იქნას **B**25 კლასის ბეტონი.
3. გამოყენებულია **A500C** კლასის არმატურა.
4. ფილის ზედა შრის არმატურების გადაბმა განხორციელდეს მალის შუა ნაწილში, ხოლო ქვედა შრის საყრდენებთან(რიგელებთან)
5. გადაბმა ხორციელდება პირგადადებით, გადაბმის სიგრძე 50**d**(**d**-გადასაბმელ არმატურეს შორის უდიდესის დიამეტრია.)
6. ფილებში არმატურების განაწილება განხორციელდეს ნახაზებზე მოცემული სქემის მიხედვით.
7. დაცული იქნას დამცავი შრეები.
8. ბეტონირებისას გამოყენებული იქნას ვიბრირება.
9.არმატურების მოღუნვა განხორციელდეს ცივად(გაცხელების გარეშე)
10. ფილის არმატურა განაპირა რიგელებში ჩაანკერდეს 50**d**მანძილით.(**d**-ჩასაანკერებელი არმატურის დიამეტრია.)
11. ფილებში დასატოვი საკენტილაციო და წყალკანალიზაციის ხვრელების განლაგება და მიბმა ღერძებთან იხ. საინჟინრო ნახაზებში.

დამკვეთი: შპს "მმჯ ჯგუფი"

LTD "ALPHA PROJECT GEORGIA"
შპს "ალფა პროჯექტ გორგია"
57a, cholokashvili str., Block#3, Flat#24, Tbilisi, Georgia
ქ. თბილისი, ქ. ჭოლოყაშვილის №57ა, კორ.3; ბ.24

POSITION თანამდებობა	NAME სახელი	SIGNATURE ხელმოწერა
DIRECTOR დირექტორი	T.MATCABERIDZE თ.მაცაბერიძე	
CONSTUCTOR კონსტრუქტორი	I. BOCHORISHVILI ი. ბოჭორიშვილი	
CONSTUCTOR კონსტრუქტორი		
CONSTUCTOR კონსტრუქტორი		
ARCHITECT არქიტექტორი		

DATE. თარიღი	DRAWING NAME:
02.09.2023	დასახელება: კიბე-1-ის საძალიბო ნახაზი და მასალის სპეციპიკაცია -3.20 ნიშნულზე.
AUDIT. რევიზია-0	
00.00.00	
SCALE. მასშტაბი	
1:100	

PAGE FORMAT ფორმატი	FILE NAME ფაილი	LAYOUT გვერდი
A3	FILEBI	
STAGE სტადია	SHEET ფურცელი	SHEETS ფურცლები
მუშა პროექტი	ს.-167	

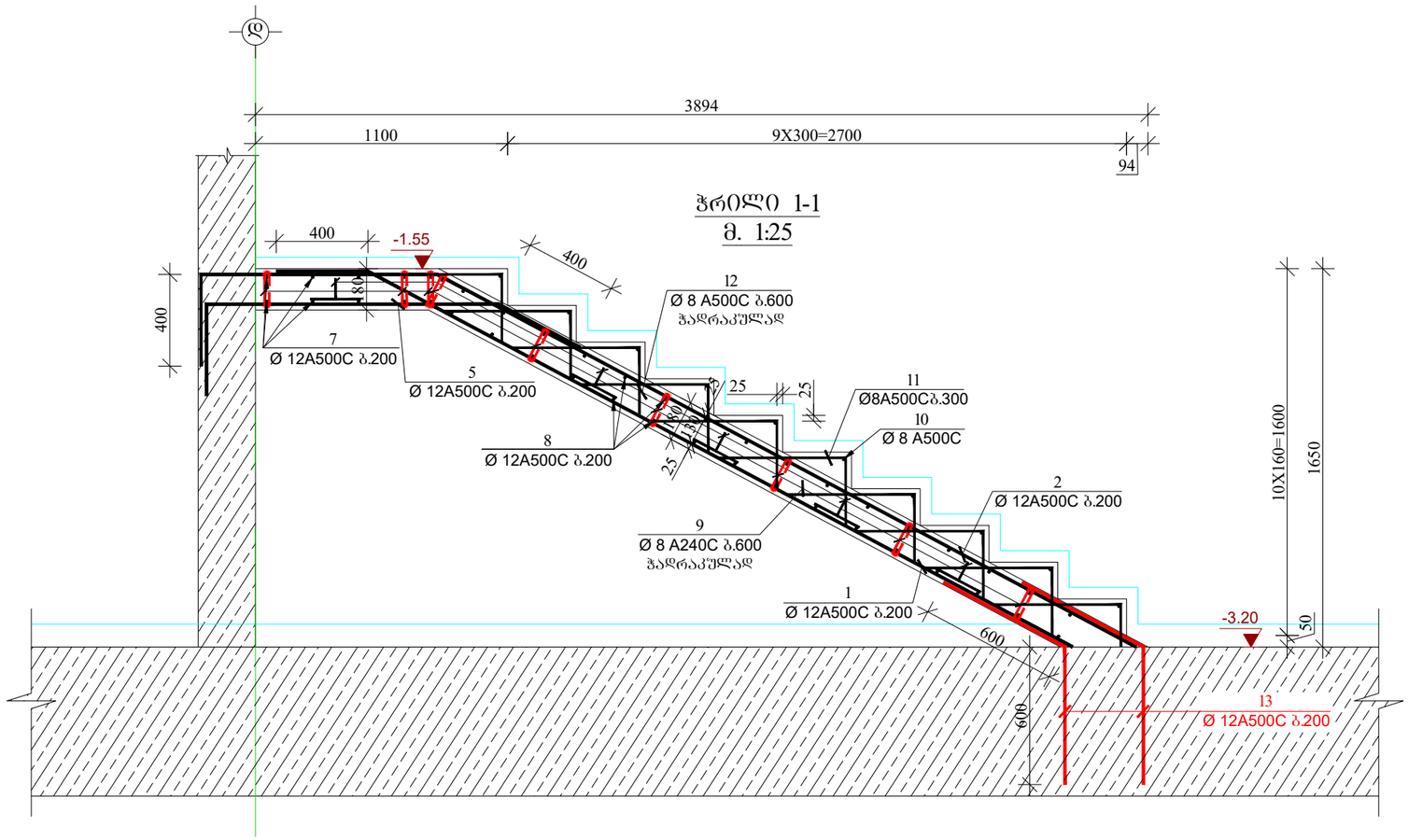

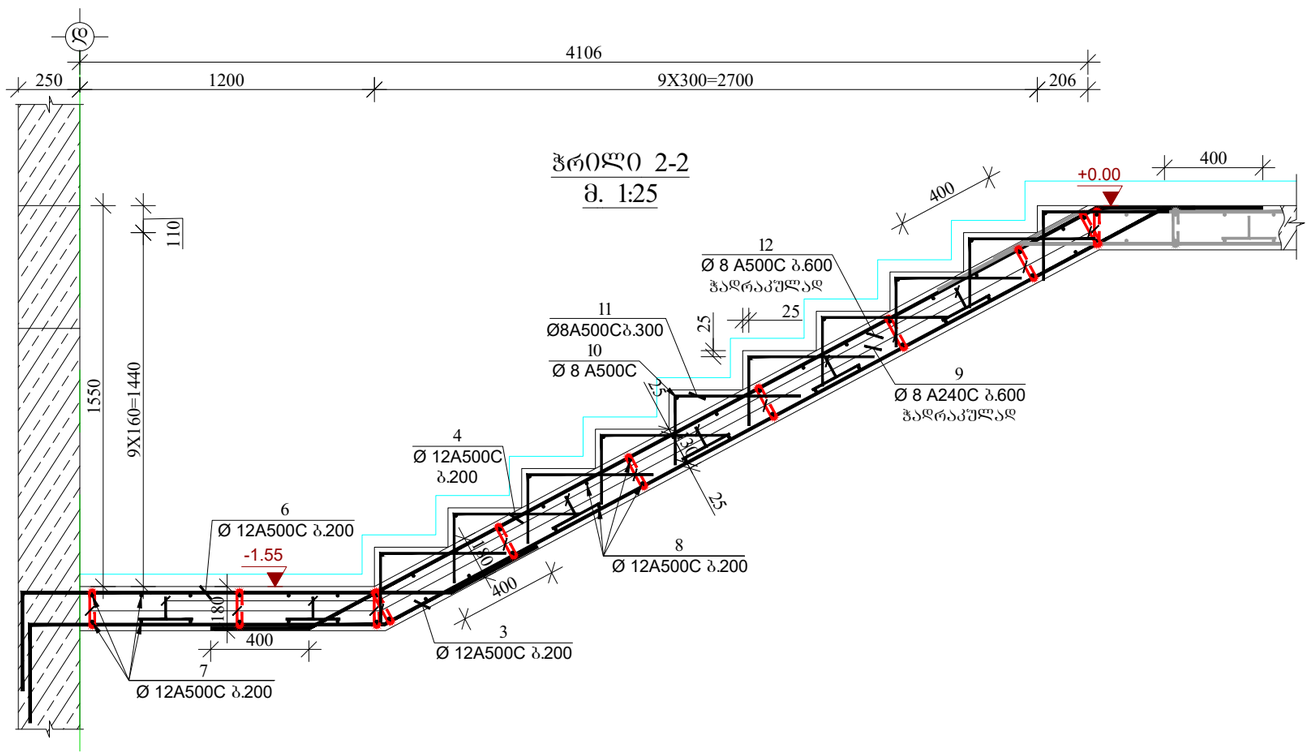

კოზ.-9
მ.1:25

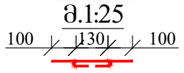

კოზიცია-12
მ.1:25

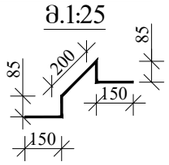

მრავალფუნქციური კომპლექსი

მისამართი: ქ. თბილისი, სოფელი გლდანი, აფშნიანის ტერიტორია (ს.კ.- 01.11.17.023.215)

1. ყინამდებარე ნახაზი განხილული იქნას რიგელების, სვეტების, კიბისა და მონოლითური კედლების კონსტრუქციულ ნახაზებთან ერთად.
2. გადახურვის ფილებში გამოყენებული იქნას **B**25 კლასის ბეტონი.
3. გამოყენებულია **A500C** კლასის არმატურა.
4. ფილის ზედა შრის არმატურების გადაბმა განხორციელდეს მალის შუა ნაწილში, ხოლო ქვედა შრის საყრდენებთან(რიგელებთან)
5. გადაბმა ხორციელდება პირგადადებით, გადაბმის სიგრძე 50**d**(**d**-გადასაბმელ არმატურეს შორის უდიდესის დიამეტრია.)
6. ფილებში არმატურების განაწილება განხორციელდეს ნახაზებზე მოცემული სქემის მიხედვით.
7. დაცული იქნას დამცავი შრეები.
8. ბეტონირებისას გამოყენებული იქნას ვიბრირება.
9.არმატურების მოლუნვა განხორციელდეს ცივად(გაცხელების გარეშე)
10. ფილის არმატურა განაპირა რიგელებში ჩაანკერდეს 50**d**მანძილით.(**d**-ჩასაანკერებელი არმატურის დიამეტრია.)
11. ფილებში დასატოვებ საკენტილაციო და წყალკანალიზაციის ხვრელების განლაგება და მიბმა ღერძებთან იხ. საინჟინრო ნახაზებში.

დამკვეთი: შპს "მმჯ ჯგუფი"

LTD "ALPHA PROJECT GEORGIA"
შპს "ალფა პროჯექტ გორგია"
57a, cholokashvili str., Block#3, Flat#24, Tbilisi, Georgia
ქ. თბილისი, ქ. ჩოლოყაშვილის №57ა, კორ.3; ბ.24

POSITION თანამდებობა	NAME სახელი	SIGNATURE ხელმოწერა
DIRECTOR დირექტორი	T.MATCABERIDZE თ.მაცაბერიძე	
CONSTUCTOR კონსტრუქტორი	I. BOCHORISHVILI ი. ბოჭორიშვილი	
CONSTUCTOR კონსტრუქტორი		
CONSTUCTOR კონსტრუქტორი		
ARCHITECT არქიტექტორი		

DATE. თარიღი	02.09.2023
AUDIT. რევიზია-0	00.00.00
SCALE. მასშტაბი	1:100

DRAWING NAME:
დასახელება:
1-1; 2-2 ჭრილები კიბე-1-ზე
-3.20 ნიშნულზე.

PAGE FORMAT ფორმატი	FILE NAME ფაილი	LAYOUT გვერდი
A3	FILEBI	
STAGE სტადია	SHEET ფურცელი	SHEETS ფურცლები
მუშა პროექტი	ს.-168	

კიბე-1-ის საძალიბო ნახაზი +0.00 ნიშნულზე
მ. 1:50

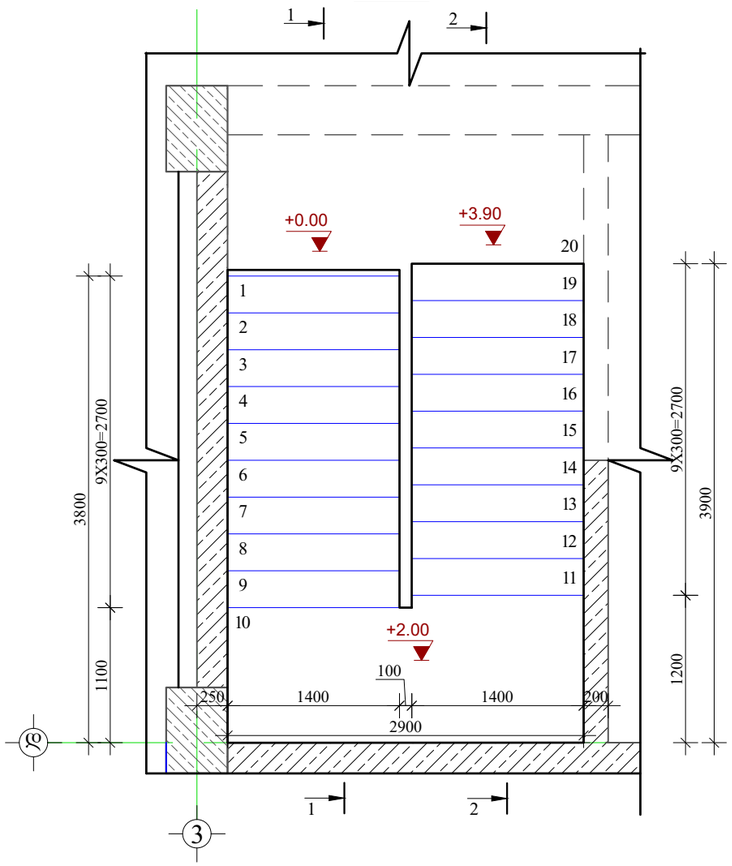

მასალის სპეციფიკაცია კიბე-1-ზე

ელემენტის დასახელება	პოზ. №	დიამეტრი და კლასი Φ მმ	სიგრძე L მმ	რაოდენობა n	სიგრძე Lxn მ	წონა q კგ	ელემენტის რაოდენობა N	სიგრძე LxnxN მ	წონა qxN კგ
+0.00 ნიშნულზე	1	Φ 12 A500C	4760	8	38.1	33.8	1	38.1	33.8
	2	Φ 12 A500C	5770	8	46.2	41.0		46.2	41.0
	3	Φ 12 A500C	6000	8	48.0	42.6		48.0	42.6
	4	Φ 12 A500C	4570	8	36.6	32.5		36.6	32.5
	5	Φ 12 A500C	2030	8	16.2	14.4		16.2	14.4
	6	Φ 12 A500C	2520	8	20.2	17.9		20.2	17.9
	7	Φ 12 A500C	3500	12	42.0	37.3		42.0	37.3
	8	Φ 12 A500C	1400	75	105.0	93.2		105.0	93.2
	9	Φ 8 A240C	330	60	19.8	7.8		19.8	7.8
	10	Φ 8 A500C	1400	20	28.0	11.0		28.0	11.0
	11	Φ 8 A500C	850	120	102.0	40.2		102.0	40.2
	12	Φ 8 A500C	670	40	26.8	10.6		26.8	10.6
					სულ q=	382.4		სულ Q=	382.4

ლითონის წონა Q= 382.4 კგ

ბეტონის მოცულობა B25 V= 3.11 მ³

მრავალფუნქციური კომპლექსი

მისამართი: ქ. თბილისი, სოფელი გლდანი, აეშნიანის ტერიტორია (ს.კ.- 01.11.17.023.215)

1. წინამდებარე ნახაზი განხილული იქნას რიგელების, სვეტების, კიბისა და მონოლითური კედლების კონსტრუქციულ ნახაზებთან ერთად.
2. გადახურვის ფილებში გამოყენებული იქნას **B**25 კლასის ბეტონი.
3. გამოყენებულია **A500C** კლასის არმატურა.
4. ფილის ზედა შრის არმატურების გადაბმა განხორციელდეს მალის შუა ნაწილში, ხოლო ქვედა შრის საყრდენებთან(რიგელებთან)
5. გადაბმა ხორციელდება პირდაპირი, გადაბმის სიგრძე 50**d**(**d**-გადასაბმელ არმატურეს შორის უდიდესის დიამეტრია.)
6. ფილებში არმატურების განაწილება განხორციელდეს ნახაზებზე მოცემული სქემის მიხედვით.
7. დაცული იქნას დამცავი შრეები.
8. ბეტონირებისას გამოყენებული იქნას ვიბრირება.
9.არმატურების მოღუნვა განხორციელდეს ცივად(გაცხელების გარეშე)
10. ფილის არმატურა განაპირა რიგელებში ჩაანკერდეს 50**d**მანძილით.(**d**-ჩასაანკერებელი არმატურის დიამეტრია.)
11. ფილებში დასატოვი საკენტილაციო და წყალკანალიზაციის ხვრელების განლაგება და მიბმა ღერძებთან იხ. საინჟინრო ნახაზებში.

დამკვეთი: შპს "მმჯ ჯგუფი"

LTD "ALPHA PROJECT GEORGIA"
შპს "ალფა პროჯექტ გორგია"
57a, cholokashvili str., Block#3, Flat#24, Tbilisi, Georgia
ქ. თბილისი, ქ. ჩოლოყაშვილის №57ა, კორპ.3; ბ.24

POSITION თანამდებობა	NAME სახელი	SIGNATURE ხელმოწერა
DIRECTOR დირექტორი	T.MATCABERIDZE თ.მაცაბერიძე	
CONSTUCTOR კონსტრუქტორი	I. BOCHORISHVILI ი. ბოჭორიშვილი	
CONSTUCTOR კონსტრუქტორი		
CONSTUCTOR კონსტრუქტორი		
ARCHITECT არქიტექტორი		

DATE. თარიღი	DRAWING NAME: დასახელება:
02.09.2023	კიბე-1-ის საძალიბო ნახაზი და მასალის სპეციფიკაცია +0.00 ნიშნულზე.
AUDIT. რევიზია-0	
00.00.00	
SCALE. მასშტაბი	
1:100	

PAGE FORMAT ფორმატი	FILE NAME ფაილი	LAYOUT განრიგი
A3	FILEBI	
STAGE სტადია	SHEET ფურცელი	SHEETS ფურცლები
მუშა პროექტი	ს.-169	

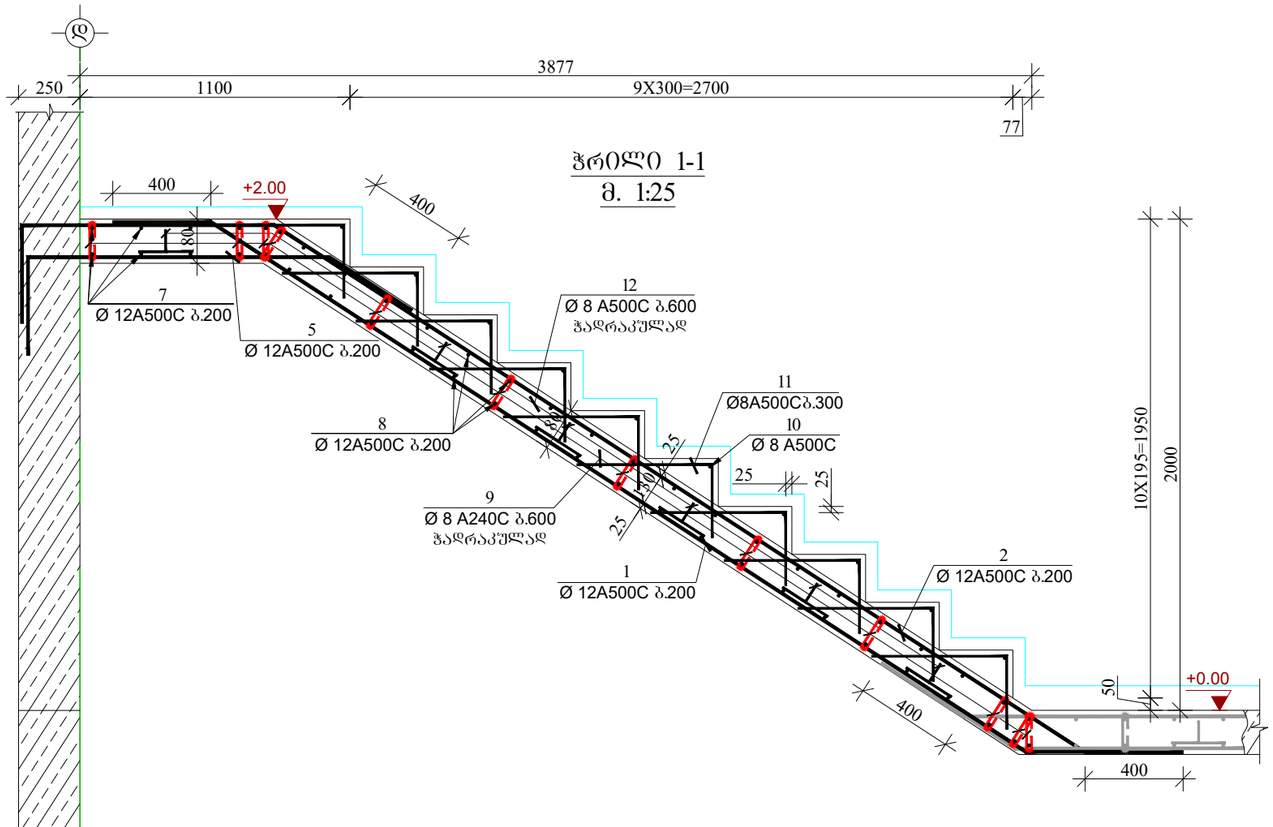

ჭრილი 1-1
მ. 1:25

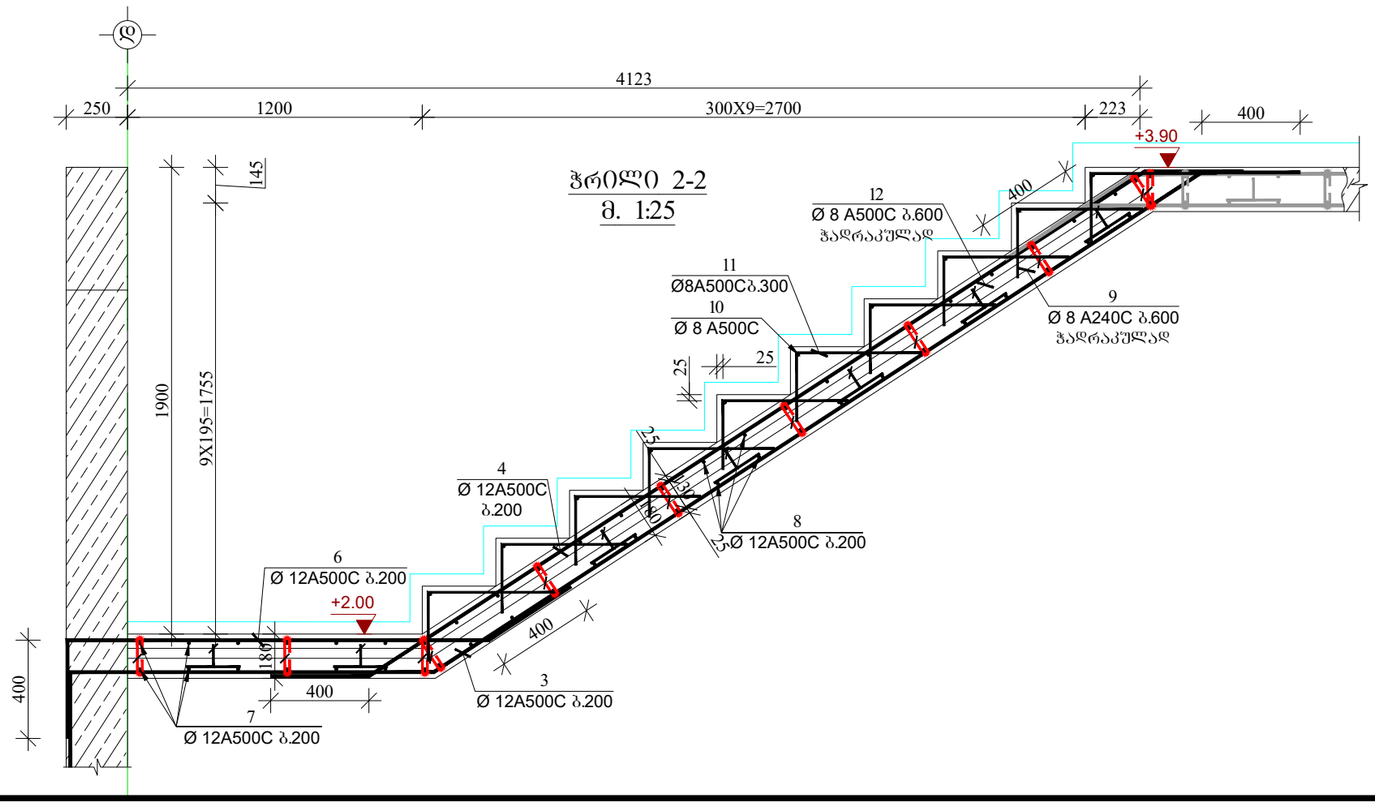

ჭრილი 2-2
მ. 1:25

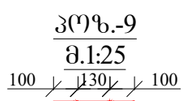

კოზ.-9
მ.1:25

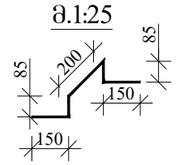

კოზიცია-12
მ.1:25

მრავალფუნქციური კომპლექსი

მისამართი: ქ. თბილისი, სოფელი გლდანი, აფხნიანის ტერიტორია (ს.კ.- 01.11.17.023.215)

1. ყინამდებარე ნახაზი განხილული იქნას რიგელების, სვეტების, კიბისა და მონოლითური კედლების კონსტრუქციულ ნახაზებთან ერთად.
2. გადახურვის ფილებში გამოყენებული იქნას **B**25 კლასის ბეტონი.
3. გამოყენებულია **A500C** კლასის არმატურა.
4. ფილის ზედა შრის არმატურების გადაბმა განხორციელდეს მალის შუა ნაწილში, ხოლო ქვედა შრის საყრდენებთან(რიგელებთან)
5. გადაბმა ხორციელდება პირგადადებით, გადაბმის სიგრძე 50**d**(**d**-გადასაბმელ არმატურეს შორის უდიდესის დიამეტრია.)
6. ფილებში არმატურების განაწილება განხორციელდეს ნახაზებზე მოცემული სქემის მიხედვით.
7. დაცული იქნას დამცავი შრეები.
8. ბეტონირებისას გამოყენებული იქნას ვიბრირება.
9.არმატურების მოღუნვა განხორციელდეს ცივად(გაცხელების გარეშე)
10. ფილის არმატურა განაპირა რიგელებში ჩაანკერდეს 50**d**მანძილით.(**d**-ჩასაანკერებელი არმატურის დიამეტრია.)
11. ფილებში დასატოვი საკენტილაციო და წყალკანალიზაციის ხვრელების განლაგება და მიბმა ღერძებთან იხ. საინჟინრო ნახაზებში.

დამკვეთი: შპს "მმჯ ჯგუფი"

LTD "ALPHA PROJECT GEORGIA"
შპს "ალფა პროჯექტ გორგია"
57a, cholokashvili str., Block#3, Flat#24, Tbilisi, Georgia
ქ. თბილისი, ქ. ჭოლოყაშვილის №57ა, კორ.3; ბ.24

POSITION თანამდებობა	NAME სახელი	SIGNATURE ხელმოწერა
DIRECTOR დირექტორი	T.MATCABERIDZE თ.მაცაბერიძე	
CONSTUCTOR კონსტრუქტორი	I. BOCHORISHVILI ი. ბოჭორიშვილი	
CONSTUCTOR კონსტრუქტორი		
CONSTUCTOR კონსტრუქტორი		
ARCHITECT არქიტექტორი		

DATE. თარიღი	DRAWING NAME: დასახელება:
02.09.2023	I-I; 2-2 ჭრილები კიბე-I-ზე +0.00 ნიშნულზე.
AUDIT. რევიზია-ი	
00.00.00	
SCALE. მასშტაბი	
1:100	

PAGE FORMAT ფორმატი	FILE NAME ფაილი	LAYOUT განლაგება
A3	FILEBI	
STAGE სტადია	SHEET ფურცელი	SHEETS ფურცლები
მუშა პროექტი	ს.-170	

კიბე-1-ის საძალიბო ნახაზი +3.90 -:- +32.70 ნიშნულზე
მ. 1:50

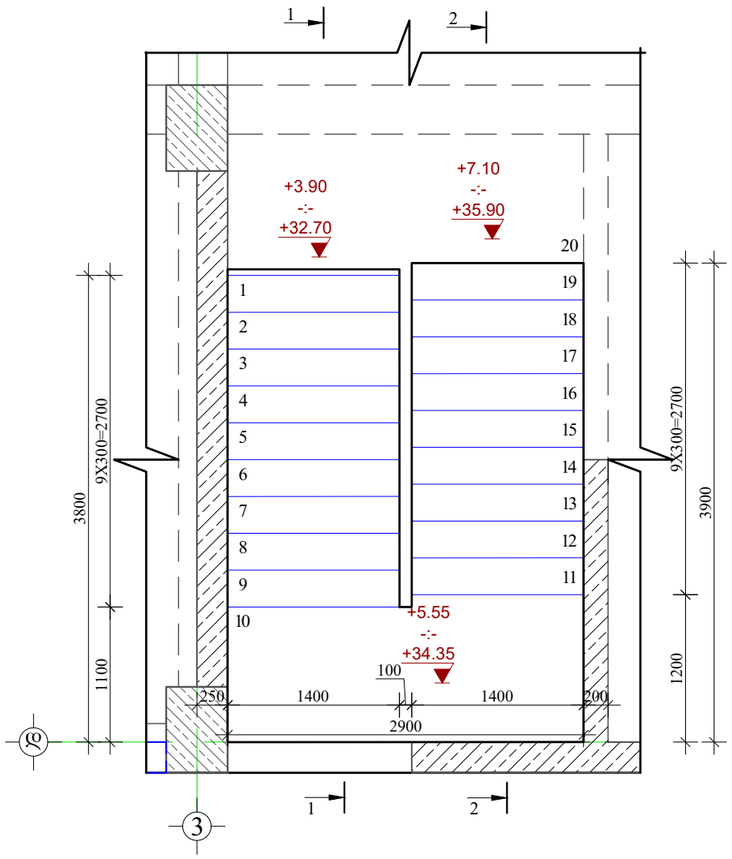

მასალის სპეციფიკაცია კიბე-1-ზე

ელემენტის დასახელება	პოზ. №	დიამეტრი და კლასი Φ მმ	სიგრძე L მმ	რაოდენობა n	სიგრძე Lსთ მ	წონა q კგ	ელემენტის რაოდენობა N	სიგრძე LxxN მ	წონა qxN კგ
+3.90 -:- +32.70 ნიშნულზე	1	Φ 12 A500C	4650	8	37.2	33.0	10	372.0	330.3
	2	Φ 12 A500C	5140	8	41.1	36.5		411.2	365.1
	3	Φ 12 A500C	5370	8	43.0	38.1		429.6	381.4
	4	Φ 12 A500C	4440	8	35.5	31.5		355.2	315.3
	5	Φ 12 A500C	1600	8	12.8	11.4		128.0	113.6
	6	Φ 12 A500C	2060	8	16.5	14.6		164.8	146.3
	7	Φ 12 A500C	2900	12	34.8	30.9		348.0	309.0
	8	Φ 12 A500C	1400	80	112.0	99.4		1120.0	994.3
	9	Φ 8 A240C	330	70	23.1	9.1		231.0	91.1
	10	Φ 8 A500C	1400	20	28.0	11.0		280.0	110.5
	11	Φ 8 A500C	850	120	102.0	40.2		1020.0	402.5
	12	Φ 8 A500C	670	40	26.8	10.6		268.0	105.7
					სულ q=	366.5		სულ Q=	3665.1

ღეროების წონა Q= 3665.1 კგ

ბეტონის მოცულობა B25 V= 28.7 მ³

მრავალფუნქციური კომპლექსი

მისამართი: ქ. თბილისი, სოფელი გლდანი, აეროპორტის ტერიტორია (ს.კ.- 01.11.17.023.215)

1. წინამღებარე ნახაზი განხილული იქნას რიგელების, სვეტების, კიბისა და მონოლითური კედლების კონსტრუქციულ ნახაზებთან ერთად.
2. გადახურვის ფილებში გამოყენებული იქნას **B**25 კლასის ბეტონი.
3. გამოყენებულია **A500C** კლასის არმატურა.
4. ფილის ზედა შრის არმატურების გადაბმა განხორციელდეს მალის შუა ნაწილში, ხოლო ქვედა შრის საყრდენებთან(რიგელებთან)
5. გადაბმა ხორციელდება პირგადაღებით, გადაბმის სიგრძე 50**d**(**d**-გადასაბმელ არმატურეს შორის უდიდესის დიამეტრია.)
6. ფილებში არმატურების განაწილება განხორციელდეს ნახაზებზე მოცემული სქემის მიხედვით.
7. დაცული იქნას დამცავი შრეები.
8. ბეტონირებისას გამოყენებული იქნას ვიბრირება.
9.არმატურების მოღუნვა განხორციელდეს ცივად(გაცხელების გარეშე)
10. ფილის არმატურა განაპირა რიგელებში ჩაანკერდეს 50**d**მანძილით.(**d**-ჩასაანკერებელი არმატურის დიამეტრია.)
11. ფილებში დასატოვი საკენტილაციო და წყალკანალიზაციის ხვრელების განლაგება და მიბმა ღერძებთან იხ. საინჟინრო ნახაზებში.

დამკვეთი: შპს "მმჯ ჯგუფი"

LTD "ALPHA PROJECT GEORGIA"
შპს "ალფა პროჯექტ გორგია"
57a, cholokashvili str., Block#3, Flat#24, Tbilisi, Georgia
ქ. თბილისი, ქ. ჭოლოყაშვილის №57ა, კორ.3; ბ.24

POSITION თანამდებობა	NAME სახელი	SIGNATURE ხელმოწერა
DIRECTOR დირექტორი	T.MATCABERIDZE თ.მაცაბერიძე	
CONSTUCTOR კონსტრუქტორი	I. BOCHORISHVILI ი. ბოჭორიშვილი	
CONSTUCTOR კონსტრუქტორი		
CONSTUCTOR კონსტრუქტორი		
ARCHITECT არქიტექტორი		

DATE. თარიღი	02.09.2023
AUDIT. რევიზია-0	00.00.00
SCALE. მასშტაბი	1:100
DRAWING NAME: დასახელება:	კიბე-1-ის საძალიბო ნახაზი და მასალის სპეციფიკაცია +3.90 -:- +32.70 ნიშნულზე.

PAGE FORMAT ფორმატი	FILE NAME ფაილი	LAYOUT გვერდი
A3	FILEBI	
STAGE სტადია	SHEET ფურცელი	SHEETS ფურცლები
მუშა პროექტი	ბ.-171	

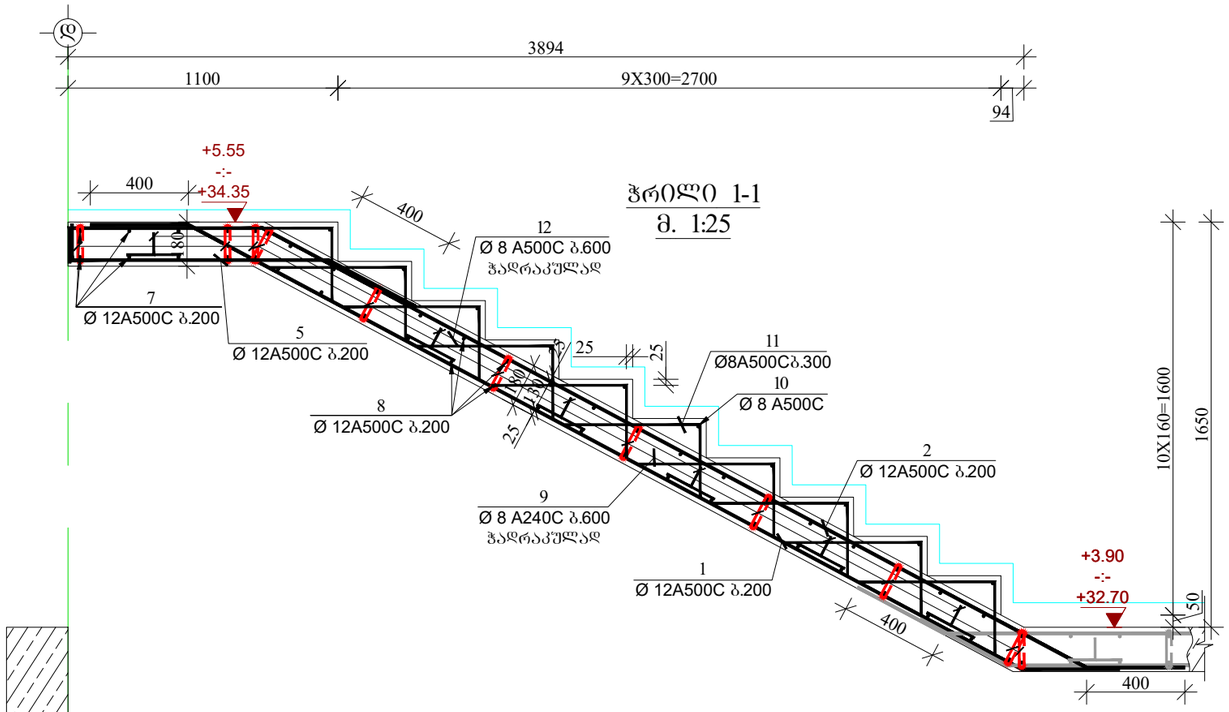

ჭრილი 1-1
მ. 1:25

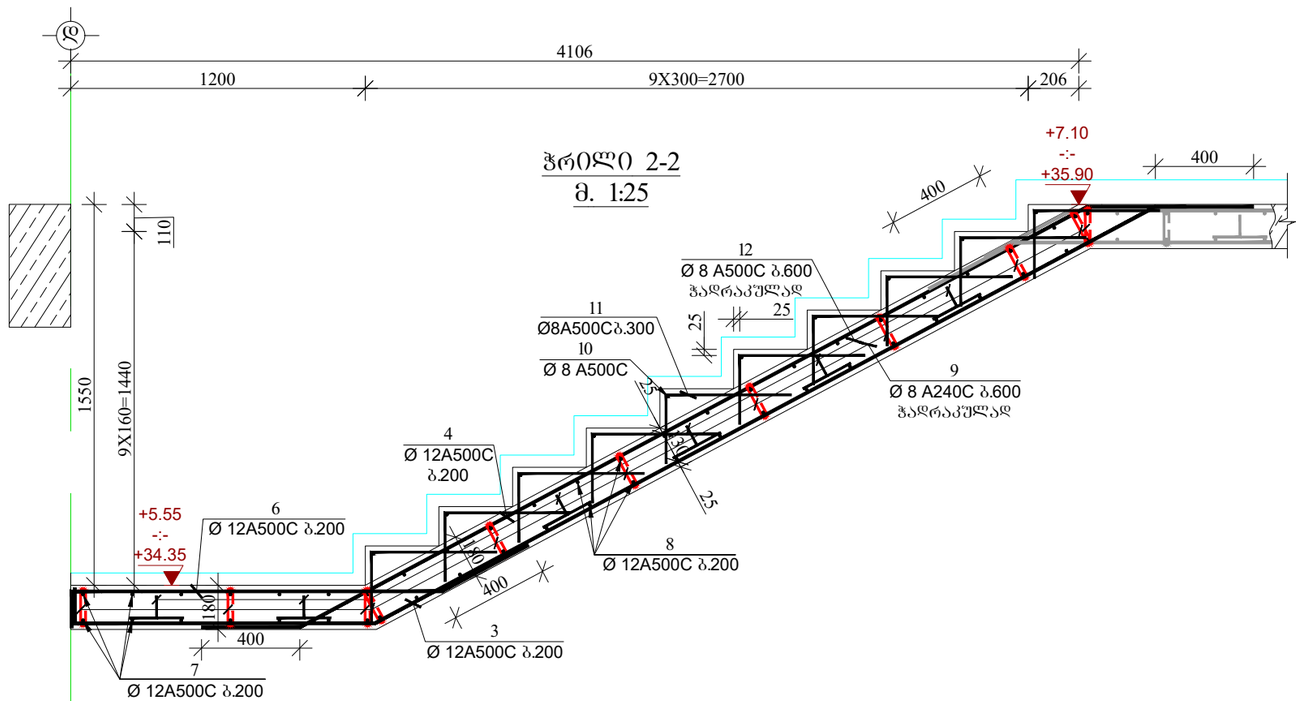

ჭრილი 2-2
მ. 1:25

კოზ.-9
მ.1:25

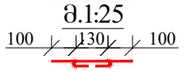

კოზიცია-12
მ.1:25

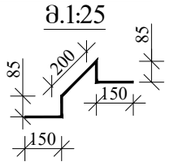

მრავალფუნქციური კომპლექსი

მისამართი: ქ. თბილისი, სოფელი გლდანი, აფშნიანის ტერიტორია (ს.კ.- 01.11.17.023.215)

1. ყინამღებარე ნახაზი განხილული იქნას რიგელების, სვეტების, კიბისა და მონოლითური კედლების კონსტრუქციულ ნახაზებთან ერთად.
2. გადახურვის ფილებში გამოყენებული იქნას **B**25 კლასის ბეტონი.
3. გამოყენებულია **A500C** კლასის არმატურა.
4. ფილის ზედა შრის არმატურების გადაგმა განხორციელდეს მალის შუა ნაწილში, ხოლო ქვედა შრის საყრდენებთან(რიგელებთან)
5. გადაგმა ხორციელდება პირგადადებით, გადაგმის სიგრძე 50**d**(**d**-გადასაგმელ არმატურეს შორის უდიდესის დიამეტრია.)
6. ფილებში არმატურების განაწილება განხორციელდეს ნახაზებზე მოცემული სქემის მიხედვით.
7. დაცული იქნას დამცავი შრეები.
8. ბეტონირებისას გამოყენებული იქნას ვიბრირება.
9.არმატურების მოღუნვა განხორციელდეს ცივად(გაცხელების გარეშე)
10. ფილის არმატურა განაპირა რიგელებში ჩაანკერდეს 50**d**მანძილით.(**d**-ჩასაანკერებელი არმატურის დიამეტრია.)
11. ფილებში დასატოვი საკონტროლაციო და წყალკანალიზაციის ხვრელების განლაგება და მიგმა ღერძებთან იხ. საინჟინრო ნახაზებში.

დამკვეთი: შპს "მმჯ ჯგუფი"

LTD "ALPHA PROJECT GEORGIA"
შპს "ალფა პროჯექტ გორგია"
57a, cholokashvili str., Block#3, Flat#24, Tbilisi, Georgia
ქ. თბილისი, ქ. ჩოლოყაშვილის №57ა, კორ.3; ბ.24

POSITION თანამდებობა	NAME სახელი	SIGNATURE ხელმოწერა
DIRECTOR დირექტორი	T.MATCABERIDZE თ.მაცაბერიძე	
CONSTUCTOR კონსტრუქტორი	I. BOCHORISHVILI ი. ბოჭორიშვილი	
CONSTUCTOR კონსტრუქტორი		
CONSTUCTOR კონსტრუქტორი		
ARCHITECT არქიტექტორი		

DATE. თარიღი	DRAWING NAME: დასახელება:
02.09.2023	I-I; 2-2 ჭრილები კიბე-I-ზე +3.90 -:- +32.70 ნიშნულზე.
AUDIT. რევიზია-0	
00.00.00	
SCALE. მასშტაბი	
1:100	

PAGE FORMAT ფორმატი	FILE NAME ფაილი	LAYOUT განრიგი
A3	FILEBI	
STAGE სტადია	SHEET ფურცელი	SHEETS ფურცლები
მუშა პროექტი	ბ.-172	

კიბე-2-ის საძალიბო ნახაზი +0.00 ნიშნულზე
მ. 1:50

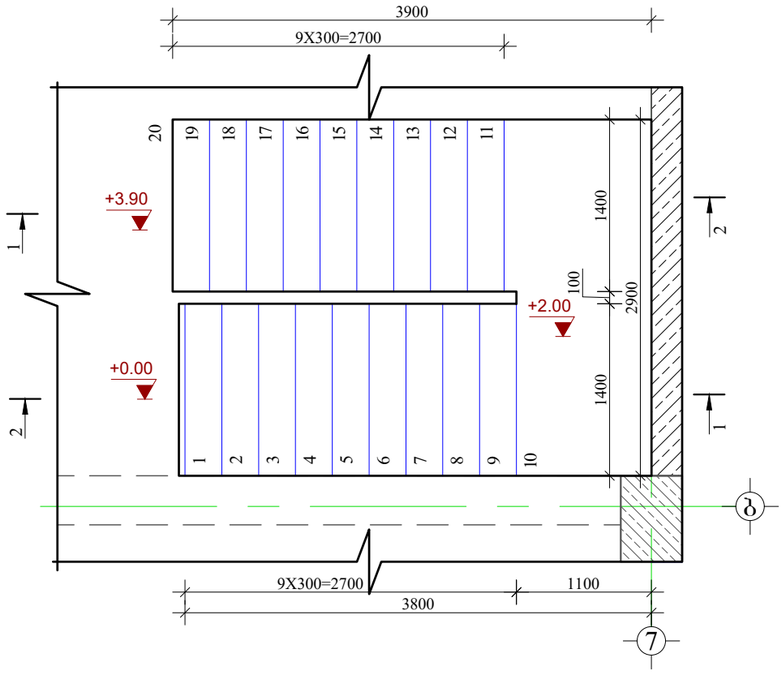

მახალის სპეციფიკაცია კიბე-2-ზე

ელემენტის დასახელება	პოზ. №	დიამეტრი და კლასი Φ მმ	სიგრძე L მმ	რაოდენობა n	სიგრძე Lჯამ მ	წონა q კგ	ელემენტის რაოდენობა N	სიგრძე LჯამxN მ	წონა qxN კგ
+0.00 ნიშნულზე	1	Φ 12 A500C	4760	8	38.1	33.8	1	38.1	33.8
	2	Φ 12 A500C	5770	8	46.2	41.0		46.2	41.0
	3	Φ 12 A500C	6000	8	48.0	42.6		48.0	42.6
	4	Φ 12 A500C	4570	8	36.6	32.5		36.6	32.5
	5	Φ 12 A500C	2030	8	16.2	14.4		16.2	14.4
	6	Φ 12 A500C	2520	8	20.2	17.9		20.2	17.9
	7	Φ 12 A500C	3500	12	42.0	37.3		42.0	37.3
	8	Φ 12 A500C	1400	75	105.0	93.2		105.0	93.2
	9	Φ 8 A240C	330	60	19.8	7.8		19.8	7.8
	10	Φ 8 A500C	1400	20	28.0	11.0		28.0	11.0
	11	Φ 8 A500C	850	120	102.0	40.2		102.0	40.2
	12	Φ 8 A500C	670	40	26.8	10.6		26.8	10.6
					ჯამ q=	382.4		ჯამ Q=	382.4
		ლითონის წონა Q=				382.4 კგ			
		ბეტონის მოცულობა B25 V=				3.11 მ³			

მრავალფუნქციური კომპლექსი

მისამართი: ქ. თბილისი, სოფელი გლდანი, აფშნიანის ტერიტორია (ს.კ.- 01.11.17.023.215)

1. წინამდებარე ნახაზი განკუთვნილი იქნას რიგელების, სვეტების, კიბისა და მონოლითური კედლების კონსტრუქციულ ნახაზებთან ერთად.
2. გადახურვის ფილებში გამოყენებული იქნას **B**25 კლასის ბეტონი.
3. გამოყენებულია **A500C** კლასის არმატურა.
4. ფილის ზედა შრის არმატურების გადაბმა განხორციელდეს მალის შუა ნაწილში, ხოლო ქვედა შრის საყრდენებთან(რიგელებთან)
5. გადაბმა ხორციელდება პირგადადებით, გადაბმის სიგრძე 50**d**(**d**-გადასაბმელი არმატურეს შორის უდიდესის დიამეტრია.)
6. ფილებში არმატურების განაწილება განხორციელდეს ნახაზებზე მოცემული სქემის მიხედვით.
7. დაცული იქნას დამცავი შრეები.
8. ბეტონირებისას გამოყენებული იქნას ვიბრირება.
9.არმატურების მოლუნვა განხორციელდეს ცივად(გაცხელების გარეშე)
10. ფილის არმატურა განაპირა რიგელებში ჩაანკერდეს 50**d**მანძილით.(**d**-ჩასაანკერებელი არმატურის დიამეტრია.)
11. ფილებში დასატოვებ საკენტილაციო და წყალკანალიზაციის ხვრელების განლაგება და მიბმა ღერძებთან იხ. საინჟინრო ნახაზებში.

დამკვეთი: შპს "მმჯ ჯგუფი"

LTD "ALPHA PROJECT GEORGIA"
შპს "ალფა პროჯექტ გორგია"
57a, cholokashvili str., Block#3, Flat#24, Tbilisi, Georgia
ქ. თბილისი, ქ. ჭოლოყაშვილის №57ა, კორპ.3; ბ.24

POSITION თანამდებობა	NAME სახელი	SIGNATURE ხელმოწერა
DIRECTOR დირექტორი	T.MATCABERIDZE თ.მაცაბერიძე	
CONSTUCTOR კონსტრუქტორი	I. BOCHORISHVILI ი. ბოჭორიშვილი	
CONSTUCTOR კონსტრუქტორი		
CONSTUCTOR კონსტრუქტორი		
ARCHITECT არქიტექტორი		

DATE. თარიღი	02.09.2023
AUDIT. რევიზია-0	00.00.00
SCALE. მასშტაბი	1:100
PAGE FORMAT ფორმატი	A3
STAGE სტადია	მუშა პროექტი
FILE NAME ფაილი	FILEBI
SHEET ფურცელი	ს.-173
LAYOUT გვერდი	
SHEETS ფურცლები	

DRAWING NAME:
დასახელება:
კიბე-2-ის საძალიბო ნახაზი და მახალის სპეციპიკაცია +0.00 ნიშნულზე.

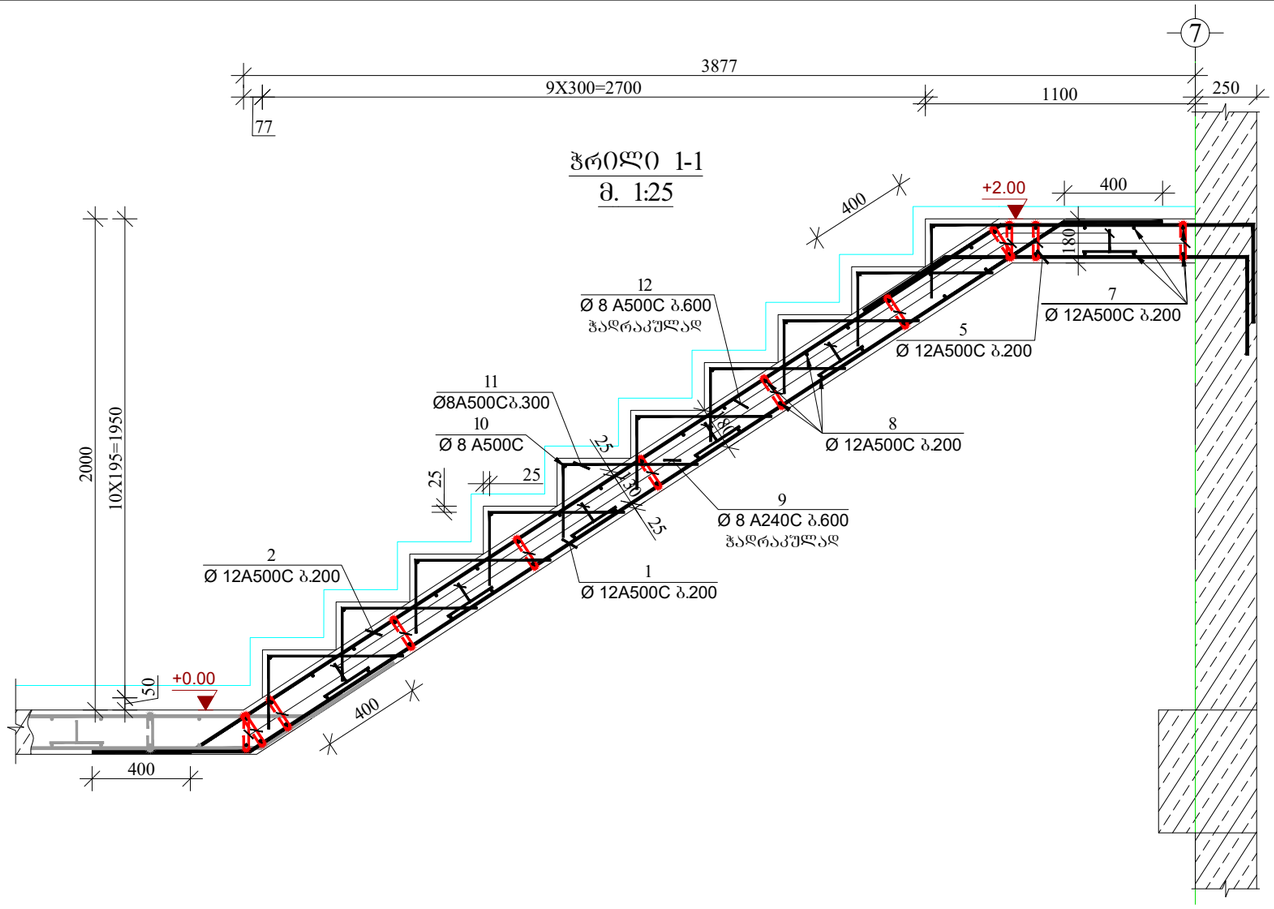

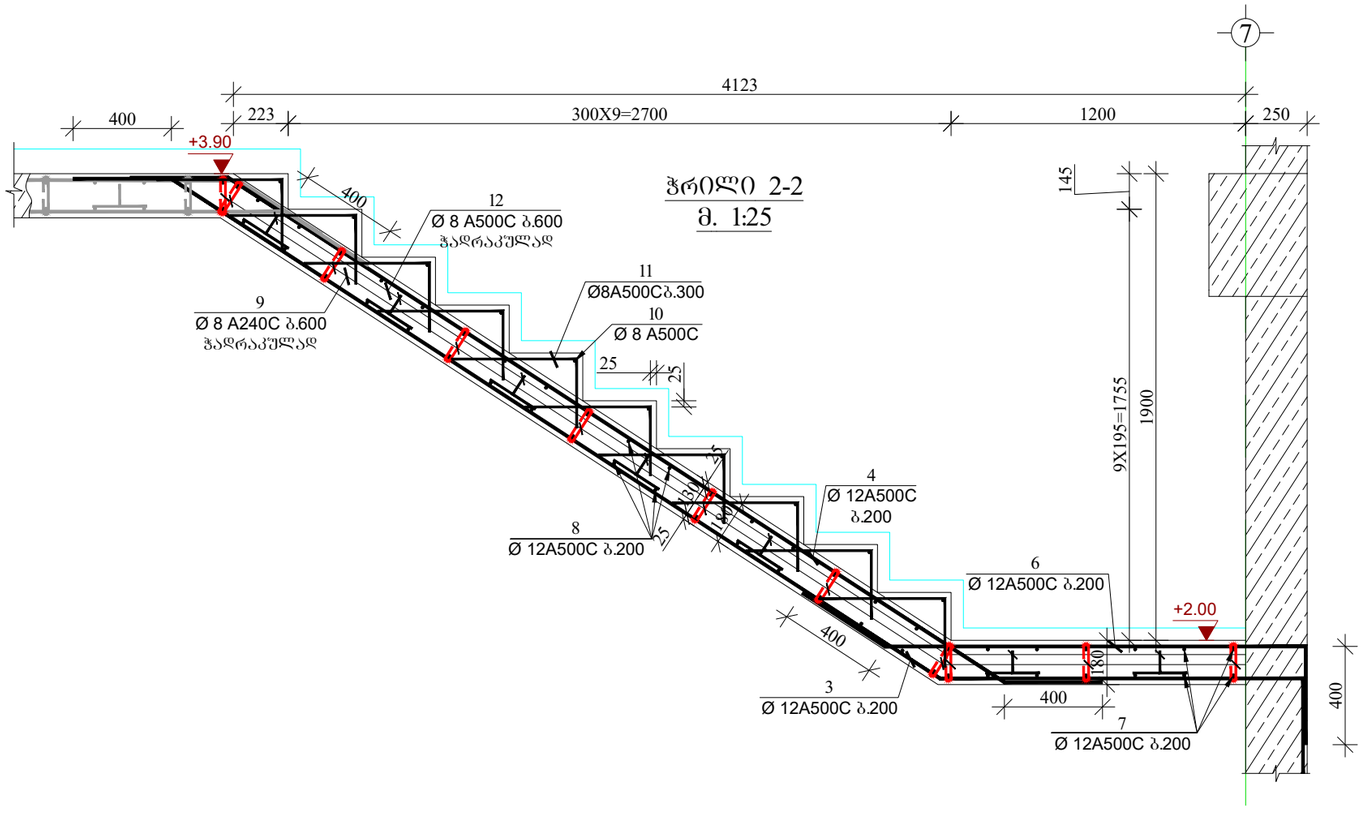

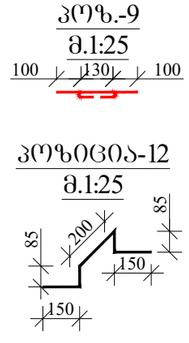

მრავალფუნქციური კომპლექსი

მისამართი: ქ. თბილისი, სოფელი გლდანი, აფხნიანის ტერიტორია (ს.კ.- 01.11.17.023.215)

1. ყინამდებარე ნახაზი განხილული იქნას რიგელების, სვეტების, კიბისა და მონოლითური კედლების კონსტრუქციულ ნახაზებთან ერთად.
2. გადახურვის ფილებში გამოყენებული იქნას **B**25 კლასის ბეტონი.
3. გამოყენებულია **A500C** კლასის არმატურა.
4. ფილის ზედა შრის არმატურების გადაბმა განხორციელდეს მალის შუა ნაწილში, ხოლო ქვედა შრის საყრდენებთან(რიგელებთან)
5. გადაბმა ხორციელდება პირგადადებით, გადაბმის სიგრძე 50**d**(**d**-გადასაბმელ არმატურეს შორის უდიდესის დიამეტრია.)
6. ფილებში არმატურების განაწილება განხორციელდეს ნახაზებზე მოცემული სქემის მიხედვით.
7. დაცული იქნას დამცავი შრეები.
8. ბეტონირებისას გამოყენებული იქნას ვიბრირება.
9.არმატურების მოღუნვა განხორციელდეს ცივად(გაცხელების გარეშე)
10. ფილის არმატურა განაპირა რიგელებში ჩაანკერდეს 50**d**მანძილით.(**d**-ჩასაანკერებელი არმატურის დიამეტრია.)
11. ფილებში დასატოვი საკონტროლაციო და წყალკანალიზაციის ხვრელების განლაგება და მიბმა ღერძებთან იხ. საინჟინრო ნახაზებში.

დამკვეთი: შპს "მმჯ ჯგუფი"

LTD "ALPHA PROJECT GEORGIA"
შპს "ალფა პროჯექტ გორგია"
57a, cholokashvili str., Block#3, Flat#24, Tbilisi, Georgia
ქ. თბილისი, ქ. ჩოლოყაშვილის №57ა, კორ.3; ბ.24

POSITION თანამდებობა	NAME სახელი	SIGNATURE ხელმოწერა
DIRECTOR დირექტორი	T.MATCABERIDZE თ.მაცაბერიძე	
CONSTUCTOR კონსტრუქტორი	I. BOCHORISHVILI ი. ბოჭორიშვილი	
CONSTUCTOR კონსტრუქტორი		
CONSTUCTOR კონსტრუქტორი		
ARCHITECT არქიტექტორი		

DATE. თარიღი	DRAWING NAME: დასახელება: I-I; 2-2 ჭრილები კიბე-2-ზე +0.00 ნიშნულზე.	
02.09.2023		
AUDIT. რევიზია-0		
00.00.00		
SCALE. მასშტაბი		
1:100		
PAGE FORMAT ფორმატი	FILE NAME ფაილი	LAYOUT გვერდი
A3	FILEBI	
STAGE სტადია	SHEET ფურცელი	SHEETS ფურცლები
მუშა პროექტი	ბ.-174	

კიბე-2-ის საძალიბო ნახაზი +3.90
-:- +32.70 ნიშნულზე
მ. 1:50

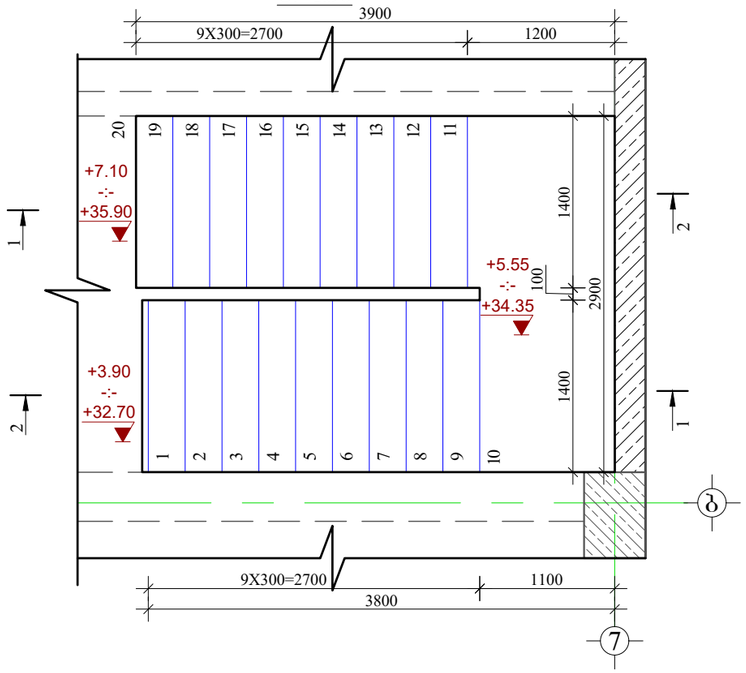

მასალის სპეციფიკაცია კიბე-2-ზე

ელემენტის დასახელება	პოზ. №	დიამეტრი და კლასი Φ მმ	სიგრძე L მმ	რაოდენობა n	სიგრძე Lxn მ	წონა q კგ	ელემენტის რაოდენობა N	სიგრძე LxnxN მ	წონა qxN კგ
+3.90 -:- +32.70 ნიშნულზე	1	Φ 12 A500C	4650	8	37.2	33.0	10	372.0	330.3
	2	Φ 12 A500C	5140	8	41.1	36.5		411.2	365.1
	3	Φ 12 A500C	5370	8	43.0	38.1		429.6	381.4
	4	Φ 12 A500C	4440	8	35.5	31.5		355.2	315.3
	5	Φ 12 A500C	1600	8	12.8	11.4		128.0	113.6
	6	Φ 12 A500C	2060	8	16.5	14.6		164.8	146.3
	7	Φ 12 A500C	2900	12	34.8	30.9		348.0	309.0
	8	Φ 12 A500C	1400	80	112.0	99.4		1120.0	994.3
	9	Φ 8 A240C	330	70	23.1	9.1		231.0	91.1
	10	Φ 8 A500C	1400	20	28.0	11.0		280.0	110.5
	11	Φ 8 A500C	850	120	102.0	40.2		1020.0	402.5
	12	Φ 8 A500C	670	40	26.8	10.6		268.0	105.7
					სულ q=	366.5	სულ Q=		3665.1

ლითონის წონა Q= 3665.1 კგ

ბეტონის მოცულობა B25 V= 28.7 მ³

მრავალფუნქციური კომპლექსი

მისამართი: ქ. თბილისი, სოფელი გლდანი, აფშნიანის ტერიტორია (ს.კ.- 01.11.17.023.215)

1. წინამდებარე ნახაზი განხილული იქნას რიგელების, სვეტების, კიბისა და მონოლითური კედლების კონსტრუქციულ ნახაზებთან ერთად.
2. გადახურვის ფილებში გამოყენებული იქნას **B**25 კლასის ბეტონი.
3. გამოყენებულია **A500C** კლასის არმატურა.
4. ფილის ზედა შრის არმატურების გადაბმა განხორციელდეს მალის შუა ნაწილში, ხოლო ქვედა შრის საყრდენებთან(რიგელებთან)
5. გადაბმა ხორციელდება პირგადადებით, გადაბმის სიგრძე 50**d**(**d**-გადასაბმელი არმატურეს შორის უდიდესის დიამეტრია.)
6. ფილებში არმატურების განაწილება განხორციელდეს ნახაზებზე მოცემული სქემის მიხედვით.
7. დაცული იქნას დამცავი შრეები.
8. ბეტონირებისას გამოყენებული იქნას ვიბრირება.
9.არმატურების მოღუნვა განხორციელდეს ცივად(გაცხელების გარეშე)
10. ფილის არმატურა განაპირა რიგელებში ჩაანკერდეს 50**d**მანძილით.(**d**-ჩასაანკერებელი არმატურის დიამეტრია.)
11. ფილებში დასატოვებ სანტექნილაციო და წყალკანალიზაციის ხვრელების განლაგება და მიბმა ღერძებთან იხ. სანიშნიერ ნახაზებში.

დამკვეთი: შპს "მმჯ ჯგუფი"

LTD "ALPHA PROJECT GEORGIA"
შპს "ალფა პროჯექტ გორგია"
57a, cholokashvili str., Block#3, Flat#24, Tbilisi, Georgia
ქ. თბილისი, ქ. ჭოლოყაშვილის №57ა, კორ.3; ბ.24

POSITION თანამდებობა	NAME სახელი	SIGNATURE ხელმოწერა
DIRECTOR დირექტორი	T.MATCABERIDZE თ.მაცაბერიძე	
CONSTUCTOR კონსტრუქტორი	I. BOCHORISHVILI ი. ბოჭორიშვილი	
CONSTUCTOR კონსტრუქტორი		
CONSTUCTOR კონსტრუქტორი		
ARCHITECT არქიტექტორი		

DATE. თარიღი	DRAWING NAME:
02.09.2023	დასახელება: კიბე-2-ის საძალიბო ნახაზი და მასალის სპეციპიკაცია +3.90 -:- +32.70 ნიშნულზე.
AUDIT. რევიზია-0	
00.00.00	
SCALE. მასშტაბი	
1:100	

PAGE FORMAT ფორმატი	FILE NAME ფაილი	LAYOUT განრიგი
A3	FILEBI	
STAGE სტადია	SHEET ფურცელი	SHEETS ფურცლები
მუშა პროექტი	ს.-175	

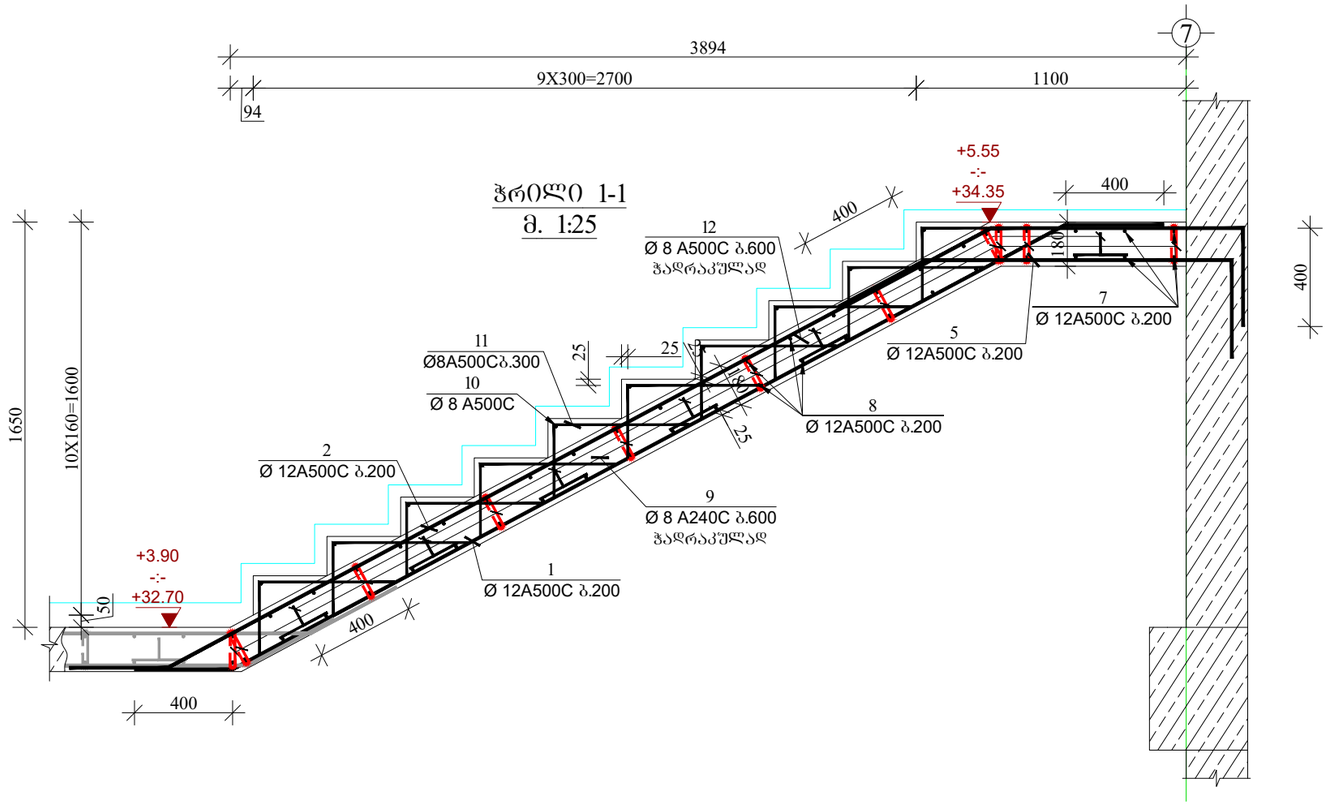

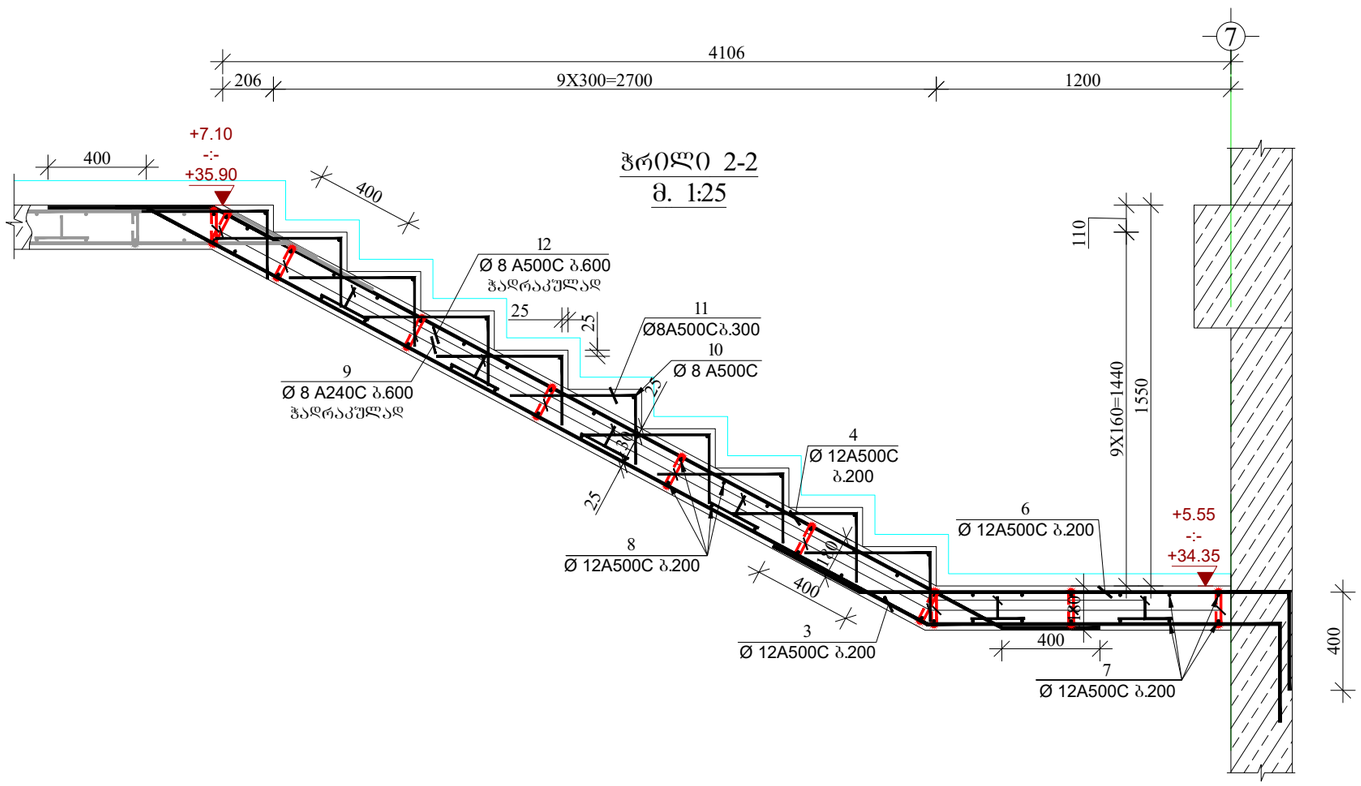

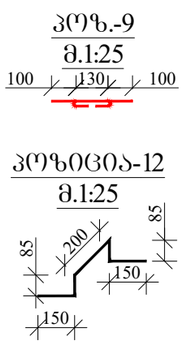

მრავალფუნქციური კომპლექსი

მისამართი: ქ. თბილისი, სოფელი გლდანი, აფშნიანის ტერიტორია (ს.კ.- 01.11.17.023.215)

1. ყინამღებარე ნახაზი განხილული იქნას რიგელების, სვეტების, კიბისა და მონოლითური კედლების კონსტრუქციულ ნახაზებთან ერთად.
2. გადახურვის ფილებში გამოყენებული იქნას **B**25 კლასის ბეტონი.
3. გამოყენებულია **A500C** კლასის არმატურა.
4. ფილის ზედა შრის არმატურების გადაბმა განხორციელდეს მალის შუა ნაწილში, ხოლო ქვედა შრის საყრდენებთან(რიგელებთან)
5. გადაბმა ხორციელდება პირგადადებით, გადაბმის სიგრძე 50**d**(**d**-გადასაბმელ არმატურეს შორის უდიდესის დიამეტრია.)
6. ფილებში არმატურების განაწილება განხორციელდეს ნახაზებზე მოცემული სქემის მიხედვით.
7. დაცული იქნას დამცავი შრეები.
8. ბეტონირებისას გამოყენებული იქნას ვიბრირება.
9.არმატურების მოღუნვა განხორციელდეს ცივად(გაცხელების გარეშე)
10. ფილის არმატურა განაპირა რიგელებში ჩაანკერდეს 50**d**მანძილით.(**d**-ჩასაანკერებელი არმატურის დიამეტრია.)
11. ფილებში დასატოვი საკონტროლაციო და წყალკანალიზაციის ხვრელების განლაგება და მიბმა ღერძებთან იხ. საინჟინრო ნახაზებში.

დამკვეთი: შპს "მმჯ ჯგუფი"

LTD "ALPHA PROJECT GEORGIA"
შპს "ალფა პროჯექტ გორგია"
57a, cholokashvili str., Block#3, Flat#24, Tbilisi, Georgia
ქ. თბილისი, ქ. ჩოლოყაშვილის №57ა, კორ.3; ბ.24

POSITION თანამდებობა	NAME სახელი	SIGNATURE ხელმოწერა
DIRECTOR დირექტორი	T.MATCABERIDZE თ.მაცაბერიძე	
CONSTUCTOR კონსტრუქტორი	I. BOCHORISHVILI ი. ბოჭორიშვილი	
CONSTUCTOR კონსტრუქტორი		
CONSTUCTOR კონსტრუქტორი		
ARCHITECT არქიტექტორი		

DATE. თარიღი	DRAWING NAME:
02.09.2023	დასახელება: 1-1; 2-2 ჭრილები კიბე-2-ზე +3.90 -:- +32.70 ნიშნულზე.
AUDIT. რევიზია-0	
00.00.00	
SCALE. მასშტაბი	
1:100	

PAGE FORMAT ფორმატი	FILE NAME ფაილი	LAYOUT განრიგი
A3	FILEBI	

STAGE სტადია	SHEET ფურცელი	SHEETS ფურცლები
მუშა პროექტი	ს.-176	

მასალების ჯამური ხარჯი

არმატურის ხარჯი, კგ სახ.სტანდარტი 5781-82***

Ø 8 A240C	Ø 8 A500C	Ø10 A500C	Ø12 A500C	Ø14 A500C	Ø16 A500C	Ø 18A500C	Ø 20A500C	Ø 22A500C	Ø 25A500C	Ø28A 500C	Ø 32 A500C
37799.00	27002.00	114682.00	34225.00	18414.00	33005.00	0.00	128783.00	1146.00	28298.00	9003.00	9707.00
											442064.00

ბეტონი **B25**	3045 მ³
ბეტონი სულფატომედეგი **B25; W8**	473 მ³
ბეტონი **B7.5**	75 მ³
ღორღი	270 მ³

−8 —— 3046 კგ

შენიშვნა:
1. მასალათა ჯამურ უწყისში არ არის გათვალისწინებული არმატურის ნარჩენების ხარჯი

მრავალფუნქციური კომპლექსი

მისამართი: ქ. თბილისი, სოფელი გლდანი, აფშნიანის ტერიტორია (ს.კ.- 01.11.17.023.215)

დამკვეთი: შპს "მმჯ ჯგუფი"

LTD "ALPHA PROJECT GEORGIA"
შპს "ალფა პროჯექტ ჯორჯია"
57a, cholokashvili str., Block#3, Flat#24, Tbilisi, Georgia
ქ. თბილისი, ქ. ჩოლოყაშვილის №57ა, კორ.3; ბ.24

POSITION თანამდებობა	NAME სახელი	SIGNATURE ხელმოწერა
DIRECTOR დირექტორი	T.MATCABERIDZE თ.მაცაბერიძე	
CONSTUCTOR კონსტრუქტორი	I. BOCHORISHVILI ი. ბოჭორიშვილი	
CONSTUCTOR კონსტრუქტორი		
CONSTUCTOR კონსტრუქტორი		
ARCHITECT არქიტექტორი		

DATE. თარიღი	DRAWING NAME:
02.09.2023	დასახელება: მასალათა ჯამური ხარჯი
AUDIT. რევიზია-ი	
00.00.00	
SCALE. მასშტაბი	
-	

PAGE FORMAT ფორმატი	FILE NAME ფაილი	LAYOUT გვერდი
A3	FILEBI	
STAGE სტადია	SHEET ფურცელი	SHEETS ფურცლები
მუშა პროექტი	ბ.-177	

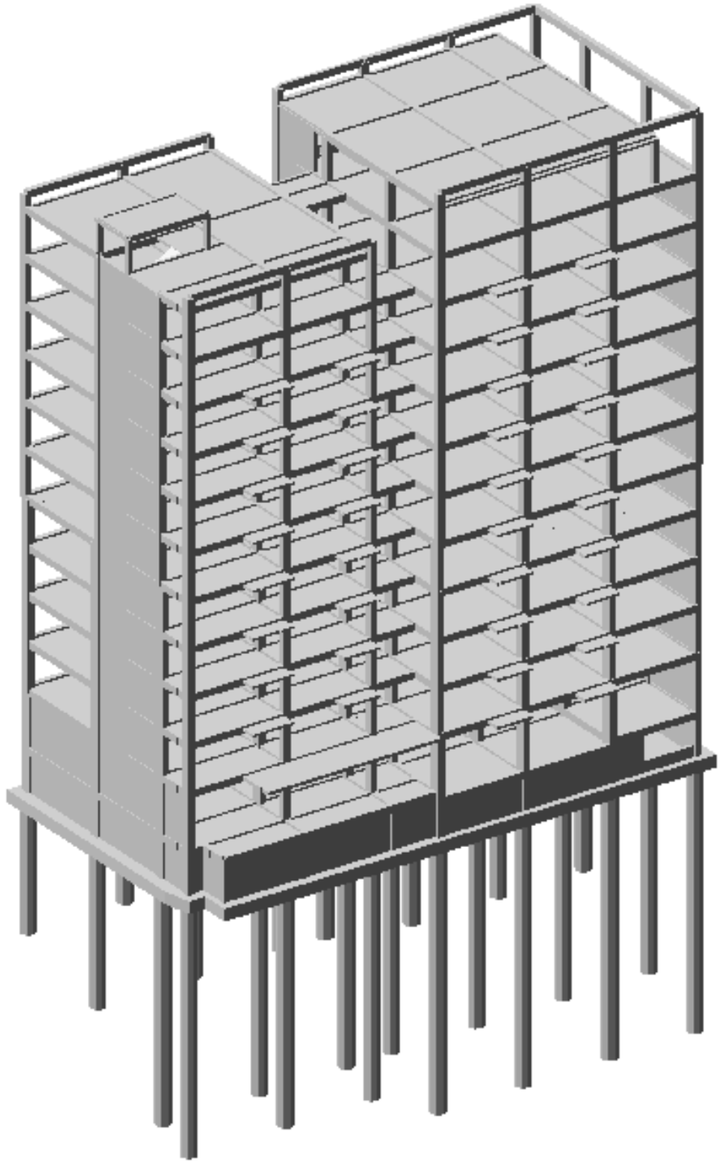

მრავალფუნქციური საცხოვრებელი კომპლექსი

ქ. თბილისი, სოფ. გლდანი, ავშნიანის ტერიტორია (ს/კ 01.11.17.023.215)

შენობის დაძაბულ-დეფორმირებული მდგომარეობის ანალიზი

4 სექტემბერი 2023წ.

შპს „ალფა პროჯექტ ჯორჯია„
ქ. თბილისი. ქ. ჩოლოყაშვილის. #57ა, კორპ. 3, ბ.24

თემურ მაცაბერიძე
დირექტორი

შპს „ალფა პროჯექტ ჯორჯია„
ქ. ჩოლოყაშვილის. #57ა, კორპ. 3, ბ.24

П О Я С Н И Т Е Л Ь Н А Я З А П И С К А

Имя задачи: saxli –NV1

Расчет пространственной системы
на статические и динамические воздействия
с выбором расчетных сочетаний усилий

Объект:

Организация:

Выполнил:

Проверил:

В В Е Д Е Н И Е

Расчет выполнен программным комплексом "ЛИРА-САПР".

В основу расчета положен метод конечных элементов в перемещениях. В качестве основных неизвестных приняты следующие перемещения узлов:

X линейное по оси X
Y линейное по оси Y
Z линейное по оси Z
UX угловое вокруг оси X
UY угловое вокруг оси Y
UZ угловое вокруг оси Z

Нормы для расчета железобетонных конструкций:
ДСТУ 3760-98
Нормы для расчета стальных конструкций:
СНиП II-23-81*
Нормы для расчета армокаменных конструкций и простенков:
СНиП II-22-81
Нормы для вычисления расчетных сочетаний усилий (РСУ):
СНиП 2.01.07-85*
Нормы для вычисления расчетных сочетаний нагрузок (РСН):
СНиП2.01.07-85*
Нормы для расчета параметров грунта:
СНиП 2.02.01 - 83

Типы используемых конечных элементов указаны в документе 1.
В этом документе, кроме номеров узлов, относящихся к соответствующему элементу, указываются также номера типов жесткостей.

В расчетную схему включены следующие типы элементов:
Тип 10. Универсальный пространственный стержневой КЭ.
Тип 42. Универсальный треугольный КЭ оболочки.
Тип 44. Универсальный четырехугольный КЭ оболочки.
Тип 56. Одноузловой КЭ упругих связей.

Координаты узлов и нагрузки, приведенные в развернутых документах 4,6,7, описаны в правой декартовой системе координат.

Расчет выполнен на следующие загружения:

загружение 1 - статическое (Dead Load)
загружение 2 - статическое (Live Load)
загружение 3 - статическое (Short-term Load)
загружение 4 - динамическое (Сейсмическое (ПН 01.01.-09)-(53))
загружение 5 - динамическое (Сейсмическое (ПН 01.01.-09)-(53))
загружение 6 - динамическое (Сейсмическое (ПН 01.01.-09)-(53))
загружение 7 - динамическое (Сейсмическое (ПН 01.01.-09)-(53))
загружение 8 - динамическое (Сейсмическое (ПН 01.01.-09)-(53))

Расчетные сочетания усилий для стержней выбираются по критерию экстремальных нормальных и сдвиговых напряжений в периферийных зонах сечения.

Расчетные сочетания напряжений для пластинчатых элементов выбираются по критерию экстремальных напряжений с учетом направления главных площадок.

При выборе расчетных сочетаний усилий учитывались следующие характеристики загружений:

загружение 1 - статическое (Dead Load)
Данное загружение учитывается как постоянная нагрузка.

загружение 2 - статическое (Live Load)
Данное загружение учитывается как длительно-действующая нагрузка.
загружение 3 - статическое (Short-term Load)
Данное загружение учитывается как кратковременная нагрузка.
загружение 4 - динамическое (Сейсмическое (ПН 01.01.-09)-(53))
Данное загружение учитывается как сейсмическая нагрузка.
Данное загружение является знакопеременным.
загружение 5 - динамическое (Сейсмическое (ПН 01.01.-09)-(53))
Данное загружение учитывается как сейсмическая нагрузка.
Данное загружение является знакопеременным.
загружение 6 - динамическое (Сейсмическое (ПН 01.01.-09)-(53))
Данное загружение учитывается как сейсмическая нагрузка.
Данное загружение является знакопеременным.
загружение 7 - динамическое (Сейсмическое (ПН 01.01.-09)-(53))
Данное загружение учитывается как сейсмическая нагрузка.
Данное загружение является знакопеременным.
загружение 8 - динамическое (Сейсмическое (ПН 01.01.-09)-(53))
Данное загружение учитывается как сейсмическая нагрузка.
Данное загружение является знакопеременным.

ЧТЕНИЕ РЕЗУЛЬТАТОВ СЧЕТА

Результаты счета разбиты на следующие разделы:

Раздел 1. Протокол работы процессора.
Раздел 2. Исходные данные.
Раздел 3. Диагностические сообщения.
Раздел 5. Перемещения узлов.
Раздел 6. Усилия (напряжения) в элементах.
Раздел 7. Реакции в узлах.
Раздел 8. Расчетные сочетания усилий (РСУ).
Раздел 9. Периоды колебаний.
Раздел 10. Формы колебаний.
Раздел 17. Распределение масс.
Раздел 11. Узловые инерционные силы от динамических воздействий.

В разделе 5 в табличной форме выпечатываются перемещения узлов рассчитываемой задачи. Размерность перемещений указана в шапке таблицы.

В первой графе находится номер загружения и индексация перемещений.
В остальных графах - номера узлов в порядке возрастания и величины перемещений, им соответствующие.
Линейные перемещения считаются положительными, если они направлены вдоль осей координат. Положительные угловые перемещения соответствуют вращению против часовой стрелки, если смотреть с конца соответствующей оси.
Перемещения имеют следующую индексацию:

X линейное по оси X
Y линейное по оси Y
Z линейное по оси Z
UX угловое вокруг оси X
UY угловое вокруг оси Y
UZ угловое вокруг оси Z

В разделе 6 в табличной форме выпечатываются усилия в элементах рассчитываемой задачи. Размерность усилий указана в шапке таблицы.

В первой графе указывается тип КЭ из библиотеки конечных элементов, номер загружения и индексация усилий.
В последующих графах указываются:
в первой строке шапки - номер элемента и номер сечения в этом элементе, для которого печатаются усилия;
во второй строке - номера первых двух узлов.

В разделе 8 в табличной форме выдаются расчетные сочетания усилий (РСУ) в элементах для каждого сечения и дополнительная информация о сочетаниях усилий.

Вычисляются следующие группы РСУ:
Группа A1 – включает только те загружения, которые обладают длительностью действия; в эту группу включаются постоянные, длительные и кратковременные загружения; виды загружений – 0, 1, 2.
Группа B1 – включает все заданные загружения независимо от длительности действия кроме сейсмического и прочих особых.
Группа C1 – включает группу B1 плюс сейсмическое загружение.
Группа D1 – включает группу B1 плюс особое (не сейсмическое) загружение.
Группа A2 – включает только постоянные и длительные загружения; виды загружений – 0, 1.
Группа B2 – включает постоянные, длительные и кратковременные загружения (кроме

мгновенного); виды загружений – 0, 1, 2.
Группа С2 – включает все заданные загружения независимо от длительности действия кроме сейсмического и прочих особых.
Группа D2 – включает группу С2 плюс сейсмическое загружение.

Вычисленные сочетания образуют 4 таблицы результатов:
Таблица 1 – РСУ расчетные, вычисленные по расчетным значениям усилий.
Таблица 2 – РСУ расчетные длительные, полученные при помощи умножения расчетных усилий на соответствующие коэффициенты длительности.
Таблица 3 – РСУ нормативные, полученные при помощи деления расчетных усилий на соответствующие коэффициенты надежности по нагрузке.
Таблица 4 – РСУ нормативные длительные, полученные при помощи умножения нормативных усилий на соответствующие коэффициенты длительности.

Заголовки таблиц РСУ содержат следующие индексы:
ЭЛМ – номер элемента в схеме;
НС – номер расчетного сечения в элементе (все КЭ кроме стержня имеют одно расчетное сечение);
КРТ – номер критерия, по которому составлено данное сочетание усилий, в соответствии с типом КЭ;
СТ – номер столбца коэффициентов сочетаний из таблицы исходных данных РСУ;
КС – признак наличия в сочетаниях кранового (К) и/или сейсмического (С) загружения;
Г – индекс внутренней группы – A1, B1, C1, D1, A2, B2, C2, D2.
Далее следуют идентификаторы усилий/напряжений в соответствии с типом КЭ, а затем список из номеров загружений, которые составили текущее сочетание. Знакопеременное загружение, вошедшее в РСУ с противоположным знаком помечается знаком '–'.

Таблицы результатов по унифицированным РСУ формируются для каждого варианта конструирования с указанием номера варианта.
Заголовки таблиц унифицированных РСУ содержат следующие индексы:
ПЭ – признак принадлежности элемента;
ЭЛМ – порядковый номер элемента в схеме или в суперэлементе;
НС – номер расчетного сечения в элементе (все КЭ кроме стержня имеют одно расчетное сечение);
КРТ – номер критерия в соответствии с типом КЭ;
СТ – номер столбца коэффициентов сочетаний из таблицы исходных данных РСУ;
КС – признак наличия в сочетаниях кранового (К) и/или сейсмического (С) загружения;
Г – индекс внутренней группы – A1, B1, C1, D1, A2, B2, C2, D2.

В разделе 9 для каждого динамического (или после модального анализа)загружения распечатываются значения периодов собственных колебаний.

В разделе 10 для каждого динамического (или модального) загружения распечатываются значения относительных перемещений узлов, соответствующих формам собственных колебаний.

В разделе 11 для каждого динамического загружения распечатываются значения составляющих динамической нагрузки после разложения ее по формам собственных колебаний.
В разделе 17 для каждого динамического загружения распечатываются значения масс, собранных в узлы. Размерность масс указана в шапке таблицы.
В первой графе находится номер загружения и индексация масс. В остальных графах - номера узлов в порядке возрастания и соответствующие величины.

ИНДЕКСАЦИЯ И ПРАВИЛА ЗНАКОВ УСИЛИЙ В КОНЕЧНЫХ ЭЛЕМЕНТАХ

Тип 10. Универсальный пространственный стержневой КЭ.
Конечный элемент воспринимает следующие виды усилий:
N осевое усилие; положительный знак соответствует растяжению.
MK крутящий момент относительно оси X1; положительный знак соответствует действию момента против часовой стрелки, если смотреть с конца оси X1, на сечение, принадлежащее концу стержня.
MY изгибающий момент относительно оси Y1 положительный знак соответствует действию момента против часовой стрелки, если смотреть с конца оси Y1, на сечение, принадлежащее концу стержня.
MZ изгибающий момент относительно оси Z1; положительный знак соответствует действию момента против часовой стрелки, если смотреть с конца оси Z1, на сечение, принадлежащее концу стержня.
QY перерезывающая сила вдоль оси Y1; положительный знак соответствует совпадению направления силы с осью Y1 для сечения, принадлежащего концу стержня.
QZ перерезывающая сила вдоль оси Z1; положи-

тельный знак соответствует совпадению направления силы с осью Z1 для сечения, принадлежащего концу стержня.

Тип 42. Универсальный треугольный КЭ оболочки.
Конечный элемент воспринимает следующие виды усилий, напряжений и реакций:

NX нормальное напряжение вдоль оси X1;
положительный знак соответствует растяжению.

NY нормальное напряжение вдоль оси Y1;
положительный знак соответствует растяжению.

NZ нормальное напряжение вдоль оси Z1 (для случая плоской деформации); положительный знак соответствует растяжению.

TXY сдвигающее напряжение, параллельное оси X1 и лежащее в плоскости, параллельной X10Z1; за положительное принято направление, совпадающее с направлением оси X1, если NY совпадает по направлению с осью Y1.

MX момент , действующий на сечение, ортогональное оси X1; положительный знак соответствует растяжению нижнего волокна (относительно оси Z1).

MY момент , действующий на сечение, ортогональное оси Y1; положительный знак соответствует растяжению нижнего волокна (относительно оси Z1).

MXY крутящий момент;
положительный знак соответствует кривизне медианы, выходящей из узла 1, направленной выпуклостью вниз (относительно оси Z1).

QX перерезывающая сила в сечении, ортогональном оси X1;
положительный знак соответствует совпадению направления силы с направлением оси Z1 на той части элемента, в которой отсутствует узел 1.

QY перерезывающая сила в сечении, ортогональном оси Y1;
положительный знак соответствует совпадению направления силы с направлением оси Z1 на той части элемента, в которой отсутствует узел 1.

RZ реактивный отпор грунта (при расчете оболочек на упругом основании); положительное усилие действует по направлению оси Z1 (грунт растянут).

Тип 44. Универсальный четырехугольный КЭ оболочки.
Конечный элемент воспринимает следующие виды усилий, напряжений и реакций:

NX нормальное напряжение вдоль оси X1;
положительный знак соответствует растяжению.

NY нормальное напряжение вдоль оси Y1;
положительный знак соответствует растяжению.

NZ нормальное напряжение вдоль оси Z1 (для случая плоской деформации); положительный знак соответствует растяжению.

TXY сдвигающее напряжение, параллельное оси X1 и лежащее в плоскости, параллельной X10Z1; за положительное принято направление, совпадающее с направлением оси X1, если NY совпадает по направлению с осью Y1.

MX момент, действующий на сечение, ортогональное оси X1;
положительный знак соответствует растяжению нижнего волокна (относительно оси Z1).

MY момент, действующий на сечение, ортогональное оси Y1;
положительный знак соответствует растяжению нижнего волокна (относительно оси Z1).

MXY крутящий момент;
положительный знак соответствует кривизне диагонали 1-4, направленной выпуклостью вниз (относительно оси Z1).

QX перерезывающая сила в сечении, ортогональном оси X1;
положительный знак соответствует совпадению направления силы с направлением оси Z1 на той части элемента, в которой отсутствует узел 1.

QY перерезывающая сила в сечении, ортогональном оси Y1;
положительный знак соответствует совпадению направления силы с направлением оси Z1 на той части элемента, в которой отсутствует узел 1.

Тип 56. Одноузловой КЭ упругих связей.
Конечный элемент воспринимает следующие виды усилий:

RX величина усилия в связи, наложенной по направлению оси X1; положительный знак соответствует растяжению.

RY величина усилия в связи, наложенной по направлению оси Y1; положительный знак соответствует растяжению.

RZ величина усилия в связи, наложенной по направлению оси Z1; положительный знак соответствует растяжению.

RUX величина крутящего усилия; положительный знак соответствует кручению против часовой стрелки, если смотреть с конца оси X1.

RUY величина крутящего усилия; положительный знак соответствует кручению против часовой стрелки, если смотреть с конца оси Y1.

RUZ величина крутящего усилия; положительный знак соответствует кручению против часовой стрелки, если смотреть с конца оси Z1.

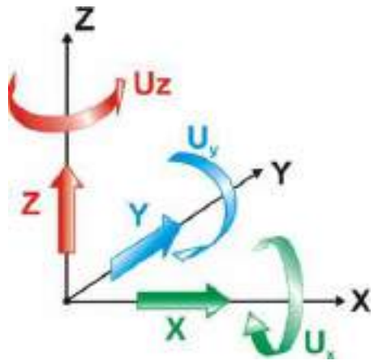

Рис. 1 Правила знаков перемещений

Примечания
Линейные перемещения положительны, если они направлены вдоль соответствующих осей глобальной системы координат. Угловые перемещения (повороты) положительны, если они вращают узел против часовой стрелки, если смотреть с конца соответствующих осей глобальной системы координат.

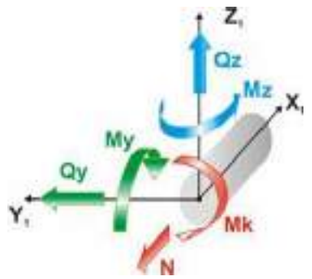

Рис. 2 Правила знаков усилий в стержнях

Примечания
N – Осевое усилие, положительный знак усилия соответствует растяжению.
Mk – Крутящий момент относительно оси X1, положительный знак соответствует действию против часовой стрелки, если смотреть с конца оси X1, на сечение, принадлежащее концу стержня.
My – Изгибающий момент относительно оси Y1, положительный знак соответствует растяжению нижнего волокна относительно направления оси Z1.
Qz – Перерезывающая сила вдоль оси Z1, усилие положительного знака сонаправлено оси Z1 для сечения, принадлежащего концу стержня.
Mz – Изгибающий момент относительно оси Z1, положительный знак соответствует действию против часовой стрелки, если смотреть с конца оси Z1 на сечение, принадлежащее концу стержня.
Qy – Перерезывающая сила вдоль оси Y1, усилие положительного знака сонаправлено оси Y1 для сечения, принадлежащего концу стержня.
Размерности сил N, Qz, Qy – [F], моментов Mк, My, Mz – [F·L], где F – размерность силы, L – размерность длины.

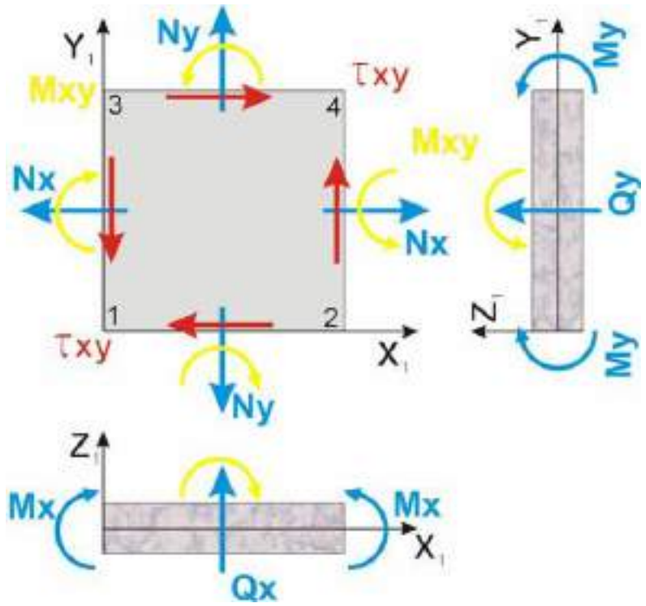

Рис. 3 Правила знаков усилий в оболочках

Примечания
Nx – Нормальное напряжение вдоль оси X1. Положительный знак соответствует растяжению.
Ny – Нормальное напряжение вдоль оси Y1. Положительный знак соответствует растяжению.
Txy – Сдвигающее напряжение. Положительный знак соответствует удлинению диагонали 1-4 четырехугольного КЭ или медианы треугольного КЭ, выходящей из узла 1.
Mx – Момент, действующий на сечение, ортогональное оси X1. Положительный знак соответствует растяжению нижнего относительно оси Z1 волокна.
My – Момент, действующий на сечение, ортогональное оси Y1. Положительный знак соответствует растяжению нижнего относительно оси Z1 волокна.
Mxy – Крутящий момент. Положительный знак соответствует кривизне диагонали 1-4 (или медианы, выходящей из узла 1), направленной относительно оси Z1 выпуклостью вниз.
Qx – Перерезывающая сила вдоль оси Z1 в сечении, ортогональном оси X1. Усилие положительного знака сонаправлено оси Z1 на той части КЭ, в которой отсутствует узел 1.
Qy – Перерезывающая сила вдоль оси Z1 в сечении, ортогональном оси Y1. Усилие положительного знака сонаправлено оси Z1 на той части КЭ, в которой отсутствует узел 1.
Rz – Давление на грунт. Положительный знак соответствует растяжению грунта.
Размерности напряжений Nx, Ny, Txy – [F/L^2]; моментов Mx, My, Mxy – [F·L/L]; сил Qx, Qy – [F/L]; давления Rz – [F/L^2], где F – размерность силы L – размерность длины.

Таблица жесткостей

Тип жесткости	Имя	Параметры (сечения-(см) жесткости-(т,м) расп.вес-(т,м))
1	Брус 30 X 30 (sveti 30x30sm)	Ro=2.75,E=3.06e+006,GF=0
		B=30,H=30
2	Брус 40 X 40 (sveti 40x40sm)	Ro=2.75,E=3.06e+006,GF=0
		B=40,H=40
3	Брус 30 X 40 (rigeli 30x40sm)	Ro=2.75,E=3.06e+006,GF=0
		B=30,H=40
4	Брус 40 X 50 (rigeli 40x50sm)	Ro=2.75,E=3.06e+006,GF=0
		B=40,H=50
5	Брус 20 X 50 (rigeli 20x50sm)	Ro=2.75,E=3.06e+006,GF=0
		B=20,H=50
6	Брус 70 X 50 (sveti 70x50sm)	Ro=2.75,E=3.06e+006,GF=0
		B=70,H=50
7	Брус 50 X 50 (sveti 50x50sm)	Ro=2.75,E=3.06e+006,GF=0
		B=50,H=50
8	Брус 25 X 50 (rigeli 25x50sm)	Ro=2.75,E=3.06e+006,GF=0
		B=25,H=50
9	Брус 80 X 50 (sveti 80x50sm)	Ro=2.75,E=3.06e+006,GF=0
		B=80,H=50
10	Брус 50 X 70 (sveti 50x70sm)	Ro=2.75,E=3.06e+006,GF=0
		B=50,H=70
11	Кольцо 120 X 0 (ximinji Ф110sm)	Ro=2.75,E=3.06e+006,GF=0
		D=120,d=0
12	Пластина H 18 (fila 18sm)	E=3.06e+006,V=0.2,H=18,Ro=2.75
13	Пластина H 18 (kibis pandusebi 18sm)	E=3.06e+006,V=0.2,H=18,Ro=2.75
14	Пластина H 20 (fila 20sm)	E=3.06e+006,V=0.2,H=20,Ro=2.75
15	Пластина H 20 (diafragma 20sm)	E=3.06e+006,V=0.2,H=20,Ro=2.75
16	Пластина H 24 (fila 24sm)	E=3.06e+006,V=0.2,H=24,Ro=2.75
17	Пластина H 25 (konturis kedeli 25sm)	E=3.06e+006,V=0.2,H=25,Ro=2.75
18	Пластина H 25 (diafragma 25sm)	E=3.06e+006,V=0.2,H=25,Ro=2.75
19	Пластина H 40 (liftis tanaormo 40sm)	E=3.06e+006,V=0.2,H=40,Ro=2.75
20	Пластина H 85 (saz. fila 85sm)	E=3.06e+006,V=0.2,H=85,Ro=2.75
21	КЭ 56 численное	Rx=5000,Ry=5000,Rz=0
		Rux=0,Ruy=0,Ruz=0
22	КЭ 56 численное	Rx=7500,Ry=7500,Rz=0
		Rux=0,Ruy=0,Ruz=0
23	КЭ 56 численное	Rx=10000,Ry=10000,Rz=0
		Rux=0,Ruy=0,Ruz=0
24	КЭ 56 численное	Rx=12500,Ry=12500,Rz=0
		Rux=0,Ruy=0,Ruz=0
25	КЭ 56 численное	Rx=15000,Ry=15000,Rz=0
		Rux=0,Ruy=0,Ruz=0
26	КЭ 56 численное	Rx=17500,Ry=17500,Rz=0
		Rux=0,Ruy=0,Ruz=0
27	КЭ 56 численное	Rx=20000,Ry=20000,Rz=0
		Rux=0,Ruy=0,Ruz=0
28	КЭ 56 численное	Rx=400,Ry=400,Rz=0
		Rux=0,Ruy=0,Ruz=0
29	КЭ 56 численное	Rx=800,Ry=800,Rz=0
		Rux=0,Ruy=0,Ruz=0
30	КЭ 56 численное	Rx=1200,Ry=1200,Rz=0
		Rux=0,Ruy=0,Ruz=0
31	КЭ 56 численное	Rx=1600,Ry=1600,Rz=0
		Rux=0,Ruy=0,Ruz=0
32	КЭ 56 численное	Rx=2000,Ry=2000,Rz=0
		Rux=0,Ruy=0,Ruz=0
33	КЭ 56 численное	Rx=2500,Ry=2500,Rz=0
		Rux=0,Ruy=0,Ruz=0
34	КЭ 56 численное	Rx=22500,Ry=22500,Rz=0
		Rux=0,Ruy=0,Ruz=0
35	КЭ 56 численное	Rx=25000,Ry=25000,Rz=0
		Rux=0,Ruy=0,Ruz=0

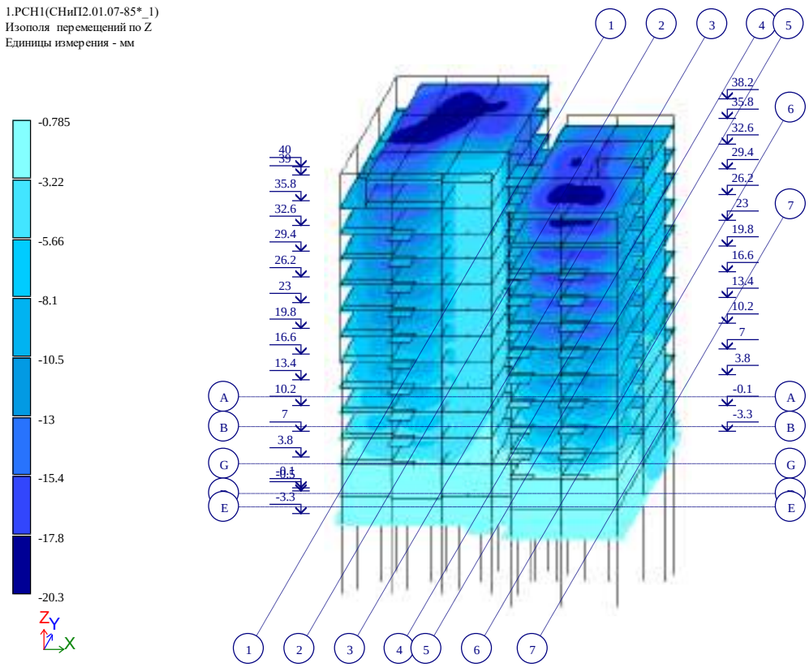

Рис. 1 Изополя перемещений по Z

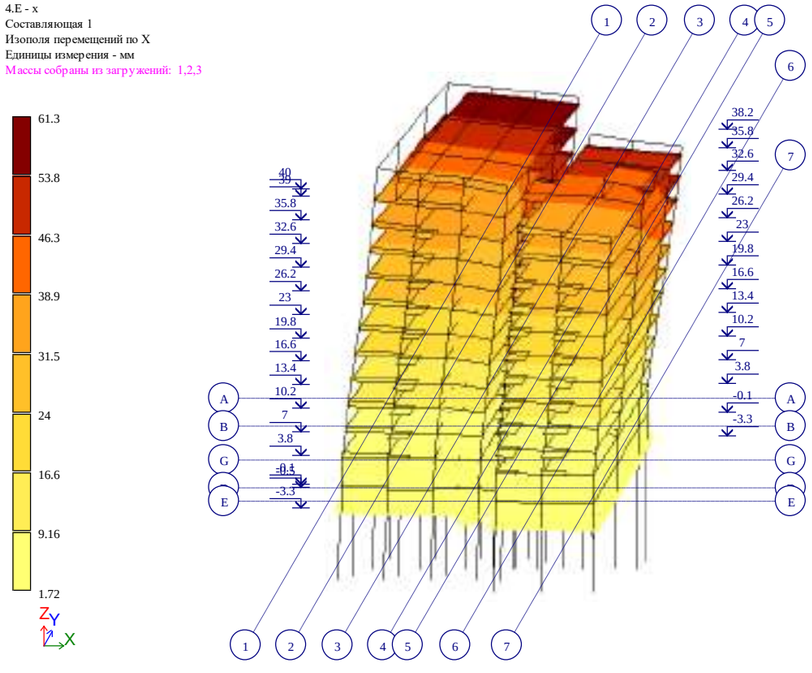

Рис. 2 Изополя перемещений по X

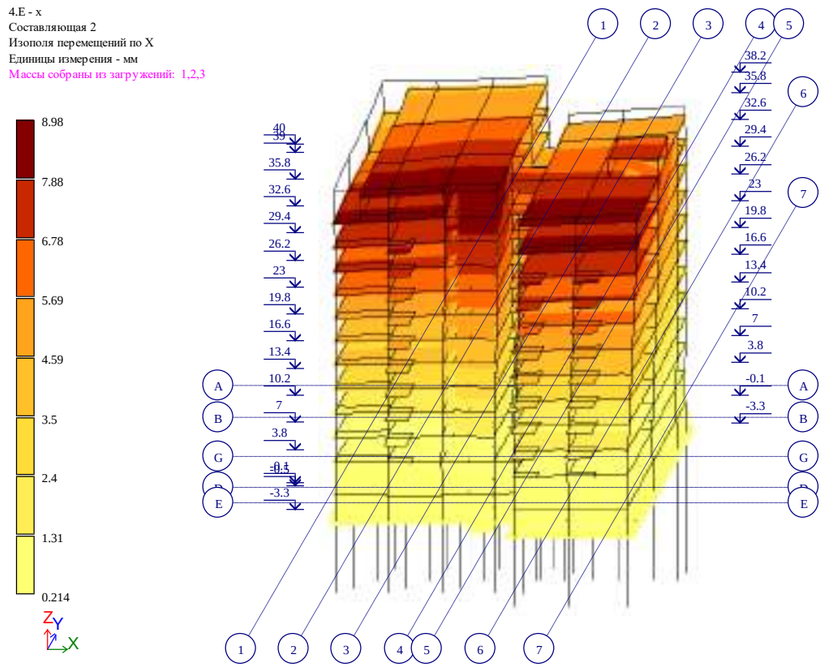

Рис. 3 Изополя перемещений по X(2)

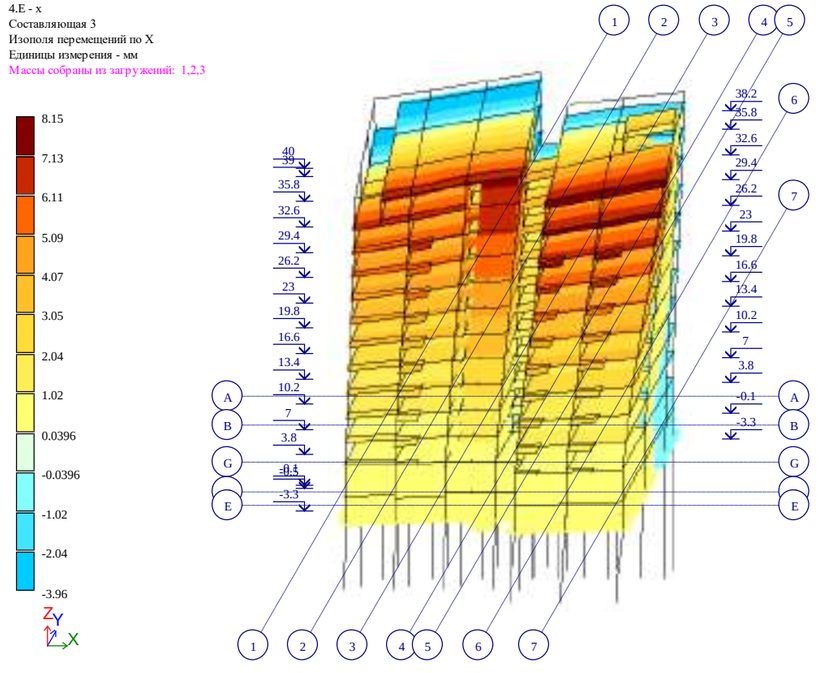

Рис. 4 Изополя перемещений по X(3)

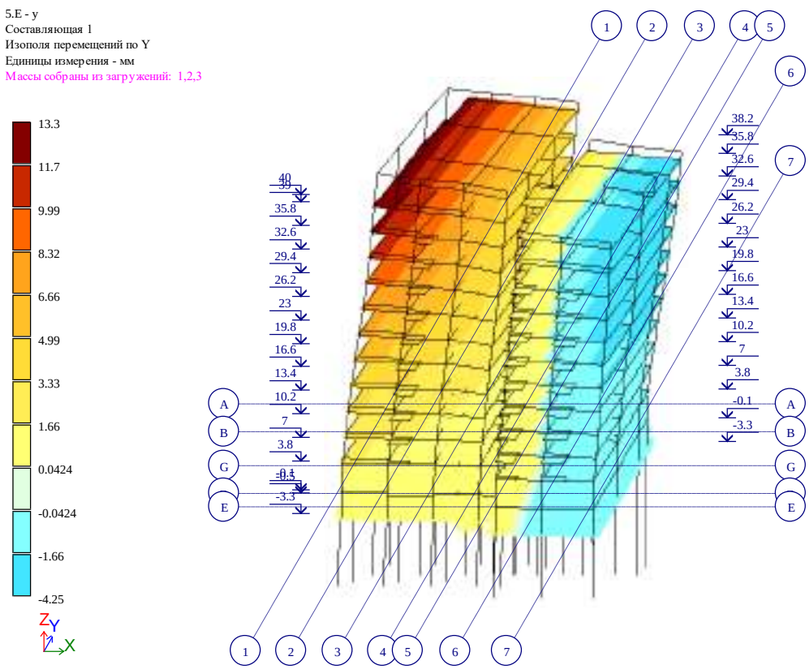

Рис. 5 Изополя перемещений по Y

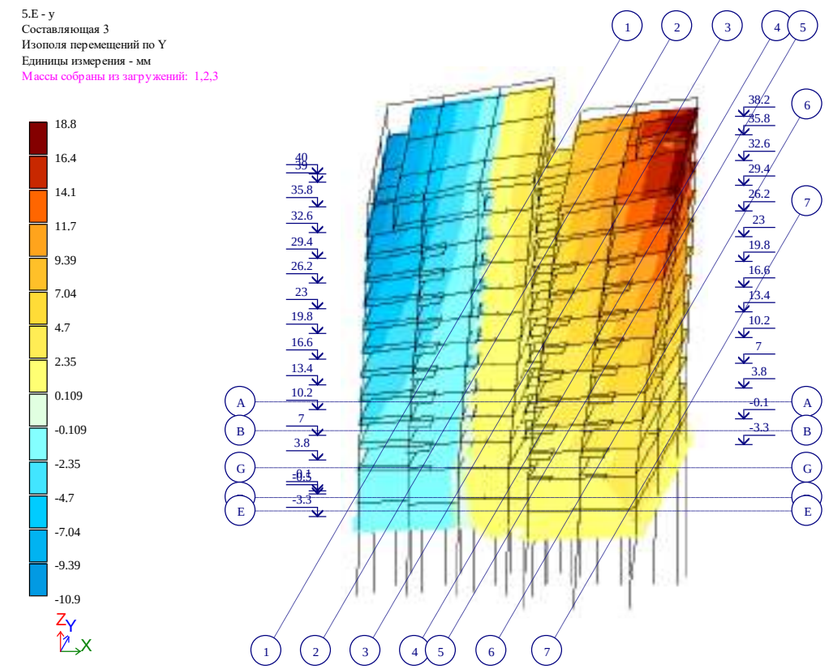

Рис. 7 Изополя перемещений по Y(3)

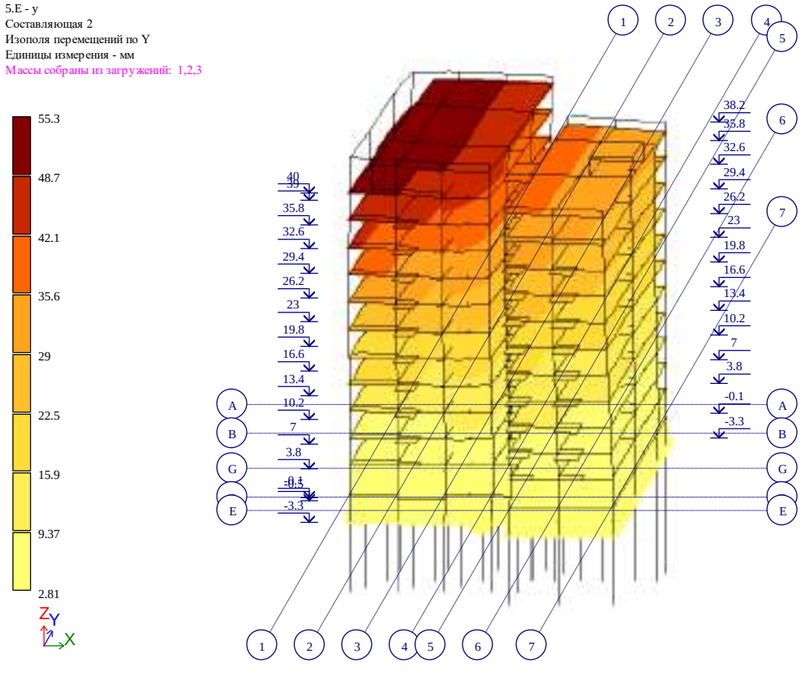

Рис. 6 Изополя перемещений по Y(2)

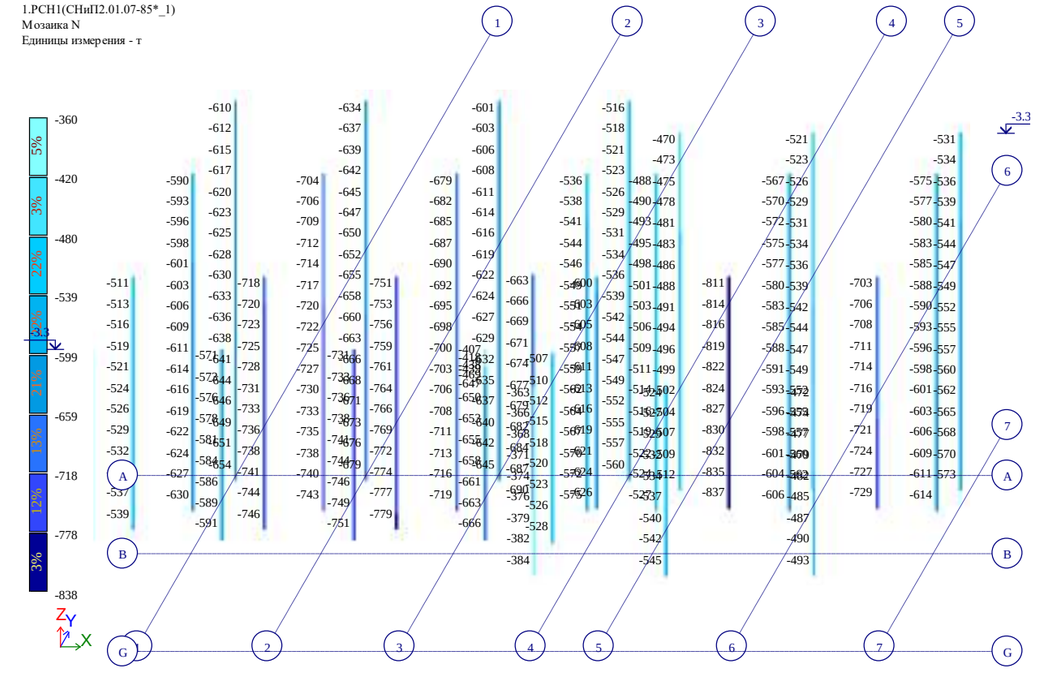

Рис. 8 Мозаика N

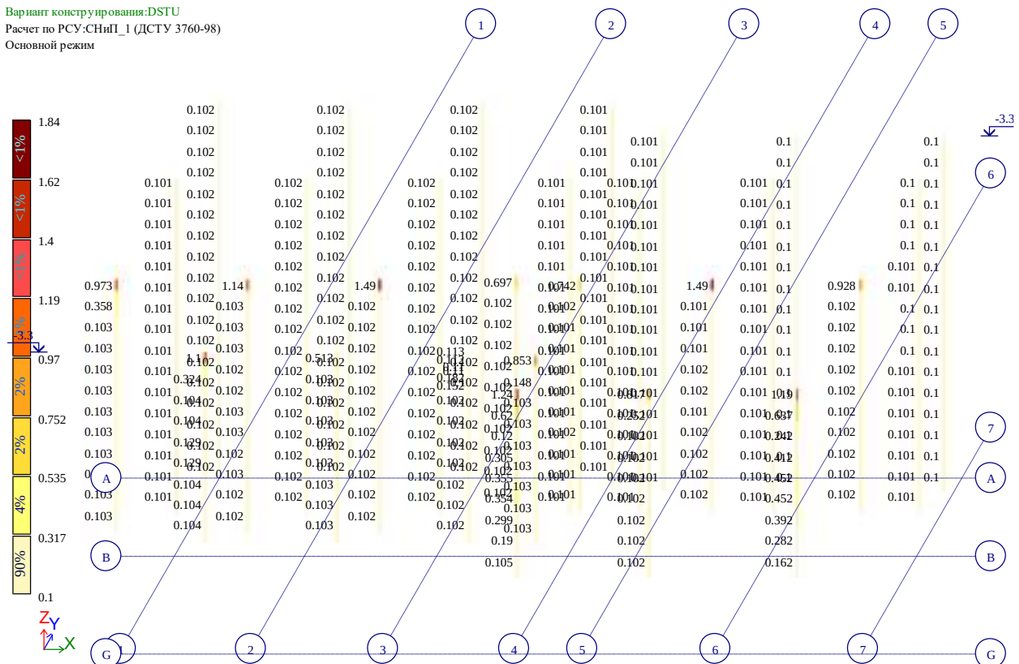

Рис. 9 Процент армирования (Площадь полной арматуры)Кольцо. Максимум 1.84 в элементе 815.

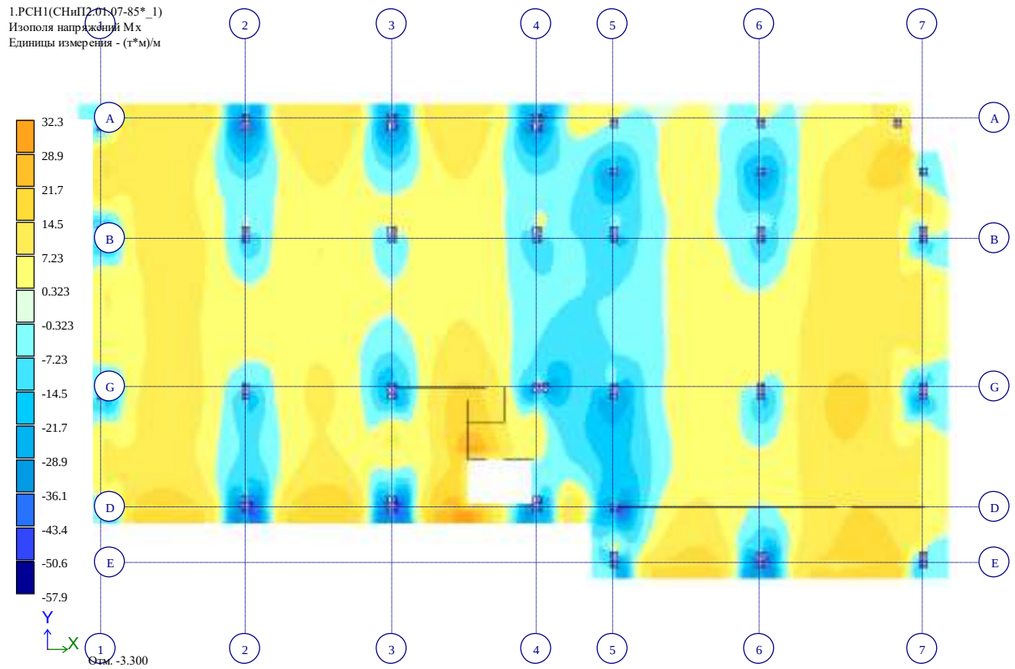

Рис. 11 Изополя напряжений Mx

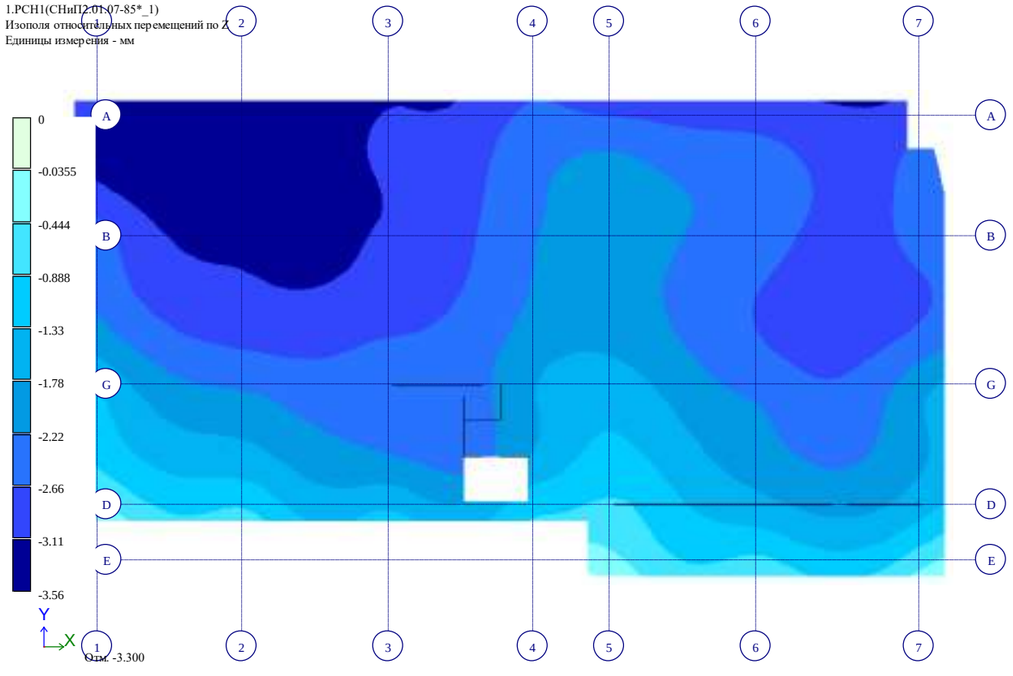

Рис. 10 Изополя относительных перемещений по Z

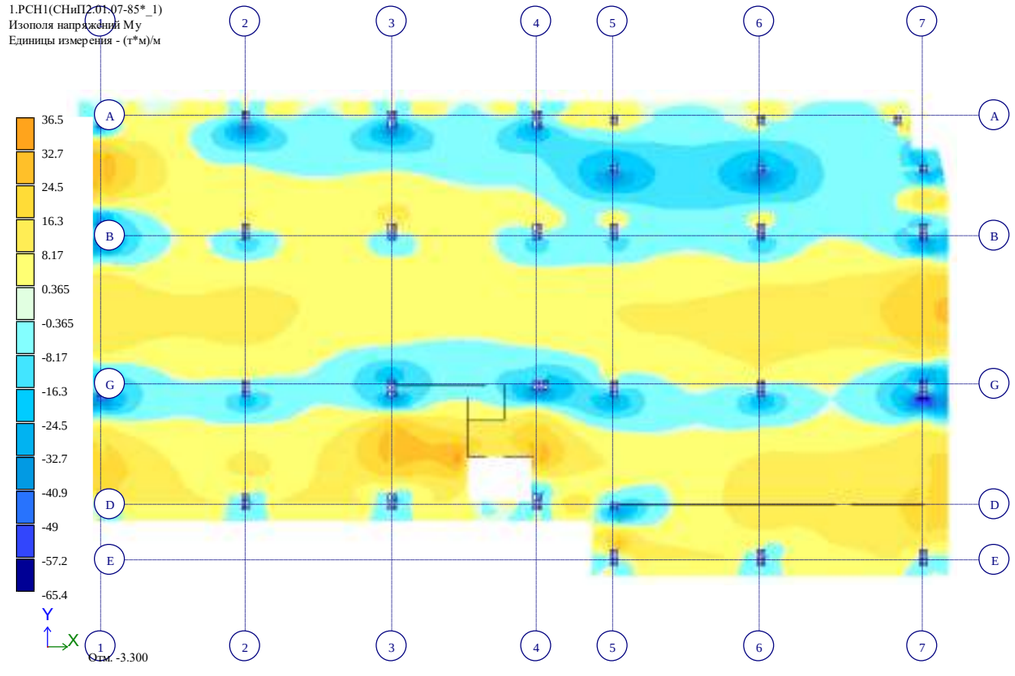

Рис. 12 Изополя напряжений My

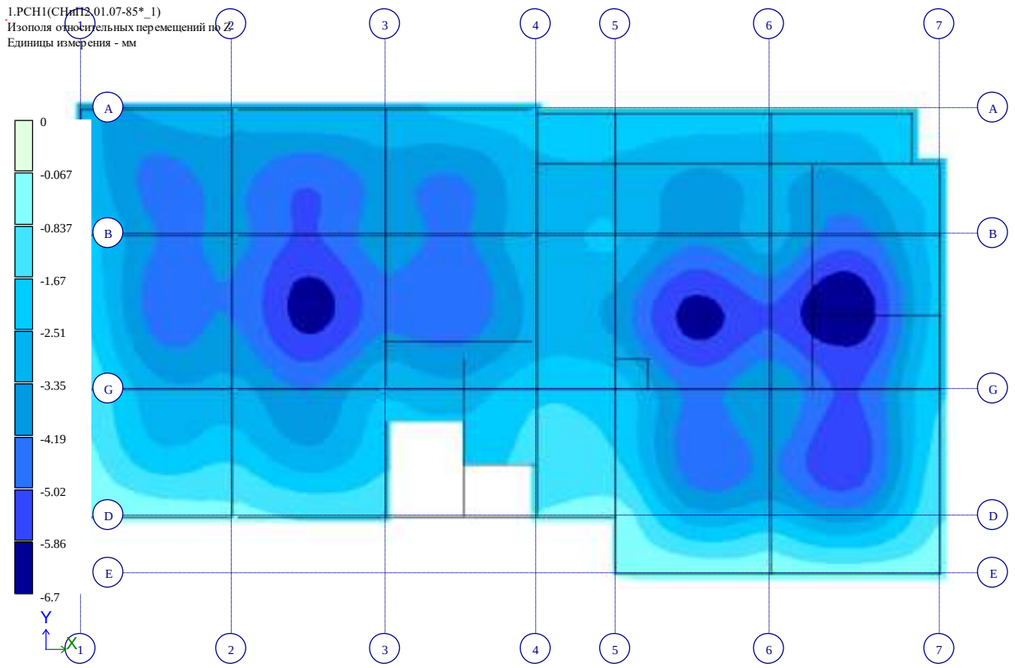

Рис. 13 Изополя относительных перемещений по Z(2)

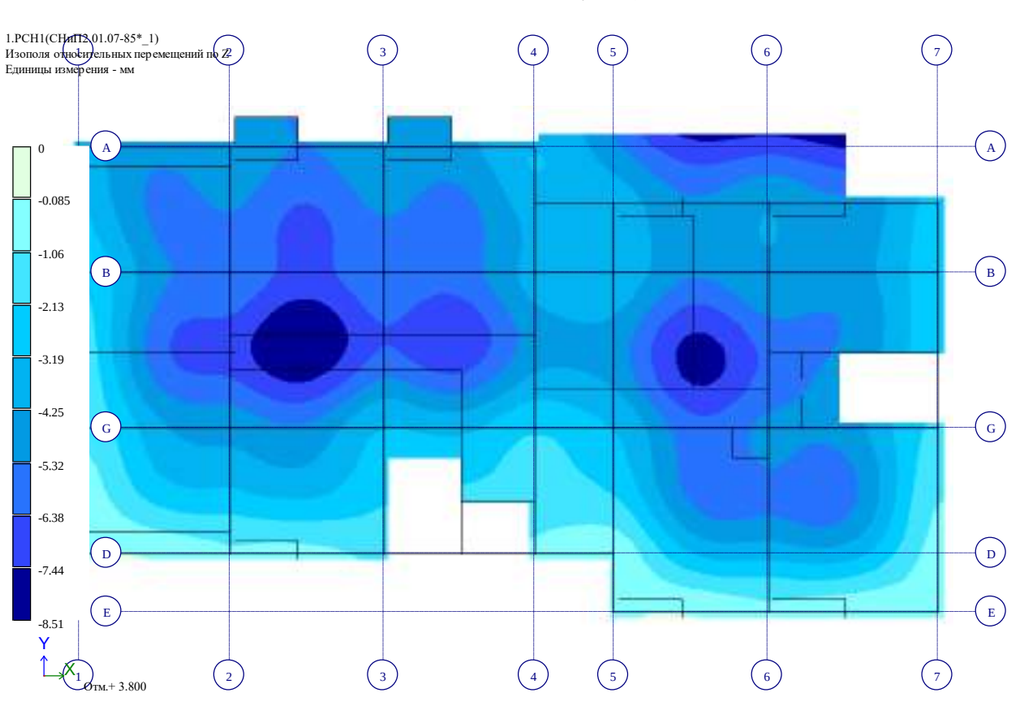

Рис. 14 Изополя относительных перемещений по Z(3)

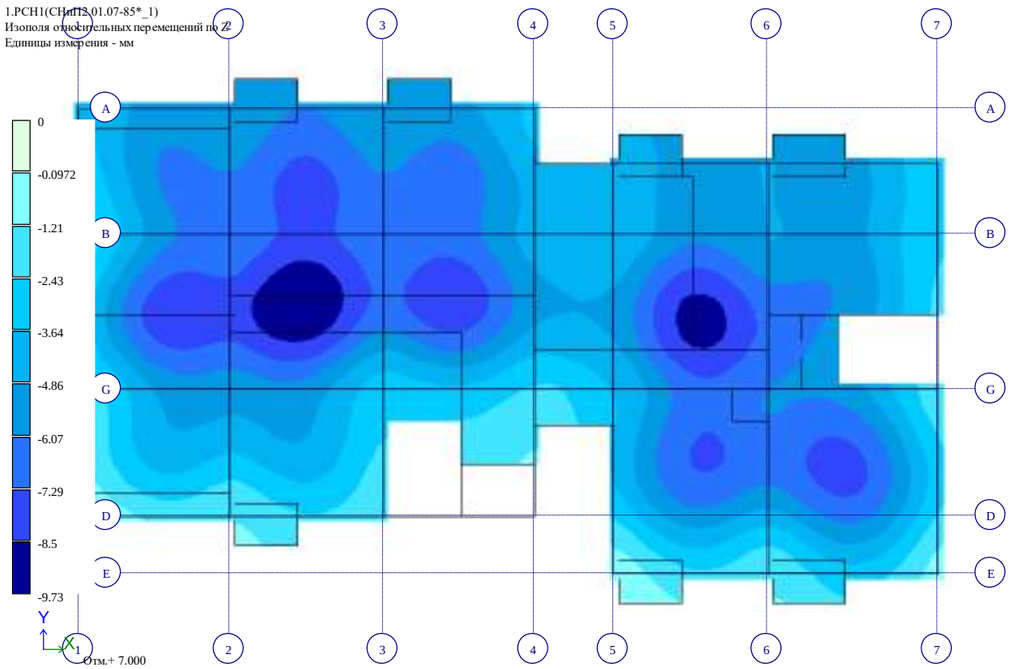

Рис. 15 Изополя относительных перемещений по Z(4)

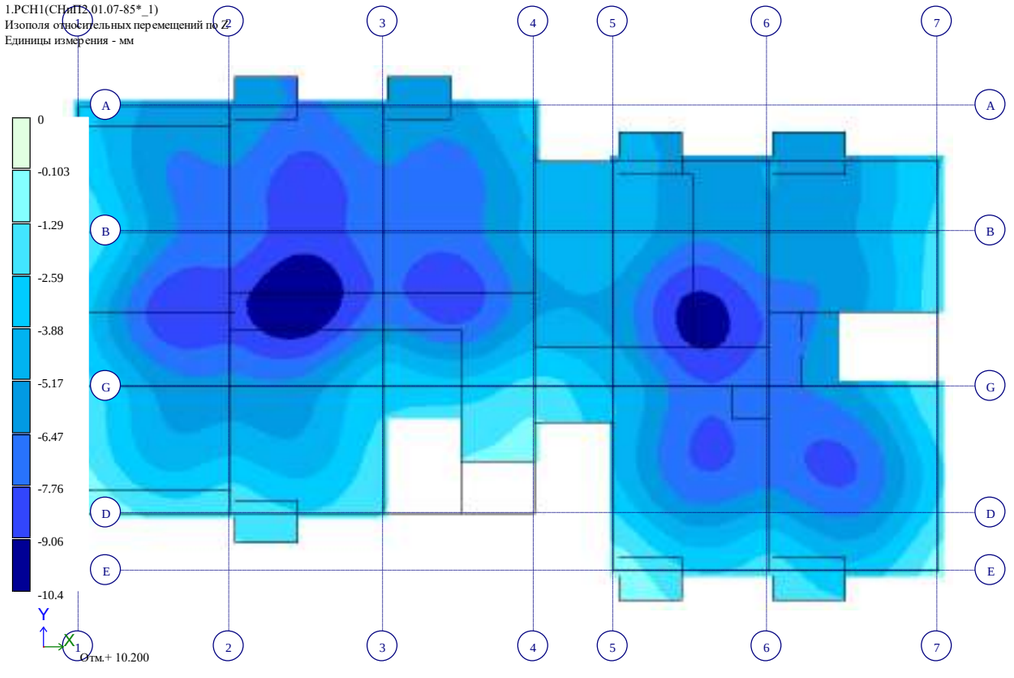

Рис. 16 Изополя относительных перемещений по Z(5)

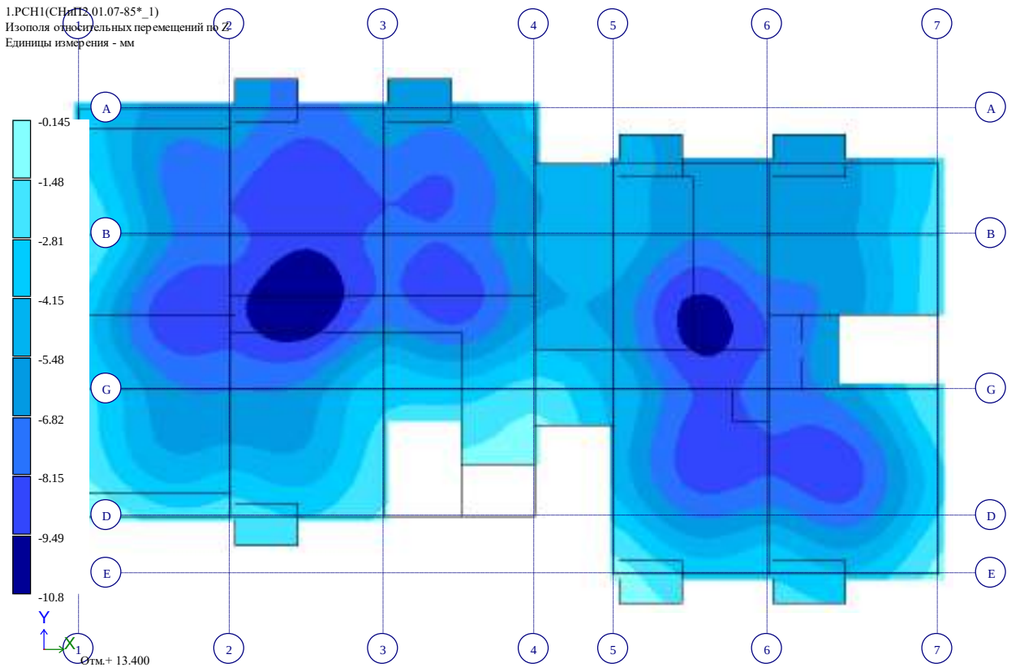

Рис. 17 Изополя относительных перемещений по Z(6)

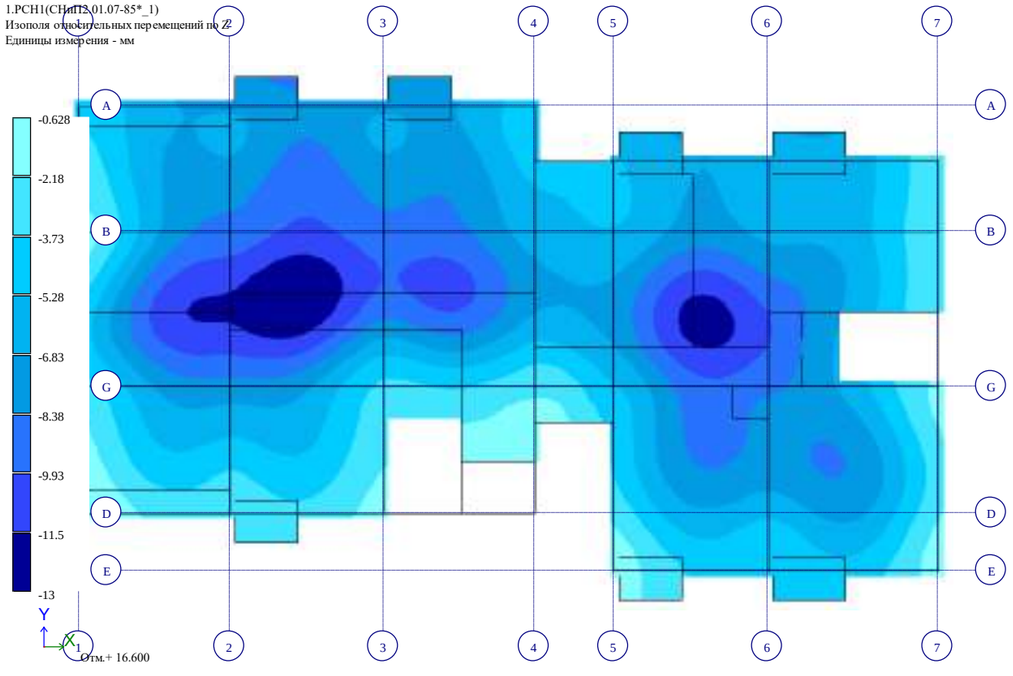

Рис. 18 Изополя относительных перемещений по Z(7)

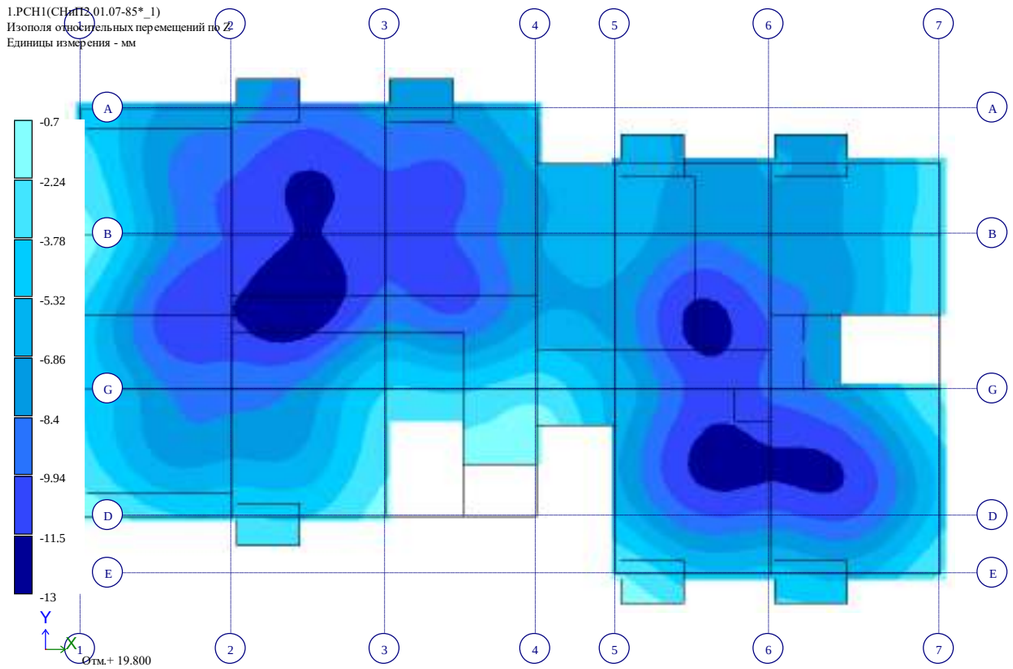

Рис. 19 Изополя относительных перемещений по Z(8)

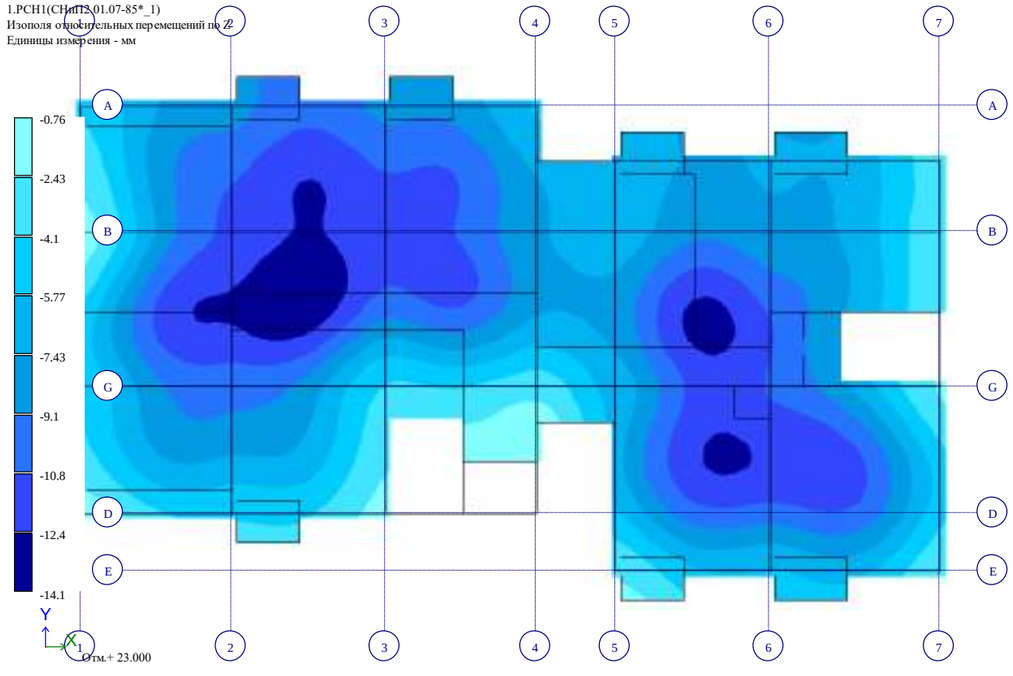

Рис. 20 Изополя относительных перемещений по Z(9)

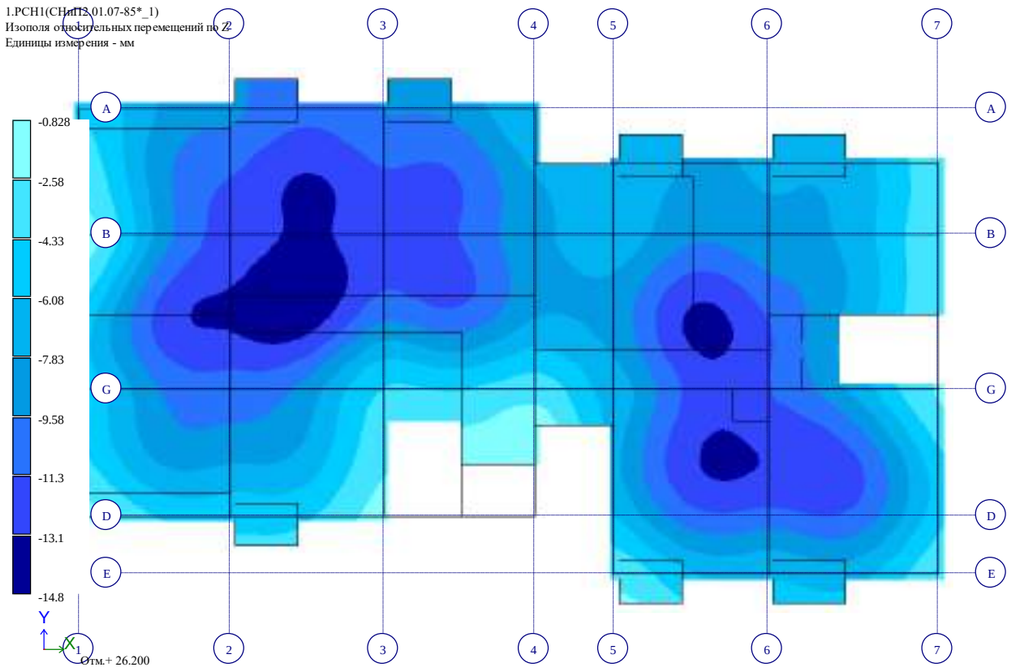

Рис. 21 Изополя относительных перемещений по Z(10)

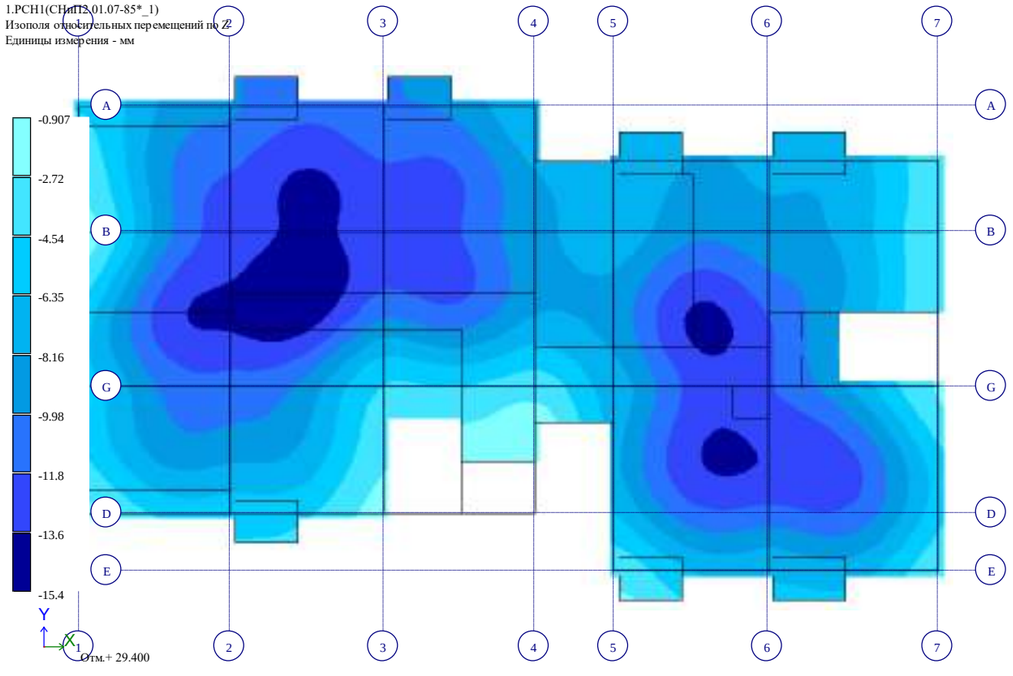

Рис. 22 Изополя относительных перемещений по Z(11)

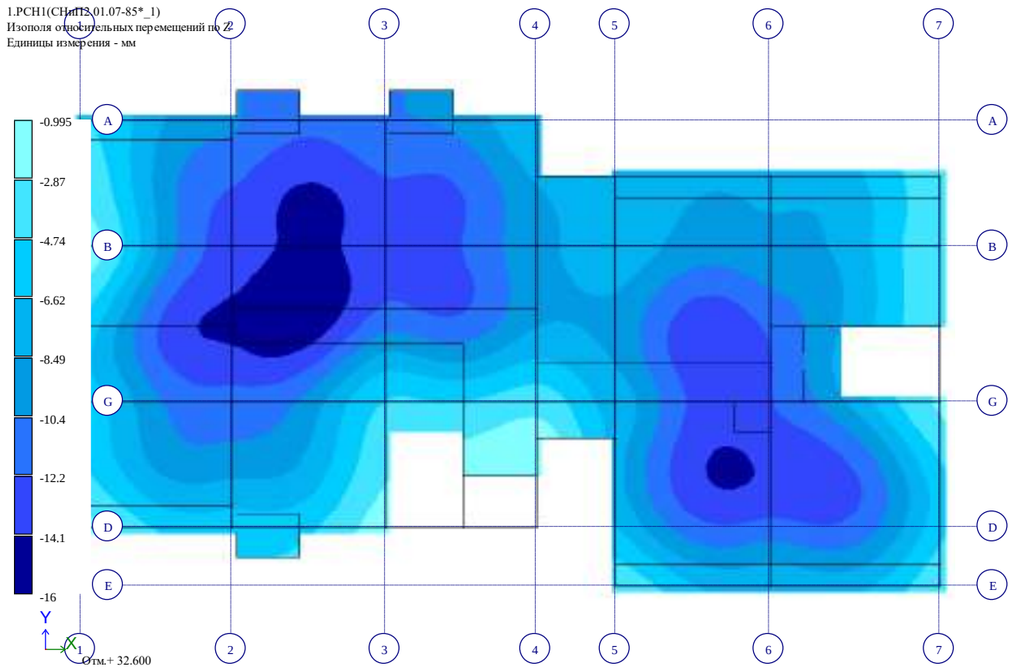

Рис. 23 Изополя относительных перемещений по Z(12)

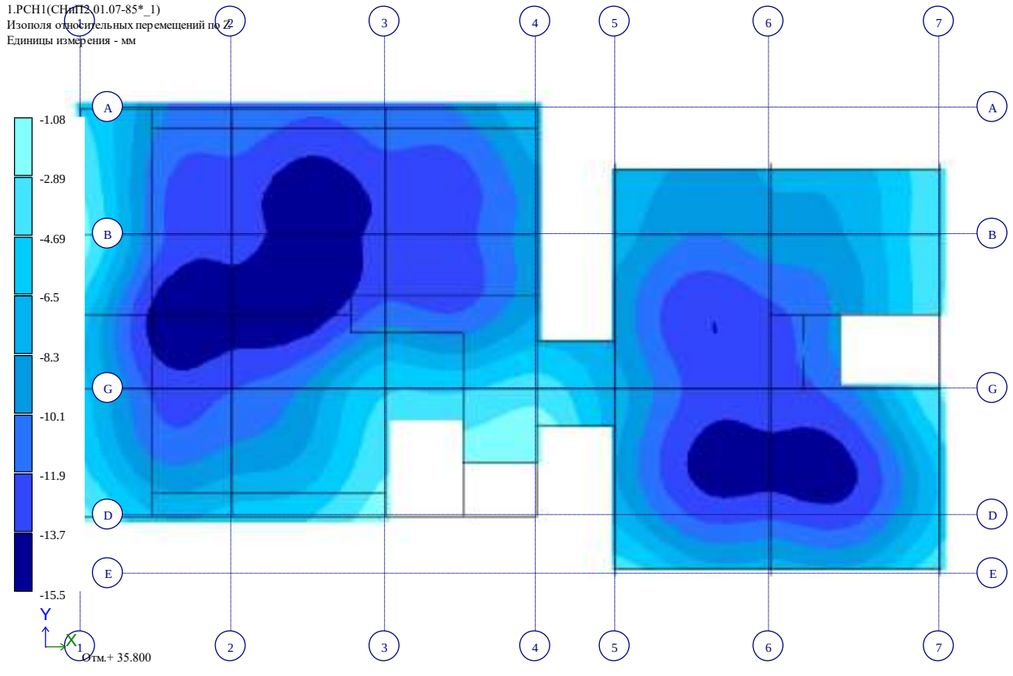

Рис. 24 Изополя относительных перемещений по Z(13)

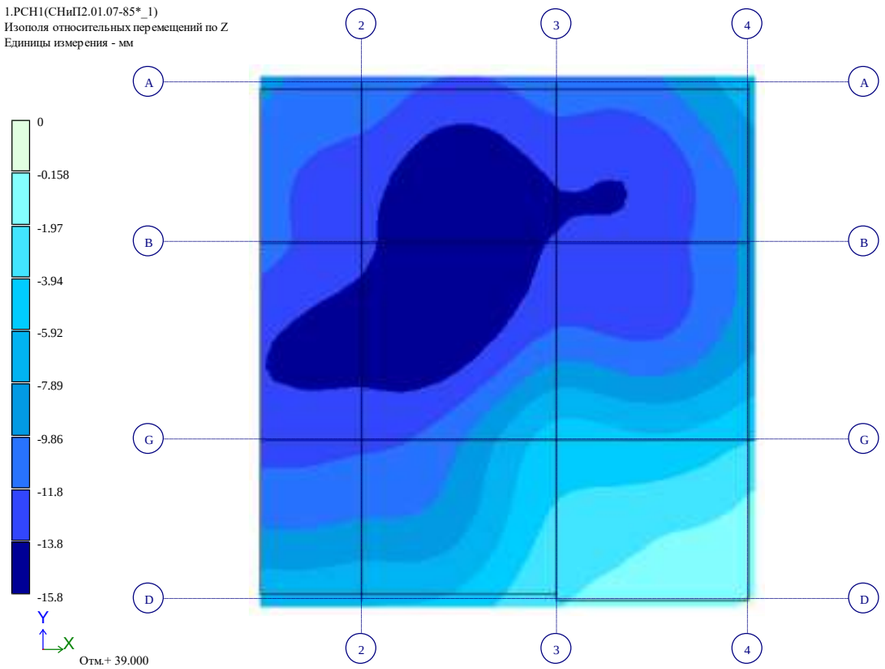

Рис. 25 Изополя относительных перемещений по Z(14)

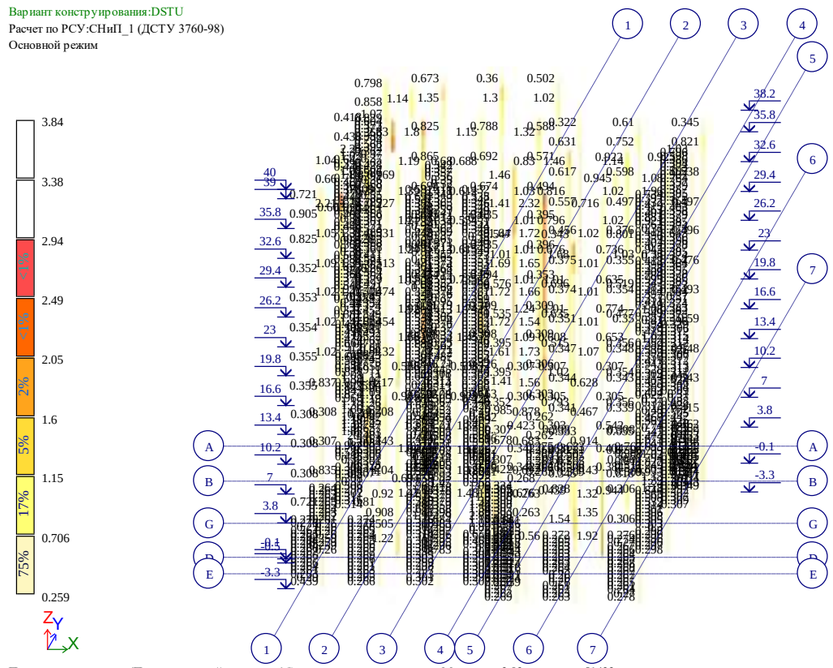

Рис. 27 Процент армирования (Площадь полной арматуры)Симметричное армирование . Максимум 2.82 в элементе 51422.

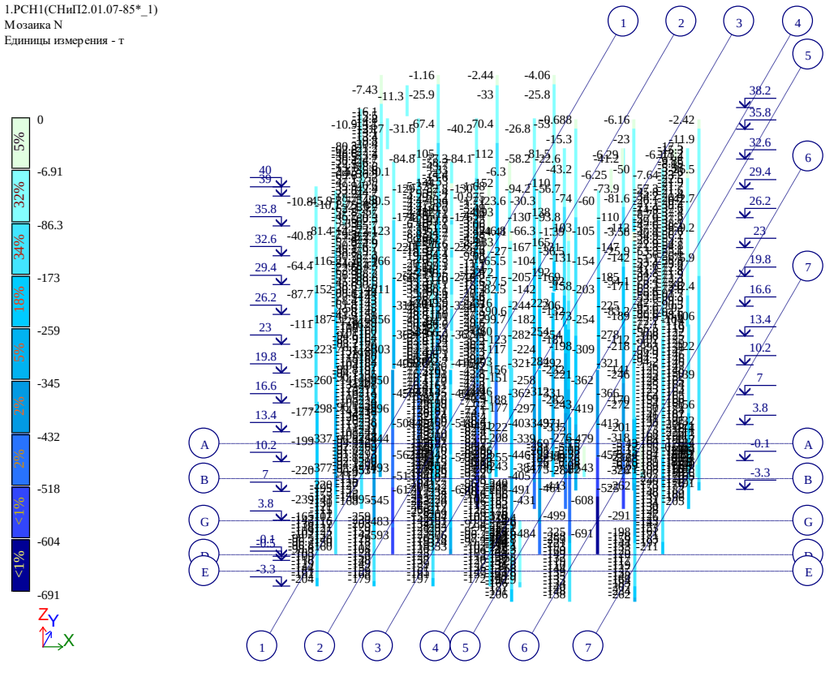

Рис. 26 Мозаика N(2)

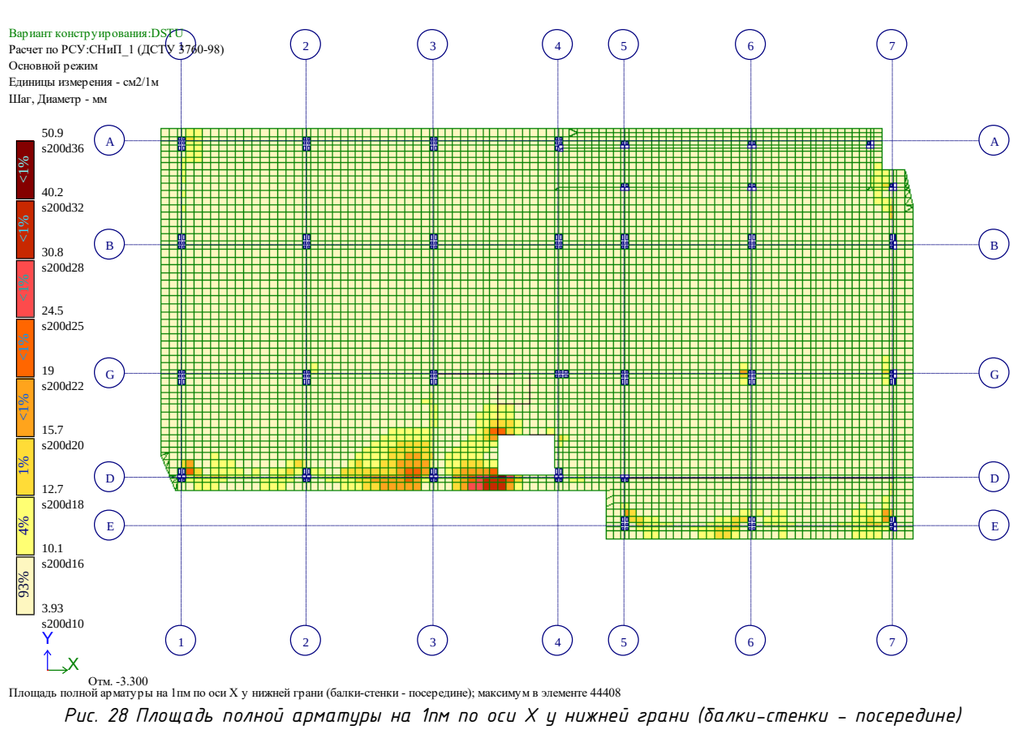

Рис. 28 Площадь полной арматуры на 1пм по оси X у нижней грани (балки-стенки - посередине)

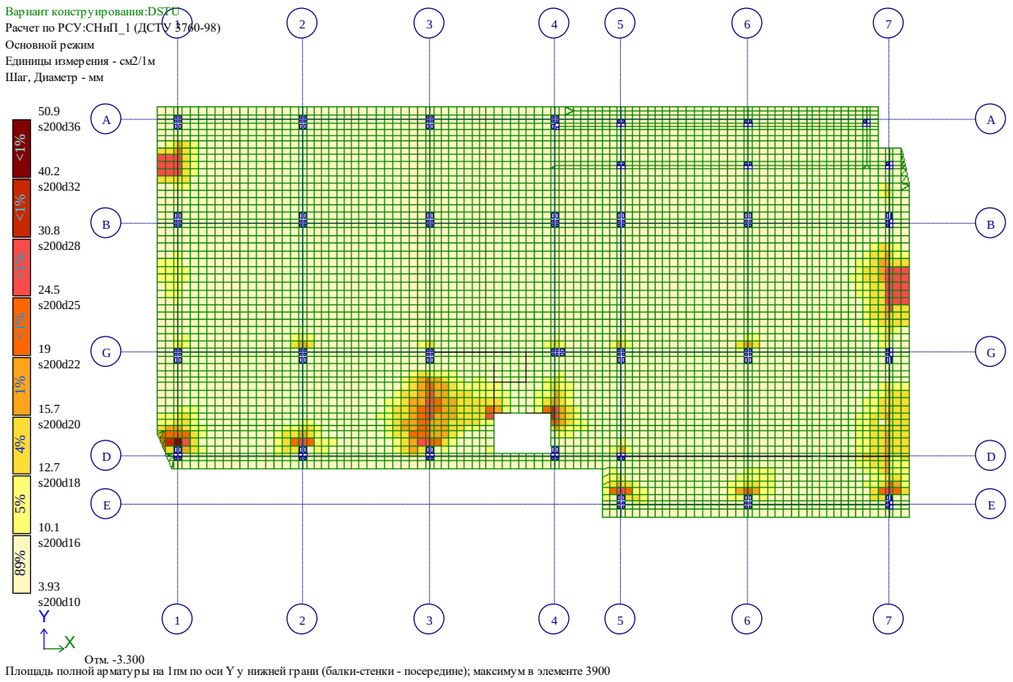

Площадь полной арматуры на 1пм по оси Y у нижней грани (балки-стенки - посередине); максимум в элементе 3900

Рис. 29 Площадь полной арматуры на 1пм по оси Y у нижней грани (балки-стенки – посередине)

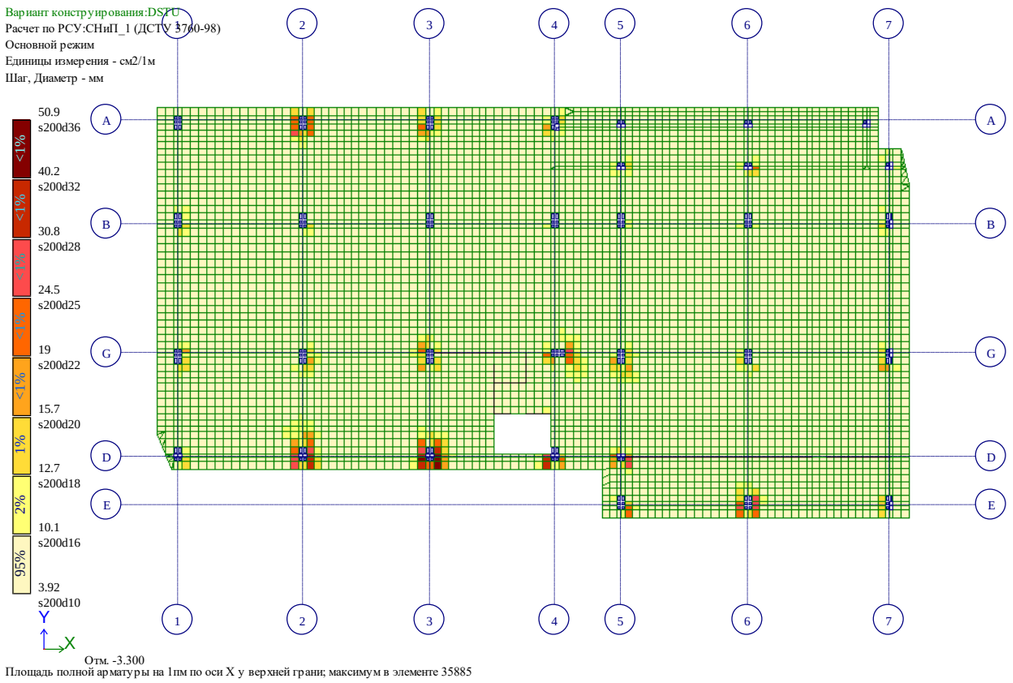

Площадь полной арматуры на 1пм по оси X у верхней грани; максимум в элементе 35885

Рис. 30 Площадь полной арматуры на 1пм по оси X у верхней грани

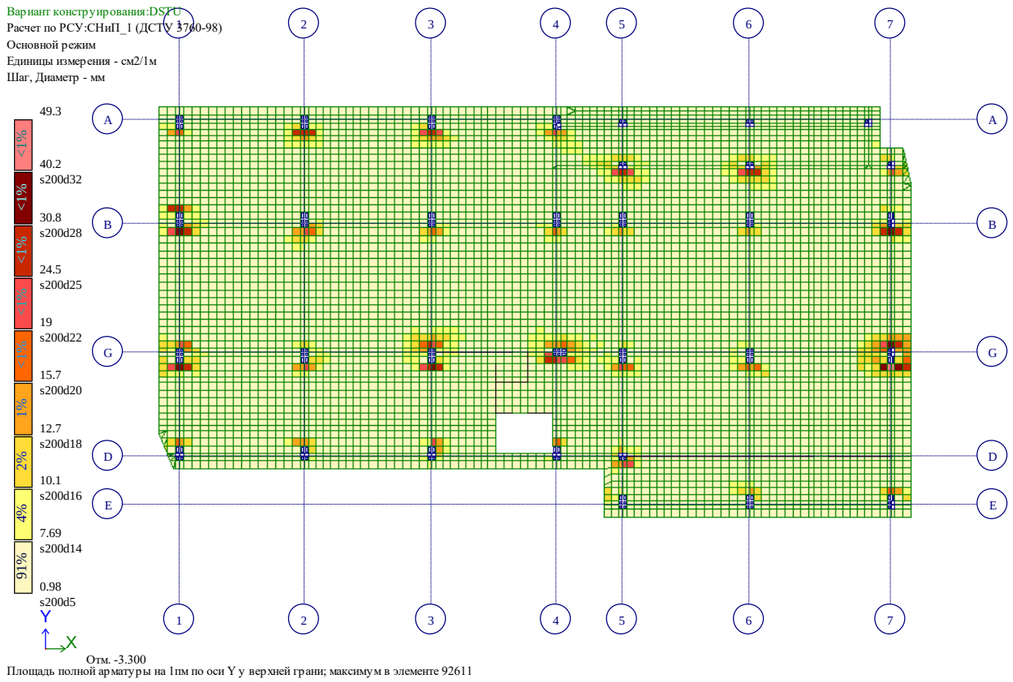

Площадь полной арматуры на 1пм по оси Y у верхней грани; максимум в элементе 92611

Рис. 31 Площадь полной арматуры на 1пм по оси Y у верхней грани

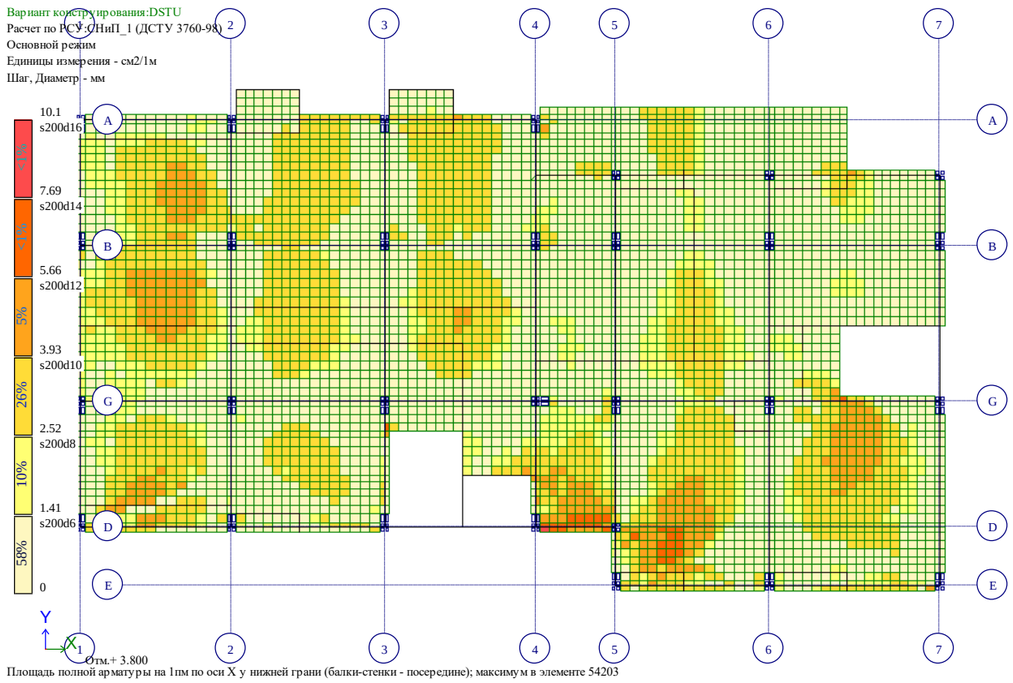

Площадь полной арматуры на 1пм по оси X у нижней грани (балки-стенки - посередине); максимум в элементе 54203

Рис. 32 Площадь полной арматуры на 1пм по оси X у нижней грани (балки-стенки – посередине)(2)

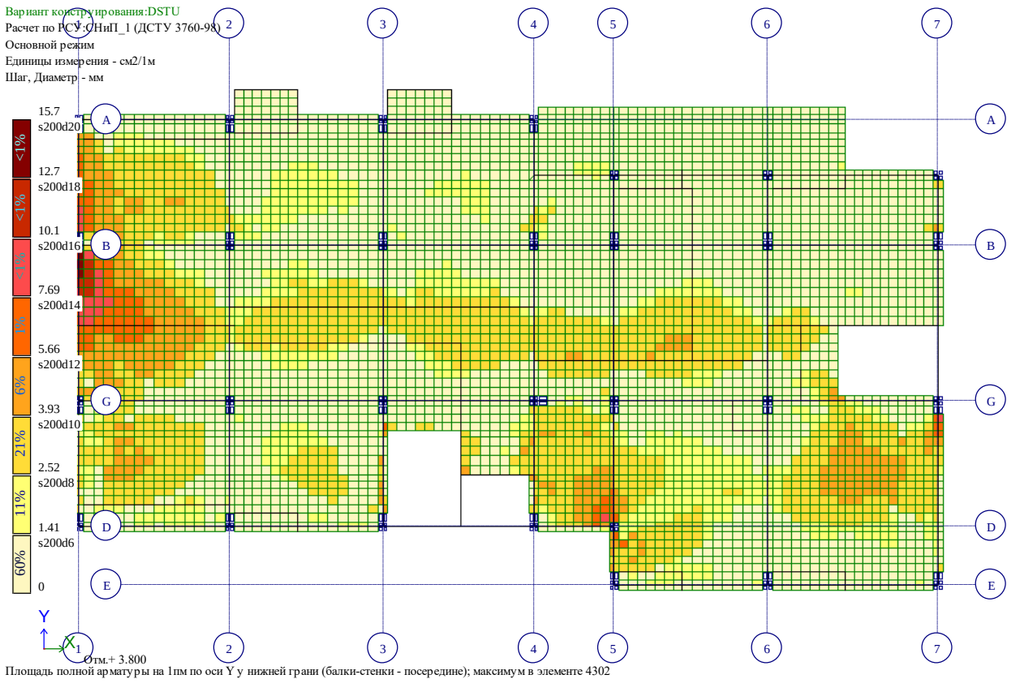

Площадь полной арматуры на 1пм по оси Y у нижней грани (балки-стенки - посередине); максимум в элементе 4302

Рис. 33 Площадь полной арматуры на 1пм по оси Y у нижней грани (балки-стенки – посередине)(2)

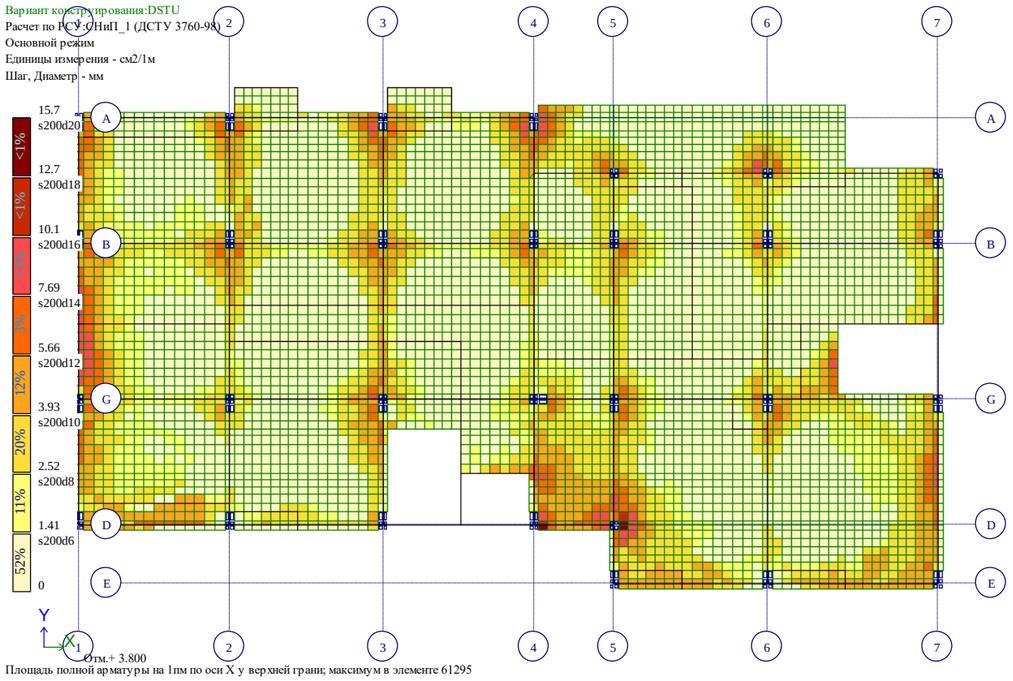

Площадь полной арматуры на 1пм по оси X у верхней грани; максимум в элементе 61295

Рис. 34 Площадь полной арматуры на 1пм по оси X у верхней грани(2)

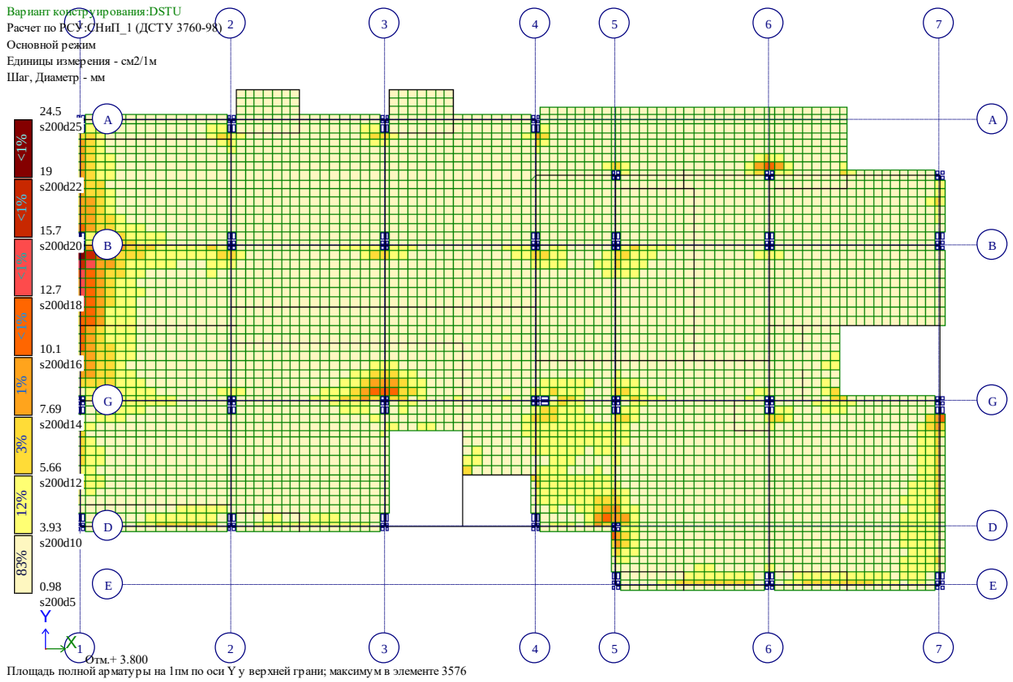

Площадь полной арматуры на 1пм по оси Y у верхней грани; максимум в элементе 3576

Рис. 35 Площадь полной арматуры на 1пм по оси Y у верхней грани(2)

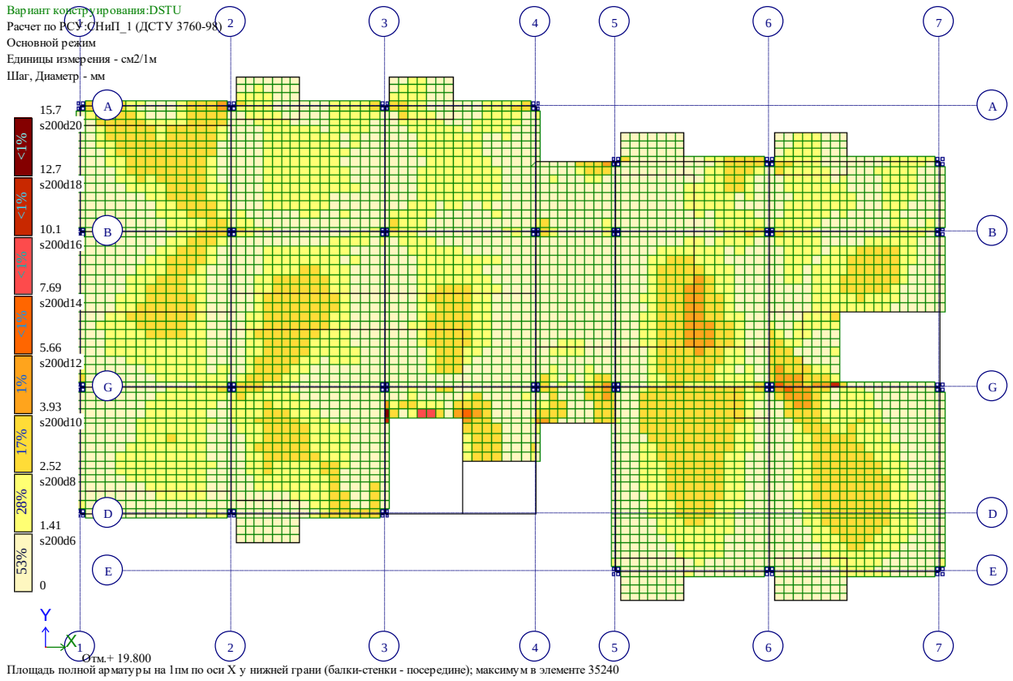

Площадь полной арматуры на 1пм по оси X у нижней грани (балки-стенки - посередине); максимум в элементе 35240

Рис. 36 Площадь полной арматуры на 1пм по оси X у нижней грани (балки-стенки – посередине)(3)

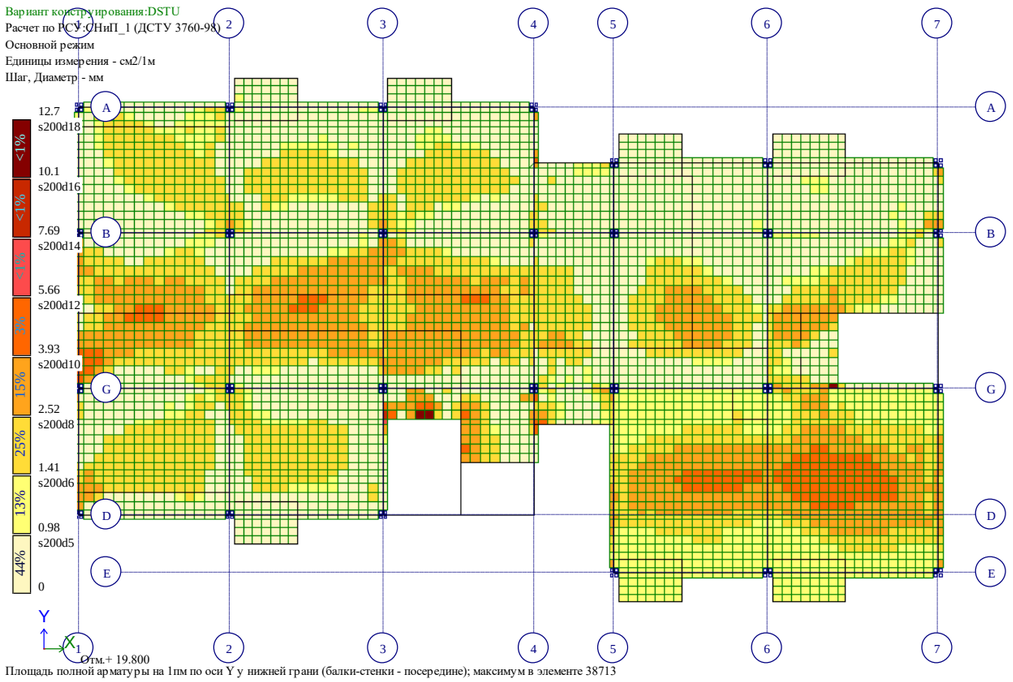

Площадь полной арматуры на 1пм по оси Y у нижней грани (балки-стенки - посередине); максимум в элементе 38713

Рис. 37 Площадь полной арматуры на 1пм по оси Y у нижней грани (балки-стенки – посередине)(3)

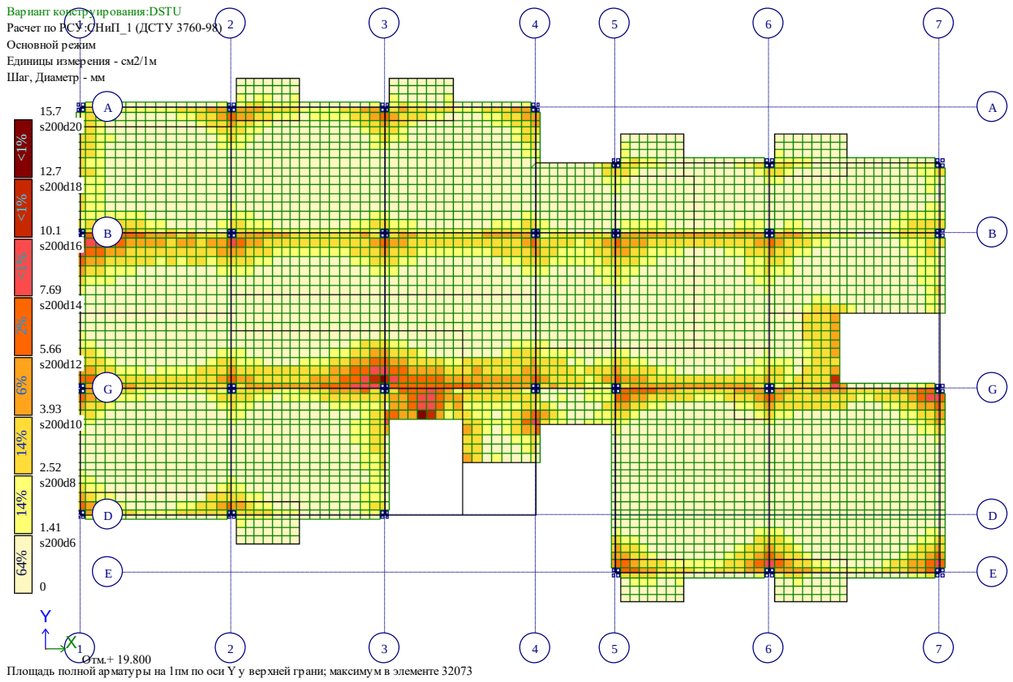

Площадь полной арматуры на 1пм по оси Y у верхней грани; максимум в элементе 32073

Рис. 39 Площадь полной арматуры на 1пм по оси Y у верхней грани(3)

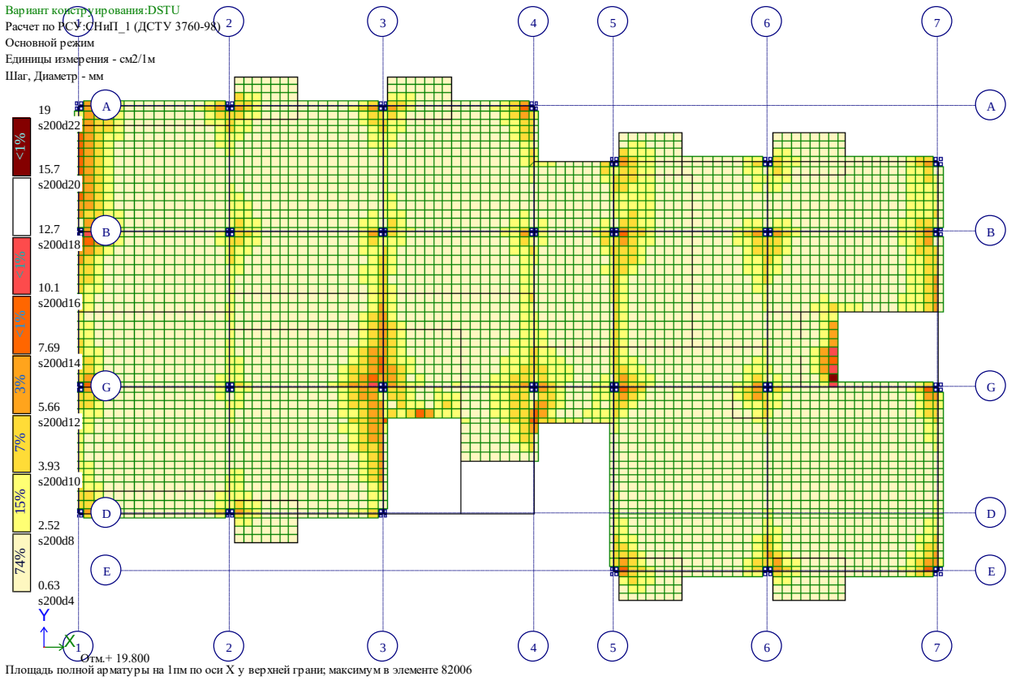

Площадь полной арматуры на 1пм по оси X у верхней грани; максимум в элементе 82006

Рис. 38 Площадь полной арматуры на 1пм по оси X у верхней грани(3)

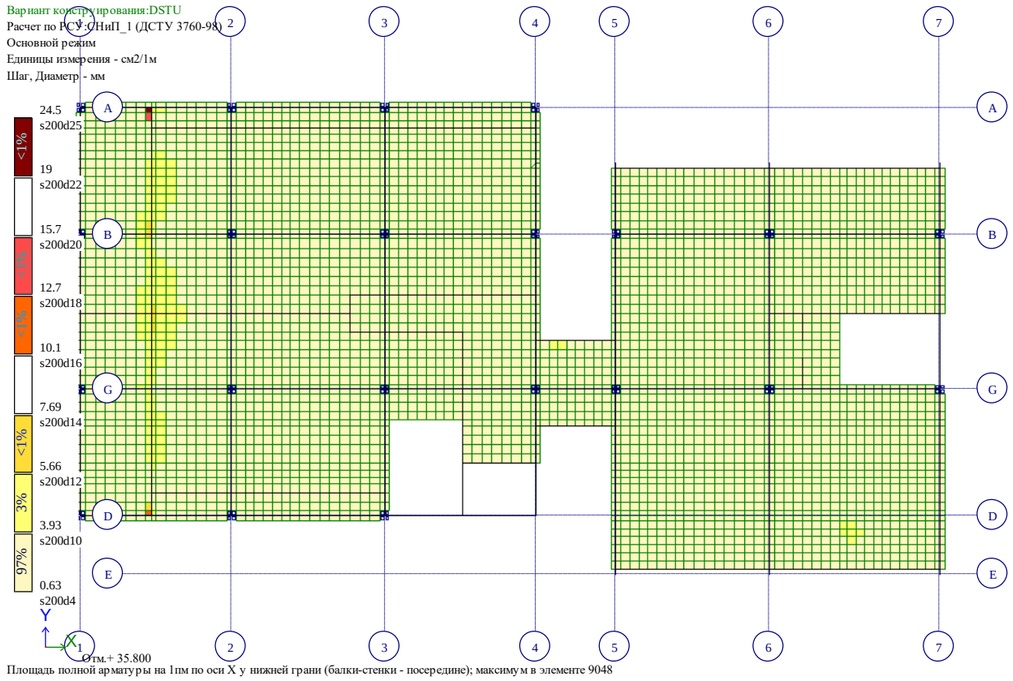

Площадь полной арматуры на 1пм по оси X у нижней грани (балки-стенки - посередине); максимум в элементе 9048

Рис. 40 Площадь полной арматуры на 1пм по оси X у нижней грани (балки-стенки – посередине)(4)

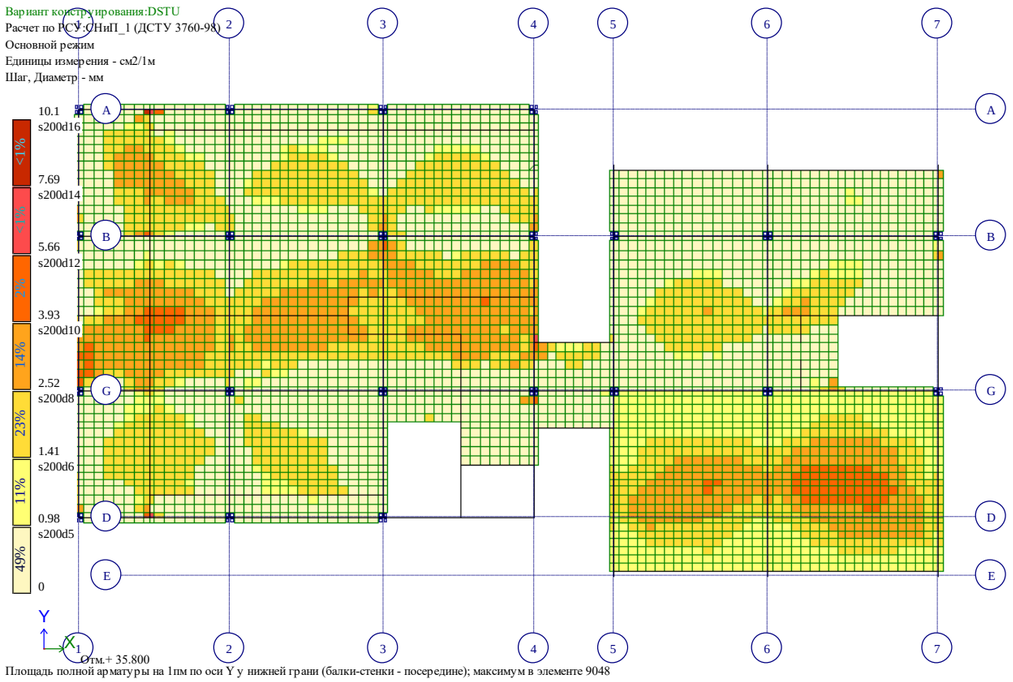

Площадь полной арматуры на 1пм по оси Y у нижней грани (балки-стенки - посередине); максимум в элементе 9048

Рис. 41 Площадь полной арматуры на 1пм по оси Y у нижней грани (балки-стенки - посередине)(4)

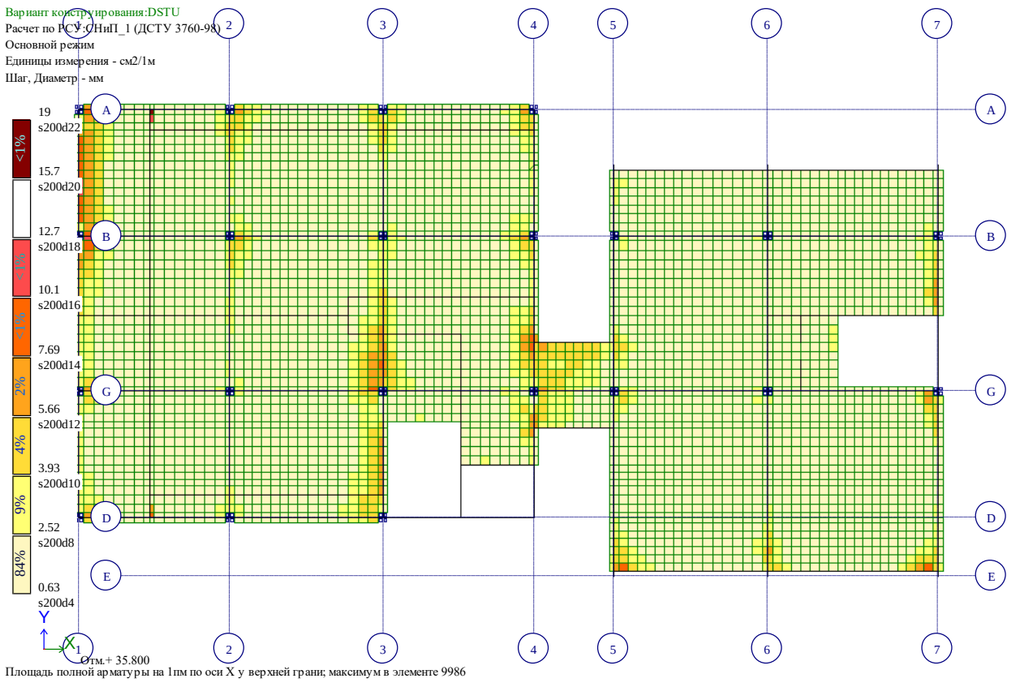

Площадь полной арматуры на 1пм по оси X у верхней грани; максимум в элементе 9986

Рис. 42 Площадь полной арматуры на 1пм по оси X у верхней грани(4)

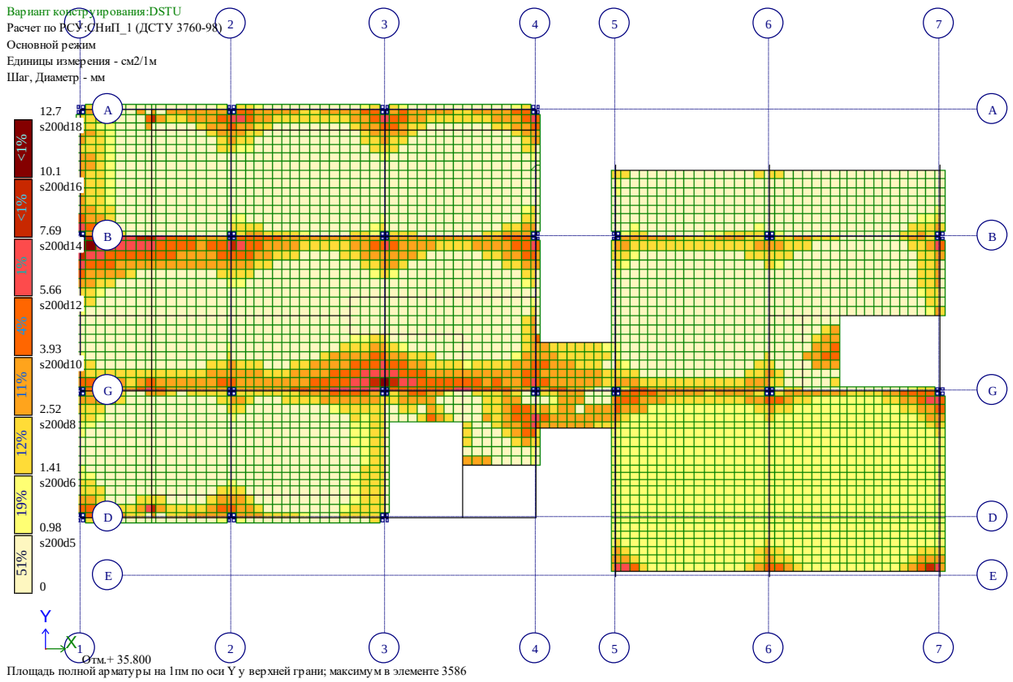

Площадь полной арматуры на 1пм по оси Y у верхней грани; максимум в элементе 3586

Рис. 43 Площадь полной арматуры на 1пм по оси Y у верхней грани(4)

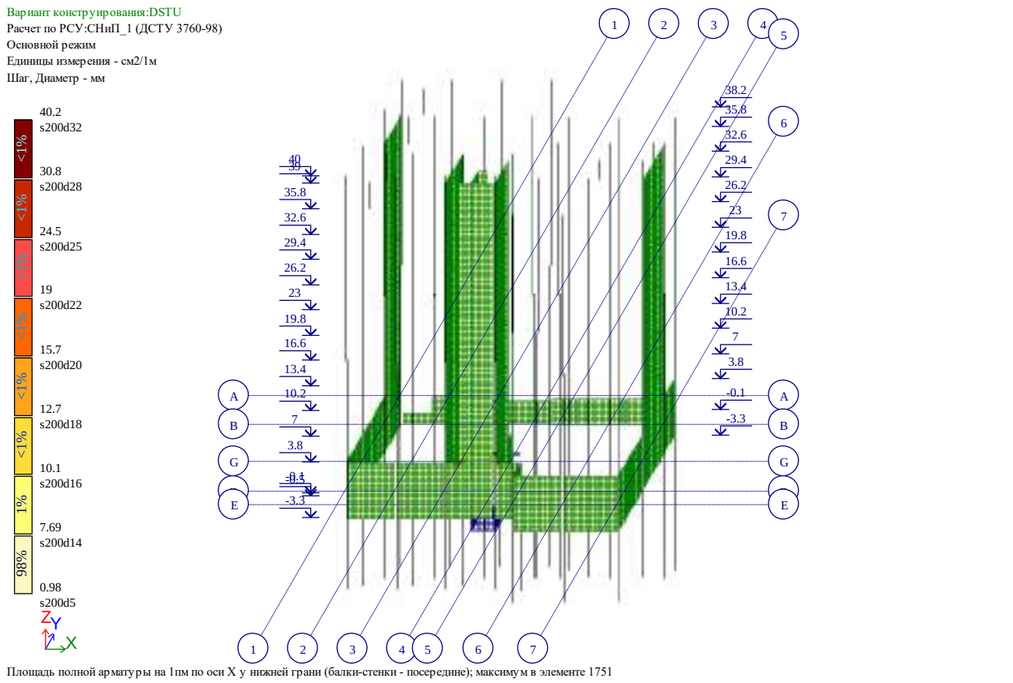

Площадь полной арматуры на 1пм по оси X у нижней грани (балки-стенки - посередине); максимум в элементе 1751

Рис. 44 Площадь полной арматуры на 1пм по оси X у нижней грани (балки-стенки - посередине)(5)

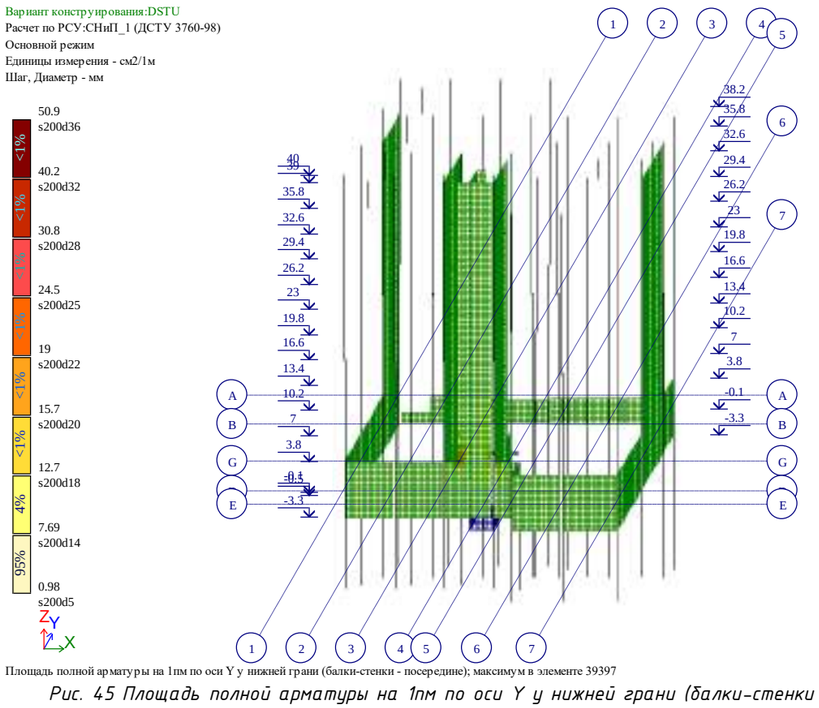

Площадь полной арматуры на 1пм по оси Y у нижней грани (балки-стенки - посередине); максимум в элементе 39397

Рис. 45 Площадь полной арматуры на 1пм по оси Y у нижней грани (балки-стенки – посередине)(5)

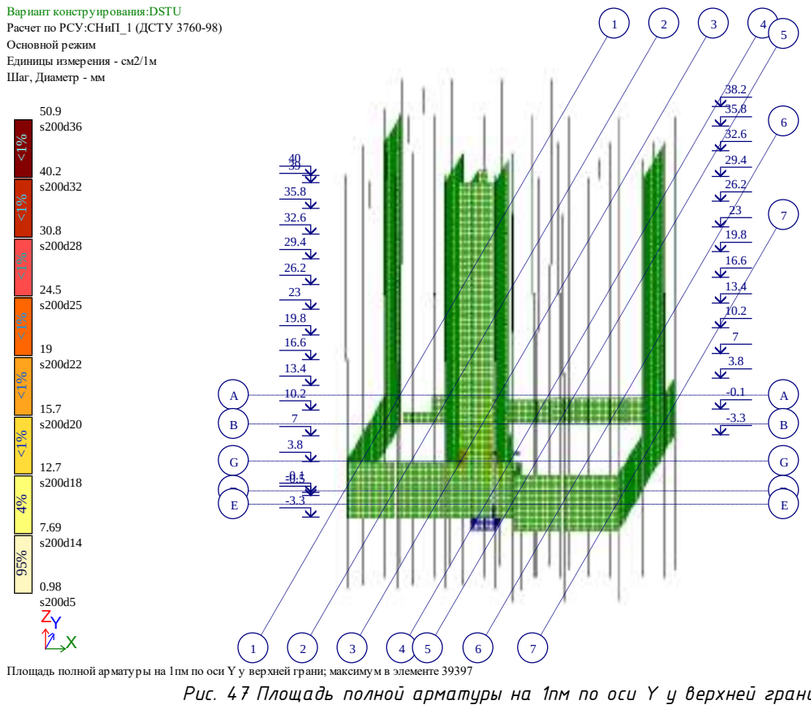

Площадь полной арматуры на 1пм по оси Y у верхней грани; максимум в элементе 39397

Рис. 47 Площадь полной арматуры на 1пм по оси Y у верхней грани(5)

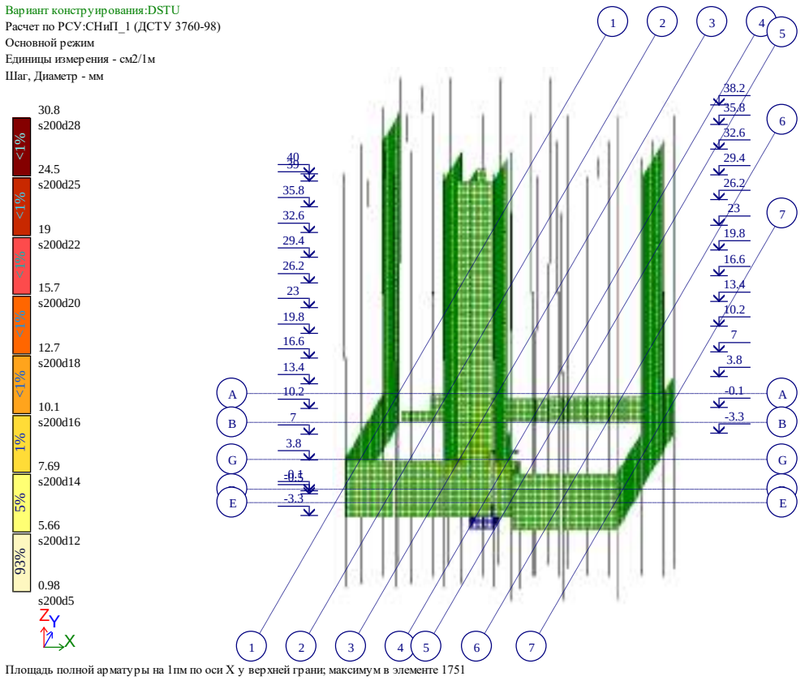

Площадь полной арматуры на 1пм по оси X у верхней грани; максимум в элементе 1751

Рис. 46 Площадь полной арматуры на 1пм по оси X у верхней грани(5)

საექსპერტო დასკვნა

ქ. თბილისში, ალექსი გობრონიძის ქ.#51-ში არსებულ მიწის ნაკვეთზე (ს/კ 01.11.17.023.215) მშენებარე მრავალფუნქციური კომპლექსის პროექტის კონსტრუქციულ ნაწილზე

2023 წლის 15 სექტემბერს გაფორმებული ხელშეკრულების საფუძველზე ჩვენს მიერ შესწავლილი იქნა საექსპერტიზოდ წარმოდგენილი **ქ. თბილისში, ალექსი გობრონიძის ქ.#51-ში არსებულ მიწის ნაკვეთზე (ს/კ 01.11.17.023.215) მშენებარე მრავალფუნქციური კომპლექსის პროექტის კონსტრუქციული ნაწილი**

დამკვეთის მიერ დამატებით წარმოდგენილი იქნა შემდეგი მასალები:

ა) ქ. თბილისში, ალექსი გობრონიძის ქ.#51-ში არსებულ მიწის ნაკვეთზე (ს/კ 01.11.17.023.215) მშენებარე მრავალფუნქციური კომპლექსის პროექტის არქიტექტურული ნაწილი „pln" და „pdf" ფაილები.

ბ) შენობის კომპიუტერული საანგარიშო მოდელის ელექტრონული ვერსია (საანგარიშო კომპლექსი **ЛИРА-САПР 2022**ფაილი სახელით **SAXLI NV1.lir**).

გ) მრავალფუნქციური შენობის მონოლითური რკინაბეტონის მზიდ კონსტრუქციათა ტექნიკური გადაწყვეტები. მათ შორის, საძირკვლის კონსტრუქციები: მონოლითური რკინაბეტონის საძირკვლის ფილის, ხიმინჯების სვეტების, კედლების, დიაფრაგმების, კიბეების და სართულშუა გადახურვების კონსტრუქციათა სამონტაჟო სქემები, კონსტრუქციების საყალიბე და ბეტონის მზიდი ელემენტების დაარმირებისათვის საჭირო საშემსრულებლო ნახაზები, მათი შემაერთებელი კვანძების გადაწყვეტის ტექნიკური დოკუმენტაცია.

დ) საინჟინრო-გეოლოგიური კვლევის შედეგები, რომელიც დამუშავებული იქნა შპს „გეოინჟკომპლექსი"-ს მიერ, 2020 წელს.

ასაშენებელი მრავალფუნქციური საცხოვრებელი შენობა 13 სართულიანია, მათ შორის ერთი მიწისქვეშა სართულით, რომელიც განკუთვნილია ავტოფარეხებისთვის. ავტოფარეხის სართულის სიმაღლე **H=3.1 მ-ია.** შენობის პირველი სართულის სიმაღლე არის **H=3.9 მ-ი** და განკუთვნილია კომერციული ფართებისთვის. ასაშენებელი შენობის მეორე, მესამე, მეოთხე და მეხუთე სართულები განკუთვნილია საოფისე ფართებისთვის. რაც შეეხება შენობის დანარჩენ სართულებს დაწყებული მეექვსედან მეთორმეტე სართულის ჩათვლით, განკუთვნილია საცხოვრებელი ფართებისთვის. როგორც საოფისე, ასევე საცხოვრებელი სართულების სიმაღლეები შეადგენს **H=3.2 მ-ს.** შენობა მართკუთხა

მოხაზულობისაა; განაპირა ღერძებში ზომებით: **19.1 X 35.2 მ;** მაქსიმალური მალი შეადგენს **L=7.0 მ-ს.**

შენობის ძირითადი მზიდი კონსტრუქციული ელემენტების გაბარიტული ზომები:

- საძირკვლის ფილა-როსტვერკი სისქით H=85 სმ.
- ნაბურღ-ნატენი ხიმინჯები დიამეტრით 1200 მმ
- რკ.ბ-ის სვეტები განივი კვეთის ზომებით: 300X300 მმ, 400X400 მმ, 500X500 მმ, 500X700 მმ,
  500X800 მმ.
- შენობის გადახურვის ფილები -0.40; -0.10 და +3.80 ნიშნულებზე სისქით 200 მმ; ხოლო დანარჩენ ნიშნულებზე სისქით 180 მმ.
- რკ.ბ-ის მონოლითური კოჭები: 200X500 მმ; 250X500 მმ; 300X500 მმ 400X500 მმ.
- რკ.ბ-ის მონოლითური კიბის პანდუსი H=18 სმ.
- რკ.ბ-ის მონოლითური დიაფრაგმები სისქით H=20 სმ და H=25 სმ.
- რკ.ბ-ის მონოლითური დიაფრაგმები სისქით H=20 სმ და H=25 სმ.
- რკ.ბ-ის მონოლითური პერიმეტრის კედლები სისქით H=25 სმ.

შენობის ყველა მზიდ კონსტრუქციაში გამოყენებულია ბეტონი კლასით B25. ხიმინჯებში სიმტკიცის მიხედვით გამოყენებულია ბეტონი კლასით B25 და წყალშეუღწევადობის მიხედვით W8 მარკის ბეტონი;

მზიდი კონსტრუქციების არმირებისას გამოყენებულია A500C და A240C კლასის არმატურები.

შენობის დაფუძნების პირობების აღწერა:

სამშენებლო მოედნის გეოტექნიკური აგებულებიდან გამომდინარე შენობა დაყრდნობილი ხიმინჯების გამოყენებით ეფუძნება ძირითად ქანს **ფენა #4** რომლის სიმტკიცის ზღვრის ნორმატიული მნიშვნელობა წყალგაჯერებულ მდგომარეობაში შეადგენს: $R_{c,n}$=17.5კგძ/სმ². ხიმინჯები ჩაანკერებული უნდა იქნას ძირითად ქანში (ფენა 4) არანაკლებ 10მ-ის სიღრმეზე.

საინჟინრო-გეოლოგიური კვლევების მიხედვით სამშენებლო მოედანი არ ხასიათდება გრუნტის წყლების გავრცელებით.

საპროექტო შენობის პირობითი ნიშნული 0,00 შეესაბამება აბსოლუტურ ნიშნულს +541,30მ

საქართველოს ტერიტორიის სეისმური დარაიონებისა და საინჟინრო გეოლოგიური კვლევების შესაბამისი დასკვნებისა და რეკომენდაციების მიხედვით დადგენილია, რომ სამშენებლო მოედანი განლაგებულია 8 ბალიანი სეისმური საშიშროების ზონაში MSK64 სკალის მიხედვით (A=0.17); გრუნტის კატეგორია სეისმური თვისებების მიხედვით - II;

სამშენებლო მოედანზე ქარის ნორმატიული დატვირთვა შეადგენს - **85 კგძ/მ²** (15 წლიანი განმეორებადობის პერიოდით), ხოლო თოვლის საფარის ნორმატიული დატვირთვა - **50 კგძ/მ²** (14 დღე - თოვლის საფარის დღეთა რიცხვი).

შენობის კომპიუტერული საანგარიშო მოდელის აღწერა:

შენობისა და მისი მზიდი კონსტრუქციული ელემენტების, როგორც ერთიანი სივრცითი სისტემის გადაანგარიშება კომპიუტერულ საანგარიშო მოდელში შესრულდა სტატიკურ და დინამიკურ (სეისმურ) ზემოქმედებაზე კომპიუტერული საანგარიშო კომპლექსის **ЛИРА-САПР 2022**-ის გამოყენებით შემდეგი დატვირთვების გათვალისწინებით:

1) **მუდმივი *(სტატიკური)* დატვირთვა:** (რკბ-ის საკუთარი წონა + იატაკის „სენდვიჩის„ წონა + *გარე შემომფარგლელი კედლების დატვირთვა)*

2) **დროებითი ხანგრძლივი *(სტატიკური)* დატვირთვები:** . (შიგნითა *ტიხრების დატვირთვები)*

3) **ხანმოკლე *(სტატიკური)* დატვირთვები:**

ა) *დროებითი სახარგებლო დატვირთვები* СНиП 2.01.07.85. «Нагрузки и воздействия»- ის მიხედვით.

ბ) *ქარის სტატიკური დატვირთვები.*

გ) *თოვლის დატვირთვა;*

4) სეისმური ზემოქმედება კომპიუტერულ საანგარიშო მოდელში შესრულებულია სპექტრული მეთოდით სეისმური თვისებებით II კატეგორიის გრუნტისათვის 8 ბალიან სეისმურ ზემოქმედებაზე შემდეგი დატვირთვების სახით:

1) სეისმური ზემოქმედება შენობის განივი „ Y„ მიმართულებით

2) სეისმური ზემოქმედება შენობის გრძივი „ X„ მიმართულებით

გ) სეისმური ზემოქმედება შენობის დიაგონალური „45°„ მიმართულებით.

დ) სეისმური ზემოქმედება შენობის დიაგონალური „135°„ მიმართულებით.

ე) სეისმური ზემოქმედება შენობის ვერტიკალური „Z„ მიმართულებით

კომპიუტერულ საანგარიშო მოდელში შენობების მზიდ კონსტრუქციებში ძალვათა თანწყობისას გათვალისწინებული იქნა შემდეგი კომბინაციები:

ა) *ძირითადი თანწყობა:*

1. (მუდმივი) + (დრ. ხანგრძლივი)
2. (მუდმივი) + (დრ. ხანმოკლე)
3. (მუდმივი) + 0.95*(დრ. ხანგრძლივი) + 0.9*(დრ. ხანმოკლე დატვირთვები)

ბ) *განსაკუთრებული თანწყობა:*

*0.9** (მუდმივი) + 0.8*(დრ. ხანგრძლივი) + 0.5*(დრ. ხანმოკლე) + 1*(ერთ-ერთი ,,დინამიკური,, დატვირთვა)

კომპიუტერულ საანგარიშო მოდელში შენობის მზიდი კონსტრუქციული ელემენტების არმირებები განხორციელებულია ძალვათა ძირითადი და განსაკუთრებული შეხამებების გათვალისწინებით. სეისმური ზემოქმედებები და ქარის დატვირთვები ძალვათა შეხამების ცხრილში მითითებულია როგორც ურთიერთგამომრიცხავი.

შენობის მზიდი კონსტრუქციების არმირებები შეესაბამება კომპიუტერული საანგარიშო მოდელის დაძაბულ-დეფორმირებული მდგომარეობის საფუძველზე მიღებულ არმირებებს და შეიძლება გაკეთდეს დასკვნა, რომ მთლიანად არქიტექტურულ-გეგმარებით გადაწყვეტილებათა საფუძველზე შედგენილი კომპიუტერული მოდელის გაანგარიშებათა შედეგები აკმაყოფილებს მდგრადობის, სიმტკიცის და დეფორმაციის შესაბამისი ნორმატიული დოკუმენტების მოთხოვნებს.

ზემოთ აღნიშნული დან გამომდინარე შეიძლება გაკეთდეს დასკვნა: პროექტი და მისი გაანგარიშება შესრულებულია მაღალ პროფესიონალურ დონეზე და ცალსახად რეკომენდაციას ვუწევთ აღნიშნულ კონსტრუქციულ პროექტს დასამტკიცებლად.

ინჟინერ-კონსტრუქტორი: ტ.ზაკუტაშვილი

CV

ტარიელ ზაკუტაშვილი

დაბადების თარიღი: 1978 წლის 14 აპრილი

მისამართი: ქ.თბილისი, გლდანი 3 მ/რ კორპუსი #23. ბინა 54

განათლება და კვალიფიკაცია:

1. 1995-2002 წ. საქართველოს ტექნიკური უნივერსიტეტი, სამშენებლო ფაკულტეტი, სამოქალაქო და სამრეწველო მშენებლობა, ინჟინერ-მშენებელი (ბაკალავრის ხარისხი).

2. 2003-2005 წ. საქართველოს ტექნიკური უნივერსიტეტი, სამშენებლო ფაკულტეტი, სამოქალაქო და სამრეწველო მშენებლობა, ინჟინერ-მშენებელი (მაგისტრის ხარისხი).

3. 2007-2011 წ. საქართველოს ტექნიკური უნივერსიტეტი, სამშენებლო ფაკულტეტი, სამოქალაქო და სამრეწველო მშენებლობა, ინჟინერ-მშენებელი (დოქტორის ხარისხი).

2017 წლის თებერვალში დავიცავი სადოქტორო დისერტაცია თემაზე "თანამედროვე მაღლივი შენობების გაანგარიშების ოპტიმიზაციის ზოგიერთი საკითხი".

სამუშაო გამოცდილება:

წლები	დაწესებულების და თანამდებობის დასახელება
2002-2010	საპროექტო ორგანიზაცია შპს „კონექსი"-ს მთავარი ინჟინერ-კონსტრუქტორი
2012-დღემდე	საპროექტო ორგანიზაცია შპს „ალფა პროჯექტ ჯორჯია" მთავარი კონსტრუქტორი (დამფუძნებელი)
2012-2015	მთავარი ინჟინერი შპს „ჯიქია"
2013-2016	მთავარი ინჟინერი, სამშენებლო კომპანია შპს „ბანი-ჯგუფი"
2016-2018	ტექნიკური დირექტორი შპს „სვეტი ჯგუფი"
2016-დღემდე	სამშენებლო კომპანია შპს „კონსტრუქტორი", ტექნიკური დირექტორი (დამფუძნებელი)
2016-დღემდე	დეველოპერული კომპანია შპს „საქართველო-ისრაელის ბიზნეს ჯგუფი" მმენებელი
2019-დღემდე	სამშენებლო კომპანია შპს „საქართველო-ისრაელის დეველოპერული კომპანია" (დამფუძნებელი)
2019 იანვარი - 2019 აპრილი	გაეიარე შრომის უსაფრთხოების სპეციალისტის მომზადების პროგრამა

ენები:
1.ქართული - მშობლიური ენა
2.რუსული - კარგად
3.გერმანული - საშუალოდ

კომპიუტერული პროგრამები:
MS office, Auto CAD, Archi CAD, Lira,

ელ. ფოსტა: tariel.zakutashvili@gmail.com

ტელ: +995 598 73 46 00 (მობილური)

მიღებული მაქვს მონაწილეობა შემდეგ სამეცნიერო კონფერენციებში:

1. სტუდენტთა და ახალგაზრდა მკვლევართა შიდა საუნივერსიტეტო კონფერენცია. (2001 წელი, პირველი ადგილი)

2. „სტუდენტური დღეები 2003" -ის რესპუბლიკური სამეცნიერო კონფერენციის გამარჯვებული. 2003 წელი.

3. მიღებული მაქვს ქვეყნის პრეზიდენტის ჯილდო

გამოქვეყნებული შრომები:

1. მაღლივი შენობების მდგრადობის ზოგიერთი საკითხი. მშენებლობა N2(37) 2015 წელი.

2. სეისმური ზემოქმედებისას ხიმინჯოვანი საძირკვლის ტალღური მეთოდით გაანგარიშების ალგორითმი მშენებლობა N3(38) 2015 წელი.

3. ხიმინჯების ანგარიში სეისმური ზემოქმედების დროს. მშენებლობა N2(36) 2015 წელი

დაპროექტებული შენობა-ნაგებობების მოკლე ჩამონათვალი:

1. **ქ. თბილისში, ბოჭორმის ქ. №29-ში მდებარე 14 სართულიანი საცხოვრებელი სახლი.**

2. **ქ. თბილისში, გელოვანის ქუჩაზე მდებარე სასტუმროს ტიპის საცხოვრებელი და კომერციული კომპლექსი.**

3. **ქ. თბილისი. ხოშარაულის ქ№29. მრავალბინიანი საცხოვრებელი სახლის კომპლექსი.**

4. **ქ. ფოთში, "თი ბი სი ბანკი"-ს საკუთრებაში არსებული შენობის რეკონსტრუქციის პროექტი.**

5. **მრავალფუნქციური შენობა თბილისში გაგარინის მეორე შესახვევის №2/5–№4-ში**

6. Зарамагская ГЭС на р.Аргон

7. დაბა გუდაურში 12 სართულიანი სასტუმროს ტიპის საცხოვრებელი

8. მრავალბინიანი საგარაკო სახლი დაბა ურეკში

9. მრავალბინიანი საცხოვრებელი სახლი ჯიქიას ქუჩაზე

10. თბილისში, წყალტუბოს ქუჩაზე მრავალბინიანი საცხოვრებელი სახლი

11. სათვალთვალო კოშკი ქ. ბათუმში

12. მრავალფუნქციური შენობა ქ. თბილისში, ყოფილი შადიმოვის ქარვასლის ადგილას

13. ქ. თბილისში, მოსკოვის პროსპექტზე, ავტოგასამართი სადგურის მიმდებარე ტერიტორიაზე, საცხოვრებელი სახლი.

14. მთაწმინდის პარკის ტერიტორიაზე ატრაქციონ "ამერიკული მთები"-ს საძირკვლების მოწყობის პროექტი

15. ქ. თბილისში, დიდუბე-ჩუღურეთის რაიონში, უშ. ჩხეიძის ქუჩის N3ა-ში მდებარე ინდივიდუალური საცხოვრებელი სახლი

16. ქ. ქუთაისში, წერეთლის N1-ში მრავალფუნქციური შენობა

17. საჩხერეს რ/ნ-ის სოფ. შომახეთის საჯარო სკოლა

18. საჩხერეს რ/ნ-ის სოფ. საირხის საჯარო სკოლა

19. გარდაბნის რაიონის სოფელ ვაზიანის საჯარო სკოლა

20. ქ.თბილისში, მრავალსართულიანი საცხოვრებელი სახლი ზანდუკელის ქუჩა N11-ში

21. სოფ. წავკისში ირაკლი ყიფიანის ინდივიდუალური საცხოვრებელი სახლის პროექტი

22. ქ. თბილისში, ყიფშიძის ქუჩაზე ავტოგასამართი სადგურის მიმდებარედ მრავალფუნქციონალური საცხოვრებელი სახლი

23. ქ. თბილისში, დავით აღმაშენებლის ხეივნის მე-12 კმ-ზე მშენებარე მრავალპროფილიანი საავადმყოფო

25. მრავალბინიანი საცხოვრებელი სახლი ქ. თბილისი, ყაზბეგის ქუჩა N34-ში

26. საქართველოს უნივერსიტეტის სასწავლო კორპუსების რეკონსტრუქციის პროექტი

27. აღმაშენებლის ხეივნის მე-16 კილომეტრზე მშენებარე მრავალფუნქციური შენობა "აფთაუნ თბილისი (თბილისი მოლი)

28. ყვარელის რაიონში იუსტიციის ტრენინგ-ცენტრი, სასტუმრო

28. საცხოვრებელი კომპლექსი ქ.თბილისი ჭყონდიდელის ქუჩა N22

29. საცხოვრებელი კომპლექსი ქ.თბილისი მირცხულავას ქუჩა N9-11

30. ქ. ბათუმში ხიმშიაშვილის ქ. მრავალბინიანი საცხოვრებელი სახლი შპს ორბი

31. მრავალფუნქციური კომპლექსი ქ.თბილისი ბაღდათის ქ. N9

32. მრავალფუნქციური შენობა ქ. თბილისი მოგდან ხმელნიცკის ქ. N48

33. ებრაელ ბავშვთა საგანმანათლებლო კომპლექსი ქ. თბილისი გორგასლის ქ. N75

34. მრავალბინიანი საცხოვრებელი სახლი ქ. თბილისი რთველაძის ქ. N1

35. სასტუმროს ტიპის საცხოვრებელი სახლი ქ. თბილისი ბარნოვის ქ. N32

36. მრავალბინიანი საცხოვრებელი სახლი ქ. თბილისი გლდანი მესამე მ/რ

37. მცხეთის მუნიციპალიტეტი სოფ. წილკანი ლუდის ქარხნის პროექტი

38. მრავალბინიანი საცხოვრებელი სახლი ქ. თბილისი კროპოტკინის ქ. N8

39. საცხოვრებელი სახლი ქ. თბილისი ტაბიძის ქ. N90

40. მრავალფუნქციური შენობა ჯიქიას ქუჩა N1




BauSafety
სერთიფიკატი
გადაეცემა
თარიელ ზაქუთაშვილს
შრომის უსაფრთხოების სპეციალისტის მომზადების პროგრამა


დიპლომი
თარიელ ზაქუთაშვილი
I
ადგილის დაკავებისთვის

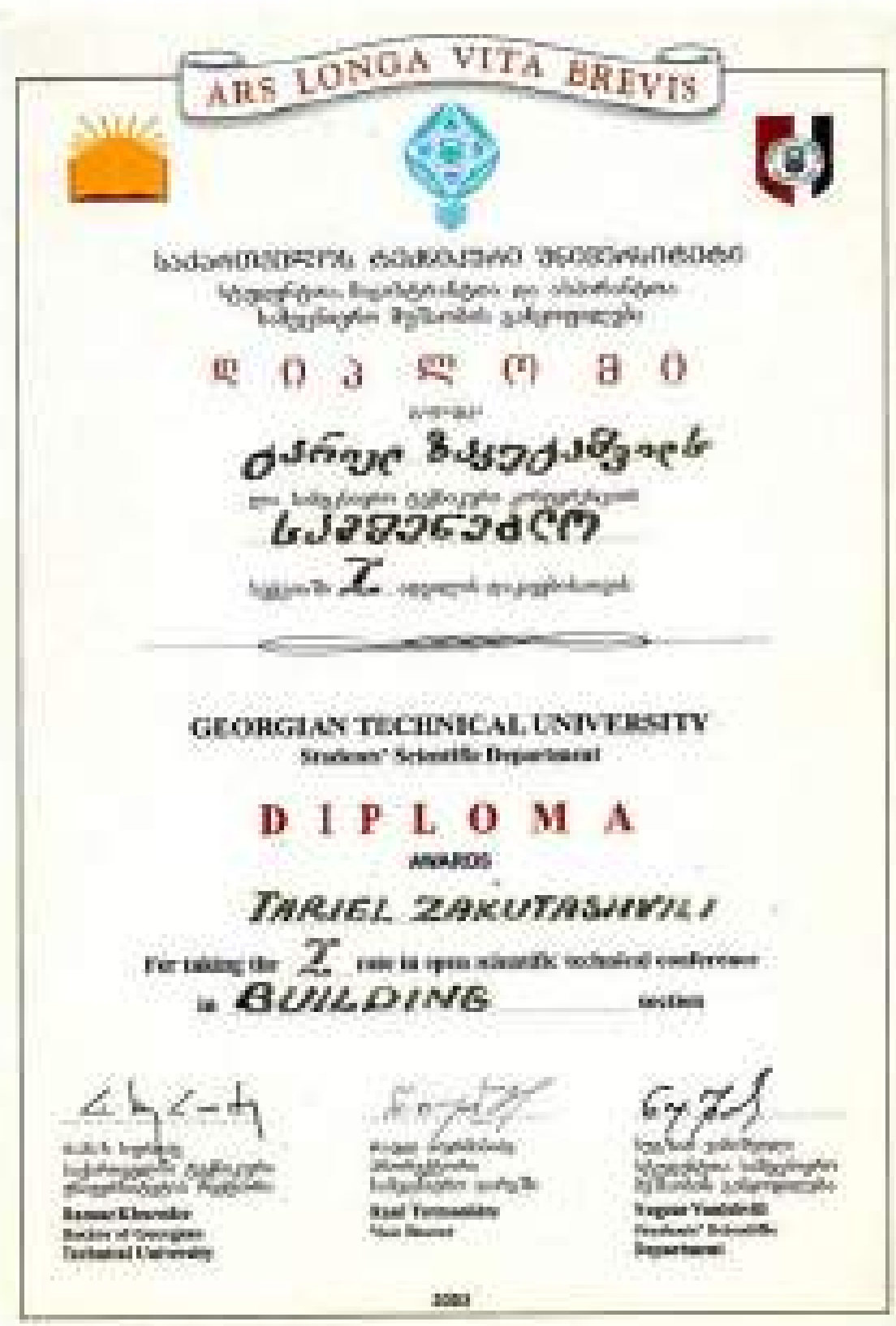
ARS LONGA VITA BREVIS
დ ი პ ლ ო მ ი
თარიელ ზაქუთაშვილს
სამშენებლო
GEORGIAN TECHNICAL UNIVERSITY
D I P L O M A
AWARDS
TARIEL ZAKUTASHVILI
BUILDING



GEORGIAN TECHNICAL UNIVERSITY

DIPLOMA

with honours

STU № 010151

This is to certify that Mr./Mrs. Tariel Zakutashvili in the year 2003 completed a full Bachelor's course of the Georgian Technical University majoring in Industrial and Civil Engineering.

By resolution of the State Examination Board, dated December 25, 2002, Mr. Tariel Zakutashvili is conferred the degree of Bachelor of Engineering qualifying as Civil Engineer

Rector

Chairman of the State Examination Board

Dean

City Tbilisi February 27, 2003

Registration № 07615 Secretary



დიპლომი

№ 010151



GEORGIAN TECHNICAL UNIVERSITY

DIPLOMA

With honours

STU № 000186

This is to certify that Mr./Ms. Tariel Zakutashvili was enrolled in 2003 in Georgian Technical University and in 2005 completed the requirements of Faculty of Civil Engineering

Master's Degree of the University with major in Industrial and Civil Engineering

By the decision of the State Qualification Commission February 24, 2005 Mr. Tariel Zakutashvili was awarded the Academic Degree of Master of Civil Engineering

Rector

Dean

City Tbilisi

Registration № 00295



დიპლომი

STU № 000186

ტარიელ ზაქუტაშვილს

2003 2005

სამშენებლო

სამშენებლო და სამრეწველო

2005 24. 2

ტარიელ ზაქუტაშვილს

მიენიჭა

00295

საქართველო

Georgia

საჯარო სამართლის იურიდიული პირი

Legal Entity of Public Law

საქართველოს ტექნიკური უნივერსიტეტი

Georgian Technical University

დოქტორის დიპლომი

Doctor's Diploma DOC№ 000378

[illegible] 2016 წლის 15 თებერვალი № 7

[illegible] ტარიელ ზაქუტაშვილს [illegible]

[illegible]

[illegible]

By the decision № 7 February 15, 2016 of the Dissertation Council of the Faculty of

Civil Engineering

***Mr. Tariel Zakutashvili** was awarded PhD Degree in*

Construction Engineering

Doctoral Thesis: ***Some Problems of Optimization for Modeling High Buildings***

რეგისტრაცია *Registration* № 00357	დეკანი *Dean*	Act Dean	David Gugunishvili
თბილისი *Tbilisi* 25 / 11 / 2016	რექტორი *Rector*		Archil Prangishvili
			ბეჭედი *Seal*

ელმომარაგების სქემა

ELECTRICITY PLAN

განმარტებითი ბარათი

საინჟინრო პროექტი დამუშავებულია ქ. თბილისში, ალექსი გობრონიძის ქ. **N** 51-ში მდებარე საპროექტო მრავალფუნქციური კომპლექსი/შენობის ელ-გაყვანილობის პროექტი.

პროექტი დამუშავებულია "საცხოვრებელი სახლებისა და მასიური მშენებლობის ელ-პროექტირების" **CP**31-110-2003 საფუძველზე, არქიტექტურულ სამშენებლო-ტექნოლოგიური, სანტექნიკური და სხვა ტექნიკური მოტხოვნების გათვალისწინებით, ხანძარ და ფეთქებადსაწინააღმდეგო ნორმების დაცვით. ობიექტის ელ-მომარაგება განხორციელდება ადგილობრივი ენერგო კომპანიის მიერ გაცემულ ტექნიკურ პირობებზე დაყრდნობით. ელექტრული ქსელის ძაბვა იქნება 220 ვ. ელ. გაყვანილობა იქნება **ТИ-S** სისტემის.

სართულებისა და საინჟინრო სისტემების გამანაწილებელ ქვეფარებში დამონტაჟდეს ავტომატური ამომრთველები. ელ-გაყვანილობა უნდა შესრულდეს ცეცხლგავრცელების უსაფრთხო იზოლაციიანი ძარღვიანი კაბელით. ძირითადი გაყვანილობა უნდა შესრულდეს შეკიდულ ჭერქვეშ, იატაკებში სადენები კოლოფებამდე უნდა მივიდეს საინსტალაციო გოფრირებული მილებით. როზეტების ქსელის გაყვანილობა გაკეთდეს ნალესის საფარქვეშ ხოლო განათების ქსელი შეკიდულ ჭერქვეშ საინსტალაციო გოფრირებულ მილებში.

დამატებითი ტექნიკური დეტალები შეთანხმდეს უშუალოდ მონტაჟისას შემსრულებელ კომპანიასა და პროექტის ავტორს შორის



-1 სართულის გეგმა -3.20 ნიშნულზე

ავტოსადგომის ფართობი 520.5 მ2.
დამხმარე ფართობი 29.1 მ2.
კიბის უჯრედისა და სადარბაზოს
ფართობი 23.4 მ2.
საერთო ფართობი 573.0 მ2

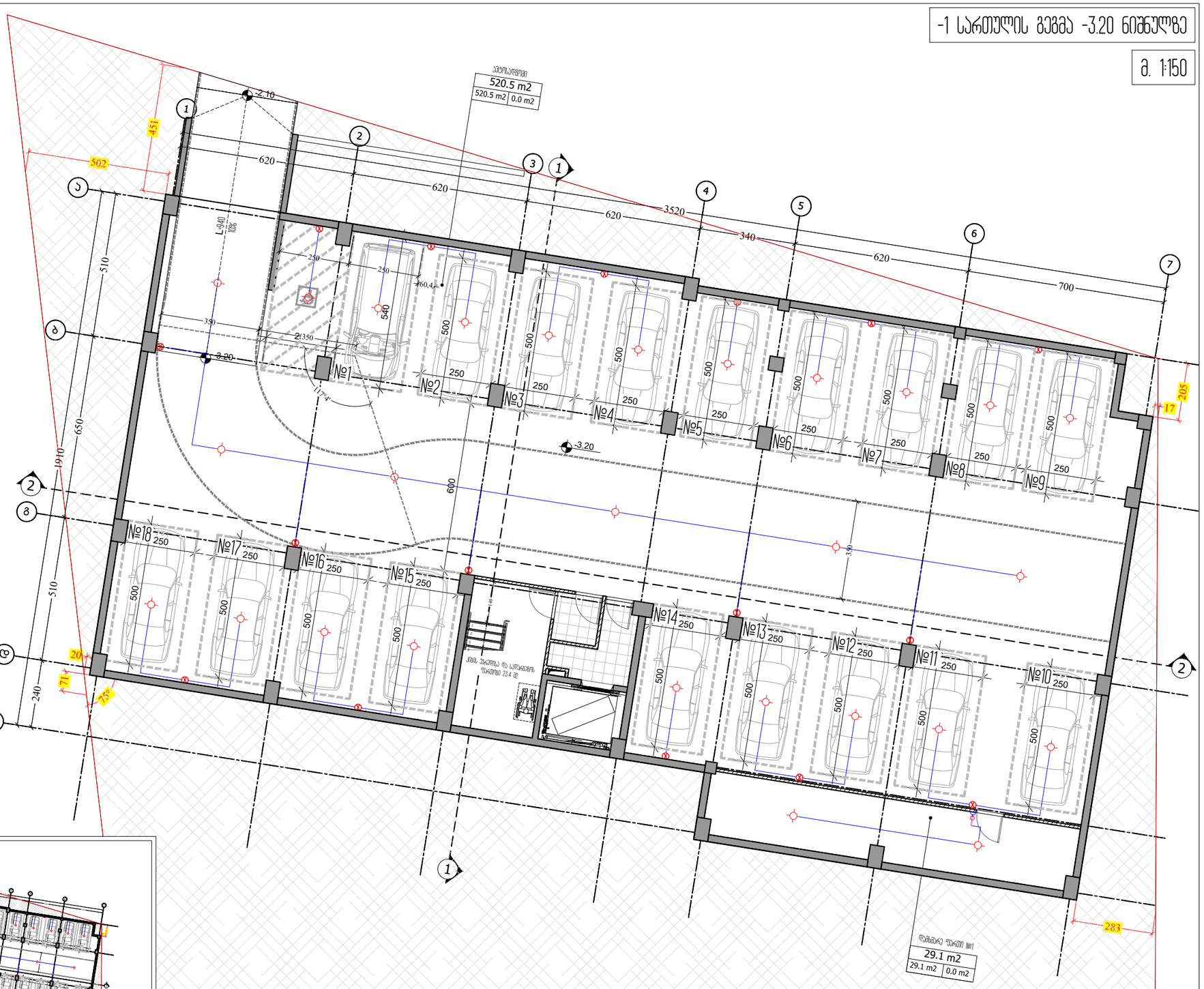

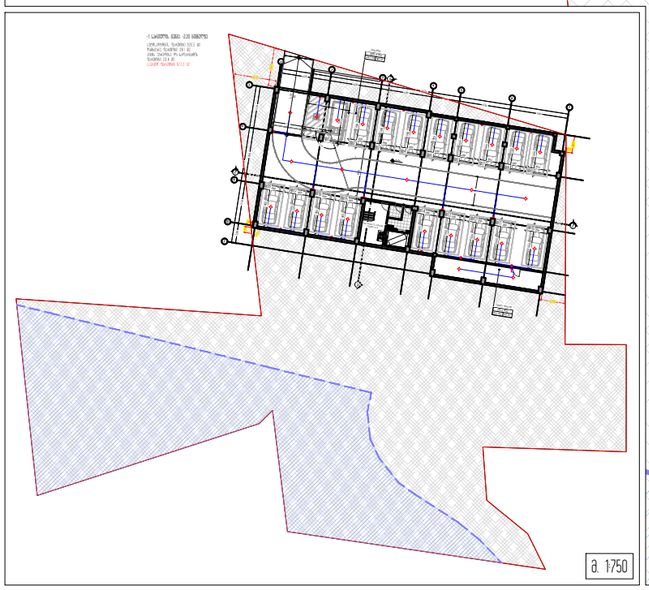

M ARCHITECTURE

ფაქტიური მისამართი: ქ.თბილისი, საბურთალო, პენიის ქ. №34
ელ.ფოსტა: info_ma@yahoo.com
www.marchitecture.ge
Legal address: Pekinis str.#34, Saburtalo, Tbilisi, Georgia
E-mail:
info_ma@yahoo.com
www.marchitecture.ge

მრავალფუნქციური კომპლექსი/მშენობა

სტრუქტურა
STRUCTURE

პროექტის მისამართი
ქ თბილისი, სოფ. გლდანი "ავშნიანი" (01.11.17.023.215)
PROJECT ADDRESS
Tbilisi, Vilage Gldani "Avshniani" (01.11.17.023.215)

დამკვეთი
CLIENT

ფიზიკური პირი:

შენიშვნები:
1. ნახაზზე ზომები მოცემულია სანიმებრებმ;
2. ნახაზზე ყველა ცვლილება მშენებლობისას მეთანხმებული უნდა იქნეს პროექტის ავტორებთან;
3. ფერადის კორპუსებით აღნიშნულია ავარიული ქვედება ნინა პარიანი;

პირობითი ნიშნები:

სიტუაციური სქემა KEY PLAN



1	თარიღი	აღწერა
2	თარიღი 1 DATE 1	
3	თარიღი 2 DATE 2	
4	თარიღი 3 DATE 3	

გამოცემა: 22.08.2022

CAD DWG FILE: AUTOCAD

შესრულა:
ISSUE: მ.მ G.G

შეამოწმა:
CHECKED: რ.ხ R.KH

საავტორო უფლებები:
COPYRIGHT: "შპს ემ არქიტექტურა" LTD M ARCHITECTURE

სათაური
TITLE
-1 სართულის გეგმა -3.20; ნიშნულზე

A3

პირველი სართულის გეგმა +0.00 ნიშნულზე

კომერციული ფართობი 347.1 მ2.
დამხმარე ფართობი 55.8 მ2.
კიბის უჯრედისა და სადარბაზოს
ფართობი 92.6 მ2.
საერთო ფართობი 495.5 მ2

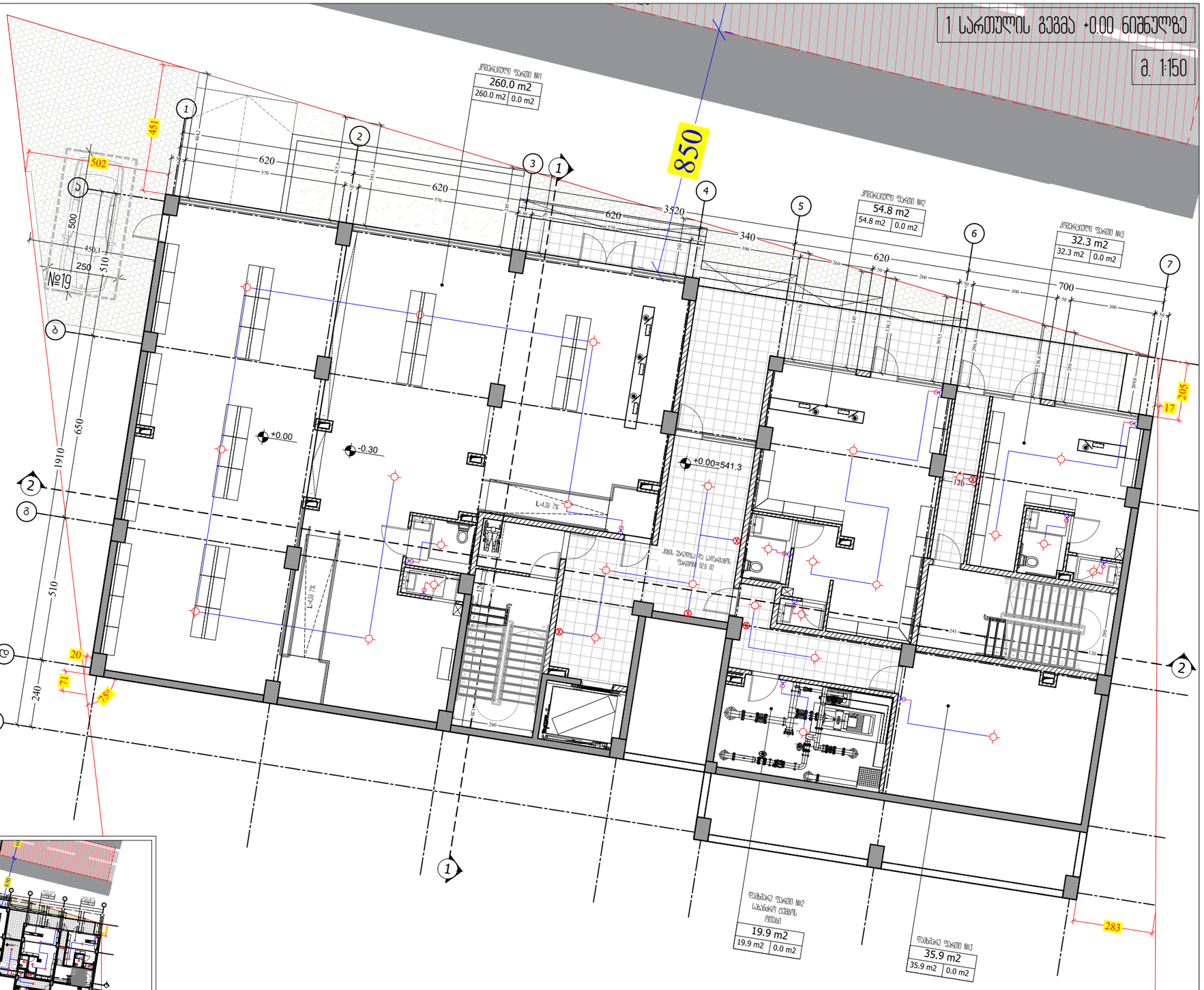

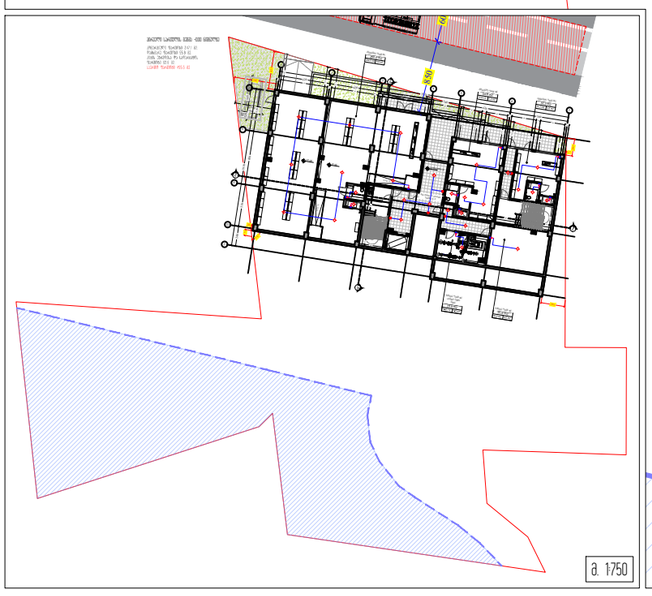

M ARCHITECTURE

პროექტირი მისამართი: ქ.თბილისი, საბურთალო, პენიის ქ. №34
ელ.ფოსტა: info_ma@yahoo.com
www.marchitecture.ge
Legal address: Pekinis str.#34, Saburtalo, Tbilisi, Georgia
E-mail:
info_ma@yahoo.com
www.marchitecture.ge

მრავალფუნქციური კომპლექსი/მშენობა

სტრუქტურა
STRUCTURE

პროექტის მისამართი
ქ თბილისი, სოფ. გლდანი "ავჭნიანი" (01.11.17.023.215)
PROJECT ADDRESS
Tbilisi, Vilage Gldani "Avshniani" (01.11.17.023.215)

დამკვეთი
CLIENT

ფიზიკური პირი:

შენიშვნები:
1. ნახაზზე ზომები მოცემულია სანიმუშოდ;
2. ნახაზზე ყველა ცვლილება მშენებლობისას მეთანხმებული უნდა იქნეს პროექტის ავტორებთან;
3. ფერილის კორექტირებით ავტომატურად უქმდება ძინა ვარიანტი;

პირობითი ნიშნები:

სიტუაციური სქემა KEY PLAN



1	თარიღი	ალწერა
2	თარიღი 1 DATE 1	
3	თარიღი 2 DATE 2	
4	თარიღი 3 DATE 3	

გამოცემა: 22.08.2022

CAD DWG FILE: AUTOCAD

შესრულა:
ISSUE: გ.გ G.G

შეამოწმა:
CHECKED: რ.ხ R.KH

საავტორო უფლებები:
COPYRIGHT: "შპს ემ არქიტექტურა" LTD M ARCHITECTURE

სათაური
TITLE

A3

მეორე სართულის გეგმა +3.90 ნიშნულზე

საოფისე ფართობი 426.1 მ2.
საბაფხულო ფართობი 81.3 მ2.
კიბის უჯრედისა და სადარბაზოს ფართობი 85.6 მ2.
საერთო ფართობი 593.0 მ2

ექსპლიკაცია:

1. ოფისი №1 საერთო ფართი- 272.8 მ2.
   აქედან
   საოფისე ფართობი-225.5 მ2
   საბაფხულო ფართობი - 47.3 მ2.

2. ოფისი №2 საერთო ფართი- 122.5 მ2.
   აქედან
   საოფისე ფართობი-105.5 მ2
   საბაფხულო ფართობი - 17.0 მ2

3. ოფისი №3 საერთო ფართი- 112.1 მ2.
   აქედან
   საოფისე ფართობი-95.1 მ2
   საბაფხულო ფართობი - 17.0 მ2

4. კიბის უჯრედისა და სადარბაზოს ფართობი - 85.6 მ2.

2 სართულის გეგმა +3.90 ნიშნულზე

მ. 1:150

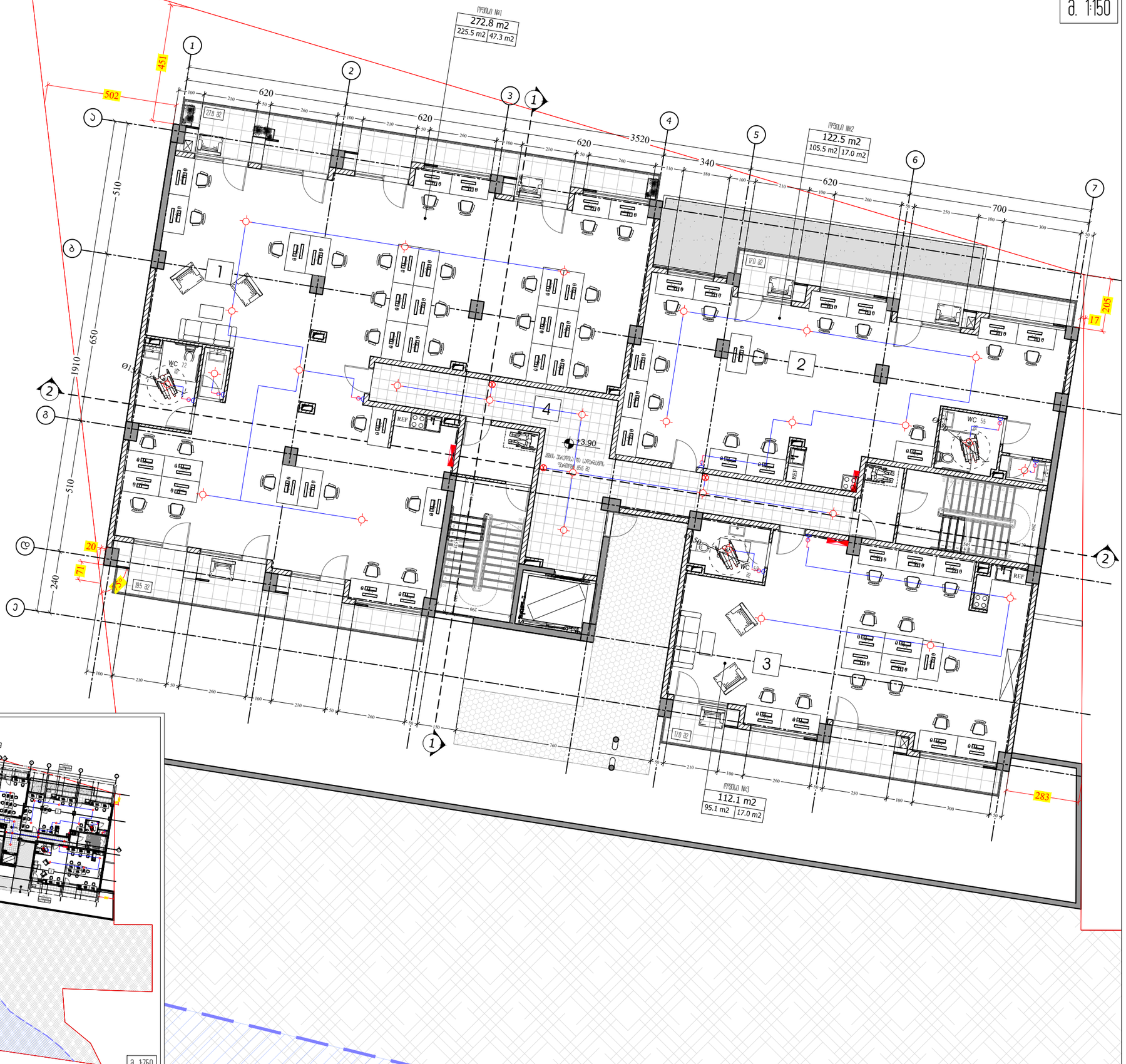

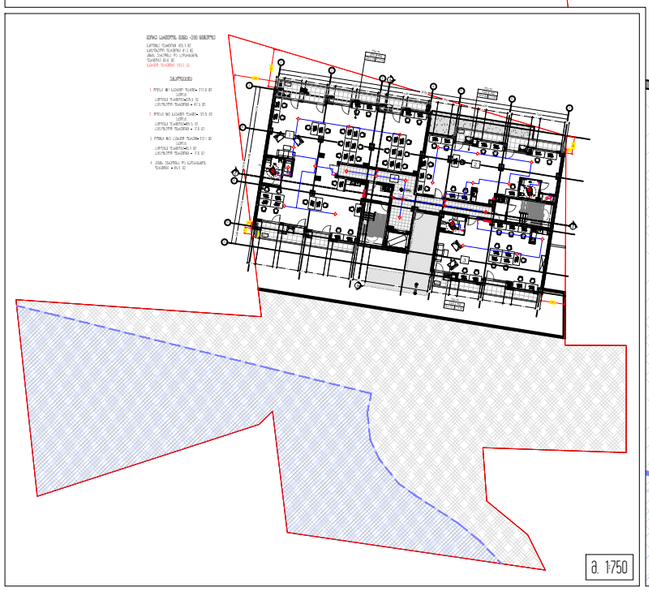

M ARCHITECTURE

ფაქტიური მისამართი: ქ.თბილისი, საბურთალო, პენიის ქ. №34
ელ-ფოსტა: **info_ma@yahoo.com**
www.marchitecture.ge
Legal address: Pekinis str.#34, Saburtalo, Tbilisi, Georgia
E-mail:
info_ma@yahoo.com
www.marchitecture.ge

მრავალფუნქციური კომპლექსი/მშენობა

სტრუქტურა
STRUCTURE

პროექტის მისამართი
ქ თბილისი, სოფ. გლდანი "ავშნიანი" (01.11.17.023.215)
PROJECT ADDRESS
Tbilisi, Vilage Gldani "Avshniani" (01.11.17.023.215)

დამკვეთი
CLIENT

ფიზიკური პირი:

შენიშვნები:
1. ნახაზზე ზომები მოცემულია სანიმებრებმ;
2. ნახაზზე ყველა ცვლილება მშენებლობისას მეთანხმებული უნდა იქნა პროექტის ავტორებთან;
3. ფერილის პროექტირებით ავტომატურად ვერ ვარიანტი;

პირობითი ნიშნები:

სიტუაციური სქემა KEY PLAN



1	თარიღი	ალწერა
2	თარიღი 1 DATE 1	
3	თარიღი 2 DATE 2	
4	თარიღი 3 DATE 3	

გამოცემა: 22.08.2022

CAD DWG FILE: AUTOCAD

შესრულა:
ISSUE: გ.გ G.G

შეამოწმა:
CHECKED: რ.ხ R.KH

საავტორო უფლებები:
COPYRIGHT: "შპს ემ არქიტექტურა" LTD M ARCHITECTURE

სათაური
TITLE
2 სართულის გეგმა +3.90; ნიშნულზე

A3

მესამე სართულის გეგმა +7.10 ნიშნულზე

საოფისე ფართობი 426.1 მ2.
საზაფხულო ფართობი 84.8 მ2.
კიბის უჯრედისა და სადარბაზოს ფართობი 85.6 მ2.
საერთო ფართობი 596.5 მ2

ექსპლიკაცია:

1. ოფისი №4 საერთო ფართი- 272.8 მ2.
   აქედან
   საოფისე ფართობი-225.5 მ2
   საზაფხულო ფართობი - 47.3 მ2.
2. ოფისი №5 საერთო ფართი- 122.5 მ2.
   აქედან
   საოფისე ფართობი-105.5 მ2
   საზაფხულო ფართობი - 17.0 მ2
3. ოფისი №6 საერთო ფართი- 112.1 მ2.
   აქედან
   საოფისე ფართობი-95.1 მ2
   საზაფხულო ფართობი - 17.0 მ2
4. კიბის უჯრედისა და სადარბაზოს ფართობი - 85.6 მ2.
5. ტექნიკური დანიშნულების აივანი 3.5 მ2.

3 სართულის გეგმა +7.10 ნიშნულზე

მ. 1:150

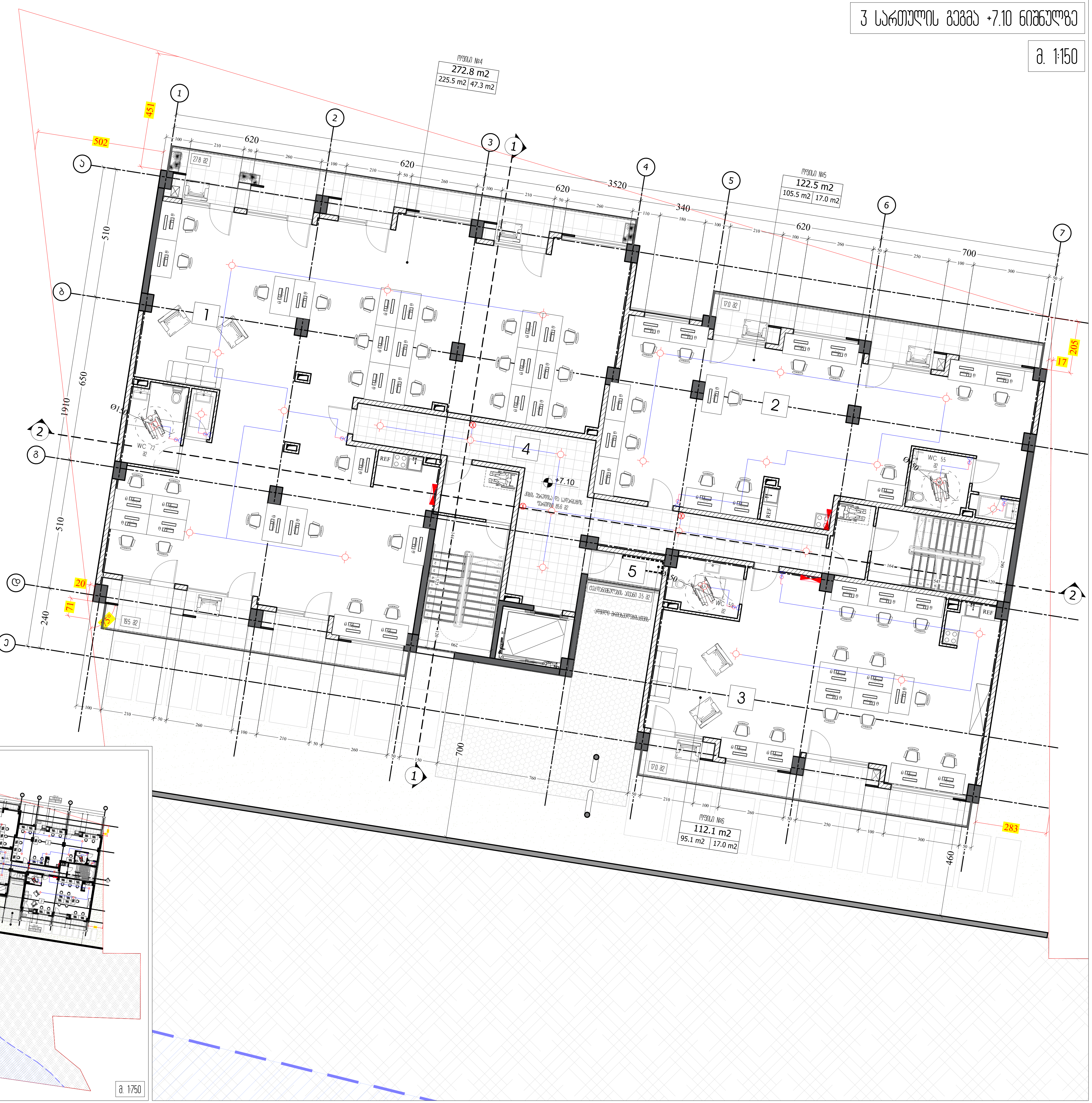

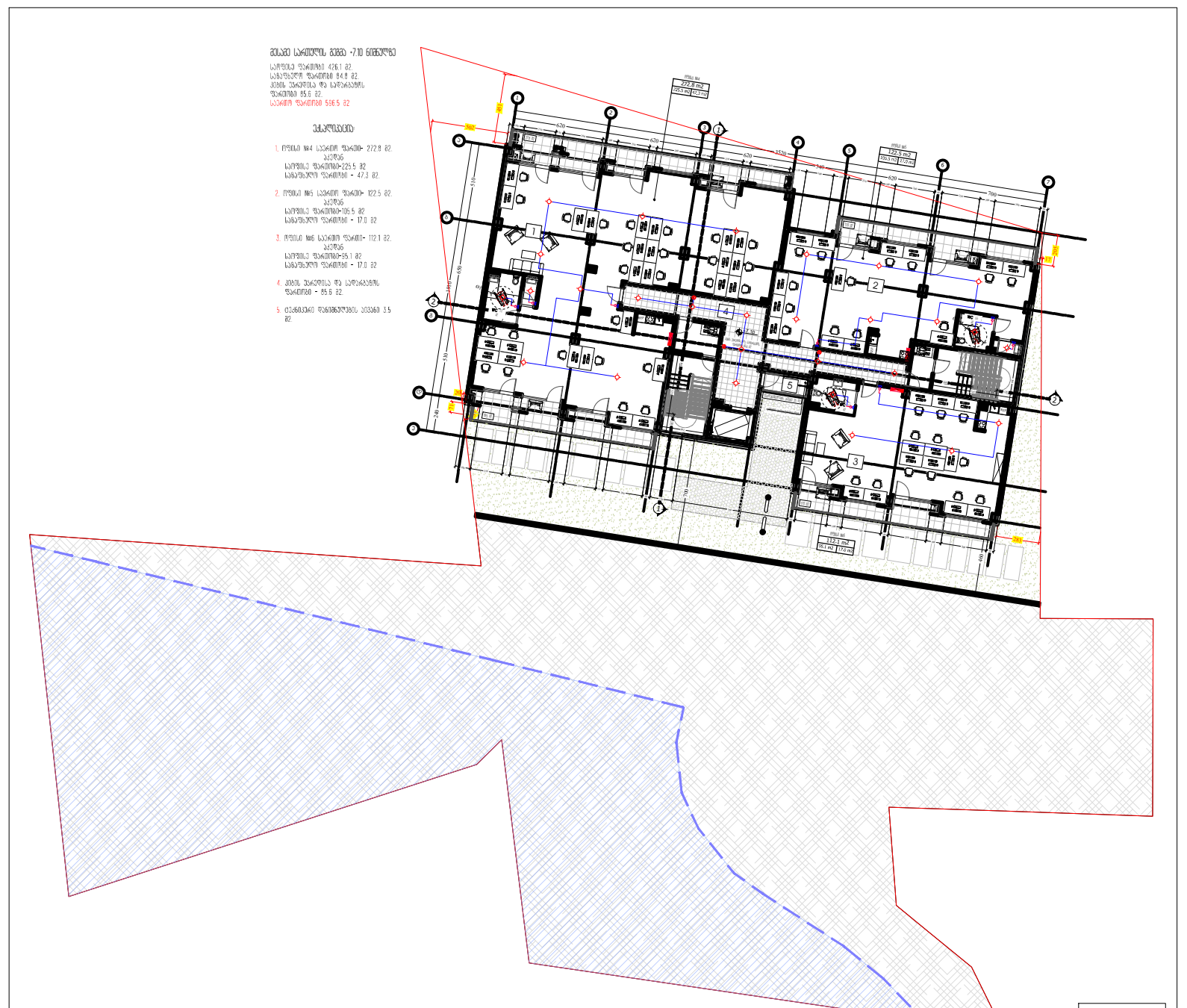

მ. 1:750

M ARCHITECTURE
ფაქტიური მისამართი: ქ.თბილისი, საბურთალო, პეკინის ქ. №34
ელ-ფოსტა: **info_ma@yahoo.com**
www.marchitecture.ge
Legal address: Pekinis str.#34, Saburtalo, Tbilisi, Georgia
E-mail:
info_ma@yahoo.com
www.marchitecture.ge

მრავალფუნქციური კომპლექსი/შენობა

სტრუქტურა
STRUCTURE

პროექტის მისამართი
ქ თბილისი, სოფ. გლდანი "ავშნიანი" (01.11.17.023.215)
PROJECT ADDRESS
Tbilisi, Vilage Gldani "Avshniani" (01.11.17.023.215)

დამკვეთი ფიზიკური პირი:
CLIENT

შენიშვნები:
1. ნახაზზე ზომები მოცემულია სანტიმეტრებში;
2. ნახაზზე ყველა ცვლილება მშენებლობისას შეთანხმებული უნდა იყოს პროექტის ავტორთან;
3. ფურცლის კორექტირებით ავტომატურად უქმდება წინა ვარიანტი;

პირობითი ნიშნები:

სიტუაციური სქემა KEY PLAN



1	თარიღი	აღწერა
2	თარიღი 1 DATE 1	
3	თარიღი 2 DATE 2	
4	თარიღი 3 DATE 3	

გამოცემა: 22.08.2022

CAD DWG FILE: AUTOCAD

შეასრულა: ISSUE: გ.გ G.G

შეამოწმა: CHECKED: რ.ხ R.KH

საავტორო უფლებები: COPYRIGHT: "შპს ემ არქიტექტურა" LTD M ARCHITECTURE

სათაური
TITLE
3 სართულის გეგმა +7.10; ნიშნულზე

A3

მეოთხე სართულის გეგმა +10.30 ნიშნულზე

საოფისე ფართობი 426.1 მ2.
საგაფხულო ფართობი 81.3 მ2.
კიბის უჯრედისა და სადარბაზოს
ფართობი 85.6 მ2.
საერთო ფართობი 593.0 მ2

ექსპლიკაცია:

1. ოფისი №7 საერთო ფართი- 272.8 მ2.
   აქედან
   საოფისე ფართობი-225.5 მ2
   საგაფხულო ფართობი - 47.3 მ2.

2. ოფისი №8 საერთო ფართი- 122.5 მ2.
   აქედან
   საოფისე ფართობი-105.5 მ2
   საგაფხულო ფართობი - 17.0 მ2

3. ოფისი №9 საერთო ფართი- 112.1 მ2.
   აქედან
   საოფისე ფართობი-95.1 მ2
   საგაფხულო ფართობი - 17.0 მ2

4. კიბის უჯრედისა და სადარბაზოს
   ფართობი - 85.6 მ2.

4 სართულის გეგმა +10.30 ნიშნულზე

მ. 1:150

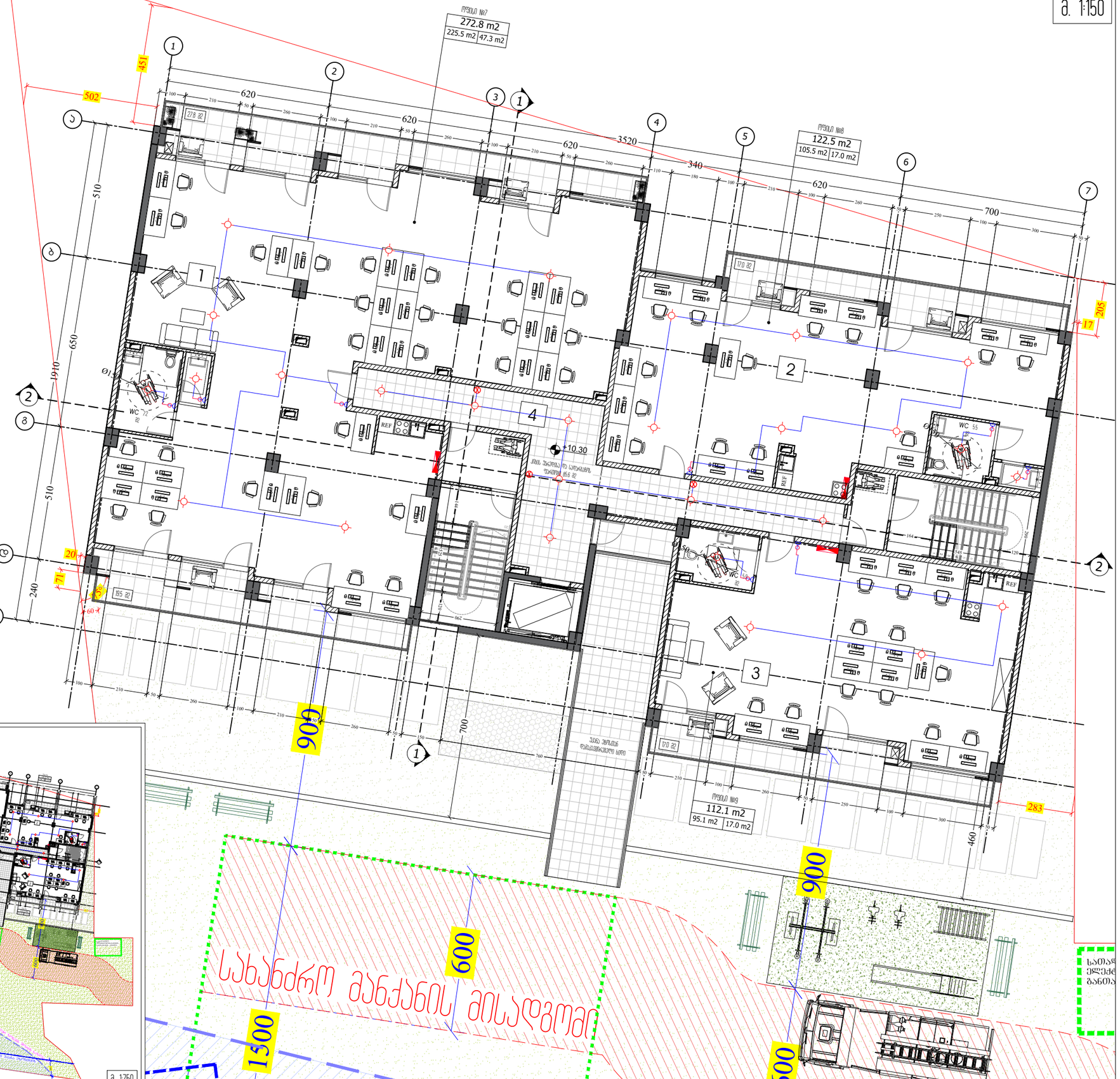

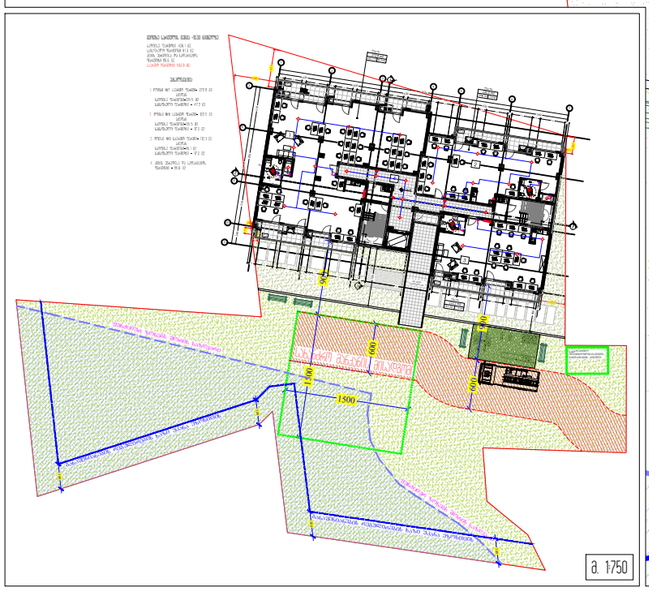

M ARCHITECTURE

ფაქტიური მისამართი: ქ.თბილისი, საბურთალო, პენიის ქ. №34
ელ.ფოსტა: **info_ma@yahoo.com**
www.marchitecture.ge
Legal address: Pekinis str.#34, Saburtalo, Tbilisi, Georgia
E-mail:
info_ma@yahoo.com
www.marchitecture.ge

მრავალფუნქციური კომპლექსი/მშენობა

სტრუქტურა
STRUCTURE

პროექტის მისამართი
ქ თბილისი, სოფ. გლდანი "ავშნიანი" (01.11.17.023.215)
PROJECT ADDRESS
Tbilisi, Vilage Gldani "Avshniani" (01.11.17.023.215)

დამკვეთი
CLIENT

ფიზიკური პირი:

შენიშვნები:
1. ნახაზზე ზომები მოცემულია სანიმებრებამ;
2. ნახაზზე ყველა ცვლილება მშენებლობისას მეთანხმებული უნდა იქნა პროექტის ავტორებთან;
3. ფერადოვნი კორპუსებირებით ავტომატურად უქმდება ნინა პარიანტი;

პირობითი ნიშნები:

სიტუაციური სქემა KEY PLAN



1	თარიღი	ალწერა
2	თარიღი 1 DATE 1	
3	თარიღი 2 DATE 2	
4	თარიღი 3 DATE 3	

გამოცემა: 22.08.2022

CAD DWG FILE: AUTOCAD

შესრულა:
ISSUE: გ.გ G.G

შეამოწმა:
CHECKED: რ.ხ R.KH

საავტორო უფლებები:
COPYRIGHT: "შპს ემ არქიტექტურა" LTD M ARCHITECTURE

სათაური
TITLE

4 სართულის გეგმა +10.30; ნიშნულზე

A3

მეხუთე სართულის გეგმა +13.50 ნიშნულზე

საოფისე ფართობი 287.5 მ2.
საზაფხულო ფართობი 84.6 მ2.
კიბის უჯრედისა და სადარბაზოს ფართობი 85.6 მ2.
საცხოვრებელი ფართობი - 135.1 მ2.
საერთო ფართობი 592.8 მ2

ექსპლიკაცია:

1. ოფისი №10 საერთო ფართი- 221.3 მ2.
   აქედან
   საოფისე ფართობი-182.0 მ2
   საზაფხულო ფართობი - 39.3 მ2.

2. ოფისი №11 საერთო ფართი- 122.5 მ2.
   აქედან
   საოფისე ფართობი-105.5 მ2
   საზაფხულო ფართობი - 17 მ2

3. კიბის უჯრედისა და სადარბაზოს ფართობი - 85.6 მ2.

4. ტექნიკური დანიშნულების აივანი 3.5 მ2.

5 სართულის გეგმა +13.50 ნიშნულზე

მ. 1:150

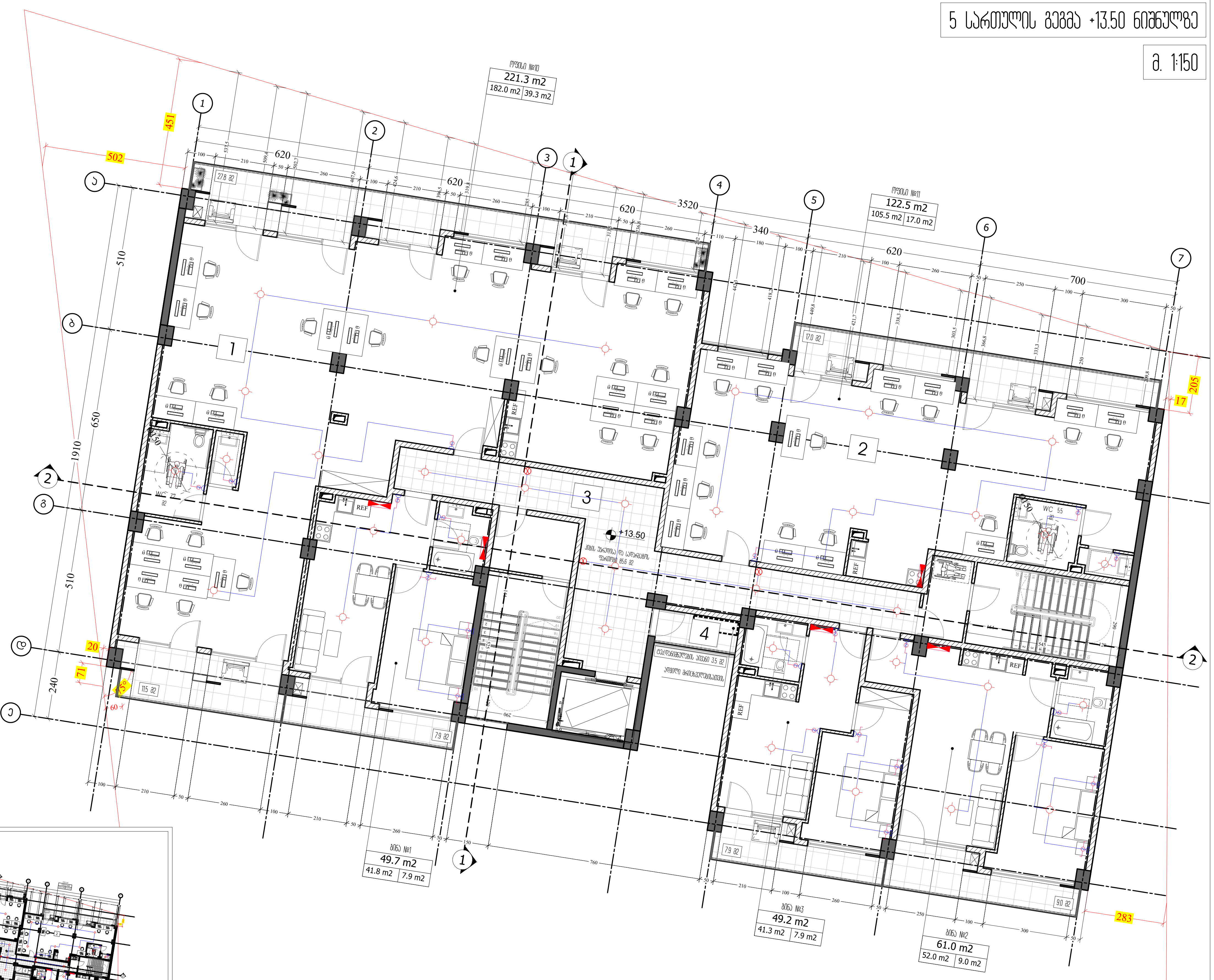

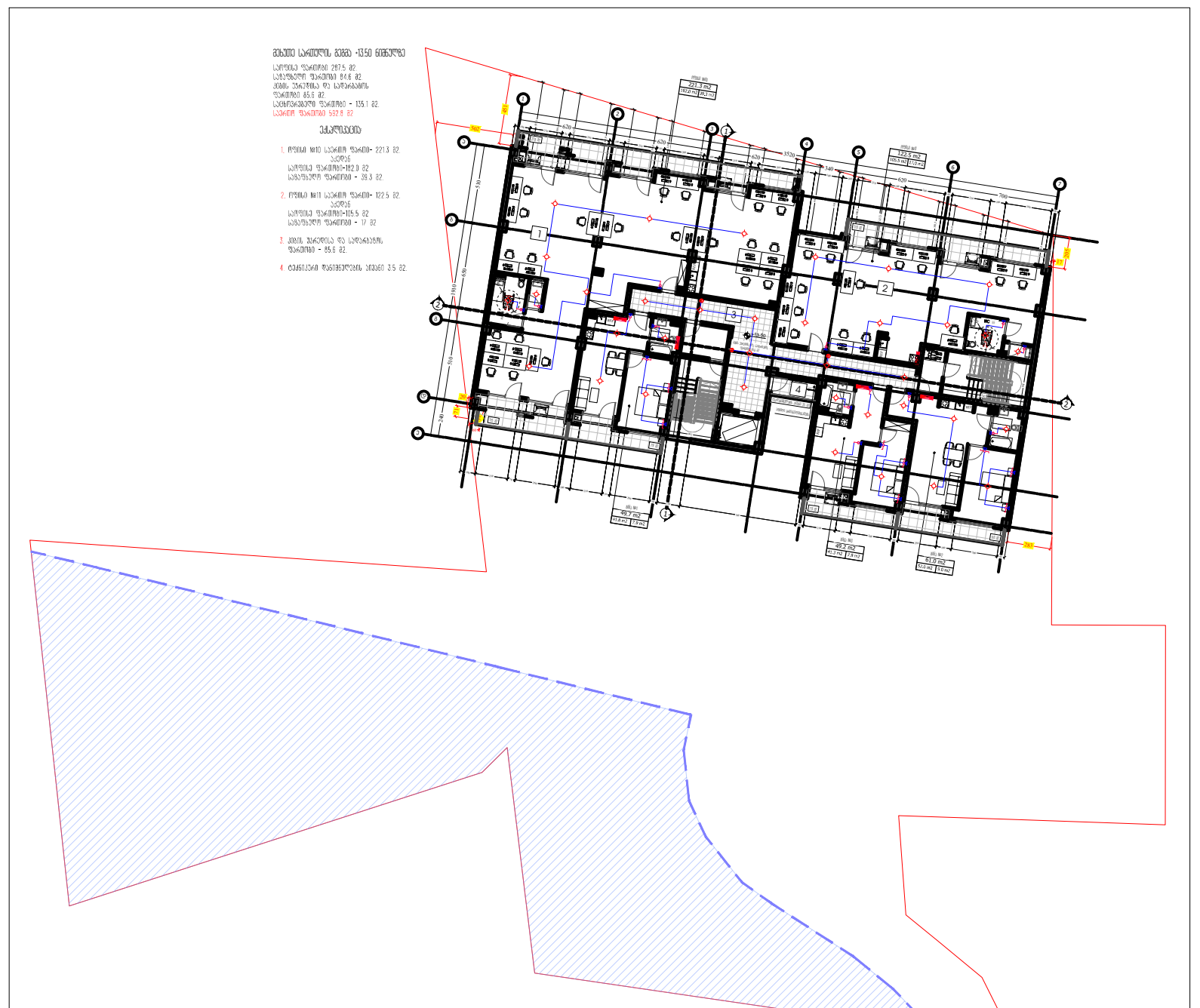

მ. 1:750

M ARCHITECTURE

ფაქტიური მისამართი: ქ.თბილისი, საბურთალო, პეკინის ქ. №34
ელ-ფოსტა: info_ma@yahoo.com
www.marchitecture.ge
Legal address: Pekinis str.#34, Saburtalo, Tbilisi, Georgia
E-mail:
info_ma@yahoo.com
www.marchitecture.ge

მრავალფუნქციური კომპლექსი/შენობა

სტრუქტურა
STRUCTURE

პროექტის მისამართი
ქ თბილისი, სოფ. გლდანი "ავშნიანი" (01.11.17.023.215)
PROJECT ADDRESS
Tbilisi, Vilage Gldani "Avshniani" (01.11.17.023.215)

დამკვეთი ფიზიკური პირი:
CLIENT

შენიშვნები:
1. ნახაზზე ზომები მოცემულია სანტიმეტრებში;
2. ნახაზზე ყველა ცვლილება მშენებლობისას შეთანხმებული უნდა იყოს პროექტის ავტორთან;
3. ფურცლის კორექტირებით ავტომატურად უქმდება წინა ვარიანტი;

პირობითი ნიშნები:

სიტუაციური სქემა KEY PLAN



1	თარიღი	აღწერა
2	თარიღი 1 DATE 1	
3	თარიღი 2 DATE 2	
4	თარიღი 3 DATE 3	

გამოცემა: 22.08.2022

CAD DWG FILE: AUTOCAD

შეასრულა: ISSUE:	გ.გ	G.G
შეამოწმა: CHECKED:	რ.ხ	R.KH

საავტორო უფლებები: "შპს ემ არქიტექტურა"
COPYRIGHT: LTD M ARCHITECTURE

სათაური
TITLE
5 სართულის გეგმა +13.50; ნიშნულზე

A3

მეექვსე სართულის გეგმა +16.70 ნიშნულზე

საცხოვრებელი ფართობი 413.6 მ2.
საზაფხულო ფართობი 47.1 მ2.
კიბის უჯრედისა და სადარბაზოს ფართობი 90.4 მ2.
საერთო ფართობი 551.1 მ2



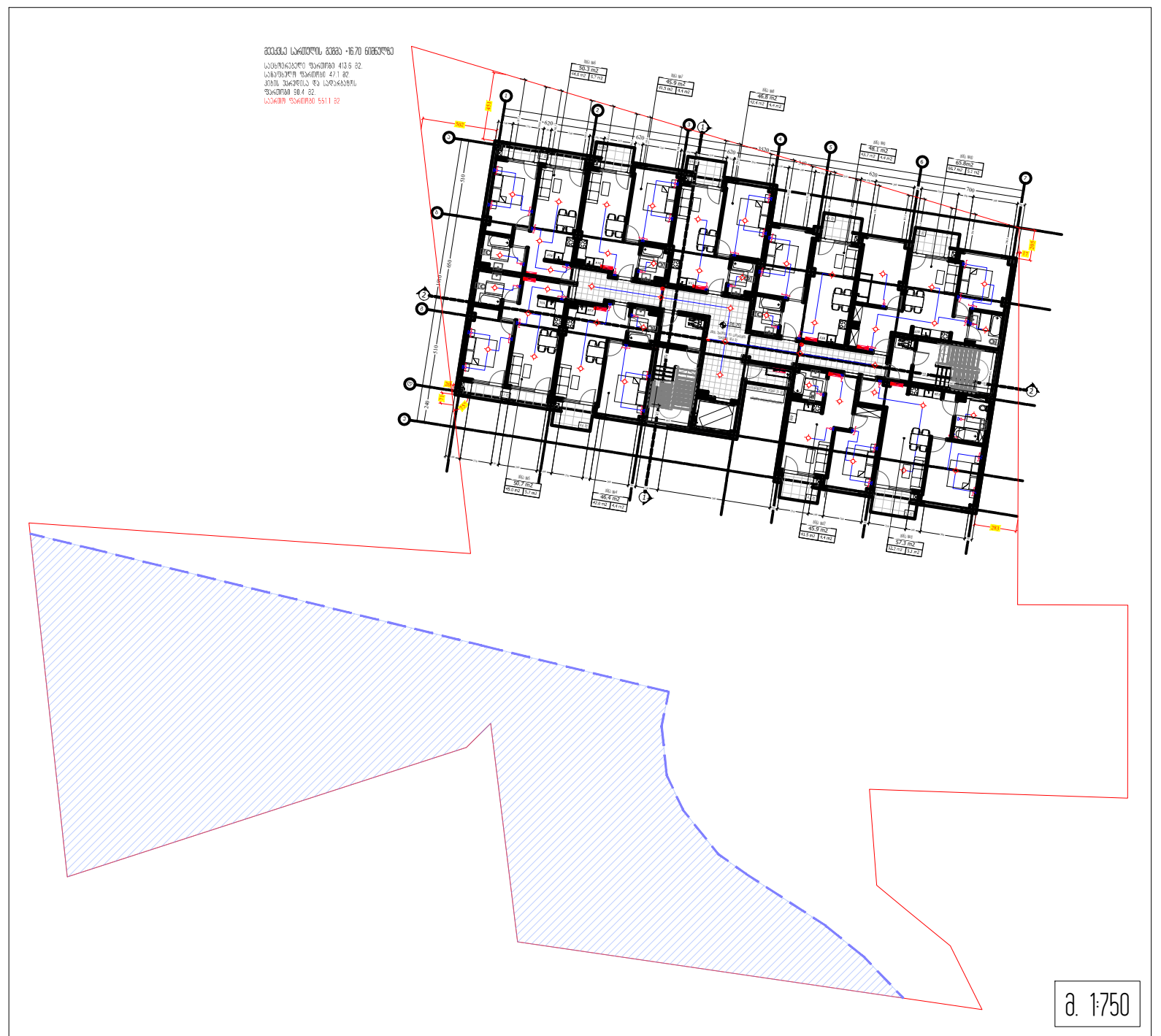

M ARCHITECTURE

ფაქტიური მისამართი: ქ.თბილისი, საბურთალო, პეკინის ქ. №34
ელ-ფოსტა: info_ma@yahoo.com
www.marchitecture.ge
Legal address: Pekinis str.#34, Saburtalo, Tbilisi, Georgia
E-mail:
info_ma@yahoo.com
www.marchitecture.ge

მრავალფუნქციური კომპლექსი/შენობა

სტრუქტურა
STRUCTURE

პროექტის მისამართი
ქ თბილისი, სოფ. გლდანი "ავშნიანი" (01.11.17.023.215)
PROJECT ADDRESS
Tbilisi, Vilage Gldani "Avshniani" (01.11.17.023.215)

დამკვეთი ფიზიკური პირი:
CLIENT

შენიშვნები:
1. ნახაზზე ზომები მოცემულია სანტიმეტრებში;
2. ნახაზზე ყველა ცვლილება მშენებლობისას შეთანხმებული უნდა იყოს პროექტის ავტორთან;
3. ფურცლის კორექტირებით ავტომატურად უქმდება წინა ვარიანტი;

პირობითი ნიშნები:

სიტუაციური სქემა KEY PLAN



1	თარიღი	აღწერა
2	თარიღი 1 DATE 1	
3	თარიღი 2 DATE 2	
4	თარიღი 3 DATE 3	

გამოცემა: 22.08.2022

CAD DWG FILE: AUTOCAD

შეასრულა: ISSUE: გ.გ G.G

შეამოწმა: CHECKED: რ.ხ R.KH

საავტორო უფლებები: COPYRIGHT: "შპს ემ არქიტექტურა" LTD M ARCHITECTURE

სათაური TITLE
6 სართულის გეგმა +16.70; ნიშნულზე

A3

მეშვიდე სართულის გეგმა +19.90 ნიშნულზე

საცხოვრებელი ფართობი 413.6 მ2.
საგაფხულო ფართობი 47.1 მ2.
კიბის უჯრედისა და სადარბაზოს
ფართობი 90.4 მ2.
საერთო ფართობი 551.1 მ2

7 სართულის გეგმა +19.90 ნიშნულზე

მ. 1:150



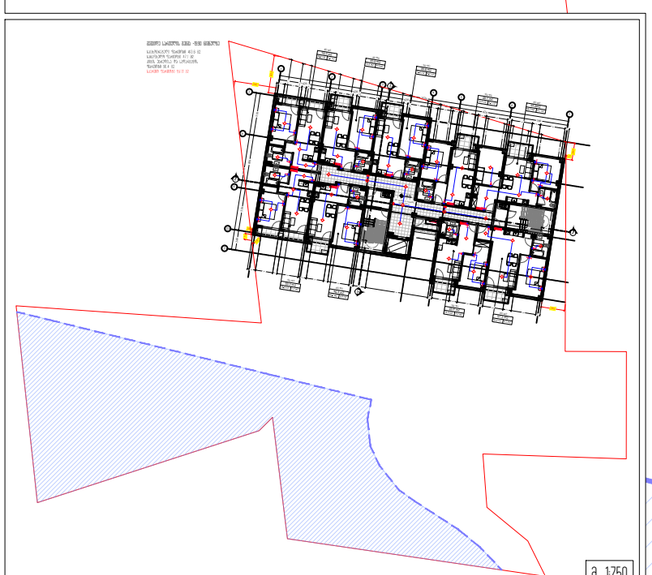

M ARCHITECTURE

ფაქტიური მისამართი: ქ.თბილისი, საბურთალო, პენიის ქ. №34
ელ.ფოსტა: info_ma@yahoo.com
www.marchitecture.ge
Legal address: Pekinis str.#34, Saburtalo, Tbilisi, Georgia
E-mail:
info_ma@yahoo.com
www.marchitecture.ge

მრავალფუნქციური კომპლექსი/მშენობა

სტრუქტურა
STRUCTURE

პროექტის მისამართი
ქ თბილისი, სოფ. გლდანი "ავშნიანი" (01.11.17.023.215)
PROJECT ADDRESS
Tbilisi, Village Gldani "Avshniani" (01.11.17.023.215)

დამკვეთი
CLIENT

ფიზიკური პირი:

შენიშვნები:
1. ნახაზზე ზომები მოცემულია სანიმუშოდ;
2. ნახაზზე ყველა ცვლილება მშენებლობისას მეთანხმებული უნდა იქნეს პროექტის ავტორებთან;
3. ფერილის პროექტირებით ავტომატურად უქმდება წინა ვარიანტი;

პირობითი ნიშნები:

სიტუაციური სქემა — KEY PLAN



1	თარიღი	აღწერა
2	თარიღი 1 DATE 1	
3	თარიღი 2 DATE 2	
4	თარიღი 3 DATE 3	

გამოცემა: 22.08.2022

CAD DWG FILE: AUTOCAD

შეასრულა:
ISSUE: გ.გ G.G

შეამოწმა:
CHECKED: რ.ხ R.KH

საავტორო უფლებები:
COPYRIGHT: "შპს ემ არქიტექტურა" LTD M ARCHITECTURE

სათაური
TITLE

7 სართულის გეგმა +19.90; ნიშნულზე

A3

მერვე სართულის გეგმა +23.10 ნიშნულზე

საცხოვრებელი ფართობი 413.6 მ2.
საზაფხულო ფართობი 47.1 მ2.
კიბის უჯრედისა და სადარბაზოს ფართობი 90.4 მ2.
საერთო ფართობი 551.1 მ2

8 სართულის გეგმა +23.10 ნიშნულზე

მ. 1:150



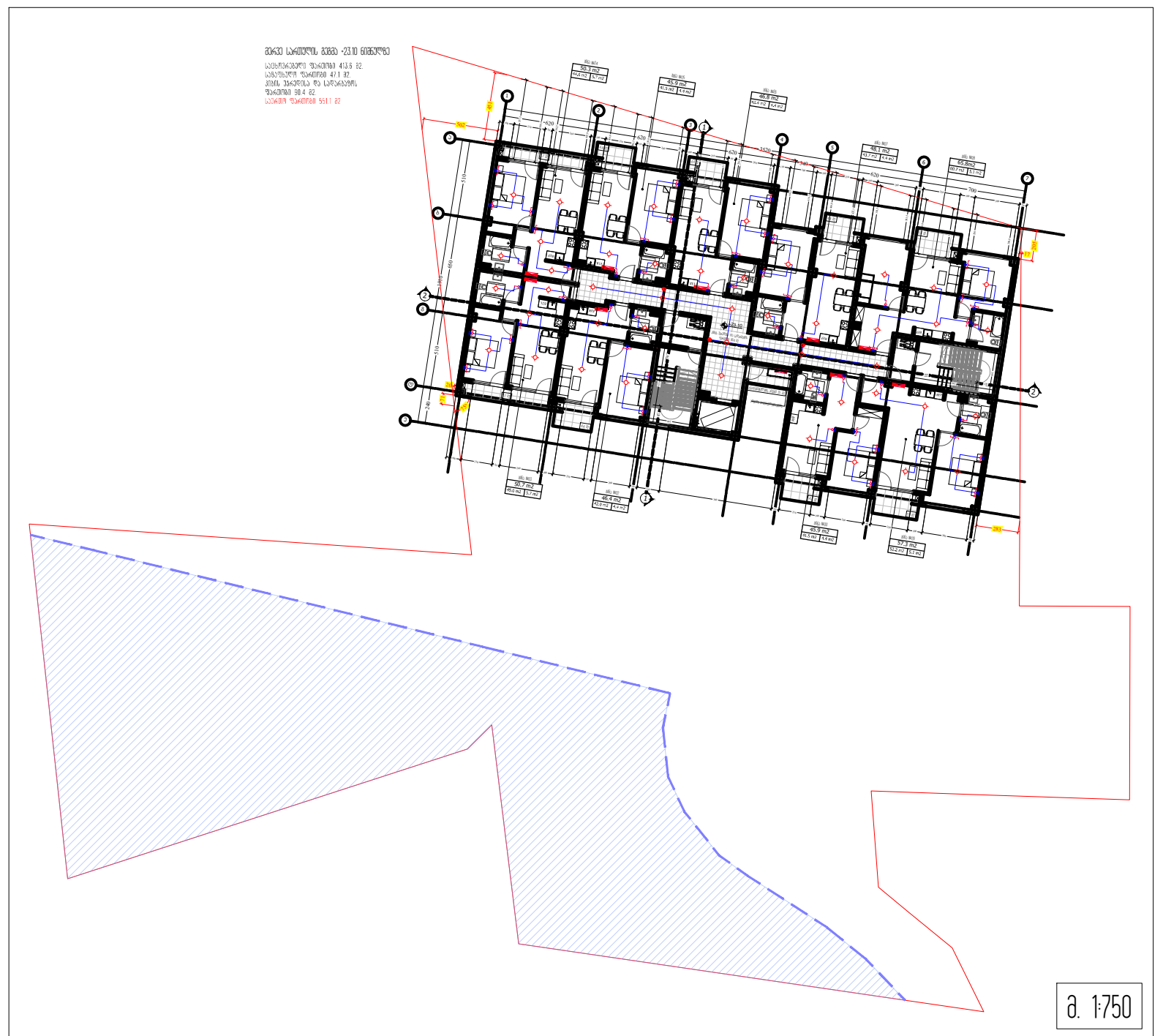

M ARCHITECTURE

ფაქტიური მისამართი: ქ.თბილისი, საბურთალო, პეკინის ქ. №34
ელ-ფოსტა: **info_ma@yahoo.com**
www.marchitecture.ge
Legal address: Pekinis str.#34, Saburtalo, Tbilisi, Georgia
E-mail:
info_ma@yahoo.com
www.marchitecture.ge

მრავალფუნქციური კომპლექსი/შენობა

სტრუქტურა
STRUCTURE

პროექტის მისამართი
ქ თბილისი, სოფ. გლდანი "ავშნიანი" (01.11.17.023.215)
PROJECT ADDRESS
Tbilisi, Vilage Gldani "Avshniani" (01.11.17.023.215)

დამკვეთი ფიზიკური პირი:
CLIENT

შენიშვნები:
1. ნახაზზე ზომები მოცემულია სანტიმეტრებში;
2. ნახაზზე ყველა ცვლილება მშენებლობისას შეთანხმებული უნდა იყოს პროექტის ავტორთან;
3. ფურცლის კორექტირებით ავტომატურად უქმდება წინა ვარიანტი;

პირობითი ნიშნები:

სიტუაციური სქემა KEY PLAN



1	თარიღი	აღწერა
2	თარიღი 1 DATE 1	
3	თარიღი 2 DATE 2	
4	თარიღი 3 DATE 3	

გამოცემა: 22.08.2022

CAD DWG FILE: AUTOCAD

შეასრულა: ISSUE:	გ.გ	G.G
შეამოწმა: CHECKED:	რ.ხ	R.KH

საავტორო უფლებები: COPYRIGHT: "შპს ემ არქიტექტურა" LTD M ARCHITECTURE

სათაური
TITLE
8 სართულის გეგმა +23.10; ნიშნულზე

A3

მეცხრე სართულის გეგმა +26.30 ნიშნულზე

საცხოვრებელი ფართობი 413.6 მ2.
საგაფხულო ფართობი 47.1 მ2.
კიბის უჯრედისა და სადარბაზოს
ფართობი 90.4 მ2.
საერთო ფართობი 551.1 მ2



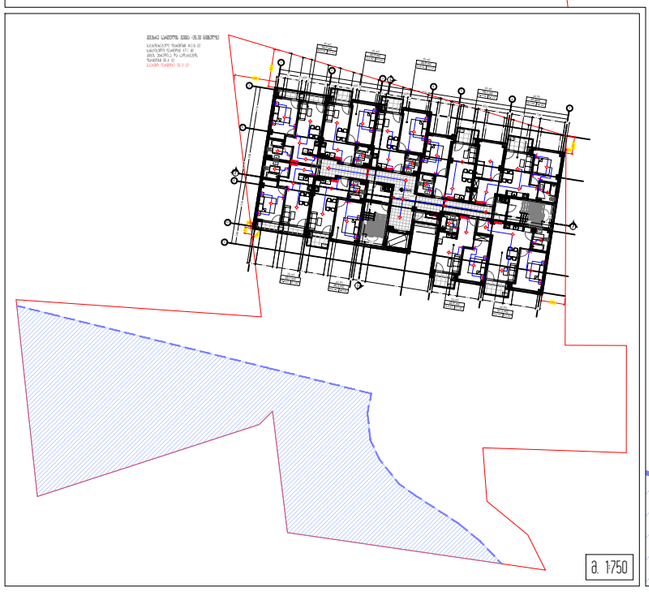

M ARCHITECTURE

ფაქტიური მისამართი: ქ.თბილისი, საბურთალო, პენიის ქ. №34
ელ-ფოსტა: info_ma@yahoo.com
www.marchitecture.ge
Legal address: Pekinis str.#34, Saburtalo, Tbilisi, Georgia
E-mail:
info_ma@yahoo.com
www.marchitecture.ge

მრავალფუნქციური კომპლექსი/მშენობა

სტრუქტურა
STRUCTURE

პროექტის მისამართი
ქ თბილისი, სოფ. გლდანი "ავშნიანი" (01.11.17.023.215)
PROJECT ADDRESS
Tbilisi, Vilage Gldani "Avshniani" (01.11.17.023.215)

დამკვეთი
CLIENT

ფიზიკური პირი:

შენიშვნები:
1. ნახაზზე ზომები მოცემულია სანიმებრებამ;
2. ნახაზზე ყველა ცვლილება მშენებლობისას მეთანხმებული უნდა იქნეს პროექტის ავტორებთან;
3. ფერადოვნი პროექტირებით ავტომატურად ვადდება ნინა პირიანი;

პირობითი ნიშნები:

სიტუაციური სქემა KEY PLAN



1	თარიღი	ალწერა
2	თარიღი 1 DATE 1	
3	თარიღი 2 DATE 2	
4	თარიღი 3 DATE 3	

გამოცემა: 22.08.2022

CAD DWG FILE: AUTOCAD

შეასრულა: ISSUE: გ.გ G.G
შეამოწმა: CHECKED: რ.ხ R.KH

საავტორო უფლებები: COPYRIGHT: "შპს ემ არქიტექტურა" LTD M ARCHITECTURE

სათაური TITLE
9 სართულის გეგმა +26.30; ნიშნულზე

A3

მეათე სართულის გეგმა +29.50 ნიშნულზე

საცხოვრებელი ფართობი 413.6 მ2.
საზაფხულო ფართობი 47.1 მ2.
კიბის უჯრედისა და სადარბაზოს ფართობი 90.4 მ2.
საერთო ფართობი 551.1 მ2

10 სართულის გეგმა +29.50 ნიშნულზე

მ. 1:150



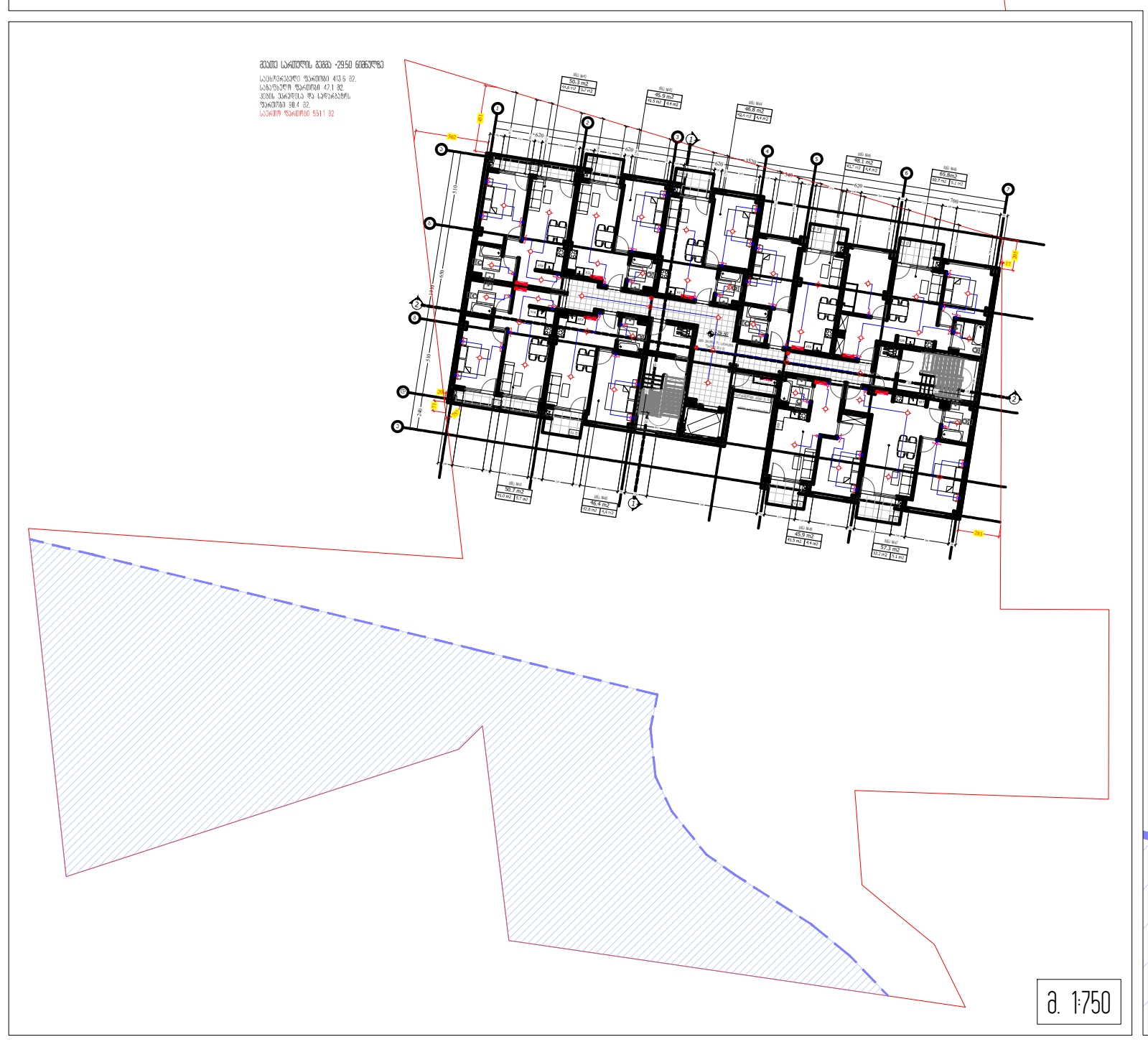

მ. 1:750

M ARCHITECTURE

ფაქტიური მისამართი: ქ.თბილისი, საბურთალო, პეკინის ქ. №34
ელ-ფოსტა: info_ma@yahoo.com
www.marchitecture.ge
Legal address: Pekinis str.#34, Saburtalo, Tbilisi, Georgia
E-mail:
info_ma@yahoo.com
www.marchitecture.ge

მრავალფუნქციური კომპლექსი/შენობა

სტრუქტურა
STRUCTURE

პროექტის მისამართი
ქ თბილისი, სოფ. გლდანი "ავშნიანი" (01.11.17.023.215)
PROJECT ADDRESS
Tbilisi, Vilage Gldani "Avshniani" (01.11.17.023.215)

დამკვეთი ფიზიკური პირი:
CLIENT

შენიშვნები:
1. ნახაზზე ზომები მოცემულია სანტიმეტრებში;
2. ნახაზზე ყველა ცვლილება მშენებლობისას შეთანხმებული უნდა იყოს პროექტის ავტორთან;
3. ფურცლის კორექტირებით ავტომატურად უქმდება წინა ვარიანტი;

პირობითი ნიშნები:

სიტუაციური სქემა KEY PLAN



1	თარიღი	აღწერა
2	თარიღი 1 DATE 1	
3	თარიღი 2 DATE 2	
4	თარიღი 3 DATE 3	

გამოცემა: 22.08.2022

CAD DWG FILE: AUTOCAD

შეასრულა: ISSUE:	გ.გ	G.G
შეამოწმა: CHECKED:	რ.ხ	R.KH

საავტორო უფლებები: COPYRIGHT: "შპს ემ არქიტექტურა" LTD M ARCHITECTURE

სათაური
TITLE
10 სართულის გეგმა +29.50; ნიშნულზე

A3

მეთერთმეტე სართულის გეგმა +32.70 ნიშნულზე

საცხოვრებელი ფართობი 371.3 მ2.
საზაფხულო ფართობი 78.6 მ2.
კიბის უჯრედისა და სადარბაზოს ფართობი 92,2 მ2.
საერთო ფართობი 542.1 მ2

11 სართულის გეგმა +32.70 ნიშნულზე

მ. 1:150



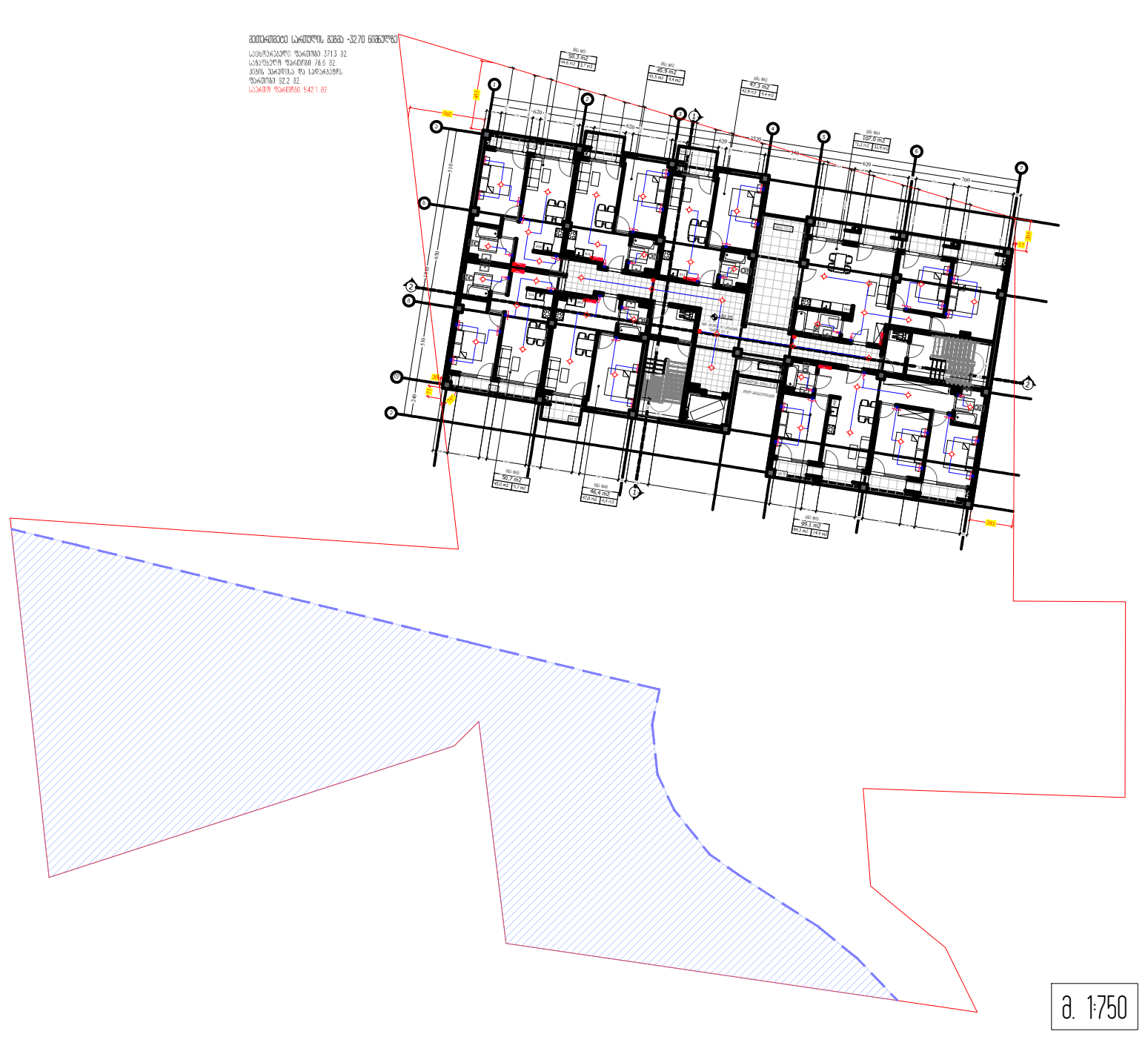

მ. 1:750

M ARCHITECTURE
ფაქტიური მისამართი: ქ.თბილისი, საბურთალო, პეკინის ქ. №34
ელ-ფოსტა: info_ma@yahoo.com
www.marchitecture.ge
Legal address: Pekinis str.#34, Saburtalo, Tbilisi, Georgia
E-mail:
info_ma@yahoo.com
www.marchitecture.ge

მრავალფუნქციური კომპლექსი/შენობა

სტრუქტურა
STRUCTURE

პროექტის მისამართი
ქ თბილისი, სოფ. გლდანი "ავშნიანი" (01.11.17.023.215)
PROJECT ADDRESS
Tbilisi, Vilage Gldani "Avshniani" (01.11.17.023.215)

დამკვეთი ფიზიკური პირი:
CLIENT

შენიშვნები:
1. ნახაზზე ზომები მოცემულია სანტიმეტრებში;
2. ნახაზზე ყველა ცვლილება მშენებლობისას შეთანხმებული უნდა იყოს პროექტის ავტორთან;
3. ფურცლის კორექტირებით ავტომატურად უქმდება წინა ვარიანტი;

პირობითი ნიშნები:

სიტუაციური სქემა KEY PLAN



1	თარიღი	აღწერა
2	თარიღი 1 DATE 1	
3	თარიღი 2 DATE 2	
4	თარიღი 3 DATE 3	

გამოცემა: 22.08.2022

CAD DWG FILE: AUTOCAD

შეასრულა: ISSUE:	გ.გ	G.G
შეამოწმა: CHECKED:	რ.ხ	R.KH

საავტორო უფლებები: "შპს ემ არქიტექტურა"
COPYRIGHT: LTD M ARCHITECTURE

სათაური
TITLE
11 სართულის გეგმა +32.70; ნიშნულზე

A3

მეთორმეტე სართულის გეგმა +35.90 ნიშნულზე

საცხოვრებელი ფართობი 165.4 მ2.
საგაფხულო ფართობი 207.8 მ2.
კიბის უჯრედისა და სადარბაზოს
ფართობი 84,5 მ2.
საერთო ფართობი 457.7 მ2

12 სართულის გეგმა +35.90 ნიშნულზე

მ. 1:150

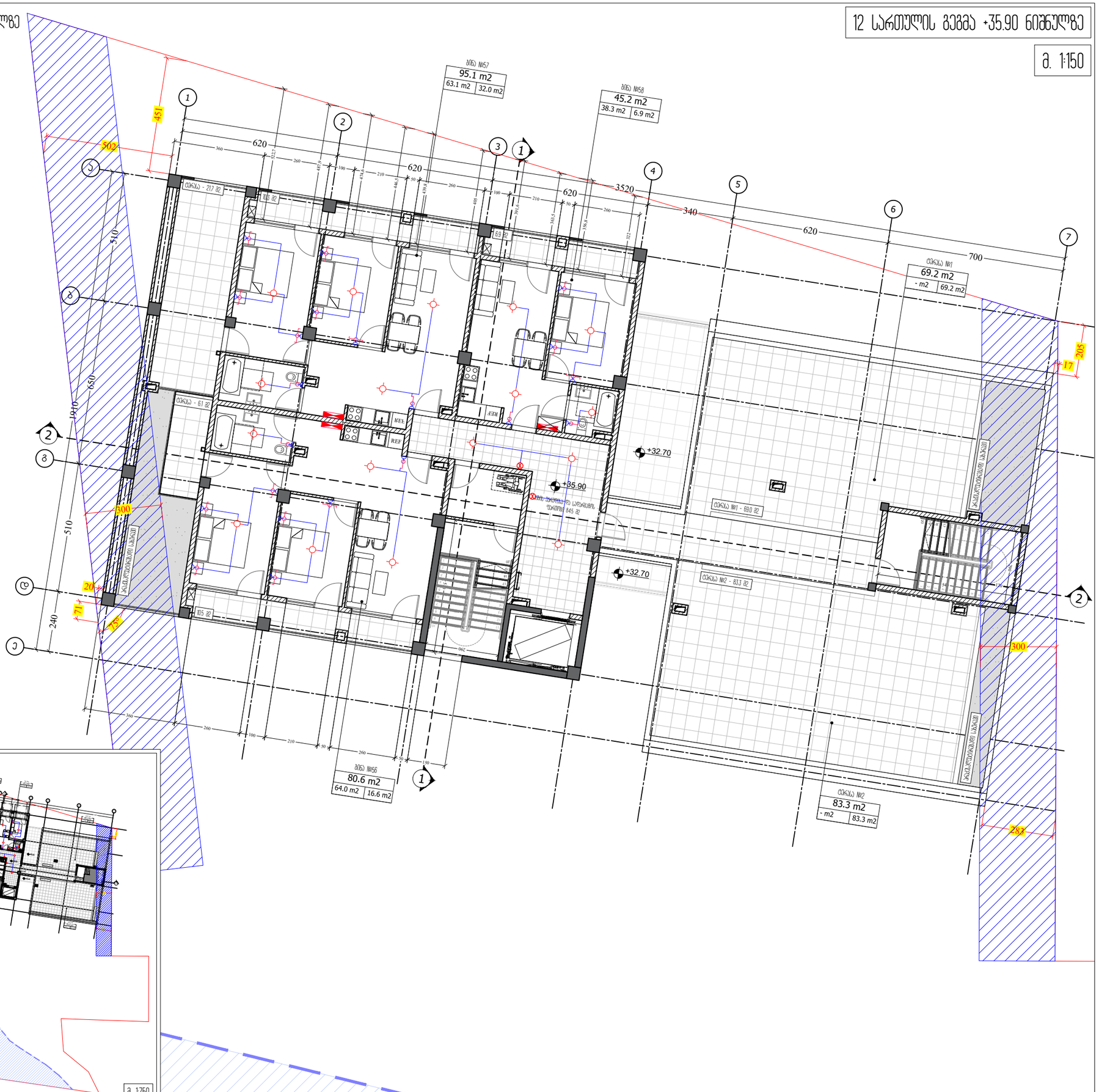

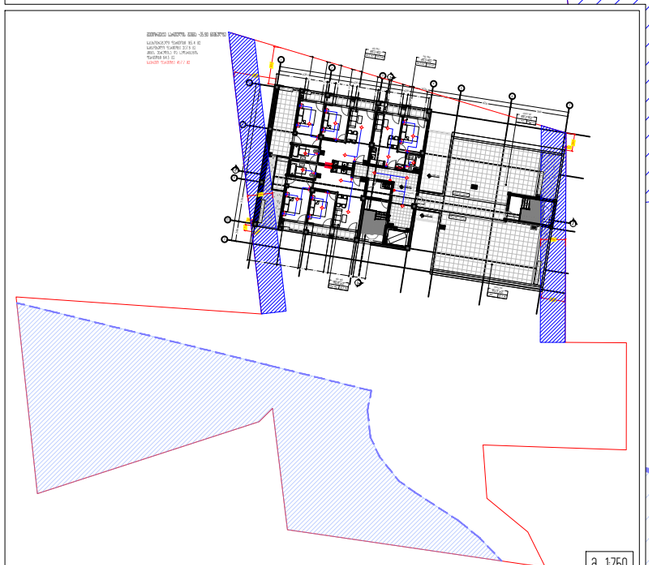

M ARCHITECTURE

ფაქტიური მისამართი: ქ.თბილისი, საბურთალო, პენიის ქ. №34
ელ.ფოსტა: info_ma@yahoo.com
www.marchitecture.ge
Legal address: Pekinis str.#34, Saburtalo, Tbilisi, Georgia
E-mail:
info_ma@yahoo.com
www.marchitecture.ge

მრავალფუნქციური კომპლექსი/მშენობა

სტრუქტურა
STRUCTURE

პროექტის მისამართი
ქ თბილისი, სოფ. გლდანი "ავშნიანი" (01.11.17.023.215)
PROJECT ADDRESS
Tbilisi, Vilage Gldani "Avshniani" (01.11.17.023.215)

დამკვეთი
CLIENT

ფიზიკური პირი:

შენიშვნები:
1. ნახაზზე ზომები მოცემულია სანიმუშოდ;
2. ნახაზზე ყველა ცვლილება მშენებლობისას მეთანხმებული უნდა იქნეს პროექტის ავტორებთან;
3. ფერადის პირველხარისხოვნად უზრუნველყოფა ვერ ვიკისრებთ;

პირობითი ნიშნები:

სიტუაციური სქემა KEY PLAN



1	თარიღი	აღწერა
2	თარიღი 1 DATE 1	
3	თარიღი 2 DATE 2	
4	თარიღი 3 DATE 3	

გამოცემა: 22.08.2022

CAD DWG FILE: AUTOCAD

შეასრულა: ISSUE: გ.გ G.G

შეამოწმა: CHECKED: რ.ხ R.KH

საავტორო უფლებები: COPYRIGHT: "მხს ემ არქიტექტურა" LTD M ARCHITECTURE

სათაური TITLE
12 სართულის გეგმა +35.90; ნიშნულზე

A3

წყალმომარაგებისა და
საკანალიზაციო სისტემების სქემა

WATER SUPPLY AND SEWERAGE PLAN

განმარტებითი ბარათი

საინჟინრო პროექტი დამუშავებულია ქ. თბილისში, ალექსი გობრონიძის ქ. **N** 51-ში მდებარე საპროექტო მრავალფუნქციური კომპლექსი/შენობის წყალმომარაგებისა და წყალარინების პროექტი.

წყალმომარაგებისა და წყალარინების სქემატური პროექტი დამუშავებულია საქართველოში მოქმედი საპროექტო ნესებისა და ნორმების დაცვით. წყალმომარაგების წყაროდ გათვალისწინებულია ნაკვეთის მიმდებარედ არსებული წყალსადენი.

შიდა წყალსადენი დაპროექტებულია პოლიეთილენის მილებისაგან განიკვეთით 50მმ და 20მმ. რომლებიც უნდა ჩაეწყოს იატაკქვეშ. მილების საინჟინრო მოწყობილობებთან მიერთებისას გაუკეთდეს მეტალის გადამყვანი დეტალები განიკვეთის შესაბამისად.

მეორადი საკანალიზაციო წყლის ჩაშვება გათვალისწინებულია ნაკვეთზე არსებულ საკანალიზაციო ქსელში.

დამატებითი ტექნიკური დეტალები შეთანხმდეს უშუალოდ მონტაჟისას შემსრულებელ კომპანიასა და პროექტის ავტორს შორის

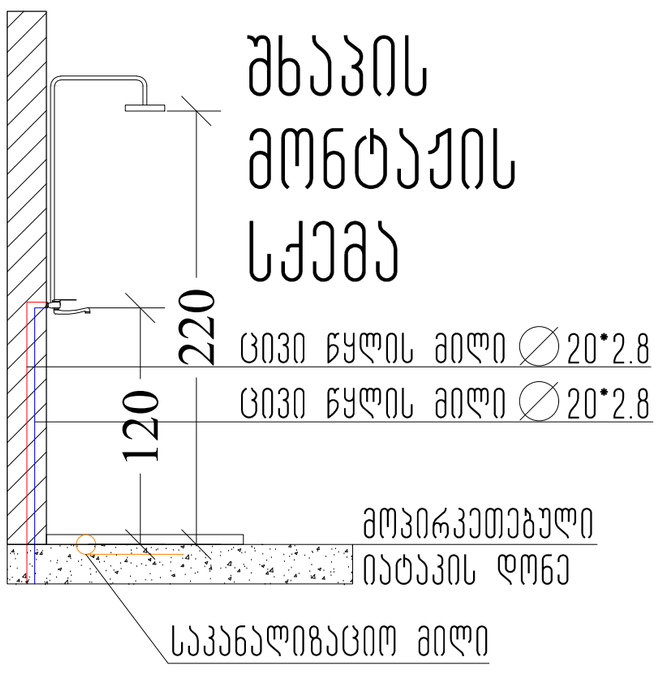

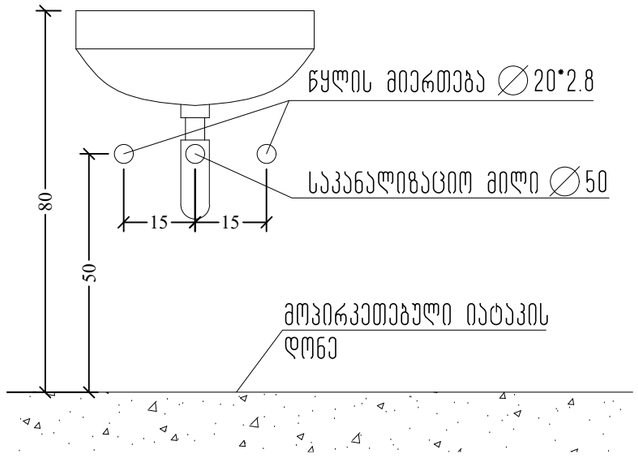

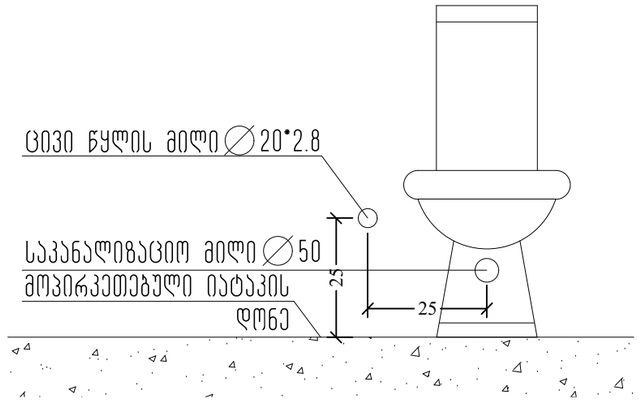



პირველი სართულის გეგმა +0.00 ნიშნულზე

კომერციული ფართობი 347.1 მ2.
დამხმარე ფართობი 55.8 მ2.
კიბის უჯრედისა და სადარბაზოს
ფართობი 92.6 მ2.
საერთო ფართობი 495.5 მ2

1 სართულის გეგმა +0.00 ნიშნულზე

მ. 1:150

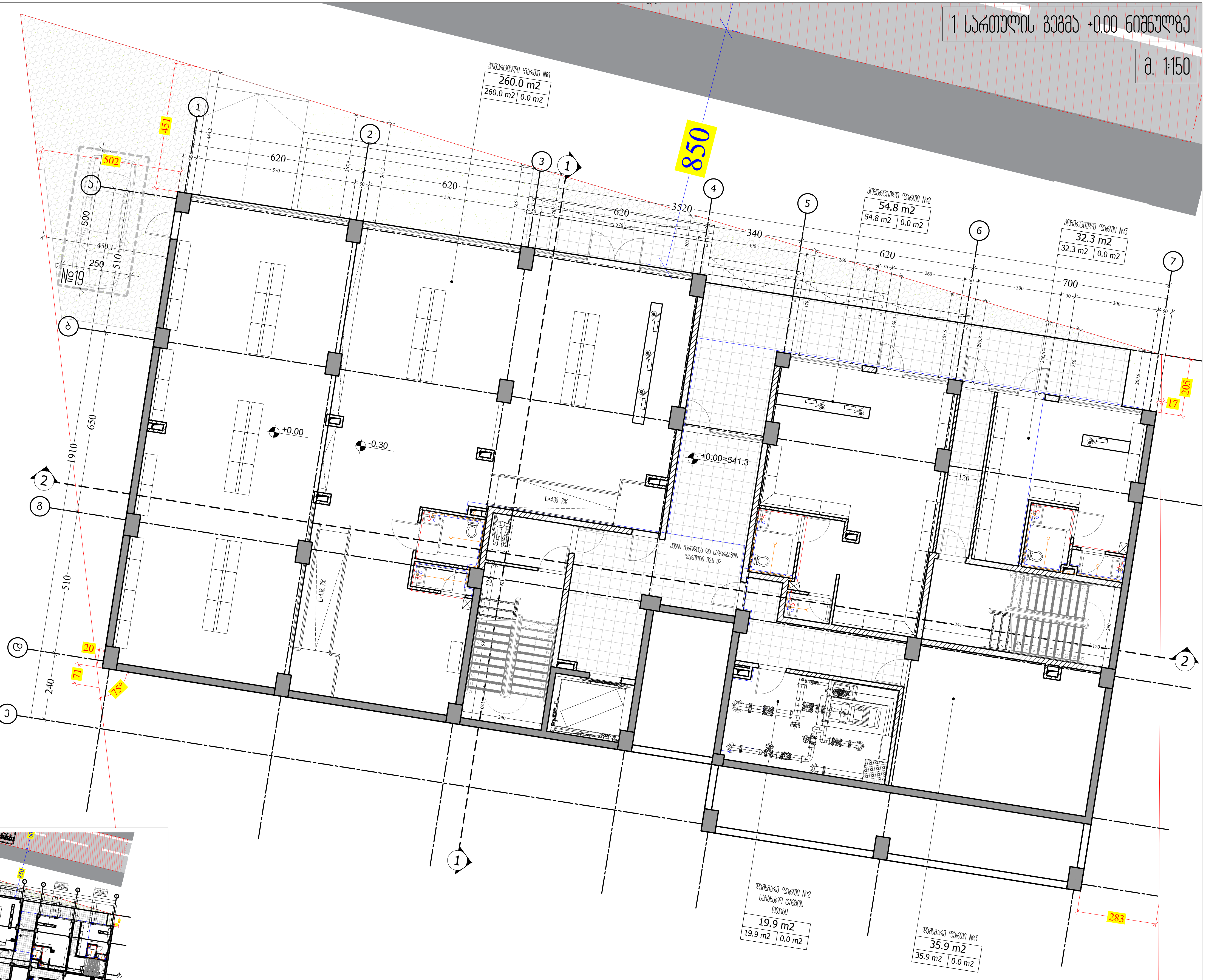

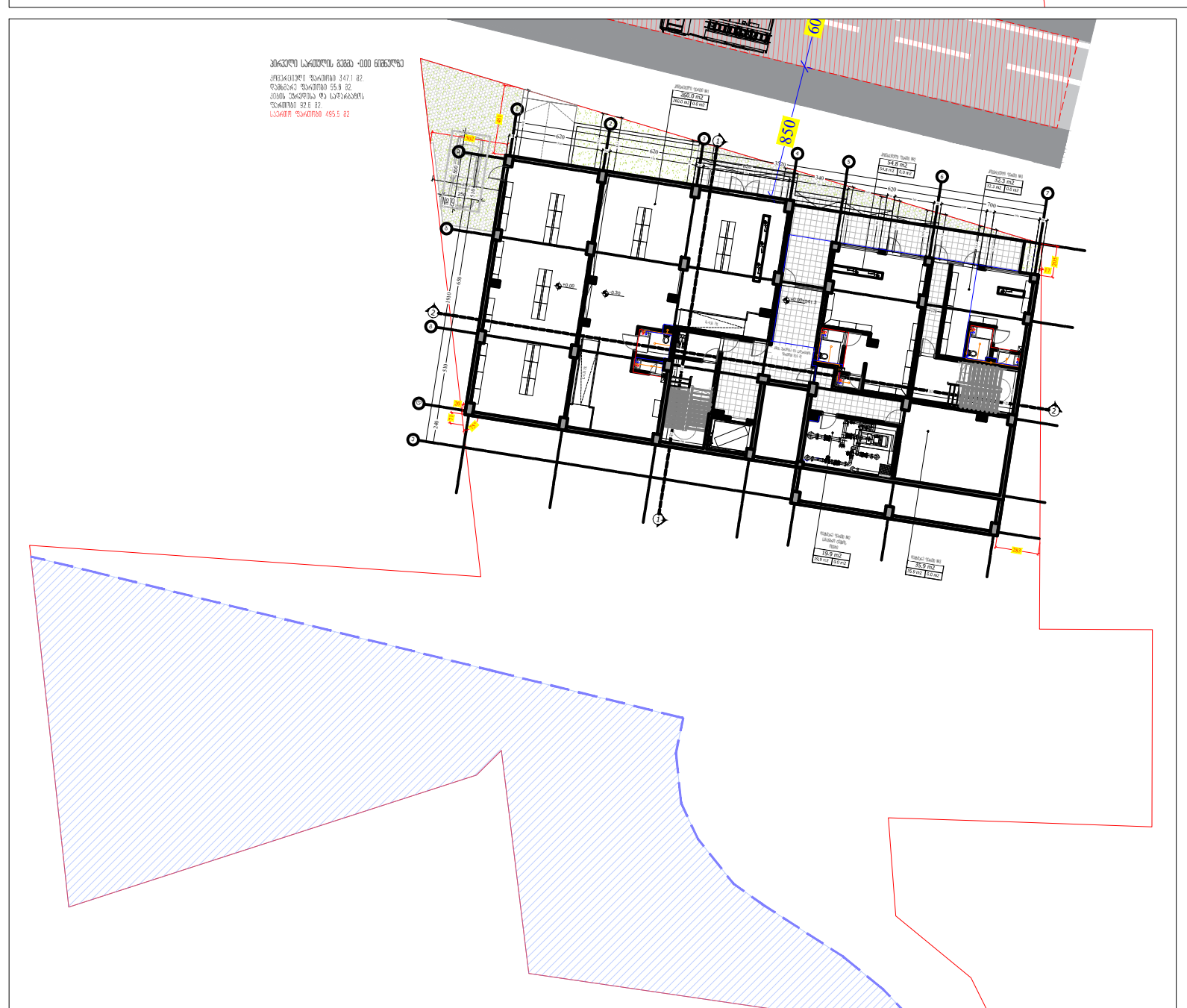

მ. 1:750

M ARCHITECTURE

ფაქტიური მისამართი: ქ.თბილისი, საბურთალო, პეკინის ქ. №34
ელ-ფოსტა: **info_ma@yahoo.com**
www.marchitecture.ge
Legal address: Pekinis str.#34, Saburtalo, Tbilisi, Georgia
E-mail:
info_ma@yahoo.com
www.marchitecture.ge

მრავალფუნქციური კომპლექსი/შენობა

სტრუქტურა
STRUCTURE

პროექტის მისამართი
ქ თბილისი, სოფ. გლდანი "ავშნიანი" (01.11.17.023.215)
PROJECT ADDRESS
Tbilisi, Vilage Gldani "Avshniani" (01.11.17.023.215)

დამკვეთი ფიზიკური პირი:
CLIENT

შენიშვნები:
1. ნახაზზე ზომები მოცემულია სანტიმეტრებში;
2. ნახაზზე ყველა ცვლილება მშენებლობისას შეთანხმებული უნდა იყოს პროექტის ავტორთან;
3. ფურცლის კორექტირებით ავტომატურად უქმდება წინა ვარიანტი;

პირობითი ნიშნები:

სიტუაციური სქემა KEY PLAN



1	თარიღი	აღწერა
2	თარიღი 1 DATE 1	
3	თარიღი 2 DATE 2	
4	თარიღი 3 DATE 3	

გამოცემა: 22.08.2022

CAD DWG FILE: AUTOCAD

შეასრულა: ISSUE:	გ.გ	G.G
შეამოწმა: CHECKED:	რ.ხ	R.KH

საავტორო უფლებები: "შპს ემ არქიტექტურა"
COPYRIGHT: LTD M ARCHITECTURE

სათაური
TITLE

A3

მეორე სართულის გეგმა +3.90 ნიშნულზე

საოფისე ფართობი 426.1 მ2.
საბაფხულო ფართობი 81.3 მ2.
კიბის უჯრედისა და სადარბაზოს
ფართობი 85.6 მ2.
საერთო ფართობი 593.0 მ2

ექსპლიკაცია:

1. ოფისი №1 საერთო ფართი- 272.8 მ2.
   აქედან
   საოფისე ფართობი-225.5 მ2
   საბაფხულო ფართობი - 47.3 მ2.

2. ოფისი №2 საერთო ფართი- 122.5 მ2.
   აქედან
   საოფისე ფართობი-105.5 მ2
   საბაფხულო ფართობი - 17.0 მ2

3. ოფისი №3 საერთო ფართი- 112.1 მ2.
   აქედან
   საოფისე ფართობი-95.1 მ2
   საბაფხულო ფართობი - 17.0 მ2

4. კიბის უჯრედისა და სადარბაზოს
   ფართობი - 85.6 მ2.

2 სართულის გეგმა +3.90 ნიშნულზე

მ. 1:150

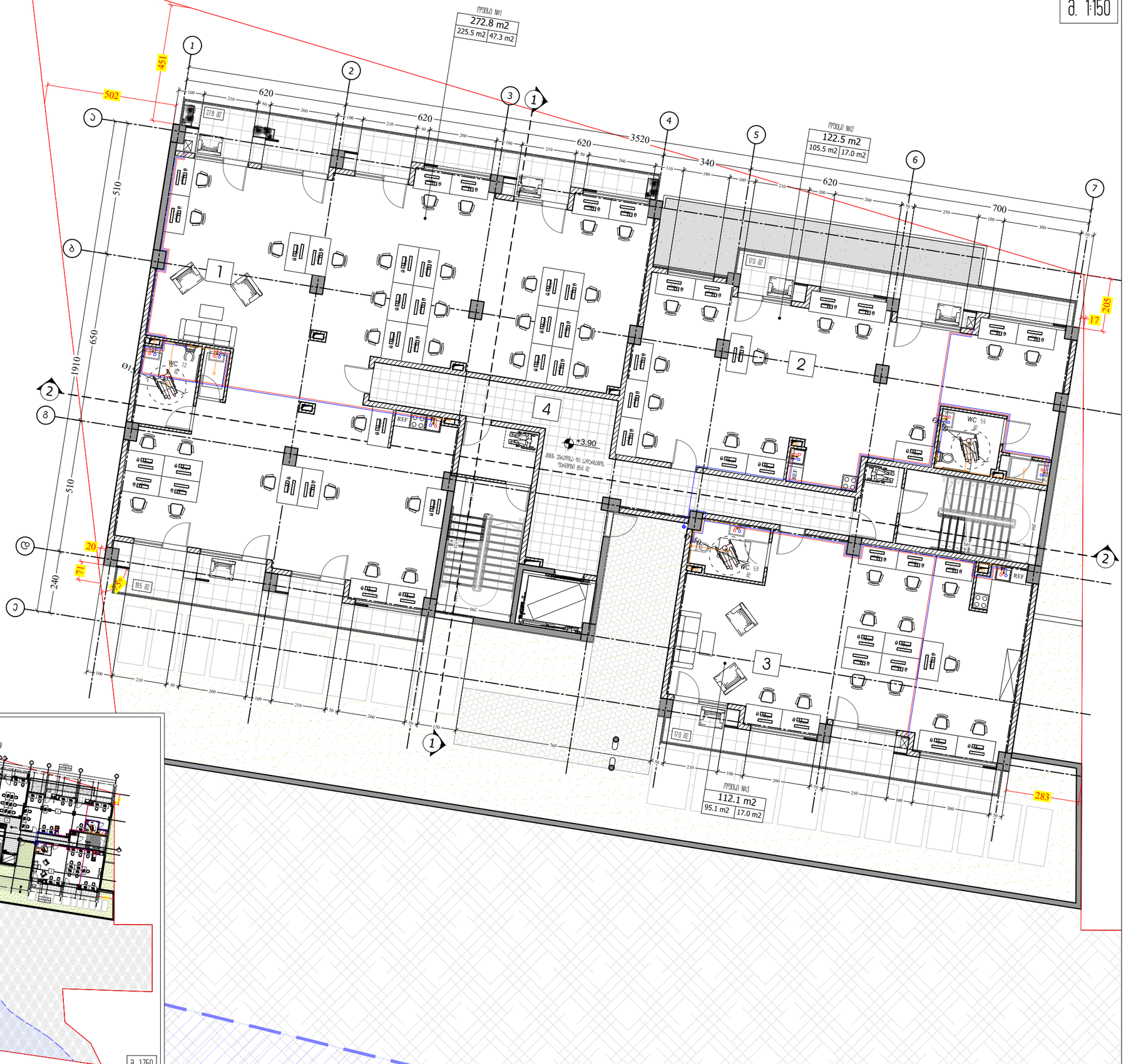

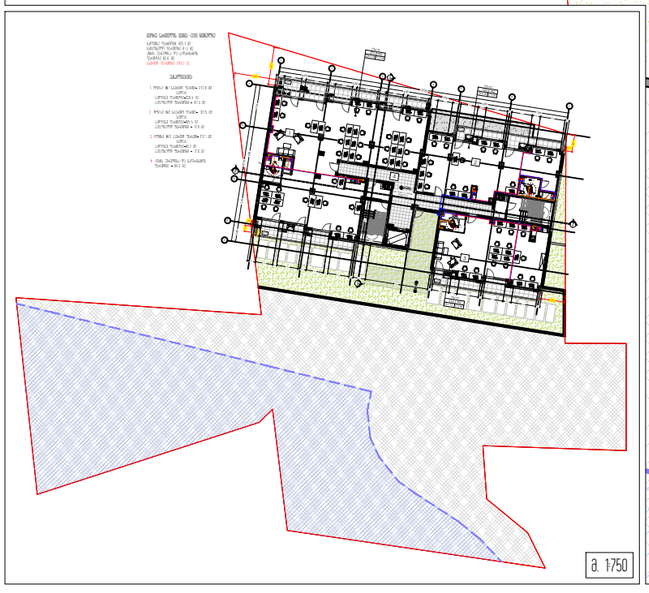

M ARCHITECTURE

ფაქტიური მისამართი: ქ.თბილისი, საბურთალო, პენიის ქ. №34
ელ.ფოსტა: **info_ma@yahoo.com**
www.marchitecture.ge
Legal address: Pekinis str.#34, Saburtalo, Tbilisi, Georgia
E-mail:
info_ma@yahoo.com
www.marchitecture.ge

მრავალფუნქციური კომპლექსი/მშენობა

სტრუქტურა
STRUCTURE

პროექტის მისამართი
ქ თბილისი, სოფ. გლდანი "ავშნიანი" (01.11.17.023.215)
PROJECT ADDRESS
Tbilisi, Vilage Gldani "Avshniani" (01.11.17.023.215)

დამკვეთი
CLIENT

ფიზიკური პირი:

შენიშვნები:
1. ნახაზზე ზომები მოცემულია სანიმებრებმ;
2. ნახაზზე ყველა ცვლილება მშენებლობისას მეთანხმებული უნდა იქნა პროექტის ავტორებთან;
3. ფერილის პროექტირებით ავტომატურად უქმდება წინა ვარიანტი;

პირობითი ნიშნები:

სიტუაციური სქემა KEY PLAN



1	თარიღი	ალწერა
2	თარიღი 1 DATE 1	
3	თარიღი 2 DATE 2	
4	თარიღი 3 DATE 3	

გამოცემა: 22.08.2022

CAD DWG FILE: AUTOCAD

შეასრულა:
ISSUE: გ.გ G.G

შეამოწმა:
CHECKED: რ.ხ R.KH

საავტორო უფლებები:
COPYRIGHT: "შპს ემ არქიტექტურა" LTD M ARCHITECTURE

სათაური
TITLE
2 სართულის გეგმა +3.90; ნიშნულზე

A3

მესამე სართულის გეგმა +7.10 ნიშნულზე

საოფისე ფართობი 426.1 მ2.
საგაფხულო ფართობი 84.8 მ2.
კიბის უჯრედისა და სადარბაზოს ფართობი 85.6 მ2.
საერთო ფართობი 596.5 მ2

ექსპლიკაცია:

1. ოფისი №4 საერთო ფართი- 272.8 მ2.
   აქედან
   საოფისე ფართობი-225.5 მ2
   საგაფხულო ფართობი - 47.3 მ2.

2. ოფისი №5 საერთო ფართი- 122.5 მ2.
   აქედან
   საოფისე ფართობი-105.5 მ2
   საგაფხულო ფართობი - 17.0 მ2

3. ოფისი №6 საერთო ფართი- 112.1 მ2.
   აქედან
   საოფისე ფართობი-95.1 მ2
   საგაფხულო ფართობი - 17.0 მ2

4. კიბის უჯრედისა და სადარბაზოს ფართობი - 85.6 მ2.

5. ტექნიკური დანიშნულების აივანი 3.5 მ2.

3 სართულის გეგმა +7.10 ნიშნულზე

მ. 1:150

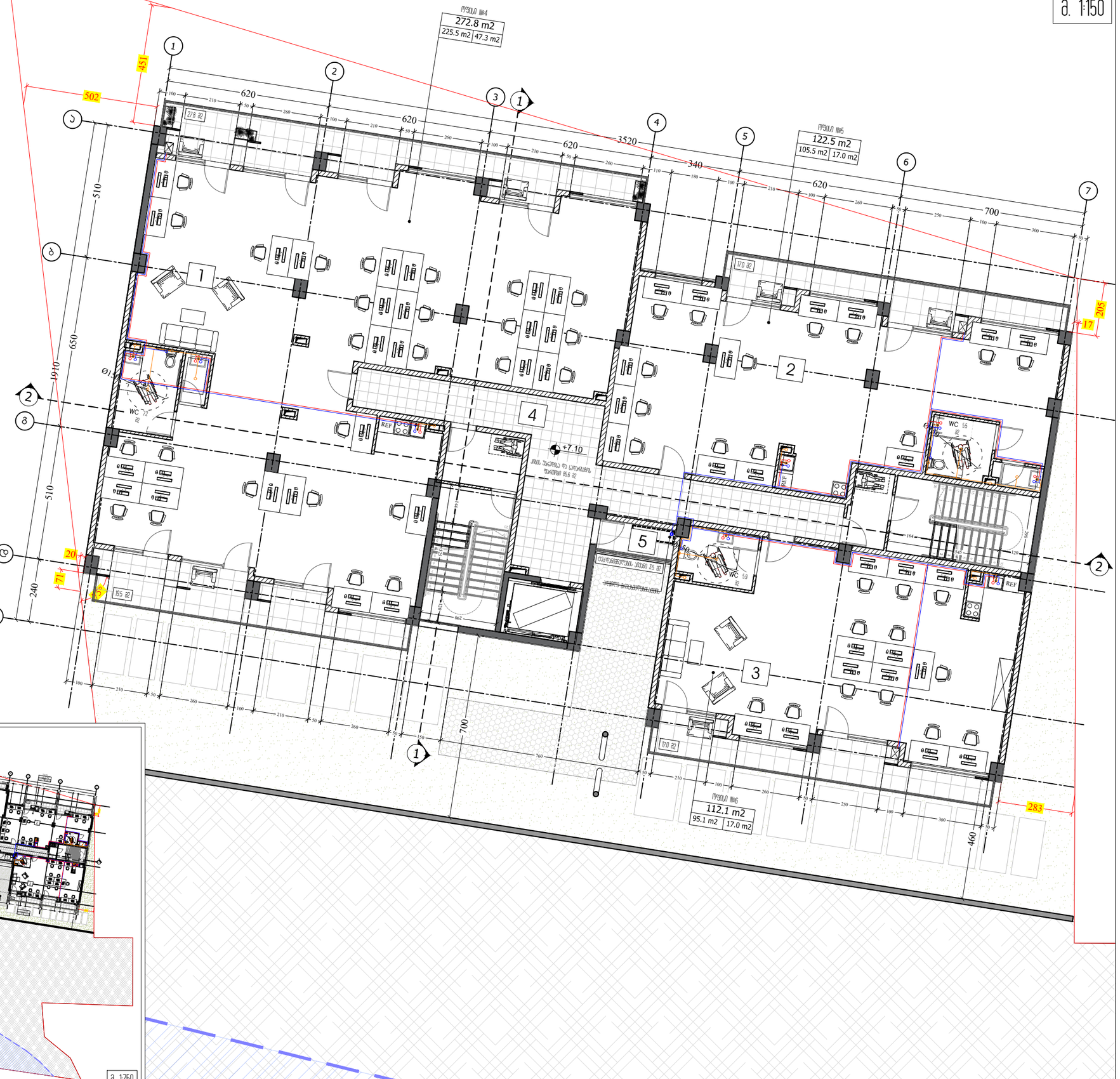

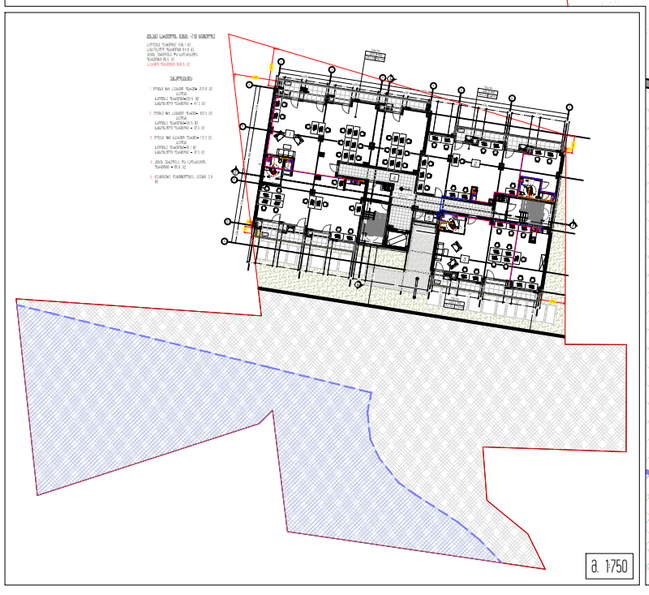

მ. 1:750

M ARCHITECTURE

ფაქტიური მისამართი: ქ.თბილისი, საბურთალო, პენიის ქ. №34
ელ.ფოსტა: **info_ma@yahoo.com**
www.marchitecture.ge
Legal address: Pekinis str.#34, Saburtalo, Tbilisi, Georgia
E-mail:
info_ma@yahoo.com
www.marchitecture.ge

მრავალფუნქციური კომპლექსი/მშენობა

სტრუქტურა
STRUCTURE

პროექტის მისამართი
ქ თბილისი, სოფ. გლდანი "ავშნიანი" (01.11.17.023.215)
PROJECT ADDRESS
Tbilisi, Vilage Gldani "Avshniani" (01.11.17.023.215)

დამკვეთი
CLIENT

ფიზიკური პირი:

შენიშვნები:
1. ნახაზზე ზომები მოცემულია სანიმებრებამ;
2. ნახაზზე ყველა ცვლილება მშენებლობისას მეთანხმებული უნდა იქნა პროექტის ავტორებთან;
3. ფერისცვის კორექტირებით აზრთმაბერად უქმდება ნინა ვარიანტი;

პირობითი ნიშნები:

სიტუაციური სქემა KEY PLAN



1	თარიღი	ალწერა
2	თარიღი 1 DATE 1	
3	თარიღი 2 DATE 2	
4	თარიღი 3 DATE 3	

გამოცემა: 22.08.2022

CAD DWG FILE: AUTOCAD

შეასრულა:
ISSUE: გ.გ G.G

შეამოწმა:
CHECKED: რ.ხ R.KH

საავტორო უფლებები:
COPYRIGHT: "შპს ემ არქიტექტურა" LTD M ARCHITECTURE

სათაური
TITLE

3 სართულის გეგმა +7.10; ნიშნულზე

A3

მეოთხე სართულის გეგმა +10.30 ნიშნულზე

საოფისე ფართობი 426.1 მ2.
საზაფხულო ფართობი 81.3 მ2.
კიბის უჯრედისა და სადარბაზოს ფართობი 85.6 მ2.
საერთო ფართობი 593.0 მ2

ექსპლიკაცია:

1. ოფისი №7 საერთო ფართი- 272.8 მ2.
   აქედან
   საოფისე ფართობი-225.5 მ2
   საზაფხულო ფართობი - 47.3 მ2.
2. ოფისი №8 საერთო ფართი- 122.5 მ2.
   აქედან
   საოფისე ფართობი-105.5 მ2
   საზაფხულო ფართობი - 17.0 მ2
3. ოფისი №9 საერთო ფართი- 112.1 მ2.
   აქედან
   საოფისე ფართობი-95.1 მ2
   საზაფხულო ფართობი - 17.0 მ2
4. კიბის უჯრედისა და სადარბაზოს ფართობი - 85.6 მ2.

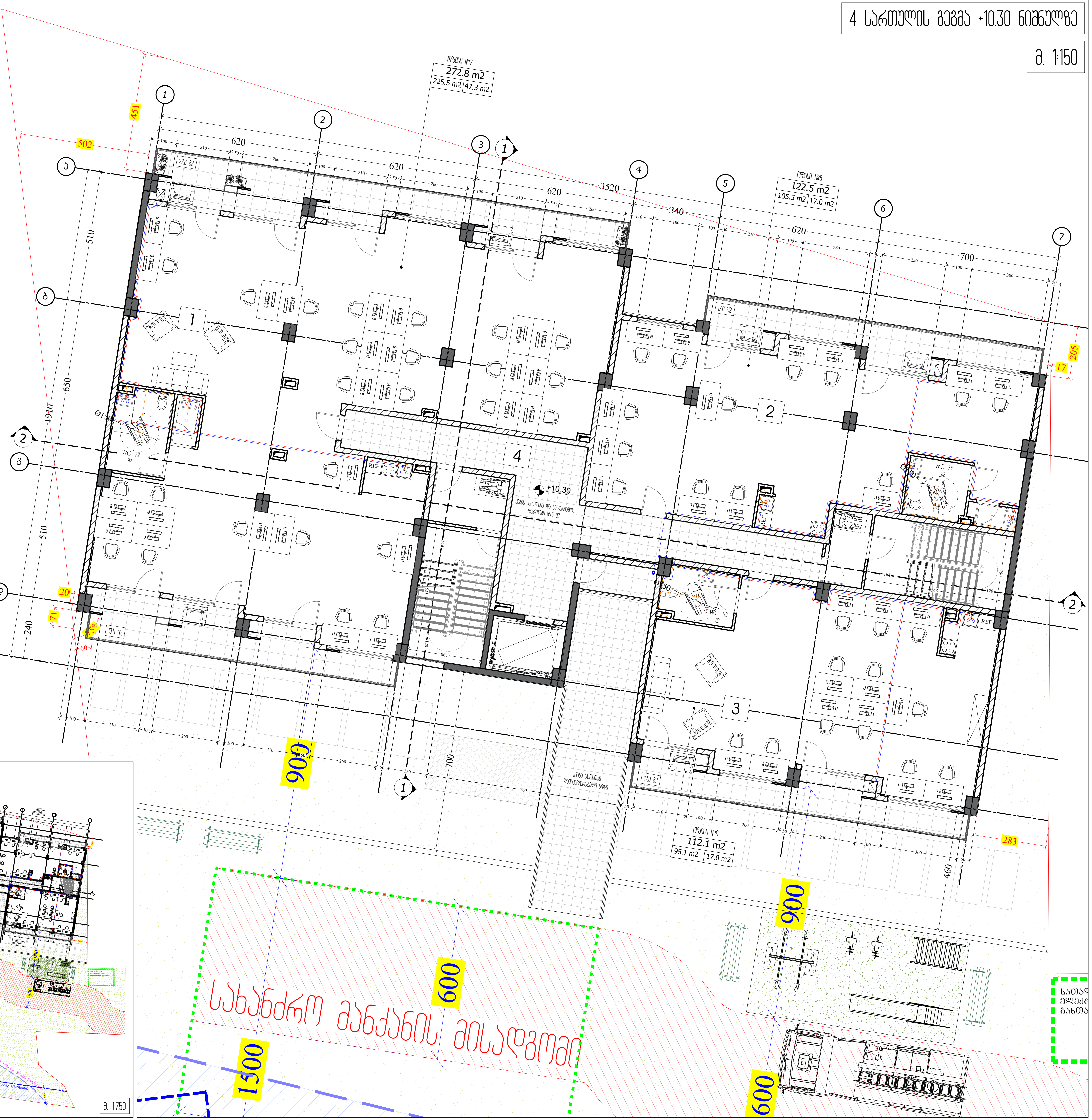

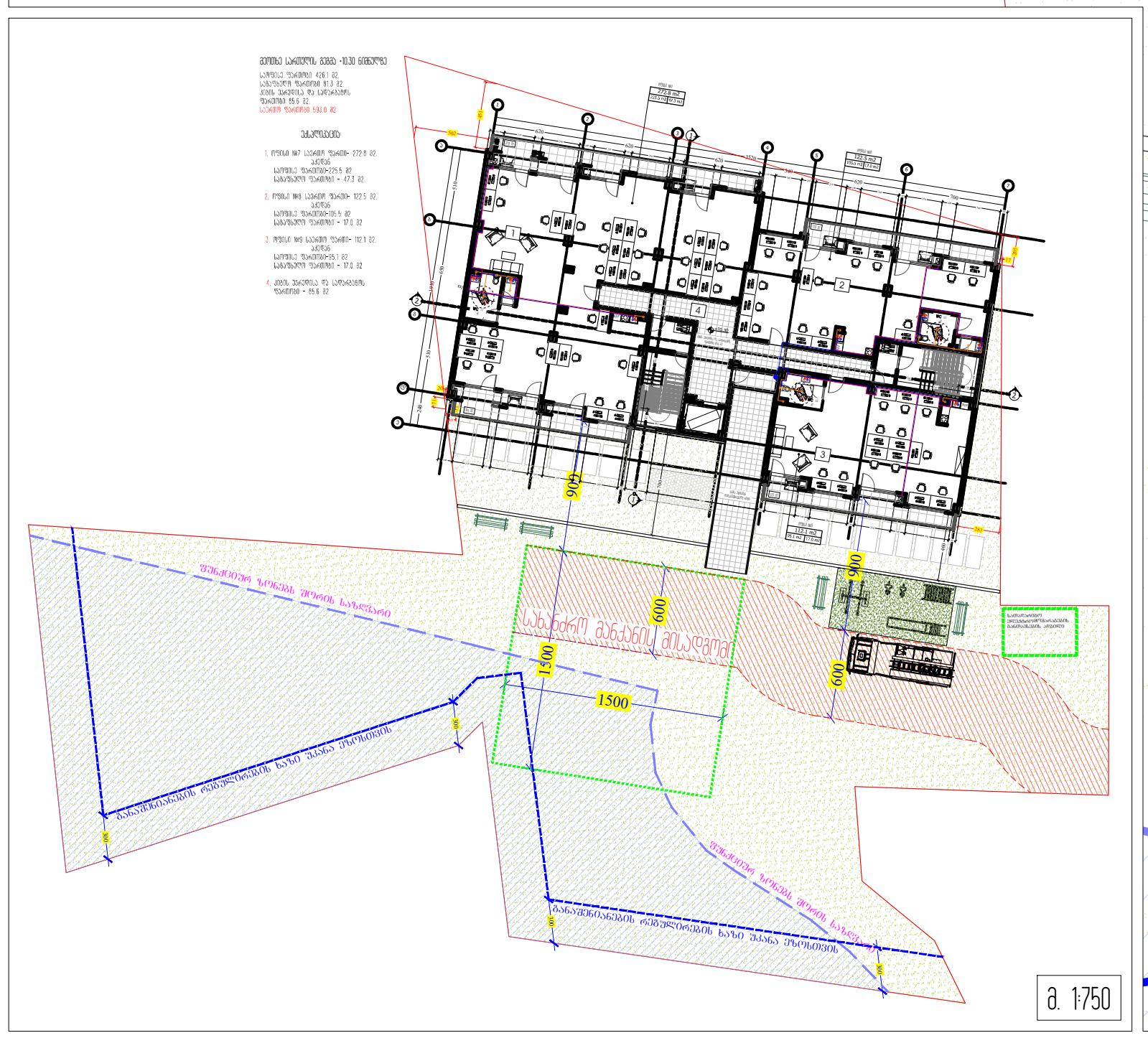

M ARCHITECTURE

ფაქტიური მისამართი: ქ.თბილისი, საბურთალო, პეკინის ქ. №34
ელ-ფოსტა: info_ma@yahoo.com
www.marchitecture.ge
Legal address: Pekinis str.#34, Saburtalo, Tbilisi, Georgia
E-mail:
info_ma@yahoo.com
www.marchitecture.ge

მრავალფუნქციური კომპლექსი/შენობა

სტრუქტურა
STRUCTURE

პროექტის მისამართი
ქ თბილისი, სოფ. გლდანი "ავშნიანი" (01.11.17.023.215)
PROJECT ADDRESS
Tbilisi, Vilage Gldani "Avshniani" (01.11.17.023.215)

დამკვეთი — ფიზიკური პირი:
CLIENT

შენიშვნები:
1. ნახაზზე ზომები მოცემულია სანტიმეტრებში;
2. ნახაზზე ყველა ცვლილება მშენებლობისას შეთანხმებული უნდა იყოს პროექტის ავტორთან;
3. ფურცლის კორექტირებით ავტომატურად უქმდება წინა ვარიანტი;

პირობითი ნიშნები:

სიტუაციური სქემა — KEY PLAN



1	თარიღი	აღწერა
2	თარიღი 1 DATE 1	
3	თარიღი 2 DATE 2	
4	თარიღი 3 DATE 3	

გამოცემა: 22.08.2022

CAD DWG FILE: AUTOCAD

შეასრულა: ISSUE:	გ.გ	G.G
შეამოწმა: CHECKED:	რ.ხ	R.KH

საავტორო უფლებები: COPYRIGHT: "შპს ემ არქიტექტურა" LTD M ARCHITECTURE

სათაური
TITLE
4 სართულის გეგმა +10.30; ნიშნულზე

A3

მეხუთე სართულის გეგმა +13.50 ნიშნულზე

საოფისე ფართობი 287.5 მ2.
საზაფხულო ფართობი 84.6 მ2.
კიბის უჯრედისა და სადარბაზოს ფართობი 85.6 მ2.
საცხოვრებელი ფართობი - 135.1 მ2.
საერთო ფართობი 592.8 მ2

ექსპლიკაცია:

1, ოფისი №10 საერთო ფართი- 221.3 მ2.
აქედან
საოფისე ფართობი-182.0 მ2
საზაფხულო ფართობი - 39.3 მ2.

2, ოფისი №11 საერთო ფართი- 122.5 მ2.
აქედან
საოფისე ფართობი-105.5 მ2
საზაფხულო ფართობი - 17 მ2

3. კიბის უჯრედისა და სადარბაზოს ფართობი - 85.6 მ2.

4. ტექნიკური დანიშნულების აივანი 3.5 მ2.

5 სართულის გეგმა +13.50 ნიშნულზე

მ. 1:150

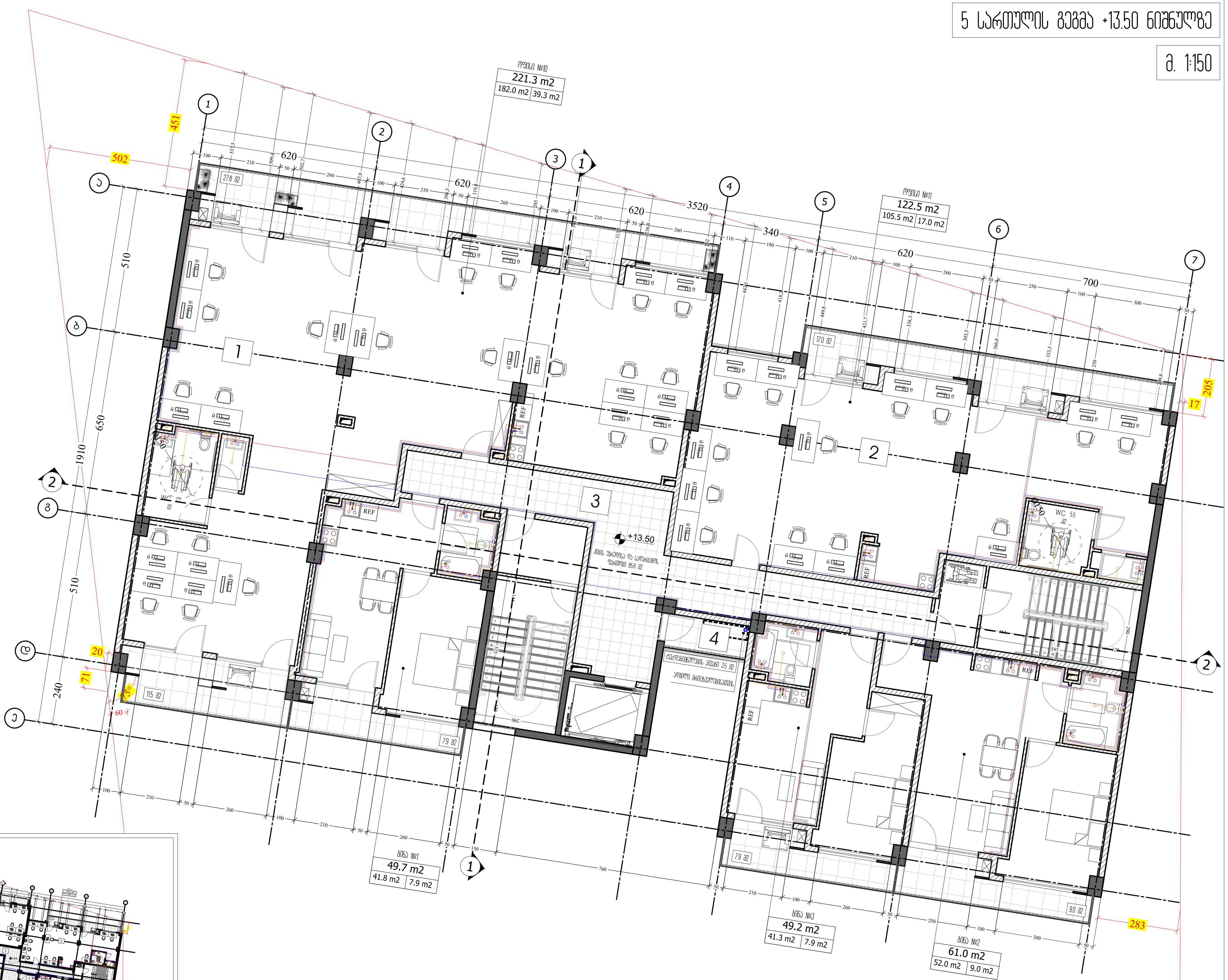

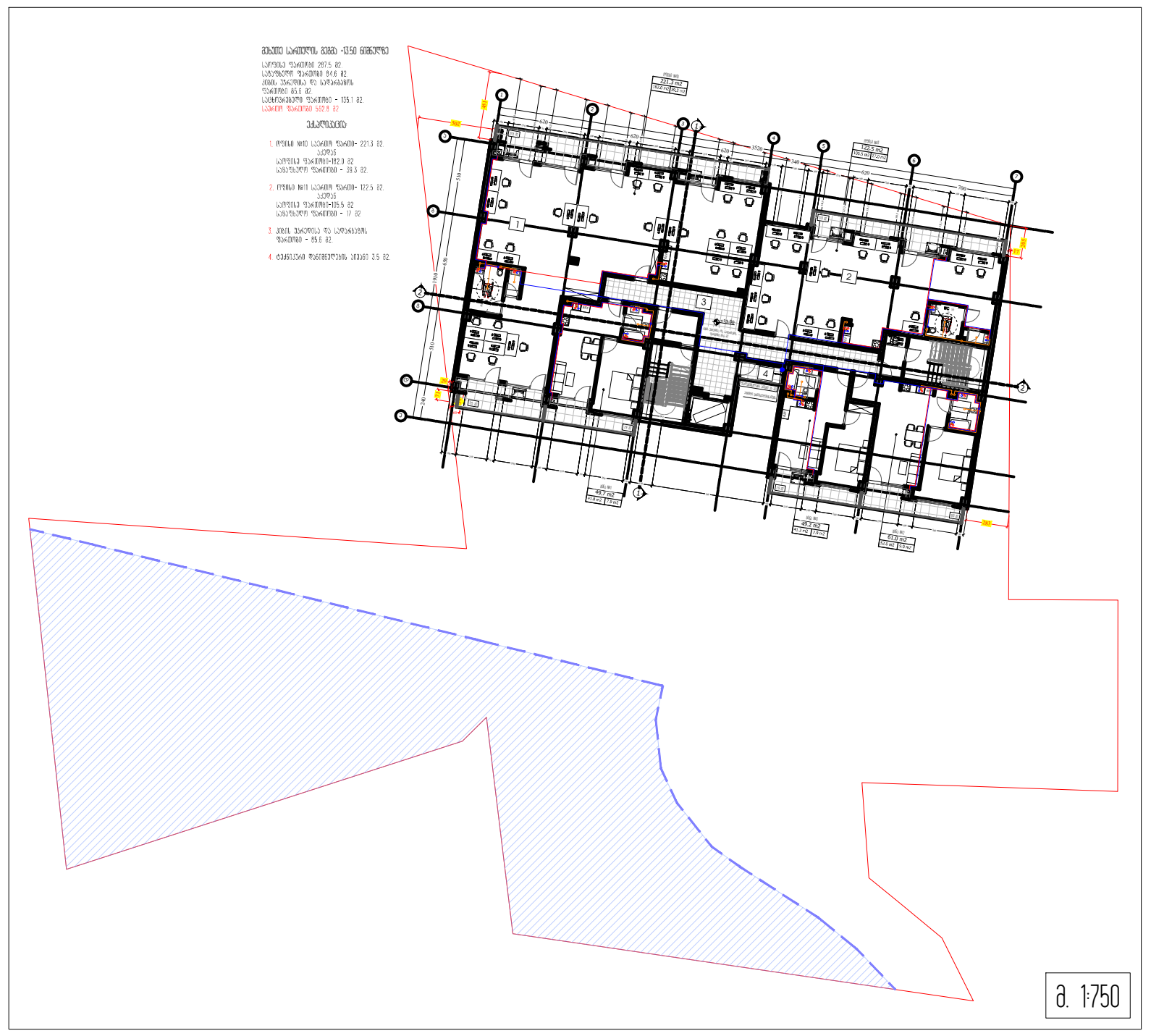

მ. 1:750

M ARCHITECTURE
ფაქტიური მისამართი: ქ.თბილისი, საბურთალო, პეკინის ქ. №34
ელ-ფოსტა: info_ma@yahoo.com
www.marchitecture.ge
Legal address: Pekinis str.#34, Saburtalo, Tbilisi, Georgia
E-mail:
info_ma@yahoo.com
www.marchitecture.ge

მრავალფუნქციური კომპლექსი/შენობა

სტრუქტურა
STRUCTURE

პროექტის მისამართი
ქ თბილისი, სოფ. გლდანი "ავშნიანი" (01.11.17.023.215)
PROJECT ADDRESS
Tbilisi, Vilage Gldani "Avshniani" (01.11.17.023.215)

დამკვეთი ფიზიკური პირი:
CLIENT

შენიშვნები:
1. ნახაზზე ზომები მოცემულია სანტიმეტრებში;
2. ნახაზზე ყველა ცვლილება მშენებლობისას შეთანხმებული უნდა იყოს პროექტის ავტორთან;
3. ფურცლის კორექტირებით ავტომატურად უქმდება წინა ვარიანტი;

პირობითი ნიშნები:

სიტუაციური სქემა KEY PLAN



1	თარიღი	აღწერა
2	თარიღი 1 DATE 1	
3	თარიღი 2 DATE 2	
4	თარიღი 3 DATE 3	

გამოცემა: 22.08.2022

CAD DWG FILE: AUTOCAD

შეასრულა: ISSUE: გ.გ G.G

შეამოწმა: CHECKED: რ.ხ R.KH

საავტორო უფლებები: COPYRIGHT: "შპს ემ არქიტექტურა" LTD M ARCHITECTURE

სათაური
TITLE
5 სართულის გეგმა +13.50; ნიშნულზე

A3

მეექვსე სართულის გეგმა +16.70 ნიშნულზე

საცხოვრებელი ფართობი 413.6 მ2.
საზაფხულო ფართობი 47.1 მ2.
კიბის უჯრედისა და სადარბაზოს ფართობი 90.4 მ2.
საერთო ფართობი 551.1 მ2

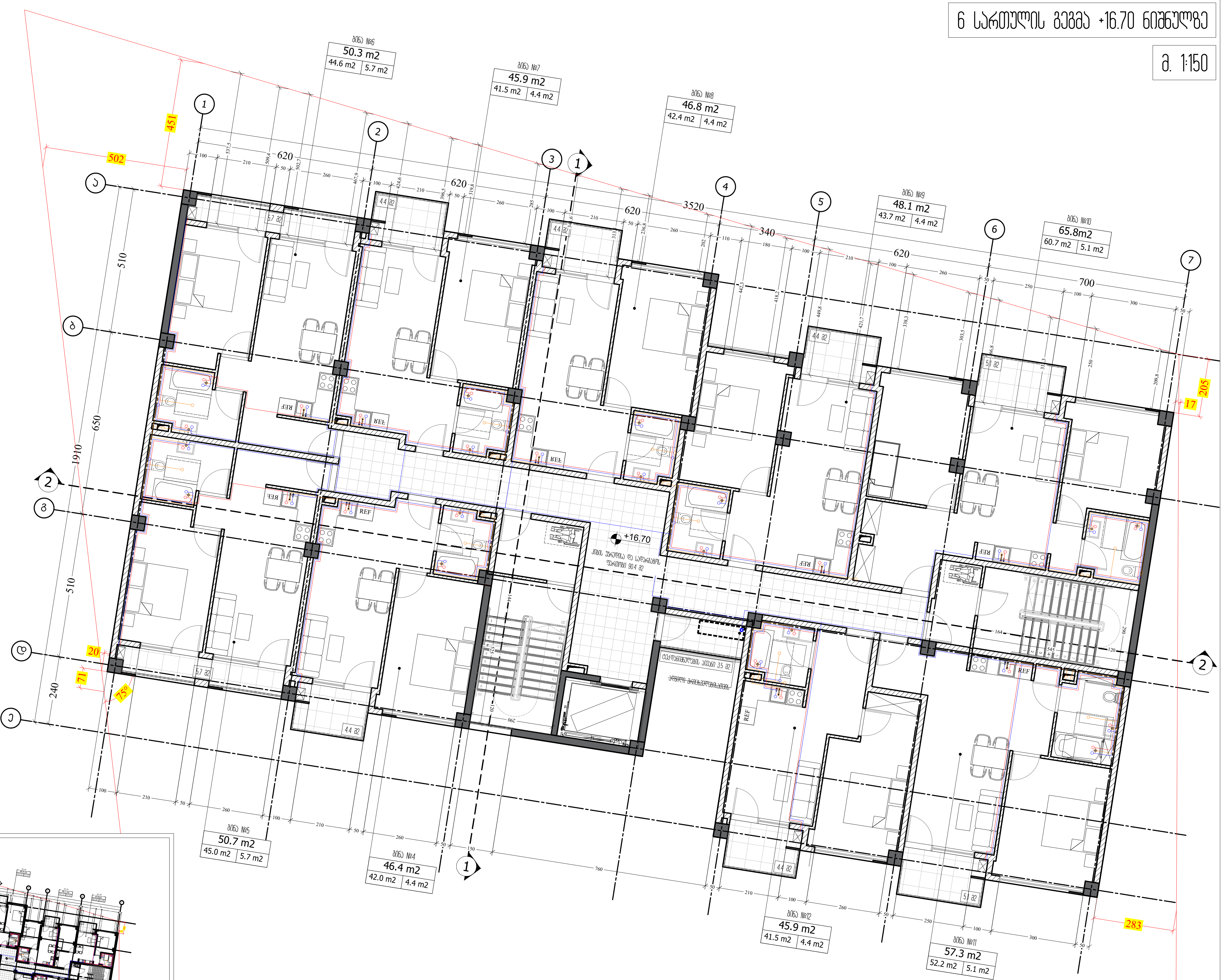

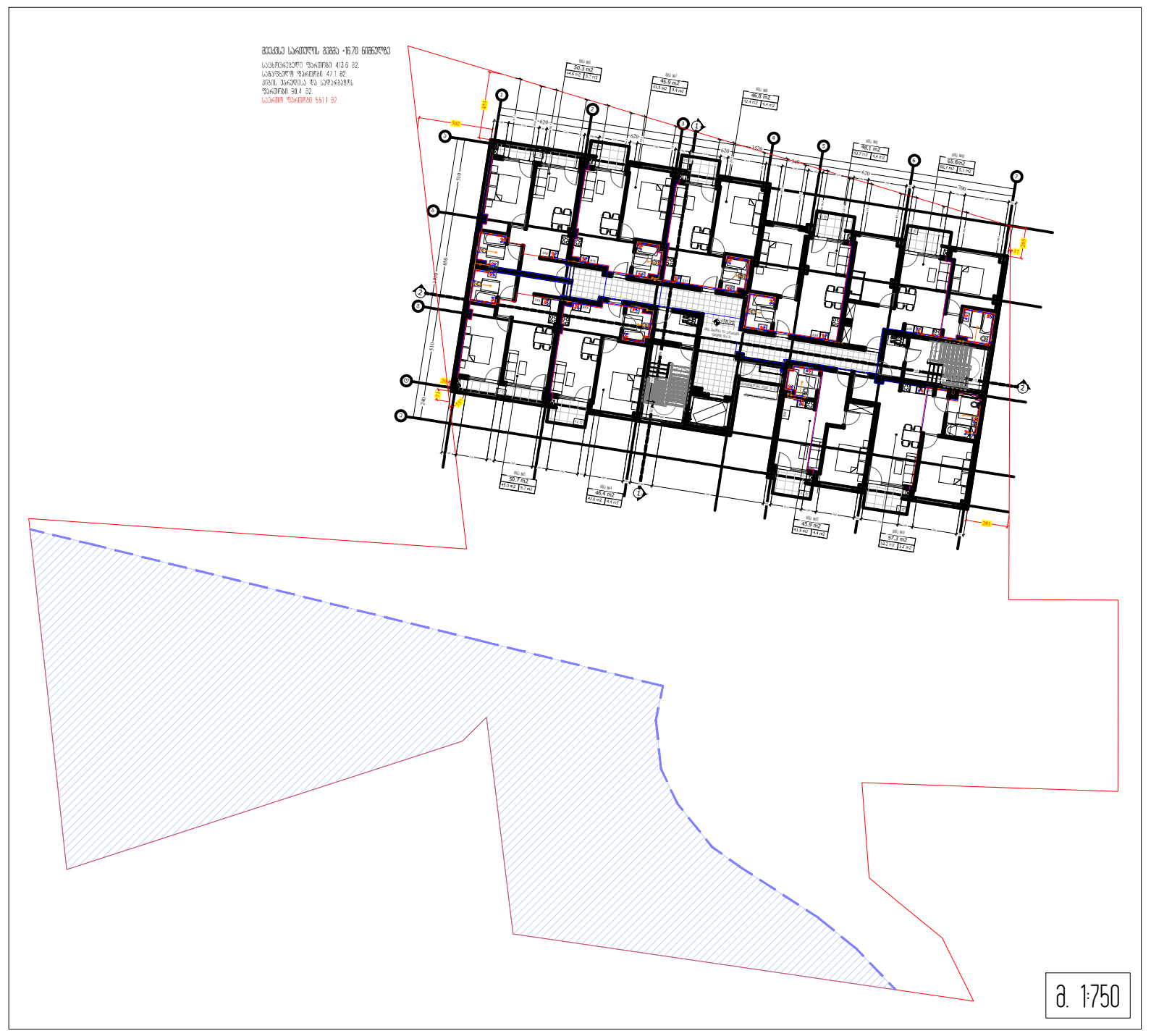

M ARCHITECTURE

ფაქტიური მისამართი: ქ.თბილისი, საბურთალო, პეკინის ქ. №34
ელ-ფოსტა: info_ma@yahoo.com
www.marchitecture.ge
Legal address: Pekinis str.#34, Saburtalo, Tbilisi, Georgia
E-mail:
info_ma@yahoo.com
www.marchitecture.ge

მრავალფუნქციური კომპლექსი/შენობა

სტრუქტურა
STRUCTURE

პროექტის მისამართი
ქ თბილისი, სოფ. გლდანი "ავშნიანი" (01.11.17.023.215)
PROJECT ADDRESS
Tbilisi, Vilage Gldani "Avshniani" (01.11.17.023.215)

დამკვეთი — ფიზიკური პირი:
CLIENT

შენიშვნები:
1. ნახაზზე ზომები მოცემულია სანტიმეტრებში;
2. ნახაზზე ყველა ცვლილება მშენებლობისას შეთანხმებული უნდა იყოს პროექტის ავტორთან;
3. ფურცლის კორექტირებით ავტომატურად უქმდება წინა ვარიანტი;

პირობითი ნიშნები:

სიტუაციური სქემა — KEY PLAN



1	თარიღი	აღწერა
2	თარიღი 1 DATE 1	
3	თარიღი 2 DATE 2	
4	თარიღი 3 DATE 3	

გამოცემა: 22.08.2022

CAD DWG FILE: AUTOCAD

შეასრულა: ISSUE:	გ.გ	G.G
შეამოწმა: CHECKED:	რ.ხ	R.KH

საავტორო უფლებები: "მკს ემ არქიტექტურა"
COPYRIGHT: LTD M ARCHITECTURE

სათაური
TITLE
6 სართულის გეგმა +16.70; ნიშნულზე

A3

მეშვიდე სართულის გეგმა +19.90 ნიშნულზე

საცხოვრებელი ფართობი 413.6 მ2.
საგაფხულო ფართობი 47.1 მ2.
კიბის უჯრედისა და სადარბაზოს
ფართობი 90.4 მ2.
საერთო ფართობი 551.1 მ2

7 სართულის გეგმა +19.90 ნიშნულზე

მ. 1:150



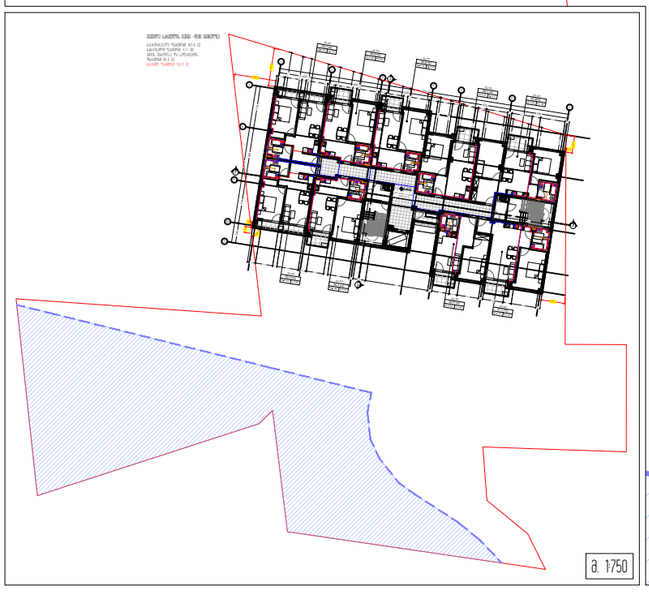

M ARCHITECTURE

ფაქტიური მისამართი: ქ.თბილისი, საბურთალო, პენიის ქ. №34
ელ.ფოსტა: info_ma@yahoo.com
www.marchitecture.ge
Legal address: Pekinis str.#34, Saburtalo, Tbilisi, Georgia
E-mail:
info_ma@yahoo.com
www.marchitecture.ge

მრავალფუნქციური კომპლექსი/მშენობა

სტრუქტურა
STRUCTURE

პროექტის მისამართი
ქ თბილისი, სოფ. გლდანი "ავშნიანი" (01.11.17.023.215)
PROJECT ADDRESS
Tbilisi, Village Gldani "Avshniani" (01.11.17.023.215)

დამკვეთი
CLIENT

ფიზიკური პირი:

შენიშვნები:
1. ნახაზზე ზომები მოცემულია სანიმუშოდ;
2. ნახაზზე ყველა ცვლილება მშენებლობისას მეთანხმებული უნდა იქნეს პროექტის ავტორებთან;
3. ფერილის კორექტირებით ავტომატურად ქმნება ნინა ვარიანტი;

პირობითი ნიშნები:

სიტუაციური სქემა KEY PLAN



1	თარიღი	ალწერა
2	თარიღი 1 DATE 1	
3	თარიღი 2 DATE 2	
4	თარიღი 3 DATE 3	

გამოცემა: 22.08.2022

CAD DWG FILE: AUTOCAD

შესრულა:
ISSUE: გ.გ G.G

შეამოწმა:
CHECKED: რ.ხ R.KH

საავტორო უფლებები:
COPYRIGHT: "შპს ემ არქიტექტურა" LTD M ARCHITECTURE

სათაური
TITLE
7 სართულის გეგმა +19.90; ნიშნულზე

A3

მერვე სართულის გეგმა +23.10 ნიშნულზე

საცხოვრებელი ფართობი 413.6 მ2.
საზაფხულო ფართობი 47.1 მ2.
კიბის უჯრედისა და სადარბაზოს ფართობი 90.4 მ2.
საერთო ფართობი 551.1 მ2

8 სართულის გეგმა +23.10 ნიშნულზე

მ. 1:150

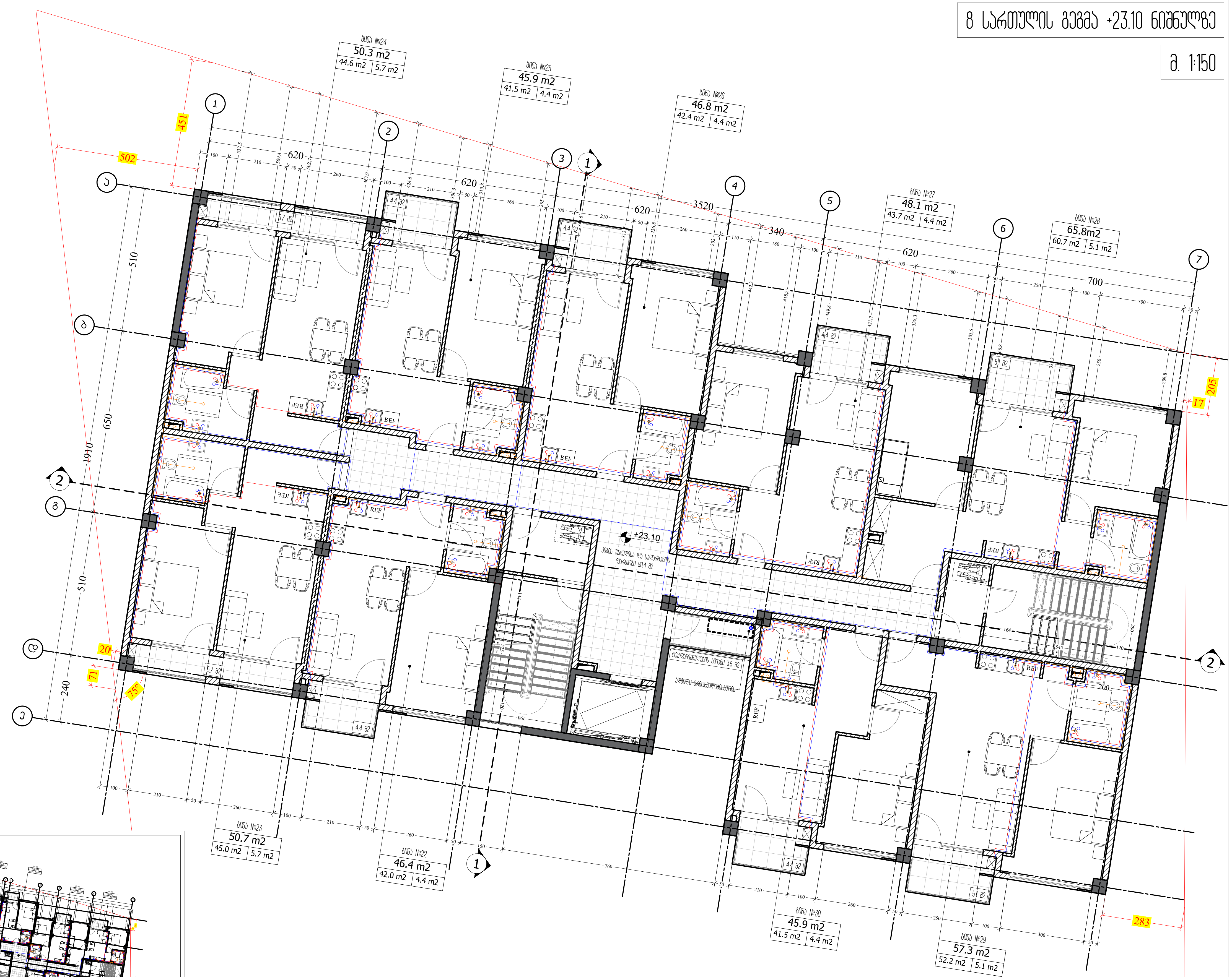

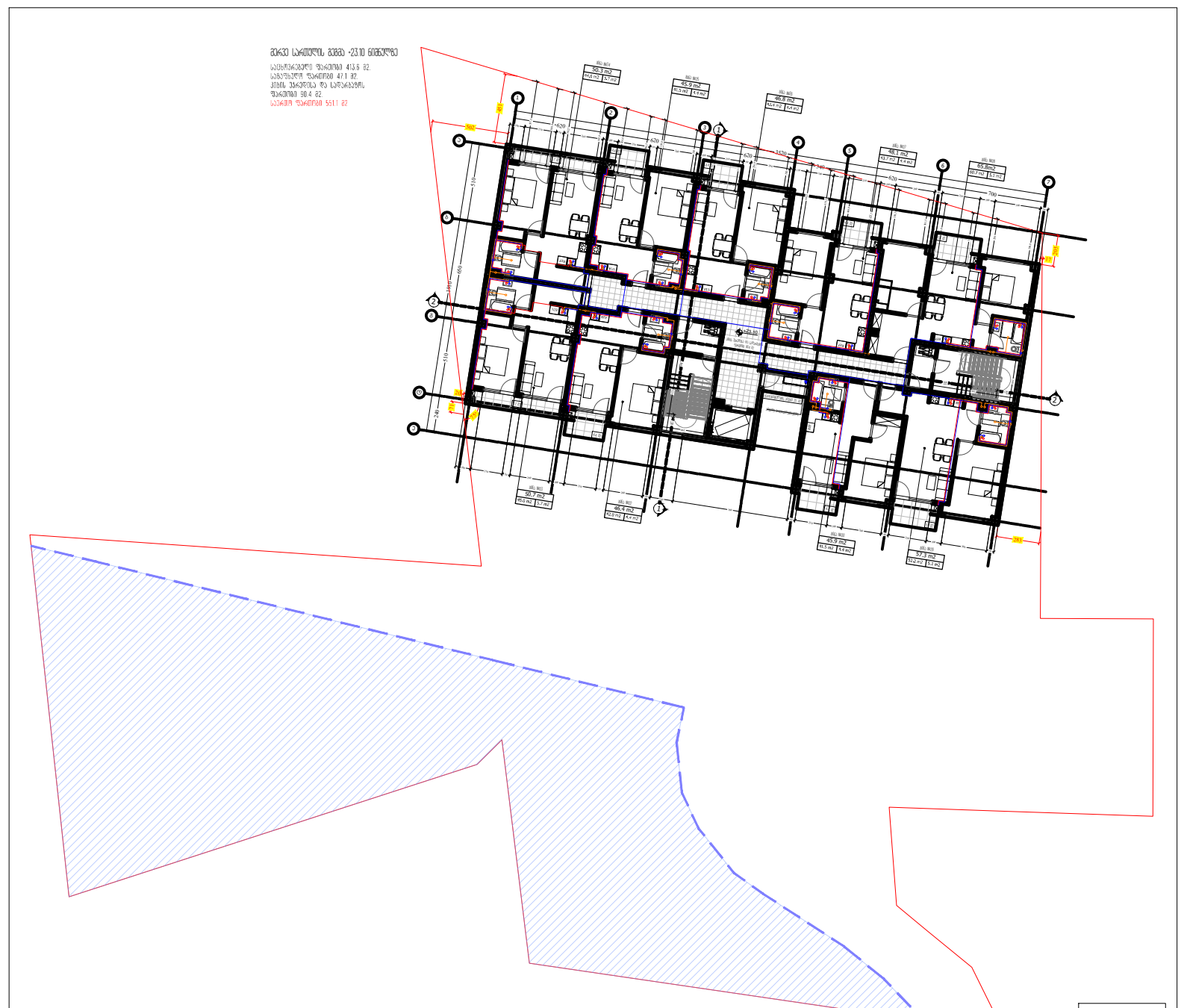

მ. 1:750

M ARCHITECTURE

ფაქტიური მისამართი: ქ.თბილისი, საბურთალო, პეკინის ქ. №34
ელ-ფოსტა: info_ma@yahoo.com
www.marchitecture.ge
Legal address: Pekinis str.#34, Saburtalo, Tbilisi, Georgia
E-mail:
info_ma@yahoo.com
www.marchitecture.ge

მრავალფუნქციური კომპლექსი/შენობა

სტრუქტურა
STRUCTURE

პროექტის მისამართი
ქ თბილისი, სოფ. გლდანი "ავშნიანი" (01.11.17.023.215)
PROJECT ADDRESS
Tbilisi, Vilage Gldani "Avshniani" (01.11.17.023.215)

დამკვეთი ფიზიკური პირი:
CLIENT

შენიშვნები:
1. ნახაზზე ზომები მოცემულია სანტიმეტრებში;
2. ნახაზზე ყველა ცვლილება მშენებლობისას შეთანხმებული უნდა იყოს პროექტის ავტორთან;
3. ფურცლის კორექტირებით ავტომატურად უქმდება წინა ვარიანტი;

პირობითი ნიშნები:

სიტუაციური სქემა KEY PLAN



1	თარიღი	აღწერა
2	თარიღი 1 DATE 1	
3	თარიღი 2 DATE 2	
4	თარიღი 3 DATE 3	

გამოცემა: 22.08.2022

CAD DWG FILE: AUTOCAD

შეასრულა: ISSUE: გ.გ G.G

შეამოწმა: CHECKED: რ.ხ R.KH

საავტორო უფლებები: COPYRIGHT: "შპს ემ არქიტექტურა" LTD M ARCHITECTURE

სათაური
TITLE
8 სართულის გეგმა +23.10; ნიშნულზე

A3

მეცხრე სართულის გეგმა +26.30 ნიშნულზე

საცხოვრებელი ფართობი 413.6 მ2.
საზაფხულო ფართობი 47.1 მ2.
კიბის უჯრედისა და სადარბაზოს ფართობი 90.4 მ2.
საერთო ფართობი 551.1 მ2

9 სართულის გეგმა +26.30 ნიშნულზე

მ. 1:150

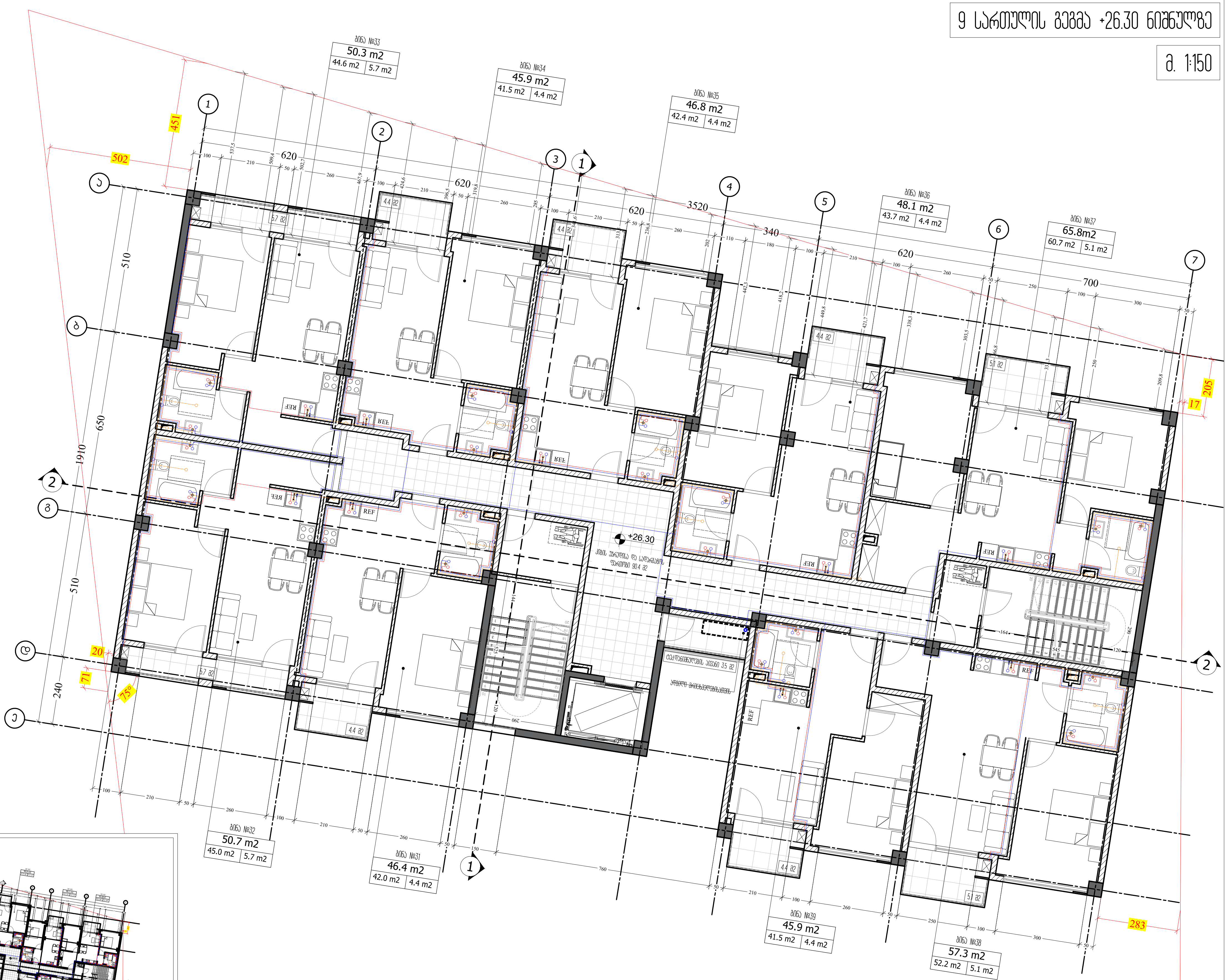

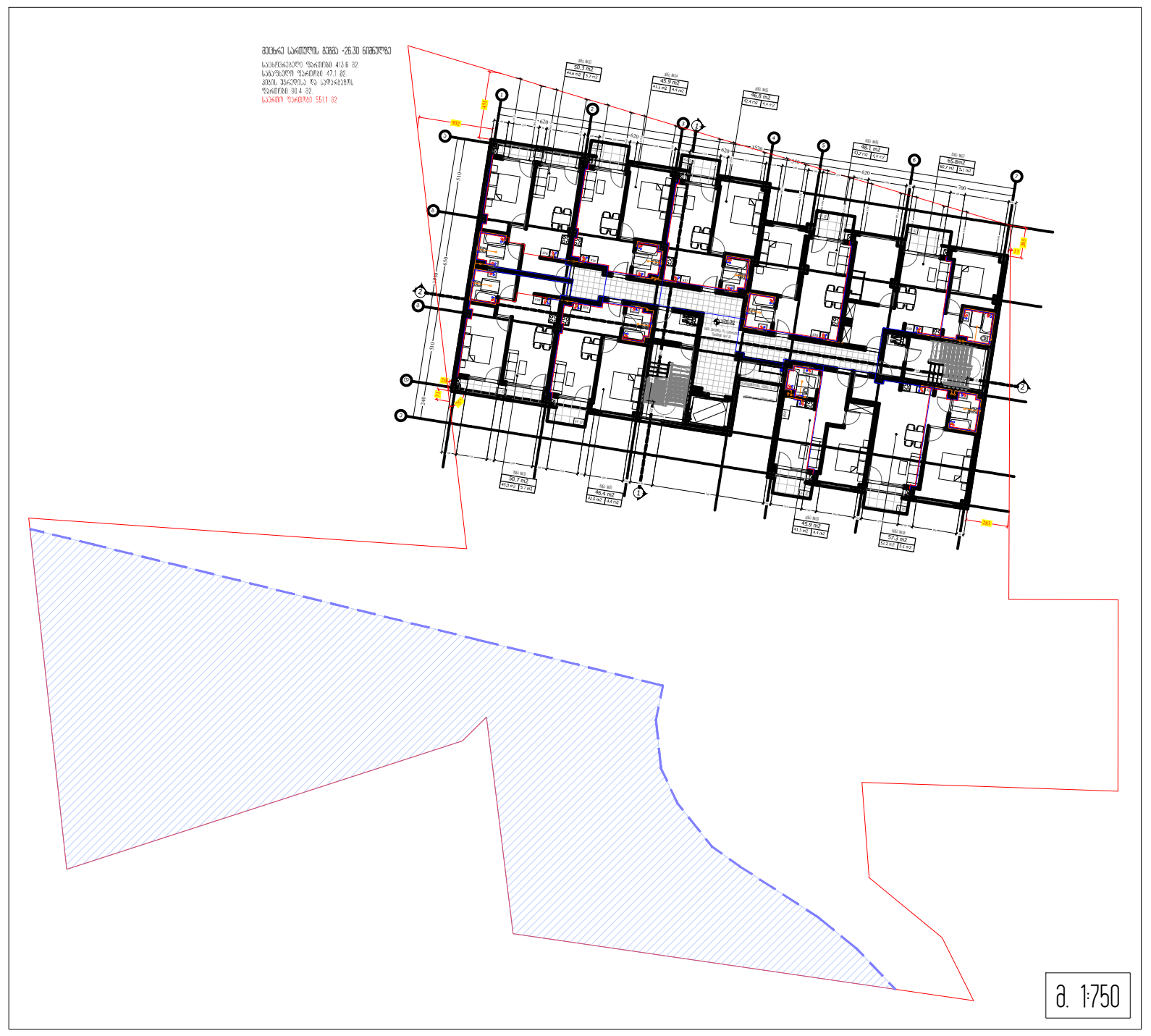

M ARCHITECTURE

ფაქტიური მისამართი: ქ.თბილისი, საბურთალო, პეკინის ქ. №34
ელ-ფოსტა: **info_ma@yahoo.com**
www.marchitecture.ge
Legal address: Pekinis str.#34, Saburtalo, Tbilisi, Georgia
E-mail:
info_ma@yahoo.com
www.marchitecture.ge

მრავალფუნქციური კომპლექსი/შენობა

სტრუქტურა
STRUCTURE

პროექტის მისამართი
ქ თბილისი, სოფ. გლდანი "ავშნიანი" (01.11.17.023.215)
PROJECT ADDRESS
Tbilisi, Vilage Gldani "Avshniani" (01.11.17.023.215)

დამკვეთი ფიზიკური პირი:
CLIENT

შენიშვნები:
1. ნახაზზე ზომები მოცემულია სანტიმეტრებში;
2. ნახაზზე ყველა ცვლილება მშენებლობისას შეთანხმებული უნდა იყოს პროექტის ავტორთან;
3. ფურცლის კორექტირებით ავტომატურად უქმდება წინა ვარიანტი;

პირობითი ნიშნები:

სიტუაციური სქემა KEY PLAN



1	თარიღი	აღწერა
2	თარიღი 1 DATE 1	
3	თარიღი 2 DATE 2	
4	თარიღი 3 DATE 3	

გამოცემა: 22.08.2022

CAD DWG FILE: AUTOCAD

შეასრულა: ISSUE:	გ.გ	G.G
შეამოწმა: CHECKED:	რ.ხ	R.KH

საავტორო უფლებები: COPYRIGHT: "შპს ემ არქიტექტურა" LTD M ARCHITECTURE

სათაური
TITLE
9 სართულის გეგმა +26.30; ნიშნულზე

A3

მეათე სართულის გეგმა +29.50 ნიშნულზე

საცხოვრებელი ფართობი 413.6 მ2.
საზაფხულო ფართობი 47.1 მ2.
კიბის უჯრედისა და სადარბაზოს ფართობი 90.4 მ2.
საერთო ფართობი 551.1 მ2

10 სართულის გეგმა +29.50 ნიშნულზე

მ. 1:150

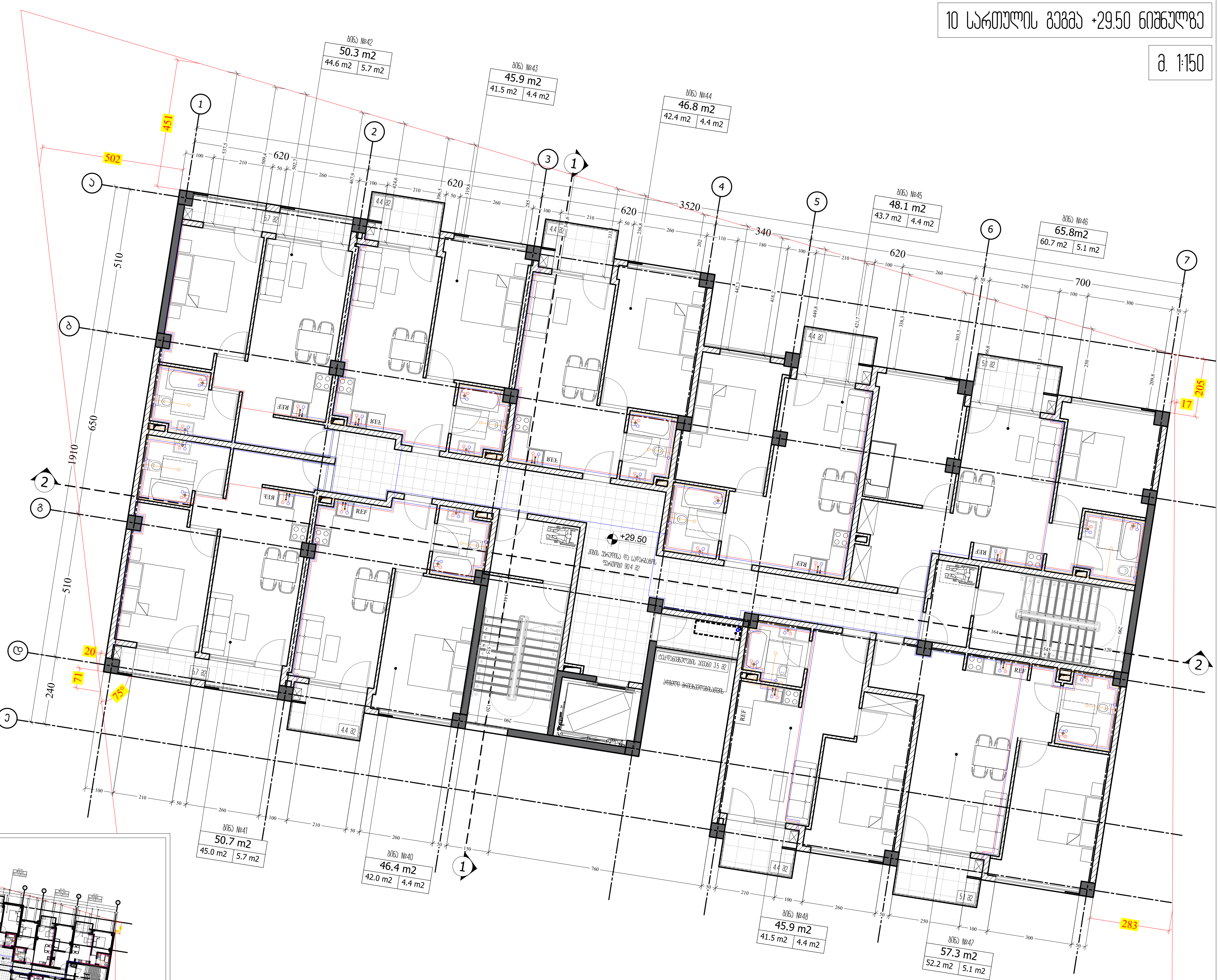

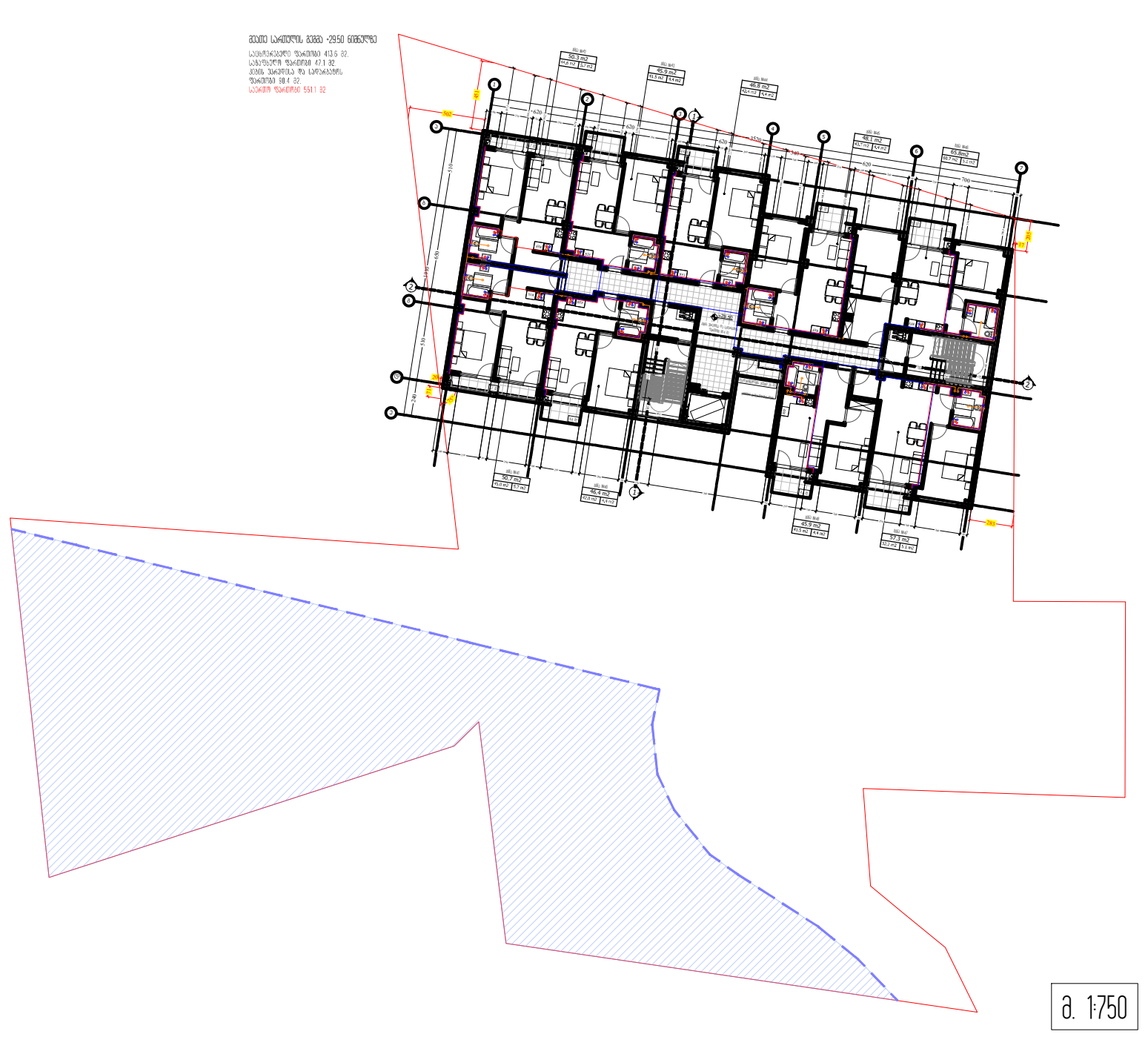

მ. 1:750

M ARCHITECTURE

ფაქტიური მისამართი: ქ.თბილისი, საბურთალო, პეკინის ქ. №34
ელ-ფოსტა: info_ma@yahoo.com
www.marchitecture.ge
Legal address: Pekinis str.#34, Saburtalo, Tbilisi, Georgia
E-mail:
info_ma@yahoo.com
www.marchitecture.ge

მრავალფუნქციური კომპლექსი/შენობა

სტრუქტურა
STRUCTURE

პროექტის მისამართი
ქ თბილისი, სოფ. გლდანი "ავშნიანი" (01.11.17.023.215)
PROJECT ADDRESS
Tbilisi, Vilage Gldani "Avshniani" (01.11.17.023.215)

დამკვეთი ფიზიკური პირი:
CLIENT

შენიშვნები:
1. ნახაზზე ზომები მოცემულია სანტიმეტრებში;
2. ნახაზზე ყველა ცვლილება მშენებლობისას შეთანხმებული უნდა იყოს პროექტის ავტორთან;
3. ფურცლის კორექტირებით ავტომატურად უქმდება წინა ვარიანტი;

პირობითი ნიშნები:

სიტუაციური სქემა KEY PLAN



1	თარიღი	აღწერა
2	თარიღი 1 DATE 1	
3	თარიღი 2 DATE 2	
4	თარიღი 3 DATE 3	

გამოცემა: 22.08.2022

CAD DWG FILE: AUTOCAD

შეასრულა: ISSUE: გ.გ G.G

შეამოწმა: CHECKED: რ.ხ R.KH

საავტორო უფლებები: COPYRIGHT: "შპს ემ არქიტექტურა" LTD M ARCHITECTURE

სათაური
TITLE
10 სართულის გეგმა +29.50; ნიშნულზე

A3

M ARCHITECTURE

ფიქრიძის ბიულვარი, ბ.კ.№34
ტელ.:(577)40-50-70; **info_md@yahoo.com**
www.marchitecture.ge
Legal address: Pelkinis str.#34, Subu rtalo, Tbilisi, Georgia
E-mail: info_md@yahoo.com
www.marchitecture.ge

არქიტექტურა
STRUCTURE

პროექტის მისამართი:
ქ თბილისი, ვაკის რაიონი, ველის ქუჩა "ვაშნიანი" (01.11.17.023.219)
PROJECT ADDRESS
Tbilisi, Village Gldani "Vashnlani" (01.11.17.023.219)

დამკვეთი: შპს "ბინა ბინაზე"
CLIENT

ნახაზების ნუსხა:
1. ნახაზების ნუსხა
2. ნახაზები ფასადების ზედა ნაწილის ფრაგმენტის ნახაზები
3. ფრაგმენტის ნახაზები ფასადების ქვედა ნაწილის ფრაგმენტის ნახაზები.



KEY PLAN ნახაზის ნომერი

1	ცვლილება N1	22.08.2022
2	DATE 1	
3	ცვლილება N 2	
4	DATE 2	
	ცვლილება N 3	
	DATE 3	

ნახაზის თარიღი: 22.08.2022

CAD DWG FILE: AUTOCAD

შეასრულა:	G.G 8.3
ISSUE:	
შეამოწმა:	R.KH ო.ბ
CHECKED:	

საავტორო უფლებები: "მაც ან არქიტექტურა" LTD M ARCHITECTURE
COPYRIGHT:

ობიექტი
TITLE

11 ცალკეული ბინის +32.70 ნიშნულის ფრაგმენტული გეგმა

მ. 1:50

ბინა №51
50.3 m2
44.6 m2 | 5.7 m2
ბინა №52
45.9 m2
41.5 m2 | 4.4 m2
ბინა №53
47.3 m2
42.9 m2 | 4.4 m2
ბინა №54
107.0 m2
71.1 m2 | 35.9 m2
ბინა №55
99.1 m2
84.2 m2 | 14.9 m2
ბინა №49
46.4 m2
42.0 m2 | 4.4 m2
ბინა №50
50.7 m2
45.0 m2 | 5.7 m2
+32.70
სველი ბლოკების ტანადობის ტესტირება
სველი ბლოკების ტანადობის ტესტირება
სველი ბლოკების ტანადობის ტესტირება

მეთორმეტე სართულის გეგმა +35.90 ნიშნულზე

საცხოვრებელი ფართობი 165.4 მ2.
საზაფხულო ფართობი 207.8 მ2.
კიბის უჯრედისა და სადარბაზოს ფართობი 84,5 მ2.
საერთო ფართობი 457.7 მ2

12 სართულის გეგმა +35.90 ნიშნულზე

მ. 1:150



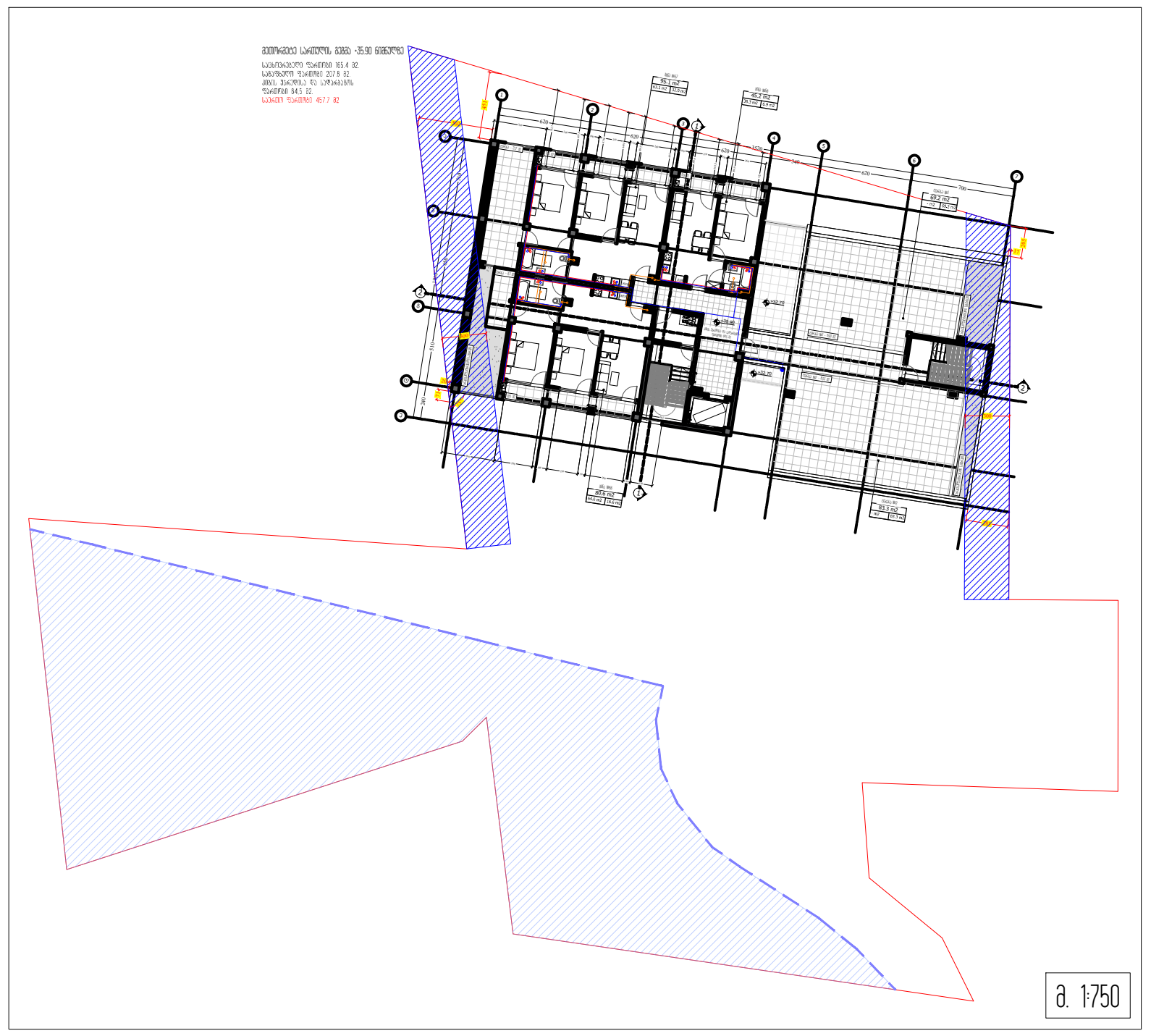

M ARCHITECTURE

ფაქტიური მისამართი: ქ.თბილისი, საბურთალო, პეკინის ქ. №34
ელ-ფოსტა: info_ma@yahoo.com
www.marchitecture.ge
Legal address: Pekinis str.#34, Saburtalo, Tbilisi, Georgia
E-mail:
info_ma@yahoo.com
www.marchitecture.ge

მრავალფუნქციური კომპლექსი/შენობა

სტრუქტურა
STRUCTURE

პროექტის მისამართი
ქ თბილისი, სოფ. გლდანი "ავშნიანი" (01.11.17.023.215)
PROJECT ADDRESS
Tbilisi, Vilage Gldani "Avshniani" (01.11.17.023.215)

დამკვეთი ფიზიკური პირი:
CLIENT

შენიშვნები:
1. ნახაზზე ზომები მოცემულია სანტიმეტრებში;
2. ნახაზზე ყველა ცვლილება მშენებლობისას შეთანხმებული უნდა იყოს პროექტის ავტორთან;
3. ფურცლის კორექტირებით ავტომატურად უქმდება წინა ვარიანტი;

პირობითი ნიშნები:

სიტუაციური სქემა KEY PLAN



1	თარიღი	აღწერა
2	თარიღი 1 DATE 1	
3	თარიღი 2 DATE 2	
4	თარიღი 3 DATE 3	

გამოცემა: 22.08.2022

CAD DWG FILE: AUTOCAD

შეასრულა: ISSUE: გ.გ G.G

შეამოწმა: CHECKED: რ.ხ R.KH

საავტორო უფლებები: COPYRIGHT: "შპს ემ არქიტექტურა" LTD M ARCHITECTURE

სათაური
TITLE
12 სართულის გეგმა +35.90; ნიშნულზე

A3

გაზმომარაგებისა და
გათბობა-ვენტილაციის სქემა

GAS SUPPLY AND HVAC PLAN

განმარტებითი ბარათი

საინქინრო პროექტი დამუშავებულია ქ. თბილისში, ალექსი გობრონიძის ქ. N 51-ში მდებარე საპროექტო მრავალფუნქციური კომპლექსი/შენობის გაზმომარაგებისა და გათბობა-ვენტილაციის სქემატური პროექტი.

პროექტი დამუშავდა შემდგომი ნორმებისა და რეგლამენტის გათვალისწინებით

-საქართველოში მოქმედისაპროექტო ნორმების (СНиП 204.05-91)

-ქ. თბილისის კლიმატური პირობების.

-არქიტექტურულ-ტექნოლოგიური ნახაზების მონაცემთა ბაზების

-დამკვეთის მიერ მოცემული ტექნიკური დავალების მიხედვით

პროექტირებისას საქვაბე განთავსდება პირველზე შესაბამისად გამოყოფილ ადგილებზე და საერთო მოხმარების სივრცისაგან გამოყოფილი იქნება ხანძარმედეგი ტიხრებით.საცხოვრებელ ფართებში ვენტილაცია მექანიკურია, განიავება ხდება ფანჯრების მექანიკურად გაღება-გადმოკიდებით. სანკვაძებიდან გაწოვა მოხდება საყოფაცხოვრებო სავენტილაციო სამუალებებით რომელთა ამუშავებაც ხდება ასევე მექნიკურად, ჩამრთველის სამუალებით სათავასის შიდა მხრიდან. საოფისე ფართებში გათბობა-გაგრილება ხდება ანალოგიურად.

გაზმომარაგების ქსელი შესრულდეს სწორნაკერიანი შედუღების ღითონის მილით და შეიღებოს ზეთოვანი საღებავით ორ ფენად. კედელში გავლისას ყოველი მილი გატარდეს გარცმის მილში.

დამატებითი ტექნიკური დეტალები შეთანხმდეს უშუალოდ მონტაჟისას შემსრულებელ კომპანიასა და პროექტის ავტორს შორის

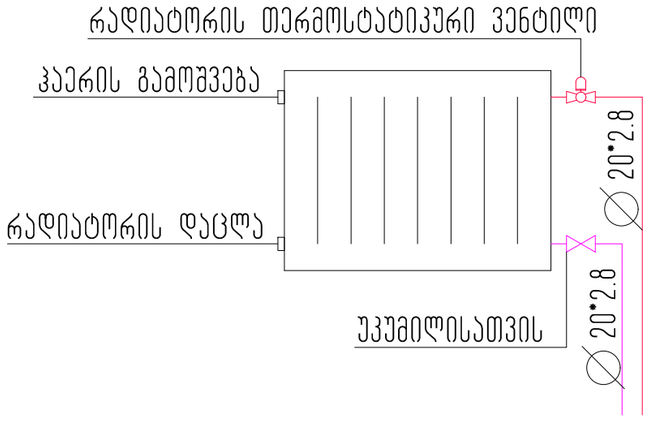

ფოლადის პანელური რადიატორი
რადიატორის სიმაღლე მიღებულია 0.6 მ.
რადიატორის წარმადობა სტანდარტული
პირობებისათვის (80c-60c,ჰაერი 20c)
მიღებულია 2.0 კვტ. ერთ გრძივ მეტრზე.

გათბობის უკუმილი

გათბობის გამშვები მილი

ფოლადის პანელური რადიატორი

პირველი სართულის გეგმა +0.00 ნიშნულზე

კომერციული ფართობი 347.1 მ2.
დამხმარე ფართობი 55.8 მ2.
კიბის უჯრედისა და სადარბაზოს ფართობი 92.6 მ2.
საერთო ფართობი 495.5 მ2

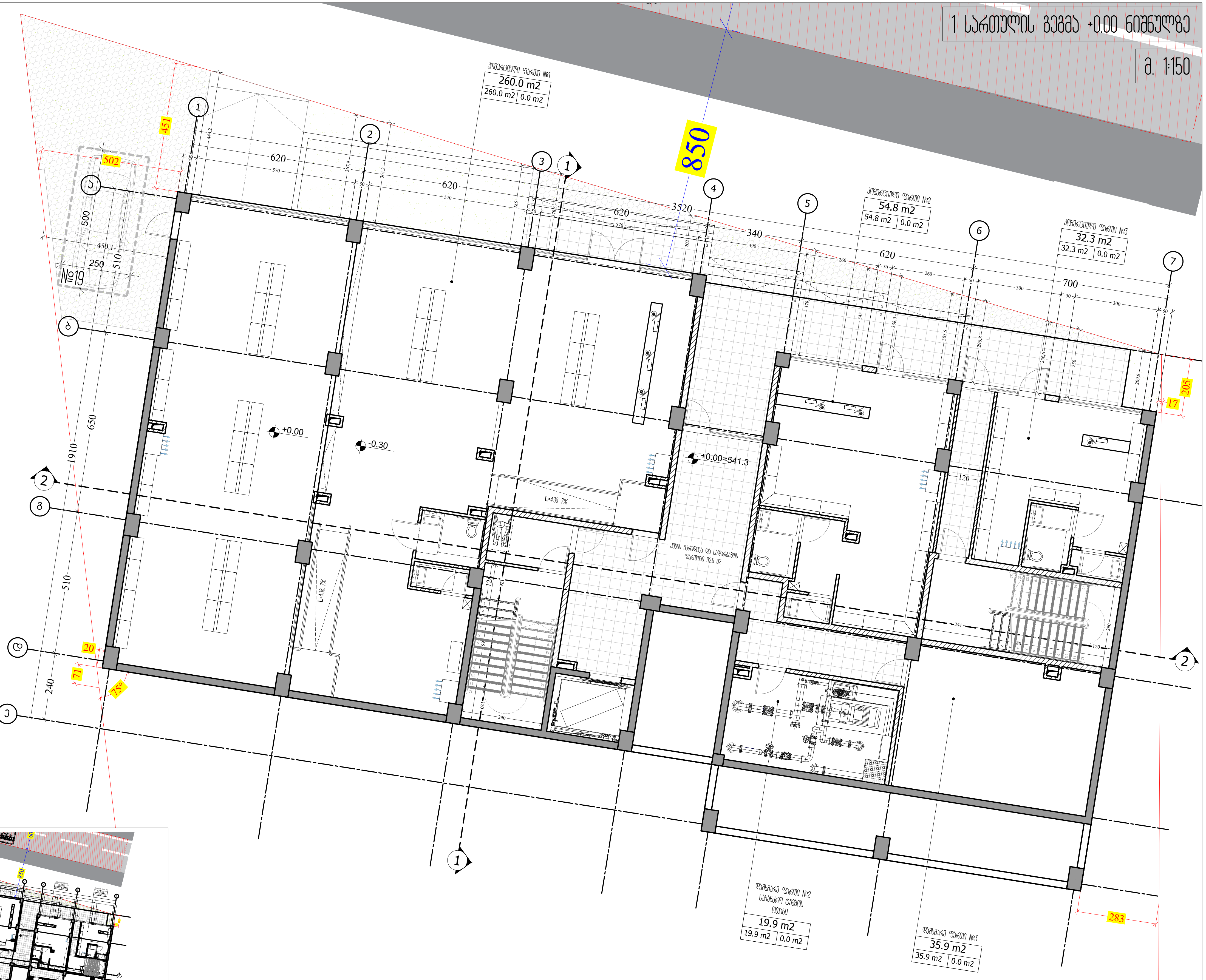

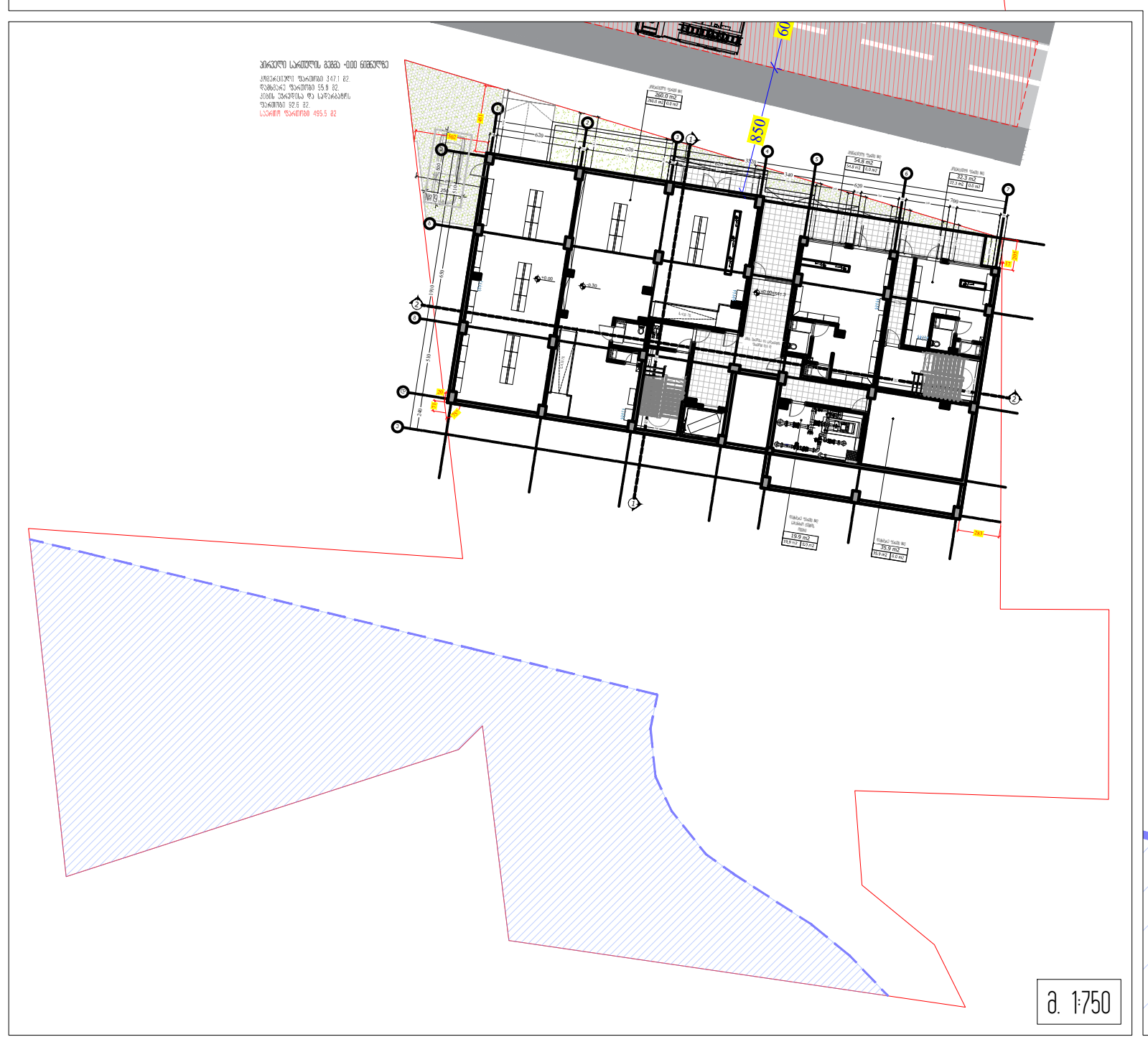

M ARCHITECTURE
ფაქტიური მისამართი: ქ.თბილისი, საბურთალო, პეკინის ქ. №34
ელ-ფოსტა: info_ma@yahoo.com
www.marchitecture.ge
Legal address: Pekinis str.#34, Saburtalo, Tbilisi, Georgia
E-mail:
info_ma@yahoo.com
www.marchitecture.ge

მრავალფუნქციური კომპლექსი/შენობა

სტრუქტურა
STRUCTURE

პროექტის მისამართი
ქ თბილისი, სოფ. გლდანი "ავშნიანი" (01.11.17.023.215)
PROJECT ADDRESS
Tbilisi, Vilage Gldani "Avshniani" (01.11.17.023.215)

დამკვეთი ფიზიკური პირი:
CLIENT

შენიშვნები:
1. ნახაზზე ზომები მოცემულია სანტიმეტრებში;
2. ნახაზზე ყველა ცვლილება მშენებლობისას შეთანხმებული უნდა იყოს პროექტის ავტორთან;
3. ფურცლის კორექტირებით ავტომატურად უქმდება წინა ვარიანტი;

პირობითი ნიშნები:

სიტუაციური სქემა KEY PLAN



1	თარიღი	აღწერა
2	თარიღი 1 DATE 1	
3	თარიღი 2 DATE 2	
4	თარიღი 3 DATE 3	

გამოცემა: 22.08.2022

CAD DWG FILE: AUTOCAD

შეასრულა: ISSUE: გ.გ G.G

შეამოწმა: CHECKED: რ.ხ R.KH

საავტორო უფლებები: COPYRIGHT: "შპს ემ არქიტექტურა" LTD M ARCHITECTURE

სათაური
TITLE

A3

მეორე სართულის გეგმა +3.90 ნიშნულზე

საოფისე ფართობი 426.1 მ2.
საზაფხულო ფართობი 81.3 მ2.
კიბის უჯრედისა და სადარბაზოს ფართობი 85.6 მ2.
საერთო ფართობი 593.0 მ2

ექსპლიკაცია:

1. ოფისი №1 საერთო ფართი- 272.8 მ2.
   აქედან
   საოფისე ფართობი-225.5 მ2
   საზაფხულო ფართობი - 47.3 მ2.
2. ოფისი №2 საერთო ფართი- 122.5 მ2.
   აქედან
   საოფისე ფართობი-105.5 მ2
   საზაფხულო ფართობი - 17.0 მ2
3. ოფისი №3 საერთო ფართი- 112.1 მ2.
   აქედან
   საოფისე ფართობი-95.1 მ2
   საზაფხულო ფართობი - 17.0 მ2
4. კიბის უჯრედისა და სადარბაზოს ფართობი - 85.6 მ2.

2 სართულის გეგმა +3.90 ნიშნულზე

მ. 1:150

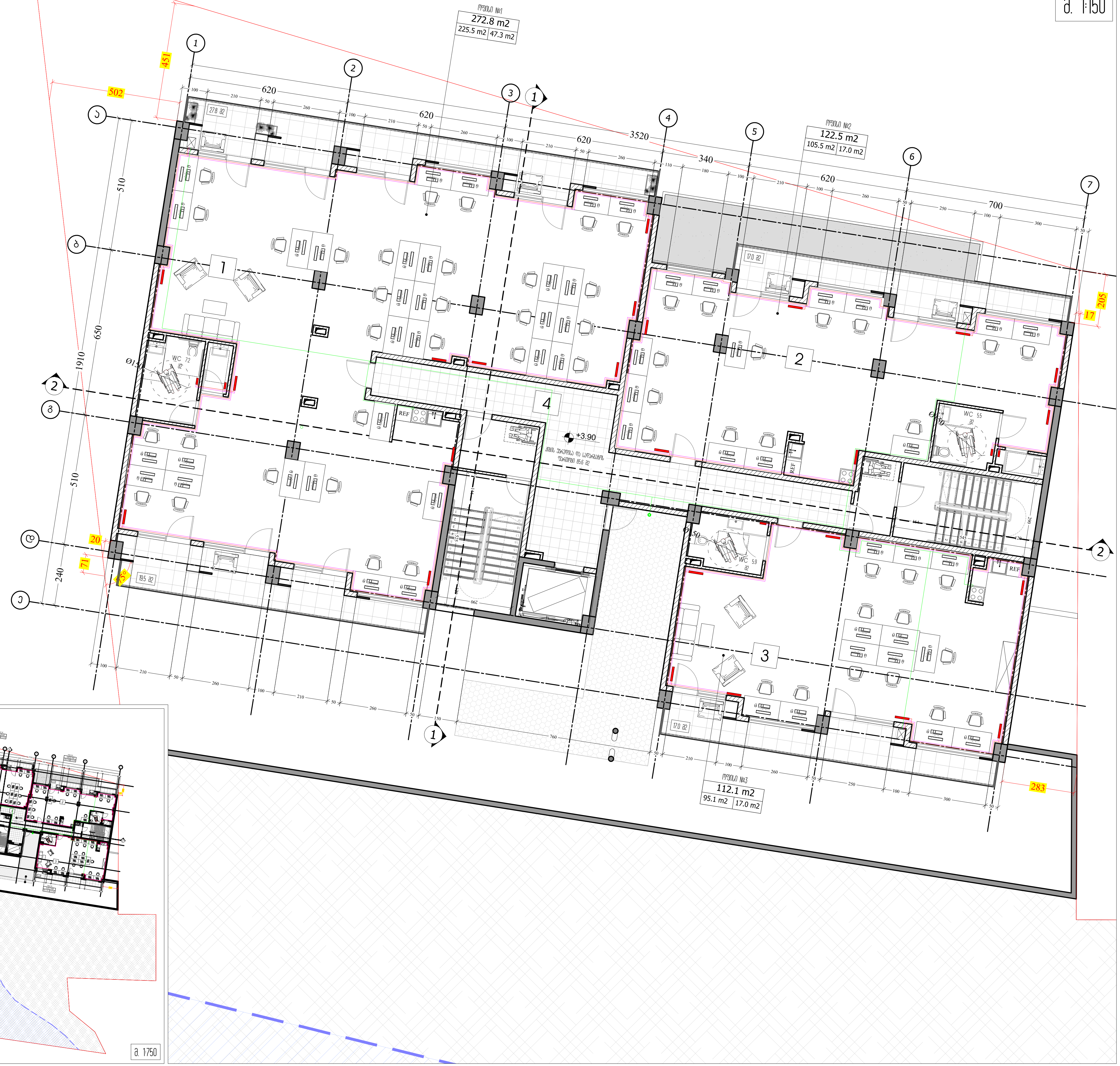

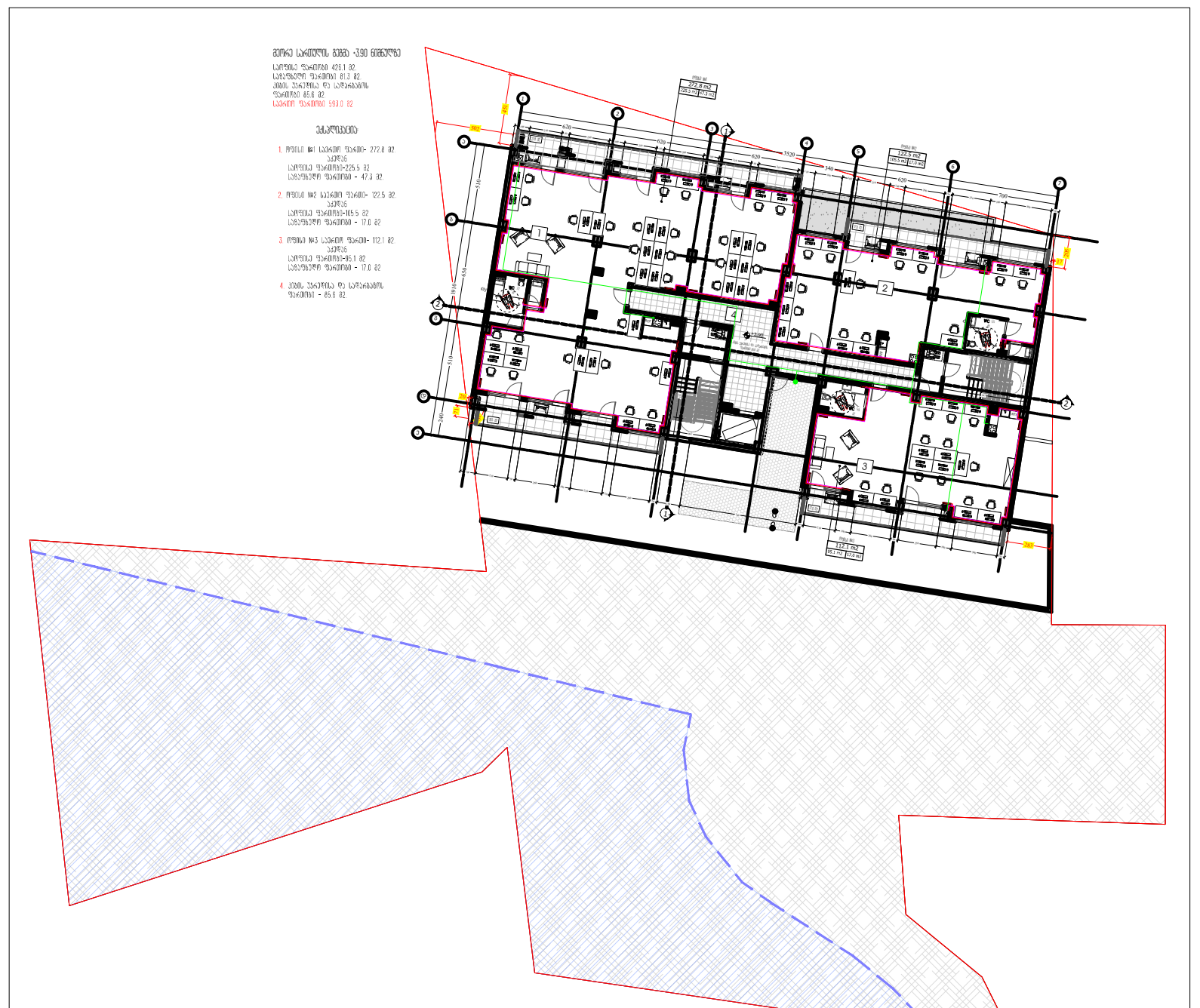

მ. 1:750

M ARCHITECTURE

ფაქტიური მისამართი: ქ.თბილისი, საბურთალო, პეკინის ქ. №34
ელ-ფოსტა: info_ma@yahoo.com
www.marchitecture.ge
Legal address: Pekinis str.#34, Saburtalo, Tbilisi, Georgia
E-mail:
info_ma@yahoo.com
www.marchitecture.ge

მრავალფუნქციური კომპლექსი/შენობა

სტრუქტურა
STRUCTURE

პროექტის მისამართი
ქ თბილისი, სოფ. გლდანი "ავშნიანი" (01.11.17.023.215)
PROJECT ADDRESS
Tbilisi, Vilage Gldani "Avshniani" (01.11.17.023.215)

დამკვეთი — ფიზიკური პირი:
CLIENT

შენიშვნები:
1. ნახაზზე ზომები მოცემულია სანტიმეტრებში;
2. ნახაზზე ყველა ცვლილება მშენებლობისას შეთანხმებული უნდა იყოს პროექტის ავტორთან;
3. ფურცლის კორექტირებით ავტომატურად უქმდება წინა ვარიანტი;

პირობითი ნიშნები:

სიტუაციური სქემა — KEY PLAN



1	თარიღი	აღწერა
2	თარიღი 1 DATE 1	
3	თარიღი 2 DATE 2	
4	თარიღი 3 DATE 3	

გამოცემა: 22.08.2022

CAD DWG FILE: AUTOCAD

შეასრულა: ISSUE:	გ.გ	G.G
შეამოწმა: CHECKED:	რ.ხ	R.KH

საავტორო უფლებები: COPYRIGHT: "შპს ემ არქიტექტურა" LTD M ARCHITECTURE

სათაური
TITLE
2 სართულის გეგმა +3.90; ნიშნულზე

A3

მესამე სართულის გეგმა +7.10 ნიშნულზე

საოფისე ფართობი 426.1 მ2.
საბაფხულო ფართობი 84.8 მ2.
კიბის უჯრედისა და სადარბაზოს ფართობი 85.6 მ2.
საერთო ფართობი 596.5 მ2

ექსპლიკაცია:

1. ოფისი №4 საერთო ფართი- 272.8 მ2.
   აქედან
   საოფისე ფართობი-225.5 მ2
   საბაფხულო ფართობი - 47.3 მ2.

2. ოფისი №5 საერთო ფართი- 122.5 მ2.
   აქედან
   საოფისე ფართობი-105.5 მ2
   საბაფხულო ფართობი - 17.0 მ2

3. ოფისი №6 საერთო ფართი- 112.1 მ2.
   აქედან
   საოფისე ფართობი-95.1 მ2
   საბაფხულო ფართობი - 17.0 მ2

4. კიბის უჯრედისა და სადარბაზოს ფართობი - 85.6 მ2.

5. ტექნიკური დანიშნულების აივანი 3.5 მ2.

3 სართულის გეგმა +7.10 ნიშნულზე

მ. 1:150

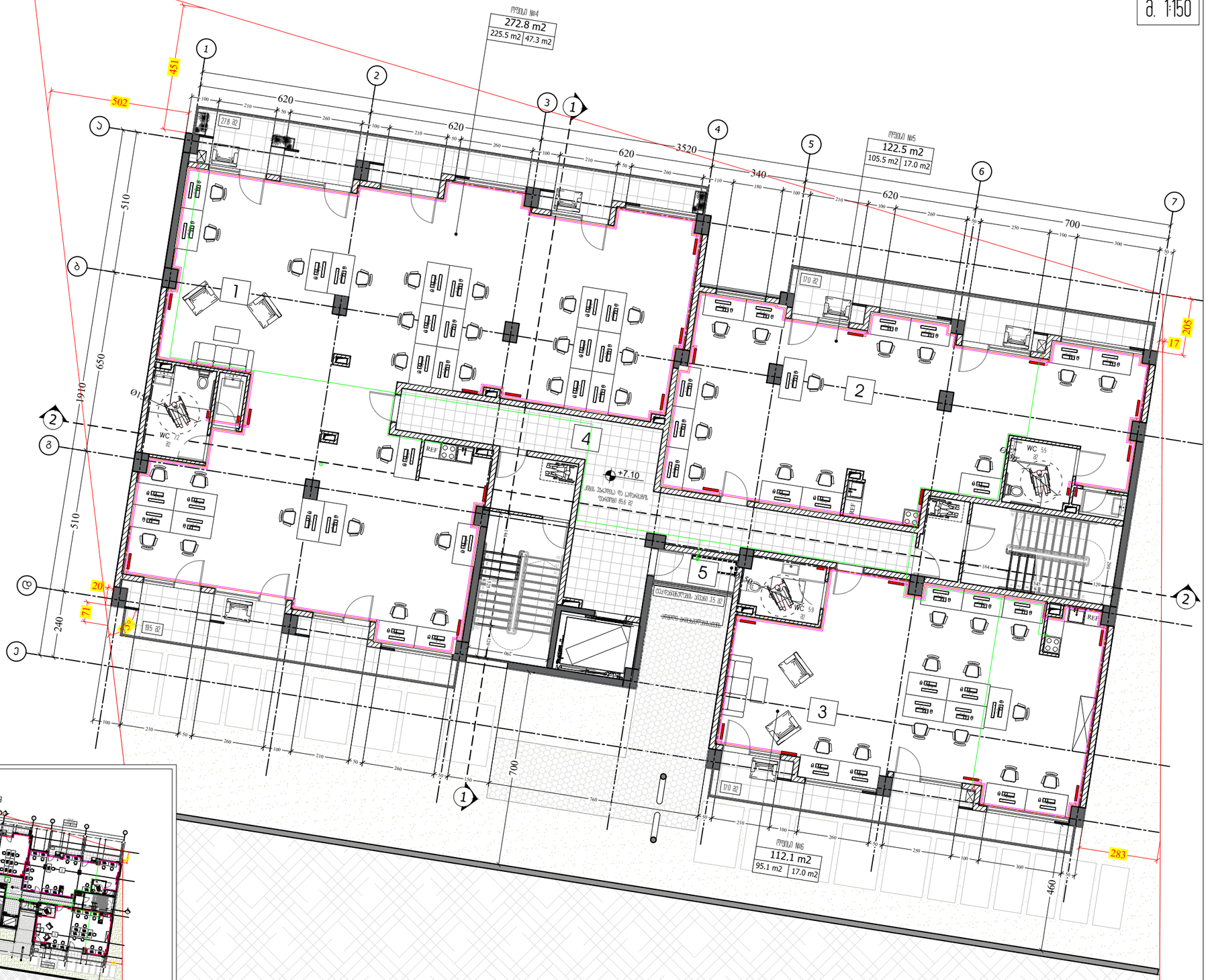

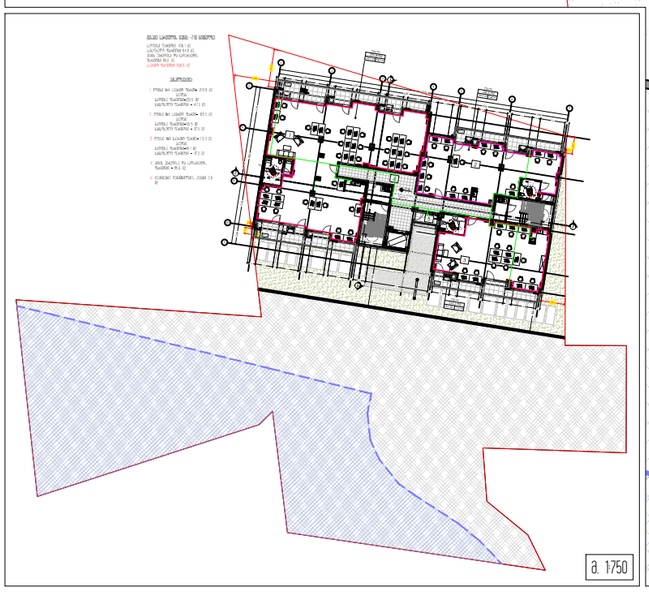

M ARCHITECTURE

ფაქტიური მისამართი: ქ.თბილისი, საბურთალო, პენიის ქ. №34
ელ.ფოსტა: info_ma@yahoo.com
www.marchitecture.ge
Legal address: Pekinis str.#34, Saburtalo, Tbilisi, Georgia
E-mail:
info_ma@yahoo.com
www.marchitecture.ge

მრავალფუნქციური კომპლექსი/მშენობა

სტრუქტურა
STRUCTURE

პროექტის მისამართი
ქ თბილისი, სოფ. გლდანი "ავშნიანი" (01.11.17.023.215)
PROJECT ADDRESS
Tbilisi, Village Gldani "Avshniani" (01.11.17.023.215)

დამკვეთი
CLIENT

ფიზიკური პირი:

შენიშვნები:
1. ნახაზზე ზომები მოცემულია სანიმებრებამ;
2. ნახაზზე ყველა ცვლილება მშენებლობისას მეთანხმებული უნდა იქნა პროექტის ავტორებთან;
3. ფერადოვნი კორპუსებით ავტომატურად უჭდება ნინა პირიანი;

პირობითი ნიშნები:

სიტუაციური სქემა KEY PLAN



1	თარიღი	ალწერა
2	თარიღი 1 DATE 1	
3	თარიღი 2 DATE 2	
4	თარიღი 3 DATE 3	

გამოცემა: 22.08.2022

CAD DWG FILE: AUTOCAD

შეასრულა:
ISSUE: გ.გ G.G

შეამოწმა:
CHECKED: რ.ხ R.KH

საავტორო უფლებები:
COPYRIGHT: "შპს ემ არქიტექტურა" LTD M ARCHITECTURE

სათაური
TITLE
3 სართულის გეგმა +7.10; ნიშნულზე

A3

მეოთხე სართულის გეგმა +10.30 ნიშნულზე

საოფისე ფართობი 426.1 მ2.
საზაფხულო ფართობი 81.3 მ2.
კიბის უჯრედისა და სადარბაზოს ფართობი 85.6 მ2.
საერთო ფართობი 593.0 მ2

ექსპლიკაცია:

1. ოფისი №7 საერთო ფართი- 272.8 მ2.
   აქედან
   საოფისე ფართობი-225.5 მ2
   საზაფხულო ფართობი - 47.3 მ2.
2. ოფისი №8 საერთო ფართი- 122.5 მ2.
   აქედან
   საოფისე ფართობი-105.5 მ2
   საზაფხულო ფართობი - 17.0 მ2
3. ოფისი №9 საერთო ფართი- 112.1 მ2.
   აქედან
   საოფისე ფართობი-95.1 მ2
   საზაფხულო ფართობი - 17.0 მ2
4. კიბის უჯრედისა და სადარბაზოს ფართობი - 85.6 მ2.

4 სართულის გეგმა +10.30 ნიშნულზე

მ. 1:150

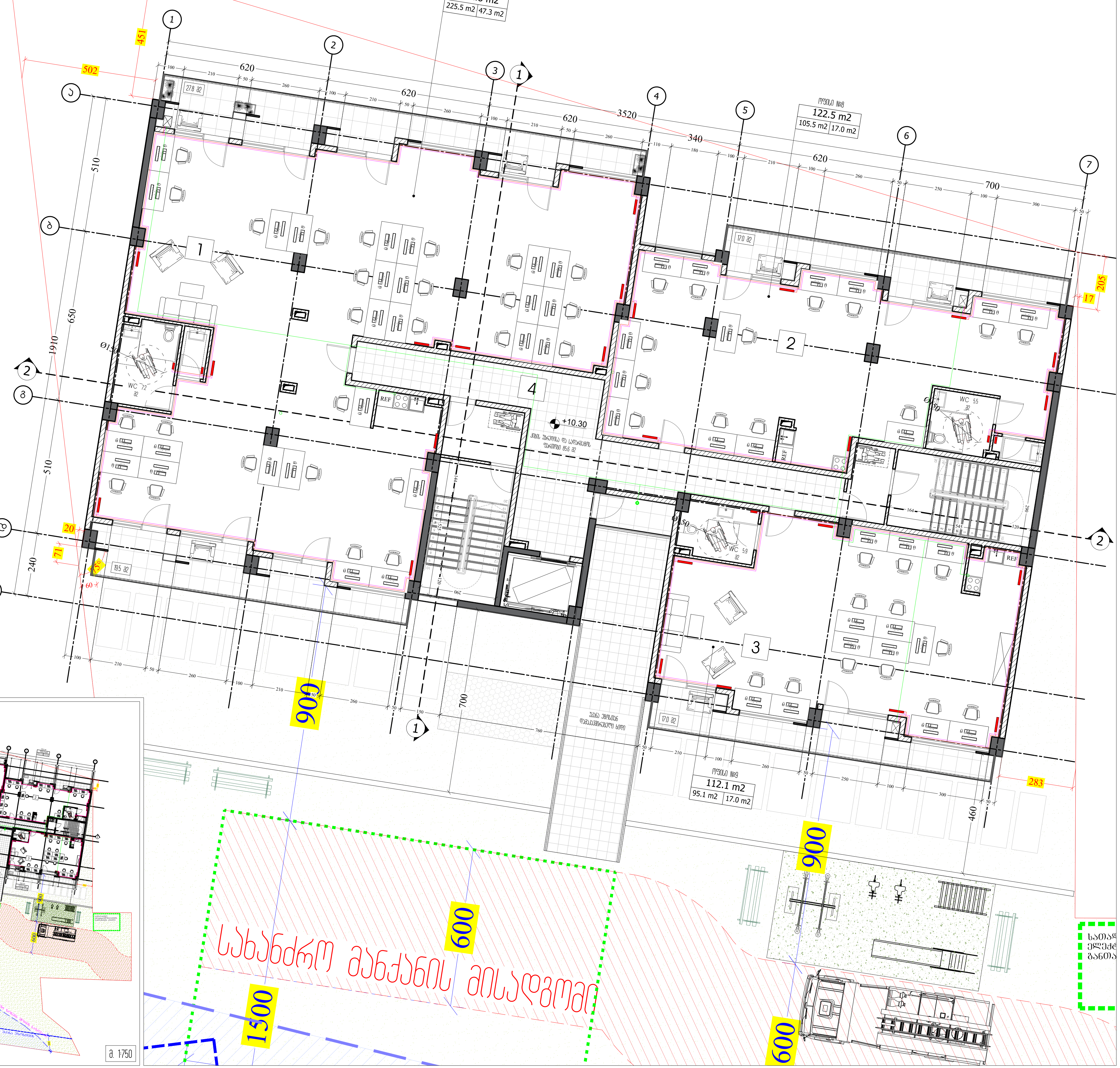

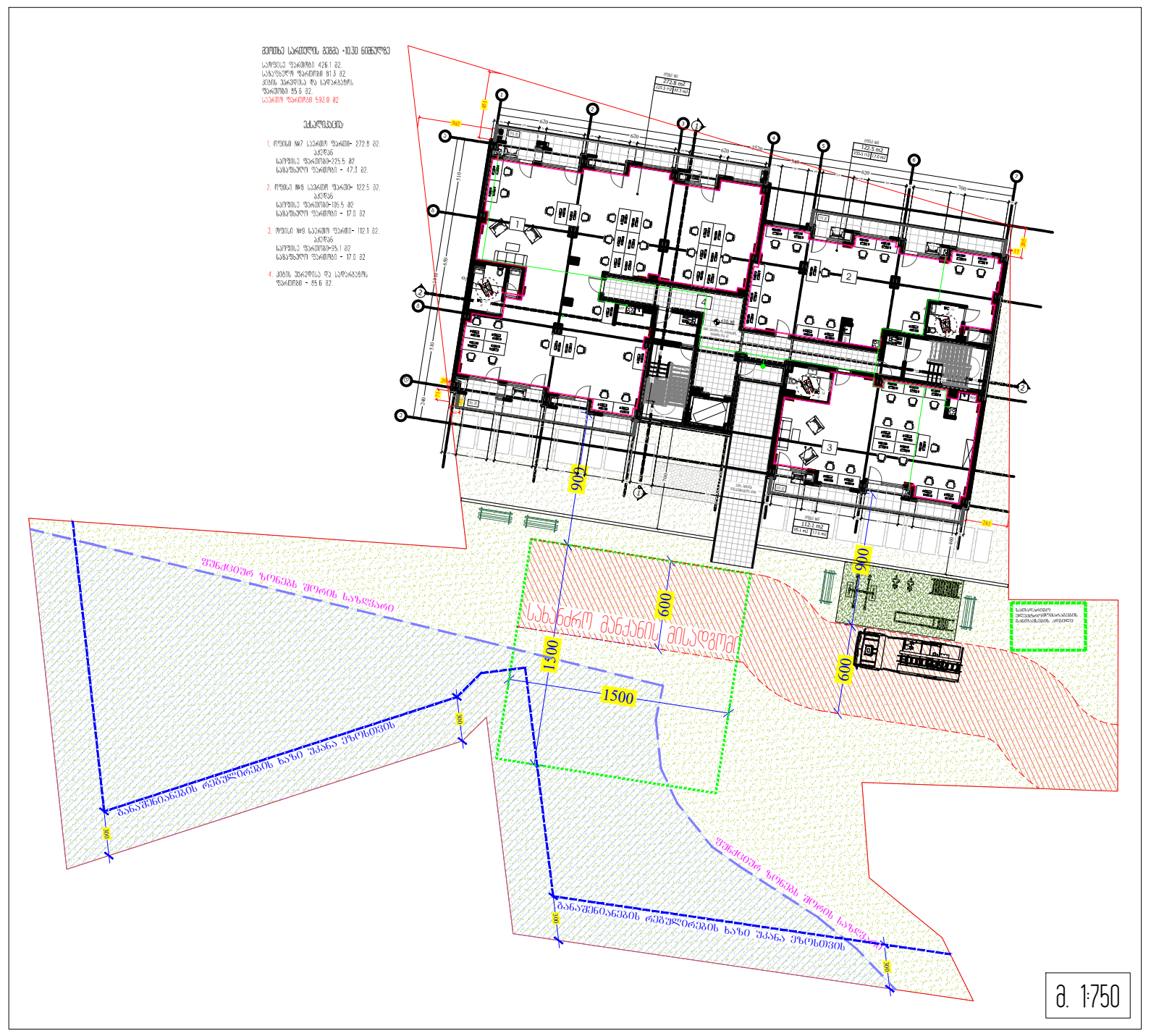

M ARCHITECTURE
ფაქტიური მისამართი: ქ.თბილისი, საბურთალო, პეკინის ქ. №34
ელ-ფოსტა: info_ma@yahoo.com
www.marchitecture.ge
Legal address: Pekinis str.#34, Saburtalo, Tbilisi, Georgia
E-mail:
info_ma@yahoo.com
www.marchitecture.ge

მრავალფუნქციური კომპლექსი/შენობა

სტრუქტურა
STRUCTURE

პროექტის მისამართი
ქ თბილისი, სოფ. გლდანი "ავშნიანი" (01.11.17.023.215)
PROJECT ADDRESS
Tbilisi, Vilage Gldani "Avshniani" (01.11.17.023.215)

დამკვეთი ფიზიკური პირი:
CLIENT

შენიშვნები:
1. ნახაზზე ზომები მოცემულია სანტიმეტრებში;
2. ნახაზზე ყველა ცვლილება მშენებლობისას შეთანხმებული უნდა იყოს პროექტის ავტორთან;
3. ფურცლის კორექტირებით ავტომატურად უქმდება წინა ვარიანტი;

პირობითი ნიშნები:

სიტუაციური სქემა KEY PLAN



1	თარიღი	აღწერა
2	თარიღი 1 DATE 1	
3	თარიღი 2 DATE 2	
4	თარიღი 3 DATE 3	

გამოცემა: 22.08.2022

CAD DWG FILE: AUTOCAD

შეასრულა: ISSUE: გ.გ G.G

შეამოწმა: CHECKED: რ.ხ R.KH

საავტორო უფლებები: COPYRIGHT: "შპს ემ არქიტექტურა" LTD M ARCHITECTURE

სათაური
TITLE

4 სართულის გეგმა +10.30; ნიშნულზე

A3

მეხუთე სართულის გეგმა +13.50 ნიშნულზე

საოფისე ფართობი 287.5 მ2.
საზაფხულო ფართობი 84.6 მ2.
კიბის უჯრედისა და სადარბაზოს
ფართობი 85.6 მ2.
საცხოვრებელი ფართობი - 135.1 მ2.
საერთო ფართობი 592.8 მ2

ექსპლიკაცია:

1. ოფისი №10 საერთო ფართი- 221.3 მ2.
   აქედან
   საოფისე ფართობი-182.0 მ2
   საზაფხულო ფართობი - 39.3 მ2.

2. ოფისი №11 საერთო ფართი- 122.5 მ2.
   აქედან
   საოფისე ფართობი-105.5 მ2
   საზაფხულო ფართობი - 17 მ2

3. კიბის უჯრედისა და სადარბაზოს
   ფართობი - 85.6 მ2.

4. ტექნიკური დანიშნულების აივანი 3.5 მ2.

5 სართულის გეგმა +13.50 ნიშნულზე

მ. 1:150



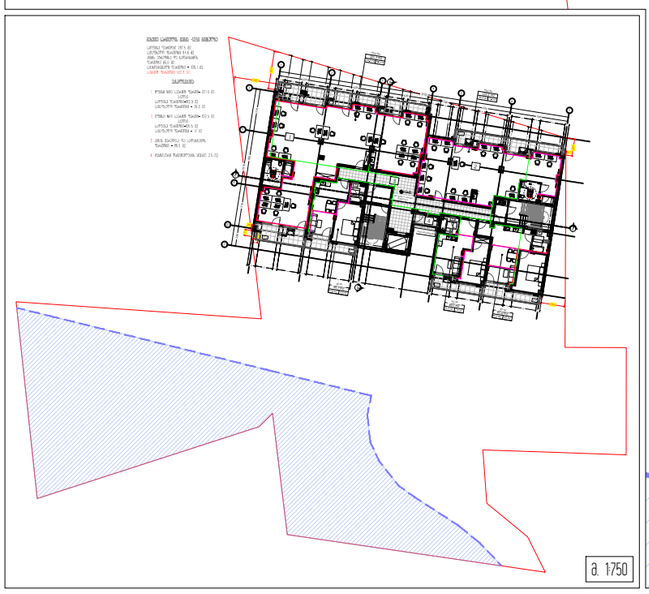

M ARCHITECTURE

ფაქტიური მისამართი: ქ.თბილისი, საბურთალო, პენიის ქ. №34
ელ.ფოსტა: info_ma@yahoo.com
www.marchitecture.ge
Legal address: Pekinis str.#34, Saburtalo, Tbilisi, Georgia
E-mail:
info_ma@yahoo.com
www.marchitecture.ge

მრავალფუნქციური კომპლექსი/მშენობა

სტრუქტურა
STRUCTURE

პროექტის მისამართი
ქ თბილისი, სოფ. გლდანი "ავშნიანი" (01.11.17.023.215)
PROJECT ADDRESS
Tbilisi, Vilage Gldani "Avshniani" (01.11.17.023.215)

დამკვეთი
CLIENT

ფიზიკური პირი:

შენიშვნები:
1. ნახაზზე ზომები მოცემულია სანიმებრებამ;
2. ნახაზზე ყველა ცვლილება მშენებლობისას მეთანხმებული უნდა იქნა პროექტის ავტორებთან;
3. ფერილის კორექტირებით ავტომატურად ქმდება ნინა ვარიანტი;

პირობითი ნიშნები:

სიტუაციური სქემა KEY PLAN



1	თარიღი	ალწერა
2	თარიღი 1 DATE 1	
3	თარიღი 2 DATE 2	
4	თარიღი 3 DATE 3	

გამოცემა: 22.08.2022

CAD DWG FILE: AUTOCAD

შეასრულა: ISSUE: გ.გ G.G
შეამოწმა: CHECKED: რ.ხ R.KH

საავტორო უფლებები: COPYRIGHT: "შპს ემ არქიტექტურა" LTD M ARCHITECTURE

სათაური TITLE
5 სართულის გეგმა +13.50; ნიშნულზე

A3

მეექვსე სართულის გეგმა +16.70 ნიშნულზე

საცხოვრებელი ფართობი 413.6 მ2.
საგაფხულო ფართობი 47.1 მ2.
კიბის უჯრედისა და სადარბაზოს
ფართობი 90.4 მ2.
საერთო ფართობი 551.1 მ2

6 სართულის გეგმა +16.70 ნიშნულზე

მ. 1:150



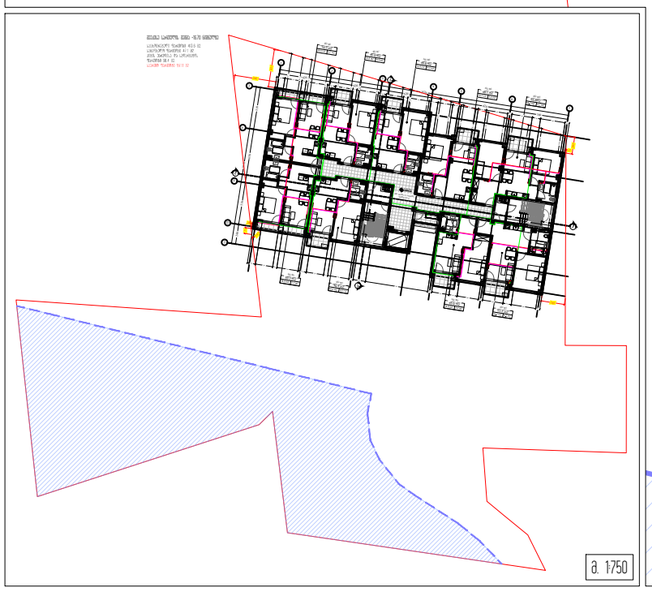

M ARCHITECTURE

ფაქტიური მისამართი: ქ.თბილისი, საბურთალო, პენიის ქ. №34
ელ.ფოსტა: info_ma@yahoo.com
www.marchitecture.ge
Legal address: Pekinis str.#34, Saburtalo, Tbilisi, Georgia
E-mail:
info_ma@yahoo.com
www.marchitecture.ge

მრავალფუნქციური კომპლექსი/მშენობა

სტრუქტურა
STRUCTURE

პროექტის მისამართი
ქ თბილისი, სოფ. გლდანი "ავშნიანი" (01.11.17.023.215)
PROJECT ADDRESS
Tbilisi, Village Gldani "Avshniani" (01.11.17.023.215)

დამკვეთი
CLIENT

ფიზიკური პირი:

შენიშვნები:
1. ნახაზზე ზომები მოცემულია სანიმებრებამ;
2. ნახაზზე ყველა ცვლილება მშენებლობისას მეთანხმებული უნდა იქნას პროექტის ავტორებთან;
3. ფერადოვნი კორექტირებით უპირველესად უქმდება ნინა პირიანი;

პირობითი ნიშნები:

სიტუაციური სქემა KEY PLAN



1	თარიღი	ალწერა
2	თარიღი 1 DATE 1	
3	თარიღი 2 DATE 2	
4	თარიღი 3 DATE 3	

გამოცემა: 22.08.2022

CAD DWG FILE: AUTOCAD

შესრულა:
ISSUE: გ.გ G.G

შეამოწმა:
CHECKED: რ.ხ R.KH

საავტორო უფლებები:
COPYRIGHT: "შპს ემ არქიტექტურა" LTD M ARCHITECTURE

სათაური
TITLE

6 სართულის გეგმა +16.70; ნიშნულზე

A3

მეშვიდე სართულის გეგმა +19.90 ნიშნულზე

საცხოვრებელი ფართობი 413.6 მ2.
საზაფხულო ფართობი 47.1 მ2.
კიბის უჯრედისა და სადარბაზოს
ფართობი 90.4 მ2.
საერთო ფართობი 551.1 მ2

7 სართულის გეგმა +19.90 ნიშნულზე

მ. 1:150



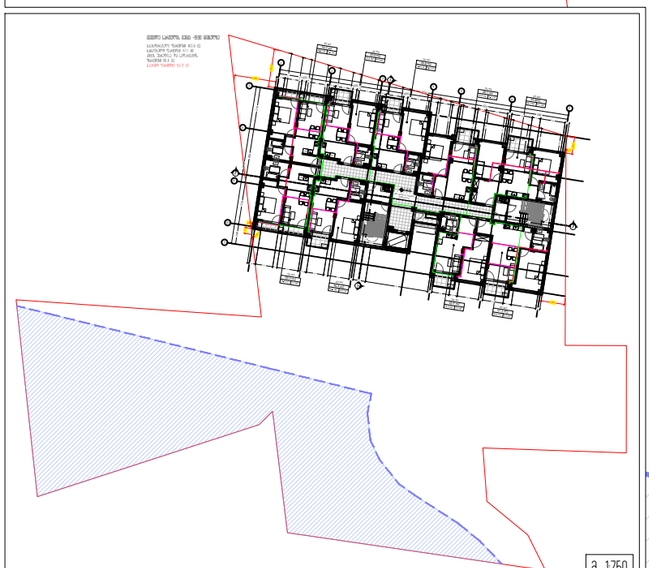

M ARCHITECTURE

ფაქტიური მისამართი: ქ.თბილისი, საბურთალო, პენიის ქ. №34
ელ.ფოსტა: info_ma@yahoo.com
www.marchitecture.ge
Legal address: Pekinis str.#34, Saburtalo, Tbilisi, Georgia
E-mail:
info_ma@yahoo.com
www.marchitecture.ge

მრავალფუნქციური კომპლექსი/მშენობა

სტრუქტურა
STRUCTURE

პროექტის მისამართი
ქ თბილისი, სოფ. გლდანი "ავშნიანი" (01.11.17.023.215)
PROJECT ADDRESS
Tbilisi, Village Gldani "Avshniani" (01.11.17.023.215)

დამკვეთი
CLIENT

ფიზიკური პირი:

შენიშვნები:
1. ნახაზზე ზომები მოცემულია სანიმუშოდ;
2. ნახაზზე ყველა ცვლილება მშენებლობისას მეთანხმებული უნდა იქნეს პროექტის ავტორებთან;
3. ფერილის კორექტირებით ავტომატურად ქმნება ნინა ვარიანტი;

პირობითი ნიშნები:

სიტუაციური სქემა KEY PLAN



1	თარიღი	ადგილა
2	თარიღი 1 DATE 1	
3	თარიღი 2 DATE 2	
4	თარიღი 3 DATE 3	

გამოცემა: 22.08.2022

CAD DWG FILE: AUTOCAD

შეასრულა:
ISSUE: გ.გ G.G

შეამოწმა:
CHECKED: რ.ხ R.KH

საავტორო უფლებები:
COPYRIGHT: "შპს ემ არქიტექტურა" LTD M ARCHITECTURE

სათაური
TITLE
7 სართულის გეგმა +19.90; ნიშნულზე

A3

მერვე სართულის გეგმა +23.10 ნიშნულზე

საცხოვრებელი ფართობი 413.6 მ2.
საზაფხულო ფართობი 47.1 მ2.
კიბის უჯრედისა და სადარბაზოს
ფართობი 90.4 მ2.
საერთო ფართობი 551.1 მ2

8 სართულის გეგმა +23.10 ნიშნულზე

მ. 1:150



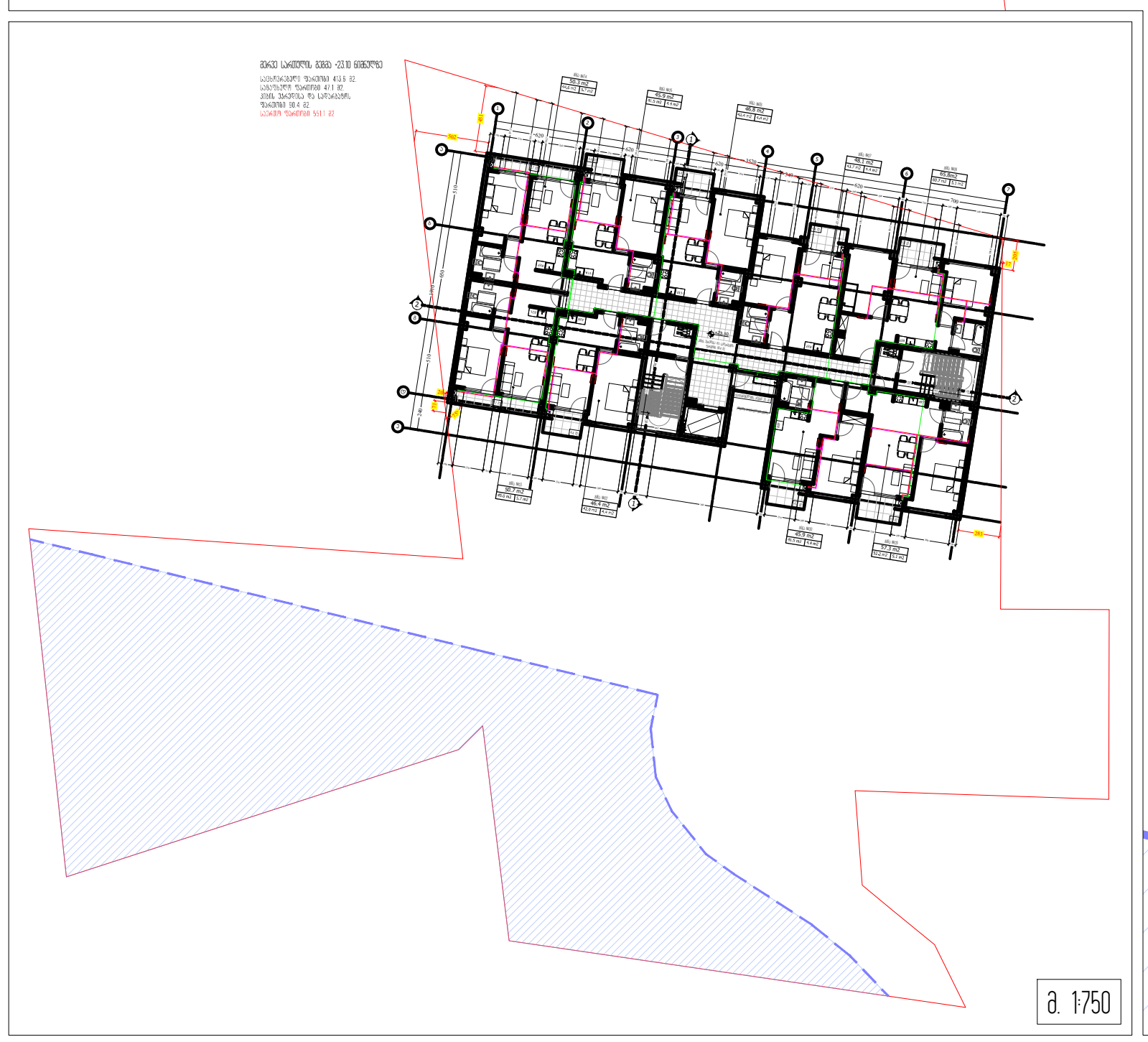

M ARCHITECTURE

ფაქტიური მისამართი: ქ.თბილისი, საბურთალო, პეკინის ქ. №34
ელ-ფოსტა: **info_ma@yahoo.com**
www.marchitecture.ge
Legal address: Pekinis str.#34, Saburtalo, Tbilisi, Georgia
E-mail:
info_ma@yahoo.com
www.marchitecture.ge

მრავალფუნქციური კომპლექსი/შენობა

სტრუქტურა
STRUCTURE

პროექტის მისამართი
ქ თბილისი, სოფ. გლდანი "ავშნიანი" (01.11.17.023.215)
PROJECT ADDRESS
Tbilisi, Vilage Gldani "Avshniani" (01.11.17.023.215)

დამკვეთი ფიზიკური პირი:
CLIENT

შენიშვნები:
1. ნახაზზე ზომები მოცემულია სანტიმეტრებში;
2. ნახაზზე ყველა ცვლილება მშენებლობისას შეთანხმებული უნდა იყოს პროექტის ავტორთან;
3. ფურცლის კორექტირებით ავტომატურად უქმდება წინა ვარიანტი;

პირობითი ნიშნები:

სიტუაციური სქემა KEY PLAN



1	თარიღი	აღწერა
2	თარიღი 1 DATE 1	
3	თარიღი 2 DATE 2	
4	თარიღი 3 DATE 3	

გამოცემა: 22.08.2022

CAD DWG FILE: AUTOCAD

შეასრულა: ISSUE:	გ.გ	G.G
შეამოწმა: CHECKED:	რ.ხ	R.KH

საავტორო უფლებები: "შპს ემ არქიტექტურა"
COPYRIGHT: LTD M ARCHITECTURE

სათაური
TITLE
8 სართულის გეგმა +23.10; ნიშნულზე

A3

მეცხრე სართულის გეგმა +26.30 ნიშნულზე

საცხოვრებელი ფართობი 413.6 მ2.
საზაფხულო ფართობი 47.1 მ2.
კიბის უჯრედისა და სადარბაზოს ფართობი 90.4 მ2.
საერთო ფართობი 551.1 მ2

9 სართულის გეგმა +26.30 ნიშნულზე

მ. 1:150



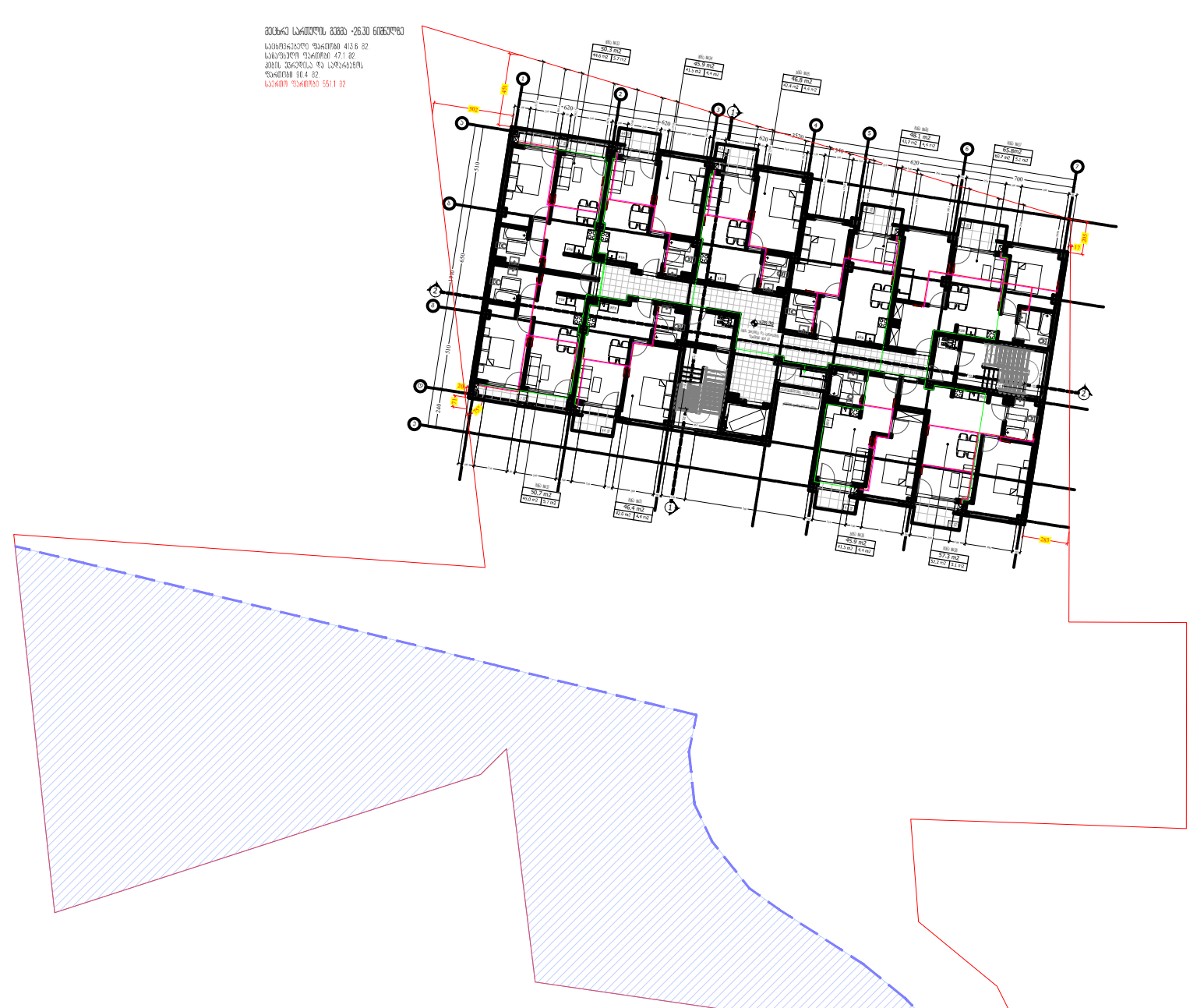

მ. 1:750

M ARCHITECTURE
ფაქტიური მისამართი: ქ.თბილისი, საბურთალო, პეკინის ქ. №34
ელ-ფოსტა: info_ma@yahoo.com
www.marchitecture.ge
Legal address: Pekinis str.#34, Saburtalo, Tbilisi, Georgia
E-mail:
info_ma@yahoo.com
www.marchitecture.ge

მრავალფუნქციური კომპლექსი/შენობა

სტრუქტურა
STRUCTURE

პროექტის მისამართი
ქ თბილისი, სოფ. გლდანი "ავშნიანი" (01.11.17.023.215)
PROJECT ADDRESS
Tbilisi, Vilage Gldani "Avshniani" (01.11.17.023.215)

დამკვეთი — ფიზიკური პირი:
CLIENT

შენიშვნები:
1. ნახაზზე ზომები მოცემულია სანტიმეტრებში;
2. ნახაზზე ყველა ცვლილება მშენებლობისას შეთანხმებული უნდა იყოს პროექტის ავტორთან;
3. ფურცლის კორექტირებით ავტომატურად უქმდება წინა ვარიანტი;

პირობითი ნიშნები:

სიტუაციური სქემა — KEY PLAN



1	თარიღი	აღწერა
2	თარიღი 1 DATE 1	
3	თარიღი 2 DATE 2	
4	თარიღი 3 DATE 3	

გამოცემა: 22.08.2022

CAD DWG FILE: AUTOCAD

შეასრულა: ISSUE:	გ.გ	G.G
შეამოწმა: CHECKED:	რ.ხ	R.KH

საავტორო უფლებები: "შპს ემ არქიტექტურა"
COPYRIGHT: LTD M ARCHITECTURE

სათაური
TITLE
9 სართულის გეგმა +26.30; ნიშნულზე

A3

მეათე სართულის გეგმა +29.50 ნიშნულზე

საცხოვრებელი ფართობი 413.6 მ2.
საზაფხულო ფართობი 47.1 მ2.
კიბის უჯრედისა და სადარბაზოს
ფართობი 90.4 მ2.
საერთო ფართობი 551.1 მ2

10 სართულის გეგმა +29.50 ნიშნულზე

მ. 1:150



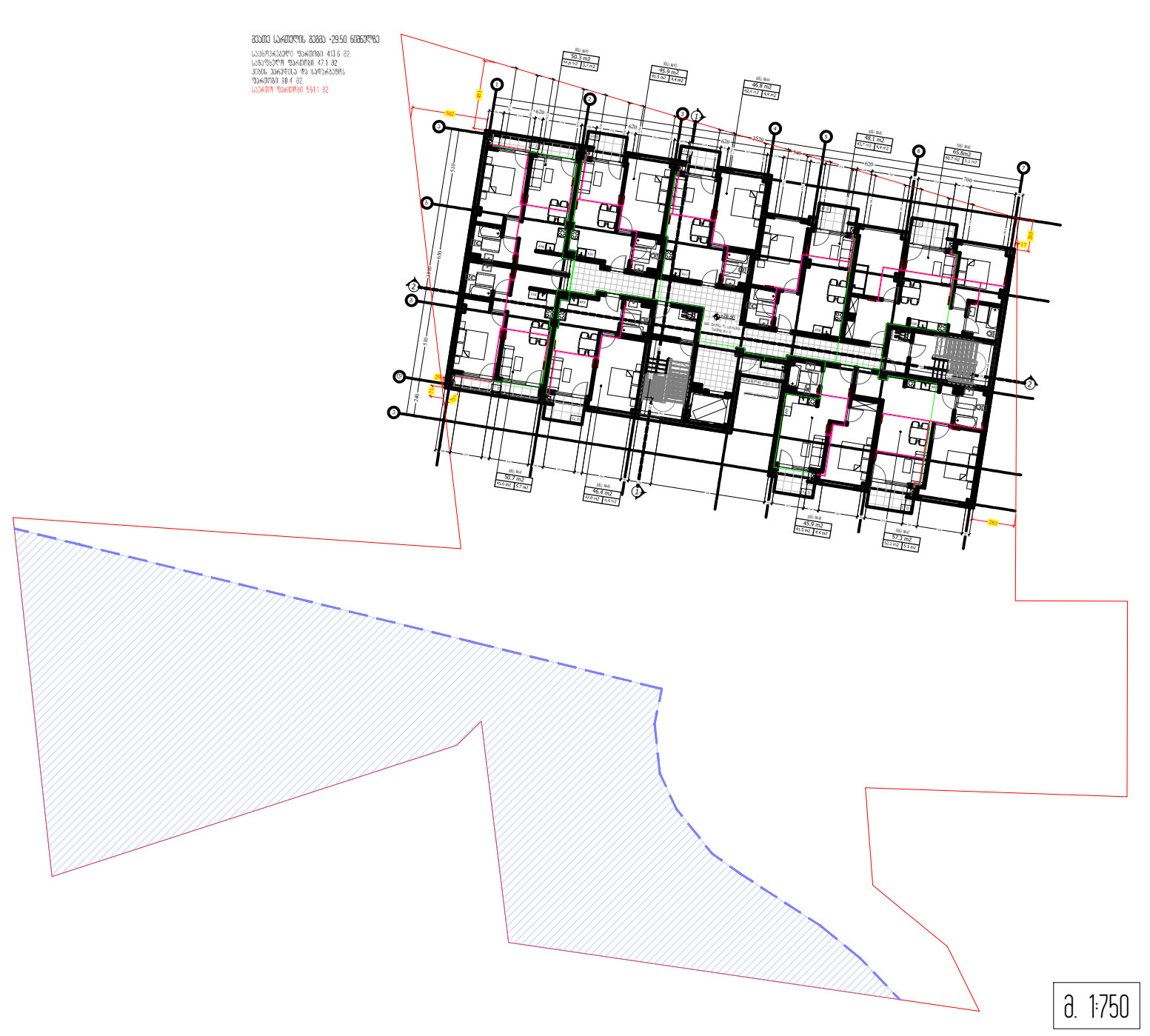

მ. 1:750

M ARCHITECTURE

ფაქტიური მისამართი: ქ.თბილისი, საბურთალო, პეკინის ქ. №34
ელ-ფოსტა: info_ma@yahoo.com
www.marchitecture.ge
Legal address: Pekinis str.#34, Saburtalo, Tbilisi, Georgia
E-mail:
info_ma@yahoo.com
www.marchitecture.ge

მრავალფუნქციური კომპლექსი/შენობა

სტრუქტურა
STRUCTURE

პროექტის მისამართი
ქ თბილისი, სოფ. გლდანი "ავშნიანი" (01.11.17.023.215)
PROJECT ADDRESS
Tbilisi, Vilage Gldani "Avshniani" (01.11.17.023.215)

დამკვეთი ფიზიკური პირი:
CLIENT

შენიშვნები:
1. ნახაზზე ზომები მოცემულია სანტიმეტრებში;
2. ნახაზზე ყველა ცვლილება მშენებლობისას შეთანხმებული უნდა იყოს პროექტის ავტორთან;
3. ფურცლის კორექტირებით ავტომატურად უქმდება წინა ვარიანტი;

პირობითი ნიშნები:

სიტუაციური სქემა KEY PLAN



1	თარიღი	აღწერა
2	თარიღი 1 DATE 1	
3	თარიღი 2 DATE 2	
4	თარიღი 3 DATE 3	

გამოცემა: 22.08.2022

CAD DWG FILE: AUTOCAD

შეასრულა: ISSUE: გ.გ G.G

შეამოწმა: CHECKED: რ.ხ R.KH

საავტორო უფლებები: COPYRIGHT: "შპს ემ არქიტექტურა" LTD M ARCHITECTURE

სათაური
TITLE
10 სართულის გეგმა +29.50; ნიშნულზე

A3

მეთერთმეტე სართულის გეგმა +32.70 ნიშნულზე

საცხოვრებელი ფართობი 371.3 მ2.
საზაფხულო ფართობი 78.6 მ2.
კიბის უჯრედისა და სადარბაზოს
ფართობი 92,2 მ2.
საერთო ფართობი 542.1 მ2

11 სართულის გეგმა +32.70 ნიშნულზე

მ. 1:150



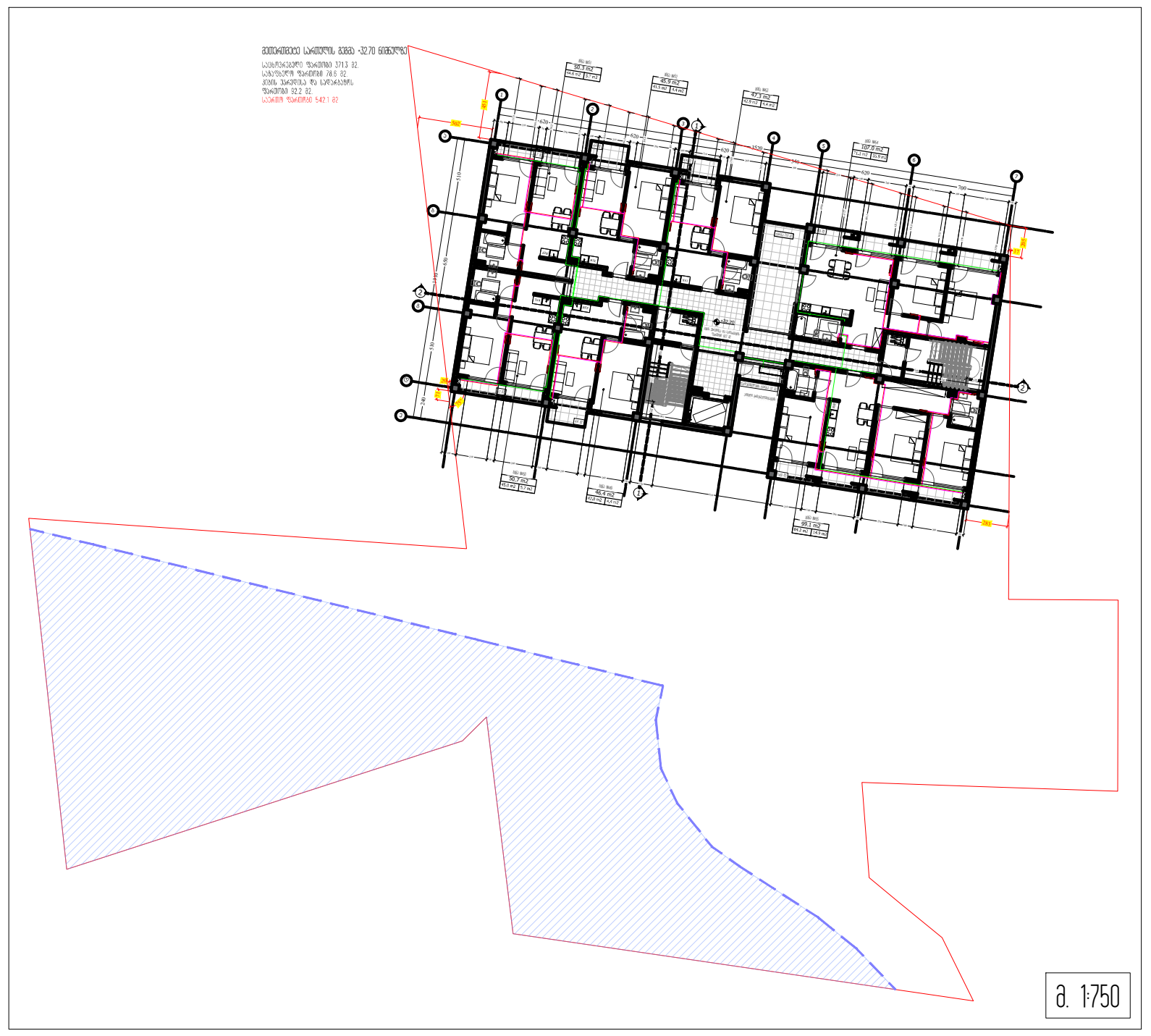

M ARCHITECTURE

ფაქტიური მისამართი: ქ.თბილისი, საბურთალო, პეკინის ქ. №34
ელ-ფოსტა: **info_ma@yahoo.com**
www.marchitecture.ge
Legal address: Pekinis str.#34, Saburtalo, Tbilisi, Georgia
E-mail:
info_ma@yahoo.com
www.marchitecture.ge

მრავალფუნქციური კომპლექსი/შენობა

სტრუქტურა
STRUCTURE

პროექტის მისამართი
ქ თბილისი, სოფ. გლდანი "ავშნიანი" (01.11.17.023.215)
PROJECT ADDRESS
Tbilisi, Vilage Gldani "Avshniani" (01.11.17.023.215)

დამკვეთი — ფიზიკური პირი:
CLIENT

შენიშვნები:
1. ნახაზზე ზომები მოცემულია სანტიმეტრებში;
2. ნახაზზე ყველა ცვლილება მშენებლობისას შეთანხმებული უნდა იყოს პროექტის ავტორთან;
3. ფურცლის კორექტირებით ავტომატურად უქმდება წინა ვარიანტი;

პირობითი ნიშნები:

სიტუაციური სქემა — KEY PLAN



1	თარიღი	აღწერა
2	თარიღი 1 DATE 1	
3	თარიღი 2 DATE 2	
4	თარიღი 3 DATE 3	

გამოცემა: 22.08.2022

CAD DWG FILE: AUTOCAD

შეასრულა:
ISSUE: გ.გ G.G

შეამოწმა:
CHECKED: რ.ხ R.KH

საავტორო უფლებები: "შპს ემ არქიტექტურა"
COPYRIGHT: LTD M ARCHITECTURE

სათაური
TITLE
11 სართულის გეგმა +32.70; ნიშნულზე

A3

მეთორმეტე სართულის გეგმა +35.90 ნიშნულზე

საცხოვრებელი ფართობი 165.4 მ2.
საგაფხულო ფართობი 207.8 მ2.
კიბის უჯრედისა და სადარბაზოს
ფართობი 84.5 მ2.
საერთო ფართობი 457.7 მ2

12 სართულის გეგმა +35.90 ნიშნულზე

მ. 1:150

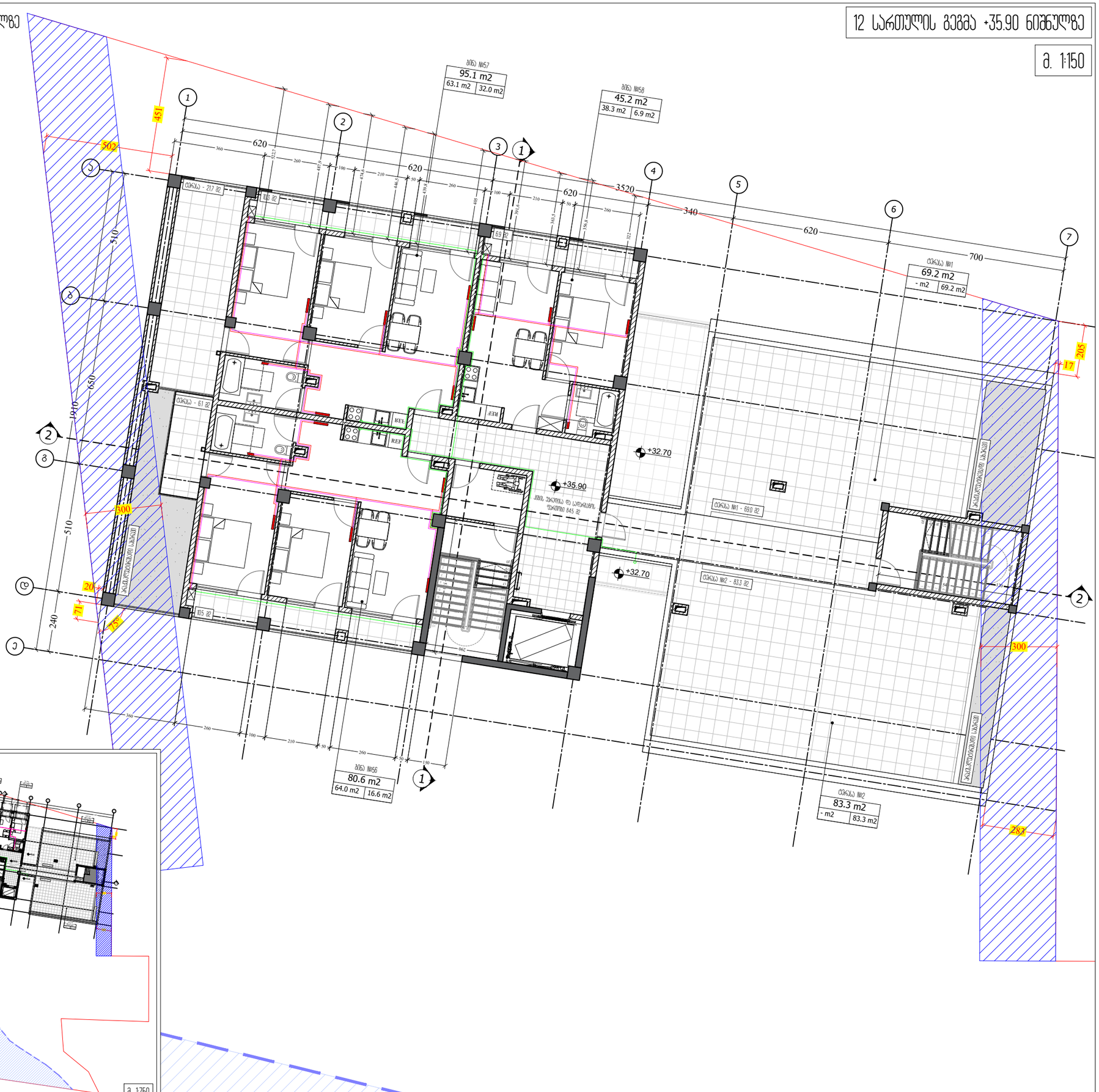

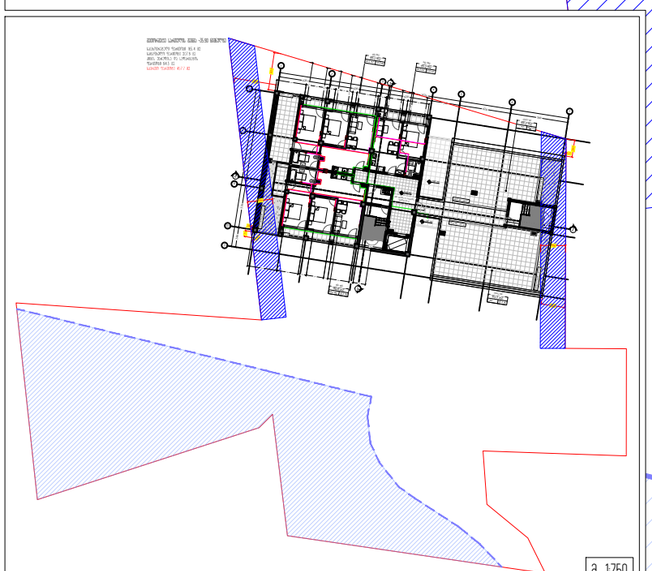

მ. 1:750

M ARCHITECTURE

ფაკტიური მისამართი: ქ.თბილისი, საბურთალო, პენიის ქ. №34
ელ.ფოსტა: **info_ma@yahoo.com**
www.marchitecture.ge
Legal address: Pekinis str.#34, Saburtalo, Tbilisi, Georgia
E-mail:
info_ma@yahoo.com
www.marchitecture.ge

მრავალფუნქციური კომპლექსი/მშენობა

სტრუქტურა
STRUCTURE

პროექტის მისამართი
ქ თბილისის, სოფ. გლდანი "ავშნიანი" (01.11.17.023.215)
PROJECT ADDRESS
Tbilisi, Village Gldani "Avshniani" (01.11.17.023.215)

დამკვეთი
CLIENT

ფიზიკური პირი:

შენიშვნები:
1. ნახაზზე ზომები მოცემულია სანიმუშოდ;
2. ნახაზზე ყველა ცვლილება მშენებლობისას მეთანხმებული უნდა იქნეს პროექტის ავტორებთან;
3. ფერადოვნი კორექტირებით უზრუნველყოფილ უნდა იქნეს პირველი ნიმუშის ნახვა;

პირობითი ნიშნები:

სიტუაციური სქემა — KEY PLAN



1	თარიღი	ალწერა
2	თარიღი 1 DATE 1	
3	თარიღი 2 DATE 2	
4	თარიღი 3 DATE 3	

გამოცემა: 22.08.2022

CAD DWG FILE: AUTOCAD
შეასრულა: ISSUE: გ.გ G.G
შეამოწმა: CHECKED: რ.ხ R.KH
საავტორო უფლებები: COPYRIGHT: "მხს ემ არქიტექტურა" LTD M ARCHITECTURE

სათაური TITLE
12 სართულის გეგმა +35.90; ნიშნულზე

A3