განმარტებითი ბარათი

დაგეგმარების საფუძვლები და მიზნები:

პროექტი შედგენილია ქ. თბილისის მუნიციპალიტეტის საკრებულოს 2023 წლის 25 აგვისტოს N387 განკარგულებით დამტკიცებული განაშენიანების რეგულირების გეგმის საფუძველზე. პროექტით გათვალისწინებულია მრავალბინიანი საცხოვრებელი კომპლექსის მშენებლობა;. წარმოდგენილია N1 შენობის არქიტექტურული პროექტი, რომელიც შედგება 7 (N1,N2,N3,N4,N5,N7 და N9) ბლოკებისგან..

მიწის ნაკვეთის მდებარეობა და აღწერა:

საპროექტო მიწის ნაკვეთი (საკ. კოდთ N01.14.16.008.073); მისამართი: ქ. თბილისი ლისის ტბის მიმდებარედ არსებულ მიწის ნაკვეთზე.
მიწის ნაკვეთის ფართობი შეადგენს - 46825.0 კვ.მ-ს

საპროექტო ტერიტორია ხასიათდება სწორი რელიეფით. ჩრდილოეთის მხრიდან ესაზღვრება ფერმწერთა ქუჩა, სამხრეთის მხრიდან ა. ტაბიძის ქუჩა, ხოლო აღმოსავლეთის და დასავლეთის მხრიდან თვითმმართველი ერთეულის საკუთრებაში მყოფი მიწის ნაკვეთები. სამანქანო კავშირები ხორციელდება ფერმწერთა და ა. ტაბიძის ქუჩების მხრიდან.

პროექტით გათვალისწინებულია 18.0 მ სიმაღლის 6 სართულიანი (საიდანაც 1 მიწის დონის ქვედა სართულია, ხოლო 5 მიწის დონის ზედა სართული), მრავალბინიანი საცხოვრებელი სახლის მშენებლობა.

თითოეულ ბლოკთან გათვალისწინებულია სახანძრო-სამაშველო ტექნიკის მისადგომი არეალი; სახანძრო-ტექნიკური სიმღლე შეადგენს 14.70 მ-ს.

-3.30 ნიშნულზე განთავსებულია სახანძრო ტუმბოების და ავზის ოთახები, ინვენტარის საწყობი.
-3.30 ნიშნულზე განთავხებულია შემოზღუდული ავტოსადგომი გარაჟი, რომელიც აღჭურვილია ავტოსაშხეფი სისტემით.
±0.00 ნიშნულზე (შენობის N3, N4 და N5 ბლოკებში) განთავსებულია სავაჭრო-კომერციული ფართები და ოფისები;
±0.00 ნიშნულზე განთავხებულია ღია ავტოსადგომი გარაჟი, საგენერატორო შენობისგან დამოუკიდებლად განტავსებული).
+1.50-დან +14.70 ნიშნულის ჩათვლით განთავსებულია საცხოვრებელი ბინები ხანგრძლივად დამკავებლებისათვის.
შენობის მთავარი შესასვლელები მისაწვდომია, გათვალისწინებულია მისაწვდომი ლიფტის მოწყობა, რომელშიც ეტევა საკაცე; კიბის უჯრედები, კიბის ფოიე და ლიფტის შახტა დაწნევის სისტემითაა აღჭურვილი.

სტრუქტურული ნაწილი წარმოადგენს გაძლიერებული ბეტონის კარკასს. სართულშუა გადახურვები და სახურავი ასევე გაძლიერებული ბეტონისაა. საძირკველი - გაძლიერებული ბეტონის მონოლითური ფილაა. სახურავი არაექსპლუატირებადია. შემავსებლად გამოყენებულია 30სმ სისქის სამშენებლო ბლოკი 5სმ სისქის დათბუნებით და აგურის მოპირკეთებით. ღიობებში მოეწყობა მუქი ფერის მეტალოპლასტმასის ვიტრაჟები და კარ-ფანჯარა; მოაჯირები ფრაგმენტულად მინისაა, ფრაგმენტულად ლითონის.

შენობის საპროექტო ნაწილში მოეწყობა შემდეგი ხანძრისგან დაცვის სისტემები:

1. ხელის ცეცხლმაქრები
2. ავტოსაშხეფი სისტემა
3. ალტერნატიული ავტომატური ცეცხლსაქრობი სისტემა
4. კვამლის ავტომატური აღმომჩენი
5. კვამლზე მორეაგირე მაუწყებლები
6. სახანძრო განგაშის ღილაკი
7. დამკავებელთა შეტყობინების სისტემა
8. მხედველობითი განგაშის სისტემა
9. ორმხრივი კავშირის სისტემა
10. ავარიული განათება
11. სახანძრო მილდგარების სისტემა
12. სახანძრო-სამაშველო სამსახურის მიერ გამოსაყენებელი მისაერთებელი
13. სახანძრო ჰიდრანტი

დაგეგმარებისთვის გამოყენებული კანონმდებლობის აღწერა

საპროექტო შენობის დაგეგმარებისთვის გამოყენებულია საქართველოს მთავრობის #41 დადგენილება.

პირობითი აღნიშვნა

	სიმბოლოს სახელწოდება
	ხელის ცეცხლმაქრი
	სახანძრო მილდგარი
	კვამლზე მორეაგირე მაუწყებელი
	კვამლის ავტომატური აღმომჩენი
	ავტოსაშხეფი
	ალტერნატიული ავტომატური ცეცხლსაქრობი სისტემა
	ორმხრივი კავშირის სისტემა
	სახანძრო განგაშის ღილაკი
	დამკავებელთა შეტყობინების სისტემა
	მხედველობითი განგაშის სიგნალი
	ავარიული განათება
	სახანძრო მისაერთებელი
	სახანძრო ჰიდრანტი

მონოლითი

შემავსებელი

საჰაერო შახტები მექანიკური განიავებისთვის

60 წუთიანი ხანძარმედეგი კედელი

120 წუთიანი ხანძარმედეგი კედელი

მისაწვდომობა

გასასვლელთან მისადგომი მანძილი

EXIT საევაკუაციო გასასვლელი

დაკავებულობების ჯგუფები	დაკავებულობების ჯგუფი აღნიშვნა	ფერის კოდი	დაშტრიხვა	ხაზის სისქე	დაშტრიხვის მასშტაბი	დაშტრიხვის კუთხე
საქმიანი ჯგუფი (სქ)		RGB(72,12,187)	ANSI31	0.05 mm	40	0
სავაჭრო ჯგუფი (სვ)		RGB(255,0,0)	ANSI31	0.05 mm	40	0
საცხოვრებელი ჯგუფი (სც)		RGB(255,255,0)	ANSI31	0.05 mm	40	0
სასაწყობო ჯგუფი (სწ)		RGB (136,135,134)	ANSI31	0.05 mm	40	0
დამხმარე ჯგუფი (დს)		RGB(57,57,56)	ANSI31	0.05 mm	40	0

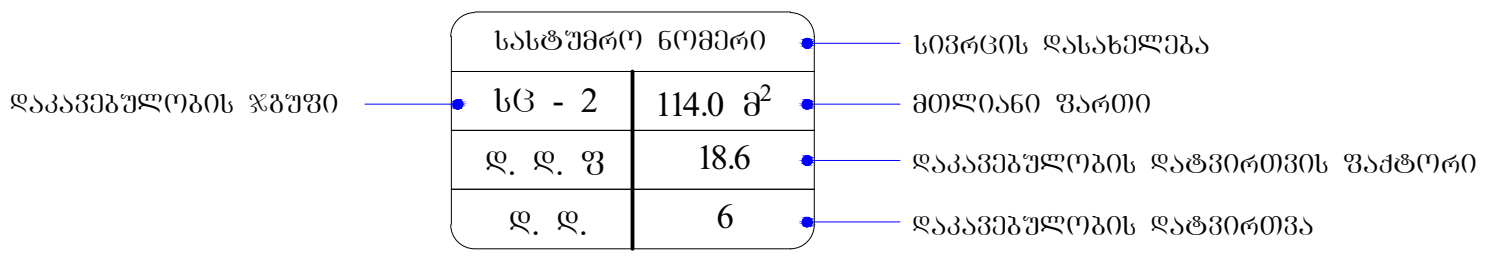

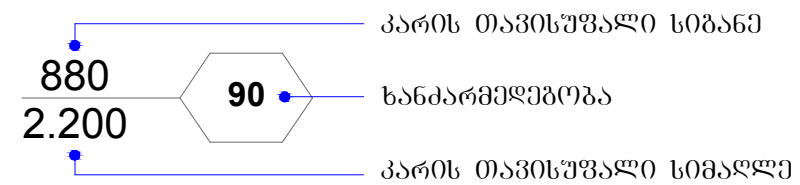

შენობა-ნაგებობის უსაფრთხოების წესებთან შესაბამისობის ანალიზი

გამოყენებული წესები - **„შენობა-ნაგებობის უსაფრთხოების წესები“**

ჩამოთვალეთ შენობის დაკავებულებები და აღწერეთ თითოეული გამოყენება
1. საქმიანი ჯგუფი - სქ : **±0.00** ნიშნულზე განთავსებული ოფისები.
2. სავაჭრო ჯგუფი - სვ : **±0.00** ნიშნულზე განთავსებული სავაჭრო-კომერციული ფართი.
3. სასაწყობო ჯგუფი - სწ-1 : **-3.30** ნიშნულზე განთავსებული ინვენტარის საწყობი.
4. სასაწყობო ჯგუფი - სწ-2 : **-3.30** ნიშნულზე განთავსებული შემოზღუდული ავტოსადგომი გარაჟი.
5. დამხმარე და სხვადასხვა დანიშნულების ჯგუფი - დს : **- 3.30** ნიშნულზე განთავსებული სახანძრო ტუმბოების და ავზის ოთახები. **შენობისგან დამოუკიდებლად განთავსებული განთავსებული საგენერატორო.**
6. საცხოვრებელი ჯგუფი სც-2 : **+1.50 -დან +14.70** ნიშნულების ჩათვლით განთავსებული საცხოვრებელი ბინები (ხანგრძლივად დამკავებლებისთვის) .

კონსტრუქციის ტიპი:	
განსაზღვრეთ კონსტრუქციის არსებული შენობისთვის: მაგალითი: II-A, II-B, V-A, V-B	
განსაზღვრეთ კონსტრუქციის ტიპი ახალი შენობისთვის: მაგალითი: II-A, II-B, V-A, V-B	**I-B** **(თითოეული ბლოკისთვის)**
შერეული კონსტრუქციის შემთხვევაში მიუთითეთ ტიპები, რომელიც გამოყენებული იქნება, განსაზღვრეთ ტიპები და მათი მდებარეობა:	

სიმაღლის შეზღუდვები ცხრილი 503 -ის მიხედვით		
დაკავებულობები	**დასაშვები სართულიანობა**	**შემოთავაზებული სართულიანობა**
(თითოეული ბლოკისთვის)		
საქმიანი ჯგუფი **სქ**	**11**	1
სავაჭრო ჯგუფი **სვ**	**11**	1
სასაწყობო ჯგუფი **სწ-1**	**11**	1
სასაწყობო ჯგუფი **სწ-2**	**11**	1
დამხარე ჯგუფი **დს**	**5**	1
საცხოვრებელი ჯგუფი **სც-2**	**11**	5
	დასაშვები სიმაღლე	**შემოთავაზებული სიმაღლე**
საერთო სიმაღლე =	**48.80**	**18.00**
სართულის რაოდენობა =		**5 სართული მიწის ზემოთ** **1 სართული მიწის ქვემოთ**
სახანძრო-ტექნიკური სიმაღლე =		**14.70**

ფართობის შეზღუდვები ცხრილი 503 -ის მიხედვით			
დაკავებულობები		დასაშვები ფართობი კვ.მ.	შემოთავაზებული ფართობი კვ.მ.
1. საქმიანი ჯგუფი სქ	±0.00	შეუზღუდავი	1828.3
2. სავაჭრო ჯგუფი სვ		შეუზღუდავი	810.7
3. სასაწყობო ჯგუფი სწ-1	-3.30	4460	254.1
4. სასაწყობო ჯგუფი სწ-2		7340	5245.7
5. დამხმარე ჯგუფი დს სახანძრო ტუმბოების და ავზის სათავსი		3300	85.8
6. საცხოვრებელი ჯგუფი სც-2 : საცხოვრებელი ბინები (ხანგრძლივად დამკავებლებისთვის)	+1.50	შეუზღუდავი	1059.7
7. საცხოვრებელი ჯგუფი სც-2 : საცხოვრებელი ბინები (ხანგრძლივად დამკავებლებისთვის)	+4.80	შეუზღუდავი	3771.8
8. საცხოვრებელი ჯგუფი სც-2 : საცხოვრებელი ბინები (ხანგრძლივად დამკავებლებისთვის)	+8.10	შეუზღუდავი	3771.8
9. საცხოვრებელი ჯგუფი სც-2 : საცხოვრებელი ბინები (ხანგრძლივად დამკავებლებისთვის)	+11.40	შეუზღუდავი	3771.8
10. საცხოვრებელი ჯგუფი სც-2 : საცხოვრებელი ბინები (ხანგრძლივად დამკავებლებისთვის)	+14.70	შეუზღუდავი	3771.8
იატაკის საერთო ფართობი =		24371.5	
იატაკების რაოდენობა =		6	
შენობის საერთო ფართობი =		24371.5 + 329.6 (- 3.30 ნიშნ.) +561.1 (+0.00 ნიშნ.) +285.4 (+1.50 ნიშნ.) + 535.9 (+ 4.80 ნიშნ.) + 535.9 (+ 8.10 ნიშნ.) + 535.9 (+ 11.40 ნიშნ.) + 535.9 (+ 14.70 ნიშნ.) + 315.3 (+ 18.12 ნიშნ.) = 28006.5	

გარე კედლის ცეცხლმედეგობისა და ღიობისადმი მოთხოვნები ცხრილების 602-ის და 705.8 -ის მიხედვით									
გარე კედელი	ხანძარსაწინააღმდეგო მანძილი (მეტრი)	ცეცხლმედეგობის ხარისხი (საათი)		კედლის ღიობების ფართობი (კედლის %)					
		მოთხოვნილი	გათვალისწინებული	დასაშვები			გათვალისწინებული		
				დაცული	დაუცველი საშხეფებით	დაუცველი	დაცული	დაუცველი საშხეფებით	დაუცველი
1-25 ღერძებში	9 მ-ზე მეტი	0	0	შეუზღუდავი	შეუზღუდავი	შეუზღუდავი	-	-	აკმაყოფილებს
ა-უ ღერძებში	9 მ-ზე მეტი	0	0	შეუზღუდავი	შეუზღუდავი	შეუზღუდავი	-	-	აკმაყოფილებს
25-1 ღერძებში	9 მ-ზე მეტი	0	0	შეუზღუდავი	შეუზღუდავი	შეუზღუდავი	-	-	აკმაყოფილებს
უ-ა ღერძებში	9 მ-ზე მეტი	0	0	შეუზღუდავი	შეუზღუდავი	შეუზღუდავი	-	-	აკმაყოფილებს

ხანძრისაგან დაცვის სისტემებისადმი მოთხოვნები									
დაკავებულობები/სივრცეები/გასასვლელი საშუალებები	ავტოსახანძრო სისტემა	ალტერნატიული ავტომატური ცეცხლსაქრობი სისტემა	სახანძრო განგაშისა და ცეცხლაღმომჩენი სისტემები	სახანძრო მილდგარების სისტემები	კვამლის საკონტროლო სისტემები	ხელის ცეცხლმაქრები	საევაკუაციო განგაშის სისტემები	ხანძრის მართვის ცენტრი	სახანძრო-სამაშველო სამსახურის მიერ გამოსაყენებელი მისაერთებელი
საქმიანი ჯგუფი სქ (ოფისები) (±0.00 ნიშნულზე)	-	-	კვამლის ავტომატური აღმომჩენი, სახანძრო განგაშის ღილაკი, დამკავებელთა შეტყობინების სისტემა,	-	ბუნებრივი განიავება.	კი	–		კი

			მხედველობითი განგაშის ღილაკი, ავარიული განათება.						
სავაჭრო ჯგუფი სვ (სავაჭრო-კომერციული ფართები) (±0.00 ნიშნულზე)	-	-	კვამლის ავტომატური აღმომჩენი, სახანძრო განგაშის ღილაკი, დამკავებელთა შეტყობინების სისტემა, მხედველობითი განგაშის ღილაკი, ავარიული განათება.	-	ბუნებრივი განიავება.	კი	_		
სასაწყობო ჯგუფი სწ-1 (ინვენტარის საწყობი) (-3.30 ნიშნულზე)	კი	-	კვამლის ავტომატური აღმომჩენი.	-	მექანიკური განიავება.	კი	_		
სასაწყობო ჯგუფი სწ-2 (შემოზღუდული ავტოსადგომი გარაჟი) (-3.30 ნიშნულზე)	კი	-	კვამლის ავტომატური აღმომჩენი, სახანძრო განგაშის ღილაკი, დამკავებელთა შეტყობინების სისტემა, მხედველობითი განგაშის ღილაკი, ავარიული განათება.	-	მექანიკური განიავება.	კი	_		
დამხმარე ჯგუფი დს (სახანძრო ტუმბოების და ავზის ოთახი) (-3.30 ნიშნულზე)	-	კი	კვამლის ავტომატური აღმომჩენი.	-	მექანიკური განიავება.	კი	_		

საცხოვრებელი ჯგუფი სც-2 : საცხოვრებელი ბინები (ხანგრძლივად დამკავებლებისთვის) **(+1.50 ნიშნულზე)**	-	-	კვამლზე მორეაგირე მაუწყებელი	-	ბუნებრივი განიავება.	კი	–		
საცხოვრებელი ჯგუფი სც-2 : საცხოვრებელი ბინები (ხანგრძლივად დამკავებლებისთვის) **(+4.80 ნიშნულზე)**	-	-	კვამლზე მორეაგირე მაუწყებელი	-	ბუნებრივი განიავება.	კი	–		
საცხოვრებელი ჯგუფი სც-2 : საცხოვრებელი ბინები (ხანგრძლივად დამკავებლებისთვის) **(+8.10 ნიშნულზე)**	-	-	კვამლზე მორეაგირე მაუწყებელი	-	ბუნებრივი განიავება.	კი	–		
საცხოვრებელი ჯგუფი სც-2 : საცხოვრებელი ბინები (ხანგრძლივად დამკავებლებისთვის) **(+11.40 ნიშნულზე)**	-	-	კვამლზე მორეაგირე მაუწყებელი	-	ბუნებრივი განიავება.	კი	–		
საცხოვრებელი ჯგუფი სც-2 : საცხოვრებელი ბინები (ხანგრძლივად დამკავებლებისთვის) **(+14.70 ნიშნულზე)**	-	-	კვამლზე მორეაგირე მაუწყებელი	-	ბუნებრივი განიავება.	კი	–		
კიბის უჯრედი	-	-	ორმხრივი კავშირის სისტემა, ავარიული განათება	კი	მექანიკური განიავება, დაწნევადი	-	-		
კიბის ფოიე	-	-	კვამლის ავტომატური აღმომჩენი, ავარიული განათება	-	მექანიკური განიავება, დაწნევადი	-	-		
ლიფტი	-	-	-	-	მექანიკური განიავება, დაწნევადი	-	-		

ლიფტის ფოიე	-	-	კვამლის ავტომატური აღმომჩენი,	-	მექანიკური განიავება, დაწნევადი	-	-		
დერეფანი	-	-	სახანძრო განგაშის ღილაკი, დამკავებულთა შეტყობინების სისტემა კვამლის ავტომატური აღმომჩენი, მხედველობითი განგაშის ღილაკი, ავარიული განათება.	-	მექანიკური განიავება, კვამლის გაწოვის სისტემა;	კი	_		

თითოეული სართულიდან გასასვლელი საშუალება									
სართულები	დაკავებულობა და დაკავებულობის დატვირთვის ჯამური მაჩვენებელი	მოთხოვნილი გასასვლელების/გასასვლელთან მისადგომის რაოდენობა	გათვალისწინებული გასასვლელების/გასასვლელთან მისადგომის რაოდენობა და ტიპი	გასასვლელი საშუალებების სიგანე(მეტრი)					
				გზა-კიბეები		დერაფანი,		გასასვლელის გზა-კარი	
				მოთხოვნილი	გათვალისწინებული	მოთხოვნილი	გათვალისწინებული	მოთხოვნილი	გათვალისწინებული
ბლოკი-1									
სართული -3.30 ნიშნულზე	დამხმარე ჯგუფის (სახანძრო ტუმბოების და ავზის სათავსი) დ.დ. 4	1	1 გზა კიბე	0.90	1.00	-	-	-	-
	სასაწყობე ჯგუფი სწ-1 (ინვენტარის საწყობი) ს.დ.დ. 5	2	2 გზა კიბე	1.10	1.36	-	-	0.82	0.82
	სასაწყობე ჯგუფი სწ-2 (შემოზღუდული ავტოსადგომი გარაჟი) დ.დ. 282	2	2 გზა კიბე	1.10	1.36	-	-	0.82	0.82
-3.30 ნიშნულზე სართულის ს.დ.დ. 291		2	9 გზა კიბე	1.10	1.36	-	-	0.82	0.82
სართული +1.50 ნიშნულზე	საცხოვრებელი ჯგუფი სც-2 : საცხოვრებელი ბინები (ხანგრძლივად დამკვებლები სთვის)	1 (თითოეულს)	1 გზა კარი (თითოეულს)	-	-	-	-	0.82	0.82
სართული +1.50 ნიშნულზე ს.დ.დ. 19		1	1 გზა კიბე	1.10	1.36	-	-	0.82	0.82

სართული +4.80 ნიშნულზე	საცხოვრებელი ჯგუფი სც-2 : საცხოვრებელი ბინები (ხანგრძლივად დამკავებლები სთვის)	1 (თითოეულს)	1 გზა კარი (თითოეულს)	-	-	-	-	0.82	0.82
სართული +4.80 ნიშნულზე ს.დ.დ. 20		1	1 გზა კიბე	1.10	1.36	1.20	1.60	0.82	0.82
სართული +8.10 ნიშნულზე	საცხოვრებელი ჯგუფი სც-2 : საცხოვრებელი ბინები (ხანგრძლივად დამკავებლები სთვის)	1 (თითოეულს)	1 გზა კარი (თითოეულს)	-	-	-	-	0.82	0.82
სართული +8.10 ნიშნულზე ს.დ.დ. 20		1	1 გზა კიბე	1.10	1.36	1.20	1.60	0.82	0.82
სართული +11.40 ნიშნულზე	საცხოვრებელი ჯგუფი სც-2 : საცხოვრებელი ბინები (ხანგრძლივად დამკავებლები სთვის)	1 (თითოეულს)	1 გზა კარი (თითოეულს)	-	-	-	-	0.82	0.82
სართული +11.40 ნიშნულზე ს.დ.დ. 20		1	1 გზა კიბე	1.10	1.36	1.20	1.60	0.82	0.82
სართული +14.70 ნიშნულზე	საცხოვრებელი ჯგუფი სც-2 : საცხოვრებელი ბინები (ხანგრძლივად დამკავებლები სთვის)	1 (თითოეულს)	1 გზა კარი (თითოეულს)	-	-	-	-	0.82	0.82
სართული									

+14.70 ნიშნულზე ს.დ.დ. 20		1	1 გზა კიბე	1.10	1.36	1.20	1.60	0.82	0.82
თითოეული სართულიდან გასასვლელი საშუალება									
სართულები	დაკავებულობა და დაკავებულობის დატვირთვის ჯამური მაჩვენებელი	მოთხოვნილი გასასვლელების/გასასვლელთან მისადგომის რაოდენობა	გათვალისწინებული გასასვლელების/გასასვლელთან მისადგომის რაოდენობა და ტიპი	გასასვლელი საშუალებების სიგანე(მეტრი)					
				გზა-კიბეები		დერაფანი,		გასასვლელის გზა-კარი	
				მოთხოვნილი	გათვალისწინებული	მოთხოვნილი	გათვალისწინებული	მოთხოვნილი	გათვალისწინებული
ბლოკი-2									
სართული +1.50 ნიშნულზე	საცხოვრებელი ჯგუფი სც-2 : საცხოვრებელი ბინები (ხანგრძლივად დამკავებლები სთვის)	1 (თითოეულს)	1 გზა კარი (თითოეულს)	-	-	-	-	0.82	0.82
სართული +1.50 ნიშნულზე ს.დ.დ. 15		1	1 გზა კიბე	1.10	1.36	-	-	0.82	0.82
სართული +4.80 ნიშნულზე	საცხოვრებელი ჯგუფი სც-2 : საცხოვრებელი ბინები (ხანგრძლივად დამკავებლები სთვის)	1 (თითოეულს)	1 გზა კარი (თითოეულს)	-	-	-	-	0.82	0.82
სართული +4.80 ნიშნულზე ს.დ.დ. 21		1	1 გზა კიბე	1.10	1.36	1.20	1.60	0.82	0.82
სართული +8.10 ნიშნულზე	საცხოვრებელი ჯგუფი სც-2 : საცხოვრებელი ბინები (ხანგრძლივად დამკავებლები სთვის)	1 (თითოეულს)	1 გზა კარი (თითოეულს)	-	-	-	-	0.82	0.82
სართული									

+8.10 ნიშნულზე ს.დ.დ. 21		1	1 გზა კიბე	1.10	1.36	1.20	1.60	0.82	0.82
სართული +11.40 ნიშნულზე	საცხოვრებელი ჯგუფი სც-2 : საცხოვრებელი ბინები (ხანგრძლივად დამკავებლები სთვის)	1 (თითოეულს)	1 გზა კარი (თითოეულს)	-	-	-	-	0.82	0.82
სართული +11.40 ნიშნულზე ს.დ.დ. 21		1	1 გზა კიბე	1.10	1.36	1.20	1.60	0.82	0.82
სართული +14.70 ნიშნულზე	საცხოვრებელი ჯგუფი სც-2 : საცხოვრებელი ბინები (ხანგრძლივად დამკავებლები სთვის)	1 (თითოეულს)	1 გზა კარი (თითოეულს)	-	-	-	-	0.82	0.82
სართული +14.70 ნიშნულზე ს.დ.დ. 21		1	1 გზა კიბე	1.10	1.36	1.20	1.60	0.82	0.82

თითოეული სართულიდან გასასვლელი საშუალება									
სართულები	დაკავებულობა და დაკავებულობის დატვირთვის ჯამური მაჩვენებელი	მოთხოვნილი გასასვლელების/გასასვლელთან მისადგომის რაოდენობა	გათვალისწინებული გასასვლელების/გასასვლელთან მისადგომის რაოდენობა და ტიპი	გასასვლელი საშუალებების სიგანე(მეტრი)					
				გზა-კიბეები		დერაფანი,		გასასვლელის გზა-კარი	
				მოთხოვნილი	გათვალისწინებული	მოთხოვნილი	გათვალისწინებული	მოთხოვნილი	გათვალისწინებული
ბლოკი-3									
სართული ±0.00 ნიშნულზე	საქმიანი ჯგუფი სქ: ოფისები ს.დ.დ. 147	1 (თითოეულს)	1 გზა კარი (თითოეულს)	-	-	-	-	0.82	0.82

სართული ±0.00 ნიშნულზე ს.დ.დ. 147		**2** (თითოეულს)	**12 გზა კარი** (თითოეულს)	-	-	-	-	**0.82**	**0.82**
სართული +4.80 ნიშნულზე	**საცხოვრებელი ჯგუფი სც-2** : საცხოვრებელი ბინები (ხანგრძლივად დამკვებლები სთვის)	**1** (თითოეულს)	**1 გზა კარი** (თითოეულს)	-	-	-	-	**0.82**	**0.82**
სართული +4.80 ნიშნულზე ს.დ.დ. 50		**2**	**2 გზა კიბე**	**1.10**	**1.36**	**1.20**	**1.60**	**0.82**	**0.82**
სართული +8.10 ნიშნულზე	**საცხოვრებელი ჯგუფი სც-2** : საცხოვრებელი ბინები (ხანგრძლივად დამკვებლები სთვის)	**1** (თითოეულს)	**1 გზა კარი** (თითოეულს)	-	-	-	-	**0.82**	**0.82**
სართული +8.10 ნიშნულზე ს.დ.დ. 50		**2**	**2 გზა კიბე**	**1.10**	**1.36**	**1.20**	**1.60**	**0.82**	**0.82**
სართული +11.40 ნიშნულზე	**საცხოვრებელი ჯგუფი სც-2** : საცხოვრებელი ბინები (ხანგრძლივად დამკვებლები სთვის)	**1** (თითოეულს)	**1 გზა კარი** (თითოეულს)	-	-	-	-	**0.82**	**0.82**
სართული +11.40 ნიშნულზე ს.დ.დ. 50		**2**	**2 გზა კიბე**	**1.10**	**1.36**	**1.20**	**1.60**	**0.82**	**0.82**
სართული +14.70 ნიშნულზე	**საცხოვრებელი ჯგუფი სც-2** : საცხოვრებელი ბინები	**1** (თითოეულს)	**1 გზა კარი** (თითოეულს)	-	-	-	-	**0.82**	**0.82**

	(ხანგრძლივად დამკავებლები სთვის)								
სართული +14.70 ნიშნულზე ს.დ.დ. 50		**2**	**2 გზა კიბე**	**1.10**	**1.36**	**1.20**	**1.60**	**0.82**	**0.82**

თითოეული სართულიდან გასასვლელი საშუალება									
სართულები	დაკავებულობა და დაკავებულობის დატვირთვის ჯამური მაჩვენებელი	მოთხოვნილი გასასვლელების/გასასვლელთან მისადგომის რაოდენობა	გათვალისწინებული გასასვლელების/ გასასვლელთან მისადგომის რაოდენობა და ტიპი	გასასვლელი საშუალებების სიგანე(მეტრი)					
				გზა-კიბეები		დერაფანი,		გასასვლელის გზა-კარი	
				მოთხოვნილი	გათვალისწინებული	მოთხოვნილი	გათვალისწინებული	მოთხოვნილი	გათვალისწინებული
ბლოკი-4									
სართული ±0.00 ნიშნულზე	**საქმიანი ჯგუფი სქ:** ოფისები **ს.დ.დ. 49**	**1** (თითოეულს)	**1 გზა კარი** (თითოეულს)	-	-	-	-	**0.82**	**0.82**
სართული ±0.00 ნიშნულზე ს.დ.დ. 49		**1** (თითოეულს)	**1 გზა კარი** (თითოეულს)	-	-	-	-	**0.82**	**0.82**
სართული +4.80 ნიშნულზე	**საცხოვრებელი ჯგუფი სც-2** : საცხოვრებელი ბინები (ხანგრძლივად დამკავებლები სთვის)	**1** (თითოეულს)	**1 გზა კარი** (თითოეულს)	-	-	-	-	**0.82**	**0.82**
სართული +4.80 ნიშნულზე ს.დ.დ. 19		**1**	**1 გზა კიბე**	**1.10**	**1.36**	**1.20**	**1.60**	**0.82**	**0.82**

სართული +8.10 ნიშნულზე	საცხოვრებელი ჯგუფი სც-2 : საცხოვრებელი ბინები (ხანგრძლივად დამკვიდრებლები სთვის)	1 (თითოეულს)	1 გზა კარი (თითოეულს)	-	-	-	-	0.82	0.82
სართული +8.10 ნიშნულზე ს.დ.დ. 19		1	1 გზა კიბე	1.10	1.36	1.20	1.60	0.82	0.82
სართული +11.40 ნიშნულზე	საცხოვრებელი ჯგუფი სც-2 : საცხოვრებელი ბინები (ხანგრძლივად დამკვიდრებლები სთვის)	1 (თითოეულს)	1 გზა კარი (თითოეულს)	-	-	-	-	0.82	0.82
სართული +11.40 ნიშნულზე ს.დ.დ. 19		1	1 გზა კიბე	1.10	1.36	1.20	1.60	0.82	0.82
სართული +14.70 ნიშნულზე	საცხოვრებელი ჯგუფი სც-2 : საცხოვრებელი ბინები (ხანგრძლივად დამკვიდრებლები სთვის)	1 (თითოეულს)	1 გზა კარი (თითოეულს)	-	-	-	-	0.82	0.82
სართული +14.70 ნიშნულზე ს.დ.დ. 19		1	1 გზა კიბე	1.10	1.36	1.20	1.60	0.82	0.82

თითოეული სართულიდან გასასვლელი სამუალება						
სართულები	დაკავებულობა და დაკავებულობის	მოთხოვნილი გასასვლელების/გასასვლე	გათვალისწინებული გასასვლელების/	გასასვლელი სამუალებების სიგანე(მეტრი)		
				გზა-კიბეები	დერაფანი,	გასასვლელის გზა-კარი

	დატვირთვის ჯამური მაჩვენებელი	ლთან მისადგომის რაოდენობა	გასასვლელთან მისადგომის რაოდენობა და ტიპი	მოთხოვნილი	გათვალისწინებული	მოთხოვნილი	გათვალისწინებული	მოთხოვნილი	გათვალისწინებული
ბლოკი-5									
სართული ±0.00 ნიშნულზე	სავაჭრო ჯგუფი სვ: სავაჭრო-კომერციული ფართი ს.დ.დ. 289	2 (თითოეულს)	2 გზა კარი (თითოეულს)	-	-	-	-	0.82	0.82
სართული ±0.00 ნიშნულზე ს.დ.დ. 289		2	8 გზა კარი	-	-	-	-	0.82	0.82
სართული +4.80 ნიშნულზე	საცხოვრებელი ჯგუფი სც-2 : საცხოვრებელი ბინები (ხანგრძლივად დამკავებლები სთვის)	1 (თითოეულს)	1 გზა კარი (თითოეულს)	-	-	-	-	0.82	0.82
სართული +4.80 ნიშნულზე ს.დ.დ. 36		2	2 გზა კიბე	1.10	1.36	1.20	1.60	0.82	0.82
სართული +8.10 ნიშნულზე	საცხოვრებელი ჯგუფი სც-2 : საცხოვრებელი ბინები (ხანგრძლივად დამკავებლები სთვის)	1 (თითოეულს)	1 გზა კარი (თითოეულს)	-	-	-	-	0.82	0.82
სართული +8.10 ნიშნულზე ს.დ.დ. 36		2	2 გზა კიბე	1.10	1.36	1.20	1.60	0.82	0.82
სართული +11.40 ნიშნულზე	საცხოვრებელი ჯგუფი სც-2 : საცხოვრებელი ბინები (ხანგრძლივად	1 (თითოეულს)	1 გზა კარი (თითოეულს)	-	-	-	-	0.82	0.82

	დამკავებლები სთვის)								
სართული +11.40 ნიშნულზე ს.დ.დ. 36		**2**	**2 გზა კიბე**	**1.10**	**1.36**	**1.20**	**1.60**	**0.82**	**0.82**
სართული +14.70 ნიშნულზე	**საცხოვრებელი ჯგუფი სც-2** : საცხოვრებელი ბინები (ხანგრძლივად დამკავებლები სთვის)	**1** (თითოეულს)	**1 გზა კარი** (თითოეულს)	-	-	-	-	**0.82**	**0.82**
სართული +14.70 ნიშნულზე ს.დ.დ. 36		**2**	**2 გზა კიბე**	**1.10**	**1.36**	**1.20**	**1.60**	**0.82**	**0.82**

თითოეული სართულიდან გასასვლელი საშუალება									
სართულები	დაკავებულობა და დაკავებულობის დატვირთვის ჯამური მაჩვენებელი	მოთხოვნილი გასასვლელების/გასასვლელთან მისადგომის რაოდენობა	გათვალისწინებული გასასვლელების/გასასვლელთან მისადგომის რაოდენობა და ტიპი	გასასვლელი საშუალებების სიგანე(მეტრი)					
				გზა-კიბეები		დერაფანი,		გასასვლელის გზა-კარი	
				მოთხოვნილი	გათვალისწინებული	მოთხოვნილი	გათვალისწინებული	მოთხოვნილი	გათვალისწინებული
ბლოკი-7									
სართული +1.50 ნიშნულზე	**საცხოვრებელი ჯგუფი სც-2** : საცხოვრებელი ბინები (ხანგრძლივად დამკავებლები სთვის)	**1** (თითოეულს)	**1 გზა კარი** (თითოეულს)	-	-	-	-	**0.82**	**0.82**
სართული +1.50 ნიშნულზე ს.დ.დ. 20		**2**	**2 გზა კიბე**	**1.10**	**1.36**	**1.20**	**1.60**	**0.82**	**0.82**

სართული +4.80 ნიშნულზე	**საცხოვრებელი ჯგუფი სც-2** : საცხოვრებელი ბინები (ხანგრძლივად დამკვიდრებლები სთვის)	**1** (თითოეულს)	**1 გზა კარი** (თითოეულს)	-	-	-	-	**0.82**	**0.82**
სართული +4.80 ნიშნულზე ს.დ.დ. 52		**2**	**2 გზა კიბე**	**1.10**	**1.36**	**1.20**	**1.60**	**0.82**	**0.82**
სართული +8.10 ნიშნულზე	**საცხოვრებელი ჯგუფი სც-2** : საცხოვრებელი ბინები (ხანგრძლივად დამკვიდრებლები სთვის)	**1** (თითოეულს)	**1 გზა კარი** (თითოეულს)	-	-	-	-	**0.82**	**0.82**
სართული +8.10 ნიშნულზე ს.დ.დ. 52		**2**	**2 გზა კიბე**	**1.10**	**1.36**	**1.20**	**1.60**	**0.82**	**0.82**
სართული +11.40 ნიშნულზე	**საცხოვრებელი ჯგუფი სც-2** : საცხოვრებელი ბინები (ხანგრძლივად დამკვიდრებლები სთვის)	**1** (თითოეულს)	**1 გზა კარი** (თითოეულს)	-	-	-	-	**0.82**	**0.82**
სართული +11.40 ნიშნულზე ს.დ.დ. 52		**2**	**2 გზა კიბე**	**1.10**	**1.36**	**1.20**	**1.60**	**0.82**	**0.82**
სართული +14.70 ნიშნულზე	**საცხოვრებელი ჯგუფი სც-2** : საცხოვრებელი ბინები (ხანგრძლივად დამკვიდრებლები სთვის)	**1** (თითოეულს)	**1 გზა კარი** (თითოეულს)	-	-	-	-	**0.82**	**0.82**
სართული									

+14.70 ნიშნულზე ს.დ.დ. 52	2	2 გზა კიბე	1.10	1.36	1.20	1.60	0.82	0.82

თითოეული სართულიდან გასასვლელი საშუალება									
სართულები	დაკავებულობა და დაკავებულობის დატვირთვის ჯამური მაჩვენებელი	მოთხოვნილი გასასვლელების/გასასვლელთან მისადგომის რაოდენობა	გათვალისწინებული გასასვლელების/ გასასვლელთან მისადგომის რაოდენობა და ტიპი	გასასვლელი საშუალებების სიგანე(მეტრი)					
				გზა-კიბეები		დერაფანი,		გასასვლელის გზა-კარი	
				მოთხოვნილი	გათვალისწინებული	მოთხოვნილი	გათვალისწინებული	მოთხოვნილი	გათვალისწინებული
ბლოკი-9									
სართული +1.50 ნიშნულზე	საცხოვრებელი ჯგუფი სც-2 : საცხოვრებელი ბინები (ხანგრძლივად დამკავებლები სთვის)	1 (თითოეულს)	1 გზა კარი (თითოეულს)	-	-	-	-	0.82	0.82
სართული +1.50 ნიშნულზე ს.დ.დ. 8		1	1 გზა კარი	1.10	1.36	1.20	1.60	0.82	0.82
სართული +4.80 ნიშნულზე	საცხოვრებელი ჯგუფი სც-2 : საცხოვრებელი ბინები (ხანგრძლივად დამკავებლები სთვის)	1 (თითოეულს)	1 გზა კარი (თითოეულს)	-	-	-	-	0.82	0.82
სართული +4.80 ნიშნულზე ს.დ.დ. 20		1	1 გზა კიბე	1.10	1.36	1.20	1.60	0.82	0.82

სართული +8.10 ნიშნულზე	**საცხოვრებელი ჯგუფი სც-2** : საცხოვრებელი ბინები (ხანგრძლივად დამკვიდრებლები სთვის)	1 (თითოეულს)	1 გზა კარი (თითოეულს)	-	-	-	-	0.82	0.82
სართული +8.10 ნიშნულზე ს.დ.დ. 20		1	1 გზა კიბე	1.10	1.36	1.20	1.60	0.82	0.82
სართული +11.40 ნიშნულზე	**საცხოვრებელი ჯგუფი სც-2** : საცხოვრებელი ბინები (ხანგრძლივად დამკვიდრებლები სთვის)	1 (თითოეულს)	1 გზა კარი (თითოეულს)	-	-	-	-	0.82	0.82
სართული +11.40 ნიშნულზე ს.დ.დ. 20		1	1 გზა კიბე	1.10	1.36	1.20	1.60	0.82	0.82
სართული +14.70 ნიშნულზე	**საცხოვრებელი ჯგუფი სც-2** : საცხოვრებელი ბინები (ხანგრძლივად დამკვიდრებლები სთვის)	1 (თითოეულს)	1 გზა კარი (თითოეულს)	-	-	-	-	0.82	0.82
სართული +14.70 ნიშნულზე ს.დ.დ. 20		1	1 გზა კიბე	1.10	1.36	1.20	1.60	0.82	0.82

განიავებისადმი მოთხოვნები		
დაკავებულობები/სივრცეები/გასასვლელი საშუალებები	ბუნებრივი განიავება	ხელოვნური განიავება
საქმიანი ჯგუფი სქ	კი	კი
სავაჭრო ჯგუფი სვ	კი	კი
სასაწყობო ჯგუფი სწ-1 (ინვენტარის საწყობი) (-3.30 ნიშნულზე)	-	კი
სასაწყობე ჯგუფი სწ-2 (შემოზღუდული ავტოსადგომი გარაჟი) (-3.30 ნიშნულზე)	-	კი
დამხმარე ჯგუფი დს (სახანძრო ტუმბოების და ავზის ოთახი)	-	კი
საცხოვრებელი ჯგუფი სც-2 (საცხოვრებელი ბინები)	კი	კი
კიბის უჯრედი	-	კი დაწნევადი
კიბის ფოიე	-	კი დაწნევადი
ლიფტის შახტა	-	კი დაწნევადი
დერეფანი	-	კი მექანიკური განიავება

წყალსადენი სისტემის ფიქსირებული მოწყობილობების რაოდენობა ცხრილი 1602.1-ის მიხედვით													
სართულები	დაკავებულობა და დაკავებულობის დატვირთვის ჯამური მაჩვენებელი	ფიქსირებული მოწყობილობები(ცალი)											
		უნიტაზი		ტუალეტის ხელსაბანები		აბაზანა/შხაპი		სასმელი წყლის ფანტანი		სამომსახურეო ნიჟარა		სამზარეულოს ნიჟარა	
		ათვისებადი	სანრეცხაო ნიჟარიდან	ათვისებადი	სანრეცხაო ნიჟარიდან	ათვისებადი	სველი წერტილიდან	ათვისებადი	ონკანიდან	ათვისებადი	ონკანიდან	ათვისებადი	ონკანიდან
ბლოკი-3													
სართული ±0.00 ნიშნულზე	საქმიანი ჯგუფი სქ ს.დ.დ. 147	1 ქ + 1 ვ (თითოეულს)	1 ქ + 1 ვ შშმპ ადაპტირ. (თითოეულს)	1 ქ + 1 ვ (თითოეულს)	1 ქ + 1 ვ შშმპ ადაპტირ. (თითოეულს)	-	-	1	1	1	1	1	1
ბლოკი-4													
სართული ±0.00 ნიშნულზე	საქმიანი ჯგუფი სქ ს.დ.დ. 49	1 ქ + 1 ვ (თითოეულს)	1 ქ + 1 ვ შშმპ ადაპტირ. (თითოეულს)	1 ქ + 1 ვ (თითოეულს)	1 ქ + 1 ვ შშმპ ადაპტირ. (თითოეულს)	-	-	1	1	1	1	1	1
ბლოკი-5													
სართული ±0.00 ნიშნულზე	სავაჭრო ჯგუფი სვ ს.დ.დ. 289	1 ქ + 1 ვ (თითოეულს)	1 ქ + 1 ვ შშმპ ადაპტირ. (თითოეულს)	1 ქ + 1 ვ (თითოეულს)	1 ქ + 1 ვ შშმპ ადაპტირ. (თითოეულს)	-	-	1	1	1	1	1	1

წალსადენი სისტემის ფიქსირებული მოწყობილობების რაოდენობა-საცხოვრებელი ჯგუფი სც-2 ქვეჯგუფი ცხრილი 1602.1-ის მიხედვით											
სართულები	საცხოვრებელი ერთეულები	ფიქსირებული მოწყობილობები									
		უნიტაზი (ერთ საცხოვრებელ ერთეულზე)		ტუალეტის ხელსაბანები (ერთ საცხოვრებელ ერთეულზე)		აბაზანა/შხაპი (ერთ საცხოვრებელ ერთეულზე)		სამზარეულოს ნიჟარა (ერთ საცხოვრებელ ერთეულზე)		ავტომატური სარეცხი მანქანის მისაერთებელი	
		მოთხოვნილი	გათვალისწ.	მოთხოვნილი	გათვალისწ.	მოთხოვნილი	გათვალისწ.	მოთხოვნილი	გათვალისწ.	მოთხოვნილი (20 საცხ. ერთეულზე)	გათვალისწ. (თითო საცხ. ერთეულზე)
ბლოკი-1											
+1.50 ნიშ.	ბინები №1; №2; №3; №4; №5;	1	1	1	1	1	1	1	1	1	1
+4.80 ნიშ.	ბინები №6; №7; , №8; №9; №10;	1	1	1	1	1	1	1	1	1	1
+8.10 ნიშ.	ბინები №11; №12; №13; №14; №15;;	1	1	1	1	1	1	1	1	1	1
+11.40 ნიშ.	ბინები №16; №17; №18; №19; №20;	1	1	1	1	1	1	1	1	1	1
+14.70 ნიშ.	ბინები №21; , №22; №23; №24; №25;	1	1	1	1	1	1	1	1	1	1
ბლოკი-2											
+1.50 ნიშ.	ბინები №1; №2; №3; №4;	1	1	1	1	1	1	1	1	1	1
+4.80 ნიშ.	ბინები№5; №6; №7; , №8; №9;	1	1	1	1	1	1	1	1	1	1
+8.10 ნიშ.	ბინები№10; №11; №12; №13; №14;	1	1	1	1	1	1	1	1	1	1
+11.40 ნიშ.	ბინები №15; ,№16; №17; №18; №19;	1	1	1	1	1	1	1	1	1	1
+14.70 ნიშ.	ბინები №20; №21; , №22; №23; №24;	1	1	1	1	1	1	1	1	1	1
ბლოკი-3											

+4.80 ნიშ.	ბინები №1; №2; №3; №4; №5; №6; №7; , №8; №9; №10; №11; №12;	1	1	1	1	1	1	1	1	1	1
+8.10 ნიშ.	ბინები №13; №14; №15; №16; №17; №18; №19; №20; №21; №22; №23; №24;	1	1	1	1	1	1	1	1	1	1
+11.40 ნიშ.	ბინები №25; №26; №27; №28; №29; №30; №31; №32; №33; №34; №35; №36;	1	1	1	1	1	1	1	1	1	1
+14.70 ნიშ.	ბინები №37; №38; №39; №40; №41; №42; №43; №44; №45; №46; №47; №48;	1	1	1	1	1	1	1	1	1	1
ბლოკი-4											
+4.80 ნიშ.	ბინები №1; №2; №3; №4; №5;	1	1	1	1	1	1	1	1	1	1
+8.10 ნიშ.	ბინები №6; №7; , №8; №9; №10;	1	1	1	1	1	1	1	1	1	1
+11.40 ნიშ.	ბინები №11; №12; №13; №14; , №15;	1	1	1	1	1	1	1	1	1	1
+14.70 ნიშ.	ბინები №16; №17; №18; №19; №20;	1	1	1	1	1	1	1	1	1	1
ბლოკი-5											
+4.80 ნიშ.	ბინები №1; №2; №3; №4; №5; №6; №7; №8; №9;	1	1	1	1	1	1	1	1	1	1
+8.10 ნიშ.	ბინები №10; №11; №12; №13; №14; №15; №16; №17; №18;	1	1	1	1	1	1	1	1	1	1
+11.40 ნიშ.	ბინები №19; №20; №21; №22; №23; №24; №25; №26; №27;	1	1	1	1	1	1	1	1	1	1
+14.70 ნიშ.	ბინები №28; №29; №30; №31; №32; №33; №34; №35; №36;	1	1	1	1	1	1	1	1	1	1
ბლოკი-7											
+1.50 ნიშ.	ბინები №1; №2; №3; №4; №5;	1	1	1	1	1	1	1	1	1	1
+4.80 ნიშ.	ბინები №6; №7; №8; №9; №10; №11; №12;	1	1	1	1	1	1	1	1	1	1

	№13; №14; №15; №16; №17; №18; №19;										
+8.10 ნიშ.	ბინები №20; №21; №22; №23; №24; №25; №26; №27; №28; №29; №30; №31; №32; №33;	1	1	1	1	1	1	1	1	1	1
+11.40 ნიშ.	ბინები №34; №35; №36; №37; №38; №39; №40; №41; №42; №43; №44; №45; №46; №47;	1	1	1	1	1	1	1	1	1	1
+14.70 ნიშ.	ბინები №48; №49; №50; №51; №52; №53; №54; №55; №56; №57; №58; №59; №60; №61;	1	1	1	1	1	1	1	1	1	1
ბლოკი-9											
+1.50 ნიშ.	ბინები №1; №2;	1	1	1	1	1	1	1	1	1	1
+4.80 ნიშ.	ბინები №3; №4; №5; №6;	1	1	1	1	1	1	1	1	1	1
+8.10 ნიშ.	ბინები №7; №8; №9; №10; №11;	1	1	1	1	1	1	1	1	1	1
+11.40 ნიშ.	ბინები №12; №13; №14; №15;	1	1	1	1	1	1	1	1	1	1
+14.70 ნიშ.	ბინები №16; №17; №18; №19;	1	1	1	1	1	1	1	1	1	1

ЗАО "Институт "Ленгипроинжпроект"	
Главный инженер проекта	Ю.Ю. Ларионов
Начальник отдела	Е.Ю. Ларионова
Гл. специалист	Ю.Ю. Ларионов
Гл. специалист

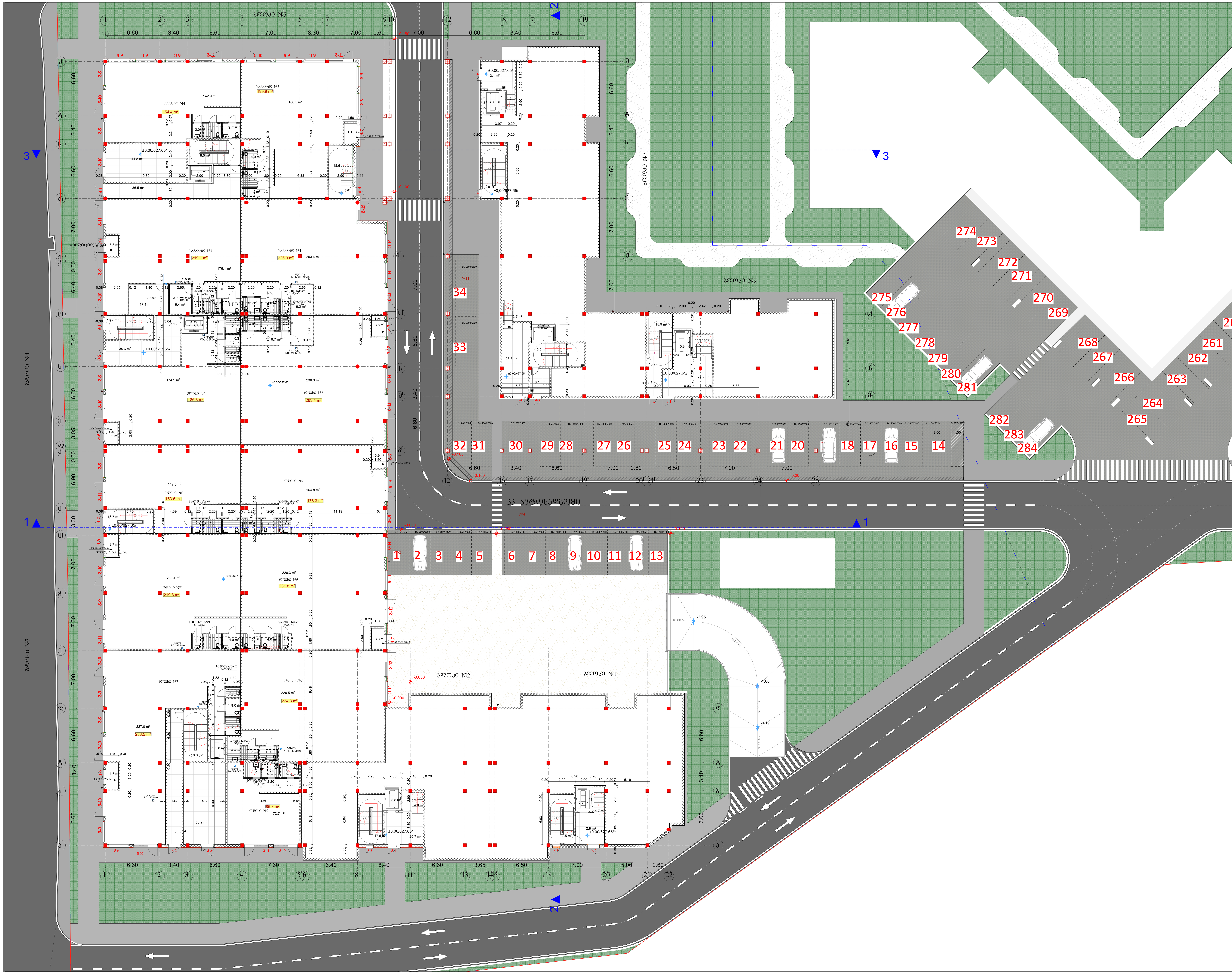

შ.პ.ს. "დმ სტუდია"

შეთანხმებული ბრგ-ს ბრძანება:

ბრძანება №387 25.08.2023

საპროექტო ობიექტი

მრავალბინიანი საცხოვრებელი კომპლექსი
შენობა N1 (ბლოკები N1, N2, N3, №4, №5, №7, №9)

ახალი მშენებლობა

საპროექტო ობიექტის მისამართი

ქ.თბილისი,
ლისის ტბის მიმდებარედ

საკადასტრო კოდი: 01.14.16.008.073

მიწის ნაკვეთის ფართობი: 46 825კვ.მ

ფუნქციური ზონა: სზ-5

ტერიტორიულ-სტრუქტურული ზონა:

პერიფერიული ზონა (პზ)

დადგენილი განაშენიანების რეგულირების პარამეტრები:

კ1 - 0.5
კ2 - 1.8
კ3 - 0.2

შენობა 1

საოფისე ფართობი – 1789.7 მ²

კომერციული ფართობი – 799.7 მ²

დამხმარე ფართობი – 31.5 მ²

კიბის უჯრედის და სადარბაზოს ფართობი – 562.8

CAD FILE:
შესრულებულია ArchiCad ფაილში და წარმოდგენილია PDF ფაილის სახით

დამკვეთი:
შპს. "არქტური ლისი"
ID ნომერი: 426138271

არქიტექტორები:	ხელმოწერა
მ. ნიკოლაიშვილი	
თ. კოშაძე	
ნ. კოშაძე	
მ. ბახტაძე	
ბ. დავითაია	

გეგმა 0,00 ნიშნულზე

აე-101

ფორმატი A-1 მ 1:100

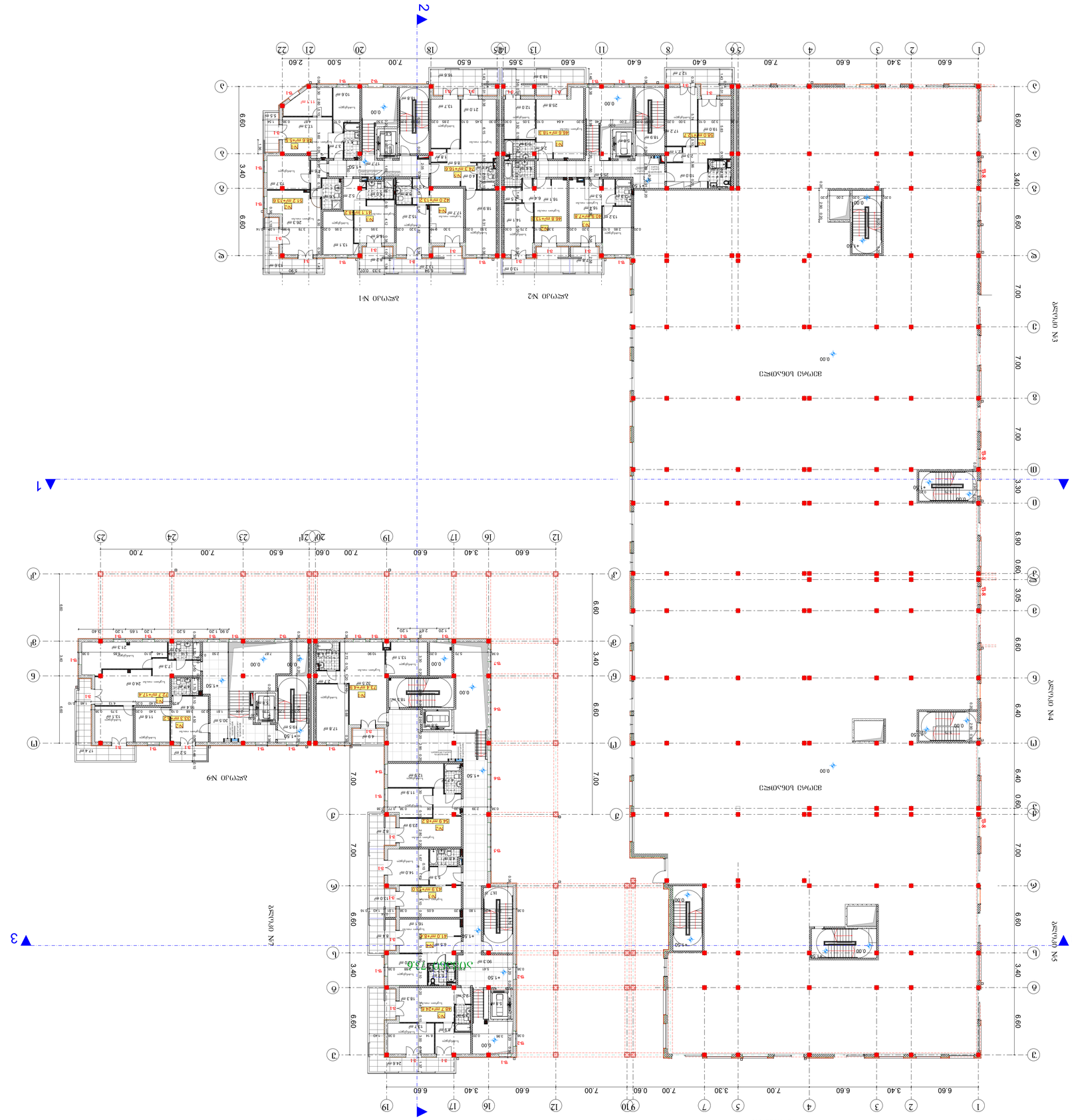
1
2
3
1
2
3
ԱՇԽՄԱՆ Ն1
ԱՇԽՄԱՆ Ն2
ԱՇԽՄԱՆ Ն3
ԱՇԽՄԱՆ Ն4
ԱՇԽՄԱՆ Ն5
ԱՇԽՄԱՆ Ն6
ԱՇԽՄԱՆ Ն7
ՀԱՐԿԱՅԻՆ ԼՈՒՅՍՈՐՁԻ

ქ.პლ. "ფაზისი"

შპს „პროექტი ფაზისი"
ID 60736470. 426138271

ხელმძღვანელი

CAD FILE
შესრულებულია Archicad ფორმატში და ინტერნეტ ვერსიაში PDF ფორმატში სანებართვოდ

სანებართვო პირობები	ხელშეკრულება
ა. ნაგებობის კატეგორია	
ბ. პროექტის ტიპი	
გ. ტერიტორიის ზონა	
დ. ნაკვეთის საკადასტრო კოდი	
ე. ნაკვეთის ფართობი	8328ა 4.80 ნაგებენების

ნახაზის დასახელება	ფასადი №1
ნახაზის ნომერი	A-1
მასშტაბი	1:100

ფასადი №1 – 1:100

ფასადი №2 – 1:100

ფასადი №3 – 1:100

ფასადი №4 – 1:100

ფასადი №5 – 1:100

ფასადი №6 – 1:100

ფასადი №7 – 1:100

ფასადი №8 – 1:100

ფასადი №9 – 1:100

ფასადი 1 – 1:100

ფასადი 2 – 1:100

ფასადი 3 – 1:100

ფასადი 4 – 1:100

ფასადი 5 – 1:100

ფასადი 7 – 1:100

ფასადი 9 – 1:100

ფასადების ნახატები

ფასადების ნახატებზე გამოყენებული მასალების აღწერილობა

ფასადების ნახატებზე გამოყენებული ტერმინების განმარტება

ა1 - 0.5
ა2 - 1.8
ა3 - 0.2

ფასადი 1

ბაღანა ფასადის ზედაპირის ფართობი	– 3026.0 მ²
ბაზალტის ფასადის ფართობი	– 774.08მ²
აივნის ჭიშკრების ფართობი	– 333.7 მ²
ჯამი ფართობი:	

ფასადი 1

ბაღანა ფასადის ფართობი	– 275.0 მ²
ბაზალტის ფასადის ფართობი	– 82.7 მ²
აივნის ჭიშკრების ფართობი	– 412 მ²
ბაღანა ფასადის ფართობი	– 2831 მ²
აივნის ჭიშკრების ფართობი	– 738 მ²
ბაზალტის ფასადის ფართობი	– 40.7 მ²
აივნის ჭიშკრების ფართობი	– 58.1 მ²
ბაღანა ფასადის ფართობი	– 264.4 მ²
ბაზალტის ფასადის ფართობი	– 70.7 მ²

ფასადი 9

ბაღანა ფასადის ფართობი	– 742.7 მ²
ბაზალტის ფასადის ფართობი	– 183.5 მ²
აივნის ჭიშკრების ფართობი	– 143.6 მ²

ფასადი 7

ბაღანა ფასადის ფართობი	– 496.7 მ²
ბაზალტის ფასადის ფართობი	– 125.6 მ²
აივნის ჭიშკრების ფართობი	– 92.9 მ²

ფასადი 5

ბაღანა ფასადის ფართობი	– 274.9 მ²
ბაზალტის ფასადის ფართობი	– 73.9 მ²
აივნის ჭიშკრების ფართობი	– 48.4 მ²

ფასადი 4

ბაღანა ფასადის ფართობი	– 689.6 მ²
ბაზალტის ფასადის ფართობი	– 161.8 მ²
აივნის ჭიშკრების ფართობი	– 110.8 მ²

ფასადი 3

ბაღანა ფასადის ფართობი	– 73.8 მ²
აივნის ჭიშკრების ფართობი	– 40.7 მ²

ბაზალტის ფასადის ფართობი

ალაგი ფიზიკური პირის ან იურიდიული პირის საკუთრებაში არსებული მიწის ნაკვეთი №5, №7, №9

ნაგებობის (ობიექტის) ზოლიანი გეგმა

ქ.თბილისი, ჭავჭავაძის გამზირი №11 ნაკვეთის საკადასტრო კოდი: 01.14.6008.073

ვალიდაციის შეცდომა: 46 825.3.3

შენობა ნაგებობის ტექნიკური ხელმძღვანელი: ს.ხ-ს

ტექნიკური ზედამხედველის ხელმოწერა:

პროექტის ხელმძღვანელის ხელმოწერა (ბმ)

ფასადების ნახატებზე გამოყენებული მასალების აღწერილობა

ნახატების ნუსხა

ფასადი №1	
ფასადი №2	
ფასადი №3	
ფასადი №4	
ფასადი №5	
ფასადი №6	
ფასადი №7	
ფასადი №8	
ფასადი №9	
ფასადების ნახატები	
ფასადების ნახატებზე გამოყენებული მასალების აღწერილობა	
ფასადების ნახატებზე გამოყენებული ტერმინების განმარტება	
ა1 - 0.5	
ა2 - 1.8	
ა3 - 0.2	
ფასადი 1	
ბაღანა ფასადის ფართობი	– 3026.0 მ²
ბაზალტის ფასადის ფართობი	– 774.08მ²
აივნის ჭიშკრების ფართობი	– 333.7 მ²
ჯამი ფართობი:	
ფასადი 1	
ბაღანა ფასადის ფართობი	– 275.0 მ²
ბაზალტის ფასადის ფართობი	– 82.7 მ²
აივნის ჭიშკრების ფართობი	– 412 მ²
ბაღანა ფასადის ფართობი	– 2831 მ²
აივნის ჭიშკრების ფართობი	– 738 მ²
ბაზალტის ფასადის ფართობი	– 40.7 მ²
აივნის ჭიშკრების ფართობი	– 58.1 მ²
ბაღანა ფასადის ფართობი	– 264.4 მ²
ბაზალტის ფასადის ფართობი	– 70.7 მ²
ფასადი 9	
ბაღანა ფასადის ფართობი	– 742.7 მ²
ბაზალტის ფასადის ფართობი	– 183.5 მ²
აივნის ჭიშკრების ფართობი	– 143.6 მ²
ფასადი 7	
ბაღანა ფასადის ფართობი	– 496.7 მ²
ბაზალტის ფასადის ფართობი	– 125.6 მ²
აივნის ჭიშკრების ფართობი	– 92.9 მ²
ფასადი 5	
ბაღანა ფასადის ფართობი	– 274.9 მ²
ბაზალტის ფასადის ფართობი	– 73.9 მ²
აივნის ჭიშკრების ფართობი	– 48.4 მ²
ფასადი 4	
ბაღანა ფასადის ფართობი	– 689.6 მ²
ბაზალტის ფასადის ფართობი	– 161.8 მ²
აივნის ჭიშკრების ფართობი	– 110.8 მ²
ფასადი 3	
ბაღანა ფასადის ფართობი	– 73.8 მ²
აივნის ჭიშკრების ფართობი	– 40.7 მ²

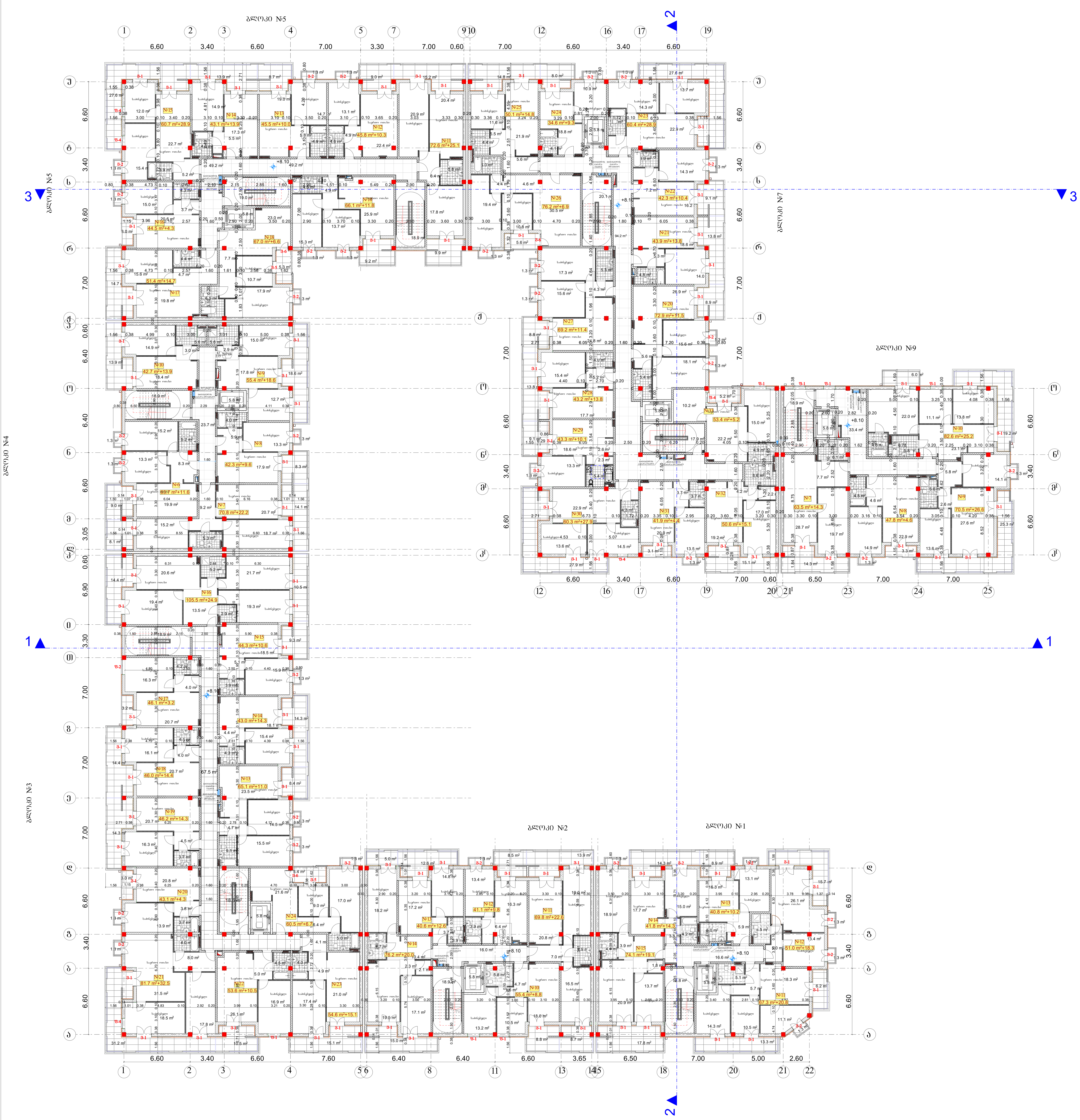

შ.პ.ს. "დმ სტუდია"

შეთანხმებული ბრბ-ს ბრძანება:

ბრძანება №387 25.08.2023

საპროექტო ობიექტი

მრავალბინიანი საცხოვრებელი კომპლექსი
შენობა N1 (ბლოკები N1, N2, N3, №4, №5, №7, №9)

ახალი მშენებლობა

საპროექტო ობიექტის მისამართი

ქ.თბილისი,
ლისის ტბის მიმდებარედ

საკადასტრო კოდი: 01.14.16.008.073

მიწის ნაკვეთის ფართობი: 46 825კვ.მ

ფუნქციური ზონა: სზ-5

ტერიტორიულ-სტრუქტურული ზონა:

პერიფერიული ზონა (პზ)

დადგენილი განაშენიანების რეგულირების პარამეტრები:

კ1 - 0.5
კ2 - 1.8
კ3 - 0.2

შენობა 1

საცხოვრებელი ფართობი – 3026.0 მ²
საზაფხულო ფართობი – 774.0 მ²
კიბის უჯრედის და სადარბაზოს ფართობი – 535.7 მ²

მათ შორის:

ბლოკი 1

საცხოვრებელი ფართობი – 275.0 მ²
საზაფხულო ფართობი – 82.7 მ²
კიბის უჯრედის და სადარბაზოს ფართობი – 41.2 მ²

ბლოკი 2

საცხოვრებელი ფართობი – 283.1 მ²
საზაფხულო ფართობი – 73.8 მ²
კიბის უჯრედის და სადარბაზოს ფართობი – 40.7 მ²

ბლოკი 3

საცხოვრებელი ფართობი – 689.7 მ²
საზაფხულო ფართობი – 161.8 მ²
კიბის უჯრედის და სადარბაზოს ფართობი – 110.8 მ²

ბლოკი 4

საცხოვრებელი ფართობი – 274.9 მ²
საზაფხულო ფართობი – 75.9 მ²
კიბის უჯრედის და სადარბაზოს ფართობი – 48.4 მ²

ბლოკი 5

საცხოვრებელი ფართობი – 496.7 მ²
საზაფხულო ფართობი – 125.6 მ²
კიბის უჯრედის და სადარბაზოს ფართობი – 92.9 მ²

ბლოკი 7

საცხოვრებელი ფართობი – 742.7 მ²
საზაფხულო ფართობი – 183.5 მ²
კიბის უჯრედის და სადარბაზოს ფართობი – 143.6 მ²

ბლოკი 9

საცხოვრებელი ფართობი – 264.4 მ²
საზაფხულო ფართობი – 70.7 მ²
კიბის უჯრედის და სადარბაზოს ფართობი – 58.1 მ²

CAD FILE
შესრულებულია ArchiCad ფაილში და წარმოდგენილია PDF ფაილის სახით

დამკვეთი:

შპს. "არქტური ლისი"
ID ნომერი: 426138271

არქიტექტორები:	ხელმოწერა
მ. ნიკოლაიშვილი	
თ. კოშაძე	
ნ. კოშაძე	
მ. ბახტაძე	
გ. დავითაია	

გეგმა 8.10 ნიშნულზე

აე-104

ფორმატი A-1 მ 1:100

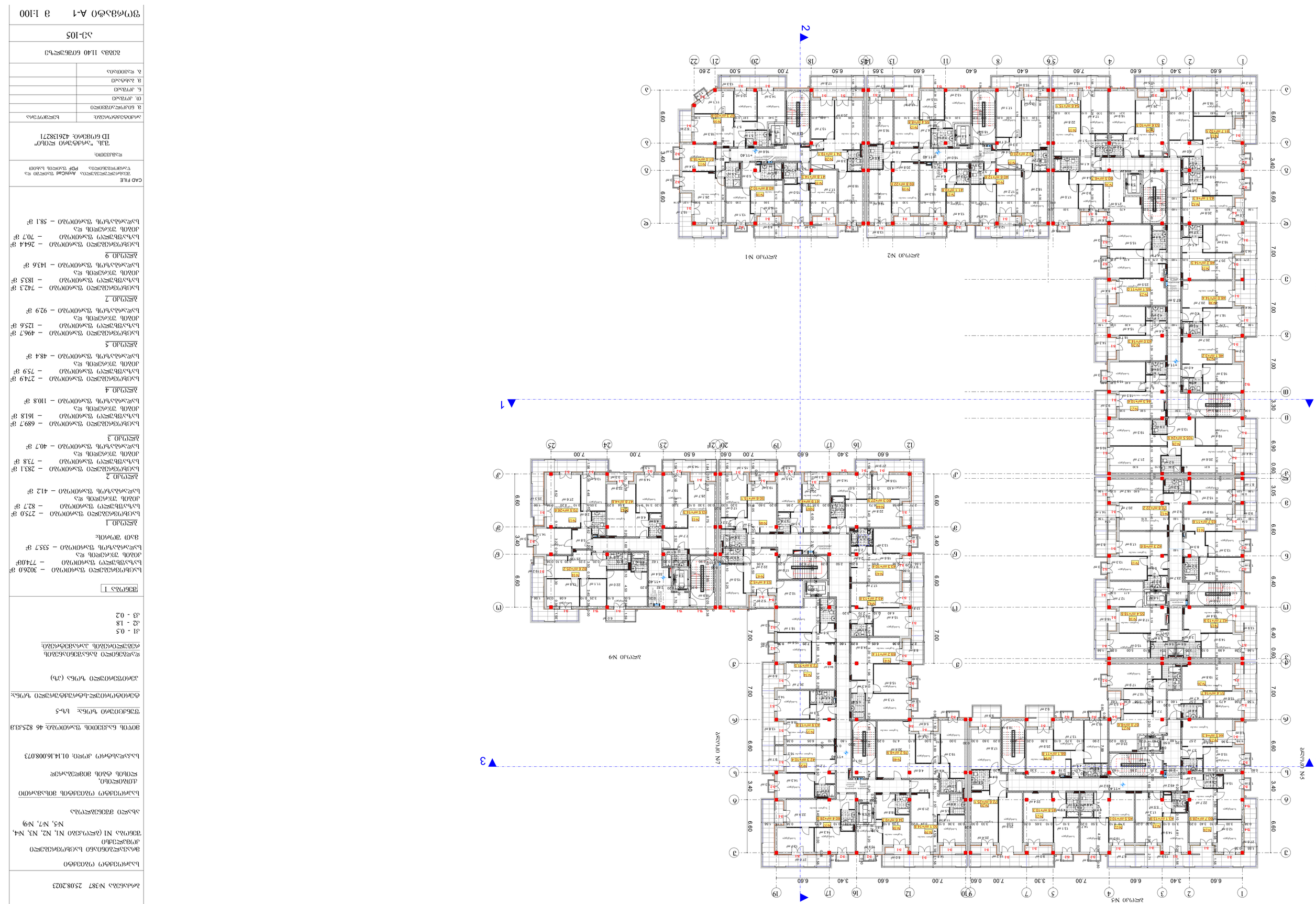

ЗД.ЛЦ. "ТЕВ ЦФЭЮЛ"

ЗЭЭМЛБВЗЭЭЭ

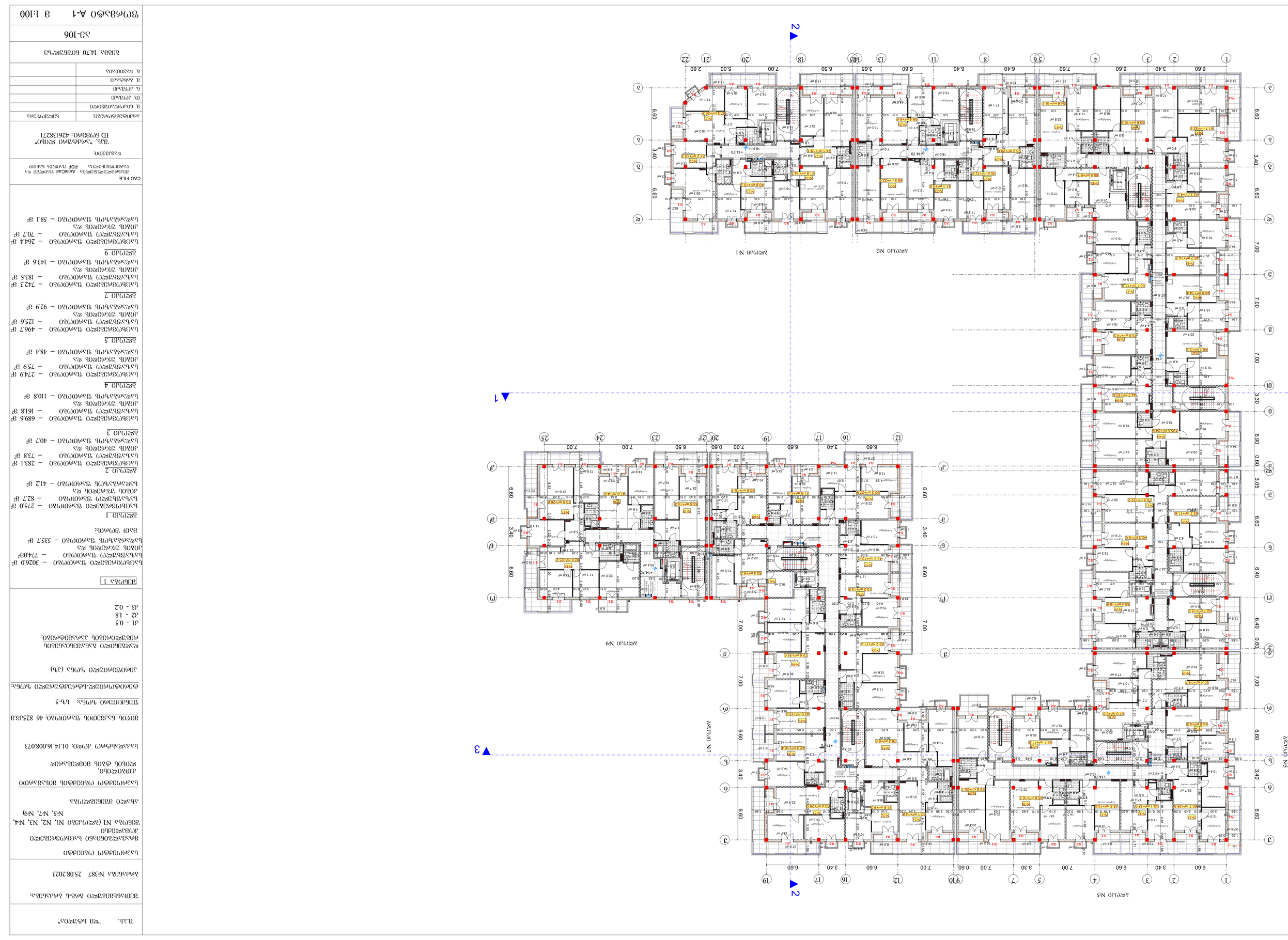

Стадия	Лист
Р	3

Жилой комплекс со встроенными помещениями и подземной автостоянкой

Адрес: г. Москва, ЮЗАО, район Ясенево, ул. Новоясеневская, вл. 1

Заказчик: ООО "СЗ "Ясенево Парк"

Генеральный директор: Иванов А.С.

Главный инженер проекта: Петрова Е.Н.

Главный архитектор проекта: Сидоров М.Ю.

Начальник отдела ОВ: Кузнецова Т.В.

Начальник отдела ВК: Морозов Д.А.

Начальник отдела ЭОМ: Волков С.Г.

Начальник отдела АР: Лебедева О.И.

Начальник отдела КР: Соколов Р.Н.

Начальник отдела ПОС: Федорова Н.К.

Нормоконтролер: Зайцева И.В.

Разработал: Орлов П.М.

Проверил: Белова Г.Р.

Дата: 14.70 60736ъъ45

Инв. № подл.: 4261382711

Взам. инв. №: —

Подпись и дата: —

Инв. № дубл.: —

Схема расположения секций

Секция №1 (оси 1–3, А–Г), №2, №3, №4, №5, №7, №9

Условные обозначения (типовые для всех листов)

Граница земельного участка, красные линии, ось здания, ось секции, ось подземного паркинга, ось автостоянки, ось технического подполья, ось подземного перехода, ось подземного тоннеля, ось подземного коридора, ось подземного прохода, ось подземного проезда, ось подземного пешеходного перехода, ось подземного пешеходного тоннеля, ось подземного пешеходного коридора, ось подземного пешеходного прохода, ось подземного пешеход

ЗАО "Специализированный застройщик "Строительная компания "Альфа-Капитал"

Многоквартирный жилой дом №387 25.08.2023

Многоэтажный жилой дом №1 (Блок-секция №1, №2, №3, №4, №5, №7, №9)

Альбом архитектурных решений

Блок-секция (типовой этаж) №1, №2, №3, №4, №5, №7, №9

Планы этажей, разрезы, фасады

Блок-секция №1

Этаж 1 – 512 м²

Этаж 2 – 496 м²

Этаж 3 – 496 м²

Этаж 4 – 496 м²

Этаж 5 – 487 м²

Этаж 7 – 649 м²

Этаж 9 – 294 м²

Блок-секция №2

Этаж 1 – 288,8 м²

Этаж 2 – 296 м²

Этаж 3 – 299 м²

Этаж 4 – 512 м²

Этаж 5 – 351 м²

Этаж 7 – 481 м²

Этаж 9 – 649 м²

Блок-секция №3

Этаж 1 – 512 м²

Этаж 2 – 496 м²

Этаж 3 – 496 м²

Этаж 4 – 496 м²

Этаж 5 – 487 м²

Этаж 7 – 649 м²

Этаж 9 – 294 м²

Блок-секция №4

Этаж 1 – 288,8 м²

Этаж 2 – 296 м²

Этаж 3 – 299 м²

Этаж 4 – 512 м²

Этаж 5 – 351 м²

Этаж 7 – 481 м²

Этаж 9 – 649 м²

Блок-секция №5

Этаж 1 – 512 м²

Этаж 2 – 496 м²

Этаж 3 – 496 м²

Этаж 4 – 496 м²

Этаж 5 – 487 м²

Этаж 7 – 649 м²

Этаж 9 – 294 м²

Блок-секция №7

Этаж 1 – 512 м²

Этаж 2 – 496 м²

Этаж 3 – 496 м²

Этаж 4 – 496 м²

Этаж 5 – 487 м²

Этаж 7 – 649 м²

Этаж 9 – 294 м²

Блок-секция №9

Этаж 1 – 512 м²

Этаж 2 – 496 м²

Этаж 3 – 496 м²

Этаж 4 – 496 м²

Этаж 5 – 487 м²

Этаж 7 – 649 м²

Этаж 9 – 294 м²

Общая площадь квартир (с учетом коэффициентов): 46 825,33 м²

Количество квартир: 619

Общая площадь квартир (без учета коэффициентов): 46 825,33 м²

Количество этажей: 21 - 0,5
42 - 18
43 - 0,2

Общая площадь: 01.14.16.008.073

Общая площадь встроенных помещений, м²

Общая площадь встроенных помещений – 649 м²

Этаж 9

Общая площадь встроенных помещений – 294 м²

Общая площадь встроенных помещений – 512 м²

Этаж 4

Общая площадь встроенных помещений – 351,1 м²

Этаж 5

Общая площадь встроенных помещений – 481,7 м²

Этаж 7

Общая площадь встроенных помещений – 649,9 м²

Этаж 9

Общая площадь встроенных помещений – 294,4 м²

Общая площадь встроенных помещений – 512 м²

Этаж 4

Общая площадь встроенных помещений – 299,9 м²

Этаж 3

Общая площадь встроенных помещений – 296,4 м²

Этаж 2

Общая площадь встроенных помещений – 288,8 м²

Этаж 1

Общая площадь встроенных помещений – 296,4 м²

Этаж 2

Общая площадь встроенных помещений – 299,9 м²

Этаж 3

Общая площадь встроенных помещений – 512 м²

Этаж 4

Общая площадь встроенных помещений – 351,1 м²

Этаж 5

Общая площадь встроенных помещений – 481,7 м²

Этаж 7

Общая площадь встроенных помещений – 649,9 м²

Этаж 9

Общая площадь встроенных помещений – 294,4 м²

Этаж 1

Общая площадь встроенных помещений – 512 м²

Этаж 2

Общая площадь встроенных помещений – 496 м²

Этаж 3

Общая площадь встроенных помещений – 496 м²

Этаж 4

Общая площадь встроенных помещений – 496 м²

Этаж 5

Общая площадь встроенных помещений – 487 м²

Этаж 7

Общая площадь встроенных помещений – 649 м²

Этаж 9

Общая площадь встроенных помещений – 294 м²

CAD FILE

Общая площадь встроенных помещений – 46 825,33 м²

Количество квартир: 619

Общая площадь квартир (с учетом коэффициентов): 46 825,33 м²

Количество этажей: 21 - 0,5
42 - 18
43 - 0,2

Общая площадь: 01.14.16.008.073

Общая площадь встроенных помещений, м²

Общая площадь встроенных помещений – 649 м²

Этаж 9

Общая площадь встроенных помещений – 294 м²

Общая площадь встроенных помещений – 512 м²

Этаж 4

Общая площадь встроенных помещений – 351,1 м²

Этаж 5

Общая площадь встроенных помещений – 481,7 м²

Этаж 7

Общая площадь встроенных помещений – 649,9 м²

Этаж 9

Общая площадь встроенных помещений – 294,4 м²

Этаж 1

Общая площадь встроенных помещений – 512 м²

Этаж 2

Общая площадь встроенных помещений – 496 м²

Этаж 3

Общая площадь встроенных помещений – 496 м²

Этаж 4

Общая площадь встроенных помещений – 496 м²

Этаж 5

Общая площадь встроенных помещений – 487 м²

Этаж 7

Общая площадь встроенных помещений – 649 м²

Этаж 9

Общая площадь встроенных помещений – 294 м²

Этаж 1

Общая площадь встроенных помещений – 288,8 м²

Этаж 2

Общая площадь встроенных помещений – 296,4 м²

Этаж 3

Общая площадь встроенных помещений – 299,9 м²

Этаж 4

Общая площадь встроенных помещений – 512 м²

Этаж 5

Общая площадь встроенных помещений – 351,1 м²

Этаж 7

Общая площадь встроенных помещений – 481,7 м²

Этаж 9

Общая площадь встроенных помещений – 649,9

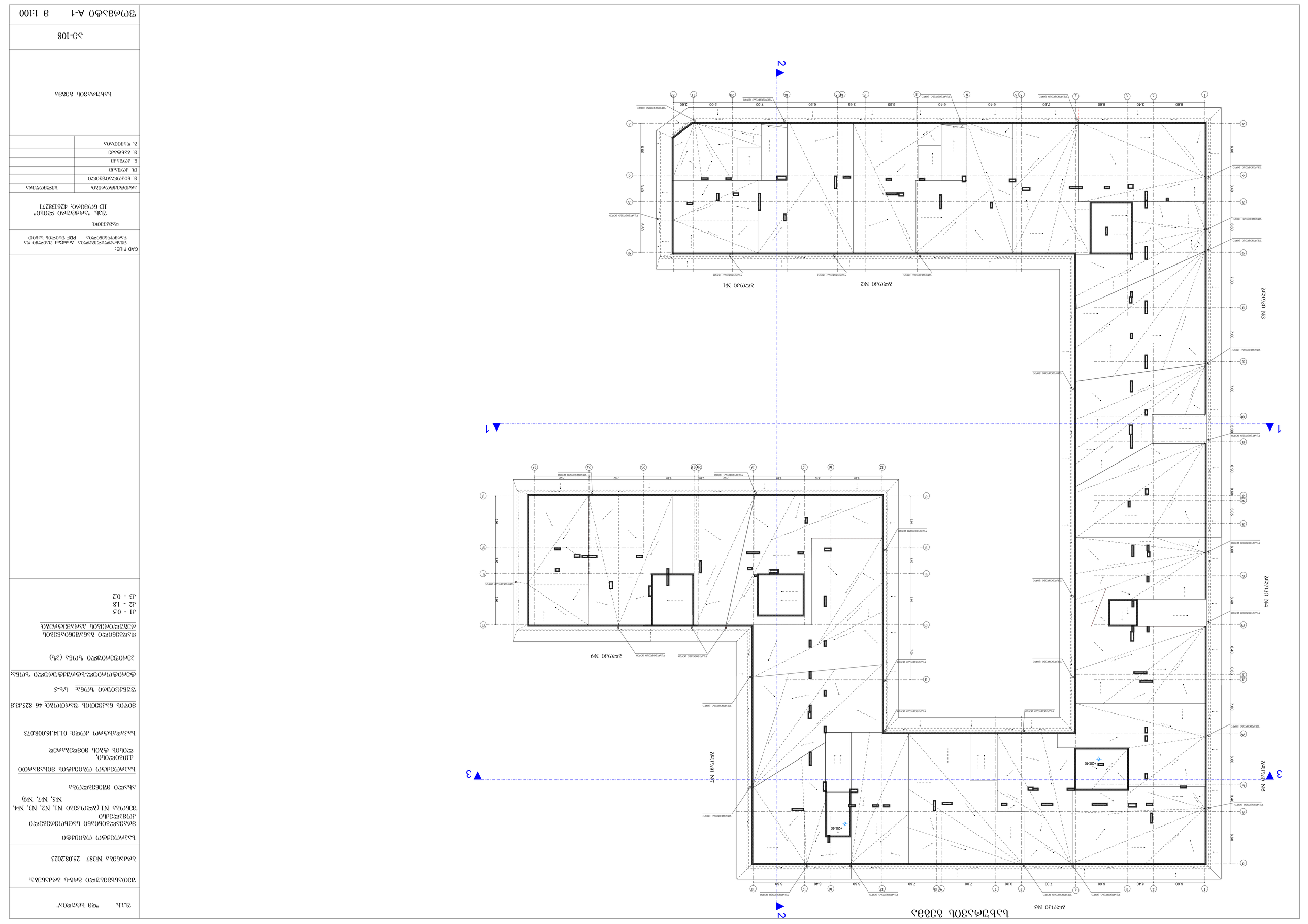

Благоустройство территории

Ось №5

Ось №4

Ось №3

Ось №2

Ось №1

1

2

3

Ось №7

Ось №9

+20.40

+20.40

Экспликация помещений

Ведомость отделки помещений (отделка помещений №1, №2, №4, №5, №7, №9

Ведомость элементов благоустройства

Ведомость малых архитектурных форм, оборудования, ограждений

Ведомость покрытий

Ведомость бортовых камней

Ведомость ограждений

Ведомость ворот, калиток, шлагбаумов

Ведомость конструкций

Ведомость деревьев, кустарников, цветников

Ведомость освещения

Ведомость прочих работ

Ведомость рабочих чертежей основного комплекта

Ведомость ссылочных и прилагаемых документов

Спецификация элементов благоустройства

Спецификация малых архитектурных форм, оборудования, ограждений

Спецификация покрытий

Спецификация бортовых камней

Спецификация ограждений

Спецификация ворот, калиток, шлагбаумов

Спецификация конструкций

Спецификация деревьев, кустарников, цветников

Спецификация освещения

Спецификация прочих работ

Общие данные по рабочим чертежам

Ведомость рабочих чертежей основного комплекта

Ведомость ссылочных и прилагаемых документов

Общие данные по рабочим чертежам

Спецификация элементов благоустройства

Спецификация малых архитектурных форм, оборудования, ограждений

Спецификация покрытий

Спецификация бортовых камней

Спецификация ограждений

Спецификация ворот, калиток, шлагбаумов

Спецификация конструкций

Спецификация деревьев, кустарников, цветников

Спецификация освещения

Спецификация прочих работ

Ведомость элементов благоустройства

Ведомость малых архитектурных форм, оборудования, ограждений

Ведомость покрытий

Ведомость бортовых камней

Ведомость ограждений

Ведомость ворот, калиток, шлагбаумов

Ведомость конструкций

Ведомость деревьев, кустарников, цветников

Ведомость освещения

Ведомость прочих работ

Ведомость рабочих чертежей основного комплекта

Ведомость ссылочных и прилагаемых документов

დაკავებულობა

ЗАО "Проектный институт №3"	Г.А.Ц.
Главный инженер проекта	Главный архитектор проекта
Разработал	
Н. контроль	
ГИП	

Объект:
Многоквартирный дом с встроенными помещениями и подземной автостоянкой по ул. Дальняя, 27 в Центральном районе г. Краснодара. 2-я очередь строительства. Корректировка
Адрес: г. Краснодар, ул. Дальняя, 27

Стадия | Лист | Листов
Р | 1 | 1

Генеральный план
М 1:500

Ситуационный план
М 1:2000

Экспликация помещений

№	Наименование	Площадь, м²
1	Тамбур	4.20
2	Коридор	18.60
3	Электрощитовая	7.00
4	Помещение уборочного инвентаря	3.80
5	Помещение уборочного инвентаря	3.80
6	Помещение уборочного инвентаря	3.80
7	Помещение уборочного инвентаря	3.80
8	Помещение уборочного инвентаря	3.80
9	Помещение уборочного инвентаря	3.80
10	Помещение уборочного инвентаря	3.80
11	Помещение уборочного инвентаря	3.80
12	Помещение уборочного инвентаря	3.80
13	Помещение уборочного инвентаря	3.80
14	Помещение уборочного инвентаря	3.80
15	Помещение уборочного инвентаря	3.80
16	Помещение уборочного инвентаря	3.80
17	Помещение уборочного инвентаря	3.80
18	Помещение уборочного инвентаря	3.80
19	Помещение уборочного инвентаря	3.80
20	Помещение уборочного инвентаря	3.80
21	Помещение уборочного инвентаря	3.80
22	Помещение уборочного инвентаря	3.80
23	Помещение уборочного инвентаря	3.80
24	Помещение уборочного инвентаря	3.80
25	Помещение уборочного инвентаря	3.80
26	Помещение уборочного инвентаря	3.80
27	Помещение уборочного инвентаря	3.80
28	Помещение уборочного инвентаря	3.80
29	Помещение уборочного инвентаря	3.80
30	Помещение уборочного инвентаря	3.80
31	Помещение уборочного инвентаря	3.80
32	Помещение уборочного инвентаря	3.80
33	Помещение уборочного инвентаря	3.80
34	Помещение уборочного инвентаря	3.80
35	Помещение уборочного инвентаря	3.80
36	Помещение уборочного инвентаря	3.80
37	Помещение уборочного инвентаря	3.80
38	Помещение уборочного инвентаря	3.80
39	Помещение уборочного инвентаря	3.80
40	Помещение уборочного инвентаря	3.80
41	Помещение уборочного инвентаря	3.80
42	Помещение уборочного инвентаря	3.80
43	Помещение уборочного инвентаря	3.80
44	Помещение уборочного инвентаря	3.80
45	Помещение уборочного инвентаря	3.80
46	Помещение уборочного инвентаря	3.80
47	Помещение уборочного инвентаря	3.80
48	Помещение уборочного инвентаря	3.80
49	Помещение уборочного инвентаря	3.80
50	Помещение уборочного инвентаря	3.80
51	Помещение уборочного инвентаря	3.80
52	Помещение уборочного инвентаря	3.80
53	Помещение уборочного инвентаря	3.80
54	Помещение уборочного инвентаря	3.80
55	Помещение уборочного инвентаря	3.80
56	Помещение уборочного инвентаря	3.80
57	Помещение уборочного инвентаря	3.80
58	Помещение уборочного инвентаря	3.80
59	Помещение уборочного инвентаря	3.80
60	Помещение уборочного инвентаря	3.80
61	Помещение уборочного инвентаря	3.80
62	Помещение уборочного инвентаря	3.80
63	Помещение уборочного инвентаря	3.80
64	Помещение уборочного инвентаря	3.80
65	Помещение уборочного инвентаря	3.80
66	Помещение уборочного инвентаря	3.80
67	Помещение уборочного инвентаря	3.80
68	Помещение уборочного инвентаря	3.80
69	Помещение уборочного инвентаря	3.80
70	Помещение уборочного инвентаря	3.80
71	Помещение уборочного инвентаря	3.80
72	Помещение уборочного инвентаря	3.80
73	Помещение уборочного инвентаря	3.80
74	Помещение уборочного инвентаря	3.80
75	Помещение уборочного инвентаря	3.80
76	Помещение уборочного инвентаря	3.80
77	Помещение уборочного инвентаря	3.80
78	Помещение уборочного инвентаря	3.80
79	Помещение уборочного инвентаря	3.80
80	Помещение уборочного инвентаря	3.80
81	Помещение уборочного инвентаря	3.80
82	Помещение уборочного инвентаря	3.80
83	Помещение уборочного инвентаря	3.80
84	Помещение уборочного инвентаря	3.80
85	Помещение уборочного инвентаря	3.80
86	Помещение уборочного инвентаря	3.80
87	Помещение уборочного инвентаря	3.80
88	Помещение уборочного инвентаря	3.80
89	Помещение уборочного инвентаря	3.80
90	Помещение уборочного инвентаря	3.80
91	Помещение уборочного инвентаря	3.80
92	Помещение уборочного инвентаря	3.80
93	Помещение уборочного инвентаря	3.80
94	Помещение уборочного инвентаря	3.80
95	Помещение уборочного инвентаря	3.80
96	Помещение уборочного инвентаря	3.80
97	Помещение уборочного инвентаря	3.80
98	Помещение уборочного инвентаря	3.80
99	Помещение уборочного инвентаря	3.80
100	Помещение уборочного инвентаря	3.80
101	Помещение уборочного инвентаря	3.80
102	Помещение уборочного инвентаря	3.80
103	Помещение уборочного инвентаря	3.80
104	Помещение уборочного инвентаря	3.80
105	Помещение уборочного инвентаря	3.80
106	Помещение уборочного инвентаря	3.80
107	Помещение уборочного инвентаря	3.80
108	Помещение уборочного инвентаря	3.80
109	Помещение уборочного инвентаря	3.80
110	Помещение уборочного инвентаря	3.80
111	Помещение уборочного инвентаря	3.80
112	Помещение уборочного инвентаря	3.80
113	Помещение уборочного инвентаря	3.80
114	Помещение уборочного инвентаря	3.80
115	Помещение уборочного инвентаря	3.80
116	Помещение уборочного инвентаря	3.80
117	Помещение уборочного инвентаря	3.80
118	Помещение уборочного инвентаря	3.80
119	Помещение уборочного инвентаря	3.80
120	Помещение уборочного инвентаря	3.80
121	Помещение уборочного инвентаря	3.80
122	Помещение уборочного инвентаря	3.80
123	Помещение уборочного инвентаря	3.80
124	Помещение уборочного инвентаря	3.80
125	Помещение уборочного инвентаря	3.80

Ведомость рабочих чертежей основного комплекта

Лист	Наименование	Примечание
1	Генеральный план. Ситуационный план. Экспликация помещений. Ведомость рабочих чертежей основного комплекта. Ведомость ссылочных и прилагаемых документов. Общие данные	
2	Планы этажей. Разрезы	
3	Планы этажей. Разрезы	
4	Планы этажей. Разрезы	
5	Планы этажей. Разрезы	
6	Планы этажей. Разрезы	
7	Планы этажей. Разрезы	
8	Планы этажей. Разрезы	
9	Планы этажей. Разрезы	
10	Планы этажей. Разрезы	
11	Планы этажей. Разрезы	
12	Планы этажей. Разрезы	
13	Планы этажей. Разрезы	
14	Планы этажей. Разрезы	
15	Планы этажей. Разрезы	
16	Планы этажей. Разрезы	
17	Планы этажей. Разрезы	
18	Планы этажей. Разрезы	
19	Планы этажей. Разрезы	
20	Планы этажей. Разрезы	
21	Планы этажей. Разрезы	
22	Планы этажей. Разрезы	
23	Планы этажей. Разрезы	
24	Планы этажей. Разрезы	
25	Планы этажей. Разрезы	
26	Планы этажей. Разрезы	
27	Планы этажей. Разрезы	
28	Планы этажей. Разрезы	
29	Планы этажей. Разрезы	
30	Планы этажей. Разрезы	
31	Планы этажей. Разрезы	
32	Планы этажей. Разрезы	
33	Планы этажей. Разрезы	
34	Планы этажей. Разрезы	
35	Планы этажей. Разрезы	
36	Планы этажей. Разрезы	
37	Планы этажей. Разрезы	
38	Планы этажей. Разрезы	
39	Планы этажей. Разрезы	
40	Планы этажей. Разрезы	
41	Планы этажей. Разрезы	
42	Планы этажей. Разрезы	
43	Планы этажей. Разрезы	
44	Планы этажей. Разрезы	
45	Планы этажей. Разрезы	
46	Планы этажей. Разрезы	
47	Планы этажей. Разрезы	
48	Планы этажей. Разрезы	
49	Планы этажей. Разрезы	
50	Планы этажей. Разрезы	
51	Планы этажей. Разрезы	
52	Планы этажей. Разрезы	
53	Планы этажей. Разрезы	
54	Планы этажей. Разрезы	
55	Планы этажей. Разрезы	
56	Планы этажей. Разрезы	
57	Планы этажей. Разрезы	
58	Планы этажей. Разрезы	
59	Планы этажей. Разрезы	
60	Планы этажей. Разрезы	
61	Планы этажей. Разрезы	
62	Планы этажей. Разрезы	
63	Планы этажей. Разрезы	
64	Планы этажей. Разрезы	
65	Планы этажей. Разрезы	
66	Планы этажей. Разрезы	
67	Планы этажей. Разрезы	
68	Планы этажей. Разрезы	
69	Планы этажей. Разрезы	
70	Планы этажей. Разрезы	
71	Планы этажей. Разрезы	
72	Планы этажей. Разрезы	
73	Планы этажей. Разрезы	
74	Планы этажей. Разрезы	
75	Планы этажей. Разрезы	
76	Планы этажей. Разрезы	
77	Планы этажей. Разрезы	
78	Планы этажей. Разрезы	
79	Планы этажей. Разрезы	
80	Планы этажей. Разрезы	
81	Планы этажей. Разрезы	
82	Планы этажей. Разрезы	
83	Планы этажей. Разрезы	
84	Планы этажей. Разрезы	
85	Планы этажей. Разрезы	
86	Планы этажей. Разрезы	
87	Планы этажей. Разрезы	
88	Планы этажей. Разрезы	
89	Планы этажей. Разрезы	
90	Планы этажей. Разрезы	
91	Планы этажей. Разрезы	
92	Планы этажей. Разрезы	
93	Планы этажей. Разрезы	
94	Планы этажей. Разрезы	
95	Планы этажей. Разрезы	
96	Планы этажей. Разрезы	
97	Планы этажей. Разрезы	
98	Планы этажей. Разрезы	
99	Планы этажей. Разрезы	
100	Планы этажей. Разрезы	
101	Планы этажей. Разрезы	
102	Планы этажей. Разрезы	
103	Планы этажей. Разрезы	
104	Планы этажей. Разрезы	
105	Планы этажей. Разрезы	
106	Планы этажей. Разрезы	
107	Планы этажей. Разрезы	
108	Планы этажей. Разрезы	
109	Планы этажей. Разрезы	
110	Планы этажей. Разрезы	
111	Планы этажей. Разрезы	
112	Планы этажей. Разрезы	
113	Планы этажей. Разрезы	
114	Планы этажей. Разрезы	
115	Планы этажей. Разрезы	
116	Планы этажей. Разрезы	
117	Планы этажей. Разрезы	
118	Планы этажей. Разрезы	
119	Планы этажей. Разрезы	
120	Планы этажей. Разрезы	
121	Планы этажей. Разрезы	
122	Планы этажей. Разрезы	
123	Планы этажей. Разрезы	
124	Планы этажей. Разрезы	
125	Планы этажей. Разрезы	

Ведомость ссылочных и прилагаемых документов

Обозначение	Наименование	Примечание
	Ссылочные документы	
	Прилагаемые документы	

CAD FILE:
Технологическая часть выполнена в ПК "Альфа-Строй" PDF ТШОСПА Lite/PDF

Изм. Кол.уч. Лист № док. Подп. Дата

Общие данные

Состав проектной документации:
Раздел 1 "Пояснительная записка" (Том 1.1)
Раздел 2 "Планировочная организация земельного участка" (Том 2.1)
Раздел 3 "Архитектурные решения" (Том 3.1)
Раздел 4 "Конструктивные и объемно-планировочные решения" (Том 4.1)
Раздел 5 "Сведения об инженерном оборудовании, о сетях инженерно-технического обеспечения, перечень инженерно-технических мероприятий, содержание технологических решений" (Том 5.1)
Раздел 6 "Проект организации строительства" (Том 6.1)
Раздел 7 "Мероприятия по обеспечению пожарной безопасности" (Том 7.1)
Раздел 8 "Мероприятия по обеспечению доступа инвалидов" (Том 8.1)
Раздел 9 "Мероприятия по обеспечению соблюдения требований энергетической эффективности и требований оснащенности зданий, строений и сооружений приборами учета используемых энергетических ресурсов" (Том 9.1)
Раздел 10 "Мероприятия по обеспечению безопасной эксплуатации объекта капитального строительства" (Том 10.1)
Раздел 11 "Смета на строительство объектов капитального строительства" (Том 11.1)
Раздел 12 "Иная документация в случаях, предусмотренных федеральными законами" (Том 12.1)

Общие данные

Основные технико-экономические показатели

№	Наименование	Ед. изм.	Значение
1	Площадь участка	га	0.6387
2	Площадь застройки	м²	3584
3	Общая площадь здания	м²	25
4	Количество этажей	эт.	25
5	Количество квартир	шт.	125
6	Количество машиномест	шт.	125

Ведомость элементов благоустройства

Наименование	Площадь, м²	Примечание
Асфальтобетонное покрытие проезда	1250	
Тротуарная плитка	420	
Газон	1850	
Озеленение	1850	
Детская площадка	180	
Спортивная площадка	220	
Площадка для отдыха взрослых	120	
Площадка для выгула собак	150	
Парковка	1250	
Бортовой камень	1250	
Ограждение	1250	
Малые архитектурные формы	1250	
Освещение	1250	
Дорожные знаки	1250	
Разметка	1250	
Пешеходные дорожки	1250	
Велосипедные дорожки	1250	
Площадка для мусорных контейнеров	1250	
Площадка для сушки белья	1250	
Площадка для чистки ковров	1250	
Площадка для выгула собак	1250	
Площадка для отдыха взрослых	1250	
Площадка для спортивных игр	1250	
Площадка для детских игр	1250	
Площадка для тихого отдыха	1250	
Площадка для шумных игр	1250	
Площадка для занятий спортом	1250	
Площадка для подвижных игр	1250	
Площадка для настольных игр	1250	
Площадка для чтения	1250	
Площадка для рисования	1250	
Площадка для лепки	1250	
Площадка для конструирования	1250	
Площадка для ролевых игр	1250	
Площадка для театрализованных игр	1250	
Площадка для экспериментирования	1250	
Площадка для наблюдения	1250	
Площадка для труда	1250	
Площадка для сенсорного развития	1250	
Площадка для развития речи	1250	
Площадка для развития мелкой моторики	1250	
Площадка для развития крупной моторики	1250	
Площадка для развития координации	1250	
Площадка для развития равновесия	1250	
Площадка для развития ловкости	1250	
Площадка для развития гибкости	1250	
Площадка для развития силы	1250	
Площадка для развития выносливости	1250	
Площадка для развития скорости	1250	
Площадка для развития реакции	1250	
Площадка для развития внимания	1250	
Площадка для развития памяти	1250	
Площадка для развития мышления	1250	
Площадка для развития воображения	1250	
Площадка для развития творчества	1250	
Площадка для развития эмоций	1250	
Площадка для развития чувств	1250	
Площадка для развития ощущений	1250	
Площадка для развития восприятия	1250	
Площадка для развития внимания	1250	
Площадка для развития памяти	1250	
Площадка для развития мышления	1250	
Площадка для развития воображения	1250	
Площадка для развития творчества	1250	
Площадка для развития эмоций	1250	
Площадка для развития чувств	1250	
Площадка для развития ощущений	1250	
Площадка для развития восприятия	1250	

Экспликация помещений

№	Наименование	Площадь, м²
1	Тамбур	4.20
2	Коридор	18.60
3	Электрощитовая	7.00
4	Помещение уборочного инвентаря	3.80
5	Помещение уборочного инвентаря	3.80
6	Помещение уборочного инвентаря	3.80
7	Помещение уборочного инвентаря	3.80
8	Помещение уборочного инвентаря	3.80
9	Помещение уборочного инвентаря	3.80
10	Помещение уборочного инвентаря	3.80
11	Помещение уборочного инвентаря	3.80
12	Помещение уборочного инвентаря	3.80
13	Помещение уборочного инвентаря	3.80
14	Помещение уборочного инвентаря	3.80
15	Помещение уборочного инвентаря	3.80
16	Помещение уборочного инвентаря	3.80
17	Помещение уборочного инвентаря	3.80
18	Помещение уборочного инвентаря	3.80
19	Помещение уборочного инвентаря	3.80
20	Помещение уборочного инвентаря	3.80
21	Помещение уборочного инвентаря	3.80
22	Помещение уборочного инвентаря	3.80
23	Помещение уборочного инвентаря	3.80
24	Помещение уборочного инвентаря	3.80
25	Помещение уборочного инвентаря	3.80
26	Помещение уборочного инвентаря	3.80
27	Помещение уборочного инвентаря	3.80
28	Помещение уборочного инвентаря	3.80
29	Помещение уборочного инвентаря	3.80
30	Помещение уборочного инвентаря	3.80
31	Помещение уборочного инвентаря	3.80
32	Помещение уборочного инвентаря	3.80
33	Помещение уборочного инвентаря	3.80
34	Помещение уборочного инвентаря	3.80
35	Помещение уборочного инвентаря	3.80
36	Помещение уборочного инвентаря	3.80
37	Помещение уборочного инвентаря	3.80
38	Помещение уборочного инвентаря	3.80
39	Помещение уборочного инвентаря	3.80
40	Помещение уборочного инвентаря	3.80
41	Помещение уборочного инвентаря	3.80
42	Помещение уборочного инвентаря	3.80
43	Помещение уборочного инвентаря	3.80
44	Помещение уборочного инвентаря	3.80
45	Помещение уборочного инвентаря	3.80
46	Помещение уборочного инвентаря	3.80
47	Помещение уборочного инвентаря	3.80
48	Помещение уборочного инвентаря	3.80
49	Помещение уборочного инвентаря	3.80
50	Помещение уборочного инвентаря	3.80
51	Помещение уборочного инвентаря	3.80
52	Помещение уборочного инвентаря	3.80
53	Помещение уборочного инвентаря	3.80
54	Помещение уборочного инвентаря	3.80
55	Помещение уборочного инвентаря	3.80
56	Помещение уборочного инвентаря	3.80
57	Помещение уборочного инвентаря	3.80
58	Помещение уборочного инвентаря	3.80
59	Помещение уборочного инвентаря	3.80
60	Помещение уборочного инвентаря	3.80
61	Помещение уборочного инвентаря	3.80
62	Помещение уборочного инвентаря	3.80
63	Помещение уборочного инвентаря	3.80
64	Помещение уборочного инвентаря	3.80
65	Помещение уборочного инвентаря	3.80
66	Помещение уборочного инвентаря	3.80
67	Помещение уборочного инвентаря	3.80
68	Помещение уборочного инвентаря	3.80
69	Помещение уборочного инвентаря	3.80
70	Помещение уборочного инвентаря	3.80
71	Помещение уборочного инвентаря	3.80
72	Помещение уборочного инвентаря	3.80
73	Помещение уборочного инвентаря	3.80
74	Помещение уборочного инвентаря	3.80
75	Помещение уборочного инвентаря	3.80
76	Помещение уборочного инвентаря	3.80
77	Помещение уборочного инвентаря	3.80
78	Помещение уборочного инвентаря	3.80
79	Помещение уборочного инвентаря	3.80
80	Помещение уборочного инвентаря	3.80
81	Помещение уборочного инвентаря	3.80
82	Помещение уборочного инвентаря	3.80
83	Помещение уборочного инвентаря	3.80
84	Помещение уборочного инвентаря	3.80
85	Помещение уборочного инвентаря	3.80
86	Помещение уборочного инвентаря	3.80
87	Помещение уборочного инвентаря	3.80
88	Помещение уборочного инвентаря	3.80
89	Помещение уборочного инвентаря	3.80
90	Помещение уборочного инвентаря	3.80
91	Помещение уборочного инвентаря	3.80
92	Помещение уборочного инвентаря	3.80
93	Помещение уборочного инвентаря	3.80
94	Помещение уборочного инвентаря	3.80
95	Помещение уборочного инвентаря	3.80
96	Помещение уборочного инвентаря	3.80
97	Помещение уборочного инвентаря	3.80
98	Помещение уборочного инвентаря	3.80
99	Помещение уборочного инвентаря	3.80
100	Помещение уборочного инвентаря	3.80
101	Помещение уборочного инвентаря	3.80
102	Помещение уборочного инвентаря	3.80
103	Помещение уборочного инвентаря	3.80
104	Помещение уборочного инвентаря	3.80
105	Помещение уборочного инвентаря	3.80
106	Помещение уборочного инвентаря	3.80
107	Помещение уборочного инвентаря	3.80
108	Помещение уборочного инвентаря	3.80
109	Помещение уборочного инвентаря	3.80
110	Помещение уборочного инвентаря	3.80
111	Помещение уборочного инвентаря	3.80
112	Помещение уборочного инвентаря	3.80
113	Помещение уборочного инвентаря	3.80
114	Помещение уборочного инвентаря	3.80
115	Помещение уборочного инвентаря	3.80
116	Помещение уборочного инвентаря	3.80
117	Помещение уборочного инвентаря	3.80
118	Помещение уборочного инвентаря	3.80
119	Помещение уборочного инвентаря	3.80
120	Помещение уборочного инвентаря	3.80
121	Помещение уборочного инвентаря	3.80
122	Помещение уборочного инвентаря	3.80
123	Помещение уборочного инвентаря	3.80
124	Помещение уборочного инвентаря	3.80
125	Помещение уборочного инвентаря	3.80

Ведомость рабочих чертежей основного комплекта

Лист	Наименование	Примечание
1	Генеральный план. Ситуационный план. Экспликация помещений. Ведомость рабочих чертежей основного комплекта. Ведомость ссылочных и прилагаемых документов. Общие данные	
2	Планы этажей. Разрезы	
3	Планы этажей. Разрезы	
4	Планы этажей. Разрезы	
5	Планы этажей. Разрезы	
6	Планы этажей. Разрезы	
7	Планы этажей. Разрезы	
8	Планы этажей. Разрезы	
9	Планы этажей. Разрезы	
10	Планы этажей. Разрезы	
11	Планы этажей. Разрезы	
12	Планы этажей. Разрезы	
13	Планы этажей. Разрезы	
14	Планы этажей. Разрезы	
15	Планы этажей. Разрезы	
16	Планы этажей. Разрезы	
17	Планы этажей. Разрезы	
18	Планы этажей. Разрезы	
19	Планы этажей. Разрезы	
20	Планы этажей. Разрезы	
21	Планы этажей. Разрезы	
22	Планы этажей. Разрезы	
23	Планы этажей. Разрезы	
24	Планы этажей. Разрезы	
25	Планы этажей. Разрезы	
26	Планы этажей. Разрезы	
27	Планы этажей. Разрезы	
28	Планы этажей. Разрезы	
29	Планы этажей. Разрезы	
30	Планы этажей. Разрезы	
31	Планы этажей. Разрезы	
32	Планы этажей. Разрезы	
33	Планы этажей. Разрезы	
34	Планы этажей. Разрезы	
35	Планы этажей. Разрезы	
36	Планы этажей. Разрезы	
37	Планы этажей. Разрезы	
38	Планы этажей. Разрезы	
39	Планы этажей. Разрезы	
40	Планы этажей. Разрезы	
41	Планы этажей. Разрезы	
42	Планы этажей. Разрезы	
43	Планы этажей. Разрезы	
44	Планы этажей. Разрезы	
45	Планы этажей. Разрезы	
46	Планы этажей. Разрезы	
47	Планы этажей. Разрезы	
48	Планы этажей. Разрезы	
49	Планы этажей. Разрезы	
50	Планы этажей. Разрезы	
51	Планы этажей. Разрезы	
52	Планы этажей. Разрезы	
53	Планы этажей. Разрезы	
54	Планы этажей. Разрезы	
55	Планы этажей. Разрезы	
56	Планы этажей. Разрезы	
57	Планы этажей. Разрезы	
58	Планы этажей. Разрезы	
59	Планы этажей. Разрезы	
60	Планы этажей. Разрезы	
61	Планы этажей. Разрезы	
62	Планы этажей. Разрезы	
63	Планы этажей. Разрезы	
64	Планы этажей. Разрезы	
65	Планы этажей. Разрезы	
66	Планы этажей. Разрезы	
67	Планы этажей. Разрезы	
68	Планы этажей. Разрезы	
69	Планы этажей. Разрезы	
70	Планы этажей. Разрезы	
71	Планы этажей. Разрезы	
72	Планы этажей. Разрезы	
73	Планы этажей. Разрезы	
74	Планы этажей. Разрезы	
75	Планы этажей. Разрезы	
76	Планы этажей. Разрезы	
77	Планы этажей. Разрезы	
78	Планы этажей. Разрезы	
79	Планы этажей. Разрезы	
80	Планы этажей. Разрезы	
81	Планы этажей. Разрезы	
82	Планы этажей. Разрезы	
83	Планы этажей. Разрезы	
84	Планы этажей. Разрезы	
85	Планы этажей. Разрезы	
86	Планы этажей. Разрезы	
87	Планы этажей. Разрезы	
88	Планы этажей. Разрезы	
89	Планы этажей. Разрезы	
90	Планы этажей. Разрезы	
91	Планы этажей. Разрезы	
92	Планы этажей. Разрезы	
93	Планы этажей. Разрезы	
94	Планы этажей. Разрезы	
95	Планы этажей. Разрезы	
96	Планы этажей. Разрезы	
97	Планы этажей. Разрезы	
98	Планы этажей. Разрезы	
99	Планы этажей. Разрезы	
100	Планы этажей. Разрезы	
101	Планы этажей. Разрезы	
102	Планы этажей. Разрезы	
103	Планы этажей. Разрезы	
104	Планы этажей. Разрезы	
105	Планы этажей. Разрезы	
106	Планы этажей. Разрезы	
107	Планы этажей. Разрезы	
108	Планы этажей. Разрезы	
109	Планы этажей. Разрезы	
110	Планы этажей. Разрезы	
111	Планы этажей. Разрезы	
112	Планы этажей. Разрезы	
113	Планы этажей. Разрезы	
114	Планы этажей. Разрезы	
115	Планы этажей. Разрезы	
116	Планы этажей. Разрезы	
117	Планы этажей. Разрезы	
118	Планы этажей. Разрезы	
119	Планы этажей. Разрезы	
120	Планы этажей. Разрезы	
121	Планы этажей. Разрезы	
122	Планы этажей. Разрезы	
123	Планы этажей. Разрезы	
124	Планы этажей. Разрезы	
125	Планы этажей. Разрезы	

Ведомость ссылочных и прилагаемых документов

Обозначение	Наименование	Примечание
	Ссылочные документы	
	Прилагаемые документы	

CAD FILE:
Технологическая часть выполнена в ПК "Альфа-Строй" PDF ТШОСПА Lite/PDF

Изм. Кол.уч. Лист № док. Подп. Дата

Общие данные

Состав проектной документации:
Раздел 1 "Пояснительная записка" (Том 1.1)
Раздел 2 "Планировочная организация земельного участка" (Том 2.1)
Раздел 3 "Архитектурные решения" (Том 3.1)
Раздел 4 "Конструктивные и объемно-планировочные решения" (Том 4.1)
Раздел 5 "Сведения об инженерном оборудовании, о сетях инженерно-технического обеспечения, перечень инженерно-технических мероприятий, содержание технологических решений" (Том 5.1)
Раздел 6 "Проект организации строительства" (Том 6.1)
Раздел 7 "Мероприятия по обеспечению пожарной безопасности" (Том 7.1)
Раздел 8 "Мероприятия по обеспечению доступа инвалидов" (Том 8.1)
Раздел 9 "Мероприятия по обеспечению соблюдения требований энергетической эффективности и требований оснащенности зданий, строений и сооружений приборами учета используемых энергетических ресурсов" (Том 9.1)
Раздел 10 "Мероприятия по обеспечению безопасной эксплуатации объекта капитального строительства" (Том 10.1)
Раздел 11 "Смета на строительство объектов капитального строительства" (Том 11.1)
Раздел 12 "Иная документация в случаях, предусмотренных федеральными законами" (Том 12.1)

Общие данные

Основные технико-экономические показатели

№	Наименование	Ед. изм.	Значение
1	Площадь участка	га	0.6387
2	Площадь застройки	м²	3584
3	Общая площадь здания	м²	25
4	Количество этажей	эт.	25
5	Количество квартир	шт.	125
6	Количество машиномест	шт.	125

Ведомость элементов благоустройства

Наименование	Площадь, м²	Примечание
Асфальтобетонное покрытие проезда	1250	
Тротуарная плитка	420	
Газон	1850	
Озеленение	1850	
Детская площадка	180	
Спортивная площадка	220	
Площадка для отдыха взрослых	120	
Площадка для выгула собак	150	
Парковка	1250	
Бортовой камень	1250	
Ограждение	1250	
Малые архитектурные формы	1250	
Освещение	1250	
Дорожные знаки	1250	
Разметка	1250	
Пешеходные дорожки	1250	
Велосипедные дорожки	1250	
Площадка для мусорных контейнеров	1250	
Площадка для сушки белья	1250	
Площадка для чистки ковров	1250	
Площадка для выгула собак	1250	
Площадка для отдыха взрослых	1250	
Площадка для спортивных игр	1250	
Площадка для детских игр	1250	
Площадка для тихого отдыха	1250	
Площадка для шумных игр	1250	
Площадка для занятий спортом	1250	
Площадка для подвижных игр	1250	
Площадка для настольных игр	1250	
Площадка для чтения	1250	
Площадка для рисования	1250	
Площадка для лепки	1250	
Площадка для конструирования	1250	
Площадка для ролевых игр	1250	
Площадка для театрализованных игр	1250	
Площадка для экспериментирования	1250	
Площадка для наблюдения	1250	
Площадка для труда	1250	
Площадка для сенсорного развития	1250	
Площадка для развития речи	1250	
Площадка для развития мелкой моторики	1250	
Площадка для развития крупной моторики	1250	
Площадка для развития координации	1250	
Площадка для развития равновесия	1250	
Площадка для развития ловкости	1250	
Площадка для развития гибкости	1250	
Площадка для развития силы	1250	
Площадка для развития выносливости	1250	
Площадка для развития скорости	1250	
Площадка для развития реакции	1250	
Площадка для развития внимания	1250	
Площадка для развития памяти	1250	
Площадка для развития мышления	1250	
Площадка для развития воображения	1250



პირობითი ნიშნები:

მიწის ნაკვეთის საზღვარი

ბეტონი

ბლოკი

ტიხარი

ერთფრთიანი კარი

ერთფრთიანი კარი ზღურბლით

ორფრთიანი კარი

ორფრთიანი კარი ზღურბლით

82 / 235 — კარის თავისუფალი სიგანე / კარის თავისუფალი სიმაღლე

90 წთ — ხანძარმედეგობა

კ1 — კარის ნუმერაცია

საცხოვრებელი ბინა "ბ" ტიპი №---	
სც - 2	115.5 მ²
დ. დ. ფ	18.6
დ. დ.	7

სივრცის დასახელება; მთლიანი ფართი; დაკავებულობის დატვირთვის ფაქტორი; დაკავებულობის დატვირთვა; დაკავებულობის ჯგუფი

გასასვლელთან მისადგომი მაქსიმალური სავალი მანძილი

EXIT — გასასვლელის აღმნიშვნელი განათებული ნიშანი

დაკავებულობის ჯგუფების აღნიშვნები

დაკავებულობის ჯგუფები	დაკავებულობის ჯგუფის აღნიშვნა	ფერის კოდი
თავშეყრის ჯგუფი (თჯ)		ღGB (34,139,34)
საქმიანი ჯგუფი (სქ)		ღGB (79,12,187)
საგანმანათლებლო ჯგუფი - (სგ)		ღGB (245,99,20)
სამრეწველო ჯგუფი (სმ)		ღGB (160,32,240)
დიდი საფრთხის შემცველი ჯგუფი - (დსშ)		ღGB (94,8,58)
დაწესებულებითი ჯგუფი (დწ)		ღGB (0,0,255)
სავაჭრო ჯგუფი (სვ)		ღGB (255,0,0)
საცხოვრებელი ჯგუფი (სც)		ღGB (220,185,0)
სასაწყობო ჯგუფი (სწ)		ღGB (136,135,134)
დამხმარე ჯგუფი (დს)		ღGB (57,57,56)

შ.პ.ს. "დმ სტუდია"

შეთანხმებული ბრგ-ს ბრძანება:

ბრძანება №387 25.08.2023

საპროექტო ობიექტი

მრავალბინიანი საცხოვრებელი კომპლექსი
შენობა N1 (ბლოკები N1, N2, N3, №4, №5, №7, №9)

ახალი მშენებლობა

საპროექტო ობიექტის მისამართი

ქ.თბილისი,
ლისის ტბის მიმდებარედ

საკადასტრო კოდი: 01.14.16.008.073

მიწის ნაკვეთის ფართობი: 46 825კვ.მ

ფუნქციური ზონა: სზ-5

ტერიტორიულ-სტრუქტურული ზონა:

პერიფერიული ზონა (პზ)

დადგენილი განაშენიანების რეგულირების პარამეტრები:

კ1 - 0.5
კ2 - 1.8
კ3 - 0.2

შენობა 1

საოფისე ფართობი – 1789.7 მ²

კომერციული ფართობი – 799.7 მ²

დამხმარე ფართობი – 31.5 მ²

კიბის უჯრედის და სადარბაზოს ფართობი – 562.8

CAD FILE: შესრულებულია ArchiCad ფაილში და წარმოდგენილია PDF ფაილის სახით

დამკვეთი:
შპს. "არქტური ლისი"
ID ნომერი: 426138271

არქიტექტორები:	ხელმოწერა
მ. ნიკოლაიშვილი	
თ. კოშაძე	
ნ. კოშაძე	
მ. ბახტაძე	
ბ. დავითაია	

გეგმა 0,00 ნიშნულზე

აე-101-დგ

ფორმატი A-1 მ 1:100

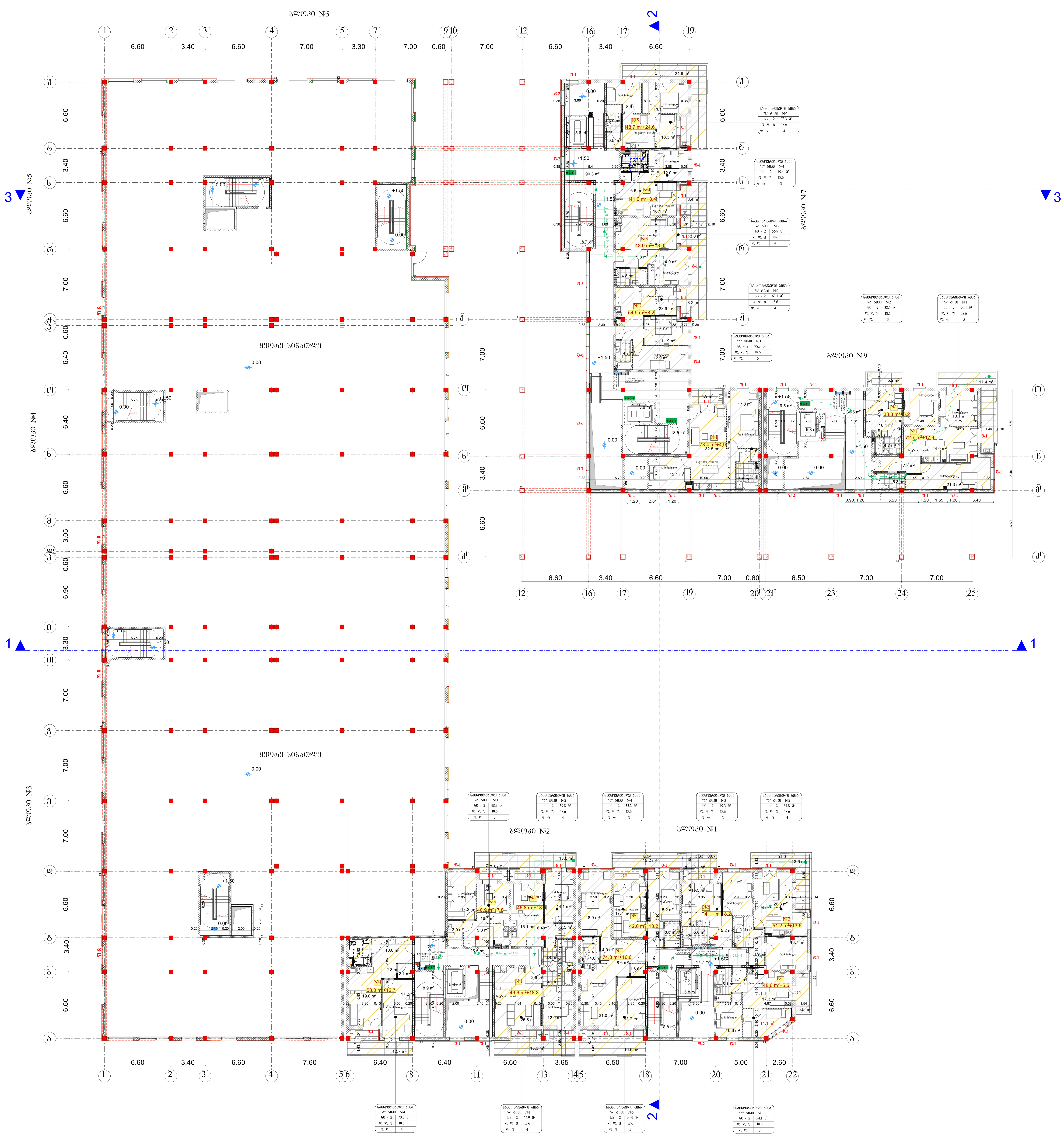

პირობითი ნიშნები:

მიწის ნაკვეთის საზღვარი

ბეტონი

ბლოკი

ტიხარი

ერთფრთიანი კარი

ერთფრთიანი კარი ზღურბლით

ორფრთიანი კარი

ორფრთიანი კარი ზღურბლით

82 / 235 — 90 წთ / ქ1
- კარის თავისუფალი სიგანე
- ხანძარმედეგობა
- კარის ნუმერაცია
- კარის თავისუფალი სიმაღლე

დაკავებულობის ჯგუფი — საცხოვრებელი ბინა "ბ" ტიპი №---

სც - 2	115.5 მ²
დ. დ. ფ	18.6
დ. დ.	7

- სივრცის დასახელება
- მთლიანი ფართი
- დაკავებულობის დატვირთვის ფაქტორი
- დაკავებულობის დატვირთვა

გასასვლელთან მისადგომი მაქსიმალური სავალი მანძილი

EXIT — გასასვლელის აღმნიშვნელი განათებული ნიშანი

დაკავებულობის ჯგუფების აღნიშვნები

დაკავებულობის ჯგუფები	დაკავებულობის ჯგუფის აღნიშვნა	ფერის კოდი
თავშეყრის ჯგუფი (თშ)		ღGB (34,139,34)
საქმიანი ჯგუფი (სქ)		ღGB (79,12,187)
საგანმანათლებლო ჯგუფი - (სგ)		ღGB (245,99,20)
სამრეწველო ჯგუფი (სმ)		ღGB (160,32,240)
დიდი საფრთხის შემცველი ჯგუფი - (დსშ)		ღGB (94,8,58)
დაწესებულებითი ჯგუფი (დწ)		ღGB (0,0,255)
სავაჭრო ჯგუფი (სვ)		ღGB (255,0,0)
საცხოვრებელი ჯგუფი (სც)		ღGB (220,185,0)
სასაწყობო ჯგუფი (სწ)		ღGB (136,135,134)
დამხმარე ჯგუფი (დს)		ღGB (57,57,56)

შ.პ.ს. "დმ სტუდია"

შეთანხმებული გრბ-ს ბრძანება:

ბრძანება №387 25.08.2023

საპროექტო ობიექტი

მრავალბინიანი საცხოვრებელი კომპლექსი
შენობა N1 (ბლოკები N1, N2, N3, №4, №5, №7, №9)

ახალი მშენებლობა

საპროექტო ობიექტის მისამართი

ქ.თბილისი,
ლისის ტბის მიმდებარედ

საკადასტრო კოდი: 01.14.16.008.073

მიწის ნაკვეთის ფართობი: 46 825კვ.მ

ფუნქციური ზონა: სზ-5

ტერიტორიულ-სტრუქტურული ზონა:

პერიფერიული ზონა (პზ)

დადგენილი განაშენიანების რეგულირების პარამეტრები:

კ1 - 0.5
კ2 - 1.8
კ3 - 0.2

შენობა 1

საცხოვრებელი ფართობი – 817.4 მ²
საზაფხულო ფართობი – 190.6 მ²
კიბის უჯრედის და სადარბაზოს ფართობი –287.4მ²
მათ შორის:

მათ შორის:

ბლოკი 1

საცხოვრებელი ფართობი – 257.2 მ²
საზაფხულო ფართობი – 57.1 მ²
კიბის უჯრედის და სადარბაზოს ფართობი – 42.3 მ²

ბლოკი 2

საცხოვრებელი ფართობი – 192.3 მ²
საზაფხულო ფართობი – 51.8 მ²
კიბის უჯრედის და სადარბაზოს ფართობი – 50.2 მ²

ბლოკი 7

საცხოვრებელი ფართობი – 261.9 მ²
საზაფხულო ფართობი – 59.1 მ²
კიბის უჯრედის და სადარბაზოს ფართობი – 139.1 მ²

ბლოკი 9

საცხოვრებელი ფართობი – 106.0 მ²
საზაფხულო ფართობი – 226 მ²
კიბის უჯრედის და სადარბაზოს ფართობი – 55.8 მ²

CAD FILE:
შესრულებულია ArchiCad ფაილში და წარმოდგენილია PDF ფაილის სახით

დამკვეთი:
შპს. "არქტური ლისი"
ID ნომერი: 426138271

არქიტექტორები:	ხელმოწერა
მ. ნიკოლაიშვილი	
თ. კოშაძე	
ნ. კოშაძე	
მ. ბახტაძე	
გ. დავითაია	

გეგმა 0,00 ნიშნულზე

აე-102-დგ

ფორმატი A-1 მ 1:100

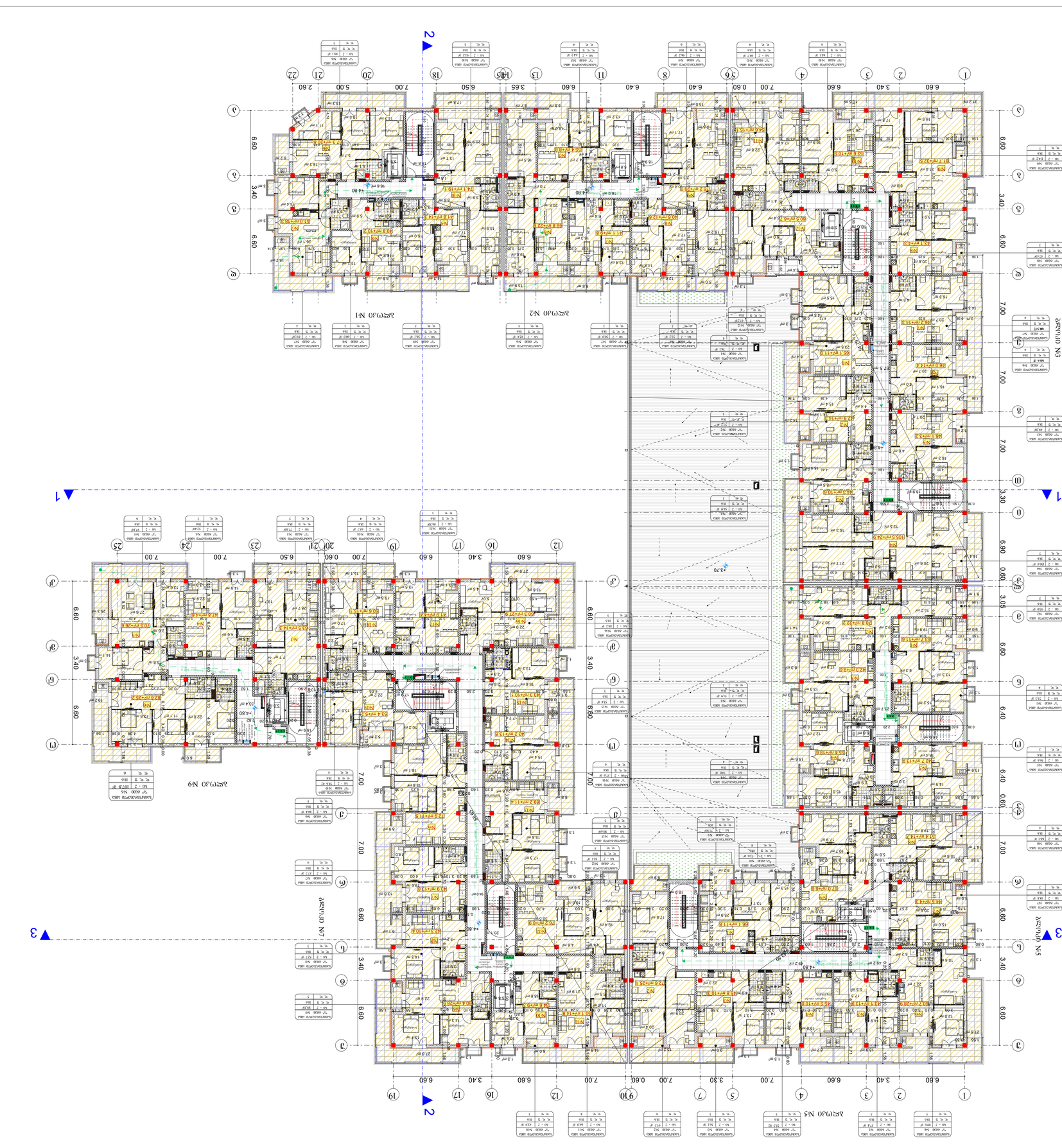

Экспликация помещений

Обозначение помещения	Назначение помещения	Площадь помещения, м²
Ф1	Жилая комната	34,1;39,34)
Ф2	Кухня	(79,12,187)
Ф3	Санузел	(245,99,20)
Ф4	Коридор	(160,32,240)
Ф5	Балкон	(94,8,58)
Ф6	Лоджия	(0,0,255)
Ф7	Гардеробная	(255,0,0)
Ф8	Кладовая	(220,185,0)
Ф9	Постирочная	(136,135,134)
Ф10	Лестничная клетка	(57,57,56)

Общая площадь квартиры	82,4 м²
Площадь квартиры с учетом коэффициента	
Количество комнат	
Этаж расположения	
Номер квартиры	

Экспликация помещений А-1 1:100

Планировочные решения квартир. Общая площадь квартиры. Экспликация помещений.

Жилой комплекс «Солнечный берег». Корпус 3. Секция 2. Этажность: 25. Количество квартир: 100. Материал стен: монолитный железобетон. Класс энергоэффективности: А+. Сейсмостойкость: 9 баллов. Проект разработан в соответствии с требованиями СП 54.13330.2022 и СП 14.13330.2018.

Квартира 1 — 1-комнатная, общая площадь 38,2 м², жилая 18,5 м², кухня 10,1 м², санузел 3,6 м², балкон 2,4 м², коридор 3,6 м².

Квартира 2 — 2-комнатная, общая площадь 54,7 м², жилая 30,8 м², кухня 11,2 м², санузел 3,6 м², балкон 3,1 м², коридор 6,0 м².

Квартира 3 — 3-комнатная, общая площадь 76,4 м², жилая 44,0 м², кухня 12,5 м², санузел 4,2 м², балкон 3,8 м², коридор 7,9 м².

Квартира 4 — 1-комнатная, общая площадь 41,0 м², жилая 20,4 м², кухня 9,8 м², санузел 3,6 м², балкон 2,4 м², коридор 4,8 м².

Квартира 5 — 2-комнатная, общая площадь 58,3 м², жилая 33,1 м², кухня 12,0 м², санузел 3,6 м², балкон 3,1 м², коридор 4,9 м².

Квартира 6 — 3-комнатная, общая площадь 81,6 м², жилая 47,2 м², кухня 13,4 м², санузел 4,2 м², балкон 3,8 м², коридор 8,0 м².

Квартира 7 — 1-комнатная, общая площадь 39,5 м², жилая 19,2 м², кухня 10,0 м², санузел 3,6 м², балкон 2,4 м², коридор 4,3 м².

Квартира 8 — 2-комнатная, общая площадь 55,9 м², жилая 31,6 м², кухня 11,8 м², санузел 3,6 м², балкон 3,1 м², коридор 5,8 м².

Квартира 9 — 3-комнатная, общая площадь 78,0 м², жилая 45,1 м², кухня 12,9 м², санузел 4,2 м², балкон 3,8 м², коридор 7,9 м².

Квартира 10 — 1-комнатная, общая площадь 40,7 м², жилая 20,0 м², кухня 9,9 м², санузел 3,6 м², балкон 2,4 м², коридор 4,8 м².

Квартира 11 — 2-комнатная, общая площадь 57,4 м², жилая 32,5 м², кухня 12,1 м², санузел 3,6 м², балкон 3,1 м², коридор 6,1 м².

Квартира 12 — 3-комнатная, общая площадь 80,2 м², жилая 46,3 м², кухня 13,1 м², санузел 4,2 м², балкон 3,8 м², коридор 8,1 м².

CAD File: планировочные решения квартир.dwg; Архитектурные решения.pdf; Экспликация помещений.docx

Разработал: [illegible]

Гип. "Сельстройпроект" ID 6093610: 4261382?1

Главный архитектор проекта: [illegible]

Н. контролер: [illegible]

Гип. "Сельстройпроект"

Экспликация помещений. Планировочные решения квартир. Общая площадь квартиры.

Жилой комплекс «Солнечный берег». Корпус 3. Секция 2. Этажность: 25. Количество квартир: 100. Материал стен: монолитный железобетон. Класс энергоэффективности: А+. Сейсмостойкость: 9 баллов. Проект разработан в соответствии с требованиями СП 54.13330.2022 и СП 14.13330.2018.

Квартира 1 — 1-комнатная, общая площадь 38,2 м², жилая 18,5 м², кухня 10,1 м², санузел 3,6 м², балкон 2,4 м², коридор 3,6 м².

Квартира 2 — 2-комнатная, общая площадь 54,7 м², жилая 30,8 м², кухня 11,2 м², санузел 3,6 м², балкон 3,1 м², коридор 6,0 м².

Квартира 3 — 3-комнатная, общая площадь 76,4 м², жилая 44,0 м², кухня 12,5 м², санузел 4,2 м², балкон 3,8 м², коридор 7,9 м².

Квартира 4 — 1-комнатная, общая площадь 41,0 м², жилая 20,4 м², кухня 9,8 м², санузел 3,6 м², балкон 2,4 м², коридор 4,8 м².

Квартира 5 — 2-комнатная, общая площадь 58,3 м², жилая 33,1 м², кухня 12,0 м², санузел 3,6 м², балкон 3,1 м², коридор 4,9 м².

Квартира 6 — 3-комнатная, общая площадь 81,6 м², жилая 47,2 м², кухня 13,4 м², санузел 4,2 м², балкон 3,8 м², коридор 8,0 м².

Квартира 7 — 1-комнатная, общая площадь 39,5 м², жилая 19,2 м², кухня 10,0 м², санузел 3,6 м², балкон 2,4 м², коридор 4,3 м².

Квартира 8 — 2-комнатная, общая площадь 55,9 м², жилая 31,6 м², кухня 11,8 м², санузел 3,6 м², балкон 3,1 м², коридор 5,8 м².

Квартира 9 — 3-комнатная, общая площадь 78,0 м², жилая 45,1 м², кухня 12,9 м², санузел 4,2 м², балкон 3,8 м², коридор 7,9 м².

Квартира 10 — 1-комнатная, общая площадь 40,7 м², жилая 20,0 м², кухня 9,9 м², санузел 3,6 м², балкон 2,4 м², коридор 4,8 м².

Квартира 11 — 2-комнатная, общая площадь 57,4 м², жилая 32,5 м², кухня 12,1 м², санузел 3,6 м², балкон 3,1 м², коридор 6,1 м².

Квартира 12 — 3-комнатная, общая площадь 80,2 м², жилая 46,3 м², кухня 13,1 м², санузел 4,2 м², балкон 3,8 м², коридор 8,1 м².

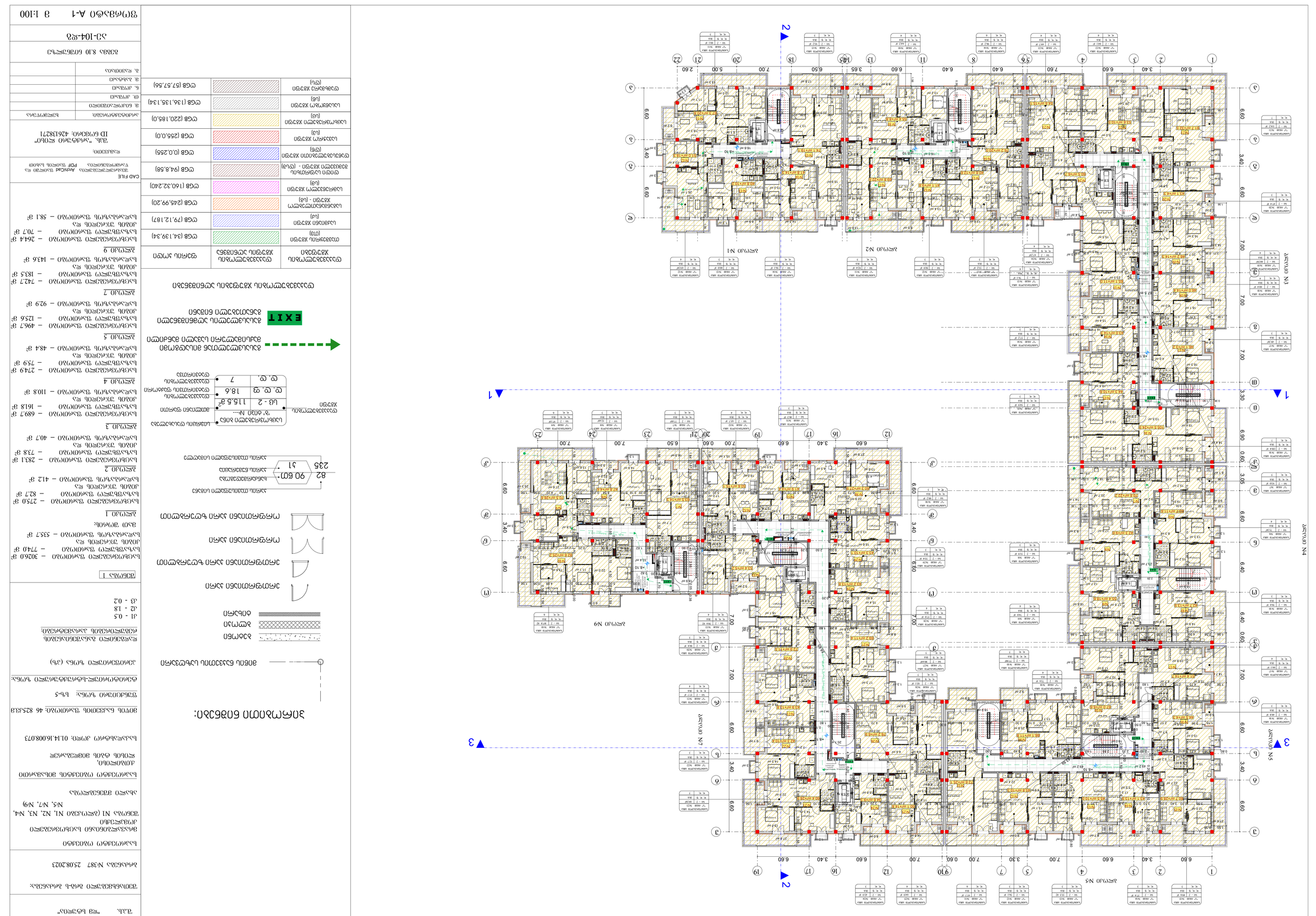
Экспликация помещений
Условные обозначения
Ведомость отделки помещений
Ведомость дверей
Ведомость окон
Ведомость перемычек
Ведомость ограждений
Ведомость элементов благоустройства
Ведомость малых архитектурных форм
Ведомость покрытий
Ведомость конструкций
Ведомость технологического оборудования
Ведомость спецификаций
Ведомость ссылочных и прилагаемых документов
Ведомость изменений
Ведомость основных комплектов рабочих чертежей
Ведомость рабочих чертежей основного комплекта
Ведомость чертежей повторного применения
Ведомость документов, разрабатываемых в составе проекта
Ведомость документов, разрабатываемых в составе проекта
Ведомость документов, разрабатываемых в составе проекта

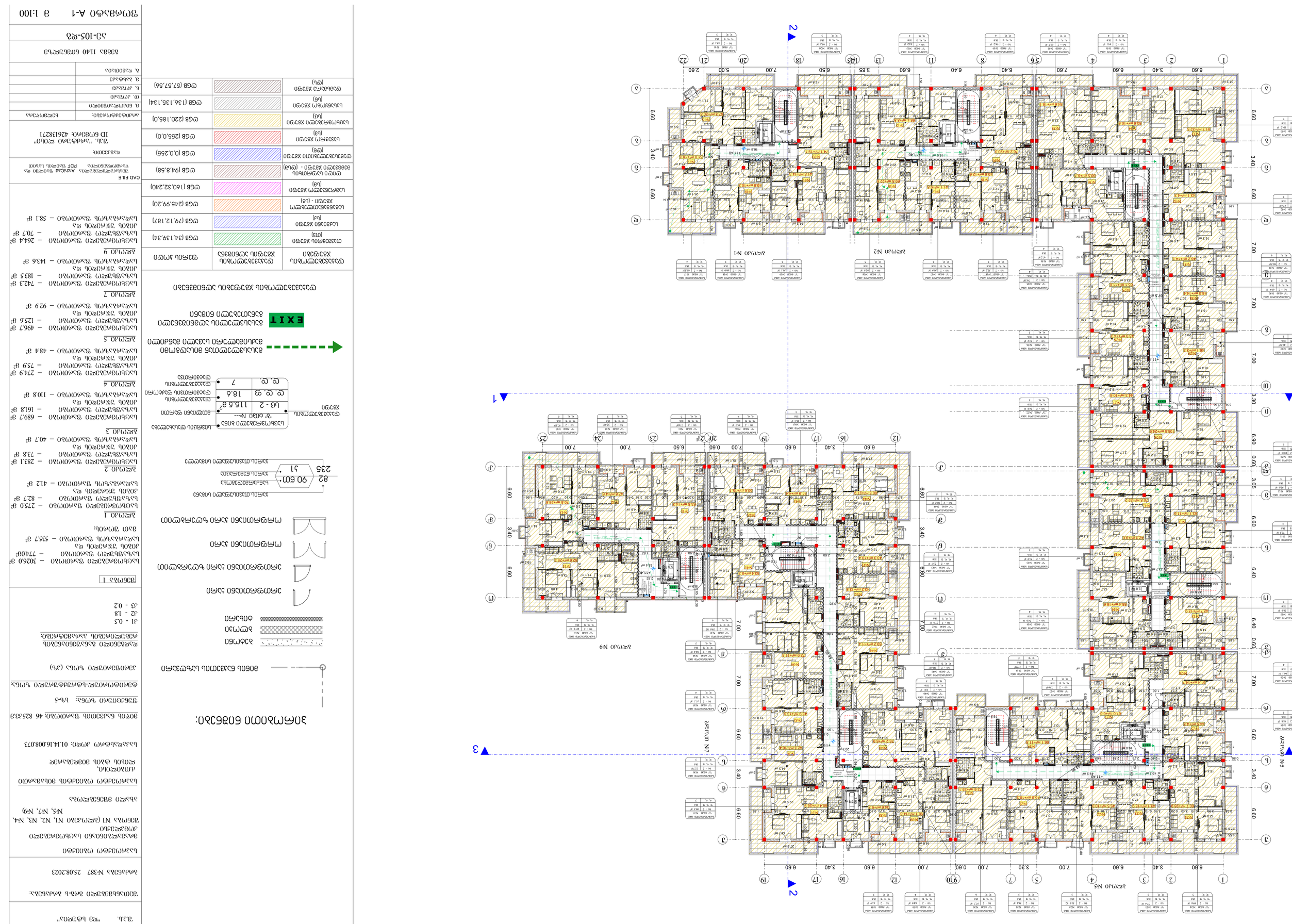

ЗОНИРОВОЧНЫЙ ПЛАН:

Линия благоустройства территории

Линия отмостки

Линия тротуара

Линия проезда

Линия бортового камня

Линия газона

Линия ограждения

Линия ограждения

Линия ограждения

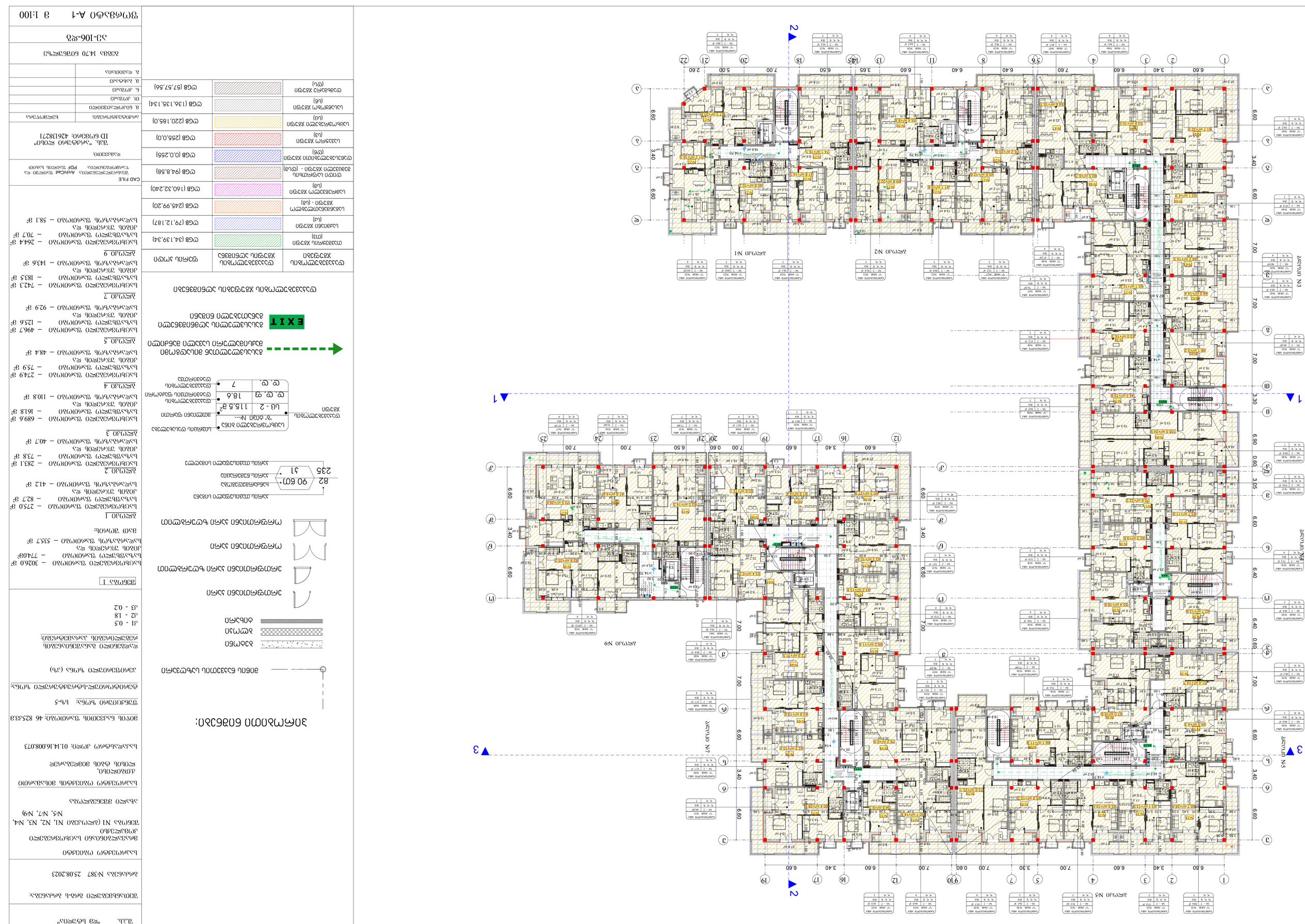

ЭЛЕМЕНТЫ БЛАГОУСТРОЙСТВА:

- Граница земельного участка
- Ограждение
- Тротуар
- Проезд
- Отмостка
- Пандус для маломобильных групп населения
- Площадка для сушки белья
- Площадка для отдыха взрослого населения
- Площадка для игр детей дошкольного возраста
- Площадка для игр детей младшего школьного возраста
- Площадка для занятий физкультурой
- Площадка для выгула собак
- Площадка для хозяйственных целей
- Площадка для мусоросборников
- Площадка для стоянки автомобилей
- Площадка для стоянки автомобилей маломобильных групп населения
- Площадка для стоянки автомобилей посетителей
- Площадка для стоянки автомобилей посетителей маломобильных групп населения
- Площадка для стоянки автомобилей жильцов
- Площадка для стоянки автомобилей жильцов маломобильных групп населения
- Площадка для стоянки автомобилей жильцов, расположенная в границах земельного участка
- Площадка для стоянки автомобилей жильцов маломобильных групп населения, расположенная в границах земельного участка
- Площадка для стоянки автомобилей жильцов, расположенная за границами земельного участка
- Площадка для стоянки автомобилей жильцов маломобильных групп населения, расположенная за границами земельного участка
- Площадка для стоянки автомобилей жильцов, расположенная в границах земельного участка, с использованием машино-мест в соседних домах
- Площадка для стоянки автомобилей жильцов маломобильных групп населения, расположенная в границах земельного участка, с использованием машино-мест в соседних домах
- Площадка для стоянки автомобилей жильцов, расположенная за границами земельного участка, с использованием машино-мест в соседних домах
- Площадка для стоянки автомобилей жильцов маломобильных групп населения, расположенная за границами земельного участка, с использованием машино-мест в соседних домах
- Площадка для стоянки автомобилей посетителей, расположенная в границах земельного участка, с использованием машино-мест в соседних домах
- Площадка для стоянки автомобилей посетителей маломобильных групп населения, расположенная в границах земельного участка, с использованием машино-мест в соседних домах
- Площадка для стоянки автомобилей посетителей, расположенная за границами земельного участка, с использованием машино-мест в соседних домах
- Площадка для стоянки автомобилей посетителей маломобильных групп населения, расположенная за границами земельного участка, с использованием машино-мест в соседних домах

ՀՀ, ք. Երևան
"Ջեք Կոնսալթինգ"

ՀԱՏԱԿԱՐԳԱՅԻՆ ԱՌԱՋԱԴՐԱՆՔ՝

Առանձնատան նախագիծ

ՀՀ ԿԱ Ն387 25.08.2023

Նախագծային փաստաթղթերի կազմը

Ճարտարապետական լուծումներ

Ընդհանուր տվյալներ (ելակետային N1, N2, N3, N4, N5, N7, N9)

Ախտահարումների ցանկ

Նախագծային որոշումների ընդունման հիմնավորում

Ներքին ջրամատակարարման և ջրահեռացման համակարգեր

Ներքին էլեկտրամատակարարման համակարգեր

Ներքին ջեռուցման համակարգեր

Ներքին գազամատակարարման համակարգեր

Ներքին սանհանգույցների համակարգեր

Ներքին սանհանգույցների համակարգեր

Ներքին սանհանգույցների

ხანძარსაწინააღმდეგო სისტემები

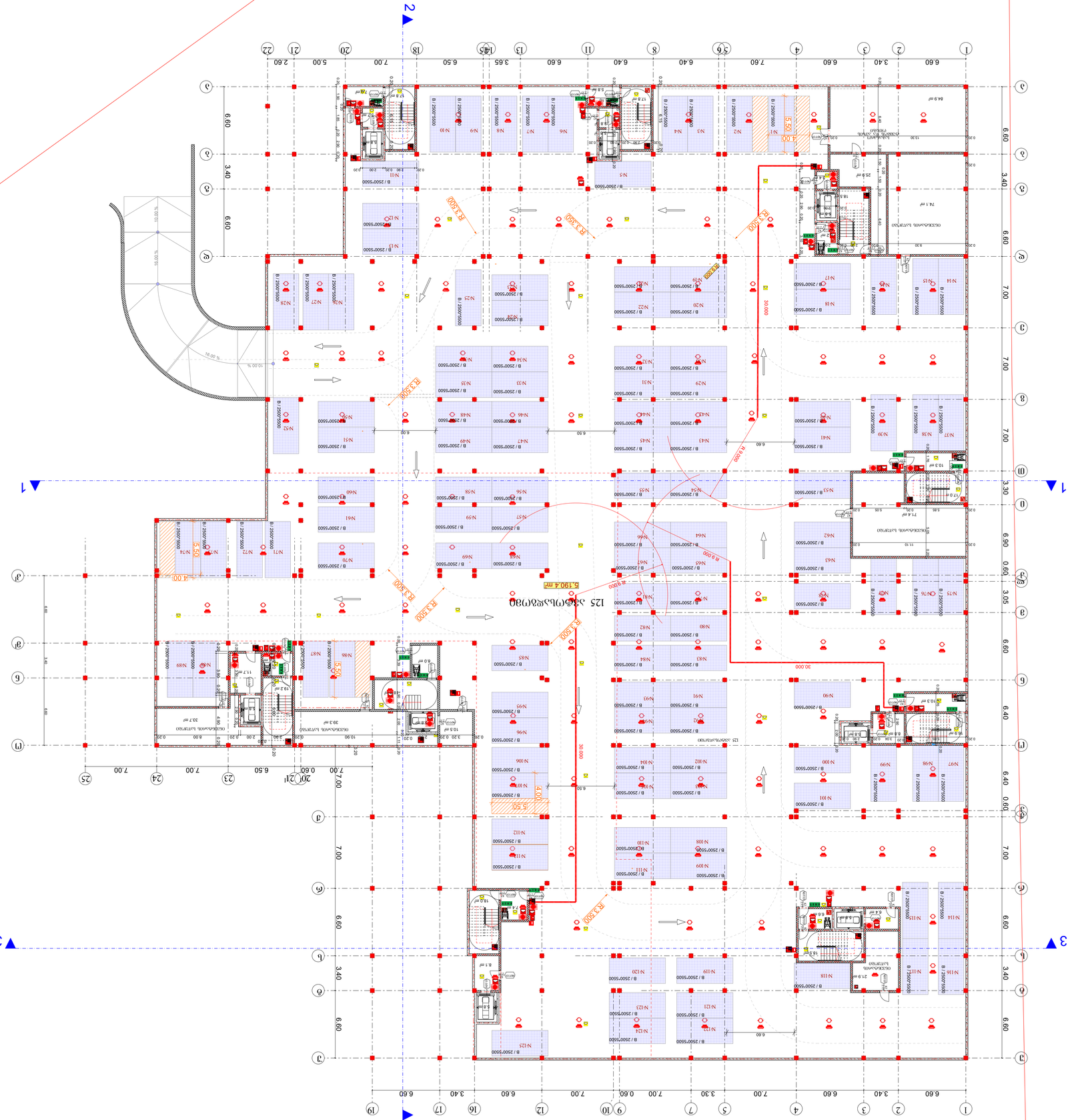

ეკონომიური ბინათმშენებელი

ბინათმშენებლობის ეკონომიური ტიპის საცხოვრებელი კორპუსი

ქ. ბათუმი, ზ. ჭავჭავაძის ქუჩა

ტექნიკური ნაწილი

ტექნიკური პროექტი

ტექნიკური პროექტის ნაწილები:

არქიტექტურული ნაწილი	ა-1
კონსტრუქციული ნაწილი	კ-1
ელექტრომოწყობილობები	ე-1
წყალგაყვანილობა და კანალიზაცია	წკ-1
სითბოგაყვანილობა, ვენტილაცია და კონდიციონირება	სვ-1
სამშენებლო ორგანიზაციული ნაწილი	ს-1
ხანძარსაწინააღმდეგო ღონისძიებები	ხ-1
ტექნოლოგიური ნაწილი	ტ-1
ინტერიერის ესკიზური პროექტი	ი-1
ლანდშაფტური არქიტექტურა	ლ-1
ინჟინრული მოწყობილობები	ინ-1
ავტომატიზაცია	ა-1
ნაგებობის ენერგოეფექტურობა	ენ-1
ნაგებობის ენერგოეფექტურობის სერტიფიკატი	ენ-2
ნაგებობის ენერგოეფექტურობის სერტიფიკატის ანგარიში	ენ-3
ნაგებობის ენერგოეფექტურობის სერტიფიკატის ანგარიშის დანართი	ენ-4
ნაგებობის ენერგოეფექტურობის სერტიფიკატის ანგარიშის დანართი	ენ-5
ნაგებობის ენერგოეფექტურობის სერტიფიკატის ანგარიშის დანართი	ენ-6
ნაგებობის ენერგოეფექტურობის სერტიფიკატის ანგარიშის დანართი	ენ-7
ნაგებობის ენერგოეფექტურობის სერტიფიკატის ანგარიშის დანართი	ენ-8
ნაგებობის ენერგოეფექტურობის სერტიფიკატის ანგარიშის დანართი	ენ-9
ნაგებობის ენერგოეფექტურობის სერტიფიკატის ანგარიშის დანართი	ენ-10
ნაგებობის ენერგოეფექტურობის სერტიფიკატის ანგარიშის დანართი	ენ-11
ნაგებობის ენერგოეფექტურობის სერტიფიკატის ანგარიშის დანართი	ენ-12
ნაგებობის ენერგოეფექტურობის სერტიფიკატის ანგარიშის დანართი	ენ-13
ნაგებობის ენერგოეფექტურობის სერტიფიკატის ანგარიშის დანართი	ენ-14
ნაგებობის ენერგოეფექტურობის სერტიფიკატის ანგარიშის დანართი	ენ-15
ნაგებობის ენერგოეფექტურობის სერტიფიკატის ანგარიშის დანართი	ენ-16
ნაგებობის ენერგოეფექტურობის სერტიფიკატის ანგარიშის დანართი	ენ-17
ნაგებობის ენერგოეფექტურობის სერტიფიკატის ანგარიშის დანართი	ენ-18
ნაგებობის ენერგოეფექტურობის სერტიფიკატის ანგარიშის დანართი	ენ-19
ნაგებობის ენერგოეფექტურობის სერტიფიკატის ანგარიშის დანართი	ენ-20
ნაგებობის ენერგოეფექტურობის სერტიფიკატის ანგარიშის დანართი	ენ-21
ნაგებობის ენერგოეფექტურობის სერტიფიკატის ანგარიშის დანართი	ენ-22
ნაგებობის ენერგოეფექტურობის სერტიფიკატის ანგარიშის დანართი	ენ-23
ნაგებობის ენერგოეფექტურობის სერტიფიკატის ანგარიშის დანართი	ენ-24
ნაგებობის ენერგოეფექტურობის სერტიფიკატის ანგარიშის დანართი	ენ-25
ნაგებობის ენერგოეფექტურობის სერტიფიკატის ანგარიშის დანართი	ენ-26
ნაგებობის ენერგოეფექტურობის სერტიფიკატის ანგარიშის დანართი	ენ-27
ნაგებობის ენერგოეფექტურობის სერტიფიკატის ანგარიშის დანართი	ენ-28
ნაგებობის ენერგოეფექტურობის სერტიფიკატის ანგარიშის დანართი	ენ-29
ნაგებობის ენერგოეფექტურობის სერტიფიკატის ანგარიშის დანართი	ენ-30
ნაგებობის ენერგოეფექტურობის სერტიფიკატის ანგარიშის დანართი	ენ-31
ნაგებობის ენერგოეფექტურობის სერტიფიკატის ანგარიშის დანართი	ენ-32
ნაგებობის ენერგოეფექტურობის სერტიფიკატის ანგარიშის დანართი	ენ-33
ნაგებობის ენერგოეფექტურობის სერტიფიკატის ანგარიშის დანართი	ენ-34
ნაგებობის ენერგოეფექტურობის სერტიფიკატის ანგარიშის დანართი	ენ-35
ნაგებობის ენერგოეფექტურობის სერტიფიკატის ანგარიშის დანართი	ენ-36
ნაგებობის ენერგოეფექტურობის სერტიფიკატის ანგარიშის დანართი	ენ-37
ნაგებობის ენერგოეფექტურობის სერტიფიკატის ანგარიშის დანართი	ენ-38
ნაგებობის ენერგოეფექტურობის სერტიფიკატის ანგარიშის დანართი	ენ-39
ნაგებობის ენერგოეფექტურობის სერტიფიკატის ანგარიშის დანართი	ენ-40
ნაგებობის ენერგოეფექტურობის სერტიფიკატის ანგარიშის დანართი	ენ-41
ნაგებობის ენერგოეფექტურობის სერტიფიკატის ანგარიშის დანართი	ენ-42
ნაგებობის ენერგოეფექტურობის სერტიფიკატის ანგარიშის დანართი	ენ-43
ნაგებობის ენერგოეფექტურობის სერტიფიკატის ანგარიშის დანართი	ენ-44
ნაგებობის ენერგოეფექტურობის სერტიფიკატის ანგარიშის დანართი	ენ-45
ნაგებობის ენერგოეფექტურობის სერტიფიკატის ანგარიშის დანართი	ენ-46
ნაგებობის ენერგოეფექტურობის სერტიფიკატის ანგარიშის დანართი	ენ-47
ნაგებობის ენერგოეფექტურობის სერტიფიკატის ანგარიშის დანართი	ენ-48
ნაგებობის ენერგოეფექტურობის სერტიფიკატის ანგარიშის დანართი	ენ-49
ნაგებობის ენერგოეფექტურობის სერტიფიკატის ანგარიშის დანართი	ენ-50
ნაგებობის ენერგოეფექტურობის სერტიფიკატის ანგარიშის დანართი	ენ-51
ნაგებობის ენერგოეფექტურობის სერტიფიკატის ანგარიშის დანართი	ენ-52
ნაგებობის ენერგოეფექტურობის სერტიფიკატის ანგარიშის დანართი	ენ-53
ნაგებობის ენერგოეფექტურობის სერტიფიკატის ანგარიშის დანართი	ენ-54
ნაგებობის ენერგოეფექტურობის სერტიფიკატის ანგარიშის დანართი	ენ-55
ნაგებობის ენერგოეფექტურობის სერტიფიკატის ანგარიშის დანართი	ენ-56
ნაგებობის ენერგოეფექტურობის სერტიფიკატის ანგარიშის დანართი	ენ-57
ნაგებობის ენერგოეფექტურობის სერტიფიკატის ანგარიშის დანართი	ენ-58
ნაგებობის ენერგოეფექტურობის სერტიფიკატის ანგარიშის დანართი	ენ-59
ნაგებობის ენერგოეფექტურობის სერტიფიკატის ანგარიშის დანართი	ენ-60
ნაგებობის ენერგოეფექტურობის სერტიფიკატის ანგარიშის დანართი	ენ-61
ნაგებობის ენერგოეფექტურობის სერტიფიკატის ანგარიშის დანართი	ენ-62
ნაგებობის ენერგოეფექტურობის სერტიფიკატის ანგარიშის დანართი	ენ-63
ნაგებობის ენერგოეფექტურობის სერტიფიკატის ანგარიშის დანართი	ენ-64
ნაგებობის ენერგოეფექტურობის სერტიფიკატის ანგარიშის დანართი	ენ-65
ნაგებობის ენერგოეფექტურობის სერტიფიკატის ანგარიშის დანართი	ენ-66
ნაგებობის ენერგოეფექტურობის სერტიფიკატის ანგარიშის დანართი	ენ-67
ნაგებობის ენერგოეფექტურობის სერტიფიკატის ანგარიშის დანართი	ენ-68
ნაგებობის ენერგოეფექტურობის სერტიფიკატის ანგარიშის დანართი	ენ-69
ნაგებობის ენერგოეფექტურობის სერტიფიკატის ანგარიშის დანართი	ენ-70
ნაგებობის ენერგოეფექტურობის სერტიფიკატის ანგარიშის დანართი	ენ-71
ნაგებობის ენერგოეფექტურობის სერტიფიკატის ანგარიშის დანართი	ენ-72
ნაგებობის ენერგოეფექტურობის სერტიფიკატის ანგარიშის დანართი	ენ-73
ნაგებობის ენერგოეფექტურობის სერტიფიკატის ანგარიშის დანართი	ენ-74
ნაგებობის ენერგოეფექტურობის სერტიფიკატის ანგარიშის დანართი	ენ-75
ნაგებობის ენერგოეფექტურობის სერტიფიკატის ანგარიშის დანართი	ენ-76
ნაგებობის ენერგოეფექტურობის სერტიფიკატის ანგარიშის დანართი	ენ-77
ნაგებობის ენერგოეფექტურობის სერტიფიკატის ანგარიშის დანართი	ენ-78
ნაგებობის ენერგოეფექტურობის სერტიფიკატის ანგარიშის დანართი	ენ-79
ნაგებობის ენერგოეფექტურობის სერტიფიკატის ანგარიშის დანართი	ენ-80
ნაგებობის ენერგოეფექტურობის სერტიფიკატის ანგარიშის დანართი	ენ-81
ნაგებობის ენერგოეფექტურობის სერტიფიკატის ანგარიშის დანართი	ენ-82
ნაგებობის ენერგოეფექტურობის სერტიფიკატის ანგარიშის დანართი	ენ-83
ნაგებობის ენერგოეფექტურობის სერტიფიკატის ანგარიშის დანართი	ენ-84
ნაგებობის ენერგოეფექტურობის სერტიფიკატის ანგარიშის დანართი	ენ-85
ნაგებობის ენერგოეფექტურობის სერტიფიკატის ანგარიშის დანართი	ენ-86
ნაგებობის ენერგოეფექტურობის სერტიფიკატის ანგარიშის დანართი	ენ-87
ნაგებობის ენერგოეფექტურობის სერტიფიკატის ანგარიშის დანართი	ენ-88
ნაგებობის ენერგოეფექტურობის სერტიფიკატის ანგარიშის დანართი	ენ-89
ნაგებობის ენერგოეფექტურობის სერტიფიკატის ანგარიშის დანართი	ენ-90
ნაგებობის ენერგოეფექტურობის სერტიფიკატის ანგარიშის დანართი	ენ-91
ნაგებობის ენერგოეფექტურობის სერტიფიკატის ანგარიშის დანართი	ენ-92
ნაგებობის ენერგოეფექტურობის სერტიფიკატის ანგარიშის დანართი	ენ-93
ნაგებობის ენერგოეფექტურობის სერტიფიკატის ანგარიშის დანართი	ენ-94
ნაგებობის ენერგოეფექტურობის სერტიფიკატის ანგარიშის დანართი	ენ-95
ნაგებობის ენერგოეფექტურობის სერტიფიკატის ანგარიშის დანართი	ენ-96
ნაგებობის ენერგოეფექტურობის სერტიფიკატის ანგარიშის დანართი	ენ-97
ნაგებობის ენერგოეფექტურობის სერტიფიკატის ანგარიშის დანართი	ენ-98
ნაგებობის ენერგოეფექტურობის სერტიფიკატის ანგარიშის დანართი	ენ-99
ნაგებობის ენერგოეფექტურობის სერტიფიკატის ანგარიშის დანართი	ენ-100

ტექნიკური ნაწილი

ტექნიკური ნაწილის ნაწილები:

ტექნიკური ნაწილი	ტ-1
ტექნიკური ნაწილის დანართი	ტ-2
ტექნიკური ნაწილის დანართი	ტ-3
ტექნიკური ნაწილის დანართი	ტ-4
ტექნიკური ნაწილის დანართი	ტ-5

ტექნიკური ნაწილის ნახაზები

ტექნიკური ნაწილის ნახაზი	ტ-1
ტექნიკური ნაწილის ნახაზი	ტ-2
ტექნიკური ნაწილის ნახაზი	ტ-3
ტექნიკური ნაწილის ნახაზი	ტ-4
ტექნიკური ნაწილის ნახაზი	ტ-5
ტექნიკური ნაწილის ნახაზი	ტ-6
ტექნიკური ნაწილის ნახაზი	ტ-7
ტექნიკური ნაწილის ნახაზი	ტ-8
ტექნიკური ნაწილის ნახაზი	ტ-9
ტექნიკური ნაწილის ნახაზი	ტ-10
ტექნიკური ნაწილის ნახაზი	ტ-11
ტექნიკური ნაწილის ნახაზი	ტ-12
ტექნიკური ნაწილის ნახაზი	ტ-13
ტექნიკური ნაწილის ნახაზი	ტ-14
ტექნიკური ნაწილის ნახაზი	ტ-15
ტექნიკური ნაწილის ნახაზი	ტ-16
ტექნიკური ნაწილის ნახაზი	ტ-17
ტექნიკური ნაწილის ნახაზი	ტ-18
ტექნიკური ნაწილის ნახაზი	ტ-19
ტექნიკური ნაწილის ნახაზი	ტ-20
ტექნიკური ნაწილის ნახაზი	ტ-21
ტექნიკური ნაწილის ნახაზი	ტ-22
ტექნიკური ნაწილის ნახაზი	ტ-23
ტექნიკური ნაწილის ნახაზი	ტ-24
ტექნიკური ნაწილის ნახაზი	ტ-25
ტექნიკური ნაწილის ნახაზი	ტ-26
ტექნიკური ნაწილის ნახაზი	ტ-27
ტექნიკური ნაწილის ნახაზი	ტ-28
ტექნიკური ნაწილის ნახაზი	ტ-29
ტექნიკური ნაწილის ნახაზი	ტ-30
ტექნიკური ნაწილის ნახაზი	ტ-31
ტექნიკური ნაწილის ნახაზი	ტ-32
ტექნიკური ნაწილის ნახაზი	ტ-33
ტექნიკური ნაწილის ნახაზი	ტ-34
ტექნიკური ნაწილის ნახაზი	ტ-35
ტექნიკური ნაწილის ნახაზი	ტ-36
ტექნიკური ნაწილის ნახაზი	ტ-37
ტექნიკური ნაწილის ნახაზი	ტ-38
ტექნიკური ნაწილის ნახაზი	ტ-39
ტექნიკური ნაწილის ნახაზი	ტ-40
ტექნიკური ნაწილის ნახაზი	ტ-41
ტექნიკური ნაწილის ნახაზი	ტ-42
ტექნიკური ნაწილის ნახაზი	ტ-43
ტექნიკური ნაწილის ნახაზი	ტ-44
ტექნიკური ნაწილის ნახაზი	ტ-45
ტექნიკური ნაწილის ნახაზი	ტ-46
ტექნიკური ნაწილის ნახაზი	ტ-47
ტექნიკური ნაწილის ნახაზი	ტ-48
ტექნიკური ნაწილის ნახაზი	ტ-49
ტექნიკური ნაწილის ნახაზი	ტ-50
ტექნიკური ნაწილის ნახაზი	ტ-51
ტექნიკური ნაწილის ნახაზი	ტ-52
ტექნიკური ნაწილის ნახაზი	ტ-53
ტექნიკური ნაწილის ნახაზი	ტ-54
ტექნიკური ნაწილის ნახაზი	ტ-55
ტექნიკური ნაწილის ნახაზი	ტ-56
ტექნიკური ნაწილის ნახაზი	ტ-57
ტექნიკური ნაწილის ნახაზი	ტ-58
ტექნიკური ნაწილის ნახაზი	ტ-59
ტექნიკური ნაწილის ნახაზი	ტ-60
ტექნიკური ნაწილის ნახაზი	ტ-61
ტექნიკური ნაწილის ნახაზი	ტ-62
ტექნიკური ნაწილის ნახაზი	ტ-63
ტექნიკური ნაწილის ნახაზი	ტ-64
ტექნიკური ნაწილის ნახაზი	ტ-65
ტექნიკური ნაწილის ნახაზი	ტ-66
ტექნიკური ნაწილის ნახაზი	ტ-67
ტექნიკური ნაწილის ნახაზი	ტ-68
ტექნიკური ნაწილის ნახაზი	ტ-69
ტექნიკური ნაწილის ნახაზი	ტ-70
ტექნიკური ნაწილის ნახაზი	ტ-71
ტექნიკური ნაწილის ნახაზი	ტ-72
ტექნიკური ნაწილის ნახაზი	ტ-73
ტექნიკური ნაწილის ნახაზი	ტ-74
ტექნიკური ნაწილის ნახაზი	ტ-75
ტექნიკური ნაწილის ნახაზი	ტ-76
ტექნიკური ნაწილის ნახაზი	ტ-77
ტექნიკური ნაწილის ნახაზი	ტ-78
ტექნიკური ნაწილის ნახაზი	ტ-79
ტექნიკური ნაწილის ნახაზი	ტ-80
ტექნიკური ნაწილის ნახაზი	ტ-81
ტექნიკური ნაწილის ნახაზი	ტ-82
ტექნიკური ნაწილის ნახაზი	ტ-83
ტექნიკური ნაწილის ნახაზი	ტ-84
ტექნიკური ნაწილის ნახაზი	ტ-85
ტექნიკური ნაწილის ნახაზი	ტ-86
ტექნიკური ნაწილის ნახაზი	ტ-87
ტექნიკური ნაწილის ნახაზი	ტ-88
ტექნიკური ნაწილის ნახაზი	ტ-89
ტექნიკური ნაწილის ნახაზი	ტ-90
ტექნიკური ნაწილის ნახაზი	ტ-91
ტექნიკური ნაწილის ნახაზი	ტ-92
ტექნიკური ნაწილის ნახაზი	ტ-93
ტექნიკური ნაწილის ნახაზი	ტ-94
ტექნიკური ნაწილის ნახაზი	ტ-95
ტექნიკური ნაწილის ნახაზი	ტ-96
ტექნიკური ნაწილის ნახაზი	ტ-97
ტექნიკური ნაწილის ნახაზი	ტ-98
ტექნიკური ნაწილის ნახაზი	ტ-99
ტექნიკური ნაწილის ნახაზი	ტ-100

ინჟინრული ქსელების სქემა

ინჟინრული ქსელების სქემა	ინ-1

ავტომატიზაცია

ავტომატიზაციის სქემა	ა-1

ნაგებობის ენერგოეფექტურობა

ნაგებობის ენერგოეფექტურობის ნახაზი	ენ-1

ნაგებობის ენერგოეფექტურობის სერტიფიკატი

ნაგებობის ენერგოეფექტურობის სერტიფიკატი	ენ-2

ნაგებობის ენერგოეფექტურობის სერტიფიკატის ანგარიში

ნაგებობის ენერგოეფექტურობის სერტიფიკატის ანგარიში	ენ-3

ნაგებობის ენერგოეფექტურობის სერტიფიკატის ანგარიშის დანართი

ნაგებობის ენერგოეფექტურობის სერტიფიკატის ანგარიშის დანართი	ენ-4
ნაგებობის ენერგოეფექტურობის სერტიფიკატის ანგარიშის დანართი	ენ-5
ნაგებობის ენერგოეფექტურობის სერტიფიკატის ანგარიშის დანართი	ენ-6
ნაგებობის ენერგოეფექტურობის სერტიფიკატის ანგარიშის დანართი	ენ-7
ნაგებობის ენერგოეფექტურობის სერტიფიკატის ანგარიშის დანართი	ენ-8
ნაგებობის ენერგოეფექტურობის სერტიფიკატის ანგარიშის დანართი	ენ-9
ნაგებობის ენერგოეფექტურობის სერტიფიკატის ანგარიშის დანართი	ენ-10
ნაგებობის ენერგოეფექტურობის სერტიფიკატის ანგარიშის დანართი	ენ-11
ნაგებობის ენერგოეფექტურობის სერტიფიკატის ანგარიშის დანართი	ენ-12
ნაგებობის ენერგოეფექტურობის სერტიფიკატის ანგარიშის დანართი	ენ-13
ნაგებობის ენერგოეფექტურობის სერტიფიკატის ანგარიშის დანართი	ენ-14
ნაგებობის ენერგოეფექტურობის სერტიფიკატის ანგარიშის დანართი	ენ-15
ნაგებობის ენერგოეფექტურობის სერტიფიკატის ანგარიშის დანართი	ენ-16
ნაგებობის ენერგოეფექტურობის სერტიფიკატის ანგარიშის დანართი	ენ-17
ნაგებობის ენერგოეფექტურობის სერტიფიკატის ანგარიშის დანართი	ენ-18
ნაგებობის ენერგოეფექტურობის სერტიფიკატის ანგარიშის დანართი	ენ-19
ნაგებობის ენერგოეფექტურობის სერტიფიკატის ანგარიშის დანართი	ენ-20
ნაგებობის ენერგოეფექტურობის სერტიფიკატის ანგარიშის დანართი	ენ-21
ნაგებობის ენერგოეფექტურობის სერტიფიკატის ანგარიშის დანართი	ენ-22
ნაგებობის ენერგოეფექტურობის სერტიფიკატის ანგარიშის დანართი	ენ-23
ნაგებობის ენერგოეფექტურობის სერტიფიკატის ანგარიშის დანართი	ენ-24
ნაგებობის ენერგოეფექტურობის სერტიფიკატის ანგარიშის დანართი	ენ-25
ნაგებობის ენერგოეფექტურობის სერტიფიკატის ანგარიშის დანართი	ენ-26
ნაგებობის ენერგოეფექტურობის სერტიფიკატის ანგარიშის დანართი	ენ-27
ნაგებობის ენერგოეფექტურობის სერტიფიკატის ანგარიშის დანართი	ენ-28
ნაგებობის ენერგოეფექტურობის სერტიფიკატის ანგარიშის დანართი	ენ-29
ნაგებობის ენერგოეფექტურობის სერტიფიკატის ანგარიშის დანართი	ენ-30
ნაგებობის ენერგოეფექტურობის სერტიფიკატის ანგარიშის დანართი	ენ-31
ნაგებობის ენერგოეფექტურობის სერტიფიკატის ანგარიშის დანართი	ენ-32
ნაგებობის ენერგოეფექტურობის სერტიფიკატის ანგარიშის დანართი	ენ-33
ნაგებობის ენერგოეფექტურობის სერტიფიკატის ანგარიშის დანართი	ენ-34
ნაგებობის ენერგოეფექტურობის სერტიფიკატის ანგარიშის დანართი	ენ-35
ნაგებობის ენერგოეფექტურობის სერტიფიკატის ანგარიშის დანართი	ენ-36
ნაგებობის ენერგოეფექტურობის სერტიფიკატის ანგარიშის დანართი	ენ-37
ნაგებობის ენერგოეფექტურობის სერტიფიკატის ანგარიშის დანართი	ენ-38
ნაგებობის ენერგოეფექტურობის სერტიფიკატის ანგარიშის დანართი	ენ-39
ნაგებობის ენერგოეფექტურობის სერტიფიკატის ანგარიშის დანართი	ენ-40
ნაგებობის ენერგოეფექტურობის სერტიფიკატის ანგარიშის დანართი	ენ-41
ნაგებობის ენერგოეფექტურობის სერტიფიკატის ანგარიშის დანართი	ენ-42
ნაგებობის ენერგოეფექტურობის სერტიფიკატის ანგარიშის დანართი	ენ-43
ნაგებობის ენერგოეფექტურობის სერტიფიკატის ანგარიშის დანართი	ენ-44
ნაგებობის ენერგოეფექტურობის სერტიფიკატის ანგარიშის დანართი	ენ-45
ნაგებობის ენერგოეფექტურობის სერტიფიკატის ანგარიშის დანართი	ენ-46
ნაგებობის ენერგოეფექტურობის სერტიფიკატის ანგარიშის დანართი	ენ-47
ნაგებობის ენერგოეფექტურობის სერტიფიკატის ანგარიშის დანართი	ენ-48
ნაგებობის ენერგოეფექტურობის სერტიფიკატის ანგარიშის დანართი	ენ-49
ნაგებობის ენერგოეფექტურობის სერტიფიკატის ანგარიშის დანართი	ენ-50
ნაგებობის ენერგოეფექტურობის სერტიფიკატის ანგარიშის დანართი	ენ-51
ნაგებობის ენერგოეფექტურობის სერტიფიკატის ანგარიშის დანართი	ენ-52
ნაგებობის ენერგოეფექტურობის სერტიფიკატის ანგარიშის დანართი	ენ-53
ნაგებობის ენერგოეფექტურობის სერტიფიკატის ანგარიშის დანართი	ენ-54
ნაგებობის ენერგოეფექტურობის სერტიფიკატის ანგარიშის დანართი	ენ-55
ნაგებობის ენერგოეფექტურობის სერტიფიკატის ანგარიშის დანართი	ენ-56
ნაგებობის ენერგოეფექტურობის სერტიფიკატის ანგარიშის დანართი	ენ-57
ნაგებობის ენერგოეფექტურობის სერტიფიკატის ანგარიშის დანართი	ენ-58
ნაგებობის ენერგოეფექტურობის სერტიფიკატის ანგარიშის დანართი	ენ-59
ნაგებობის ენერგოეფექტურობის სერტიფიკატის ანგარიშის დანართი	ენ-60
ნაგებობის ენერგოეფექტურობის სერტიფიკატის ანგარიშის დანართი	ენ-61
ნაგებობის ენერგოეფექტურობის სერტიფიკატის ანგარიშის დანართი	ენ-62
ნაგებობის ენერგოეფექტურობის სერტიფიკატის ანგარიშის დანართი	ენ-63
ნაგებობის ენერგოეფექტურობის სერტიფიკატის ანგარიშის დანართი	ენ-64
ნაგებობის ენერგოეფექტურობის სერტიფიკატის ანგარიშის დანართი	ენ-65
ნაგებობის ენერგოეფექტურობის სერტიფიკატის ანგარიშის დანართი	ენ-66
ნაგებობის ენერგოეფექტურობის სერტიფიკატის ანგარიშის დანართი	ენ-67
ნაგებობის ენერგოეფექტურობის სერტიფიკატის ანგარიშის დანართი	ენ-68
ნაგებობის ენერგოეფექტურობის სერტიფიკატის ანგარიშის დანართი	ენ-69
ნაგებობის ენერგოეფექტურობის სერტიფიკატის ანგარიშის დანართი	ენ-70
ნაგებობის ენერგოეფექტურობის სერტიფიკატის ანგარიშის დანართი	ენ-71
ნაგებობის ენერგოეფექტურობის სერტიფიკატის ანგარიშის დანართი	ენ-72
ნაგებობის ენერგოეფექტურობის სერტიფიკატის ანგარიშის დანართი	ენ-73
ნაგებობის ენერგოეფექტურობის სერტიფიკატის ანგარიშის დანართი	ენ-74
ნაგებობის ენერგოეფექტურობის სერტიფიკატის ანგარიშის დანართი	ენ-75
ნაგებობის ენერგოეფექტურობის სერტიფიკატის ანგარიშის დანართი	ენ-76
ნაგებობის ენერგოეფექტურობის სერტიფიკატის ანგარიშის დანართი	ენ-77
ნაგებობის ენერგოეფექტურობის სერტიფიკატის ანგარიშის დანართი	ენ-78
ნაგებობის ენერგოეფექტურობის სერტიფიკატის ანგარიშის დანართი	ენ-79
ნაგებობის ენერგოეფექტურობის სერტიფიკატის ანგარიშის დანართი	ენ-80
ნაგებობის ენერგოეფექტურობის სერტიფიკატის ანგარიშის დანართი	ენ-81
ნაგებობის ენერგოეფექტურობის სერტიფიკატის ანგარიშის დანართი	ენ-82
ნაგებობის ენერგოეფექტურობის სერტიფიკატის ანგარიშის დანართი	ენ-83
ნაგებობის ენერგოეფექტურობის სერტიფიკატის ანგარიშის დანართი	ენ-84
ნაგებობის ენერგოეფექტურობის სერტიფიკატის ანგარიშის დანართი	ენ-85
ნაგებობის ენერგოეფექტურობის სერტიფიკატის ანგარიშის დანართი	ენ-86
ნაგებობის ენერგოეფექტურობის სერტიფიკატის ანგარიშის დანართი	ენ-87
ნაგებობის ენერგოეფექტურობის სერტიფიკატის ანგარიშის დანართი	ენ-88
ნაგებობის ენერგოეფექტურობის სერტიფიკატის ანგარიშის დანართი	ენ-89
ნაგებობის ენერგოეფექტურობის სერტიფიკატის ანგარიშის დანართი	ენ-90
ნაგებობის ენერგოეფექტურობის სერტიფიკატის ანგარიშის დანართი	ენ-91
ნაგებობის ენერგოეფექტურობის სერტიფიკატის ანგარიშის დანართი	ენ-92
ნაგებობის ენერგოეფექტურობის სერტიფიკატის ანგარიშის დანართი	ენ-93
ნაგებობის ენერგოეფექტურობის სერტიფიკატის ანგარიშის დანართი	ენ-94
ნაგებობის ენერგოეფექტურობის სერტიფიკატის ანგარიშის დანართი	ენ-95
ნაგებობის ენერგოეფექტურობის სერტიფიკატის ანგარიშის დანართი	ენ-96
ნაგებობის ენერგოეფექტურობის სერტიფიკატის ანგარიშის დანართი	ენ-97
ნაგებობის ენერგოეფექტურობის სერტიფიკატის ანგარიშის დანართი	ენ-98
ნაგებობის ენერგოეფექტურობის სერტიფიკატის ანგარიშის დანართი	ენ-99
ნაგებობის ენერგოეფექტურობის სერტიფიკატის ანგარიშის დანართი	ენ-100

ტექნიკური ნაწილის ნახაზები

ტექნიკური ნაწილის ნახაზი	ტ-1
ტექნიკური ნაწილის ნახაზი	ტ-2
ტექნიკური ნაწილის ნახაზი	ტ-3
ტექნიკური ნაწილის ნახაზი	ტ-4
ტექნიკური ნაწილის ნახაზი	ტ-5
ტექნიკური ნაწილის ნახაზი	ტ-6
ტექნიკური ნაწილის ნახაზი	ტ-7
ტექნიკური ნაწილის ნახაზი	ტ-8
ტექნიკური ნაწილის ნახაზი	ტ-9
ტექნიკური ნაწილის ნახაზი	ტ-10
ტექნიკური ნაწილის ნახაზი	ტ-11
ტექნიკური ნაწილის ნახაზი	ტ-12
ტექნიკური ნაწილის ნახაზი	ტ-13
ტექნიკური ნაწილის ნახაზი	ტ-14
ტექნიკური ნაწილის ნახაზი	ტ-15
ტექნიკური ნაწილის ნახაზი	ტ-16
ტექნიკური ნაწილის ნახაზი	ტ-17
ტექნიკური ნაწილის ნახაზი	ტ-18
ტექნიკური ნაწილის ნახაზი	ტ-19
ტექნიკური ნაწილის ნახაზი	ტ-20
ტექნიკური ნაწილის ნახაზი	ტ-21
ტექნიკური ნაწილის ნახაზი	ტ-22
ტექნიკური ნაწილის ნახაზი	ტ-23
ტექნიკური ნაწილის ნახაზი	ტ-24
ტექნიკური ნაწილის ნახაზი	ტ-25
ტექნიკური ნაწილის ნახაზი	ტ-26
ტექნიკური ნაწილის ნახაზი	ტ-27
ტექნიკური ნაწილის ნახაზი	ტ-28
ტექნიკური ნაწილის ნახაზი	ტ-29
ტექნიკური ნაწილის ნახაზი	ტ-30
ტექნიკური ნაწილის ნახაზი	ტ-31
ტექნიკური ნაწილის ნახაზი	ტ-32
ტექნიკური ნაწილის ნახაზი	ტ-33
ტექნიკური ნაწილის ნახაზი	ტ-34
ტექნიკური ნაწილის ნახაზი	ტ-35
ტექნიკური ნაწილის ნახაზი	ტ-36
ტექნიკური ნაწილის ნახაზი	ტ-37
ტექნიკური ნაწილის ნახაზი	ტ-38
ტექნიკური ნაწილის ნახაზი	ტ-39
ტექნიკური ნაწილის ნახაზი	ტ-40
ტექნიკური ნაწილის ნახაზი	ტ-41
ტექნიკური ნაწილის ნახაზი	ტ-42
ტექნიკური ნაწილის ნახაზი	ტ-43
ტექნიკური ნაწილის ნახაზი	ტ-44
ტექნიკური ნაწილის ნახაზი	ტ-45
ტექნიკური ნაწილის ნახაზი	ტ-46
ტექნიკური ნაწილის ნახაზი	ტ-47
ტექნიკური ნაწილის ნახაზი	ტ-48
ტექნიკური ნაწილის ნახაზი	ტ-49
ტექნიკური ნაწილის ნახაზი	ტ-50
ტექნიკური ნაწილის ნახაზი	ტ-51
ტექნიკური ნაწილის ნახაზი	ტ-52
ტექნიკური ნაწილის ნახაზი	ტ-53
ტექნიკური ნაწილის ნახაზი	ტ-54
ტექნიკური ნაწილის ნახაზი	ტ-55
ტექნიკური ნაწილის ნახაზი	ტ-56
ტექნიკური ნაწილის ნახაზი	ტ-57
ტექნიკური ნაწილის ნახაზი	ტ-58
ტექნიკური ნაწილის ნახაზი	ტ-59
ტექნიკური ნაწილის ნახაზი	ტ-60
ტექნიკური ნაწილის ნახაზი	ტ-61
ტექნიკური ნაწილის ნახაზი	ტ-62
ტექნიკური ნაწილის ნახაზი	ტ-63
ტექნიკური ნაწილის ნახაზი	ტ-64
ტექნიკური ნაწილის ნახაზი	ტ-65
ტექნიკური ნაწილის ნახაზი	ტ-66
ტექნიკური ნაწილის ნახაზი	ტ-67
ტექნიკური ნაწილის ნახაზი	ტ-68
ტექნიკური ნაწილის ნახაზი	ტ-69
ტექნიკური ნაწილის ნახაზი	ტ-70
ტექნიკური ნაწილის ნახაზი	ტ-71
ტექნიკური ნაწილის ნახაზი	ტ-72
ტექნიკური ნაწილის ნახაზი	ტ-73
ტექნიკური ნაწილის ნახაზი	ტ-74
ტექნიკური ნაწილის ნახაზი	ტ-75
ტექნიკური ნაწილის ნახაზი	ტ-76
ტექნიკური ნაწილის ნახ

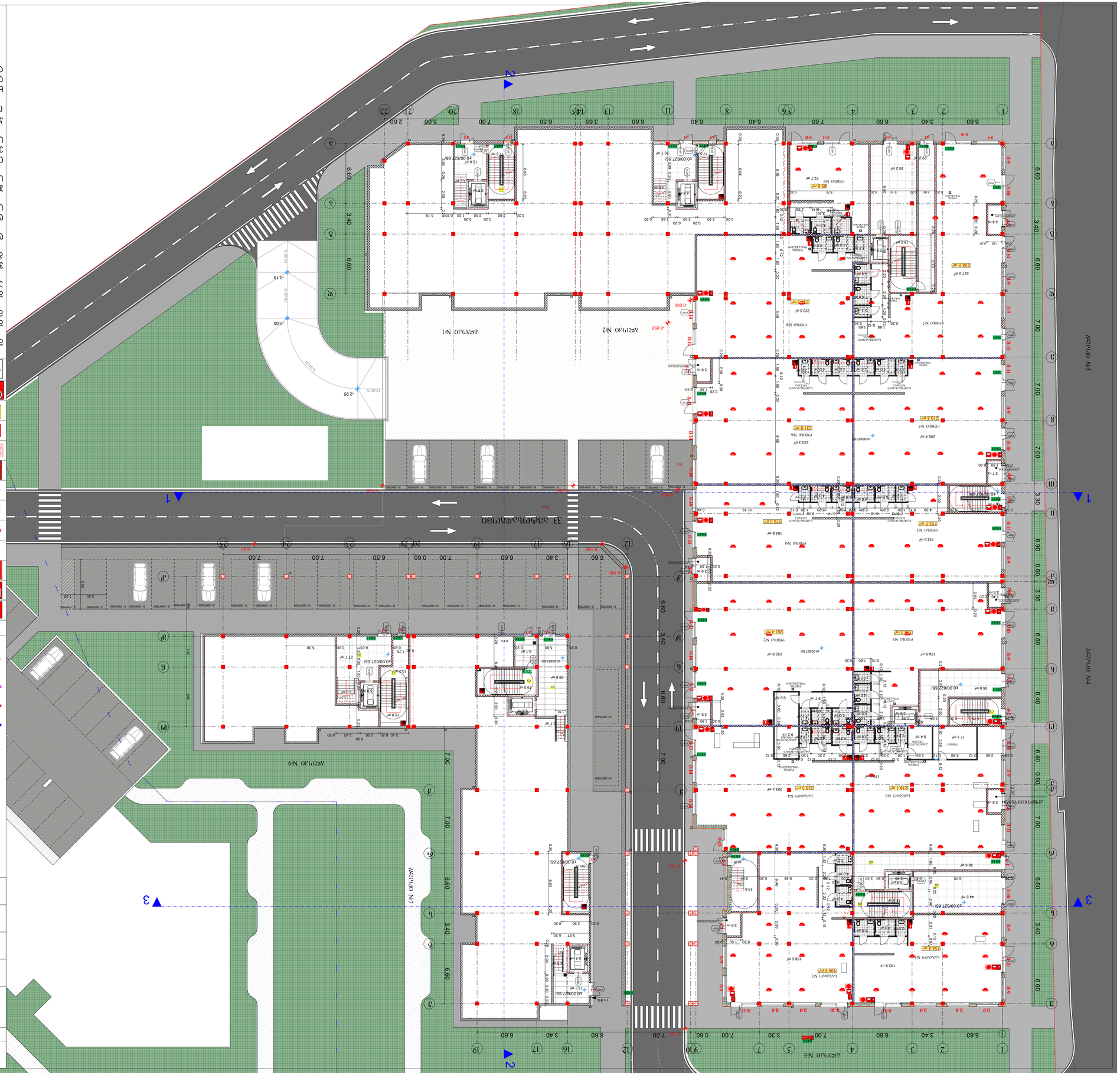
ул. Зайцева
ул. Зайцева
ул. Зайцева


1
2
3
1
2
3
4
5
6
7
8
9
10
11
12
13
14
15
16
17
18
19
20
21
22
23
24
25
6.60
3.40
6.60
7.00
6.40
7.60
6.60
3.40
6.60
3.30
7.00
0.60
7.00
6.60
3.40
6.60
7.00
6.60
3.40
6.60
7.00
6.60
3.40
6

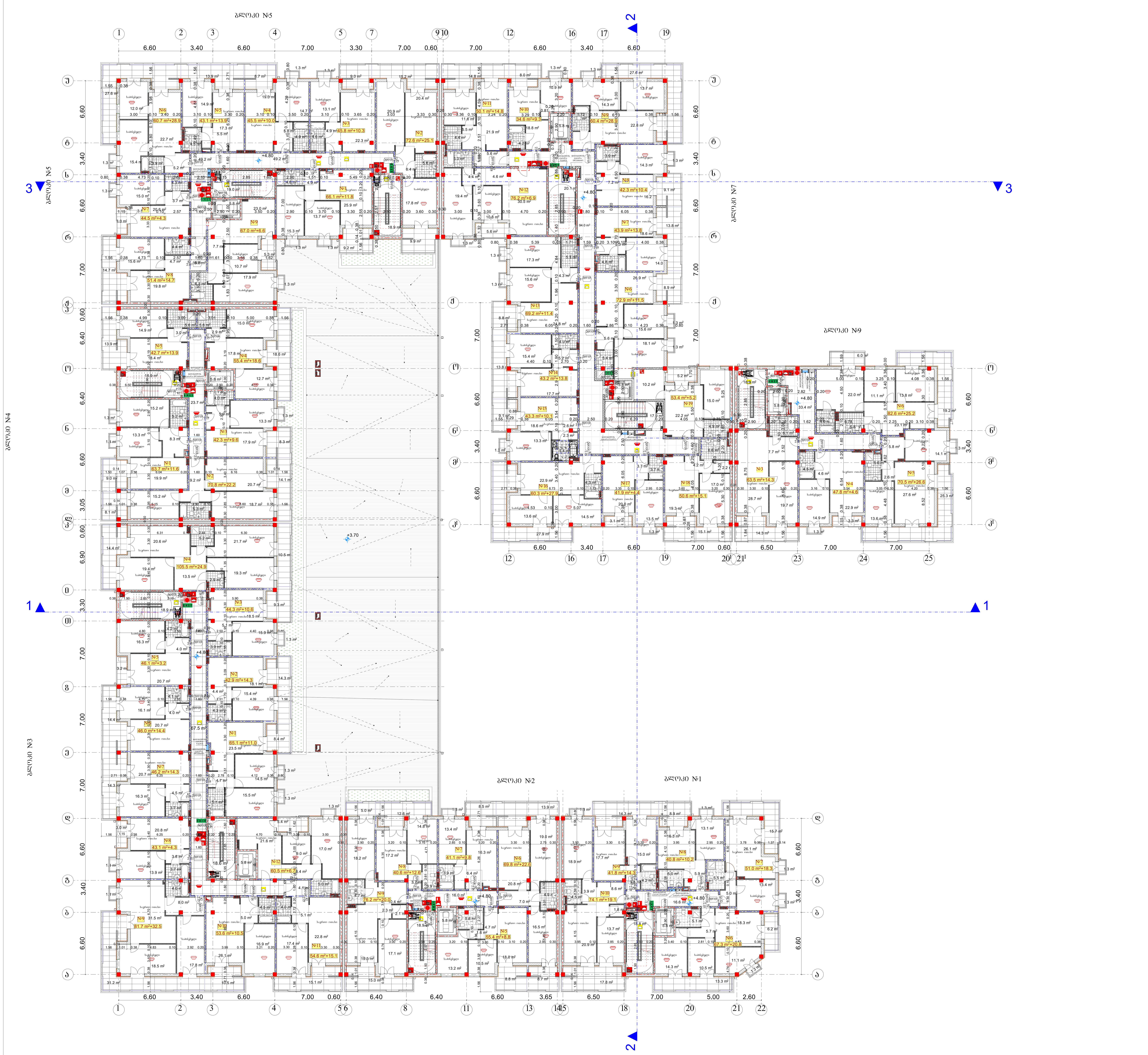

შენობის ელემენტები
ძირითადი კონსტრუქციული ჩარჩო
მზიდი კედლები გარე შიგა
არამზიდი კედლები და ტიხრები გარე
არამზიდი კედლები და ტიხრები შიგა
იატაკის კონსტრუქცია და არაძირითადი ნაწილები
სახურავის კონსტრუქცია და არაძირითადი ნაწილები

პირობითი ნიშნები:

82 / 235 — 90 წთ / კ1
- კარის თავისუფალი სიგანე
- ხანძარმედეგობა
- კარის ნუმერაცია
- კარის თავისუფალი სიმაღლე

EXIT — გასასვლელი აღმნიშვნელი განათებული ნიშანი

1 საათიანი ხანძარმედეგობის აღმნიშვნელი ხაზი

2 საათიანი ხანძარმედეგობის აღმნიშვნელი ხაზი

3 საათიანი ხანძარმედეგობის აღმნიშვნელი ხაზი

სახანძრო მილი

სიმბოლოს სახელწოდება
ხელის ცეცხლმაქრი
სახანძრო მილდგარი
ორმხრივი კავშირის სისტემა
კვამლზე მორეაგირე მაუწყებელი
კვამლის ავტომატური აღმომჩენი
ავტოსაშხეფი
ალტერნატიული ავტომატური ცეცხლქრობის სისტემა
სახანძრო განგაშის ღილაკი
დამაკავებელთა შეტყობინების სისტემა (სახანძრო სიგნალიზაცია)
ავარიული განათება
საავარიო განათება
სახანძრო მისაერთებელი
სახანძრო ჰიდრანტი

შენიშვნა:

შემოზღუდული ავტოსადგომი აღჭურვილი იქნება მექანიკური განიავების სისტემით

შემოზღუდული ავტოსადგომი აღჭურვილი იქნება ავტოსაშხეფი სისტემით

ვესტიბიული აღჭურვილი იქნება დამოუკიდებელი განიავების სისტემით.

ლიფტის ფოიე განიავდება მექანიკურად.

ლიფტის შახტა აღჭურვილი იქნება ჰაერის დაწნევის სისტემით.

ჰაერის დაწნევის სისტემა უზრუნველყოფილი იქნება სათადარიგო ელმომარაგებით.

დენის გათიშვის შემთხვევაში სათადარიგო ელექტროსისტემა ავტომატურად გაანათებს გასასვლელ საშუალებებს.

კონსტრუქციული პროექტის დამუშავებისას დაცული იქნას I-B კონსტრუქციის ტიპის მოთხოვნები.

ხანძარსაწინააღმდეგო დაცვის სისტემების საინჟინრო დოკუმენტაცია დამუშავდეს 28.01.16 წ. №41 დადგენილების შესაბამისად.

შ.პ.ს. "დმ სტუდია"

შეთანხმებული ბრგ-ს ბრძანება:

ბრძანება №387 25.08.2023

საპროექტო ობიექტი

მრავალბინიანი საცხოვრებელი კომპლექსი
შენობა N1 (ბლოკები N1, N2, N3, №4, №5, №7, №9)

ახალი მშენებლობა

საპროექტო ობიექტის მისამართი

ქ.თბილისი,
ლისის ტბის მიმდებარედ

საკადასტრო კოდი: 01.14.16.008.073

მიწის ნაკვეთის ფართობი: 46 825კვ.მ

ფუნქციური ზონა: სზ-5

ტერიტორიულ-სტრუქტურული ზონა:

პერიფერიული ზონა (პზ)

დადგენილი განაშენიანების რეგულირების პარამეტრები:

კ1 - 0.5
კ2 - 1.8
კ3 - 0.2

შენობა 1

საცხოვრებელი ფართობი – 3026.0 მ²
საზაფხულო ფართობი – 774.0მ²
კიბის უჯრედის და სადარბაზოს ფართობი – 535.7 მ²
მათ შორის:

ბლოკი 1
საცხოვრებელი ფართობი – 275.0 მ²
საზაფხულო ფართობი – 82.7 მ²
კიბის უჯრედის და სადარბაზოს ფართობი – 41.2 მ²

ბლოკი 2
საცხოვრებელი ფართობი – 283.1 მ²
საზაფხულო ფართობი – 73.8 მ²
კიბის უჯრედის და სადარბაზოს ფართობი – 40.7 მ²

ბლოკი 3
საცხოვრებელი ფართობი – 689.6 მ²
საზაფხულო ფართობი – 161.8 მ²
კიბის უჯრედის და სადარბაზოს ფართობი – 110.8 მ²

ბლოკი 4
საცხოვრებელი ფართობი – 274.9 მ²
საზაფხულო ფართობი – 75.9 მ²
კიბის უჯრედის და სადარბაზოს ფართობი – 48.4 მ²

ბლოკი 5
საცხოვრებელი ფართობი – 496.7 მ²
საზაფხულო ფართობი – 125.6 მ²
კიბის უჯრედის და სადარბაზოს ფართობი – 92.9 მ²

ბლოკი 7
საცხოვრებელი ფართობი – 742.7 მ²
საზაფხულო ფართობი – 183.5 მ²
კიბის უჯრედის და სადარბაზოს ფართობი – 143.6 მ²

ბლოკი 9
საცხოვრებელი ფართობი – 264.4 მ²
საზაფხულო ფართობი – 70.7 მ²
კიბის უჯრედის და სადარბაზოს ფართობი – 58.1 მ²

CAD FILE
შესრულებულია ArchiCad ფაილში და წარმოდგენილია PDF ფაილის სახით

დამკვეთი:

შპს. "არქტური ლისი"
ID ნომერი: 426138271

არქიტექტორები:	ხელმოწერა
გ. ნიკოლაიშვილი	
თ. კოშაძე	
ნ. კოშაძე	
გ. ბახტაძე	
ბ. დავითაია	

გეგმა 4.80 ნიშნულზე

ხ-103

ფორმატი A-1 მ 1:100

ᲨᲔᲛᲝᲛᲐᲪᲕᲚᲔᲚᲘ ᲡᲐᲛᲣᲨᲐᲝ ᲯᲒᲣᲤᲘᲡ ᲓᲐᲒᲔᲒᲛᲐᲠᲔᲑᲘᲡ ᲡᲘᲛᲑᲝᲚᲝᲔᲑᲘ

	ᲡᲐᲛᲨᲔᲜᲔᲑᲚᲝ ᲛᲝᲪᲐᲚᲣᲚᲘ ᲞᲚᲐᲜᲘᲠᲔᲑᲘᲡ ᲓᲐᲒᲔᲒᲛᲐᲠᲔᲑᲘᲡ ᲡᲘᲛᲑᲝᲚᲝᲔᲑᲘ

Аксонометрия N6

Аксонометрия N7

Аксонометрия N3

Аксонометрия N4

Аксонометрия N5

Аксонометрия N1

Аксонометрия N2

Аксонометрия N6

Аксонометрия N7

1

2

3

Экспликация помещений

Ведомость отделки помещений

Ведомость полов

Ведомость потолков

Ведомость плинтусов

Ведомость перегородок

Ведомость дверей

Ведомость окон

Ведомость ворот

Ведомость перемычек

Ведомость перекрытий

Ведомость покрытий

Ведомость лестниц

Ведомость пандусов

Ведомость ограждений

Ведомость элементов благоустройства

Ведомость малых архитектурных форм

Ведомость инженерного оборудования

Ведомость конструкций

Ведомость изделий

Ведомость материалов

Ведомость работ

Ведомость объемов работ

Ведомость спецификаций

Ведомость ссылочных и прилагаемых документов

Ведомость документов

Ведомость чертежей

Ведомость основных комплектов рабочих чертежей

Ведомость основных комплектов рабочих чертежей (начало)

Ведомость основных комплектов рабочих чертежей (продолжение)

Ведомость основных комплектов рабочих чертежей (окончание)

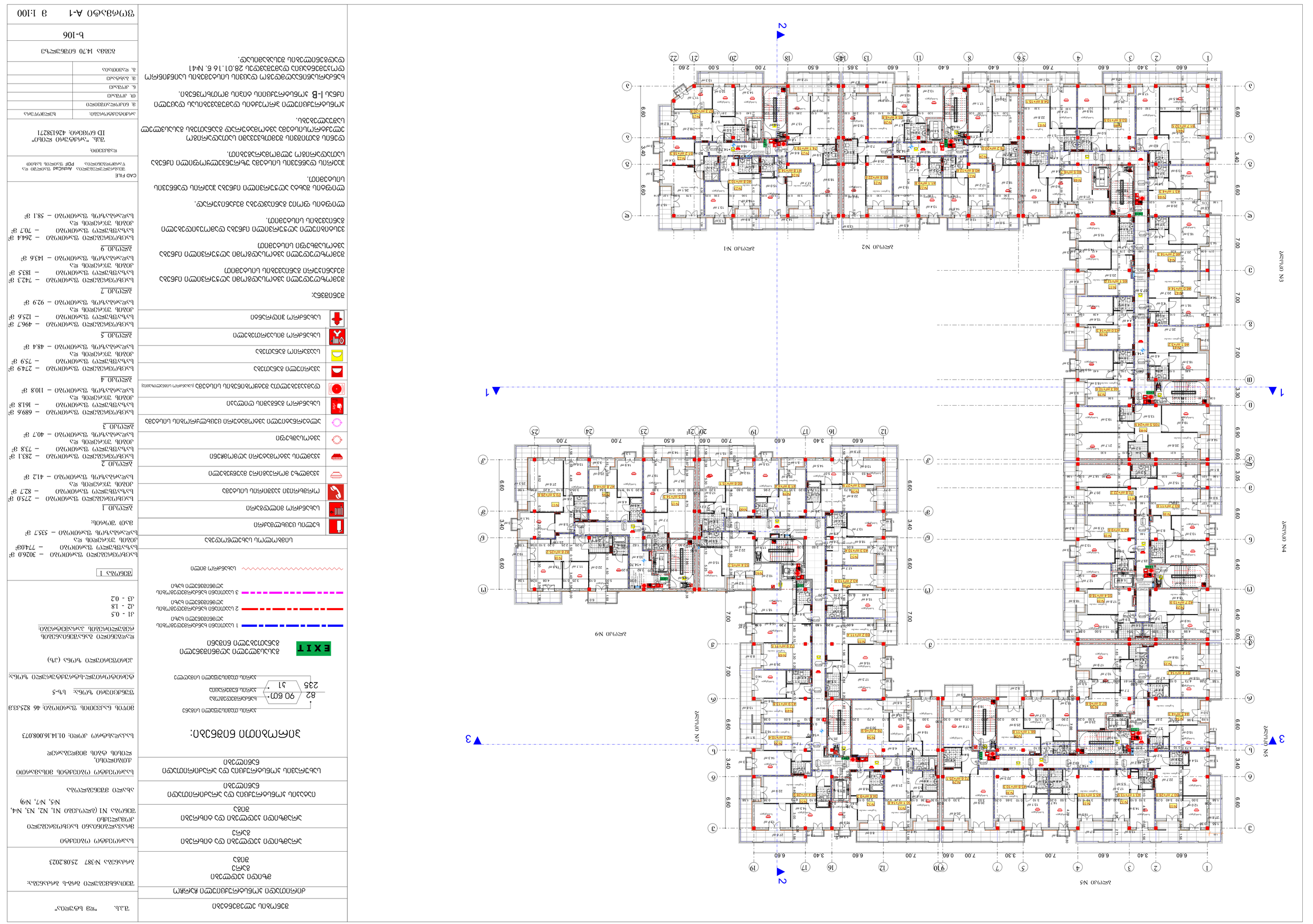
1
2
3
6.60
3.40
7.00
6.90
3.30
3.05
0.60
0.90
0.80
0.60
0.60
0.60

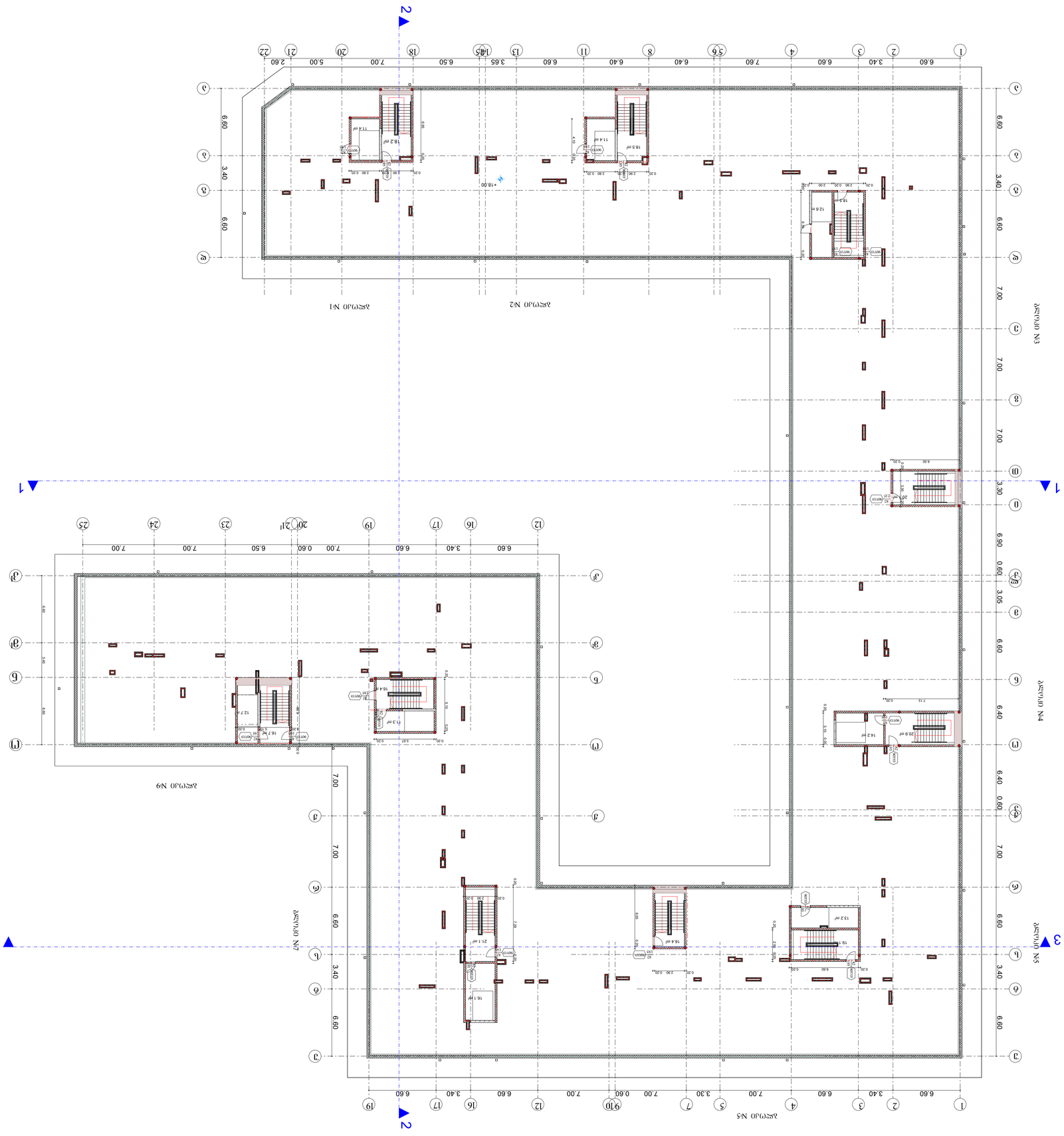

Разработал	Ф.И.О.
Проверил	
Н.контроль	
ГИП	

Наименование объекта: Жилой дом №387 25.08.2023 г. Калининград

Стадия | Лист | Листов

Аксонометрические схемы внутренних сетей водоснабжения и канализации

ООО "Проектная компания "ЭНЕРГОСТРОЙ" г. Калининград, ул. Аллейная, 70, оф. 1

Копировал | Формат А4

Условные обозначения

Пожарный кран с пожарным рукавом и стволом

Пожарный гидрант

Пожарный кран с пожарным рукавом и стволом (шкаф пожарный)

Пожарный кран с пожарным рукавом и стволом (шкаф пожарный)

Унитаз

Умывальник

Пожарный кран с пожарным рукавом и стволом (шкаф пожарный)

Пожарный кран с пожарным рукавом и стволом (шкаф пожарный)

Аксонометрия №1 - Пожарный кран с пожарным рукавом и стволом (шкаф пожарный) - 512 м²
Диаметр трубопровода - 25 мм
Длина трубопровода - 4 м

Аксонометрия №2 - Пожарный кран с пожарным рукавом и стволом (шкаф пожарный) - 33.1 м²
Диаметр трубопровода - 25 мм
Длина трубопровода - 5 м

Аксонометрия №3 - Пожарный кран с пожарным рукавом и стволом (шкаф пожарный) - 48.7 м²
Диаметр трубопровода - 25 мм
Длина трубопровода - 7 м

Аксонометрия №4 - Пожарный кран с пожарным рукавом и стволом (шкаф пожарный) - 64.9 м²
Диаметр трубопровода - 25 мм
Длина трубопровода - 9 м

Аксонометрия №5 - Пожарный кран с пожарным рукавом и стволом (шкаф пожарный) - 29.4 м²
Диаметр трубопровода - 25 мм
Длина трубопровода - 3 м

Аксонометрия №6 - Пожарный кран с пожарным рукавом и стволом (шкаф пожарный) - 512 м²
Диаметр трубопровода - 25 мм
Длина трубопровода - 4 м

Аксонометрия №7 - Пожарный кран с пожарным рукавом и стволом (шкаф пожарный) - 299 м²
Диаметр трубопровода - 25 мм
Длина трубопровода - 3 м

Аксонометрия №1 - Пожарный кран с пожарным рукавом и стволом (шкаф пожарный) - 288.8 м²
Диаметр трубопровода - 25 мм
Длина трубопровода - 1 м

Аксонометрия №2 - Пожарный кран с пожарным рукавом и стволом (шкаф пожарный) - 29.6 м²
Диаметр трубопровода - 25 мм
Длина трубопровода - 2 м

Аксонометрия №3 - Пожарный кран с пожарным рукавом и стволом (шкаф пожарный) - 299 м²
Диаметр трубопровода - 25 мм
Длина трубопровода - 3 м

Аксонометрия №4 - Пожарный кран с пожарным рукавом и стволом (шкаф пожарный) - 512 м²
Диаметр трубопровода - 25 мм
Длина трубопровода - 4 м

Аксонометрия №5 - Пожарный кран с пожарным рукавом и стволом (шкаф пожарный) - 48.7 м²
Диаметр трубопровода - 25 мм
Длина трубопровода - 7 м

Аксонометрия №6 - Пожарный кран с пожарным рукавом и стволом (шкаф пожарный) - 64.9 м²
Диаметр трубопровода - 25 мм
Длина трубопровода - 9 м

Аксонометрия №7 - Пожарный кран с пожарным рукавом и стволом (шкаф пожарный) - 33.1 м²
Диаметр трубопровода - 25 мм
Длина трубопровода - 5 м

Аксонометрия №1 (Аксонометрия №1, №2, №3, №4, №5, №7, №9)

Схема системы водоснабжения и канализации

Экспликация оборудования, изделий и материалов

Поз.	Наименование	Кол.	Примечание
1	Пожарный кран с пожарным рукавом и стволом (шкаф пожарный)	1	
2	Пожарный гидрант	1	
3	Умывальник	1	
4	Унитаз	1	
5	Пожарный кран с пожарным рукавом и стволом (шкаф пожарный)	1	
6	Пожарный кран с пожарным рукавом и стволом (шкаф пожарный)	1	

Ведомость рабочих чертежей основного комплекта

Лист	Наименование	Примечание
1	Аксонометрические схемы внутренних сетей водоснабжения и канализации	

Ведомость ссылочных и прилагаемых документов

Обозначение	Наименование	Примечание
	Аксонометрические схемы внутренних сетей водоснабжения и канализации	

Перечень элементов благоустройства территории, расположенных в зоне производства работ

Наименование	Ед. изм.	Количество
Бордюрный камень	м	12.5
Асфальтобетонное покрытие	м²	45.2
Газон	м²	18.7
Тротуарная плитка	м²	9.4

Ведомость потребности в материалах

Материал	Ед. изм.	Количество
Труба ПНД 110 мм	м	42.5
Труба ПНД 63 мм	м	18.3
Труба ПНД 32 мм	м	6.7
Фасонные части	шт.	24
Хомуты крепежные	шт.	36

Спецификация оборудования, изделий и материалов

Поз.	Обозначение	Наименование	Кол.	Масса ед., кг	Примечание
1		Пожарный кран с пожарным рукавом и стволом (шкаф пожарный)	1	42.5	
2		Пожарный гидрант	1	18.3	
3		Умывальник	1	6.7	
4		Унитаз	1	24	
5		Пожарный кран с пожарным рукавом и стволом (шкаф пожарный)	1	36	
6		Пожарный кран с пожарным рукавом и стволом (шкаф пожарный)	1	12.5	

Ведомость основных комплектов рабочих чертежей

Марка	Наименование	Примечание
ВК	Внутренние системы водоснабжения и канализации	

Ведомость ссылочных и прилагаемых документов

Обозначение	Наименование	Примечание
	Аксонометрические схемы внутренних сетей водоснабжения и канализации	

Ведомость

მისაწვდომობა

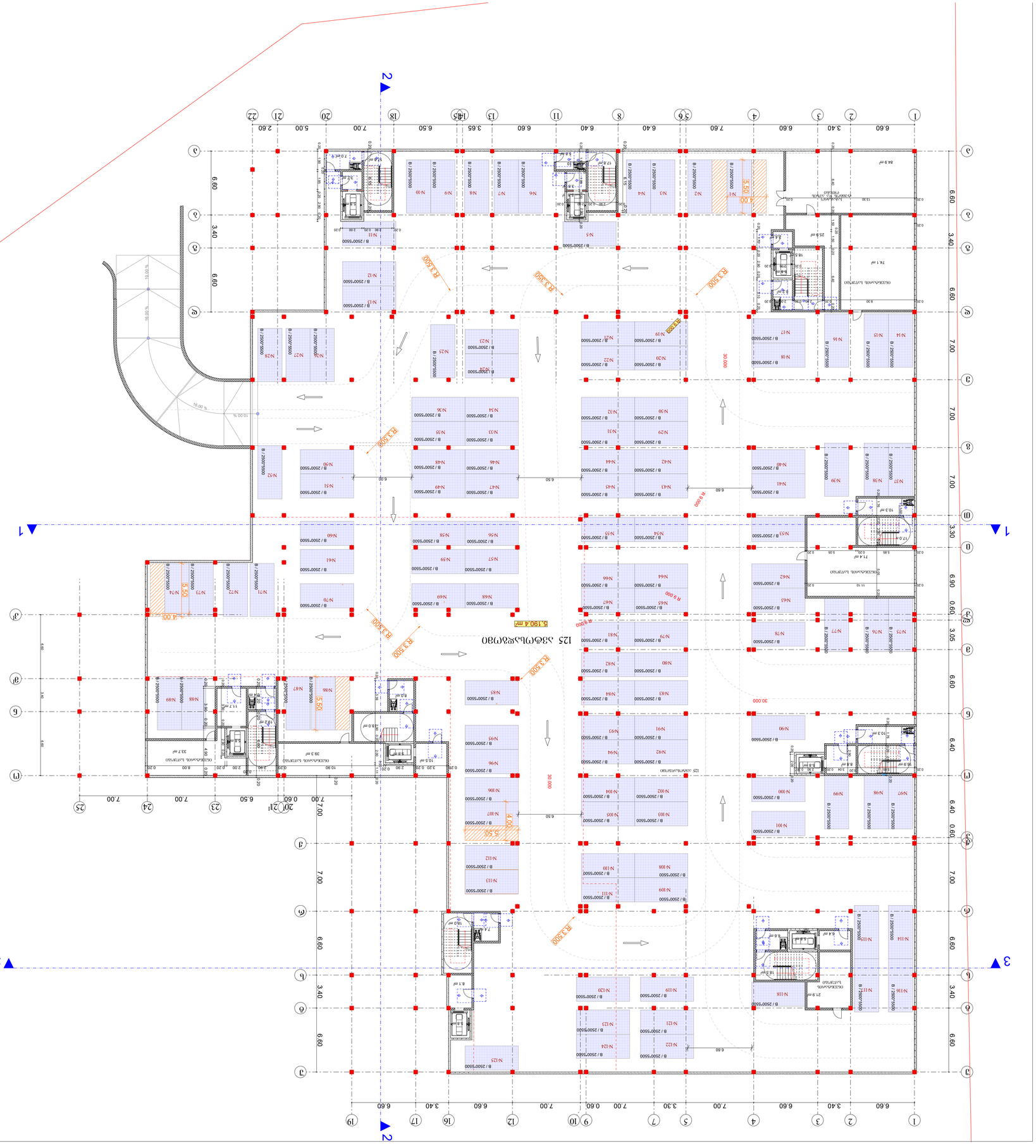
1
2
3
1
2
3
6.60
3.40
6.60
7.00
7.00
7.00
6.60
6.60
6.90
0.60
3.05
6.60
6.40
0.60
7.00
7.00
7.00
6.60
6.60
3.40
6.60
3.30
6.60
3.40
6.60
7.00
3.30
7.60
6.40
6.60
3.40
6.60
5.00
2.60
7.00
6.50
3.65
6.40
6.60
3.40
7.60
5.00
6.60
3.40
6.60
R 3.500
R 3.300
R 3.300
R 3.300

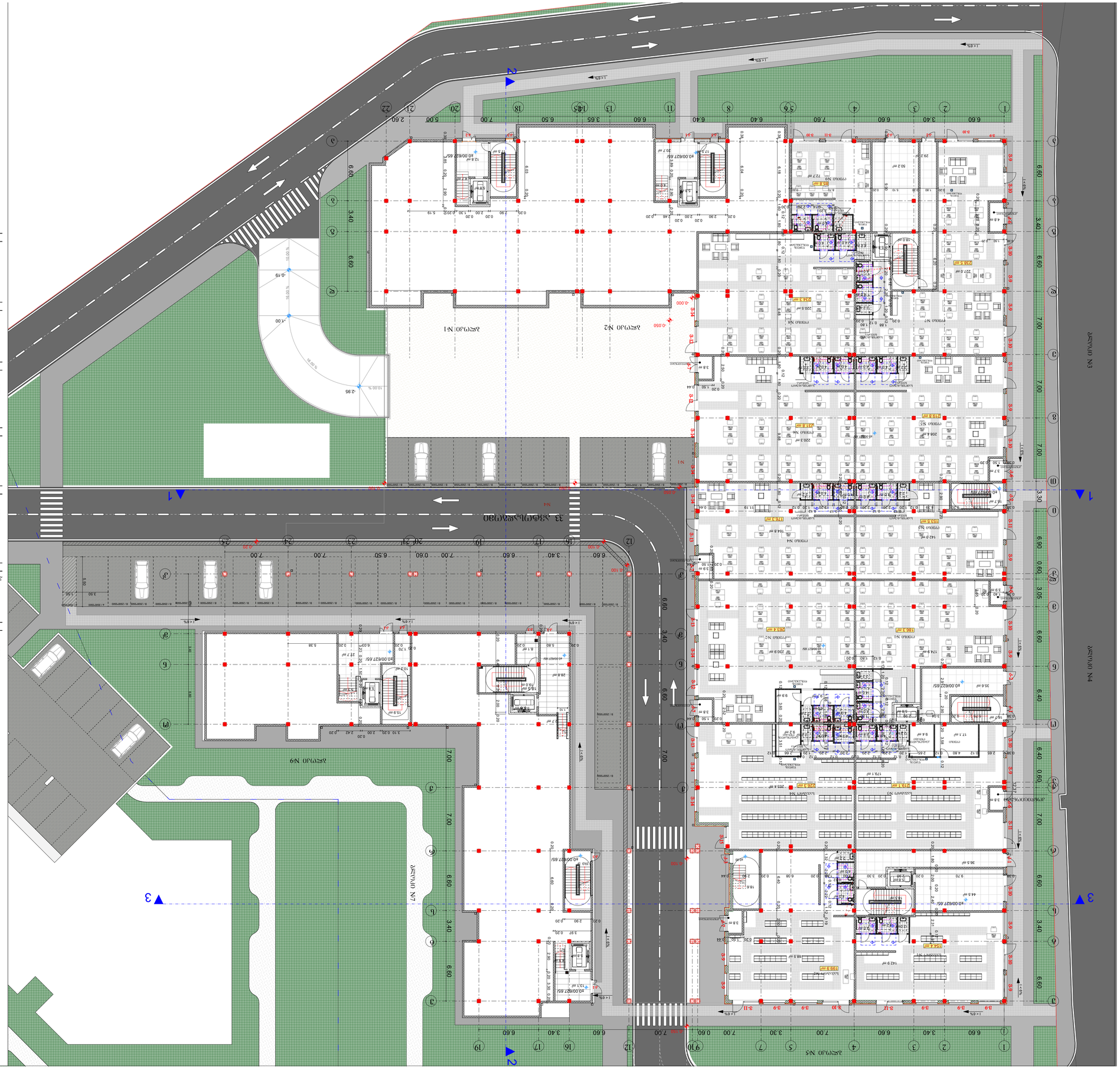

ЗОНИРОВАНИЕ БОЛЬШЕГО ЗЕМЕЛЬНОГО УЧАСТКА

Земельный участок

ЗЕМЛЕПОЛЬЗОВАНИЕ И ЗАСТРОЙКА ЗЕМЕЛЬНОГО УЧАСТКА

Земельный участок расположен в территориальной зоне ОД-1 (деловая зона) и ОД-2 (зона общественно-делового назначения).

Основные виды разрешенного использования земельного участка:

- Многоэтажная жилая застройка (высотная застройка)
- Среднеэтажная жилая застройка
- Малоэтажная многоквартирная жилая застройка
- Блокированная жилая застройка
- Обслуживание жилой застройки
- Коммунальное обслуживание
- Социальное обслуживание
- Бытовое обслуживание
- Амбулаторно-поликлиническое обслуживание
- Дошкольное, начальное и среднее общее образование
- Среднее и высшее профессиональное образование
- Магазины
- Общественное питание
- Гостиничное обслуживание
- Развлекательные мероприятия
- Спорт
- Обеспечение внутреннего правопорядка
- Деловое управление
- Рынки
- Банковская и страховая деятельность
- Общественное управление
- Амбулаторное ветеринарное обслуживание
- Ветеринарное обслуживание
- Обеспечение деятельности в области гидрометеорологии и смежных с ней областях
- Связь
- Ритуальная деятельность
- Обеспечение сельскохозяйственного производства
- Хранение автотранспорта
- Стоянки транспорта общего пользования
- Обеспечение занятий в сфере науки
- Историко-культурная деятельность
- Земельные участки (территории) общего пользования
- Улично-дорожная сеть
- Благоустройство территории
- Ведение огородничества
- Ведение садоводства
- Ведение дачного хозяйства
- Отдых (рекреация)
- Природно-познавательный туризм
- Туристическое обслуживание
- Охота и рыбалка
- Причалы для маломерных судов
- Поля для гольфа или конных прогулок
- Производственная деятельность
- Недропользование
- Тяжелая промышленность
- Автомобилестроительная промышленность
- Легкая промышленность
- Фармацевтическая промышленность
- Пищевая промышленность
- Нефтехимическая промышленность
- Строительная промышленность
- Энергетика
- Склады
- Складские площадки
- Железнодорожные пути
- Обустройство мест для стоянки (парковки) транспортных средств общего пользования
- Размещение автомобильных дорог
- Трубопроводный транспорт
- Специальная деятельность
- Запас
- Земельные участки общего назначения
- Ведение личного подсобного хозяйства (полевые сельскохозяйственные угодья)
- Ведение личного подсобного хозяйства (приусадебный земельный участок)
- Для индивидуального жилищного строительства
- Размещение гаражей для собственных нужд
- Размещение гаражей для собственных нужд и хранение автотранспорта
- Размещение гаражей для собственных нужд и обслуживание автотранспорта
- Размещение гаражей для собственных нужд и иные виды использования
- Размещение гаражей для собственных нужд и обслуживание автотранспорта и иные виды использования
- Размещение гаражей для собственных нужд и хранение автотранспорта и обслуживание автотранспорта и иные виды использования
- Хранение автотранспорта и обслуживание автотранспорта
- Хранение автотранспорта и иные виды использования
- Обслуживание автотранспорта и иные виды использования
- Хранение автотранспорта и обслуживание автотранспорта и иные виды использования
- Размещение гаражей для собственных нужд и хранение автотранспорта и обслуживание автотранспорта и иные виды использования
- Размещение гаражей для собственных нужд и обслуживание автотранспорта и иные виды использования
- Размещение гаражей для собственных нужд и хранение

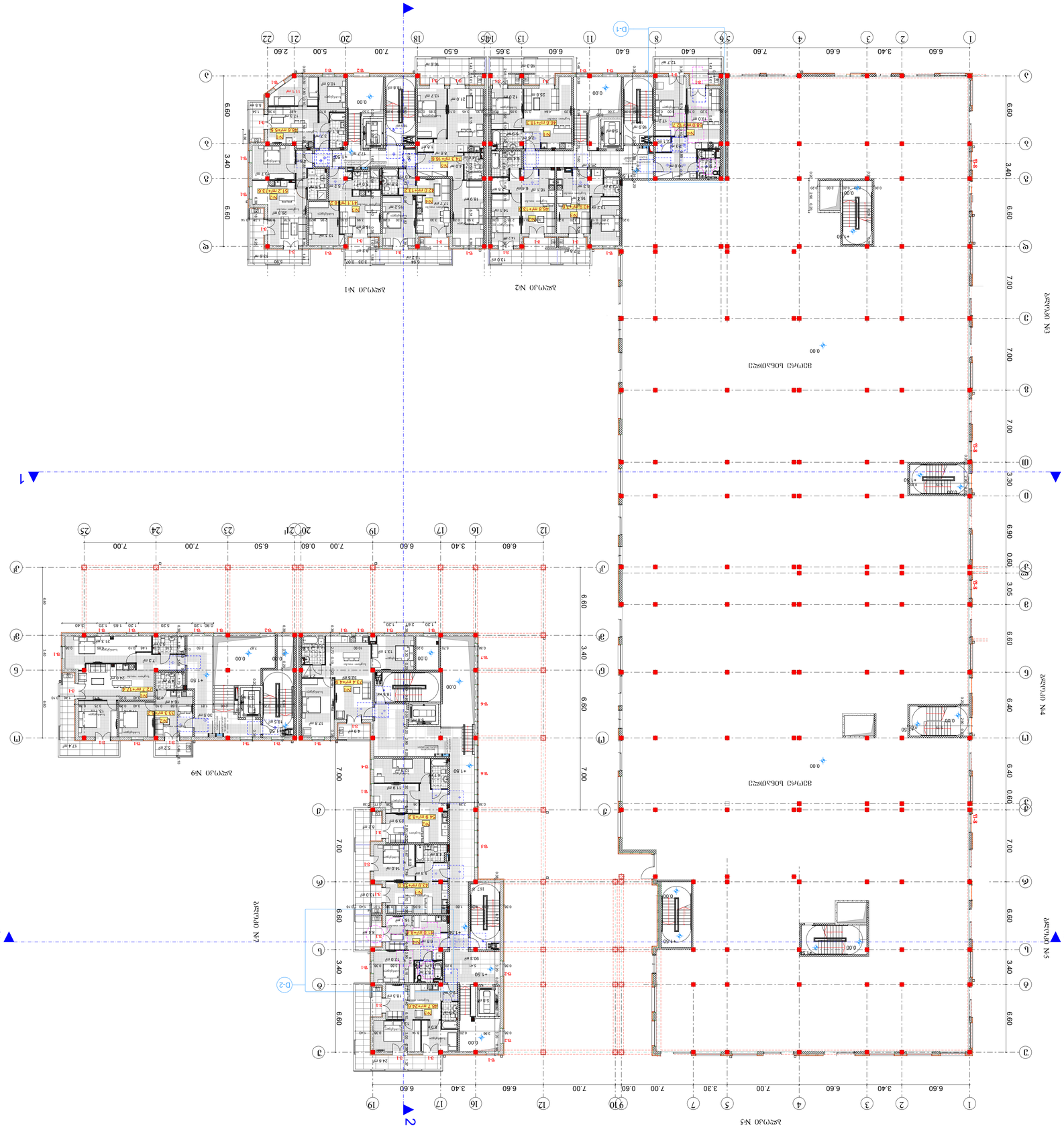
1
2
3
1
2
3
4
5
6
7
8
9
10
11
12
13
14
15
16
17
18
19
20
21
22
23
24
25
A
B
C
D
E
F
G
H
J
K
L
M
N
P
R
S
T
U
V
W
Y
AA
AB
AC
AD
AE
AF
AG
AH
AJ
AK
AL
AM
AN
AP
AR
AS
AT
AU
AV
AW
AY
BA
BB
BC
BD
BE
BF
BG
BH
BJ
BK
BL
BM
BN
BP
BR
BS
BT
BU
BV
BW
BY
CA
CB
CC
CD
CE
CF
CG
CH
CJ
CK
CL
CM
CN
CP
CR
CS
CT
CU
CV
CW
CY
DA
DB
DC
DD
DE
DF
DG
DH
DJ
DK
DL
DM
DN
DP
DR
DS
DT
DU
DV
DW
DY
EA
EB
EC
ED
EE
EF
EG
EH
EJ
EK
EL
EM
EN
EP
ER
ES
ET
EU
EV
EW
EY
FA
FB
FC
FD
FE
FF
FG
FH
FJ
FK
FL
FM
FN
FP
FR
FS
FT
FU
FV
FW
FY
GA
GB
GC
GD
GE
GF
GG
GH
GJ
GK
GL
GM
GN
GP
GR
GS
GT
GU
GV
GW
GY
HA
HB
HC
HD
HE
HF
HG
HH
HJ
HK
HL
HM
HN
HP
HR
HS
HT
HU
HV
HW
HY
JA
JB
JC
JD
JE
JF
JG
JH
JJ
JK
JL
JM
JN
JP
JR
JS
JT
JU
JV
JW
JY
KA
KB
KC
KD
KE
KF
KG
KH
KJ
KK
KL
KM
KN
KP
KR
KS
KT
KU
KV
KW
KY
LA
LB
LC
LD
LE
LF
LG
LH
LJ
LK
LL
LM
LN
LP
LR
LS
LT
LU
LV
LW
LY
MA
MB
MC
MD
ME
MF
MG
MH
MJ
MK
ML
MM
MN
MP
MR
MS
MT
MU
MV
MW
MY
NA
NB
NC
ND
NE
NF
NG
NH
NJ
NK
NL
NM
NN
NP
NR
NS
NT
NU
NV
NW
NY
PA
PB
PC
PD
PE
PF
PG
PH
PJ
PK
PL
PM
PN
PP
PR
PS
PT
PU
PV
PW
PY
RA
RB
RC
RD
RE
RF
RG
RH
RJ
RK
RL
RM
RN
RP
RR
RS
RT
RU
RV
RW
RY
SA
SB
SC
SD
SE
SF
SG
SH
SJ
SK
SL
SM
SN
SP
SR
ST
SU
SV
SW
SY
TA
TB
TC
TD
TE
TF
TG
TH
TJ
TK
TL
TM
TN
TP
TR
TS
TT
TU
TV
TW
TY
UA
UB
UC
UD
UE
UF
UG
UH
UJ
UK
UL
UM
UN
UP
UR
US
UT
UU
UV
UW
UY
VA
VB
VC
VD
VE
VF
VG
VH
VJ
VK
VL
VM
VN
VP
VR
VS
VT
VU
VV
VW
VY
WA
WB
WC
WD
WE
WF
WG
WH
WJ
WK
WL
WM
WN
WP
WR
WS
WT
WU
WV
WW
WY
YA
YB
YC
YD
YE
YF
YG
YH
YJ
YK
YL
YM
YN
YP
YR
YS
YT
YU
YV
YW
YY

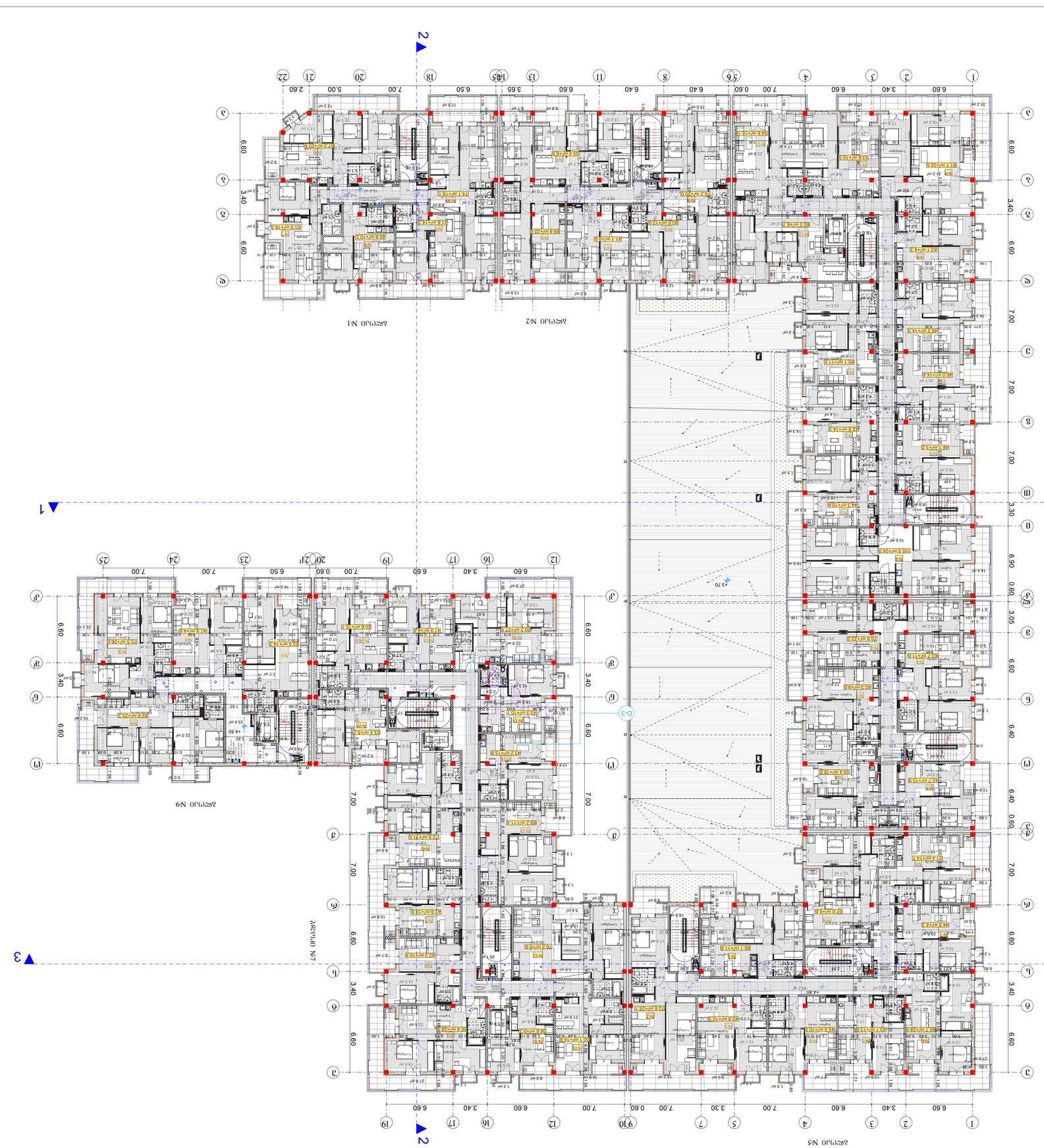

ЗАСТРОЙКА ЕЛЕКТРОМОНТАЖНЫМИ ИЗДЕЛИЯМИ

Фрагмент цокольного этажа N1, N2, N3, N4, №5, №7, №9

ЗДМЭЛ0.1

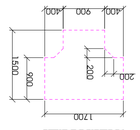

ЗДМЭЛ0.2

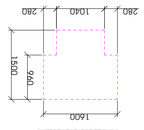

ЗДМЭЛ0.3

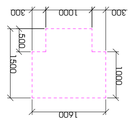

ЗДМЭЛ0.4

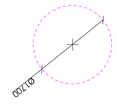

ЗДМЭЛ0.1 – ЗДМЭЛ0.4 – ელემენტების ტიპები

ЗДМЭЛ0.5 – ЗДМЭЛ0.9 – ელემენტების ტიპები

ЗДМЭЛ0.5 – ЗДМЭЛ0.9 ელემენტების ტიპები

ელემენტის ტიპი	ბეტონის მოცულობა, მ³	ელემენტის წონა, ტ
ЗДМЭЛ0.1	0.72	1.8
ЗДМЭЛ0.2	0.38	0.9
ЗДМЭЛ0.3	0.24	0.6
ЗДМЭЛ0.4	0.11	0.3
ЗДМЭЛ0.5	0.48	1.2
ЗДМЭЛ0.6	0.29	0.7
ЗДМЭЛ0.7	0.74	1.9
ЗДМЭЛ0.8	0.36	0.9
ЗДМЭЛ0.9	0.14	0.4

ЗДМЭЛ0.6 – ЗДМЭЛ0.9 ელემენტების ტიპები

ЗДМЭЛ0.1 – ЗДМЭЛ0.5 ელემენტების ტიპები

ელემენტის ტიპი	ბეტონის მოცულობა, მ³	ელემენტის წონა, ტ
ЗДМЭЛ0.1	0.72	1.8
ЗДМЭЛ0.2	0.38	0.9
ЗДМЭЛ0.3	0.24	0.6
ЗДМЭЛ0.4	0.11	0.3
ЗДМЭЛ0.5	0.48	1.2

ЗДМЭЛ0.6 – ЗДМЭЛ0.9 ელემენტების ტიპები

ელემენტის ტიპი	ბეტონის მოცულობა, მ³	ელემენტის წონა, ტ
ЗДМЭЛ0.6	0.29	0.7
ЗДМЭЛ0.7	0.74	1.9
ЗДМЭЛ0.8	0.36	0.9
ЗДМЭЛ0.9	0.14	0.4

ЗДМЭЛ0.1 – ЗДМЭЛ0.9 ელემენტების ტიპები

ელემენტის ტიპი	ბეტონის მოცულობა, მ³	ელემენტის წონა, ტ
ЗДМЭЛ0.1	0.72	1.8
ЗДМЭЛ0.2	0.38	0.9
ЗДМЭЛ0.3	0.24	0.6
ЗДМЭЛ0.4	0.11	0.3
ЗДМЭЛ0.5	0.48	1.2
ЗДМЭЛ0.6	0.29	0.7
ЗДМЭЛ0.7	0.74	1.9
ЗДМЭЛ0.8	0.36	0.9
ЗДМЭЛ0.9	0.14	0.4

ЗДМЭЛ0.1

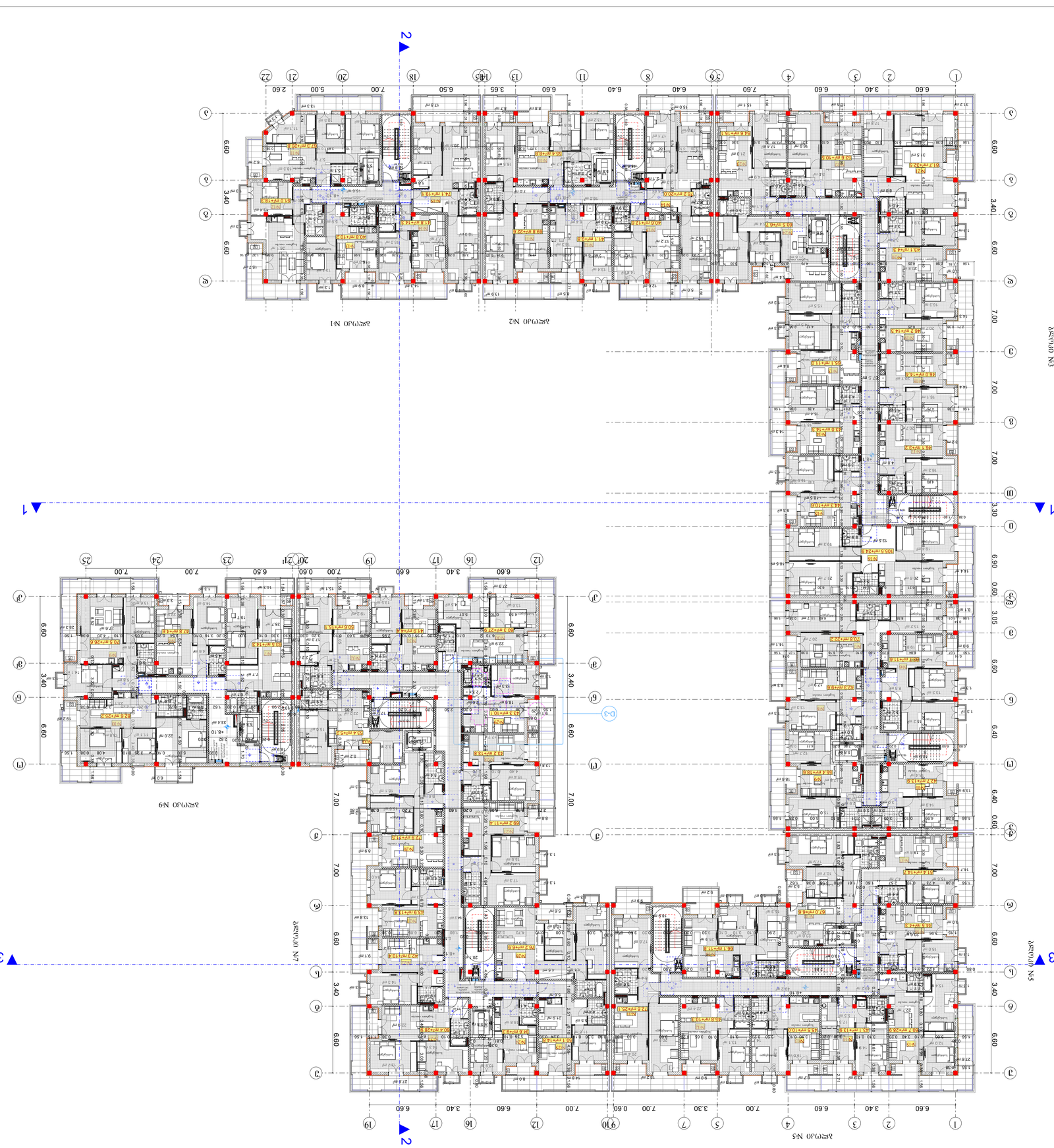

ᲐᲮᲐᲚᲘ ᲛᲨᲔᲜᲔᲑᲚᲝᲑᲘᲡ ᲞᲠᲝᲔᲥᲢᲘ

ᲐᲚᲣᲛᲘᲜᲘᲡ ᲙᲝᲜᲡᲢᲠᲣᲥᲪᲘᲘᲡ ᲛᲘᲜᲘᲭᲔᲑᲘᲗ ᲓᲐᲒᲔᲒᲛᲘᲚᲘ ᲤᲐᲡᲐᲓᲘᲡ ᲤᲐᲡᲐᲓᲘᲡ ᲙᲝᲜᲡᲢᲠᲣᲥᲪᲘᲔᲑᲘ

ᲐᲚᲣᲛᲘᲜᲘᲡ ᲙᲝᲜᲡᲢᲠᲣᲥᲪᲘᲘᲡ ᲛᲘᲜᲘᲭᲔᲑᲘᲗ ᲓᲐᲒᲔᲒᲛᲘᲚᲘ ᲤᲐᲡᲐᲓᲘᲡ ᲤᲐᲡᲐᲓᲘᲡ ᲙᲝᲜᲡᲢᲠᲣᲥᲪᲘᲔᲑᲘ

ᲐᲚᲣᲛᲘᲜᲘᲡ ᲙᲝᲜᲡᲢᲠᲣᲥᲪᲘᲘᲡ ᲛᲘᲜᲘᲭᲔᲑᲘᲗ ᲓᲐᲒᲔᲒᲛᲘᲚᲘ ᲤᲐᲡᲐᲓᲘᲡ ᲤᲐᲡᲐᲓᲘᲡ ᲙᲝᲜᲡᲢᲠᲣᲥᲪᲘᲔᲑᲘ №1

ᲐᲚᲣᲛᲘᲜᲘᲡ ᲙᲝᲜᲡᲢᲠᲣᲥᲪᲘᲘᲡ ᲛᲘᲜᲘᲭᲔᲑᲘᲗ ᲓᲐᲒᲔᲒᲛᲘᲚᲘ ᲤᲐᲡᲐᲓᲘᲡ ᲤᲐᲡᲐᲓᲘᲡ ᲙᲝᲜᲡᲢᲠᲣᲥᲪᲘᲔᲑᲘ №2

ᲐᲚᲣᲛᲘᲜᲘᲡ ᲙᲝᲜᲡᲢᲠᲣᲥᲪᲘᲘᲡ ᲛᲘᲜᲘᲭᲔᲑᲘᲗ ᲓᲐᲒᲔᲒᲛᲘᲚᲘ ᲤᲐᲡᲐᲓᲘᲡ ᲤᲐᲡᲐᲓᲘᲡ ᲙᲝᲜᲡᲢᲠᲣᲥᲪᲘᲔᲑᲘ №3

ᲐᲚᲣᲛᲘᲜᲘᲡ ᲙᲝᲜᲡᲢᲠᲣᲥᲪᲘᲘᲡ ᲛᲘᲜᲘᲭᲔᲑᲘᲗ ᲓᲐᲒᲔᲒᲛᲘᲚᲘ ᲤᲐᲡᲐᲓᲘᲡ ᲤᲐᲡᲐᲓᲘᲡ ᲙᲝᲜᲡᲢᲠᲣᲥᲪᲘᲔᲑᲘ №4

ᲐᲚᲣᲛᲘᲜᲘᲡ ᲙᲝᲜᲡᲢᲠᲣᲥᲪᲘᲘᲡ ᲛᲘᲜᲘᲭᲔᲑᲘᲗ ᲓᲐᲒᲔᲒᲛᲘᲚᲘ ᲤᲐᲡᲐᲓᲘᲡ ᲤᲐᲡᲐᲓᲘᲡ ᲙᲝᲜᲡᲢᲠᲣᲥᲪᲘᲔᲑᲘ №5

ᲐᲚᲣᲛᲘᲜᲘᲡ ᲙᲝᲜᲡᲢᲠᲣᲥᲪᲘᲘᲡ ᲛᲘᲜᲘᲭᲔᲑᲘᲗ ᲓᲐᲒᲔᲒᲛᲘᲚᲘ ᲤᲐᲡᲐᲓᲘᲡ ᲤᲐᲡᲐᲓᲘᲡ ᲙᲝᲜᲡᲢᲠᲣᲥᲪᲘᲔᲑᲘ №7

ᲐᲚᲣᲛᲘᲜᲘᲡ ᲙᲝᲜᲡᲢᲠᲣᲥᲪᲘᲘᲡ ᲛᲘᲜᲘᲭᲔᲑᲘᲗ ᲓᲐᲒᲔᲒᲛᲘᲚᲘ ᲤᲐᲡᲐᲓᲘᲡ ᲤᲐᲡᲐᲓᲘᲡ ᲙᲝᲜᲡᲢᲠᲣᲥᲪᲘᲔᲑᲘ №9

ᲐᲚᲣᲛᲘᲜᲘᲡ ᲤᲘᲠᲤᲘᲢᲘᲡ ᲓᲐᲛᲐᲢᲔᲑᲘᲗᲘ ᲡᲐᲛᲣᲨᲐᲝ ᲡᲐᲮᲔᲚᲔᲑᲘ

ᲐᲚᲣᲛᲘᲜᲘᲡ ᲤᲘᲠᲤᲘᲢᲘᲡ ᲓᲐᲛᲐᲢᲔᲑᲘᲗᲘ ᲡᲐᲛᲣᲨᲐᲝ ᲡᲐᲮᲔᲚᲔᲑᲘ

ᲐᲚᲣᲛᲘᲜᲘᲡ ᲤᲘᲠᲤᲘᲢᲘᲡ ᲓᲐᲛᲐᲢᲔᲑᲘᲗᲘ ᲡᲐᲛᲣᲨᲐᲝ ᲡᲐᲮᲔᲚᲔᲑᲘ

##

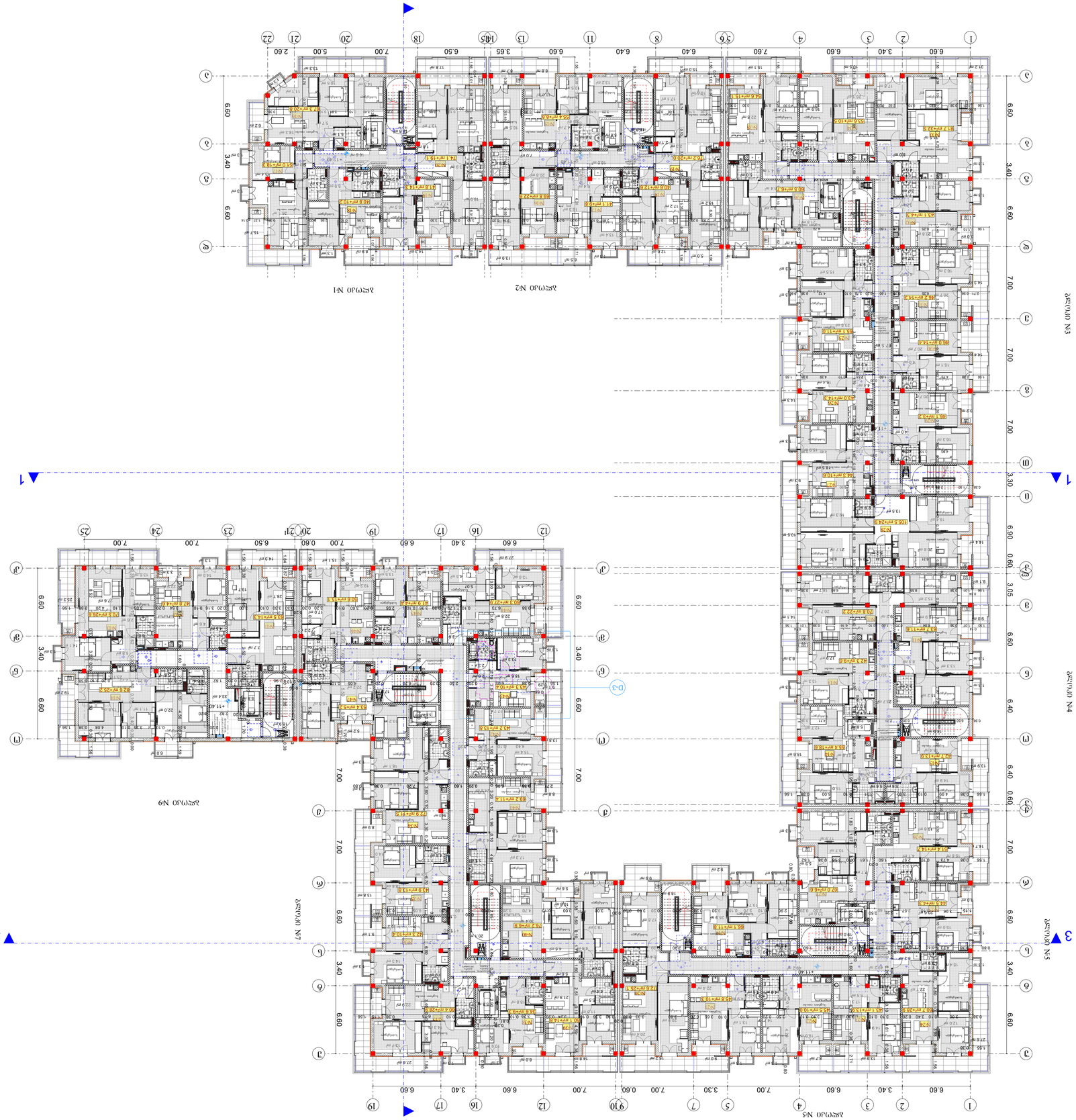

Экспликация помещений

Экспликация помещений (планировочные элементы) приведена на листах АР1, АР2, АР3, АР4, АР5, АР6, АР7, АР8, АР9.

Ведомость отделки помещений

Номер помещения	Наименование помещения	Потолок	Стены	Пол	Плинтус
1	Тамбур	ПВ-1	Керамогранит	Керамогранит	Керамогранит
2	Коридор	ПВ-1	Керамогранит	Керамогранит	Керамогранит
3	Санузел	ПВ-1	Керамогранит	Керамогранит	Керамогранит
4	Кладовая	ПВ-1	Керамогранит	Керамогранит	Керамогранит
5	Комната	ПВ-1	Керамогранит	Керамогранит	Керамогранит
6	Кухня	ПВ-1	Керамогранит	Керамогранит	Керамогранит
7	Лоджия	ПВ-1	Керамогранит	Керамогранит	Керамогранит
8	Балкон	ПВ-1	Керамогранит	Керамогранит	Керамогранит

Ведомость дверных проемов

Марка	Обозначение	Наименование	Кол.	Примечание
Д-1	ГОСТ 6629-88	Дверь деревянная, 900×2100 мм	12	
Д-2	ГОСТ 6629-88	Дверь деревянная, 800×2100 мм	8	
Д-3	ГОСТ 6629-88	Дверь деревянная, 700×2100 мм	4	
Д-4	ГОСТ 6629-88	Дверь деревянная, 600×2100 мм	2	
Д-5	ГОСТ 6629-88	Дверь деревянная, 1370×2100 мм	1	
Д-6	ГОСТ 6629-88	Дверь деревянная, 1200×2100 мм	1	
Д-7	ГОСТ 6629-88	Дверь деревянная, 1020×2100 мм	1	

Ведомость окон

Марка	Обозначение	Наименование	Кол.	Примечание
О-1	ГОСТ 30674-99	Окно ПВХ, 1500×1500 мм	6	
О-2	ГОСТ 30674-99	Окно ПВХ, 1200×1500 мм	4	
О-3	ГОСТ 30674-99	Окно ПВХ, 1500×1500 мм	2	
О-4	ГОСТ 30674-99	Окно ПВХ, 1200×1200 мм	2	
О-5	ГОСТ 30674-99	Окно ПВХ, 1500×1200 мм	1	
О-6	ГОСТ 30674-99	Окно ПВХ, 1500×1200 мм	1	
О-7	ГОСТ 30674-99	Окно ПВХ, 1500×1200 мм	1	

Ведомость перемычек

Марка	Обозначение	Наименование	Кол.	Примечание
1ПР-1	ГОСТ 948-2016	Перемычка 1ПР-1	14	
1ПР-2	ГОСТ 948-2016	Перемычка 1ПР-2	6	
1ПР-3	ГОСТ 948-2016	Перемычка 1ПР-3	4	
2ПР-1	ГОСТ 948-2016	Перемычка 2ПР-1	8	
2ПР-2	ГОСТ 948-2016	Перемычка 2ПР-2	2	

Ведомость ссылочных и прилагаемых документов

Обозначение	Наименование	Примечание
ГОСТ 6629-88	Двери деревянные. Технические условия	
ГОСТ 30674-99	Блоки оконные из поливинилхлоридных профилей. Технические условия	
ГОСТ 948-2016	Перемычки железобетонные для зданий и сооружений. Общие технические условия	
ГОСТ 21.501-2018	Правила выполнения рабочей документации архитектурных и конструктивных решений	
ГОСТ 21.110-2013	Спецификация оборудования, изделий и материалов	

Ведомость рабочих чертежей основного комплекта

Лист	Наименование	Примечание
1	Общие данные. Ведомости. Экспликация помещений	
2	План 1-го этажа. Оси 1–12	
3	План 1-го этажа. Оси 12–25	
4	План типового этажа. Оси 1–12	
5	План типового этажа. Оси 12–25	
6	План кровли	
7	Разрез 1–1	
8	Фасад 1–25	
9	Узлы. Спецификация элемент

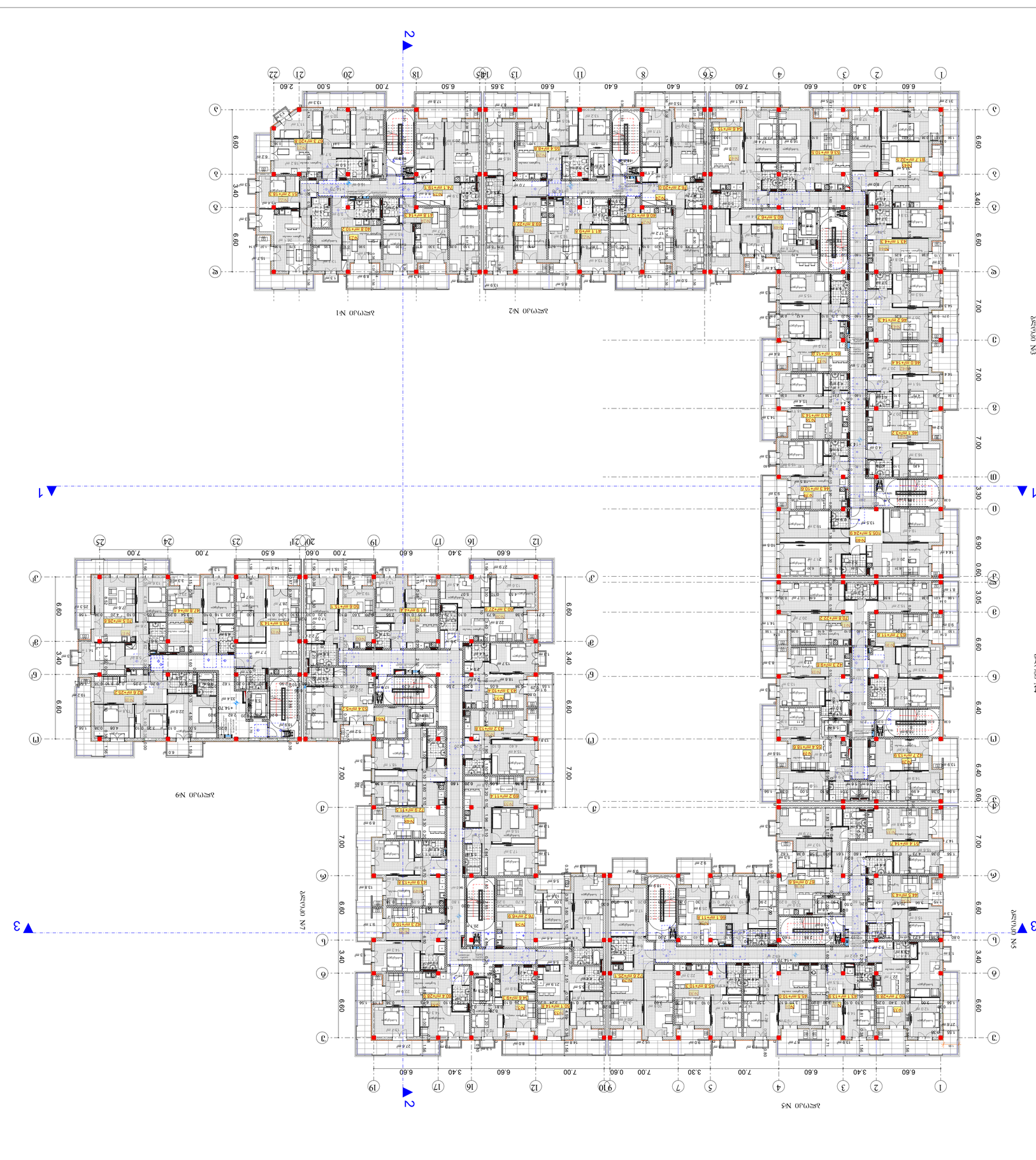

Общая пояснительная записка

Экземпляр №1

Разработан: 25.08.2023

Главный архитектор проекта: Ф.Ф. Шарафутдинов

Главный инженер проекта: Ф.Ф. Шарафутдинов

Архитектурно-планировочное решение жилых домов №1, №2, №3, №4, №5, №7, №9

Объемно-планировочные показатели

Количество этажей: 25

Количество секций: 10

Общая площадь квартир (с учетом коэффициента): 61 825,3 м²

Площадь квартир (без учета коэффициента): 46 825,3 м²

Количество квартир: 1-к - 0,5
2-к - 1,8
3 - 0,2

Экспликация квартир

Тип квартиры	Количество	Площадь (с коэффициентом), м²	Площадь (без коэффициента), м²
1-к	0,5	37,1	36,1
2-к	1,8	74,2	72,1
3	0,2	9,2	9,0
Этаж №1			
1-к	1	36,1	35,1
2-к	4	148,4	144,2
3	1	46,0	45,0
Этаж №2			
1-к	1	36,1	35,1
2-к	4	148,4	144,2
3	1	46,0	45,0
Этаж №3			
1-к	1	36,1	35,1
2-к	4	148,4	144,2
3	1	46,0	45,0
Этаж №4			
1-к	1	36,1	35,1
2-к	4	148,4	144,2
3	1	46,0	45,0
Этаж №5			
1-к	1	36,1	35,1
2-к	4	148,4	144,2
3	1	46,0	45,0
Этаж №9			
1-к	1	36,1	35,1
2-к	4	148,4	144,2
3	1	46,0	45,0
Итого			
1-к	5	180,5	175,5
2-к	20	741,8	721,0
3	4	184,0	180,0

Экспликация помещений квартир

Квартира №387 25.08.2023

Разработал (подпись) Ф.Ф. Шарафутдинов

Проверил (подпись) Ф.Ф. Шарафутдинов

Экспликация помещений квартир №1, №2, №3, №4, №5, №7, №9

Квартира 1-комнатная

Квартира 2-комнатная

Квартира 3-комнатная

Площадь квартиры (с коэффициентом): 36,1 м²

Площадь квартиры (без коэффициента): 35,1 м²

Площадь квартиры (с коэффициентом): 74,2 м²

Площадь квартиры (без коэффициента): 72,1 м²

Площадь квартиры (с коэффициентом): 46,0 м²

Площадь квартиры (без коэффициента): 45,0 м²

Площадь помещения: 1,14-16,008,073

Площадь квартиры (с коэффициентом) 1-комнатная 36,1 м²

Площадь квартиры (без коэффициента) 1-комнатная 35,1 м²

Площадь квартиры (с коэффициентом) 2-комнатная 74,2 м²

Площадь квартиры (без коэффициента) 2-комнатная 72,1 м²

Площадь квартиры (с коэффициентом) 3-комнатная 46,0 м²

Площадь квартиры (без коэффициента) 3-комнатная 45,0 м²

Общая площадь квартиры (с коэффициентом) 1-комнатная 36,1 м²

Общая площадь квартиры (без коэффициента) 1-комнатная 35,1 м²

Общая площадь квартиры (с коэффициентом) 2-комнатная 74,2 м²

Общая площадь квартиры (без коэффициента) 2-комнатная 72,1 м²

Общая площадь квартиры (с коэффициентом) 3-комнатная 46,0 м²

Общая площадь квартиры (без коэффициента) 3-комнатная 45,0 м²

Общая площадь квартиры (с коэффициентом) 1-комнатная 36,1 м² – 2644 м²

Общая площадь квартиры (без коэффициента) 1-комнатная – 70,7 м²

Площадь квартиры (с коэффициентом) 1-комнатная – 1836 м²

Площадь квартиры (без коэффициента) 1-комнатная – 1835 м²

Площадь квартиры (с коэффициентом) 1-комнатная – 1436 м²

Площадь квартиры (без коэффициента) 1-комнатная – 581 м²

CAD FILE

Экспликация помещений квартир.dwg Autocad версия 2010 и выше

Экспликация помещений квартир.pdf версия Adobe 9.0

Экспликация помещений квартир №1, №2, №3, №4, №5, №7, №9

Квартира 1-комнатная

Площадь квартиры (с коэффициентом) 1-комнатная 36,1 м² – 3026,0 м²

Площадь квартиры (без коэффициента) 1-комнатная – 774,0м²

Площадь квартиры (без коэффициента) 1-комнатная 335,7 м²

Этаж типовой

Квартира 2-комнатная

Площадь квартиры (с коэффициентом) 2-комнатная 74,2 м² – 2331 м²

Площадь квартиры (без коэффициента) 2-комнатная – 82,7 м²

Площадь квартиры (без коэффициента) 2-комнатная 412 м²

Квартира 3-комнатная

Площадь квартиры (с коэффициентом) 3-комнатная 46,0 м² – 689,6 м²

Площадь квартиры (без коэффициента) 3-комнатная – 161,8 м²

Площадь квартиры (без коэффициента) 3-комнатная 110,8 м²

Квартира 4-комнатная

Площадь квартиры (с коэффициентом) 4-комнатная 74,2 м² – 2744 м²

Площадь квартиры (без коэффициента) 4-комнатная – 79,9 м²

Площадь квартиры (без коэффициента) 4-комнатная 48,4 м²

Квартира 5-комнатная

Площадь квартиры (с коэффициентом) 5-комнатная 74,2 м² – 496,7 м²

Площадь квартиры (без коэффициента) 5-комнатная – 125,6 м²

Площадь квартиры (без коэффициента) 5-комнатная 92,9 м²

Квартира 7-комнатная

Площадь квартиры (с коэффициентом) 7-комнатная 74,2 м² – 742,3 м²

Площадь квартиры (без коэффициента) 7-комнатная – 183,5 м²

Площадь квартиры (без коэффициента) 7-комнатная 143,6 м²

Квартира 9-комнатная

Площадь квартиры (с коэффициентом) 9-комнатная 74,2 м² – 2644 м²

Площадь квартиры (без коэффициента) 9-комнатная – 70,7 м²

Площадь квартиры (без коэффициента) 9-комнатная 58,1 м²

Общая площадь квартиры (с коэффициентом) 1-комнатная 36,1 м² – 2644 м²

Общая площадь квартиры (без коэффициента) 1-комнатная – 70,7 м²

Площадь квартиры (без коэффициента) 1-комнатная 58,1 м²

Площадь квартиры (с коэффициентом) 1-комнатная 36,1 м² – 1436 м²

Площадь квартиры (без коэффициента) 1-комнатная – 581 м²

Площадь квартиры (без коэффициента) 1-комнатная 581 м²

Площадь квартиры (с коэффициентом) 1-комнатная 36,1 м² – 1836 м²

Площадь квартиры (без коэффициента) 1-комнатная – 1835 м²

Площадь квартиры (без коэффициента) 1-комнатная 1435 м²

Площадь квартиры (с коэффициентом) 1-комнатная 36,1 м² – 2644 м²

Площадь квартиры (без коэффициента) 1-комнатная – 70,7 м²

Площадь квартиры (без коэффициента) 1-комнатная 58,1

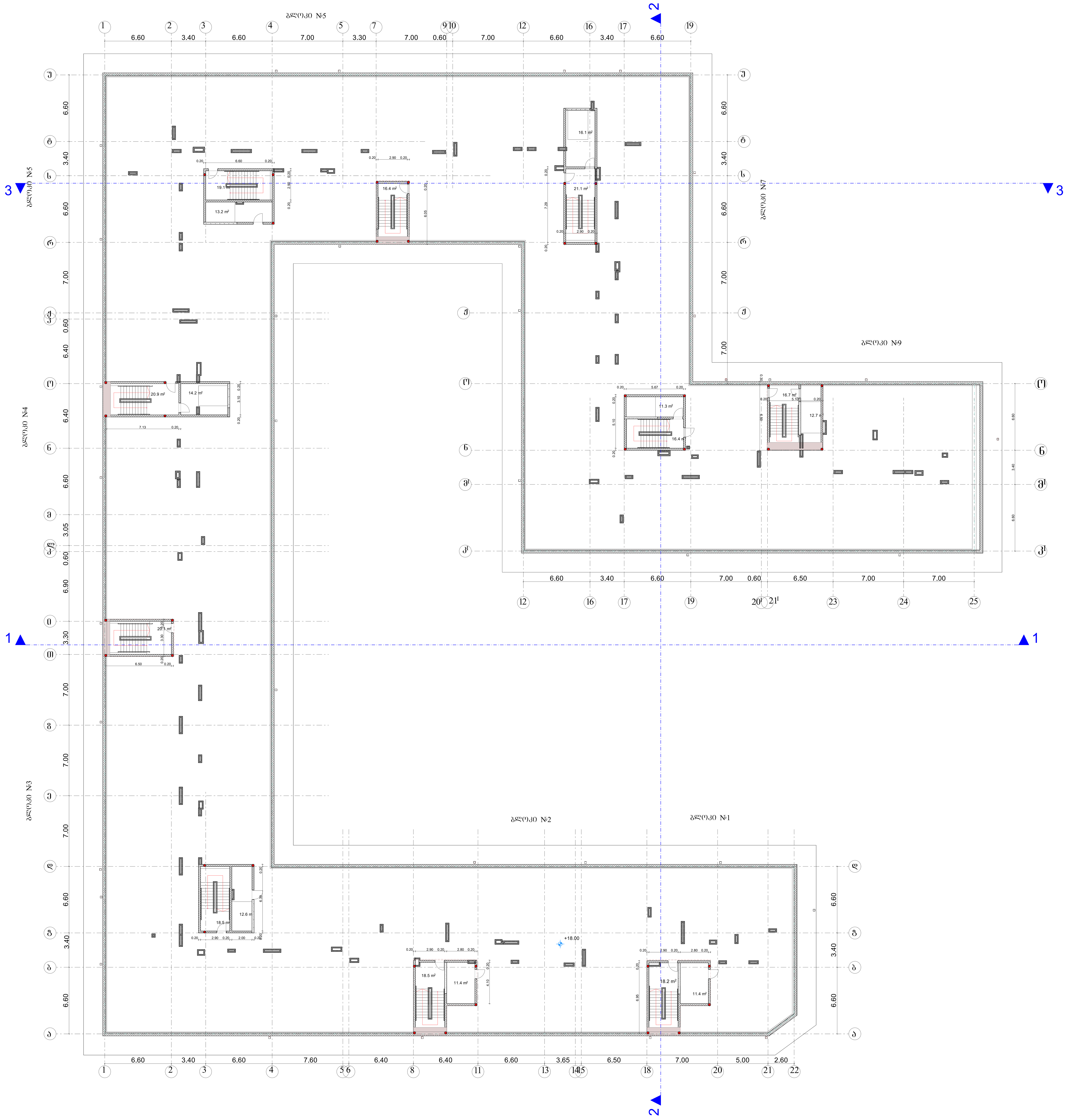

პირობითი ნიშნები

მისაწვდომი სვლაგეზი

მოსატრიალებელი სივრცეები

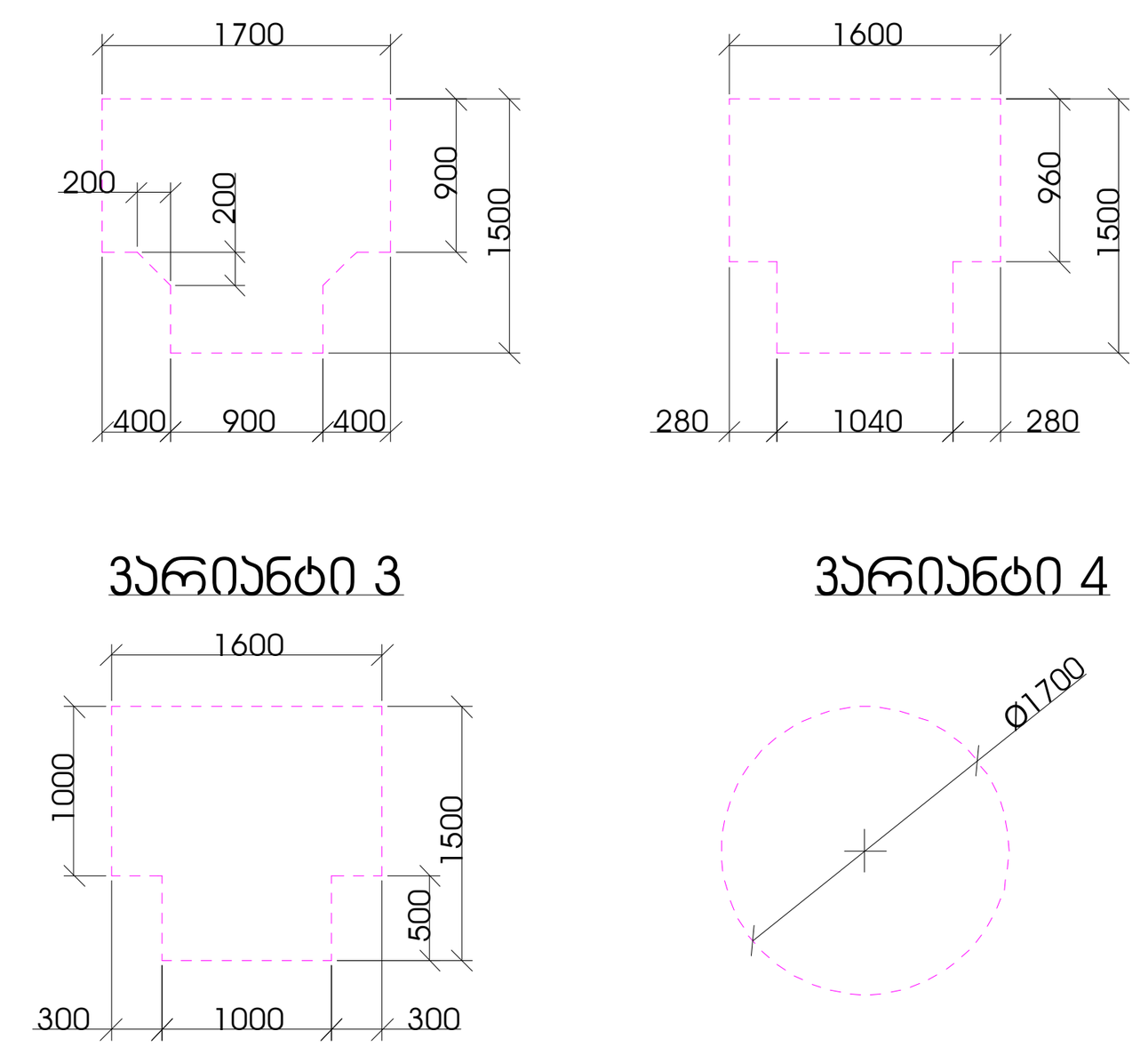

კარის წინ თავისუფალი სივრცე

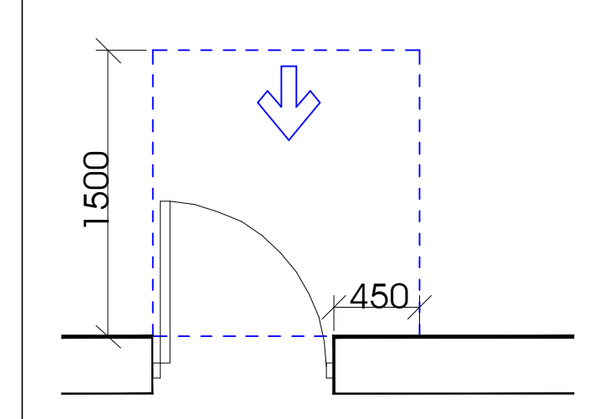
თავისუფალი სივრცე კართან მანევრირებისთვის
- ანჯამიანი კარი
წინიდან მისაწვდომი - გამოწევით გაღება

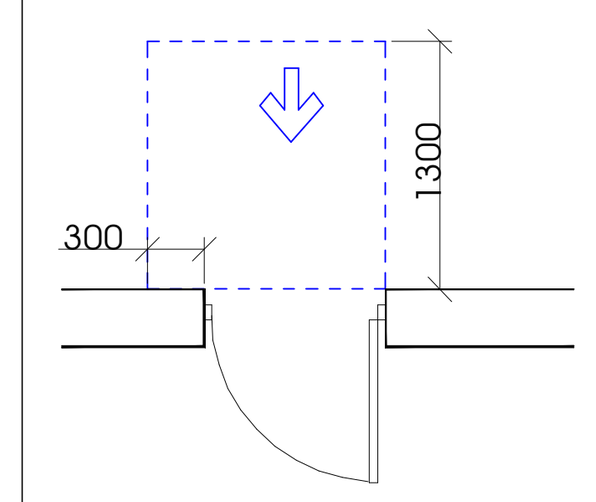
თავისუფალი სივრცე კართან მანევრირებისთვის
- ანჯამიანი კარი
წინიდან მისაწვდომი - მიწოლით გაღება

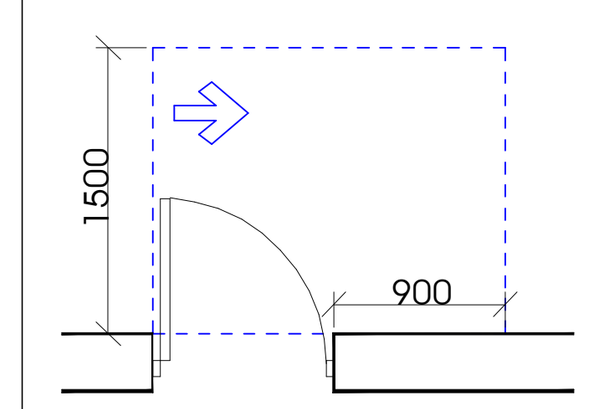
თავისუფალი სივრცე კართან მანევრირებისთვის
- ანჯამიანი კარი
ანჯამის მხრიდან მისაწვდომი - გამოწევით გაღება

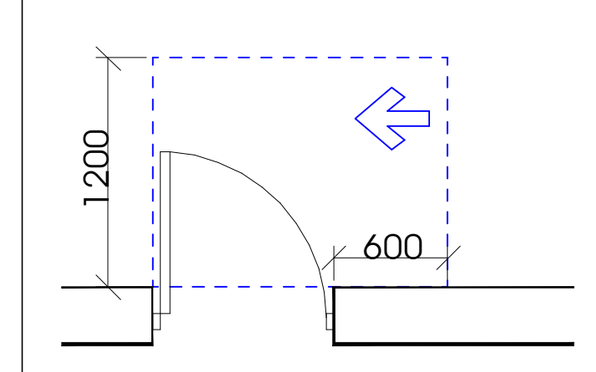
თავისუფალი სივრცე კართან მანევრირებისთვის
- ანჯამიანი კარი
საკეტის მხრიდან მისაწვდომი - გამოწევით გაღება

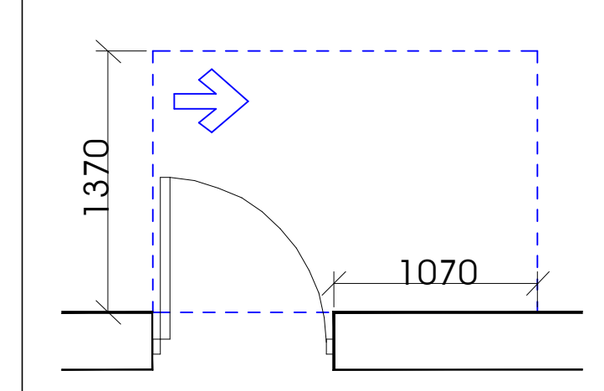
თავისუფალი სივრცე კართან მანევრირებისთვის
- ანჯამიანი კარი
ანჯამის მხრიდან მისაწვდომი - გამოწევით გაღება

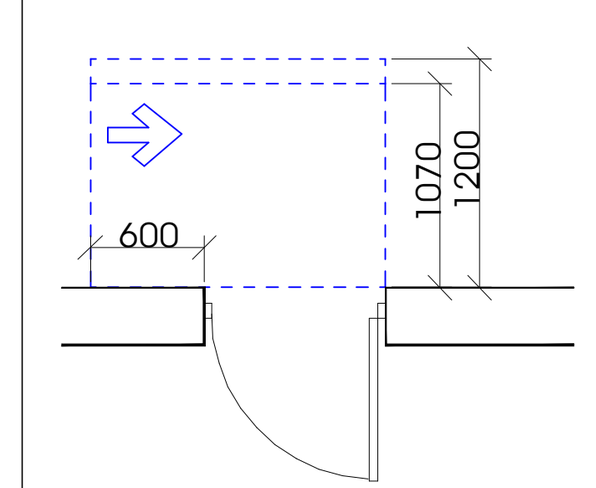
თავისუფალი სივრცე კართან მანევრირებისთვის
- ანჯამიანი კარი
საკეტის მხრიდან მისაწვდომი - მიწოლით გაღება
120 მინ. თუ მოწყობილია მიმხურავი

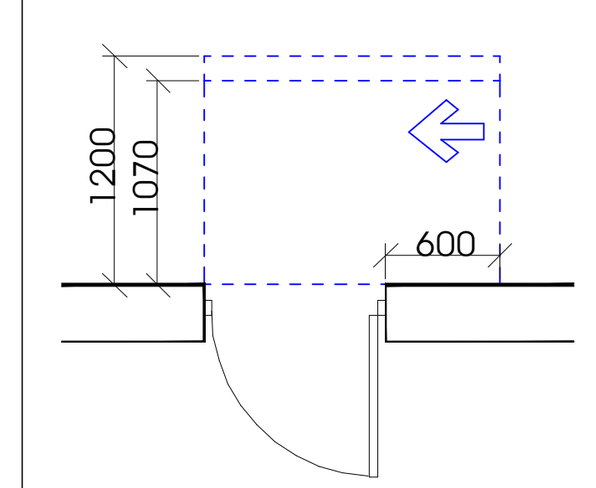
თავისუფალი სივრცე კართან მანევრირებისთვის
- ანჯამიანი კარი
ანჯამის მხრიდან მისაწვდომი - მიწოლით გაღება
120 მინ. თუ მოწყობილია მიმხურავი

შენიშვნები

1. იატაკის ზედაპირები მოეწყობა ისე, რომ იქნება მდგრადი, მყარი და არასრიალა.

შ.პ.ს. "დმ სტუდია"

შეთანხმებული ბრბ-ს ბრძანება:

ბრძანება №387 25.08.2023

საპროექტო ობიექტი

მრავალბინიანი საცხოვრებელი კომპლექსი
შენობა N1 (ბლოკები N1, N2, N3, №4, №5, №7, №9)

ახალი მშენებლობა

საპროექტო ობიექტის მისამართი

ქ.თბილისი,
ლისის ტბის მიმდებარედ

საკადასტრო კოდი: 01.14.16.008.073

მიწის ნაკვეთის ფართობი: 46 825კვ.მ

ფუნქციური ზონა: სზ-5

ტერიტორიულ-სტრუქტურული ზონა:

პერიფერიული ზონა (პზ)

დადგენილი განაშენიანების რეგულირების პარამეტრები:

კ1 - 0.5
კ2 - 1.8
კ3 - 0.2

შენობა 1

კიბის უჯრედის და სადარბაზოს ფართობი – 288.8 მ²
მათ შორის:

ბლოკი 1
კიბის უჯრედის და სადარბაზოს ფართობი – 29.6 მ²

ბლოკი 2
კიბის უჯრედის და სადარბაზოს ფართობი – 29.9 მ²

ბლოკი 3
კიბის უჯრედის და სადარბაზოს ფართობი – 51.2 მ²

ბლოკი 4
კიბის უჯრედის და სადარბაზოს ფართობი – 35.1 მ²

ბლოკი 5
კიბის უჯრედის და სადარბაზოს ფართობი – 48.7 მ²

ბლოკი 7
კიბის უჯრედის და სადარბაზოს ფართობი – 64.9 მ²

ბლოკი 9
კიბის უჯრედის და სადარბაზოს ფართობი – 29.4 მ²

CAD FILE
შესრულებულია ArchiCad ფაილში და წარმოდგენილია PDF ფაილის სახით

დამკვეთი:
შპს. "არქტური ლისი"
ID ნომერი: 426138271

არქიტექტორები:	ხელმოწერა
მ. ნიკოლაიშვილი	
თ. კოშაძე	
ნ. კოშაძე	
მ. ბახტაძე	
გ. დავითაია	

ლიფტის სამანქანოს გეგმა
18.00 ნიშნულზე

აე-107-მ

ფორმატი A-1 მ 1:100

D-1

ბლოკი 2, ბინა №4.

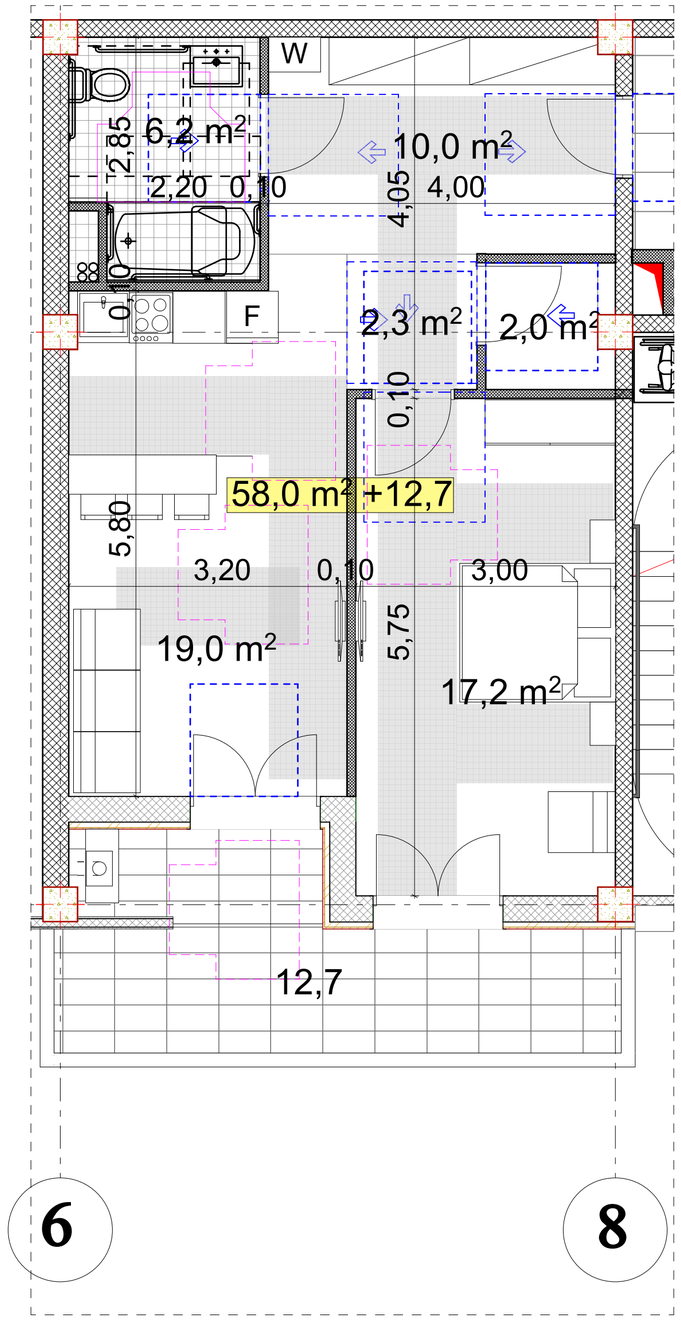

მასშტაბი: 1:50

შ.პ.ს. "დმ სტუდია"

შეთანხმებული ბრბ-ს ბრძანება:

ბრძანება №387 25.08.2023

საპროექტო ობიექტი
მრავალბინიანი საცხოვრებელი კომპლექსი
შენობა N1 (ბლოკები N1, N2, N3, N4, N5, N7, N9)

ახალი მშენებლობა

საპროექტო ობიექტის მისამართი

ქ.თბილისი,
ლისის ტბის მიმდებარედ

საკადასტრო კოდი: 01.14.16.008.073

მიწის ნაკვეთის ფართობი: 46 825კვ.მ

შუნქციური ზონა: სზ-5

ტერიტორიულ-სტრუქტურული ზონა:

პერიფერიული ზონა (პზ)

დადგენილი განაშენიანების რეგულირების პარამეტრები:

კ1 - 0.5
კ2 - 1.8
კ3 - 0.2

CAD FILE:
შესრულებულია ArchiCad ფაილში და წარმოდგენილია PDF ფაილის სახით

დამკვეთი:

შპს. "არქტური ლისი"
ID ნომერი: 426138271

არქიტექტორები:
მ. ნიკოლაიშვილი
თ. კოშაძე
ნ. კოშაძე
მ. ბახტაძე
ბ. დავითაია

„ა“ ტიპის საცხოვრებელი ერთეული

აე-400-მ

ფორმატი A-2

D-2

ბლოკი 7, ბინა №4.

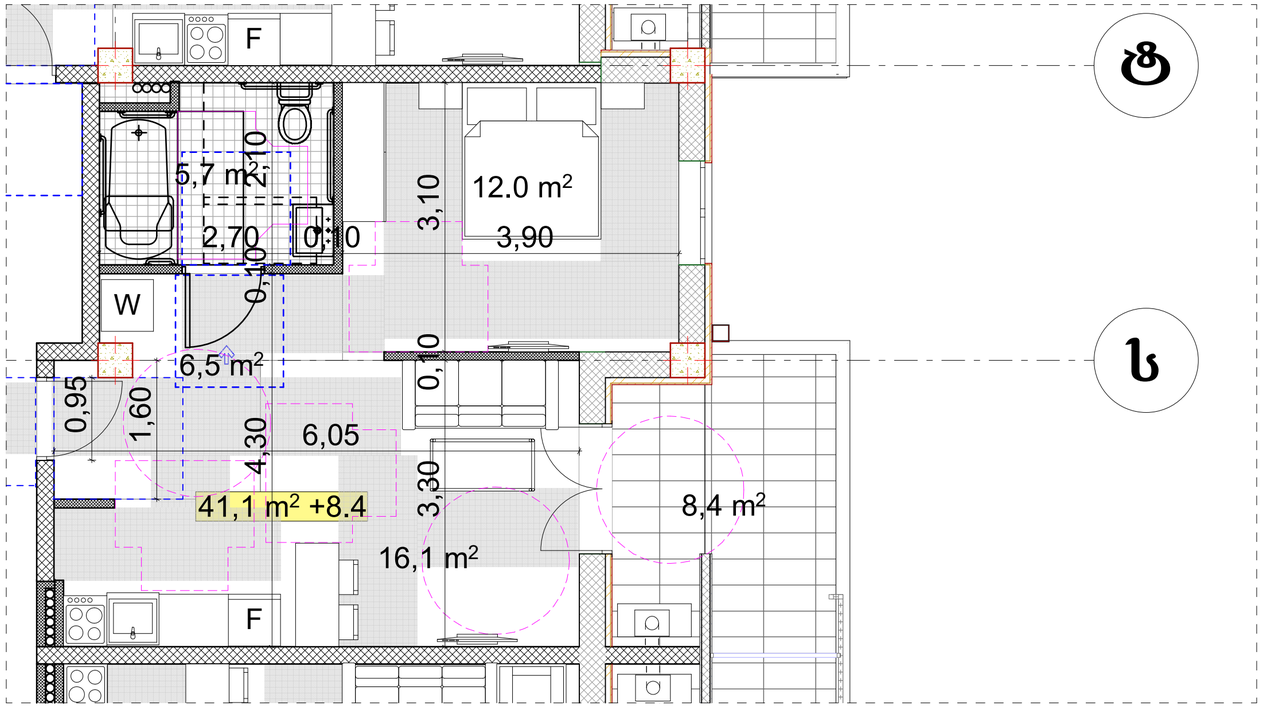

მასშტაბი: 1:50

შ.პ.ს. "დმ სტუდია"

შეთანხმებული ბრბ-ს ბრძანება:

ბრძანება №387 25.08.2023

საპროექტო ობიექტი
მრავალბინიანი საცხოვრებელი კომპლექსი
შენობა N1 (ბლოკები N1, N2, N3, N4, N5, N7, N9)

ახალი მშენებლობა

საპროექტო ობიექტის მისამართი

ქ.თბილისი,
ლისის ტბის მიმდებარედ

საკადასტრო კოდი: 01.14.16.008.073

მიწის ნაკვეთის ფართობი: 46 825კვ.მ

შუნქციური ზონა: სზ-5

ტერიტორიულ-სტრუქტურული ზონა:

პერიფერიული ზონა (პზ)

დადგენილი განაშენიანების რეგულირების პარამეტრები:

კ1 - 0.5
კ2 - 1.8
კ3 - 0.2

CAD FILE:
შესრულებულია ArchiCad შაილში და წარმოდგენილია PDF შაილის სახით

დამკვეთი:

შპს. "არქტური ლისი"
ID ნომერი: 426138271

არქიტექტორები:
მ. ნიკოლაიშვილი
თ. კოშაძე
ნ. კოშაძე
მ. ბახტაძე
გ. დავითაია

„ა“ ტიპის საცხოვრებელი ერთეული

ა0-401-მ

ფორმატი A-2

D-3

ბლოკი 7, ბინა №15; 29; 43.

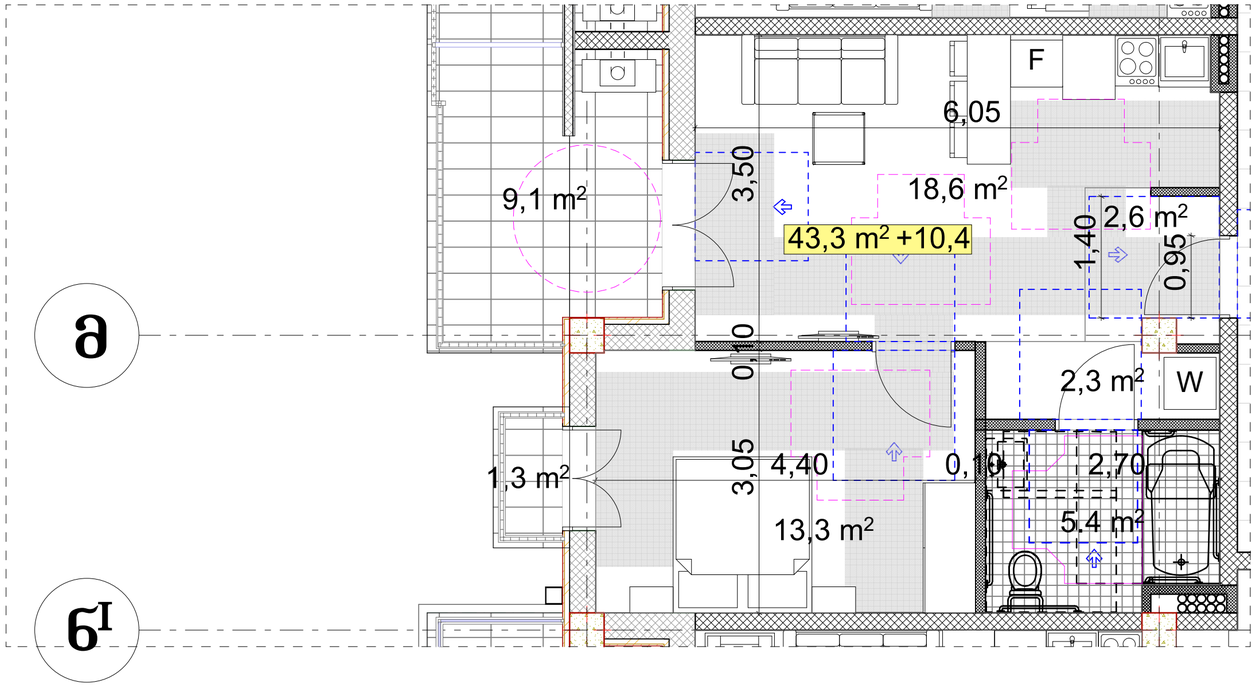

მასშტაბი: 1:50

შ.პ.ს. "დმ სტუდია"

შეთანხმებული ბრბ-ს ბრძანება:

ბრძანება №387 25.08.2023

საპროექტო ობიექტი
მრავალბინიანი საცხოვრებელი კომპლექსი
შენობა N1 (ბლოკები N1, N2, N3, N4, N5, N7, N9)

ახალი მშენებლობა

საპროექტო ობიექტის მისამართი

ქ.თბილისი,
ლისის ტბის მიმდებარედ

საკადასტრო კოდი: 01.14.16.008.073

მიწის ნაკვეთის ფართობი: 46 825კვ.მ

ფუნქციური ზონა: სზ-5

ტერიტორიულ-სტრუქტურული ზონა:

პერიფერიული ზონა (პზ)

დადგენილი განაშენიანების რეგულირების პარამეტრები:

კ1 - 0.5
კ2 - 1.8
კ3 - 0.2

CAD FILE:
შესრულებულია ArchiCad ფაილში და წარმოდგენილია PDF ფაილის სახით

დამკვეთი:

შპს. "არქტური ლისი"
ID ნომერი: 426138271

არქიტექტორები:
მ. ნიკოლაიშვილი
თ. კოშაძე
ნ. კოშაძე
მ. ბახტაძე
ბ. დავითაია

„ა“ ტიპის საცხოვრებელი ერთეული

აე-402-მ

ფორმატი A-2

მისაწვდომი ტუალეტი საოფისე და სავაჭრო სივრცეში

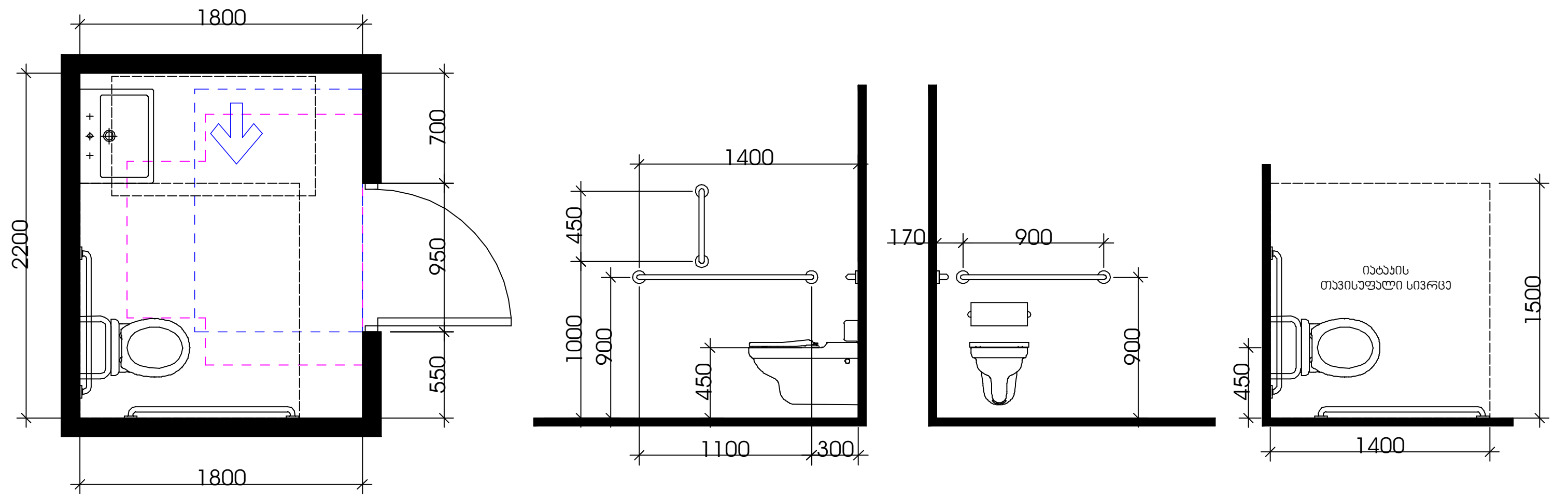

თავისუფალი სივრცე კართან მანევრირებისთვის
ანჯამიანი კარი
საკეტის მხრიდან მისაწვდომი - მიწოლით გაღება

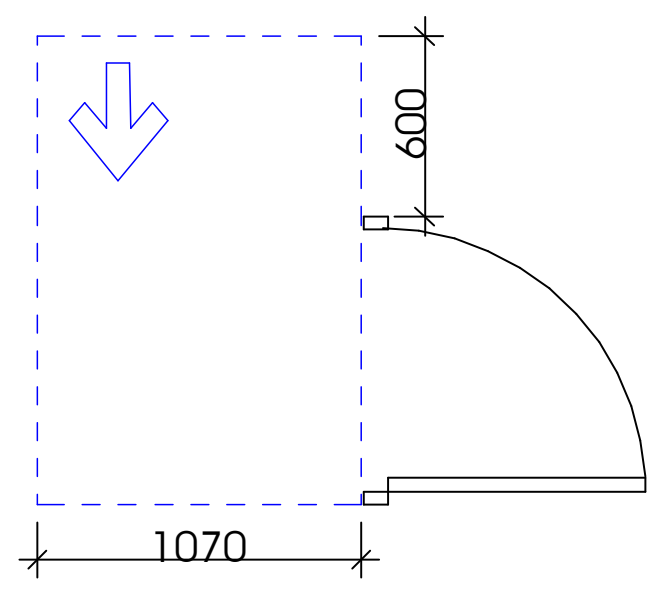

T ფორმის მოსატრიალებელი სივრცე
ვარიანტი 3

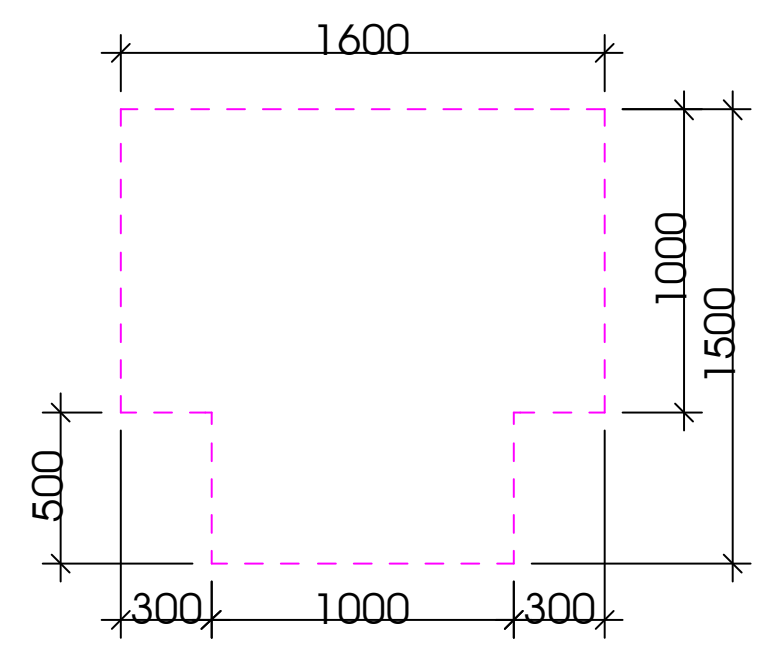

ხელსაბანის მდებარეობა

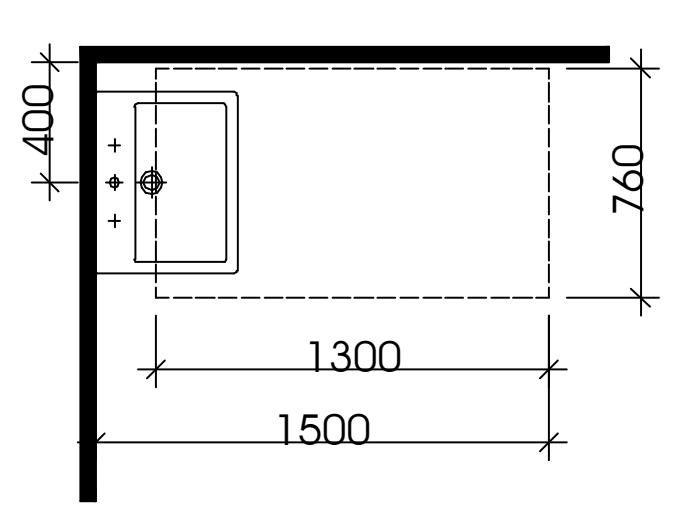

თავისუფალი სივრცე ფეხის ფალანგისთვის

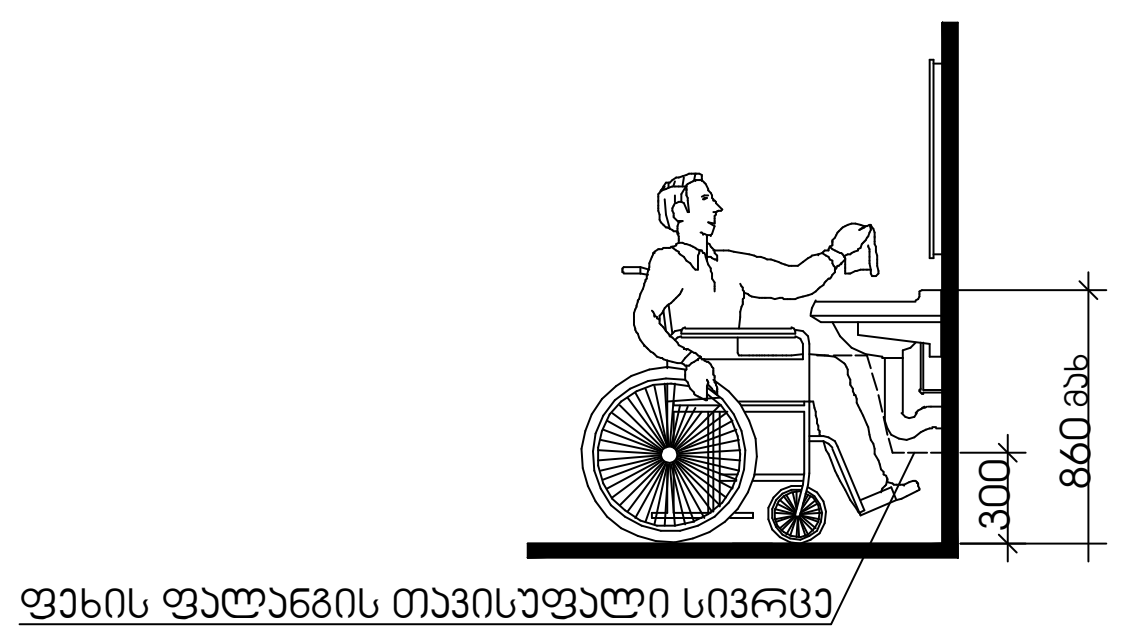

ფეხის ფალანგის თავისუფალი სივრცე

სალაროს დახლი

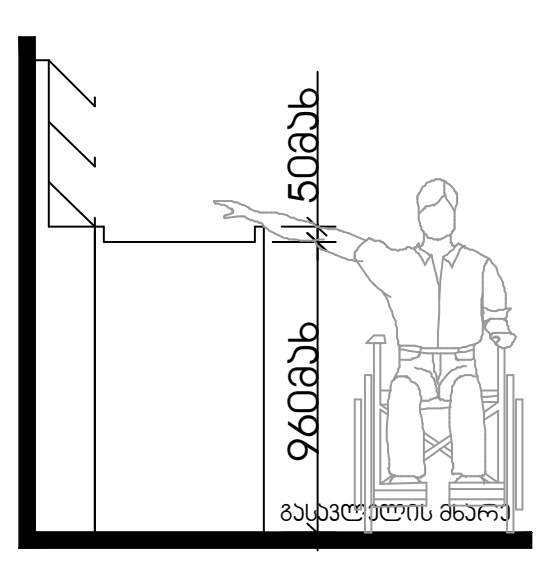

მისაწვდომი ტუალეტი "ა" ტიპის ერთეულში

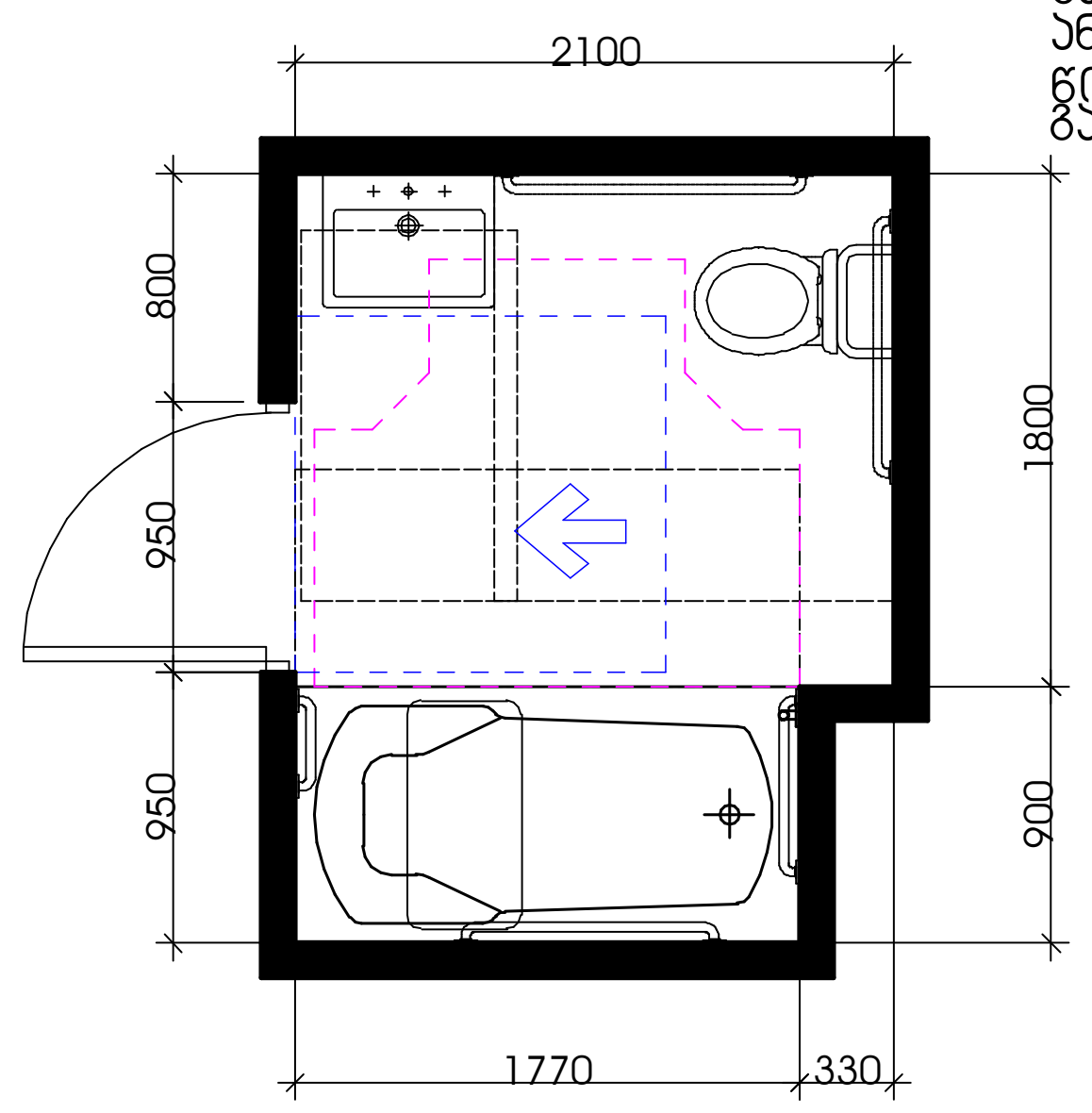

თავისუფალი სივრცე კართან მანევრირებისთვის
ანჯამიანი კარი
წინიდან მისაწვდომი - მიწოლით გაღება

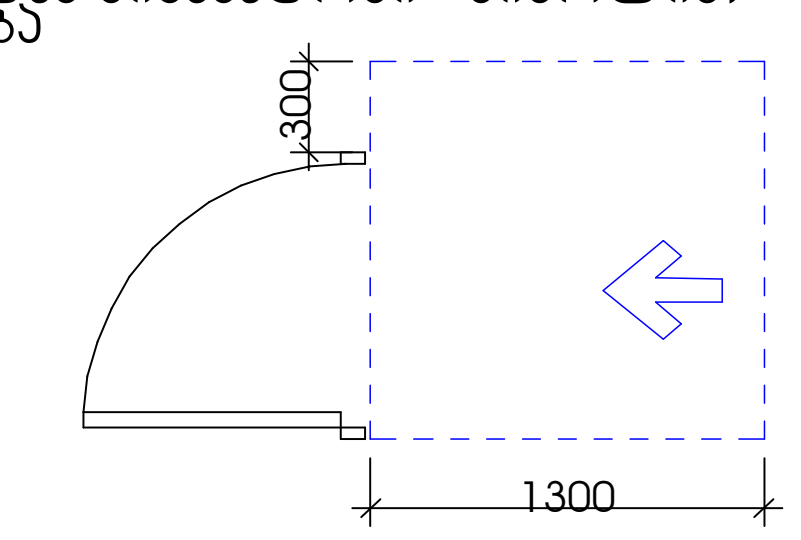

T ფორმის მოსატრიალებელი სივრცე
ვარიანტი 1

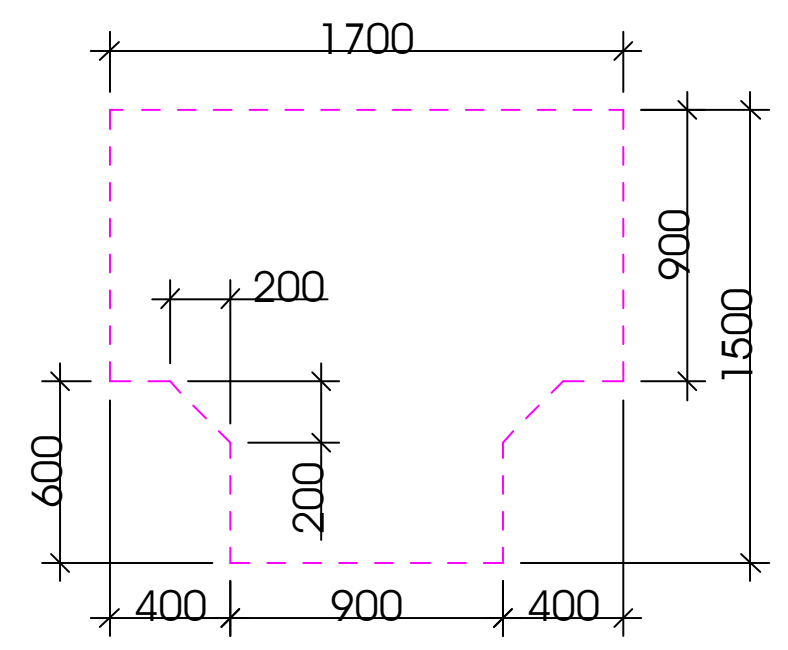

უნიტაზის და ხელმოსაჭიდი ძელების (საჭიროების შემხვევაში) მდებარეობა

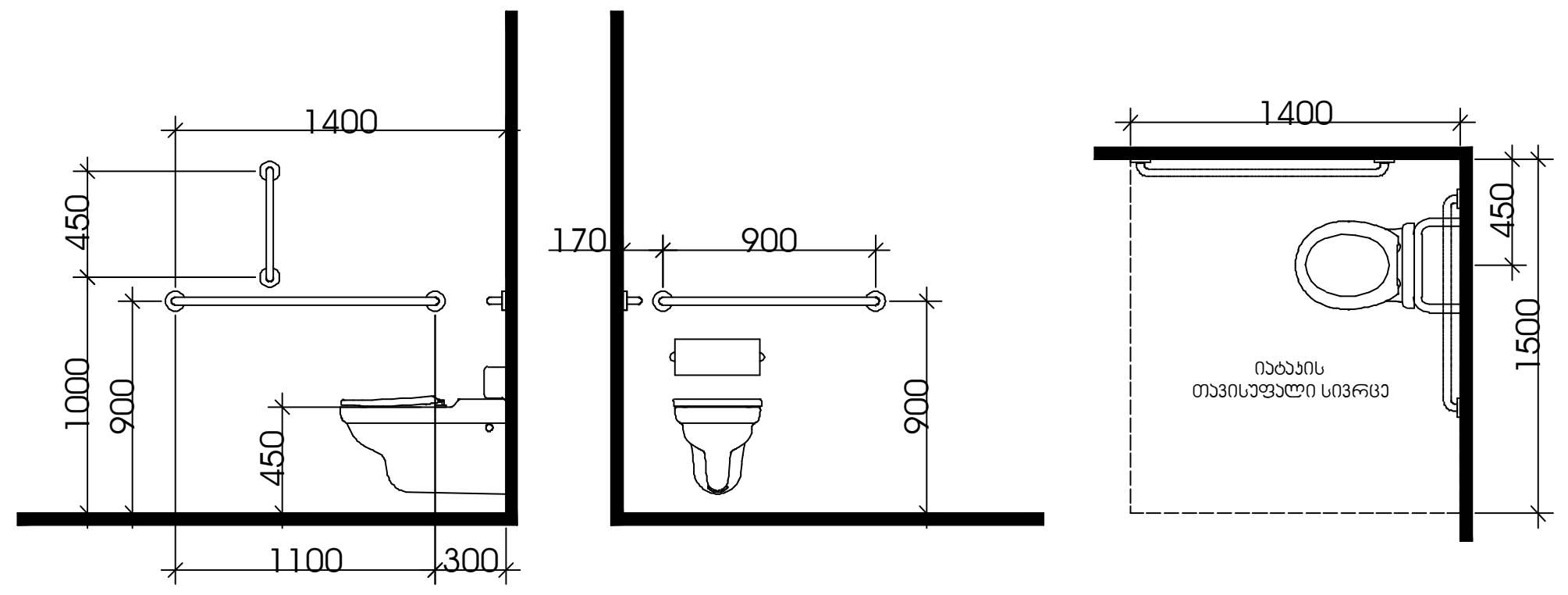

დასაჯდომის მქონე აბაზანა ხელმოსაჭიდი ძელებით

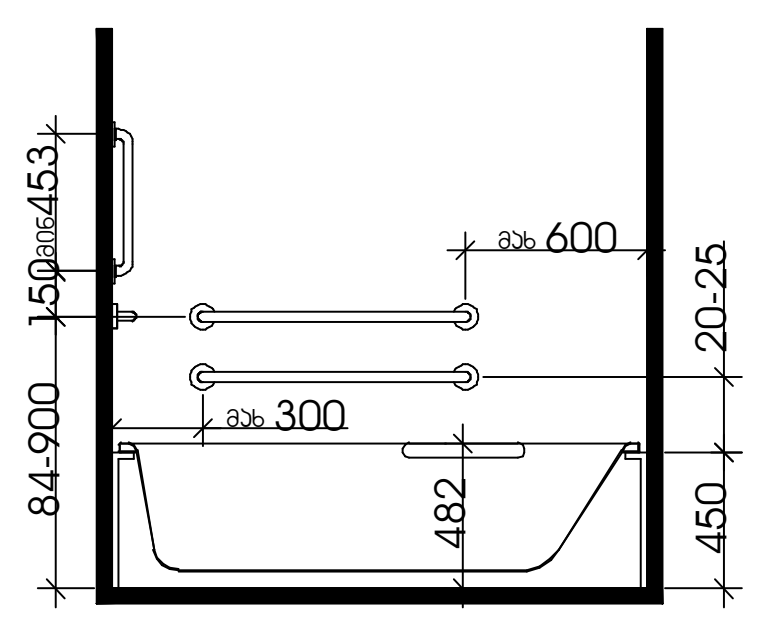

ხელსაბანის მდებარეობა

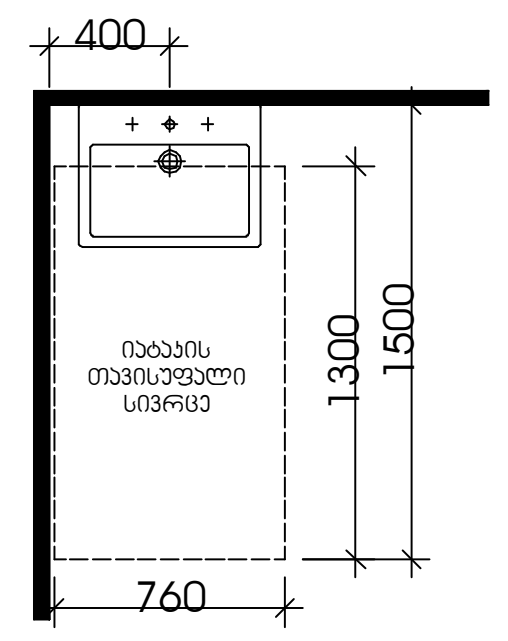

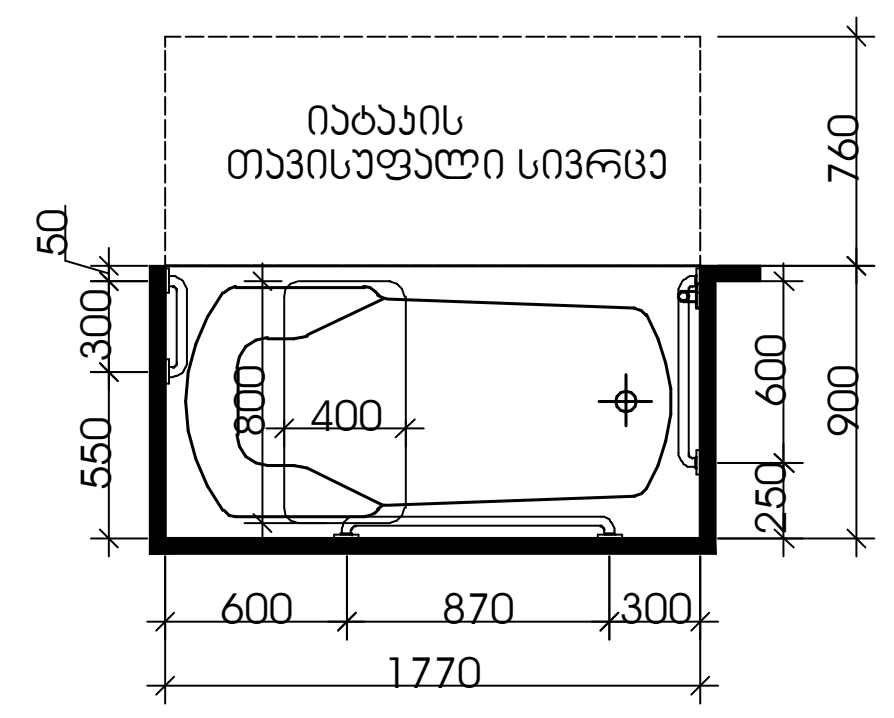

თავისუფალი სივრცე ფეხის ფალანგისთვის

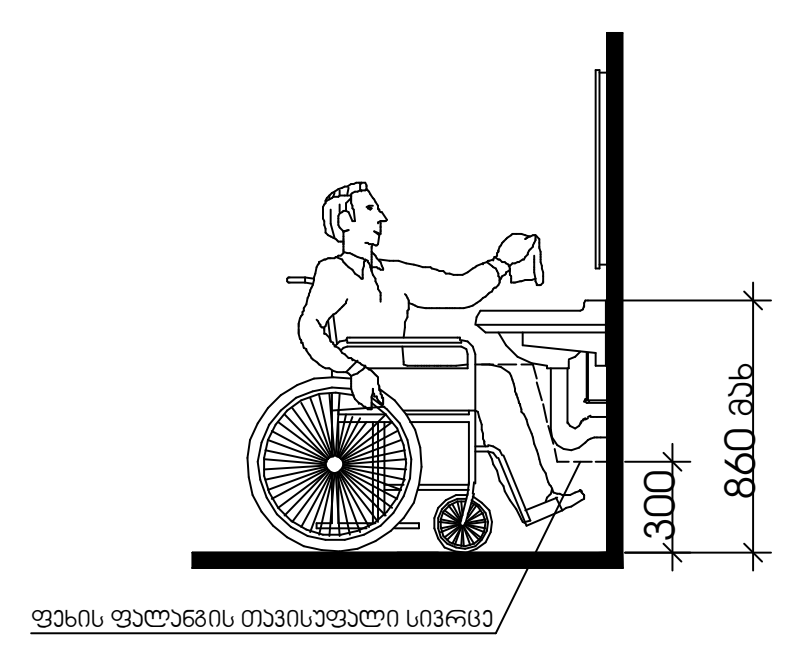

მასშტაბი: 1:50

შენიშვნები:

"ა" ტიპის ერთეულში ხელმოსაჭიდი ძელები დამაგრდება საჭიროების შემთხვევაში

შ.პ.ს. "დმ სტუდია"

შეთანხმებული გრბ-ს ბრძანება:

ბრძანება №387 25.08.2023

საპროექტო ობიექტი
მრავალბინიანი საცხოვრებელი კომპლექსი
შენობა N1 (ბლოკები N1, N2, N3, N4, N5, N7, N9)
ახალი მშენებლობა

საპროექტო ობიექტის მისამართი
ქ.თბილისი,
ლისის ტბის მიმდებარედ

საკადასტრო კოდი: 01.14.16.008.073

მიწის ნაკვეთის ფართობი: 46 825კვ.მ

ფუნქციური ზონა: სზ-5

ტერიტორიულ-სტრუქტურული ზონა:

პერიფერიული ზონა (პზ)

დადგენილი განაშენიანების რეგულირების პარამეტრები:

კ1 - 0.5
კ2 - 1.8
კ3 - 0.2

CAD FILE:
შესრულებულია ArchiCad ფაილში და წარმოდგენილია PDF ფაილის სახით

დამკვეთი:
შპს. "არქტური ლისი"
ID ნომერი: 426138271

არქიტექტორები:
მ. ნიკოლაიშვილი
თ. კოშაძე
ნ. კოშაძე
მ. ბახტაძე
გ. დავითაია

მისაწვდომი ტუალეტები

აე-403-მ

ფორმატი A-2

ორმხრივი კავშირის გამოყენების წესები, ნიშანი უნდა გაიკრას თავშესაფრის ფართობებთან

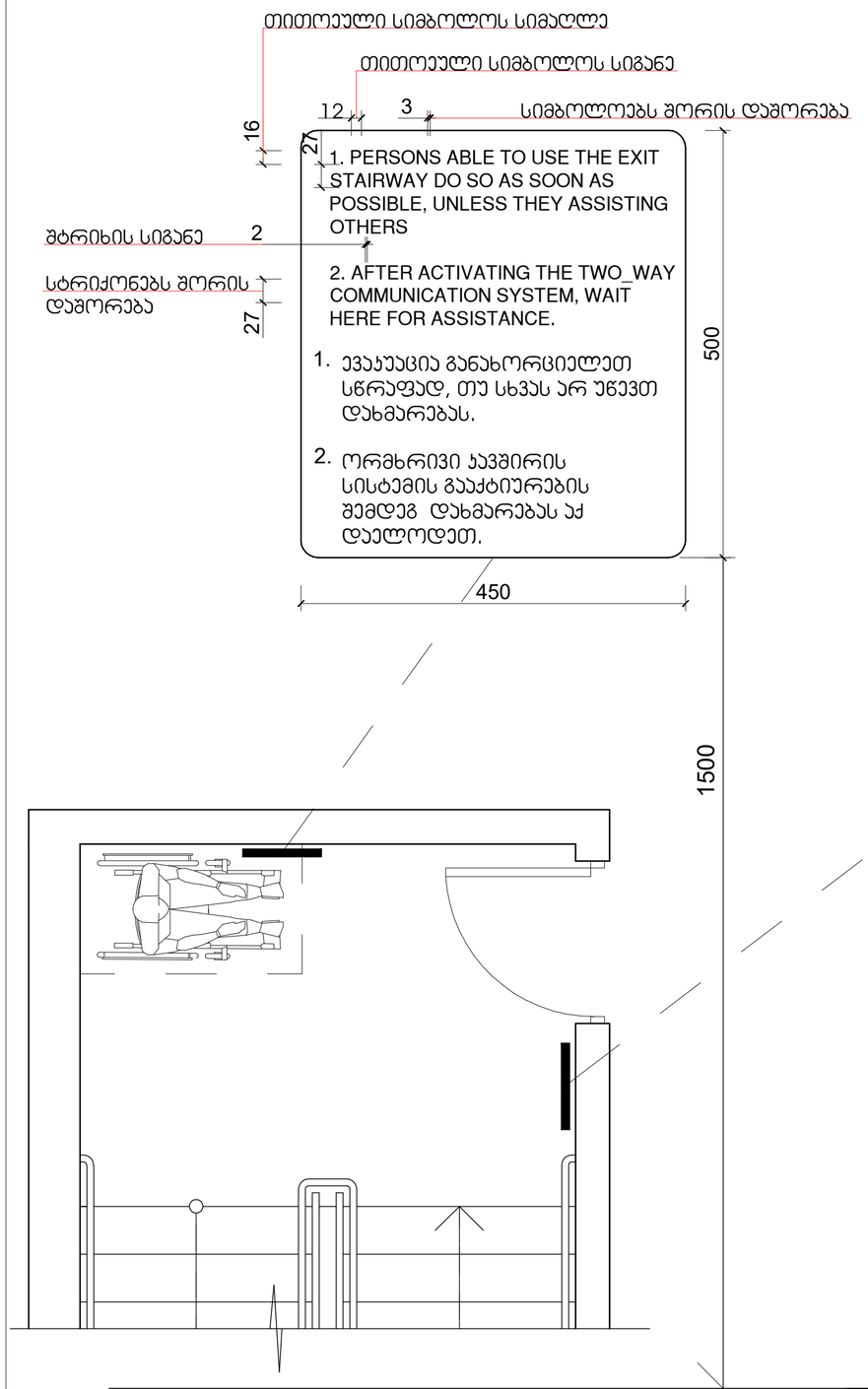

გზა-ჯიბის ამოსაცნობის ნიშანი, გზა-ჯიბის საზღვრებში, დერეფანში გამავალი ჯარის საექტის მომიჯნავედ

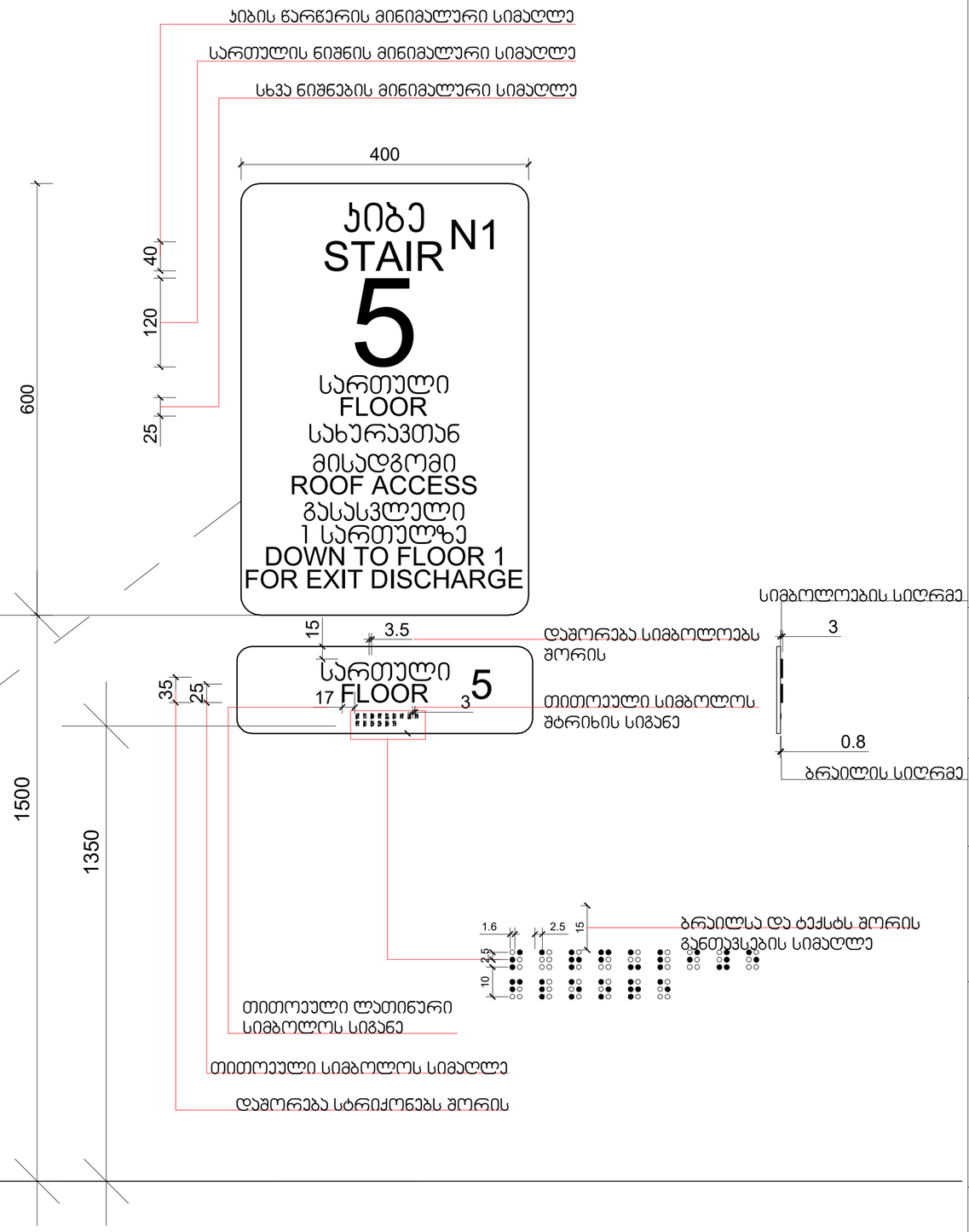

მასშტაბი: 1 : 5

შ.პ.ს. "დმ სტუდია"

შეთანხმებული ბრბ-ს ბრძანება:

ბრძანება №387 25.08.2023

საპროექტო ობიექტი
მრავალბინიანი საცხოვრებელი კომპლექსი
შენობა N1 (ბლოკები N1, N2, N3, N4, N5, N7, N9)
ახალი მშენებლობა

საპროექტო ობიექტის მისამართი
ქ.თბილისი,
ლისის ტბის მიმდებარედ

საკადასტრო კოდი: 01.14.16.008.073

მიწის ნაკვეთის ფართობი: 46 825კვ.მ

ფუნქციური ზონა: სზ-5

ტერიტორიულ-სტრუქტურული ზონა:

პერიფერიული ზონა (პზ)

დადგენილი განაშენიანების რეგულირების პარამეტრები:

კ1 - 0.5
კ2 - 1.8
კ3 - 0.2

CAD FILE:
შესრულებულია ArchiCad ფაილში და წარმოდგენილია PDF ფაილის სახით

დამკვეთი:
შპს. "არქტური ლისი"
ID ნომერი: 426138271

არქიტექტორები:
მ. ნიკოლაიშვილი
თ. კოშაძე
ნ. კოშაძე
მ. ბახტაძე
გ. დავითაია

ნიშნები

ა0-404-მ

ფორმატი A-2

ნიშანი ჰიქტოგრამებით, ამობურცული ნიშნებით და ბრაილით
განთავსდება
მისაწვდომ ტუალეტებთან კარის მომიჯნავედ

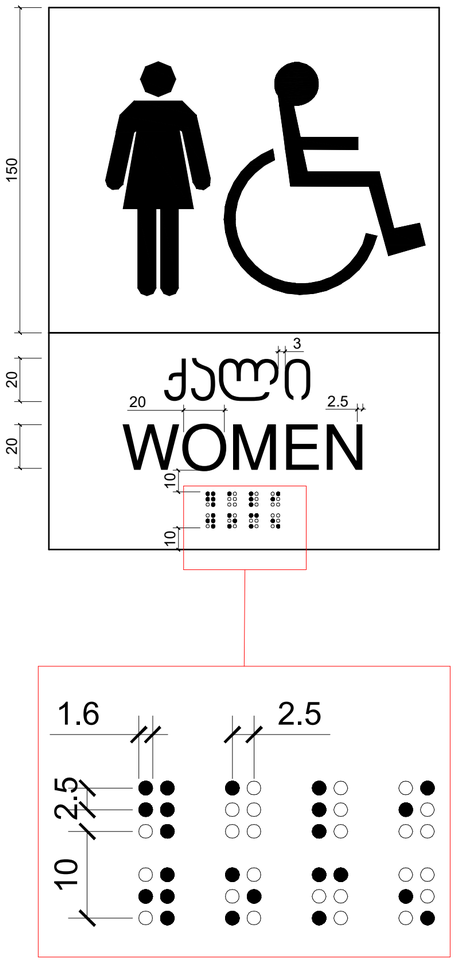

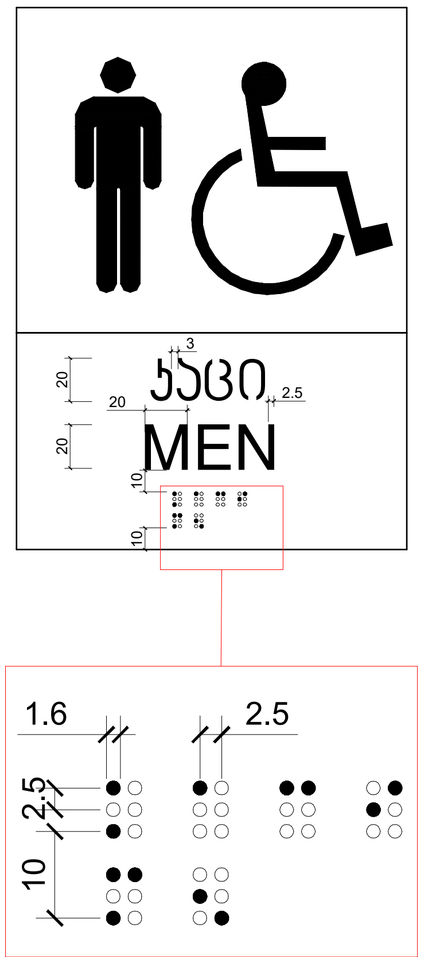

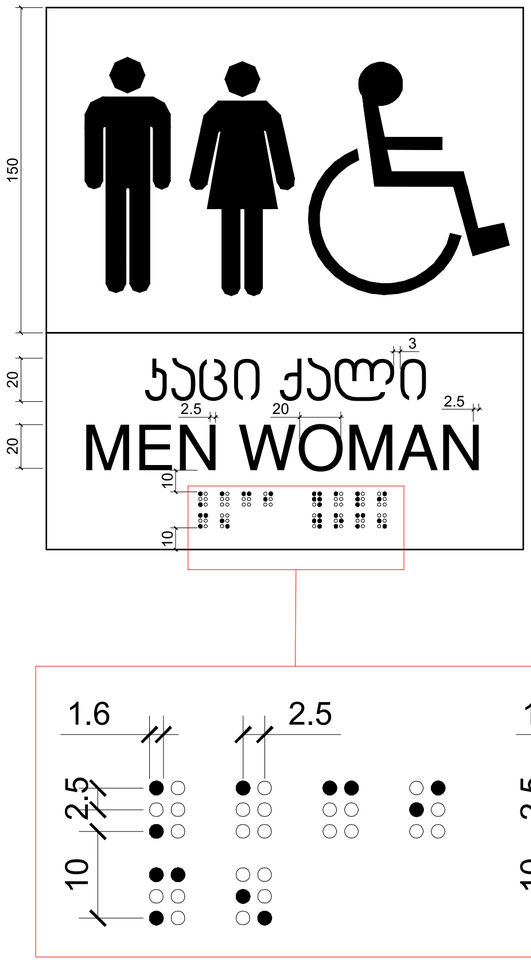



მასშტაბი: 1 : 2

შ.პ.ს. "დმ სტუდია"

შეთანხმებული ბრბ-ს ბრძანება:

ბრძანება №387 25.08.2023

საპროექტო ობიექტი
მრავალბინიანი საცხოვრებელი კომპლექსი
შენობა N1 (ბლოკები N1, N2, N3, N4, N5, N7, N9)
ახალი მშენებლობა

საპროექტო ობიექტის მისამართი
ქ.თბილისი,
ლისის ტბის მიმდებარედ

საკადასტრო კოდი: 01.14.16.008.073

მიწის ნაკვეთის ფართობი: 46 825კვ.მ

ფუნქციური ზონა: სზ-5

ტერიტორიულ-სტრუქტურული ზონა:

პერიფერიული ზონა (პზ)

დადგენილი განაშენიანების რეგულირების პარამეტრები:

კ1 - 0.5
კ2 - 1.8
კ3 - 0.2

CAD FILE:
შესრულებულია ArchiCad ფაილში და წარმოდგენილია PDF ფაილის სახით

დამკვეთი:
შპს. "არქტური ლისი"
ID ნომერი: 426138271

არქიტექტორები:
მ. ნიკოლაიშვილი
თ. კოშაძე
ნ. კოშაძე
მ. ბახტაძე
გ. დავითაია

ნიშნები

ა0-405-მ

ფორმატი A-2

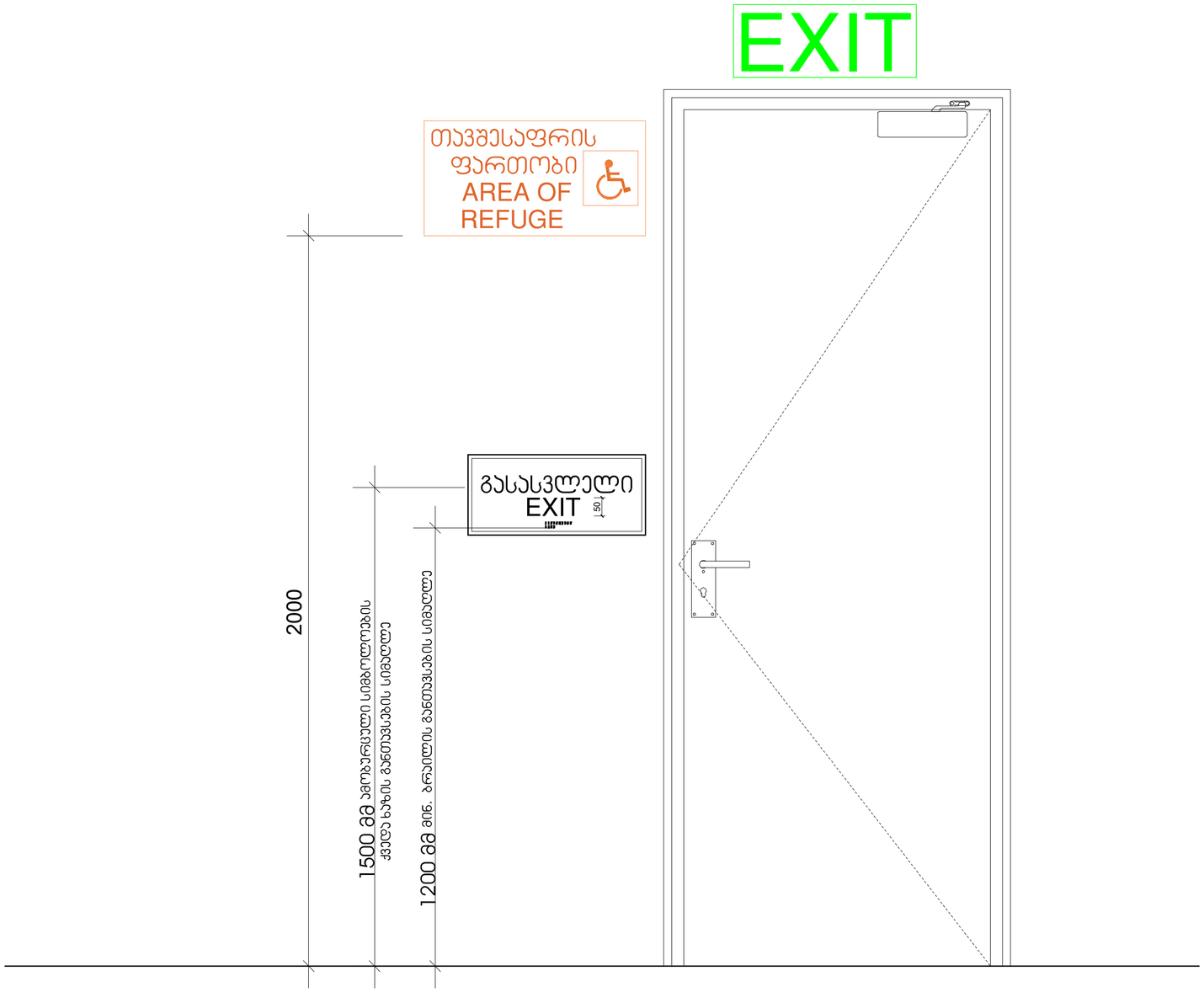

მასშტაბი: 1 : 10

შ.პ.ს. "დმ სტუდია"

შეთანხმებული ბრბ-ს ბრძანება:

ბრძანება №387 25.08.2023

საპროექტო ობიექტი
მრავალბინიანი საცხოვრებელი კომპლექსი
შენობა N1 (ბლოკები N1, N2, N3, N4, N5, N7, N9)
ახალი მშენებლობა

საპროექტო ობიექტის მისამართი
ქ.თბილისი,
ლისის ტბის მიმდებარედ

საკადასტრო კოდი: 01.14.16.008.073

მიწის ნაკვეთის ფართობი: 46 825კვ.მ

ფუნქციური ზონა: სზ-5

ტერიტორიულ-სტრუქტურული ზონა:

პერიფერიული ზონა (პზ)

დადგენილი განაშენიანების რეგულირების პარამეტრები:

კ1 - 0.5
კ2 - 1.8
კ3 - 0.2

CAD FILE:
შესრულებულია ArchiCad ფაილში და წარმოდგენილია PDF ფაილის სახით

დამკვეთი:
შპს. "არქტური ლისი"
ID ნომერი: 426138271

არქიტექტორები:
მ. ნიკოლაიშვილი
თ. კოშაძე
ნ. კოშაძე
მ. ბახტაძე
ბ. დავითაია

ნიშნები

ა0-406-მ

ფორმატი A-2

გასასვლელის განათებული ნიშანი

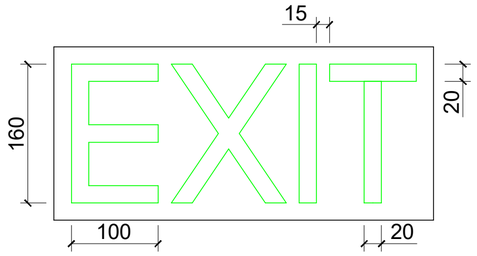

განათებული ნიშანი თავშესაფრის ფართობთან მიმავალ ჯართან

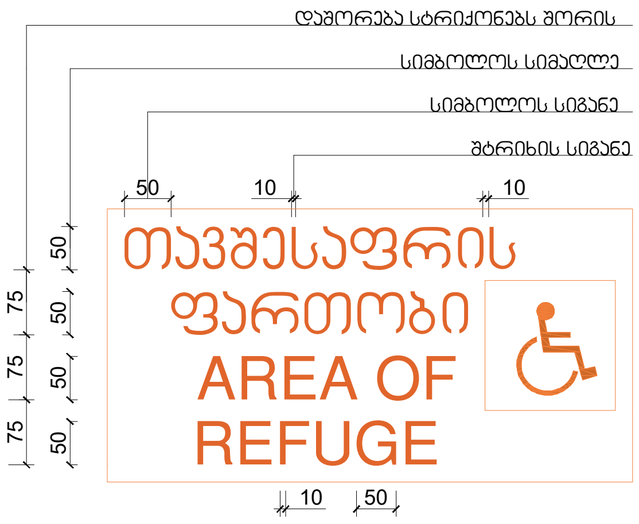

ნიშანი ამობურცული სიმბოლოებით და ბრაილით გზა-ჯიბის შესასვლელთან და გარეთ გამავალ ყველა ჯართან

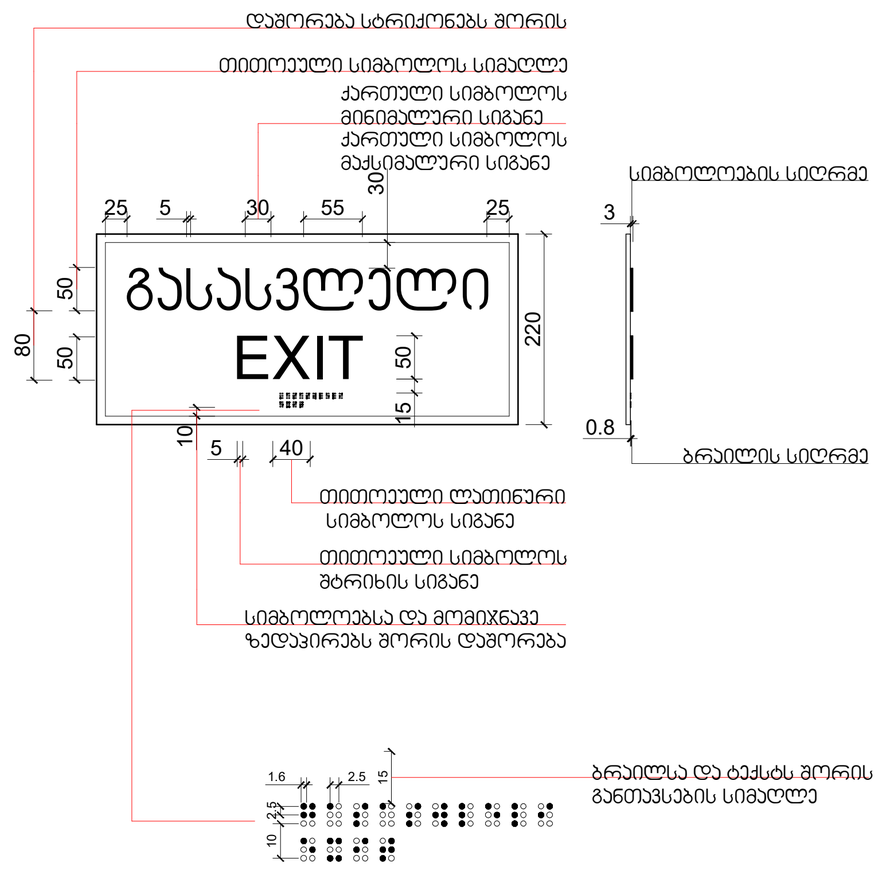

მასშტაბი: 1 : 5

შ.პ.ს.	"დმ სტუდია"
შეთანხმებული ბრბ-ს ბრძანება:	
ბრძანება №387 25.08.2023	
საპროექტო ობიექტი	მრავალბინიანი საცხოვრებელი კომპლექსი
შენობა N1 (ბლოკები N1, N2, N3, N4, N5, N7, N9)	
ახალი მშენებლობა	
საპროექტო ობიექტის მისამართი	ქ.თბილისი, ლისის ტბის მიმდებარედ
საკადასტრო კოდი: 01.14.16.008.073	
მიწის ნაკვეთის ფართობი: 46 825კვ.მ	
ფუნქციური ზონა: სზ-5	
ტერიტორიულ-სტრუქტურული ზონა:	პერიფერიული ზონა (პზ)
დადგენილი განაშენიანების რეგულირების პარამეტრები:	კ1 - 0.5 კ2 - 1.8 კ3 - 0.2
CAD FILE:	შესრულებულია ArchiCad ფაილში და წარმოდგენილია PDF ფაილის სახით
დამკვეთი:	შპს. "არძტური ლისი" ID ნომერი: 426138271
არქიტექტორები:	მ. ნიკოლაიშვილი თ. კოშაძე ნ. კოშაძე მ. ბახტაძე ბ. დავითაია
ნიშნები	
ა0-407-მ	
ფორმატი A-2	

სასწრაფო სამედიცინო დახმარების საერთაშორისო სიმბოლო
(სიცოცხლის ვარსკვლავი) განთავსდება ლიფტის ჩარჩოს ორივე მხარეს

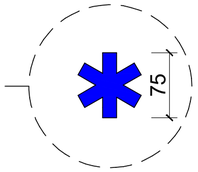

ნიშანი განთავსდება ლიფტის გამოსაძახებელ ღილაკთან



მასშტაბი: 1 : 5

შ.პ.ს. "დმ სტუდია"

შეთანხმებული ბრბ-ს ბრძანება:

ბრძანება №387 25.08.2023

საპროექტო ობიექტი
მრავალბინიანი საცხოვრებელი კომპლექსი
შენობა N1 (ბლოკები N1, N2, N3, N4, N5, N7, N9)
ახალი მშენებლობა

საპროექტო ობიექტის მისამართი
ქ.თბილისი,
ლისის ტბის მიმდებარედ

საკადასტრო კოდი: 01.14.16.008.073

მიწის ნაკვეთის ფართობი: 46 825კვ.მ

ფუნქციური ზონა: სზ-5

ტერიტორიულ-სტრუქტურული ზონა:

პერიფერიული ზონა (პზ)

დადგენილი განაშენიანების რეგულირების პარამეტრები:

კ1 - 0.5
კ2 - 1.8
კ3 - 0.2

CAD FILE:
შესრულებულია ArchiCad ფაილში და წარმოდგენილია PDF ფაილის სახით

დამკვეთი:

შპს. "არქტური ლისი"
ID ნომერი: 426138271

არქიტექტორები:
მ. ნიკოლაიშვილი
თ. კოშაძე
ნ. კოშაძე
მ. ბახტაძე
გ. დავითაია

ნიშნები

ა0-408-მ

ფორმატი A-2

ნიშანი განთავსდება
გზა-ჯიხის საზღვრებში ჯარის მომიჯნავედ

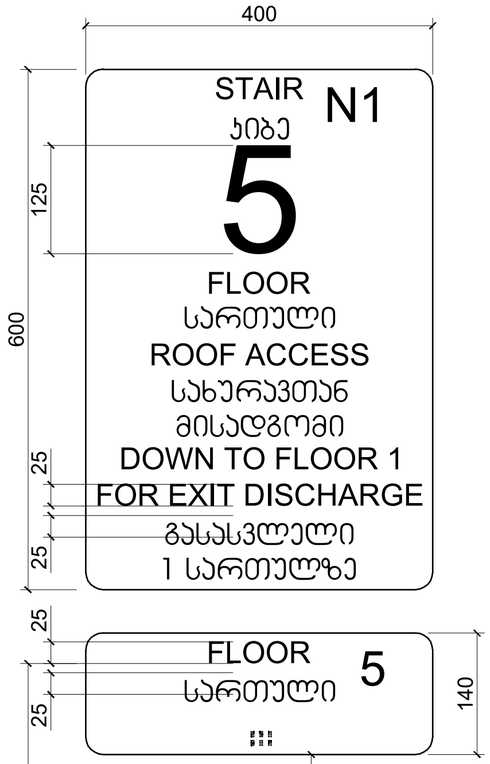

ნიშანი განთავსდება
გზა-ჯიხის საზღვრებში ჯარის მომიჯნავედ

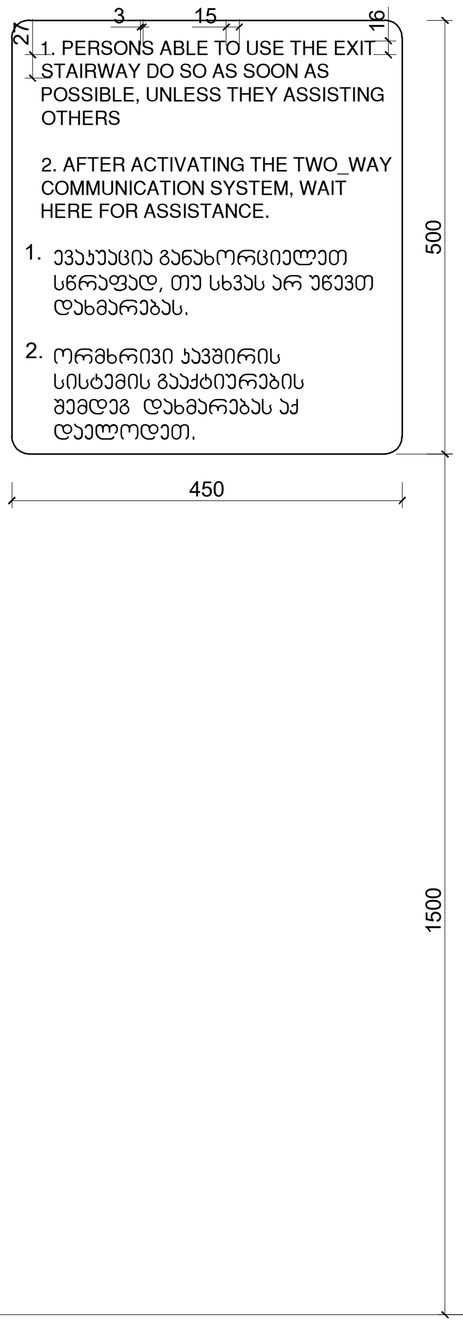

ნიშანი განთავსდება
გარე მისაწვდომ ავტოსადგომთან

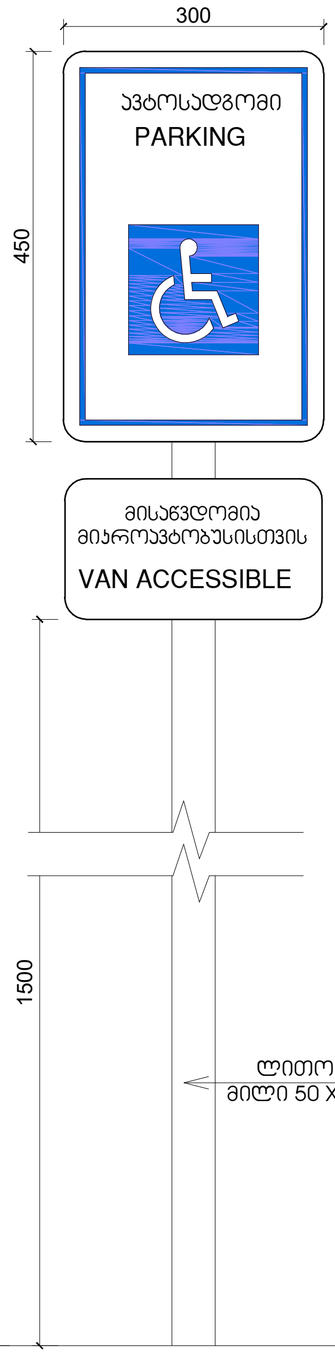

ნიშანი განთავსდება
შიგა მისაწვდომ ავტოსადგომთან

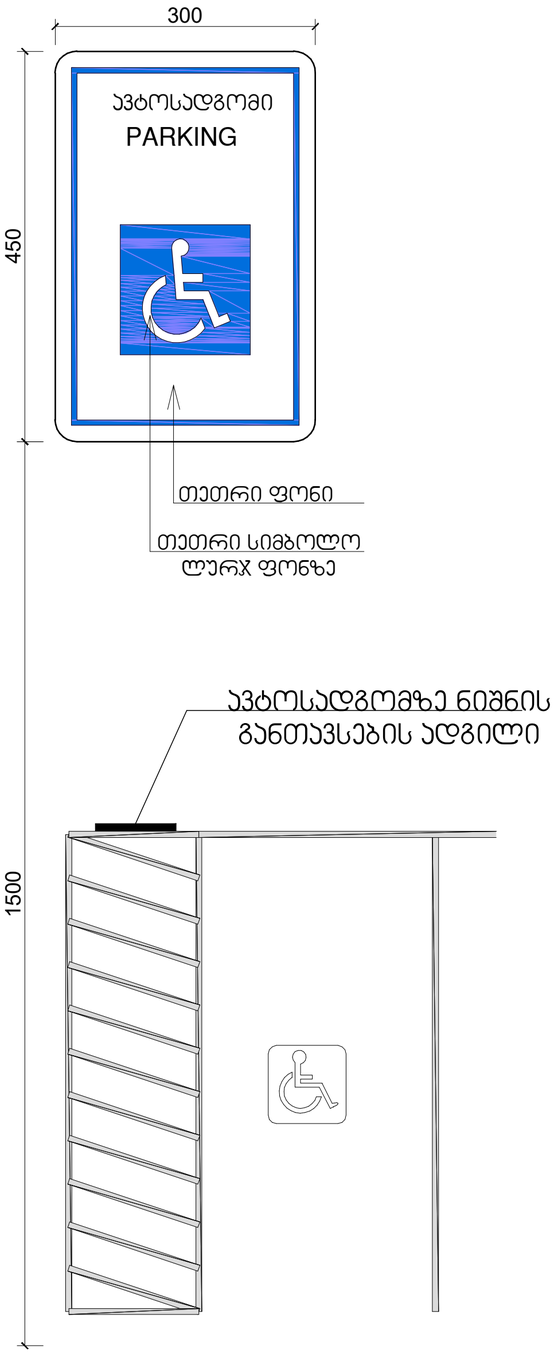

მასშტაბი: 1 : 5

შ.პ.ს. "დმ სტუდია"

შეთანხმებული ბრბ-ს ბრძანება:

ბრძანება №387 25.08.2023

საპროექტო ობიექტი
მრავალბინიანი საცხოვრებელი კომპლექსი
შენობა N1 (ბლოკები N1, N2, N3, N4, N5, N7, N9)
ახალი მშენებლობა

საპროექტო ობიექტის მისამართი
ქ.თბილისი,
ლისის ტბის მიმდებარედ

საკადასტრო კოდი: 01.14.16.008.073

მიწის ნაკვეთის ფართობი: 46 825კვ.მ

შუნქციური ზონა: სზ-5

ტერიტორიულ-სტრუქტურული ზონა:

პერიშერიული ზონა (პზ)

დაშგენილი განაშენიანების რეგულირების პარამეტრები:

კ1 - 0.5
კ2 - 1.8
კ3 - 0.2

CAD FILE:
შესრულულებულია ArchiCad შაილში და წარმოდგენილია PDF შაილის სახით

დამკვეთი:
შპს. "არქტური ლისი"
ID ნომერი: 426138271

არქიტექტორები:
მ. ნიკოლაიშვილი
თ. კოშაძე
ნ. კოშაძე
მ. ბახტაძე
გ. დავითაია

ნიშნები

აე-409-მ

ფორმატი A-2

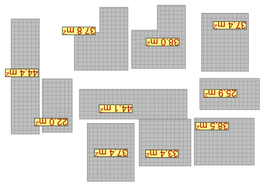
ѕсолѕоь ьзьѕьѕьсоь
ьзьѕзьоьѕьзоь
ъзьбоо 338эр
44.4 mr
220 mr
44.1 mr
25.8 mr
83.5 mr
97.4 mr
33.4 mr
97.4 mr
97.8 mr
88.0 mr
97.4 mr


4 847.2 mr
ьзьзвьоьѕьзоь
93 609
81 114 ѕѕ 147
бо7ьбэѕ<ьѕ9


5 842.1 mr
ъзьзэбоьѕ2эь
ъзьбоо 43 бо7ьбэѕ<ѕ7

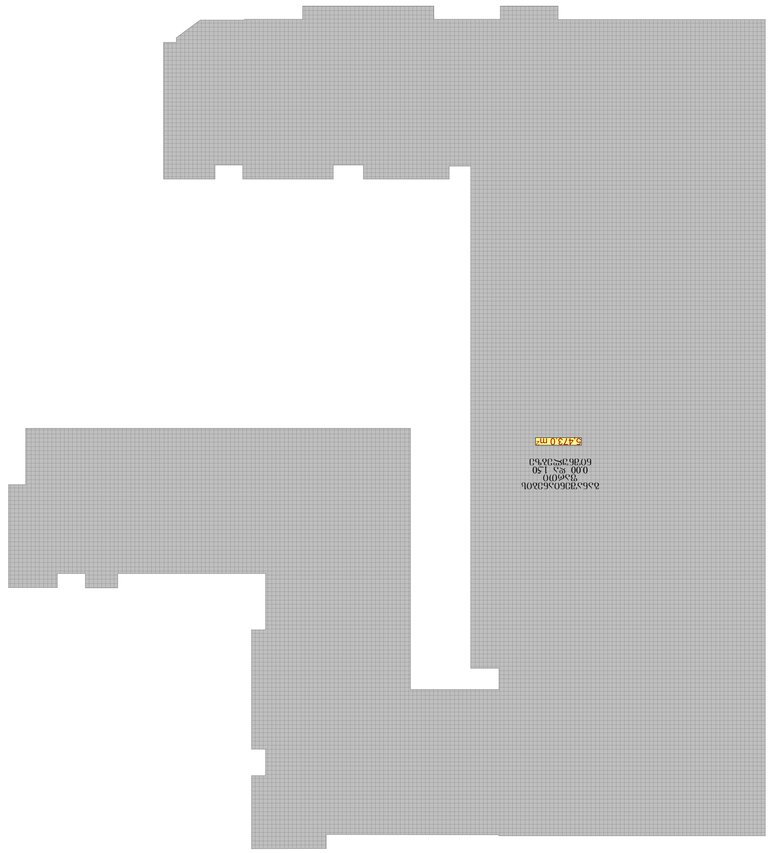
3 274.0 mr
ъзьѕэбсьѕбэоь
ьѕ9ъоо
0.00 ѕ% 1.50
бо7ьбсэѕ<ьѕ6

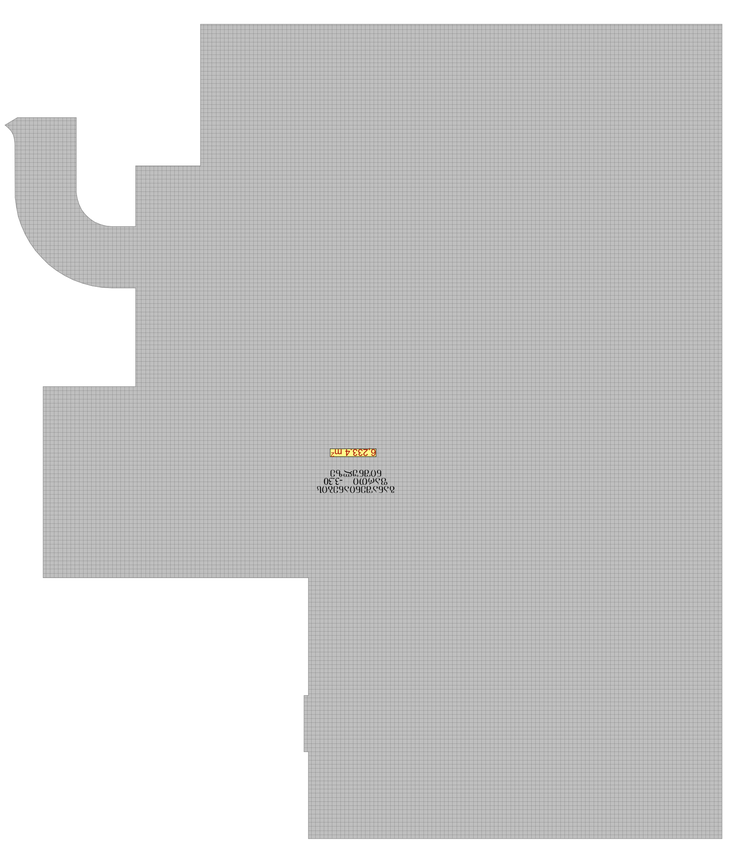
6 245.4 mr
ъзьѕзбоьѕбэоь
ъзьбоо -3.30
бо7ьбэѕ<ѕ7

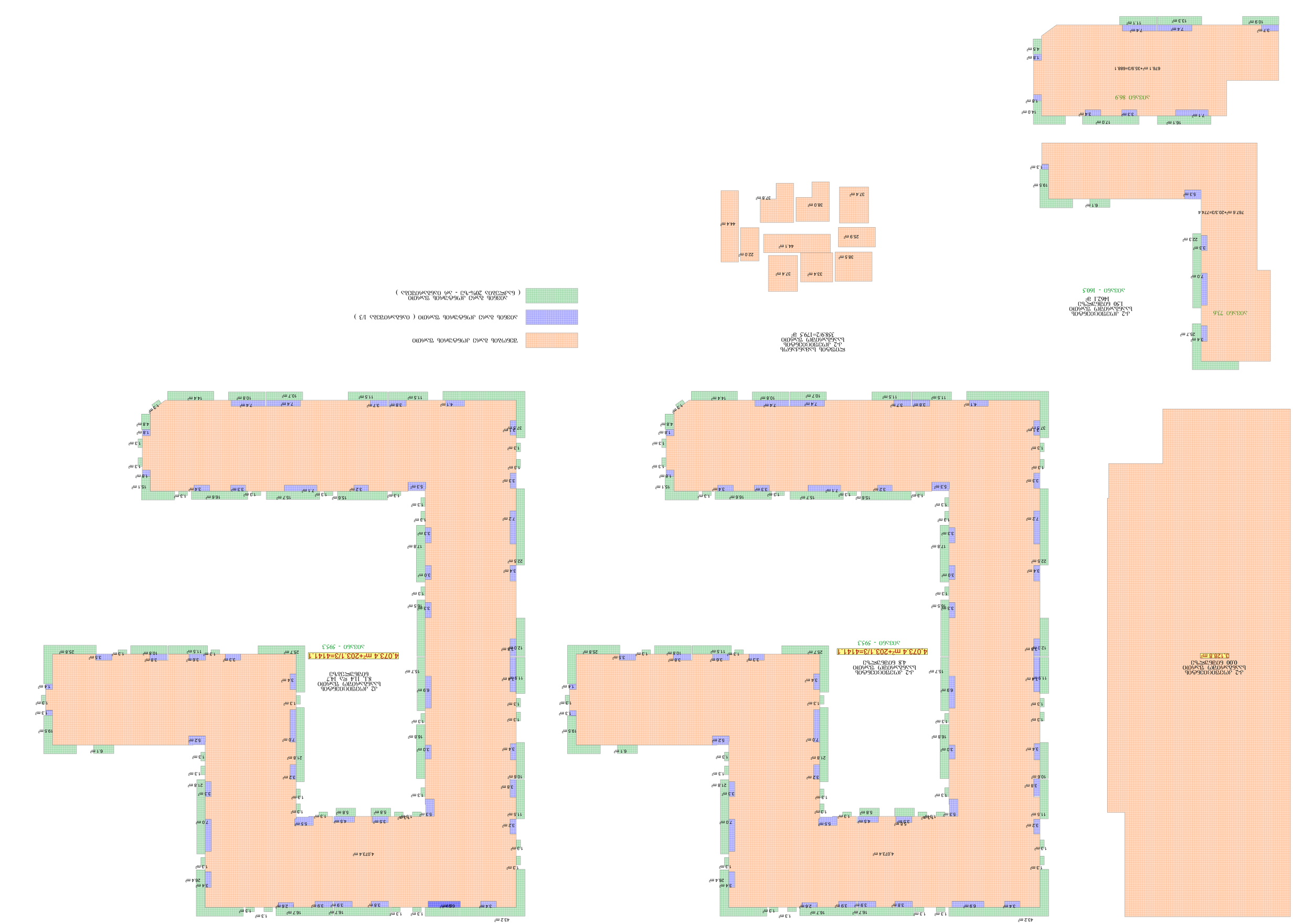
2134.8 m²
3.1-2=1.8
43.2 m
1.3 m
1.3 m
1.3 m
16.7 m
16.7 m
2.6 m
3.9 m
3.8 m
6.9 m
3.4 m
4,073.4 m²
1.3 m²
3.4 m²
26.4 m²
3.2 m²
11.5 m²
5.3 m²
1.5 m²
5.8 m²
4.5 m²
1.3 m²
5.5 m²
3.2 m²
7.0 m²
21.8 m²
3.3 m²
1.3 m²
1.3 m
1.3 m²
3.3 m²
16.5 m²
3.0 m²
16.8 m²
1.3 m
1.3 m
6.9 m²
3.4 m²
7.2 m²
3.3 m²
1.3 m
1.3 m
1.3 m
17.8 m²
3.3 m²
1.3 m
3.0 m²
22.5 m²
3.4 m²
1.3 m
1.8 m²
4.5 m²
1.8 m²
15.1 m²
1.3 m
1.3 m
3.3 m²
3.4 m²
16.6 m²
1.3 m
7.1 m²
15.7 m²
1.3 m
3.3 m²
5.3 m²
1.3 m
1.3 m
3.2 m²
15.6 m²
1.3 m
1.3 m
1.3 m²
1.3 m²
1.3 m²

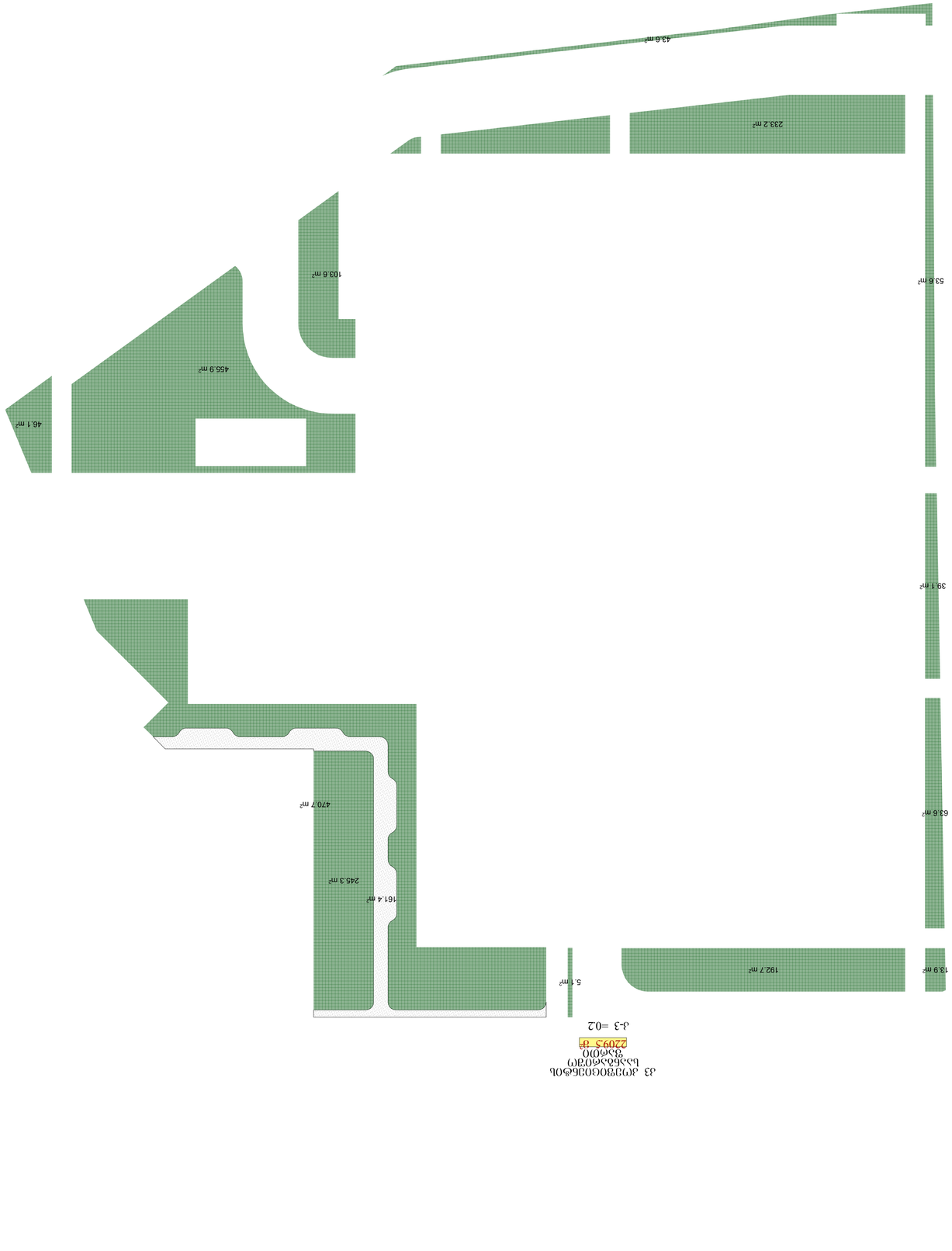

J3 Отдельностный объем
Площадь
~~2209.5 м²~~
J-3 =0.2

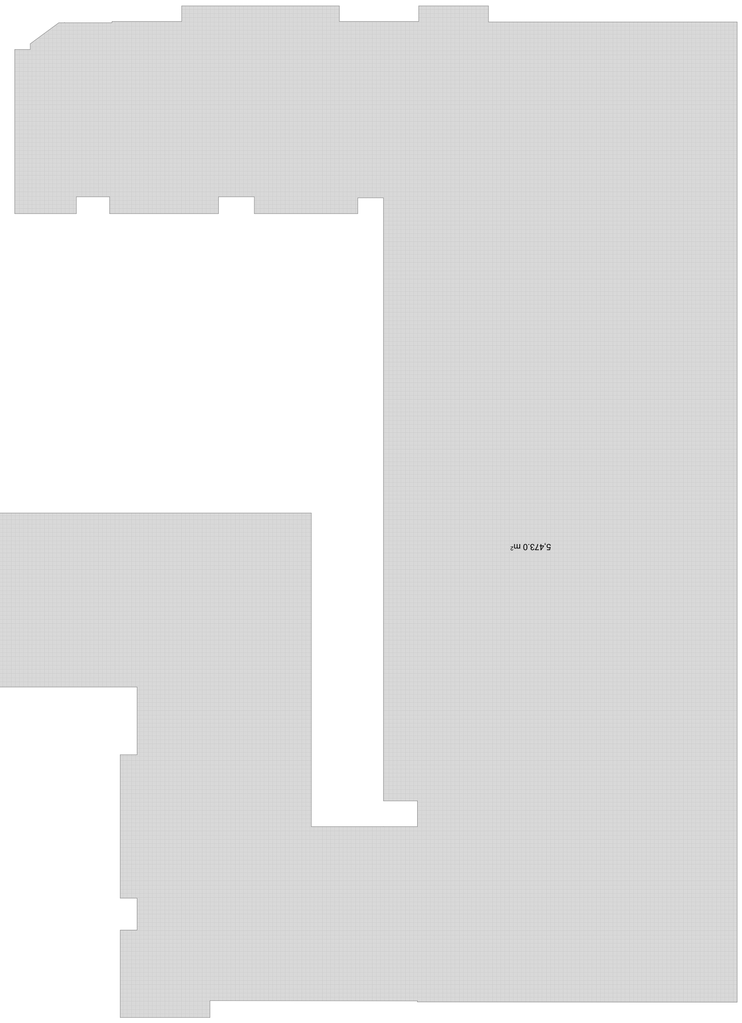

J1 Отдельностный объем
Площадь
~~5473.0 м²~~
J-1 =0.5