კპ0+29

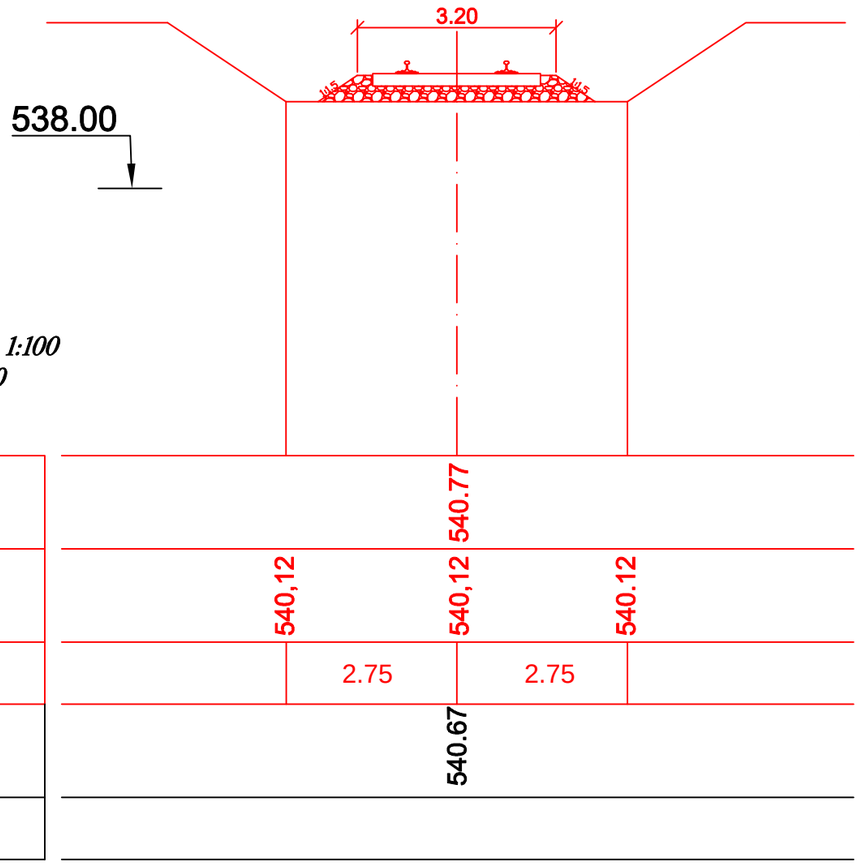

რ.ს.მ - 540.77
მ.ვ.ს.წ. - 540.12
ს წ ო რ ი

მასშტაბი:
ჰორიზონტალური 1:100
ვერტიკალური 1:100

საპროექტო	რელსის თავის ნიშნული (მ)	540.77
	მიწის ვაკისის ნიშნულები (მ.)	540,12 / 540,12 / 540.12
	მანძილები (მ.)	2.75 / 2.75
გაჭრილი	მიწის ნიშნულები (მ.)	540.67
	მანძილები (მ.)	

				09/09-2022-რლ-4
				ქ. თბილისში ჭირნახულის ქ. №4-ში, შპს „ჯეომილ"-ის კუთვილი რკინიგზის ლიანდაბის აღდგენა-რეკონსტრუქცია
				რკინიგზის ლიანდაბი

სტადია	ფურცელი	ფურცლები
მპ	4(1-2)	6

პრ. ავტ.	ო. ქველიძე		
დააპროექ.	დემეტრაშვილი		

განივი კვეთები

თბილისი შპს "CDC"

პკ0+47.54

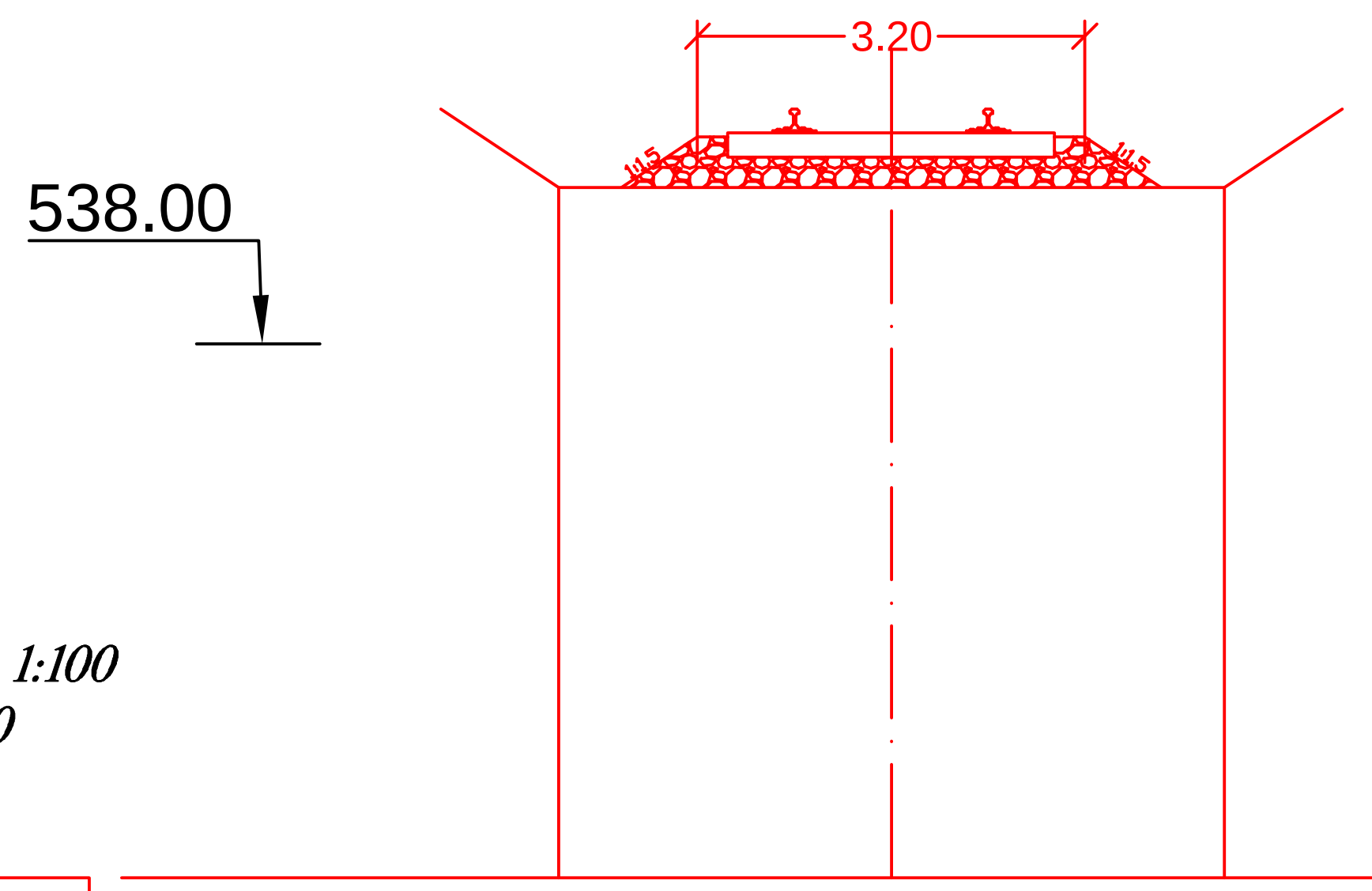

რ.ს.თ - 540.70
მ.ვ.ს.ნ - 540.05
სწორი

მასშტაბი:
ჰორიზონტალური 1:100
ვერტიკალური 1:100

საპროექტო	რელსის თავის ნიშნული (მ)		540.70		
	მიწის ვაკისის ნიშნულები (მ.)	540.05	540.05	540.05	
	მანძილები (მ.)	2.75	2.75		
ფაქტიური	მიწის ნიშნულები (მ.)		540.70		
	მანძილები (მ.)				

1-1

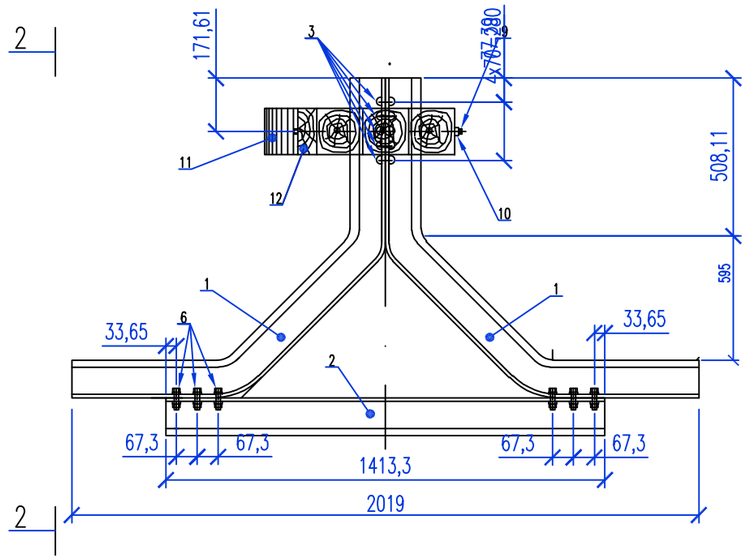

2-2

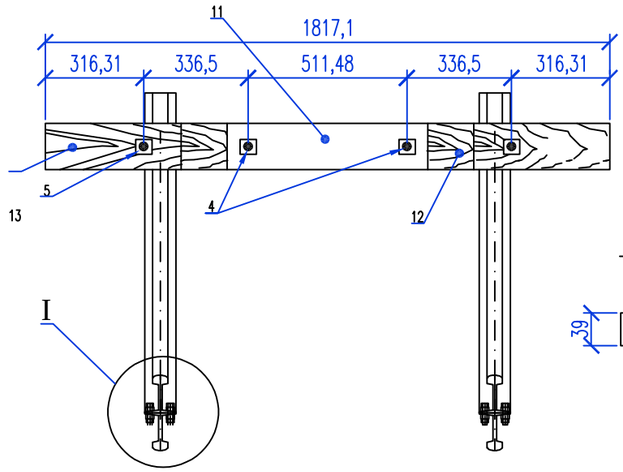

პოზიცია 7.
დეტალი

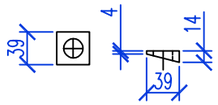

სალიანდაგო სარელსო მისაბჯენის ელემენტების სპეციფიკაცია

პოზ.	აღნიშნები	დასახელება	რაოდ.	მასა კგ	შენიშვნა
		დეტალები			
1	ГОСТ 7174-75	რელსი რ50, L=2620	2	135.38	
2	ГОСТ 7174-75	რელსი რ50, L=2100	2	108.51	
3	ГОСТ 10299-80	მოჭლობი ⌀22, L=75	20	0.3	
4*		ჯანჯიკი ⌀24, L=800	2	3.16	
5*		ჯანჯიკი ⌀24, L=720	2	2.88	
6	ГОСТ 16016-79	ჯანჯიკი M22x75.48	24		
7*	ГОСТ 19903-74*	შურუპლოვანა 39x39x14	48	0.017	
8	ГОСТ 16018-79	ძანჩი M22x22.5	24		
9	ГОСТ 5915-80	ძანჩი M24	4		
10	ГОСТ 11371-78	საკეტური 24	4		
11*	ГОСТ 19903-74*	დარტყმითი შურუპელი 220x8, L=1050	1	14.5	
12		ხის ძელი 220x220, L=1400	1	0.07	მ³
13		ხის ძელი 220x220, L=2100	3	0.1	მ³

გეგმა

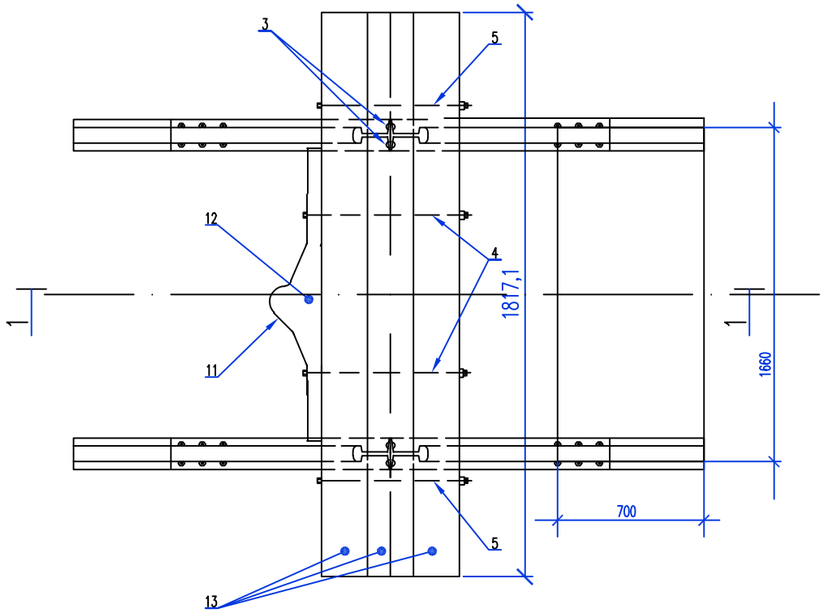

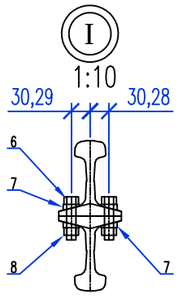

პოზიცია 4. დეტალი

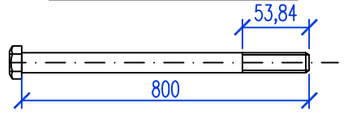

პოზიცია 5. დეტალი

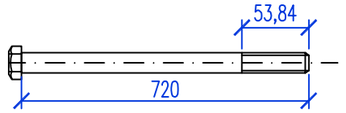

პოზიცია 11. დეტალი

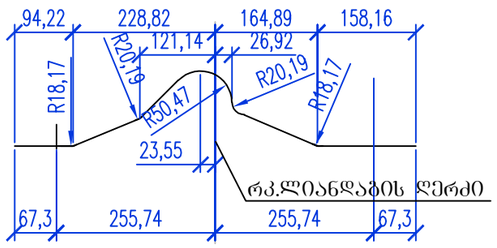

შენიშვნა:

*- 4,5,7 პოზიციის დეტალების ესკიზები იხილეთ მოცემულ ნახაზზე
1- საბჯენი რელსების შეერთება მოქლონით, შეიძლება შეიცვალოს ელექტრო შედუღებით. ამასთან ელექტრორკალური შედუღების ღროს გამოყენებული იქნეს ელექტროდები Э42.
2- მასალები: ფოლადის შურცელი Ст3 მარკის, მოქლონები ГОСТ 10304-62, ძელი-ფიჭვი I ხარისხის.
3- საბჯენის ძელები შეპოხილია ანტისეპტიკით
4- წინა ძელი იღებება განივ ზოლებად თეთრი და შავი საღებავით

				09/09-2022-რლ-5	
				ქ. თბილისში ჭირნახულის ქ. №4-ში, შპს „ჯეომილ"-ის კუთვილი რკინიგზის ლიანდაგის აღდგენა-რეკონსტრუქცია	
				რკინიგზის ლიანდაგი	სტადია: მპ; შურცელი: 5; შურცლები: 6
პრ. აფტ.	ო. ქველიძე			სალიანდაგო სარელსო მისაბჯენი რ-50 რელსებისგან	თბილისი შპს "CDC" 2022 წ
დააპროექ.	დემეტრაშვილი				

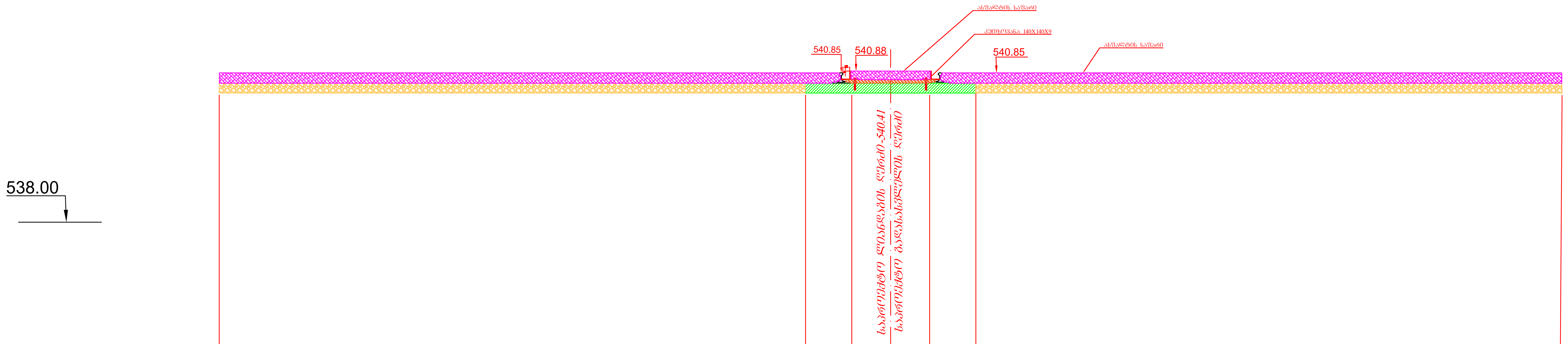

მასშტაბი:
ჰორიზონტალური 1:50
ვერტიკალური 1:50

საპროექტო	სარკინიგზო გადასასვლელის ფენილის ნიშნულები		540.88		540.88		
	ავტოგზის სავალი ნაწილის ზედაპირის ნიშნულები (მ.)	540.96	540.85	540.85		540.85	540.82
	მანძილები (მ.)	9.476	1.375	1.375		9.476	
ფაქტიური	მიწის ნიშნულები (მ.)						
	მანძილები (მ.)						

პკ1+77.31

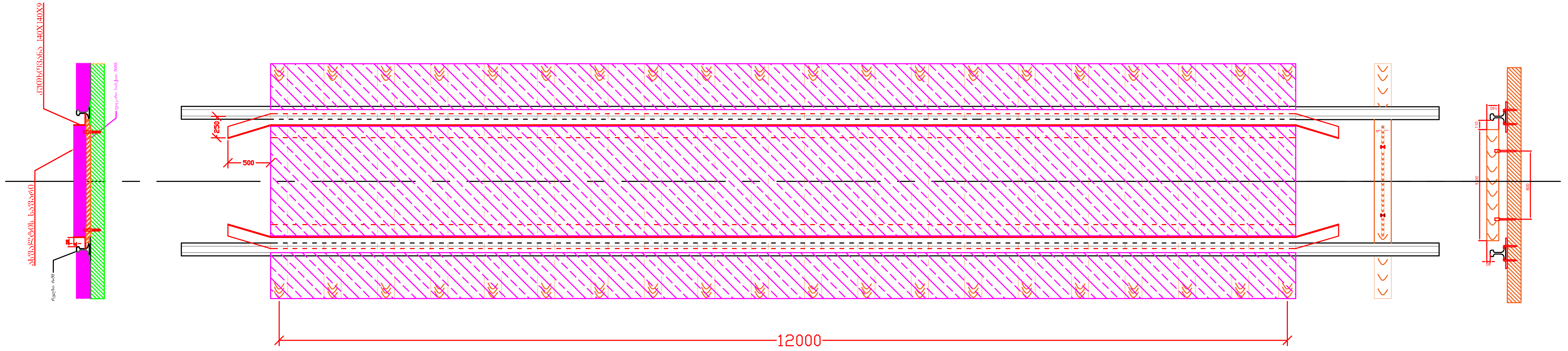

				09/09-2022-რლ-6			
				ქ. თბილისში ჭირნახულის ქ. №4-ში, შპს „ჯეომილ"-ის კუთვილი რკინიგზის ლიანდაგის აღდგენა-რეკონსტრუქცია			
				რკინიგზის ლიანდაგი	სტადია	ფურცელი	ფურცლები
					მპ	6	6
პრ. ავტ.	ო. ქველიძე	[signature]		სარკინიგზო გადასასვლელი	თბილისი შპს "CDC" 2022 წ.		
დააპროექ.	დემეტრაშვილი	[signature]					
შეამოწმა	ო. ქველიძე	[signature]					

რელსის სიმაღლე შპალიდან 15 სანტიმეტრია,
ამიტომ სიმაღლის განმსაზღვრელი სქემა უადგილოა.