შენობა-ნაგებობის უსაფრთხოების წესებთან შესაბამისობის ანალიზი

გამოყენებული წესები - **„შენობა-ნაგებობის უსაფრთხოების წესები“**

ჩამოთვალეთ შენობის დაკავებულებები და აღწერეთ თითოეული გამოყენება
1. **სასაწყობო ჯგუფი სწ-2** (ღია ავტოსადგომი გარაჟი ±0.00 ნიშნულზე)
2. **საცხოვრებელი ჯგუფი სც-2** (საცხოვრებელი ბინები +3.00, +6.30, +9.60, +12.90, +16.20, +19.50, +22.80, +26.10, +29.40, +32.70 და +36.00 ნიშნულებზე)

კონსტრუქციის ტიპი:	
განსაზღვრეთ კონსტრუქციის არსებული შენობისთვის: მაგალითი: II-A, I-B, V-A, V-B	
განსაზღვრეთ კონსტრუქციის ტიპი ახალი შენობისთვის: მაგალითი: II-A, I-B, V-A, V-B	**I-A მიწის ზემოთ 12 სართული**

სიმაღლის შეზღუდვები ცხრილი 503 -ის მიხედვით		
დაკავებულობები	**დასაშვები სართულიანობა**	**შემოთავაზებული სართულიანობა**
1. სასაწყობო ჯგუფი სწ-2	შეუზღუდავი	1 სართული
2. საცხოვრებელი ჯგუფი სც-2	შეუზღუდავი	11 სართული
	დასაშვები სიმაღლე	შემოთავაზებული სიმაღლე
შენობის საერთო სიმაღლე =	შეუზღუდავი	40.80
მიწის ზემოთ სართულის რაოდენობა =		12 სართული
მიწის დონის ქვედა სართულის რაოდენობა =		-

ფართობის შეზღუდვები ცხრილი 503 -ის მიხედვით			
დაკავებულობები		დასაშვები ფართობი კვ.მ.	შემოთავაზებული ფართობი კვ.მ.
1. სასაწყობო ჯგუფი სწ-2 (ღია ავტოსადგომი გარაჟი)	±0.00	შეუზღუდავი	796.06
2. საცხოვრებელი ჯგუფი სც-2 (საცხოვრებელი ბინები)	+3.00	შეუზღუდავი	855.72
3. საცხოვრებელი ჯგუფი სც-2 (საცხოვრებელი ბინები)	+6.30	შეუზღუდავი	842.0
4. საცხოვრებელი ჯგუფი სც-2 (საცხოვრებელი ბინები)	+9.60	შეუზღუდავი	841.66
5. საცხოვრებელი ჯგუფი სც-2 (საცხოვრებელი ბინები)	+12.90	შეუზღუდავი	839.58
6. საცხოვრებელი ჯგუფი სც-2 (საცხოვრებელი ბინები)	+16.20	შეუზღუდავი	834.91
7. საცხოვრებელი ჯგუფი სც-2 (საცხოვრებელი ბინები)	+19.50	შეუზღუდავი	853.37
8. საცხოვრებელი ჯგუფი სც-2 (საცხოვრებელი ბინები)	+22.80	შეუზღუდავი	853.26
9. საცხოვრებელი ჯგუფი სც-2 (საცხოვრებელი ბინები)	+26.10	შეუზღუდავი	853.53
10. საცხოვრებელი ჯგუფი სც-2 (საცხოვრებელი ბინები)	+29.40	შეუზღუდავი	853.22
11. საცხოვრებელი ჯგუფი სც-2 (საცხოვრებელი ბინები)	+32.70	შეუზღუდავი	853.57
12. საცხოვრებელი ჯგუფი სც-2 (საცხოვრებელი ბინები)	+36.00	შეუზღუდავი	921.28
იატაკის საერთო ფართობი =		10198.16	
იატაკების რაოდენობა =		მიწის დონის ზედა 12	
შენობის საერთო ფართობი =		10198.16 + 49.05 (±0.00 ნიშნ) + 107.59 (+3.00 ნიშნ) + 108.06 (+6.30 ნიშნ) + 107.59 (+9.60 ნიშნ) + 107.59 (+12.90 ნიშნ) + 107.59 (+16.20 ნიშნ) + 108.15 (+19.50 ნიშნ) + 107.74 (+22.80 ნიშნ) + 107.99 (+26.10 ნიშნ) + 108.15 (+29.40 ნიშნ) + 107.74 (+32.70 ნიშნ) + 54.28 (+36.00 ნიშნ) + 10.82 (+39.20 ნიშნ) = 11390.5	

გარე კედლის ცეცხლმედეგობისა და ღიობისადმი მოთხოვნები ცხრილების 602-ის და 705.8 -ის მიხედვით									
გარე კედელი	ხანძარსაწინააღმდეგო მანძილი (მეტრი)	ცეცხლმედეგობის ხარისხი (საათი)		კედლის ღიობების ფართობი (კედლის %)					
		მოთხოვნილი	გათვალისწინებული	დასაშვები			გათვალისწინებული		
				დაცული	დაუცველი საშხეფებით	დაუცველი	დაცული	დაუცველი საშხეფებით	დაუცველი
ყველა ღერძებში	9-ზე მეტი	0	0	შეუზღუდავია	შეუზღუდავია	შეუზღუდავია	-	-	აკმაყოფილებს

ხანძრისაგან დაცვის სისტემებისადმი მოთხოვნები									
დაკავებულობები/სივრცეები/გასასვლელი საშუალებები	ავტოსაშხეფი სისტემა	ალტერნატიული ავტომატური ცეცხლსაქრობი სისტემა	სახანძრო განგაშისა და ცეცხლაღმომჩენი სისტემები	სახანძრო მილდგარების სისტემები	კვამლის საკონტროლო სისტემები	ხელის ცეცხლმაქრები	საავარიო განგაშის სისტემები	ხანძრის მართვის ცენტრი	სახანძრო-სამაშველო სამსახურის მიერ გამოსაყენებელი მისაერთებელი
სასაწყობო ჯგუფი სწ-2 (ღია ავტოსადგომი)	-	-	1.საგანგებო ხმოვანი განგაშის საკომუნიკაციო სისტემა 2.სახანძრო სიგნალიზაცია	კი	-	კი	-		
საცხოვრებელი ჯგუფი სც-2	-	-	1. კვამლზე მორეაგირე მაუწყებლის მოწყობილობები 2.კვამლის ავტომატური აღმომჩენი	-	-	-	-		

დერეფნები	კი	-	1.სახანძრო განგაშის ხელით სამართავი კოლოფები 2.კვამლის ავტომატური აღმომჩენი 3.სახანძრო სიგნალიზაცია 4.საგანგებო ხმოვანი განგაშის საკომუნიკაციო სისტემა	კი	კვამლის მექანიკური გაწოვა	-	-		კი
კიბის უჯრედები	-	-	1.საგანგებო ხმოვანი განგაშის საკომუნიკაციო სისტემა 2.ორმხრივი კავშირის სისტემა	-	დაწნევის სისტემა	-	-		
კიბის ვესტიბიულები	-	-	-	-	დაწნევის სისტემა	-	-		
ლიფტის შახტები	-	-	-	-	დაწნევის სისტემა	-	-		
ლიფტის სამანქანოები	-	-	კვამლის ავტომატური აღმომჩენი	-	-	-	-		

განიავებისადმი მოთხოვნები		
დაკავებულობები/სივრცეები/გასასვლელი საშუალებები	ბუნებრივი განიავება	ხელოვნური (მექანიკური) განიავება
სასაწყობო ჯგუფი სწ-2 (ღია ატოსაგომი)	კი	-
საცხოვრებელი ჯგუფი სც-2 (ბინები)	კი	-
კიბის უჯრედები	-	კი/დაწნევის სისტემა
კიბის ვესტიბიულები	-	კი/დაწნევის სისტემა

ლიფტის შახტები	-	კი/დაწნევის სისტემა
დერეფნები	-	კი (კვამლის მექანიკური გაწოვა)

თითოეული სართულიდან და სივრციდან გასასვლელი საშუალება									
სართულები	დაკავებულობა და დაკავებულობის დატვირთვის ჯამური მაჩვენებელი	მოთხოვნილი გასასვლელების/გასასვლელთან მისადგომის რაოდენობა	გათვალისწინებული გასასვლელების/გასასვლელთან მისადგომის რაოდენობა და ტიპი	გასასვლელი საშუალებების სიგანე (მეტრი)					
				გზა-კიბეები		დერაფანი,		გასასვლელის გზა-კარი	
				მოთხოვნილი	გათვალისწინებული	მოთხოვნილი	გათვალისწინებული	მოთხოვნილი	გათვალისწინებული (თავისუფალი)
±0.00 ნიშნულზე	სასაწყობო ჯგუფი სწ-2 (ღია ავტოსადგომი) დ.დ. 43	2	2 (ღია მალი)	-	-	-	-	0.82	1.76 1.40
+3.00 ნიშნულზე	საცხოვრებელი ჯგუფი სც-2 (საცხოვრებელი ბინები)	1 (თითოეულ ბინას)	1 (გზა-კარი) (თითოეულ ბინას)	-	-	-	-	0.82	
+3.00 ნიშნულზე სართულს ს.დ.დ. 47		2	2 (გზა-კიბე)	1.10	1.36	1.20	1.20 (მინიმალური)	0.82	0.82
+6.30 ნიშნულზე	საცხოვრებელი ჯგუფი სც-2 (საცხოვრებელი ბინები)	1 (თითოეულ ბინას)	1 (გზა-კარი) (თითოეულ ბინას)	-	-	-	-	0.82	0.82
+6.30 ნიშნულზე სართულს ს.დ.დ. 41		2	2 (გზა-კიბე)	1.10	1.36	1.20	1.20 (მინიმალური)	0.82	0.82
+9.60 ნიშნულზე	საცხოვრებელი ჯგუფი სც-2 (საცხოვრებელი ბინები)	1 (თითოეულ ბინას)	1 (გზა-კარი) (თითოეულ ბინას)	-	-	-	-	0.82	0.82
+9.60 ნიშნულზე სართულს ს.დ.დ. 44		2	2 (გზა-კიბე)	1.10	1.36	1.20	1.20 (მინიმალური)	0.82	0.82
+12.90 ნიშნულზე	საცხოვრებელი ჯგუფი სც-2 (საცხოვრებელი ბინები)	1 (თითოეულ ბინას)	1 (გზა-კარი) (თითოეულ ბინას)	-	-	-	-	0.82	0.82
+12.90 ნიშნულზე სართულს ს.დ.დ. 45		2	2 (გზა-კიბე)	1.10	1.36	1.20	1.20 (მინიმალური)	0.82	0.82

+16.20 ნიშნულზე	საცხოვრებელი ჯგუფი სც-2 (საცხოვრებელი ბინები)	1 (თითოეულ ბინას)	1 (გზა-კარი) (თითოეულ ბინას)	-	-	-	-	0.82	0.82
+16.20 ნიშნულზე სართულს ს.დ.დ. 45		2	2 (გზა-კიბე)	1.10	1.36	1.20	1.20 (მინიმალური)	0.82	0.82
+19.50 ნიშნულზე	საცხოვრებელი ჯგუფი სც-2 (საცხოვრებელი ბინები)	1 (თითოეულ ბინას)	1 (გზა-კარი) (თითოეულ ბინას)	-	-	-	-	0.82	0.82
+19.50 ნიშნულზე სართულს ს.დ.დ. 47		2	2 (გზა-კიბე)	1.10	1.36	1.20	1.20 (მინიმალური)	0.82	0.82
+22.80 ნიშნულზე	საცხოვრებელი ჯგუფი სც-2 (საცხოვრებელი ბინები)	1 (თითოეულ ბინას)	1 (გზა-კარი) (თითოეულ ბინას)	-	-	-	-	0.82	0.82
+22.80 ნიშნულზე სართულს ს.დ.დ. 47		2	2 (გზა-კიბე)	1.10	1.36	1.20	1.20 (მინიმალური)	0.82	0.82
+26.10 ნიშნულზე	საცხოვრებელი ჯგუფი სც-2 (საცხოვრებელი ბინები)	1 (თითოეულ ბინას)	1 (გზა-კარი) (თითოეულ ბინას)	-	-	-	-	0.82	0.82
+26.10 ნიშნულზე სართულს ს.დ.დ. 47		2	2 (გზა-კიბე)	1.10	1.36	1.20	1.20 (მინიმალური)	0.82	0.82
+29.40 ნიშნულზე	საცხოვრებელი ჯგუფი სც-2 (საცხოვრებელი ბინები)	1 (თითოეულ ბინას)	1 (გზა-კარი) (თითოეულ ბინას)	-	-	-	-	0.82	0.82
+29.40 ნიშნულზე სართულს ს.დ.დ. 47		2	2 (გზა-კიბე)	1.10	1.36	1.20	1.20 (მინიმალური)	0.82	0.82
+32.70 ნიშნულზე	საცხოვრებელი ჯგუფი სც-2 (საცხოვრებელი ბინები)	1 (თითოეულ ბინას)	1 (გზა-კარი) (თითოეულ ბინას)	-	-	-	-	0.82	0.82
+32.70 ნიშნულზე სართულს ს.დ.დ. 47		2	2 (გზა-კიბე)	1.10	1.36	1.20	1.20 (მინიმალური)	0.82	0.82
+36.00 ნიშნულზე	საცხოვრებელი ჯგუფი სც-2 (საცხოვრებელი ბინები)	1 (თითოეულ ბინას)	1 (გზა-კარი) (თითოეულ ბინას)	-	-	-	-	0.82	0.82

+36.00 ნიშნულზე სართულს ს.დ.დ. 2	2	2 (გზა-კიბე)	1.10	1.36	1.20	1.50 (მინიმალური)	0.82	0.82

წყალსადენი სისტემის ფიქსირებული მოწყობილობების რაოდენობა ცხრილი 1602.1-ის მიხედვით													
სართულები	დაკავებულობა და დაკავებულობის დატვირთვის ჯამური მაჩვენებელი	ფიქსირებული მოწყობილობები (ცალი)											
		უნიტაზი		ტუალეტის ხელსაბანები		აბაზანა/შხაპი		სასმელი წყლის აპარატი		სამომსახურო ნიჟარა		სამზარეულოს ნიჟარა	
		მოთხოვნილი	გათვალისწინებული	მოთხოვნილი	გათვალისწინებული	მოთხოვნილი	გათვალისწინებული	მოთხოვნილი	გათვალისწინებული	მოთხოვნილი	გათვალისწინებული	მოთხოვნილი	გათვალისწინებული
±0.00 ნიშნულზე	სასაწყობო ჯგუფი სწ-2 (ღია ავტოსადგომი) დ.დ. 43	-	-	-	-	-	-	-	-	-	-	-	-

წყალსადენი სისტემის ფიქსირებული მოწყობილობების რაოდენობა-საცხოვრებელი ჯგუფი სც-2 ქვეჯგუფი ცხრილი 1602.1-ის მიხედვით											
სართულები	საცხოვრებელი ერთეულები	ფიქსირებული მოწყობილობები									
		უნიტაზი (ერთ საცხოვრებელ ერთეულზე)		ტუალეტის ხელსაბანები (ერთ საცხოვრებელ ერთეულზე)		აბაზანა/შხაპი (ერთ საცხოვრებელ ერთეულზე)		სამზარეულოს ნიჟარა (ერთ საცხოვრებელ ერთეულზე)		ავტომატური სარეცხი მანქანის მისაერთებელი	
		მოთხოვნილი	გათვალისწ.	მოთხოვნილი	გათვალისწ.	მოთხოვნილი	გათვალისწ.	მოთხოვნილი	გათვალისწ.	მოთხოვნილი (20 საკნ. ერთეულზე)	გათვალისწ. (თითო საკნ. ერთეულზე)
+3.00 ნიშნულზე	„ბ“ ტიპის ბინები: ბინა №1-დან ბინა №13-ის ჩათვლით	1	1	1	1	1	1	1	1	1	1

+6.30 ნიშნულზე	„ბ“ ტიპის ბინები: ბინა №14-დან ბინა №25-ის ჩათვლით	1	1	1	1	1	1	1	1	1	1
	„ა“ ტიპის ბინა №23	1	1 შშმპ	1	1 შშმპ	1	1 შშმპ	1	1 შშმპ	1	1
+9.60 ნიშნულზე	„ბ“ ტიპის ბინები: ბინა №26-დან ბინა №36-ის ჩათვლით	1	1	1	1	1	1	1	1	1	1
+12.90 ნიშნულზე	„ბ“ ტიპის ბინები: ბინა №37-დან ბინა №49-ის ჩათვლით	1	1	1	1	1	1	1	1	1	1
+16.20 ნიშნულზე	„ბ“ ტიპის ბინები: ბინა №50-დან ბინა №62-ის ჩათვლით	1	1	1	1	1	1	1	1	1	1
+19.50 ნიშნულზე	„ბ“ ტიპის ბინები: ბინა №63-დან ბინა №75-ის ჩათვლით	1	1	1	1	1	1	1	1	1	1
	„ა“ ტიპის ბინა №67	1	1 შშმპ	1	1 შშმპ	1	1 შშმპ	1	1 შშმპ	1	1
+22.80 ნიშნულზე	„ბ“ ტიპის ბინები: ბინა №76-დან ბინა №88-ის ჩათვლით	1	1	1	1	1	1	1	1	1	1
+26.10 ნიშნულზე	„ბ“ ტიპის ბინები: ბინა №89-დან ბინა №101-ის ჩათვლით	1	1	1	1	1	1	1	1	1	1
+29.40 ნიშნულზე	„ბ“ ტიპის ბინები: ბინა №102-დან ბინა №114-ის ჩათვლით	1	1	1	1	1	1	1	1	1	1
	„ა“ ტიპის ბინა №106	1	1 შშმპ	1	1 შშმპ	1	1 შშმპ	1	1 შშმპ	1	1
+32.70 ნიშნულზე	„ბ“ ტიპის ბინები: ბინა №115-დან ბინა №127-ის ჩათვლით	1	1	1	1	1	1	1	1	1	1
+36.00 ნიშნულზე	„ბ“ ტიპის ბინა: №128	1	1	1	1	1	1	1	1	1	1

ש/נ 01.18.13.037.233 A
ש/נ 01.18.13.037.232 B
ש/נ 01.18.13.037.231 C

ש/נ 01.18.13.037.232	
תכנית סביבתית לשלב היתר בניה לבקשה להיתר בניה לבקשה להקלות לבקשה לתכנית מפורטת לבקשה להסדר מקרקעין לבקשה להריסה לבקשה לשימוש חורג לבקשה לשינוי בעלות לבקשה לתכנית בינוי לבקשה לתכנית עיצוב אדריכלי	
קנה מידה 1:1000	
קנה מידה 1:1	גיליון מס': 100-ש

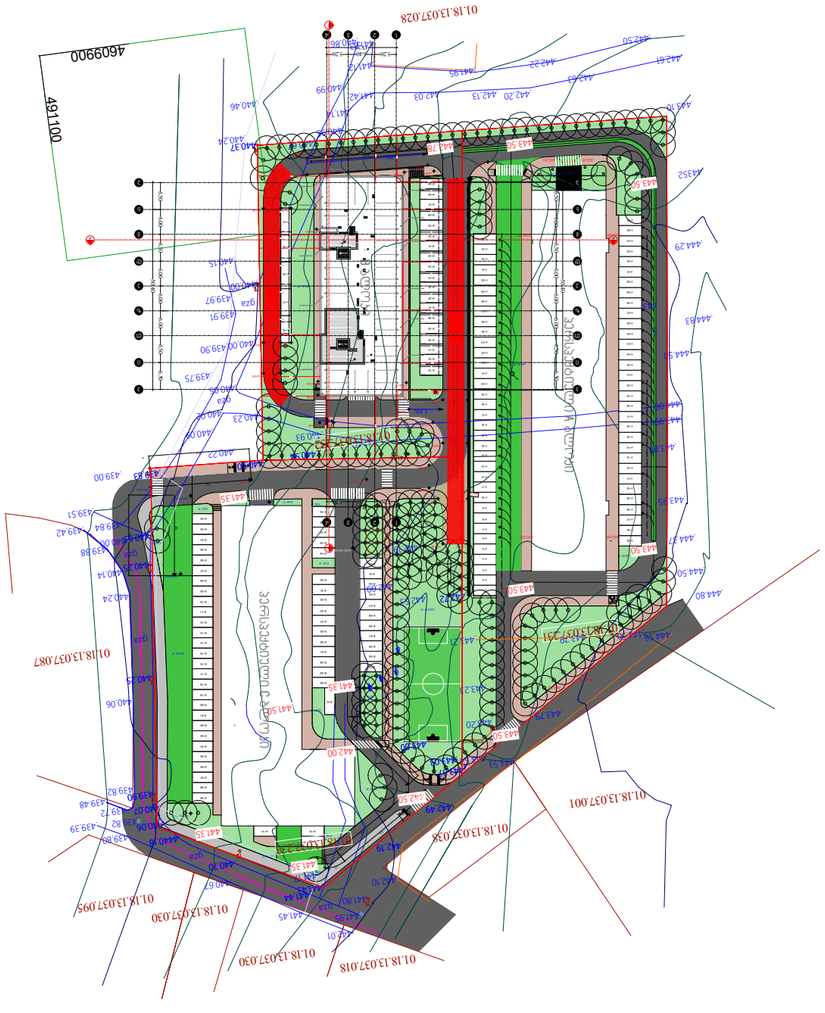

ש/נ 01.18.13.037.233 A
ש/נ 01.18.13.037.232 B
ש/נ 01.18.13.037.231 C

ש/נ 01.18.13.037.232	
תכנית סכמטית-מיקום הפרויקט ברחוב מנחם בגין 16 תל אביב-יפו ג.ו.ב. "קונקורד"	
קנה מידה: 1:500	
תאריך: 03.03.2025	
קנה מידה גרפי	
מקור המפה: מפת רקע מונחת

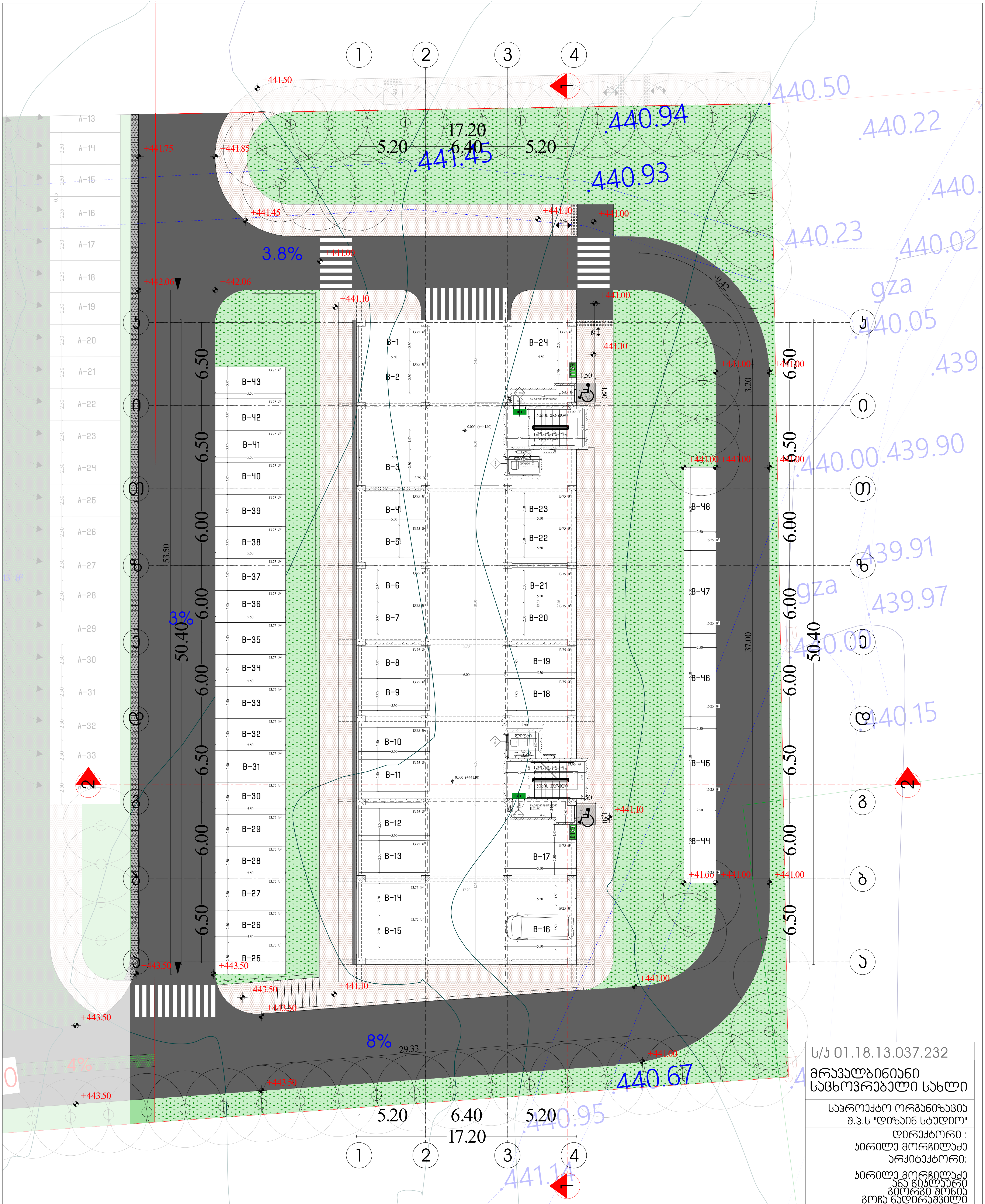

ს/კ 01.18.13.037.232

მრავალბინიანი საცხოვრებელი სახლი

საპროექტო ორგანიზაცია
შ.პ.ს "დიზაინ სტუდიო"

დირექტორი :
კირილე მორჩილაძე

არქიტექტორი:
კირილე მორჩილაძე
ანა ნიკოლაური
გიორგი შონია
გოჩა ნადირაშვილი

პირობითი აღნიშვნები

EXIT საევაკუაციო გასასვლელი

საკადასტრო საზღვარი

ბეტონი

ბლოკი

ტიხარი

ერთფრთიანი კარი

ერთფრთიანი კარი ზღურბლით

N W E S

არქიტექტურა

გეგმა 0.00 ნიშნულზე

მაშტაბი 1:250

ფურცელი

№ 3

აა -100

ს/ს 01.18.13.037.232	
ᲛᲘᲬᲘᲡ ᲡᲐᲙᲐᲓᲐᲡᲢᲠᲝ ᲛᲘᲖᲜᲘᲡ ᲙᲝᲓᲘ	
ᲓᲐᲜᲐᲪᲮᲝᲛᲔᲑᲘᲡ ᲐᲓᲒᲘᲚᲛᲓᲔᲑᲐᲠᲔᲝᲑᲐ ᲛᲘᲬᲘᲡ ᲜᲐᲙᲕᲔᲗᲖᲔ "ᲒᲐᲜᲐᲗᲚᲔᲑᲘᲡ ᲞᲠᲝᲪᲔᲓᲣᲠᲘᲡ ᲨᲔᲡᲐᲮᲔᲑ" ᲡᲐᲥᲐᲠᲗᲕᲔᲚᲝᲡ ᲡᲐᲜᲝᲢᲐᲠᲘᲣᲚᲘ ᲙᲝᲓᲔᲥᲡᲘᲡ ᲛᲝᲗᲮᲝᲕᲜᲘᲗ ᲓᲐᲙᲐᲜᲝᲜᲔᲑᲣᲚᲘ ᲛᲝᲜᲐᲪᲔᲛᲔᲑᲘ	
ᲨᲔᲛᲡᲠᲣᲚᲔᲑᲚᲘᲡ ᲓᲐᲡᲐᲮᲔᲚᲔᲑᲐ: ᲐᲠᲥᲘᲢᲔᲥᲢᲣᲠᲣᲚᲘ ᲜᲐᲬᲘᲚᲘ	
ᲐᲠᲥᲘᲢᲔᲥᲢᲘ: ᲛᲐᲠᲘᲐᲛ ᲛᲐᲠᲒᲘᲐᲜᲘ	
ᲛᲘᲬᲘᲡ ᲡᲐᲙᲐᲓᲐᲡᲢᲠᲝ ᲜᲐᲙᲕᲔᲗᲘᲡ ᲒᲔᲒᲛᲐᲒᲔᲑᲘᲡ ᲛᲐᲡᲨᲢᲐᲑᲘ 1:250	
ᲒᲔᲒᲛᲐᲒᲔᲑᲘᲡ ᲜᲐᲙᲕᲔᲗᲘᲡ ᲜᲝᲛᲔᲠᲘ № 4	ᲐᲠᲥ - 101

ᲓᲐᲒᲔᲒᲛᲘᲚᲘ ᲡᲐᲮᲔᲚᲛᲬᲘᲤᲝ ᲙᲝᲛᲞᲐᲜᲘᲘᲡ ᲡᲐᲮᲔᲚᲘ

EXIT ᲡᲐᲮᲡᲠᲔᲑᲘᲡ ᲒᲐᲛᲝᲡᲕᲚᲘᲡ ᲐᲓᲒᲘᲚᲔᲑᲘ

ᲛᲐᲠᲗᲕᲘᲡ ᲡᲐᲮᲔᲚᲛᲬᲘᲤᲝ ᲙᲝᲛᲞᲐᲜᲘᲘᲡ ᲡᲐᲙᲣᲗᲠᲔᲑᲘ

ᲛᲐᲠᲗᲕᲘᲡ ᲓᲐᲖᲘᲐᲜᲔᲑᲣᲚᲘ ᲡᲐᲮᲔᲚᲛᲬᲘᲤᲝ ᲙᲝᲛᲞᲐᲜᲘᲘᲡ ᲡᲐᲙᲣᲗᲠᲔᲑᲘ

ᲓᲐᲒᲔᲒᲛᲘᲚᲘ

ᲛᲘᲬᲐ

ᲐᲡᲤᲐᲚᲢᲘ

ᲑᲔᲢᲝᲜᲘ

ᲛᲐᲠᲗᲕᲘᲡ ᲡᲐᲮᲔᲚᲛᲬᲘᲤᲝ ᲙᲝᲛᲞᲐᲜᲘᲘᲡ ᲡᲐᲙᲣᲗᲠᲔᲑᲘ

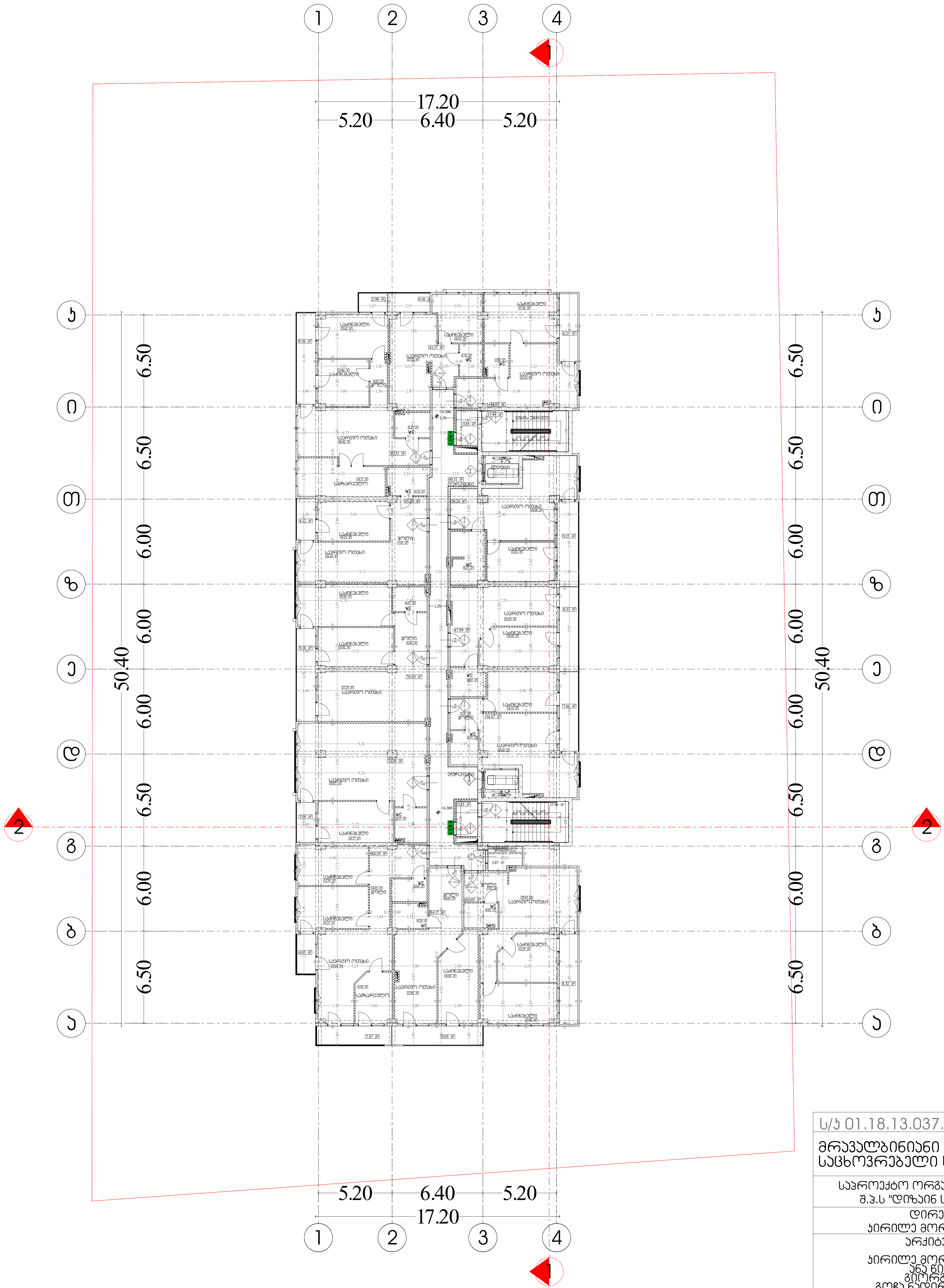

ს/კ 01.18.13.037.232

მრავალბინიანი საცხოვრებელი სახლი

საპროექტო ორგანიზაცია
შ.პ.ს "დიზაინ სტუდიო"

დირექტორი :
კირილე მორჩილაძე

არქიტექტორი:
კირილე მორჩილაძე
ანა წიკლაური
გიორგი შონია
გოჩა ნადირაშვილი

პირობითი აღნიშვნები

EXIT საევაკუაციო გასასვლელი

საკადასტრო საზღვარი

ბეტონი

ბლოკი

ტიხარი

ერთფრთიანი კარი

ერთფრთიანი კარი ზღურბლით

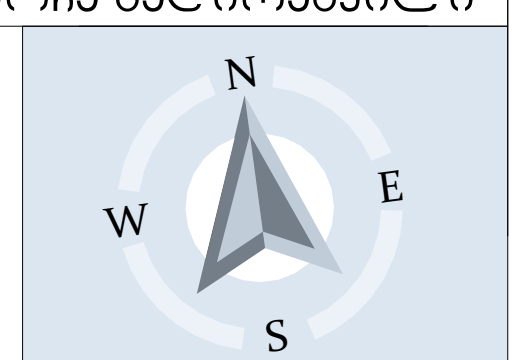

არქიტექტურა

გეგმა +6.30 ნიშნულზე

მასშტაბი 1:250

ფურცელი № 5

აა -102

ს/ს 01.18.13.037.232	
ᲛᲘᲬᲘᲡ ᲡᲐᲙᲐᲓᲐᲡᲢᲠᲝ ᲛᲘᲖᲜᲘᲡ ᲛᲘᲬᲐᲖᲔ	
ᲓᲐᲜᲐᲪᲮᲝᲑᲘᲡ ᲛᲐᲤᲘᲪᲘᲠᲔᲑᲔᲚᲘ "ᲕᲐᲜᲘᲡ ᲥᲐᲚᲐᲥᲘᲡ ᲛᲔᲠᲘᲐ ᲐᲠᲥᲘᲢᲔᲥᲢᲔᲑᲘ"	
: ᲛᲨᲔᲜᲔᲑᲚᲝᲑᲐ	
ᲓᲔᲢᲐᲚᲘᲖᲐᲪᲘᲘᲡ ᲓᲝᲙᲣᲛᲔᲜᲢᲐᲪᲘᲐ	
:ᲐᲠᲥᲘᲢᲔᲥᲢᲝᲜᲣᲠᲘ ᲜᲐᲬᲘᲚᲘ	
ᲓᲔᲢᲐᲚᲘᲖᲐᲪᲘᲘᲡ ᲓᲝᲙᲣᲛᲔᲜᲢᲐᲪᲘᲐ ᲛᲐᲠᲗᲕᲘᲡ ᲡᲘᲡᲢᲔᲛᲐ ᲓᲐᲒᲔᲒᲛᲘᲚᲘ ᲛᲐᲡᲨᲢᲐᲑᲘ	
ᲛᲘᲬᲐᲖᲔ ᲐᲠᲥᲘᲢᲔᲥᲢᲣᲠᲣᲚᲘ ᲜᲐᲬᲘᲚᲘ	
ᲓᲐᲒᲔᲒᲛᲘᲚᲘ ᲛᲐᲡᲨᲢᲐᲑᲘ	
N S E W	
ᲡᲐᲛᲨᲔᲜᲔᲑᲚᲝ ᲜᲐᲬᲘᲚᲘ	
ᲡᲙᲐᲚᲐ 1:250 ᲖᲝᲛᲐᲨᲘ 9.60 ᲤᲝᲠᲛᲐᲢᲘ A3	
ᲓᲐᲓᲐᲡᲢᲣᲠᲔᲑᲘᲡ ᲗᲐᲠᲘᲦᲘ	
ᲜᲐᲮ. 6	ᲒᲕ-103

ᲓᲐᲪᲕᲘᲗᲘ ᲡᲐᲛᲨᲔᲜᲔᲑᲚᲝ ᲛᲝᲛᲐᲮᲡᲔᲜᲔᲑᲔᲚᲘ

EXIT ᲒᲐᲡᲐᲤᲠᲗᲮᲝᲔᲑᲘᲡ ᲛᲐᲠᲨᲠᲣᲢᲘᲖᲔᲑᲘᲡ ᲒᲔᲒᲛᲐ

ᲛᲐᲠᲗᲕᲘᲡ ᲡᲘᲡᲢᲔᲛᲘᲡ ᲛᲘᲛᲐᲠᲗᲣᲚᲔᲑᲐ

ᲛᲐᲠᲗᲕᲘᲡ ᲡᲘᲡᲢᲔᲛᲐ

ᲛᲐᲡᲐᲚᲐ

ᲑᲔᲢᲝᲜᲘ

ᲓᲐᲒᲔᲒᲛᲘᲚᲘ ᲛᲐᲡᲨᲢᲐᲑᲘ

ᲓᲐᲒᲔᲒᲛᲘᲚᲘ ᲛᲐᲡᲨᲢᲐᲑᲘᲗ ᲛᲝᲛᲐᲮᲡᲔᲜᲔᲑᲔᲚᲘ

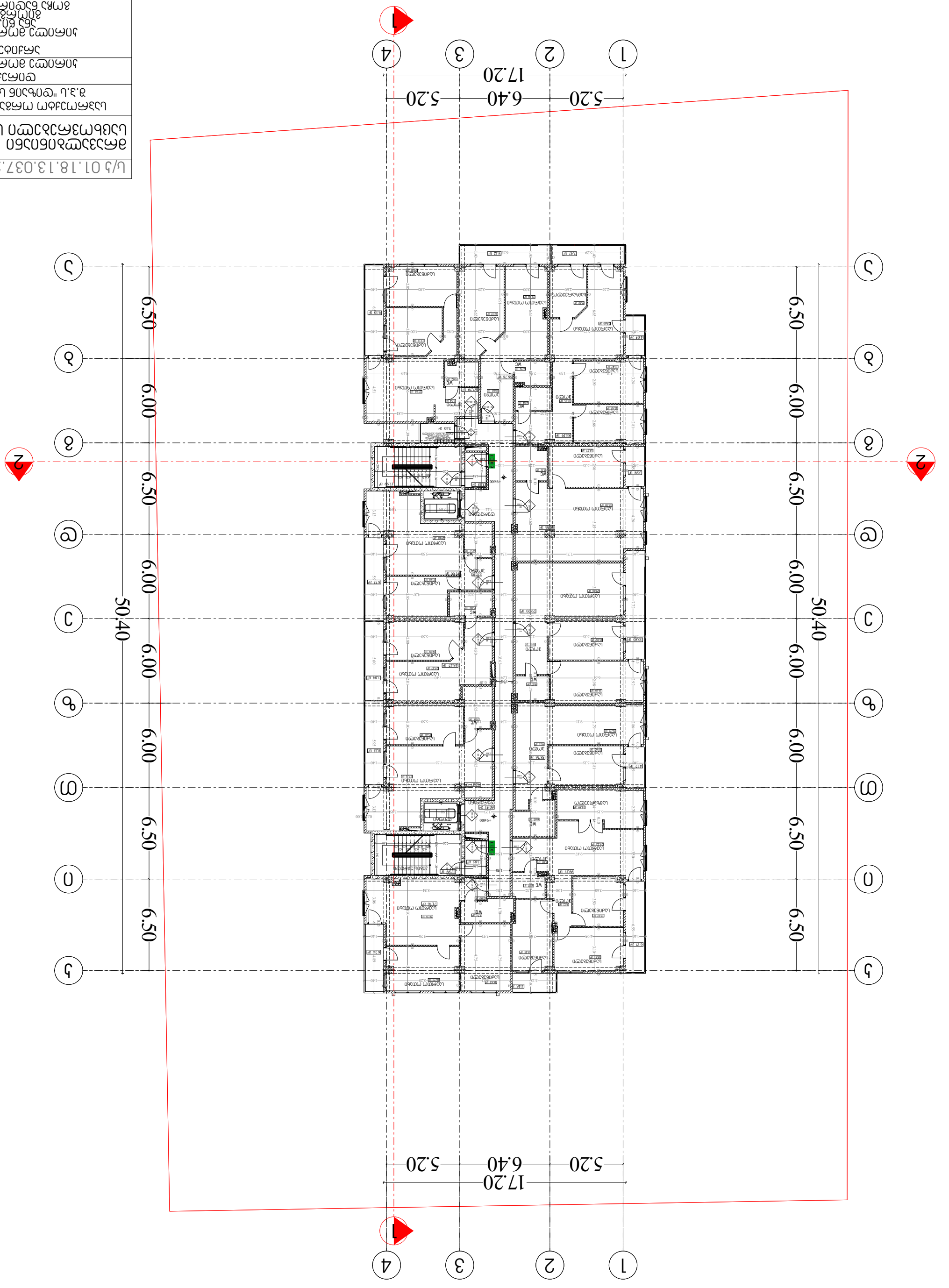

ს/ს 01.18.13.037.232	
ᲛᲘᲬᲘᲡ ᲡᲐᲙᲐᲓᲐᲡᲢᲠᲝ ᲙᲝᲛᲞᲚᲔᲥᲡᲘ ᲓᲐᲑᲐᲚᲘ ᲡᲐᲪᲮᲝᲕᲠᲔᲑᲔᲚᲘ ᲙᲝᲛᲞᲚᲔᲥᲡᲘ	
ᲓᲐᲛᲣᲨᲐᲕᲔᲑᲘᲡ ᲛᲐᲠᲗᲕᲘᲡ ᲡᲐᲛᲘᲜᲘᲡᲢᲠᲝ ᲒᲐᲜᲙᲐᲠᲒᲣᲚᲔᲑᲘᲡ ᲓᲐ ᲛᲔᲜᲔᲯᲛᲔᲜᲢᲘᲡ ᲡᲐᲛᲡᲐᲮᲣᲠᲘ "ᲡᲐᲜᲘᲢᲐᲠᲣᲚᲘ ᲓᲐᲖᲦᲕᲔᲕᲐ" Ს.Ა.	
ᲙᲝᲜᲡᲢᲠᲣᲥᲪᲘᲘᲡ ᲓᲔᲢᲐᲚᲔᲑᲘ : ᲛᲐᲡᲨᲢᲐᲑᲘ	
ᲙᲝᲜᲡᲢᲠᲣᲥᲪᲘᲘᲡ ᲓᲔᲢᲐᲚᲔᲑᲘ :ᲛᲐᲡᲨᲢᲐᲑᲘ	
ᲙᲝᲜᲡᲢᲠᲣᲥᲪᲘᲘᲡ ᲓᲔᲢᲐᲚᲔᲑᲘ ᲛᲐᲠᲗᲕᲘᲡ ᲡᲐᲛᲘᲜᲘᲡᲢᲠᲝ ᲓᲐᲒᲔᲒᲛᲘᲚᲘ ᲓᲔᲢᲐᲚᲔᲑᲘ ᲛᲘᲬᲘᲡ ᲡᲐᲙᲐᲓᲐᲡᲢᲠᲝ ᲙᲝᲛᲞᲚᲔᲥᲡᲘ	
ᲓᲐᲒᲔᲒᲛᲘᲚᲘ ᲛᲘᲬᲘᲡ ᲡᲐᲙᲐᲓᲐᲡᲢᲠᲝ ᲙᲝᲛᲞᲚᲔᲥᲡᲘ	
N W E S	
ᲒᲔᲒᲛᲐᲠᲗᲘ ᲓᲐᲒᲔᲒᲛᲐᲠᲔᲑᲘᲡᲐᲗᲕᲘᲡ	
ᲛᲐᲡᲨᲢᲐᲑᲘ 1:250 ᲓᲐᲙᲐᲖᲛᲘᲚᲘᲐ	
ᲒᲔᲒᲛᲘᲡ ᲜᲐᲬᲘᲚᲘ № 7	22 - 104

ᲓᲐᲒᲔᲒᲛᲘᲚᲘ ᲡᲐᲛᲨᲔᲜᲔᲑᲚᲝ ᲞᲠᲝᲔᲥᲢᲘ

EXIT ᲡᲐᲔᲕᲐᲙᲣᲐᲪᲘᲝ ᲒᲐᲛᲝᲡᲐᲕᲚᲘᲡ ᲛᲐᲠᲨᲠᲣᲢᲘ

ᲛᲐᲠᲗᲕᲘᲡ ᲡᲐᲛᲘᲜᲘᲡᲢᲠᲝ ᲙᲝᲛᲞᲚᲔᲥᲡᲘᲡ ᲛᲘᲛᲓᲘᲜᲐᲠᲔ ᲛᲓᲒᲝᲛᲐᲠᲔᲝᲑᲐ

ᲛᲐᲡᲨᲢᲐᲑᲘ 1:100

ᲛᲐᲡᲨᲢᲐᲑᲘ 1:200

ᲛᲘᲬᲘᲡ ᲡᲐᲙᲐᲓᲐᲡᲢᲠᲝ ᲙᲝᲛᲞᲚᲔᲥᲡᲘᲡ ᲛᲘᲛᲓᲘᲜᲐᲠᲔ ᲛᲓᲒᲝᲛᲐᲠᲔᲝᲑᲐ



ს/კ 01.18.13.037.232

მრავალბინიანი საცხოვრებელი სახლი

საპროექტო ორგანიზაცია
შ.პ.ს "დიზაინ სტუდიო"

დირექტორი :
კირილე მორჩილაძე

არქიტექტორი:

კირილე მორჩილაძე
ანა წიკლაური
გიორგი შონია
გოჩა ნადირაშვილი

პირობითი აღნიშვნები

EXIT საევაკუაციო გასასვლელი

საკადასტრო საზღვარი

ბეტონი
ბლოკი
ტიხარი

ერთფრთიანი კარი

ერთფრთიანი კარი ზღურბლით

N
W
E
S

არქიტექტურა

გეგმა +16.20 ნიშნულზე

მაშტაბი 1:250

ფურცელი

№ 8

აა -105

ს/ს 01.18.13.037.232	
ᲛᲘᲬᲘᲡ ᲡᲐᲙᲐᲓᲐᲡᲢᲠᲝ ᲙᲝᲓᲘ	ᲛᲘᲬᲘᲡ ᲡᲐᲙᲐᲓᲐᲡᲢᲠᲝ ᲒᲔᲒᲛᲐ
ᲓᲐᲖᲣᲖᲣᲚᲔᲑᲘᲡ ᲛᲐᲤᲐᲠᲔᲑᲘᲡ ᲓᲐᲜᲘᲨᲜᲣᲚᲔᲑᲐ	ᲒᲐᲜᲐᲨᲔᲜᲔᲑᲘᲡ ᲜᲝᲛᲔᲠᲘ "ᲒᲐᲜᲐᲨᲔᲜᲔᲑᲘᲡ ᲙᲝᲓᲔᲥᲡᲘ" ᲛᲣᲜ. ᲙᲝᲓᲘ:
ᲓᲔᲓᲐᲥᲐᲚᲐᲥᲘᲡ ᲡᲐᲛᲔᲠᲘᲖᲝ ᲓᲔᲞᲐᲠᲢᲐᲛᲔᲜᲢᲘ	
ᲐᲠᲥᲘᲢᲔᲥᲢᲘ: ᲓᲐᲗ. ᲒᲘᲝᲠᲒᲘ ᲛᲔᲡᲮᲘ	
ᲓᲔᲓᲐᲥᲐᲚᲐᲥᲘᲡ ᲡᲐᲛᲔᲠᲘᲖᲝ ᲓᲔᲞᲐᲠᲢᲐᲛᲔᲜᲢᲘᲡ ᲮᲔᲚᲛᲫᲦᲕᲐᲜᲔᲚᲘ	
ᲓᲐᲒᲔᲒᲛᲐᲠᲔᲑᲘᲡ ᲓᲐᲡᲐᲮᲔᲚᲔᲑᲐ	
ᲓᲐᲖᲣᲖᲣᲚᲔᲑᲘᲡ ᲛᲐᲤᲐᲠᲔᲑᲘᲡ ᲓᲐᲜᲘᲨᲜᲣᲚᲔᲑᲐ	
ᲓᲐᲒᲔᲒᲛᲐᲠᲔᲑᲘᲡ ᲡᲐᲮᲔᲚᲔᲑᲐ	
ᲓᲐᲖᲣᲖᲣᲚᲔᲑᲘᲡ ᲛᲐᲤᲐᲠᲔᲑᲘᲡ ᲓᲐᲜᲘᲨᲜᲣᲚᲔᲑᲐ	
ᲒᲐᲜᲐᲨᲔᲜᲔᲑᲘᲡ ᲜᲝᲛᲔᲠᲘ "ᲒᲐᲜᲐᲨᲔᲜᲔᲑᲘᲡ ᲙᲝᲓᲔᲥᲡᲘ" ᲛᲣᲜ. ᲙᲝᲓᲘ:	
ᲓᲔᲓᲐᲥᲐᲚᲐᲥᲘᲡ ᲡᲐᲛᲔᲠᲘᲖᲝ ᲓᲔᲞᲐᲠᲢᲐᲛᲔᲜᲢᲘᲡ ᲮᲔᲚᲛᲫᲦᲕᲐᲜᲔᲚᲘ	
ᲐᲠᲥᲘᲢᲔᲥᲢᲘ: ᲓᲐᲗ. ᲒᲘᲝᲠᲒᲘ ᲛᲔᲡᲮᲘ	
ᲓᲔᲓᲐᲥᲐᲚᲐᲥᲘᲡ ᲡᲐᲛᲔᲠᲘᲖᲝ ᲓᲔᲞᲐᲠᲢᲐᲛᲔᲜᲢᲘ	
ᲓᲐᲒᲔᲒᲛᲐᲠᲔᲑᲘᲡ ᲓᲐᲡᲐᲮᲔᲚᲔᲑᲐ	
ᲓᲐᲖᲣᲖᲣᲚᲔᲑᲘᲡ ᲛᲐᲤᲐᲠᲔᲑᲘᲡ ᲓᲐᲜᲘᲨᲜᲣᲚᲔᲑᲐ	
ᲒᲐᲜᲐᲨᲔᲜᲔᲑᲘᲡ ᲜᲝᲛᲔᲠᲘ "ᲒᲐᲜᲐᲨᲔᲜᲔᲑᲘᲡ ᲙᲝᲓᲔᲥᲡᲘ" ᲛᲣᲜ. ᲙᲝᲓᲘ:	
ᲓᲔᲓᲐᲥᲐᲚᲐᲥᲘᲡ ᲡᲐᲛᲔᲠᲘᲖᲝ ᲓᲔᲞᲐᲠᲢᲐᲛᲔᲜᲢᲘᲡ ᲮᲔᲚᲛᲫᲦᲕᲐᲜᲔᲚᲘ	
ᲐᲠᲥᲘᲢᲔᲥᲢᲘ: ᲓᲐᲗ. ᲒᲘᲝᲠᲒᲘ ᲛᲔᲡᲮᲘ	
ᲓᲔᲓᲐᲥᲐᲚᲐᲥᲘᲡ ᲡᲐᲛᲔᲠᲘᲖᲝ ᲓᲔᲞᲐᲠᲢᲐᲛᲔᲜᲢᲘᲡ ᲮᲔᲚᲛᲫᲦᲕᲐᲜᲔᲚ

ს/ს 01.18.13.037.232	
ᲛᲘᲬᲘᲡ ᲡᲐᲙᲐᲓᲐᲡᲢᲠᲝ ᲙᲝᲛᲞᲚᲔᲙᲡᲘᲡ ᲛᲨᲔᲜᲔᲑᲚᲝᲑᲘᲡ ᲞᲠᲝᲔᲥᲢᲘ	
ᲓᲐᲖᲣᲡᲢᲔᲑᲘᲡ ᲛᲐᲤᲘᲪᲘᲠᲔᲑᲔᲚᲘ	
ᲛᲘᲬᲘᲡ ᲙᲐᲓᲐᲡᲢᲠᲝ ᲙᲝᲛᲞᲚᲔᲙᲡᲘᲡ ᲛᲨᲔᲜᲔᲑᲚᲝᲑᲐ "ᲕᲘᲜᲘᲡ ᲒᲐᲜᲐᲗᲔᲑᲐ" ᲡᲐ.ᲐᲜ.	
ᲐᲠᲥᲘᲢᲔᲥᲢᲣᲠᲣᲚᲘ ᲜᲐᲬᲘᲚᲘ : ᲒᲘᲝᲠᲒᲘ ᲛᲔᲤᲐᲠᲘᲫᲔ	
ᲐᲠᲥᲘᲢᲔᲥᲢᲣᲠᲣᲚᲘ ᲜᲐᲬᲘᲚᲘ ᲓᲐᲒᲔᲒᲛᲘᲚᲘᲐ:	
ᲐᲠᲥᲘᲢᲔᲥᲢᲣᲠᲘᲡ ᲡᲐᲮᲔᲚᲘ ᲓᲐ ᲜᲝᲛᲔᲠᲘ ᲓᲐᲒᲔᲒᲛᲘᲚᲘᲐ ᲛᲘᲬᲘᲡ ᲙᲐᲓᲐᲡᲢᲠᲘᲡ ᲡᲐᲙᲐᲓᲐᲡᲢᲠᲝ ᲜᲝᲛᲔᲠᲘᲗ	

ᲓᲐᲖᲣᲡᲢᲔᲑᲘᲡ ᲛᲝᲛᲐᲖᲐᲓᲔᲑᲘᲡ ᲡᲘᲛᲑᲝᲚᲝᲔᲑᲘ

EXIT ᲒᲐᲡᲐᲛᲝᲡᲕᲚᲔᲚᲘ ᲒᲐᲜᲗᲐᲕᲡᲔᲑᲘᲡ ᲡᲘᲛᲑᲝᲚᲝ

ᲐᲠᲡᲔᲑᲣᲚᲘ ᲛᲐᲠᲗᲙᲣᲗᲮᲐ

ᲛᲐᲠᲗᲙᲣᲗᲮᲐ ᲓᲐᲖᲣᲡᲢᲔᲑᲘᲡ ᲡᲐᲖᲦᲕᲐᲠᲘ

ᲛᲐᲠᲗᲙᲣᲗᲮᲐ ᲓᲐᲖᲣᲡᲢᲔᲑᲘᲡ ᲒᲐᲠᲔ ᲖᲦᲕᲐᲠᲘ

ᲓᲐᲒᲔᲒᲛᲘᲚᲘᲐ ᲛᲘᲬᲘᲡ ᲙᲐᲓᲐᲡᲢᲠᲘᲡ ᲡᲐᲙᲐᲓᲐᲡᲢᲠᲝ ᲜᲝᲛᲔᲠᲘᲗ

ᲒᲔᲒᲛᲐ	ᲜᲝ 10
ᲛᲐᲡᲨᲢᲐᲑᲘ	1:250
ᲓᲐᲮᲠᲘᲡ ᲡᲘᲛᲐᲦᲚᲔ	+22.80 ᲓᲐᲜᲘᲨᲜᲣᲚᲘ ᲜᲘᲨᲜᲘᲡ ᲐᲦᲜᲘᲨᲕᲜᲐ
ᲙᲐᲓᲐᲡᲢᲠᲘᲡ ᲓᲐᲒᲔᲒᲛᲐᲠᲔᲑᲘᲡ ᲓᲐᲠᲘᲦᲔᲑᲐ	

ᲓᲐᲖᲣᲡᲢᲔᲑᲘᲡ ᲡᲘᲛᲑᲝᲚᲝᲔᲑᲘ

ᲓᲐᲖᲣᲡᲢᲔᲑᲘᲡ ᲡᲐᲖᲦᲕᲐᲠᲘ	
ᲓᲐᲖᲣᲡᲢᲔᲑᲘᲡ ᲒᲐᲠᲔ ᲖᲦᲕᲐᲠᲘ	
ᲛᲐᲠᲗᲙᲣᲗᲮᲐ ᲓᲐᲖᲣᲡᲢᲔᲑᲘᲡ ᲡᲐᲖᲦᲕᲐᲠᲘ	
ᲛᲐᲠᲗᲙᲣᲗᲮᲐ ᲓᲐᲖᲣᲡᲢᲔᲑᲘᲡ ᲒᲐᲠᲔ ᲖᲦᲕᲐᲠᲘ	
ᲓᲐᲒᲔᲒᲛᲘᲚᲘᲐ ᲛᲘᲬᲘᲡ ᲙᲐᲓᲐᲡᲢᲠᲘᲡ ᲡᲐᲙᲐᲓᲐᲡᲢᲠᲝ ᲜᲝᲛᲔᲠᲘᲗ	

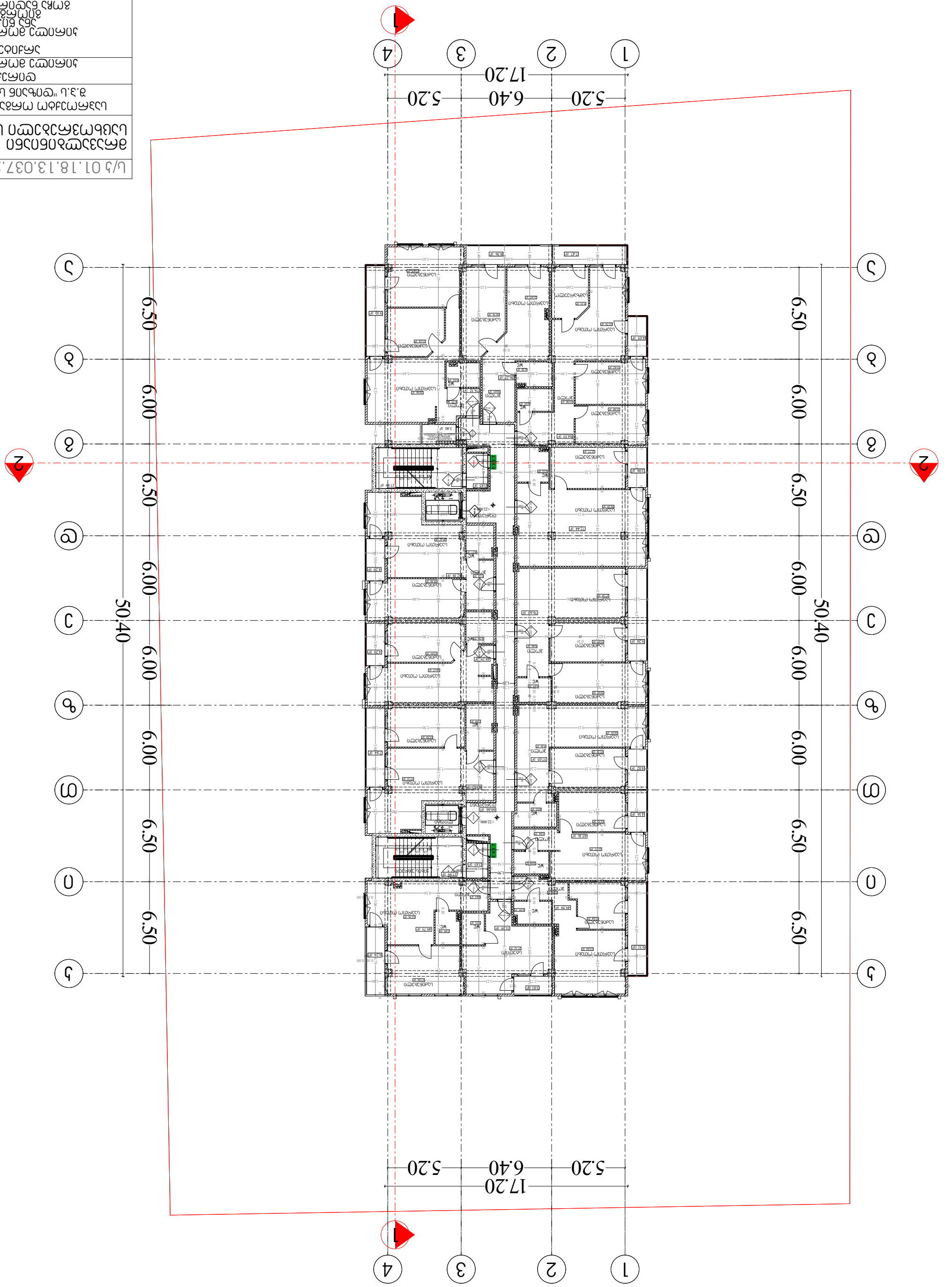
1
2
3
4
5.20
6.40
5.20
17.20
A
B
C
D
E
1
2
3
4
5
6
7
8
9
50.40
6.50
6.00
6.50
6.00
6.50
6.00

ლ/ს 01.18.13.037.232	
ობიექტი: ორსართულიანი საცხოვრებელი სახლის მშენებლობა	
ქალაქი ფოთი, "ვ.ს.ი. ბ"	
მისამართი: ფოთის მუნიციპალიტეტი, ქალაქი ფოთი, ნაკვეთი 56	
დამკვეთი: ნინო ბერიძე	
არქიტექტორი: ნინო ბერიძე	
კონსტრუქციული ნაწილი:	
ინჟინერული სისტემები:	
გენერალური გეგმა	
ზედა გეგმა +26.10 ნიშნულზე	
მასშტაბი 1:250	
ფურცლის ზომა	
№ 11	22 - 108

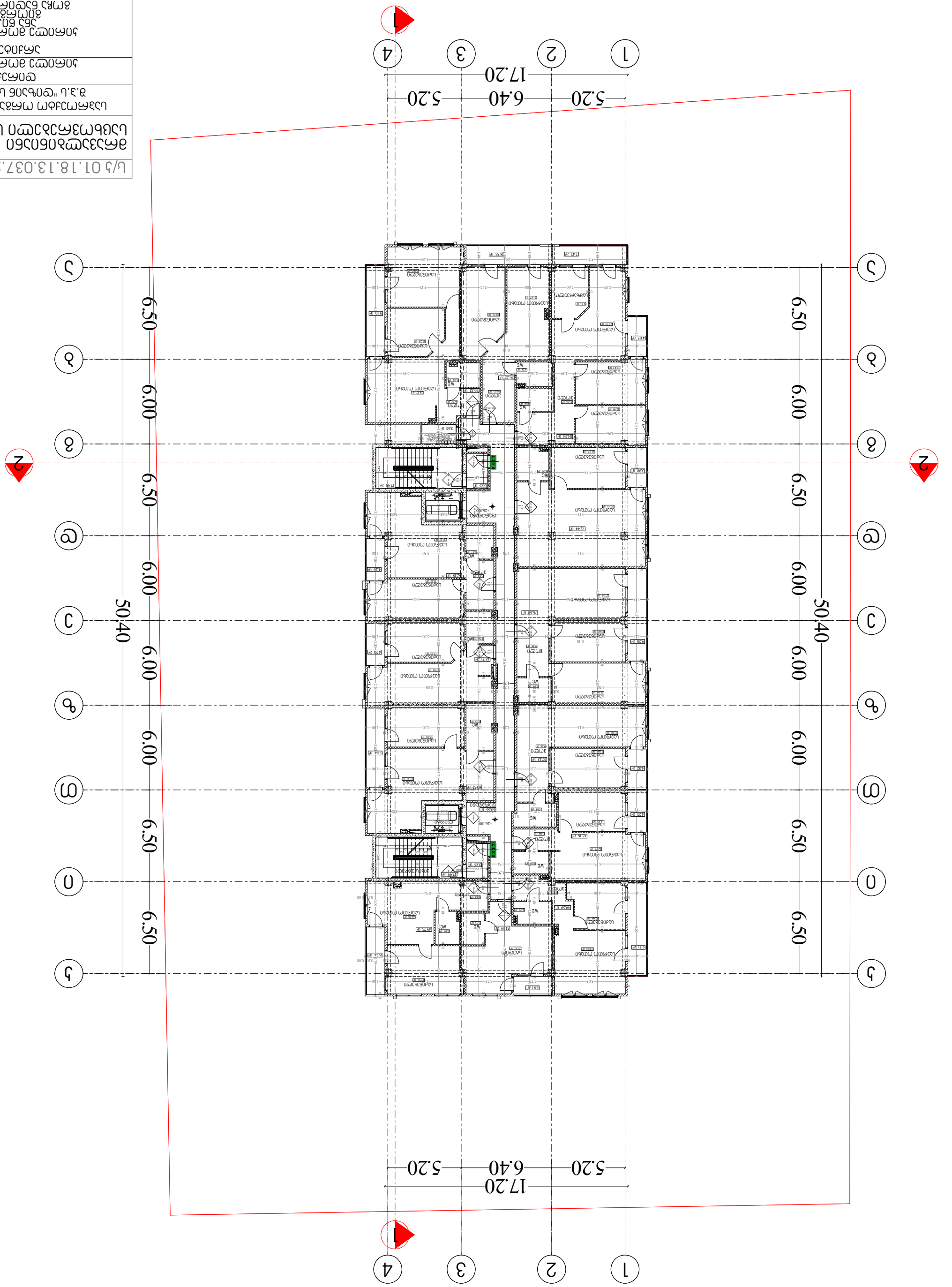

EXIT ავარიული გამოსასვლელი	

ს/ს 01.18.13.037.232	
ᲛᲘᲬᲐᲓᲐᲛᲓᲔᲑᲐᲠᲔᲝᲑᲘᲡ ᲡᲐᲙᲐᲓᲐᲡᲢᲠᲝ ᲞᲠᲝᲔᲥᲢᲘ	
ᲓᲐᲛᲖᲐᲙᲔᲑᲚᲘᲡ ᲛᲐᲤᲠᲗᲮᲘᲡ ᲓᲐᲒᲔᲒᲛᲐᲠᲔᲑᲐ "ᲒᲠᲘᲜᲒᲝ ᲯᲝᲠᲯᲘᲐ" Ს.Ა.	
ᲛᲔᲛᲐᲡᲐᲮᲣᲠᲔᲑᲔᲚᲘ : ᲒᲘᲝᲠᲒᲘ ᲯᲝᲜᲣᲐ	
ᲐᲠᲥᲘᲢᲔᲥᲢᲣᲠᲣᲚᲘ ᲜᲐᲬᲘᲚᲘ:	
ᲐᲠᲥᲘᲢᲔᲥᲢᲘ ᲜᲘᲜᲝ ᲯᲘᲜᲭᲕᲐᲫᲔ	
ᲛᲘᲬᲘᲡ ᲡᲐᲙᲐᲓᲐᲡᲢᲠᲝ ᲙᲝᲓᲘ	
ᲛᲘᲬᲘᲡ ᲡᲐᲙᲐᲓᲐᲡᲢᲠᲝ ᲜᲐᲙᲕᲔᲗᲘᲡ ᲜᲝᲛᲔᲠᲘ	

ᲓᲐᲒᲔᲒᲛᲐᲠᲔᲑᲘᲡ ᲛᲝᲛᲐᲜᲐᲗᲘ

EXIT ᲡᲐᲔᲕᲐᲙᲣᲐᲪᲘᲝ ᲒᲐᲜᲐᲗᲔᲑᲘᲡ ᲒᲔᲒᲛᲐ

ᲛᲐᲠᲗᲕᲘᲗᲘ ᲛᲐᲠᲙᲘᲠᲔᲑᲘᲡ ᲒᲔᲒᲛᲐ

ᲛᲐᲠᲗᲙᲣᲗᲮᲐ

ᲛᲐᲠᲪᲮᲜᲘᲕᲘ

ᲛᲐᲠᲯᲕᲜᲘᲕᲘ

ᲛᲐᲠᲗᲙᲣᲗᲮᲐ ᲛᲐᲠᲪᲮᲜᲘᲕᲘ ᲓᲐᲜᲘᲨᲜᲣᲚᲔᲑᲘᲗ

ᲡᲐᲙᲐᲓᲐᲡᲢᲠᲝ ᲙᲝᲓᲘ	
ᲡᲐᲙᲐᲓᲐᲡᲢᲠᲝ ᲜᲘᲨᲜᲘᲡ ᲐᲑᲡᲝᲚᲣᲢᲣᲠᲘ ᲜᲘᲨᲜᲣᲚᲘ	+29.40 ᲛᲓᲔ
ᲛᲐᲡᲨᲢᲐᲑᲘ	1:250
ᲒᲕᲔᲠᲓᲘᲡ ᲜᲝᲛᲔᲠᲘ	ᲜᲝ 12
	22 - 109

ს/ს 01.18.13.037.232	
ᲛᲘᲬᲘᲡ ᲡᲐᲙᲐᲓᲐᲡᲢᲠᲝ ᲙᲝᲛᲞᲚᲔᲙᲡᲘᲡ ᲛᲨᲔᲜᲔᲑᲚᲝᲑᲘᲡ ᲞᲠᲝᲔᲥᲢᲘ	
ᲓᲐᲖᲣᲡᲢᲔᲑᲘᲡ ᲛᲐᲓᲐᲡᲢᲣᲠᲔᲑᲔᲚᲘ	
ᲨᲞᲡ "ᲙᲝᲜᲡᲢᲠᲐᲥᲨᲜ ᲒᲠᲣᲞᲘ ᲗᲘᲑᲘᲚᲘᲡᲘ"	
: ᲐᲠᲥᲘᲢᲔᲥᲢᲘ	
ᲓᲐᲖᲣᲡᲢᲔᲑᲘᲡ ᲓᲝᲙᲣᲛᲔᲜᲢᲘ	
:ᲐᲠᲥᲘᲢᲔᲥᲢᲘ	
ᲓᲐᲖᲣᲡᲢᲔᲑᲘᲡ ᲓᲝᲙᲣᲛᲔᲜᲢᲘ ᲛᲐᲡᲨᲢᲐᲑᲘ 1:250 ᲓᲐᲓᲐᲡᲢᲣᲠᲔᲑᲘᲡ ᲗᲐᲠᲘᲦᲘ ᲓᲐᲖᲣᲡᲢᲔᲑᲘᲡ ᲡᲘᲛᲑᲝᲚᲝ ᲜᲐᲛᲠᲘ	
ᲓᲐᲖᲣᲡᲢᲔᲑᲘᲡ ᲛᲓᲔᲑᲐᲠᲔᲝᲑᲐ ᲥᲐᲚᲐᲥᲘ ᲗᲑᲘᲚᲘᲡᲘ, ᲒᲣᲠᲯᲐᲐᲜᲘᲡ Ქ. №13	
ᲙᲝᲜᲢᲠᲝᲚᲘ ᲒᲐᲜᲛᲐᲮᲝᲪᲔᲚᲔᲑᲔᲚᲘᲐ ᲐᲠᲥᲘᲢᲔᲥᲢᲘ ᲒᲘᲝᲠᲒᲘ ᲛᲔᲤᲐᲠᲘᲫᲔ	
ᲐᲠᲥᲘᲢᲔᲥᲢᲣᲠᲘᲡ ᲜᲐᲬᲘᲚᲘ	
ᲛᲐᲡᲨᲢᲐᲑᲘ 1:250	
ᲒᲔᲒᲛᲐ	
ᲜᲝᲛᲔᲠᲘ 13	
ᲒᲕ-110	

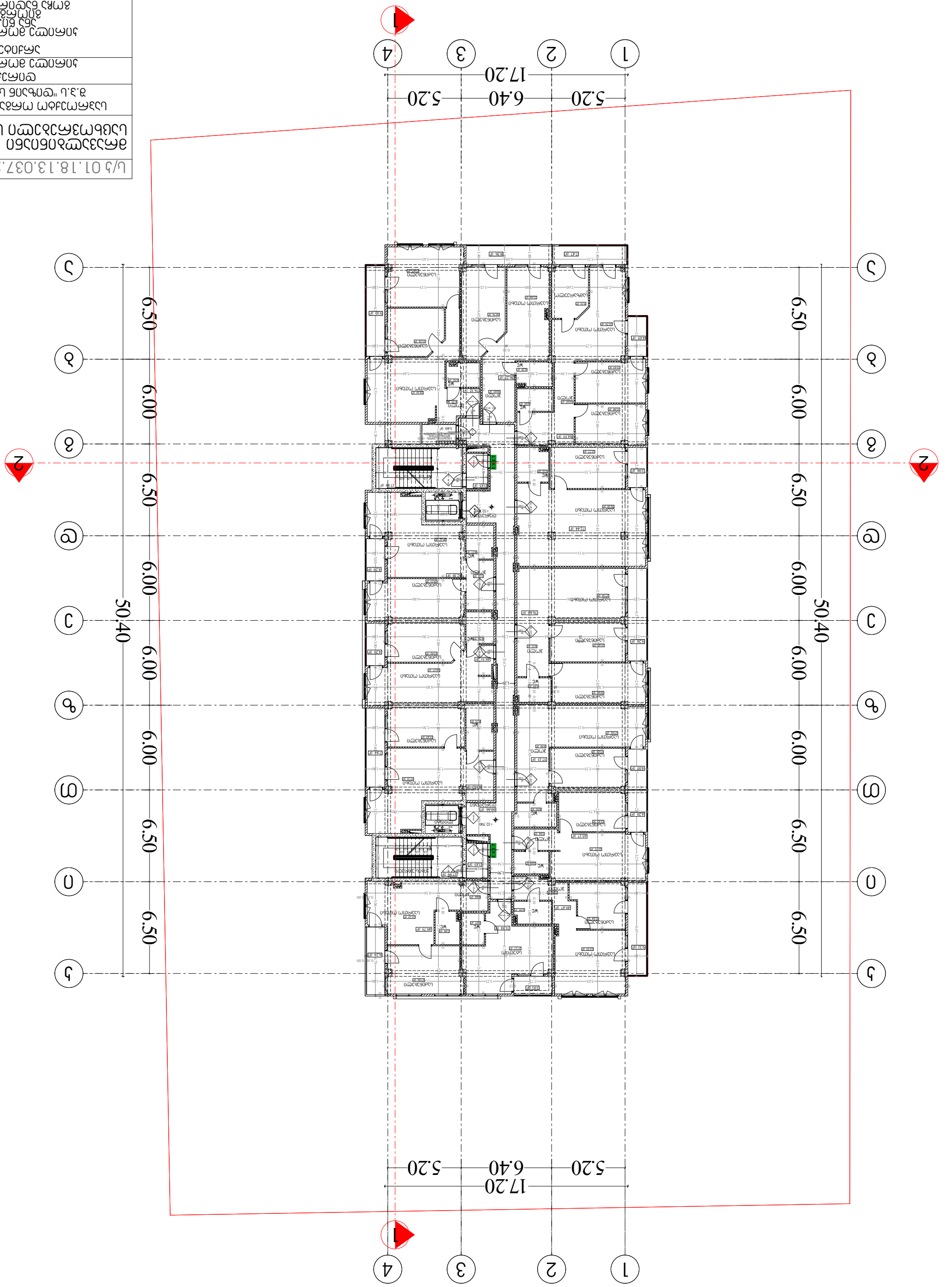

מס' תיק	01.18.13.037.232
שם הפרויקט	מגורים ומסחר בשכונת הגבעה
כתובת הפרויקט	רח' הגבעה 3, ב.ב. "מגורים"
שם המבקש	בניה חדשה
שם המתכנן	בניה חדשה
שם המודד	
תאריך	

מס'	14
שינוי	

קנ"מ	1:250
תאריך	36.00 + מפלס 0
שם הקובץ	

מפת מדידה

מפת מדידה ומצב מוצע

מצב מוצע

מצב קיים

מבנה או חלק מבנה להריסה

EXIT יציאת חירום

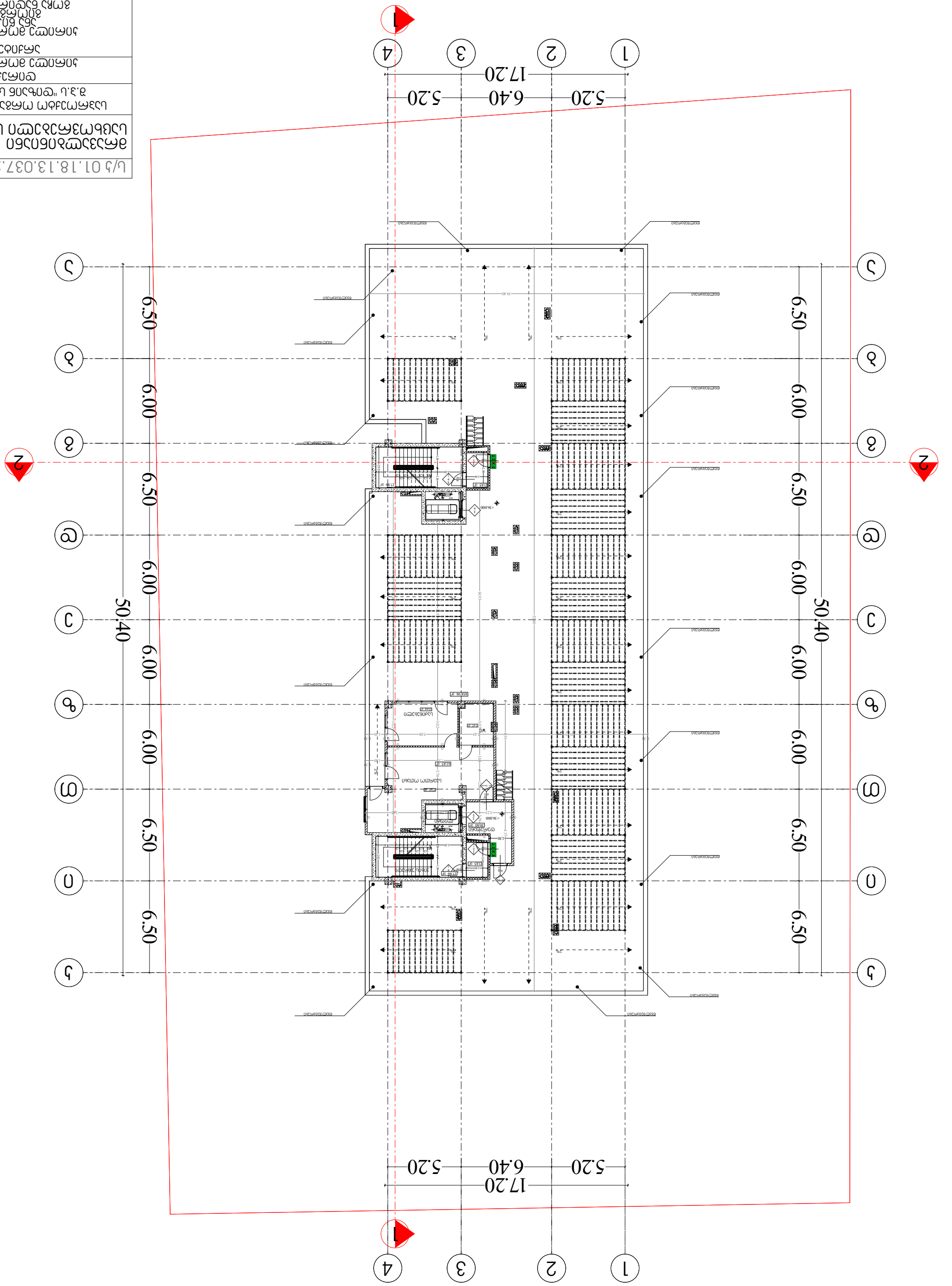

Лист 15	Изм. 22-112
Чертеж	
Масштаб 1:250	
Система координат МСК-63 зона 3	
Схема расположения	

N
W
E
S

Проектируемый объект

Условные обозначения:

Граница земельного участка

Граница зоны с особыми условиями использования территории

EXIT Планируемый эвакуационный выход

Проектируемое здание

Проектируемое здание с учетом ранее выданных ТУ

Стадия	Лист
П	1
Наименование организации	
Проектируемое здание с учетом ранее выданных ТУ	
Наименование объекта капитального строительства	
Многоквартирный жилой дом по ул. Ленинградской, 3 в г. Ростове-на-Дону	
Наименование чертежа	
Ситуационный план	
Инв. № подл.	Подпись и дата
Взам. инв. №	
Инв. № дубл.	
Подпись и дата	

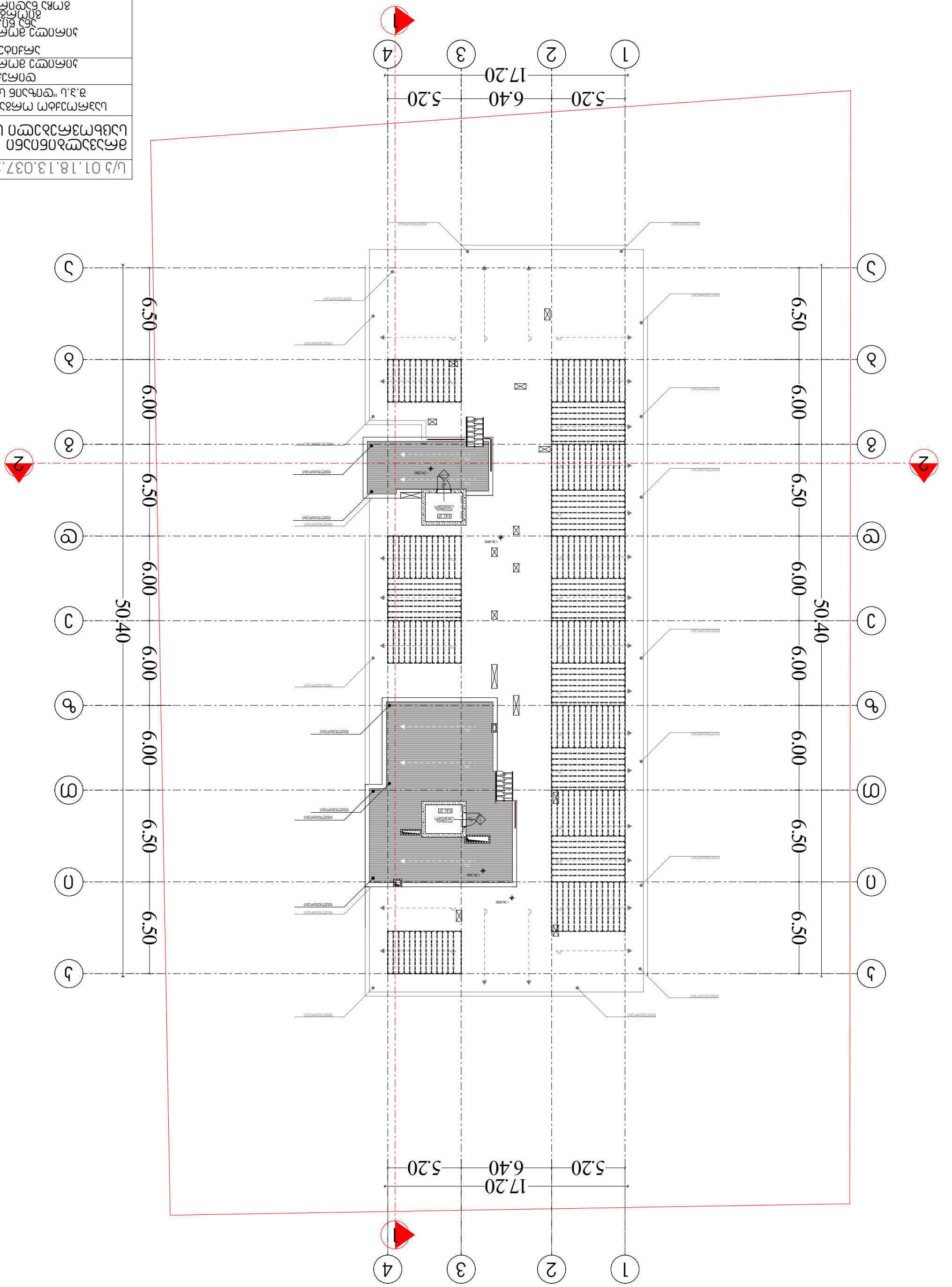

Ш/Ц 01.18.13.037.232	
ЗАСТРОЙКА ЖИЛЫХ ДОМОВ ПОВЫШЕННОЙ ЭТАЖНОСТИ	
ОБЩЕСТВО С ОГРАНИЧЕННОЙ ОТВЕТСТВЕННОСТЬЮ "ЭТАЖ ПЛЮС" Г. ЗЕЛЕНОГРАД	
Объект: ЖИЛОЙ ДОМ	
Содержание чертежа: ГЕНПЛАН	
Стадия: РАБОЧАЯ ДОКУМЕНТАЦИЯ	
Раздел: ГЕНЕРАЛЬНЫЙ ПЛАН	
Масштаб 1:250	
Лист 16	Листов 113

ГЕНЕРАЛЬНЫЙ ПЛАН

ПЕРЕЧЕНЬ ЭЛЕМЕНТОВ БЛАГОУСТРОЙСТВА И ОЗЕЛЕНЕНИЯ

EXIT ЗДАНИЕ ВЫХОДИТ НА ТЕРРИТОРИЮ ОБЩЕГО ПОЛЬЗОВАНИЯ

ГРАНИЦА ЗЕМЕЛЬНОГО УЧАСТКА

ПРОЕЗД

ОТМОСТКА

ГАЗОН

ПРОЕЗД ПОЖАРНЫХ МАШИН

ПЕШЕХОДНЫЕ ДОРОЖКИ И ТРОТУАРЫ

ПЛОЩАДКА ДЛЯ ОТДЫХА ВЗРОСЛЫХ

ПЛОЩАДКА ДЛЯ ДЕТЕЙ

ПЛОЩАДКА ДЛЯ ВЫГУЛА СОБАК

ПЛОЩАДКА ДЛЯ ЗАНЯТИЯ СПОРТОМ

ПЛОЩАДКА ДЛЯ ХОЗЯЙСТВЕННЫХ ЦЕЛЕЙ

ПЛОЩАДКА ДЛЯ ВРЕМЕННОЙ СТОЯНКИ АВТОМОБИЛЕЙ

ПЛОЩАДКА ДЛЯ ПОСТОЯННОЙ СТОЯНКИ АВТОМОБИЛЕЙ

ПЛОЩАДКА ДЛЯ ВЫГУЛА СОБАК

ПЛОЩАДКА ДЛЯ ЗАНЯТИЯ СПОРТОМ

ПЛОЩАДКА ДЛЯ ХОЗЯЙСТВЕННЫХ ЦЕЛЕЙ

ПЛОЩАДКА ДЛЯ ВРЕМЕННОЙ СТОЯНКИ АВТОМОБИЛЕЙ

ПЛОЩАДКА ДЛЯ ПОСТОЯННОЙ СТОЯНКИ АВТОМОБИЛЕЙ

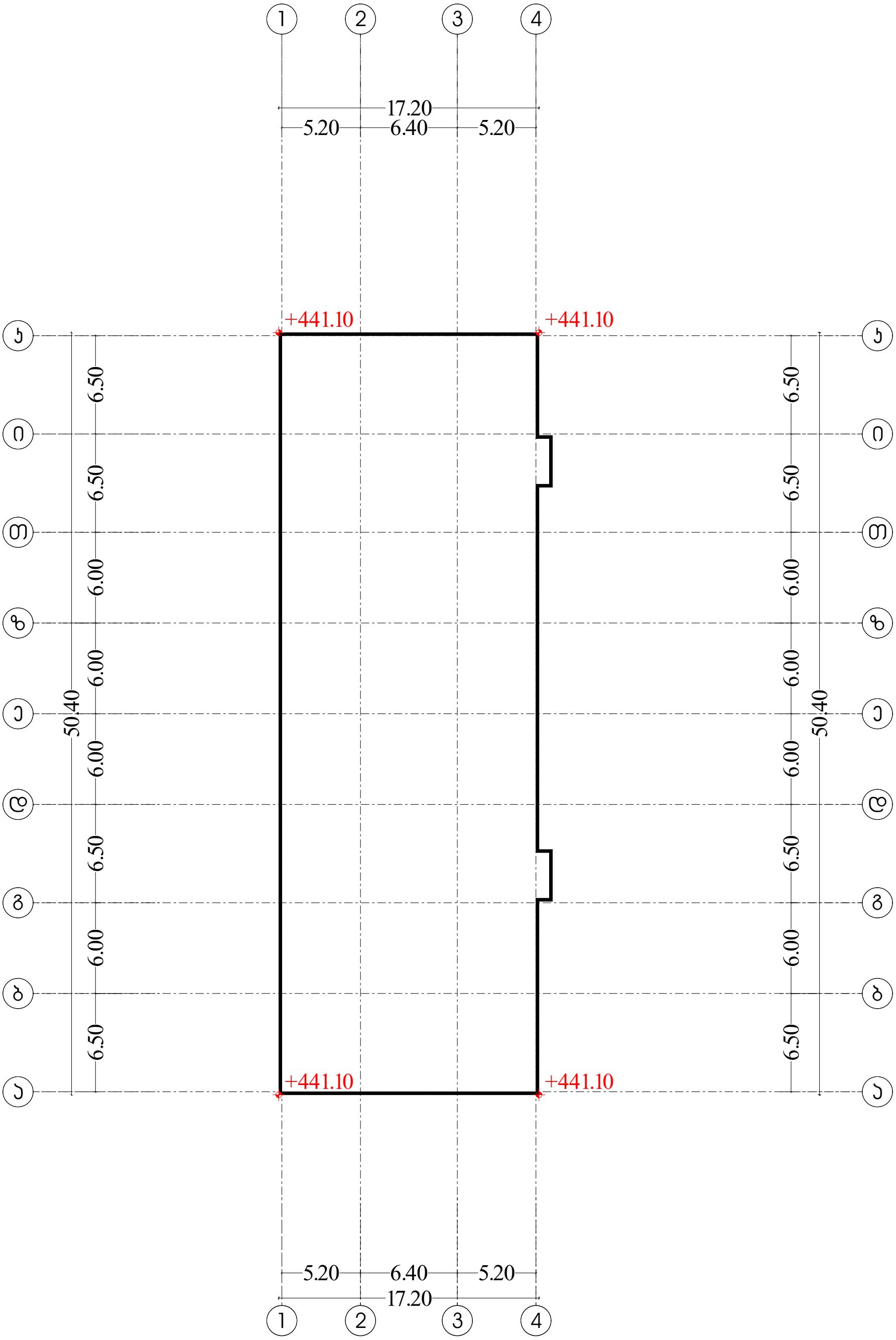

მიწის დონე. ათვლის დონე/სიბრტყე, რომელიც წარმოადგენს შენობის გარე კედლების მოსაზღვრე მიწის მოჰირკეთებული ზედაპირისგასაშუალებულ დონეს.
თუ მიწის მოჰირკეთებული ზედაპირის დონე გარე კედლებიდან დამრეცად მიდის, ათვლის დონე უნდა განისაზღვროს შენობასა და მიწის ნაკვეთის საძღვარს შორის მოქცეული ფართობის ყველაზე დაბალი ნიშნულების მიხედვით,
თუ მიწს ნაკვეთის საძღვარი შენობიდან დაშორებულია 1,8მ-ზე მებად, შენობასა და შენობიდან 1,8 მ-მდე ფარგლებში მოქცეული ყველაზე დაბალი ნიშნულების მიხედვით.

მიწის საკონტროლო დონე (441.10+441.10+441.10+441.10)/4=441.10

ს/კ 01.18.13.037.232	N W E S
მრავალბინიანი საცხოვრებელი სახლი	
საპროექტო ორგანიზაცია შ.პ.ს "დიზაინ სტუდიო"	
დირექტორი : ჯირილე მორჩილაძე	მიწის საკონტროლო დონის განსაზღვრა
არქიტექტორი: ჯირილე მორჩილაძე ანა ნიკოლაური გიორგი შონია გოჩა ნადირაშვილი	მაშტაბი 1:250
	ფურცელი № 17 / ა8 -100

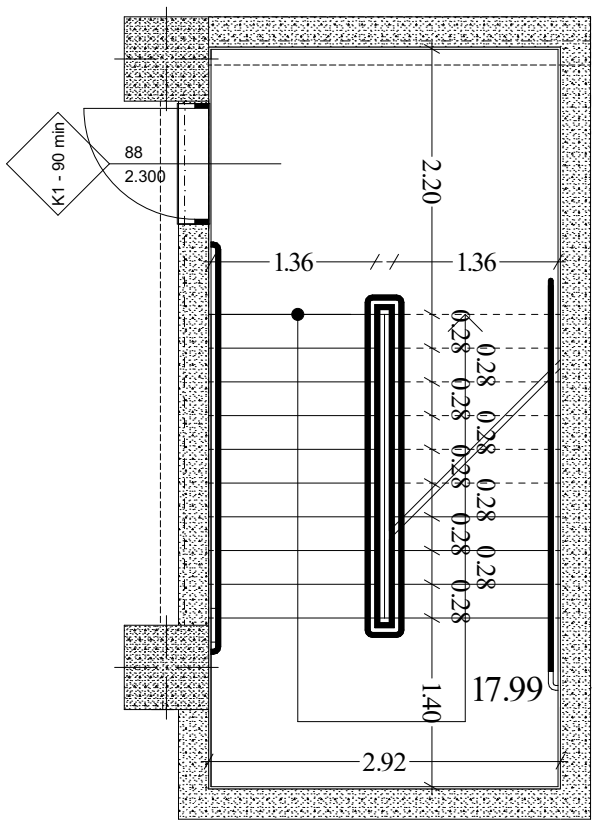

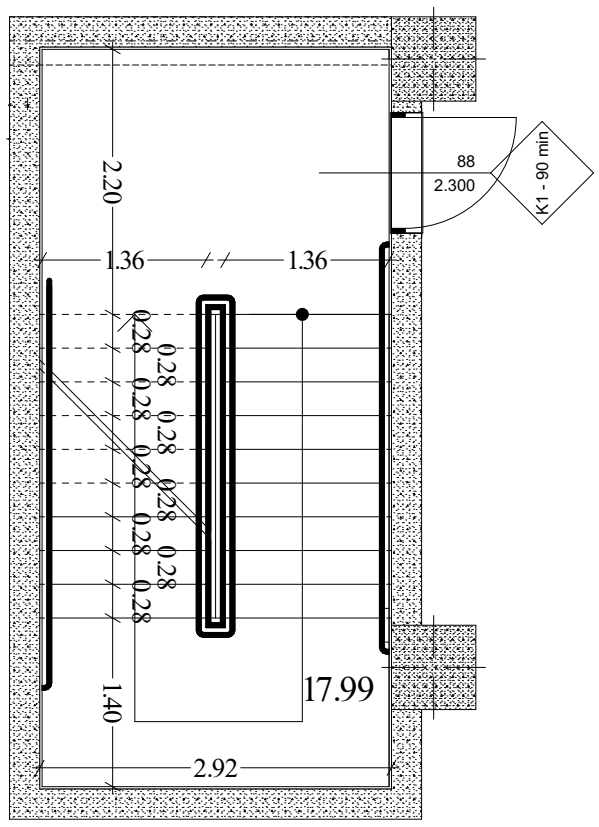

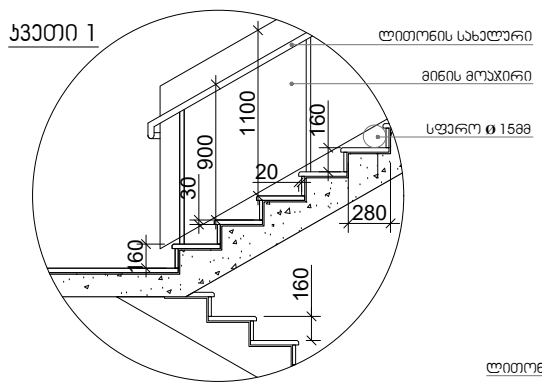

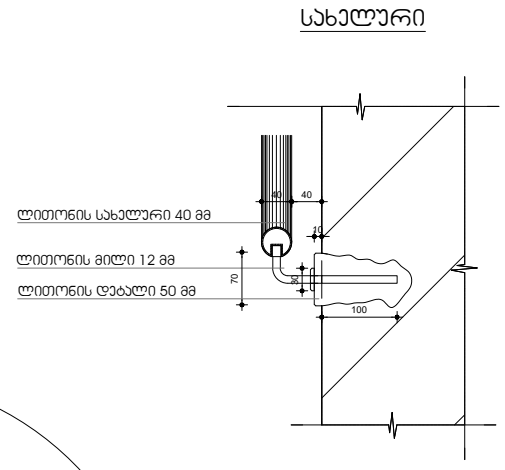

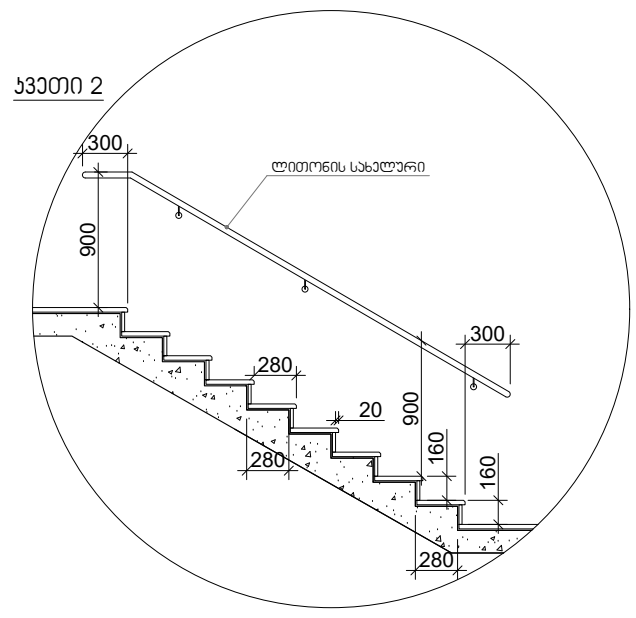

შენიშვნები:

1. ყველა კიბეს ყოველი საფეხურის და საბიჯელის 40 მმ სავალ ნაწილს, რომელიც იზომება საფეხურის ნაშვერიდან თარაზულად, ექნება ერთგვაროვანი ფერის მქონე ზედაპირი, რომელიც საფეხურის დანარჩენი ნაწილისგან მკვეთრად განსხვავებული იქნება (მუქი ღია ფონზე). ხილვადი კონტრასტი გაგრძელდება ყოველი საფეხურის ერთი კიდიდან საფეხურის მეორე კიდემდე.

2. მისაწვდომი გზაკიბის საზღვრებში იატაკის ზედაპირები იქნება მდგრადი, მყარი და არასრიალა.

3. კიბის საფეხურების განსხვავებული მონიშვნა იქნება გამძლე.

4. გასანათებელი საშუალებები უზრუნველყოფს კიბეების განათებას, რომელიც გაიზომება საბიჯელების ზედაპირების და ბაქნების ზედაპირების ცენტრში გაზომვისას საფეხურის წინაპირიდან 600 მმ-ის საზღვრებში, შემდეგი წესის შესაბამისად:

- არაუმცირეს 11 ლუქსი განათება,
- არაუმცირეს 110 ლუქსი განათება, კიბით სარგებლობის დროს,
- კიბეების გამოყენებისას 11 ლუქსიდან 110 ლუქსზე გადასვლა შესაძლებელი უნდა იყოს განათების სამართავებით უზრუნველყოფილი ავტომატური, მოძრავი სენსორული ტიპის განათების ჩამრთველებით, რომლებიც შეესაბამება ყველა ქვემოთ ჩამოთვლილს:
- განათების სამართავები აღჭურვილი იქნება საიმედო ოპერაციული სისტემით და შეფასებული იქნება ამ მიზნით გამოყენებისთვის,
- მოძრავი სენსორი გააქტიურდება დამკავებლის მოძრაობით საფეხურებზე ან საფეხურების ბაქნებზე.
- განათების გამააქტიურებლები დაყენებული იქნება არაუმცირეს 15 წუთიანი მოქმედების პერიოდით,
- გზა– კიბის განათება ჩაირთვება ავტომატური სენსორული ჩამრთველებით, ასეთის არსებობის შემთხვევაში, ისე, რომ მესასვლელში მდებარე ბაქანზე, შესასვლელში მდებარე ბაქნის მოსაზღვრე თითოეულ კიბის მარშსა და შესასვლელში მდებარე ბაქნის ზემოთ და ქვემოთ მდებარე ბაქნებზე მე–4 პუნქტით დადგენილი განათებულობის დონე საფეხურის გამოყენებამდე იქნება უზრუნველყოფილი.
- კიბის სახელურები და ნებისმიერი კედელი ან მათ მომიჯნავედ მდებარე სხვა ზედაპირი არ იქნება ბასრი ან უხეში ელემენტების შემცველი.
- კიბის სახელურები არ იტრიალებს მათი ბუდეების საზღვრებში.

ს/პ 01.18.13.037.232	
მრავალბინიანი საცხოვრებელი სახლი	
საპროექტო ორგანიზაცია შ.პ.ს "დიზაინ სტუდიო"	
დირექტორი : პირილე მორჩილაძე	გზა-კიბე
არქიტექტორი: პირილე მორჩილაძე ანა გიულაური გიორგი შონია გოჩა ნადირაშვილი	მაშტაბი 1:50
ფურცელი № 18	აე -400

ლიფტის ტექნიკური მახასიათებლები

ლიფტის შახტის გაბარიტები 2180X2950 მმ

ლიფტის კაბინის შიგა გაბარიტები 1370X2300

ლიფტის კარის სუფთა სიგანე 1100 მმ

ლიფტის კარის ცეცხლმედეგობა 90 წთ

ლიფტის ტვირთამწეობა 1275 კგ (17 კაცი)

ლიფტის მოძრაობის სიჩქარე 1.75 მ/წმ

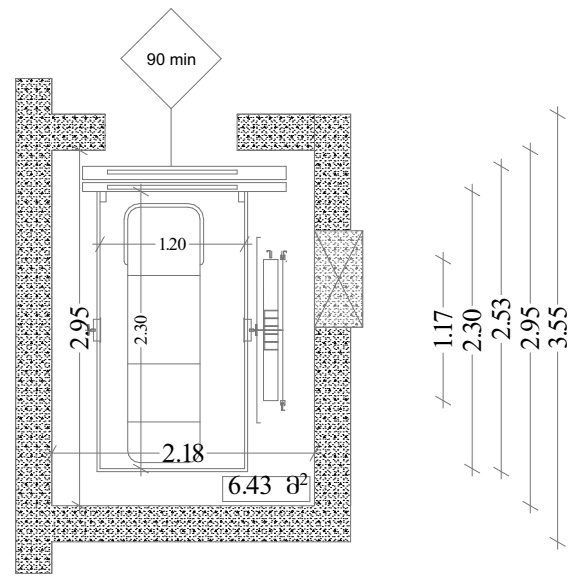

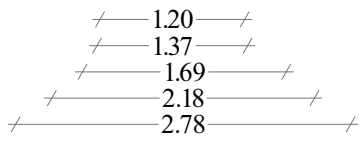

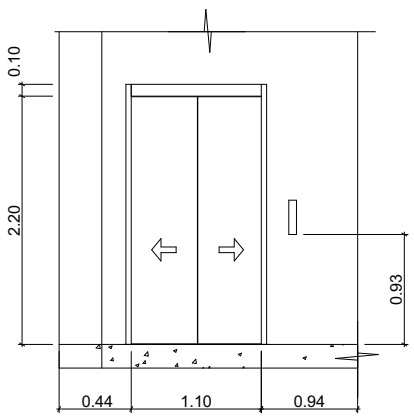

მასშტაბი
1:50

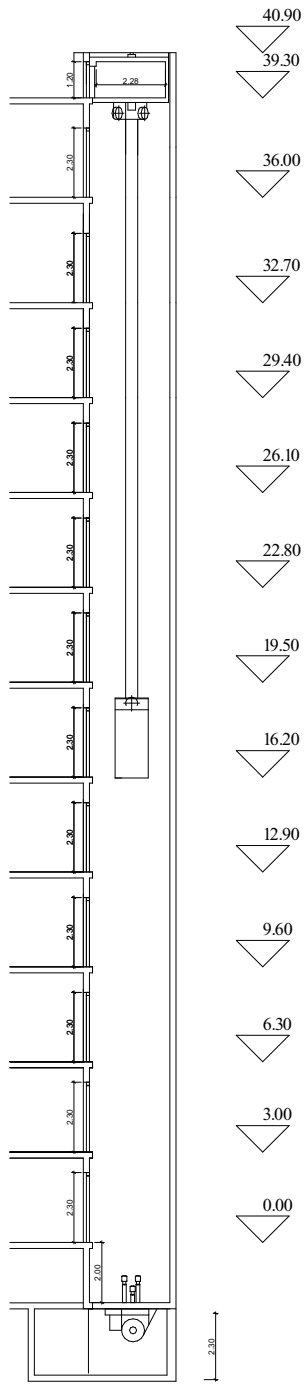

მასშტაბი
1:200

შენიშვნები:

შენობაში გამოყენებულია 408-ე ქვეთავის შესაბამისი შეზღუდული გამოყენების ლიფტი.

- ლიფტი შესაბამისობაში იქნება ASME A17.1/CSA B44 სტანდარტთან.
- ლიფტის გამოსაძახებელი ღილაკები და კლავიშები შესაბამისობაში იქნება 407.2.1 ქვეთავთან.
- ფოიეს სიგნალები შესაბამისობაში იქნება 407.2.2 ქვეთავთან.
- ლიფტის შახტებთან განთავსებული ნიშნები შესაბამისობაში იქნება 407.2.3 ქვეთავთან.
- ლიფტის კაბინის ბალანსირება შესაბამისობაში იქნება 407.4.4–ე ქვეთავთან.
- ლიფტის კაბინის განათება შესაბამისობაში იქნება 407.4.5–ე ქვეთავთან.
- ლიფტის კაბინის სამართავები შესაბამისობაში იქნება 407.4.6–ე ქვეთავთან. მართვის პანელები განთავსდება გვერდითა კედლის ცენტრში.
- კაბინის სამართავების აღნიშვნები და მითითებები შესაბამისობაში იქნება 407.4.7–ე ქვეთავთან.
- კაბინაში მოეწყობა 407.4.10–ე ქვეთავის შესაბამისი საავარიო სიგნალიზაციის მექანიზმები.

ს/პ 01.18.13.037.232	
მრავალბინიანი საცხოვრებელი სახლი	
საპროექტო ორგანიზაცია შ.პ.ს "დიზაინ სტუდიო"	
დირექტორი : პირილე მორჩილაძე	ლიფტი
არქიტექტორი: პირილე მორჩილაძე ანა გიულაური გიორგი შონია გოჩა ნადირაშვილი	მაშტაბი 1:50
	ფურცელი № 19 / ეე -401

Ц/Ч 01.18.13.037.232	
ЗАСТРОЙЩИК ООО «СПЕЦИАЛИЗИРОВАННЫЙ ЗАСТРОЙЩИК «ЮЖНЫЙ»	
ОБЪЕКТ: «ЖИЛОЙ КОМПЛЕКС «ЮЖНЫЙ». II.Э.8	
ЖИЛОЙ КОМПЛЕКС : ОБЪЕКТ	
ЖИЛОЙ КОМПЛЕКС :ОБЪЕКТ НАИМЕНОВАНИЕ	
ОБЩИЕ ДАННЫЕ ОБЩИЕ ДАННЫЕ ПО ПРОЕКТУ ОБЩИЕ ДАННЫЕ ПО ПРОЕКТУ	
ЭТАП 2 ЭТАП 2	Nº 20
1:10 ОБОЗНАЧЕНИЕ	33 -500

Настоящая проектная документация выполнена в соответствии с требованиями действующих нормативных документов, а также с учетом технических условий, выданных эксплуатирующими организациями (газ, водоснабжение, водоотведение, электроснабжение, теплоснабжение, связь), и предназначена для строительства жилого комплекса «Южный», расположенного по адресу: г. Ташкент, Мирзо-Улугбекский район, массив Ц-3, участок 12. Проектом предусмотрено возведение 4 многоквартирных жилых домов переменной этажности (от 9 до 19 этажей), подземной автостоянки, трансформаторной подстанции, а также благоустройство территории с детскими площадками, озеленением и инженерными сетями. Проектные решения приняты с учетом сейсмичности района (9 баллов), инженерно-геологических условий площадки и требований по энергоэффективности зданий. Все строительные материалы и изделия, применяемые при строительстве, должны иметь сертификаты соответствия и паспорта качества. Производство работ допускается только при наличии разрешительной документации и соблюдении правил техники безопасности, пожарной безопасности и охраны труда. Ответственность за качество выполненных работ несет генеральный подрядчик.

.

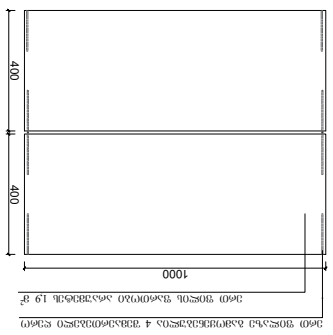

Узел №2
Устройство сборной железобетонной отмостки
.ИФЛ ВЧ-Ш1 1 ВЗЧЭЛЧВЧЭЛЧЧЭЛЧЧЭЛЧ

מפרט טכני:

- מתלה מתכת מעוצב בגימור אפוקסי בצבע לבן מט, מחוזק לקיר בשלושה נקודות עיגון לפחות.
- מדפים מחומר MDF בעובי 18 מ"מ, עמידים לרטיבות, עם קנטים אטומים בצבע התואם למתלה.
- מוטות תלייה מפלדה מצופה כרום, בקוטר 16 מ"מ לפחות, עם פקקי סיום פלסטיים.
- וווים מפלסטיק קשיח בצבע המדף, מותקנים במרווחים שווים לאורך המוט.
- המתלה מיועד לתלייה של מעילים, שמלות ובגדים עליונים במשקל ממוצע של עד 8 ק"ג לכל וו.
- אורך המתלה: 1.5 מ' ± 2 ס"מ.
- **המתלה נמכר כיחידה שלמה בלבד (מתלה + 2 מדפים + וווים) ואינו ניתן לפירוק לרכיבים בודדים.**

- המתלה מותקן על קיר בטון או בלוקי בטון באמצעות 6 עוגנים כימיים לפחות, בהתאם להנחיות היצרן.
- יש לוודא שהקיר מישורי ושהמשטח נקי מאבק ושומן לפני ההדבקה.
- זמן ייבוש מינימלי של 24 שעות לפני עומס מלא.
- אין להשתמש בעוגני הרחבה מכניים בקירות גבס או בלוקי בטון חלולים.
- **אין לתלות על המתלה פריטים כבדים, ארגזים או מזוודות.**

- המתלה מיועד לשימוש פנימי בלבד, בטמפרטורה שבין 5°C ל־35°C.
- יש להרחיק ממקורות חום ישיר, כגון תנורים או רדיאטורים.
- אין לחשוף את המתלה לגשם, לשמש ישירה או לרטיבות גבוהה לאורך זמן.
- יש לנקות את המתלה במטלית לחה ומעט סבון נייטרלי בלבד.
- אין להשתמש בחומרי ניקוי שוחקים, בספוגים גסים או בממיסים.
- יש לייבש את המתלה במטלית יבשה מיד לאחר הניקוי.

- יש לבדוק את המתלה לפחות פעם בשנה.
- יש להחליף מדפים שנסדקו, התעקמו או שהחלו להתפורר.
- יש להחליף וווים שנשברו, התעוותו או שאיבדו את יכולת הנעילה.
- יש להחליף מוטות שהחלו להחליד או שהתעקמו.
- יש להחליף פקקי סיום שנפלו או נשברו.
- יש להחליף רכיבים פגומים בחלקים מקוריים בלבד.

אזהרות:

1. **אין להשתמש במתלה אם נמצאו בו סימני חלודה, סדקים או עיוותים.**
2. **אין לתלות על המתלה יותר מ־16 ק"ג בסך הכול.**
3. **אין לטפס על המתלה או להשתמש בו כסולם.**
4. **אין לתלות על המתלה חפצים חדים או שבירים.**

מק"ט	21
מידות	1.20 × 0.45 מ'
משקל	6.8 ק"ג
חומר	MDF + פלדה
גימור	אפוקסי לבן מט
עומס מרבי	16 ק"ג
מספר וווים	8
מספר מדפים	2
אריזה	קרטון אחד
יבואן	מתלי הדר בע"מ
מדינת מקור	ישראל
תאריך ייצור	03/2024

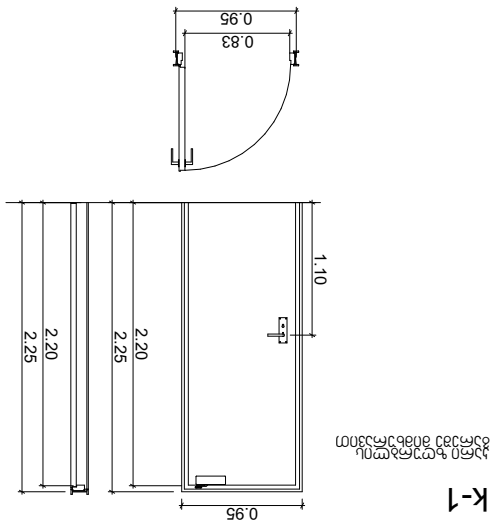

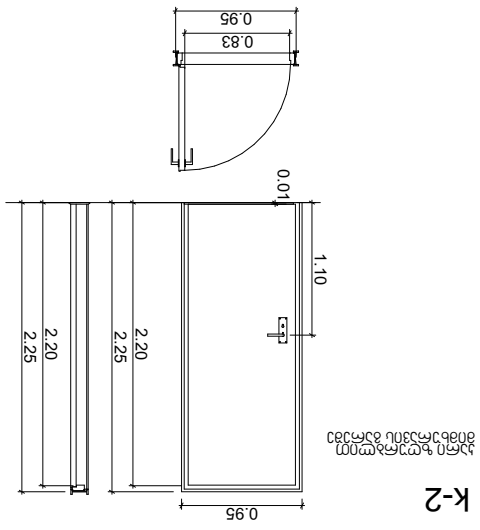

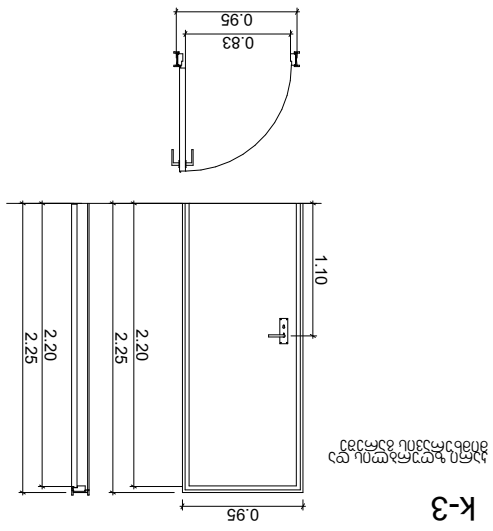

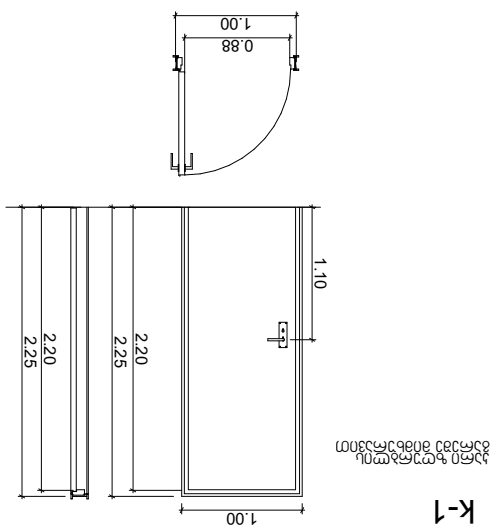

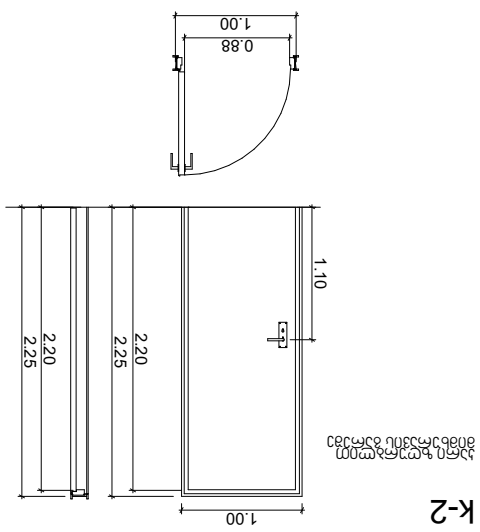



מק"ט	21
עיצוב	מתלה קיר לחדר אמבטיה
מידות	1.20 × 0.45 מ'
חומר	MDF + פלדה
גימור	אפוקסי לבן מט
עומס מרבי	16 ק"ג
מספר וווים	8
מספר מדפים	2
אריזה	קרטון אחד
יבואן	מתלי הדר בע"מ
מדינת מקור	ישראל
תאריך ייצור	03/2024

אזהרות:

1. אין להשתמש במתלה אם נמצאו בו סימני חלודה, סדקים או עיוותים.
2. אין לתלות על המתלה יותר מ־16 ק"ג בסך הכול.
3. אין לטפס על המתלה או להשתמש בו כסולם.
4. אין לתלות על המתלה חפצים חדים או שבירים.

- יש לבדוק את המתלה לפחות פעם בשנה.
- יש להחליף מדפים שנסדקו, התעקמו או שהחלו להתפורר.
- יש להחליף וווים שנשברו, התעוותו או שאיבדו את יכולת הנעילה.
- יש להחליף מוטות שהחלו להחליד או שהתעקמו.
- יש להחליף פקקי סיום שנפלו או נשברו.
- יש להחליף רכיבים פגומים בחלקים מקוריים בלבד.

- המתלה מיועד לשימוש פנימי בלבד, בטמפרטורה שבין 5°C ל־35°C.
- יש להרחיק ממקורות חום ישיר, כגון תנורים או רדיאטורים.
- אין לחשוף את המתלה לגשם, לשמש ישירה או לרטיבות גבוהה לאורך זמן.
- יש לנקות את המתלה במטלית לחה ומעט סבון נייטרלי בלבד.
- אין להשתמש בחומרי ניקוי שוחקים, בספוגים גסים או בממיסים.
- יש לייבש את המתלה במטלית יבשה מיד לאחר הניקוי.

- המתלה מותקן על קיר בטון או בלוקי בטון באמצעות 6 עוגנים כימיים לפחות, בהתאם להנחיות היצרן.
- יש לוודא שהקיר מישורי ושהמשטח נקי מאבק ושומן לפני ההדבקה.
- זמן ייבוש מינימלי של 24 שעות לפני עומס מלא.
- אין להשתמש בעוגני הרחבה מכניים בקירות גבס או בלוקי בטון חלולים.
- **אין לתלות על המתלה פריטים כבדים, ארגזים או מזוודות.**

- המתלה מיועד לתלייה של מעילים, שמלות ובגדים עליונים במשקל ממוצע של עד 8 ק"ג לכל וו.
- אורך המתלה: 1.5 מ' ± 2 ס"מ.
- **המתלה נמכר כיחידה שלמה בלבד (מתלה + 2 מדפים + וווים) ואינו ניתן לפירוק לרכיבים בודדים.**

- המתלה מותקן על קיר בטון או בלוקי בטון באמצעות 6 עוגנים כימיים לפחות, בהתאם להנחיות היצרן.
- יש לוודא שהקיר מישורי ושהמשטח נקי מאבק ושומן לפני ההדבקה.
- זמן ייבוש מינימלי של 24 שעות לפני עומס מלא.
- אין להשתמש בעוגני הרחבה מכניים בקירות גבס או בלוקי בטון חלולים.
- **אין לתלות על המתלה פריטים כבדים, ארגזים או מזוודות.**

אזהרות:

1. **אין להשתמש במתלה אם נמצאו בו סימני חלודה, סדקים או עיוותים.**
2. **אין לתלות על המתלה יותר מ־16 ק"ג בסך הכול.**
3. **אין לטפס על המתלה או להשתמש בו כסולם.**
4. **אין לתלות על המתלה חפצים חדים או שבירים.**

- יש לבדוק את המתלה לפחות פעם בשנה.
- יש להחליף מדפים שנסדקו, התעקמו או שהחלו להתפורר.
- יש להחליף וווים שנשברו, התעוותו או שאיבדו את יכולת הנעילה.
- יש להחליף מוטות שהחלו להחליד או שהתעקמו.
- יש להחליף פקקי סיום שנפלו או נשברו.
- יש להחליף רכיבים פגומים בחלקים מקוריים בלבד.

- המתלה מיועד לשימוש פנימי בלבד, בטמפרטורה שבין 5°C ל־35°C.
- יש להרחיק ממקורות חום ישיר, כגון תנורים או רדיאטורים.
- אין לחשוף את המתלה לגשם, לשמש ישירה או לרטיבות גבוהה לאורך זמן.
- יש לנקות את המתלה במטלית לחה ומעט סבון נייטרלי בלבד.
- אין להשתמש בחומרי ניקוי שוחקים, בספוגים גסים או בממיסים.
- יש לייבש את המתלה במטלית יבשה מיד לאחר הניקוי.

מק"ט	21
עיצוב	מתלה קיר לחדר אמבטיה
מידות	1.20 × 0.45 מ'
חומר	MDF + פלדה
גימור	אפוקסי לבן מט
עומס מרבי	16 ק"ג
מספר וווים	8
מספר מדפים	2
אריזה	קרטון אחד
יבואן	מתלי הדר בע"מ
מדינת מקור	ישראל
תאריך ייצור	03/2024

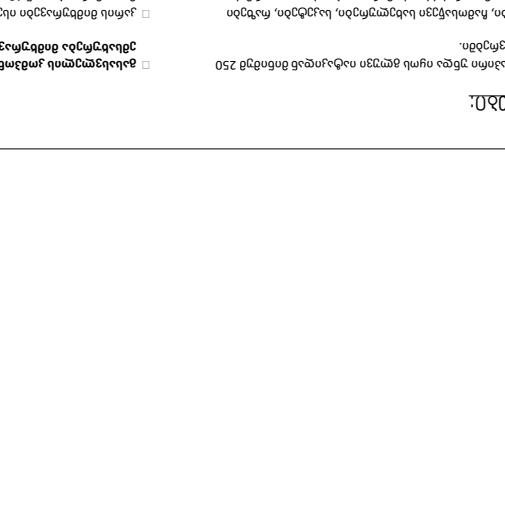

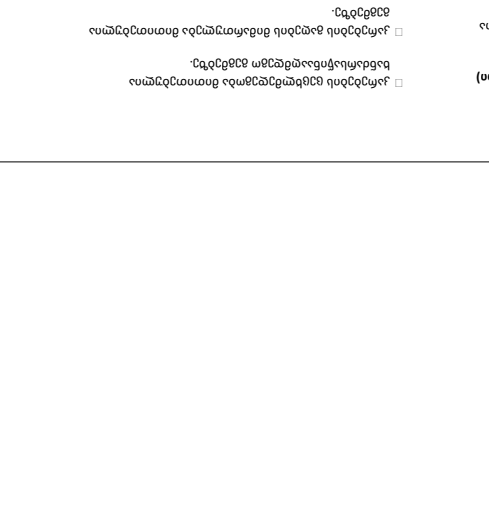

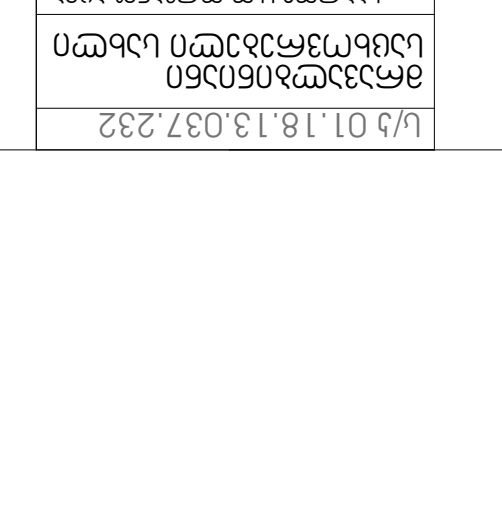

מק"ט	21
עיצוב	מתלה קיר לחדר אמבטיה
מידות	1.20 × 0.45 מ'
חומר	MDF + פלדה
גימור	אפוקסי לבן מט
עומס מרבי	16 ק"ג
מספר וווים	8
מספר מדפים	2
אריזה	קרטון אחד
יבואן	מתלי הדר בע"מ
מדינת מקור	ישראל
תאריך ייצור	03/2024

אזהרות:

1. אין להשתמש במתלה אם נמצאו בו סימני חלודה, סדקים או עיוותים.
2. אין לתלות על המתלה יותר מ־16 ק"ג בסך הכול.
3. אין לטפס על המתלה או להשתמש בו כסולם.
4. אין לתלות על המתלה חפצים חדים או שבירים.

- יש לבדוק את המתלה לפחות פעם בשנה.
- יש להחליף מדפים שנסדקו, התעקמו או שהחלו להתפורר.
- יש להחליף וווים שנשברו, התעוותו או שאיבדו את יכולת הנעילה.
- יש להחליף מוטות שהחלו להחליד או שהתעקמו.
- יש להחליף פקקי סיום שנפלו או נשברו.
- יש להחליף רכיבים פגומים בחלקים מקוריים בלבד.

- המתלה מיועד לשימוש פנימי בלבד, בטמפרטורה שבין 5°C ל־35°C.
- יש להרחיק ממקורות חום ישיר, כגון תנורים או רדיאטורים.
- אין לחשוף את המתלה לגשם, לשמש ישירה או לרטיבות גבוהה לאורך זמן.
- יש לנקות את המתלה במטלית לחה ומעט סבון נייטרלי בלבד.
- אין להשתמש בחומרי ניקוי שוחקים, בספוגים גסים או בממיסים.
- יש לייבש את המתלה במטלית יבשה מיד לאחר הניקוי.

- המתלה מותקן על קיר בטון או בלוקי בטון באמצעות 6 עוגנים כימיים לפחות, בהתאם להנחיות היצרן.
- יש לוודא שהקיר מישורי ושהמשטח נקי מאבק ושומן לפני ההדבקה.
- זמן ייבוש מינימלי של 24 שעות לפני עומס מלא.
- אין להשתמש בעוגני הרחבה מכניים בקירות גבס או בלוקי בטון חלולים.
- **אין לתלות על המתלה פריטים כבדים, ארגזים או מזוודות.**

- המתלה מיועד לתלייה של מעילים, שמלות ובגדים עליונים במשקל ממוצע של עד 8 ק"ג לכל וו.
- אורך המתלה: 1.5 מ' ± 2 ס"מ.
- **המתלה נמכר כיחידה שלמה בלבד (מתלה + 2 מדפים + וווים) ואינו ניתן לפירוק לרכיבים בודדים.**

- המתלה מותקן על קיר בטון או בלוקי בטון באמצעות 6 עוגנים כימיים לפחות, בהתאם להנחיות היצרן.
- יש לוודא שהקיר מישורי ושהמשטח נקי מאבק ושומן לפני ההדבקה.
- זמן ייבוש מינימלי של 24 שעות לפני עומס מלא.
- אין להשתמש בעוגני הרחבה מכניים בקירות גבס או בלוקי בטון חלולים.
- **אין לתלות על המתלה פריטים כבדים, ארגזים או מזוודות.**

אזהרות:

1. **אין להשתמש במתלה אם נמצאו בו סימני חלודה, סדקים או עיוותים.**
2. **אין לתלות על המתלה יותר מ־16 ק"ג בסך הכול.**
3. **אין לטפס על המתלה או להשתמש בו כסולם.**
4. **אין לתלות על המתלה חפצים חדים או שבירים.**

- יש לבדוק את המתלה לפחות פעם בשנה.
- יש להחליף מדפים שנסדקו, התעקמו או שהחלו להתפורר.
- יש להחליף וווים שנשברו, התעוותו או שאיבדו את יכולת הנעילה.
- יש להחליף מוטות שהחלו להחליד או שהתעקמו.
- יש להחליף פקקי סיום שנפלו או נשברו.
- יש להחליף רכיבים פגומים בחלקים מקוריים בלבד.

מס' תכנית	01.18.13.037.232
שלב	תכנית תנועה ותמרור
כותרת התכנית	תכנית תנועה ותמרור "ת.ב.ע. מגרש 304"
כתובת	: שמואל הנגיד
כתובת	כתובת הפרויקט:
	כתובת הפרויקט בלבד
	מספרי מגרשים בתחום
	תכולת התכנית ומהות השינוי

קנ"מ	1:250
תאריך	0.00.0 תאריך
מתכנן	מס' 22
	33 - 100 - מס

N
E
S
W

כל הרשומות בתכנית זו
חסויות בזכויות יוצרים

תכולת התכנית ומהות השינוי

מגרש	מס' מגרש
גבולות מגרש	גבולות מגרש
מס' מבנה	מס' מבנה
קווי בניין	קווי בניין
מס' קומה	מס' קומה
מס' יח"ד	מס' יח"ד
מס' חניות	מס' חניות
מס' מקומות חניה לאופנועים	מס' מקומות חניה לאופנועים
מס' מקומות חניה לאופניים	מס' מקומות חניה לאופניים
מס' מקומות חניה לנכים	מס' מקומות חניה לנכים
מס' מקומות חניה לטעינת רכב חשמלי	מס' מקומות חניה לטעינת רכב חשמלי
מס' מקומות חניה לאופניים חשמליים	מס' מקומות חניה לאופניים חשמליים
מס' מקומות חניה לאופנועים חשמליים	מס' מקומות חניה לאופנועים חשמליים
מס' מקומות חניה לנכים	מס' מקומות חניה לנכים
מס' מקומות חניה לטעינת רכב חשמלי	מס' מקומות חניה לטעינת רכב חשמלי
מס' מקומות חניה לאופניים חשמליים	מס' מקומות חניה לאופניים חשמליים
מס' מקומות חניה לאופנועים חשמליים	מס' מקומות חניה לאופנועים חשמליים

מס' מגרש	מס' מבנה	מס' קומה	מס' יח"ד
304	M01	3	18.6
	M-2		53.41
	M-3		796.06
	M-4		796.34

מס' מגרש	מס' מבנה
מס' קומה	מס' יח"ד
מס' חניות	מס' מקומות חניה לאופנועים
מס' מקומות חניה לאופניים	מס' מקומות חניה לנכים
מס' מקומות חניה לטעינת רכב חשמלי	מס' מקומות חניה לאופניים חשמליים
מס' מקומות חניה לאופנועים חשמליים	מס' מקומות חניה לנכים
מס' מקומות חניה לטעינת רכב חשמלי	מס' מקומות חניה לאופניים חשמליים
מס' מקומות חניה לאופנועים חשמליים	

EXIT יציאת חירום/יציאה לכיוון מדרגות

מס' מגרש	מס' מבנה
מס' קומה	מס' יח"ד
מס' חניות	מס' מקומות חניה לאופנועים
מס' מקומות חניה לאופניים	מס' מקומות חניה לנכים
מס' מקומות חניה לטעינת רכב חשמלי	מס' מקומות חניה לאופניים חשמליים
מס' מקומות חניה לאופנועים חשמליים	מס' מקומות חניה לנכים
מס' מקומות חניה לטעינת רכב חשמלי	מס' מקומות חניה לאופניים חשמליים
מס' מקומות חניה לאופנועים חשמליים	

מס' מגרש	מס' מבנה	מס' קומה	מס' יח"ד
304	M01	3	18.6
	M-2		53.41
	M-3		796.06
	M-4		796.34

ח.ר.ב. 515737810	
ת.ד. 3 ירושלים 9103001	
טל: 02-6511511	
פקס: 02-6511512	
office@ofarch.co.il	
www.ofarch.co.il	

תכנית סביבה

מספר תיק מידע:	01.18.13.037.2232
שלב:	היתר בניה
נושא:	תכנית סביבה
כתובת:	רח' הנביאים 7, ירושלים
גוש/חלקה:	30134/19
קנ"מ:	1:250
תאריך:	23 - 10 - 18
מהנדס:	אופיר אופנהיים
מס' רישיון:	23

אופיר אופנהיים אדריכלים בע"מ
רח' הנביאים 7, ירושלים "המרכז הישן" ת.ד. 3
טל: 02-6511511 פקס: 02-6511512
office@ofarch.co.il www.ofarch.co.il

מקרא

- גבול מגרש
- קווי בניין
- מבנים קיימים
- מבנים להריסה
- מבנים להקמה
- מבנים להריסה ולהקמה מחדש
- מבנים להריסה ולהקמה מחדש בתוספת שטחים עיקריים
- מבנים להריסה ולהקמה מחדש בתוספת שטחי שירות
- מבנים להריסה ולהקמה מחדש בתוספת יחידות דיור
- מבנים להריסה ולהקמה מחדש בתוספת קומות
- מבנים להריסה ולהקמה מחדש בתוספת קומות וחדרי יציאה לגג
- מבנים להריסה ולהקמה מחדש בתוספת קומות וחדרי יציאה לגג ויחידות דיור
- מבנים להריסה ולהקמה מחדש בתוספת קומות וחדרי יציאה לגג ויחידות דיור ושטחים עיקריים
- מבנים להריסה ולהקמה מחדש בתוספת קומות וחדרי יציאה לגג ויחידות דיור ושטחים עיקריים ושטחי שירות
- מבנים להריסה ולהקמה מחדש בתוספת קומות וחדרי יציאה לגג ושטחים עיקריים
- מבנים להריסה ולהקמה מחדש בתוספת קומות וחדרי יציאה לגג ושטחים עיקריים ושטחי שירות
- מבנים להריסה ולהקמה מחדש בתוספת קומות ושטחים עיקריים
- מבנים להריסה ולהקמה מחדש בתוספת קומות ושטחים עיקריים ושטחי שירות
- מבנים להריסה ולהקמה מחדש בתוספת שטחים עיקריים ושטחי שירות
- מבנים להריסה ולהקמה מחדש בתוספת שטחי שירות
- מבנים להריסה
- מבנים להקמה
- מבנים להקמה בתוספת שטחים עיקריים
- מבנים להקמה בתוספת שטחי שירות
- מבנים להקמה בתוספת שטחים עיקריים ושטחי שירות
- מבנים להקמה בתוספת קומות
- מבנים להקמה בתוספת קומות וחדרי יציאה לגג
- מבנים להקמה בתוספת קומות וחדרי יציאה לגג ויחידות דיור
- מבנים להקמה בתוספת קומות וחדרי יציאה לגג ויחידות דיור ושטחים עיקריים
- מבנים להקמה בתוספת קומות וחדרי יציאה לגג ויחידות דיור ושטחים עיקריים ושטחי שירות
- מבנים להקמה בתוספת קומות וחדרי יציאה לגג ושטחים עיקריים
- מבנים להקמה בתוספת קומות וחדרי יציאה לגג ושטחים עיקריים ושטחי שירות
- מבנים להקמה בתוספת קומות ושטחים עיקריים
- מבנים להקמה בתוספת קומות ושטחים עיקריים ושטחי שירות
- מבנים להקמה בתוספת שטחים עיקריים ושטחי שירות
- מבנים להקמה בתוספת שטחי שירות
- מבנים להקמה מחדש
- מבנים להקמה מחדש בתוספת שטחים עיקריים
- מבנים להקמה מחדש בתוספת שטחי שירות
- מבנים להקמה מחדש בתוספת שטחים עיקריים ושטחי שירות
- מבנים להקמה מחדש בתוספת קומות
- מבנים להקמה מחדש בתוספת קומות וחדרי יציאה לגג
- מבנים להקמה מחדש בתוספת קומות וחדרי יציאה לגג ויחידות דיור
- מבנים להקמה מחדש בתוספת קומות וחדרי יציאה לגג ויחידות דיור ושטחים עיקריים
- מבנים להקמה מחדש בתוספת קומות וחדרי יציאה לגג ויחידות דיור ושטחים עיקריים ושטחי שירות
- מבנים להקמה מחדש בתוספת קומות וחדרי יציאה לגג ושטחים עיקריים
- מבנים להקמה מחדש בתוספת קומות וחדרי יציאה לגג ושטחים עיקריים ושטחי שירות
- מבנים להקמה מחדש בתוספת קומות ושטחים עיקריים
- מבנים להקמה מחדש בתוספת קומות ושטחים עיקריים ושטחי שירות
- מבנים להקמה מחדש בתוספת שטחים עיקריים ושטחי שירות
- מבנים להקמה מחדש בתוספת שטחי שירות
- מבנים להקמה מחדש ללא שינוי

EXIT מוצא חירום

מבנים להריסה

מבנים להקמה

מבנים להקמה מחדש

מבנים להקמה מחדש בתוספת שטחים עיקריים

מבנים להקמה מחדש בתוספת שטחי שירות

מבנים להקמה מחדש בתוספת שטחים עיקריים ושטחי שירות

מבנים להקמה מחדש בתוספת קומות

מבנים להקמה מחדש בתוספת קומות וחדרי יציאה לגג

מבנים להקמה מחדש בתוספת קומות וחדרי יציאה לגג ויחידות דיור

מבנים להקמה מחדש בתוספת קומות וחדרי יציאה לגג ויחידות דיור ושטחים עיקריים

מבנים להקמה מחדש בתוספת קומות וחדרי יציאה לגג ויחידות דיור ושטחים עיקריים ושטחי שירות

מבנים להקמה מחדש בתוספת קומות וחדרי יציאה לגג ושטחים עיקריים

מבנים להקמה מחדש בתוספת קומות וחדרי יציאה לגג ושטחים עיקריים ושטחי שירות

מבנים להקמה מחדש בתוספת קומות ושטחים עיקריים

מבנים להקמה מחדש בתוספת קומות ושטחים עיקריים ושטחי שירות

מבנים להקמה מחדש בתוספת שטחים עיקריים ושטחי שירות

מבנים להקמה מחדש בתוספת שטחי שירות

מבנים להקמה מחדש ללא שינוי

מבנים להקמה מחדש בתוספת שטחים עיקריים ושטחי שירות	RGB (57,57,56)
מבנים להקמה מחדש בתוספת שטחי שירות	RGB (136,135,134)
מבנים להקמה מחדש בתוספת קומות	RGB (220,185,0)
מבנים להקמה מחדש בתוספת קומות וחדרי יציאה לגג	RGB (255,0,0)
מבנים להקמה מחדש בתוספת קומות וחדרי יציאה לגג ויחידות דיור	RGB (0,0,255)
מבנים להקמה מחדש בתוספת קומות וחדרי יציאה לגג ויחידות דיור ושטחים עיקריים	RGB (94,8,58)
מבנים להקמה מחדש בתוספת קומות וחדרי יציאה לגג ויחידות דיור ושטחים עיקריים ושטחי שירות	RGB (160,32,240)
מבנים להקמה מחדש בתוספת קומות וחדרי יציאה לגג ושטחים עיקריים	RGB (245,99,20)
מבנים להקמה מחדש בתוספת קומות וחדרי יציאה לגג ושטחים עיקריים ושטחי שירות	RGB (79,12,187)
מבנים להקמה מחדש בתוספת קומות ושטחים עיקריים	RGB (34,139,34)
מבנים להקמה מחדש בתוספת קומות ושטחים עיקריים ושטחי שירות	RGB (57,57,56)
מבנים להקמה מחדש בתוספת שטחים עיקריים ושטחי שירות	RGB (136,135,134)
מבנים להקמה מחדש בתוספת שטחי שירות	RGB (220,185,0)
מבנים להקמה מחדש ללא שינוי	RGB (255,0,0)

מבנים להריסה ולהקמה מחדש בתוספת שטחים עיקריים ושטחי שירות

מבנים להריסה ולהקמה מחדש בתוספת קומות

מבנים להריסה ולהקמה מחדש בתוספת קומות וחדרי יציאה לגג

מבנים להריסה ולהקמה מחדש בתוספת קומות וחדרי יציאה לגג ויחידות דיור

מבנים להריסה ולהקמה מחדש בתוספת קומות וחדרי יציאה לגג ויחידות דיור ושטחים עיקריים

מבנים להריסה ולהקמה מחדש בתוספת קומות וחדרי יציאה לגג ויחידות דיור ושטחים עיקריים ושטחי שירות

מבנים להריסה ולהקמה מחדש בתוספת קומות וחדרי יציאה לגג ושטחים עיקריים

מבנים להריסה ולהקמה מחדש בתוספת קומות וחדרי יציאה לגג ושטחים עיקריים ושטחי שירות

מבנים להריסה ולהקמה מחדש בתוספת קומות ושטחים עיקריים

מבנים להריסה ולהקמה מחדש בתוספת קומות ושטחים עיקריים ושטחי שירות

מבנים להריסה ולהקמה מחדש בתוספת שטחים עיקריים ושטחי שירות

מבנים להריסה ולהקמה מחדש בתוספת שטחי שירות

מבנים להריסה ולהקמה מחדש ללא שינוי

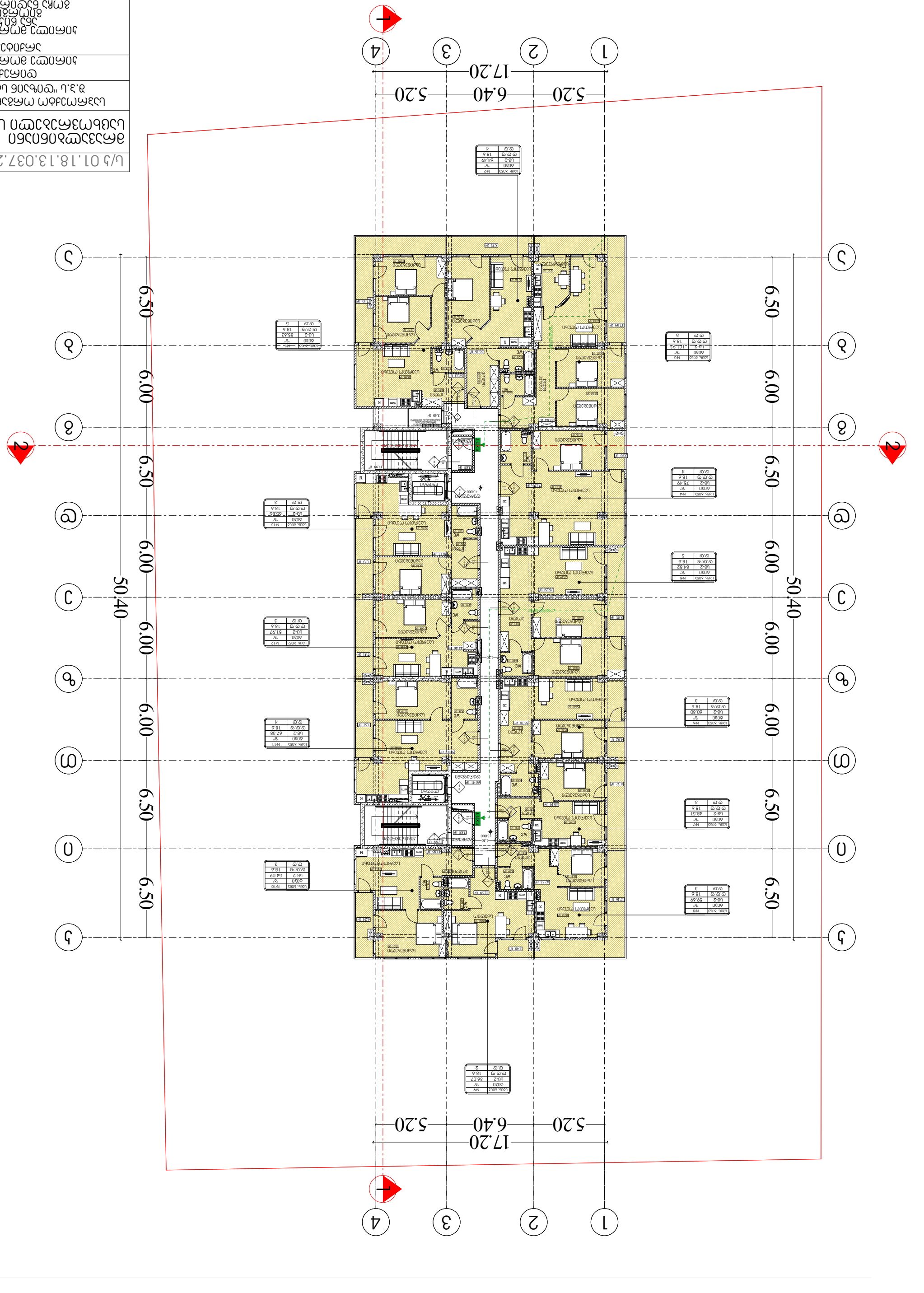

ש.ר.ת 01.18.13.037.232	
מגורים ומסחר בקומת הקרקע	
בניין מגורים בן 6 קומות מעל קומת עמודים וקומה חלקית חלקית חלקית	
כתובת: רח' הרצל 37, תל אביב - יפו	
גוש 6638 חלקה 37	
מגרש 1	
קנה מידה 1:100	
תאריך: 30.6.24	
שרטט: ש.ר.ת	
מספר גרסה: 1	
מספר שינוי: 1	
תאריך שינוי: 30.6.24	
שינוי: הוספת מדרגות חירום	

מפתח שטחים

שטח עיקרי	1,000 מ"ר
שטח שירות	200 מ"ר
שטח מרפסות	150 מ"ר
שטח מרפסות שמש	50 מ"ר
שטח מרפסות גג	100 מ"ר
שטח מרפסות גג שמש	50 מ"ר
שטח מרפסות גג שמש מקורה	50 מ"ר
שטח מרפסות גג שמש מקורה מחומם	50 מ"ר
שטח מרפסות גג שמש מקורה מחומם מחומם	50 מ"ר
שטח מרפסות גג שמש מקורה מחומם מחומם מחומם	50 מ"ר

מקרא

קיר חדש	
קיר קיים	
קיר להריסה	
גבול מגרש	
גבול חלקה	
גבול גוש	
גבול תכנית	
גבול מגרש מוצע	
גבול חלקה מוצע	
גבול גוש מוצע	
גבול תכנית מוצע	
גבול מגרש קיים	
גבול חלקה קיים	
גבול גוש קיים	
גבול תכנית קיים	
גבול מגרש להריסה	
גבול חלקה להריסה	
גבול גוש להריסה	
גבול תכנית להריסה	
גבול מגרש מוצע	
גבול חלקה מוצע	
גבול גוש מוצע	
גבול תכנית מוצע	
גבול מגרש קיים	
גבול חלקה קיים	
גבול גוש קיים	
גבול תכנית קיים	
גבול מגרש להריסה	
גבול חלקה להריסה	
גבול גוש להריסה	
גבול תכנית להריסה	

מפתח חומרים

בטון	
בטון מזוין	
בטון מזוין מחומם	
בטון מזוין מחומם מחומם	
בטון מזוין מחומם מחומם מחומם	
בטון מזוין מחומם מחומם מחומם מחומם	
בטון מזוין מחומם מחומם מחומם מחומם מחומם	
בטון מזוין מחומם מחומם מחומם מחומם מחומם מחומם	
בטון מזוין מחומם מחומם מחומם מחומם מחומם מחומם מחומם	
בטון מזוין מחומם מחומם מחומם מחומם מחומם מחומם מחומם מחומם	

מפתח צבעים

שחור	RGB (0,0,0)
לבן	RGB (255,255,255)
אדום	RGB (255,0,0)
ירוק	RGB (0,255,0)
כחול	RGB (0,0,255)
צהוב	RGB (255,255,0)
סגול	RGB (255,0,255)
תכלת	RGB (0,255,255)
כתום	RGB (255,128,0)
ורוד	RGB (255,192,203)
חום	RGB (165,42,42)
אפור	RGB (128,128,128)
אפור בהיר	RGB (192,192,192)
אפור כהה	RGB (64,64,64)
לבן שבור	RGB (245,245,220)
שחור שבור	RGB (54,54,54)

מפתח קווים

קו מלא עבה	
קו מלא דק	
קו מקווקו	
קו מקווקו דק	
קו נקודה	
קו נקודה דק	
קו נקודה-נקודה	
קו נקודה-נקודה דק	
קו נקודה-נקודה-נקודה	
קו נקודה-נקודה-נקודה דק	

מפתח סימונים

חץ כניסה	
חץ יציאה	
חץ כניסה ויציאה	
חץ כניסה ויציאה דק	
חץ כניסה ויציאה עבה	
חץ כניסה ויציאה עבה דק	
חץ כניסה ויציאה עבה עבה	
חץ כניסה ויציאה עבה עבה דק	
חץ כניסה ויציאה עבה עבה עבה	
חץ כניסה ויציאה עבה עבה עבה דק	

מפתח מידות

מידה אופקית	
מידה אנכית	
מידה אלכסונית	
מידה אלכסונית דק	
מידה אלכסונית עבה	
מידה אלכסונית עבה דק	
מידה אלכסונית עבה עבה	
מידה אלכסונית עבה עבה דק	
מידה אלכסונית עבה עבה עבה	
מידה אלכסונית עבה עבה עב

ש.ר.ת 01.18.13.037.232	
מגורים ומסחר משולבים	
בניין מגורים ומסחר "מרכז הגליל" ז.ג.ב	
כתובת: מרכז הגליל 1, מעלות-תרשיחא	
גוש: 18037 חלקה: 232	
מגרש: 1	
שלב: היתר בניה	
מהנדס:	

מפת מדידה	
מפת מדידה מצבית	
מפת מדידה מצבית	
מפת מדידה מצבית

ש.ר.ם "מרכז הנדסה וניהול" בע"מ	מהנדסים יועצים
בניין מגורים ומסחר	
בניין מגורים ומסחר	
:מספר תוכנית	
מגרש 1 רחוב הרב קוק	
מגרש 1 רחוב הרב קוק	
תוכנית קומת קרקע	

01.18.13.037.2232 ל/ע	
תוכנית קומת קרקע	
בניין מגורים ומסחר	
מספר תוכנית:	
בניין מגורים ומסחר	
מגרש 1 רחוב הרב קוק	
מגרש 1 רחוב הרב קוק	
תוכנית קומת קרקע	

1:250	קנה המידה
12.90 + 8282	קואורדינטות
	תוכנית מצב
26 מתוך 32	מס'

N
W
E
S

מבנה קיים	
מבנה להריסה	
מבנה חדש	
מבנה חדש בתכנית זו	
מבנה חדש בתכנית עתידית	
מבנה חדש בתכנית עתידית	
מבנה חדש בתכנית עתידית

ש.ר.ד	01.18.13.037.232
שם הפרויקט:	מגורים ומשרדים בשכונת "הדקל" ת.ב.ע
כתובת הפרויקט:	רח' הדקל 6 שכונת "הדקל"
שלב:	היתר בניה
מספר גרסה ותאריך:	גרסה 1 מיום 16.02.2023
קנה מידה:	1:250
מספר גיליון:	27

תכנית קומת קרקע

מקרא

- EXIT יציאת חירום
- מעבר חיצוני מקורה
- מעבר חיצוני
- מדרגות
- מעקה
- מעקה ומסעד יד
- מסעד יד

מקרא חתכים

- חתך A-A
- חתך B-B
- חתך C-C
- חתך D-D
- חתך E-E
- חתך F-F
- חתך G-G
- חתך H-H
- חתך I-I
- חתך J-J
- חתך K-K
- חתך L-L
- חתך M-M
- חתך N-N
- חתך O-O
- חתך P-P
- חתך Q-Q
- חתך R-R
- חתך S-S
- חתך T-T
- חתך U-U
- חתך V-V
- חתך W-W
- חתך X-X
- חתך Y-Y
- חתך Z-Z

ע/ג 01.18.13.037.232

תכנית מפרט טכני מיוחד לבניה ירוקה

בניה ירוקה ת"י 5281 רמת מגורים

כתובת: רח' הנשיא 37, ראשון לציון

גוש: 3896 חלקה: 1

מספר תכנית: 1

שם התכנית: תכנית מפרט טכני מיוחד לבניה ירוקה

מספר תכנית: 1

שלב: היתר בניה

מהדורה: 1

תאריך: 19.5.2025

קנה מידה: 1:250

גיליון מס': 28 מתוך 33 - 106

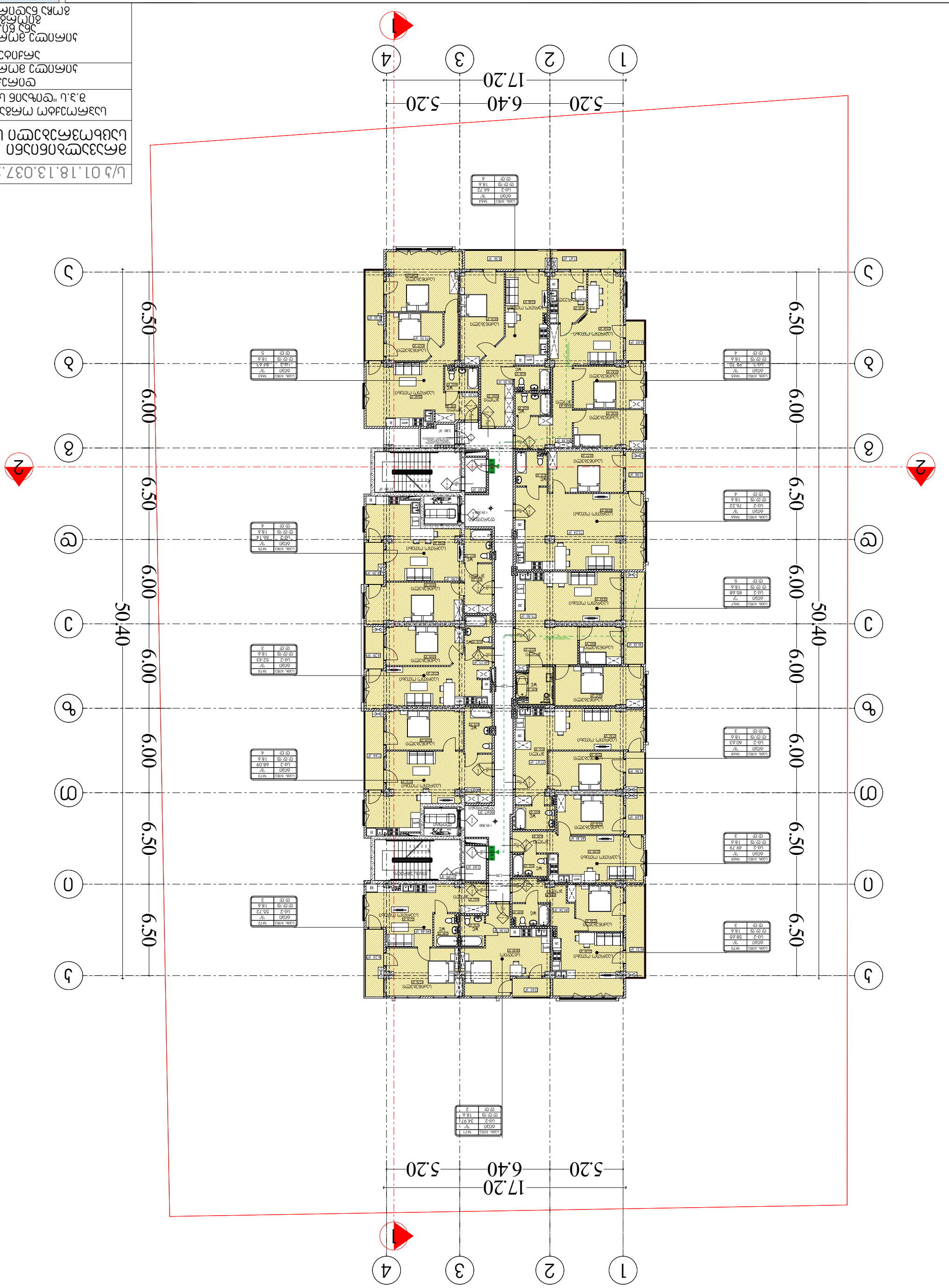

מקרא

- גבול מגרש
- קו בניין
- מסגרת מבנה
- מסגרת מבנה עליון
- מסגרת מבנה תחתון
- מסגרת מבנה עם מרפסת
- מסגרת מבנה עם מרפסת עליונה
- מסגרת מבנה עם מרפסת תחתונה
- מסגרת מבנה עם מרפסת עליונה ותחתונה
- מסגרת מבנה עם מרפסת עליונה ותחתונה
- מסגרת מבנה עם מרפסת עליונה ות

מס' תכנית	01.18.13.037.2232
שם התכנית	תוספת בניה לבניין קיים ושינוי בייעוד חלקי הנכס מדירת מגורים למשרד
כתובת	רח' הנגב 3, ב.ב. "מרכז הנגב"
גוש	30045
חלקה	1
מגרש	
שטח המגרש	1,000 מ"ר
מספר יחידות דיור	0
מספר קומות	1
מספר מפלסים	1
מספר מרתפים	0
מספר קומות מסחריות	1
מספר קומות מגורים	0
מספר קומות עסקים	0
מספר קומות משרדים	1
מספר קומות מלונאות	0
מספר קומות תעשיה	0
מספר קומות ציבור	0
מספר קומות חניה	0
מספר קומות אחסנה	0
מספר קומות גג	0
מספר קומות עמודים	0
מספר קומות מרפסות	0
מספר קומות מחסנים	0
מספר קומות מבואות	0
מספר קומות מדרגות	0
מספר קומות מעליות	0
מספר קומות מקלטים	0
מספר קומות ממ"דים	0
מספר קומות חדרי אשפה	0
מספר קומות חדרי מכונות	0
מספר קומות חדרי חשמל	0
מספר קומות חדרי מים	0
מספר קומות חדרי ביוב	0
מספר קומות חדרי גז	0
מספר קומות חדרי כיבוי אש	0
מספר קומות חדרי מיזוג אוויר	0
מספר קומות חדרי תקשורת	0
מספר קומות חדרי בקרה	0
מספר קומות חדרי ניקיון	0
מספר קומות חדרי שירותים	0
מספר קומות חדרי מנוחה	0
מספר קומות חדרי אוכל	0
מספר קומות חדרי ישיבות	0
מספר קומות חדרי כושר	0
מספר קומות חדרי ספא	0
מספר קומות חדרי בריכה	0
מספר קומות חדרי סאונה	0
מספר קומות חדרי טיפולים	0
מספר קומות חדרי יופי	0
מספר קומות חדרי ספרייה	0
מספר קומות חדרי משחקים	0
מספר קומות חדרי ילדים	0
מספר קומות חדרי נוער	0
מספר קומות חדרי קשישים	0
מספר קומות חדרי נכים	0
מספר קומות חדרי חולים	0
מספר קומות חדרי טיפול נמרץ	0
מספר קומות חדרי ניתוח	0
מספר קומות חדרי לידה	0
מספר קומות חדרי יולדות	0
מספר קומות חדרי תינוקות	0
מספר קומות חדרי פעוטות	0
מספר קומות חדרי גן	0
מספר קומות חדרי בית ספר	0
מספר קומות חדרי גימנסיה	0
מספר קומות חדרי תיכון	0
מספר קומות חדרי מכללה	0
מספר קומות חדרי אוניברסיטה	0
מספר קומות חדרי מחקר	0
מספר קומות חדרי פיתוח	0
מספר קומות חדרי ייצור	0
מספר קומות חדרי מחסן	0
מספר קומות חדרי משרדים	1
מספר קומות חדרי ישיבות	0
מספר קומות חדרי כושר	0
מספר קומות חדרי ספא	0
מספר קומות חדרי בריכה	0
מספר קומות חדרי סאונה	0
מספר קומות חדרי טיפולים	0
מספר קומות חדרי יופי	0
מספר קומות חדרי ספרייה	0
מספר קומות חדרי משחקים	0
מספר קומות חדרי ילדים	0
מספר קומות חדרי נוער	0
מספר קומות חדרי קשישים	0
מספר קומות חדרי נכים	0
מספר קומות חדרי חולים	0
מספר קומות חדרי טיפול נמרץ	0
מספר קומות חדרי ניתוח	0
מספר קומות חדרי לידה	0
מספר קומות חדרי יולדות	0
מספר קומות חדרי תינוקות	0
מספר קומות חדרי פעוטות	0
מספר קומות חדרי גן	0
מספר קומות חדרי בית ספר	0
מספר קומות חדרי גימנסיה	0
מספר קומות חדרי תיכון	0
מספר קומות חדרי מכללה	0
מספר קומות חדרי אוניברסיטה	0
מספר קומות חדרי מחקר	0
מספר קומות חדרי פיתוח	0
מספר קומות חדרי ייצור	0
מספר קומות חדרי מחסן	0

תוכנית קומת גג

קנה מידה	1:250
תאריך	22.80 +סמ"ק
מס' דפים	29
דף מס'	32 - 107

מתכנן השלד	
מתכנן אינסטלציה	
מתכנן חשמל	
מתכנן מיזוג אוויר	
מתכנן מעליות	
מתכנן גנרטור	
מתכנן מערכת סולארית	
מתכנן מערכת גז	
מתכנן מערכת כיבוי אש	
מתכנן מערכת ביוב	
מתכנן מערכת מים	
מתכנן מערכת ניקוז	
מתכנן מערכת תקשורת	
מתכנן מערכת בקרה	
מתכנן מערכת אבטחה	
מתכנן מערכת כריזה	
מתכנן מערכת טלוויזיה	
מתכנן מערכת אינטרקום	
מתכנן מערכת גילוי אש	
מתכנן מערכת גילוי עשן	
מתכנן מערכת גילוי גז	
מתכנן מערכת גילוי מים	
מתכנן מערכת גילוי חום	
מתכנן מערכת גילוי תנועה	
מתכנן מערכת גילוי פריצה	
מתכנן מערכת גילוי אש	
מתכנן מערכת גילוי עשן	
מתכנן מערכת גילוי גז	
מתכנן מערכת גילוי מים	
מתכנן מערכת גילוי חום	
מתכנן מערכת גילוי תנועה	
מתכנן מערכת גילוי פריצה	

מתכנן הנוף	
מתכנן הסביבה	
מתכנן התנועה	
מתכנן הבטיחות	
מתכנן הנגישות	
מתכנן הכבאות	
מתכנן הרעש	
מתכנן האקוסטיקה	
מתכנן התאורה	
מתכנן הצבע	
מתכנן הריהוט	
מתכנן הפיתוח	
מתכנן הגינון	
מתכנן המים	
מתכנן הביוב	
מתכנן הניקוז	
מתכנן התקשורת	
מתכנן הבקרה	
מתכנן האבטחה	
מתכנן הכריזה	
מתכנן הטלוויזיה	
מתכנן האינטרקום	
מתכנן גילוי האש	
מתכנן גילוי העשן	
מתכנן גילוי הגז	
מתכנן גילוי המים	
מתכנן גילוי החום	
מתכנן גילוי התנועה	
מתכנן גילוי הפריצה	

מתכנן השלד	
מתכנן אינסטלציה	
מתכנן חשמל	
מתכנן מיזוג אוויר	
מתכנן מעליות	
מתכנן גנרטור	
מתכנן מערכת סולארית	
מתכנן מערכת גז	
מתכנן מערכת כיבוי אש	
מתכנן מערכת ביוב	
מתכנן מערכת מים	
מתכנן מערכת ניקוז	
מתכנן מערכת תקשורת	
מתכנן מערכת בקרה	
מתכנן מערכת אבטחה	
מתכנן מערכת כריזה	
מתכנן מערכת טלוויזיה	
מתכנן מערכת אינטרקום

ש.ר.ת "מהנדסים ומתכננים"	מהנדס מבנים:
בניין מגורים ומשרדים	
מגרש 1	
מפת קומת קרקע	
1:250	קנ"מ
01.18.13.037.232	מס' תיק
1	גרסה
30	מס'
22 - 108 - פת	

מהנדס אדריכלות:	
מתכנן שלד:	
מתכנן מערכות מכניות:	
מתכנן מערכות חשמל:	
מתכנן מערכות אינסטלציה:	
מתכנן מערכות תקשורת:	
מתכנן מערכות מיזוג אויר:	
מתכנן מערכות מעליות:	
מתכנן מערכות גז:	
מתכנן מערכות כיבוי אש:	
מתכנן מערכות סולאריות:	
מתכנן מערכות אקוסטיות:	
מתכנן:	

מס'	שינוי	תאריך
1	הגשה לרישוי	22.08.22

N	
W	E
S	

מפת קומת קרקע	
מגרש 1	
בניין מגורים ומשרדים	
1:250	קנ"מ
01.18.13.037.232	מס' תיק
1	גרסה
30	מס'
22 - 108 - פת	

מס' תכנית	01.18.13.037.2232
שם הפרויקט	בניין מגורים ומשרדים משולב
כתובת הפרויקט	רח' הנשיא ויצמן 3, נ.צ. "מודיעין"
שם המגיש	אדריכל אלון פרנקל
כתובת המגיש	רח' הנשיא ויצמן 3, נ.צ. "מודיעין"
שם המתכנן:	אדריכל אלון פרנקל
כתובת המתכנן	רח' הנשיא ויצמן 3, נ.צ. "מודיעין"
שם המודד	אדריכל אלון פרנקל
כתובת המודד	רח' הנשיא ויצמן 3, נ.צ. "מודיעין"
מס' רישיון	31
קנ"מ	1:250
תאריך	29.04.2018 + 23.03.2020
מפת מדידה עדכנית	
כתובת הנכס	רח' הנשיא ויצמן 3, נ.צ. "מודיעין"
גוש	3836
חלקה	1
שטח החלקה	1,109 מ"ר
מס' תכנית	31

מפת מדידה עדכנית

N
W
E
S

מקרא

- גבול חלקה
- קו בניין
- מבנה קיים להריסה
- מבנה חדש
- מבנה מסחרי
- מבנה מגורים
- מבנה מגורים ומסחר
- מבנה מגורים ומשרדים
- מבנה משרדים
- מבנה מגורים ומשרדים משולב
- מבנה מגורים ומשרדים משולב מסחר
- מבנה מגורים ומשרדים משולב מסחר ומלונאות
- מבנה מגורים ומשרדים משולב מסחר ומלונאות ומבני ציבור
- מבנה מגורים ומשרדים משולב מסחר ומלונאות ומבני ציבור ומבני תעשיה
- מבנה מגורים ומשרדים משולב מסחר ומלונאות ומבני ציבור ומבני תעשיה ומבני תחבורה
- מבנה מגורים ומשרדים משולב מסחר ומלונאות ומבני ציבור ומבני תעשיה ומבני תחבורה ומבני תיירות
- מבנה מגורים ומשרדים משולב מסחר ומלונאות ומבני ציבור ומבני תעשיה ומבני תחבורה ומבני תיירות ומבני תרבות
- מבנה מגורים ומשרדים משולב מסחר ומלונאות ומבני ציבור ומבני תעשיה ומבני תחבורה ומבני תיירות ומבני תרבות ומבני תעסוקה
- מבנה מגורים ומשרדים משולב מסחר ומלונאות ומבני ציבור ומבני תעשיה ומבני תחבורה ומבני תיירות ומבני תרבות ומבני תעסוקה ומבני תחנת דלק
- מבנה מגורים ומשרדים משולב מסחר ומלונאות ומבני ציבור ומבני תעשיה ומבני תחבורה ומבני תיירות ומבני תרבות ומבני תעסוקה ומבני תחנת דלק ומבני תחנת כוח
- מבנה מגורים ומשרדים משולב מסחר ומלונאות ומבני ציבור ומבני תעשיה ומבני תחבורה ומבני תיירות ומבני תרבות ומבני תעסוקה ומבני תחנת דלק ומבני תחנת כוח ומבני תחנת כוח גרעינית
- מבנה מגורים ומשרדים משולב מסחר ומלונאות ומבני ציבור ומבני תעשיה ומבני תחבורה ומבני תיירות ומבני תרבות ומבני תעסוקה ומבני תחנת דלק ומבני תחנת כוח ומבני תחנת כוח גרעינית ומבני תחנת כוח גרעינית

שטח	מס'	קומה
18.6	3	קומת גג
53.41	2-UG	קומת מרתף
18.6	3	קומת קרקע

- קומת מרתף עם חניות ומחסנים
- קומת מרתף עם חניות
- קומת קרקע עם חניות ומחסנים
- קומת קרקע עם חניות
- קומת גג עם חניות ומחסנים
- קומת גג עם חניות
- קומת גג עם חניות ומחסנים
- קומת גג עם חניות

- מבנה מגורים
- מבנה משרדים
- מבנה מסחר
- מבנה מלונאות
- מבנה ציבור
- מבנה תעשיה
- מבנה תחבורה
- מבנה תיירות
- מבנה תרבות
- מבנה תעסוקה
- מבנה תחנת דלק
- מבנה תחנת כוח
- מבנה תחנת כוח גרעינית

מבנה מגורים	255,0,0	RGB	(קמ)
מבנה משרדים	0,0,255	RGB	(כחול)
מבנה מסחר	220,185,0	RGB	(צהוב)
מבנה מלונאות	136,135,134	RGB	(אפור)
מבנה ציבור	57,57,56	RGB	(חום)
מבנה תעשיה	34,139,34	RGB	(ירוק)
מבנה תחבורה	79,12,187	RGB	(סגול)
מבנה תיירות	245,99,20	RGB	(כתום)
מבנה תרבות	160,32,240	RGB	(סגול)
מבנה תעסוקה	94,8,58	RGB	(בורדו)
מבנה תחנת דלק	0,0,255	RGB	(כחול)
מבנה תחנת כוח	255,0,0	RGB	(קמ)
מבנה תחנת כוח גרעינית	220,185,0	RGB	(צהוב)
מבנה תחנת כוח גרעינית ומבני תחנת כוח גרעינית	136,135,134	RGB	(אפור)
מבנה תחנת כוח גרעינית ומבני תחנת כוח גרעינית ומבני תחנת כוח גרעינית	57,57,56	RGB	(חום)

EXIT מוצא חירום

מבנה מגורים

מבנה משרדים

מבנה מלונאות

מבנה ציבור

מבנה תעשיה

מבנה תחבורה

מבנה תיירות

מבנה תרבות

מבנה תעסוקה

מבנה תחנת דלק

מבנה תחנת כוח

מבנה תחנת כוח גרעינית

מבנה תחנת כוח גרעינית ומבני תחנת כוח גרעינית

מבנה תחנת כוח גרעינית ומבני תחנת כוח גרעינית ומבני תחנת כוח גרעינית

מבנה תחנת כוח גרעינית ומבני תחנת כוח גרעינית ומבני תחנת כוח גרעינית ומבני תחנת כוח גרעינית

מבנה תחנת כוח גרעינית ומבני תחנת כוח גרעינית ומבני תחנת כוח גרעינית ומבני תחנת כוח גרעינית ומבני תחנת כוח גרעינית

מבנה תחנת כוח גרעינית ומבני תחנת כוח גרעינית ומבני תחנת כוח גרעינית ומבני תחנת כוח גרעינית ומבני תחנת כוח גרעינית ומבני תחנת כוח גרעינית

מבנה תחנת כוח גרעינית ומבני תחנת כוח גרעינית ומבני תחנת כוח גרעינית ומבני תחנת כוח גרעינית ומבני תחנת כוח גרעינית ומבני תחנת כוח גרעינית ומבני תחנת כוח גרעינית

מבנה תחנת כוח גרעינית ומבני תחנת כוח גרעינית ומבני תחנת כוח גרעינית ומבני תחנת כוח גרעינית ומבני תחנת כוח גרעינית ומבני תחנת כוח גרעינית ומבני תחנת כוח גרעינית ומבני תחנת כוח גרעינית

מבנה תחנת כוח גרעינית ומבני תחנת כוח גרעינית ומבני תחנת כוח גרעינית ומבני תחנת כוח גרעינית ומבני תחנת כוח גרעינית ומבני תחנת כוח גרעינית ומבני תחנת כוח גרעינית ומבני תחנת כוח גרעינית ומבני תחנת כוח גרעינית

מבנה תחנת כוח גרעינית ומבני תחנת כוח גרעינית ומבני תחנת כוח גרעינית ומבני תחנת כוח גרעינית ומבני תחנת כוח גרעינית ומבני תחנת כוח גרעינית ומבני תחנת כוח גרעינית ומבני תחנת כוח גרעינית ומבני תחנת כוח גרעינית ומבני תחנת כוח גרעינית

מבנה תחנת כוח גרעינית ומבני תחנת כוח גרעינית ומבני תחנת כוח גרעינית ומבני תחנת כוח גרעינית ומבני תחנת כוח גרעינית ומבני תחנת כוח גרעינית ומבני תחנת כוח גרעינית ומבני תחנת כוח גרעינית ומבני תחנת כוח גרעינית ומבני תחנת כוח גרעינית ומבני תחנת כוח גרעינית

מבנה תחנת כוח גרעינית ומבני תחנת כוח גרעינית ומבני תחנת כוח גרעינית ומבני תחנת כוח גרעינית ומבני תחנת כוח גרעינית ומבני תחנת כוח גרעינית ומבני תחנת כוח גרעינית ומבני תחנת כוח גרעינית ומבני תחנת כוח גרעינית ומבני תחנת כוח גרעינית ומבני תחנת כוח גרעינית ומבני תחנת כוח גרעינית

מבנה תחנת כוח גרעינית ומבני תחנת כוח גרעינית ומבני תחנת כוח גרעינית ומבני תחנת כוח גרעינית ומבני תחנת כוח גרעינית ומבני תחנת כוח גרעינית ומבני תחנת כוח גרעינית ומבני תחנת כוח גרעינית ומבני תחנת כוח גרעינית ומבני תחנת כוח גרעינית ומבני תחנת כוח גרעינית ומבני תחנת כוח גרעינית ומבני תחנת כוח גרעינית

מבנה תחנת כוח גרעינית ומבני תחנת כוח גרעינית ומבני תחנת כוח גרעינית ומבני תחנת כוח גרעינית ומבני תחנת כוח גרעינית ומבני תחנת כוח גרעינית ומבני תחנת כוח גרעינית ומבני תחנת כוח גרעינית ומבני תחנת כוח גרעינית ומבני תחנת כוח גרעינית ומבני תחנת כוח גרעינית ומבני תחנת כוח גרעינית ומבני תחנת כוח גרעינית ומבני תחנת כוח גרעינית

מבנה תחנת כוח גרעינית ומבני תחנת כוח גרעינית ומבני תחנת כוח גרעינית ומבני תחנת כוח גרעינית ומבני תחנת כוח גרעינית ומבני תחנת כוח גרעינית ומבני תחנת כוח גרעינית ומבני תחנת כוח גרעינית ומבני תחנת כוח גרעינית ומבני תחנת כוח גרעינית ומבני תחנת כוח גרעינית ומבני תחנת כוח גרעינית ומבני תחנת כוח גרעינית ומבני תחנת כוח גרעינית ומבני תחנת כוח גרעינית

מבנה תחנת כוח גרעינית ומבני

ש.ר.ל "מרכז הנדסה וניהול" בע"מ	מהנדסים יועצים
רח' הברזל 3 תל אביב	
טל: 03-6450555 פקס: 03-6450556	
מודד:	
קנה מידה 1:250	
תאריך: 32.70 בחמישי	
גיליון מס' 32	33 - 110 - ס3

N	
W	E
S	

בנין בן חמישה קומות מעל קומת עמודים חלקית	
מבנה

ש.ר.ב "תכנון סנכרון"	מהנדסים אפרתי
בניין משרדים ומסחר	
רח' הרצל 15, תל אביב	
גוש 6158 חלקה 42	
קנה מידה: 1:250	תאריך: 15.03.2026
מס' תוכנית: 01-ת	גרסה: 3

תכנית קומת גג

מקרא

- גבול מגרש
- קו בניין
- מעקה בטיחות
- פרגולת עץ
- קולטי שמש
- יציאה לגג
- מדרגות

מקרא חומרים

אבן גיר	אפור בהיר
זכוכית	שקופה
פלדה	אפור כהה
עץ	חום
בטון חשוף	אפור

מקרא מערכות

- מערכת סולארית
- מערכת חשמל
- מערכת מים
- מערכת ביוב
- מערכת גז
- מערכת כיבוי אש
- מערכת מיזוג אוויר
- מערכת תקשורת

מקרא צינורות

- צינור מים קרים
- צינור מים חמים
- צינור ביוב
- צינור גז
- צינור חשמל
- צינור תקשורת
- צינור כיבוי אש
- צינור מיזוג אוויר

מקרא מפלסים

- מפלס 0.00
- מפלס +3.60
- מפלס +7.20
- מפלס +10.80
- מפלס +14.40
- מפלס +18.00
- מפלס +21.60
- מפלס +25.20
- מפלס +28.80
- מפלס +32.40
- מפלס +36.00

מקרא פרטים

- חתך 1-1
- חתך 2-2
- פרט 1
- פרט 2
- פרט 3
- פרט 4
- פרט 5
- פרט 6
- פרט 7
- פרט 8
- פרט 9
- פרט 10
- פרט 11
- פרט 12
- פרט 13
- פרט 14
- פרט 15
- פרט 16
- פרט 17
- פרט 18
- פרט 19
- פרט 20
- פרט 21
- פרט 22
- פרט 23
- פרט 24
- פרט 25
- פרט 26
- פרט 27
- פרט 28
- פרט 29
- פרט 30
- פרט 31
- פרט 32
- פרט 33
- פרט 34
- פרט 35
- פרט 36
- פרט 37
- פרט 38
- פרט 39
- פרט 40
- פרט 41
- פרט 42
- פרט 43
- פרט 44
- פרט 45
- פרט 46
- פרט 47
- פרט 48
- פרט 49
- פרט 50
- פרט 51
- פרט 52
- פרט 53
- פרט 54
- פרט 55
- פרט 56
- פרט 57
- פרט 58
- פרט 59
- פרט 60
- פרט 61
- פרט 62
- פרט 63
- פרט 64
- פרט 65
- פרט 66
- פרט 67
- פרט 68
- פרט 69
- פרט 70
- פרט 71
- פרט 72
- פרט 73
- פרט 74
- פרט 75
- פרט 76
- פרט 77
- פרט 78
- פרט 79
- פרט 80
- פרט 81
- פרט 82
- פרט 83
- פרט 84
- פרט 85
- פרט 86
- פרט 87
- פרט 88
- פרט 89
- פרט 90
- פרט 91
- פרט 92
- פרט 93
- פרט 94
- פרט 95
- פרט 96
- פרט 97
- פרט 98
- פרט 99
- פרט 100

מקרא סימונים

- קיר חיצוני
- קיר פנימי
- קיר מסך
- קיר בטון
- קיר גבס
- קיר לבנים
- קיר אבן
- קיר עץ
- קיר זכוכית
- קיר פלדה
- קיר בידוד
- קיר אקוסטי
- קיר אש
- קיר מגן
- קיר תמך
- קיר גדר
- קיר פנים
- קיר חוץ
- קיר מעטפת
- קיר מבנה
- קיר מחיצה
- קיר הפרדה
- קיר חלוקה
- קיר מעבר
- קיר פתוח
- קיר סגור
- קיר שקוף
- קיר מחוסם
- קיר למינציה
- קיר מרובד
- קיר מבודד
- קיר מחומם
- קיר מקורר
- קיר מאוורר
- קיר מסנן
- קיר מטהר
- קיר מייבש
- קיר מלח
- קיר מים
- קיר אוויר
- קיר אדים
- קיר קיטור
- קיר גז
- קיר נוזל
- קיר מוצק
- קיר נקבובי
- קיר נקי
- קיר מלוכלך
- קיר מזוהם
- קיר מטוהר
- קיר מסונן
- קיר מיובש
- קיר מלוח
- קיר מתוק
- קיר מלוחמים
- קיר מתוקמים
- קיר מלוחמים מזוהמים
- קיר מתוקמים מזוהמים
- קיר מלוחמים מטוהרים
- קיר מתוקמים מטוהרים
- קיר מלוחמים מסוננים
- קיר מתוקמים מסוננים
- קיר מלוחמים מיובשים
- קיר מתוקמים מיובשים
- קיר מלוחמים מלוחים
- קיר מתוקמים מתוקים
- קיר מלוחמים מלוחמים
- קיר מתוקמים מתוקמים
- קיר מלוחמים מלוחמים מזוהמים
- קיר מתוקמים מתוקמים מזוהמים
- קיר מלוחמים מלוחמים מטוהרים
- קיר מתוקמים מתוקמים מטוהרים
- קיר מלוחמים מלוחמים מסוננים
- קיר מתוקמים מתוקמים מסוננים
- קיר מלוחמים מלוחמים מיובשים
- קיר מתוקמים מתוקמים מיובשים
- קיר מלוחמים מלוחמים מלוחים
- קיר מתוקמים מתוקמים מתוקים
- קיר מלוחמים מלוחמים מלוחמים
- קיר מתוקמים מתוקמים מתוקמים
- קיר מלוחמים מלוחמים מלוחמים מזוהמים
- קיר מתוקמים מתוקמים מתוקמים מזוהמים
- קיר מלוחמים מלוחמים מלוחמים מטוהרים
- קיר מתוקמים מתוקמים מתוקמים מטוהרים
- קיר מלוחמים מלוחמים מלוחמים מסוננים
- קיר מתוקמים מתוקמים מתוקמים מסוננים
- קיר מלוחמים מלוחמים מלוחמים מיובשים
- קיר מתוקמים מתוקמים מתוקמים מיובשים
- קיר מלוחמים מלוחמים מלוחמים מלוחים
- קיר מתוקמים מתוקמים מתוקמים מתוקים
- קיר מלוחמים מלוחמים מלוחמים מלוחמים
- קיר מתוקמים מתוקמים מתוקמים מתוקמים
- קיר מלוחמים מלוחמים מלוחמים מלוחמים מזוהמים
- קיר מתוקמים מתוקמים מתוקמים מתוקמים מזוהמים
- קיר מלוחמים מלוחמים מלוחמים מלוחמים מטוהרים
- קיר מתוקמים מתוקמים מתוקמים מתוקמים מטוהרים
- קיר מלוחמים מלוחמים מלוחמים מלוחמים מסוננים
- קיר מתוקמים מתוקמים מתוקמים מתוקמים מסוננים
- קיר מלוחמים מלוחמים מלוחמים מלוחמים מיובשים
- קיר מתוקמים מתוקמים מתוקמים מתוקמים מיובשים
- קיר מלוחמים מלוחמים מלוחמים מלוחמים מלוחים
- קיר מתוקמים מתוקמים מתוקמים מתוקמים מתוקים
- קיר מלוחמים מלוחמים מלוחמים מלוחמים מלוחמים
- קיר מתוקמים מתוקמים מתוקמים מתוקמים מתוקמים
- קיר מלוחמים מלוחמים מלוחמים מלוחמים מלוחמים מזוהמים
- קיר מתוקמים מתוקמים מתוקמים מתוקמים מתוקמים מזוהמים
- קיר מלוחמים מלוחמים מלוחמים מלוחמים מלוחמים מטוהרים
- קיר מתוקמים מתוקמים מתוקמים מתוקמים מתוקמים מטוהרים
- קיר מלוחמים מלוחמים מלוחמים מלוחמים מלוחמים מסוננים
- קיר מתוקמים מתוקמים מתוקמים מתוקמים מתוקמים מסוננים
- קיר מלוחמים מלוחמים מלוחמים מלוחמים מלוחמים מיובשים
- קיר מתוקמים מתוקמים מתוקמים מתוקמים מתוקמים מיובשים
- קיר מלוחמים מלוחמים מלוחמים מלוחמים מלוחמים מלוחים
- קיר מתוקמים מתוקמים מתוקמים מתוקמים מתוקמים מתוקים
- קיר מלוחמים מלוחמים מלוחמים מלוחמים מלוחמים מלוחמים
- קיר מתוקמים מתוקמים מתוקמים מתוקמים מתוקמים מתוקמים
- קיר מלוחמים מלוחמים מלוחמים מלוחמים מלוחמים מלוחמים מזוהמים
- קיר מתוקמים מתוקמים מתוקמים מתוקמים מתוקמים מתוקמים מזוהמים
- קיר מלוחמים מלוחמים מלוחמים מלוחמים מלוחמים מלוחמים מטוהרים
- קיר מתוקמים מתוקמים מתוקמים מתוקמים מתוקמים מתוקמים מטוהרים
- קיר מלוחמים מלוחמים מלוחמים מלוחמים מלוחמים מלוחמים מסוננים
- קיר מתוקמים מתוקמים מתוקמים מתוקמים מתוקמים מתוקמים מסוננים
- קיר מלוחמים מלוחמים מלוחמים מלוחמים מלוחמים מלוחמים מיובשים
- קיר מתוקמים מתוקמים מתוקמים מתוקמים מתוקמים מתוקמים מיובשים
- קיר מלוחמים מלוחמים מלוחמים מלוחמים מלוחמים מלוחמים מלוחים
- קיר מתוקמים מתוקמים מתוקמים מתוקמים מתוקמים מתוקמים מתוקים
- קיר מלוחמים מלוחמים מלוחמים מלוחמים מלוחמים מלוחמים מלוחמים
- קיר מתוקמים מתוקמים מתוקמים מתוקמים מתוקמים מתוקמים מתוקמים
- קיר מלוחמים מלוחמים מלוחמים מלוחמים מלוחמים מלוחמים מלוחמים מזוהמים
- קיר מתוקמים מתוקמים מתוקמים מתוקמים מתוקמים מתוקמים מתוקמים מזוהמים
- קיר מלוחמים מלוחמים מלוחמים מלוחמים מלוחמים מלוחמים מלוחמים מטוהרים
- קיר מתוקמים מתוקמים מתוקמים מתוקמים מתוקמים מתוקמים מתוקמים מטוהרים
- קיר מלוחמים מלוחמים מלוחמים מלוחמים מלוחמים מלוחמים מלוחמים מסוננים
- קיר מתוקמים מתוקמים מתוקמים מתוקמים מתוקמים מתוקמים מתוקמים מסוננים
- קיר מלוחמים מלוחמים מלוחמים מלוחמים מלוחמים מלוחמים מלוחמים מיובשים
- קיר מתוקמים מתוקמים מתוקמים מתוקמים מתוקמים מתוקמים מתוקמים מיובשים
- קיר מלוחמים מלוחמים מלוחמים מלוחמים מלוחמים מלוחמים מלוחמים מלוחים
- קיר מתוקמים מתוקמים מתוקמים מתוקמים מתוקמים מתוקמים מתוקמים מתוקים
- קיר מלוחמים מלוחמים מלוחמים מלוחמים מלוחמים מלוחמים מלוחמים מלוחמים
- קיר מתוקמים מתוקמים מתוקמים מתוקמים מתוקמים מתוקמים מתוקמים מתוקמים
- קיר מלוחמים מלוחמים מלוחמים מלוחמים מלוחמים מלוחמים מלוחמים מלוחמים מזוהמים
- קיר מתוקמים מתוקמים מתוקמים מתוקמים מתוקמים מתוקמים מתוקמים מתוקמים מזוהמים
- קיר מלוחמים מלוחמים מלוחמים מלוחמים מלוחמים מלוחמים מלוחמים מלוחמים מטוהרים
- קיר מתוקמים מתוקמים מתוקמים מתוקמים מתוקמים מתוקמים מתוקמים מתוקמים מטוהרים
- קיר מלוחמים מלוחמים מלוחמים מלוחמים מלוחמים מלוחמים מלוחמים מלוחמים מסוננים
- קיר מתוקמים מתוקמים מתוקמים מתוקמים מתוקמים מתוקמים מתוקמים מתוקמים מסוננים
- קיר מלוחמים מלוחמים מלוחמים מלוחמים מלוחמים מלוחמים מלוחמים מלוחמים מיובשים
- קיר מתוקמים מתוקמים מתוקמים מתוקמים מתוקמים מתוקמים מתוקמים מתוקמים מיובשים
- קיר מלוחמים מלוחמים מלוחמים מלוחמים מלוחמים מלוחמים מלוחמים מלוחמים מלוחים
- קיר מתוקמים מתוקמים מתוקמים מתוקמים מתוקמים מתוקמים מתוקמים מתוקמים מתוקים
- קיר מלוחמים מלוחמים מלוחמים מלוחמים מלוחמים מלוחמים מלוחמים מלוחמים מלוחמים
- קיר מתוקמים מתוקמים מתוקמים מתוקמים מתוקמים מתוקמים מתוקמים מתוקמים מתוקמים
- קיר מלוחמים מלוחמים מלוחמים מלוחמים מלוחמים מלוחמים מלוחמים מלוחמים מלוחמים מזוהמים
- קיר מתוקמים מתוקמים מתוקמים מתוקמים מתוקמים מתוקמים מתוקמים מתוקמים מתוקמים מזוהמים
- קיר מלוחמים מלוחמים מלוחמים מלוחמים מלוחמים מלוחמים מלוחמים מלוחמים מלוחמים מטוהרים
- קיר מתוקמים מתוקמים מתוקמים מתוקמים מתוקמים מתוקמים מתוקמים מתוקמים מתוקמים מטוהרים
- קיר מלוחמים מלוחמים מלוחמים מלוחמים מלוחמים מלוחמים מלוחמים מלוחמים מלוחמים מסוננים
- קיר מתוקמים מתוקמים מתוקמים מתוקמים מתוקמים מתוקמים מתוקמים מתוקמים מתוקמים מסוננים
- קיר מלוחמים מלוחמים מלוחמים מלוחמים מלוחמים מלוחמים מלוחמים מלוחמים מלוחמים מיובשים
- קיר מתוקמים מתוקמים מתוקמים מתוקמים מתוקמים מתוקמים מתוקמים מתוקמים מתוקמים מיובשים
- קיר מלוחמים מלוחמים מלוחמים מלוחמים מלוחמים מלוחמים מלוחמים מלוחמים מלוחמים מלוחים
- קיר מתוקמים מתוקמים מתוקמים מתוקמים מתוקמים מתוקמים מתוקמים מתוקמים מתוקמים מתוקים
- קיר מלוחמים מלוחמים מלוחמים מלוחמים מלוחמים מלוחמים מלוחמים מלוחמים מלוחמים מלוחמים
- קיר מתוקמים מתוקמים מתוקמים מתוקמים מתוקמים מתוקמים מתוקמים מתוקמים מתוקמים מתוקמים
- קיר מלוחמים מלוחמים מלוחמים מלוחמים מלוחמים מלוחמים מלוחמים מלוחמים מלוחמים מלוחמים מזוהמים
- קיר מתוקמים מתוקמים מתוקמים מתוקמים מתוקמים מתוקמים מתוקמים מתוקמים מתוקמים מתוקמים מזוהמים
- קיר מלוחמים מלוחמים מלוחמים מלוחמים מלוחמים מלוחמים מלוחמים מלוחמים מלוחמים מלוחמים מטוהרים
- קיר מתוקמים מתוקמים מתוקמים מתוקמים מתוקמים מתוקמים מתוקמים מתוקמים מתוקמים מתוקמים מטוהרים
- קיר מלוחמים מלוחמים מלוחמים מלוחמים מלוחמים מלוחמים מלוחמים מלוחמים מלוחמים מלוחמים מסוננים
- קיר מתוקמים מתוקמים מתוקמים מתוקמים מתוקמים מתוקמים מתוקמים מתוקמים מתוקמים מתוקמים מסוננים
- קיר מלוחמים מלוחמים מלוחמים מלוחמים מלוחמים מלוחמים מלוחמים מלוחמים מלוחמים מלוחמים מיובשים
- קיר מתוקמים מתוקמים מתוקמים מתוקמים מתוקמים מתוקמים מתוקמים מתוקמים מתוקמים מתוקמים מיובשים
- קיר מלוחמים מלוחמים מלוחמים מלוחמים מלוחמים מלוחמים מלוחמים מלוחמים מלוחמים מלוחמים מלוחים
- קיר מתוקמים מתוקמים מתוקמים מתוקמים מתוקמים מתוקמים מתוקמים מתוקמים מתוקמים מתוקמים מתוקים
- קיר מלוחמים מלוחמים מלוחמים מלוחמים מלוחמים מלוחמים מלוחמים מלוחמים מלוחמים מלוחמים מלוחמים
- קיר מתוקמים מתוקמים מתוקמים מתוקמים מתוקמים מתוקמים מתוקמים מתוקמים מתוקמים מתוקמים מתוקמים
- קיר מלוחמים מלוחמים מלוחמים מלוחמים מלוחמים מלוחמים מלוחמים מלוחמים מלוחמים מלוחמים מלוחמים מזוהמים
- קיר מתוקמים מתוקמים מתוקמים מתוקמים מתוקמים מתוקמים מתוקמים מתוקמים מתוקמים מתוקמים מתוקמים מזוהמים
- קיר מלוחמים מלוחמים מלוחמים מלוחמים מלוחמים מלוחמים מלוחמים מלוחמים מלוחמים מלוחמים מלוחמים מטוהרים
- קיר מתוקמים מתוקמים מתוקמים מתוקמים מתוקמים מתוקמים מתוקמים מתוקמים מתוקמים מתוקמים מתוקמים מטוהרים
- קיר מלוחמים מלוחמים מלוחמים מלוחמים מלוחמים מלוחמים מלוחמים מלוחמים מלוחמים מלוחמים מלוחמים מסוננים
- קיר מתוקמים מתוקמים מתוקמים מתוקמים מתוקמים מתוקמים מתוקמים מתוקמים מתוקמים מתוקמים מתוקמים מסוננים
- קיר מלוחמים מלוחמים מלוחמים מלוחמים מלוחמים מלוחמים מלוחמים מלוחמים מלוחמים מלוחמים מלוחמים מיובשים
- קיר מתוקמים מתוקמים מתוקמים מתוקמים מתוקמים מתוקמים מתוקמים מתוקמים מתוקמים מתוקמים מתוקמים מיובשים
- קיר מלוחמים מלוחמים מלוחמים מלוחמים מלוחמים מלוחמים מלוחמים מלוחמים מלוחמים מלוחמים מלוחמים מלוחים
- קיר מתוקמים מתוקמים מתוקמים מתוקמים מתוקמים מתוקמים מתוקמים מתוקמים מתוקמים מתוקמים מתוקמים מתוקים
- קיר מלוחמים מלוחמים מלוחמים מלוחמים מלוחמים מלוחמים מלוחמים מלוחמים מלוחמים מלוחמים מלוחמים מלוחמים
- קיר מתוקמים מתוקמים מתוקמים מתוקמים מתוקמים מתוקמים מתוקמים מתוקמים מתוקמים מתוקמים מתוקמים מתוקמים
- קיר מלוחמים מלוחמים מלוחמים מלוחמים מלוחמים מלוחמים מלוחמים מלוחמים מלוחמים מלוחמים מלוחמים מלוחמים מזוהמים
- קיר מתוקמים מתוקמים מתוקמים מתוקמים מתוקמים מתוקמים מתוקמים מתוקמים מתוקמים מתוקמים מתוקמים מתוקמים מזוהמים
- קיר מלוחמים מלוחמים מלוחמים מלוחמים מלוחמים מלוחמים מלוחמים מלוחמים מלוחמים מלוחמים מלוחמים מלוחמים מטוהרים
- קיר מתוקמים מתוקמים מתוקמים מתוקמים מתוקמים מתוקמים מתוקמים מתוקמים מתוקמים מתוקמים מתוקמים מתוקמים מטוהרים
- קיר מלוחמים מלוחמים מלוחמים מלוחמים מלוחמים מלוחמים מלוחמים מלוחמים מלוחמים מלוחמים מלוחמים מלוחמים מסוננים
- קיר מתוקמים מתוקמים מתוקמים מתוקמים מתוקמים מתוקמים מתוקמים מתוקמים מתוקמים מתוקמים מתוקמים מתוקמים מסוננים
- קיר מלוחמים מלוחמים מלוחמים מלוחמים מלוחמים מלוחמים מלוחמים מלוחמים מלוחמים מלוחמים מלוחמים מלוחמים מיובשים
- קיר מתוקמים מתוקמים מתוקמים מתוקמים מתוקמים מתוקמים מתוקמים מתוקמים מתוקמים מתוקמים מתוקמים מתוקמים מיובשים
- קיר מלוחמים מלוחמים מלוחמים מלוחמים מלוחמים מלוחמים מלוחמים מלוחמים מלוחמים מלוחמים מלוחמים מלוחמים מלוחים
- קיר מתוקמים מתוקמים מתוקמים מתוקמים מתוקמים מתוקמים מתוקמים מתוקמים מתוקמים מתוקמים מתוקמים מתוקמים מתוקים
- קיר מלוחמים מלוחמים מלוחמים מלוחמים מלוחמים מלוחמים מלוחמים מלוחמים מלוחמים מלוחמים מלוחמים מלוחמים מלוחמים
- קיר מתוקמים מתוקמים מתוקמים מתוקמים מתוקמים מתוקמים מתוקמים מתוקמים מתוקמים מתוקמים מתוקמים מתוקמים מתוקמים
- קיר מלוחמים מלוחמים מלוחמים מלוחמים מלוחמים מלוחמים מלוחמים מלוחמים מלוחמים מלוחמים מלוחמים מלוחמים מלוחמים מזוהמים
- קיר מתוקמים מתוקמים מתוקמים מתוקמים מתוקמים מתוקמים מתוקמים מתוקמים מתוקמים מתוקמים מתוקמים מתוקמים מתוקמים מזוהמים
- קיר מלוחמים מלוחמים מלוחמים מלוחמים מלוחמים מלוחמים מלוחמים מלוחמים מלוחמים מלוחמים מלוחמים מלוחמים מלוחמים מטוהרים
- קיר מתוקמים מתוקמים מתוקמים מתוקמים מתוקמים מתוקמים מתוקמים מתוקמים מתוקמים מתוקמים מתוקמים מתוקמים מתוקמים מטוהרים
- קיר מלוחמים מלוחמים מלוחמים מלוחמים מלוחמים מלוחמים מלוחמים מלוחמים מלוחמים מלוחמים מלוחמים מלוחמים מלוחמים מסוננים
- קיר מתוקמים מתוקמים מתוקמים מתוקמים מתוקמים מתוקמים מתוקמים מתוקמים מתוקמים מתוקמים מתוקמים מתוקמים מתוקמים מסוננים
- קיר מלוחמים מלוחמים מלוחמים מלוחמים מלוחמים מלוחמים מלוחמים מלוחמים מלוחמים מלוחמים מלוחמים מלוחמים מלוחמים מיובשים
- קיר מתוקמים מתוקמים מתוקמים מתוקמים מתוקמים מתוקמים מתוקמים מתוקמים מתוקמים מתוקמים מתוקמים מתוקמים מתוקמים מיובשים
- קיר מלוחמים מלוחמים מלוחמים מלוחמים מלוחמים מלוחמים מלוחמים מלוחמים מלוחמים מלוחמים מלוחמים מלוחמים מלוחמים מלוחים
- קיר מתוקמים מתוקמים מתוקמים מתוקמים מתוקמים מתוקמים מתוקמים מתוקמים מתוקמים מתוקמים מתוקמים מתוקמים מתוקמים מתוקים
- קיר מלוחמים מלוחמים מלוחמים מלוחמים מלוחמים מלוחמים מלוחמים מלוחמים מלוחמים מלוחמים מלוחמים מלוחמים מלוחמים מלוחמים
- קיר מתוקמים מתוקמים מתוקמים מתוקמים מתוקמים מתוקמים מתוקמים מתוקמים מתוקמים מתוקמים מתוקמים מתוקמים מתוקמים מתוקמים
- קיר מלוחמים מלוחמים מלוחמים מלוחמים מלוחמים מלוחמים מלוחמים מלוחמים מלוחמים מלוחמים מלוחמים מלוחמים מלוחמים מלוחמים מזוהמים
- קיר מתוקמים מתוקמים מתוקמים מתוקמים מתוקמים מתוקמים מתוקמים מתוקמים מתוקמים מתוקמים מתוקמים מתוקמים מתוקמים מתוקמים מזוהמים
- קיר מלוחמים מלוחמים מלוחמים מלוחמים מלוחמים מלוחמים מלוחמים מלוחמים מלוחמים מלוחמים מלוחמים מלוחמים מלוחמים מלוחמים מטוהרים
- קיר מתוקמים מתוקמים מתוקמים מתוקמים מתוקמים מתוקמים מתוקמים מתוקמים מתוקמים מתוקמים מתוקמים מתוקמים מתוקמים מתוקמים מטוהרים
- קיר מלוחמים מלוחמים מלוחמים מלוחמים מלוחמים מלוחמים מלוחמים מלוחמים מלוחמים מלוחמים מלוחמים מלוחמים מלוחמים מלוחמים מסוננים
- קיר מתוקמים מתוקמים מתוקמים מתוקמים מתוקמים מתוקמים מתוקמים מתוקמים מתוקמים מתוקמים מתוקמים מתוקמים מתוקמים מתוקמים מסוננים
- קיר מלוחמים מלוחמים מלוחמים מלוחמים מלוחמים מלוחמים מלוחמים מלוחמים מלוחמים מלוחמים מלוחמים מלוחמים מלוחמים מלוחמים מיובשים
- קיר מתוקמים מתוקמים מתוקמים מתוקמים מתוקמים מתוקמים מתוקמים מתוקמים מתוקמים מתוקמים מתוקמים מתוקמים מתוקמים מתוקמים מיובשים
- קיר מלוחמים מלוחמים מלוחמים מלוחמים מלוחמים מלוחמים מלוחמים מלוחמים מלוחמים מלוחמים מלוחמים מלוחמים מלוחמים מלוחמים מלוחים
- קיר מתוקמים מתוקמים מתוקמים מתוקמים מתוקמים מתוקמים מתוקמים מתוקמים מתוקמים מתוקמים מתוקמים מתוקמים מתוקמים מתוקמים מתוקים
- קיר מלוחמים מלוחמים מלוחמים מלוחמים מלוחמים מלוחמים מלוחמים מלוחמים מלוחמים מלוחמים מלוחמים מלוחמים מלוחמים מלוחמים מלוחמים
- קיר מתוקמים מתוקמים מתוקמים מתוקמים מתוקמים מתוקמים מתוקמים מתוקמים מתוקמים מתוקמים מתוקמים מתוקמים מתוקמים מתוקמים מתוקמים
- קיר מלוחמים מלוחמים מלוחמים מלוחמים מלוחמים מלוחמים מלוחמים מלוחמים מלוחמים מלוחמים מלוחמים מלוחמים מלוחמים מלוחמים מלוחמים מזוהמים
- קיר מתוקמים מתוקמים מתוקמים מתוקמים מתוקמים מתוקמים מתוקמים מתוקמים מתוקמים מתוקמים מתוקמים מתוקמים מתוקמים מתוקמים מתוקמים מזוהמים
- קיר מלוחמים מלוחמים מלוחמים מלוחמים מלוחמים מלוחמים מלוחמים מלוחמים מלוחמים מלוחמים מלוחמים מלוחמים מלוחמים מלוחמים מלוחמים מטוהרים
- קיר מתוקמים מתוקמים מתוקמים מתוקמים מתוקמים מתוקמים מתוקמים מתוקמים מתוקמים מתוקמים מתוקמים מתוקמים מתוקמים מתוקמים מתוקמים מטוהרים
- קיר מלוחמים מלוחמים מלוחמים מלוחמים מלוחמים מלוחמים מלוחמים מלוחמים מלוחמים מלוחמים מלוחמים מלוחמים מלוחמים מלוחמים מלוחמים מסוננים
- קיר מתוקמים מתוקמים מתוקמים מתוקמים מתוקמים מתוקמים מתוקמים מתוקמים מתוקמים מתוקמים מתוקמים מתוקמים מתוקמים מתוקמים מתוקמים מסוננים
- קיר מלוחמים מלוחמים מלוחמים מלוחמים מלוחמים מלוחמים מלוחמים מלוחמים מלוחמים מלוחמים מלוחמים מלוחמים מלוחמים מלוחמים מלוחמים מיובשים
- קיר מתוקמים מתוקמים מתוקמים מתוקמים מתוקמים מתוקמים מתוקמים מתוקמים מתוקמים מתוקמים מתוקמים מתוקמים מתוקמים מתוקמים מתוקמים מיובשים
- קיר מלוחמים מלוחמים מלוחמים מלוחמים מלוחמים מלוחמים מלוחמים מלוחמים מלוחמים מלוחמים מלוחמים מלוחמים מלוחמים מלוחמים מלוחמים מלוחים
- קיר מתוקמים מתוקמים מתוקמים מתוקמים מתוקמים מתוקמים מתוקמים מתוקמים מתוקמים מתוקמים מתוקמים מתוקמים מתוקמים מתוקמים מתוקמים מתוקים
- קיר מלוחמים מלוחמים מלוחמים מלוחמים מלוחמים מלוחמים מלוחמים מלוחמים מלוחמים מלוחמים מלוחמים מלוחמים מלוחמים מלוחמים מלוחמים מלוחמים
- קיר מתוקמים מתוקמים מתוקמים מתוקמים מתוקמים מתוקמים מתוקמים מתוקמים מתוקמים מתוקמים מתוקמים מתוקמים מתוקמים מתוקמים מתוקמים מתוקמים
- קיר מלוחמים מלוחמים מלוחמים מלוחמים מלוחמים מלוחמים מלוחמים מלוחמים מלוחמים מלוחמים מלוחמים מלוחמים מלוחמים מלוחמים מלוחמים מלוחמים מזוהמים
- קיר מתוקמים מתוקמים מתוקמים מתוקמים מתוקמים מתוקמים מתוקמים מתוקמים מתוקמים מתוקמים מתוקמים מתוקמים מתוקמים מתוקמים מתוקמים מתוקמים מזוהמים
- קיר מלוחמים מלוחמים מלוחמים מלוחמים מלוחמים מלוחמים מלוחמים מלוחמים מלוחמים מלוחמים מלוחמים מלוחמים מלוחמים מלוחמים מלוחמים מלוחמים מטוהרים
- קיר מתוקמים מתוקמים מתוקמים מתוקמים מתוקמים מתוקמים מתוקמים מתוקמים מתוקמים מתוקמים מתוקמים מתוקמים מתוקמים מתוקמים מתוקמים מתוקמים מטוהרים
- קיר מלוחמים מלוחמים מלוחמים מלוחמים מלוחמים מלוחמים מלוחמים מלוחמים מלוחמים מלוחמים מלוחמים מלוחמים מלוחמים מלוחמים מלוחמים מלוחמים מסוננים
- קיר מתוקמים מתוקמים מתוקמים מתוקמים מתוקמים מתוקמים מתוקמים מתוקמים מתוקמים מתוקמים מתוקמים מתוקמים מתוקמים מתוקמים מתוקמים מתוקמים מסוננים
- קיר מלוחמים מלוחמים מלוחמים מלוחמים מלוחמים מלוחמים מלוחמים מלוחמים מלוחמים מלוחמים מלוחמים מלוחמים מלוחמים מלוחמים מלוחמים מלוחמים מיובשים
- קיר מתוקמים מתוקמים מתוקמים מתוקמים מתוקמים מתוקמים מתוקמים מתוקמים מתוקמים מתוקמים מתוקמים מתוקמים מתוקמים מתוקמים מתוקמים מתוקמים מיובשים
- קיר מלוחמים מלוחמים מלוחמים מלוחמים מלוחמים מלוחמים מלוחמים מלוחמים מלוחמים מלוחמים מלוחמים מלוחמים מלוחמים מלוחמים מלוחמים מלוחמים מלוחים
- קיר מתוקמים מתוקמים מתוקמים מתוקמים מתוקמים מתוקמים מתוקמים מתוקמים מתוקמים מתוקמים מתוקמים מתוקמים מתוקמים מתוקמים מתוקמים מתוקמים מתוקים
- קיר מלוחמים מלוחמים מלוחמים מלוחמים מלוחמים מלוחמים מלוחמים מלוחמים מלוחמים מלוחמים מלוחמים מלוחמים מלוחמים מלוחמים מלוחמים מלוחמים מלוחמים
- קיר מתוקמים מתוקמים מתוקמים מתוקמים מתוקמים מתוקמים מתוקמים מתוקמים מתוקמים מתוקמים מתוקמים מתוקמים מתוקמים מתוקמים מתוקמים מתוקמים מתוקמים
- קיר מלוחמים מלוחמים מלוחמים מלוחמים מלוחמים מלוחמים מלוחמים מלוחמים מלוחמים מלוחמים מלוחמים מלוחמים מלוחמים מלוחמים מלוחמים מלוחמים מלוחמים מזוהמים
- קיר מתוקמים מתוקמים מתוקמים מתוקמים מתוקמים מתוקמים מתוקמים מתוקמים מתוקמים מתוקמים מתוקמים מתוקמים מתוקמים מתוקמים מתוקמים מתוקמים מתוקמים מזוהמים
- קיר מלוחמים מלוחמים מלוחמים מלוחמים מלוחמים מלוחמים מלוחמים מלוחמים מלוחמים מלוחמים מלוחמים מלוחמים מלוחמים מלוחמים מלוחמים מלוחמים מלוחמים מטוהרים
- קיר מתוקמים מתוקמים מתוקמים מתוקמים מתוקמים מתוקמים מתוקמים מתוקמים מתוקמים מתוקמים מתוקמים מתוקמים מתוקמים מתוקמים מתוקמים מתוקמים מתוקמים מטוהרים
- קיר מלוחמים מלוחמים מלוחמים מלוחמים מלוחמים מלוחמים מלוחמים מלוחמים מלוחמים מלוחמים מלוחמים מלוחמים מלוחמים מלוחמים מלוחמים מלוחמים מלוחמים מסוננים
- קיר מתוקמים מתוקמים מתוקמים מתוקמים מתוקמים מתוקמים מתוקמים מתוקמים מתוקמים מתוקמים מתוקמים מתוקמים מתוקמים מתוקמים מתוקמים מתוקמים מתוקמים מסוננים
- קיר מלוחמים מלוחמים מלוחמים מלוחמים מלוחמים מלוחמים מלוחמים מלוחמים מלוחמים מלוחמים מלוחמים מלוחמים מלוחמים מלוחמים מלוחמים מלוחמים מלוחמים מיובשים
- קיר מתוקמים מתוקמים מתוקמים מתוקמים מתוקמים מתוקמים מתוקמים מתוקמים מתוקמים מתוקמים מתוקמים מתוקמים מתוקמים מתוקמים מתוקמים מתוקמים מתוקמים מיובשים
- קיר מלוחמים מלוחמים מלוחמים מלוחמים מלוחמים מלוחמים מלוחמים מלוחמים מלוחמים מלוחמים מלוחמים מלוחמים מלוחמים מלוחמים מלוחמים מלוחמים מלוחמים מלוחים
- קיר מתוקמים מתוקמים מתוקמים מתוקמים מתוקמים מתוקמים מתוקמים מתוקמים מתוקמים מתוקמים מתוקמים מתוקמים מתוקמים מתוקמים מתוקמים מתוקמים מתוקמים מתוקים
- קיר מלוחמים מלוחמים מלוחמים מלוחמים מלוחמים מלוחמים מלוחמים מלוחמים מלוחמים מלוחמים מלוחמים מלוחמים מלוחמים מלוחמים מלוחמים מלוחמים מלוחמים מלוחמים
- קיר מתוקמים מתוקמים מתוקמים מתוקמים מתוקמים מתוקמים מתוקמים מתוקמים מתוקמים מתוקמים מתוקמים מתוקמים מתוקמים מתוקמים מתוקמים מתוקמים מתוקמים מתוקמים
- קיר מלוחמים מלוחמים מלוחמים מלוחמים מלוחמים מלוחמים מלוחמים מלוחמים מלוחמים מלוחמים מלוחמים מלוחמים מלוחמים מלוחמים מלוחמים מלוחמים מלוחמים מלוחמים מזוהמים
- קיר מתוקמים מתוקמים מתוקמים מתוקמים מתוקמים מתוקמים מתוקמים מתוקמים מתוקמים מתוקמים מתוקמים מתוקמים מתוקמים מתוקמים מתוקמים מתוקמים מתוקמים מתוקמים מזוהמים
- קיר מלוחמים מלוחמים מלוחמים מלוחמים מלוחמים מלוחמים מלוחמים מלוחמים מלוחמים מלוחמים מלוחמים מלוחמים מלוחמים מלוחמים מלוחמים מלוחמים מלוחמים מלוחמים מטוהרים
- קיר מתוקמים מתוקמים מתוקמים מתוקמים מתוקמים מתוקמים מתוקמים מתוקמים מתוקמים מתוקמים מתוקמים מתוקמים מתוקמים מתוקמים מתוקמים מתוקמים מתוקמים מתוקמים מטוהרים
- קיר מלוחמים מלוחמים מלוחמים מלוחמים מלוחמים מלוחמים מלוחמים מלוחמים מלוחמים מלוחמים מלוחמים מלוחמים מלוחמים מלוחמים מלוחמים מלוחמים מלוחמים מלוחמים מסוננים
- קיר מתוקמים מתוקמים מתוקמים מתוקמים מתוקמים מתוקמים מתוקמים מתוקמים מתוקמים מתוקמים מתוקמים מתוקמים מתוקמים מתוקמים מתוקמים מתוקמים מתוקמים מתוקמים מסוננים
- קיר מלוחמים מלוחמים מלוחמים מלוחמים מלוחמים מלוחמים מלוחמים מלוחמים מלוחמים מלוחמים מלוחמים מלוחמים מלוחמים מלוחמים מלוחמים מלוחמים מלוחמים מלוחמים מיובשים
- קיר מתוקמים מתוקמים מתוקמים מתוקמים מתוקמים מתוקמים מתוקמים מתוקמים מתוקמים מתוקמים מתוקמים מתוקמים מתוקמים מתוקמים מתוקמים מתוקמים מתוקמים מתוקמים מיובשים
- קיר מלוחמים מלוחמים מלוחמים מלוחמ

ש.ר 01.18.13.037.232	
תוכנית מגרש מאפיינת כולל סימון מבנים "קיימים" ב.ג.ו : סימון קווי בקרת תאימות בינוי :מתכנן בקרת תאימות בינוי מהנדס קונסטרוקציה מתכנן תנועה מתכנן נגישות	מגרש מאפיינת כולל סימון מבנים "קיימים" ב.ג.ו : סימון קווי בקרת תאימות בינוי :מתכנן בקרת תאימות בינוי מהנדס קונסטרוקציה מתכנן תנועה מתכנן נגישות
מגרש 0.00 גובה 0.00 1:250 גובה שרטוט מס' 34	מגרש 0.00 גובה 0.00 1:250 גובה שרטוט מס' 34

N W E S

מפת מדידה

הערות:

1. כל המידות בסנטימטרים אלא אם צוין אחרת.
2. יש לבדוק את המידות באתר לפני ביצוע העבודה.
3. אין לשנות את המידות ללא אישור המתכנן.
4. כל הנתונים המופיעים בתכנית זו הינם בהתאם לתקנות התכנון והבנייה (בקשה להיתר, הודעה על תחילת עבודה ותנאים להיתר), התשס"ב-2002.
5. כל העבודות יבוצעו בהתאם לתקנות התכנון והבנייה (בקשה להיתר, הודעה על תחילת עבודה ותנאים להיתר), התשס"ב-2002.
6. כל העבודות יבוצעו בהתאם לתקנות התכנון והבנייה (בקשה להיתר, הודעה על תחילת עבודה ותנאים להיתר), התשס"ב-2002.

	מפלס הכניסה הקובעת
	מפלס מעטפת המבנה
	מפלס מעטפת המבנה העליון
	מפלס מעטפת המבנה התחתון
	מפלס מעטפת המבנה התחתון
	מפלס מעטפת המבנה התחתון
	מפלס מעטפת המבנה התחתון
	מפלס מעטפת המבנה התחתון
	מפלס מעטפת המבנה התחתון
	מפלס מעטפת המבנה התחתון

מבנה	מ"ר	קומה
מבנה קיים	3	מחסן
	3	קיבולת
	3	מחסן
מבנה קיים	602	סה"כ
מבנה קיים	0	מחסן
מבנה קיים	2	סה"כ
מבנה קיים	1	סה"כ

EXIT מוצא חירום

מבנה קיים
מבנה להריסה
מבנה חדש (מס' קומות)
מבנה חדש (מס' קומות)
מבנה חדש (מס' קומות)
מבנה חדש (מס' קומות)

	מפלס הכניסה הקובעת
	מפלס מעטפת המבנה
	מפלס מעטפת המבנה העליון
	מפלס מעטפת המבנה התחתון
	מפלס מעטפת המבנה התחתון
	מפלס מעטפת המבנה התחתון
	מפלס מעטפת המבנה התחתון
	מפלס מעטפת המבנה התחתון
	מפלס מעטפת המבנה התחתון
	מפלס מעטפת המבנה התחתון

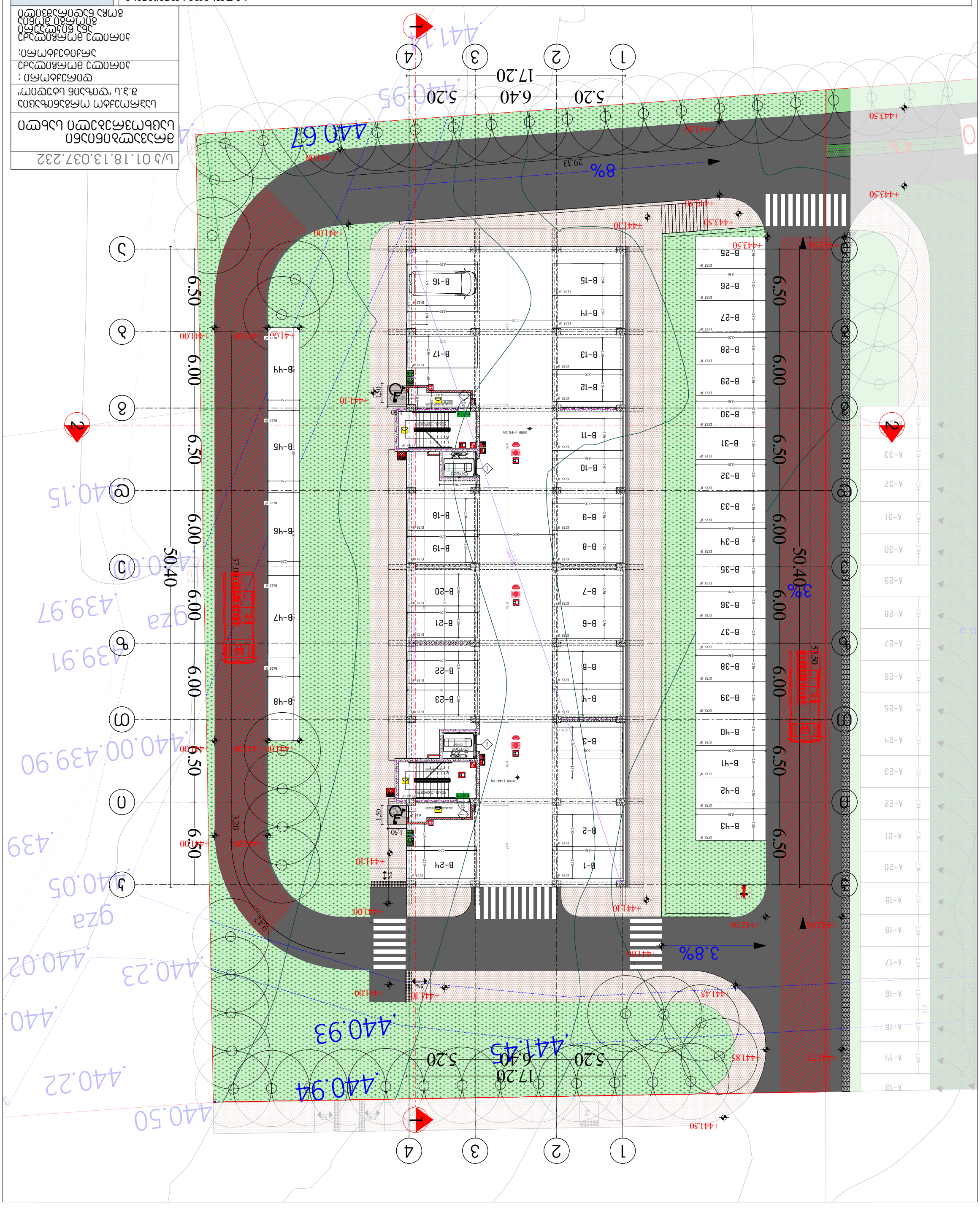

(2-ю) ИЗОБРАЖЕНИЕ ИЗДЕЛИЯ ВИД СНАРУЖИ

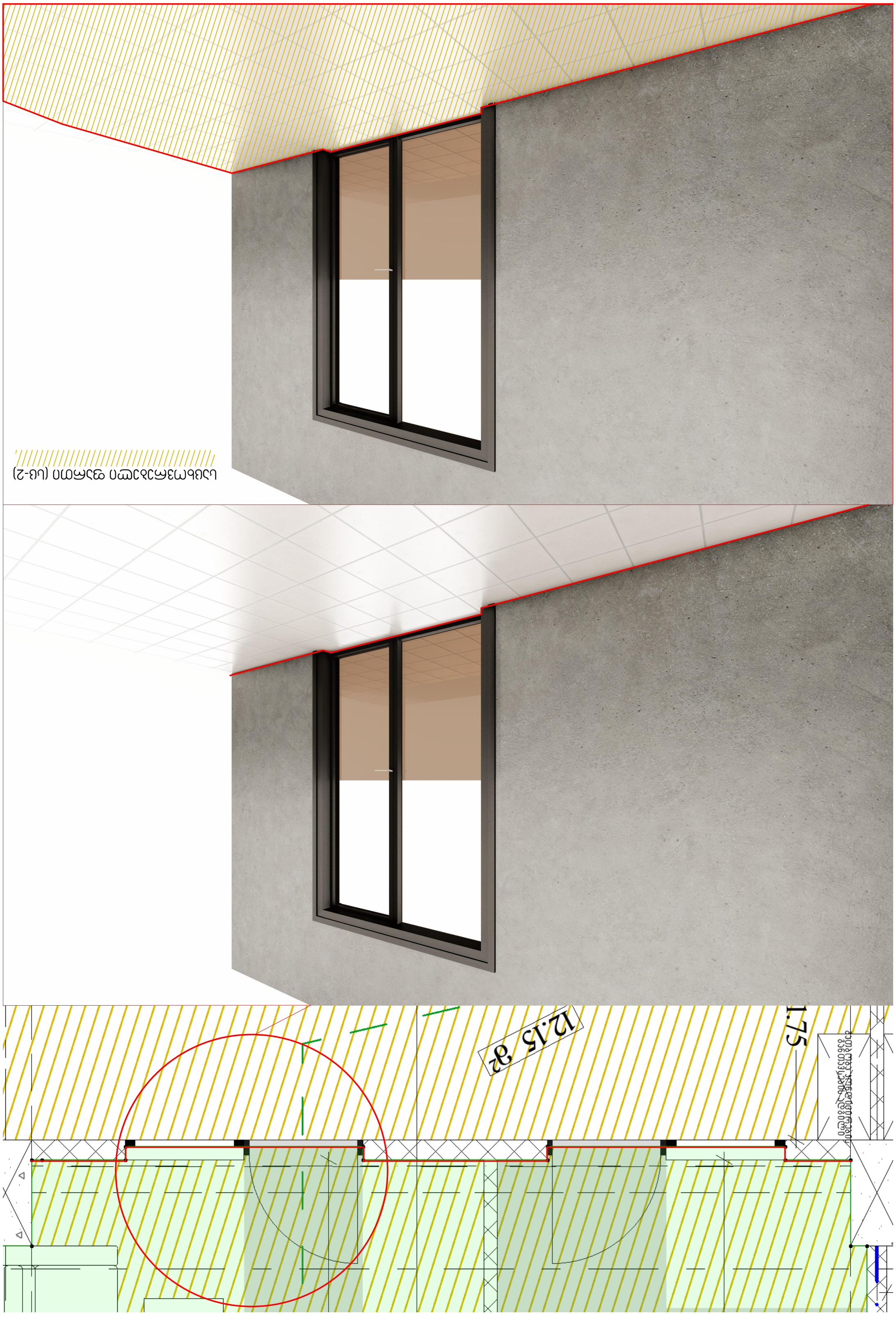

לוח מס'	35
שינוי	0
תאריך	03.2025
קנה מידה	1:250
שלב	היתר בניה
מספר תוכנית	6232.037.18.13.ל/ו

תכנית עיצוב אדריכלי
בניין מגורים משפחתי ומשרדים
רח' "הדקל" 8, ב.נ. "הדקל"

מבצע:
בע"מ
יועצים:
אדריכלות ותכנון
מהנדס קונסטרוקציה
מתכנן תנועה
יועץ אקוסטי
יועץ נגישות
יועץ איכות הסביבה
יועץ כיבוי אש

מפת מדידה:
מדידות ותכנון
מודד מוסמך

כתובת:
רח' "הדקל" 8, ב.נ. "הדקל"

מגרש: 6232
גוש: 37099
חלקה: 23

מצב קיים	
מצב מוצע	
מצב מאושר	
גבול מגרש	
קווי בניין	
מבנה להריסה	

מקרא:

מס'	שם
1	תכנית קומת המרתף
2	תכנית קומת הקרקע
3	תכנית קומה טיפוסית
4	תכנית קומת הגג
5	חתכים
6	חזיתות
7	חתכים וחזיתות
8	פרטים אדריכליים
9	פרטים אדריכליים
10	פרטים אדריכליים
11	פרטים אדריכליים
12	פרטים אדריכליים
13	פרטים אדריכליים
14	פרטים אדריכליים
15	פרטים אדריכליים
16	פרטים אדריכליים
17	פרטים אדריכליים
18	פרטים אדריכליים
19	פרטים אדריכליים
20	פרטים אדריכליים
21	פרטים אדריכליים
22	פרטים אדריכליים
23	פרטים אדריכליים
24	פרטים אדריכליים
25	פרטים אדריכליים
26	פרטים אדריכליים
27	פרטים אדריכליים
28	פרטים אדריכליים
29	פרטים אדריכליים
30	פרטים אדריכליים
31	פרטים אדריכליים
32	פרטים אדריכליים
33	פרטים אדריכליים
34	פרטים אדריכליים
35	פרטים אדריכליים

EXIT תכנית סימון מוסדות ציבור

	קו בניין
	גבול מגרש
	מבנה להריסה
	מבנה חדש (מוצע)
	מבנה קיים (להישאר)
	מבנה קיים (להריסה)

ח.פ 36	ש.ר 102
שרטוט:	
קנה מידה 1:250	
קונטקסט +6.30	
מספר שרטוט ושם שרטוט	

N
W
E
S

תוכן השרטוט:
תוכנית קומת קרקע כולל פיתוח סביבתי, חניות, מבואות כניסה, מיקום פחי אשפה, מיקום מתקני אופניים, מיקום מתקני משחק, מיקום ספסלים, מיקום עמודי תאורה, מיקום עצים לשימור, מיקום עצים לכריתה, מיקום עצים לנטיעה, מיקום גדרות, מיקום שערים, מיקום שילוט, מיקום מערכת סולארית, מיקום מערכת פוטו-וולטאית, מיקום מערכת ביומסה, מיקום מערכת גיאותרמית, מיקום מערכת אגירת חום, מיקום מערכת אגירת קור, מיקום מערכת אגירת חשמל, מיקום מערכת אגירת מים, מיקום מערכת אגירת אנרגיה, מיקום מערכת אגירת גז, מיקום מערכת אגירת דלק, מיקום מערכת אגירת פסולת, מיקום מערכת אגירת מזון, מיקום מערכת אגירת תרופות, מיקום מערכת אגירת ציוד רפואי, מיקום מערכת אגירת ציוד מעבדה, מיקום מערכת אגירת ציוד מחשוב, מיקום מערכת אגירת ציוד תקשורת, מיקום מערכת אגירת ציוד חשמל, מיקום מערכת אגירת ציוד אלקטרוני, מיקום מערכת אגירת ציוד מכני, מיקום מערכת אגירת ציוד הידראולי, מיקום מערכת אגירת ציוד פנאומטי, מיקום מערכת אגירת ציוד חשמלי

ש.ר.ד 01.18.13.037.232	
תוכנית מגרש "ב" ע"פ תב"ע 3.3.ו	בניה חדשה מגרש מאפייני בנייה
מס' תוכנית : ב'	
שם התוכנית: בניית מבנה מגורים בן 8 יח"ד מגרש 232 בגוש 6214 חלקה 37	
מספר גרסה 1	
קנ"מ 1:250	
שלב: היתר	
מס' 37	דף 1-103

מפת מדידה עדכנית

הערות:

1. המדידה נערכה בשיטת GPS ע"י מודד מוסמך מטעם חברת [illegible] בע"מ.
2. המדידה נערכה ביחס לרשת ישראל החדשה.
3. המיקום המדויק של כל מבנה ומבנה בשטח יקבע בעת ביצוע עבודות הפיתוח ע"י מודד מוסמך.
4. כל המידות בשטח הן במטרים.
5. מפה זו אינה מהווה תחליף למדידה מפורטת לצורך ביצוע עבודות בניה.
6. **A-A** חלקה ומגרש הנמצאים בגבול המדידה מסומנים בקו מקווקו.
7. כל הנתונים המופיעים במפה זו הינם בהתאם לתכנית מתאר מקומית מס' [illegible] ותכנית מפורטת מס' [illegible].

	גבול מגרש
	מבנה קיים
	מבנה להריסה
	מבנה חדש
	קו בניין
	גבול חלקה
	גבול גוש
	גבול מגרש (מתוכנית [illegible])
	גבול מגרש (מתוכנית [illegible])
	גבול מגרש (מתוכנית [illegible])

מקרא

מספר מגרש	232
שטח המגרש	602 מ"ר
שטח הבניה המותר	602 מ"ר
מספר יחידות הדיור המותר	8
מספר הקומות המותר	3
קווי בניין: קדמי	3
צדדי	3
אחורי	3
גובה מבנה מרבי	9.60 +/- 0.20 מ'
מספר חניות	2
מספר חניות נכים	1

מפת מדידה עדכנית

EXIT מוסד ציבורי

- קו בניין קדמי
- קו בניין צדדי
- קו בניין אחורי (מתוכנית [illegible])
- קו בניין צדדי (מתוכנית [illegible])
- קו בניין אחורי (מתוכנית [illegible])

מספר מגרש	232
שטח המגרש	602 מ"ר
שטח הבניה המותר	602 מ"ר
מספר יחידות הדיור המותר	8
מספר הקומות המותר	3
קווי בניין: קדמי	3
צדדי	3
אחורי	3
גובה מבנה מרבי	9.60 +/- 0.20 מ'
מספר חניות	2
מספר חניות נכים	1

	גבול מגרש
	מבנה קיים
	מבנה להריסה
	מבנה חדש
	קו בניין
	גבול חלקה
	גבול גוש
	גבול מגרש (מתוכנית [illegible])
	גבול מגרש (מתוכנית [illegible])
	גבול מגרש (מתוכנית [illegible])

הערות:

1. המדידה נערכה ע"י מודד מוסמך [illegible] בע"מ.
2. המדידה נערכה ביחס לרשת ישראל החדשה.
3. המיקום המדויק של כל מבנה ומבנה בשטח יקבע בעת ביצוע עבודות הפיתוח ע"י מודד מוסמך.
4. כל המידות בשטח הן במטרים.
5. מפה זו אינה מהווה תחליף למדידה מפורטת לצורך ביצוע עבודות בניה.
6. **A-A** חלקה ומגרש הנמצאים בגבול המדידה מסומנים בקו מקווקו.
7. כל הנתונים המופיעים במפה זו הינם בהתאם לתכנית מתאר מקומית מס' [illegible] ותכנית מפורטת מס' [illegible].



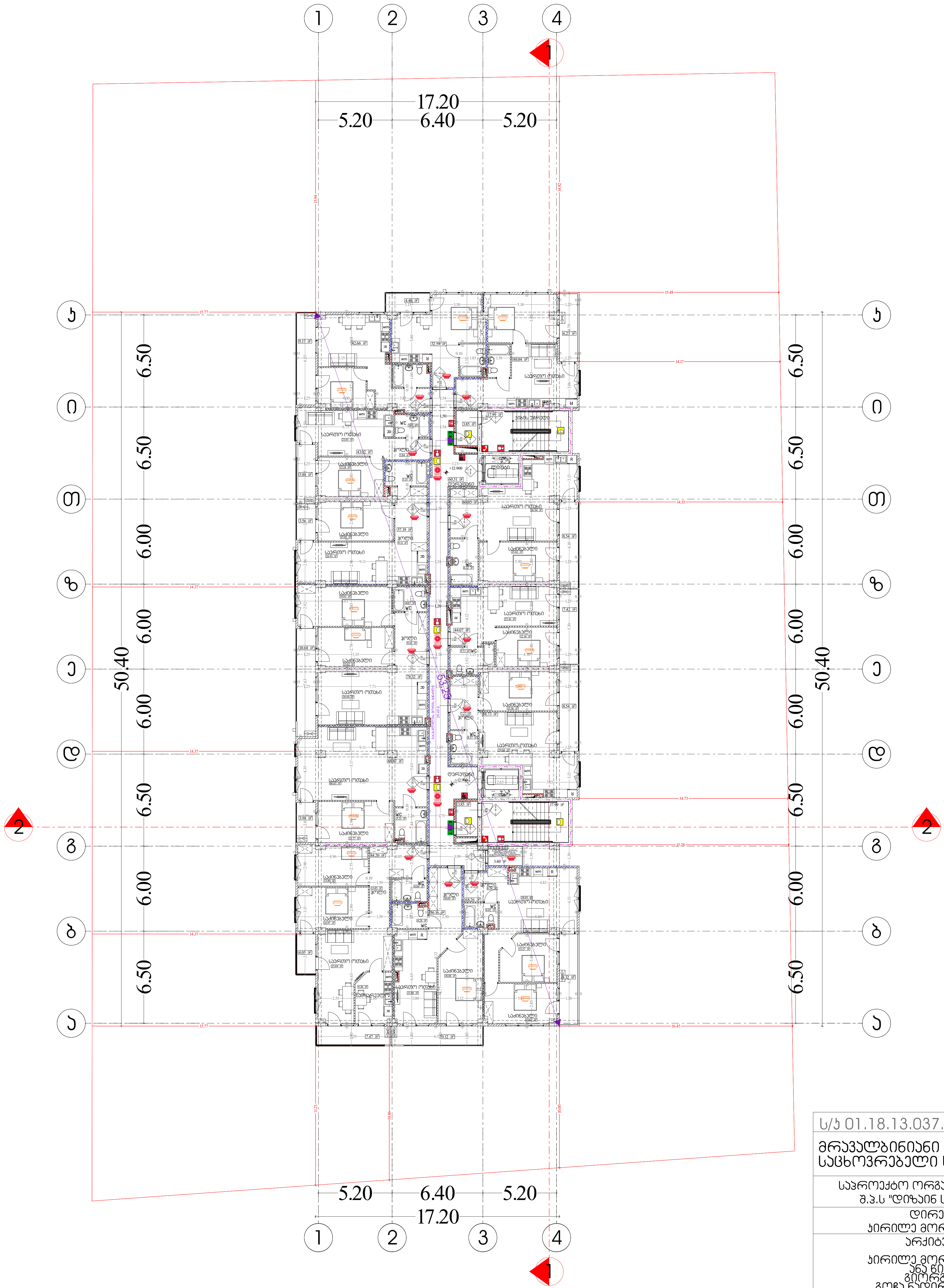

ს/კ 01.18.13.037.232

მრავალბინიანი საცხოვრებელი სახლი

საპროექტო ორგანიზაცია
შ.პ.ს "დიზაინ სტუდიო"

დირექტორი :
კირილე მორჩილაძე

არქიტექტორი:
კირილე მორჩილაძე
ანა წიკლაური
გიორგი შონია
გოჩა ნადირაშვილი

პირობითი აღნიშვნები

EXIT საევაკუაციო გასასვლელი

- კარის თავისუფალი სიგანე
- კარის ნომერი
- ხანძარმედეგობა (წთ)
- კარის თავისუფალი სიმაღლე

— · — · —	კედლის ცეცხლმედეგობა (ერთსაათიანი)
—··—··—	კედლის ცეცხლმედეგობა (ორსაათიანი)
—···—···—	კედლის ცეცხლმედეგობა (სამსაათიანი)

შენობის ელემენტები	ტიპი-1 A
ძირითადი კონსტრუქციული ჩარჩო	3
მზიდი კედლები გარე შიგა	 3 3
არამზიდი კედლები და ტიხრები გარე	ცხრილი 602
არამზიდი კედლები და ტიხრები შიგა	0
იატაკის კონსტრუქცია და არაძირითადი ნაწილი	2
სახურავის კონსტრუქცია და არაძირითადი ნაწილი	1

	სიმბოლოს სახელწოდება
	ხელის ცეცხლმქრი
	სახანძრო მილდგარი
	კვამლის ავტომატური აღმომჩენი
	კვამლზე მორეაგირე მაუწყებელი
	სახანძრო განგაშის ღილაკი
	სახანძრო სიგნალიზაცია
	საავარიო განათება
	სახანძრო-სამაშველო სამსახურის მიერ გამოსაყენებელი მისაერთებელი
	ჰიდრანტი
	საგანგებო ხმოვანი განგაშის სისტემა

შენიშვნა:

ვესტიბიული აღჭურვილი იქნება დამოუკიდებელი განიავების სისტემით.

ლიფტის შახტა აღჭურვილი იქნება ჰაერის დაწნევის სისტემით.

ჰაერის დაწნევის სისტემა უზრუნველყოფილი იქნება სათადარიგო ელმომარაგებით.

დენის გათიშვის შემთხვევაში სათადარიგო ელექტროსისტემა ავტომატურად გაანათებს გასასვლელ საშუალებებს.

კონსტრუქციული პროექტის დამუშავებისას დაცული იქნას I-A კონსტრუქციის ტიპის მოთხოვნები.

ხანძარსაწინააღმდეგო დაცვის სისტემების საინჟინრო დოკუმენტაცია დამუშავდეს 28.01.16 წ. №41 დადგენილების შესაბამისად.

N E S W

ხანძარსაწინააღმდეგო გეგმა

გეგმა +12.90 ნიშნულზე

მაშტაბი 1:250

ფურცელი	
№ 38	ხ -104

Ч/Ч 01.18.13.037.232	
ВЕРТИКАЛЬНАЯ ПЛАНИРОВКА. ОБЩИЕ ДАННЫЕ. ГЕНЕРАЛЬНЫЙ ПЛАН. ПЛАН ОРГАНИЗАЦИИ РЕЛЬЕФА. ПЛАН ОБЩЕГО ВИДА ОБЪЕКТ

ע"פ תקנות התכנון והבניה (סדרי בקשה ורישוי), התשכ"ה-1965	
ע"פ תקנות התכנון והבניה (בקשה להיתר או להתרת שימוש), התשכ"ה-1965	
ע"פ תקנות התכנון והבניה (בקשה להיתר או להתרת שימוש), התשכ"ה-1965 (לשכת עורכי הדין)	
ע"פ תקנות התכנון והבניה (בקשה להיתר או להתרת שימוש), התשכ"ה-1965 (לשכת המהנדסים והאדריכלים)	

EXIT תכנית סימון מוסדות ציבור

מבנה קיים	
מבנה להריסה	
מבנה חדש (מסומן בצבע אפור)	
קווי מגרש	

מבנה מגורים	3	A
מבנה ציבור ומסחר	3	
מבנה ציבור	3	
מבנה ציבור ומסחר	0	602 מ"ר
מבנה ציבור ומסחר ומגורים	2	
מבנה ציבור	1	

מעלית	
מדרגות	
מדרגות חירום	
מבוא חשמל	
מבוא מים	
מבוא תקשורת	
מבוא גז	
מבוא ביוב	
מבוא כבאות	
מבוא ניקוז	
מבוא מים-מערכת כיבוי אש אוטומטית	
מבוא מים-מערכת כיבוי אש	
מבוא מים	
מבוא חשמל	

הערות:

א. המידות בתכנית הן במטרים ובס"מ, אלא אם צוין אחרת.

ב. כל המידות בשטח יש לבדוק ולוודא באתר לפני ביצוע.

ג. אין לסטות מהוראות תכנית זו ללא אישור מהנדס הועדה המקומית.

ד. תכנית זו מהווה חלק מתכנית הבקשה להיתר ויש לעיין בה בשילוב עם יתר חלקי התכנית.

ה. כל הנתונים בתכנית זו הינם בהתאם לתכנית הבקשה להיתר.

ו. תכנית זו מהווה חלק מתכנית הבקשה להיתר ויש לעיין בה בשילוב עם יתר חלקי התכנית.

ז. כל הנתונים בתכנית זו הינם בהתאם לתכנית הבקשה להיתר.

ח. תכנית זו מהווה חלק מתכנית הבקשה להיתר ויש לעיין בה בשילוב עם יתר חלקי התכנית.

ט. כל הנתונים בתכנית זו הינם בהתאם לתכנית הבקשה להיתר.

י. תכנית זו מהווה חלק מתכנית הבקשה להיתר ויש לעיין בה בשילוב עם יתר חלקי התכנית.

יא. כל הנתונים בתכנית זו הינם בהתאם לתכנית הבקשה להיתר.

יב. תכנית זו מהווה חלק מתכנית הבקשה להיתר ויש לעיין בה בשילוב עם יתר חלקי התכנית.

יג. כל הנתונים בתכנית זו הינם בהתאם לתכנית הבקשה להיתר.

יד. תכנית זו מהווה חלק מתכנית הבקשה להיתר ויש לעיין בה בשילוב עם יתר חלקי התכנית.

טו. כל הנתונים בתכנית זו הינם בהתאם לתכנית הבקשה להיתר.

טז. תכנית זו מהווה חלק מתכנית הבקשה להיתר ויש לעיין בה בשילוב עם יתר חלקי התכנית.

יז. כל הנתונים בתכנית זו הינם בהתאם לתכנית הבקשה להיתר.

יח. תכנית זו מהווה חלק מתכנית הבקשה להיתר ויש לעיין בה בשילוב עם יתר חלקי התכנית.

יט. כל הנתונים בתכנית זו הינם בהתאם לתכנית הבקשה להיתר.

כ. תכנית זו מהווה חלק מתכנית הבקשה להיתר ויש לעיין בה בשילוב עם יתר חלקי התכנית.

כא. כל הנתונים בתכנית זו הינם בהתאם לתכנית הבקשה להיתר.

כב. תכנית זו מהווה חלק מתכנית הבקשה להיתר ויש לעיין בה בשילוב עם יתר חלקי התכנית.

כג. כל הנתונים בתכנית זו הינם בהתאם לתכנית הבקשה להיתר.

כד. תכנית זו מהווה חלק מתכנית הבקשה להיתר ויש לעיין בה בשילוב עם יתר חלקי התכנית.

כה. כל הנתונים בתכנית זו הינם בהתאם לתכנית הבקשה להיתר.

כו. תכנית זו מהווה חלק מתכנית הבקשה להיתר ויש לעיין בה בשילוב עם יתר חלקי התכנית.

כז. כל הנתונים בתכנית זו הינם בהתאם לתכנית הבקשה להיתר.

כח. תכנית זו מהווה חלק מתכנית הבקשה להיתר ויש לעיין בה בשילוב עם יתר חלקי התכנית.

כט. כל הנתונים בתכנית זו הינם בהתאם לתכנית הבקשה להיתר.

ל. תכנית זו מהווה חלק מתכנית הבקשה להיתר ויש לעיין בה בשילוב עם יתר חלקי התכנית.

לא. כל הנתונים בתכנית זו הינם בהתאם לתכנית הבקשה להיתר.

לב. תכנית זו מהווה חלק מתכנית הבקשה להיתר ויש לעיין בה בשילוב עם יתר חלקי התכנית.

לג. כל הנתונים בתכנית זו הינם בהתאם לתכנית הבקשה להיתר.

לד. תכנית זו מהווה חלק מתכנית הבקשה להיתר ויש לעיין בה בשילוב עם יתר חלקי התכנית.

לה. כל הנתונים בתכנית זו הינם בהתאם לתכנית הבקשה להיתר.

לו. תכנית זו מהווה חלק מתכנית הבקשה להיתר ויש לעיין בה בשילוב עם יתר חלקי התכנית.

לז. כל הנתונים בתכנית זו הינם בהתאם לתכנית הבקשה להיתר.

לח. תכנית זו מהווה חלק מתכנית הבקשה להיתר ויש לעיין בה בשילוב עם יתר חלקי התכנית.

לט. כל הנתונים בתכנית זו הינם בהתאם לתכנית הבקשה להיתר.

מ. תכנית זו מהווה חלק מתכנית הבקשה להיתר ויש לעיין בה בשילוב עם יתר חלקי התכנית.

מא. כל הנתונים בתכנית זו הינם בהתאם לתכנית הבקשה להיתר.

מב. תכנית זו מהווה חלק מתכנית הבקשה להיתר ויש לעיין בה בשילוב עם יתר חלקי התכנית.

מג. כל הנתונים בתכנית זו הינם בהתאם לתכנית הבקשה להיתר.

מד. תכנית זו מהווה חלק מתכנית הבקשה להיתר ויש לעיין בה בשילוב עם יתר חלקי התכנית.

מה. כל הנתונים בתכנית זו הינם בהתאם לתכנית הבקשה להיתר.

מו. תכנית זו מהווה חלק מתכנית הבקשה להיתר ויש לעיין בה בשילוב עם יתר חלקי התכנית.

מז. כל הנתונים בתכנית זו הינם בהתאם לתכנית הבקשה להיתר.

מח. תכנית זו מהווה חלק מתכנית הבקשה להיתר ויש לעיין בה בשילוב עם יתר חלקי התכנית.

מט. כל הנתונים בתכנית זו הינם בהתאם לתכנית הבקשה להיתר.

נ. תכנית זו מהווה חלק מתכנית הבקשה להיתר ויש לעיין בה בשילוב עם יתר חלקי התכנית.

נא. כל הנתונים בתכנית זו הינם בהתאם לתכנית הבקשה להיתר.

נב. תכנית זו מהווה חלק מתכנית הבקשה להיתר ויש לעיין בה בשילוב עם יתר חלקי התכנית.

נג. כל הנתונים בתכנית זו הינם בהתאם לתכנית הבקשה להיתר.

נד. תכנית זו מהווה חלק מתכנית הבקשה להיתר ויש לעיין בה בשילוב עם יתר חלקי התכנית.

נה. כל הנתונים בתכנית זו הינם בהתאם לתכנית הבקשה להיתר.

נו. תכנית זו מהווה חלק מתכנית הבקשה להיתר ויש לעיין בה בשילוב עם יתר חלקי התכנית.

נז. כל הנתונים בתכנית זו הינם בהתאם לתכנית הבקשה להיתר.

נח. תכנית זו מהווה חלק מתכנית הבקשה להיתר ויש לעיין בה בשילוב עם יתר חלקי התכנית.

נט. כל הנתונים בתכנית זו הינם בהתאם לתכנית הבקשה להיתר.

ס. תכנית זו מהווה חלק מתכנית הבקשה להיתר ויש לעיין בה בשילוב עם יתר חלקי התכנית.

סא. כל הנתונים בתכנית זו הינם בהתאם לתכנית הבקשה להיתר.

סב. תכנית זו מהווה חלק מתכנית הבקשה להיתר ויש לעיין בה בשילוב עם יתר חלקי התכנית.

סג. כל הנתונים בתכנית זו הינם בהתאם לתכנית הבקשה להיתר.

סד. תכנית זו מהווה חלק מתכנית הבקשה להיתר ויש לעיין בה בשילוב עם יתר חלקי התכנית.

סה. כל הנתונים בתכנית זו הינם בהתאם לתכנית הבקשה להיתר.

סו. תכנית זו מהווה חלק מתכנית הבקשה להיתר ויש לעיין בה בשילוב עם יתר חלקי התכנית.

סז. כל הנתונים בתכנית זו הינם בהתאם לתכנית הבקשה להיתר.

סח. תכנית זו מהווה חלק מתכנית הבקשה להיתר ויש לעיין בה בשילוב עם יתר חלקי התכנית.

סט. כל הנתונים בתכנית זו הינם בהתאם לתכנית הבקשה להיתר.

ע. תכנית זו מהווה חלק מתכנית הבקשה להיתר ויש לעיין בה בשילוב עם יתר חלקי התכנית.

עא. כל הנתונים בתכנית זו הינם בהתאם לתכנית הבקשה להיתר.

עב. תכנית זו מהווה חלק מתכנית הבקשה להיתר ויש לעיין בה בשילוב עם יתר חלקי התכנית.

עג. כל הנתונים בתכנית זו הינם בהתאם לתכנית הבקשה להיתר.

עד. תכנית זו מהווה חלק מתכנית הבקשה להיתר ויש לעיין בה בשילוב עם יתר חלקי התכנית.

עה. כל הנתונים בתכנית זו הינם בהתאם לתכנית הבקשה להיתר.

עו. תכנית זו מהווה חלק מתכנית הבקשה להיתר ויש לעיין בה בשילוב עם יתר חלקי התכנית.

עז. כל הנתונים בתכנית זו הינם בהתאם לתכנית הבקשה להיתר.

עח. תכנית זו מהווה חלק מתכנית הבקשה להיתר ויש לעיין בה בשילוב עם יתר חלקי התכנית.

עט. כל הנתונים בתכנית זו הינם בהתאם לתכנית הבקשה להיתר.

פ. תכנית זו מהווה חלק מתכנית הבקשה להיתר ויש לעיין בה בשילוב עם יתר חלקי התכנית.

פא. כל הנתונים בתכנית זו הינם בהתאם לתכנית הבקשה להיתר.

פב. תכנית זו מהווה חלק מתכנית הבקשה להיתר ויש לעיין בה בשילוב עם יתר חלקי התכנית.

פג. כל הנתונים בתכנית זו הינם בהתאם לתכנית הבקשה להיתר.

פד. תכנית זו מהווה חלק מתכנית הבקשה להיתר ויש לעיין בה בשילוב עם יתר חלקי התכנית.

פה. כל הנתונים בתכנית זו הינם בהתאם לתכנית הבקשה להיתר.

פו. תכנית זו מהווה חלק מתכנית הבקשה להיתר ויש לעיין בה בשילוב עם יתר חלקי התכנית.

פז. כל הנתונים בתכנית זו הינם בהתאם לתכנית הבקשה להיתר.

פח. תכנית זו מהווה חלק מתכנית הבקשה להיתר ויש לעיין בה בשילוב עם יתר חלקי התכנית.

פט. כל הנתונים בתכנית זו הינם בהתאם לתכנית הבקשה להיתר.

צ. תכנית זו מהווה חלק מתכנית הבקשה להיתר ויש לעיין בה בשילוב עם יתר חלקי התכנית.

צא. כל הנתונים בתכנית זו הינם בהתאם לתכנית הבקשה להיתר.

צב. תכנית זו מהווה חלק מתכנית הבקשה להיתר ויש לעיין בה בשילוב עם יתר חלקי התכנית.

צג. כל הנתונים בתכנית זו הינם בהתאם לתכנית הבקשה להיתר.

צד. תכנית זו מהווה חלק מתכנית הבקשה להיתר ויש לעיין בה בשילוב עם יתר חלקי התכנית.

צה. כל הנתונים בתכנית זו הינם בהתאם לתכנית הבקשה להיתר.

צו. תכנית זו מהווה חלק מתכנית הבקשה להיתר ויש לעיין בה בשילוב עם יתר חלקי התכנית.

צז. כל הנתונים בתכנית זו הינם בהתאם לתכנית הבקשה להיתר.

צח. תכנית זו מהווה חלק מתכנית הבקשה להיתר ויש לעיין בה בשילוב עם יתר חלקי התכנית.

צט. כל הנתונים בתכנית זו הינם בהתאם לתכנית הבקשה להיתר.

ק. תכנית זו מהווה חלק מתכנית הבקשה להיתר ויש לעיין בה בשילוב עם יתר חלקי התכנית.

קא. כל הנתונים בתכנית זו הינם בהתאם לתכנית הבקשה להיתר.

קב. תכנית זו מהווה חלק מתכנית הבקשה להיתר ויש לעיין בה בשילוב עם יתר חלקי התכנית.

קג. כל הנתונים בתכנית זו הינם בהתאם לתכנית הבקשה להיתר.

קד. תכנית זו מהווה חלק מתכנית הבקשה להיתר ויש לעיין בה בשילוב עם יתר חלקי התכנית.

קה. כל הנתונים בתכנית זו הינם בהתאם לתכנית הבקשה להיתר.

קו. תכנית זו מהווה חלק מתכנית הבקשה להיתר ויש לעיין בה בשילוב עם יתר חלקי התכנית.

קז. כל הנתונים בתכנית זו הינם בהתאם לתכנית הבקשה להיתר.

קח. תכנית זו מהווה חלק מתכנית הבקשה להיתר ויש לעיין בה בשילוב עם יתר חלקי התכנית.

קט. כל הנתונים בתכנית זו הינם בהתאם לתכנית הבקשה להיתר.

קי. תכנית זו מהווה חלק מתכנית הבקשה להיתר ויש לעיין בה בשילוב עם יתר חלקי התכנית.

קיא. כל הנתונים בתכנית זו הינם בהתאם לתכנית הבקשה להיתר.

קיב. תכנית זו מהווה חלק מתכנית הבקשה להיתר ויש לעיין בה בשילוב עם יתר חלקי התכנית.

קיג. כל הנתונים בתכנית זו הינם בהתאם לתכנית הבקשה להיתר.

קיד. תכנית זו מהווה חלק מתכנית הבקשה להיתר ויש לעיין בה בשילוב עם יתר חלקי התכנית.

קטה. כל הנתונים בתכנית זו הינם בהתאם לתכנית הבקשה להיתר.

קטו. תכנית זו מהווה חלק מתכנית הבקשה להיתר ויש לעיין בה בשילוב עם יתר חלקי התכנית.

קטז. כל הנתונים בתכנית זו הינם בהתאם לתכנית הבקשה להיתר.

קטח. תכנית זו מהווה חלק מתכנית הבקשה להיתר ויש לעיין בה בשילוב עם יתר חלקי התכנית.

קטט. כל הנתונים בתכנית זו הינם בהתאם לתכנית הבקשה להיתר.

קכ. תכנית זו מהווה חלק מתכנית הבקשה להיתר ויש לעיין בה בשילוב עם יתר חלקי התכנית.

קכא. כל הנתונים בתכנית זו הינם בהתאם לתכנית הבקשה להיתר.

קכב. תכנית זו מהווה חלק מתכנית הבקשה להיתר ויש לעיין בה בשילוב עם יתר חלקי התכנית.

קכג. כל הנתונים בתכנית זו הינם בהתאם לתכנית הבקשה להיתר.

קכד. תכנית זו מהווה חלק מתכנית הבקשה להיתר ויש לעיין בה בשילוב עם יתר חלקי התכנית.

קכה. כל הנתונים בתכנית זו הינם בהתאם לתכנית הבקשה להיתר.

קכו. תכנית זו מהווה חלק מתכנית הבקשה להיתר ויש לעיין בה בשילוב עם יתר חלקי התכנית.

קכז. כל הנתונים בתכנית זו הינם בהתאם לתכנית הבקשה להיתר.

קכח. תכנית זו מהווה חלק מתכנית הבקשה להיתר ויש לעיין בה בשילוב עם יתר חלקי התכנית.

קכט. כל הנתונים בתכנית זו הינם בהתאם לתכנית הבקשה להיתר.

קל. תכנית זו מהווה חלק מתכנית הבקשה להיתר ויש לעיין בה בשילוב עם יתר חלקי התכנית.

קלא. כל הנתונים בתכנית זו הינם בהתאם לתכנית הבקשה להיתר.

קלב. תכנית זו מהווה חלק מתכנית הבקשה להיתר ויש לעיין בה בשילוב עם יתר חלקי התכנית.

קלג. כל הנתונים בתכנית זו הינם בהתאם לתכנית הבקשה להיתר.

קלד. תכנית זו מהווה חלק מתכנית הבקשה להיתר ויש לעיין בה בשילוב עם יתר חלקי התכנית.

קלה. כל הנתונים בתכנית זו הינם בהתאם לתכנית הבקשה להיתר.

קלו. תכנית זו מהווה חלק מתכנית הבקשה להיתר ויש לעיין בה בשילוב עם יתר חלקי התכנית.

קלז. כל הנתונים בתכנית זו הינם בהתאם לתכנית הבקשה להיתר.

קלח. תכנית זו מהווה חלק מתכנית הבקשה להיתר ויש לעיין בה בשילוב עם יתר חלקי התכנית.

קלט. כל הנתונים בתכנית זו הינם בהתאם לתכנית הבקשה להיתר.

קמ. תכנית זו מהווה חלק מתכנית הבקשה להיתר ויש לעיין בה בשילוב עם יתר חלקי התכנית.

קמא. כל הנתונים בתכנית זו הינם בהתאם לתכנית הבקשה להיתר.

קמב. תכנית זו מהווה חלק מתכנית הבקשה להיתר ויש לעיין בה בשילוב עם יתר חלקי התכנית.

קמג. כל הנתונים בתכנית זו הינם בהתאם לתכנית הבקשה להיתר.

קמד. תכנית זו מהווה חלק מתכנית הבקשה להיתר ויש לעיין בה בשילוב עם יתר חלקי התכנית.

קמה. כל הנתונים בתכנית זו הינם בהתאם לתכנית הבקשה להיתר.

קמו. תכנית זו מהווה חלק מתכנית הבקשה להיתר ויש לעיין בה בשילוב עם יתר חלקי התכנית.

קמז. כל הנתונים בתכנית זו הינם בהתאם לתכנית הבקשה להיתר.

קמח. תכנית זו מהווה חלק מתכנית הבקשה להיתר ויש לעיין בה בשילוב עם יתר חלקי התכנית.

קמט. כל הנתונים בתכנית זו הינם בהתאם לתכנית הבקשה להיתר.

קנ. תכנית זו מהווה חלק מתכנית הבקשה להיתר ויש לעיין בה בשילוב עם יתר חלקי התכנית.

קנא. כל הנתונים בתכנית זו הינם בהתאם לתכנית הבקשה להיתר.

קנב. תכנית זו מהווה חלק מתכנית הבקשה להיתר ויש לעיין בה בשילוב עם יתר חלקי התכנית.

קנג. כל הנתונים בתכנית זו הינם בהתאם לתכנית הבקשה להיתר.

קנד. תכנית זו מהווה חלק מתכנית הבקשה להיתר ויש לעיין בה בשילוב עם יתר חלקי התכנית.

קנה. כל הנתונים בתכנית זו הינם בהתאם לתכנית הבקשה להיתר.

קנו. תכנית זו מהווה חלק מתכנית הבקשה להיתר ויש לעיין בה בשילוב עם יתר חלקי התכנית.

קנז. כל הנתונים בתכנית זו הינם בהתאם לתכנית הבקשה להיתר.

קנח. תכנית זו מהווה חלק מתכנית הבקשה להיתר ויש לעיין בה בשילוב עם יתר חלקי התכנית.

קנט. כל הנתונים בתכנית זו הינם בהתאם לתכנית הבקשה להיתר.

קס. תכנית זו מהווה חלק מתכנית הבקשה להיתר ויש לעיין בה בשילוב עם יתר חלקי התכנית.

קסא. כל הנתונים בתכנית זו הינם בהתאם לתכנית הבקשה להיתר.

קסב. תכנית זו מהווה חלק מתכנית הבקשה להיתר ויש לעיין בה בשילוב עם יתר חלקי התכנית.

קסג. כל הנתונים בתכנית זו הינם בהתאם לתכנית הבקשה להיתר.

קסד. תכנית זו מהווה חלק מתכנית הבקשה להיתר ויש לעיין בה בשילוב עם יתר חלקי התכנית.

קסה. כל הנתונים בתכנית זו הינם בהתאם לתכנית הבקשה להיתר.

קסו. תכנית זו מהווה חלק מתכנית הבקשה להיתר ויש לעיין בה בשילוב עם יתר חלקי התכנית.

קסז. כל הנתונים בתכנית זו הינם בהתאם לתכנית הבקשה להיתר.

קסח. תכנית זו מהווה חלק מתכנית הבקשה להיתר ויש לעיין בה בשילוב עם יתר חלקי התכנית.

קסט. כל הנתונים בתכנית זו הינם בהתאם לתכנית הבקשה להיתר.

קע. תכנית זו מהווה חלק מתכנית הבקשה להיתר ויש לעיין בה בשילוב עם יתר חלקי התכנית.

קעא. כל הנתונים בתכנית זו הינם בהתאם לתכנית הבקשה להיתר.

קעב. תכנית זו מהווה חלק מתכנית הבקשה להיתר ויש לעיין בה בשילוב עם יתר חלקי התכנית.

קעג. כל הנתונים בתכנית זו הינם בהתאם לתכנית הבקשה להיתר.

קעד. תכנית זו מהווה חלק מתכנית הבקשה להיתר ויש לעיין בה בשילוב עם יתר חלקי התכנית.

קעה. כל הנתונים בתכנית זו הינם בהתאם לתכנית הבקשה להיתר.

קעו. תכנית זו מהווה חלק מתכנית הבקשה להיתר ויש לעיין בה בשילוב עם יתר חלקי התכנית.

קעז. כל הנתונים בתכנית זו הינם בהתאם לתכנית הבקשה להיתר.

קעח. תכנית זו מהווה חלק מתכנית הבקשה להיתר ויש לעיין בה בשילוב עם יתר חלקי התכנית.

קעט. כל הנתונים בתכנית זו הינם בהתאם לתכנית הבקשה להיתר.

קפ. תכנית זו מהווה חלק מתכנית הבקשה להיתר ויש לעיין בה בשילוב עם יתר חלקי התכנית.

קפא. כל הנתונים בתכנית זו הינם בהתאם לתכנית הבקשה להיתר.

קפב. תכנית זו מהווה חלק מתכנית הבקשה להיתר ויש לעיין בה בשילוב עם יתר חלקי התכנית.

קפג. כל הנתונים בתכנית זו הינם בהתאם לתכנית הבקשה להיתר.

קפד. תכנית זו מהווה חלק מתכנית הבקשה להיתר ויש לעיין בה בשילוב עם יתר חלקי התכנית.

קפה. כל הנתונים בתכנית זו הינם בהתאם לתכנית הבקשה להיתר.

קפו. תכנית זו מהווה חלק מתכנית הבקשה להיתר ויש לעיין בה בשילוב עם יתר חלקי התכנית.

קפז. כל הנתונים בתכנית זו הינם בהתאם לתכנית הבקשה להיתר.

קפח. תכנית זו מהווה חלק מתכנית הבקשה להיתר ויש לעיין בה בשילוב עם יתר חלקי התכנית.

קפט. כל הנתונים בתכנית זו הינם בהתאם לתכנית הבקשה להיתר.

קצ. תכנית זו מהווה חלק מתכנית הבקשה להיתר ויש לעיין בה בשילוב עם יתר חלקי התכנית.

קצא. כל הנתונים בתכנית זו הינם בהתאם לתכנית הבקשה להיתר.

קצב. תכנית זו מהווה חלק מתכנית הבקשה להיתר ויש לעיין בה בשילוב עם יתר חלקי התכנית.

קצג. כל הנתונים בתכנית זו הינם בהתאם לתכנית הבקשה להיתר.

קצד. תכנית זו מהווה חלק מתכנית הבקשה להיתר ויש לעיין בה בשילוב עם יתר חלקי התכנית.

קצה. כל הנתונים בתכנית זו הינם בהתאם לתכנית הבקשה להיתר.

קצו. תכנית זו מהווה חלק מתכנית הבקשה להיתר ויש לעיין בה בשילוב עם יתר חלקי התכנית.

קצז. כל הנתונים בתכנית זו הינם בהתאם לתכנית הבקשה להיתר.

קצח. תכנית זו מהווה חלק מתכנית הבקשה להיתר ויש לעיין בה בשילוב עם יתר חלקי התכנית.

קצט. כל הנתונים בתכנית זו הינם בהתאם לתכנית הבקשה להיתר.

ר. תכנית זו מהווה חלק מתכנית הבקשה להיתר ויש לעיין בה בשילוב עם יתר חלקי התכנית.

רא. כל הנתונים בתכנית זו הינם בהתאם לתכנית הבקשה להיתר.

רב. תכנית זו מהווה חלק מתכנית הבקשה להיתר ויש לעיין בה בשילוב עם יתר חלקי התכנית.

רג. כל הנתונים בתכנית זו הינם בהתאם לתכנית הבקשה להיתר.

רד. תכנית זו מהווה חלק מתכנית הבקשה להיתר ויש לעיין בה בשילוב עם יתר חלקי התכנית.

רה. כל הנתונים בתכנית זו הינם בהתאם לתכנית הבקשה להיתר.

רו. תכנית זו מהווה חלק מתכנית הבקשה להיתר ויש לעיין בה בשילוב עם יתר חלקי התכנית.

רז. כל הנתונים בתכנית זו הינם בהתאם לתכנית הבקשה להיתר.

רח. תכנית זו מהווה חלק מתכנית הבקשה להיתר ויש לעיין בה בשילוב עם יתר חלקי התכנית.

רט. כל הנתונים בתכנית זו הינם בהתאם לתכנית הבקשה להיתר.

ש. תכנית זו מהווה חלק מתכנית הבקשה להיתר ויש לעיין בה בשילוב עם יתר חלקי התכנית.

שא. כל הנתונים בתכנית זו הינם בהתאם לתכנית הבקשה להיתר.

שב. תכנית זו מהווה חלק מתכנית הבקשה להיתר ויש לעיין בה בשילוב עם יתר חלקי התכנית.

שג. כל הנתונים בתכנית זו הינם בהתאם לתכנית הבקשה להיתר.

שד. תכנית זו מהווה חלק מתכנית הבקשה להיתר ויש לעיין בה בשילוב עם יתר חלקי התכנית.

שה. כל הנתונים בתכנית זו הינם בהתאם לתכנית הבקשה להיתר.

שו. תכנית זו מהווה חלק מתכנית הבקשה להיתר ויש לעיין בה בשילוב עם יתר חלקי התכנית.

שז. כל הנתונים בתכנית זו הינם בהתאם לתכנית הבקשה להיתר.

שח. תכנית זו מהווה חלק מתכנית הבקשה להיתר ויש לעיין בה בשילוב עם יתר חלקי התכנית.

שט. כל הנתונים בתכנית זו הינם בהתאם לתכנית הבקשה להיתר.

ת. תכנית זו מהווה חלק מתכנית הבקשה להיתר ויש לעיין בה בשילוב עם יתר חלקי התכנית.

תא. כל הנתונים בתכנית זו הינם בהתאם לתכנית הבקשה להיתר.

תב. תכנית זו מהווה חלק מתכנית הבקשה להיתר ויש לעיין בה בשילוב עם יתר חלקי התכנית.

תג. כל הנתונים בתכנית זו הינם בהתאם לתכנית הבקשה להיתר.

תד. תכנית זו מהווה חלק מתכנית הבקשה להיתר ויש לעיין בה בשילוב עם יתר חלקי התכנית.

תה. כל הנתונים בתכנית זו הינם בהתאם לתכנית הבקשה להיתר.

תו. תכנית זו מהווה חלק מתכנית הבקשה להיתר ויש לעיין בה בשילוב עם יתר חלקי התכנית.

תז. כל הנתונים בתכנית זו הינם בהתאם לתכנית הבקשה להיתר.

תח. תכנית זו מהווה חלק מתכנית הבקשה להיתר ויש לעיין בה בשילוב עם יתר חלקי התכנית.

תט. כל הנתונים בתכנית זו הינם בהתאם לתכנית הבקשה להיתר.

תי. תכנית זו מהווה חלק מתכנית הבקשה להיתר ויש לעיין בה בשילוב עם יתר חלקי התכנית.

תיא. כל הנתונים בתכנית זו הינם בהתאם לתכנית הבקשה להיתר.

תיב. תכנית זו מהווה חלק מתכנית הבקשה להיתר ויש לעיין בה בשילוב עם יתר חלקי התכנית.

תיג. כל הנתונים בתכנית זו הינם בהתאם לתכנית הבקשה להיתר.

תיד. תכנית זו מהווה חלק מתכנית הבקשה להיתר ויש לעיין בה בשילוב עם יתר חלקי התכנית.

תיה. כל הנתונים בתכנית זו הינם בהתאם לתכנית הבקשה להיתר.

תיו. תכנית זו מהווה חלק מתכנית הבקשה להיתר ויש לעיין בה בשילוב עם יתר חלקי התכנית.

תיז. כל הנתונים בתכנית זו הינם בהתאם לתכנית הבקשה להיתר.

תיח. תכנית זו מהווה חלק מתכנית הבקשה להיתר ויש לעיין בה בשילוב עם יתר חלקי התכנית.

תיט. כל הנתונים בתכנית זו הינם בהתאם לתכנית הבקשה להיתר.

תכ. תכנית זו מהווה חלק מתכנית הבקשה להיתר ויש לעיין בה בשילוב עם יתר חלקי התכנית.

תכא. כל הנתונים בתכנית זו הינם בהתאם לתכנית הבקשה להיתר.

תכב. תכנית זו מהווה חלק מתכנית הבקשה להיתר ויש לעיין בה בשילוב עם יתר חלקי התכנית.

תכג. כל הנתונים בתכנית זו הינם בהתאם לתכנית הבקשה להיתר.

תכד. תכנית זו מהווה חלק מתכנית הבקשה להיתר ויש לעיין בה בשילוב עם יתר חלקי התכנית.

תכה. כל הנתונים בתכנית זו הינם בהתאם לתכנית הבקשה להיתר.

תכו. תכנית זו מהווה חלק מתכנית הבקשה להיתר ויש לעיין בה בשילוב עם יתר חלקי התכנית.

תכז. כל הנתונים בתכנית זו הינם בהתאם לתכנית הבקשה להיתר.

תכח. תכנית זו מהווה חלק מתכנית הבקשה להיתר ויש לעיין בה בשילוב עם יתר חלקי התכנית.

תכט. כל הנתונים בתכנית זו הינם בהתאם לתכנית הבקשה להיתר.

תל. תכנית זו מהווה חלק מתכנית הבקשה להיתר ויש לעיין בה בשילוב עם יתר חלקי התכנית.

תלא. כל הנתונים בתכנית זו הינם בהתאם לתכנית הבקשה להיתר.

תלב. תכנית זו מהווה חלק מתכנית הבקשה להיתר ויש לעיין בה בשילוב עם יתר חלקי התכנית.

תלג. כל הנתונים בתכנית זו הינם בהתאם לתכנית הבקשה להיתר.

תלד. תכנית זו מהווה חלק מתכנית הבקשה להיתר ויש לעיין בה בשילוב עם יתר חלקי התכנית.

תלה. כל הנתונים בתכנית זו הינם בהתאם לתכנית הבקשה להיתר.

תלו. תכנית זו מהווה חלק מתכנית הבקשה להיתר ויש לעיין בה בשילוב עם יתר חלקי התכנית.

תלז. כל הנתונים בתכנית זו הינם בהתאם לתכנית הבקשה להיתר.

תלח. תכנית זו מהווה חלק מתכנית הבקשה להיתר ויש לעיין בה בשילוב עם יתר חלקי התכנית.

תלט. כל הנתונים בתכנית זו הינם בהתאם לתכנית הבקשה להיתר.

תמ. תכנית זו מהווה חלק מתכנית הבקשה להיתר ויש לעיין בה בשילוב עם יתר חלקי התכנית.

תמא. כל הנתונים בתכנית זו הינם בהתאם לתכנית הבקשה להיתר.

תמב. תכנית זו מהווה חלק מתכנית הבקשה להיתר ויש לעיין בה בשילוב עם יתר חלקי התכנית.

תמג. כל הנתונים בתכנית זו הינם בהתאם לתכנית הבקשה להיתר.

תמד. תכנית זו מהווה חלק מתכנית הבקשה להיתר ויש לעיין בה בשילוב עם יתר חלקי התכנית.

תמה. כל הנתונים בתכנית זו הינם בהתאם לתכנית הבקשה להיתר.

תמו. תכנית זו מהווה חלק מתכנית הבקשה להיתר ויש לעיין בה בשילוב עם יתר חלקי התכנית.

תמז. כל הנתונים בתכנית זו הינם בהתאם לתכנית הבקשה להיתר.

תמח. תכנית זו מהווה חלק מתכנית הבקשה להיתר ויש לעיין בה בשילוב עם יתר חלקי התכנית.

תמט. כל הנתונים בתכנית זו הינם בהתאם לתכנית הבקשה להיתר.

תנ. תכנית זו מהווה חלק מתכנית הבקשה להיתר ויש לעיין בה בשילוב עם יתר חלקי התכנית.

תנא. כל הנתונים בתכנית זו הינם בהתאם לתכנית הבקשה להיתר.

תנב. תכנית זו מהווה חלק מתכנית הבקשה להיתר ויש לעיין בה בשילוב עם יתר חלקי התכנית.

תנג. כל הנתונים בתכנית זו הינם בהתאם לתכנית הבקשה להיתר.

תנד. תכנית זו מהווה חלק מתכנית הבקשה להיתר ויש לעיין בה בשילוב עם יתר חלקי התכנית.

תנה. כל הנתונים בתכנית זו הינם בהתאם לתכנית הבקשה להיתר.

תנו. תכנית זו מהווה חלק מתכנית הבקשה להיתר ויש לעיין בה בשילוב עם יתר חלקי התכנית.

תנז. כל הנתונים בתכנית זו הינם בהתאם לתכנית הבקשה להיתר.

תנח. תכנית זו מהווה חלק מתכנית הבקשה להיתר ויש לעיין בה בשילוב עם יתר חלקי התכנית.

תנט. כל הנתונים בתכנית זו הינם בהתאם לתכנית הבקשה להיתר.

תס. תכנית זו מהווה חלק מתכנית הבקשה להיתר ויש לעיין בה בשילוב עם יתר חלקי התכנית.

תסא. כל הנתונים בתכנית זו הינם בהתאם לתכנית הבקשה להיתר.

תסב. תכנית זו מהווה חלק מתכנית הבקשה להיתר ויש לעיין בה בשילוב עם יתר חלקי התכנית.

תסג. כל הנתונים בתכנית זו הינם בהתאם לתכנית הבקשה להיתר.

תסד. תכנית זו מהווה חלק מתכנית הבקשה להיתר ויש לעיין בה בשילוב עם יתר חלקי התכנית.

תסה. כל הנתונים בתכנית זו הינם בהתאם לתכנית הבקשה להיתר.

תסו. תכנית זו מהווה חלק מתכנית הבקשה להיתר ויש לעיין בה בשילוב עם יתר חלקי התכנית.

תסז. כל הנתונים בתכנית זו הינם בהתאם לתכנית הבקשה להיתר.

תסח. תכנית זו מהווה חלק מתכנית הבקשה להיתר ויש לעיין בה בשילוב עם יתר חלקי התכנית.

תסט. כל הנתונים בתכנית זו הינם בהתאם לתכנית הבקשה להיתר.

תע. תכנית זו מהווה חלק מתכנית הבקשה להיתר ויש לעיין בה בשילוב עם יתר חלקי התכנית.

תעא. כל הנתונים בתכנית זו הינם בהתאם לתכנית הבקשה להיתר.

תעב. תכנית זו מהווה חלק מתכנית הבקשה להיתר ויש לעיין בה בשילוב עם יתר חלקי התכנית.

תעג. כל הנתונים בתכנית זו הינם בהתאם לתכנית הבקשה להיתר.

תעד. תכנית זו מהווה חלק מתכנית הבקשה להיתר ויש לעיין בה בשילוב עם יתר חלקי התכנית.

תעה. כל הנתונים בתכנית זו הינם בהתאם לתכנית הבקשה להיתר.

תעו. תכנית זו מהווה חלק מתכנית הבקשה להיתר ויש לעיין בה בשילוב עם יתר חלקי התכנית.

תעז. כל הנתונים בתכנית זו הינם בהתאם לתכנית הבקשה להיתר.

תעח. תכנית זו מהווה חלק מתכנית הבקשה להיתר ויש לעיין בה בשילוב עם יתר חלקי התכנית.

תעט. כל הנתונים בתכנית זו הינם בהתאם לתכנית הבקשה להיתר.

תפ. תכנית זו מהווה חלק מתכנית הבקשה להיתר ויש לעיין בה בשילוב עם יתר חלקי התכנית.

תפא. כל הנתונים בתכנית זו הינם בהתאם לתכנית הבקשה להיתר.

תפב. תכנית זו מהווה חלק מתכנית הבקשה להיתר ויש לעיין בה בשילוב עם יתר חלקי התכנית.

תפג. כל הנתונים בתכנית זו הינם בהתאם לתכנית הבקשה להיתר.

תפד. תכנית זו מהווה חלק מתכנית הבקשה להיתר ויש לעיין בה בשילוב עם יתר חלקי התכנית.

ש.ר.ד 01.18.13.037.232	
תוכנית תכנית קומת קרקע	פרויקט מגורים ומסחר
קנה"מ 1:100	כתובת: רח' הרצל 15, ראשון לציון
פרויקט מגורים ומסחר	גוש 3836 חלקה 1
מגרש 103 תא שטח 101	
רח' הרצל 15, ראשון לציון	

מהנדס הקונסטרוקציה	
מתכנן השלד	
מתכנן הגנרלי	
מתכנן הפיתוח	
מתכנן הגינון	
מתכנן הסביבה	
מתכנן התנועה	
מתכנן הכבישים	
מתכנן הביוב	
מתכנן המים	
מתכנן הניקוז	
מתכנן החשמל	
מתכנן התקשורת	
מתכנן מיזוג האוויר	
מתכנן הכיבוי	
מתכנן הגזים	
מתכנן הגז	
מתכנן הגילוי והבקרה	
מתכנן הגילוי והבקרה	
מתכנן הגילוי והבקרה

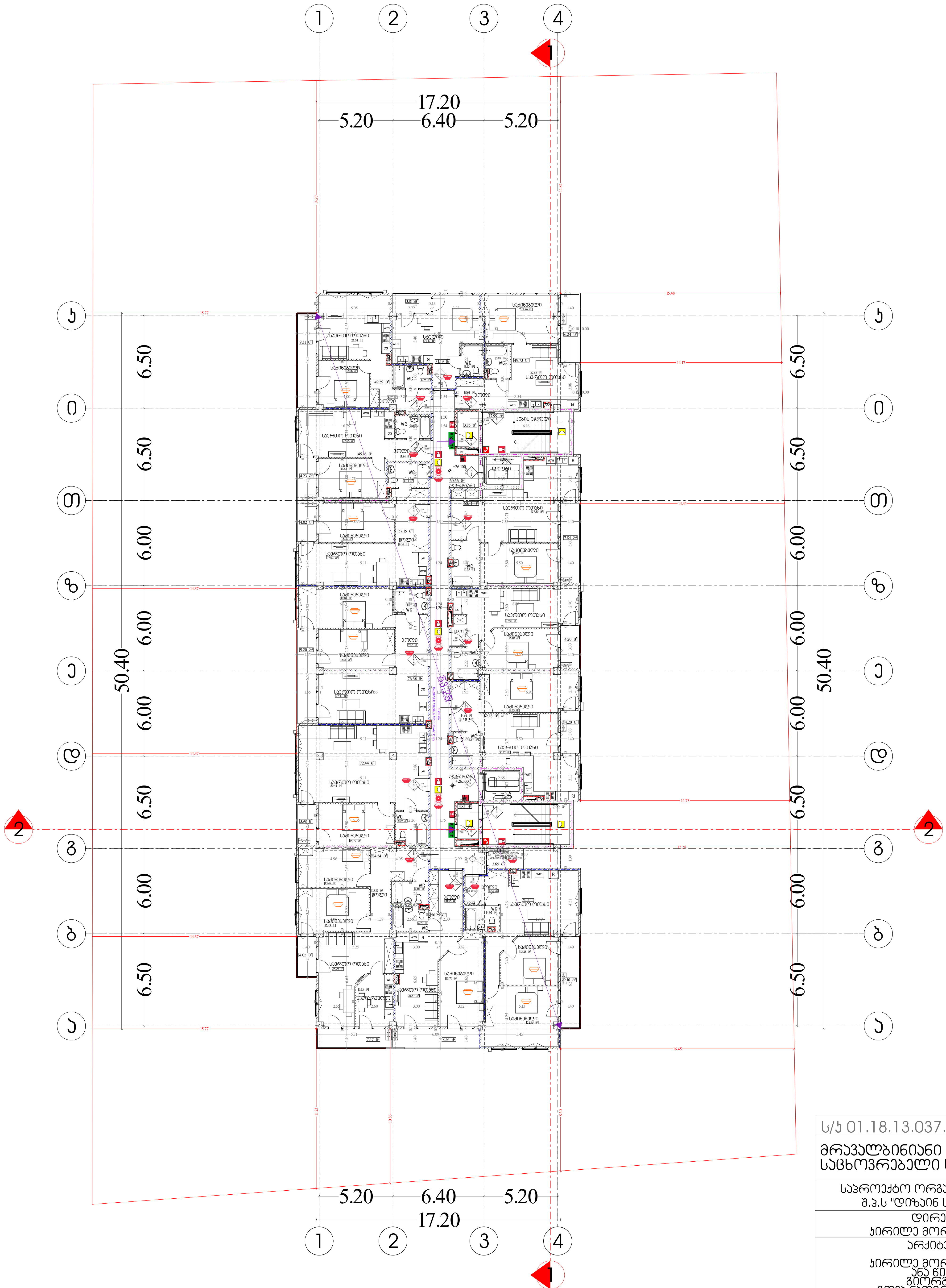

ს/კ 01.18.13.037.232

მრავალბინიანი საცხოვრებელი სახლი

საპროექტო ორგანიზაცია
შ.პ.ს "დიზაინ სტუდიო"

დირექტორი :
კირილე მორჩილაძე

არქიტექტორი:
კირილე მორჩილაძე
ანა წიკლაური
გიორგი შონია
გოჩა ნადირაშვილი

პირობითი აღნიშვნები

EXIT საევაკუაციო გასასვლელი

- კარის თავისუფალი სიგანე
- კარის ნომერი
- ხანძარმედეგობა (წთ)
- კარის თავისუფალი სიმაღლე

— · — · —	კედლის ცეცხლმედეგობა (ერთსაათიანი)
—··—··—	კედლის ცეცხლმედეგობა (ორსაათიანი)
—···—···—	კედლის ცეცხლმედეგობა (სამსაათიანი)

შენობის ელემენტები	ტიპი-1 A
ძირითადი კონსტრუქციული ჩარჩო	3
მზიდი კედლები გარე შიგა	 3 3
არამზიდი კედლები და ტიხრები გარე	ცხრილი 602
არამზიდი კედლები და ტიხრები შიგა	0
იატაკის კონსტრუქცია და არაძირითადი ნაწილი	2
სახურავის კონსტრუქცია და არაძირითადი ნაწილი	1

	სიმბოლოს სახელწოდება
	ხელის ცეცხლმაქრი
	სახანძრო მილდგარი
	კვამლის ავტომატური აღმომჩენი
	კვამლზე მორეაგირე მაუწყებელი
	სახანძრო განგაშის ღილაკი
	სახანძრო სიგნალიზაცია
	საავარიო განათება
	სახანძრო-სამაშველო სამსახურის მიერ გამოსაყენებელი მისაერთებელი
	ჰიდრანტი
	საგანგებო ხმოვანი განგაშის სისტემა

შენიშვნა:

ვესტიბიული აღჭურვილი იქნება დამოუკიდებელი განიავების სისტემით.

ლიფტის შახტა აღჭურვილი იქნება ჰაერის დაწნევის სისტემით.

ჰაერის დაწნევის სისტემა უზრუნველყოფილი იქნება სათადარიგო ელმომარაგებით.

დენის გათიშვის შემთხვევაში სათადარიგო ელექტროსისტემა ავტომატურად გაანათებს გასასვლელ საშუალებებს.

კონსტრუქციული პროექტის დამუშავებისას დაცული იქნას I-A კონსტრუქციის ტიპის მოთხოვნები.

ხანძარსაწინააღმდეგო დაცვის სისტემების საინჟინრო დოკუმენტაცია დამუშავდეს 28.01.16 წ. №41 დადგენილების შესაბამისად.

N W E S

ხანძარსაწინააღმდეგო გეგმა

გეგმა +26.10 ნიშნულზე

მაშტაბი 1:250

ფურცელი	
№ 42	ხ -108

ש.ר.ג 01.18.13.037.232	
תוכנית סביבה וסימון קרקע ומפלסים	פרויקט מגורים בשכונת "הדקל" ג'דידה מכר מגרש 232, חלקה 37, גוש 18013
קנה מידה: 1:250	
תאריך: אוגוסט 2025	
מספר שרטוט: 43	מהדורה: 1

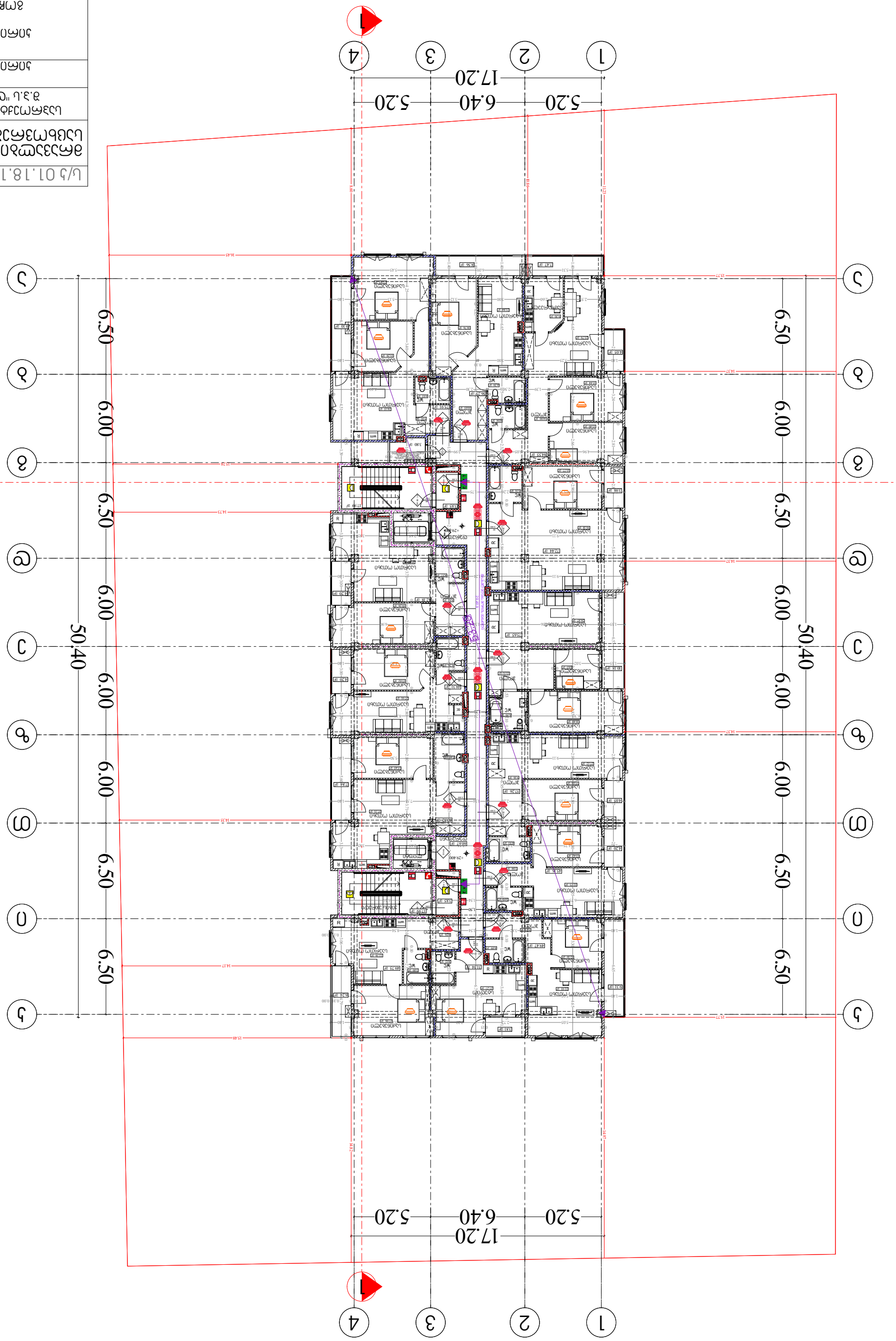

מקרא

גבול מגרש	
קו בניין	
גבול חלקה	
גבול מגרש (מידות בשטח)	
גבול חלקה (מידות בשטח)	
גבול מגרש (מידות במדידה)	
גבול חלקה (מידות במדידה)	

מבנה קיים	
מבנה להריסה	
מבנה חדש	
מבנה חדש מתחת לקרקע	
מבנה חדש מעל הקרקע	
מבנה חדש מעל הקרקע	
מבנה חדש מעל ה

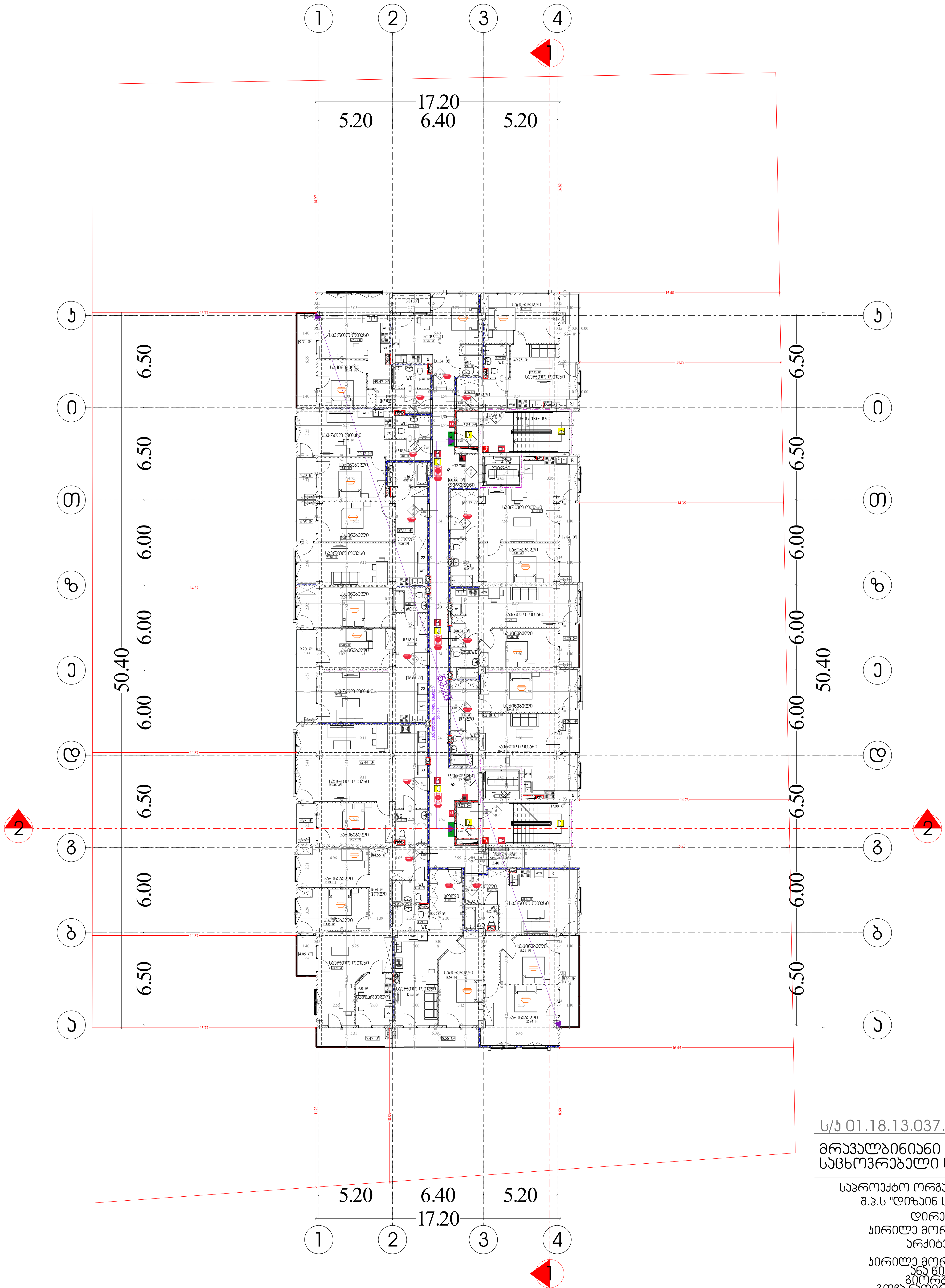

ს/კ 01.18.13.037.232
მრავალბინიანი საცხოვრებელი სახლი
საპროექტო ორგანიზაცია შ.პ.ს "დიზაინ სტუდიო"
დირექტორი : კირილე მორჩილაძე
არქიტექტორი: კირილე მორჩილაძე ანა ნიკლაური გიორგი შონია გოჩა ნადირაშვილი

პირობითი აღნიშვნები

EXIT საევაკუაციო გასასვლელი

- კარის თავისუფალი სიგანე
- კარის ნომერი
- ხანძარმედეგობა (წთ)
- კარის თავისუფალი სიმაღლე

— · — · —	კედლის ცეცხლმედეგობა (ერთსაათიანი)
— · · — · · —	კედლის ცეცხლმედეგობა (ორსაათიანი)
— · · · — · · · —	კედლის ცეცხლმედეგობა (სამსაათიანი)

შენობის ელემენტები	ტიპი-1 A
ძირითადი კონსტრუქციული ჩარჩო	3
მზიდი კედლები გარე შიგა	 3 3
არამზიდი კედლები და ტიხრები გარე	ცხრილი 602
არამზიდი კედლები და ტიხრები შიგა	0
იატაკის კონსტრუქცია და არაძირითადი ნაწილი	2
სახურავის კონსტრუქცია და არაძირითადი ნაწილი	1

	სიმბოლოს სახელწოდება
	ხელის ცეცხლმაქრი
	სახანძრო მილდგარი
	კვამლის ავტომატური აღმომჩენი
	კვამლზე მორეაგირე მაუწყებელი
	სახანძრო განგაშის ღილაკი
	სახანძრო სიგნალიზაცია
	საავარიო განათება
	სახანძრო-სამაშველო სამსახურის მიერ გამოსაყენებელი მისაერთებელი
	ჰიდრანტი
	საგანგებო ხმოვანი განგაშის სისტემა

შენიშვნა:

ვესტიბიული აღჭურვილი იქნება დამოუკიდებელი განიავების სისტემით.

ლიფტის შახტა აღჭურვილი იქნება ჰაერის დაწნევის სისტემით.

ჰაერის დაწნევის სისტემა უზრუნველყოფილი იქნება სათადარიგო ელმომარაგებით.

დენის გათიშვის შემთხვევაში სათადარიგო ელექტროსისტემა ავტომატურად გაანათებს გასასვლელ საშუალებებს.

კონსტრუქციული პროექტის დამუშავებისას დაცული იქნას I-A კონსტრუქციის ტიპის მოთხოვნები.

ხანძარსაწინააღმდეგო დაცვის სისტემების საინჟინრო დოკუმენტაცია დამუშავდეს 28.01.16 წ. №41 დადგენილების შესაბამისად.

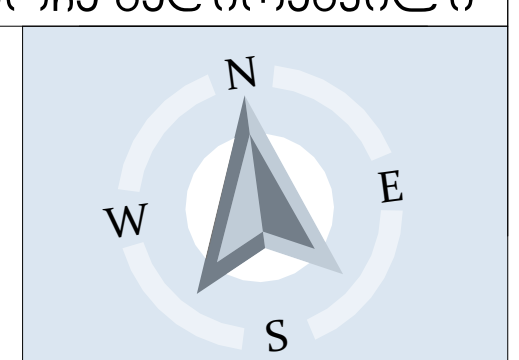

ხანძარსაწინააღმდეგო გეგმა

გეგმა +32.70 ნიშნულზე

მაშტაბი 1:250

ფურცელი № 44	ხ -110

ЛУ/Ц 01.18.13.037.232	
ФЕДЕРАЛЬНАЯ СЛУЖБА ГОСУДАРСТВЕННОЙ РЕГИСТРАЦИИ, КАДАСТРА И КАРТОГРАФИИ" В Г. МОСКВЕ	
ОПИСАНИЕ МЕСТОПОЛОЖЕНИЯ ГРАНИЦ ЗЕМЕЛЬНОГО УЧАСТКА	
ОПИСАНИЕ МЕСТОПОЛОЖЕНИЯ ГРАНИЦ ЗЕМЕЛЬНОГО УЧАСТКА	
ОБЩИЕ СВЕДЕНИЯ О ЗЕМЕЛЬНОМ УЧАСТКЕ	
ЗЕМЕЛЬНЫЙ УЧАСТОК ПРЕДНАЗНАЧЕН ДЛЯ ОБСЛУЖИВАНИЯ ЖИЛОГО ДОМА	
ЗЕМЕЛЬНЫЙ УЧАСТОК ПРЕДНАЗНАЧЕН ДЛЯ ОБСЛУЖИВАНИЯ ЖИЛОГО ДОМ

ל/נ 01.18.13.037.232	
מספר תיק מידע:	
תכנית מפת מדידה וסימון	
תכנית מפת מדידה וסימון מצב קיים	
מבנה מגורים בן 6 קומות מעל קומת מרתף וקומת גג חלקית	
כתובת:	
רחוב הרב יצחק נסים 8, ירושלים	
גוש 30539 חלקה 63	

מהנדס הרישום:	
אדריכל אלעד אלמגור	
רישיון מס' 46	
טלפון 052-3333333	
כתובת המשרד: רחוב הרב יצחק נסים 8, ירושלים	

מקרא:	
גבול מגרש	
קו בניין (קומת הקרקע)	
קו בניין (קומות מעל הקרקע)	
קו בניין (קומת המרתף)	
מבנה קיים	
מבנה להריסה	
מבנה חדש	
מבנה חדש (קומת המרתף)	
מבנה חדש (קומות מעל הקרקע)	
מבנה חדש (קומת הגג)	
מבנה חדש (קומת הגג החלקית)	
מבנה חדש (קומת הגג החלקית)	
מבנה חדש (קומת הגג החלקית

מס.	תיאור
1 - מס'	
א	פרטים כלליים ורשימת תכניות
3	מפת מדידה ותכנית אבני משען
3 3 3	חתכים חתך א-א חתך ב-ב
עדכון 6.02	פרטי מסגרות ומכסי ברזל פרטי מסגרת ומכסה
0	פרטי מסגרת ומכסה לבורות ביקורת תחנה
2	תכנית סידור ופרטי מסגרת ומכסה לבורות ביקורת פרטי מסגרת ומכסה
1	תכנית סידור ופרטי מסגרת ומכסה לבורות ביקורת ומבנה שאיבה פרטי מסגרת ומכסה

הערות:

1. כל המידות בתכניות אלו הינן במילימטרים אלא אם צוין אחרת.
2. יש לעיין בתכנית זו בשילוב עם כל התכניות הנוספות של הפרויקט.

	ע"פ תקנות התכנון והבניה (סדרי בקשה ורישוי בניה), התשכ"ה-1965
	מפת מדידה ותכנית אבני משען
	רח' הנשיא חיים וייצמן, רמת גן
	מפת מדידה ותכנית אבני משען
	מ.א. "מרכז העיר" ת.ב. 3
	קנה מידה: 1:10
	מספר תכנית: 47#
	גיליון 1 מתוך 1

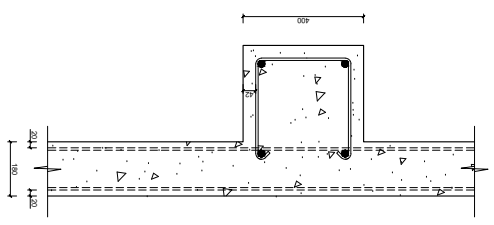

תצ"א של בור ביקורת מבטון יצוק עם מכסה ומסגרת מברזל יצוק דגם כבד 40X40 ס"מ, לתא מדידה ולתא ביקורת לחיבור צנרת ביוב ומים, כולל מילוי חול מהודק סביב התא, לפי הוראות המפקח בשטח.
יחידה 2 יח'

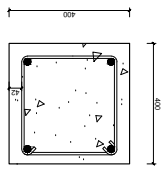

תצ"א של בור ביקורת מבטון יצוק עם מכסה ומסגרת מברזל יצוק דגם כבד 40X40 ס"מ, לתא מדידה ולתא ביקורת לחיבור צנרת ביוב ומים, כולל מילוי חול מהודק סביב התא, לפי הוראות המפקח בשטח.
יחידה 2 יח'

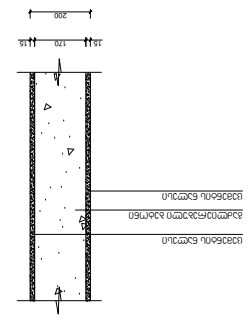

תצ"א של בור ביקורת מבטון יצוק עם מכסה ומסגרת מברזל יצוק דגם כבד 40X40 ס"מ, לתא מדידה ולתא ביקורת לחיבור צנרת ביוב ומים, כולל מילוי חול מהודק סביב התא, לפי הוראות המפקח בשטח.
יחידה 2 יח'

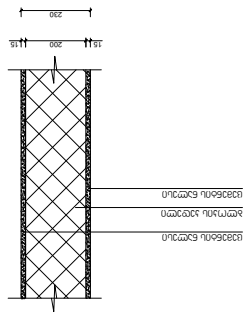

ש/ע 01.18.13.037.232	
תכנית מתכונת לפרויקטים מורכבים רח' הנביאים 8, ת.ד. 1234, ירושלים טל': 02-6789012, פקס: 02-6789013	תכנית מתכונת לפרויקטים מורכבים רח' הנביאים 8, ת.ד. 1234, ירושלים טל': 02-6789012, פקס: 02-6789013
מהנדס הפרויקט: אדר' נועה שפירא רישיון מס' 41872	מנהל הפרויקט: מר יואב כהן רישיון מס' 39055
קנה מידה 1:250	תאריך 03.04.2026
גיליון מס' 48	מתוך 100 - 33

N	
E	
W	
S	

מפת מצב מוסדרת

הערות:
1. כל המידות בסנטימטרים אלא אם צוין אחרת.
2. יש לבדוק את כל המידות באתר לפני ביצוע.
3. אין למדוד מתוך התכנית.
4. תכנית זו מהווה חלק ממסמכי המכרז.
5. כל השינויים מול המתכנן בלבד.
6. תכנית זו אינה תכנית עבודה.
7. כל הזכויות שמורות.

קנה מידה 1:250	תאריך 03.04.2026
מפת מצב מוסדרת	
גוש 8328 חלקות 12, 14, 17	
מגרש 3 רחוב הנביאים 8, ירושלים	
מתכנן: אדר' נועה שפירא רישיון מס' 41872	
מודד: מר יואב כהן רישיון מס' 39055	
תאריך המדידה: 03.04.2026	
שיטת המדידה: GPS RTK	
מערכת קואורדינטות: ITM	

מקרא:
גבול מגרש
קו בניין
גבול חלקה
מבנה קיים להריסה
מבנה קיים לשימור
עץ קיים
עץ להעתקה
עץ לכריתה
גדר קיימת
גדר חדשה
שער כניסה
שער יציאה
כיוון תנועה
חניה קיימת
חניה חדשה
נגישות
מדרגות
פיר מעלית
מעלית
מרפסת
גג
קיר תומך
גבעה
מפלס
קו חשמל
עמוד חשמל
עמוד תאורה
בור ביוב
בור מים
בור ניקוז
קו ביוב
קו מים
קו ניקוז
קו גז
קו תקשורת
קו כבלים
קו טלפון
קו סיב אופטי
קו מים חמים
קו מים קרים
קו מים מושבים
קו מים לא מושבים
קו מים מושבים חדש
קו מים לא מושבים חדש
קו ביוב חדש
קו ניקוז חדש
קו חשמל חדש
קו תקשורת חדש
קו כבלים חדש
קו טלפון חדש
קו סיב אופטי חדש
קו מים חמים חדש
קו מים קרים חדש
קו גז חדש
קו מים מושבים חדש
קו מים לא מושבים חדש
קו ביוב חדש
קו ניקוז חדש
קו חשמל חדש
קו תקשורת חדש
קו כבלים חדש
קו טלפון חדש
קו סיב אופטי חדש
קו מים חמים חדש
קו מים קרים חדש
קו גז חדש

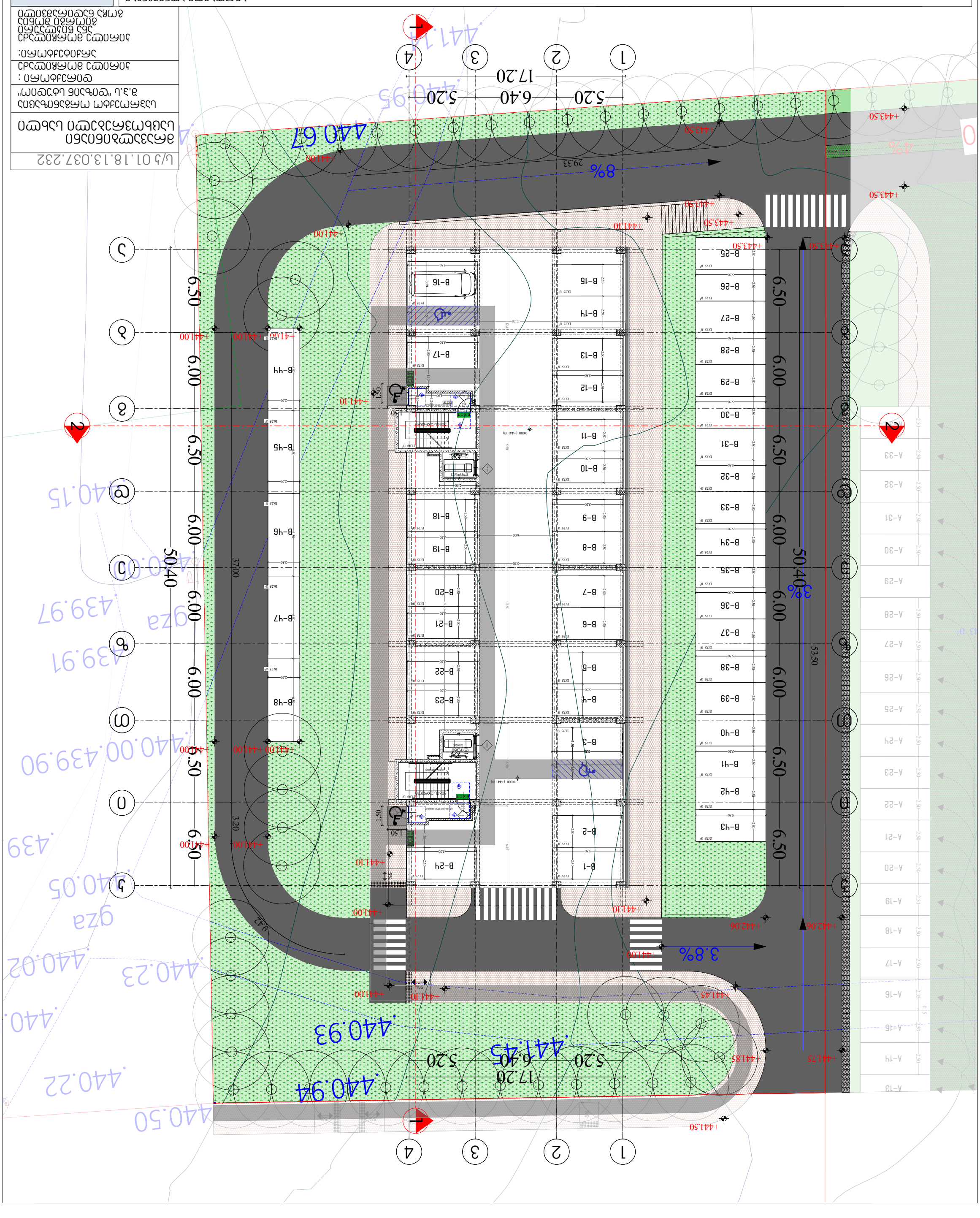

מקרא סימון כיוון תנועה ומדרגות

EXIT	יציאת חירום
	גובה מדרגה 160

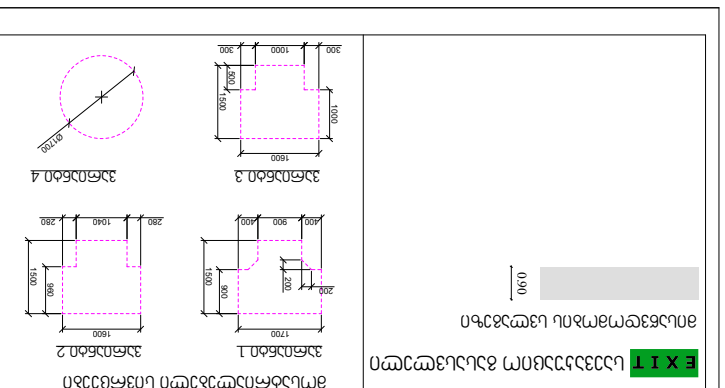

סימון גבולות מגרש וגבהים

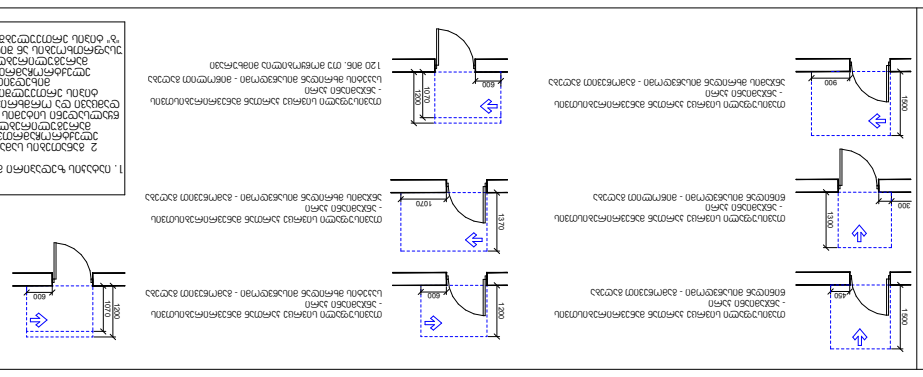

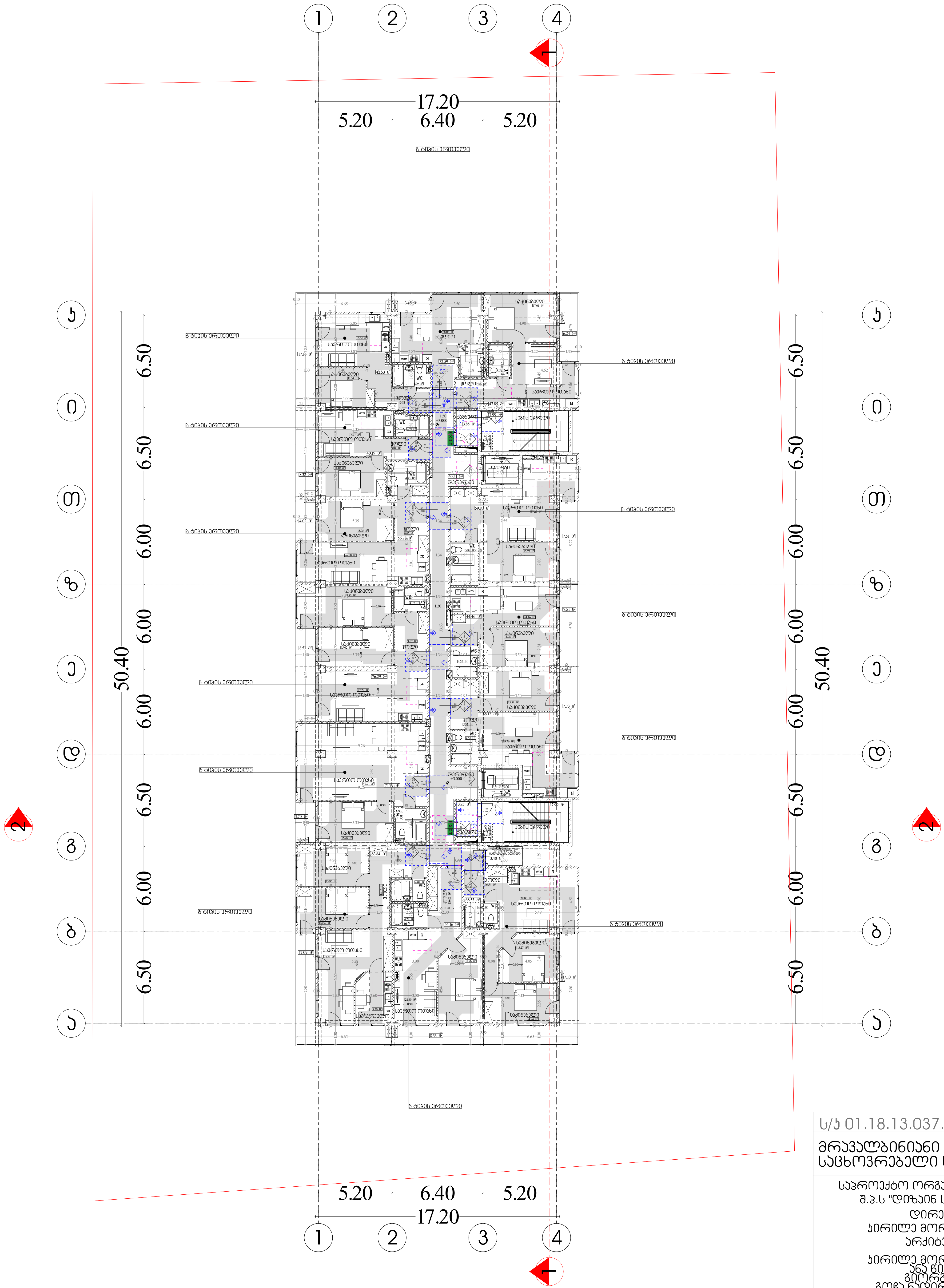

ს/კ 01.18.13.037.232

მრავალბინიანი საცხოვრებელი სახლი

საპროექტო ორგანიზაცია
შ.პ.ს "დიზაინ სტუდიო"

დირექტორი :
კირილე მორჩილაძე

არქიტექტორი:

კირილე მორჩილაძე
ანა წიკლაური
გიორგი შონია
გოჩა ნადირაშვილი

პირობითი აღნიშვნები

EXIT საევაკუაციო გასასვლელი

მისაწვდომობის სვლაგეზი

0.90

მოსატრიალებელი სივრცეები

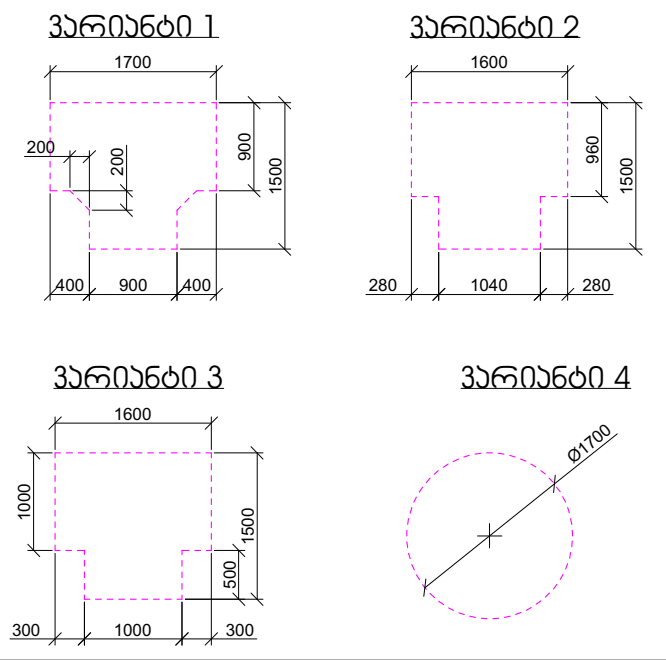

კარის წინ თავისუფალი სივრცე

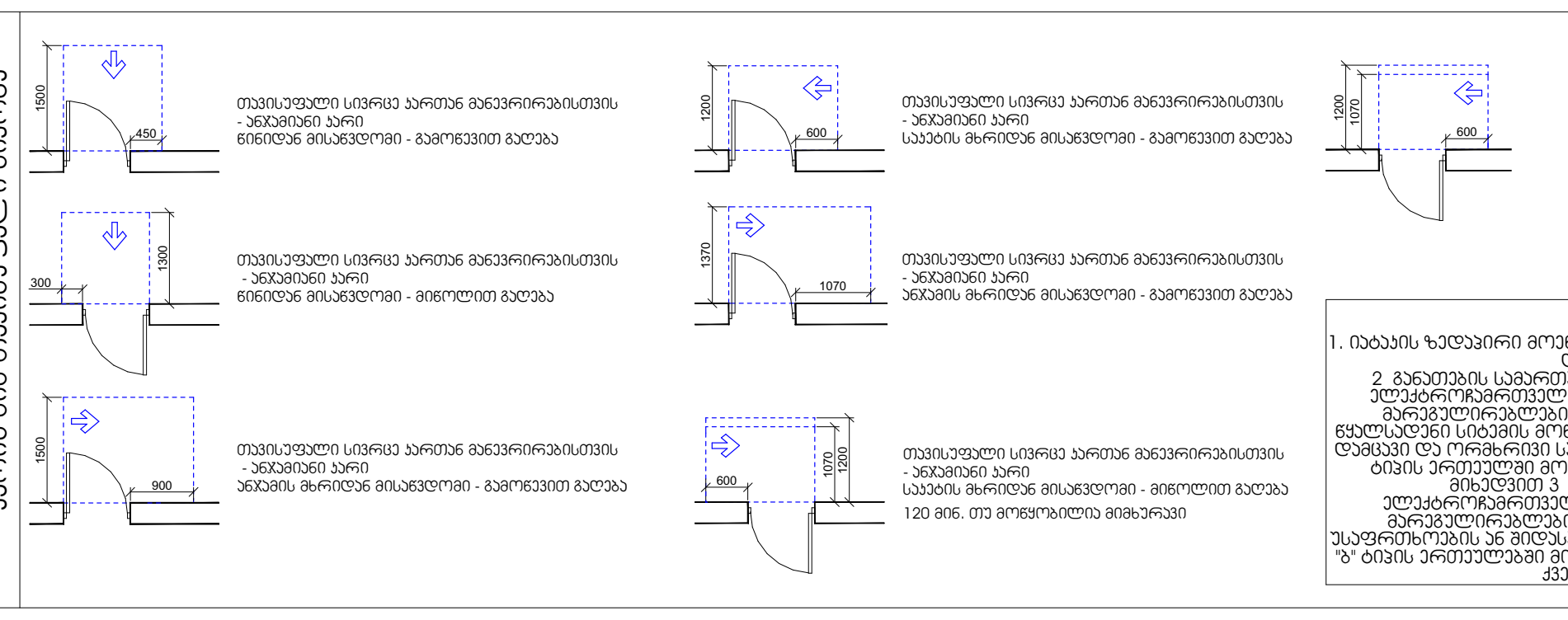

თავისუფალი სივრცე კართან მანევრირებისთვის
- ანჯამიანი კარი
წინიდან მისაწვდომი - გამოწევით გაღება

თავისუფალი სივრცე კართან მანევრირებისთვის
- ანჯამიანი კარი
წინიდან მისაწვდომი - მიწოლით გაღება

თავისუფალი სივრცე კართან მანევრირებისთვის
- ანჯამიანი კარი
ანჯამის მხრიდან მისაწვდომი - გამოწევით გაღება

თავისუფალი სივრცე კართან მანევრირებისთვის
- ანჯამიანი კარი
საკეტის მხრიდან მისაწვდომი - გამოწევით გაღება

თავისუფალი სივრცე კართან მანევრირებისთვის
- ანჯამიანი კარი
ანჯამის მხრიდან მისაწვდომი - გამოწევით გაღება

თავისუფალი სივრცე კართან მანევრირებისთვის
- ანჯამიანი კარი
საკეტის მხრიდან მისაწვდომი - მიწოლით გაღება
120 მინ. თუ მოწყობილია მიმხურავი

შენიშვნა :

1. იატაკის ზედაპირი მოეწყობა ისე, რომ იქნება მდგრადი, მყარი და არასრიალა
2 განათების სამართავები, ელექტროგამანაწილებლები, ელექტროჩამრთველები და დენსართები ტემპერატურის მარეგულირებლები, მოწყობილობების სამართავები, წყალსადენი სიტემის მოწყობილობების მარეგულირებლები და დამცავი და ორმხრივი საკომუნიკაციო სისტემების მართვები "ა" ტიპის ერთეულში მოეწყობა სტანდარტის 309-ე ქვეთავის მიხედვით 3 სინათლის ჩამრთველები, ელექტროჩამრთველები,დენსართები, ტემპერატურის მარეგულირებლები, ელექტროგამანაწილებლები და უსაფრთხოების ან შიდასაკომუნიკაციო სისტემების სამართავები "ბ" ტიპის ერთეულებში მოეწყობა სტანდარტის 309.2 და 1104.1.1 ქვეთავის მიხედვით

მისაწვდომობის გეგმა

გეგმა +3.00 ნიშნულზე

მასშტაბი 1:250

ფურცელი

№ 49

აა - 101 - მგ

ს/ნ 01.18.13.037.232	
არქიტექტორი: ლ. ბოლქვაძე	არქიტექტორის ასისტენტი: ნ. ბოლქვაძე
კონსტრუქციული ნაწილის ხელმძღვანელი: ლ. ბოლქვაძე	
კონსტრუქციული ნაწილის ინჟინერი: ლ. ბოლქვაძე	
ინჟინერ-ტექნოლოგ

ს/ნ 01.18.13.037.232	
ობიექტის დასახელება	ერთ ბინიანი საცხოვრებელი სახლის პროექტი
ობიექტის მისამართი	ქ.ბათუმი ზღვაზე "ფერიის" დასავლეთით მდებარე ნაკვეთი
ობიექტის ფუნქციური დანიშნულება:	
	ინდივიდუალური საცხოვრებელი სახლი
	მშენებლობის ვადა 6 თვე
	ტერიტორიის კეთილმოწყობა
	ელექტროფიკაცია
	ავტონომიური გათბობა
	ცხელი წყალმომარაგება
	ავტონომიური კანალიზაცია
	ავტონომიური წყალმომარაგება
	ნახაზის დასახელება
	გენერალური გეგმა
	ფასადების ნახაზები
	ფასადების ნახაზები
	ფასადების ნახაზები

ს/ნ 01.18.13.037.232	
ობიექტის დასახელება	ფიზიკური პირისთვის განკუთვნილი ერთბინიანი საცხოვრებელი სახლის მშენებლობა ქ.ბათუმი, ზ.ჭ.ლ. "ფიროსმანი"
ობიექტის მისამართი	ქ.ბათუმი, ზ.ჭ.ლ. "ფიროსმანი"
ობიექტის ნომერი:	
ნაკვეთის საკადასტრო კოდი	05.32.03.009
ნაკვეთის ფართობი	0.0340 ჰა
დამკვეთი	ნინო ბერიძე
არქიტექტორი	ნ. ბერიძე
კონსტრუქტორი	
ინჟინერი	
ინჟინერი	
ინჟინერ

ს/ნ 01.18.13.037.232	
ობიექტის დასახელება	ფიზიკური პირისთვის განკუთვნილი ერთბინიანი საცხოვრებელი სახლის მშენებლობა ქ.ბათუმი, "ფიროსმანის" ქუჩის ნაკვეთი
ობიექტის მისამართი	ქ.ბათუმი, "ფიროსმანის" ქუჩის ნაკვეთი
ობიექტის ფართობი:	
ტერიტორიის ზედაპირული ნაკადის ჩაშვების ორგანიზება	
ნაგებობის ტიპი და კლასი	
ტერიტორიის ათვისების მაჩვენებლები	
ნახაზის დასახელება	ტერიტორიის გენერალური გეგმა
ფურცლის ნომერი	№: 53
ფურცლების რაოდენობა	ჯამი: 105 - ის 38

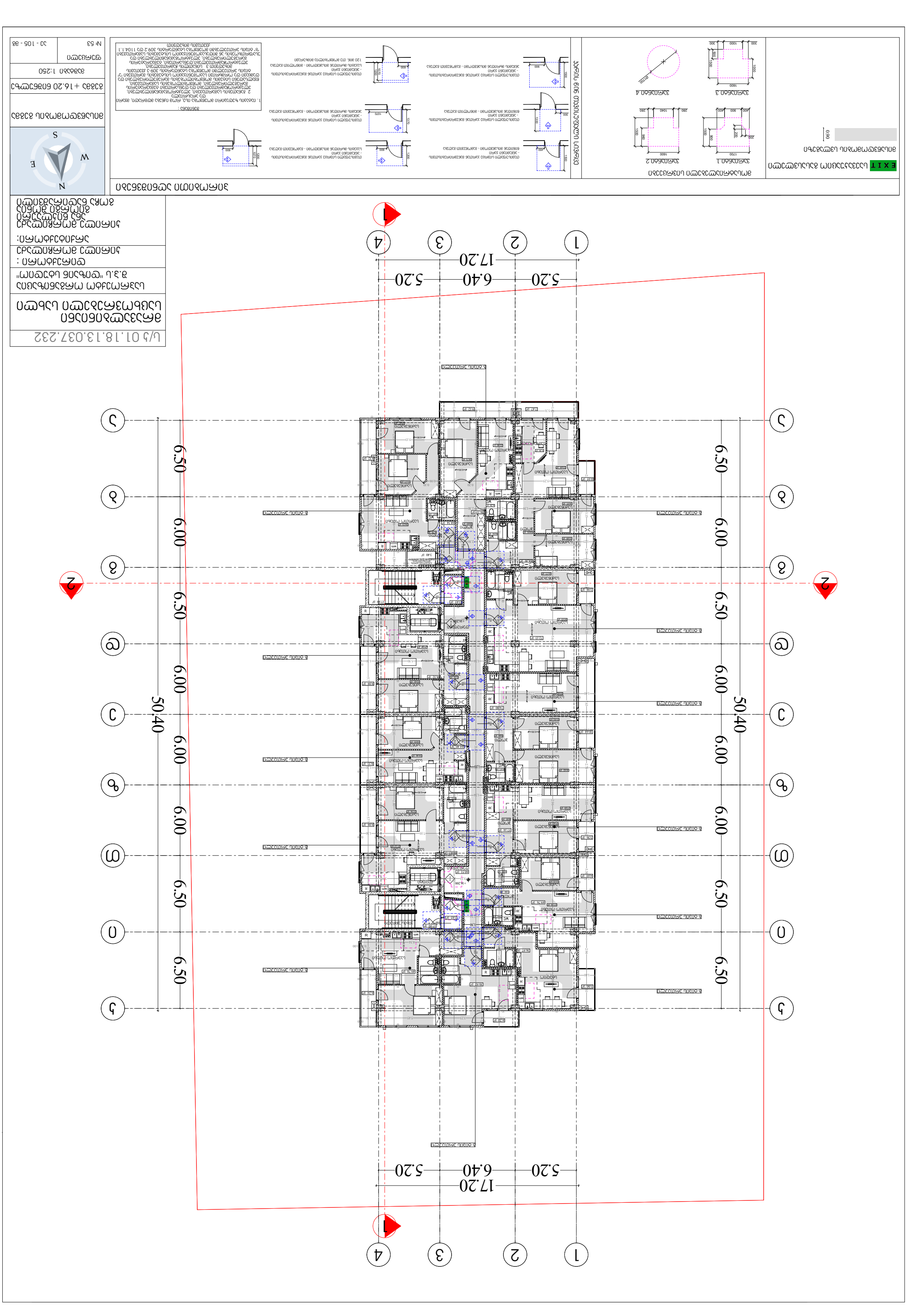

ტერიტორიის ათვისების მაჩვენებლები

ნაკვეთის ფართობი	832.00 მ2
მიწის ნაკვეთის ფართობი	832.00 მ2
მშენებლობის ფართობი	832.00 მ2
მშენებლობის ინტენსივობა	1.00
მშენებლობის სიმჭიდროვე	16.20 %
მწვანე ნარგავების ფართობი	832.00 მ2
მწვანე ნარგავების ფართობი	100.00 %

ტერიტორიის გენერალური გეგმა

EXIT ევაკუაციის მარშრუტის მიმართულების მაჩვენებელი

0.60

ევაკუაციის გასასვლელი კარების ზომები

ევაკუაციის გასასვლელი კარების ზომები

3ᲔᲛᲛᲝ.3

3ᲔᲛᲛᲝ.4

ევაკუაციის გასასვლელი კარების ზომები

3ᲔᲛᲛᲝ.1

3ᲔᲛᲛᲝ.2

ევაკუაციის გასასვლელი კარების ზომები

ევაკუაციის გასასვლელი კარების ზომები

ევაკუაციის გასასვლელი კარების ზომები

ს/ნ 01.18.13.037.232	
ობიექტის დასახელება	ბინათმშენებლობა ტერიტორიაზე მ.პ.ს. "ფონდის" ნაკვეთზე, ქ.ბათუმში
ობიექტის მისამართი	ქ.ბათუმი, ჯავახეთის ქუჩა
დამკვეთი:	შპს "ბინათმშენებელი ჯგუფი"
ტიპიური სართულის გეგმა	
დამუშავების ეტაპი	პროექტი
ფურცლის დასახელება	არქიტექტურული ნაწილი
ფურცლის ნომერი	№: 54
ფურცლების რაოდენობა	33 - 106 - 38

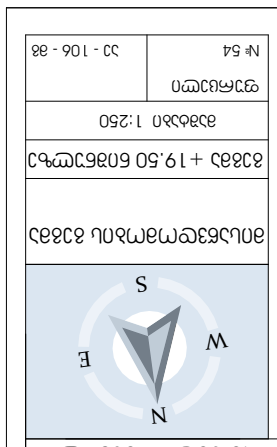

ტიპიური სართულის გეგმა

ფანჯრების ტიპების ექსპლიკაცია

EXIT	ევაკუაციის გასასვლელის ნიშანი		
	ბინაში შესასვლელი კარის ტიპი	090	

ფანჯრების ტიპების ექსპლიკაცია

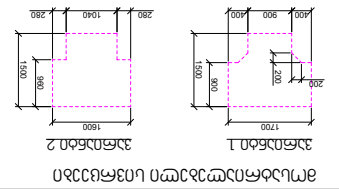

სტანდარტული ბინების ტიპები

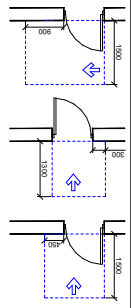

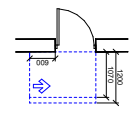

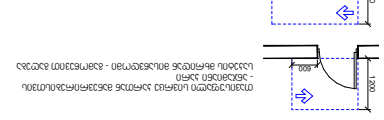

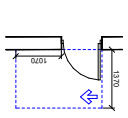

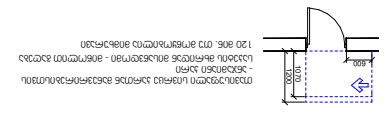

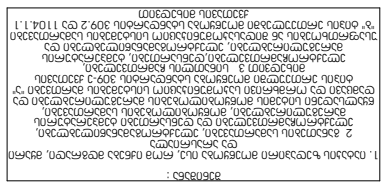
აღნიშნული ბინათმშენებლობის ობიექტი მდებარეობს ქ.ბათუმში, ჯავახეთის ქუჩაზე.
ობიექტის ნაკვეთის ფართობია 0.3000 ჰა. ნაკვეთის საზღვრები დადგენილია საკადასტრო აზომვითი ნახაზის მიხედვით.
ნაკვეთის რელიეფი ბუნებრივად ბრტყელია.
ნაკვეთის ზედაპირული წყლების ჩამონადენი ორგანიზებულად ჩაშვებულია ქალაქის საკანალიზაციო ქსელში.
ნაკვეთზე ხე-მცენარეები არ არის.
ნაკვეთის მიმდებარედ ინფრასტრუქტურული ობიექტები არ არის.
ნაკვეთის მიმდებარედ ელექტროგადამცემი ხაზები არ არის.
ნაკვეთის მიმდებარედ ნავთობსადენი, გაზსადენი, სანიაღვრე და საკანალიზაციო ქსელები არ არის.
ნაკვეთის მიმდებარედ ტელეკომუნიკაციის ობიექტები არ არის.
ნაკვეთის მიმდებარედ ისტორიული ძეგლები არ არის.
ნაკვეთის მიმდებარედ სანიტარული ზონები არ არის.
ნაკვეთის მიმდებარედ სატყეო ფონდის ტერიტორიები არ არის.
ნაკვეთის მიმდებარედ სამხედრო ობიექტები არ არის.
ნაკვეთის მიმდებარედ სასაფლაოები არ არის.
ნაკვეთის მიმდებარედ ნარჩენების გატანის ობიექტები არ არის.
ნაკვეთის მიმდებარედ ნარჩენების გადამამუშავებელი ობიექტები არ არის.
ნაკვეთის მიმდებარედ ნარჩენების განთავსების ობიექტები არ არის.
ნაკვეთის მიმდებარედ ნარჩენების დროებითი განთავსების ობიექტები არ არის.
ნაკვეთის მიმდებარედ ნარჩენების ნაგავსაყრელები არ არის.
ნაკვეთის მიმდებარედ ნარჩენების ნაგავსაყრელის ტერიტორი

ს/ბ 01.18.13.037.232	
	ბინათმშენებლობითი კომპლექსის მშენებლობა
	ქ.ბათუმში, ნაკვ. "ლ"
	ტიპიური სართულის გეგმა
	ტიპიური სართულის გეგმა
	ფასადების ნაწილი
	ტიპიური სართულის გეგმა
	ტიპიური სართულის გეგმა
	ტიპიური სართულის გეგმა

ს/ნ 01.18.13.037.232	
ობიექტის დასახელება	ბინათმშენებლობა ტერიტორიაზე მ.პ.ს. "ვეთანის" ნაკვეთზე, ქ.ბათუმში
ობიექტის მისამართი	ქ.ბათუმი, ზ.ანდრონიკაშვილის ქუჩა
დამკვეთი:	შპს "ბათუმის ბინათმშენებლობა"
ტექნიკური ზედამხედველის ფიზიკური პირის სახელი, გვარი, სერტიფიკატის ნომერი და ხელმოწერა	
არქიტექტორი დავით ბერიძე	

გენერალური გეგმა	
მასშტაბი 1:250	
ფურცლის № 56	ს3 - 108 - 38



ობიექტის ადგილმდებარეობის ზოგადი სქემა

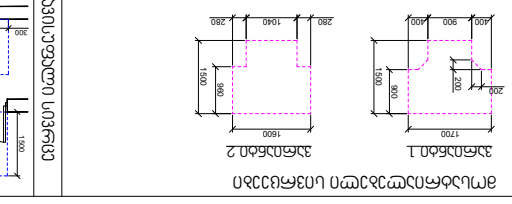

ბინათმშენებლობის ტერიტორიაზე მიმდინარე სამშენებლო სამუშაოების ეტაპები

EXIT ევაკუაციის მიმართულების ნიშანი

ბინათმშენებლობის ტერიტორიის ელექტრომომარაგების სქემა

ბინათმშენებლობის ტერიტორიაზე მოსაწყობი დროებითი ობიექტების განთავსების სქემა

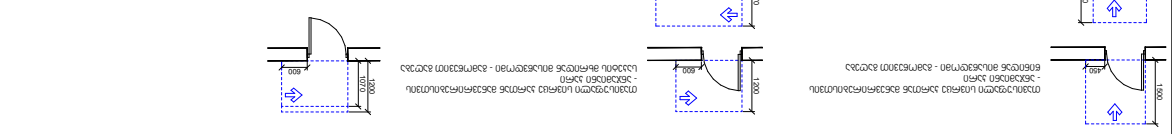

ტერიტორიის ორგანიზაციული

ს/ე 01.18.13.037.232

ბინათმშენებლობითი კომპლექსის მშენებლობა

ქ.ბათუმში, ნ.ნინოშვილის ქუჩის მიმდებარედ

ფირმა: შპს „ბათუმის ბინათმშენებლობითი კომპლექსი“

ობიექტის დასახელება: ბინათმშენებლობითი კომპლექსის მშენებლობა ქ.ბათუმში, ნ.ნინოშვილის ქუჩის მიმდებარედ

ნახაზის დასახელება: არქიტექტურული ნაწილი

ნახაზის დასახელება: ფასადების ელემენტების ზომები

მასშტაბი 1:250

ფურცლის ნომერი №: 57

ფურცლების ჯამური რაოდენობა: 38 - 109

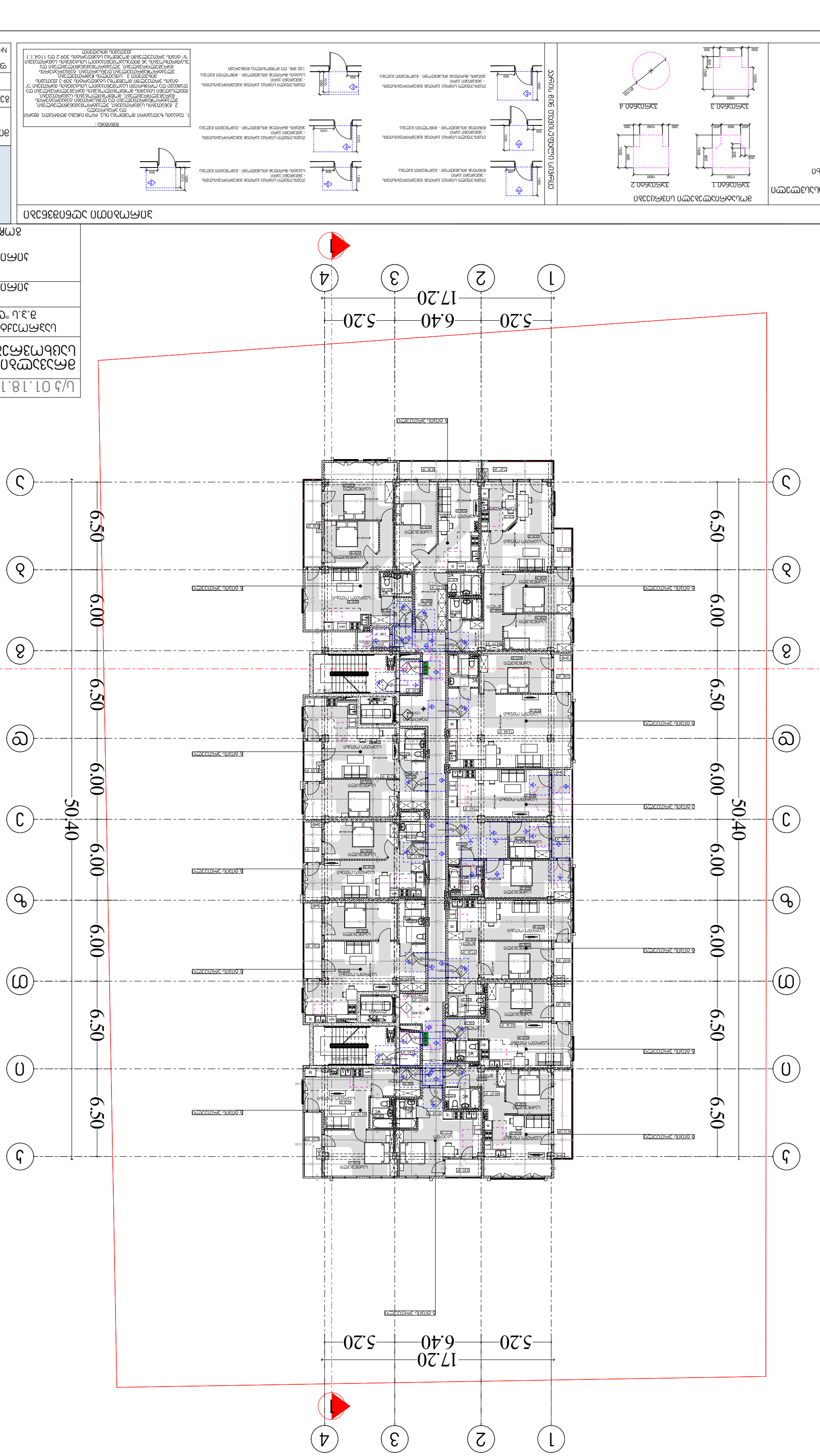

EXIT
ევაკუაციის გასასვლელის ნიშანი
060
ფიქსირებული მინაშენების ფასადების ელემენტების ზომები
ბინათმშენებლობითი კომპლექსის მშენებლობა ქ.ბათუმში, ნ.ნინოშვილის ქუჩის მიმდებარედ

ს/ე 01.18.13.037.232	
	ბინათმშენებლობა შპს"ფონდი ჯორჯია"
	ქ.ბათუმი ნაკვ."ფონტი"
	ობიექტის დასახელება და მისამართი:
	ბინათმშენებლობა ტიპიური ბინების ნაწილის ინდივიდუალური პროექტის შედგენა
	ნახაზის დასახელება:
	ფასადების ნაწილი 2
	მასშტაბი 1:250
	ფურცელი № 58
	ს.ს - 110 - 38

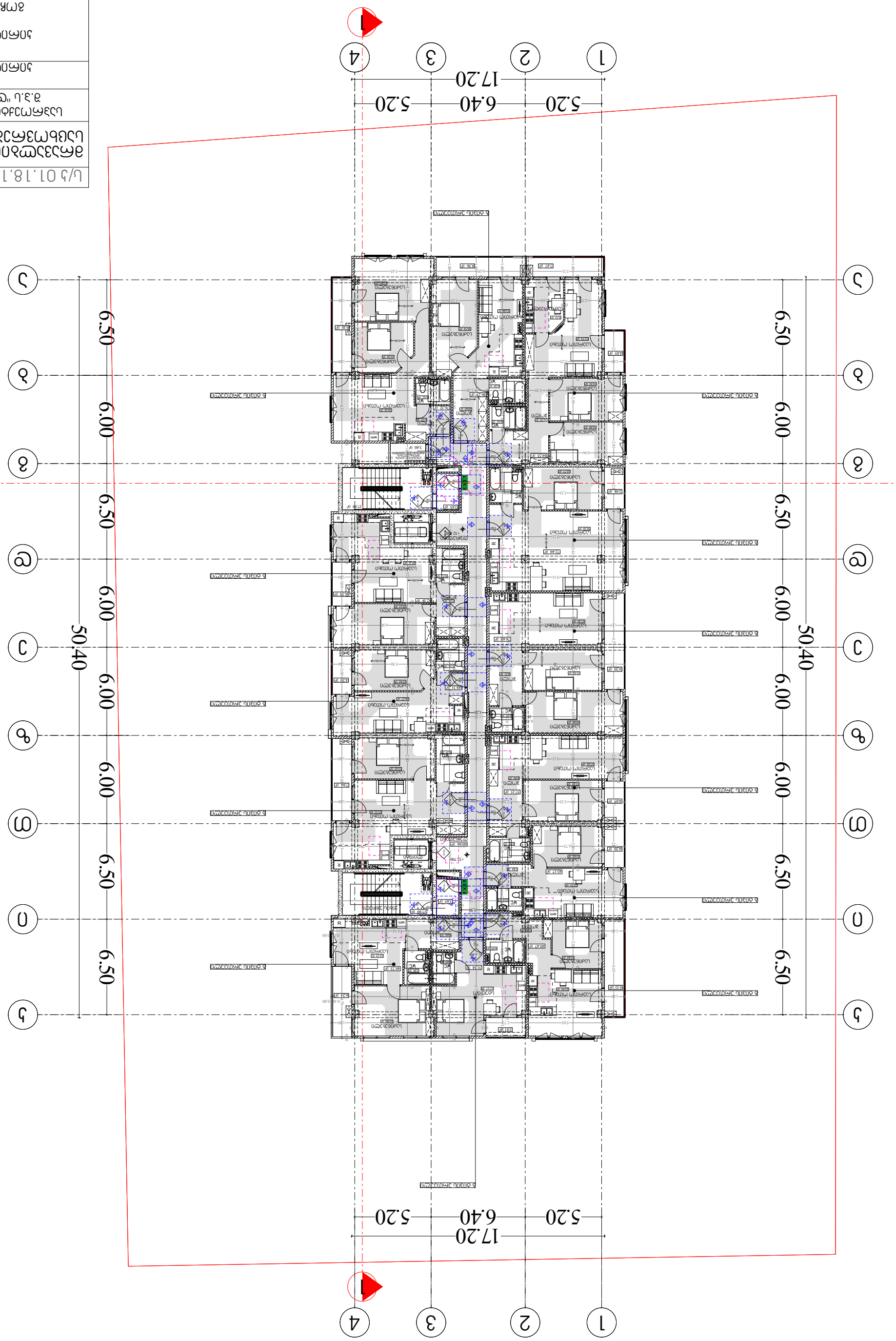

ბინათმშენებლობა ტიპიური ბინების ნაწილის ინდივიდუალური პროექტის შედგენა

ფასადების ნაწილი 2

EXIT ევაკუაციის გასასვლელის აღნიშვნა

ბინათმშენებლობა ტიპიური ბინების ნაწილის ინდივიდუალური პროექტის შედგენა

ფასადების ნაწილი 2

ქ.ბათუმი ნაკვ."ფონტი"

ობიექტის დასახელება და მისამართი:

ბინათმშენებლობა ტიპიური ბინების ნაწილის ინდივიდუალური პროექტის შედგენა

ნახაზის დასახელება:

ფასადების ნაწილი 2

მასშტაბი 1:250

ფურცელი № 58

ს.ს - 110 - 38

ს/ნ 01.18.13.037.232	
ბინათმშენებლობითი კომპლექსის მშენებლობა ქ.ბათუმში, "ფერიული ნაპირი"	
ლ.ფ.პ. : ფილიალი ფორმირების ტიპობრივი პროექტი	
პროექტირების ეტაპი:	
პროექტირების ეტაპის დეტალიზაციის დონე	
ტიპობრივი ბინათმშენებლობის პროექტი	
ტიპობრივი ბინათმშენებლობის პროექტის ფარგლებში	

ფილიალის ტიპობრივი ბინათმშენებლობის პროექტი	
ტიპობრივი ბინათმშენებლობის პროექტის ფარგლებში	

ბ/ნ 01.18.13.037.232

ვარშავის ოლქის ადმინისტრაციული ცენტრის ტერიტორიის ათვისების პროექტი

დანართი ადმინისტრაციული შენობების განთავსების ზონა "ბ"

შემსრულებელი :

ტექნიკური ხელმძღვანელი :

მთავარი არქიტექტორი

ტექნიკური ხელმძღვანელი :

არქიტექტორი

მასშტაბი 1:100	
ფურცლების რაოდენობა	№60
	33 -105

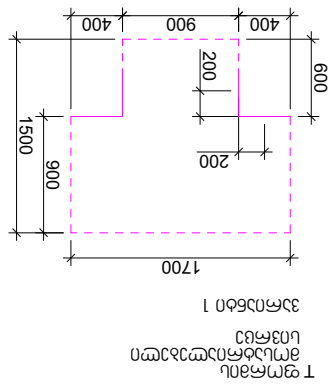

ტუალეტის ოთახის განთავსების სქემა

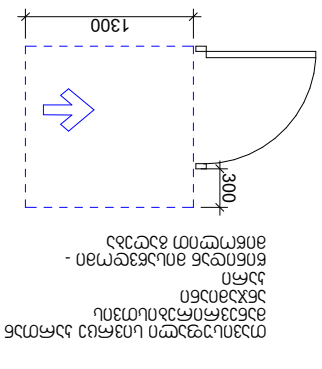

ტუალეტის ოთახის განთავსების სქემა - ინვალიდთა ეტლისათვის

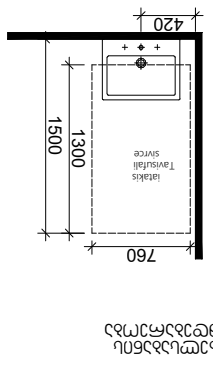

ტუალეტის ოთახის განთავსების სქემა

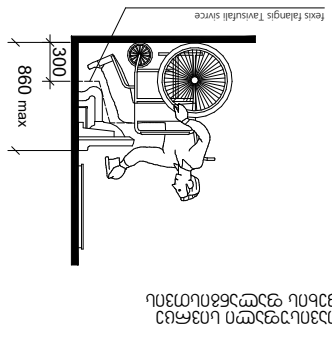

ტუალეტის ოთახში ფეხსაცმლის ჩასაცმელად საჭირო სივრცე

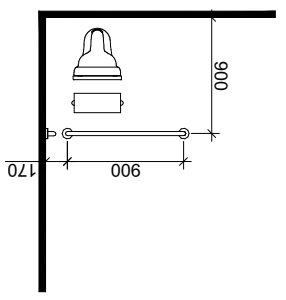

ტუალეტის ოთახის განთავსების სქემა

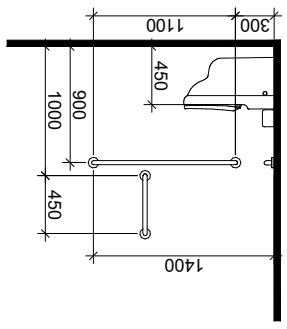

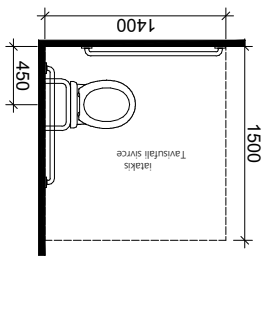

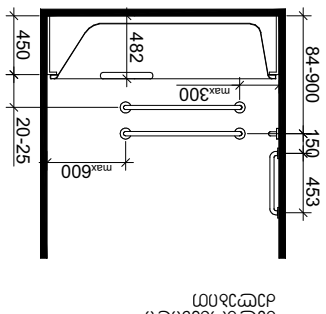

ტუალეტის ოთახის განთავსების სქემა

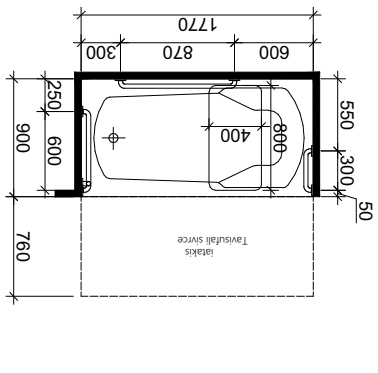

ტუალეტის ოთახის განთავსების სქემა

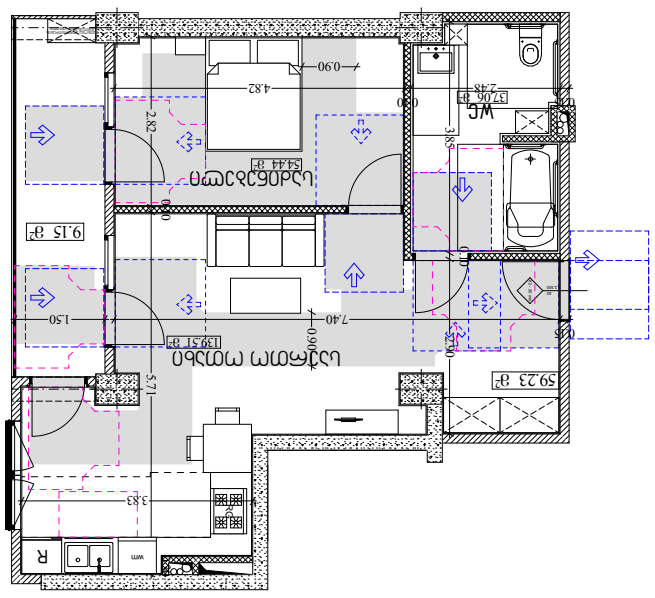

ბინების განთავსების სქემა (№23)

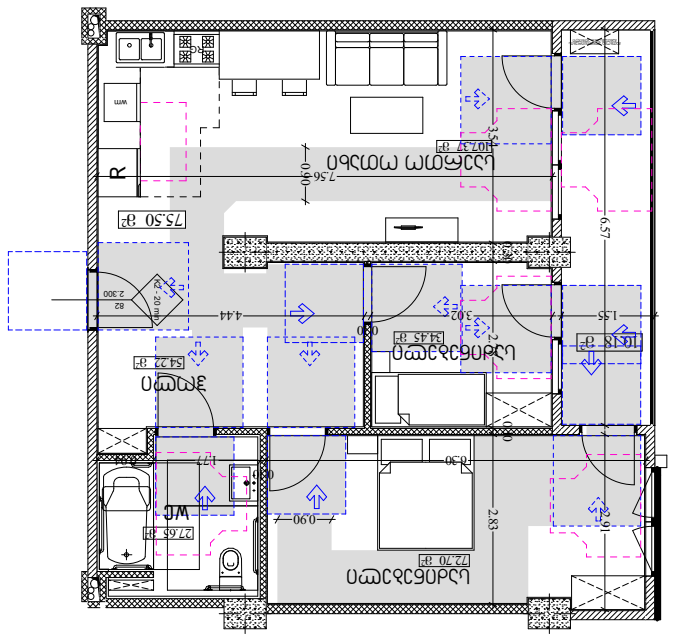

ბინების განთავსების სქემა (№67; 106)

	ע/נ 01.18.13.037.232	
	מספר תיק מידע לבניה שם שלב: מבוקש היתר בניה	
	כתובת הנכס: "שד' ז'בוטינסקי 3, נ.צ. 8"	
	שם מבקש: מ.א. בנימין	60328
	כתובת הנכס:	
	:מספר תיק בניין	
	כתובת הנכס: 1:50 מקור מידע	
	מס' תוכנית: 61מ	22 - 105

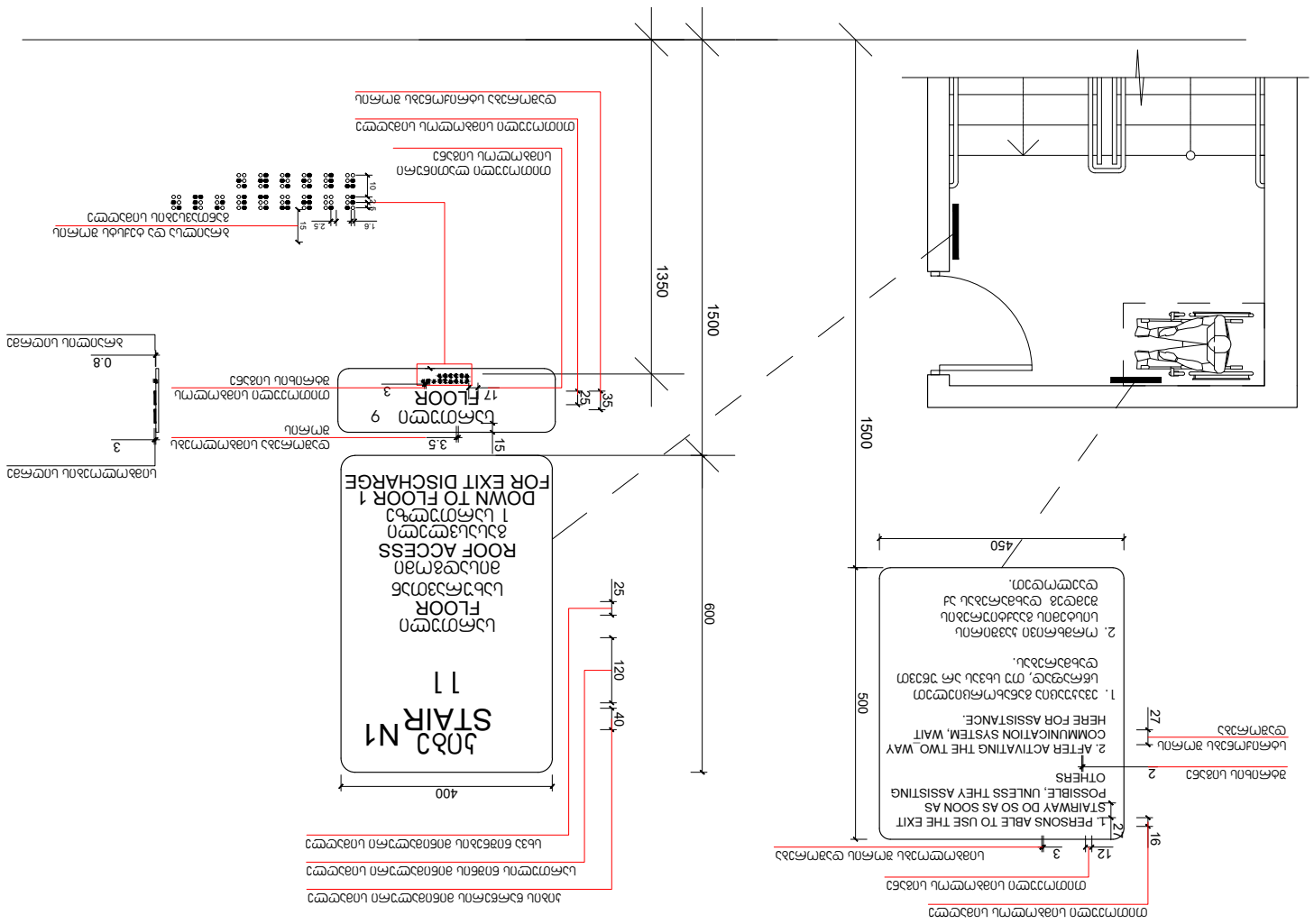

מפרט הנגישות המלא מופיע בגיליון נ"צ 001 בתיק זה.
/מבנה זה תוכנן בהתאם לתקנות הנגישות ולת"י 1918 חלק 1

מפרט הנגישות המלא מופיע בגיליון נ"צ 002 בתיק זה.
/מבנה זה תוכנן בהתאם לתקנות הנגישות ולת"י 1918 חלק 1

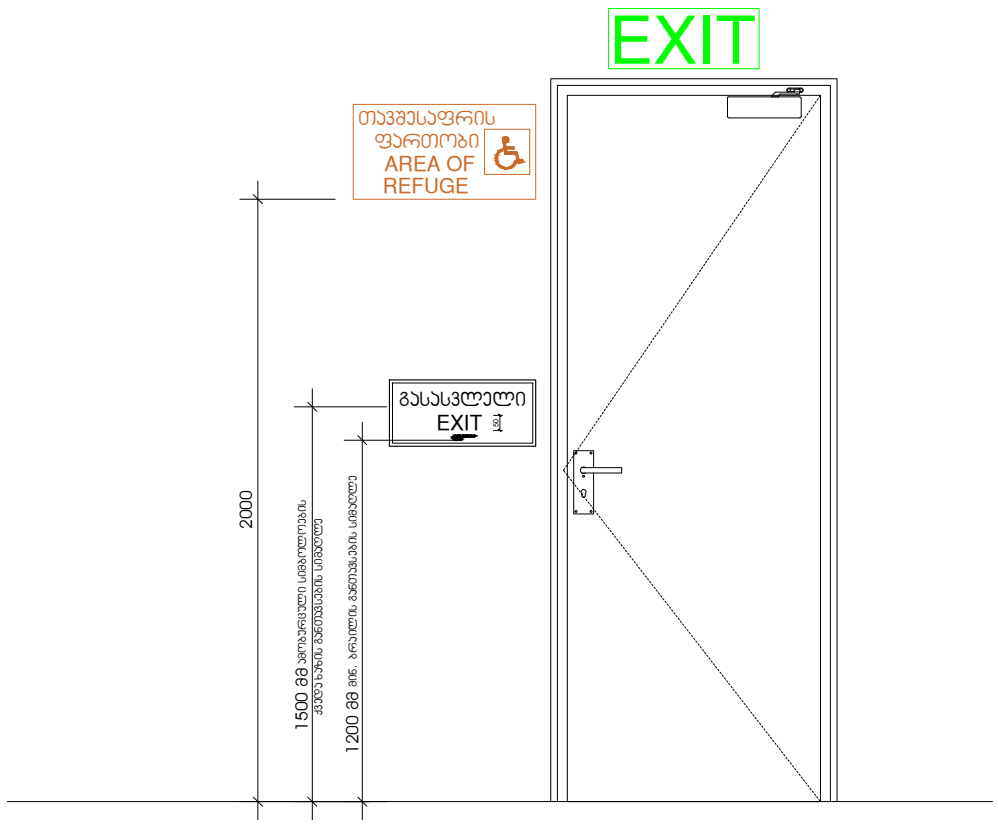

	ს/პ 01.18.13.037.232
	მრავალბინიანი საცხოვრებელი სახლი
	საპროექტო ორგანიზაცია შ.პ.ს "დიზაინ სტუდიო"
	დირექტორი : ჯირილე მორჩილაძე
	არქიტექტორი: ჯირილე მორჩილაძე ანა წიკლაური გიორგი შონია გოჩა ნადირაშვილი
	ნიშები
	მაშტაბი 1:50
	ფურცელი №62
	აე -105

	ש/נ 01.18.13.037.232 פתרון שלטי הכוונה לבניין כוונון ופיתוח מפרט שלטי הכוונה : מספר תכנית כפרסום ראשון : מספר תכנית כפרסום שני :תאריך אישור התכנית כפרסום ראשון בעיתון מועד הפקדת התכנית כפרסום שני בעיתון :תאריך אישור התכנית	
	60x30	
	1:50 גודל המקור	
	עיון במשרדי מס' 63	33 - 105

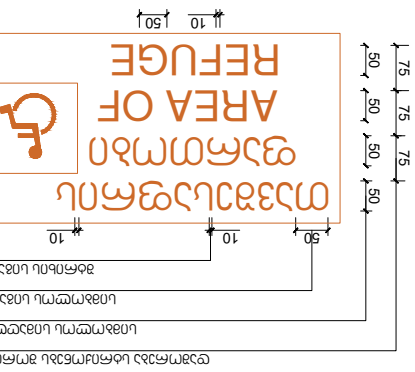

תכנית כוללנית מקומית לשלטי הכוונה

שלטי הכוונה לבניין

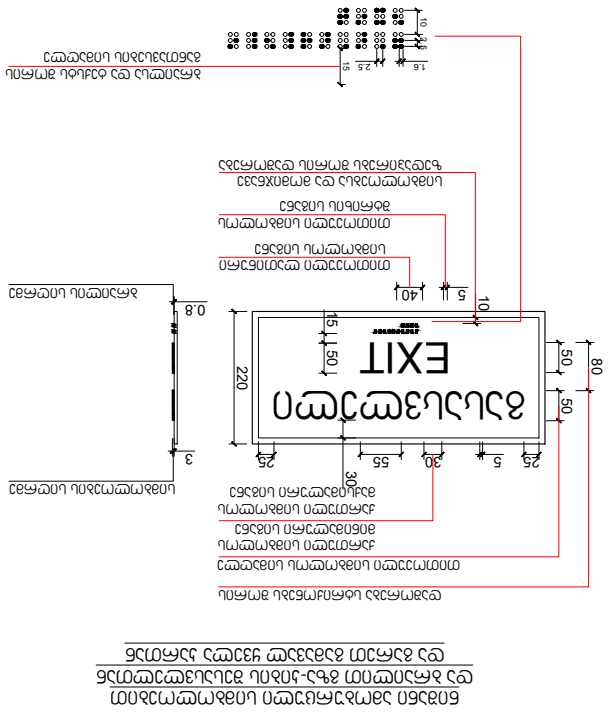

תכנית כוללנית מקומית לשלטי הכוונה
תכנית כוללנית מקומית לשלטי הכוונה ומפרט לביצוע
תכנית מס' 63 שלטי הכוונה לבניין

ש/נ 01.18.13.037.232	
מספר תיק הבניין ושם הרחוב	
כתובת הנכס: "שדרות ירושלים" 3.ו.ב	
מספר הקומות : שתי קומות	
מספר הקומות בנכס:	60323
:מספר יחידות הדיור	60323
מספר הקומות בנכס:	
מספר יחידות דיור בקומה	
מספר יחידות דיור בבניין סה"כ	
מס' 64	עמוד מתוך
33 - 105	

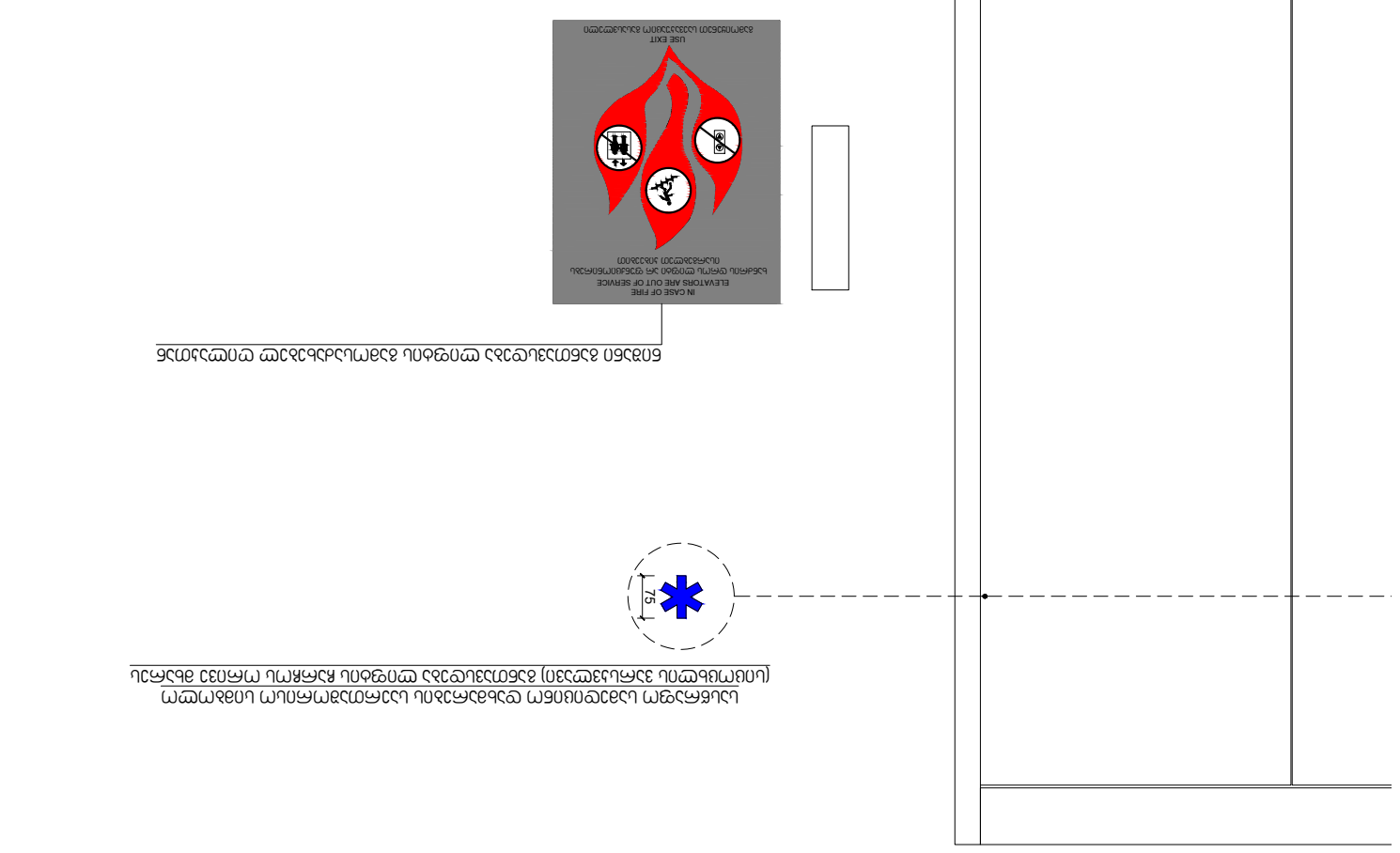

מדרגות נגישות עם מעקות משני צדדיים ומאחזי יד רציפים (ראה פרטים) בהתאם לדרישות מהנדס הרשות המקומית ובהתאם לתקנות הבניה

מפת מדידה עדכנית חתומה ע"י מודד מוסמך

מפת מדידה עדכנית חתומה ע"י מודד מוסמך

מפת מדידה עדכנית חתומה ע"י מודד מוסמך

	ש/נ 01.18.13.037.232	מספר תכנית מתכנן השלד מתכנן השלד: רוזנבלום אדריכלים בע"מ רח' הברזל 3, תל אביב טל': 03-6444555 מתכנן: אדר' יוסי רוזנבלום מתכנן: אדר' יוסי רוזנבלום מתכנן: אדר' יוסי רוזנבלום