საწყობი 1

ჭრილი 1 - 1 მ. 1 : 200

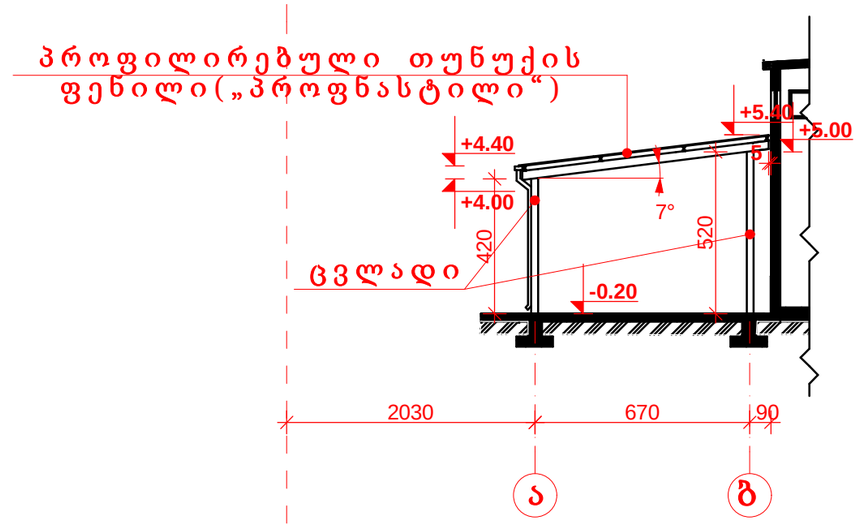

ჭრილი 2 - 2 მ. 1 : 200

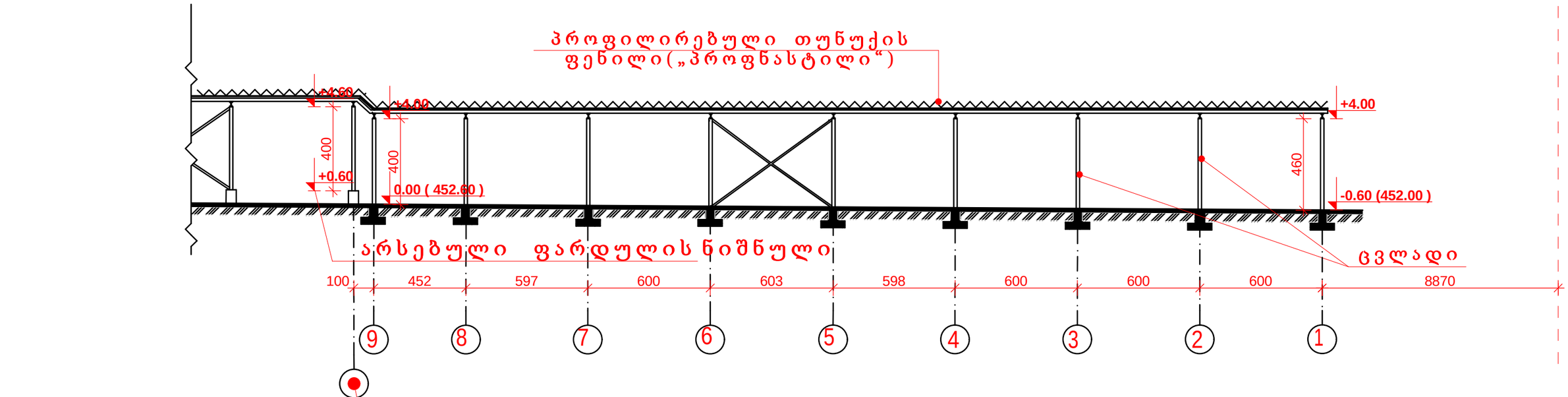

შენიშვნა: საწყობის ნიშნულები და ზომები დაზუსტდეს ადგილზე

				KG-05/20		
				შპს „კნაუფ გიპს თბილისი“-ს საწყობი1-ის პროექტი		
				საწყობი 1	სტადია	ფურც.	ფურცლები
					მ.პ.	ა - 3	6
დირექტორი	რ.ბიწაძე			ჭრილები: 1-1; 2-2 მ. 1 : 200	ქ.თბილისი შპს„პროექტსერვისი“ 2023წელი	
არქიტექტ.	ზ.დევდარიანი					
შეამოწმა	ნ.მუმლაძე					

PDF created with pdfFactory Pro trial version www.pdffactory.com