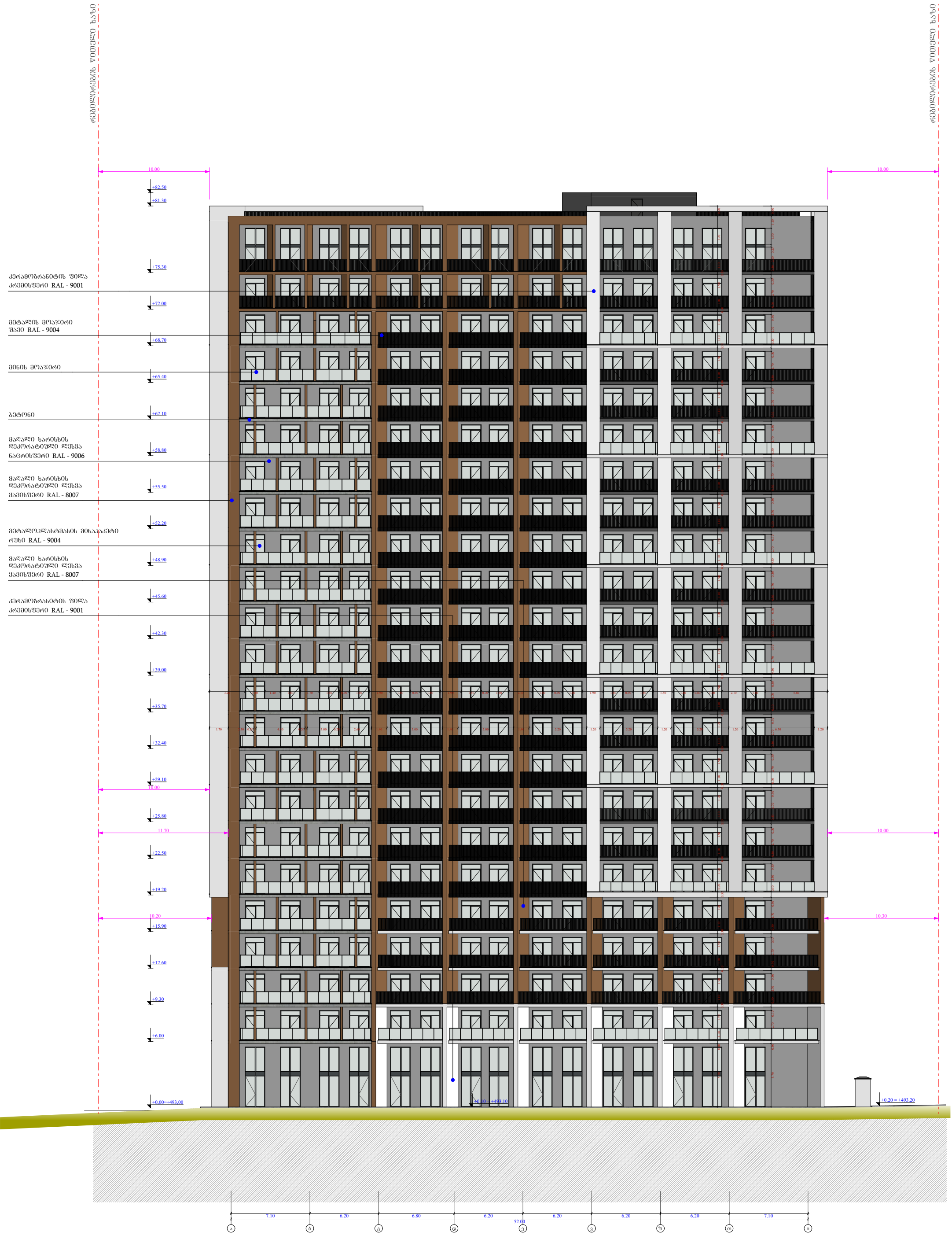

ფუნქციური დანიშნულება	ობიექტის მისამართი	შემსრულებელი ორგანიზაცია	დირექტორი			A - 3	
მრავალბინიანი საცხოვრებელი სახლი	ს.კ. 01 10.06.022.009 ქ.თბილისი, პეტრე იბერის ქუჩის შესახვევი N13	შპს სტუდიო ალფა სახლი	მ.პაპუკაშვილი		ფასადი ა - ი ღერძებში	მასშტაბი	
		ს.კ. 404664573	არქიტექტორი			თარიღი	16/11/2023
			მ.პაპუკაშვილი			ფურცელი	ა-95



ფუნქციური დანიშნულება	ობიექტის მისამართი	შემსრულებელი ორგანიზაცია	დირექტორი			A - 3	
მრავალბინიანი საცხოვრებელი სახლი	ს.კ. 01 10.06.022.009 ქ.თბილისი, პეტრე იბერის ქუჩის შესახვევი N13	შპს სტუდიო ალფა სახლი	მ.პაპუკაშვილი		ფასადი ი -ა ღერძებში	მასშტაბი	1:300
		ს.კ. 404664573	არქიტექტორი			თარიღი	16/11/2023
			მ.პაპუკაშვილი			ფურცელი	ა-96

საპალატო საზღვარი

წებელიერების წითელი ხაზი

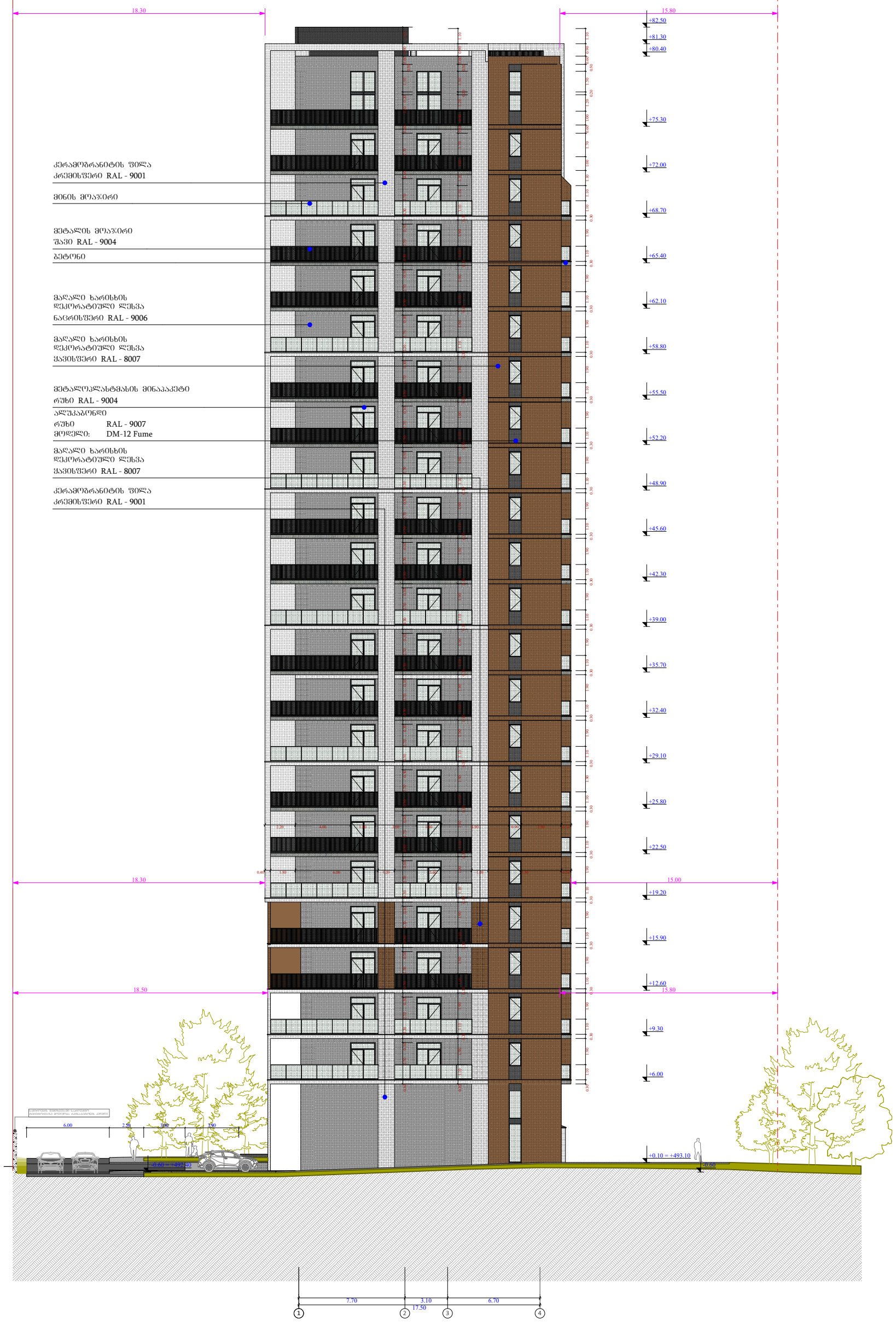

ფუნქციური დანიშნულება	ობიექტის მისამართი	შემსრულებელი ორგანიზაცია	დირექტორი			A - 3
მრავალბინიანი საცხოვრებელი სახლი	ს.კ. 01 10.06.022.009 ქ.თბილისი, პეტრე იბერის ქუჩის შესახვევი N13	**შპს სტუდიო ალფა სახლი**	მ.პაპუკაშვილი		ფასადი 1- 4 ღერძებში	მასშტაბი 1:300
		ს.კ. 404664573	არქიტექტორი მ.პაპუკაშვილი			თარიღი 16/11/2023
						ფურცელი ა-97

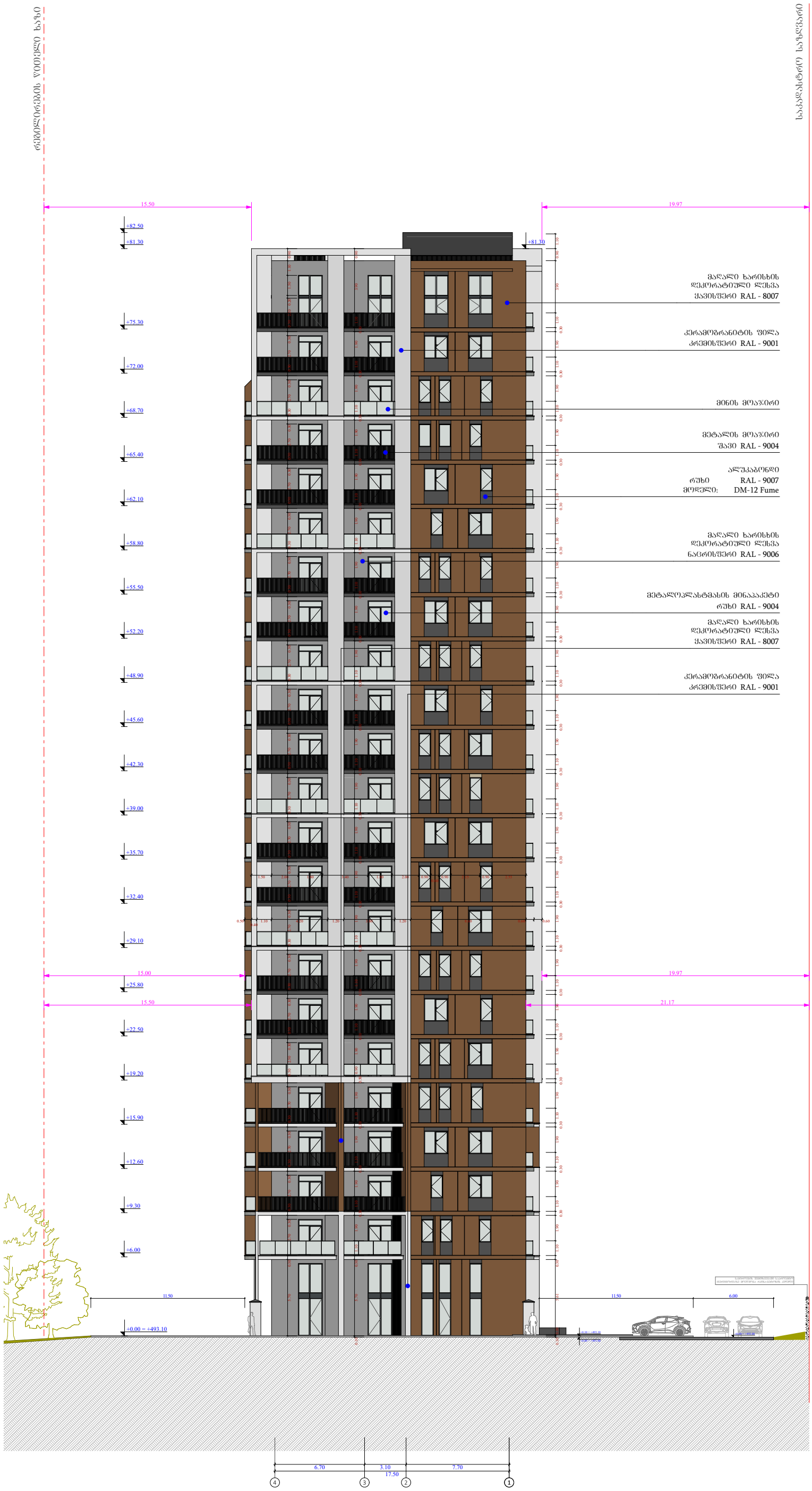

ფუნქციური დანიშნულება	ობიექტის მისამართი	შემსრულებელი ორგანიზაცია	დირექტორი			A - 3
მრავალბინიანი საცხოვრებელი სახლი	ს.კ. 01 10.06.022.009 ქ.თბილისი, პეტრე იბერის ქუჩის შესახვევი N13	შპს სტუდიო ალფა სახლი ს.კ. 404664573	მ.პაპუკაშვილი		ფასადაი 4 - 1 ღერძებში	მასშტაბი 1:300
			არქიტექტორი			თარიღი 16/11/2023
			მ.პაპუკაშვილი			ფურცელი ა-98

შახტის ჭრილი

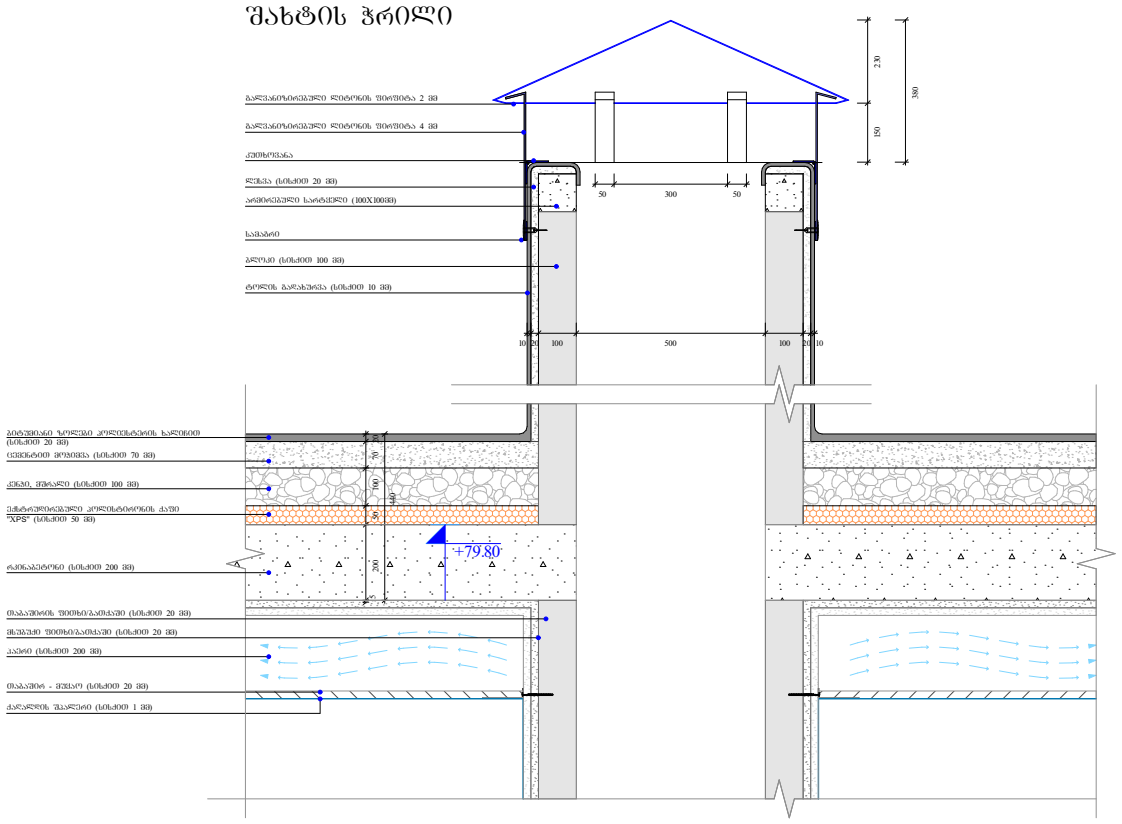

გადახურვის და პარაპეტის მოწყობა

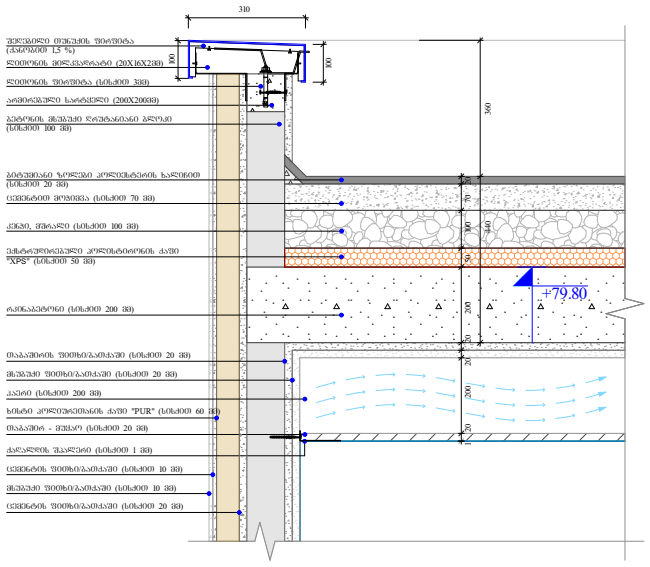

წყლის შემკრები მილი

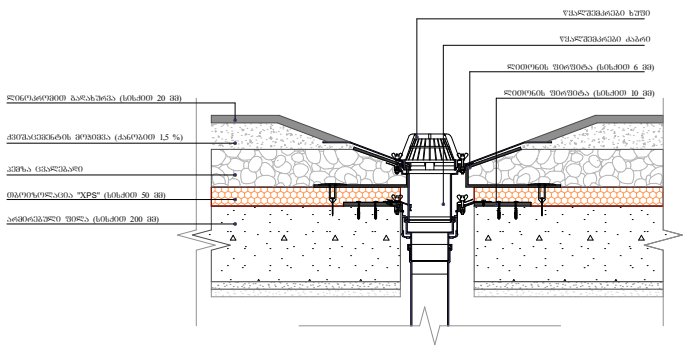

გადახურვის და პარაპეტის მოწყობა

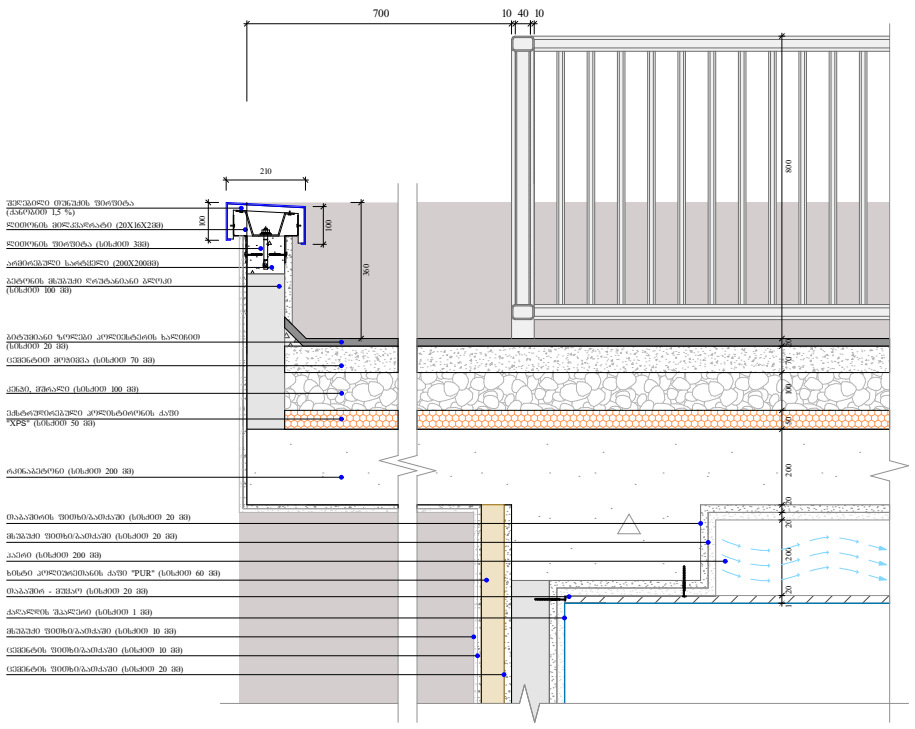

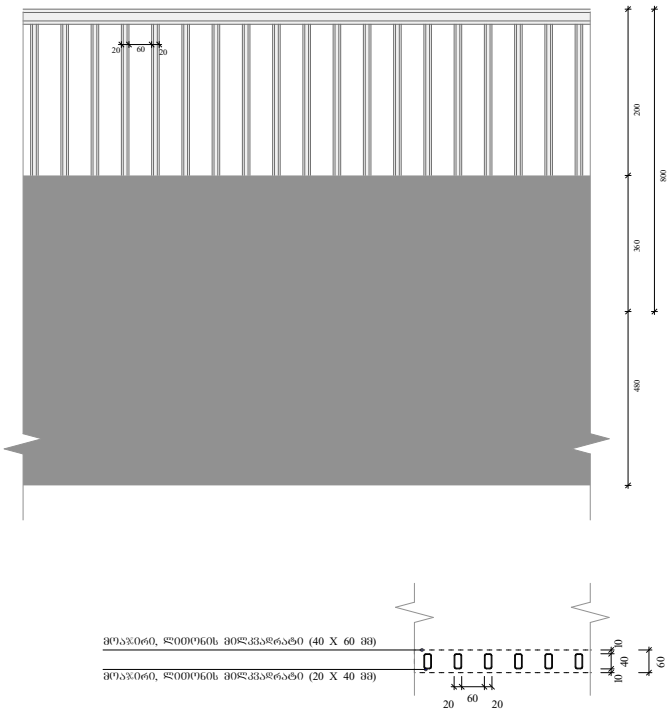

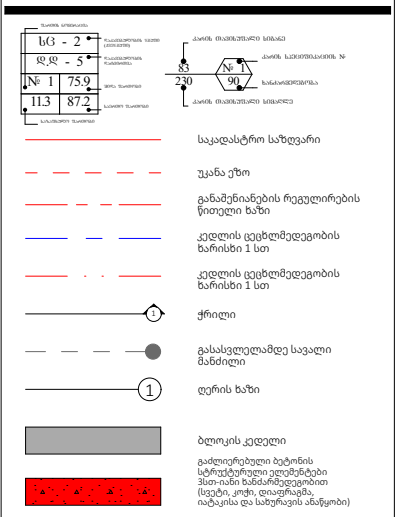

A - 3	
მასშტაბი	1:20
თარიღი	24/11/2023
ფურცელი	ა-99

ობიექტის მისამართი

ს.კ. 01 10.06.022.009

ქ.თბილისი,
პეტრე იბერის ქუჩის
შესახვევი N13

ფუნქციური დანიშნულება

მრავალბინიანი საცხოვრებელი სახლი



შემსრულებელი ორგანიზაცია

შპს სტუდიო ალფა სახლი

ს.კ. 404664573

დირექტორი
მ.პაპუკაშვილი

არქიტექტორი
მ.პაპუკაშვილი

საფასადე სიბრტყისა და სართულშუა გადახურვის კვეთი 1

მიწისპირა სართულის საფასადე სიბრტყის კვეთი.
შაქტურული ლესვა და ხანმელები სალებავით ღებვა

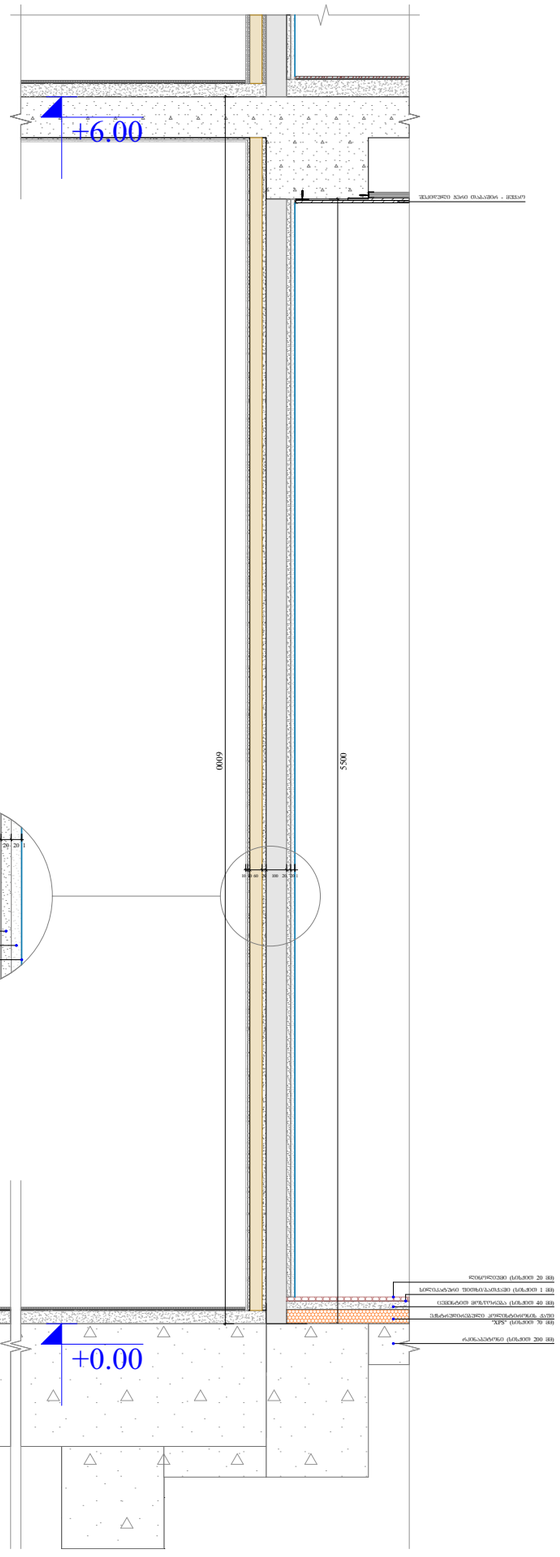

საფასადე სიბრტყის კვეთი.
შაქტურული ლესვა და ხანმელები სალებავით ღებვა

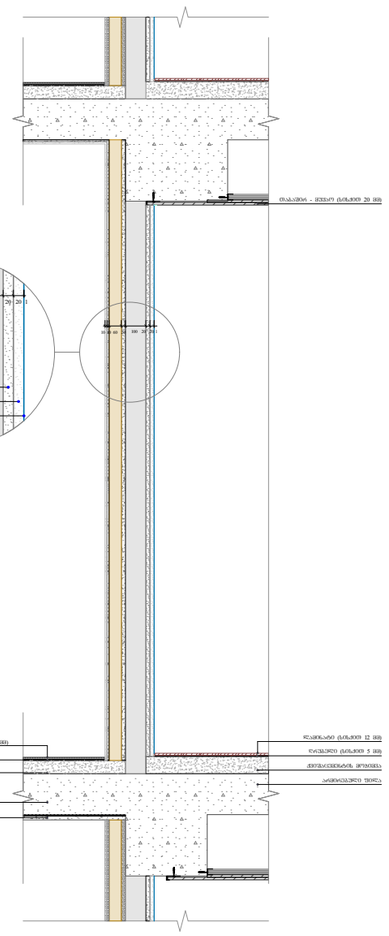

საფასადე სიბრტყის კვეთი. ალუმინის
კომპოზიტური პანელით მოპირკეთება

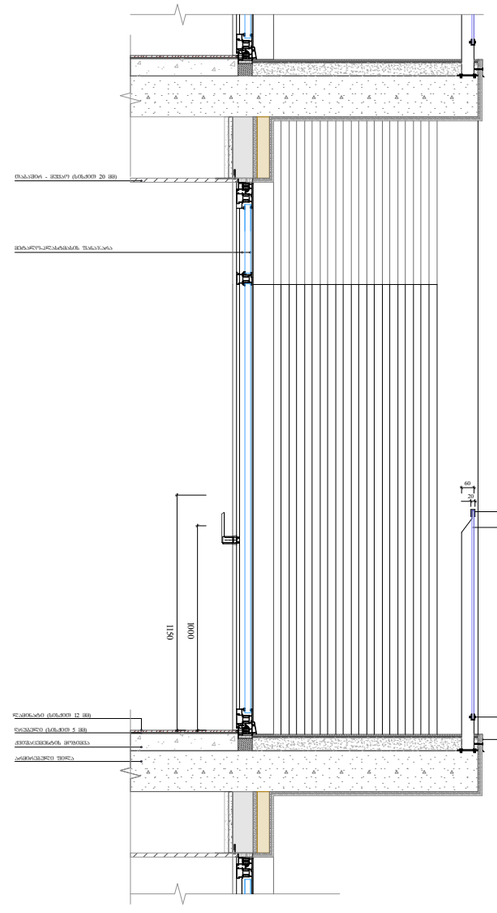

ფუნქციური დანიშნულება	ობიექტის მისამართი	შემსრულებელი ორგანიზაცია	დირექტორი		საფასადე სიბრტყისა და სართულშუა გადახურვის კვეთი 2
მრავალბინიანი საცხოვრებელი სახლი	ს.კ. 01 10.06.022.009 ქ.თბილისი, პეტრე იბერის ქუჩის შესახვევი N13	შპს სტუდიო ალფა სახლი ს.კ. 404664573	მ.პაპუკაშვილი		
			არქიტექტორი		
			მ.პაპუკაშვილი		

A - 3	
მასშტაბი	1:30
თარიღი	24/11/2023
ფურცელი	ა-100

საფასადე სიბრტყის კვეთი. ალუმინის კომპოზიტური პანელით მოპირკეთება

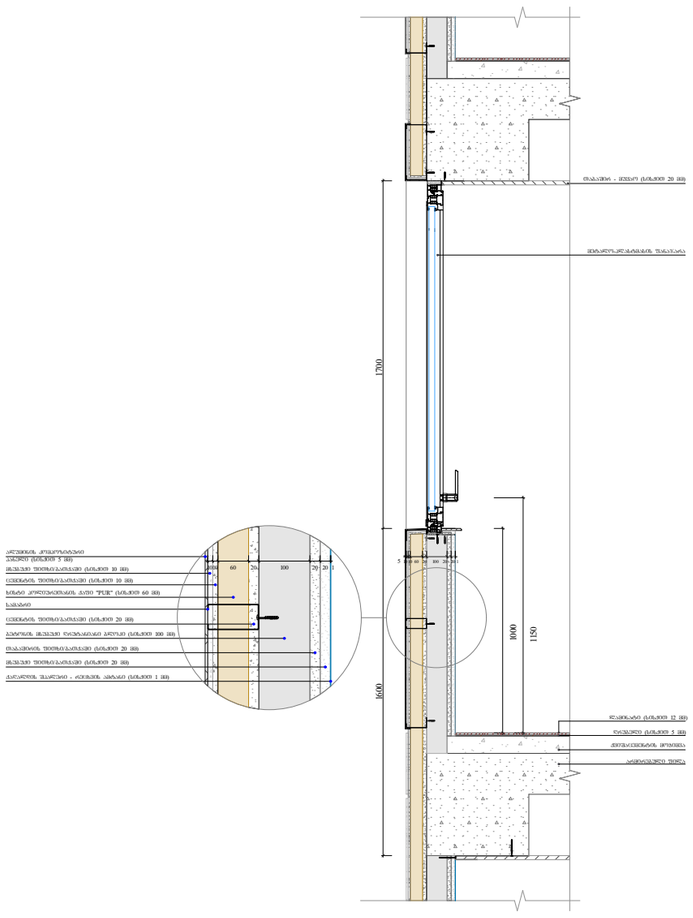

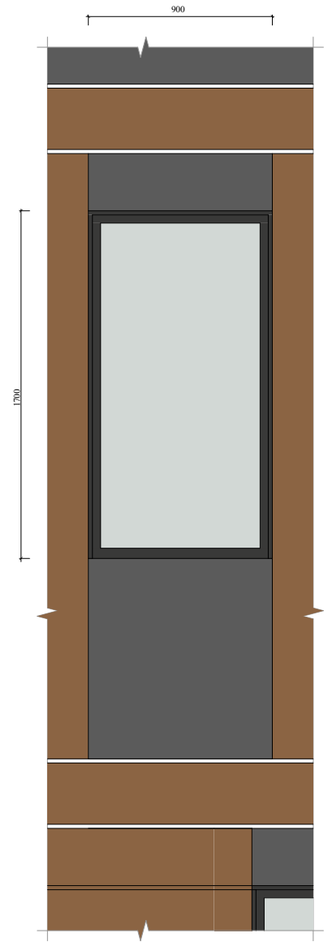

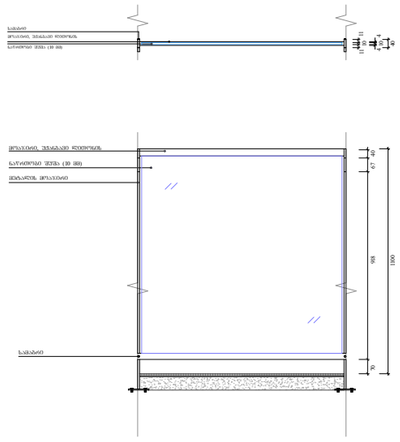

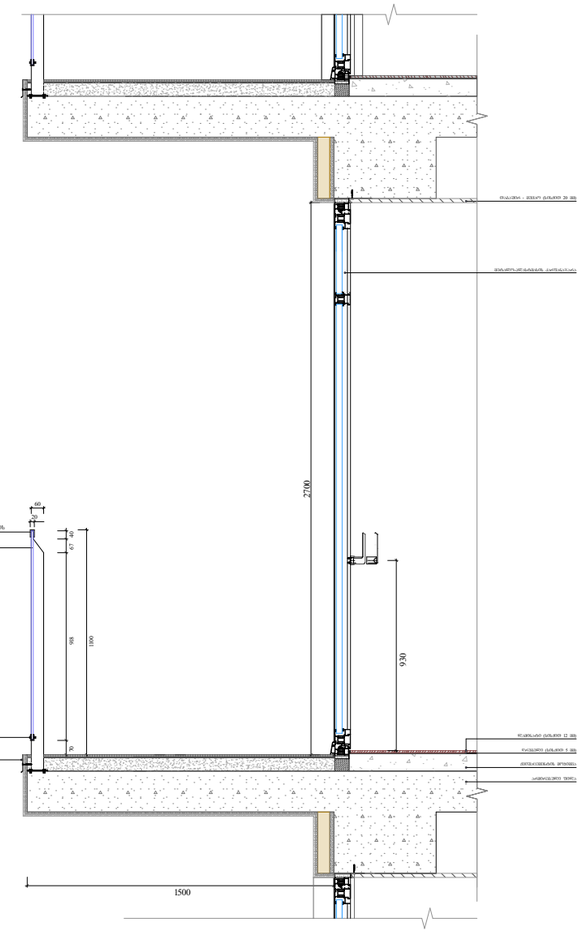

ფუნქციური დანიშნულება	ობიექტის მისამართი	შემსრულებელი ორგანიზაცია	დირექტორი		საფასადე სიბრტყისა და სართულშუა გადახურვის კვეთი 3
მრავალბინიანი საცხოვრებელი სახლი	ს.კ. 01 10.06.022.009 ქ.თბილისი, პეტრე იბერის ქუჩის შესახვევი N13	შპს სტუდიო ალფა სახლი ს.კ. 404664573	მ.პაპუკაშვილი არქიტექტორი მ.პაპუკაშვილი		A - 3 მასშტაბი 1:30 თარიღი 24/11/2023 ფურცელი ა-101

ფასადზე ხის დეკორატიული დეტალის მოწყობა

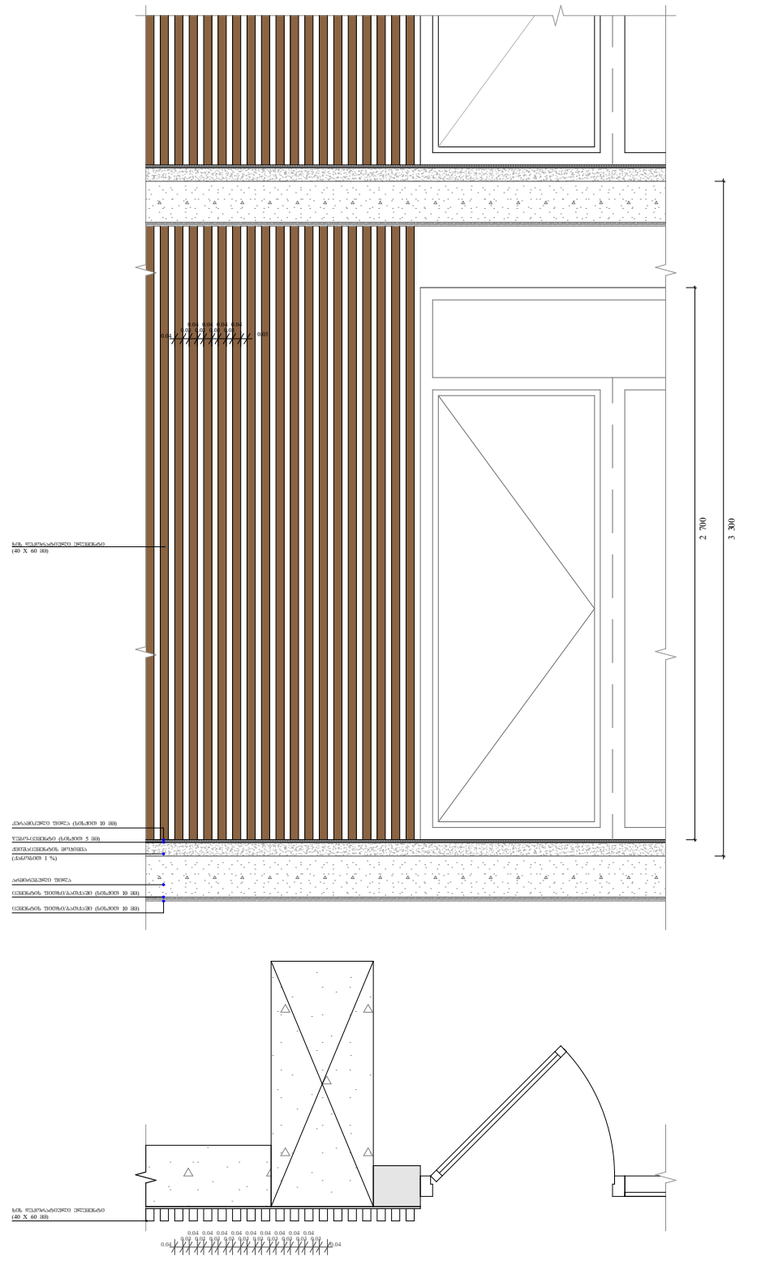

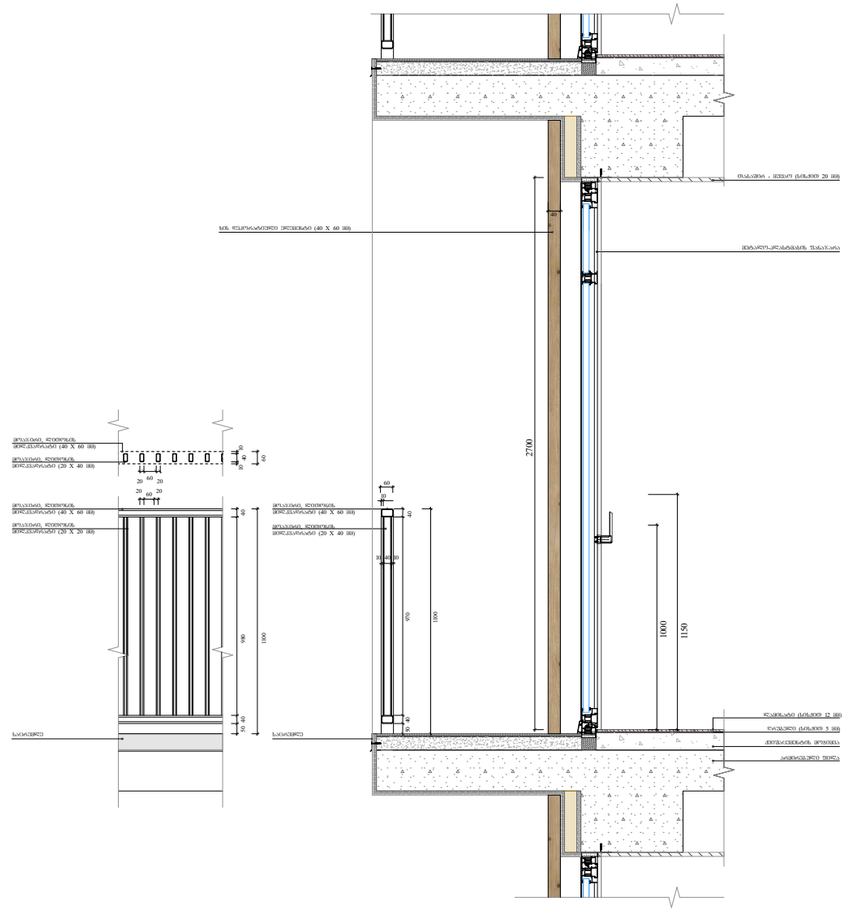

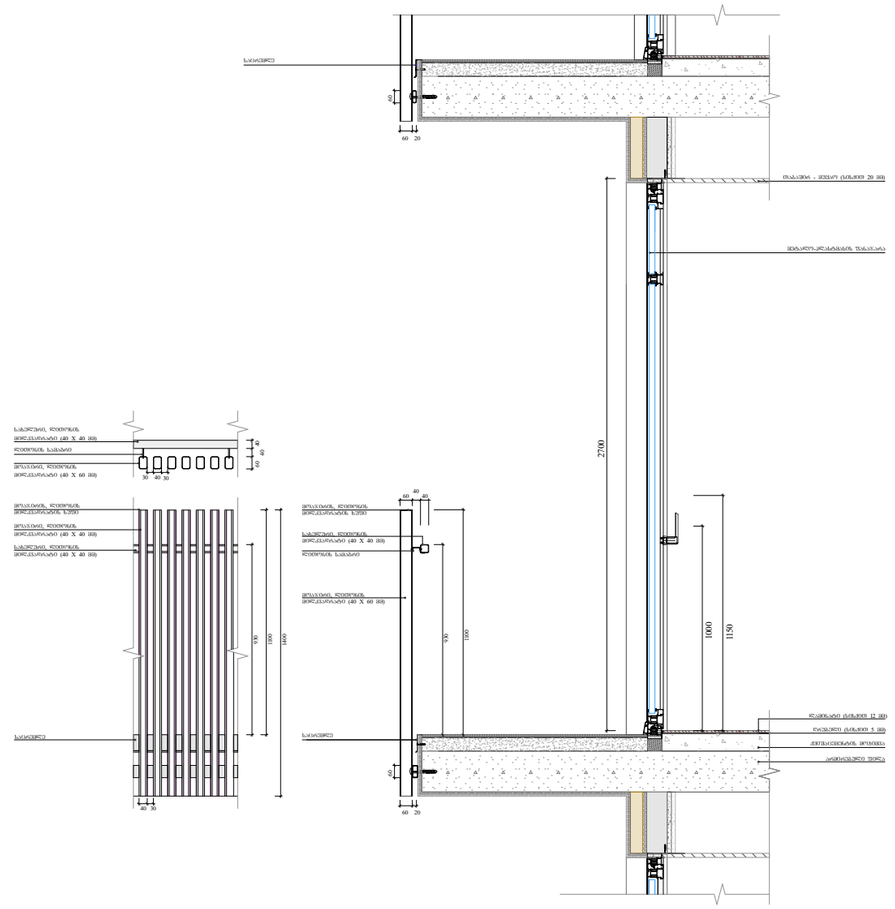

ფუნქციური დანიშნულება	ობიექტის მისამართი	შემსრულებელი ორგანიზაცია	დირექტორი		A - 3
მრავალბინიანი საცხოვრებელი სახლი	ს.კ. 01 10.06.022.009 ქ.თბილისი, პეტრე იბერის ქუჩის შესახვევი N13	შპს სტუდიო ალფა სახლი ს.კ. 404664573	მ.პაპუკაშვილი არქიტექტორი მ.პაპუკაშვილი	საფასადე სიბრტყისა და სართულშუა გადახურვის კვეთი 4	მასშტაბი 1:30 თარიღი 24/11/2023 ფურცელი ა-102

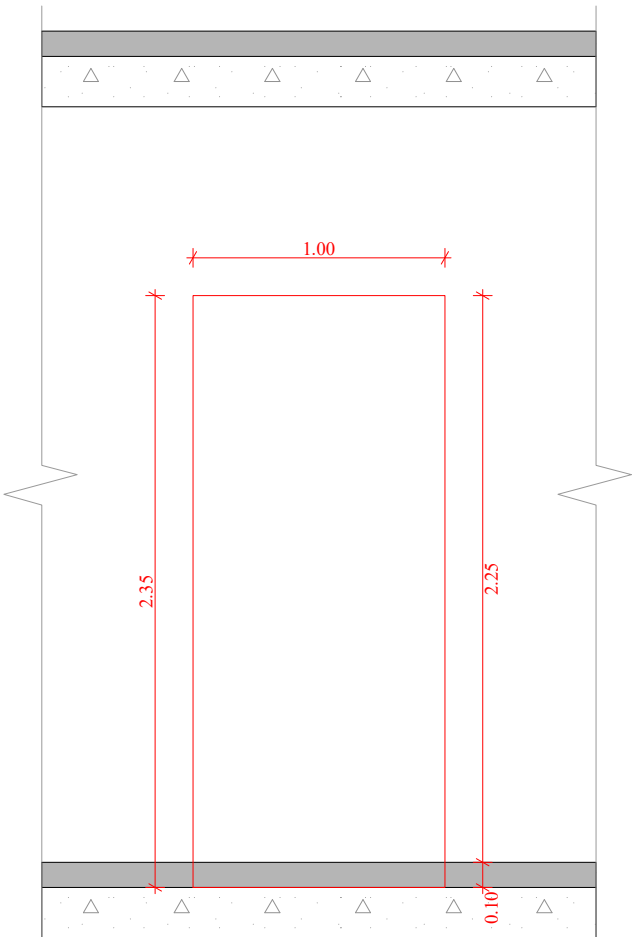

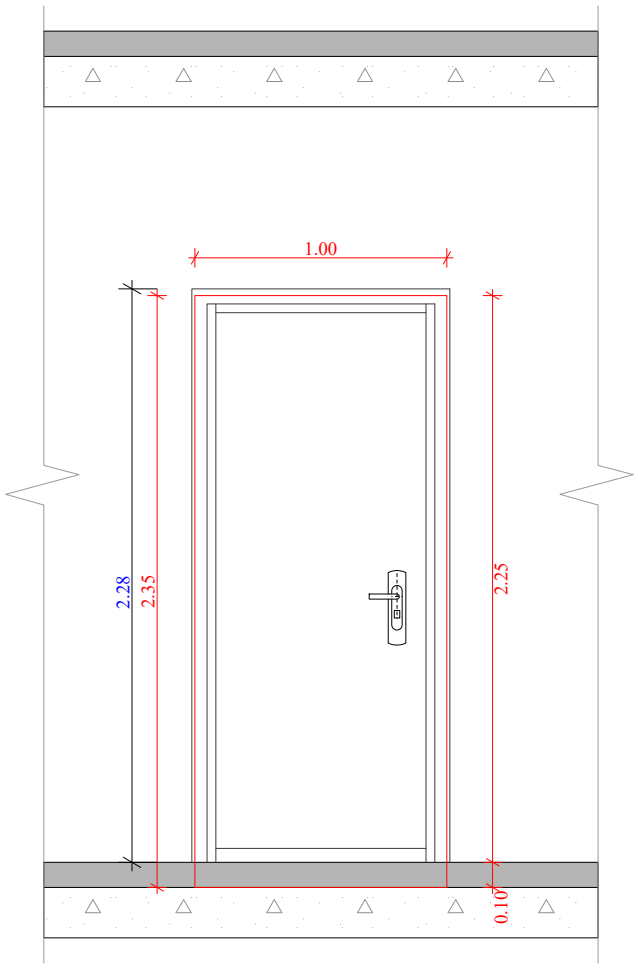

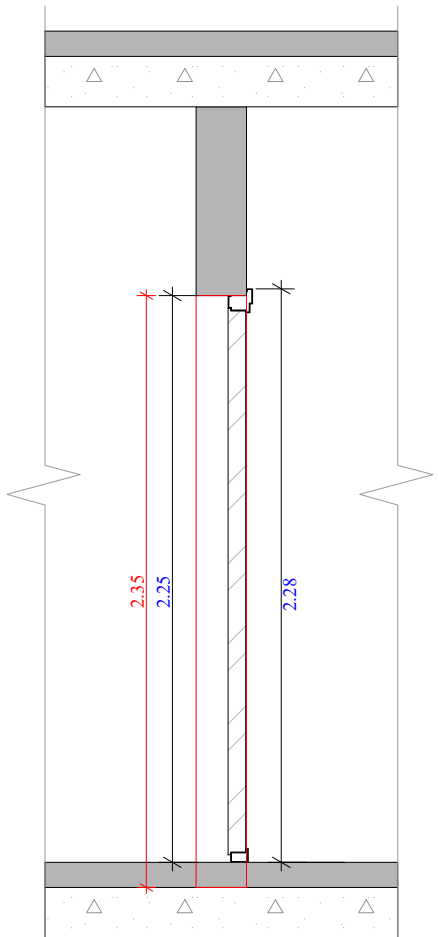

ბინებში შესასვლელი კარი

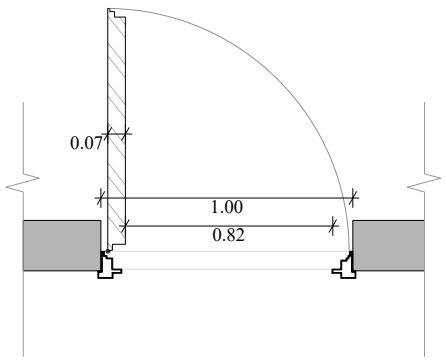

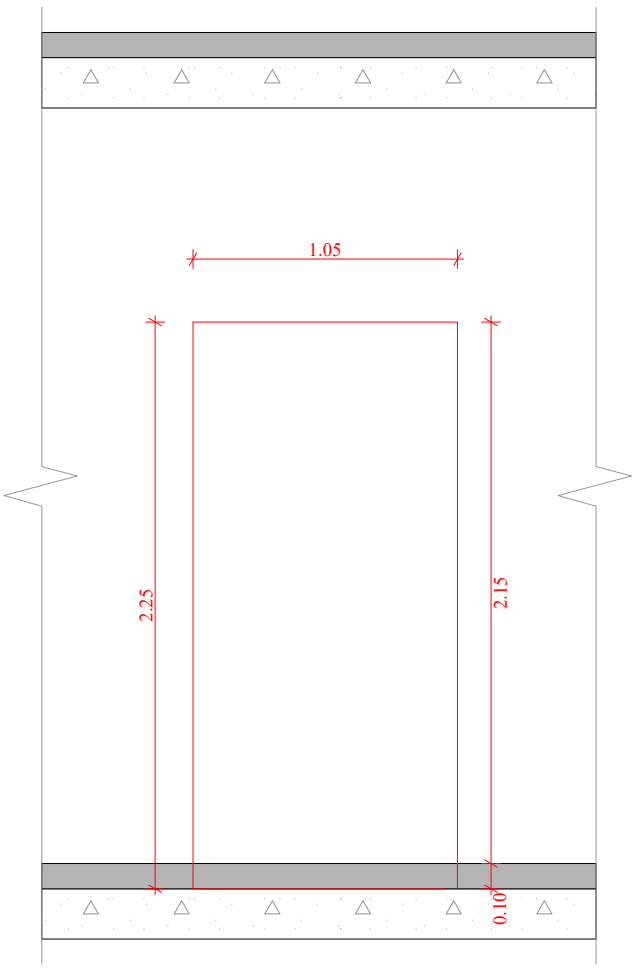

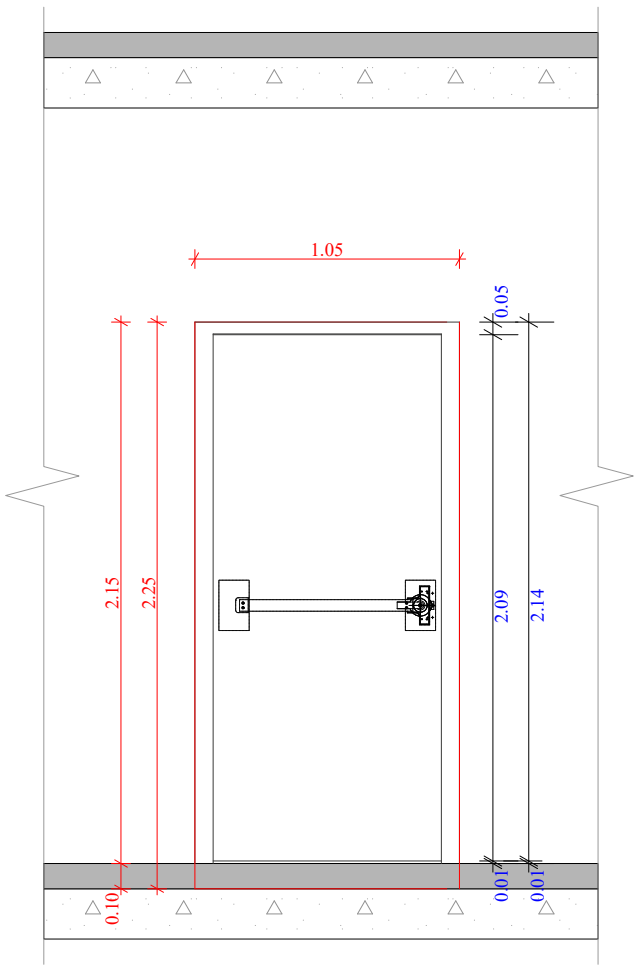

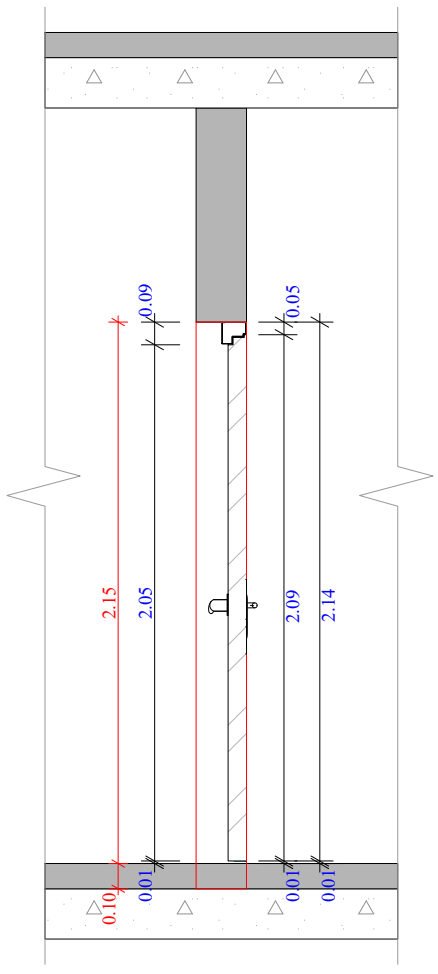

კიბის უჯრედში შესასვლელი კარი

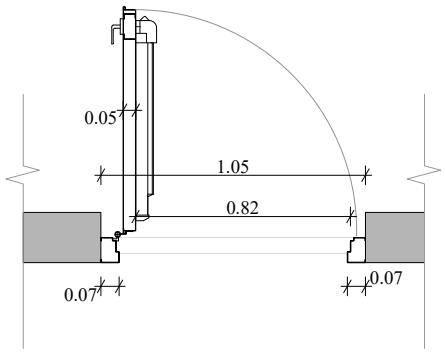

ფუნქციური დანიშნულება	ობიექტის მისამართი	შემსრულებელი ორგანიზაცია	დირექტორი		ბინებსა და კიბის უჯრედებში შესასვლელი კარების დეტალური ნახაზი	A - 3
მრავალბინიანი საცხოვრებელი სახლი	ს.კ. 01 10.06.022.009 ქ.თბილისი, პეტრე იბერის ქუჩის შესახვევი N13	**შპს სტუდიო ალფა სახლი** ს.კ. 404664573	მ.პაპუკაშვილი			მასშტაბი 1:30
			არქიტექტორი			თარიღი 07/11/2023
			მ.პაპუკაშვილი			ფურცელი ა-103

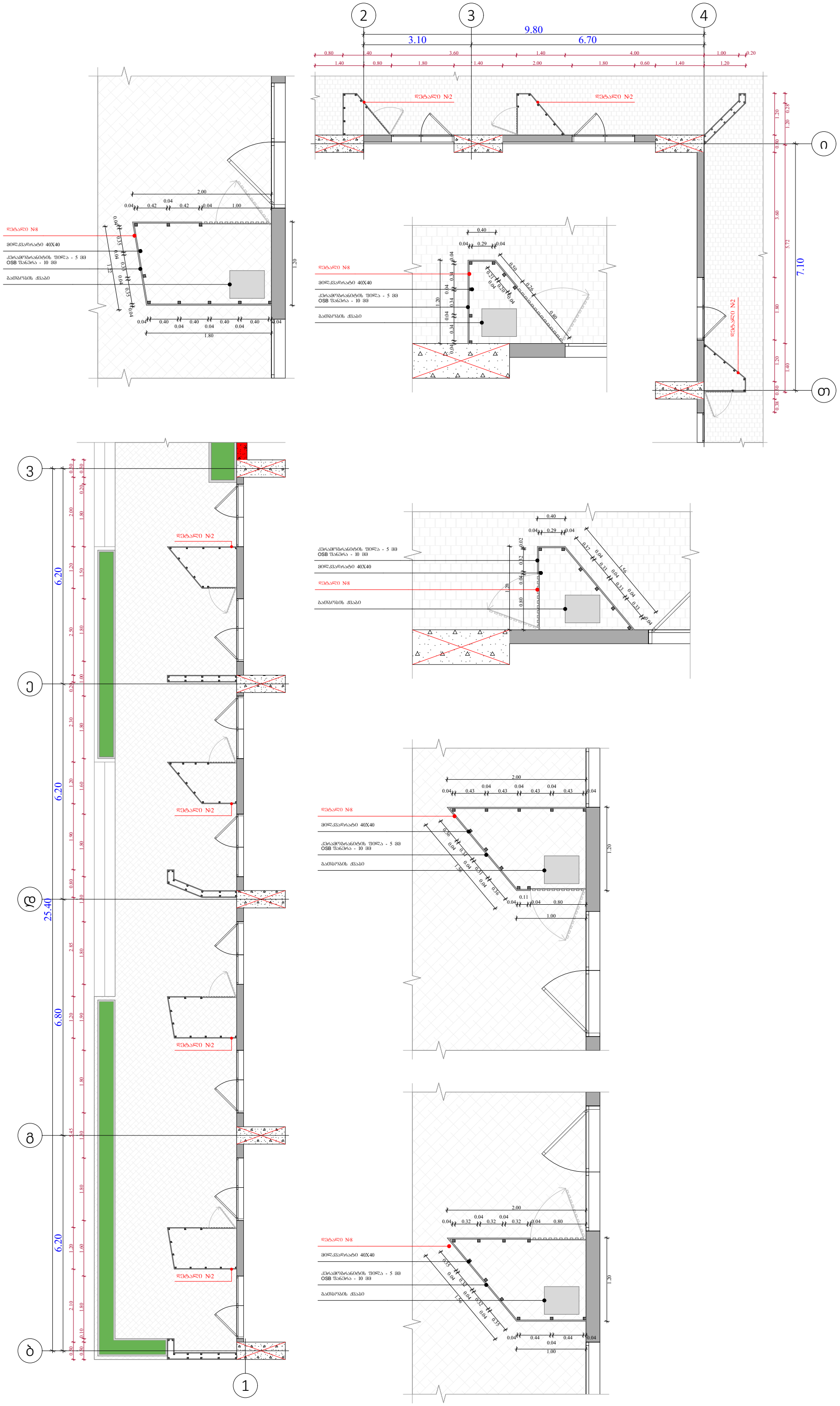

ობიექტის მისამართი

ს.კ. 01 10.06.022.009

ქ.თბილისი,
პეტრე იბერის ქუჩის
შესახვევი N13

ფუნქციური დანიშნულება

მრავალბინიანი საცხოვრებელი სახლი



შემსრულებელი ორგანიზაცია

შპს სტუდიო ალფა სახლი

ს.კ. 404664573

დირექტორი
მ.პაპუკაშვილი

არქიტექტორი
მ.პაპუკაშვილი

გათბობა-გაგრილების აგრეგატის განთავსების ადგილის დეტალური ნახაზი +0.00 ნიშნულზე

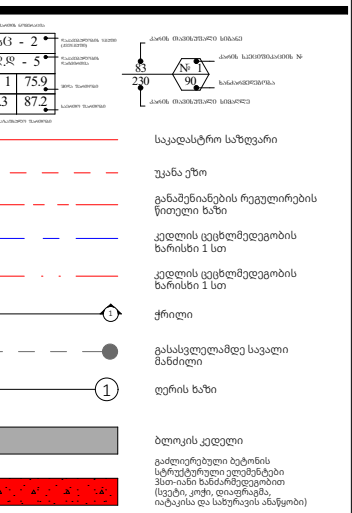

A - 3	
მასშტაბი	1:100, 1:50
თარიღი	16/11/2023
ფურცელი	ა-104

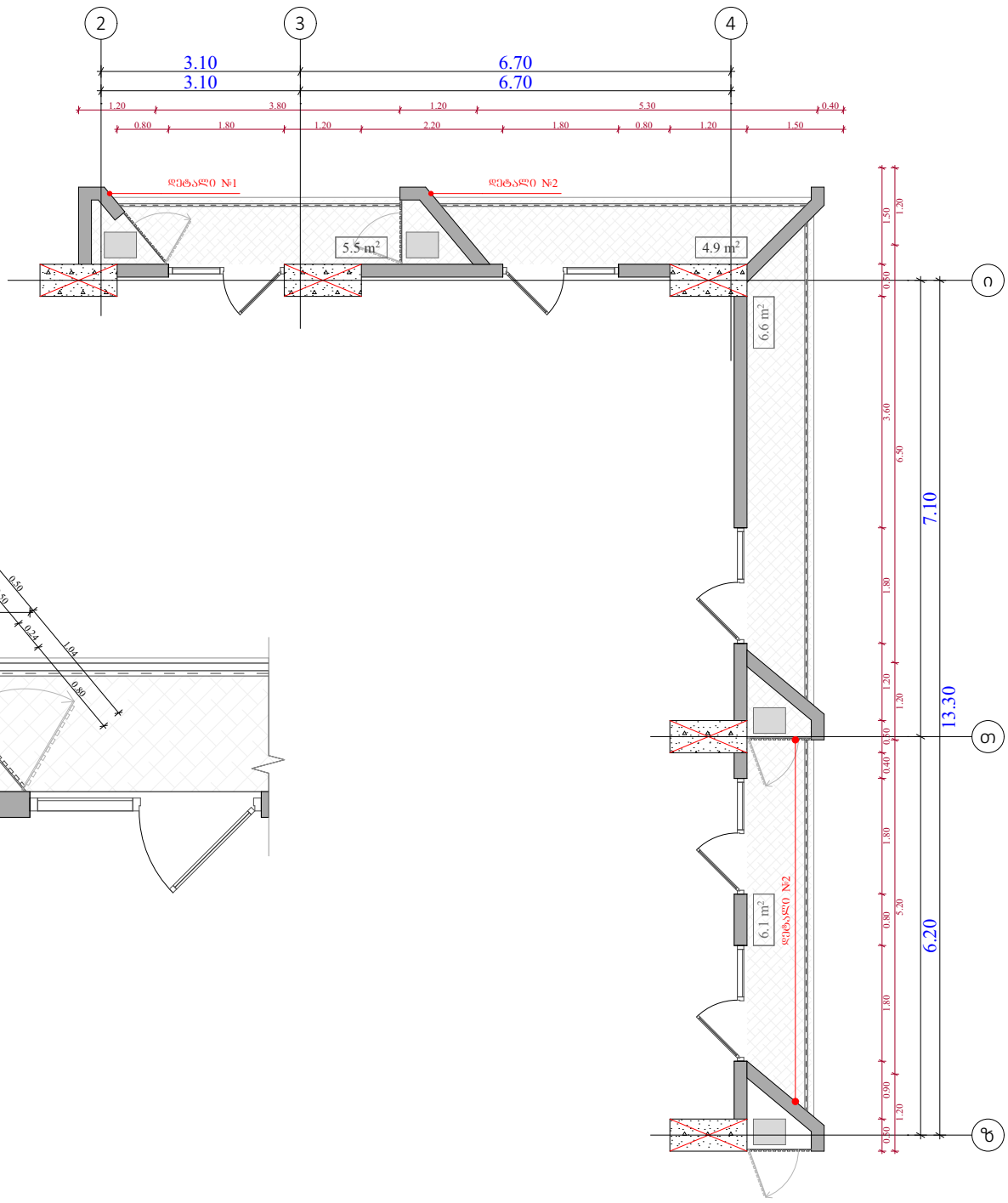

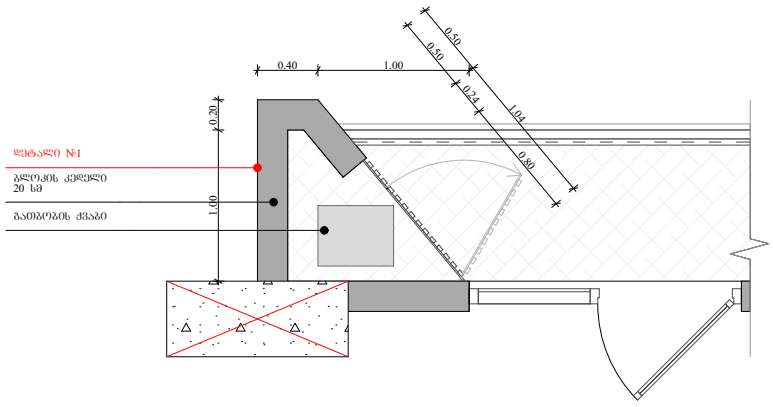

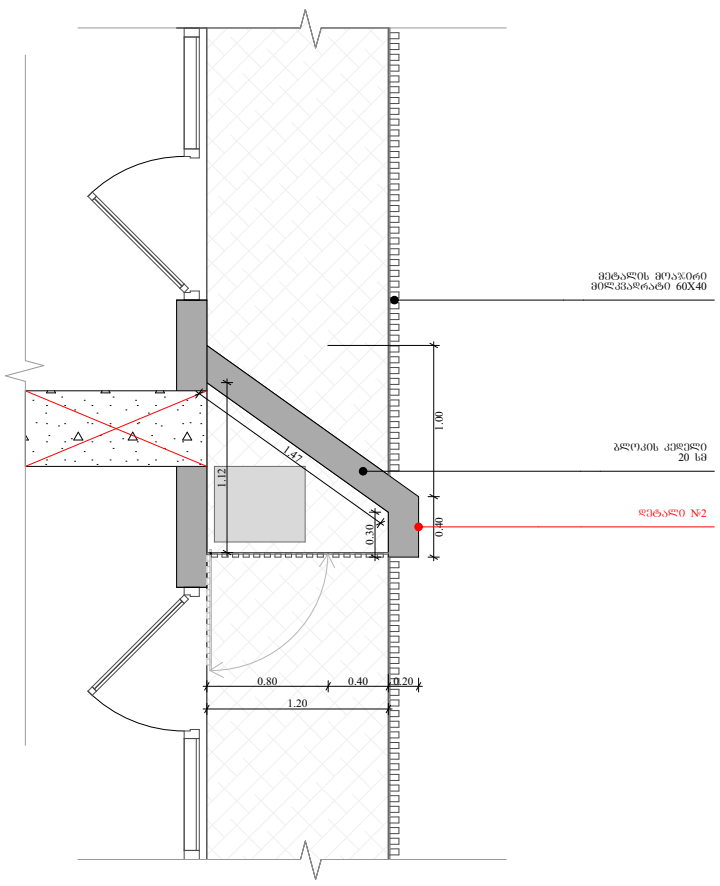

გათბობის ქვაბისთვის განკუთვნილი
ადგილის შეფუთვა

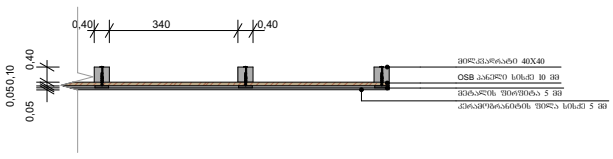

ობიექტის მისამართი

ს.კ. 01 10.06.022.009

ქ.თბილისი,
პეტრე იბერის ქუჩის
შესახვევი N13

ფუნქციური დანიშნულება

მრავალბინიანი საცხოვრებელი სახლი



შემსრულებელი ორგანიზაცია

შპს სტუდიო ალფა სახლი

ს.კ. 404664573

დირექტორი
მ.პაპუკაშვილი

არქიტექტორი
მ.პაპუკაშვილი

გათბობა-გაგრილების აგრეგატის განთავსების ადგილის დეტალური ნახაზი +9.30 და +12.30 ნიშნულებზე

- აივნის ჯამური ფართობი
- ა-2 კროკი (ლოჯიის 1/3)
- ლოჯიის ჯამური ფართობი
- ა-2 განაშენიანების ინტენსივობის ფართობი
- ა-1 განაშენიანების ფართობი
- ა-3 გამწვანების ფართობი
- მოშენების ფართობი
- კომერციული ფართობი
- საცხოვრებელი ფართობი

	A - 3
მასშტაბი	1:100, 1:50, 1:20
თარიღი	16/11/2023
ფურცელი	ა-105

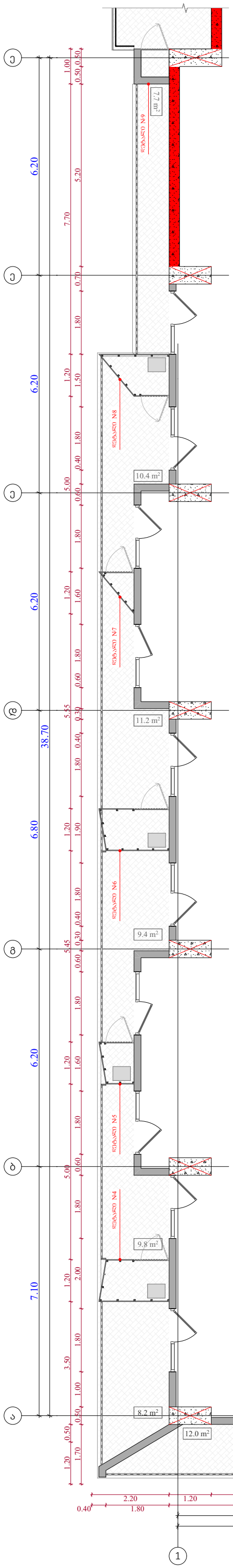

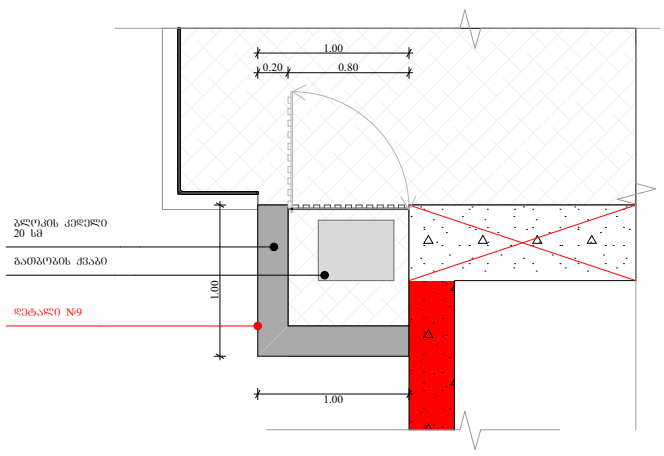

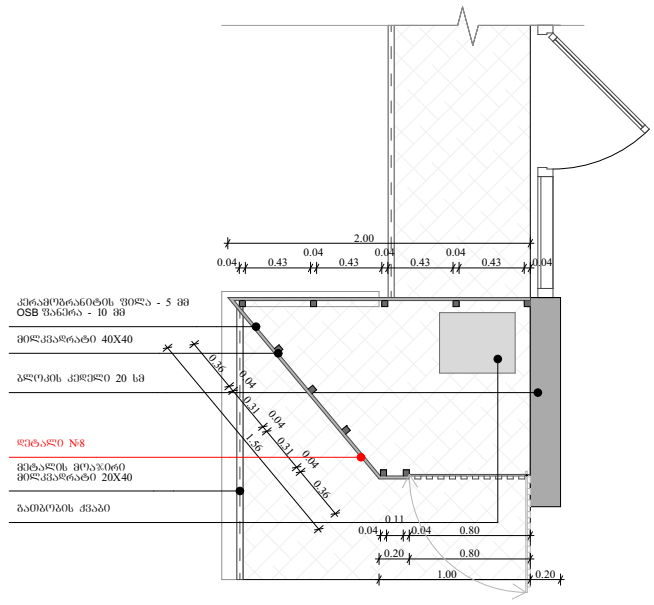

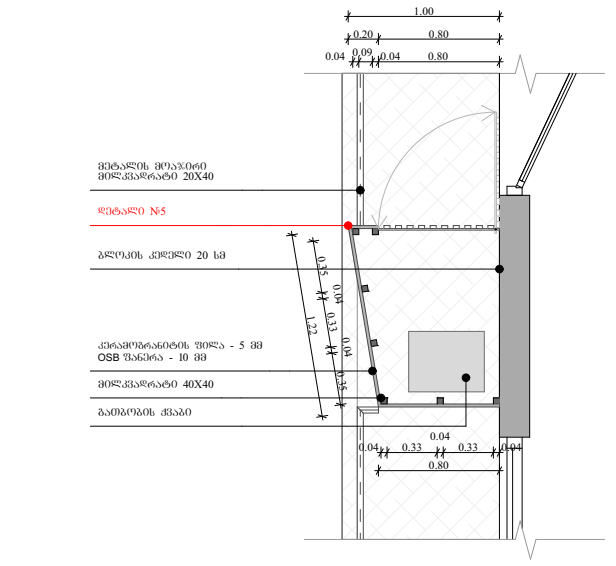

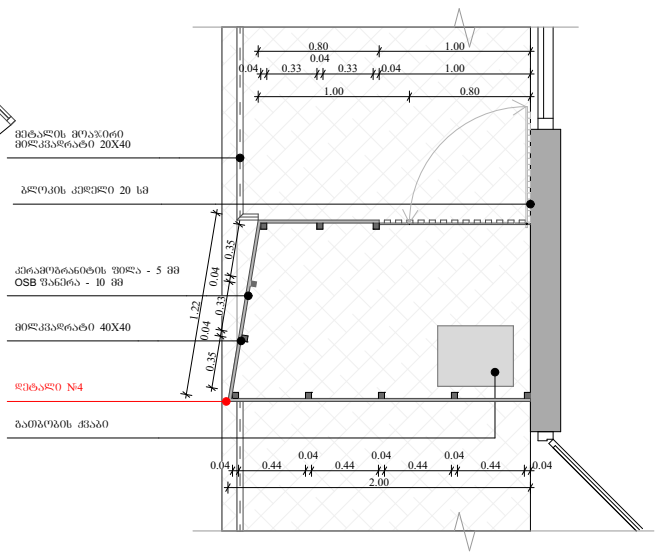

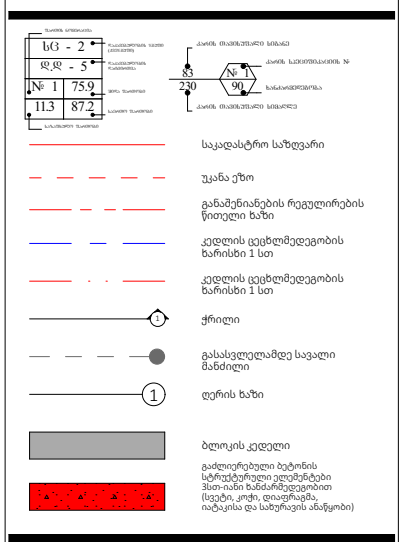

ობიექტის მისამართი

ს.კ. 01 10.06.022.009

ქ.თბილისი,
პეტრე იბერის ქუჩის
შესახვევი N13

ფუნქციური დანიშნულება

მრავალბინიანი საცხოვრებელი სახლი



შემსრულებელი ორგანიზაცია

შპს სტუდიო ალფა სახლი

ს.კ. 404664573

დირექტორი	მ.პაპუკაშვილი
არქიტექტორი	მ.პაპუკაშვილი

გათბობა-გაგრილების აგრეგატის განთავსების ადგილის დეტალური ნახაზი +0.00, +6.00, +9.30 და +12.30 ნიშნულებზე

	A - 3 1:110, 1:50,
მასშტაბი	1:20
თარიღი	16/11/2023
ფურცელი	ა-106

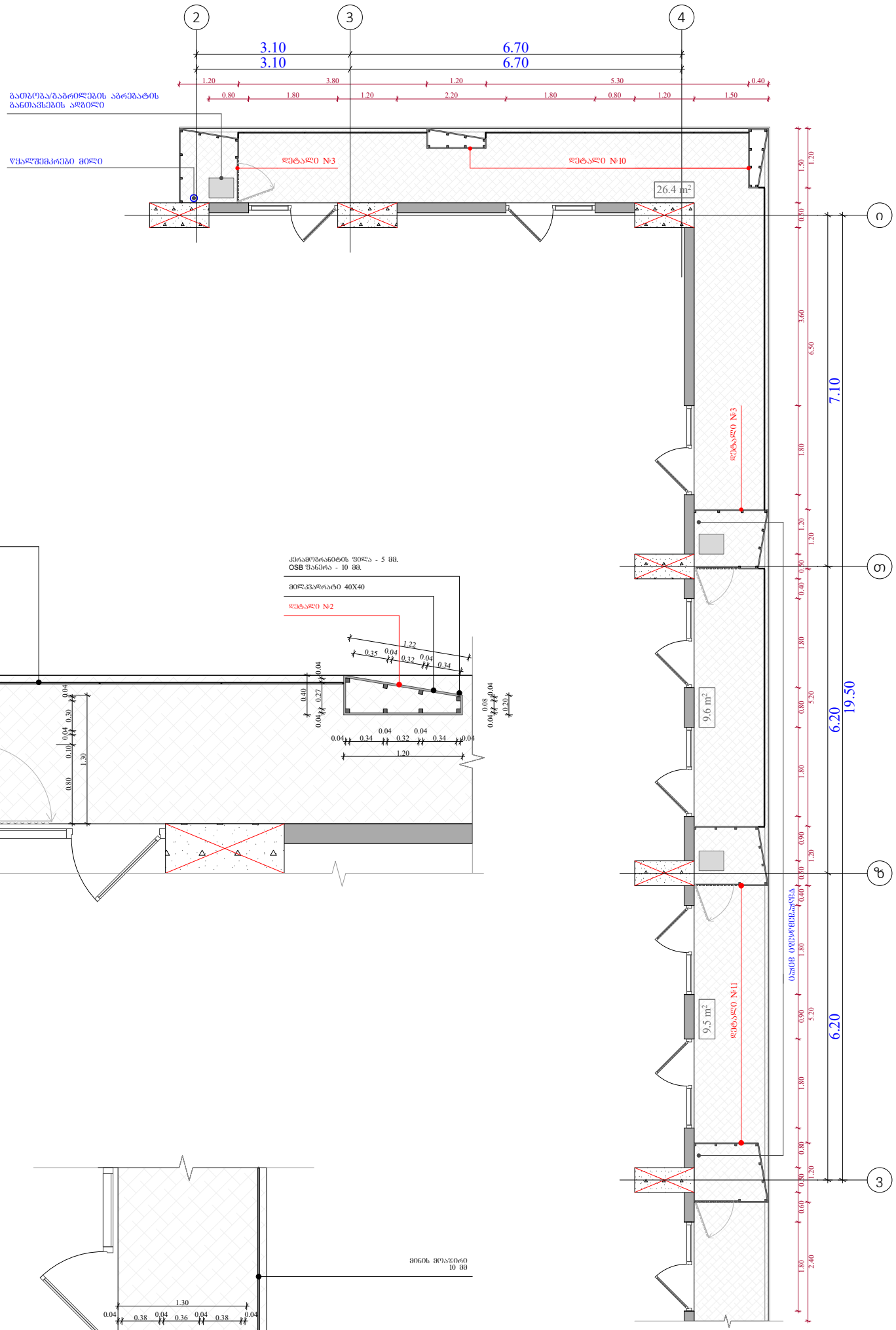

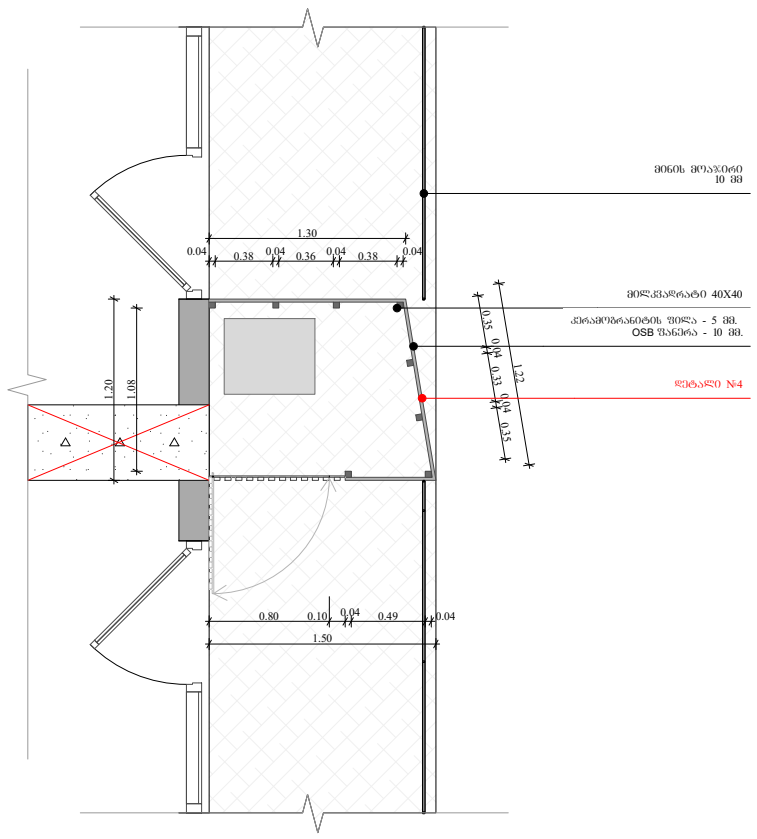

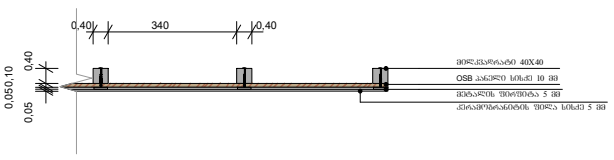

ობიექტის მისამართი

ს.კ. 01 10.06.022.009

ქ.თბილისი,
პეტრე იბერის ქუჩის
შესახვევი N13

ფუნქციური დანიშნულება

მრავალბინიანი საცხოვრებელი სახლი



შემსრულებელი ორგანიზაცია

შპს სტუდიო ალფა სახლი

ს.კ. 404664573

დირექტორი	
მ.პაპუკაშვილი	
არქიტექტორი	
მ.პაპუკაშვილი	

გათბობა-გაგრილების აგრეგატის განთავსების ადგილის დეტალური სქემები +15.90 - +75.30 ნიშნულებზე

ხᲒ - 2	
ᲓᲓ - 5	
№ 1	75.9
11.3	87.2

საკადასტრო საზღვარი

უკანა ეზო

განამენიანების რეგულირების წითელი ხაზი

კედლის ცეცხლმედეგობის ზარისხი 1 სთ

კედლის ცეცხლმედეგობის ზარისხი 1 სთ

ჭრილი

გასასვლელამდე სავალი მანძილი

ღერის ხაზი

ბლოკის კედელი

გაძლიერებული ბეტონის სტრუქტურული ელემენტები შთა-ანთი ზანარშენედობით (სვეტი, კოჭი, დიაფრაგმა, იატაკისა და სახურავის ანაწყობი)

	A - 3 1:50, 1:100,
მასშტაბი	1:20
თარიღი	16/11/2023
ფურცელი	ა-107

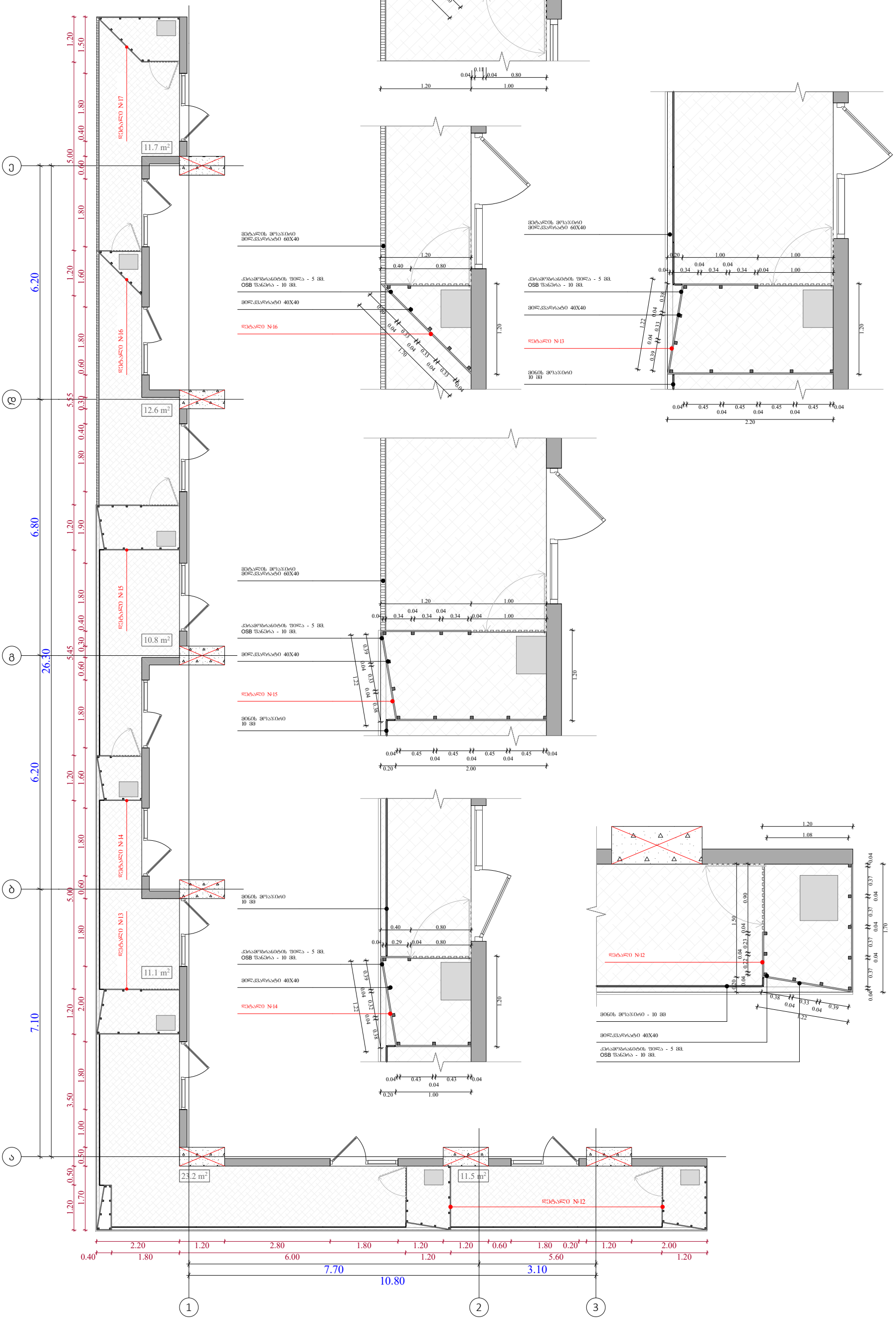

ობიექტის მისამართი	
ს.კ. 01 10.06.022.009	
ქ.თბილისი, პეტრე იბერის ქუჩის შესახვევი N13	
ფუნქციური დანიშნულება	
მრავალბინიანი საცხოვრებელი სახლი	



შემსრულებელი ორგანიზაცია	
შპს სტუდიო ალფა სახლი	
ს.კ. 404664573	
დირექტორი	
მ.პაპუკაშვილი	
არქიტექტორი	
მ.პაპუკაშვილი	

გათბობა-გაგრილების აგრეგატის განთავსების ადგილის დეტალური სქემები +15.90 - +75.30 ნიშნულებზე

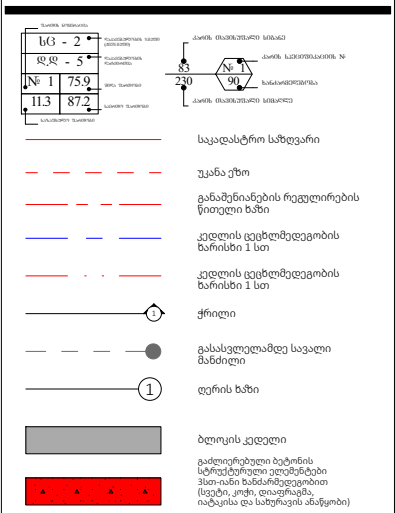

მასშტაბი	A - 3 1:100, 1:50, 1:20
თარიღი	16/11/2023
ფურცელი	ა-108

№	1	2	3	4	5	6	7	8	9
	ალუმინის ვიტრაჟი ზომებით 1800 X 2700 (გეგმის ფრაგმენტი)	ალუმინის ვიტრაჟი ზომებით 1800 X 2700 (გეგმის ფრაგმენტი)	ალუმინის კარი ზომებით 1000 X 2700 (გეგმის ფრაგმენტი)	ალუმინის ფანჯარა ზომებით 900 X 1700 (გეგმის ფრაგმენტი)	ალუმინის ფანჯარა ზომებით 900 X 1700 (გეგმის ფრაგმენტი)	ალუმინის ფანჯარა ზომებით 1800 X 1700 (გეგმის ფრაგმენტი)	ალუმინის ფანჯარა ზომებით 1800 X 1700 (გეგმის ფრაგმენტი)	ალუმინის ვიტრაჟი ზომებით 1800 X 3900 (გეგმის ფრაგმენტი)	
გეგმა	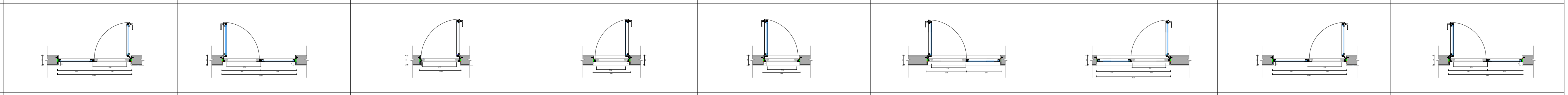								
ფასადი	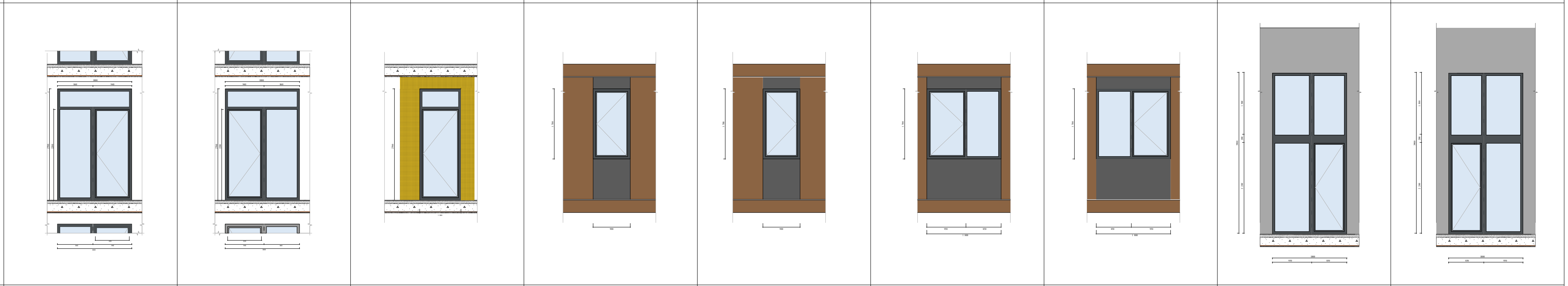								
რაოდენობა	294	357	21	17	41	9	77	15	14

№	10	11	12	13	14	15	16	17	18
	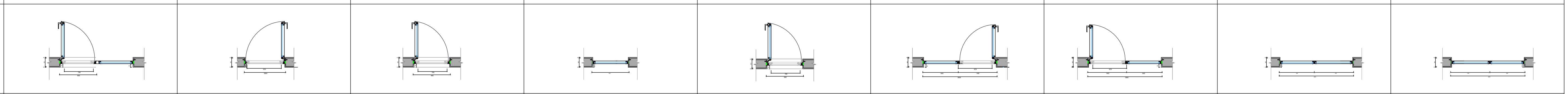								
	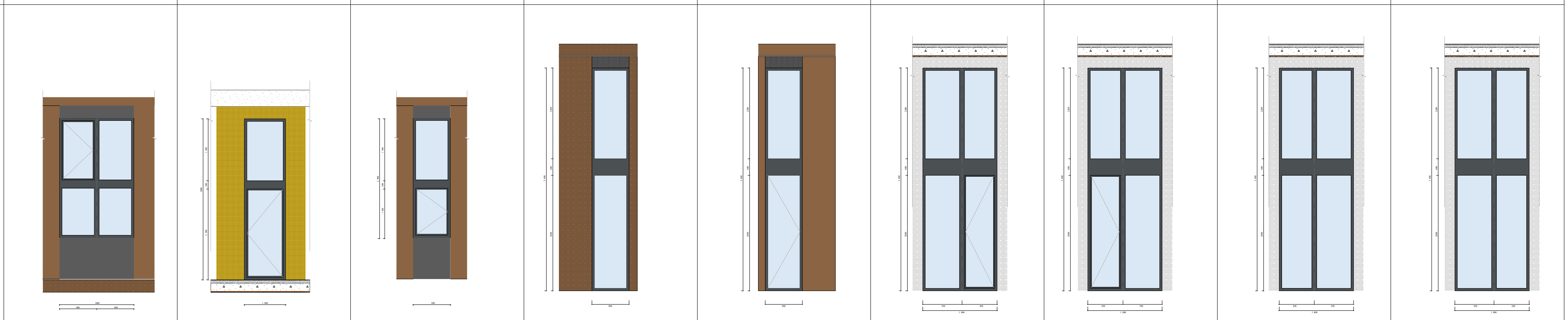								
რაოდენობა				3	1	10	11	3	3
	2	1	1						

ფუნქციური დანიშნულება	ობიექტის მისამართი	შემსრულებელი ორგანიზაცია	დირექტორი			A - 3	
მრავალბინიანი საცხოვრებელი სახლი	ს.კ. 01 10.06.022.009 ქ.თბილისი, პეტრე იბერის ქუჩის შესახვევი N13	შპს სტუდიო ალფა სახლი ს.კ. 404664573	მ.პაპუკაშვილი არქიტექტორი მ.პაპუკაშვილი	ვიტრაჟების სპეციფიკაცია	საცხოვრებლის ვიტრაჟების სექცია 23 სართულის ვიტრაჟების სექცია კომერციულის ვიტრაჟების სექცია	მასშტაბი	1:100, 1:75.16
						თარიღი	16/11/2023
						ფურცელი	ა-109

გაძლიერებული ბეტონის სვეტები 0.50X0.50; 0.50X0.80;
0.50X1.00; 0.50X1.20 0.50X1.40 0.50X1.50 ცვლილებები 2 ს.

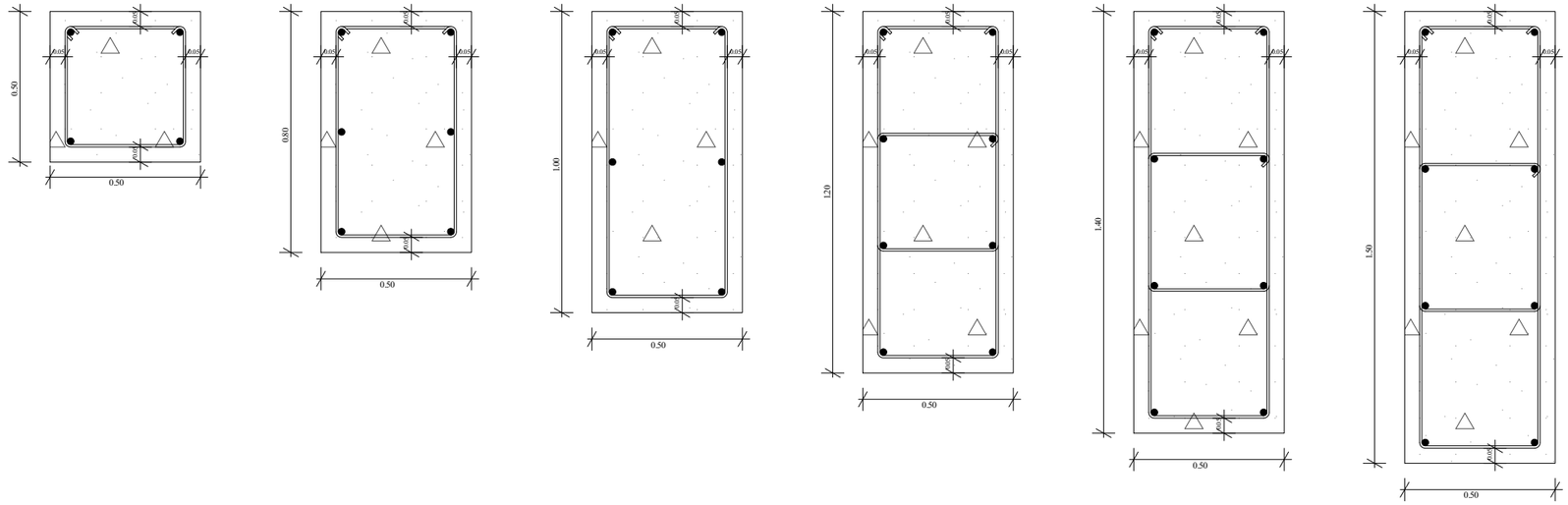

გაძლიერებული ბეტონის კედელი გზა-კიბის შემომზღუდავები
ცვლილება 2ს.

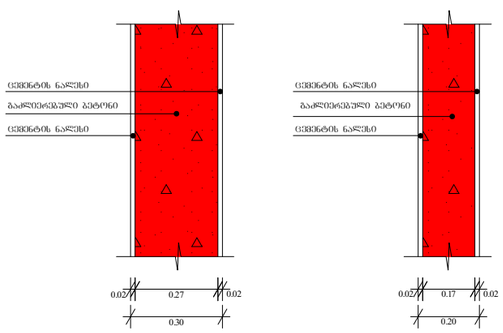

ბლოკის კედელი ოთახებს შორის გამყოფი
ტიხრები ცვლილება 1 ს.

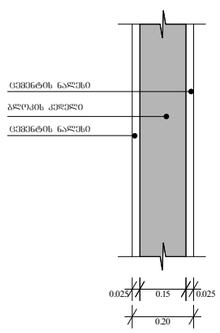

გაძლიერებული ბეტონის კოჭი იატაკის და სახურავის ფილა 0.20

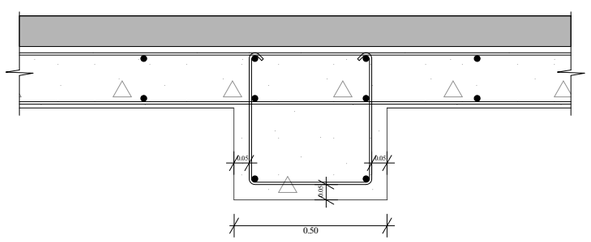

ფუნქციური დანიშნულება	ობიექტის მისამართი	შემსრულებელი ორგანიზაცია	დირექტორი		გაძლიერებული ბეტონის კედლის სვეტის კოჭისა და ბლოკის კედლის სპეციფიკაცია	A - 3	
მრავალბინიანი საცხოვრებელი სახლი	ს.კ. 01 10.06.022.009 ქ.თბილისი, პეტრე იბერის ქუჩის შესახვევი N13	**შპს სტუდიო ალფა სახლი** ს.კ. 404664573	მ.პაპუკაშვილი არქიტექტორი მ.პაპუკაშვილი			მასშტაბი	1:20
						თარიღი	16/11/2023
						ფურცელი	ა-110