ქ.თბილისი, ქუჩა ჩარგალი №79
ს.კ. 01.12.04.001.030

არსებული შენობების

დასაშლელი სამუშაოთა პროექტი

შემსრულებელი  ვ. მაისაშვილი

ქ.თბილისი 2023წ.

ქ.თბილისი, ქუჩა ჩარბალი №79 ს.კ. 01.12.04.001.030
არსებული შენობების დემონტაჟის სამუშაოთა
ორგანიზაციის პროექტი

სამუშაოთა ორგანიზაციის პროექტის შედგენას საფუძვლად დაედო საკადასტრო გეგმა, ამონაწერი საჯარო რეესტრიდან, ტერიტორიის დათვალიერება და შესწავლა. დასაშლელია ერთი (1) და ორ (2) სართულიანი შენობები, რომლის საერთო ფართით 1293.9 კვ.მ. და მოცულობით 3881.7 კუბ.მ. შენობები ქალაქ თბილისი განაშენიანებაში მდებარეობს. რომელიც მოცემულ საკადასტრო გეგმაზე 1/2; 2/1; და 3/1; ნომრით არის აღნიშნული. მასთან სამანქანო მისასვლელი გზა არსებობს, რაც წარმოდგენილია დემონტაჟის პროექტის გენგეგმაზე. დასაშლელ სამუშაოთა წარმართვა სასურველია ძირითადად ხელით და ავტოამწის მეშვეობით, რაც არ გამოიწვევს მომიჯნავეთ განთავსებულ შენობებზე კონსტრუქსიული დაზიანებას. დემონტაჟის პროექტი დამუშავებულია დამოუკიდებლად და სამშენებლო გრაფიკში ასახულია ყველა ობიექტის სადემონტაჟო ქმედებები.

დემონტაჟის სამუშაოების ეტაპები

1. ტერიტორიის შემოღობვა
2. სახურავის დაშლა
3. კარფანჯრების მოხსნა
4. შიდა ტიხრების დაშლა
5. კედლების დაშლა
6. საძირკვლის დაშლა
7. ტერიტორიის დასუფთავება

დაშლილი სამშენებლო მასალებისა და ნაგვის დასატვირთად გამოყენებულ იქნას თვითმცლელ ავტოტრანსპორტი. უბანი ხასიათდება შემდეგი კლიმატური და სეისმური ფაქტორებით: ქარის დაწოლა - 85კგმ^2; თოვლის საფარის წონა - 50კგმ^2, დასაშლელი სამუშაოების წარმოების პერიოდში დროებითი ღობის ფარგლებში უნდა მოხდეს გადარჩენილი მასალა-ნაკეთობების (აგურის, ხის, მასალის და სხვა.) დაშტაბელება. სამშენებლო ნარჩენებისა და ნაგვის გატანა ნაყარში გათვალისწინებულია თვითმცლელი ავტოტრანსპორტით. მათი ნუსხა მოყვანილია ცხრილში მომდევნო ფურცელზე. სამუშაოთა წარმოების დროს აუცილებელია შრომის უსაფრთხოების წესების დაცვა, აგრეთვე შენობის დაშლის დროს სელიტებურ ზონაში მტვრის გაფანტვისაგან დამცავი ღონისძიებების უზრუნველყოფა. შენობების დაშლის სამუშაოები აუცილებელია წარიმართოს შორმის ტექნიკური უსაფრთხოების ინჟინრის მეთვალყურეობის ქვეშ. სამშენებლო მოედანზე შექმნილი უნდა იქნას შრომუის უსაფრხოების ჟურნალი. დაშლის სამუშაოებზე დამკვეთის მიერ დადგენილია გეგმიური ხანგრძლივობა 6 თვის პერიოდში.

შენობის დასაშლელ სამუშაოთა წარმოების პროექტის შესადგენი ნორმატივები

2.1 СНиП 3.01.01-85 „Оригинализация строительного производства'' М.,1989

2.2 СНиП -4-80 „Техника безопасности на строительстве'' М., 1981

2.3 Справочник инженера строителя, М., 1989

2.4 Строительные стреловые самоходные краны, М., 1984

2.5 კრებული სამახსოვრო "სამშენებლო წარმოების ნორმები და წესები", ამონაწერი სამშენებლო ნორმებიდან და წესებიდან, თბ., 1987

დასაშლელი ობიექტის დახასიათება

შენობები გეგმაში მართკუთხა ფორმისაა. სხვადასხვა ზომებით საძირკველი კომბინირებული ტიპისაა. კედლების შეკვრა ხდება აგურით და ბლოკით. სახურავი შეადგენს მეტალი სანიავნივე სისტემას და ბეტონის ფილას.

ტერიტორიაზე გაყვანილია სხვადასხვა საინჟინრო ქსელები და მათი განშტოებები.

მითითებები სამუშაოთა წარმოების თაობაზე

როგორც აღნიშნა დასაშლელი სამუშაოების წარმართვა უნდა მოხდეს ძირითადად ხელით და ავტომწის გამოყენებით.

სამუშაოები იწყება სახურავის მოხსნით. მოხსნილი მასალები გასუფთავდეს, გაიწმინდოს, დახარისხდეს და შტაბელებად დაეწყოს დროებითი ღობის ფარგლებში.

5. დაშლის ხანგრძლივობის შესახებ

შენობების დაშლა დამკვეთის მიერ განსაზღვრულია 6 თვის ვადაში. გეგმიურად დადგენილი ხანგრძლივობის დაცვა შენობების დაშლაზე 6 თვის პერიოდში შესაძლებელია უწყვეტი ფინანსირების პერიოდში, რასაც ხელი უნდა შეუწყოს სოფელი მუხრანის ზომიერმა კლიმატურმა პირობებმაც.

სამუშაოთა შესრულების ვადების დაცვა უწყვეტ ფინანსირებაზეა დამოკიდებული, რაც უნდა გაითვალისწინოს დამკვეთმა.

სამშენებლო მანქანა-მექანიზმების, დანადგარებისა და ინსტრუმენტების ჩამონათვალი

№	დასახელება	მარკა	რაოდენ. ცალი
1	2	3	4
1	თვითმცლელი ძარიანი და სპეც-დანიშნულების ავტოტრანსპორტი სამშენებლო ტვირთის გადასატანად	სხვადასხვა	2
2	გადასატანი კომპრესორი	სო-48	1
3	ელექტროშესადუღებელი საჭრელი აგრეგატი	კომპ.	1
4	ავტოკენური შედუღების და ჭრის აპარატი	კომპ. პკუ-35	1
5	ლითონის სახარაჩო სექციები 100 მ^2 ფართობისათვის და სიმაღლით 7მ.	კომპ.	1
6	ავტოამწე	-	1
7	ხელის ელექტრო პნევმატური ჩაქუჩი	კომპ.	2

მომუშავეთა შორის უსაფრთხოების წესების დაცვის თაობაზე

მომუშავეთა შრომის უსაფრთხოების პირობების დაცვა შენობათა სამშენებლო ცალკეულ ეტაპებზე აუცილებელია სნ და წ III-4-80* "უსაფრთხოების ტექნიკა მშენებლობაზე" და სხვა ნორმატულ-საკანონმდებლო დოკუმენტების შესაბამისობით. მათგან ყურადღებას გამახვილებთ შემდეგზე:

სამუშაო ადგილები მუშაობის პირობებისა და ტექნოლოგიურობის გათვალისწინებით უზრუნველყოფილი უნდა იყოს კოლექტიური დაცვისა და სიგნალიზაციის საშუალებით.

ელექტრო უსაფრთხოების წესები ჩამოყალიბებულია სახელმწიფო სტანდარტში 12.013-88 ელექტრო კარადა ყოველთვის უნდა იყოს ჩაკეტილ მდგომარეობაში, ელექტრო კაბელები, ელექრტო სადენები და ელექტრო მოწყობილობები კი იზოლირებულად. გაშიშვლებული სადენების გამოყენება აკრძალულია სამშენებლო მოედანზე.

ელექტრო საწეველას მუშაობის პერიობში დაუშვებელია უცხო პირთა, დაუსაქმებელ მუშა-მომსახურეთა ყოფნა, სამშემებლო გენგეგმაზე შემოფარგლული ელექტროსაწეველას მოქმედების სახიფათო ზონის ფარგლებში.

ღამის პერიოდში აუცილებლად უნდა განთავსდეს უსაფრთხოების ზონის აღმნიშვნელი ფირნიშები და განათდეს.

სამუშაოთა უწყვეტობისა და ტექნოლოგიურობის, აგრეთვე შრომის უსაფრთხოების უზრუნველყოფად აუცილებელია მშენებლობის ცხრილში მოცემული და ჩვენს მიერ რეკომენდირებული მანქანა-მექანიზმებით, ინსტრუმენტებითა და დანადგარ-სამარჯვეებით აღჭურვა. ცხადია შესაძლებელია მათი შეცვლაც უფრო თანამედროვეთი.

სამუშაო ოპერაციებში დასაქმებული მუშაკები დაცული უნდა იყვნენ თავის დამცავი შესაბამისი ეკიპირებით (ჩაფხუტებით, დამცავი ქამრები და სპეცფეხსაცმლით).

დაუშვებელია მანქანების, ხელსაწყოებისა და მოწყობილობების დატოვება ჩართულ მდგომარეობაში ზედამხედველობის გარეშე. ცხადია მათი ტექნიკური მომსახურეობაც უნდა მოხდეს ძრავის გამორთვის შემდეგ.

ლითონის ელემენტების ჩაჭრას ელექტრო ან აეროგანი აპარატებით 5 მეტრის რადიუსში ფართობები უნდა გავანთავისუფლოთ წვადი მასალებისაგან, ხოლო 10 მეტრის რადიუსში ასაფეთქებელი (მაგალითად ჟანგბადის ბალონები) მასალებისაგან სამშენებლო სამუშაოებზე დასაქმებულია ყველა მუშაკმა (როგორც მუშამ, ასევე მოსამსახურემ) უნდა შეისწავლოს შრომის უსაფრთხოების წესები, გაიაროს ინსტრუქტაჟი, ჩააბაროს გამოცდა სპეციალურ ჟურნალში ხელმოწერის დაფიქსირებით.

ბუნების დაცვითი და ჰაერის დაბინძურების საწინააღმდეგო ღონისძიებები

შენობები მდებარეობს ქ. თბილისის საგარეუბნო განაშენიანებაში. აღნიშნულის გამო აუცილებელია შენობის მშენებლობის პერიოდში შემდეგი ღონისძიებების დაცვა.

გარემოს დაცვის სამსახურის ნებართვის გარეშე იკრძალება მრავალწლიანი ხეების და ნარგავების მოჭრა, ამოძირკვა ან განადგურება.

მონოლითური რკინა-ბეტონის, კედლების, ტიხრების, იატაკის მშენებლობის პროცესში მოსალოდნელია მტვრის გაფანტვა გარე სივრცეში, რის გამოც შენობას უნდა ჩამოეფაროს ფარდა ანდა სამუშაოები განხოციელდეს დახურულ სივრცეში ვენტილაციის მოწყობით.

იკრძალება სამშენებლო ნაგვისა და ნარჩენების ღია წესით გადატანა და ჩამოყრა. სასურველია სამშენებლო ნაგვის პირდაპირ თვითმცლელი მანქანების ძარებში ჩაყრა. დიდი ზომის სამშენებლო ნარჩენები ან მოხსნილი ნაკეთობები უნდა ჩამოვუშვათ ამწის საშუალებით. აქაც სასურველია მაშინვე მოხდეს მათი ავტომანქანების ძარებში ჩატვირთვა და ნაგავსაყრელზე ან დამკვეთის მიერ მითითებულ ადგილზე მიტანა შესაბამისი სამსახურებთან შეთანხმების შემდეგ.

დაუშვებელია არსებული საკანალიზაციო ჭების დანაგვიანება სამშენებლო ნარცენებით. ასევე დაუშვებელია ამოსახპაი ორმოების მოწყობა. ინვენტარული საყოფაცხოვრებო ვაგონეტიდან საკანალიზაციო ჩადინება უნდა მოეწყოს უშუალოდ საქალაქო საკანალიზაციო წებში. გენგეგმაზე მათ მოსაწყობად მითითებული ადგილები შესაძლებელია შეიცვალოს საკანალიზაციო ჭების სიახლოვეს მათი განთავსებით ელექტრო საწევველას მოქმედების სახიფათო ზონების საზღვრების გათვალისწინებით. სამშენებლო ნაგვის ტრანსპორტირება ფხვიერ მდგომარეობაში რეკომენდირებული არ არის. ავტომანქანების ძარებში ჩატვირთვის შემდეგ მათი ზედაპირი დაინამოს.

საკადასტრო გეგმა

საჯარო რეესტრის ეროვნული სააგენტო

საკადასტრო კოდი: **01.12.04.001.030**
განცხადების ნომერი: **882015608664**
მომზადების თარიღი: **05/11/2015**

ნაკვეთის დანიშნულება: **არასასოფლო სამეურნეო**
ფართობი: **6000 კვ.მ (WGS 84 / UTM zone 38N)**

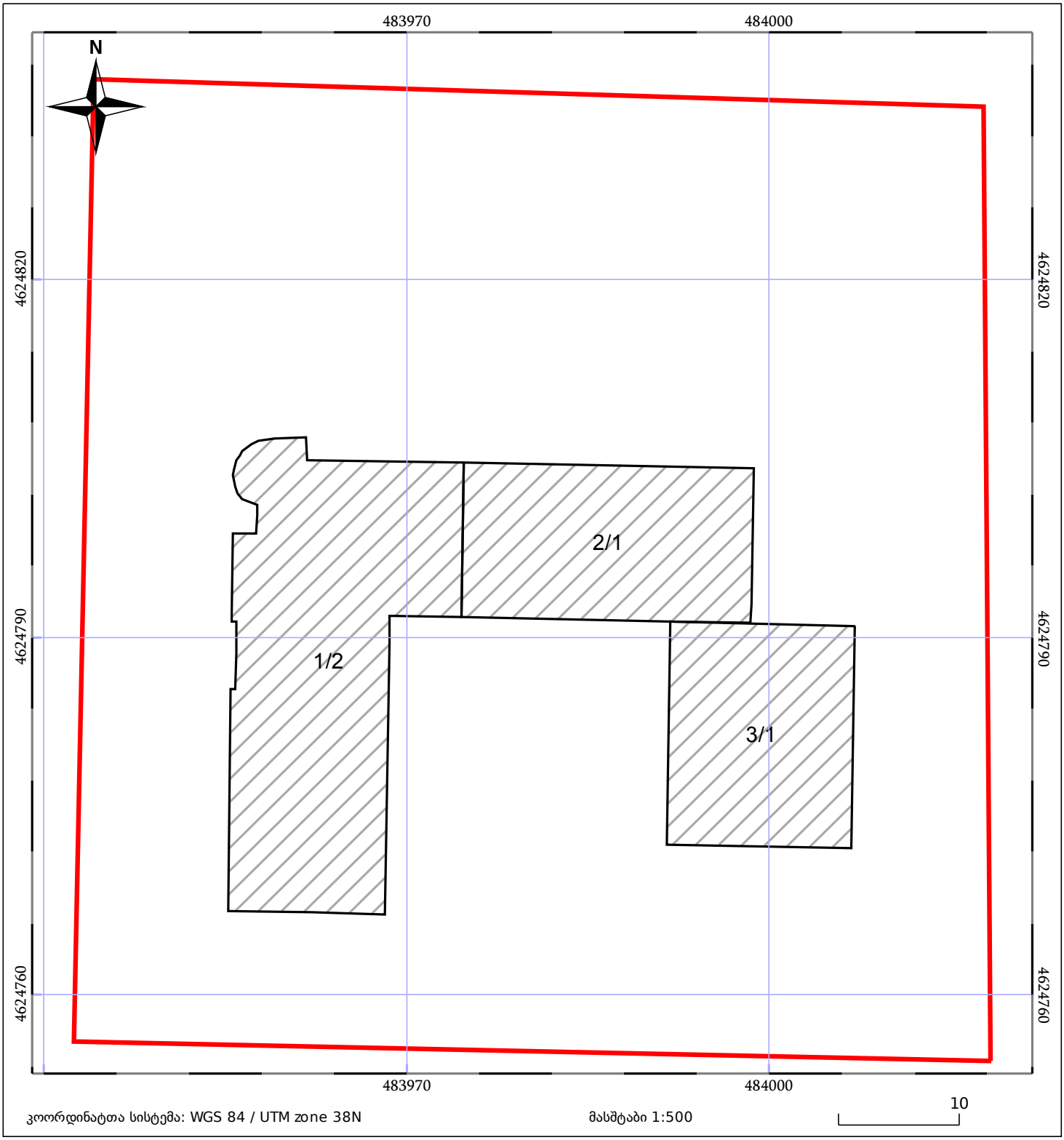

კოორდინატთა სისტემა: WGS 84 / UTM zone 38N

მასშტაბი 1:500

ნაკვეთის საკადასტრო საზღვარი

ხაზოვანი ნაგებობა

ტყის ფონდი

05/25 შენობა/ნაგებობა

05/25 მშენებარე ნაგებობა

ვალდებულება

მიწის (უძრავი ქონების) საკადასტრო კოდი **N 01.12.04.001.030**

ამონაწერი საჯარო რეესტრიდან

განცხადების რეგისტრაცია
N 882022988765 - 26/12/2022 15:03:09

მომზადების თარიღი
26/12/2022 15:19:55

საკუთრების განყოფილება

ზონა	სექტორი	კვარტალი	ნაკვეთი
თბილისი	ნაძალადევი		
01	**12**	**04**	**001/030**

მისამართი: ქალაქი თბილისი , ქუჩა ჩარგალი , N 79

ნაკვეთის საკუთრების ტიპი: საკუთრება
ნაკვეთის დანიშნულება: არასასოფლო სამეურნეო
დაზუსტებული ფართობი: 6000.00 კვ.მ.
ნაკვეთის წინა ნომერი: **01.12.04.001.009;**

შენობა-ნაგებობის ჩამონათვალი:
N1, N2 და N3 საერთო ფართით 1293.9 კვ.მ.
(მათ შორის საოფისე ფართი 791.6 კვ.მ,
საზაფხულო ფართი 42.6 კვ.მ,
სასაწყობე ფართი 459.7 კვ.მ.)

მესაკუთრის განყოფილება

განცხადების რეგისტრაცია : ნომერი 882022950881 , თარიღი 16/12/2022 14:37:44
უფლების რეგისტრაცია: თარიღი 16/12/2022

უფლების დამადასტურებელი დოკუმენტი:

- უძრავი ქონების ნასყიდობის ხელშეკრულება გაღახდის განვადებით , დამოწმების თარიღი:16/12/2022 , საქართველოს იუსტიციის სამინისტროს საჯარო რეესტრის ეროვნული სააგენტო

მესაკუთრეები:
შპს ,,კარკასი" , ID ნომერი:430029015

მესაკუთრე:
შპს ,,კარკასი"

აღწერა:

იპოთეკა

საგადასახადო გირავნობა:

რეგისტრირებული არ არის

ვალდებულება

განცხადების რეგისტრაცია ნომერი 882022950881 თარიღი 16/12/2022 14:37:44	**გამყიდველი**: **სააქციო საზოგადოება "იტალიურ-ქართული სამრეწველო ჯგუფი"-IGI ჯგუფი"** 201949954; საგანი:დაბუსტებული ფართობი: 6000.00 კვ.მ.შენობა-ნაგებობის ჩამონათვალი:N1, N2 და N3 საერთო ფართით 1293.9 კვ.მ.(მათ შორის საოფისე ფართი 791.6 კვ.მ,საბაფხულო ფართი 42.6 კვ.მ, სასაწყობე ფართი 459.7 კვ.მ.).; ხელშეკრულებით გათვალისწინებული ვალდებულებების შესრულების პირობით, მათ შორის 5.2 პუნქტით გათვალისწინებული ვალდებულების;
უფლების რეგისტრაცია: თარიღი 16/12/2022	**უძრავი ქონების ნასყიდობის ხელშეკრულება გადახდის განვადებით , დამოწმების თარიღი:16/12/2022 , საქართველოს იუსტიციის სამინისტროს საჯარო რეესტრის ეროვნული სააგენტო ,**

ყადაღა/აკრძალვა:

რეგისტრირებული არ არის

მოვალეთა რეესტრი:

რეგისტრირებული არ არის

"ფიზიკური პირის მიერ 2 წლამდე ვადით საკუთრებაში არსებული მატერიალური აქტივის რეალიზაციისას, აგრეთვე საგადასახადო წლის განმავლობაში 1000 ლარის ან მეტი ღირებულების ქონების საჩუქრად მიღებისას საშემოსავლო გადასახადი გადახდას ექვემდებარება საანგარიშო წლის მომდევნო წლის 1 აპრილამდე, რის შესახებაც აღნიშნული ფიზიკური პირი იმავე ვადაში წარუდგენს დეკლარაციას საგადასახადო ორგანოს. აღნიშნული ვალდებულების შეუსრულებლობა წარმოადგენს საგადასახადო სამართალდარღვევას, რაც იწვევს პასუხისმგებლობას საქართველოს საგადასახადო კოდექსის XVIII თავის მიხედვით."

- დოკუმენტის ნამდვილობის გადამოწმება შესაძლებელია საჯარო რეესტრის ეროვნული სააგენტოს ოფიციალურ ვებ–გვერდზე www.napr.gov.ge;
- ამონაწერის მიღება შესაძლებელია ვებ–გვერდზე www.napr.gov.ge, ნებისმიერ ტერიტორიულ სარეგისტრაციო სამსახურში, იუსტიციის სახლებსა და სააგენტოს ავტორიზებულ პირებთან;
- ამონაწერში ტექნიკური ხარვეზის აღმოჩენის შემთხვევაში დაგვიკავშირდით: 2 405405 ან პირადად შეავსეთ განაცხადი ვებ–გვერდზე;
- კონსულტაციის მიღება შესაძლებელია იუსტიციის სახლის ცხელ ხაზზე 2 405405;
- საჯარო რეესტრის თანამშრომელთა მხრიდან უკანონო ქმედების შემთხვევაში დაგვიკავშირდით ცხელ ხაზზე: 2 405405
- თქვენთვის საინტერესო ნებისმიერ საკითხთან დაკავშირებით მოგვწერეთ ელ-ფოსტით: info@napr.gov.ge


30
21/07/2023


30
21/07/2023


21/07/2023


21/07/2023


21/07/2023


21/07/2023


21/07/2023


21/07/2023


21/07/2023


21/07/2023


21/07/2023


21/07/2023

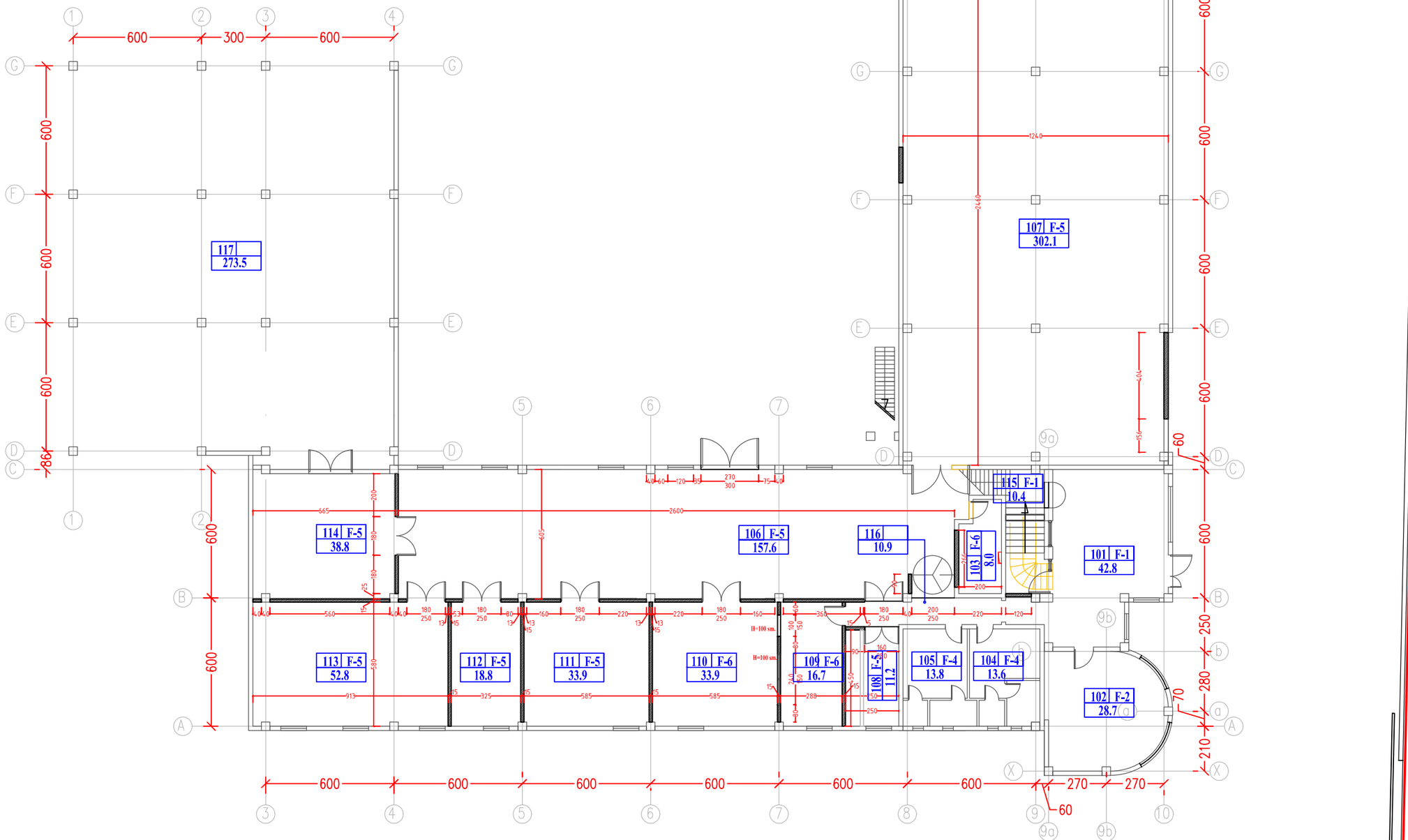

არსებული დაცვის ჯიხური

ფორმატი PAPER SIZE	A-3
პროექტის № PROJECT #	1.08.2012

ჰიროგლიფური აღნიშვნები LEGEND

ექსპლიკაცია:

101	შესასვლელი
102	სამზარეულო
103	IS/IT ოფისი
104	სველი წერტ.
105	სველი წერტ.
106	საწყობი ბ
107	საწყობი ა
108	ტექნიკური ოთახი
109	ოფისი
110	ოფისი
111	საწყობი
112	საწყობი
113	სამუშაო სივრცე
114	საწყობი
115	კიბის უჯრედი

დამკვეთი CLIENT	"SICPA Security Solutions Georgia LLC"
პროექტი PROJECT	მიშენება დაშენების პროექტი
მისამართი ADDRESS	საქართველო, თბილისი, ჩარგლის ქ. 79

	NAME	
დირექტორი	გ.ჯემბერიძე	
არქიტექტორი	გ.ჯემბერიძე	
შეამოწმა	ბ.აალანდაძე	

GRC Ltd
Digomi IV/18-48
Tbilisi, Georgia
T: 252 08 10
E mail: grc_studio@yahoo.com

არქიტექტურული ნაწილი ARCHITECTURE

მასშტაბი SCALE	1:200	თარიღი DATE OF ISSUE	24/09/2012

ნახაზი DRWG.
პირველი სართულის გეგმა
საპროექტო

REVISIONS		
№	კორექ. REV.	თარიღი DATE
1		
2		
3		
4		
5		
6		

ინდექსი INDEX	ფურც. PAGES
A	

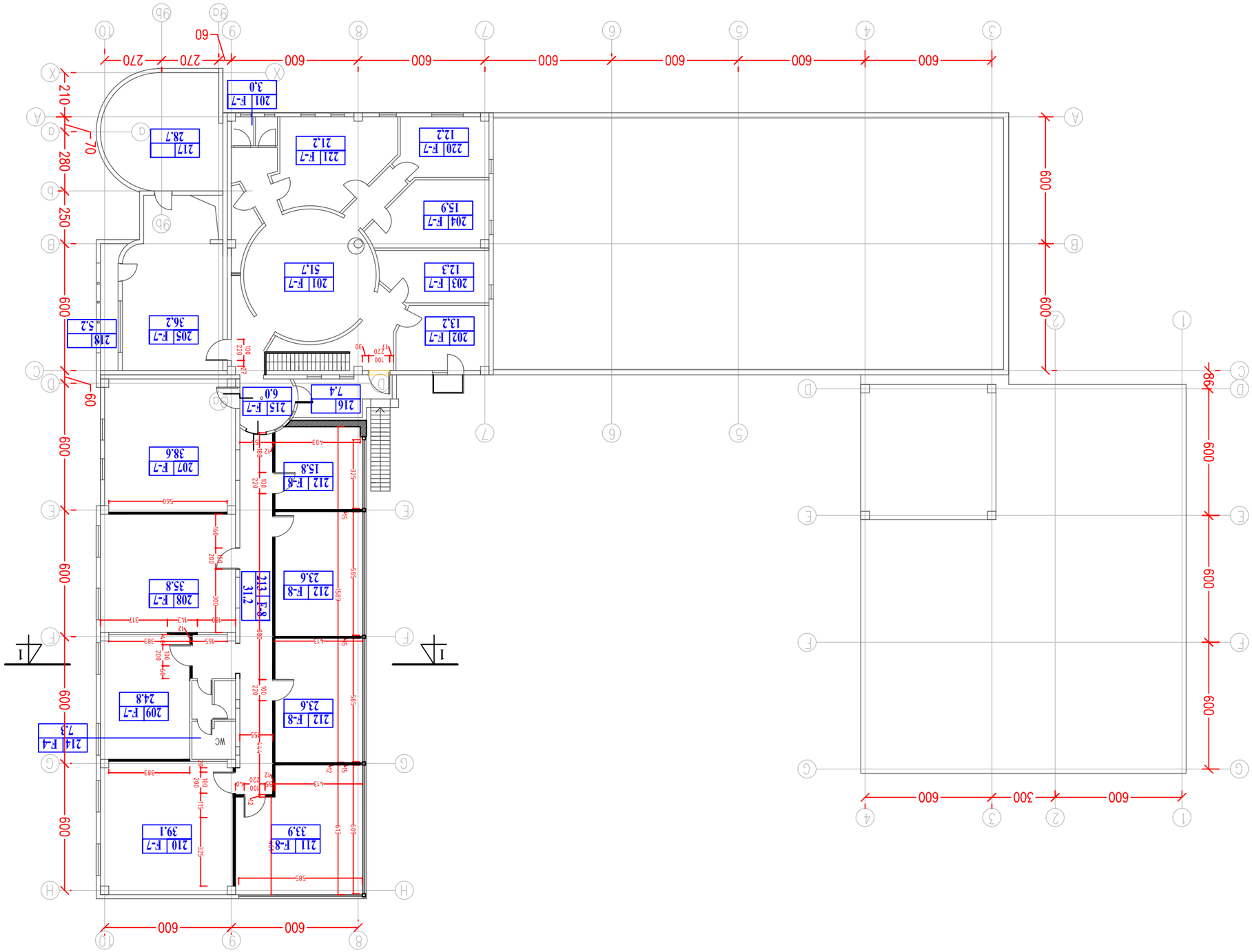
201 F-7 3,0
217 28,7
220 F-7 12,2
221 F-7 21,2
204 F-7 15,9
203 F-7 12,3
201 F-7 51,7
202 F-7 13,2
205 F-7 36,2
218 5,2
216 7,4
215 F-7 6,0
207 F-7 38,6
212 F-8 15,8
208 F-7 35,8
213 F-8 31,2
212 F-8 23,6
209 F-7 24,8
214 F-4 7,3
212 F-8 23,6
210 F-7 39,1
211 F-8 33,9
WC
600
270
60
210
70
280
250
600
600
600

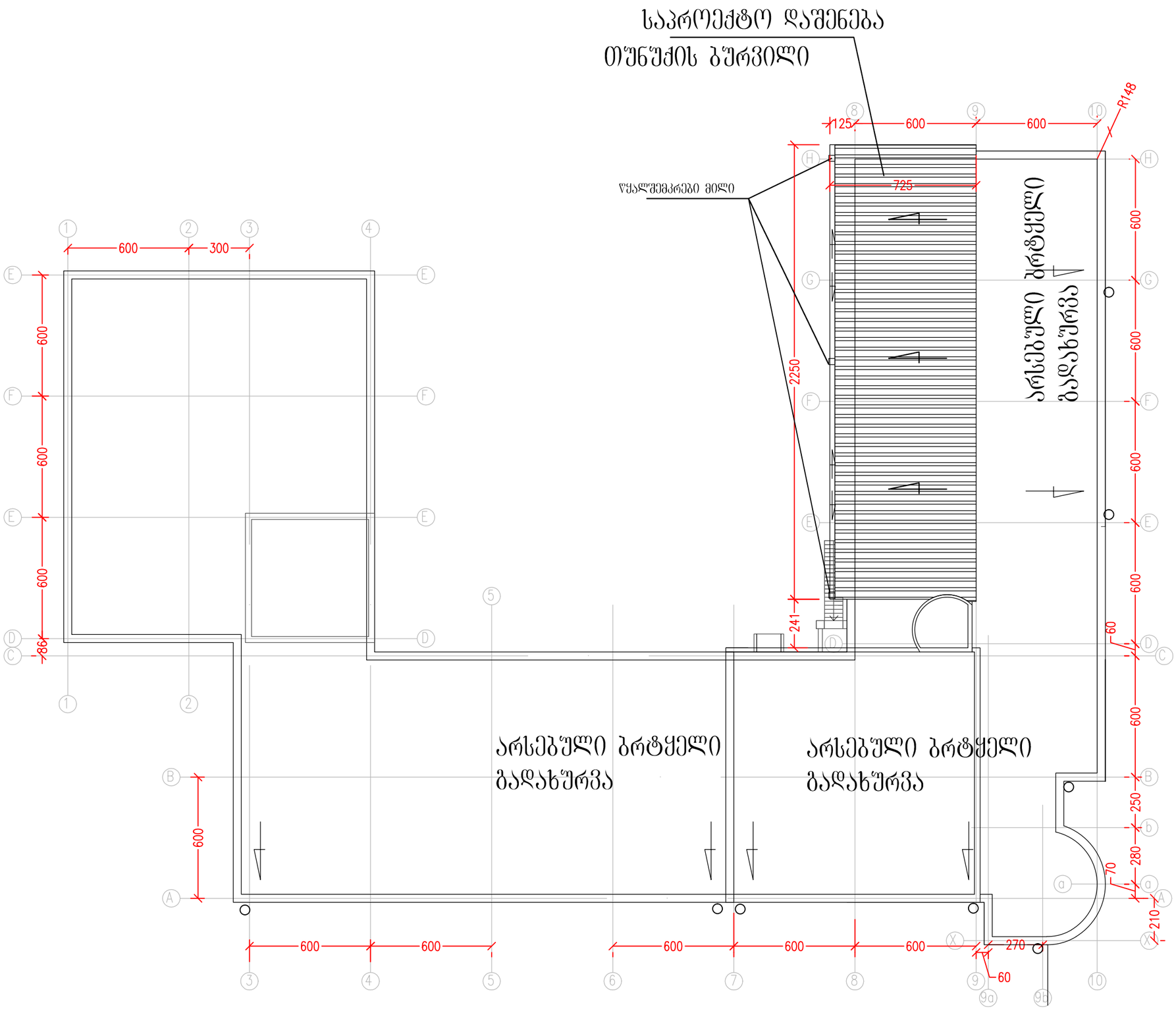

ფორმატი PAPER SIZE	A-3
პროექტის № PROJECT #	1.08.2012

პირობითი აღნიშვნები LEGEND

დამკვეთი CLIENT	"SICPA Security Solutions Georgia LLC"
პროექტი PROJECT	მიშენება დაშენების პროექტი
მისამართი ADDRESS	საქართველო, თბილისი, ნარგლის ქ. 79

	NAME	
დირექტორი	გ.ჯუმბერიძე	
არქიტექტორი	გ.ჯუმბერიძე	
შეამოწმა	ბ.პალანდაძე	

GRC Ltd
Digomi IV/18-48
Tbilisi, Georgia
T: 252 08 10
E mail: grc_studio@yahoo.com

არქიტექტურული ნაწილი ARCHITECTURE

მასშტაბი SCALE	1:200	თარიღი DATE OF ISSUE	24/09/2012

ნახაზი DRWG.
ხახურავის გეგმა
საპროექტო

კორექტირება REVISIONS

№	კორექტ. REV.	თარიღი DATE
1		
2		
3		
4		
5		
6		

ინდექსი INDEX	A
ფურც. PAGES	

ფორმატი PAPER SIZE		პროექტის № PROJECT #
A-3		20/9/2023

პირობითი აღნიშვნები LEGEND

დასაშლელი შენობა

ღობე

ჭიშკარი

ავტოამწე

1. დასაშლელი შენობა
2. ღობე
3. ჭიშკარი
4. ავტოამწე

დამკვეთი CLIENT	"SICPA Security Solutions Georgia LLC"	
პროექტი PROJECT	დემონტაჟის პროექტი	
მისამართი ADDRESS	საქართველო, თბილისი, ნარგლის ქ. 79	
	NAME	
დირექტორი	გ.ჯუმბერიძე	
არქიტექტორი	გ.ჯუმბერიძე	
შეამოწმა	ბ.აალანდაძე	
შესრულა	ვ.მისაბიშვილი	

GRC Ltd
Digomi IV/18/48
Tbilisi, Georgia
T: 252 08 10
E mail: grc_studio@yahoo.com

მშენებლობის ორგანიზაცია

მასშტაბი SCALE	1:500	თარიღი DATE OF ISSUE	20/9/2023

ნახაზი DRWG.

საშშენებლო განაცემა

კორექტირება REVISIONS

№	კორექტ. REV.	თარიღი DATE
1		
2		
3		
4		
5		
6		

ინდექსი INDEX	ფურც. PAGES
A	

დემონტაჟის გრაფიკი

	სამუშაოთა ჩამონათვალი	I თვე						II თვე						III თვე						IV თვე						V თვე						VI თვე						VII თვე						VIII თვე						IX თვე						X თვე						XI თვე						XII თვე					
		5	10	15	20	25	30	5	10	15	20	25	30	5	10	15	20	25	30	5	10	15	20	25	30	5	10	15	20	25	30	5	10	15	20	25	30	5	10	15	20	25	30	5	10	15	20	25	30	5	10	15	20	25	30	5	10	15	20	25	30	5	10	15	20	25	30
1	ტერიტორიის შემოღობვა	10																																																																							
2	სახურავის დაშლა							50																																																															
3	კარფანჯრების მოხსნა																			40																																																		
4	შიდა ტიხრების დაშლა																									40																																														
5	კედლების დაშლა																																					60																																				
6	საძირკვლის დაშლა																																											80																																
7	ტერიტორიის დასუფთავება																																																																										80												

ღობე

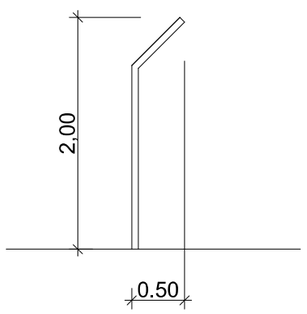

პორტფოლიო PAPER SIZE	A-3
პროექტის № PROJECT #	20/9/2023
პირობითი აღნიშვნები	LEGEND

დამკვეთი CLIENT	"SICPA Security Solutions Georgia LLC"
პროექტი PROJECT	დემონტაჟის პროექტი
მისამართი ADDRESS	საქართველო, თბილისი, ჩრდილოეთ ჭ. 79

	NAME	
დირექტორი	გ.ჯემბურიძე	
არქიტექტორი	გ.ჯემბურიძე	
შეამოწმა	ბ.ბალანდაძე	
შეასრულა	ვ.მისაბიშვილი	

GRC Ltd
Digomi IV/18/48
Tbilisi, Georgia
T: 252 08 10
E mail: grc_studio@yahoo.com

მშენებლობის ორგანიზაცია

მასშტაბი SCALE	1:	თარიღი DATE OF ISSUE	20/9/2023

ნახაზი DRWG.

დემონტაჟის გრაფიკი

REVISIONS №	კორექტ. REV.	თარიღი DATE
1		
2		
3		
4		
5		
6		

ინდექსი INDEX	ფურც. PAGES
A	

შ.პ.ს. საპროექტო,
არქიტექტურულ–დიზაინერული სტუდია
„ბაზისი XXI“ (ID 202235296)

საქართველო. თბილისი.
დავით აღმაშენებლის გამზ. №63-ა
ტელ. (+995 595) 27 21 27
e-mail: bazisi_xxi@yahoo.com

L.T.D. projecting,
architect-design studio
„BAZISI XXI“(ID 202235296)
63a Agmashenebeli av.
Tbilisi. Georgia
mob. (+995 595) 27 21 27
e-mail: bazisi_xxi@yahoo.com

ქ. თბილისი, ჩარგლის ქ. N79-ში, ს.კ. 01.12.04.001.030,
არსებული შენობების დემონტაჟის პროექტის

საექსპერტო შეფასება

მფლობელი: შ.პ.ს. „კარკასი“

საპროექტო ორგანიზაცია: შ.პ.ს. „ჯი არსი“
შემსრულებელი: ვალერიან მაისაშვილი
ექსპერტი: ა. მაისაშვილი

საექსპერტოდ წარმოდგენილია შპს „ჯი არ სი“-ს მიერ დამუშავებული ქ.თბილისში, ჩარგლის ქ. N79 მდებარე არსებული შენობის დემონტაჟის პროექტი.

წარმოდგენილ პროექტში განხილულია ტერიტორია, რომლის ს.კ. 01.12.04.001.030. ტერიტორიაზე განთავსებულია შენობები, ომლებიც საკადასტრო გეგმაზე 1/2; 2/1 და 3/1 ნომრებითაა აღნიშნული. სადემონტაჟო ობიექტების საერთო ფართი 1293,9 კვ.მ. შეადგენს. ტერიტორიის ფართი 6000.0კვ.მ.–ია სადემონტაჟო შენობების მაქსიმალური სიმაღლე 7,6მ–ია, ხოლო მალებს შორის მაქსიმალური სიგრძე 6,0მ–ია. სადემონტაჟო შენობები თავისი პარამეტრებით III კლასს ექვემდებარებიან.

სადემონტაჟო შენობები მართკუთხა ფორმის არიან. ერთ და ორ–სართულებიანი. კედლების აგურით და სამშენებლო ბლოკით ამოყვანილი. გადაბურვები ხის ნივნივური სისტემის, საძირკველი რკ/ბეტონის ლენტური.

პროექტში სადემონტაჟო სამუშაოების ჩატარება ხორციელდება საავტომობილო ამწისა და სხვადასხვა სამშენებლო მექანიზმების გამოყენებით.

აღნიშნული მექანიზმების მუშაობის პროცესი დატანილია სადემონტაჟო გენგეგმაზე. აგრეთვე პროექტში მოცემულია სამშენებლო მექანიზმების ჩამონათვალი. პროექტში გათვალისწინებულია შრომის უსაფრთხოების წესები, რომლებიც უნდა იქნეს დაცული დემონტაჟის პროცესში.

პროექტში მოცემულია სადემონტაჟო სამუშაოების ჩასატარებელი კალენდარული გრაფიკი, რომელიც 6 თვეს შეადგენს. ჩვენი თვალსაზრისით აღნიშნული ვადა სავსებით საკმარისია.

დასკვნა

ქ.თბილისი, ჩარგლის ქ. N79-ში, ს.კ. 01.12.04.001.030 განთავსებული შენობების სადემონტაჟო სამუშაოების პროექტი დამუშავებულია დამაკმაყოფილებლად და მას რეკომენდაცია ეძლევა აღნიშნულ ტერიტორიაზე ჩატარდეს სადემონტაჟო სამუშაოები.

ექსპერტ-ინჟინერი: */ა. მაისაშვილი/*

ამონაწერი მეწარმეთა და არასამეწარმეო (არაკომერციული) იურიდიული პირების რეესტრიდან

განაცხადის ნომერი: 115518
განაცხადის რეგისტრაციის ნომერი: B10105547
ამონაწერის მომზადების თარიღი: 03/09/2010 15:40:23

სუბიექტი

საფირმო სახელწოდება:	შპს ბაზისი XXI
იურიდიული მისამართი:	საქართველო, ძველი თბილისის რაიონში, აღმაშენებლის გამზირი 63ა
საიდენტიფიკაციო კოდი:	202235296
სამართლებრივი ფორმა:	შეზღუდული პასუხისმგებლობის საზოგადოება
სახელმწიფო რეგისტრაციის თარიღი:	12/12/2003
სახელმწიფო რეგისტრაციის ნომერი:	2/4-3679
მარეგისტრირებელი ორგანო:	დიდუბე-ჩუღურეთის სასამართლო
საგადასახადო ინსპექცია:	თბილისის რეგ.ცენტრი ძველი თბილისის გ-ბა

ხელმძღვანელობაზე/წარმომადგენლობაზე უფლებამოსილი პირები

- 01001003423, იოსებ ცერცვაძე, ვენერალური დირექტორი, ,
- 01005021796, ვახტანგ ჯაფარიძე, , , აღმასრულებელი დირექტორი

პარტნიორები

	წილი	ანგარიშის ნომერი
01001003423, იოსებ ცერცვაძე,	100.00000000%	202235296-SH-00001

ყადაღა/აკრძალვა:

რეგისტრირებული არ არის

საგადასახადო გირავნობა/იპოთეკის უფლება:

რეგისტრირებული არ არის

საქართველო

მოქალაქის პირადობის მოწმობა



პირადი №: 01024055067

სახელი ავთანდილ

გვარი მაისაშვილი

დაბადების თარიღი 21.10.1951წ

დაბადების ადგილი თბილისი

№ გ 0680514

პირადი ხელმოწერა

მისამართი თბილისი. ვ/ფშაველას გამზ. 25ა

ბინა 15

მოწმობის გამცემი ორგანოს დასახელება თბილისის

საბურთალოს სპრ სამსახური

გაცემის თარიღი 05.05.2005წ

მოქმედების ვადა

უვადო

თანამდებობის პირის ხელმოწერა

დიპლომი

ИВ № 254102

ეს დიპლომი მიეცა ავთანდილ ვალერიანის ძე მაისურაძეს

მასზე, რომ იგი 1968 წელს შევიდა საქართველოს ვ.ი.ლენინის სახელობის პოლიტექნიკურ ინსტიტუტში და 1983 წელს დაამთავრა სრული კურსი სპეციალობით წყალმომარაგება და კანალიზაცია

სახელმწიფო საგამოცდო კომისიის 1983 წ. „24" ივნისის გადაწყვეტილებით ა.ვ. მაისურაძეს მიენიჭა ინჟინერ-მშენებლის კვალიფიკაცია.

სახელმწიფო საგამოცდო კომისიის თავმჯდომარე რექტორი [illegible]

ბ. ა.

ქალაქი თბილისი 19 83 წ. „ 4 " X

სარეგისტრაციო № 20800

Грузинский яз.

ДИПЛОМ

ИВ № 254102

Настоящий диплом выдан Маисурадзе Автандилу Валериановичу

в том, что он в 1968 году поступил в Грузинский политехнический институт им. В.И. Ленина и в 1983 году окончил полный курс названного института по специальности водоснабжение и канализация

Решением Государственной экзаменационной комиссии от „24" июня 1983 г. Маисурадзе А.В. присвоена квалификация инженера-строителя

Председатель Государственной экзаменационной комиссии [illegible]

Ректор [illegible]

Секретарь [illegible]

М. П.

Город Тбилиси „ 4 " X 1983 г.

Регистрационный № 20800

Московская типография Гознака. 1981.

ინფორმაცია საპროექტო და საექსპერტო სამუშაოების შესახებ

მე, ავთანდილ ვალერიანის ძე მაისაშვილი 1977 წლიდან ვეწევი საპროექტო საქმიანობას ს.ი. „საქსასკომუნმშენპროექტში“ - ვთანამშრომლობ შპს „კოლხა-07“-თან, სადაც ვასრულებ საპროექტო და საექსპერტო სამუშაოებს: ასევე მიწვევით ვთანამშრომლობ სხვადასხვა საპროექტო და საექსპერტო ორგანიზაციებთან.

2004 წლიდან ვარ შპს „კოლხა-07“ მთავარი ინჟინერი. ჩემი უშუალო ხელმძღვანელობით დამუშავდა შემდგი საპროექტო დოკუმენტაციები.

- ნუცუბიძე N211 არსებული შენობის დემონტაჟის პროექტი;
- ქ.ვალეში არსებული ბაგა-ბაღის რეკონსტრუქციის პროექტი;
- ქ. თბილისში, ბაგებში არსებული შენობის დემონტაჟის პროექტი;
- ქ.ბორჯომში, არსებული სანატორიუმის დემონტაჟის პროექტი;
- ქ.თბილისი, ამბროლაურის ქ. ყოფილი სასტუმროს დემონტაჟის პროექტი;
- ქ. თბილისი, კრწანისი, სამთავრობო რეზიდენციის დასასვენებელი კოტეჯების დემონტაჟის პროექტი;
- ქ.რუსთავი, მშვიდობის ქ. N24 არსებული შენობის დემონტაჟის პროექტი;

ბოლო 5 წლის განმავლობაში ჩატარებული საექსპერტო სამუშაოები

- ქ.თბილისი, ავჭალა, ყოფილი შუშის ქარხნის საამქროების დემონტაჟი;
- ქ.ჭიათურა, მარგანეცის გამამდიდრებელი ფაბრიკის შენობის დემონტაჟი;
- ქ.თბილისი, ვაჟა-ფშაველას 25-ში სასტუმრო „აფხაზეთი“-ს დემონტაჟი;
- ქ.თბილისი, თამარაშვილის ქ. ამიერკავკასიის ჯარების შტაბის შენობის დემონტაჟი;
- ქ.თბილისი, კოსტავას ქ. ყოფლი „ЧАЙ ГРУЗИЯ“-ს შენობის დემონტაჟი;
- ქ.თბილისში, ორთაჭალა, მრგვალი ავტოგარაჟის შენობის დემონტაჟი;
- ქ.თბილისი, რკინიგზის სადგურის მიმდებარედ შენობების დემონტაჟი;

„ბაზისის -XXI“-ს
გენ. დირექტორი: /ი.ცერცვაძე/