| ფორმატი | dakveTa # | failis saxeli |
|---|---|---|
| A-2 | | |

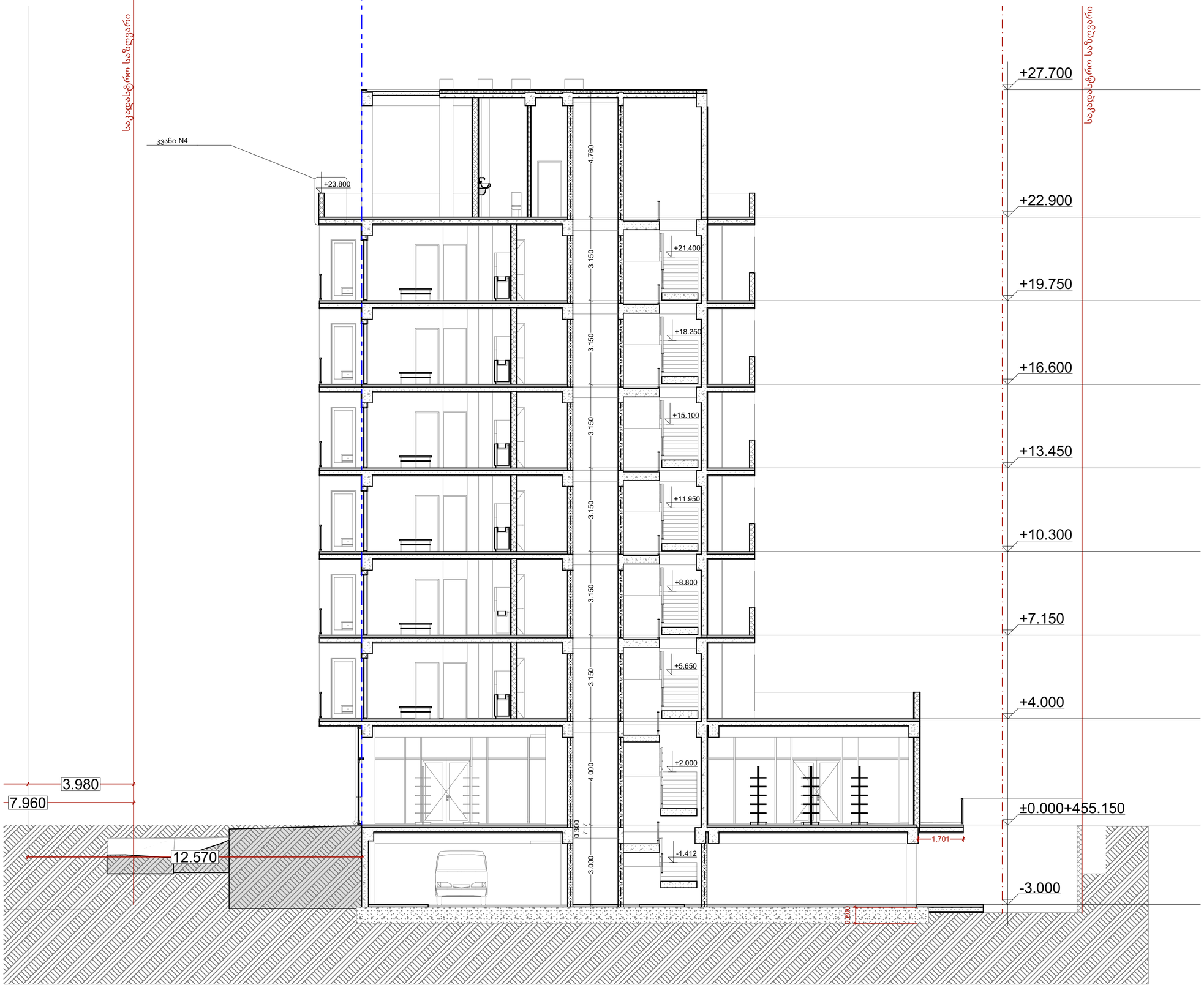


პირობითი ნიშნები

ბეტონის ბლოკის კედელი

ბეტონის ბლოკის კედელი

| # | შენიშვნები |
|---|---|
| 1 | შენობის ყველა ნაშენერი იქნება არანავადი |
| 2 | სახანძრო სისტემები პროექტში ასახული პირობითად. მათი ადგილმდებარეობა და რაოდენობა დაზუსტდება შესაბამის სტადიაზე მორგებული სახანძრო სისტემების სამდგომარეობა პროექტის დაზუსტების სტადიაზე |
| 3 | ზომები მოცემულია მილიმეტრებში ნიშნულები მოცემულია მეტრებში |

პროექტის სახელწოდება:

მრავალბინიანი საცხოვრებელი სახლი

ქ. თბილისი, სოფელი დიღომი, ასმათის ქუჩა N55

ს/კ- 01.72.14.035.310

TBILDALAQPROEQTI

TbilisiIaqproeqti

წყნეთის გზატკეცილი N 52
თბილისი
საქართველო

| | გვარი | ხელმოწერა |
|---|---|---|
| დირექტორი | ლ. ხუხაშვილი | |
| მთ. არქიტექტორი | ლ. ხუხაშვილი | |
| არქიტექტორი | თ.დათებაშვილი | |
| შესრულა | | |

ჭრილი 1:1

| მასშტაბი | 1:100 | |
|---|---|---|
| თარიღი: | 2023 | |

| stasia | furceli | furclebi |
|---|---|---|
| a.p | 13 | 29 |

| ფორმატი | dakveTa # | failis saxeli |
|---|---|---|
| A-2 | | |

საკადასტრო საზღვარი

საკადასტრო საზღვარი

+27.700+482.850

5.750

4.800

4.800

4.800

ჯამი N1

+27.700

+22.900

+22.900

H=9.2/0.4=23.00

+21.400

3.150

3.150

3.150

+19.750

+18.250

ჯამი N5

3.150

3.150

3.150

+16.600

+15.100

ჯამი N3

3.150

3.150

3.150

+13.450

+11.950

3.150

3.150

3.150

23.000

+10.300

+8.800

3.150

3.150

3.150

+7.150

+5.650

3.150

3.150

3.150

+4.000

1.350

+2.000

ჯამი N2

4.000

2.000

2.000

4.000

5.090

5.090

9.153

0.300

±0.000+455.150

1.235

1.765

-1.412

3.000

3.000

-3.000

0.200

0.600

1.300

## პირობითი ნიშნები

ბეტონის ბლოკის კედელი

ბეტონის ბლოკის კედელი

| # | შენიშვნები |
|---|---|
| 1 | შენობის ყველა ნაშვერი იქნება არანაკლები |
| 2 | სახანძრო სისტემები პროექტში ასახული პირობითად. ზუსტი ადგილმდებარეობა და რაოდენობის დაზუსტება შესასრულებელ სამუშაოებს სახანძრო სისტემების სანაცვლო პროექტით სახანძრო სისტემების სანაცვლო პროექტის დამუშავების სტადიაზე |
| 3 | ზომები მოცემულია მილიმეტრებში ნიშნულები მოცემულია მეტრებში |

პროექტის სახელწოდება:

მრავალბინიანი საცხოვრებელი სახლი

ქ. თბილისი, სოფელი დიღომი, ასმათის ქუჩა N55

ს/კ- 01.72.14.035.310

TBILISIAQPROEQTI

Tbilisiaqproeqti

ნინოწმის გზატკეცილი N 52
თბილისი
საქართველო

| | გვარი | ხელმოწერა |
|---|---|---|
| დირექტორი | ლ. ხუხაშვილი | |
| მთ. არქიტექტორი | ლ. ხუხაშვილი | |
| არქიტექტორი | თ.დათებაშვილი | |
| შეასრულა | | |

ჭრილი 2:2

| | | |
|---|---|---|
| მაშტაბი | 1:100 | |
| თარიღი: | 2023 | |

| stasia | furceli | furclebi |
|---|---|---|
| a.p | 14 | 29 |

## კვანძი 1

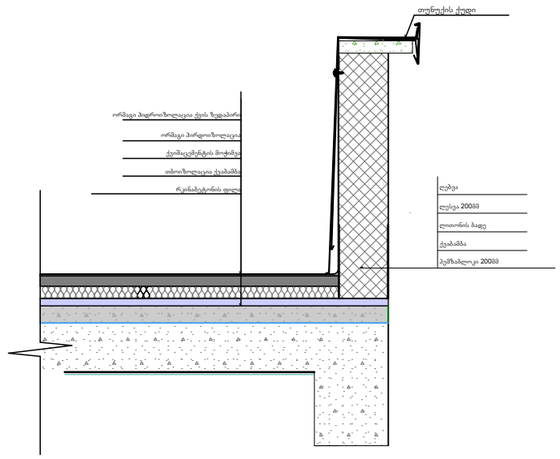


## კვანძი 2

კომერციული სივრცის იატაკი ავტოფარეხზე

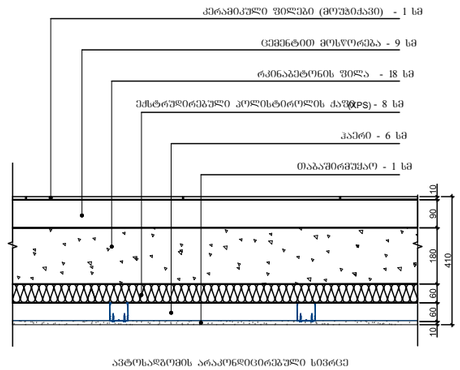


ავტოსადგომის არაკონდიცირებული სივრცე

## კვანძი 4

შენობის გადახურვა U=0.274

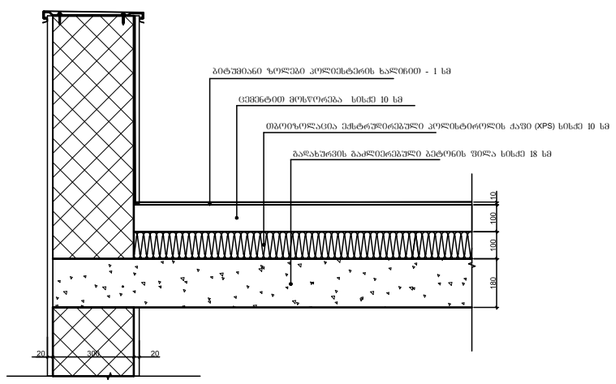


## კვანძი 5

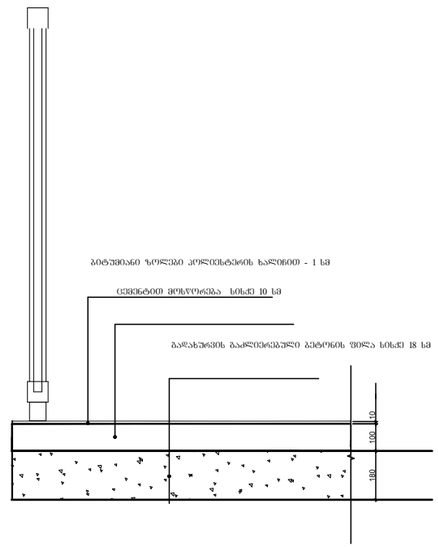


| ფორმატი | dakveTa # | failis saxeli |
|---|---|---|
| A-3 | | |

პირობითი ნიშნები

ბეტონბის ბლოკის კედელი

ბეტონბის ბლოკის კედელი

| # | შენიშვნები |
|---|---|
| 1 | შენობის ყველა ნაშვერი იქნება არაწვადი |
| 2 | სახანძრო სისტემები პროექტში ასახულია პირობითად. მათი ადგილმდებარეობა და რაოდენობა დაზუსტდება შესაბამის სტანდარტს მორგებული სახანძრო სისტემების საინჟინრო პროექტის დამუშავების სტადიაზე |
| 3 | ზომები მოცემულია მილიმეტრებში ნიშნულები მოცემულია მეტრებში |

პროექტის სახელწოდება:
მრავალბინიანი საცხოვრებელი სახლი
ქ. თბილისი, სოფელი დიღომი, ასმათის ქუჩა N55
ს/კ- 01.72.14.035.310

TBILQALAQPROEQTI
Tbilqalaqproeqti

წყნეთის გზატკეცილი N 52
თბილისი
საქართველო

| | გვარი | ხელმოწერა |
|---|---|---|
| დირექტორი | ლ. ხუხაშვილი | |
| მთ. არქიტექტორი | ლ. ხუხაშვილი | |
| არქიტექტორი | თ.დათებაშვილი | |
| შეასრულა | | |

კვანძები

| მაშტაბი | 1:50 | |
|---|---|---|
| თარიღი: | 2023 | |

| stasia | furceli | furclebi |
|---|---|---|
| a.p | 29 | 29 |

1:50

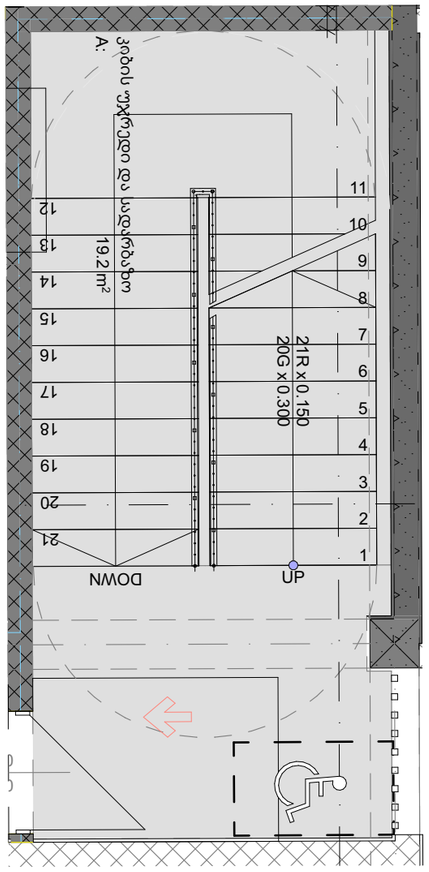


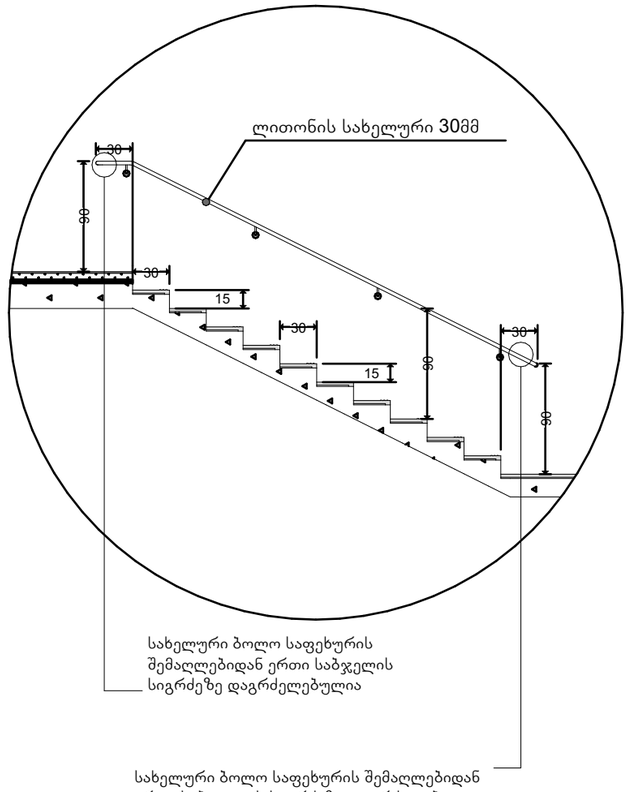


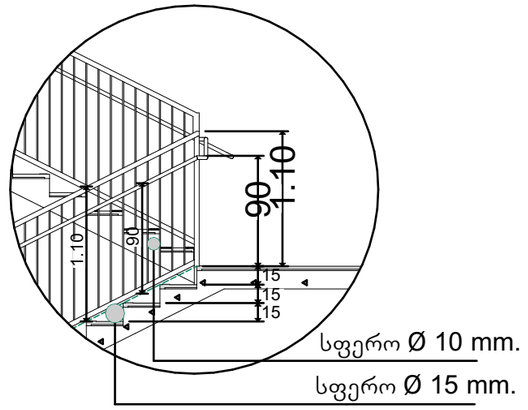


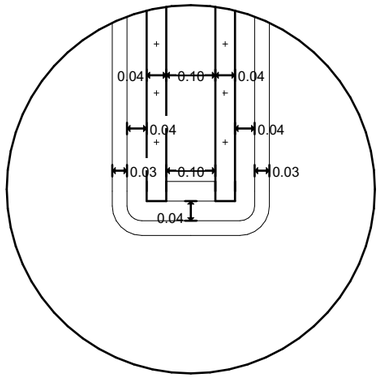


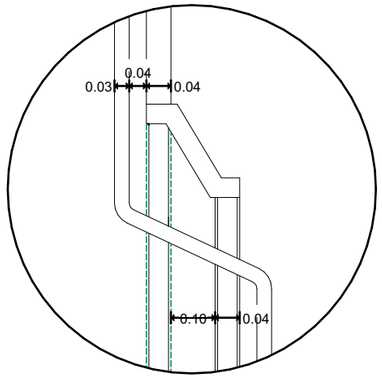


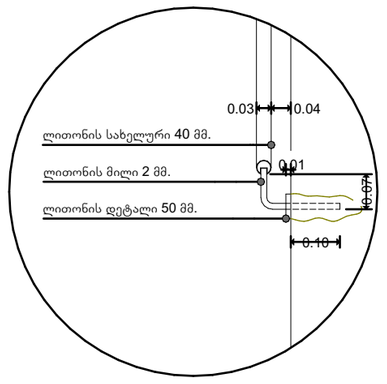


| ფორმატი | dakveTa # | failis saxeli |
|---|---|---|
| A-3 | | |

პირობითი ნიშნები

ბეტონბის ბლოკის კედელი

ბეტონბის ბლოკის კედელი

| # | შენიშვნები |
|---|---|
| 1 | შენობის ყველა ნაშვერი იქნება არანაკლებ |
| 2 | სახანძრო სისტემები პროექტში ასახულია პირობითად. მათი ადგილმდებარეობა და რაოდენობა დაზუსტდება შესაბამის სტანდარტს მორგებული სახანძრო სისტემების საინჟინრო პროექტის დამუშავების სტადიაზე |
| 3 | ზომები მოცემულია მილიმეტრებში ნიშნულები მოცემულია მეტრებში |

პროექტის სახელწოდება:

მრავალბინიანი საცხოვრებელი სახლი

ქ. თბილისი, სოფელი დიღომი, ასმათის ქუჩა N55

ს/კ- 01.72.14.035.310

TBILQALAQPROEQTI

Tbilqalaqproeqti

წყნეთის გზატკეცილი N 52
თბილისი
საქართველო

| | გვარი | ხელმოწერა |
|---|---|---|
| დირექტორი | ლ. ხუხაშვილი | |
| მთ. არქიტექტორი | ლ. ხუხაშვილი | |
| არქიტექტორი | თ.დათებაშვილი | |
| შეასრულა | | |

კიბის დეტალი

| | | |
|---|---|---|
| მაშტაბი | 1:50.00, 1:50 | |
| თარიღი: | 2023 | |

| stasia | furceli | furclebi |
|---|---|---|
| a.p | 28 | 29 |