

ФАСАД А3

ЗАКАЗЧИК ЗАО "ЭКОСТРОЙ"

Ф.3.Э



ფოჰმატი A3

პირობითი აღნიშვნები

- საკადასტრო საზღვარი
- სასხოვრებელი ჯგუფი
- სავაჭრო ჯგუფი
- საქმიანი ჯგუფი
- სასანყოფე ჯგუფი
- დამხმარე ჯგუფი
- გასასვლელამდე სავალი მანძილი
- მისანვდომი სვლა-გეზი
- კედლის ხანძარმედეგობის ხარისხი 1 საათი
- კედლის ხანძარმედეგობის ხარისხი 2 საათი
- გასასვლელი
- ხელის ცეცხლგაჩარი
- სახანძრო მილდგარი
- ხელით სამართავი განგაშის კოლოფი
- გასასვლელის საევარიო განათება
- სახანძრო კიდრანტი
- კვამლის აღმომჩენი
- კვამლზე მორეაგირე მაუწყებელი
- ავტომამხეფი
- ცეცხლის აღმომჩენი
- სასმელი წყლის დისპენსერი
- გზა კიბის საკომუნიკაციო სისტემა
- ჭრილის ხაზი

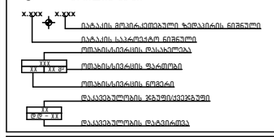

დასავლეთი

ს.ე.მ

მიჯავლებინებელი სასხოვრებელი სახლი

ქ. თბილისი, ბაღვნის ჩაიონი, ბაღვნის I მიკროჩაიონსა და მეხიანის I მიკროჩაიონს შორის არსებული ტერიტორია ს/ნ 01.11.13.001.125

არქიტექტონიკური ნაწილი / სამუშაო - პროექტი

ფასადი "8-1"

მთ. არქიტექტორი	ა. ლომსაძე	
ავტორი	ჩ. ებანიძე	
ავტორი	-	
ავტორი	-	

მასშტაბი	ფურცელი	თარიღი
1:200	A.02.4	11/28/2023

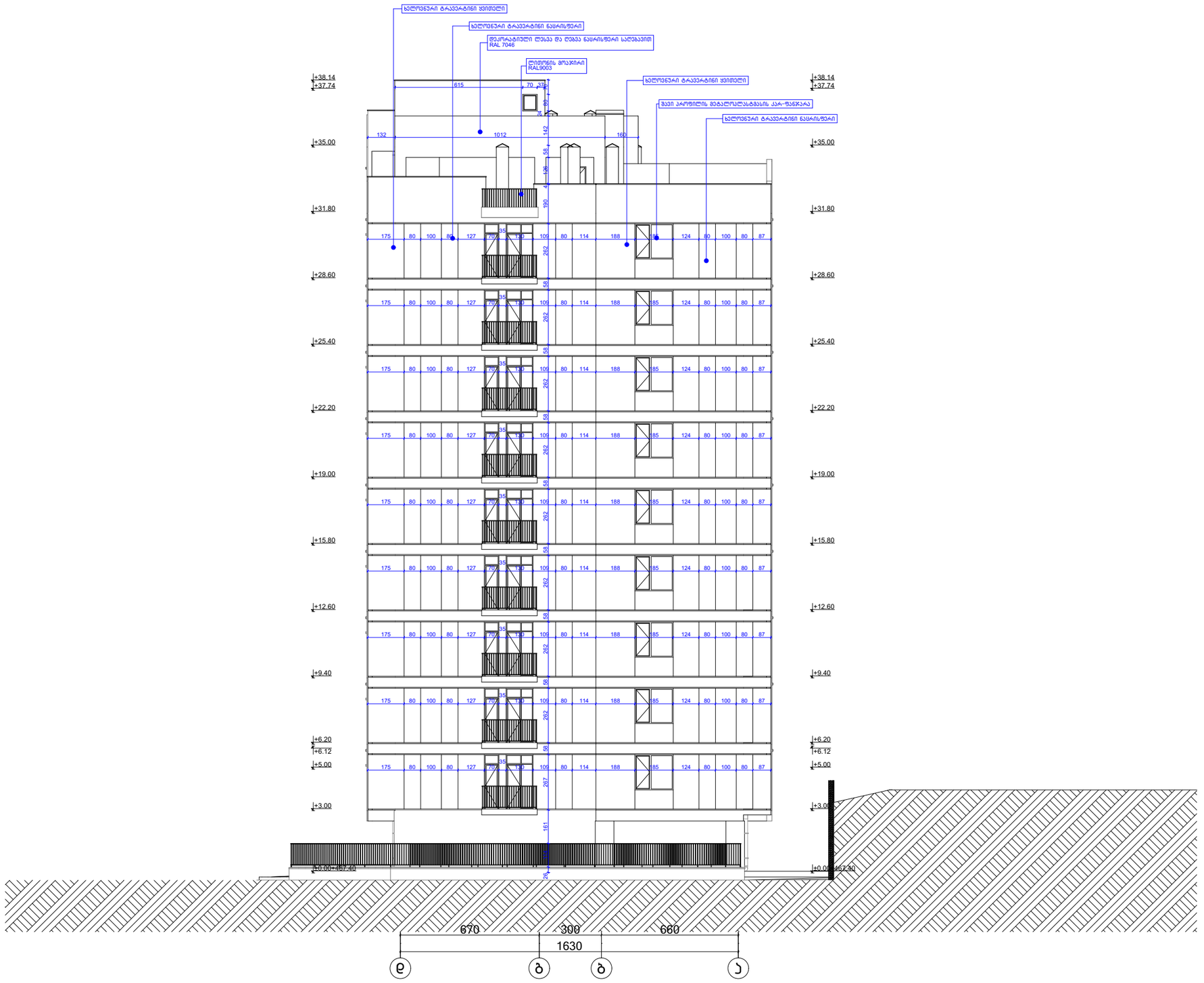

ფოხმატი A3

პირობითი აღნიშვნები

- საკადასტრო საზღვარი
- სასხოვრებელი ჯგუფი
- სავაჭრო ჯგუფი
- საქმიანი ჯგუფი
- სასანყობე ჯგუფი
- დამხმარე ჯგუფი
- გასასვლელამდე სავალი მანძილი
- მისავლომი სვლა-გეზი
- კედლის ხანძარმედეგობის ხარისხი 1 საათი
- კედლის ხანძარმედეგობის ხარისხი 2 საათი
- გასასვლელი
- ხელის ცეცხლგაქრი
- სახანძრო მილდგარი
- ხელით სამართავი განგაშის კოლოფი
- გასასვლელის საევარიო განათება
- სახანძრო კიდრანტი
- კვამლის აღმომჩენი
- კვამლზე მორეაგირე მაუწყებელი
- ავტომამხეფი
- ცეცხლის აღმომჩენი
- სასველი წყლის დისპენსერი
- გზა კიბის საკომუნიკაციო სისტემა
- ჭრილის ხაზი
- x.xxx — იატაკის მერქანიანებული ზედაპირის ნიშნული
- იატაკის საანგარიშო ნიშნული
- რელიეფის ცვლილების ზღვარი
- რელიეფის ზედაპირი
- რელიეფის ნიშნული
- დაავებულობის ჯგუფიცავებები
- დაავებულობის ფაზებიდება

დაკავებულობა

ს.ე.მ

მრავალბინიანი სასხოვრებელი სახლი

ქ. თბილისი, ბედენის ჩაიონში, ბედენის I მიკრორაიონსა და მეხიანის I მიკრორაიონს შორის არსებული ტერიტორია ს/ნ 01.11.13.001.125

არქიტექტორული ნაწილი / სტადია - პროექტი

ფასადი "ა-ე"

მთ. არქიტექტორი	ა. ლომსაძე	
ავტორი	ი. ებრაელიძე	
ავტორი	-	
ავტორი	-	

მასშტაბი	ფურცელი	თარიღი
1:200	A.02.5	11/28/2023

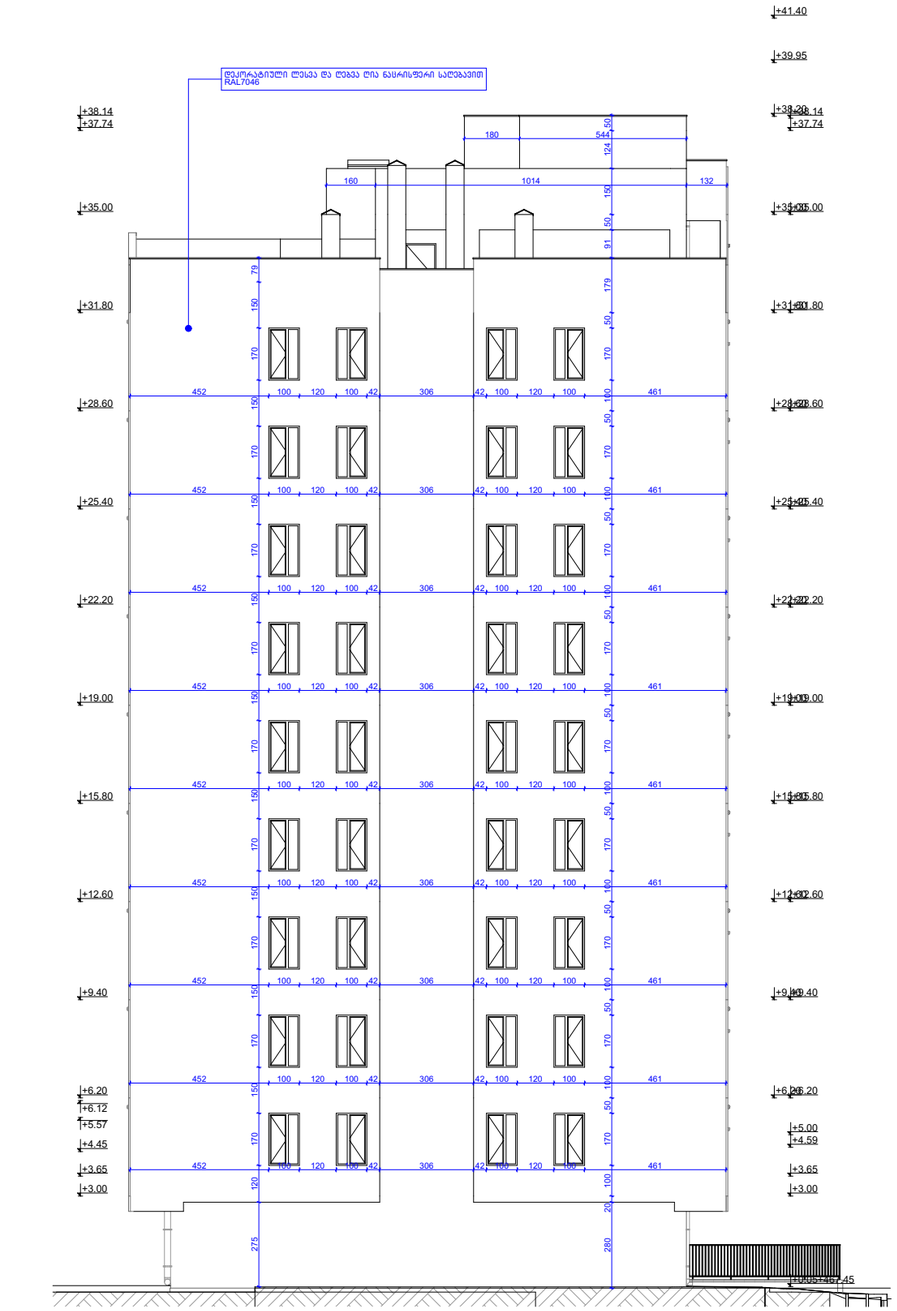

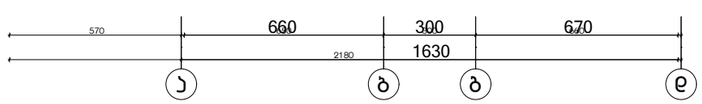

ფოჰმატი A3

პიჰობითი აღნიშვნები

- საკადასტრო საზღვარი
- სასხოვრებელი ჯგუფი
- საავჭრო ჯგუფი
- საქმიანი ჯგუფი
- სასაწყობე ჯგუფი
- დამხმარე ჯგუფი
- გასასვლელამდე სავალი მანძილი
- მისავდომი სვლა-გეზი
- კედლის ხანძარმედეგობის ხარისხი 1 საათი
- კედლის ხანძარმედეგობის ხარისხი 2 საათი
- გასასვლელი
- ხელის ცეცხლგაჩარი
- სახანძრო მილდგარი
- ხელით სამართავი განგაშის კოლოფი
- გასასვლელის საავარიო განათება
- სახანძრო კიდრანტი
- კვამლის აღმომჩენი
- კვამლზე მორეაგირე მაუწყებელი
- ავტომამხეფი
- ცეცხლის აღმომჩენი
- სასმელი წყლის დისპენსერი
- გზა კიბის საკომუნიკაციო სისტემა
- ჭრილის ხაზი

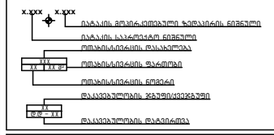

დაკავებულობა

ტ.ე.მ

მრავალბინიანი სასხოვრებელი სახლი

ქ. თბილისი, ბაღდათის ჩიხი N3, ბაღდათის I მიკრორაიონსა და მეხიანის I მიკრორაიონს შორის არსებული ტერიტორია ს/კ 01.11.13.001.125

არქიტექტორული ნაწილი / სვალი - ჩარჩები

ფასადი "ა-დ"

მთ. არქიტექტორი	ა. ლომსაძე	
პვტორი	ი. ებრაელიძე	
პვტორი	-	
პვტორი	-	

მასშტაბი	ფურცელი	თარიღი
1:200	A.02.6	11/28/2023

აივნის მოაჯირის მონტაჟის დეტალური ნახაზი

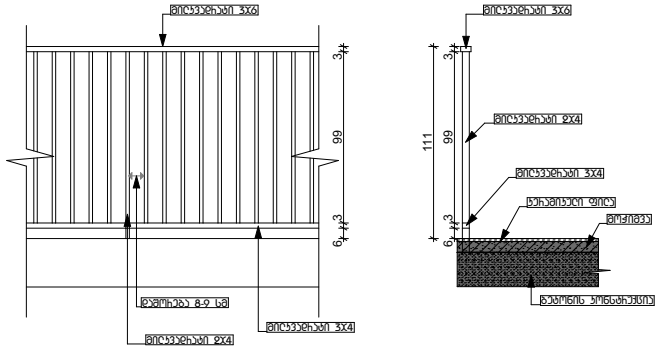



დეკის მოწყობის დეტალური ნახაზი

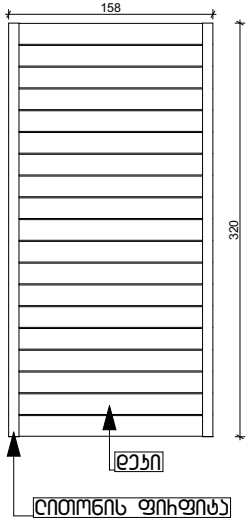

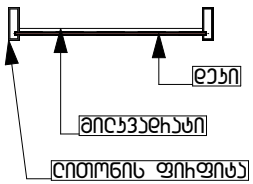



ფორმატი A3

პირობითი აღნიშვნები

დაკვეთებელობა

შენიშვნა

მხატვრული სასწორებელი სახლი

ქ. თბილისი, ბიდვნის ჩიმოდი, ბიდვნის I მიკროსიმოდა და შენობები I მიკროსიმოდა მოდის პისტელი ბეისიმოდა ს/ს 01.11.13.001.125

პრქიტექტორული ნაწილი / სახლის - პორტები

ფასადის ელემენტების დეტალური ნახაზი

მთ. პრქიტექტორი	პ. ლორდკიპანიძე	
პანორი	ხ. ჭახუნიძე	
	-	
	-	

მასშტაბი	ფურცელი	თარიღი
1:20	14	8/30/2023

მეტალოპლასმასის ფანჯრის მონტაჟის დეტალური ნახაზი

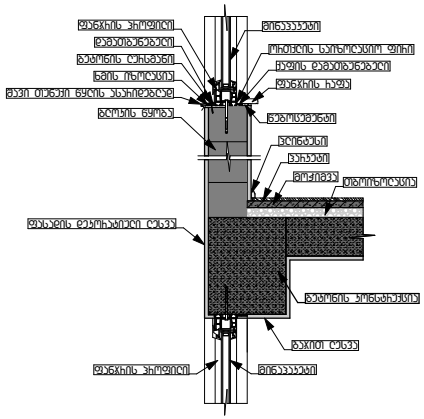

სახურავის მოწყობის დეტალური ნახაზი

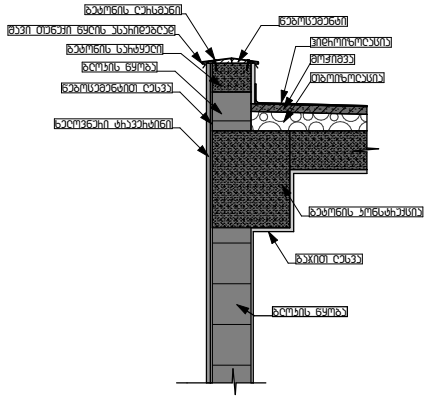

სახურავის მოწყობის დეტალური ნახაზი

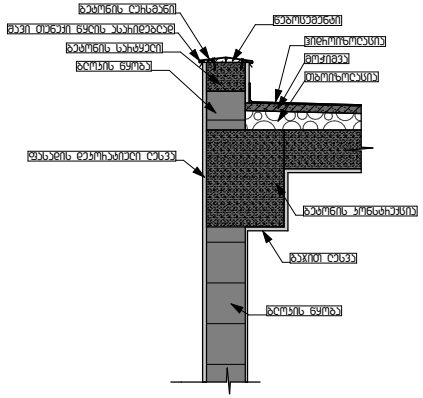

ზღურბლის მოწყობის ნახაზი

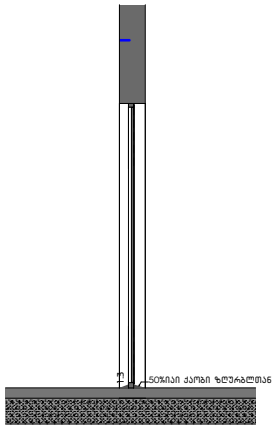

ფორმატი A3

პირობითი აღნიშვნები

დაკავებულობა

შენიშვნა

მხარეებრივი საუზოვრებელი სახლი

ქ. ზუგდიდის, ბენდების ჰესების I მიხაილოვკის და შესაბამის I მიხაილოვკა მოსახლეობის პუნქტებში ტერიტორიის სა 01.11.13.001.125

ინქიზებებიანი ნაგებობა / სანების - ჰორიზონტი

ფასადის ელემენტების დეტალური ნახატი

მთ. ინჟინერ-ტექნიკოსი	ა. ლომსაძე	
ავტორი	ს. ჭახუნიძე	
	-	
	-	

მასშტაბი	ფურცელი	ზომები
1:20	14	8/30/2023

ՀԱՇՎԱՐԿՈՒՄ	ՀՀ, ԳԱՎԱՌԻ ՄԱՐԶ, ԳԵՂԱՆԻՍ ՀԱՄԱՅՆՔ, ԳԵՂԱՆԻՍ 1 ՓՈՂՈՑ, ՇԵՆՔ 1
ՀԱՍՑԵՈՒ ՀԱՍԱՐԱԿԱՑՈՒԹՅԱՆ ՀԱՄԱՐ	ՀՀ ԳԵՂԱՆԻՍԻ ՄԱՐԶԻ ԳԱՎԱՌԻ ՀԱՄԱՅՆՔԻ 1 ՓՈՂՈՑԻ ՇԵՆՔ 1.25
ՀԱՄԱՁԱՅՆԱՑՎԱԾ ՆԱԽԱԳԻԾ / ԱՇԽԱՏ. - ՀՄՏ.ՅԱՌ	
ՀՀՀՊԵՇՏԱՐԱՆ ՆԱԽԱԳԻԾ	
ՀՈՒ. ՀԱՅԱՍՅԱՄՆԱ	Հ. ՍՊԱՆՆԱԴ
ՀԱՎՄՆԱ	Հ. ՅՀԿՀՀՈԴ
ՀԱՎՄՆԱ	-
ՀԱՎՄՆԱ	-
ՊԱՏՐԱՍՏՈՒՄ	ՊԵՏԱԿԱՆ
1:1	Ա.ՕԶ.7
8/30/2023	

ՀՀՀՊԵՇՏԱՐԱՆ ԱՇԽԱՏԱՆՔՆԵՐԻ ԱՆՎՏԱՆԳՈՒԹՅԱՆ ԱՊԱՀՈՎՄԱՆ ՀԱՄԱՐ ՀԱՏՈՒԿ ՊԱՀԱՆՋՆԵՐ ԱՇԽԱՏԱՆՔԱՅԻՆ ՏԱՐԱԾՔՈՒՄ ԳՏՆՎՈՂ ԱՇԽԱՏԱՆՔՆԵՐԻ ԺԱՄԱՆԱԿ

ԳՄԱՅԻՆ	f01	f02	f02	f03	f04	f05	f06	k01	k02
ԿՄԵՐՁՄԱՆ	9	1	18	10	36	2	2	83	111
ԱՆՑՔԻ ՉԱՓԵՐԸ	185×170	70×145	70×120	80×170	100×170	70×80	190×170	195×265	180×265
ձևաձև									
գլխավոր									

ՀԱՏՈՒԿ ՊԱՀԱՆՋՆԵՐԻ ԱՆՎՏԱՆԳՈՒԹՅԱՆ ԱՊԱՀՈՎՄԱՆ ՀԱՄԱՐ ՀԱՏՈՒԿ ՆԱԽԱԳԻԾԻ ՀԱՄԱՐ ՀԱՍՑԵՈՒ ՀԱՄԱՐԱԿԱՑՈՒԹՅԱՆ ԱՇԽԱՏԱՆՔԱՅԻՆ ՏԱՐԱԾՔՈՒՄ ԳՏՆՎՈՂ ԱՇԽԱՏԱՆՔՆԵՐԻ ԺԱՄԱՆԱԿ							
ԳՄԱՅԻՆ	k03	k04	k05	k06	k07		
ԿՄԵՐՁՄԱՆ	10	9	18	9	9		
ԱՆՑՔԻ ՉԱՓԵՐԸ	255×265	150×265	280×265	70×262	130×262		
ձևաձև							
գլխավոր							



ფასადის მოსაპირკეთებელი მასალა

დეკორატიული ლესვა და ღებვა ნაცრისფერი სალებავით RAL7046



ფასადის მოსაპირკეთებელი მასალა

ხელოვნური ტრავერტინი ყვითელი

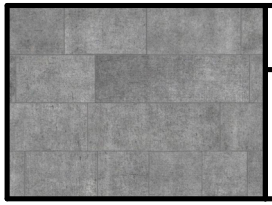

ფასადის მოსაპირკეთებელი მასალა

ხელოვნური ტრავერტინი ნაცრისფერი



გარე ღიობები

მეტალოპლასმასის კარ-ფანჯარა (შავი)

ფოიმატი A3

პიროზითი ალნიშვნები

დაპავებელობა

შენიშვნა

მრავალბინიანი საცხოვრებელი სახლი

ქ. თბილისი, ბედიანის ჩიხი№8, ბედიანის I მიკრორაიონის და მუხიანის I მიკრორაიონის მიმდინარე ნაკლებელი ტერიტორიის ს/კ 01.11.13.001.125

არქიტექტორი ნანიტი / სანელია - პიროზები

ფასადის მოსაპირკეთებელი მასალების საველიფიკაცია

მთ. არქიტექტორი	ა. ლომსაძე	
პასტორი	ჩ. ქებისელიძე	
	-	
	-	

მასშტაბი	ფურცელი	თარიღი
1:20	14	8/30/2023