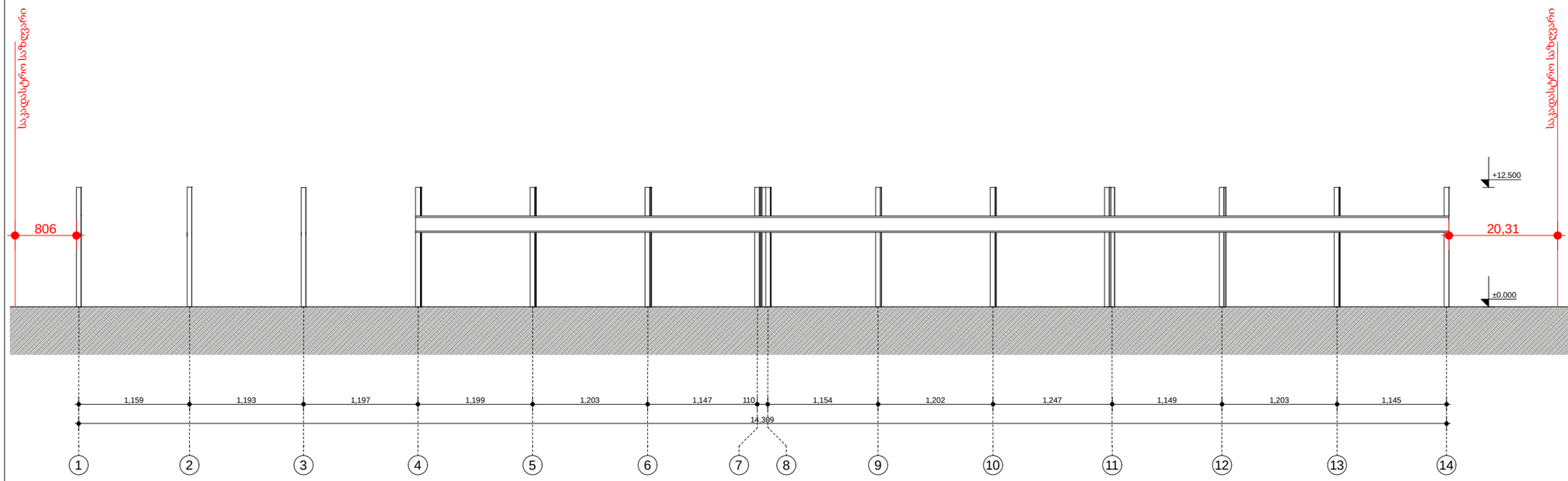

ექსპლიკაცია

საპროექტო ორგანიზაცია

შ.პ.ს.
"არქიკოლეგიუმი"

ქ. თბილისი
ბ. დანელიას ქ. №19
ტელ: 579940644

პროექტის მისამართი

ქალაქი თბილისი, კორნელი სანაძის ქ. №49

პროექტის სახელწოდება

საწყობი

დამკვეთი

შ.პ.ს. "ქართული მილი"

ნახაზი

ბლოკი ა (საწყობი)
ფასადი 1-14 ღერძებში
(არსებული მდგომარეობა)

მთ. არქიტექტორი	თ. მურვანიძე
ავტორი	ი. ჩაბანავა
შესრულა	ი. ჩაბანავა
შეამოწმა	თ. მურვანიძე

მასშტაბი
1:500

პირობითი აღნიშვნები

მიწის ნაკვეთის საკადასტრო აღნიშვნები

ჭრილის ხაზი

ნიშნული ბეტონის ზედაპირზე, ფასადზე, ჭრილზე

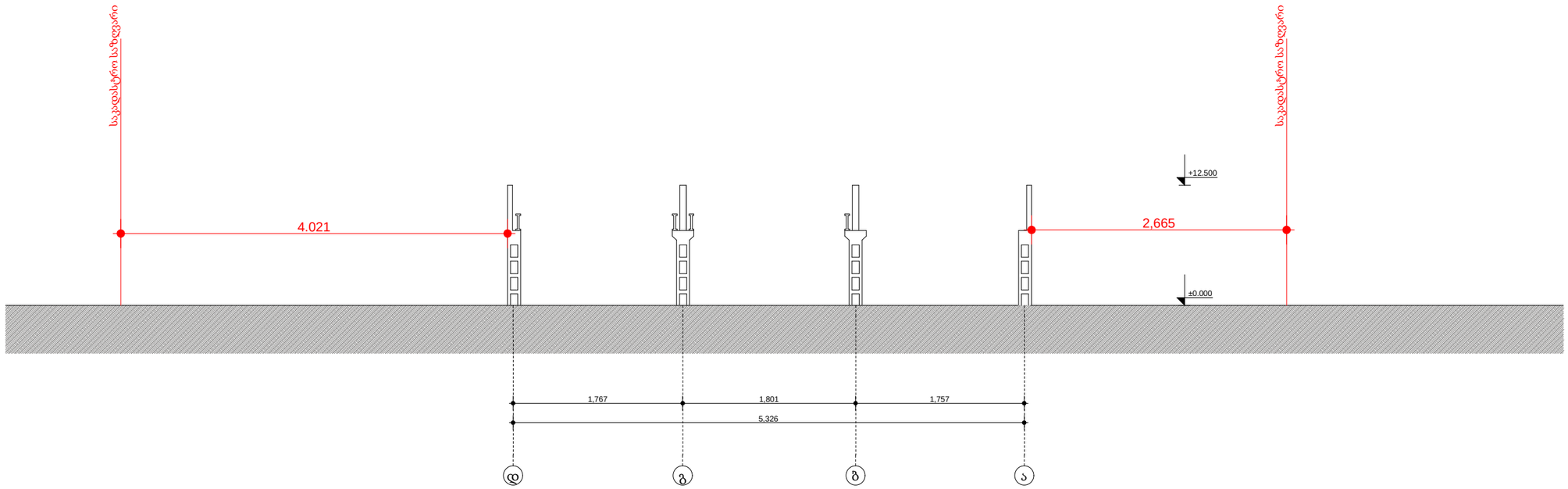

ექსპლიკაცია

საპროექტო ორგანიზაცია

შ.პ.ს.
"არქიკოლეგიუმი"

ქ. თბილისი
ბ. დანელიას ქ. №19
ტელ: 579940644

პროექტის მისამართი

ქალაქი თბილისი, კორნელი სანაძის ქ. №49

პროექტის სახელწოდება

საწყობი

დამკვეთი

შ.პ.ს. "ქართული მილი"

ნახაზი

ბლოკი ა (საწყობი)
ფასადი დ-ა ღერძებში
(არსებული მდგომარეობა)

მთ. არქიტექტორი	თ. მურვანიძე
ავტორი	ი. ჩაბანავა
შესრულა	ი. ჩაბანავა
შეამოწმა	თ. მურვანიძე

მასშტაბი
1:500

პირობითი აღნიშვნები

მიწის ნაკვეთის საკადასტრო აღნიშვნები

ჭრილის ხაზი

ნიშნული ბეტონზე, ფასადზე, ჭრილზე

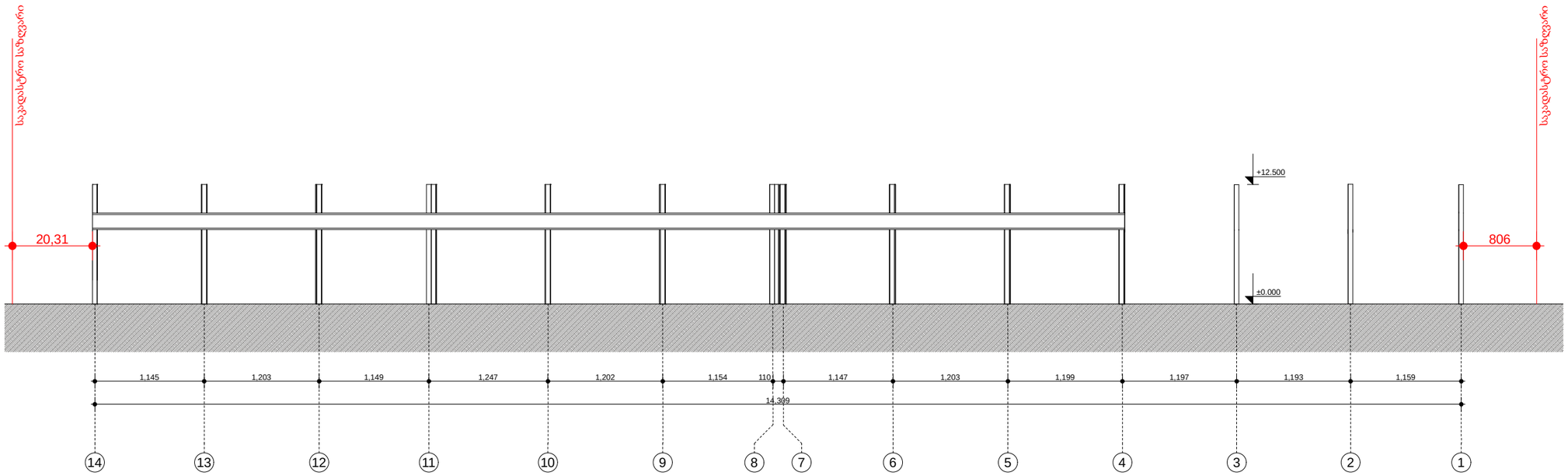

ექსპლიკაცია

საპროექტო ორგანიზაცია

შ.პ.ს. "არქიკოლეგიუმი"

ქ. თბილისი
ბ. დანელიას ქ. №19
ტელ: 579940644

პროექტის მისამართი

ქალაქი თბილისი, კორნელი სანაძის ქ. №49

პროექტის სახელწოდება

საწყობი

დამკვეთი

შ.პ.ს. "ქართული მილი"

ნახაზი

ბლოკი ა (საწყობი)
ფასადი 14-1 ღერძებში
(არსებული მდგომარეობა)

მთ. არქიტექტორი	თ. მურვანიძე
ავტორი	ი. ჩაბანავა
შესრულა	ი. ჩაბანავა
შეამოწმა	თ. მურვანიძე

მასშტაბი
1:500

პირობითი აღნიშვნები

მიწის ნაკვეთის საკადასტრო აღნიშვნები

ჭრილის ხაზი

ნიშნული გეგმაზე, ფასადზე, ჭრილზე

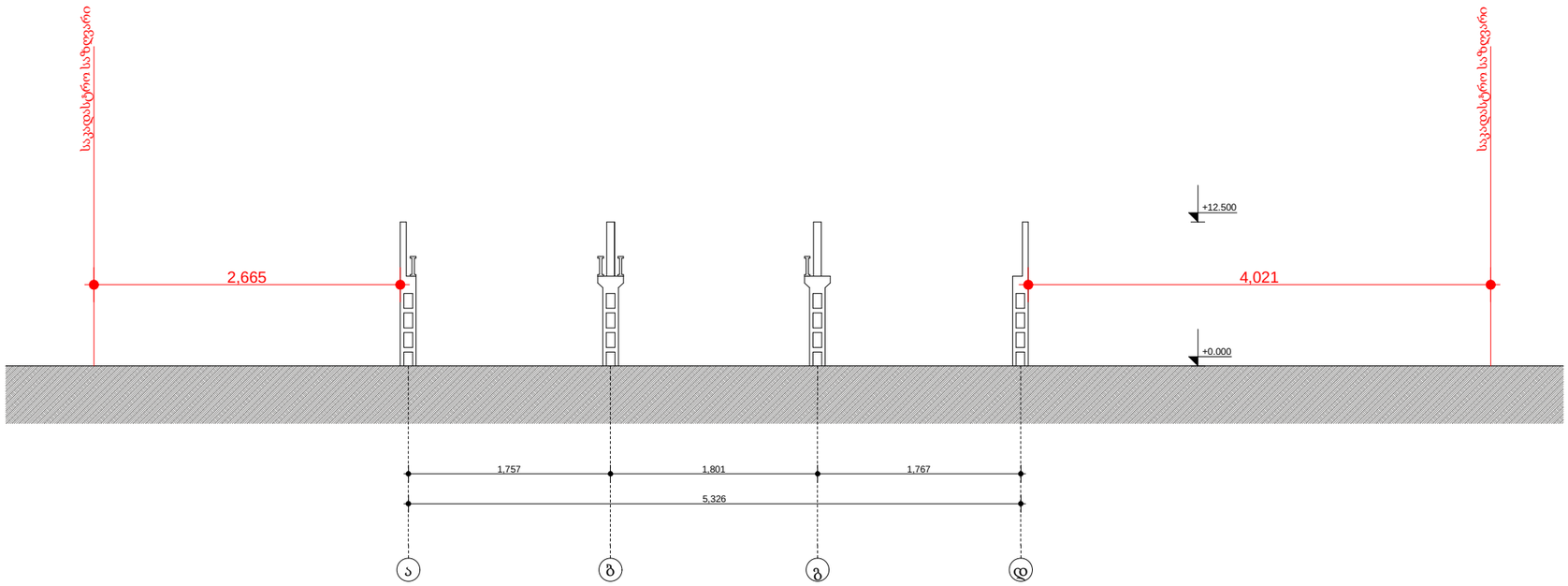

ექსპლიკაცია

საპროექტო ორგანიზაცია

შ.პ.ს.
"არქიკოლეგიუმი"

ქ. თბილისი
ბ. დანელიას ქ. №19
ტელ: 579940644

პროექტის მისამართი

ქალაქი თბილისი, კორნელი სანაძის ქ. №49

პროექტის სახელწოდება

საწყობი

დამკვეთი

შ.პ.ს. "ქართული მილი"

ნახაზი

ბლოკი ა (საწყობი)
ფასადი ა-დ ღერძებში
(არსებული მდგომარეობა)

მთ. არქიტექტორი	თ. მურვანიძე
ავტორი	ი. ჩაბანავა
შესრულა	ი. ჩაბანავა
შეამოწმა	თ. მურვანიძე

მასშტაბი
1:500

პირობითი აღნიშვნები

მიწის ნაკვეთის საკადასტრო აღნიშვნები

ჭრილის ხაზი

ნიშნული ბეტონზე, ფასადზე, ჭრილზე

საკადასტრო საზღვარი

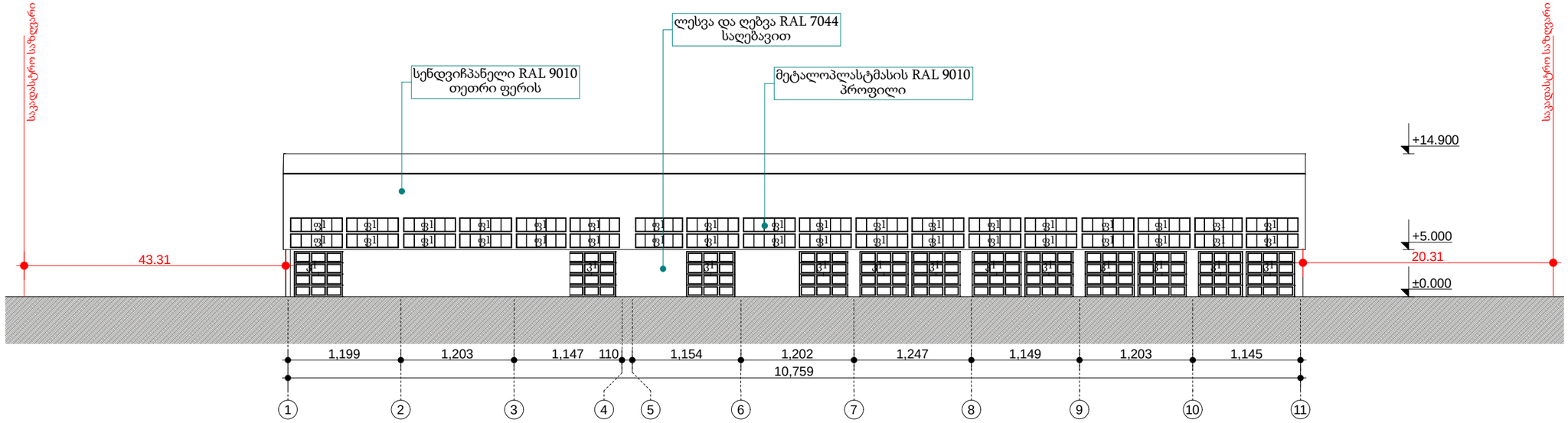

საკადასტრო საზღვარი

ექსპლიკაცია

საპროექტო ორგანიზაცია

შ.პ.ს. "არქიკოლეგიუმი"

ქ. თბილისი
ბ. დანელიას ქ. №19
ტელ: 579940644

პროექტის მისამართი

ქალაქი თბილისი, კორნელი სანაძის ქ. №49

პროექტის სახელწოდება

საწყობი

დამკვეთი

შ.პ.ს. "ქართული მილი"

ნახაზი

ბლოკი ა (საწყობი)
შასადი 1-11 ღერძებში

მთ. არქიტექტორი	თ. მურვანიძე
ავტორი	ი. ჩაბანავა
შესრულა	ი. ჩაბანავა
შეამოწმა	თ. მურვანიძე

მასშტაბი
1:500

პირობითი აღნიშვნები

მიწის ნაკვეთის საკადასტრო აღნიშვნები

ჭრილის ხაზი

ნიშნული ბეტონზე, შასადზე, ჭრილზე

აბსოლიტური ნიშნული 0 ნიშნულთან მიმართებაში არის - 462.61

სართულის ტექნიკურ-ეკონომიკური მაჩვენებლები
საწყობის ფართი - 5921.2 მ²
სართულის განაშენიანების ფართი - 5983.0 მ²

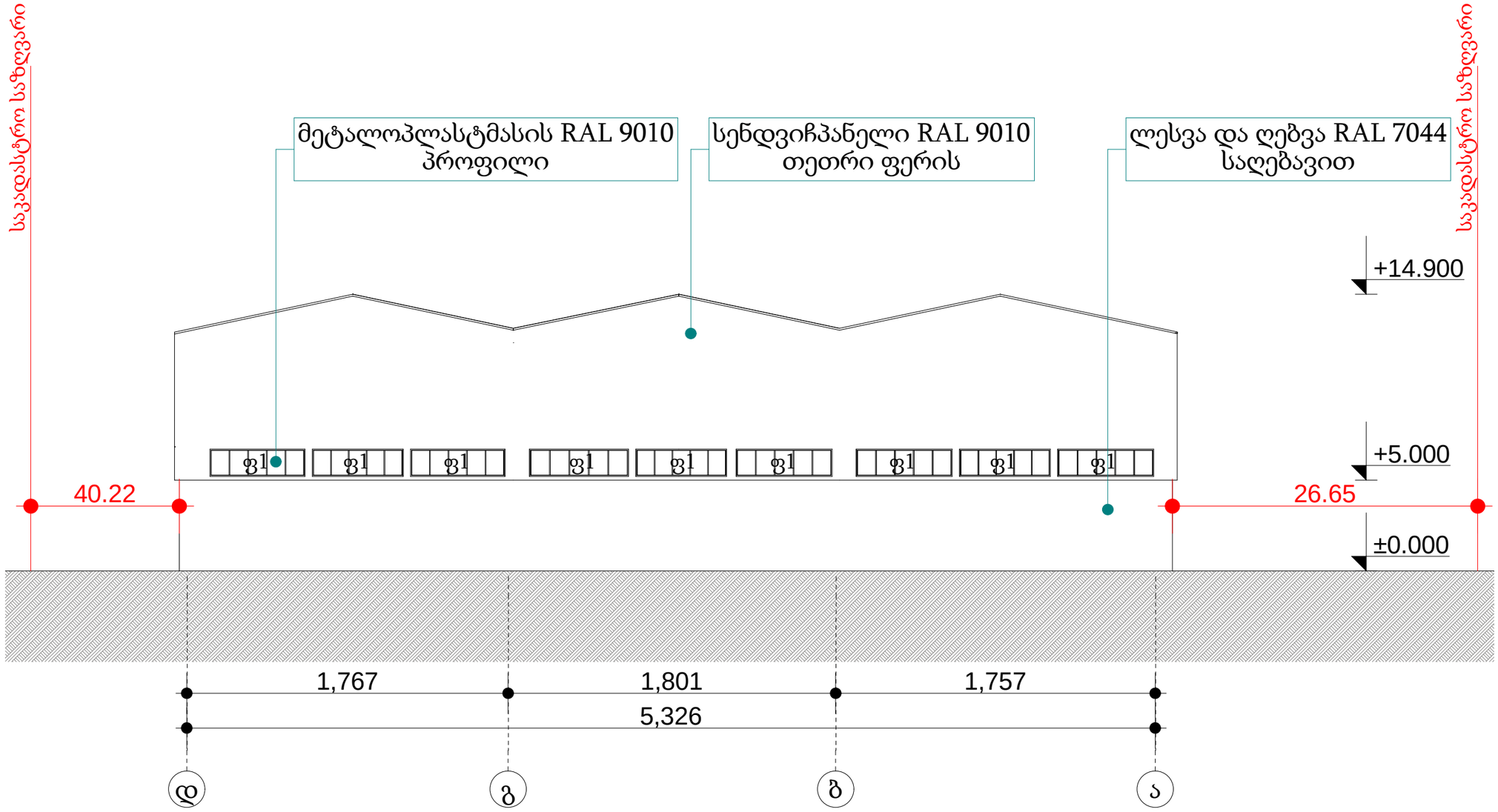

ექსპლიკაცია

საპროექტო ორგანიზაცია

შ.პ.ს.
"არქიკოლებიუმი"

ქ. თბილისი
ბ. დანელიას ქ. №19
ტელ: 579940644

პროექტის მისამართი

**ქალაქი თბილისი,
კორნელი სანაძის ქ. №49**

პროექტის სახელწოდება

საწყობი

დამკვეთი

შ.პ.ს. "ქართული მილი"

ნახაზი

ბლოკი ა (საწყობი)
ფასადი დ-ა ღერძებში

მთ. არქიტექტორი	თ. მურვანიძე
ავტორი	ი. ჩაბანავა
შესრულა	ი. ჩაბანავა
შეამოწმა	თ. მურვანიძე

მასშტაბი
1:250

პირობითი აღნიშვნები

მიწის ნაკვეთის საკადასტრო აღნიშვნები

ჭრილის ხაზი

ნიშნული გეგმაზე, ფასადზე, ჭრილზე

აბსოლიტური ნიშნული 0 ნიშნულთან მიმართებაში არის - 462.61

სართულის ტექნიკურ-ეკონომიკური მაჩვენებლები
საწყობის ფართი - 5921.2 მ²
სართულის განაშენიანების ფართი - 5983.0 მ²

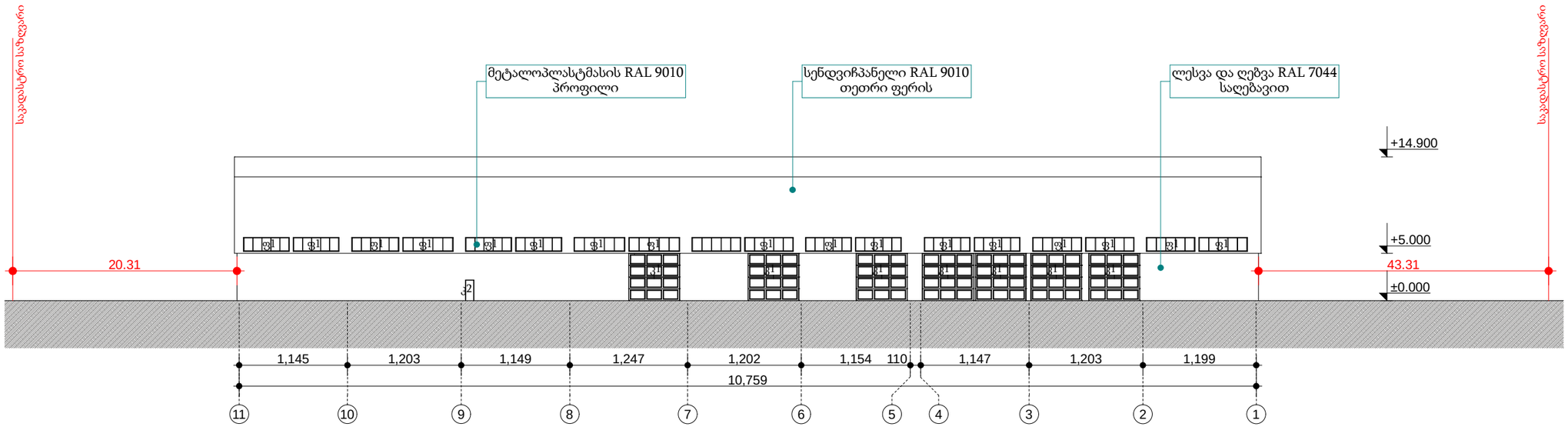

ექსპლიკაცია

საპროექტო ორგანიზაცია

შ.პ.ს.
"არქიკოლეგიუმი"

ქ. თბილისი
ბ. დანელიას ქ. №19
ტელ: 579940644

პროექტის მისამართი

ქალაქი თბილისი, კორნელი სანაძის ქ. №49

პროექტის სახელწოდება

საწყობი

დამკვეთი

შ.პ.ს. "ქართული მილი"

ნახაზი

ბლოკი ა (საწყობი)
ფასადი 11-1 ღერძებში

მთ. არქიტექტორი	თ. მშრვანიძე
ავტორი	ი. ჩაბანავა
შესრულა	ი. ჩაბანავა
შეამოწმა	თ. მშრვანიძე

მასშტაბი
1:500

პირობითი აღნიშვნები

მიწის ნაკვეთის საკადასტრო აღნიშვნები

ჭრილის ხაზი

ნიშნული ბეტონზე, ფასადზე, ჭრილზე

აბსოლიტური ნიშნული 0 ნიშნულთან მიმართებაში არის - 462.61

სართულის ტექნიკურ-ეკონომიკური მაჩვენებლები
საწყობის ფართი - 5921.2 მ²
სართულის განაშენიანების ფართი - 5983.0 მ²

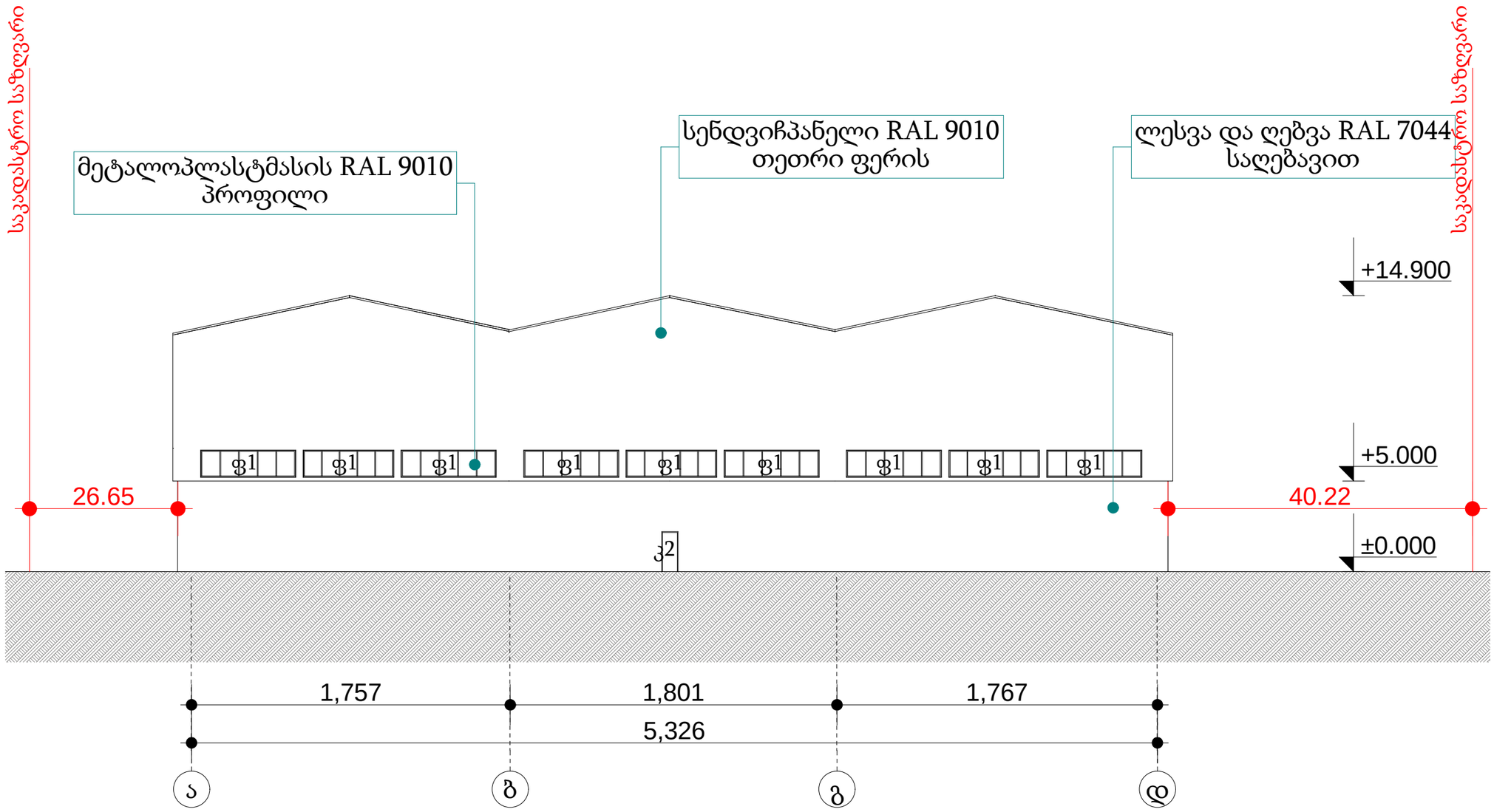

ექსპლიკაცია

საპროექტო ორგანიზაცია

შ.პ.ს.
"არქიკოლებიუმი"

ქ. თბილისი
ბ. დანელიას ქ. №19
ტელ: 579940644

პროექტის მისამართი

**ქალაქი თბილისი,
კორნელი სანაძის ქ. №49**

პროექტის სახელწოდება

საწყობი

დამკვეთი

შ.პ.ს. "ქართული მილი"

ნახაზი

ბლოკი ა (საწყობი)
ფასადი ა-დ ღერძებში

მთ. არქიტექტორი	თ. მურვანიძე
ავტორი	ი. ჩაბანავა
შესრულა	ი. ჩაბანავა
შეამოწმა	თ. მურვანიძე

მასშტაბი
1:250

პირობითი აღნიშვნები

მიწის ნაკვეთის საკადასტრო აღნიშვნები

ჭრილის ხაზი

ნიშნული გეგმაზე, ფასადზე, ჭრილზე

აბსოლიტური ნიშნული 0 ნიშნულთან მიმართებაში არის - 462.61

სართულის ტექნიკურ-ეკონომიკური მაჩვენებლები
საწყობის ფართი - 5921.2 მ²
სართულის განაშენიანების ფართი - 5983.0 მ²

კარ-ფანჯრის სპეციფიკაცია

საფასადე მასალების სპეციფიკაცია

ექსპლიკაცია

ფ1 - არ იღება
72 ცალი

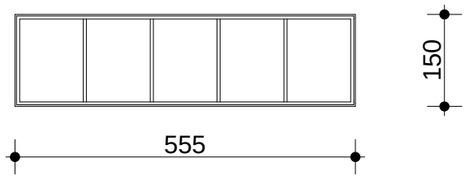

კ1 - იღება
19 ცალი

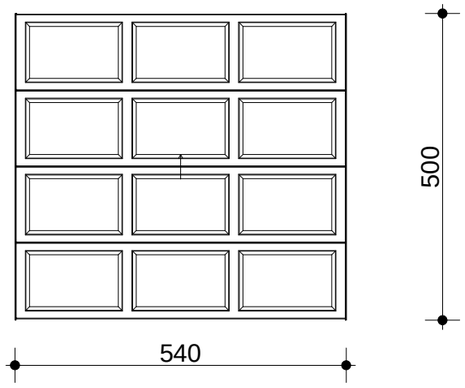

კ2 - იღება
2 ცალი

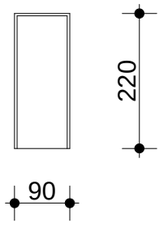

სენდვიჩპანელი RAL 9010
თეთრი ფერის



ღესვა და ღებვა
ნაცრისფერი RAL 7044
საღებავით



საპროექტო ორგანიზაცია

შ.პ.ს.
"არქიკოლებიუმი"

ქ. თბილისი
ბ. დანელიას ქ. №19
ტელ: 579940644

პროექტის მისამართი

ქალაქი თბილისი,
კორნელი სანაძის ქ. №49

პროექტის სახელწოდება

საწყობი

დამკვეთი

შ.პ.ს. "ქართული მილი"

ნახაზი

ბლოკი ა (საწყობი)
კარ-შანჯრის და საფასადე მასალების სპეციფიკაცია

მთ. არქიტექტორი	თ. მურვანიძე
ავტორი	ი. ჩაბანავა
შესრულა	ი. ჩაბანავა
შეამოწმა	თ. მურვანიძე

მასშტაბი
1:100

პირობითი აღნიშვნები

მიწის ნაკვეთის საკადასტრო აღნიშვნები

ჭრილის ხაზი

ნიშნული გეგმაზე, ფასადზე, ჭრილზე

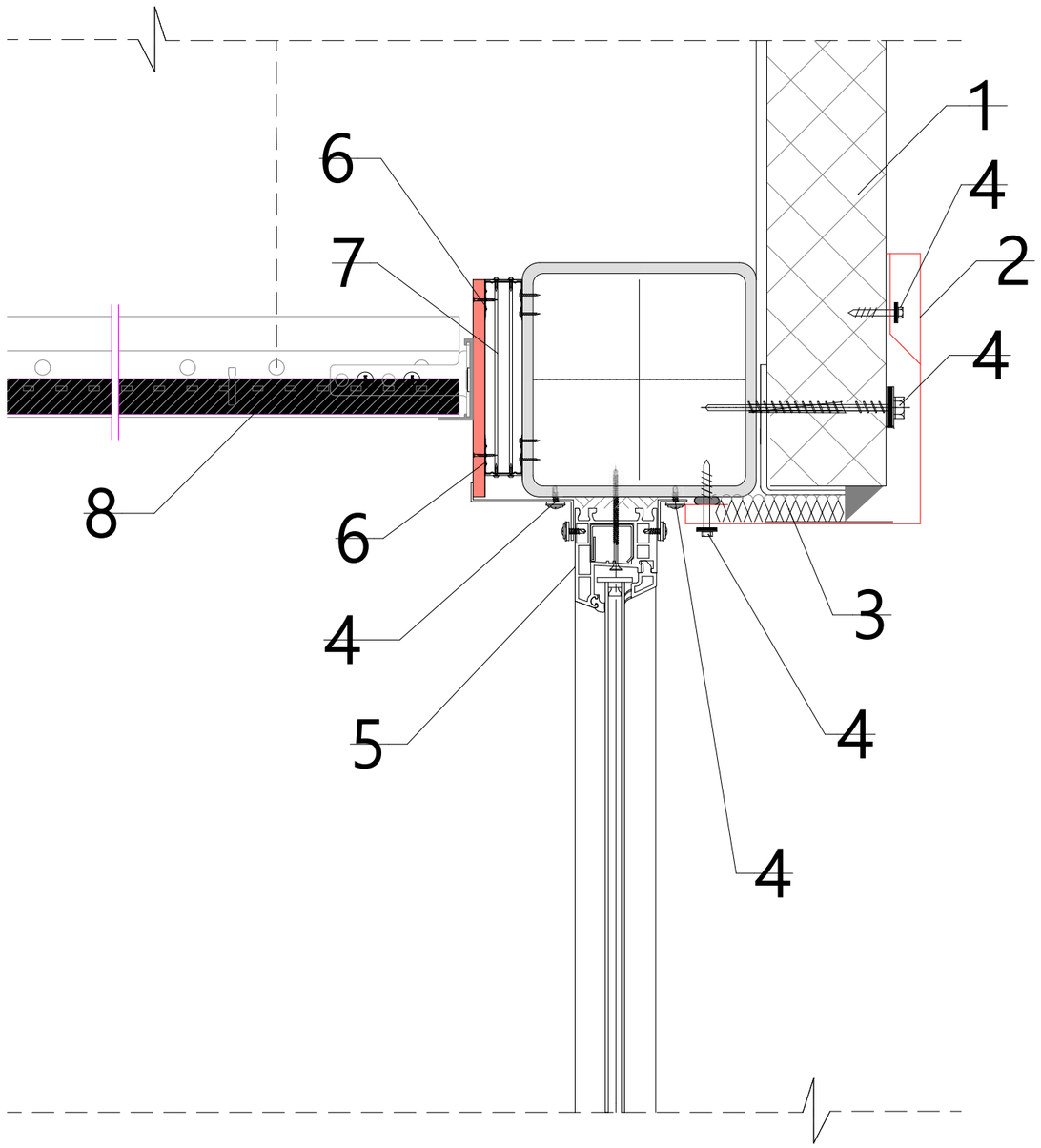

1. კედლის სენდვიჩ-პანელი
2. კუთხის სტანდარტული ელემენტი
3. საიზოლაციო საფენი
4. თვითმჭრელი შურუპი
5. იზოლაცია
6. UD პროფილი
7. CD პროფილი
8. არმსტრონგის ჭერი

ექსპლიკაცია

საპროექტო ორგანიზაცია

შ.პ.ს.
"არქიკოლეგიუმი"

ქ. თბილისი
ბ. დანელიას ქ. №19
ტელ: 579940644

პროექტის მისამართი

**ქალაქი თბილისი,
კორნელი სანაძის ქ. №49**

პროექტის სახელწოდება

საწყობი

დამკვეთი

შ.პ.ს. "ქართული მილი"

ნახაზი

ბლოკი ა (საწყობი)
კედლის დეტალური კვანძი

მთ. არქიტექტორი	თ. მურვანიძე
ავტორი	ი. ჩაბანავა
შესრულა	ი. ჩაბანავა
შეამოწმა	თ. მურვანიძე

მასშტაბი
1:100

პირობითი აღნიშვნები

მიწის ნაკვეთის საკადასტრო აღნიშვნები

ჭრილის ხაზი

ნიშნული გეგმაზე, შასადზე, ჭრილზე