პირობითი აღნიშვნები

დაჯავებულობის ჯგუფის აღნიშვნა	
აღნიშვნა	დაჯავებულობის ჯგუფი
	სავაჭრო ჯგუფი
	საცხოვრებელი ჯგუფი
	პარკინგი
	დამხმარე სათავსი

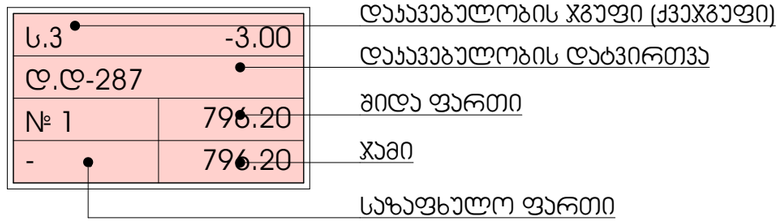

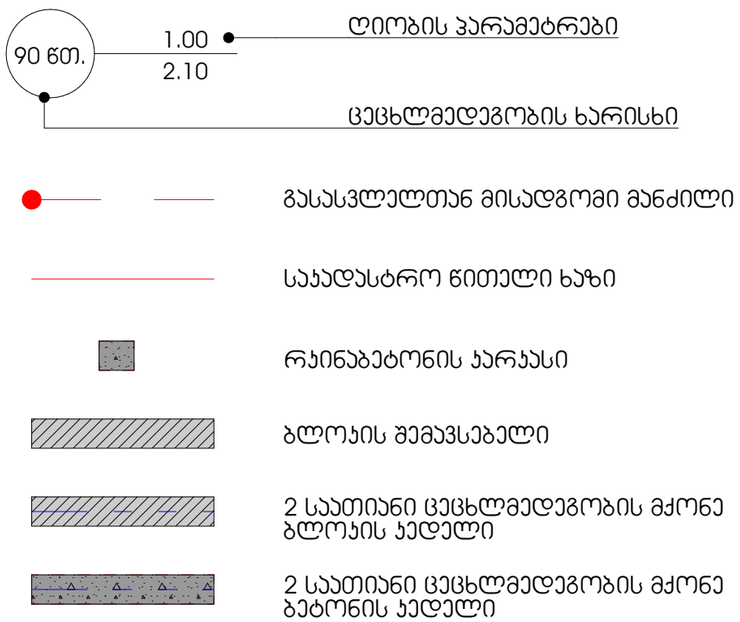

	სიმბოლოს სახელწოდება
	ჭვამლზე მორეაგირე მაუწყებელი
	სახანძრო კარადა
TYPE "A"	ხელის ცეცხლმაქრი
FIRE ALARM	სახანძრო განგაშის ღილაკი
	ავტოსაშხეფი სისტემა
	სიგნალიზაციის ხმოვანი მაუწყებელი
EXIT	გასასვლელის მანიშნებელი

პროექტი

მრავალბინიანი საცხოვრებელი სახლი

პროექტის მისამართი

ქალაქი თბილისი, ჭუჭა ქერჩი N6ა-ს მიმდებარედ საკადასტრო კოდი - 01.11.05.029.168

ნახაზის დასახელება

ფურცელი

მასშტაბი

ფორმატი

A3

მთავარი არქიტექტორი

სოფიო ხოჭავა

არქიტექტორი

odadezeen

შენობა-ნაგებობის უსაფრთხოების წესებთან შესაბამისობის ანალიზი

გამოყენებული წესები - „შენობა-ნაგებობის უსაფრთხოების წესები“

ჩამოთვალეთ შენობის დაკავებულებები და აღწერეთ თითოეული გამოყენება	
ს.ვ(309.1)სავაჭრო ჯგუფი.	-2, სართულზე
ს.ც-2(310.4) საცხოვრებელი ჯგუფი. (საცხოვრებელი ბინები)	1,2,3,4,5,6,7,8,9,10,11 სათულებზე
დ.ს(312.1) დამხმარე ფართი	2,3,4,5,6,7,8,9,10,11სართულზე
ს.წ-2(311.1) სასაწყობე ჯგუფი	-1,1 სართულზე

კონსტრუქციის ტიპი:	
განსაზღვრეთ კონსტრუქციის ტიპი ახალი შენობისთვის: მაგალითი: II-A, II-B, V-A, V-B	I-A ტიპი

სიმაღლის შეზღუდვები ცხრილი 503 -ის მიხედვით		
დაკავებულობები	დასაშვები სართულიანობა	შემოთავაზებული სართულიანობა
1. საცხოვრებელი ჯგუფი სც-2	შეუზღუდავი	11
2. სავაჭრო ჯგუფი ს.ვ	შეუზღუდავი	1
3. დამხმარე ფართი დ.ს	შეუზღუდავი	10
4. სასაწყობე ჯგუფი ს.წ	შეუზღუდავი	2
	დასაშვები	შემოთავაზებული
საერთო სიმაღლე =	შეუზღუდავი	43,8
მიწის ზემოთ სართულის რაოდენობა =	შეუზღუდავი	11

ფართობის შეზღუდვები ცხრილი 503 -ის მიხედვით		
დაკავებულობები	დასაშვები ფართობი	შემოთავაზებული ფართობი
1. საცხოვრებელი ჯგუფი სც-2	შეუზღუდავი	9920.46
2. სავაჭრო ჯგუფი სვ	შეუზღუდავი	925.82
3. დამხმარე ფართი დ.ს	შეუზღუდავი	44.66
4. სასაწყობე ჯგუფი ს.წ-2	შეუზღუდავი	1357.78
იატაკის საერთო ფართობი =	12992.32	
იატაკების რაოდენობა =	13	
შენობის საერთო ფართობი სართულების გარე პერიმეტრებით =	14 729,88	

გარე კედლის ცეცხლმედეგობისა და ღიობისადმი მოთხოვნები ცხრილების 602-ის და 705.8 -ის მიხედვით									
გარე კედელი	ხანძარსაწინააღმდეგო მანძილი (მეტრი)	ცეცხლმედეგობის ხარისხი(საათი)		კედლის ღიობების ფართობი (კედლის %)					
		მოთხოვნილი	გათვალისწინებული	დასაშვები			გათვალისწინებული		
				დაცული	დაუცველი საშხეფებით	დაუცველი	დაცული	დაუცველი საშხეფებით	დაუცველი
ა-ზ ფასადი	9-ზემეტი	1	1	შეუზღუდავი	შეუზღუდავი	შეუზღუდავი	-	-	კი
1-6 ფასადი	9-ზემეტი	1	1	შეუზღუდავი	შეუძღუდავი	შეუზღუდავი	-	-	კი
6-9 ფასადი	0-1 მეტრი	1	1	დაუშვებელი	დაუშვებელი	დაუშვებელი	-	-	0%
ზ-ა ფასადი	0-1 მეტრი	1	1	დაუშვებელი	შეუზღუდავი	დაუშვებელი	-	-	0%
9-1 ფასადი	9-ზემეტი	1	1	დაუშვებელი	დაუშვებელი	შეუზღუდავი	-	-	კი

ხანძრისაგან დაცვის სისტემებისადმი მოთხოვნები								
დაკავებულობები/სივრცეები/გასასვლელი საშუალებები	ავტოსაშხეფი სისტემა	ალტერნატიული ავტომატური ცეცხლსაქრობი სისტემები	ხელით სამართავი სახანძრო განგაშის სისტემები	სახანძრო მილდგარების სისტემები	კვამლის საკონტროლო სისტემები	ხელის ცეცხლმაქრები	საავარიო განგაშის სისტემები	ჰაერის დაწნევის სისტემა
1. საცხოვრებელი ჯგუფი სც-2	-	-	-	-	კი	-	-	-
2. სავაჭრო ჯგუფი ს.ვ	-	-	კი	კი	კი	კი	კი	-
3. დამხმარე ფართი დ.ს	-	-	-	-	კი	-	-	-
4. სასაწყობე ჯგუფი ს.წ	-	-	კი	კი	-	კი	-	-
5. დერეფნები	-	-	-	კი	კი	კი	კი	-
6. კიბის უჯრედები	-	-	-	-	-	-	-	კი
7. ლიფტი	-	-	-	-	-	-	-	კი
სახანძრო-სამაშველო სამსახურის მიერ გამოსაყენებელიმისაერთებლები				კი				

განიავების მოთხოვნა		
დაკავებულობები/სივრცეები/გასასვლელი საშუალებები	ბუნებრივი განიავება	ხელოვნური განიავება
1. საცხოვრებელი ჯგუფი სც-2	კი	
2. სავაჭრო ჯგუფი სვ	კი	
3. დამხმარე ფართი დ.ს		კი
4. სასაწყობე ჯგუფი ს.წ-2	კი	

5. კიბის უჯრედი		კი
6. დერეფნები		კი

წყალსადენისისტემისფიქსირებულიმოწყობილობებისრაოდენობა-საცხოვრებელიჯგუფი სც-2 და სც-3 ქვეჯგუფები ცხრილი 1602.1-ის მიხედვით											
სართულები	საცხოვრებელი ერთეული	ფიქსირებული მოწყობილობები									
		უნიტაზი (ერთ საცხოვრებელ ერთეულზე)		ტუალეტის ხელსაბანები (ერთ საცხოვრებელ ერთეულზე)		აბაზანა/შხაპი (ერთ საცხოვრებელ ერთეულზე)		სამზარეულოს ნიჟარა (ერთ საცხოვრებელ ერთეულზე)		ავტომატურისარეცხი მანქანისმისაერთებელი	
		მოთხოვნილი	გათვალისწინებული	მოთხოვნილი	გათვალისწინებული	მოთხოვნილი	გათვალისწინებული	მოთხოვნილი	გათვალისწინებული	მოთხოვნილი	გათვალისწინებული
1,2,3,4,5,6,7,8,9,10,11 სართულები	174	1	1	1	1	1	1	1	1	1	1

გეგმა -6.60 ნიშნულზე

ᲐᲛᲝᲠᲪᲘᲔᲚᲘ ᲤᲐᲠᲗᲘ-925.82

ᲡᲐᲓᲐᲠᲑᲐᲖᲝᲡᲐ ᲓᲐ ᲙᲘᲑᲘᲡ ᲣᲙᲠᲔᲓᲘᲡ ᲤᲐᲠᲗᲘ-94.88

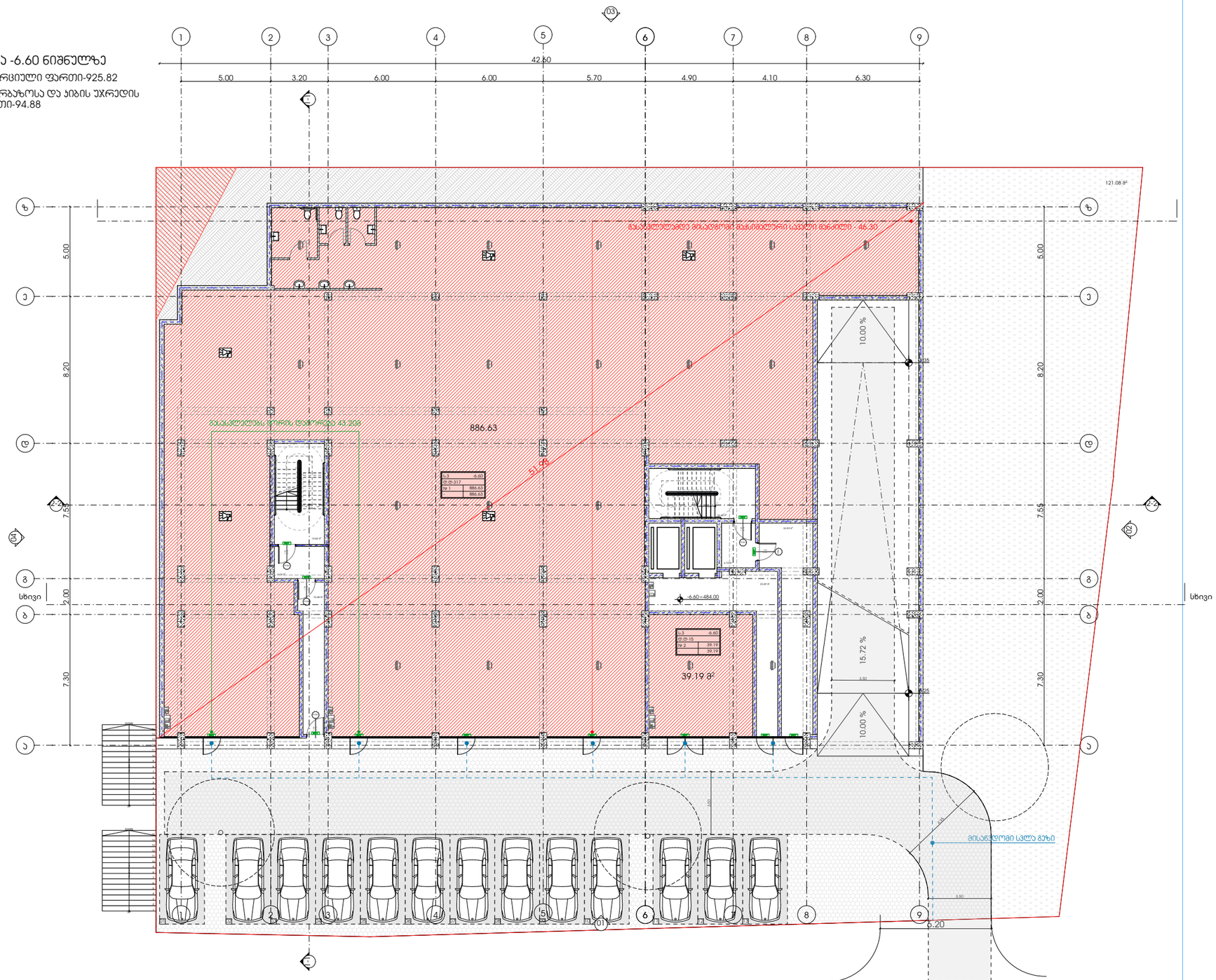

პროექტი	ნახაზის დასახელება	მასშტაბი	მთავარი არქიტექტორი
მრავალბინიანი საცხოვრებელი სახლი			სოფიო ხოჯავა
პროექტის მისამართი	ფურცელი	ფორმატი	არქიტექტორი
ქალაქი თბილისი, ქუჩა ქერჩი N6ა-ს მიმდებარედ საკადასტრო კოდი - 01.11.05.029.168		A3	

odadezeen

გეგმა -3.00 ნიშნულზე

აგტოსადგომის ფართი - 1177.38

სადარბაზოსა და ჯიბის უძრავდის ფართი-32.48

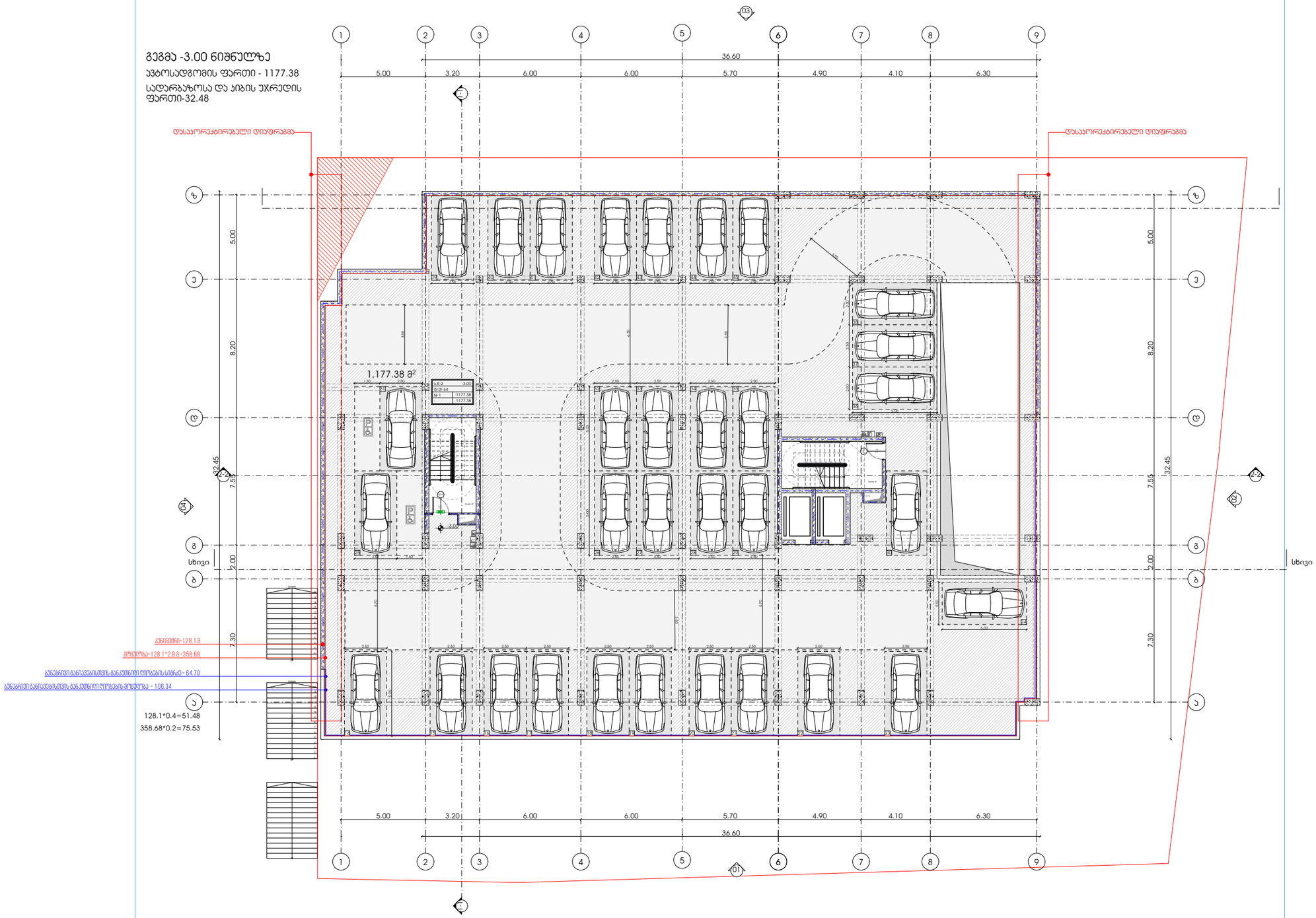

პროექტი	ნახაზის დასახელება	მასშტაბი	მთავარი არქიტექტორი
მრავალბინიანი საცხოვრებელი სახლი			სოფიო ხოჯავა
პროექტის მისამართი	ფურცელი	ფორმატი	არქიტექტორი
ქალაქი თბილისი, ქუჩა ქერჩი N6ა-ს მიმდებარედ საკადასტრო კოდი - 01.11.05.029.168		A3	

odadezeen

გეგმა +0.00 ნიშნულზე

სახსოვრებელი ფართი - 548.60

საზაფხულო ფართი - 109.02

დამხმარე ფართი - 4.06

სადარბაზოსა და ჯიხის უჯრედის ფართი-104.43

შიდა ავტოსადგომი - 180.40

გარე ავტოსადგომი - 333.50



პროექტი

მრავალბინიანი საცხოვრებელი სახლი

პროექტის მისამართი

ქალაქი თბილისი, ჭუჭა ქერჩი N6ა-ს მიმდებარედ საკადასტრო კოდი - 01.11.05.029.168

ნახაზის დასახელება

ფურცელი

მასშტაბი

ფორმატი

A3

მთავარი არქიტექტორი

სოფიო ხოჯავა

არქიტექტორი

odadezeen

გეგმა +3.10 ნიშნულზე

სამსოვრებელი ფართი - 769.69

საზაფხულო ფართი - 163.89

დამხმარე ფართი - 4.06

სადარბაზოსა და პიზის უჯრედის ფართი-102.84

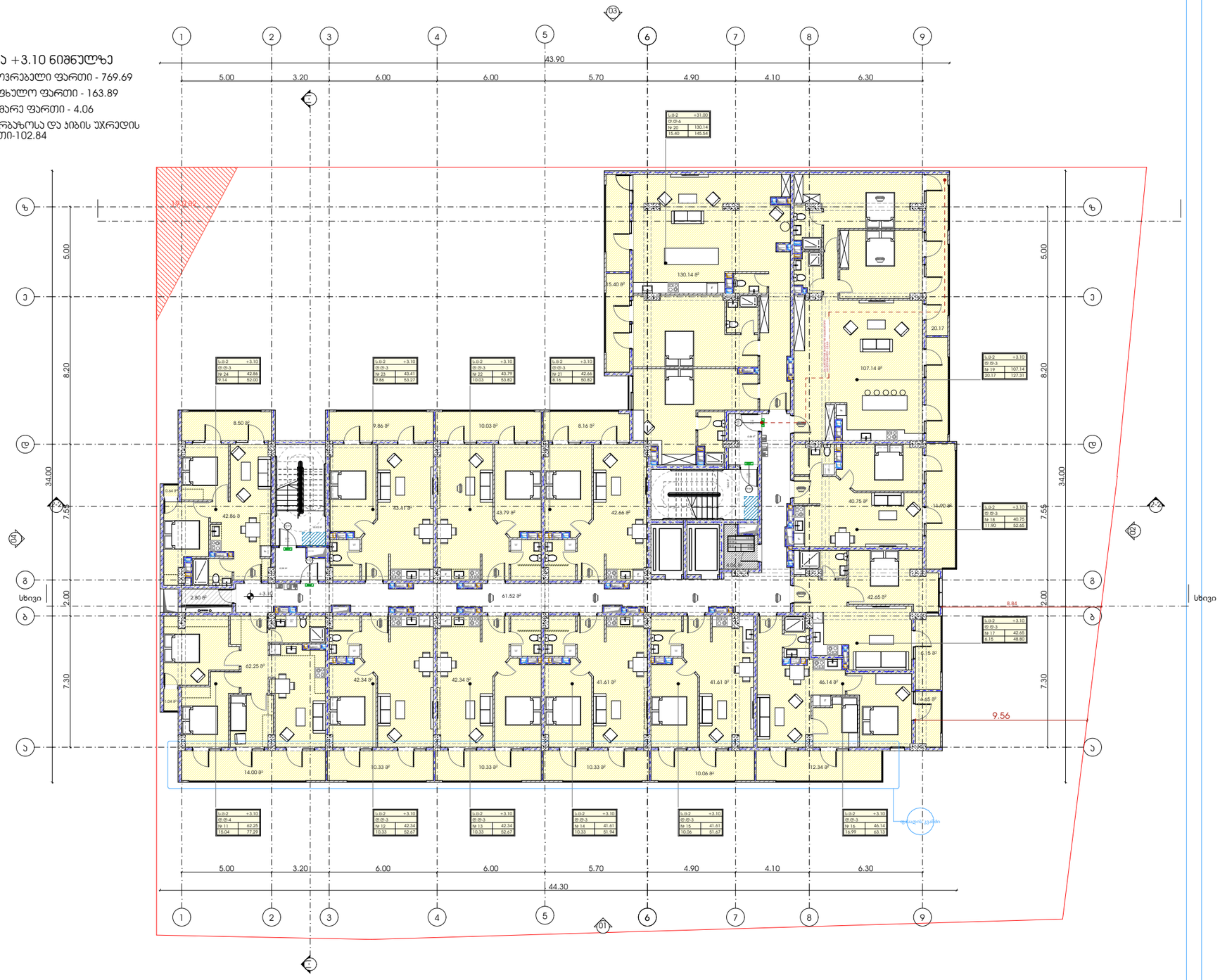

პროექტი	ნახაზის დასახელება	მასშტაბი	მთავარი არქიტექტორი
მრავალბინიანი სამსოვრებელი სახლი			სოფიო ხოჯავა
პროექტის მისამართი	ფურცელი	ფორმატი	არქიტექტორი
ქალაქი თბილისი, ქუჩა ქერჩი N6ა-ს მიმდებარედ საკადასტრო კოდი - 01.11.05.029.168		A3	

odadezeen

გეგმა +6.20 ნიშნულზე

საცხოვრებელი ფართი - 752.65

საზაფხულო ფართი - 171.00

დამხმარე ფართი - 4.06

სადარბაზოსა და კიბის უჯრედის ფართი-110.89



პროექტი

მრავალბინიანი საცხოვრებელი სახლი

პროექტის მისამართი

ქალაქი თბილისი, ქუჩა ქერჩი N6ა-ს მიმდებარედ
საკადასტრო კოდი - 01.11.05.029.168

ნახაზის დასახელება

ფურცელი

მასშტაბი

ფორმატი

A3

მთავარი არქიტექტორი

სოფიო ხოჯავა

არქიტექტორი

odadezeen

გეგმა +9.30 ნიშნულზე

სამხოვრებელი ფართი - 752.65

საზაფხულო ფართი - 171.00

დამხმარე ფართი - 4.06

სადარბაზოსა და პიზის უჯრედის ფართი-110.89

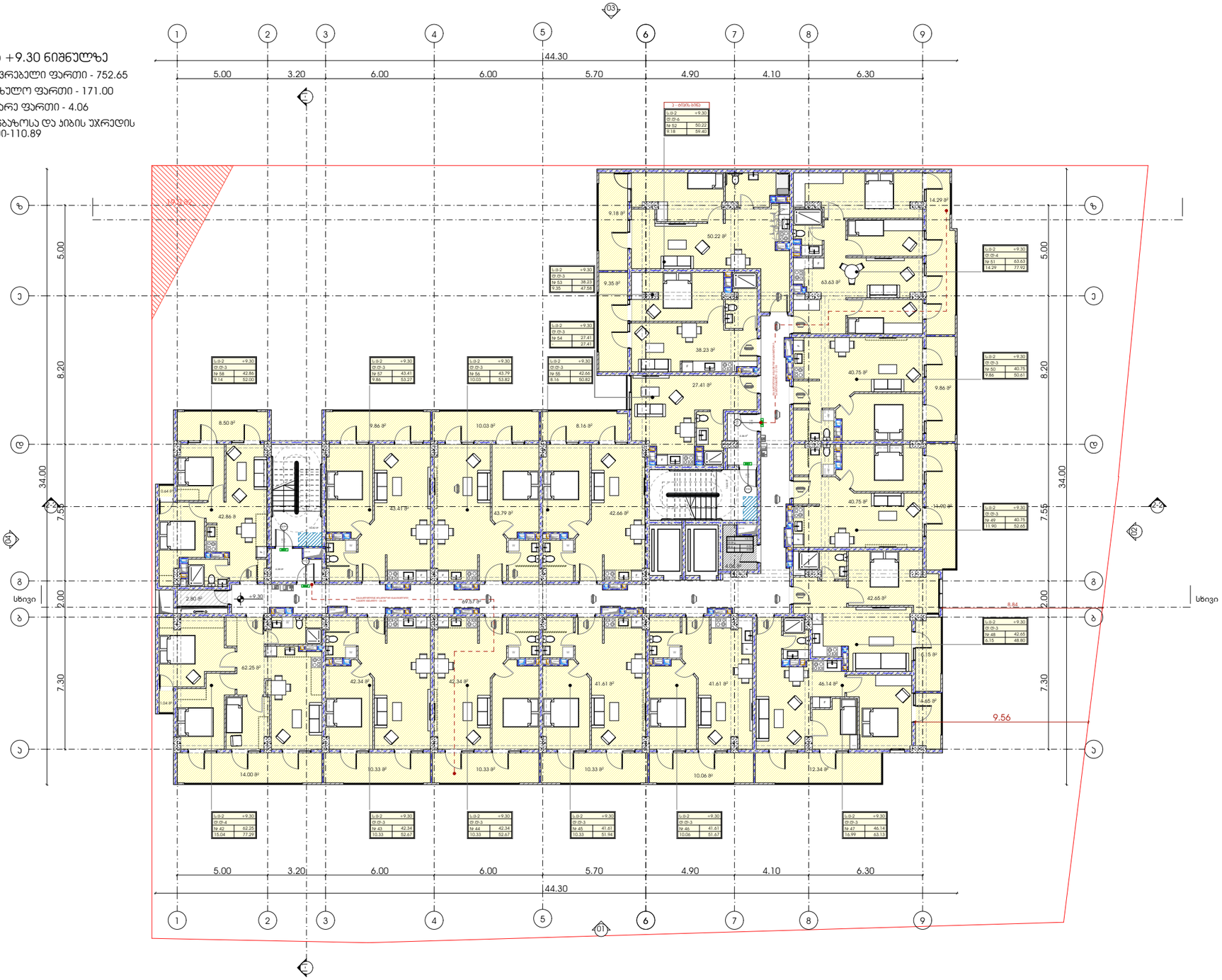

პროექტი	ნახაზის დასახელება	მასშტაბი	მთავარი არქიტექტორი
მრავალბინიანი სამხოვრებელი სახლი			სოფიო ხოჯავა
პროექტის მისამართი	ფურცელი	ფორმატი	არქიტექტორი
ქალაქი თბილისი, ქუჩა ქერჩი N6ა-ს მიმდებარედ საკადასტრო კოდი - 01.11.05.029.168		A3	

odadezeen

გეგმა +12.40 ნიშნულზე

სამსოვრებელი ფართი - 753.73

საზაფხულო ფართი - 171.00

დამხმარე ფართი - 4.06

სადარბაზოსა და ჯიხის უძრავდის ფართი-110.89



პროექტი	ნახაზის დასახელება	მასშტაბი	მთავარი არქიტექტორი
მრავალბინიანი სამსოვრებელი სახლი			სოფიო ხოჯავა
პროექტის მისამართი	ფურცელი	ფორმატი	არქიტექტორი
ქალაქი თბილისი, ქუჩა ქერჩი N6ა-ს მიმდებარედ საკადასტრო კოდი - 01.11.05.029.168		A3	

odadezeen

გეგმა +15.50 ნიშნულზე

სახსოვრებელი ფართი - 749.20

საზაფხულო ფართი - 175.19

დამხმარე ფართი - 4.06

სადარბაზოსა და ჯიხის უჯრედის ფართი-110.89



პროექტი	ნახაზის დასახელება	მასშტაბი	მთავარი არქიტექტორი
მრავალბინიანი საცხოვრებელი სახლი			სოფიო ხოჯავა
პროექტის მისამართი	ფურცელი	ფორმატი	არქიტექტორი
ქალაქი თბილისი, ჯუჯა ქერჩი N6ა-ს მიმდებარედ საკადასტრო კოდი - 01.11.05.029.168		A3	

odadezeen

გეგმა +18.60 ნიშნულზე

სამხოვრებელი ფართი - 749.20

საზაფხულო ფართი - 175.19

დამხმარე ფართი - 4.06

სადარბაზოსა და პინის უჯრედის ფართი-110.89



პროექტი

მრავალბინიანი სამხოვრებელი სახლი

პროექტის მისამართი

ქალაქი თბილისი, ჭუჭა ქერჩი N6ა-ს მიმდებარედ საკადასტრო კოდი - 01.11.05.029.168

ნახაზის დასახელება

ფურცელი

მასშტაბი

ფორმატი

A3

მთავარი არქიტექტორი

სოფიო ხოჯავა

არქიტექტორი

odadezeen

გეგმა +21.70 ნიშნულზე

სამხოვრებელი ფართი - 749.20

საზაფხულო ფართი - 175.19

დამხმარე ფართი - 4.06

სადარბაზოსა და პირის უფრედის ფართი-110.89

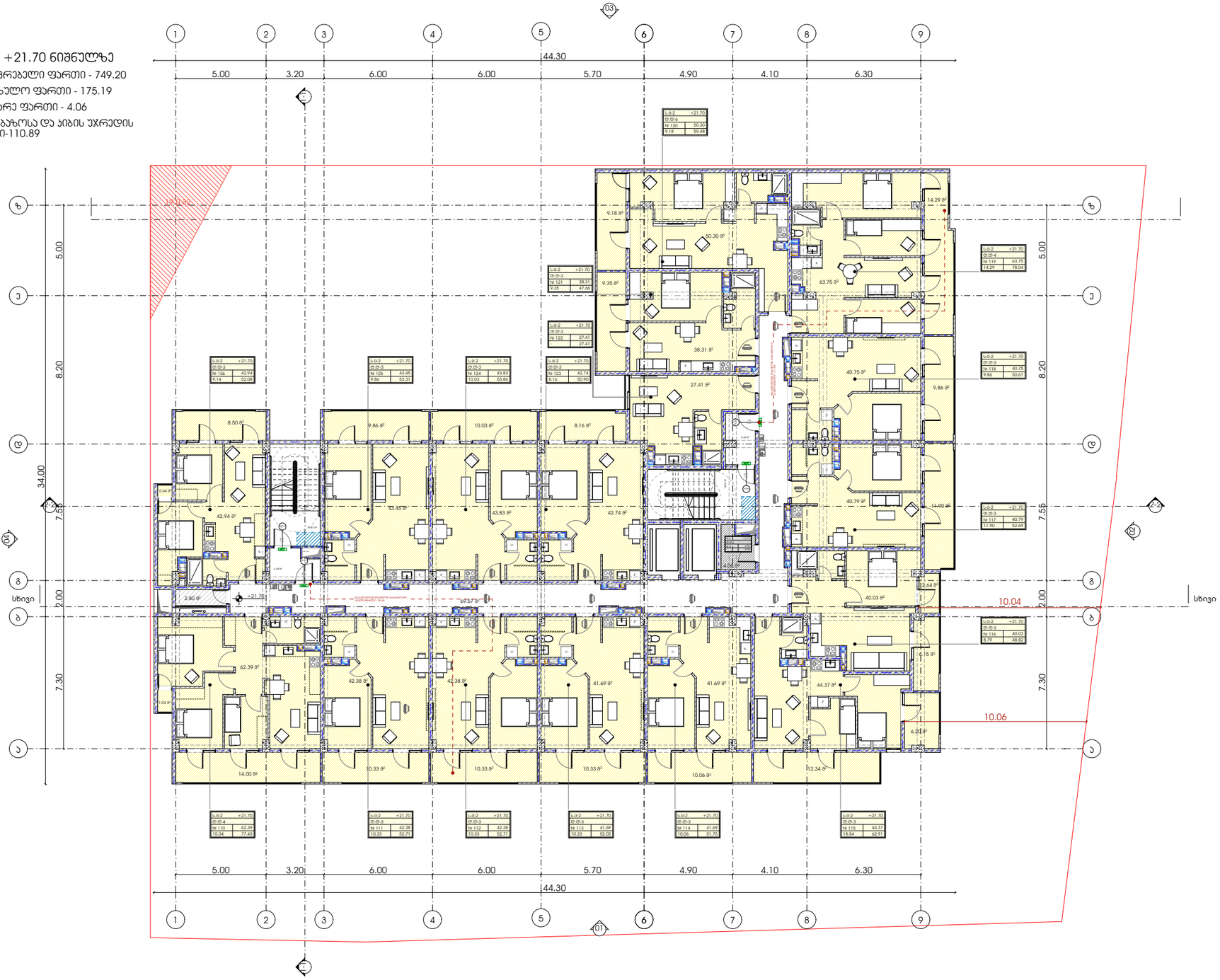

პროექტი

მრავალბინიანი სამხოვრებელი სახლი

პროექტის მისამართი

ქალაქი თბილისი, ჭუჭა ქერჩი N6ა-ს მიმდებარედ საკადასტრო კოდი - 01.11.05.029.168

ნახაზის დასახელება

ფურცელი

მასშტაბი

ფორმატი

A3

მთავარი არქიტექტორი

სოფიო ხოჯავა

არქიტექტორი

odadezeen

გეგმა +24.80 ნიშნულზე

სამხოვრებელი ფართი - 749.20

საზაფხულო ფართი - 175.19

დამხმარე ფართი - 4.06

სადარბაზოსა და liftის უჯრედის ფართი-110.89



პროექტი

მრავალბინიანი სამხოვრებელი სახლი

პროექტის მისამართი

ქალაქი თბილისი, ჭუჭა ქერჩი N6ა-ს მიმდებარედ საკადასტრო კოდი - 01.11.05.029.168

ნახაზის დასახელება

ფურცელი

მასშტაბი

ფორმატი

A3

მთავარი არქიტექტორი

სოფიო ხოჯავა

არქიტექტორი

odadezeen

გეგმა +27.90 ნიშნულზე

სანიტარიული ფართი - 752.14

საზაფხულო ფართი - 175.23

დამხმარე ფართი - 4.06

სადარბაზოსა და ჯიხის უძრავების ფართი-110.89



პროექტი

მრავალბინიანი საცხოვრებელი სახლი

პროექტის მისამართი

ქალაქი თბილისი, ჭუჭა ქერჩი N6ა-ს მიმდებარედ საკადასტრო კოდი - 01.11.05.029.168

ნახაზის დასახელება

ფურცელი

მასშტაბი

ფორმატი

A3

მთავარი არქიტექტორი

სოფიო ხოჯავა

არქიტექტორი

odadezeen

გეგმა +31.00 ნიშნულზე

სახსოვრებელი ფართი - 628.81

საზაფხულო ფართი - 303.79

დამხმარე ფართი - 4.06

სადარბაზოსა და ჯიხის უჯრედის ფართი-110.89

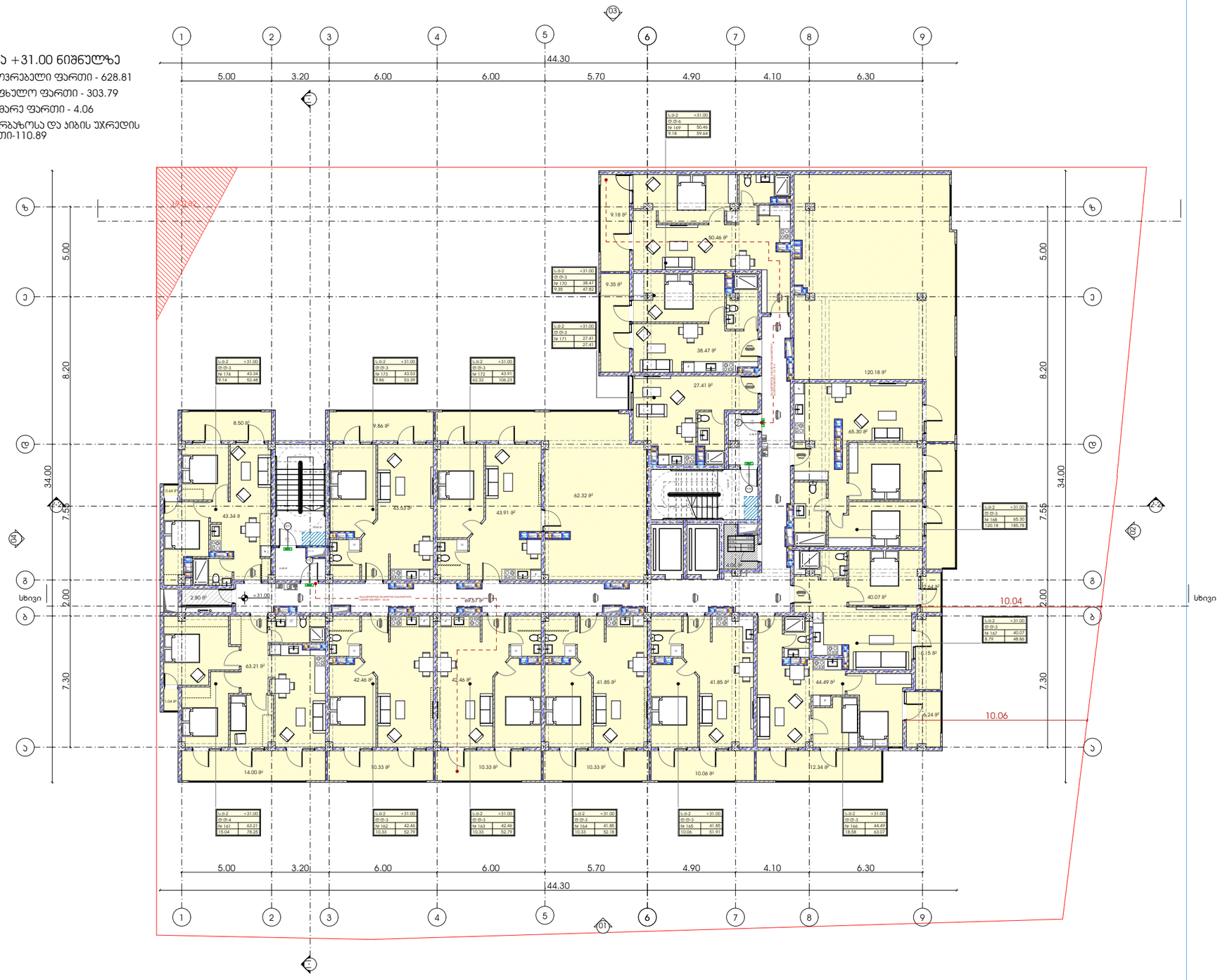

პროექტი მრავალბინიანი საცხოვრებელი სახლი	ნახაზის დასახელება	მასშტაბი	მთავარი არქიტექტორი სოფიო ხოჯავა
პროექტის მისამართი ქალაქი თბილისი, ჭუჭა ქერჩი N6ა-ს მიმდებარედ საკადასტრო კოდი - 01.11.05.029.168	ფურცელი	ფორმატი A3	არქიტექტორი

odadezeen

გეგმა +34.10 ნიშნულზე

სადარბაზოსა და ჯიხის უპრედის ფართი-16.66

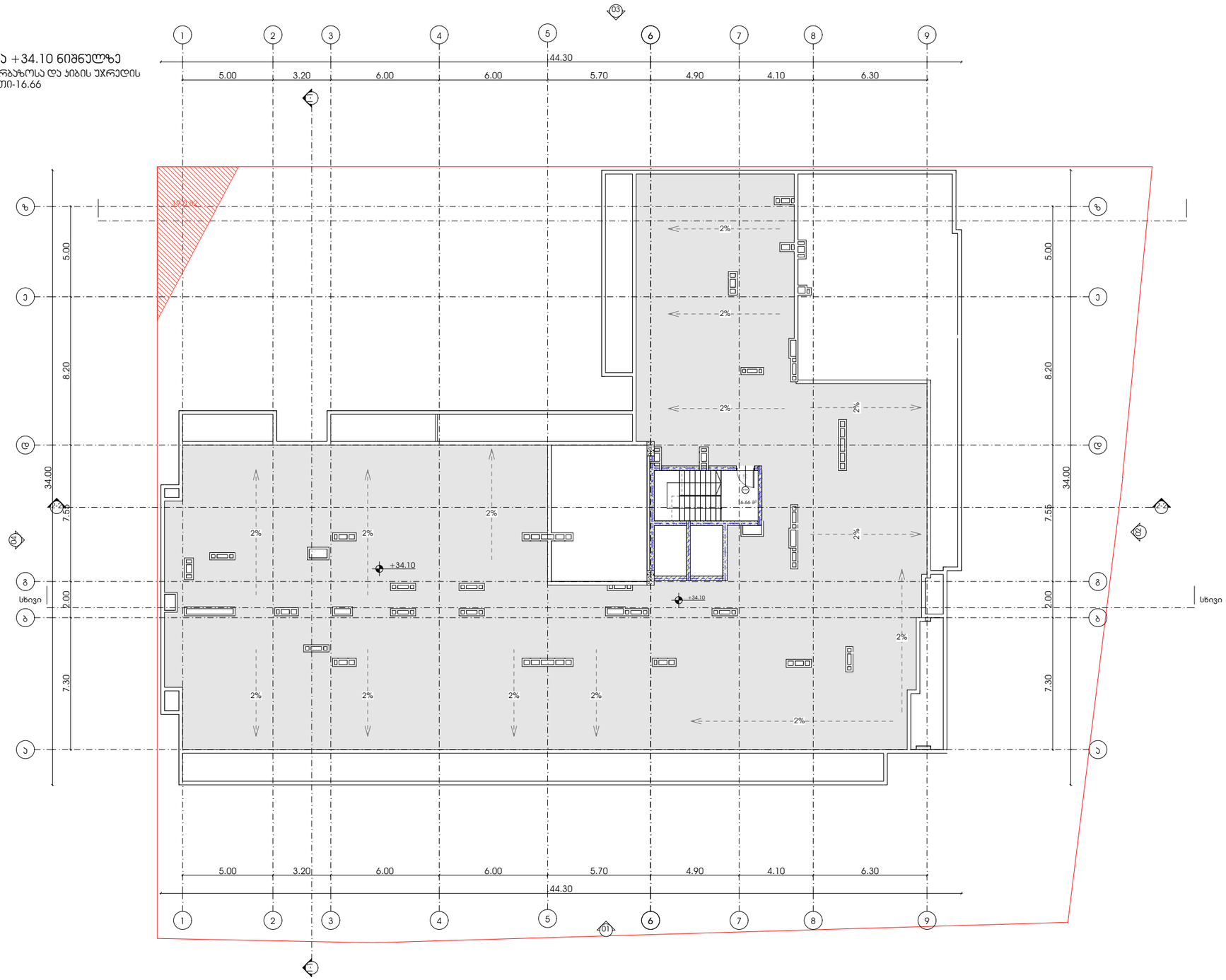

პროექტი	ნახაზის დასახელება	მასშტაბი	მთავარი არქიტექტორი
მრავალბინიანი საცხოვრებელი სახლი			სოფიო ხოჯავა
პროექტის მისამართი	ფურცელი	ფორმატი	არქიტექტორი
ქალაქი თბილისი, ქუჩა ქერჩი N6ა-ს მიმდებარედ საკადასტრო კოდი - 01.11.05.029.168		A3	

odadezeen



პროექტი

მრავალბინიანი საცხოვრებელი სახლი

პროექტის მისამართი

ქალაქი თბილისი, ქუჩა ქერჩი N6ა-ს მიმდებარედ
საკადასტრო კოდი - 01.11.05.029.168

ნახაზის დასახელება

ფურცელი

მასშტაბი

ფორმატი

A3

მთავარი არქიტექტორი

სოფიო ხოჯავა

არქიტექტორი

odadezeen

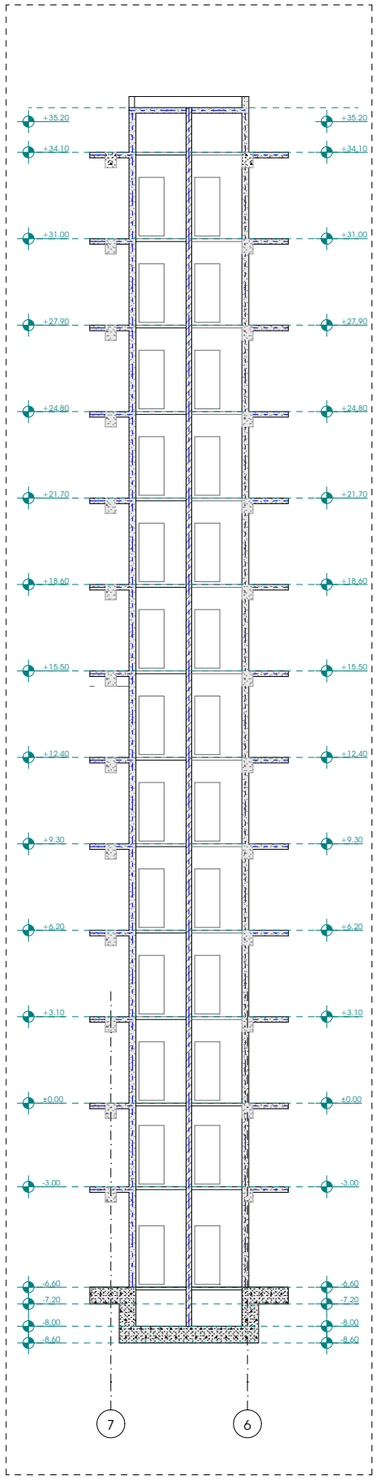

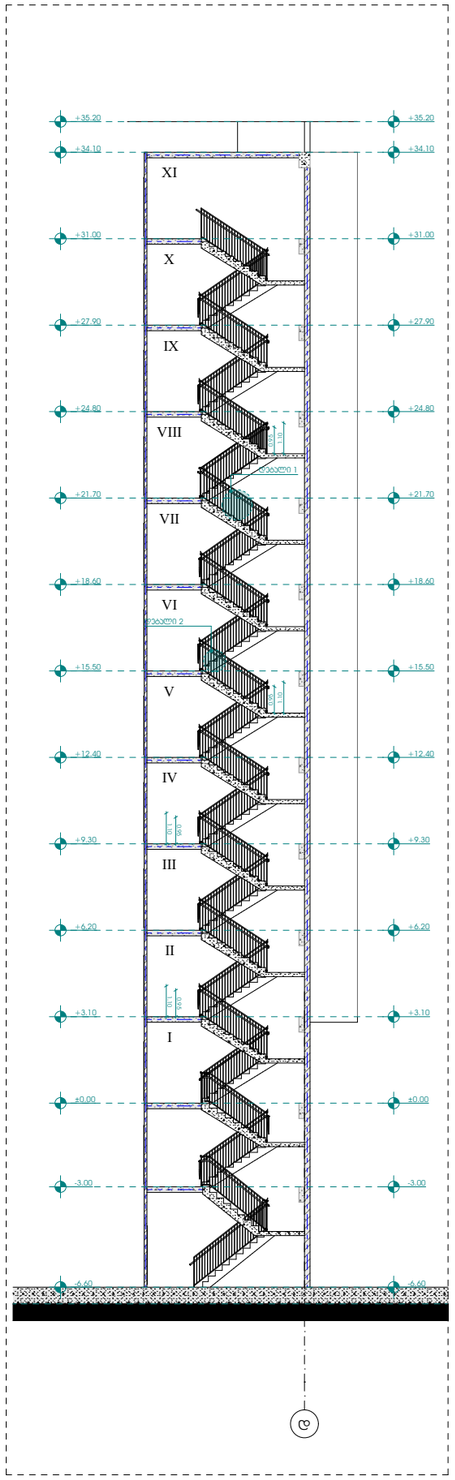

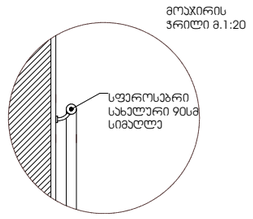

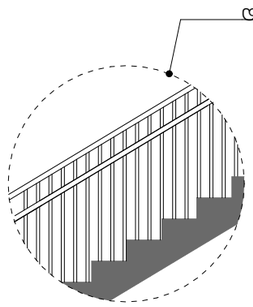

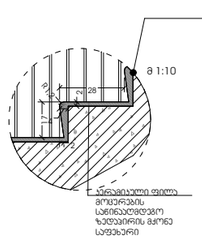

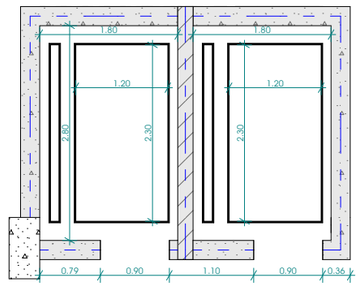

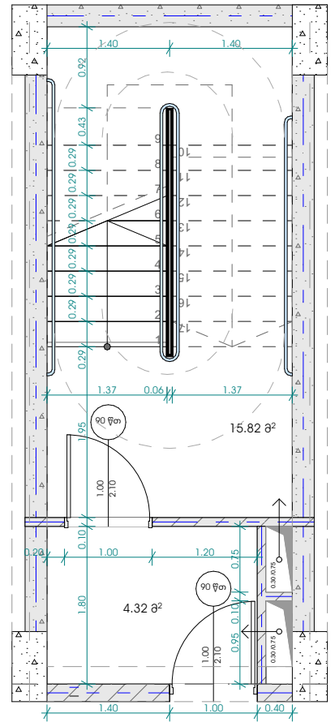

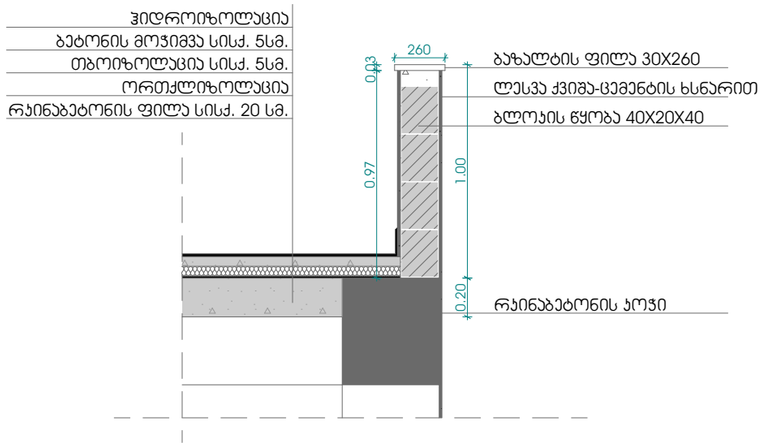

პროექტი

მრავალბინიანი საცხოვრებელი სახლი

პროექტის მისამართი

ქალაქი თბილისი, ჯიჩა ქერჩი N63-ს მიმდებარედ
საკადასტრო კოდი - 01.11.05.029.168

ნახაზის დასახელება

ფურცელი

მასშტაბი

ფორმატი

A3

მთავარი არქიტექტორი

სოფიო ხოჯავა

არქიტექტორი

odadezeen

საქართველოს მთავრობის 2020 წლის 4 დეკემბრის დადგენილება №732 ტექნიკური რეგლამენტის ,,მისაწვდომობი ეროვნულ სტანდარტებთან" შესაბამისობის დოკუმენტაცია

დამუშავებულია საქართველოს მთავრობის 2020 წლის 4 დეკემბრის დადგენილება №732 ტექნიკური რეგლამენტის ,,მისაწვდომობი ეროვნული სტანდარტების" შესაბამისად

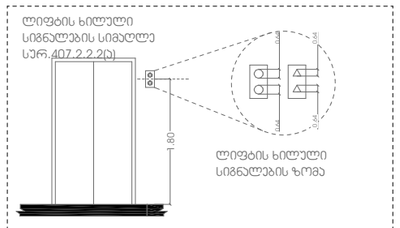

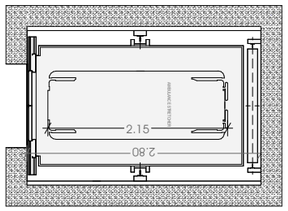

თავისსუფალი სივრცე ართან მანევრირებისთვის ენახმიანი არი საკეტის მხრიდან მინასკდომი მიღოლიდ გალება

სარ.304.2.3.2 (ა)

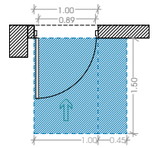

თავისსუფალი სივრცე ართან მანევრირებისთვის ენახმიანი არი საკეტის მხრიდან მინასკდომი მიღოლიდ გალება

სარ.304.2.3.2 (ბ)

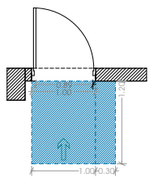

იბაკის თავისუფალი სივრცის ზომა ახალი მშენობა ნაგებობისთვის

სარ.305.3.1

T მოსახრიალებელი სივრცე

სარ.404.3.2.1 (ბ) ვარიანტი 3

შენიშვნა:
იბაკის ზედაპირი უნდა იყოს მდგრადი, მყარი და არასასრიალო.
იბაკის თავისუფალ სივრცეში დონის ცვლილება დაუშვებელია.

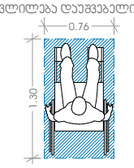

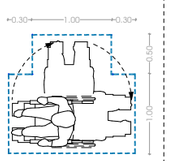

გეგმა -6.60 ნიშნულზე

ოპერაციული ფართი-953.71

სადარბაზოსა და კიბის უჯრედის ფართი-94.88

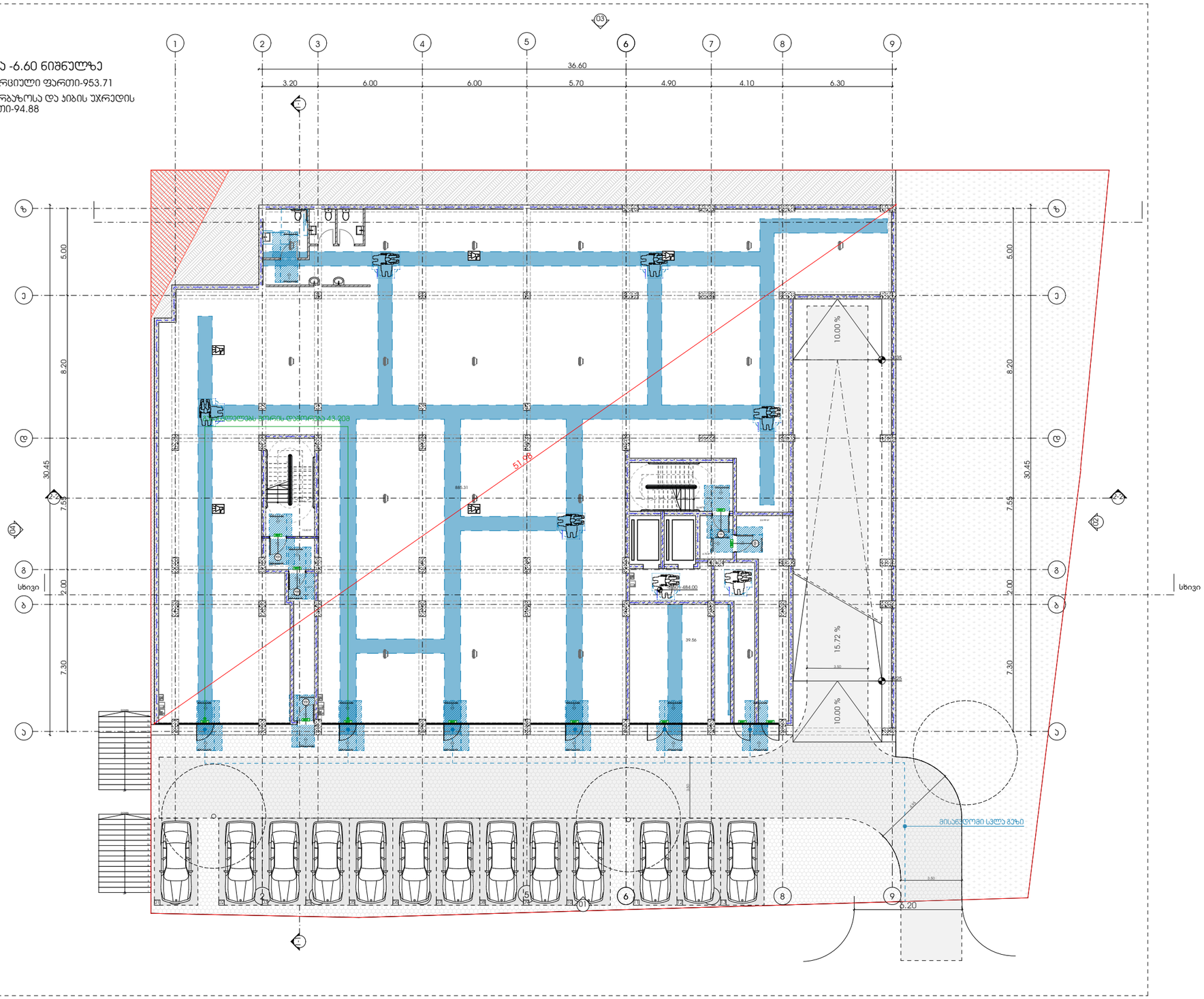

პროექტი	ნახაზის დასახელება	მასშტაბი	მთავარი არქიტექტორი
მრავალბინიანი საცხოვრებელი სახლი			სოფიო ხოჯავა
პროექტის მისამართი	ფურცელი	ფორმატი	არქიტექტორი
ქალაქი თბილისი, ქუჩა ქერჩი N6ა-ს მიმდებარედ საკადასტრო კოდი - 01.11.05.029.168		A3	

odadezeen

ლიფტის ხილული სიგნალების სიმაღლე სერ.407.2.2.2(ა)

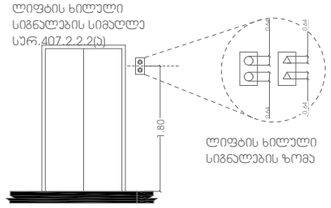

ლიფტის ხილული სიგნალების ზომა

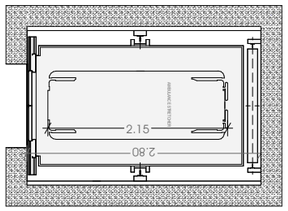

თავისუფალი სივრცე პარკომატ მანევრირებისთვის ენკამინი პარი საკეტის მხრიდან მინასვლით მიწოლილ გალება

სერ.304.2.3.2 (ა)

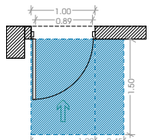

თავისუფალი სივრცე პარკომატ მანევრირებისთვის ენკამინი პარი საკეტის მხრიდან მინასვლით მიწოლილ გალება

სერ.304.2.3.2 (ბ)

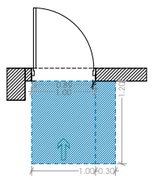

იატაკის თავისუფალი სივრცის ზომა ახალი შენობა ნაგებობისთვის

სერ.305.3.1

შენიშვნა:
იატაკის ზედაპირი უნდა იყოს მდგრადი, მყარი და არასასრიალო. იატაკის თავისუფალ სივრცეში დონის ცვლილება დაუშვებელია.

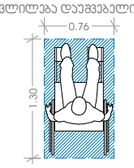

T მოსატრიალებელი სივრცე

სერ.404.3.2.1 (გ) ვარიანტი 3

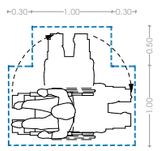

გეგმა -3.00 ნიშნულზე

ავტოსადგომის ფართი - 1206.88

სადარბაზოსა და კიბის უჯრედის ფართი-32.48

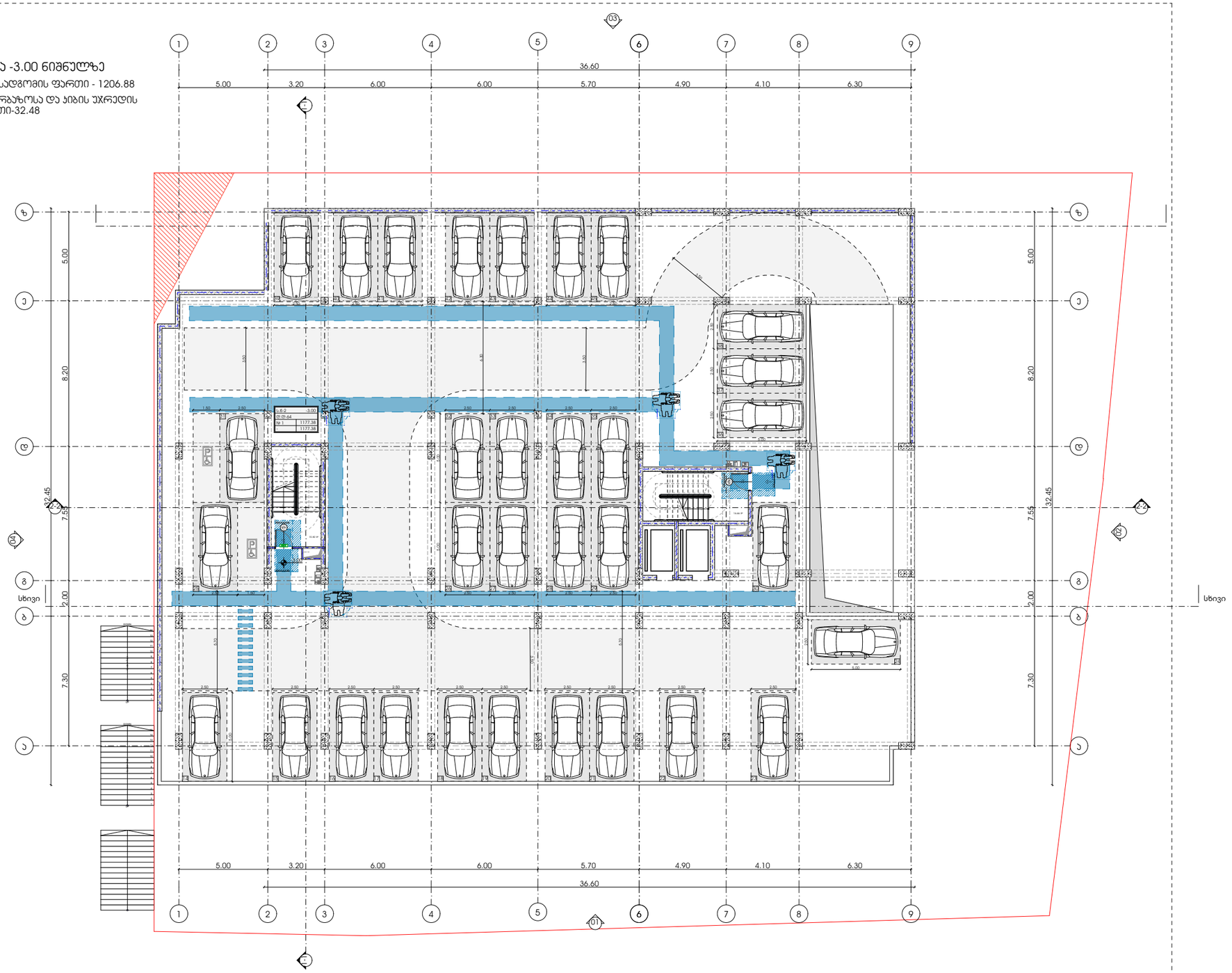

პროექტი

მრავალბინიანი საცხოვრებელი სახლი

პროექტის მისამართი

ქალაქი თბილისი, ჭუჩა ქერჩი N6ა-ს მიმდებარედ საკადასტრო კოდი - 01.11.05.029.168

ნახაზის დასახელება

ფურცელი

მასშტაბი

ფორმატი

A3

მთავარი არქიტექტორი

სოფიო ხოჯავა

არქიტექტორი

odadezeen

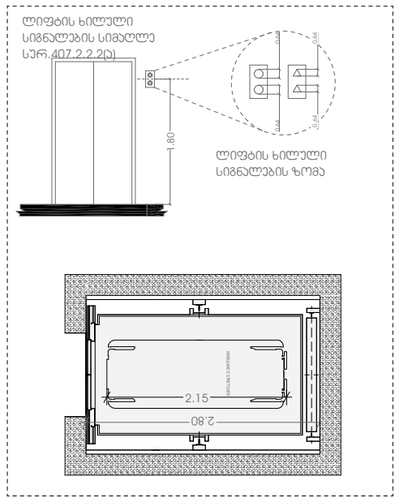

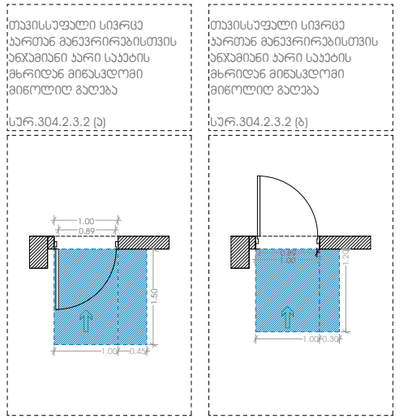

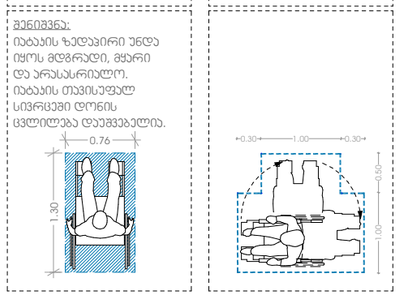

თვითსაწყობი სივრცე პართან მანევრირებისთვის ენახმიანი პარი საკეტის მხრიდან მინასვლით მიწოლილ გალება

სერ.304.2.3.2 (ა)

თვითსაწყობი სივრცე პართან მანევრირებისთვის ენახმიანი პარი საკეტის მხრიდან მინასვლით მიწოლილ გალება

სერ.304.2.3.2 (ბ)

იატაკის თვითსაწყობი სივრცის ზომა ახალი შენობა ნაგებობისთვის

სერ.305.3.1

T მოსატრიალებელი სივრცე

სერ.404.3.2.1 (გ) პარიანტი 3

შენიშვნა:
იატაკის ზედაპირი უნდა იყოს მდგრადი, მყარი და არასასრიალო. იატაკის თვითსაწყობი სივრცეში დონის ცვლილება დაუშვებელია.

გეგმა +0.00 ნიშნულზე

საცხოვრებელი ფართი - 548.60

საზაფხულო ფართი - 109.02

სადარბაზოსა და პიბის უჯრედის ფართი-104.40

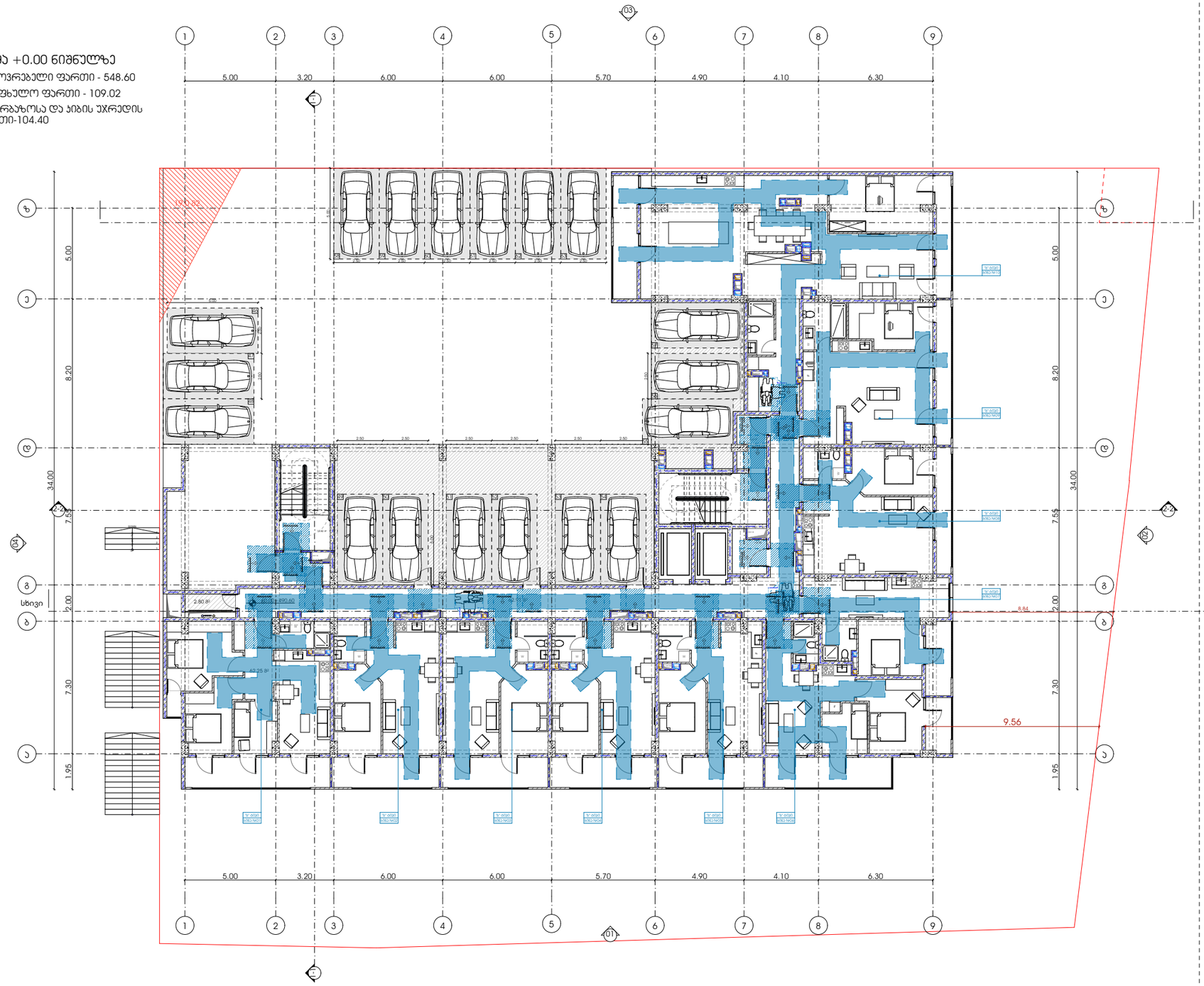

პროექტი

მრავალბინიანი საცხოვრებელი სახლი

პროექტის მისამართი

ქალაქი თბილისი, ქუჩა ქერჩი N6ა-ს მიმდებარედ საკადასტრო კოდი - 01.11.05.029.168

ნახაზის დასახელება

ფურცელი

მასშტაბი

ფორმატი

A3

მთავარი არქიტექტორი

სოფიო ხოჯავა

არქიტექტორი

odadezeen

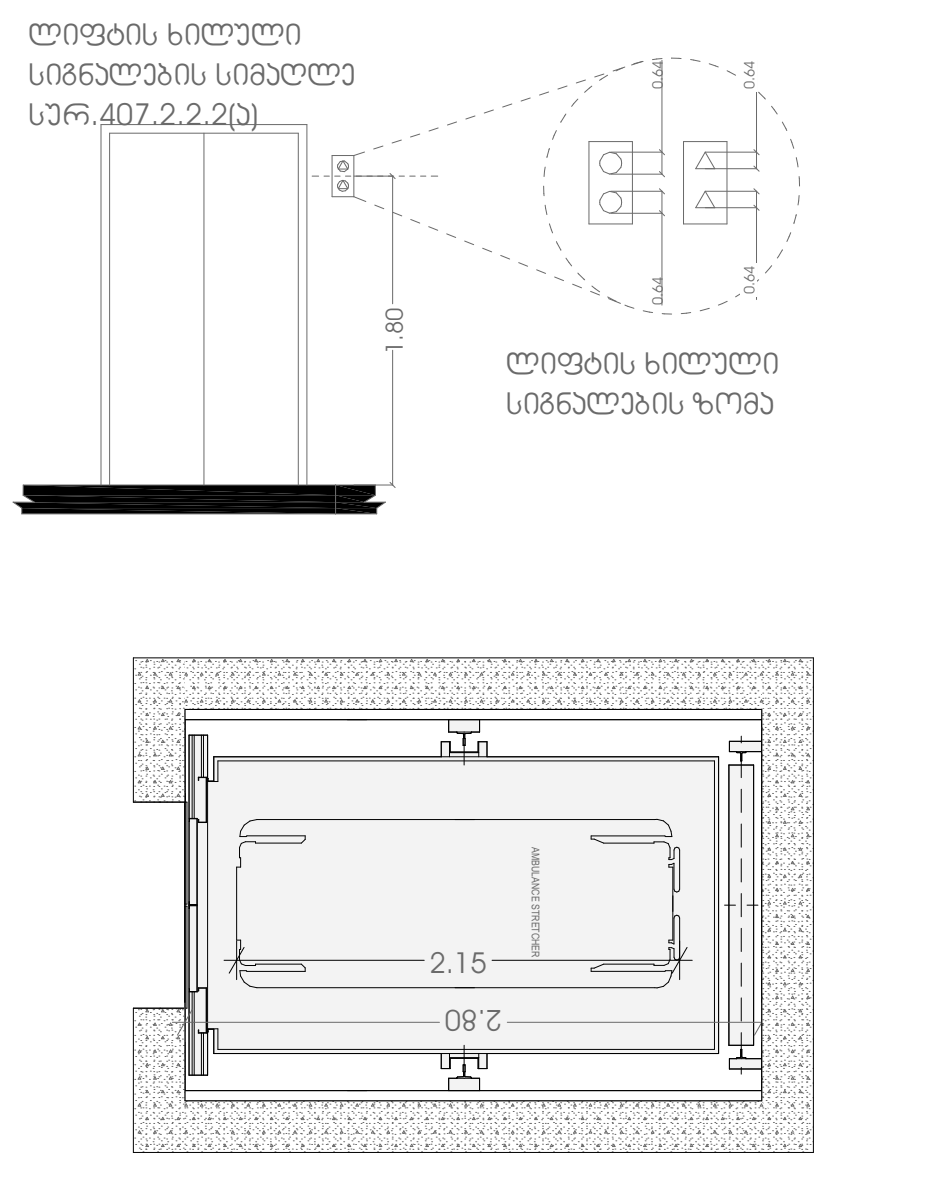

თავისსუფალი სივრცე
კართან მანევრირებისთვის
ანჯამიანი კარი საკეტის
მხრიდან მიწასვდომი
მიწოლიდ გაღება

სურ.304.2.3.2 (ა)

თავისსუფალი სივრცე
კართან მანევრირებისთვის
ანჯამიანი კარი საკეტის
მხრიდან მიწასვდომი
მიწოლიდ გაღება

სურ.304.2.3.2 (ბ)

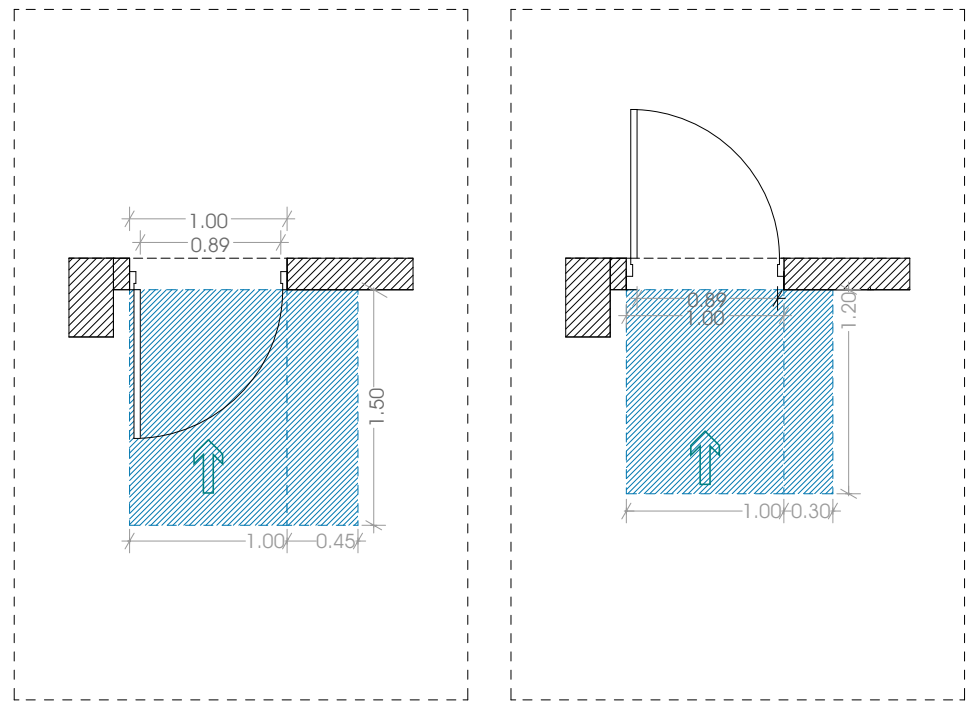

იატაკის თავისუფალი
სივრცის ზომა
ახალი შენობა
ნაგებობისთვის

სურ.305.3.1

T მოსატრიალებელი
სივრცე

სურ.404.3.2.1 (გ) ვარიანტი 3

შენიშვნა:
იატაკის ზედაპირი უნდა
იყოს მდგრადი, მყარი
და არასასრიალო.
იატაკის თავისუფალ
სივრცეში დონის
ცვლილება დაუშვებელია.

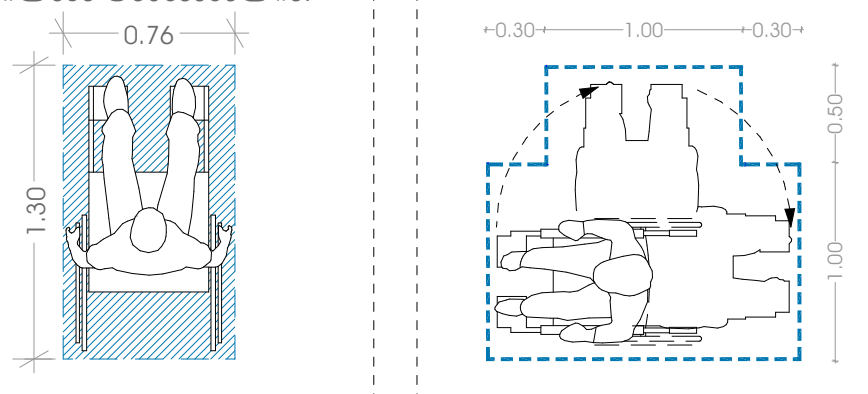

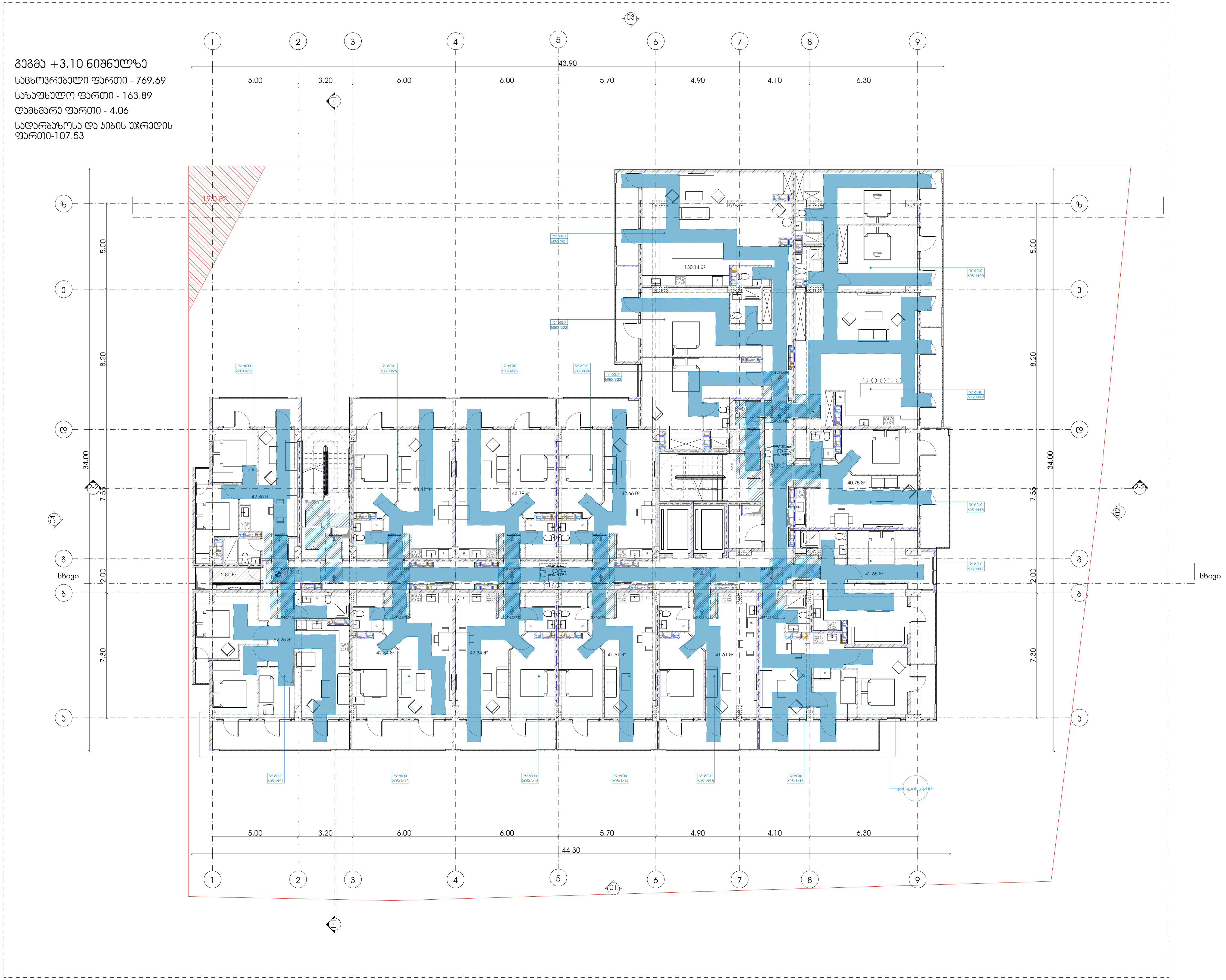

პროექტი

მრავალბინიანი საცხოვრებელი სახლი

პროექტის მისამართი

ქალაქი თბილისი, ქუჩა ქერჩი N6ა-ს მიმდებარედ
საკადასტრო კოდი - 01.11.05.029.168

ნახაზის დასახელება

ფურცელი

მასშტაბი

ფორმატი

A3

მთავარი არქიტექტორი

სოფიო ხოჯავა

არქიტექტორი

odadezeen

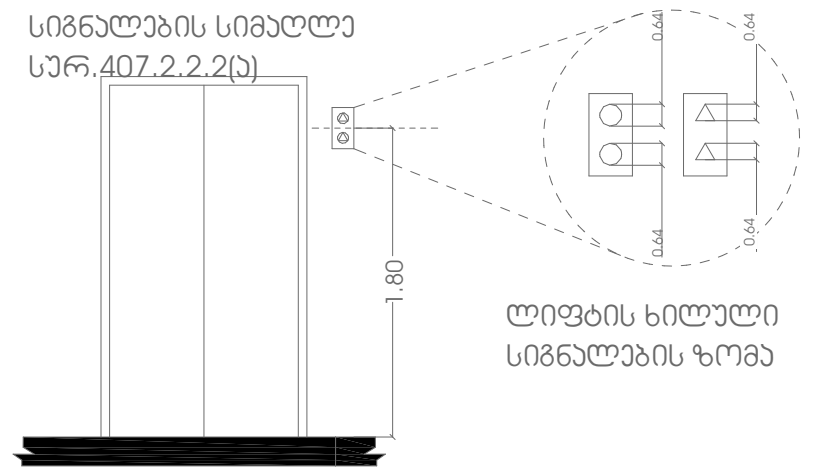

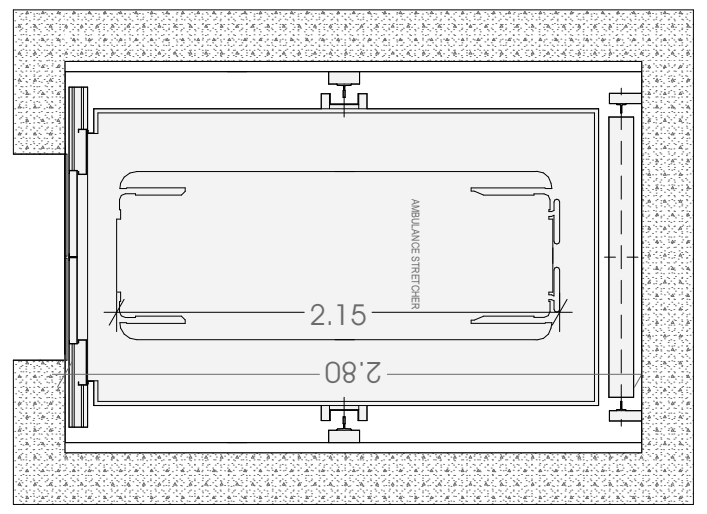

თავისსუფალი სივრცე
კართან მანევრირებისთვის
ანჯამიანი კარი საკეტის
მხრიდან მიწასვდომი
მიწოლიდ გაღება

სურ.304.2.3.2 (ა)

თავისსუფალი სივრცე
კართან მანევრირებისთვის
ანჯამიანი კარი საკეტის
მხრიდან მიწასვდომი
მიწოლიდ გაღება

სურ.304.2.3.2 (ბ)

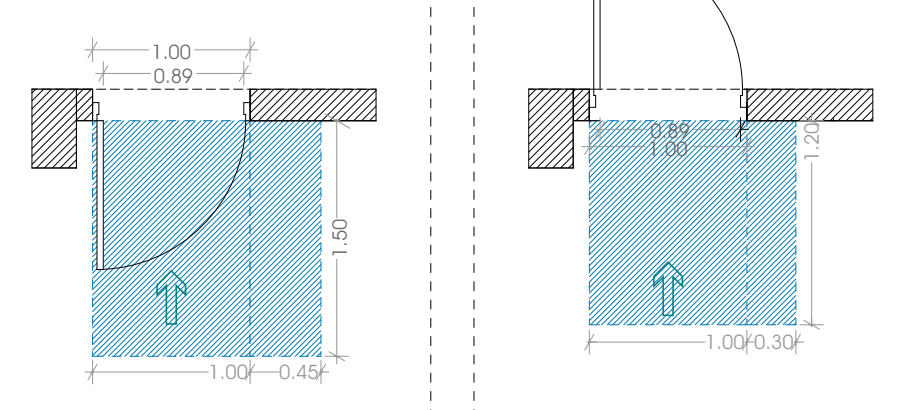

იატაკის თავისუფალი
სივრცის ზომა
ახალი შენობა
ნაგებობისთვის

სურ.305.3.1

T მოსატრიალებელი
სივრცე

სურ.404.3.2.1 (გ) ვარიანტი 3

შენიშვნა:
იატაკის ზედაპირი უნდა
იყოს მდგრადი, მყარი
და არასასრიალო.
იატაკის თავისუფალ
სივრცეში დონის
ცვლილება დაუშვებელია.

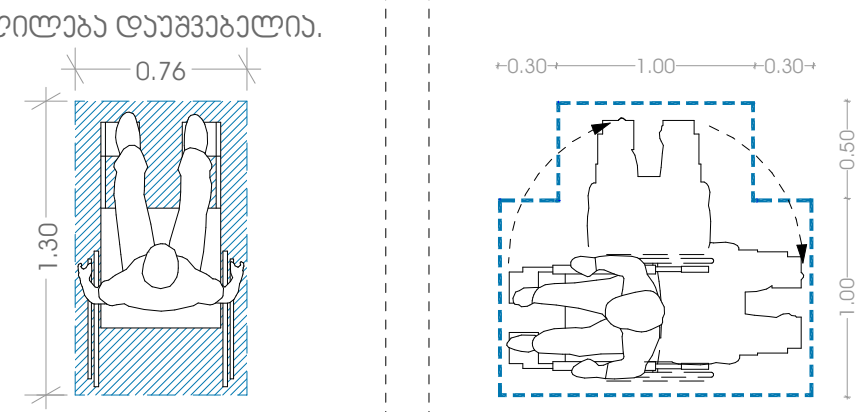

გეგმა +6.20 ნიშნულზე
საცხოვრებელი ფართი - 769.69
საზაფხულო ფართი - 163.89
დამხმარე ფართი - 4.06
სადარბაზოსა და კიბის უჯრედის
ფართი-110.72

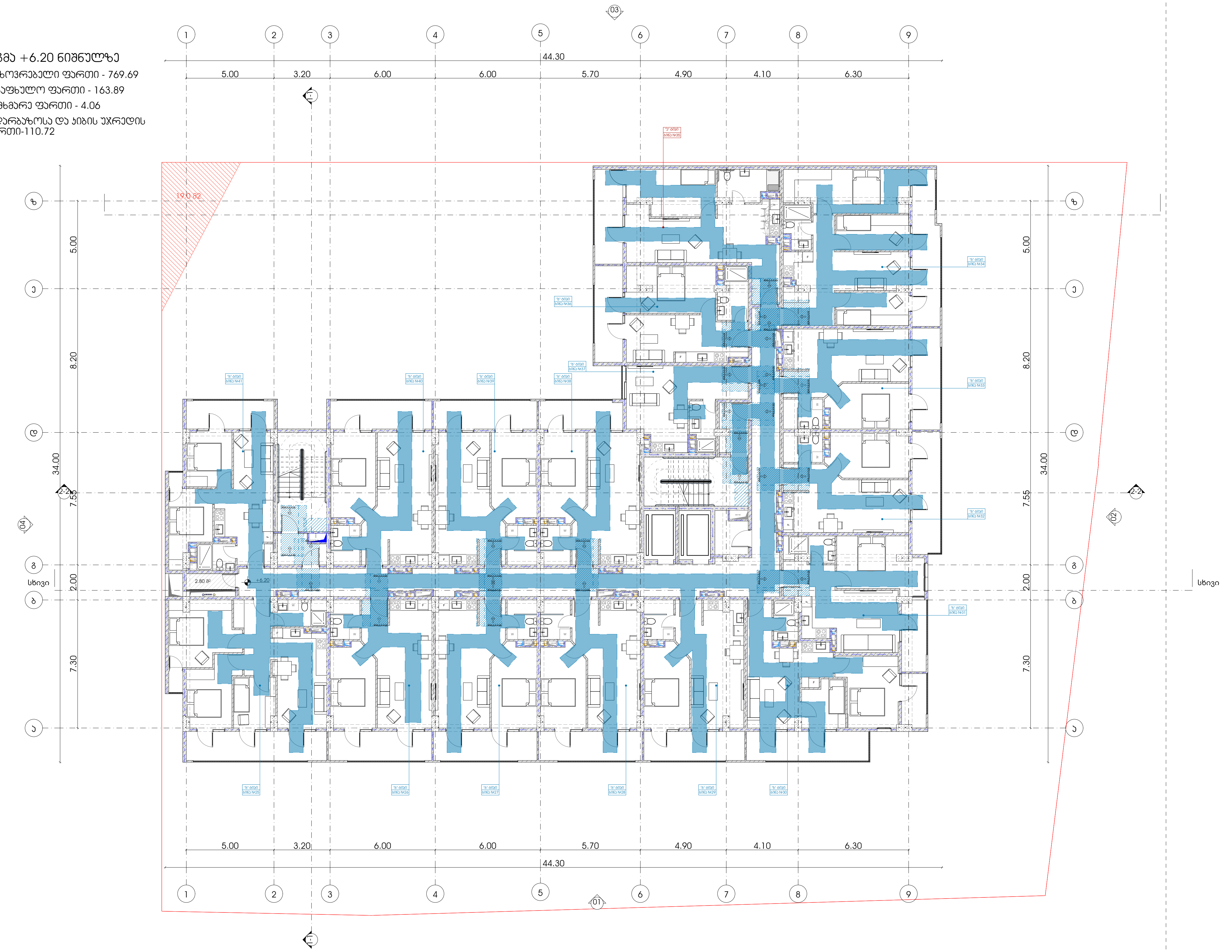

პროექტი
მრავალბინიანი საცხოვრებელი სახლი

ნახაზის დასახელება

მასშტაბი

მთავარი არქიტექტორი
სოფიო ხოჯავა

პროექტის მისამართი
ქალაქი თბილისი, ქუჩა ქერჩი N6ა-ს მიმდებარედ
საკადასტრო კოდი - 01.11.05.029.168

ფურცელი

ფორმატი
A3

არქიტექტორი

odadezeen

ლიფტის ხილული სიგნალების სიმაღლე სარ.407.2.2.2(ა)

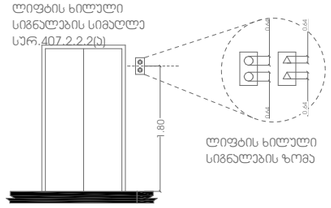

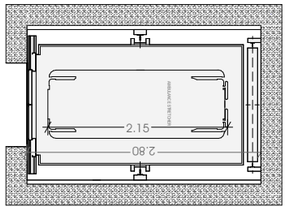

თავისსუფალი სივრცე ართან მანევრირებისთვის ენათმიანი კარი საკეტის მხრიდან მინასკდომი მიწოლილ გალება

სარ.304.2.3.2 (ა)

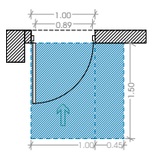

თავისსუფალი სივრცე ართან მანევრირებისთვის ენათმიანი კარი საკეტის მხრიდან მინასკდომი მიწოლილ გალება

სარ.304.2.3.2 (ბ)

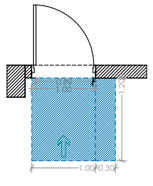

იატაკის თავისუფალი სივრცის ზომა ახალი შენობა ნაგებობისთვის

სარ.305.3.1

T მოსატრიალებელი სივრცე

სარ.404.3.2.1 (8) პარიანტი 3

შენიშვნა:
იატაკის ზედაპირი უნდა იყოს მდგრადი, მყარი და არასასრიალო. იატაკის თავისუფალ სივრცეში დონის ცვლილება დაუშვებელია.

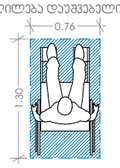

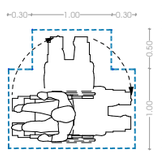

გეგმა +31.00 ნიშნულზე

საცხოვრებელი ფართი - 624.44
საზაფხულო ფართი - 301.95
დამხმარე ფართი - 4.06
სადარბაზოსა და პირის უჯრედის ფართი-110.72

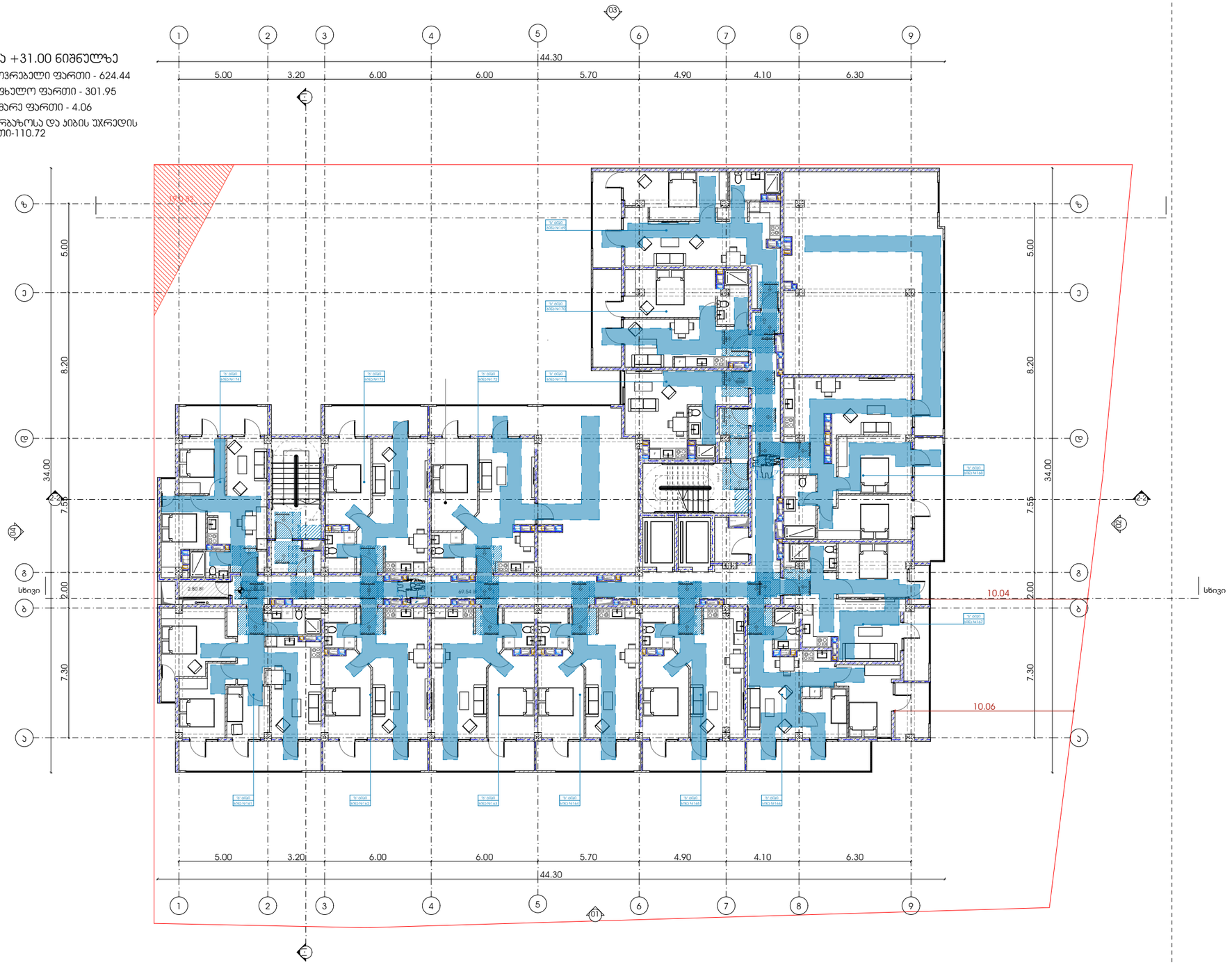

პროექტი
მრავალბინიანი საცხოვრებელი სახლი

პროექტის მისამართი
ქალაქი თბილისი, ქუჩა ქერჩი N6ა-ს მიმდებარედ
საკადასტრო კოდი - 01.11.05.029.168

ნახაზის დასახელება

ფურცელი

მასშტაბი

ფორმატი
A3

მთავარი არქიტექტორი
სოფიო ხოჯავა

არქიტექტორი

odadezeen

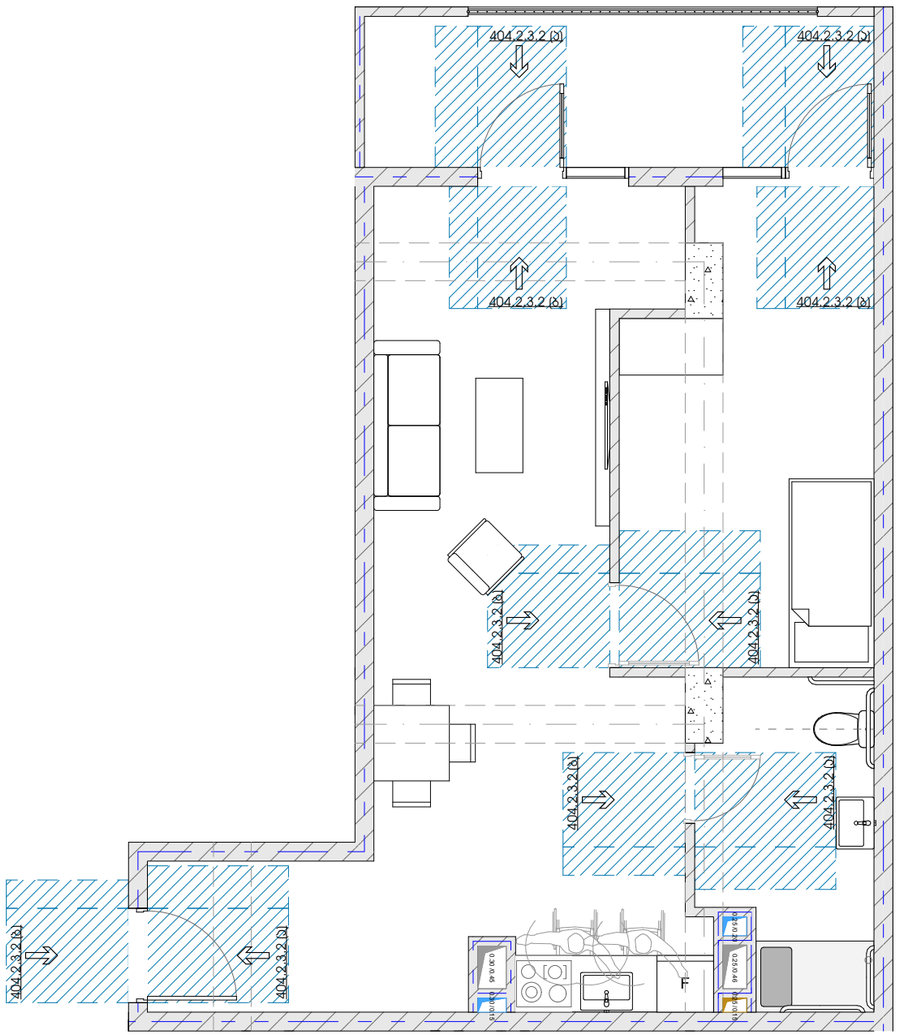

ა- ტიპის ბინა

ბინა N35; N52; N69; N86;

უნიტაზის განთავსება

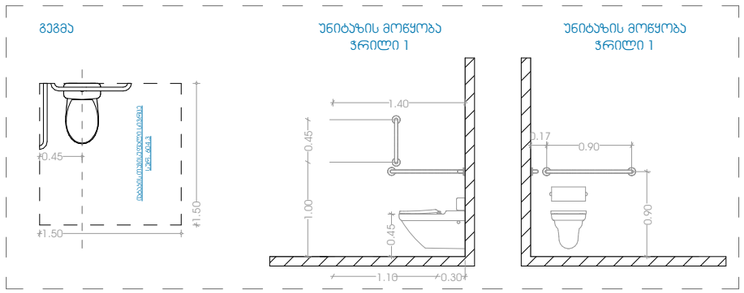

ხელსაბანის განთავსება

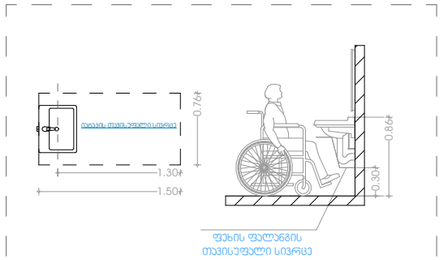

აბაზანის განთავსება

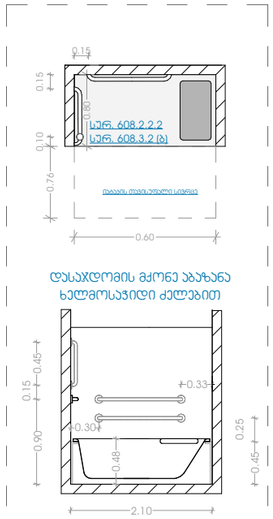

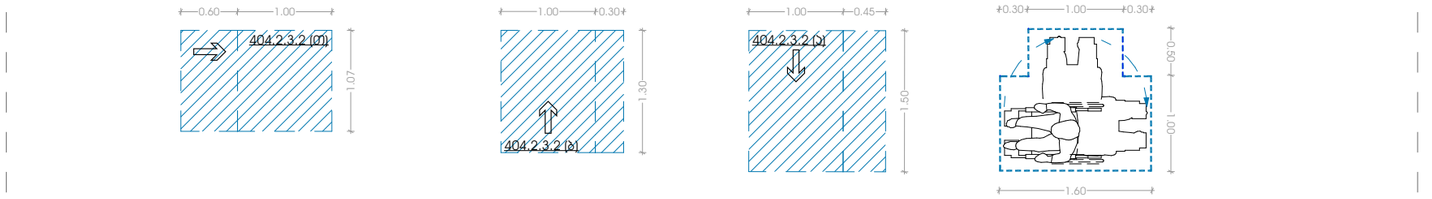

პროექტი

მრავალბინიანი საცხოვრებელი სახლი

პროექტის მისამართი

ქალაქი თბილისი, ქუჩა ქერჩი N6ა-ს მიმდებარედ
საკადასტრო კოდი - 01.11.05.029.168

ნახაზის დასახელება

ფურცელი

მასშტაბი

ფორმატი

A3

მთავარი არქიტექტორი

სოფიო ხოჯავა

არქიტექტორი

odadezeen

კარ-ფანჯრების დეტალიზაცია მ. 1:50

კ-1
კარი ზღურბლის გარეშე მიმხურავით

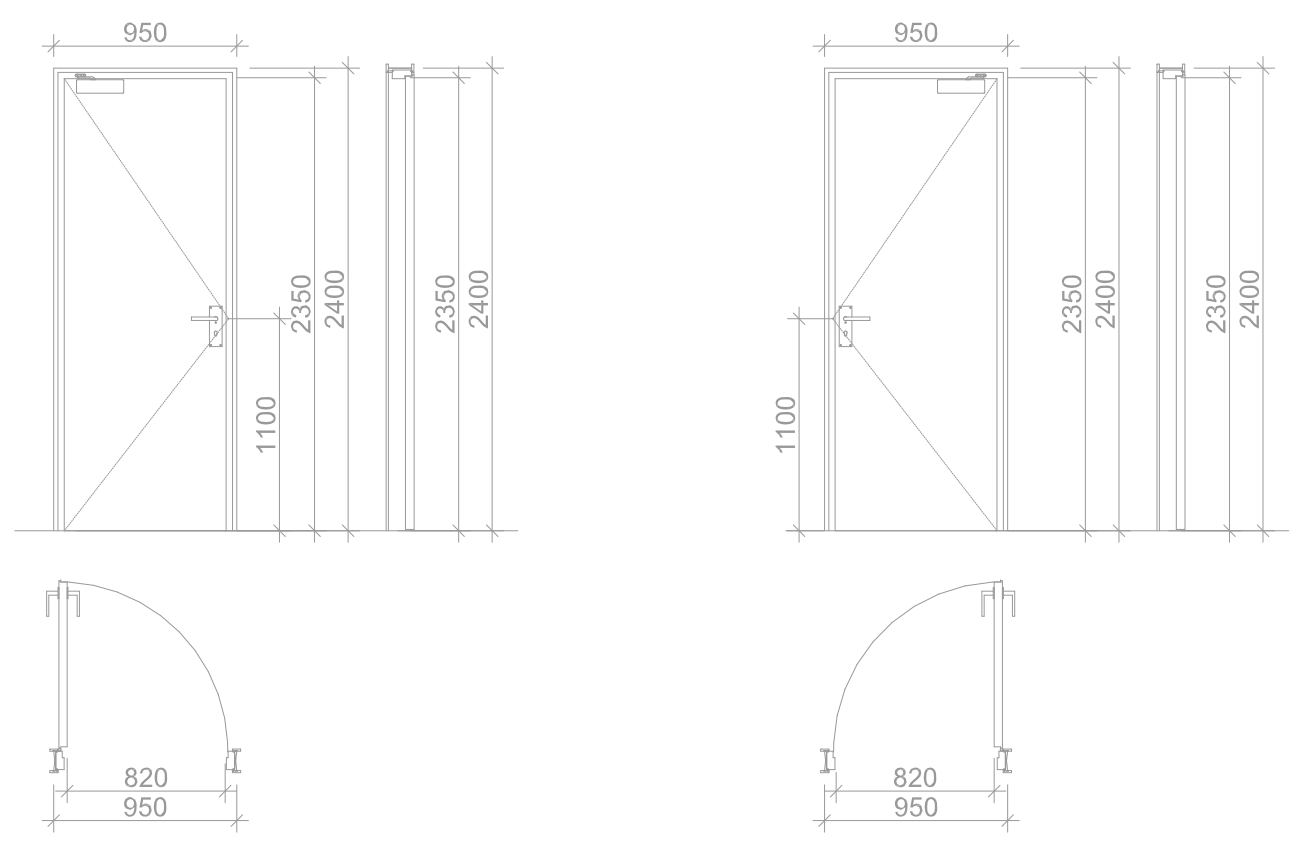

კ-2
კარი ზღურბლით მიმხურავის გარეშე

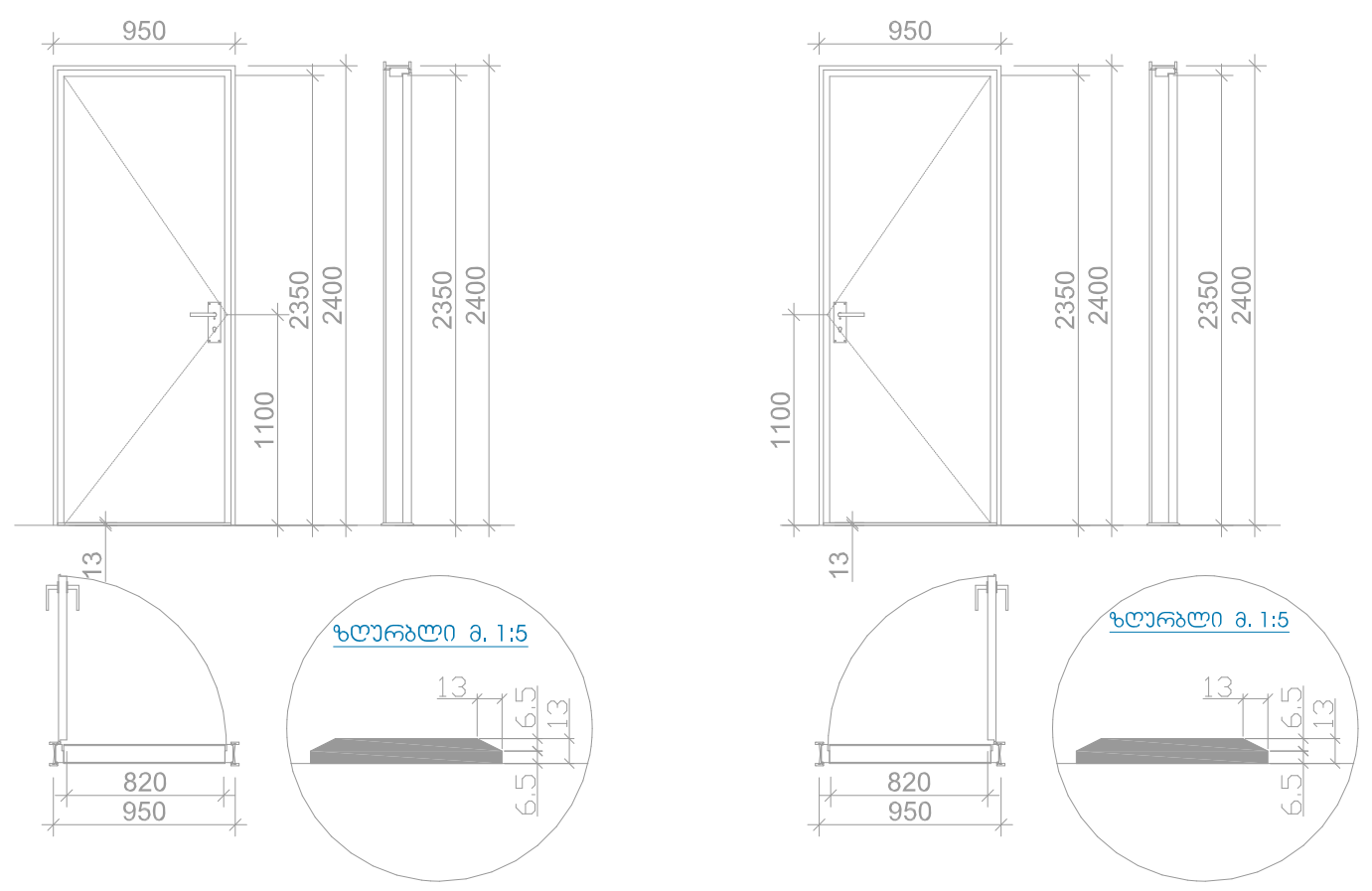

კ-3
კარი ზღურბლის და მიმხურავის გარეშე

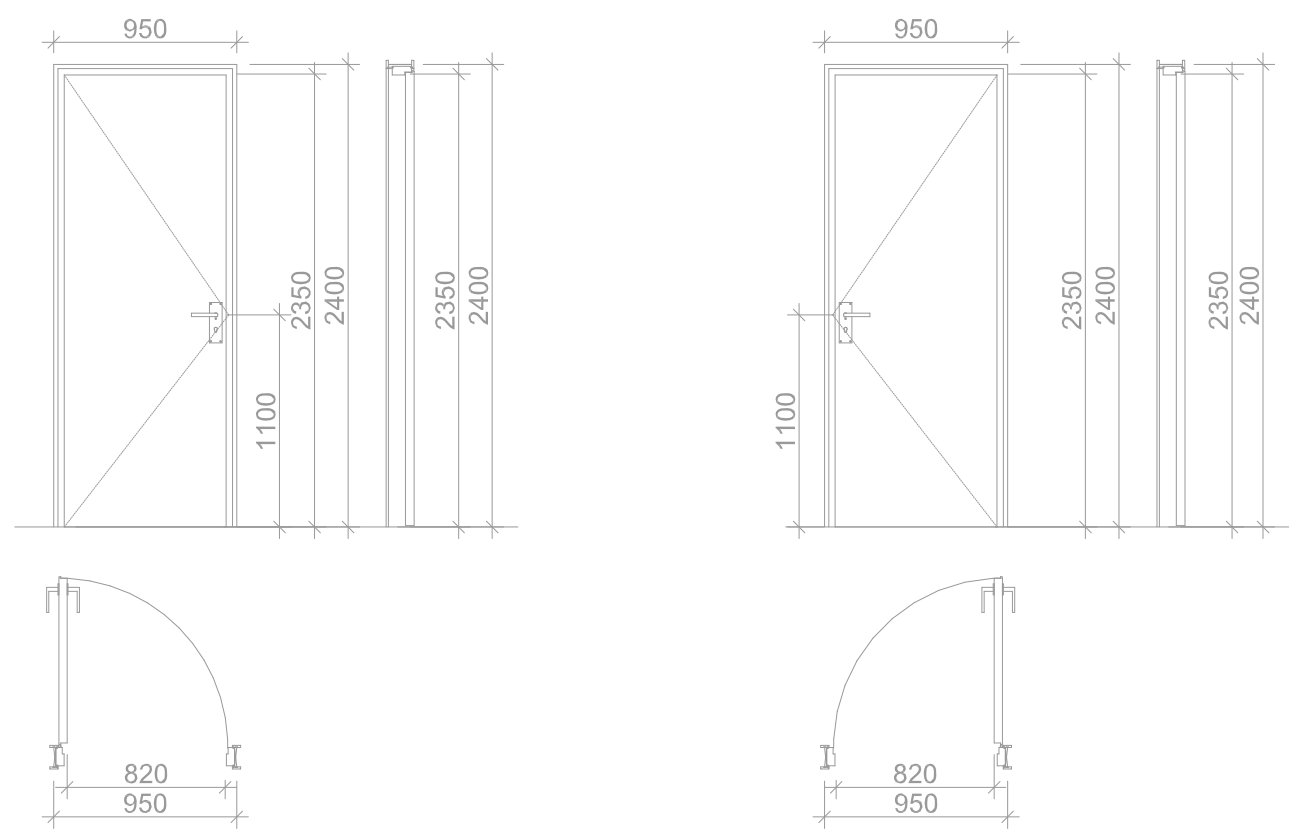

თავისუფალი სივრცე კართან
მანევრირებისთვის
ანჯამიანი კარი საკეტის მხრიდან
მიწასვლომი
მიწოლიდ გაღება

სურ.304.2.3.2 (ა)

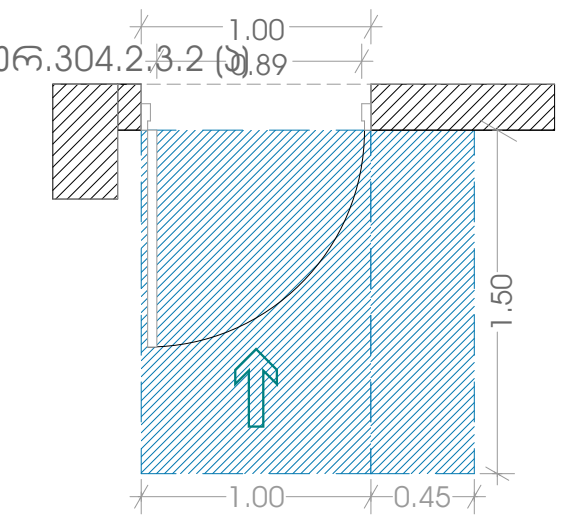

თავისუფალი სივრცე კართან მანევრირებისთვის
ანჯამიანი კარი საკეტის მხრიდან მიწასვლომი
მიწოლიდ გაღება

სურ.304.2.3.2 (ბ)

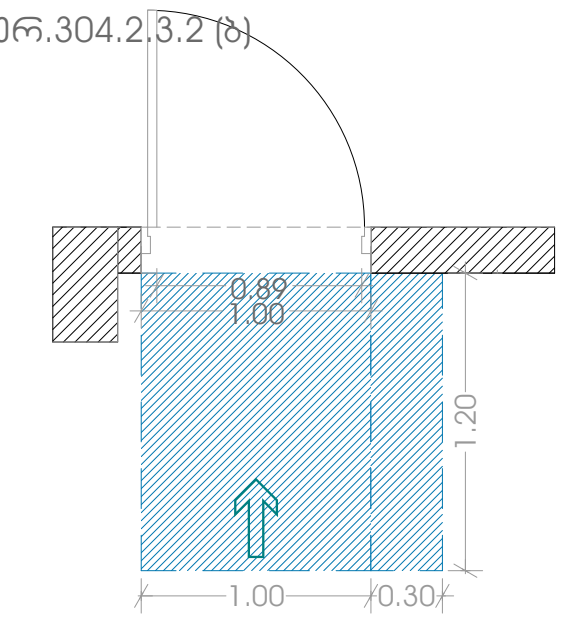

თავისუფალი სივრცე კართან მანევრირებისთვის
ანჯამიანი კარი საკეტის მხრიდან მიწასვლომი
მიწოლიდ გაღება

სურ.304.2.3.2 (გ)

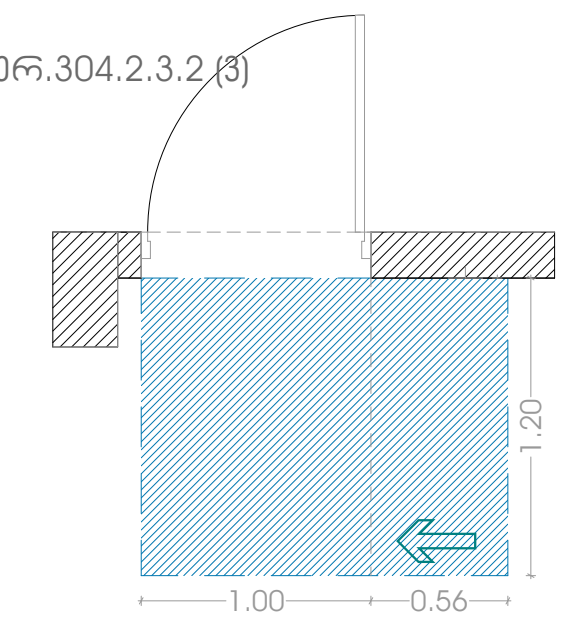

თავისუფალი სივრცე კართან მანევრირებისთვის
ანჯამიანი კარი საკეტის მხრიდან მიწასვლომი
მიწოლიდ გაღება

სურ.304.2.3.2 (დ)

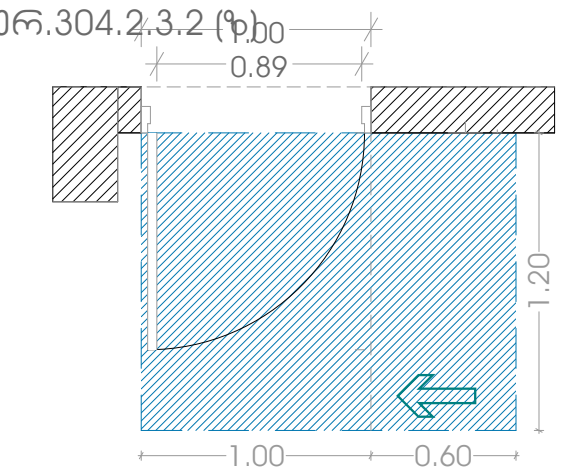

მოსატრიალებელი სივრცეები

ვარიანტი 1

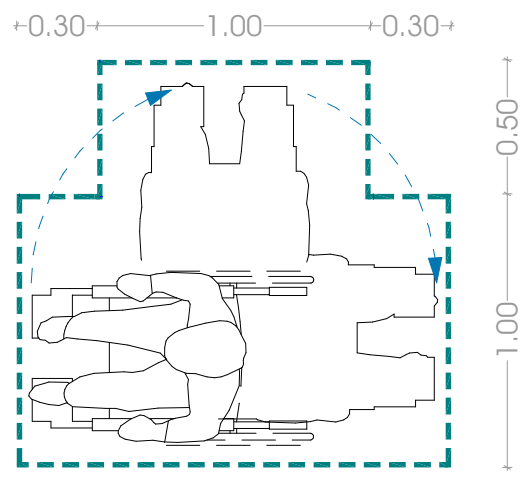

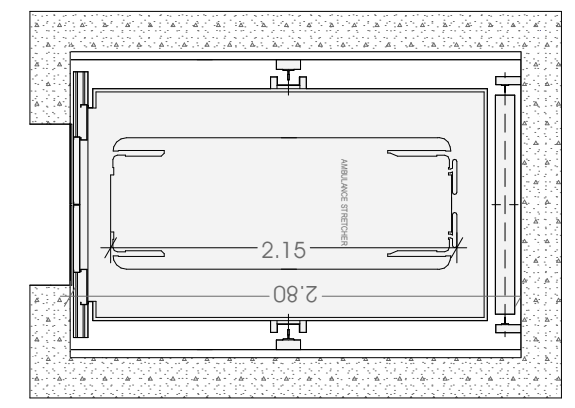

ლიფტის ხილული სიგნალების
სიმაღლე
სურ.407.2.2.2(ა)

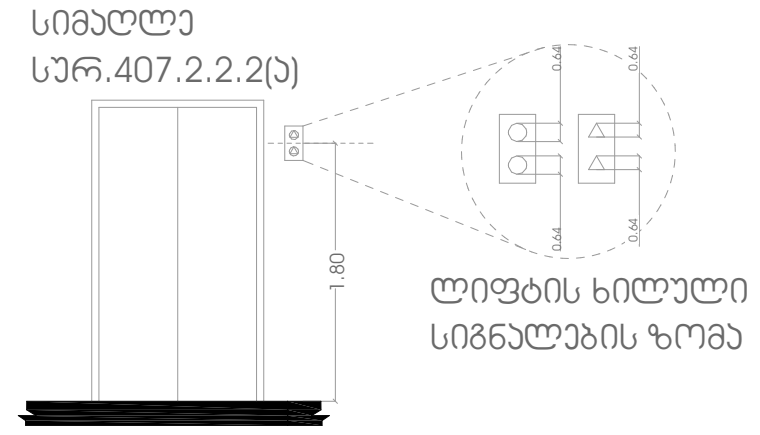

ლიფტის ხილული
სიგნალების ზომა

სასწრაფო სამედიცინო დახმარების საერთაშორისო სიმბოლო
(სიცოცხლის ვარსკვლავი) განთავსდება ლიფტის ჩარჩოს ორივე მხარეს

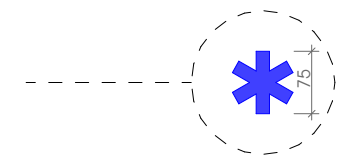

ნიშანი განთავსდება
ლიფტის
გამოსაძახებელ
ღილაკთან

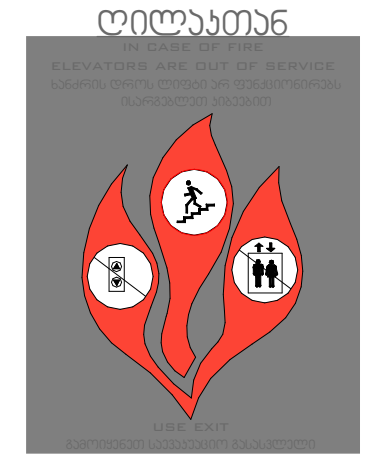

კომერციულ ფართებში განთავსებული სანკვანძი

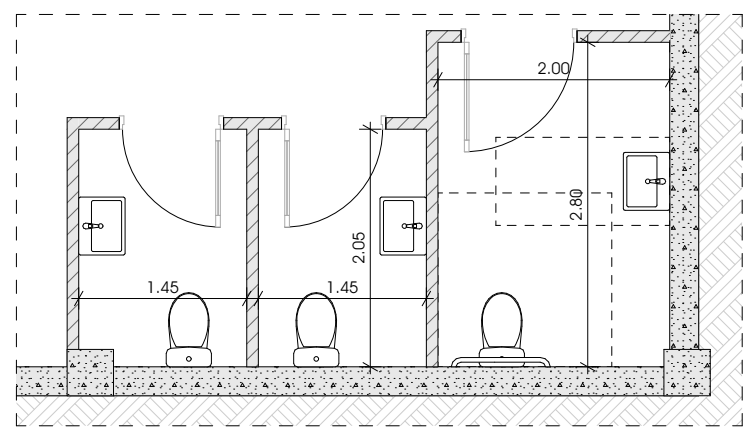

უნიტაზის განთავსება

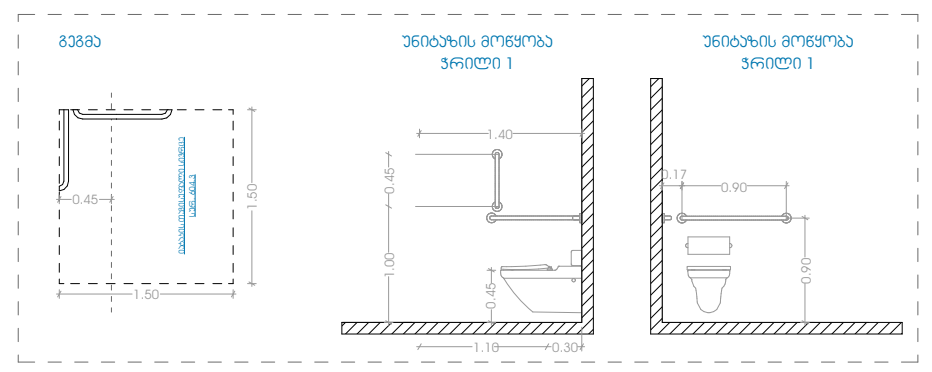

ხელსაბანის განთავსება

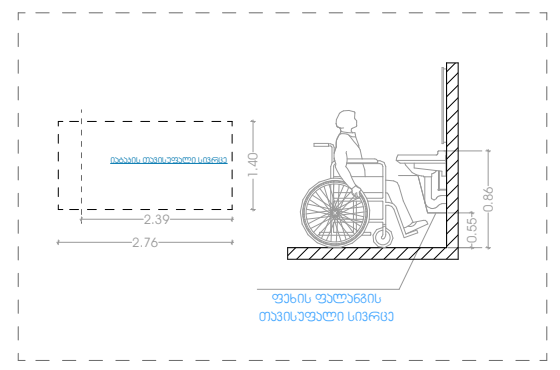

პროექტი მრავალბინიანი საცხოვრებელი სახლი	**ნახაზის დასახელება**	**მასშტაბი**	**მთავარი არქიტექტორი** სოფიო ხოჯავა
პროექტის მისამართი ქალაქი თბილისი, ქუჩა ქერჩი N6ა-ს მიმდებარედ საკადასტრო კოდი - 01.11.05.029.168	**ფურცელი**	**ფორმატი** A3	**არქიტექტორი**

odadezeen

ნიშანი №1

ორმხრივი კავშირის გამოყენების წესები.
ნიშანი უნდა გაირას თავშესაფრის ფართობებთან

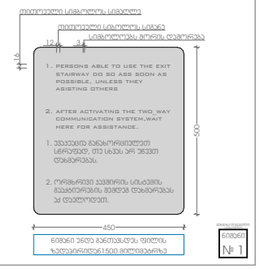

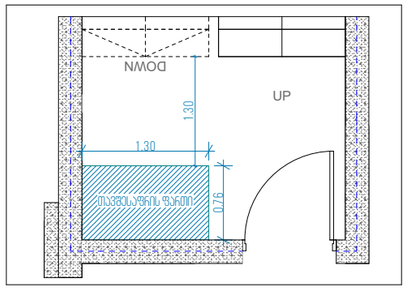

ნიშანი №2

გზა-აიჩის ამოსაცნობის ნიშანი. გზა-აიჩის
საზღვრებიდან დერეფანში გამავალი არის
სავალის მომიჯნავედ

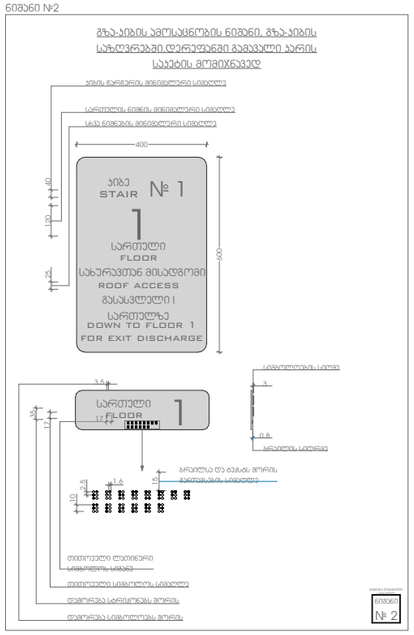

ნიშანი პიქტოგრამებით. ამოტვრილი ნიშნებით და ბრაილით
განთავსება
მისადგომ ტუალეტებთან არის მომიჯნავედ

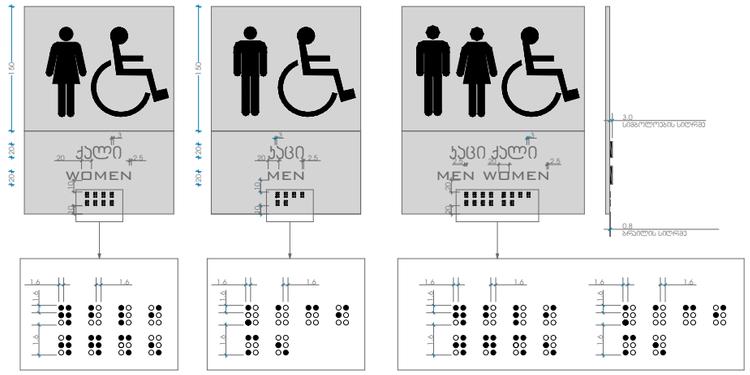

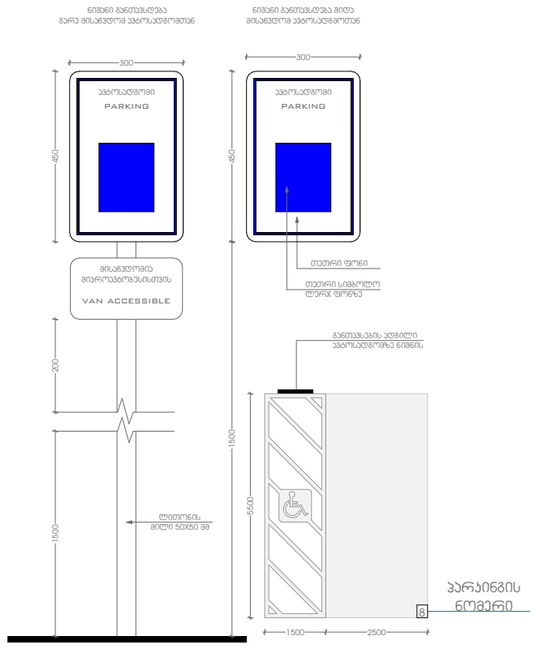

ნიშანი ამოტვრილი სიმბოლოებით
და ბრაილით გზა-აიჩის შესასვლელთან
და გარეთ გამავალ ყველა არეთან

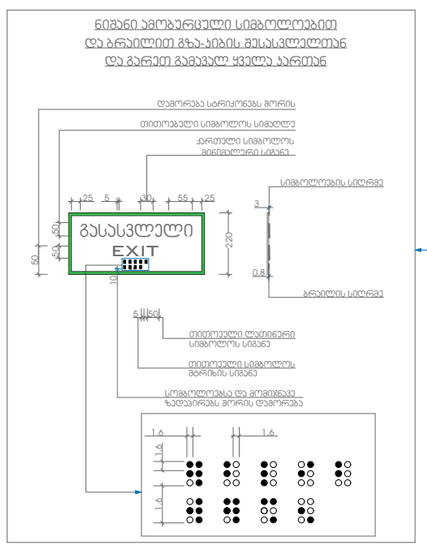

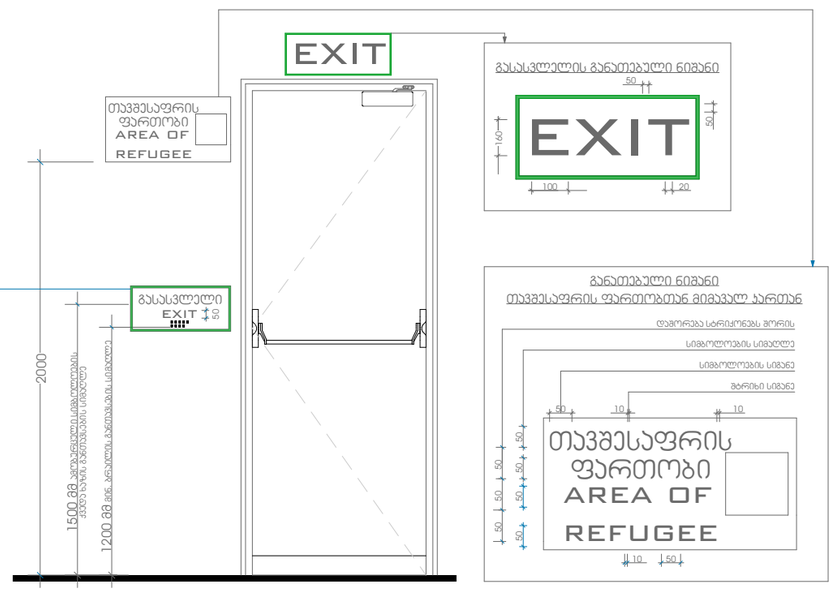

გასასვლელის განათებული ნიშანი

განათებული ნიშანი
თავშესაფრის ფართობთან მიმავალ არეთან

პროექტი

მრავალბინიანი საცხოვრებელი სახლი

პროექტის მისამართი

ქალაქი თბილისი, ჟუჩა ქერჩი N6ა-ს მიმდებარედ
საკადასტრო კოდი - 01.11.05.029.168

ნახაზის დასახელება

ფურცელი

მასშტაბი

ფორმატი

A3

მთავარი არქიტექტორი

სოფიო ხოჯავა

არქიტექტორი

odadezeen