მრავალბინიანი საცხოვრებელი სახლის არქიტექტურული პროექტი

2023

განმარტებითი ბარათი

დაგეგმარების საფუძვლების და მიზნის აღწერა:

საპროექტო შენობის დაგეგმარების საფუძველს წარმოადგენს, თბილისის მუნიციპალიტეტის არქიტექტურის სამსახურის მიერ გაცემული მიწის ნაკვეთის სამშენებლოდ გამოყენების პირობები & 5184603 03/11/2020 და თბილისის მუნიციპალიტეტის საკრებულოს 2022 წლის 7 ოქტომბრის 550 განკარგულებით დადგენილი ხელისშემწყობი ღონისძიებები. პროექტის მიზანია მრავალბინიანი საცხოვრებელი სახლის დაგეგმარებას, მასთან არსებული კომერციული სექტორის, განვითარებული ავტოსაპარკინგე სისტემის და გამწვანებული ტერიტორიის განვითარებას თანამედროვე არქიტექტურულ გეგმარებითი პრინციპების და შენობა-ნაგებობის უსაფრთხოების წესების მიხედვით.

მიწის ნაკვეთის მდებარეობის აღწერა:

საპროექტო ტერიტორია მდებარეობს ქ. თბილისში, ავჭალის ქუჩა №7გ-ში (ს/კ : 72.12.06.162); ნაკვეთის ფართობია 2700 კვ.მ. ტერიტორიას სამხრეთის მხრიდან ემიჯნება ავჭალის ქუჩა-საკარკასო გზატკეცილი, რომელიც საპროექტო ნაკვეთიდან დაახლოებით ერთ კილომეტრში უერთდება თბილისი-სენაკი-ლესელიძის ავტომაგისტრალს, დასავლეთის მხრიდან - მიწის ნაკვეთს ესაზღვრება შიდა კვარტალური ჩიხური ქუჩა, რომელიც ასევე ატარებს ავჭალის ქუჩის სახელწოდებას. ჩრდილოეთის მხრიდან საპროექტო ტერიტორიას ემიჯნება დაურეგისტრირებელი სივრცე, რომლითაც სარგებლობს ამავე სივრცეში რეგისტრირებული ინდივიდუალური საცხოვრებელი სახლის მესაკუთრე. აღმოსავლეთის მხრიდან საპროექტო ტერიტორიას, მცირე დაურეგისტრირებელი სივრცის გამოტოვებით, ემიჯნება სახელმწიფოს საკუთრებაში არსებული მიწის ნაკვეთი. არასასოფლო-სამეურნეო ნაკვეთის ზედა პლატო მცირედ ქანობიანია, ხოლო
საკარკასო გზის მხარეს მკვეთრად რელიეფური. რელიეფი დაქანებულია ჩრდილოეთიდან სამხრეთის მიმართულებით. აბსოლუტური ნიშნულები ზღვის დონიდან 686.0იდან 694.0-მდე მერყეობს.

###
###

<u>პროექტის შინაარსობრივი აღწერა:</u>

საცხოვრებელი სახლი მიწის დონიდან 8 სართულიანია. მიწის დონეზე განთავსებულია კომერციული ფართობი, ხოლო მეორედან მერვე სართულის ჩათვლით საცხოვრებელი ერთეულები (ბინები). აღსანიშნაია, რომ სავაჭრო სივრცე არ იქნება გამოყენებული რბილი ავეჯის ან მატრასების გამოსაფენად და გასაყიდად, აგრეთვე აქ არ იქნება მრავალრიგიანი საწყობი თაროები ან სათავსები სვეტებად დაწყობილი სავაჭრო საქონლისათვის. სავაჭრო სივრცეში მოწყობილია მისაწვდომი ტუალეტები.

საცხოვრებელი სახლის კონსტრუქციული სართულიანობა - 9 სართული, საიდანაც 1 სართული მიწის ქვემოთაა. პირობითი ნიშნული ±0.00-ით აღნიშნულია მეორე კონსტრუქციული სართული და შეესაბამება აბსოლუტურ ნიშნულს 489.00.

ამ სართულზე მოწყობილია ღია ავტოსადგომი გარაჟი 33 ავტომანქანაზე, 2 ადგილი გათვალისწინებულია შშმ პირთათვის, საიდანაც 1 ადგილი მიკროავტობუსებისთვის მისაწვდომი ავტოსადგომი სივრცეა.

ავტოსადგომში მიდგომა ხდება ავჭალის ქუჩის (შიდაკვარტალური გზის) მხრიდან. ერთი ცალმხრივი შესასვლელ/გასასვლელიანი საავტომობილო გზით.

-4.50 ნიშნულზე (პირველი კონსტრუქციული სართული) განთავსებულია კომერციულ სივრცეები (მათთან არსებული საწყობების და ადმინისტრაციის ოთახებით). აღსანიშნაია, რომ სავაჭრო სივრცეები არ იქნება გამოყენებული რბილი ავეჯის ან მატრასების გამოსაფენად და გასაყიდად, აგრეთვე აქ არ იქნება მრავალრიგიანი საწყობი თაროები ან სათავსები სვეტებად დაწყობილი სავაჭრო საქონლისათვის. სამივე სავაჭრო სივრცეში მოწყობილია მისაწვდომი ტუალეტები.

შენობის დანარჩენი 7 სართული ეტმობა საცხოვრებელ ბინებს. სულ განთავსებულია 78 საცხოვრებელი ერთეული, საიდანაც 2 ბინა წარმოადგენს „ა“ ტიპის ერთეულს (ასეთი ბინები განთავსებულია +3.00 და +6.20 ნიშნულებზე); დერეფანში მოწყობილია საჰაერო შახტები, რომლებიც შესაბამის მოწყობლილობებთან ერთად უზრუნველყოფს კვამლის მექანიკურ გაწოვას. შენობას აქვს ბრტყელი არაექსპლუატირებული სახურავი.

შენობაში შესვლა/გამოსვლა ხდება როგორც ±0.00 ნიშნულზე, ასევე -4.50 ნიშნულზე (მხოლოდ კომერციული სივრცეების შემთხვევაში), მისაწვდომი სვლაგეზი უზრუნველყოფილია საზოგადოებრივი სივრციდან საპროექტო შენობის ყველა შესასვლელამდე.

შენობაში მოწყობილია გარე გასასვლელის ორი გზა-კიბე და ერთი ლიფტი, რომელიც მისაწვდომია შშმ პირთათვის. ლიფტში შესაძლებელი იქნება 2,15x0,60 საკაცის განთავსებაც. ლიფტის შახტა დაწნევადია.

საპროექტო შენობა აღჭურვილი იქნება სახანძრო უსაფრთხოების სისტემით, რომელიც მოთხოვნილია №41 დადგენილებით: 1) შენობაში გათვალისწინებულია სახანძრო მილდგარების სისტემის მოწყობა. 2) შენობაში ასევე გათვალისწინებულია სახანძრო განგაშისა და ცეცხლაღმომჩენი სისტემები - დამონტაჟდება ხელით სამართავი კოლოფები; ბინების საძინებლებში დამონტაჟდება კვამლზე მორეაგირე მაუწყებელის მოწყობილობები; კომერციულ სივრცეებში (საწყობების და ადმინისტრაციის ოთახების ჩათვლით), საერთო სარგებლობის დერეფნებში, გაზის მრიცხველების ოთახში, ბინის ჰოლებში და ლიფტის სამანქანოში კი კვამლის ავტომატური აღმომჩენები; რაც შეეხება სახანძრო სიგნალიზაციის (ხმოვანი და ვიზუალური განგაშის) სისტემას, ის მოეწყობა კომერციულ სივრცეებში (საწყობების და ადმინისტრაციის ოთახების ჩათვლით), საერთო სარგებლობის დერეფნებში და ავტოსადგომ გარაჟში; 3) შენობაში გათვალისწინებულია, აგრეთვე, კვამლის კონტროლის სისტემა, კერძოდ: ლიფტის შახტა დაწნევადია, ხოლო საერთო სარგებლობის დერეფნები აღჭურვილია მექანიკური განიავების/კვამლის მექანიკური გაწოვის სისტემით; 4) გზა-კიბის ფარგლებში მოწყობილ თავშესაფრის ფართობებზე, დაყენებულია ორმხრივი კავშირის სისტემა, რომლითაც შესაძლებელია 112-ზე დარეკვა; 5) სც-2 დაკავებულობების და მათი საერთო სარგებლობის დერეფნების გარდა ყველგან გათვალისწინებულია ხელის ცეცხლმაქრების განთავსება; 6) შენობას გააჩნია სახანძრო-სამაშველო სამსახურის მიერ გამოსაყენებელი მისაერთებელი; 7) ტერიტორიაზე გათვალისწინებულია 1 სახანძრო ჰიდრანტის მოწყობა.

<u>ყველა ხანძრისგან დაცვის სისტემების მოწყობას და შემდგომ ზედამხედველობას უზრუნველყოფს შესაბამისი სამსახური და სახანძრო</u>

სისტემების სპეციალისტები.

###

პროექტის ძირითადი სტრუქტურული სისტემის აღწერა:

შენობის სტრუქტურას წარმოადგენს საძირკვლის გაძლიერებული რკინაბეტონის ფილაზე დაფუძვნებული სტრუქტურული ჩარჩო, რომელიც შედგება რკინაბეტონის სვეტებისგან, კოჭებისგან, სართულშუა გადახურვის ფილებისგან და სახურავის ფილისგან. სახანძრო უსაფრთხოების წესების მიხედვით შენობის კონსტრუქციულ ტიპად განსაზღვრულია I-B ტიპი.

შენობის დაგეგმარებისას გამოყენებული კანონმდებლობის აღწერა:

საქართველოს მთავრობის 2020 წლის 4 დეკემბრის №732 დადგენილებით დამტკიცებული ტექნიკური რეგლამენტი - „მისაწვდომობის ეროვნული სტანდარტები“.

საქართველოს მთავრობის 2016 წლის 28 იანვრის №41 დადგენილება ტექნიკური რეგლამენტის „შენობა-ნაგებობის უსაფრთხოების წესების“ დამტკიცების თაობაზე.

###

შენობა-ნაგებობის უსაფრთხოების წესებთან შესაბამისობის ანალიზი

გამოყენებული წესები - **„შენობა-ნაგებობის უსაფრთხოების წესები“**

ჩამოთვალეთ შენობის დაკავებულებები და აღწერეთ თითოეული გამოყენება
1. **სასაწყობო ჯგუფი სწ-2** (ღია ავტოსადგომი გარაჟი ±0.00 ნიშნულზე)
2. **სავაჭრო ჯგუფი სვ** (სავაჭრო ფართობები -4.50 ნიშნულზე)
3. **საქმიანი ჯგუფი სქ** (ადმინისტრაციის ოთახები -4.50 ნიშნულზე)
4. **სასაწყობო ჯგუფი სწ-1** (შერეული საწყობები -4.50 ნიშნულზე)
5. **საცხოვრებელი ჯგუფი სც-2** (საცხოვრებელი ბინები +3.00, +6.20, +9.40, +12.60, +15.80, +19.00 და +22.20 ნიშნულებზე)

კონსტრუქციის ტიპი:	
განსაზღვრეთ კონსტრუქციის არსებული შენობისთვის: მაგალითი: II-A, I-B, V-A, V-B	
განსაზღვრეთ კონსტრუქციის ტიპი ახალი შენობისთვის: მაგალითი: II-A, I-B, V-A, V-B	**I-B მიწის ზემოთ 8 სართული** **I-B მიწის ქვემოთ 1 სართული**

სიმაღლის შეზღუდვები ცხრილი 503 -ის მიხედვით		
დაკავებულობები	**დასაშვები სართულიანობა**	**შემოთავაზებული სართულიანობა**
1. სასაწყობო ჯგუფი სწ-2	11 სართული	1 სართული
2. სავაჭრო ჯგუფი სვ	11 სართული	1 სართული (მიწისქვეშ)
3. სასაწყობო ჯგუფი სწ-1	11 სართული	1 სართული (მიწისქვეშ)
4. საცხოვრებელი ჯგუფი სც-2	11 სართული	7 სართული
	დასაშვები სიმაღლე	შემოთავაზებული სიმაღლე
შენობის საერთო სიმაღლე =	48.8	29.80
მიწის ზემოთ სართულის რაოდენობა =		8 სართული
მიწის დონის ქვედა სართულის რაოდენობა =		1 სართული

ფართობის შეზღუდვები ცხრილი 503 -ის მიხედვით			
დაკავებულობები		**დასაშვები ფართობი კვ.მ.**	**შემოთავაზებული ფართობი კვ.მ.**
1. სავაჭრო ჯგუფი სვ (სავაჭრო ფართობები)	**-4.50**	**შეუზღუდავი**	**557.2**
2. საქმიანი ჯგუფი სქ (ადმინისტრაციის ოთახები)		**შეუზღუდავი**	**46.4**
3. სასაწყობო ჯგუფი სწ-1 (შერეული საწყობები)		**4460.0**	**131.0**
4. სასაწყობო ჯგუფი სწ-2 (ღია ავტოსადგომი)	**±0.00**	**7340.0**	**991.9**
5. საცხოვრებელი ჯგუფი სც-2 (საცხოვრებელი ბინები)	**+3.20**	**შეუზღუდავი**	**755.6**
6.საცხოვრებელი ჯგუფი სც-2 (საცხოვრებელი ბინები)	**+6.20**	**შეუზღუდავი**	**755.6**
7. საცხოვრებელი ჯგუფი სც-2 (საცხოვრებელი ბინები)	**+9.40**	**შეუზღუდავი**	**755.6**
8. საცხოვრებელი ჯგუფი სც-2 (საცხოვრებელი ბინები)	**+12.60**	**შეუზღუდავი**	**755.6**
9. საცხოვრებელი ჯგუფი სც-2 (საცხოვრებელი ბინები)	**+15.80**	**შეუზღუდავი**	**755.6**
10. საცხოვრებელი ჯგუფი სც-2 (საცხოვრებელი ბინები)	**+19.00**	**შეუზღუდავი**	**755.6**
11. საცხოვრებელი ჯგუფი სც-2 (საცხოვრებელი ბინები)	**+22.20**	**შეუზღუდავი**	**785.3**
იატაკის საერთო ფართობი =		**7045.4**	
იატაკების რაოდენობა =		**მიწის დონის ზედა 8** **მიწის დონის ქვედა 1**	
შენობის საერთო ფართობი =		**7045.4 + 50.5 (-4.50 ნიშნ) + 59.6 (±0.00 ნიშნ) + 105.1 (+3.00 ნიშნ) + 105.1 (+6.20 ნიშნ) + 105.1 (+9.40 ნიშნ) + 105.1 (+12.60 ნიშნ) + 105.1 (+15.80 ნიშნ) + 105.1 (+19.00 ნიშნ) + 90.7 (+22.20 ნიშნ) + 24.2 (+25.55 ნიშნ) = 7901.0**	

გარე კედლის ცეცხლმედეგობისა და ღიობისადმი მოთხოვნები ცხრილების 602-ის და 705.8 -ის მიხედვით									
გარე კედელი	ხანძარსაწინააღმდეგო მანძილი (მეტრი)	ცეცხლმედეგობის ხარისხი (საათი)		კედლის ღიობების ფართობი (კედლის %)					
		მოთხოვნილი	გათვალისწინებული	დასაშვები			გათვალისწინებული		
				დაცული	დაუცველი საშხეფებით	დაუცველი	დაცული	დაუცველი საშხეფებით	დაუცველი
“1-10” ღერძებში	9-ზე მეტი	0	0	შეუზღუდავია	შეუზღუდავია	შეუზღუდავია	-	-	აკმაყოფილებს
“ა-დ” ღერძებში	9-ზე მეტი	0	0	შეუზღუდავია	შეუზღუდავია	შეუზღუდავია	-	-	აკმაყოფილებს
“10-2” ღერძებში	9-ზე მეტი	0	0	შეუზღუდავია	შეუზღუდავია	შეუზღუდავია	-	-	აკმაყოფილებს
“2-1” ღერძებში	8.39 (მინიმალური)	1	1	შეუზღუდავია	შეუზღუდავია	70%	-	-	20%
“დ-ა” ღერძებში	9-ზე მეტი	0	0	შეუზღუდავია	შეუზღუდავია	შეუზღუდავია	-	-	აკმაყოფილებს

ხანძრისაგან დაცვის სისტემებისადმი მოთხოვნები									
დაკავებულობები/ სივრცეები/გასასვლელი საშუალებები	ავტოსაშხეფი სისტემა	ალტერნატიული ავტომატური ცეცხლსაქრობი სისტემა	სახანძრო განგაშისა და ცეცხლაღმომჩენი სისტემები	სახანძრო მილდგარების სისტემები	კვამლის საკონტროლო სისტემები	ხელის ცეცხლმაქრები	საავარიო განგაშის სისტემები	ხანძრის მართვის ცენტრი	სახანძრო-სამაშველო სამსახურის მიერ გამოსაყენებელი მისაერთებელი
სასაწყობო ჯგუფი სწ-2 (ღია ავტოსადგომი)	-	-	1.სახანძრო განგაშის ხელით სამართავი კოლოფები 2.სახანძრო სიგნალიზაცია	კი	-	კი	-		

სავაჭრო ჯგუფი სვ (სავაჭრო ფართობები)	-	-	1.სახანძრო განგაშის ხელით სამართავი კოლოფები 2.კვამლის ავტომატური აღმომჩენი 3.სახანძრო სიგნალიზაცია	კი	-	კი	-		კი
საქმიანი ჯგუფი სქ (ადმინისტრაციული ოთახები)	-	-	1.კვამლის ავტომატური აღმომჩენი 2.სახანძრო სიგნალიზაცია	-	-	კი	-		
სასაწყობო ჯგუფი სწ-1 (შერეული საწყობები)	-	-	1.კვამლის ავტომატური აღმომჩენი 2.სახანძრო სიგნალიზაცია	-	-	კი	-		
საცხოვრებელი ჯგუფი სც-2 (ბინები)	-	-	1. კვამლზე მორეაგირე მაუწყებლის მოწყობილობები 2.კვამლის ავტომატური აღმომჩენი	-	-	-	-		
დერეფნები	-	-	1.სახანძრო განგაშის ხელით სამართავი კოლოფები 2.კვამლის ავტომატური აღმომჩენი 3.სახანძრო სიგნალიზაცია	კი	-	-	-		
კიბის უჯრედები	-	-	ორმხრივი კავშირის სისტემა	-	-	-	-		
ლიფტის შახტა	-	-	კვამლის ავტომატური აღმომჩენი	-	დაწნევის სისტემა	-	-		

განიავებისადმი მოთხოვნები		
დაკავებულობები/სივრცეები/გასასვლელი საშუალებები	ბუნებრივი განიავება	ხელოვნური (მექანიკური) განიავება
სასაწყობო ჯგუფი სწ-2	კი	-
სავაჭრო ჯგუფი სვ	კი	-
საქმიანი ჯგუფი სქ	-	კი
სასაწყობო ჯგუფი სწ-1	-	კი
საცხოვრებელი ჯგუფი სც-2 (ბინები)	კი	-
კიბის უჯრედები	კი	-
ლიფტის შახტა	-	კი/დაწნევის სისტემა
დერეფნები	-	კი (კვამლის მექანიკური გაწოვა)

თითოეული სართულიდან და სივრციდან გასასვლელი საშუალება									
სართულები	დაკავებულობა და დაკავებულობის დატვირთვის ჯამური მაჩვენებელი	მოთხოვნილი გასასვლელების/გასასვლელთან მისადგომის რაოდენობა	გათვალისწინებული გასასვლელების/გასასვლელთან მისადგომის რაოდენობა და ტიპი	გასასვლელი საშუალებების სიგანე (მეტრი)					
				გზა-კიბეები		დერაფანი,		გასასვლელის გზა-კარი	
				მოთხოვნილი	გათვალისწინებული	მოთხოვნილი	გათვალისწინებული	მოთხოვნილი	გათვალისწინებული (თავისუფალი)
-4.50 ნიშნულზე	სასაწყობო ჯგუფი სწ-1 (შერეული საწყობი) ს.დ.დ. 5	1 (თითოეულს)	1 (გზა-კარი) (თითოეულს)	-	-	-	-	0.82	0.83
	საქმიანი ჯგუფი სწ-1 (ადმინისტრაციის ოთახები) ს.დ.დ. 6	1 (თითოეულს)	1 (გზა-კარი) (თითოეულს)	-	-	-	-	0.82	0.83
	სავაჭრო ჯგუფი სვ (სავაჭრო ფართობები) დ.დ. 64 (№1) დ.დ. 69 (№2) დ.დ. 66 (№3)	2 (თითოეულს)	3 (გზა-კარი) (თითოეულს)	-	-	-	-	0.82	0.83 1.80

±0.00 ნიშნულზე	სასაწყობო ჯგუფი სწ-2 (ღია ავტოსადგომი) დ.დ. 53	2	2 (ღია მალი)	-	-	-	-	0.82	2.13
+3.00 ნიშნულზე	საცხოვრებელი ჯგუფი სც-2 (საცხოვრებელი ბინები)	1 (თითოეულ ბინას)	1 (გზა-კარი) (თითოეულ ბინას)	-	-	-	-	0.82	0.83
+3.00 ნიშნულზე სართულს ს.დ.დ. 43		2	2 (გზა-კიბე)	1.10	1.36	1.20	1.50	0.82	0.83
+6.20 ნიშნულზე	საცხოვრებელი ჯგუფი სც-2 (საცხოვრებელი ბინები)	1 (თითოეულ ბინას)	1 (გზა-კარი) (თითოეულ ბინას)	-	-	-	-	0.82	0.83
+6.20 ნიშნულზე სართულს ს.დ.დ. 43		2	2 (გზა-კიბე)	1.10	1.36	1.20	1.50	0.82	0.83
+9.40 ნიშნულზე	საცხოვრებელი ჯგუფი სც-2 (საცხოვრებელი ბინები)	1 (თითოეულ ბინას)	1 (გზა-კარი) (თითოეულ ბინას)	-	-	-	-	0.82	0.83
+9.40 ნიშნულზე სართულს ს.დ.დ. 43		2	2 (გზა-კიბე)	1.10	1.36	1.20	1.50	0.82	0.83
+12.60 ნიშნულზე	საცხოვრებელი ჯგუფი სც-2 (საცხოვრებელი ბინები)	1 (თითოეულ ბინას)	1 (გზა-კარი) (თითოეულ ბინას)	-	-	-	-	0.82	0.83
+12.60 ნიშნულზე სართულს ს.დ.დ. 43		2	2 (გზა-კიბე)	1.10	1.36	1.20	1.50	0.82	0.83
+15.80 ნიშნულზე	საცხოვრებელი ჯგუფი სც-2 (საცხოვრებელი ბინები)	1 (თითოეულ ბინას)	1 (გზა-კარი) (თითოეულ ბინას)	-	-	-	-	0.82	0.83
+15.80 ნიშნულზე სართულს ს.დ.დ. 43		2	2 (გზა-კიბე)	1.10	1.36	1.20	1.50	0.82	0.83
+19.00 ნიშნულზე	საცხოვრებელი ჯგუფი სც-2 (საცხოვრებელი ბინები)	1 (თითოეულ ბინას)	1 (გზა-კარი) (თითოეულ ბინას)	-	-	-	-	0.82	0.83
+19.00 ნიშნულზე სართულს ს.დ.დ. 43		2	2 (გზა-კიბე)	1.10	1.36	1.20	1.50	0.82	0.83

+22.20 ნიშნულზე	საცხოვრებელი ჯგუფი სც-2 (საცხოვრებელი ბინები)	1 (თითოეულ ბინას)	1 (გზა-კარი) (თითოეულ ბინას)	-	-	-	-	0.82	0.83
+22.20 ნიშნულზე სართულს ს.დ.დ. 30		2	2 (გზა-კიბე)	1.10	1.36	1.20	1.50	0.82	0.83

წყალსადენი სისტემის ფიქსირებული მოწყობილობების რაოდენობა

ცხრილი 1602.1-ის მიხედვით

სართულები		დაკავებულობა და დაკავებულობის დატვირთვის ჯამური მაჩვენებელი	ფიქსირებული მოწყობილობები (ცალი)											
			უნიტაზი		ტუალეტის ხელსაბანები		აბაზანა/შხაპი		სასმელი წყლის აპარატი		სამომსახურო ნიჟარა		სამზარეულოს ნიჟარა	
			მოთხოვნილი	გათვალისწინებული	მოთხოვნილი	გათვალისწინებული	მოთხოვნილი	გათვალისწინებული	მოთხოვნილი	გათვალისწინებული	მოთხოვნილი	გათვალისწინებული	მოთხოვნილი	გათვალისწინებული
-4.50 ნიშნულზე	№ 1 სავაჭრო სივრცე	სასაწყობო ჯგუფი სწ-1 (შერეული საწყობი) დ.დ. 1	1	1 WC მამაკაცი + 1 WC ქალი	1	1 WC მამაკაცი + 1 WC ქალი	-	-	1	1	1	1	-	-
		საქმიანი ჯგუფი სქ (ადმინისტრაციის ოთახი) დ.დ. 2					-	-					-	-
		სავაჭრო ჯგუფი სვ (სავაჭრო ფართობი) დ.დ. 64					-	-					-	-

-4.50 ნიშნულზე	№ 2 სავაჭრო სივრცე	სასაწყობო ჯგუფი სწ-1 (შერეული საწყობი) დ.დ. 2	1	1 შშმპ ქალი + 1 შშმპ კაცი	1	1 შშმპ ქალი + 1 შშმპ კაცი	-	-	1	1	1	1	-	-
		საქმიანი ჯგუფი სქ (ადმინისტრაციის ოთახი) დ.დ. 2					-	-					-	-
		სავაჭრო ჯგუფი სვ (სავაჭრო ფართობი) დ.დ. 69					-	-					-	-
-4.50 ნიშნულზე	№ 3 სავაჭრო სივრცე	სასაწყობო ჯგუფი სწ-1 (შერეული საწყობი) დ.დ. 2	1	1 შშმპ ქალი + 1 შშმპ კაცი	1	1 შშმპ ქალი + 1 შშმპ კაცი	-	-	1	1	1	1	-	-
		საქმიანი ჯგუფი სქ (ადმინისტრაციის ოთახი) დ.დ. 2					-	-					-	-
		სავაჭრო ჯგუფი სვ (სავაჭრო ფართობი) დ.დ. 66					-	-					-	-
±0.00 ნიშნულზე		სასაწყობო ჯგუფი სწ-2 (ღია ავტოსადგომი) დ.დ. 53	-	-	-	-	-	-	-	-	-	-	-	-

წყალსადენი სისტემის ფიქსირებული მოწყობილობების რაოდენობა-საცხოვრებელი ჯგუფი

სც-2 ქვეჯგუფი

ცხრილი 1602.1-ის მიხედვით

სართულები	საცხოვრებელი ერთეულები	ფიქსირებული მოწყობილობები									
		უნიტაზი (ერთ საცხოვრებელ ერთეულზე)		ტუალეტის ხელსაბანები (ერთ საცხოვრებელ ერთეულზე)		აბაზანა/შხაპი (ერთ საცხოვრებელ ერთეულზე)		სამზარეულოს ნიჟარა (ერთ საცხოვრებელ ერთეულზე)		ავტომატური სარეცხი მანქანის მისაერთებელი	
		ითვლისწინებს	ქვესადგურზე	ითვლისწინებს	ქვესადგურზე	ითვლისწინებს	ქვესადგურზე	ითვლისწინებს	ქვესადგურზე	ითვლისწინებს (ცგანაწილის დღე 20)	ქვესადგურზე (ცგანაწილის დღე ათვლა)
+3.00 ნიშნულზე	„ა“ ტიპის ბინა №8	1	1 შშმპ	1	1 შშმპ	1	1 შშმპ	1	1 შშმპ	1	1
	„ბ“ ტიპის ბინა №1; №2; №3; №4; №5; №6; №7; №9; №10; №11; №12;	1	1	1	1	1	1	1	1	1	1
+6.20 ნიშნულზე	„ა“ ტიპის ბინა №20	1	1 შშმპ	1	1 შშმპ	1	1 შშმპ	1	1 შშმპ	1	1
	„ბ“ ტიპის ბინები №13; №14; №15; №16; №17; №18; №19; №21; №22; №23; №24;	1	1	1	1	1	1	1	1	1	1
+9.40 ნიშნულზე	„ბ“ ტიპის ბინები №25; №26; №27; №28; №29; №30; №31; №32; №33; №34; №35; №36;	1	1	1	1	1	1	1	1	1	1
+12.60 ნიშნულზე	„ბ“ ტიპის ბინები №37; №38; №39; №40; №41; №42; №43; №44; №45; №46; №47; №48;	1	1	1	1	1	1	1	1	1	1
+15.80 ნიშნულზე	„ბ“ ტიპის ბინები №49; №50; №51; №52; №53; №54; №55; №56; №57; №58; №59; №60;	1	1	1	1	1	1	1	1	1	1
+19.00 ნიშნულზე	„ბ“ ტიპის ბინები №61; №62; №63; №64; №65; №66; №67; №68; №69; №70; №71; №72;	1	1	1	1	1	1	1	1	1	1
+19.00 ნიშნულზე	„ბ“ ტიპის ბინები №73; №74; №76; №77;	1	1	1	1	1	1	1	1	1	1
	„ბ“ ტიპის ბინები №75; №78;	1	2	1	2	1	1	1	1	1	1

პროექტის შემადგენლობა

№	ფურცლის №	დასახელება	მასშტაბი
		არქიტექტურა	
1	ას -100	სიტუაციური გეგმა	1 : 1000
2	ამ -100	მიწის ნაკვეთის გეგმა	1 : 500
3	აე -100	გეგმა -4.50 ნიშნულზე	1 : 200
4	აე -101	გეგმა +0.00 ნიშნულზე	1 : 200
5	აე -102	გეგმა +3.00; +6.20; +9.40: +12.60; +15.80; 19.00 და +22.20 ნიშნულებზე	1 : 200
6	აე -103	გეგმა +25.55 ნიშნულზე	1 : 200
7	აე -104	სახურავის გეგმა	1 : 200
8	აე -105	მიწის დონის განსაზღვრის გეგმა	1 : 200
9	აე -200	ფასადი "1 - 12" ღერძებში	1 : 200
10	აე -201	ფასადი "12 - 1" ღერძებში	1 : 200
11	აე -202	ფასადი "ა - დ" ღერძებში	1 : 200
12	აე -203	ფასადი "დ - ა" ღერძებში	1 : 200
13	აე -300	ჭრილი 1 - 1 და 2 - 2	1 : 200
14	აე -400	გზა-კიბე	1 : 25
15	აე -401	გზა-კიბე, მოაჯირები,	1 : 20
16	აე -402	სახელურები აივნის მოაჯირი,	1 : 20
17	აე -403	გარე კიბე ლიფტი	1 : 25
18	აე -404	მისაწვდომი პანდუსი	1 : 25
19	აე -405	ბორდიურის პანდუსი	1 : 25
20	აე -500	გარე კედლების კვანძები	1 : 10
21	აე -501	სახურავის კვანძი	1 : 10
22	აე -600	კარი, ფანჯარა	1 : 25
		დაკავებულობა და გასასვლელი საშუალებები	
23	აე -100 - დგ	გეგმა -4.50 ნიშნულზე	1 : 200
24	აე -101 - დგ	გეგმა +0.00 ნიშნულზე	1 : 200
25	აე -102 - დგ	გეგმა +3.00; +6.20; +9.40: +12.60; +15.80; 19.00 და +22.20 ნიშნულებზე	1 : 200
26	აე -103 - გ	გეგმა +25.55 ნიშნულზე	1 : 200
27	აე - 300 - დგ	ჭრილი 1-1	1 : 200
		ხანძარსაწინააღმდეგო სისტემები	
28	ხ - 100	გეგმა -4.50 ნიშნულზე	1 : 200
29	ხ - 101	გეგმა +0.00 ნიშნულზე	1 : 200
30	ხ - 102	გეგმა +3.00; +6.20; +9.40: +12.60; +15.80; 19.00 და +22.20 ნიშნულებზე	1 : 200
31	ხ - 103	გეგმა +25.55 ნიშნულზე	1 : 200
32	ხ - 300	ჭრილი 1-1	1 : 200
33	ხ - 400	კონსტრუქციული ტიპის დეტალები	1 : 10
		მისაწვდომობა	
34	აე - 100 - მგ	გეგმა -4.50 ნიშნულზე	1 : 200
35	აე - 101 - მგ	გეგმა +0.00 ნიშნულზე	1 : 200
36	აე - 102 - მგ	გეგმა +3.00; +6.20; +9.40: +12.60; +15.80; 19.00 და +22.20 ნიშნულებზე	1 : 200
37	აე - 400 - მ	მისაწვდომი ტუალეტები	1 : 200
38	აე - 401 - მ	ნიშნები, პიქტოგრამები, ბრაილები	1 : 5
39	აე - 402 - მ	ნიშნები, პიქტოგრამები, ბრაილები	1 : 2
40	აე - 403 - მ	ნიშნები, პიქტოგრამები, ბრაილები	1 : 10
41	აე - 404 - მ	ნიშნები, პიქტოგრამები, ბრაილები	1 : 5
42	აე - 405 - მ	ნიშნები, პიქტოგრამები, ბრაილები	1 : 5
43	აე - 406 - მ	ნიშნები, პიქტოგრამები, ბრაილები	1 : 5

შპს "ბორუსპლუს"
ID:205228591

ექსპლიკაცია

პირობითი აღნიშვნები:

პროექტის დასახელება:
მრავალბინიანი საცხოვრებელი სახლი

მისამართი:
ქალაქი თბილისი, ავჭალის ქუჩა, №7გ
(ს.კ: 72.12.06.162)

არქიტექტურული ნაწილი

დირექტორი დ. ჯაფარიძე	
პრ. ავტორი დ. ჯაფარიძე	
არქიტექტორი შ. პიპინაშვილი	
არქიტექტორი ვ. რჟანსკი	

დამკვეთი:
შპს "ოსტატი" ID:400145758

დაკვეთა №

სტადია	ფურც.	რაოდ.	მასშტ.
მ.პ.			

ბენ. გეგმა

N

ჭრილი 3-3

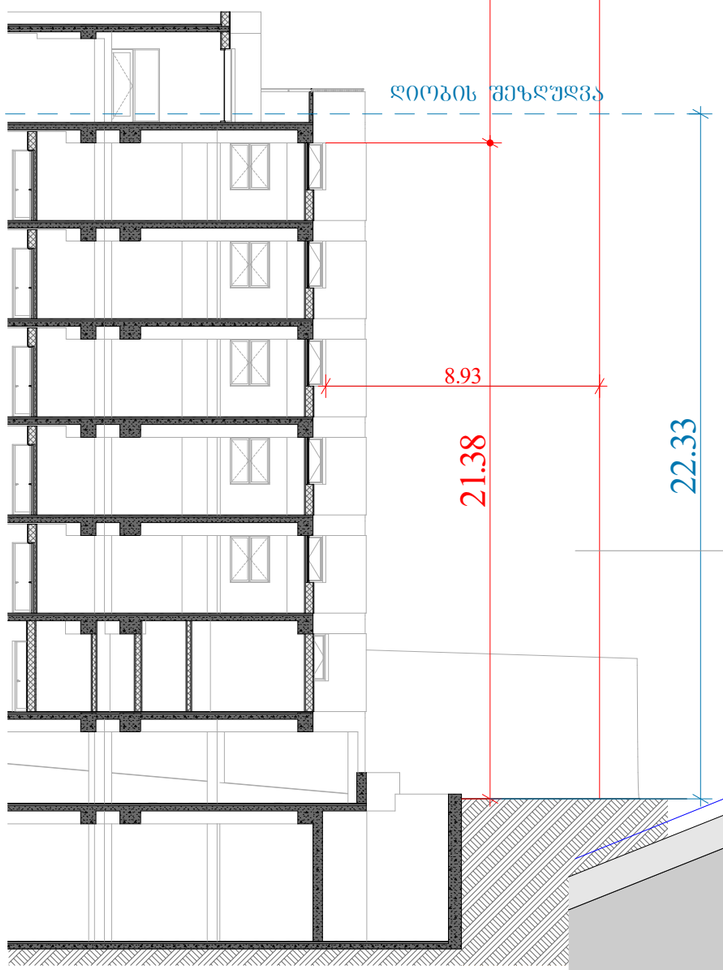

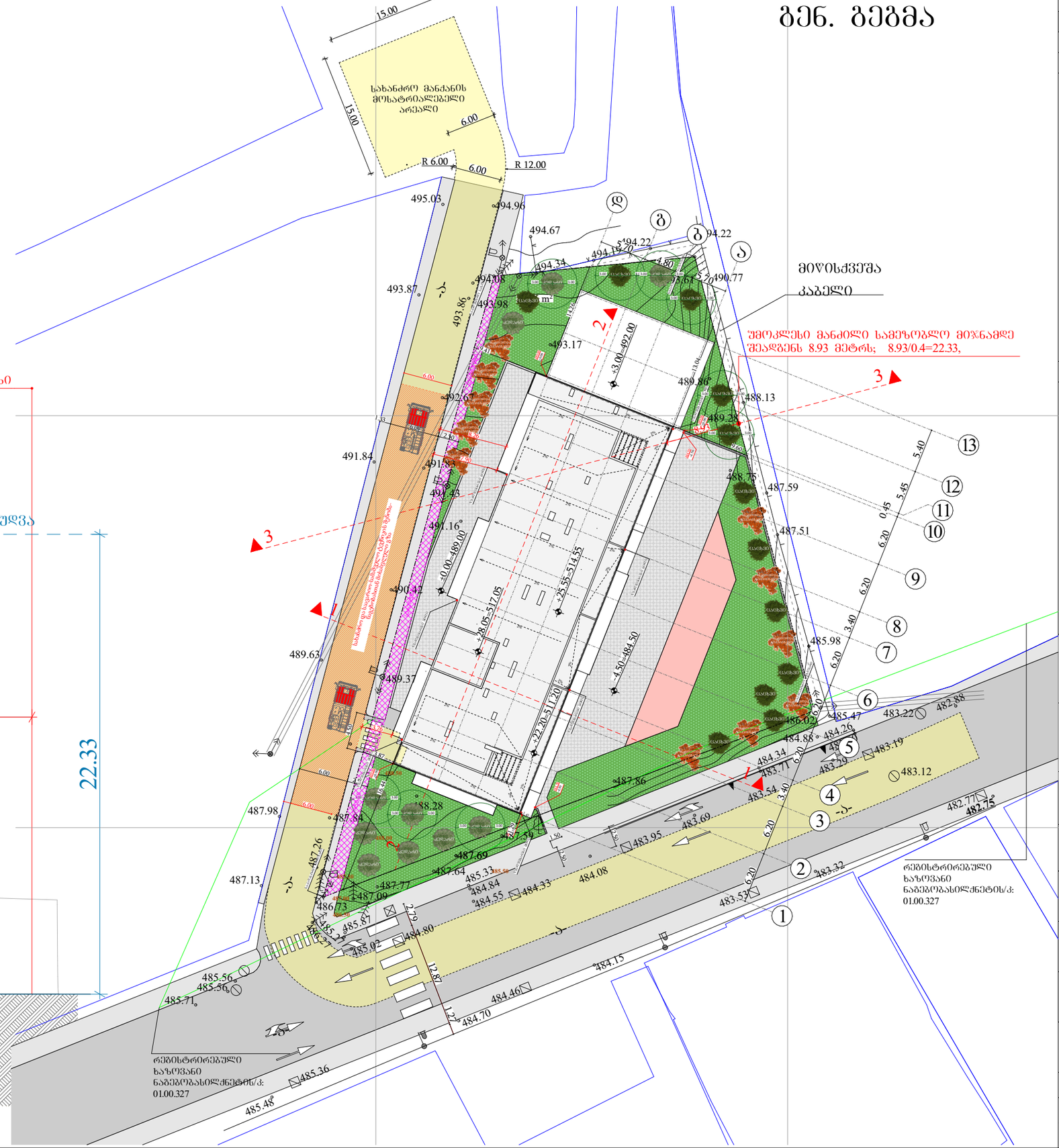

B O N U S	შპს "ბონუსპლუს" ID:205228591
ექსპლიკაცია	
პირობითი აღნიშვნები:	
პროექტის დასახელება: მრავალბინიანი საცხოვრებელი სახლი	
მისამართი: ქალაქი თბილისი, ავჭალის ქუჩა, №7გ (ს.კ: 72.12.06.162)	
არქიტექტურული ნაწილი	
დირექტორი დ. ჯაფარიძე	
პრ. ავტორი დ. ჯაფარიძე	
არქიტექტორი შ. პიპინაშვილი	
არქიტექტორი ვ. რჟანსკი	
დამკვეთი: შპს "ოსტატი" ID:400145758	
დაკვეთა №	

სტადია	ფურც.	რაოდ.	მასშტ.
მ.პ.			1:500

სართულის გეგმა -4.50 ნიშნულზე

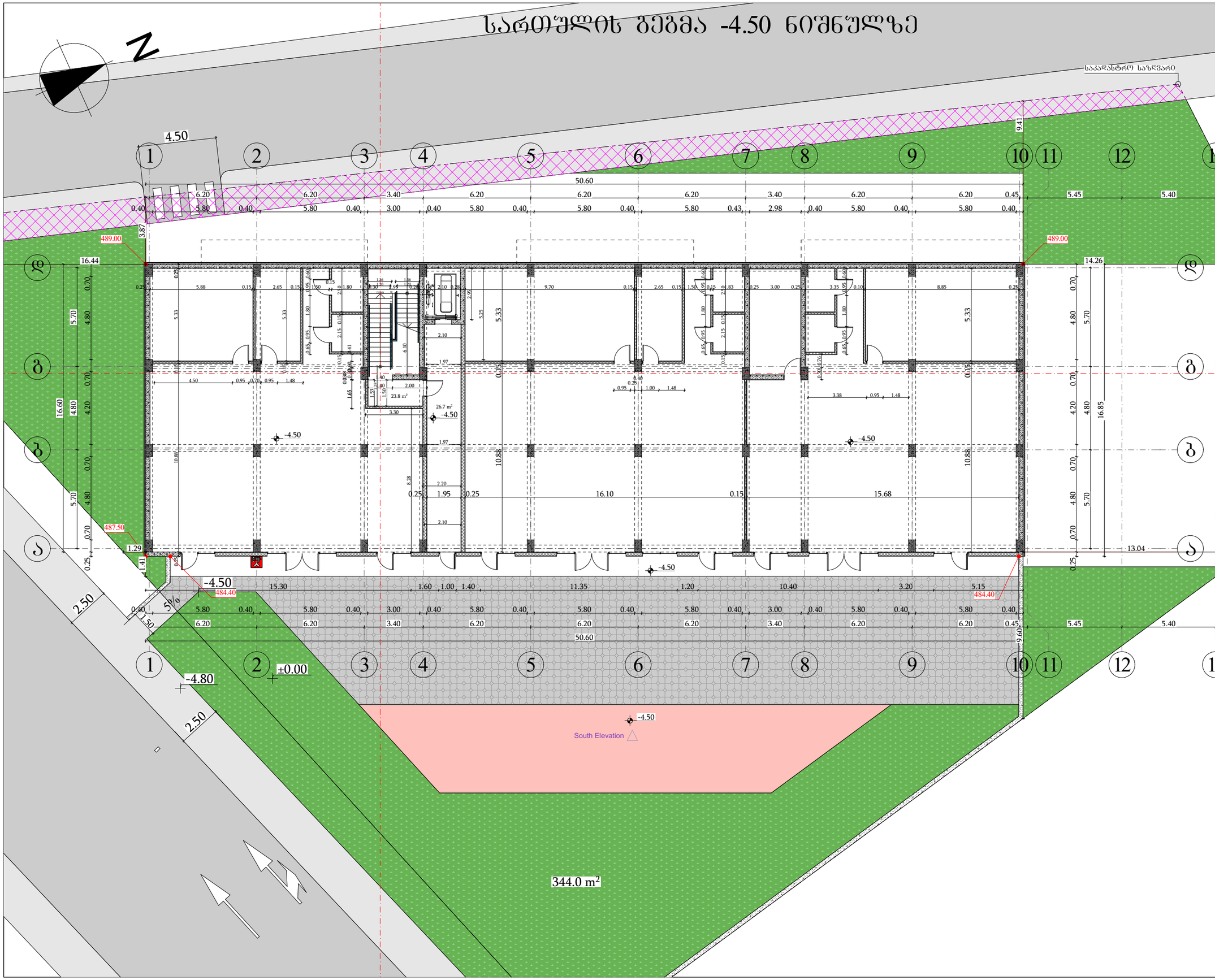

B		O
	N	
U		S

შპს "ბორუსპლუს"
ID:205228591

ექსპლიკაცია

პირობითი აღნიშვნები:

- მიწის ნაკვეთის საზღვარი
- ბეტონის კედელი
- ბარე ბლოკის კედელი
- ტიხარი
- ერთშრომიანი კარი
- ერთშრომიანი კარი ზღურბლით
- ორშრომიანი კარი
- ორშრომიანი კარი ზღურბლით

პროექტის დასახელება:
მრავალბინიანი საცხოვრებელი სახლი

მისამართი:
ქალაქი თბილისი, ავჭალის ქუჩა, №7გ
(ს.კ: 72.12.06.162)

არქიტექტურული ნაწილი

დირექტორი დ. ჯაფარიძე	
პრ. ავტორი დ. ჯაფარიძე	
არქიტექტორი შ. პიპინაშვილი	
არქიტექტორი ვ. რჟანსკი	

დამკვეთი:
შპს "ოსტატი" ID:400145758

დაკვეთა №

სტადია	ფურც.	რაოდ.	მასშტ.
მ.პ.			1:200

სართულის გეგმა ±0.00 ნიშნულზე

South Elevation

±0.00 ნიშნულის აბსოლიტური გეოდეზიური მნიშვნელობა = 489.00

B		O
	N	
U		S

შპს "ბორუსპლუს"
ID:205228591

ექსპლიკაცია

პირობითი აღნიშვნები:

- მიწის ნაკვეთის საზღვარი
- ბეტონის კედელი
- ბარე ბლოკის კედელი
- ტიხარი
- ერთშრომიანი კარი
- ერთშრომიანი კარი ზღურბლით
- ორშრომიანი კარი
- ორშრომიანი კარი ზღურბლით

პროექტის დასახელება:
მრავალბინიანი საცხოვრებელი სახლი

მისამართი:
ქალაქი თბილისი, ავჭალის ქუჩა, №7გ
(ს.კ: 72.12.06.162)

არქიტექტურული ნაწილი

დირექტორი დ. ჯაფარიძე	
პრ. ავტორი დ. ჯაფარიძე	
არქიტექტორი შ. პიპინაშვილი	
არქიტექტორი ვ. რჟანსკი	

დამკვეთი:
შპს "ოსტატი" ID:400145758

დაკვეთა №

სტადია	ფურც.	რაოდ.	მასშტ.
მ.პ.			1:200

სართულის გეგმა +3.00 ნიშნულზე

N

South Elevation

B		O	შპს "ბონუსპლუს" ID:205228591
	N		
U		S	

ექსპლიკაცია

პირობითი აღნიშვნები:

- მიწის ნაკვეთის საზღვარი
- ბეტონის კედელი
- ბარე ბლოკის კედელი
- ტიხარი
- ერთშრომიანი კარი
- ერთშრომიანი კარი ზღურბლით
- ორშრომიანი კარი
- ორშრომიანი კარი ზღურბლით

პროექტის დასახელება: მრავალბინიანი საცხოვრებელი სახლი

მისამართი: ქალაქი თბილისი, ავჭალის ქუჩა, №7გ (ს.კ: 72.12.06.162)

არქიტექტურული ნაწილი

დირექტორი დ. ჯაფარიძე	
პრ. ავტორი დ. ჯაფარიძე	
არქიტექტორი შ. პიპინაშვილი	
არქიტექტორი ვ. რჟანსკი	

დამკვეთი: შპს "ოსტატი" ID:400145758

დაკვეთა №

სტადია	ფურც.	რაოდ.	მასშტ.
მ.პ.			1:200

სართულის გეგმა +6.20 ნიშნულზე

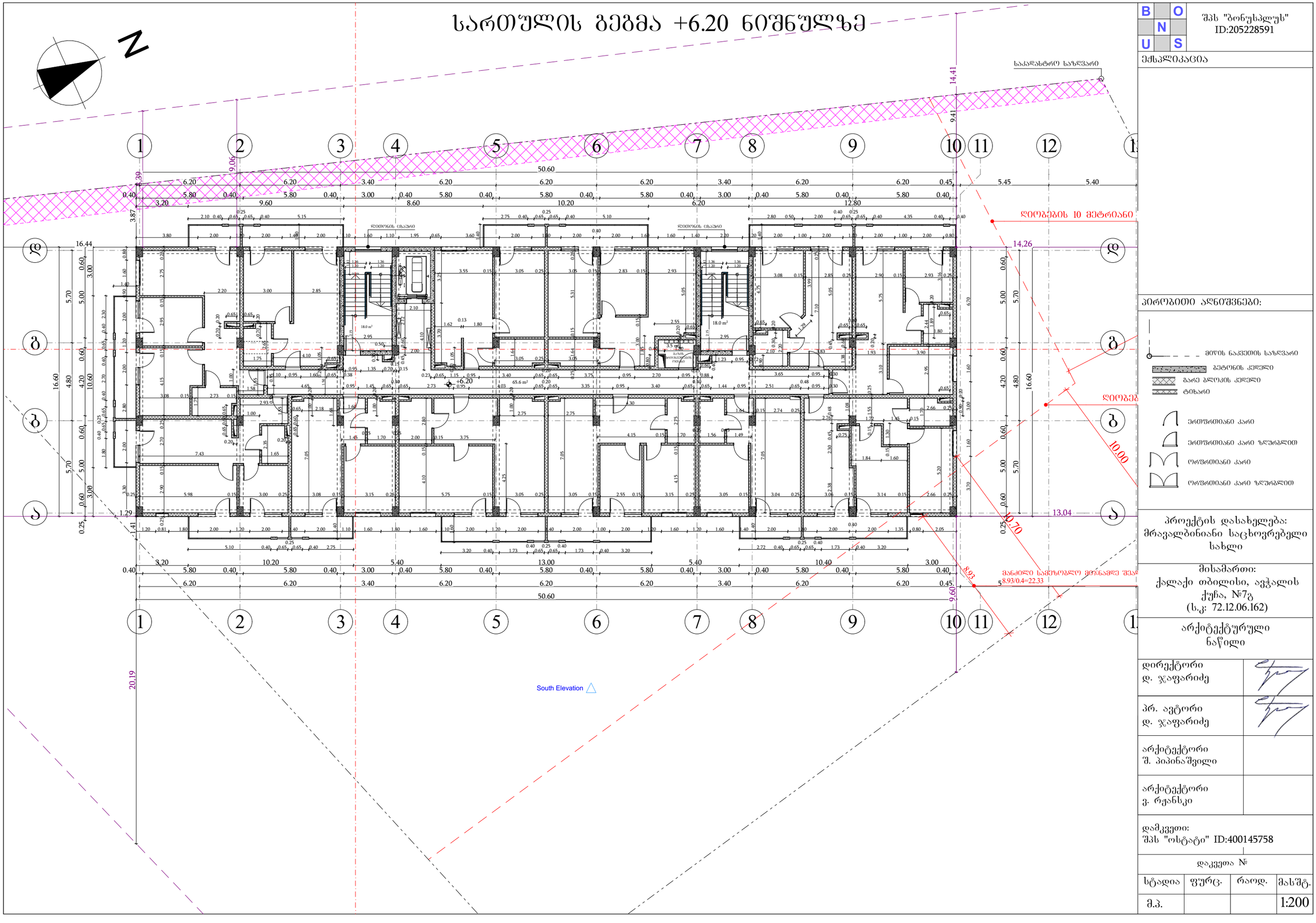

B		O
	N	
U		S

შპს "ბორუსპლუს"
ID:205228591

ექსპლიკაცია

პირობითი აღნიშვნები:

- მიწის ნაკვეთის საზღვარი
- ბეტონის კედელი
- ბარე ბლოკის კედელი
- ტიხარი
- ერთშრომიანი კარი
- ერთშრომიანი კარი ზღურბლით
- ორშრომიანი კარი
- ორშრომიანი კარი ზღურბლით

პროექტის დასახელება:
მრავალბინიანი საცხოვრებელი სახლი

მისამართი:
ქალაქი თბილისი, ავჭალის ქუჩა, №7გ
(ს.კ: 72.12.06.162)

არქიტექტურული ნაწილი

დირექტორი დ. ჯაფარიძე	
პრ. ავტორი დ. ჯაფარიძე	
არქიტექტორი შ. პიპინაშვილი	
არქიტექტორი გ. რჟანსკი	

დამკვეთი:
შპს "ოსტატი" ID:400145758

დაკვეთა №

სტადია	ფურც.	რაოდ.	მასშტ.
მ.პ.			1:200

სართულის გეგმა +9.40 ნიშნულზე

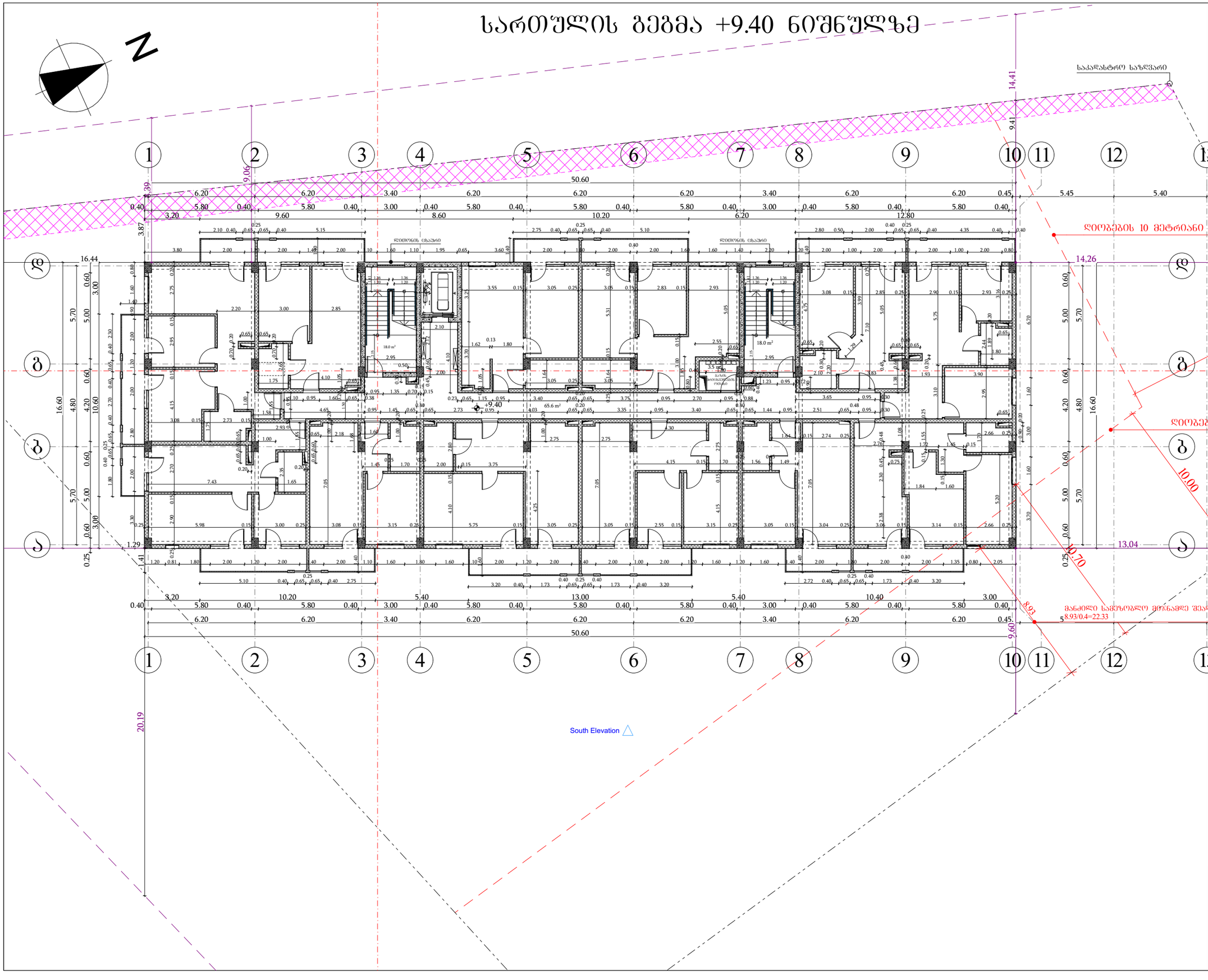

B		O
	N	
U		S

შპს "ბორუსპლუს"
ID:205228591

ექსპლიკაცია

პირობითი აღნიშვნები:

- მიწის ნაკვეთის საზღვარი
- ბეტონის კედელი
- ბარე ბლოკის კედელი
- ტიხარი
- ერთშრომიანი კარი
- ერთშრომიანი კარი ზღურბლით
- ორშრომიანი კარი
- ორშრომიანი კარი ზღურბლით

პროექტის დასახელება:
მრავალბინიანი საცხოვრებელი სახლი

მისამართი:
ქალაქი თბილისი, ავჭალის ქუჩა, №7გ
(ს.კ: 72.12.06.162)

არქიტექტურული ნაწილი

დირექტორი დ. ჯაფარიძე	
პრ. ავტორი დ. ჯაფარიძე	
არქიტექტორი შ. პიპინაშვილი	
არქიტექტორი გ. რჟანსკი	

დამკვეთი:
შპს "ოსტატი" ID:400145758

დაკვეთა №

სტადია	ფურც.	რაოდ.	მასშტ.
მ.პ.			1:200

სართულის გეგმა +12.60 ნიშნულზე

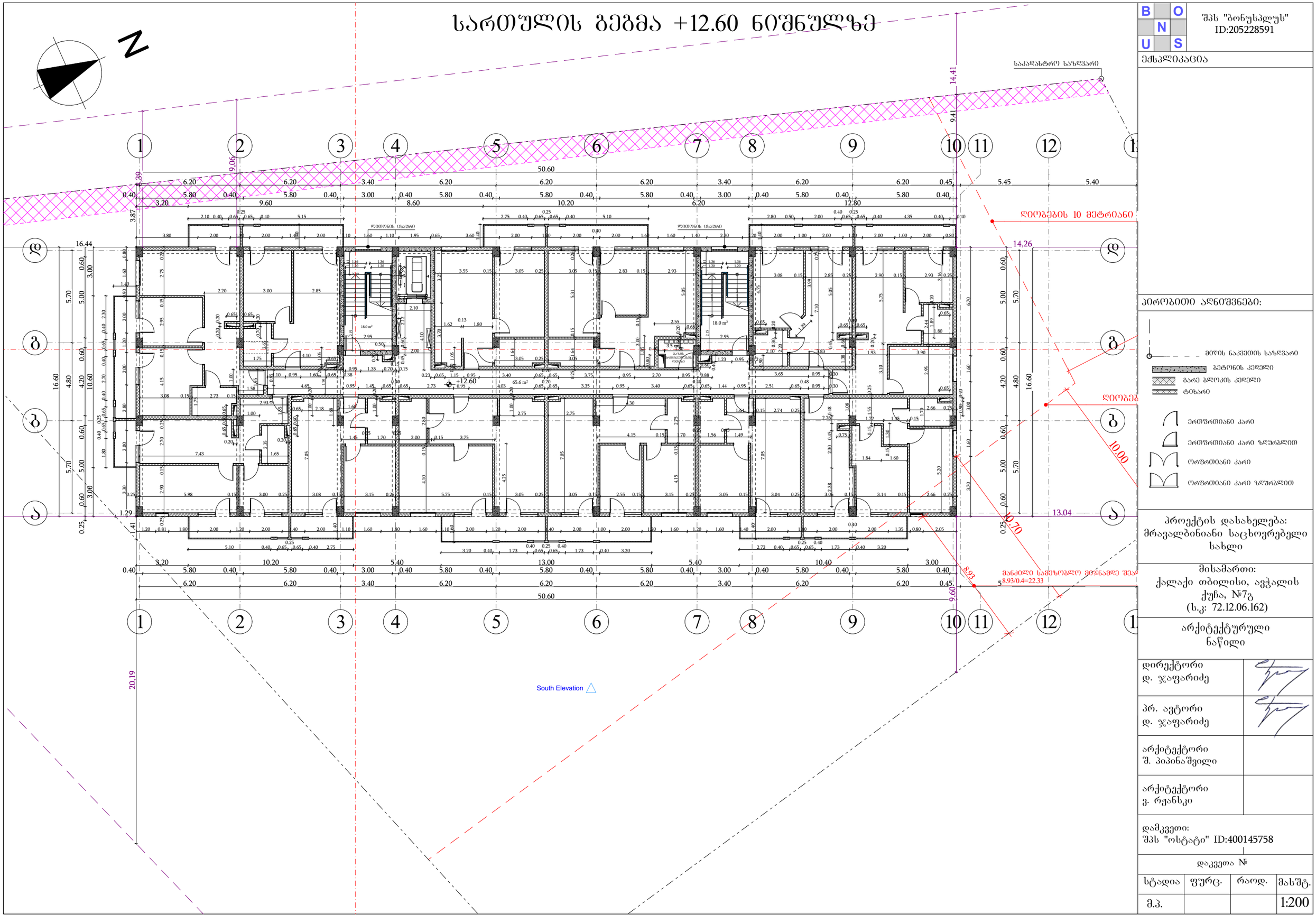

B		O
	N	
U		S

შპს "ბორუსპლუს"
ID:205228591

ექსპლიკაცია

პირობითი აღნიშვნები:

- მიწის ნაკვეთის საზღვარი
- ბეტონის კედელი
- ბარე ბლოკის კედელი
- ტიხარი
- ერთწრთიანი კარი
- ერთწრთიანი კარი ზღურბლით
- ორწრთიანი კარი
- ორწრთიანი კარი ზღურბლით

პროექტის დასახელება:
მრავალბინიანი საცხოვრებელი სახლი

მისამართი:
ქალაქი თბილისი, ავჭალის ქუჩა, №7გ
(ს.კ: 72.12.06.162)

არქიტექტურული ნაწილი

დირექტორი დ. ჯაფარიძე	
პრ. ავტორი დ. ჯაფარიძე	
არქიტექტორი შ. პიპინაშვილი	
არქიტექტორი გ. რჟანსკი	

დამკვეთი:
შპს "ოსტატი" ID:400145758

დაკვეთა №

სტადია	ფურც.	რაოდ.	მასშტ.
მ.პ.			1:200

სართულის გეგმა +15.80 ნიშნულზე

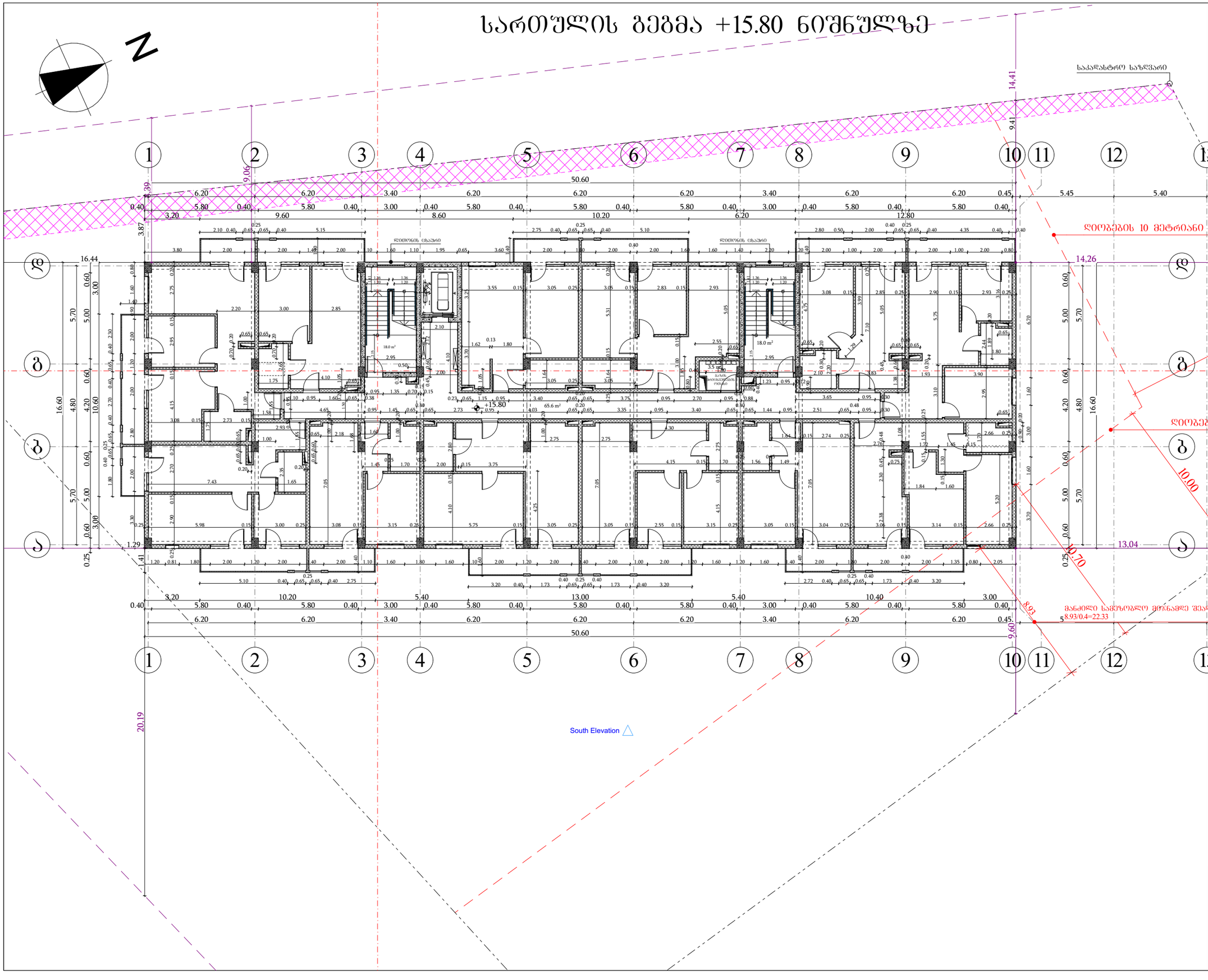

B		O
	N	
U		S

შპს "ბორუსპლუს"
ID:205228591

ექსპლიკაცია

პირობითი აღნიშვნები:

- ზღვის ნაკვეთის საზღვარი
- ბეტონის კედელი
- ბარე ბლოკის კედელი
- ტიხარი
- ერთშრომიანი კარი
- ერთშრომიანი კარი ზღურბლით
- ორშრომიანი კარი
- ორშრომიანი კარი ზღურბლით

პროექტის დასახელება:
მრავალბინიანი საცხოვრებელი სახლი

მისამართი:
ქალაქი თბილისი, ავჭალის ქუჩა, №7გ
(ს.კ: 72.12.06.162)

არქიტექტურული ნაწილი

დირექტორი დ. ჯაფარიძე	
პრ. ავტორი დ. ჯაფარიძე	
არქიტექტორი შ. პიპინაშვილი	
არქიტექტორი გ. რჟანსკი	

დამკვეთი:
შპს "ოსტატი" ID:400145758

დაკვეთა №

სტადია	ფურც.	რაოდ.	მასშტ.
მ.პ.			1:200

სართულის გეგმა +19.00 ნიშნულზე

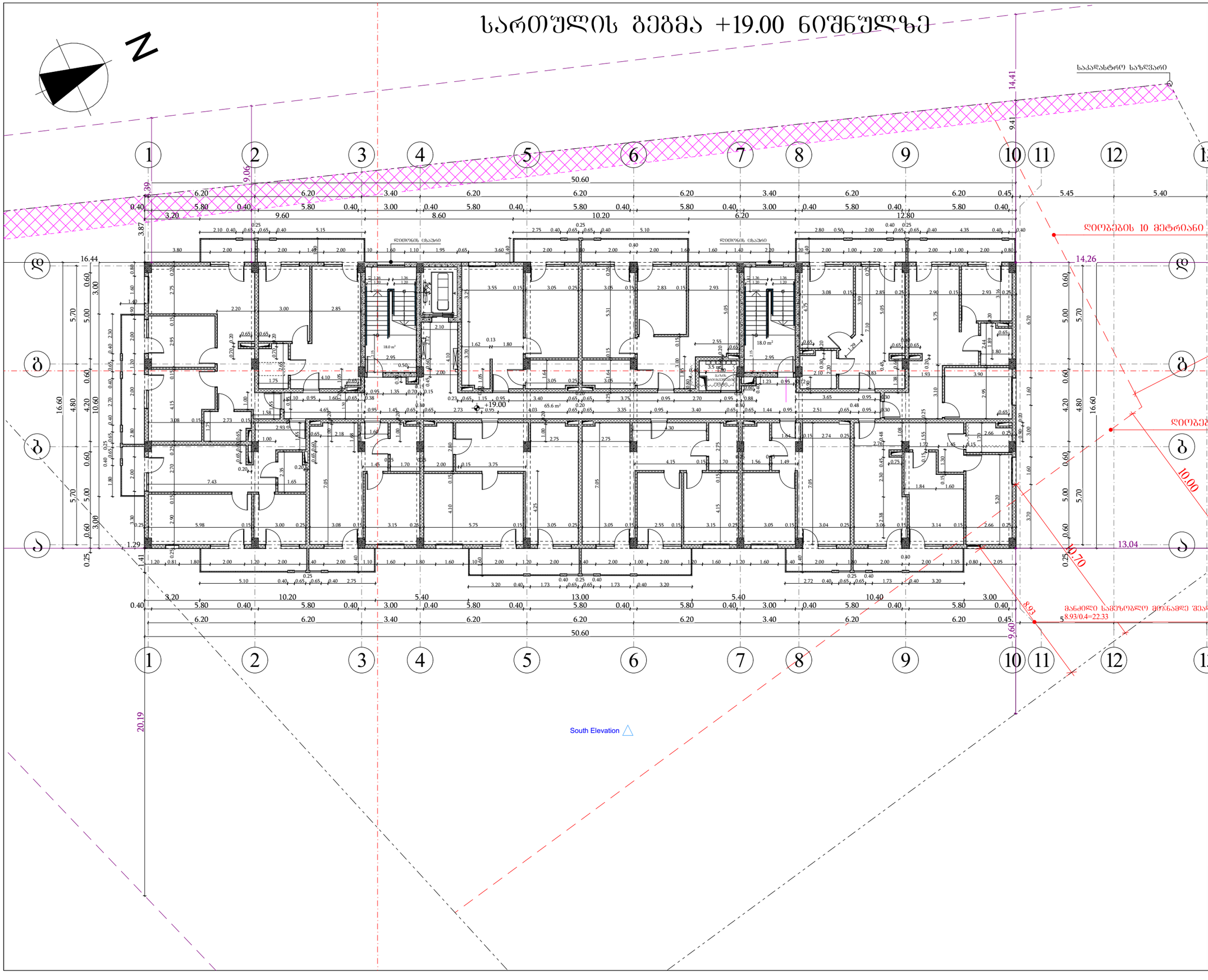

B		O
	N	
U		S

შპს "ბორუსპლუს"
ID:205228591

ექსპლიკაცია

პირობითი აღნიშვნები:

- მიწის ნაკვეთის საზღვარი
- ბეტონის კედელი
- ბარე ბლოკის კედელი
- ტიხარი
- ერთშრომიანი კარი
- ერთშრომიანი კარი ზღურბლით
- ორშრომიანი კარი
- ორშრომიანი კარი ზღურბლით

პროექტის დასახელება:
მრავალბინიანი საცხოვრებელი სახლი

მისამართი:
ქალაქი თბილისი, ავჭალის ქუჩა, №7გ
(ს.კ: 72.12.06.162)

არქიტექტურული ნაწილი

დირექტორი დ. ჯაფარიძე	
პრ. ავტორი დ. ჯაფარიძე	
არქიტექტორი შ. პიპინაშვილი	
არქიტექტორი გ. რჟანსკი	

დამკვეთი:
შპს "ოსტატი" ID:400145758

დაკვეთა №

სტადია	ფურც.	რაოდ.	მასშტ.
მ.პ.			1:200

სართულის გეგმა +22.20 ნიშნულზე

N

South Elevation

B			O
		N	
U			S

შპს "ბონუსპლუს"
ID:205228591

ექსპლიკაცია

პირობითი აღნიშვნები:

- მიწის ნაკვეთის საზღვარი
- ბეტონის კედელი
- ბარე ბლოკის კედელი
- ტიხარი
- ერთფრთიანი კარი
- ერთფრთიანი კარი ზღურბლით
- ორფრთიანი კარი
- ორფრთიანი კარი ზღურბლით

პროექტის დასახელება:
მრავალბინიანი საცხოვრებელი სახლი

მისამართი:
ქალაქი თბილისი, ავჭალის ქუჩა, №7გ
(ს.კ: 72.12.06.162)

არქიტექტურული ნაწილი

დირექტორი დ. ჯაფარიძე	
პრ. ავტორი დ. ჯაფარიძე	
არქიტექტორი შ. პიპინაშვილი	
არქიტექტორი ვ. რჟანსკი	

დამკვეთი:
შპს "ოსტატი" ID:400145758

დაკვეთა №

სტადია	ფურც.	რაოდ.	მასშტ.
მ.პ.			1:200

სამანქანე სართულის გეგმა +25.55 ნიშნულზე

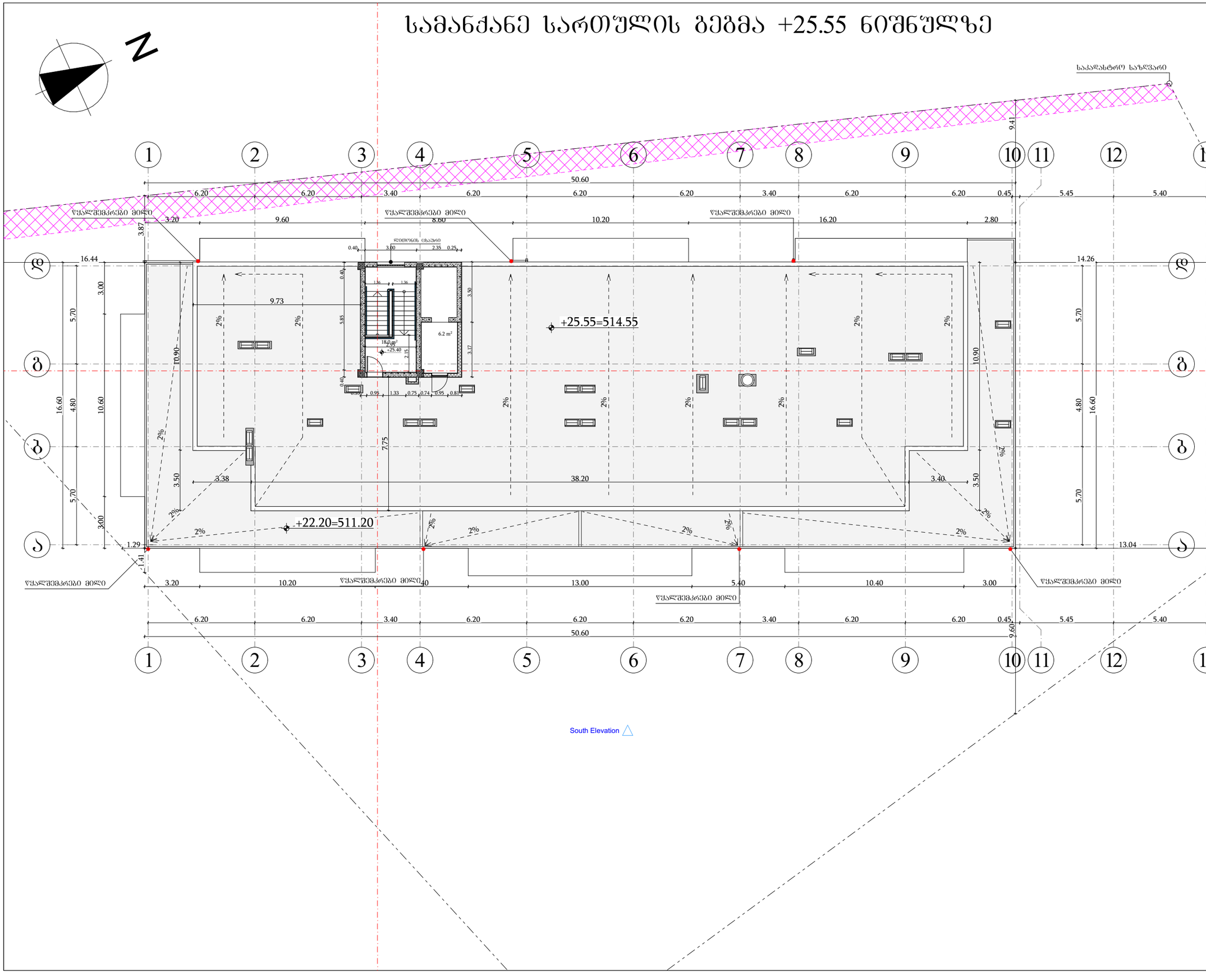

South Elevation

შპს "ბორუსპლუს" ID:205228591	
ექსპლიკაცია	
პირობითი აღნიშვნები:	
მიწის ნაკვეთის საზღვარი	
ბეტონის კედელი	
ბარე ბლოკის კედელი	
ტიხარი	
ერთფრთიანი კარი	
ერთფრთიანი კარი ზღურბლით	
ორფრთიანი კარი	
ორფრთიანი კარი ზღურბლით	
პროექტის დასახელება: მრავალბინიანი საცხოვრებელი სახლი	
მისამართი: ქალაქი თბილისი, ავჭალის ქუჩა, №7გ (ს.კ: 72.12.06.162)	
არქიტექტურული ნაწილი	
დირექტორი დ. ჯაფარიძე	
პრ. ავტორი დ. ჯაფარიძე	
არქიტექტორი შ. პიპინაშვილი	
არქიტექტორი ვ. რჟანსკი	
დამკვეთი: შპს "ოსტატი" ID:400145758	
დაკვეთა №	

სტადია	ფურც.	რაოდ.	მასშტ.
მ.პ.			1:200

სახურავის გეგმა

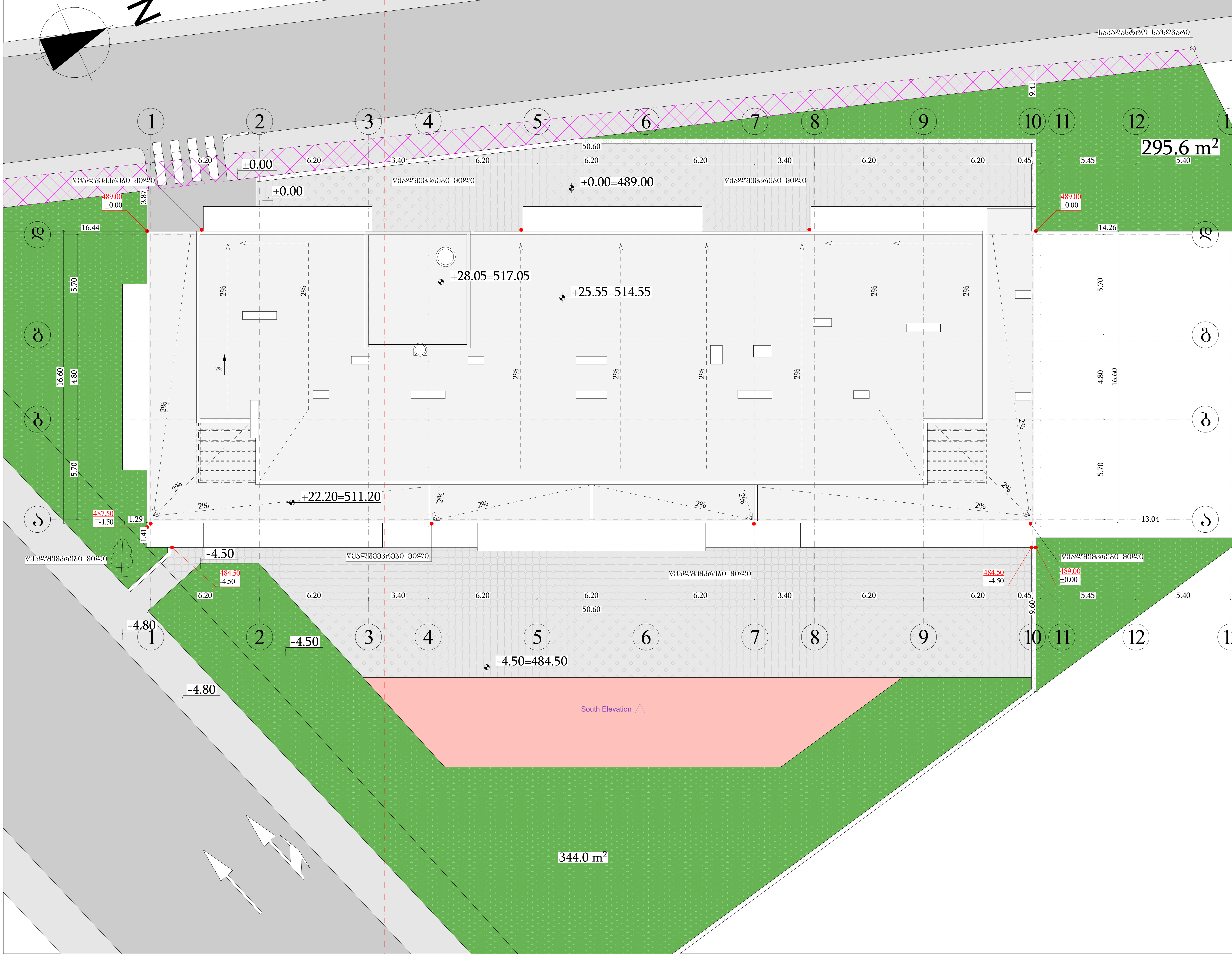

შპს "ბონუსპლუს"
ID:205228591

ექსპლიკაცია

პირობითი აღნიშვნები:

- მიწის ნაკვეთის საზღვარი
- ბეტონის კედელი
- ბარი ბლოკის კედელი
- ტიხარი
- ერთფრთიანი კარი
- ერთფრთიანი კარი ზღურბლით
- ორფრთიანი კარი
- ორფრთიანი კარი ზღურბლით

პროექტის დასახელება:
მრავალბინიანი საცხოვრებელი სახლი

მისამართი:
ქალაქ თბილისი, ავჭალის ქუჩა, №7გ
(ს.კ: 72.12.06.162)

არქიტექტურული ნაწილი

დირექტორი დ. ჯაფარიძე	
პრ. ავტორი დ. ჯაფარიძე	
არქიტექტორი შ. პეპინაშვილი	
არქიტექტორი ვ. რუანსკი	

დამკვეთი:
შპს "ოსტატი" ID:400145758

დაკვეთა №

სტადია	ფურც.	რაოდ.	მასშტ.
მ.პ.			1:200

მიწის საკონტროლო დონის განსაზღვრა

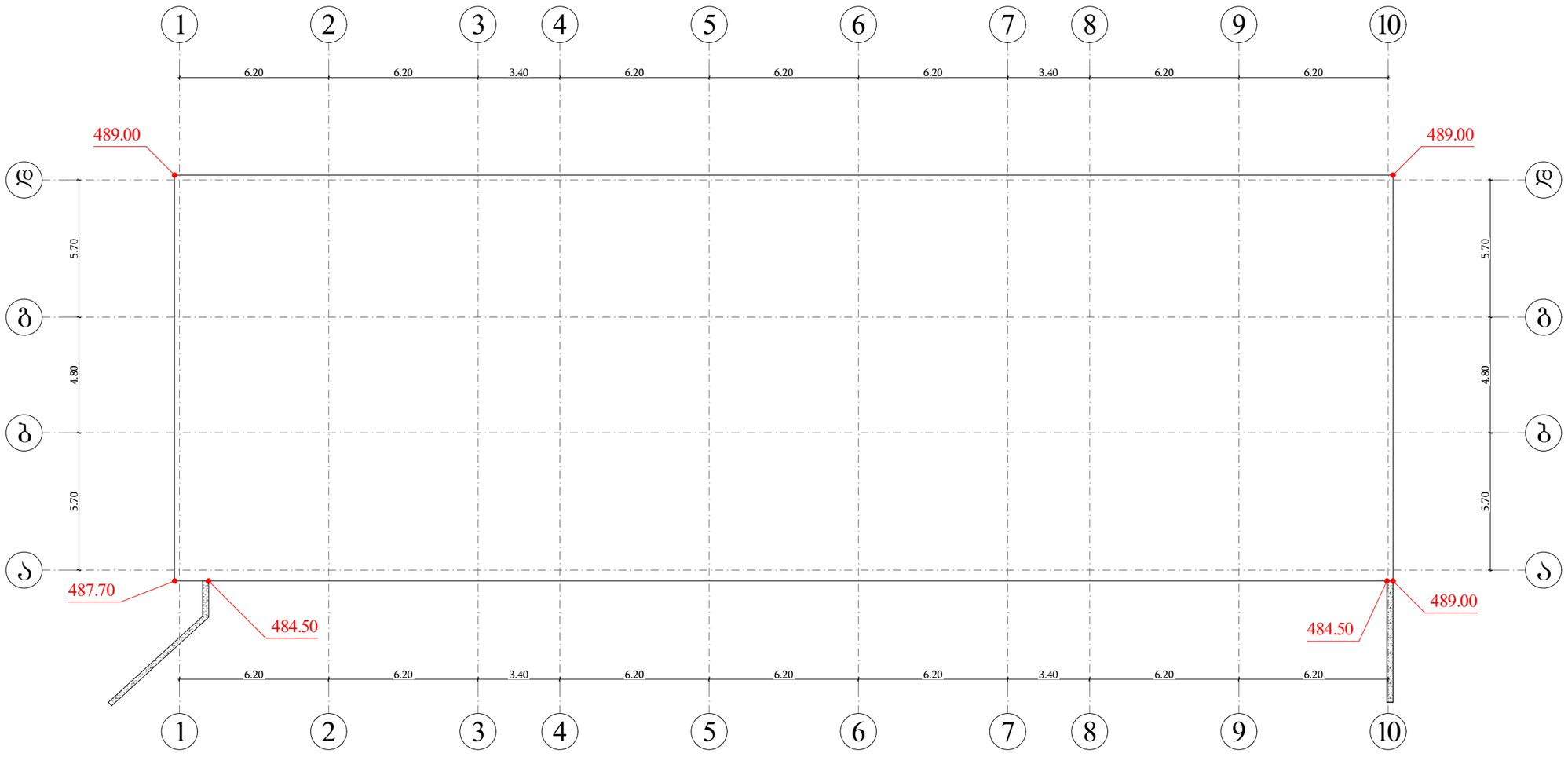

მიწის საკონტროლო დონე=(489.00+489.00+489.00+487.70+484.50+484.50) : 6 = 487.25

მიწის დონე. ათვლის დონე/სიბრტყე, რომელიც წარმოადგენს შენობის გარე კედლების მოსაზღვრე მიწის მოპირკეთებული ზედაპირის გასაშუალებულ დონეს. თუ მიწის მოპირკეთებული ზედაპირის დონე გარე კედლებიდან დამრეცად მიდის, ათვლის დონე უნდა განისაზღვროს შენობასა და მიწის ნაკვეთის საზღვარს შორის მოქცეული ფართობის ყველაზე დაბალი ნიშნულების მიხედვით, თუ მიწის ნაკვეთის საზღვარი შენობიდან დაშორებულია 1,8 მ-ზე მეტად, შენობასა და შენობიდან 1,8 მ-მდე ფარგლებში მოქცეული ყველაზე დაბალი ნიშნულების მიხედვით.

B O / N / U S	შპს "ბონუსპლუს" ID:205228591
ექსპლიკაცია	
პირობითი აღნიშვნები:	
პროექტის დასახელება: მრავალბინიანი საცხოვრებელი სახლი	
მისამართი: ქალაქი თბილისი, ავჭალის ქუჩა, №7გ (ს.კ: 72.12.06.162)	
არქიტექტურული ნაწილი	
დირექტორი დ. ჯაფარიძე	
პრ. ავტორი დ. ჯაფარიძე	
არქიტექტორი შ. პიპინაშვილი	
არქიტექტორი ვ. რჟანსკი	
დამკვეთი: შპს "ოსტატი" ID:400145758	
დაკვეთა №	

სტადია	ფურც.	რაოდ.	მასშტ.
მ.პ.			1:200

ფასადი 1-10 ღერძებს შორის



შპს "ბონუსპლუს" ID:205228591	
ექსპლიკაცია	
პირობითი აღნიშვნები:	
პროექტის დასახელება: მრავალბინიანი საცხოვრებელი სახლი	
მისამართი: ქალაქი თბილისი, ავჭალის ქუჩა, №7გ (ს.კ: 72.12.06.162)	
არქიტექტურული ნაწილი	
დირექტორი დ. ჯაფარიძე	
პრ. ავტორი დ. ჯაფარიძე	
არქიტექტორი შ. პიპინაშვილი	
არქიტექტორი ვ. რჟანსკი	
დამკვეთი: შპს "ოსტატი" ID:400145758	
დაკვეთა №	

სტადია	ფურც.	რაოდ.	მასშტ.
მ.პ.			1:200

ფასადი 10-1 ღერძებს შორის



B		O
	N	
U		S

შპს "ბონუსპლუს"
ID:205228591

ექსპლიკაცია

პირობითი აღნიშვნები:

პროექტის დასახელება:
მრავალბინიანი საცხოვრებელი სახლი

მისამართი:
ქალაქი თბილისი, ავჭალის ქუჩა, №7გ
(ს.კ: 72.12.06.162)

არქიტექტურული ნაწილი

დირექტორი დ. ჯაფარიძე	
პრ. ავტორი დ. ჯაფარიძე	
არქიტექტორი შ. პიპინაშვილი	
არქიტექტორი ვ. რჟანსკი	

დამკვეთი:
შპს "ოსტატი" ID:400145758

დაკვეთა №

სტადია	ფურც.	რაოდ.	მასშტ.
მ.პ.			1:200

ფასადი ა-დ ღერძებს შორის



B O N U S	შპს "ბონუსპლუს" ID:205228591
ექსპლიკაცია	
პირობითი აღნიშვნები:	
პროექტის დასახელება: მრავალბინიანი საცხოვრებელი სახლი	
მისამართი: ქალაქი თბილისი, ავჭალის ქუჩა, №7გ (ს.კ: 72.12.06.162)	
არქიტექტურული ნაწილი	
დირექტორი დ. ჯაფარიძე	
პრ. ავტორი დ. ჯაფარიძე	
არქიტექტორი შ. პიპინაშვილი	
არქიტექტორი ვ. რჟანსკი	
დამკვეთი: შპს "ოსტატი" ID:400145758	
დაკვეთა №	

სტადია	ფურც.	რაოდ.	მასშტ.
მ.პ.			1:200

ფასადი დ-ა ღერძებს შორის



შპს "ბონუსპლუს"
ID:205228591

ექსპლიკაცია

პირობითი აღნიშვნები:

პროექტის დასახელება:
მრავალბინიანი საცხოვრებელი სახლი

მისამართი:
ქალაქი თბილისი, ავჭალის ქუჩა, №7გ
(ს.კ: 72.12.06.162)

არქიტექტურული ნაწილი

დირექტორი
დ. ჯაფარიძე

პრ. ავტორი
დ. ჯაფარიძე

არქიტექტორი
შ. პიპინაშვილი

არქიტექტორი
ვ. რჟანსკი

დამკვეთი:
შპს "ოსტატი" ID:400145758

დაკვეთა №

სტადია	ფურც.	რაოდ.	მასშტ.
მ.პ.			1:200

ჭრილი 1-1

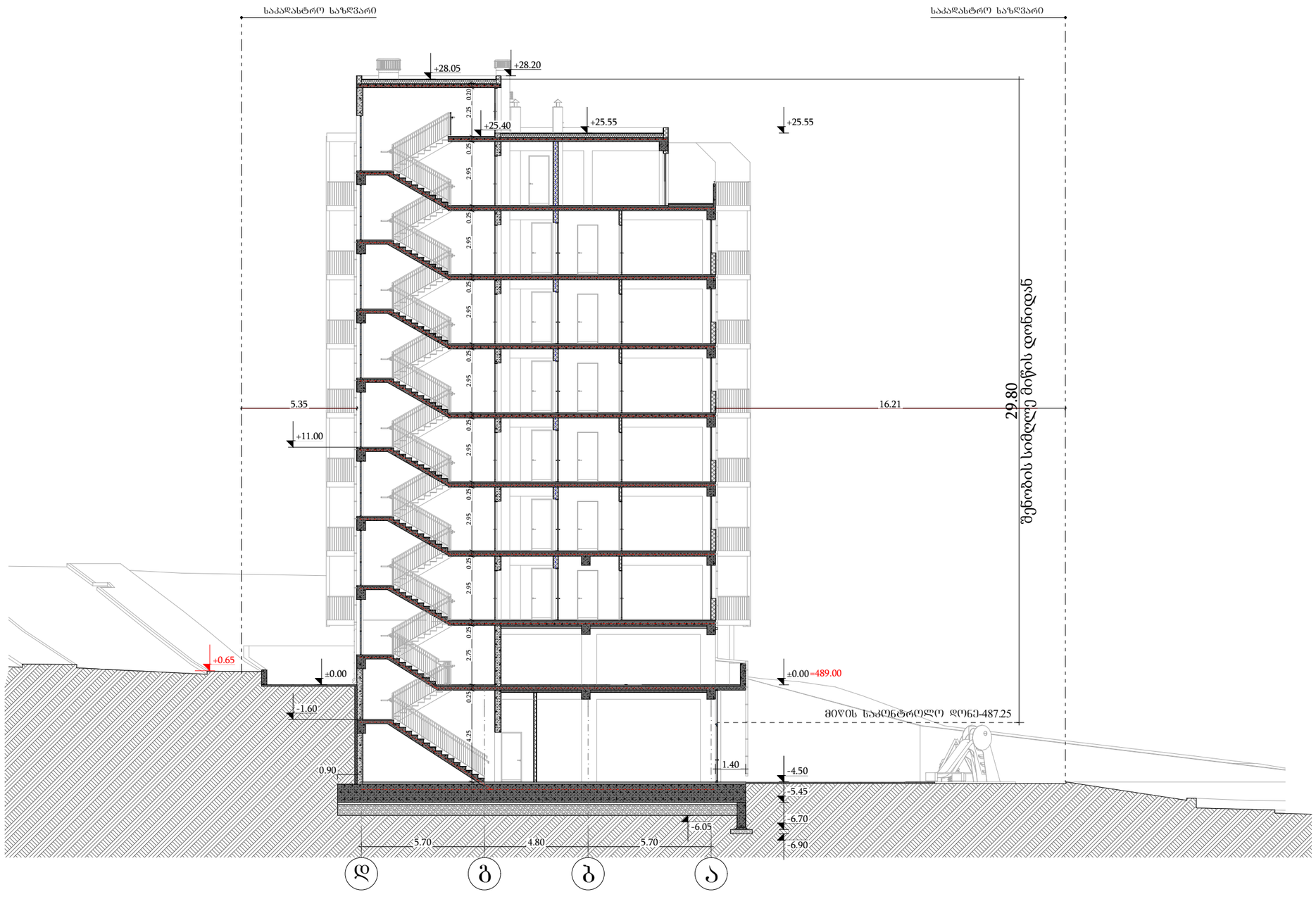

B O N U S	შპს "ბონუსპლუს" ID:205228591
ექსპლიკაცია	
პირობითი აღნიშვნები:	
პროექტის დასახელება: მრავალბინიანი საცხოვრებელი სახლი	
მისამართი: ქალაქი თბილისი, ავჭალის ქუჩა, №7გ (ს.კ: 72.12.06.162)	
არქიტექტურული ნაწილი	
დირექტორი დ. ჯაფარიძე	
პრ. ავტორი დ. ჯაფარიძე	
არქიტექტორი შ. პიპინაშვილი	
არქიტექტორი ვ. რჟანსკი	
დამკვეთი: შპს "ოსტატი" ID:400145758	
დაკვეთა №	

სტადია	ფურც.	რაოდ.	მასშტ.
მ.პ.			1:200

კიბე ტიპიური სართულის დონეზე

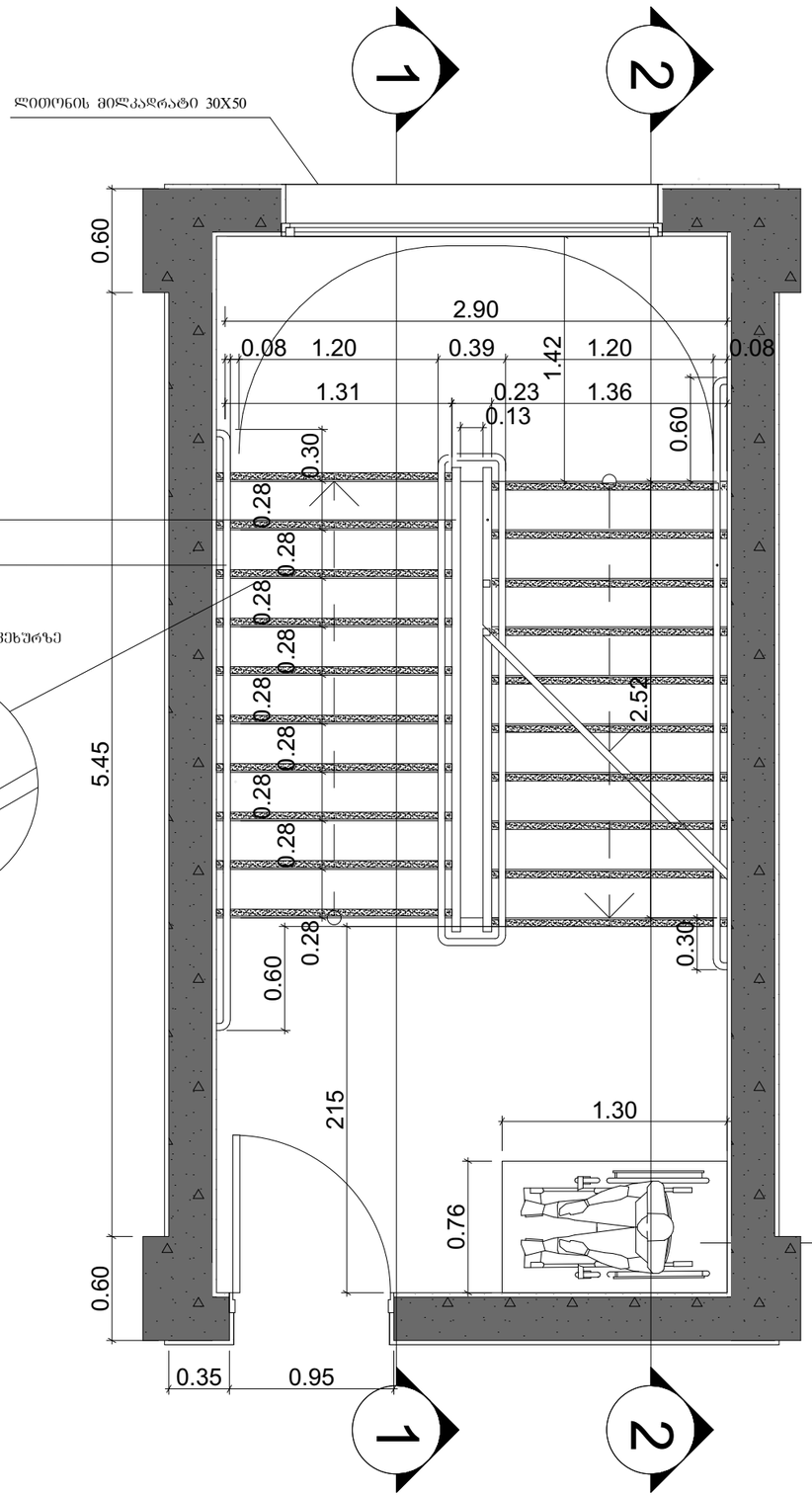

თავშესაფრის ფართობი

სახელური

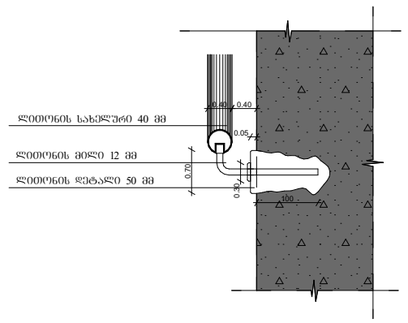

კვეთი 1

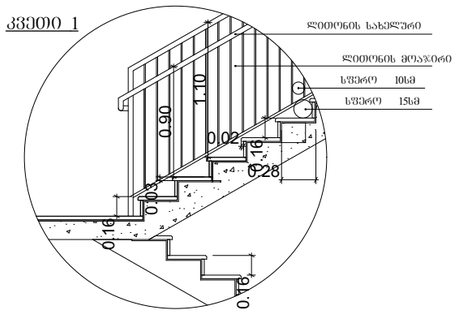

კვეთი 2

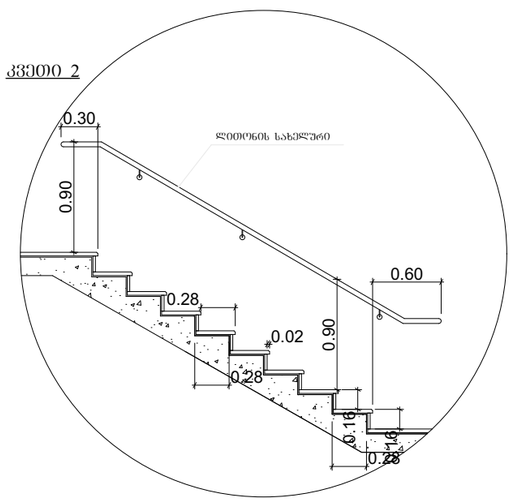

B O N U S	შპს "ბონუსპლუს" ID:205228591

ექსპლიკაცია

შენიშვნები:

1. ყველა კიბეს (მათ შორის გარე კიბეს) ყოველი საფეხურის და საბოლოოდ 40 მმ სავალ ნაწილს, რომელიც იზომება საფეხურის ნამდვილად თარაზულად, ექნება ერთგვაროვანი ფერის მკრნე ზედაპირი, რომელიც საფეხურის დანარჩენი ნაწილისგან მკვეთრად განსხვავებული იქნება (მუქი ღია ფონზე). ხილვადი კონტრასტი გაგრძელდება ყოველი საფეხურის ერთი კიდიდან საფეხურის მეორე კიდემდე.

2. მისაწვდომი გზაკიბის საზღვრებში იატაკის ზედაპირები იქნება მდგრადი, მყარი და არასრიალა.

3. კიბის საფეხურების განსხვავებული მონიშვნა იქნება გამძლე.

4. მშენობის გარეთ მდებარე კიბის საფეხურები და ბაქნები ისე დაგეგმარდება, რომ სავალ ზედაპირზე წყალი არ დაგროვდება.

5. გასანათებელი სამუალებები უზრუნველყოფს კიბეების განათებას, რომელიც გაიზომება საბოლოოდების ზედაპირების და ბაქნების ზედაპირების ცენტრში გაზომისას საფეხურის წინაპირიდან 600 მმ-ის საზღვრებში, შემდეგი წესის შესაბამისად:

- არაუმცირეს 11 ლუქსი განათება,
- არაუმცირეს 110 ლუქსი განათება, კიბით სარგებლობის დროს,
- კიბეების გამოყენებისას 11 ლუქსიდან 110 ლუქსზე გადასვლა შესაძლებელი უნდა იყოს განათების სამართავებით უზრუნველყოფილი ავტომატური, მოძრავი სენსორული ტიპის განათების ჩამრთველებით, რომლებიც შეესაბამება ყველა ქვემოთ ჩამოთვლილს:
- განათების სამართავები აღჭურვილი იქნება საიმედო ოპერაციული სისტემით და შეფასებული იქნება ამ მიზნით გამოყენებისთვის.
- მოძრავი სენსორი გააქტიურდება დამკავებლის მოძრაობით საფეხურებზე ან საფეხურების ბაქნებზე,
- განათების გამააქტიურებლები დაყენებული იქნება არაუმცირეს 15 წუთიანი მოქმედების პერიოდით,
- გზა– კიბის განათება ჩაირთვება ავტომატური სენსორული ჩამრთველებით, ასეთის არსებობის შემთხვევაში, ისე, რომ შესასვლელში მდებარე ბაქანზე, შესასვლელში მდებარე ბაქნის მოსაზღვრე თითოეულ კიბის მარშსა და შესასვლელში მდებარე ბაქნის ზემოთ და ქვემოთ მდებარე ბაქნებზე მე–4 პუნქტით დადგენილი განათებულობის დონე საფეხურის გამოყენებამდე იქნება უზრუნველყოფილი,
- კიბის სახელურები და ნებისმიერი კედელი ან მათ მომიჯნავედ მდებარე სხვა ზედაპირი არ იქნება ბაარი ან უხეში ელემენტების შემცველი,
- კიბის სახელურები არ იტრიალებს მათი ბუდეების საზღვრებში.

პროექტის დასახელება:
მრავალბინიანი საცხოვრებელი სახლი

მისამართი:
ქალაქი თბილისი, ავჭალის ქუჩა, №7გ
(ს.კ: 72.12.06.162)

არქიტექტურული ნაწილი

დირექტორი დ. ჯაფარიძე	
პრ. ავტორი დ. ჯაფარიძე	
არქიტექტორი შ. პიპინაშვილი	
არქიტექტორი ვ. რჟანსკი	

დამკვეთი:
შპს "ოსტატი" ID:400145758

დაკვეთა №

სტადია	ფურც.	რაოდ.	მასშტ.
მ.პ.			1:35

აივნის მოაჯირი

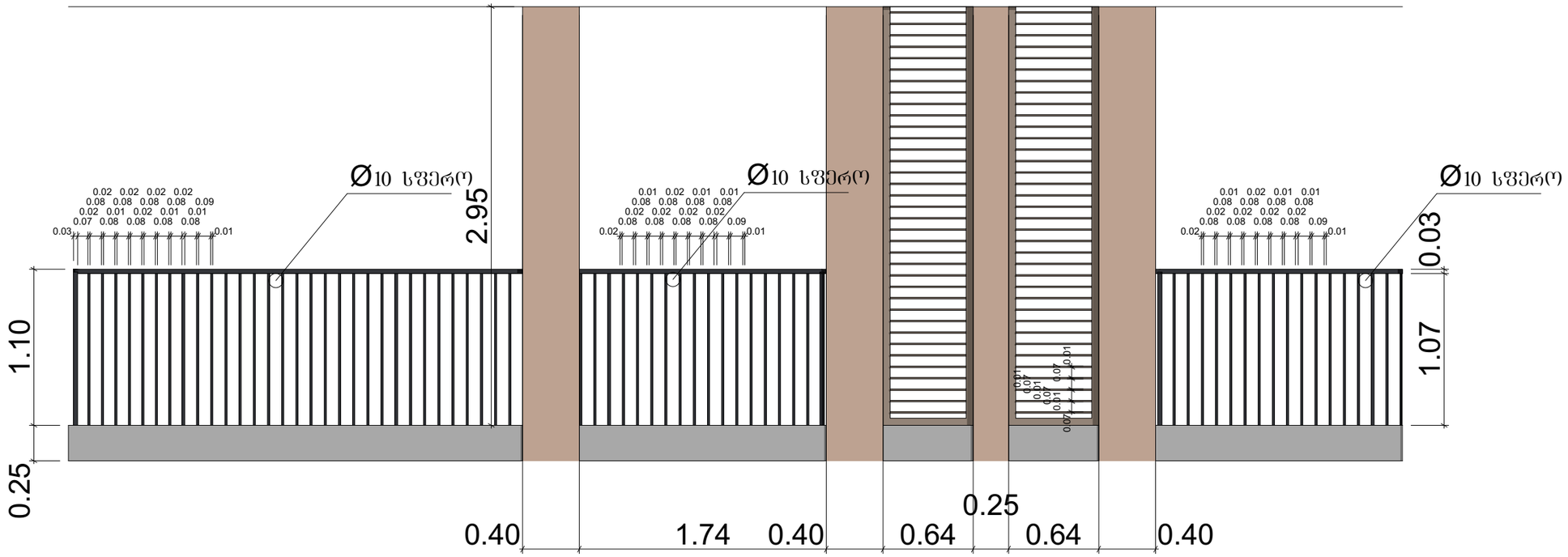

გაძლიერებული ბეტონის კოჭი იატაკის და სახურავის ფილა ცეცხლმედეგობა 2 სთ.

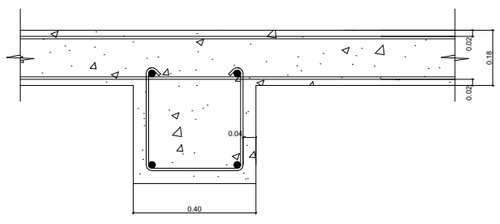

ბლოკის კედელი ბინებს შორის გამყოფი ტიხარი ცეცხლმედეგობა 1 სთ.

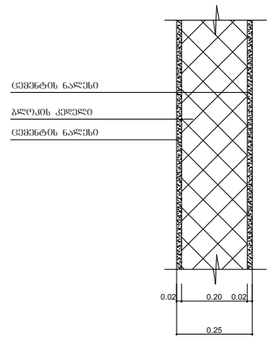

გაძლიერებული ბეტონის კედელი გზა-კიბის შემომზღუდავები ცეცხლმედეგობა 2 სთ.

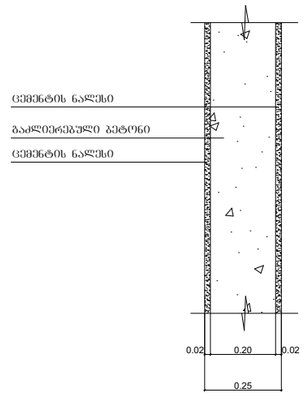

შპს "ბონუსპლუს" ID:205228591	
ექსპლიკაცია	
პირობითი აღნიშვნები:	
პროექტის დასახელება: მრავალბინიანი საცხოვრებელი სახლი	
მისამართი: ქალაქი თბილისი, ავჭალის ქუჩა, №7გ (ს.კ: 72.12.06.162)	
არქიტექტურული ნაწილი	
დირექტორი დ. ჯაფარიძე	
პრ. ავტორი დ. ჯაფარიძე	
არქიტექტორი შ. პიპინაშვილი	
არქიტექტორი ვ. რჟანსკი	
დამკვეთი: შპს "ოსტატი" ID:400145758	
დაკვეთა №	

სტადია	ფურც.	რაოდ.	მასშტ.
მ.პ.			1:35

კვანძი №1
აბურით მოპირკეთებული გარე კედელი
ცეცხლმედეგობა 1 სთ-ზე მეტი.

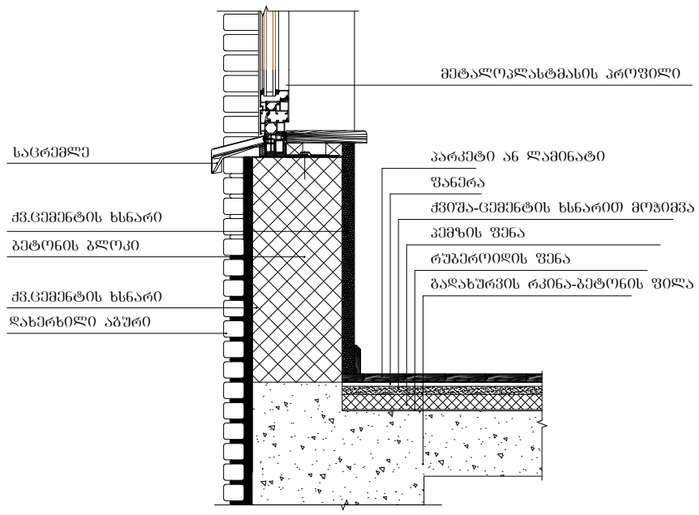

კვანძი №3
სახურავის დეტალიზაცია

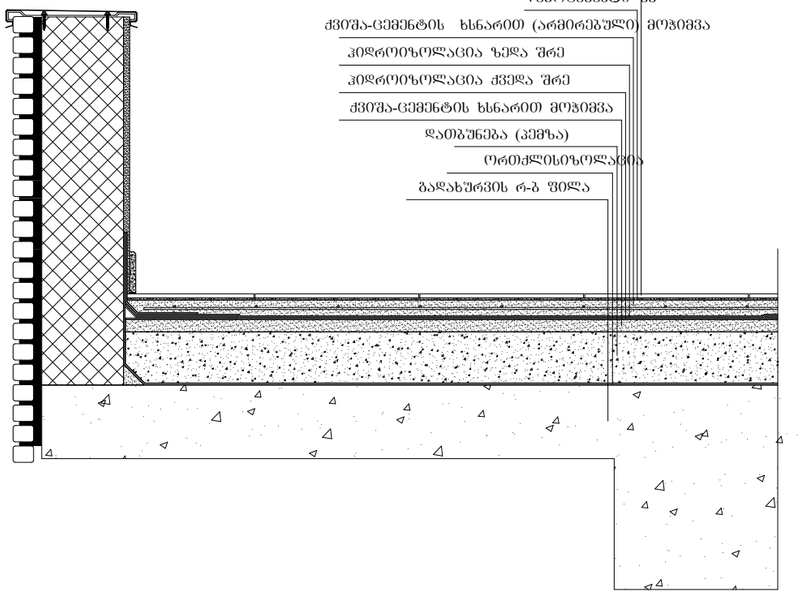

B O N U S	შპს "ბონუსპლუს" ID:205228591
ექსპლიკაცია	
ავტორობითი აღნიშვნები:	
პროექტის დასახელება: მრავალბინიანი საცხოვრებელი სახლი	
მისამართი: ქალაქი თბილისი, ავჭალის ქუჩა, №7გ (ს.კ: 72.12.06.162)	
არქიტექტურული ნაწილი	
დირექტორი დ. ჯაფარიძე	
პრ. ავტორი დ. ჯაფარიძე	
არქიტექტორი შ. პიპინაშვილი	
არქიტექტორი ვ. რჟანსკი	
დამკვეთი: შპს "ოსტატი" ID:400145758	
დაკვეთა №	

სტადია	ფურც.	რაოდ.	მასშტ.
მ.პ.			1:15

ლიფტის ტექნიკური მახასიათებლები

ლიფტის შახტის გაბარიტები 2100X2800 მმ
ლიფტის კაბინის შიგა გაბარიტები 1200X2300
ლიფტის კარის სუფთა სიგანე 1000 მმ
ლიფტის კარის ცეცხლმედეგობა 90 წთ
ლიფტის ტვირთამწეობა 1275 კგ (17 კაცი)
ლიფტის მოძრაობის სიჩქარე 1.75 მ/წმ

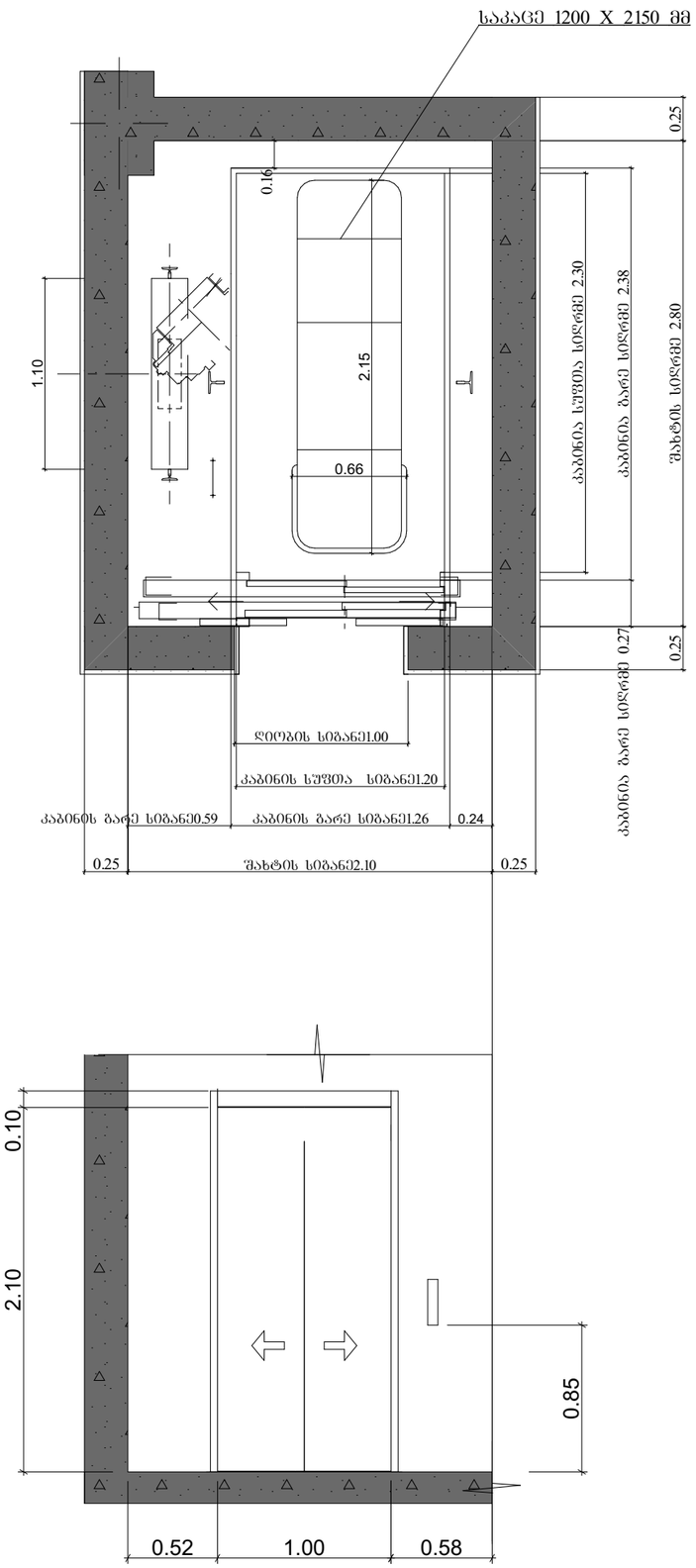

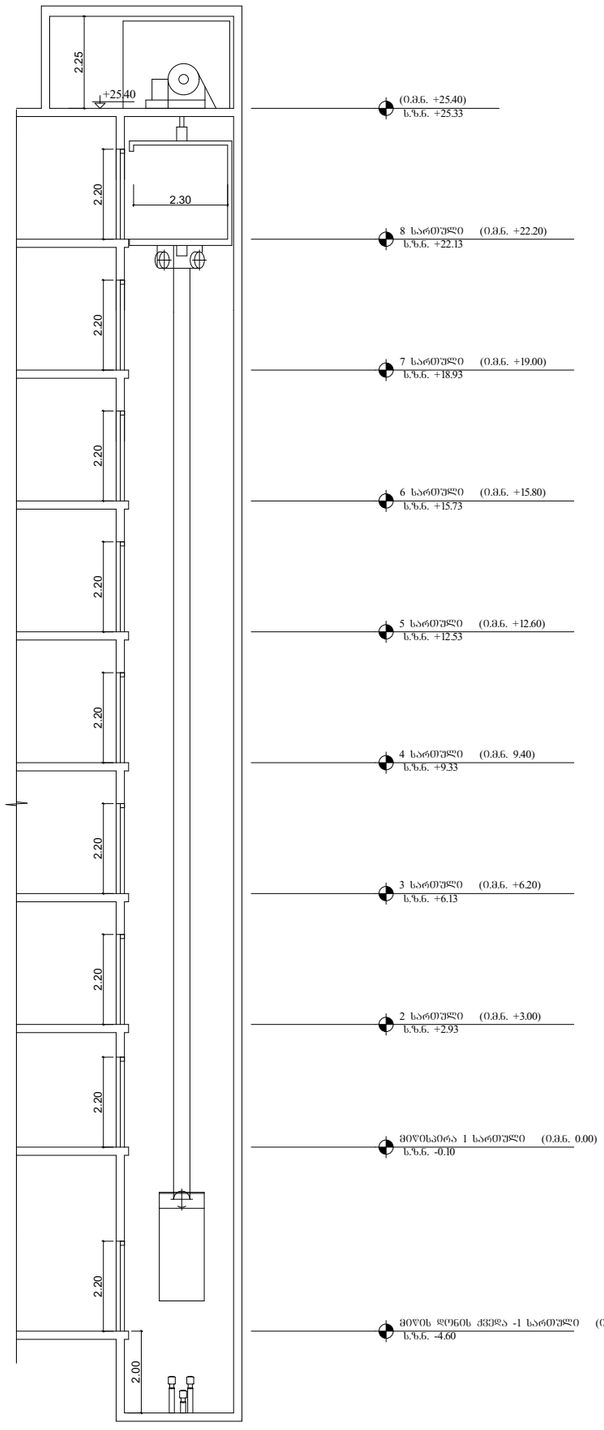

B O N U S	შპს "ბორუსპლუს" ID:205228591

ექსპლიკაცია

შენიშვნები:

შენობაში გამოყენებულია 408-ე ქვეთავის შესაბამისი შეზღუდული გამოყენების ლიფტი.

- ლიფტი შესაბამისობაში იქნება ASME A17.1/CSA B44 სტანდარტთან.
- ლიფტის გამოსაძახებელი ღილაკები და კლავიშები შესაბამისობაში იქნება 407.2.1 ქვეთავთან.
- ფოიეს სიგნალები შესაბამისობაში იქნება 407.2.2 ქვეთავთან.
- ლიფტის შახტებთან განთავსებული ნიშნები შესაბამისობაში იქნება 407.2.3 ქვეთავთან.
- ლიფტის კაბინის ბალანსირება შესაბამისობაში იქნება 407.4.4–ე ქვეთავთან.
- ლიფტის კაბინის განათება შესაბამისობაში იქნება 407.4.5–ე ქვეთავთან.
- ლიფტის კაბინის სამართავები შესაბამისობაში იქნება 407.4.6–ე ქვეთავთან. მართვის პანელები განთავსდება გვერდითა კედლის ცენტრში.
- კაბინის სამართავების აღნიშვნები და მითითებები შესაბამისობაში იქნება 407.4.7–ე ქვეთავთან.
- კაბინაში მოწყობა 407.4.10–ე ქვეთავის შესაბამისი საავარიო სიგნალიზაციის მექანიზმები.

პირობითი აღნიშვნები:

პროექტის დასახელება:
მრავალბინიანი საცხოვრებელი სახლი

მისამართი:
ქალაქი თბილისი, ავჭალის ქუჩა, №7გ
(ს.კ: 72.12.06.162)

არქიტექტურული ნაწილი

დირექტორი დ. ჯაფარიძე	
პრ. ავტორი დ. ჯაფარიძე	
არქიტექტორი შ. პიპინაშვილი	
არქიტექტორი ვ. რჟანსკი	

დამკვეთი:
შპს "ოსტატი" ID:400145758

დაკვეთა №

სტადია	ფურც.	რაოდ.	მასშტ.
მ.პ.			1:35

კ-1

კარი ზღურბლის
გარეშე მიმხურავით

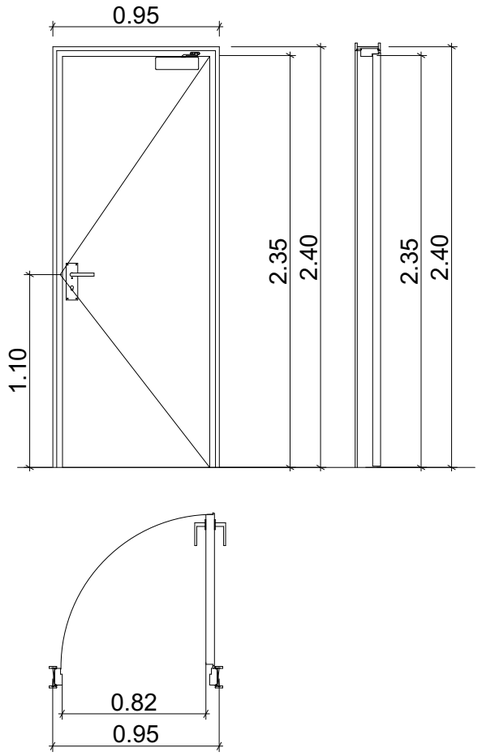

კ-2

კარი ზღურბლით
მიმხურავის გარეშე

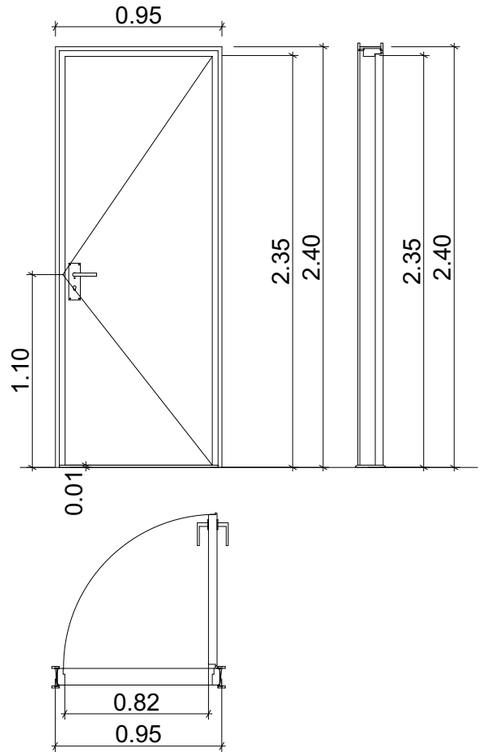

კ-3

კარი ზღურბლის და
მიმხურავის გარეშე

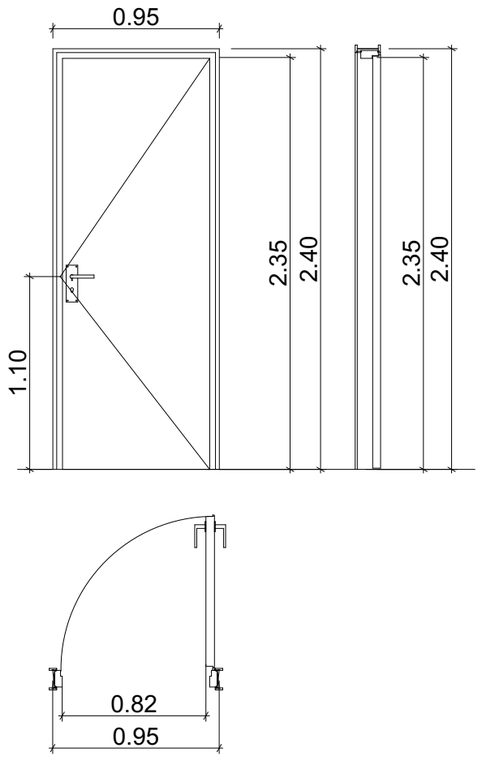

ზღურბლი მ. 1:1



B O N U S	შპს "ბონუსპლუს" ID:205228591

ექსპლიკაცია

შენიშვნები:

- კარის ზედაპირი უნდა იყოს გლუვი იატაკიდან მინიმუმ 250 მმ-ის საზღვრებში.
- სახელურები, ჩამოსაწვეი სახელურები, საკეტები, რაზები და მისაწვდომი კარის სხვა სამართავები ისეთი ფორმის იქნება, რომ ადვილად შეიძლებოდეს ერთი ხელით მოქიდება და მის ასამუშავებლად საჭირო არ იქნება მაგრად მოქიდება, ჭვალება ან მაჯის ტრიალი.
- დახურული კარის კავეულის გასაღები ნაწილები და გაღებისათვის განკუთვნილი ძალა მესაბამისობაში იქნება შემდეგთან:
  1. წინიდან მისაწვდომობისას, გამოწვევით ან მიწოლით გაღებადი, არაუმეტეს 66.7 ნიუტონი.
  2. ბრუნვითი მოძრაობით გასაღები, არაუმეტეს 315 ნიუტონი სმ.
- **გასასვლელის კომპონენტებს (გზა-კიბე და ვესტიბიული) ემსახურება მიმხურავით აღჭურვილი კარებები.**
- კარის მიმხურავები ისე მოეწყობა, რომ 90 გრადუსით, ღია მდგომარეობიდან 12 გრადუსით გაღებულ მდგომარეობამდე კარის მისახურად საჭირო დრო არაუმცირეს 5 წამი იქნება.
- კარის ზამბარიანი ანჯამები ისე მოეწყობა, რომ 70 გრადუსით ღია მდგომარეობიდან დახურულ მდგომარეობამდე კარი არაუმცირეს 1.5 წამში გადავა.
- ცეცხლმედეგი კარისგან განსხვავებული კარის მიწოლით ან გამოწვევით გაღებისათვის საჭირო ძალა მესაბამისობაში იქნება შემდეგთან:
  1. შენობაში განთავსებული ანჯამიანი კარი: არაუმეტეს 22.2 ნიუტონი.
- კარებების ცეცხლმედეგობა მითითებულია ხანძარსაწინააღმდეგო გეგმებზე.
- კარებების გაღების მიმართულება მითითებულია გეგმებზე.
- კერის ზღურბლი მითითებულია გეგმებზე
- არცერთი კარის სუფთა სიმაღლე არ იქნება 2,05 მეტრზე ნაკლები.

პროექტის დასახელება:
მრავალბინიანი საცხოვრებელი სახლი

მისამართი:
ქალაქი თბილისი, ავჭალის ქუჩა, №7გ
(ს.კ: 72.12.06.162)

არქიტექტურული ნაწილი

დირექტორი დ. ჯაფარიძე	
პრ. ავტორი დ. ჯაფარიძე	
არქიტექტორი შ. პიპინაშვილი	
არქიტექტორი ვ. რჟანსკი	

დამკვეთი:
შპს "ოსტატი" ID:400145758

დაკვეთა №

სტადია	ფურც.	რაოდ.	მასშტ.
მ.პ.			1:35

სართულის ბეშმა -4.50 ნიშნულზე
სართულის დაკავებულობის საერთო დატვირთვა - 210

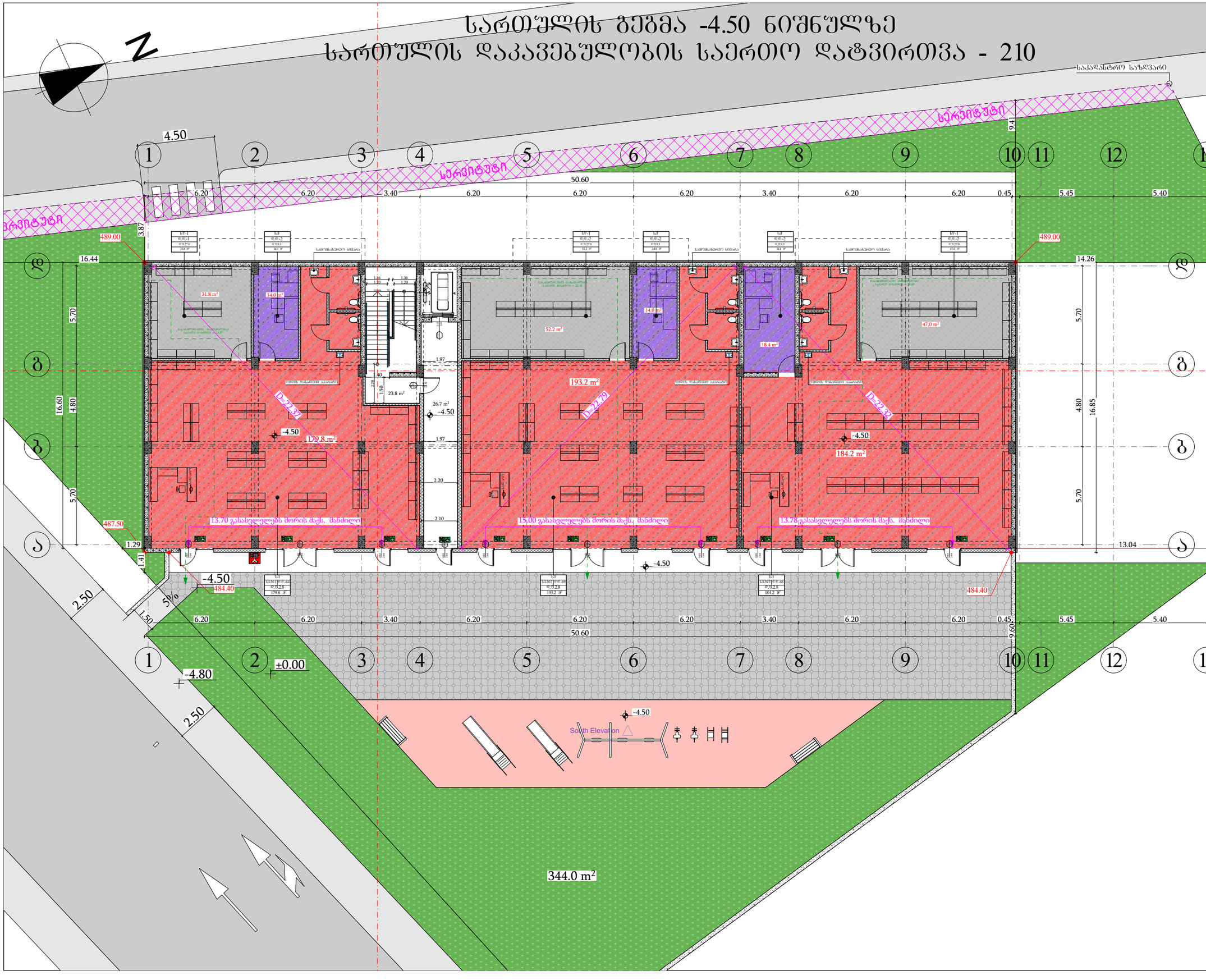

B		O
	N	
U		S

შპს "ბონუსპლუს"
ID:205228591

ექსპლიკაცია

- მიწის ნაკვეთის სახზვარი
- ბეტონის კედელი
- ბარე ბლოკის კედელი
- ტიხარი
- ერთშრომიანი კარი
- ერთშრომიანი კარი ზღურგლით
- ორშრომიანი კარი
- ორშრომიანი კარი ზღურგლით

კარის მაპმსუშალი სიმაღლე
82 / 235 — 90 ფიზ / კ1
ხანძარსაწინააღმდეგო კარის ნუმერაცია
კარის მაპმსუშალი სიმაღლე

დაკავებულობის ზომები	სც-2		
სივრცის დასახელება	ბ ტიპი №---	დ.დ.-3	დაკავებულობის დატვირთვა
დაკავებულობის ფარდობითი შტატები	დ.3.18.6	50.6 მ²	ფიზიკური ზომები
ბინის ზომები	41.9 მ²	8.7 მ²	კომის ზომები

გასასვლელთან მისაღომი მაქსიმალური სავალი მანძილი

გასასვლელის აღმნიშვნელი განათებული ნიშანი

დაკავებულობის ზონების აღნიშვნები

დაკავებულობის ზონები	დაკავებულობის ზონების აღნიშვნა	ფერის კოდი
საცხოვრებელი ზონები (ს-ე)		RGB (79,12,187)
სანაგვე ზონები (ს-ნ)		RGB (255,0,0)
საცხოვრისშემცველი ზონები (ს-ს)		RGB (220,185,0)
სასაუღლო ზონები (ს-ს)		RGB (136,135,134)
დამხმარე ზონები (ს-ზ)		RGB (136,135,134)

შენიშვნა:
ავტოსადგომის იატაკის ზედაპირი იქნება ბეტონის ან მსგავსი არაწვადი მასალის, რომელსაც არ ექნება შეწოვის უნარი

პროექტის დასახელება:
მრავალბინიანი საცხოვრებელი სახლი

მისამართი:
ქალაქი თბილისი, ავჭალის ქუჩა, №7გ
(ს.კ: 72.12.06.162)

არქიტექტურული ნაწილი

დირექტორი დ. ჯაფარიძე	
პრ. ავტორი დ. ჯაფარიძე	
არქიტექტორი შ. პიპინაშვილი	
არქიტექტორი ვ. რჟანსკი	

დამკვეთი:
შპს "ოსტატი" ID:400145758

დაკვეთა №

სტადია	ფურც.	რაოდ.	მასშტ.
მ.პ.			1:200

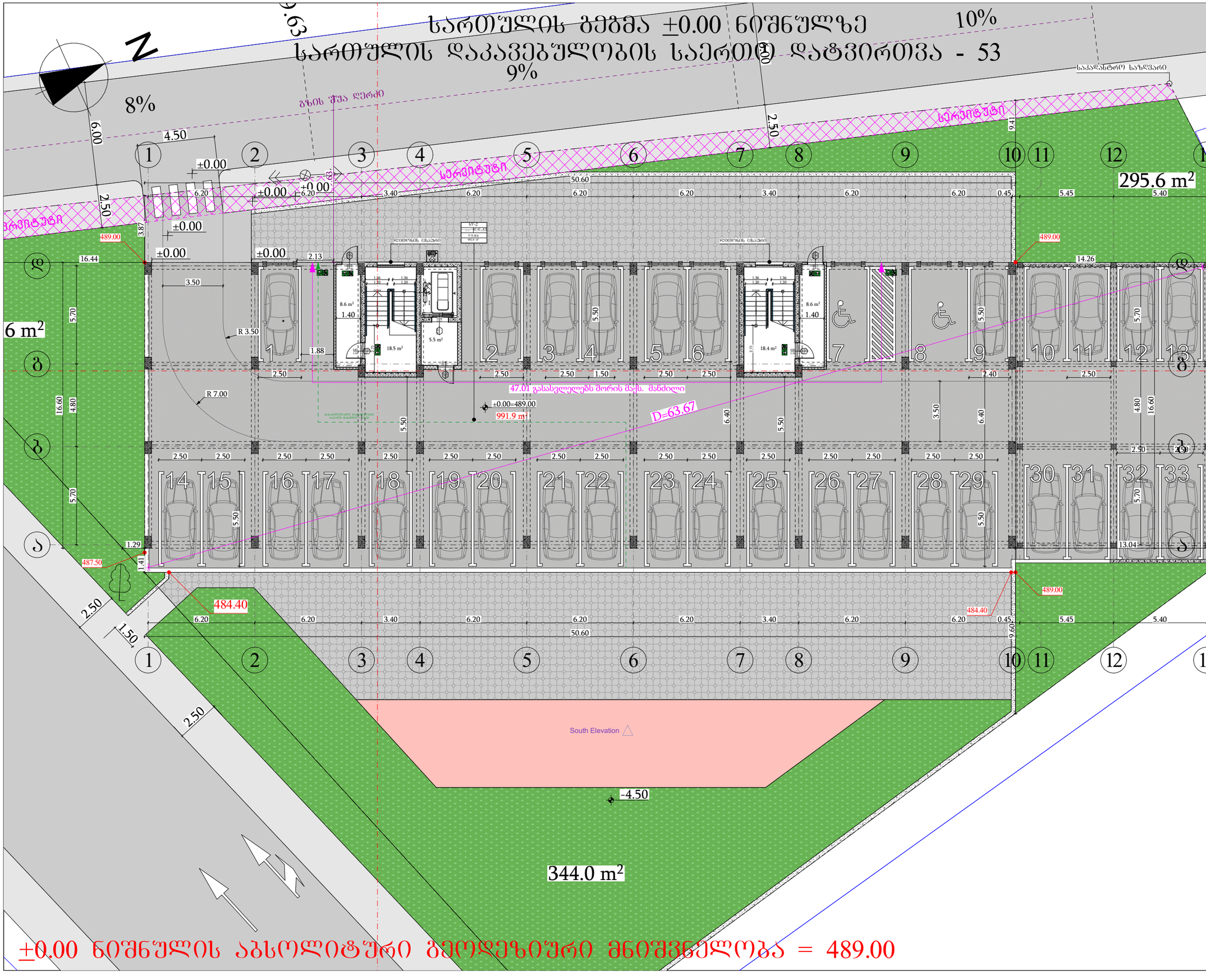

B		O
	N	
U		S

შპს "ბორუსპლუს"
ID:205228591

ექსპლიკაცია

- მიწის ნაკვეთის საზღვარი
- ბეტონის კედელი
- ბარე ბლოკის კედელი
- ტიხარი
- ერთფრთიანი კარი
- ერთფრთიანი კარი ზღურგლით
- ორფრთიანი კარი
- ორფრთიანი კარი ზღურგლით

კარის მაპასუხებელი სიბანე
82 / 90 ფოლ / 235 / 81
სახანძროდმდეგობა
კარის ნებისმიერია
კარის მაპასუხებელი სიმაღლე

დაკავებულობის ზონები
სიმწის დახახელება
დაკავებულობის დატვირთვა
დაკავებულობის დატვირთვის ზატარი
მიმდინარე ზარები

გასასვლელთან მისადგომი მაქსიმალური საკალი მანძილი

გასასვლელის აღმნიშვნელი განათებული ნიშანი

დაკავებულობის ზონების აღნიშვნები

დაკავებულობის ზონები	დაკავებულობის ზონების აღნიშვნა	ზონის კოდი
საძინაო ზონები (ს-ი)		RGB (79,12,187)
საშიში ზონები (ს-ს)		RGB (255,0,0)
საცხოვრებელი ზონები (ს-ც)		RGB (220,185,0)
საპარკინგო ზონები (ს-პ)		RGB (136,135,134)
დამხმარე ზონები (ს-დ)		RGB (136,135,134)

შენიშვნა:
ავტოსადგომის იატაკის ზედაპირი იქნება ბეტონის ან მსგავსი არაწვადი მასალის, რომელსაც არ ექნება შეწოვის უნარი

პროექტის დასახელება:
მრავალბინიანი საცხოვრებელი სახლი

მისამართი:
ქალაქი თბილისი, ავჭალის ქუჩა, №7გ
(ს.კ: 72.12.06.162)

არქიტექტურული ნაწილი

დირექტორი დ. ჯაფარიძე	
პრ. ავტორი დ. ჯაფარიძე	
არქიტექტორი შ. პიპინაშვილი	
არქიტექტორი ვ. რჟანსკი	

დამკვეთი:
შპს "ოსტატი" ID:400145758

დაკვეთა №

სტადია	ფურც.	რაოდ.	მასშტ.
მ.პ.			1:200

სართულის გეგმა +3.00 ნიშნულზე
სართულის დაკავებულობის საერთო დატვირთვა - 43

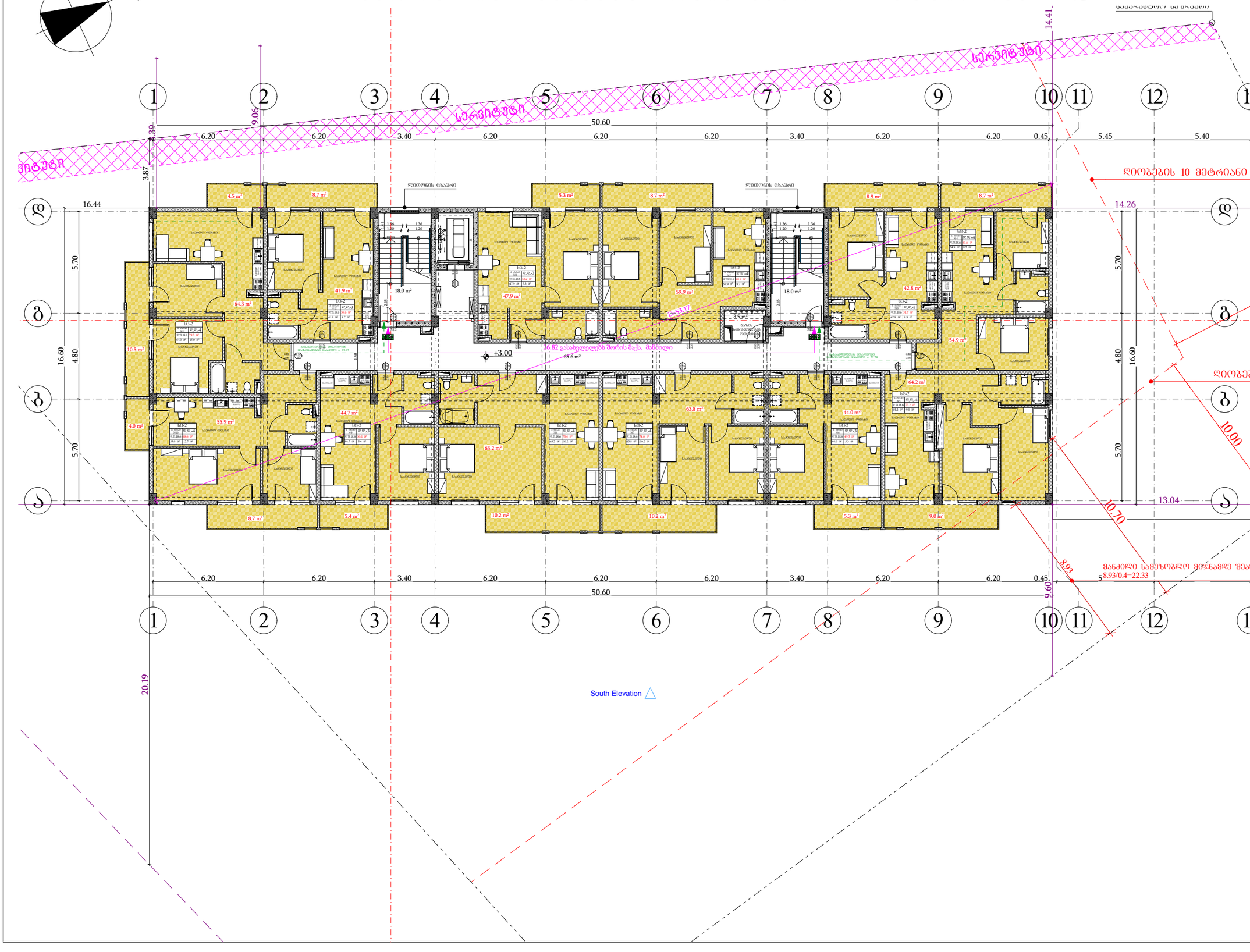

B O N U S	შპს "ბორუსპლუს" ID:205228591

ექსპლიკაცია

- მიწის ნაკვეთის საზღვარი
- ბეტონის კედელი
- გარე ბლოკის კედელი
- ტიხარი
- ერთფრთიანი კარი
- ერთფრთიანი კარი ზღურგლით
- ორფრთიანი კარი
- ორფრთიანი კარი ზღურგლით

კარის მაპასუხებელი სიბანე
90 წმ
82
235
კარის ნომერატორი
კარის მაპასუხებელი სიმაღლე
დაკავებულობის ზონები
სიმაღლის დასახელება
დაკავებულობის დატვირთვა
დაკავებულობის დატვირთვის შტატორი
მიმღებიანი შარები

გასახლელთან მისადგომი მაქსიმალური საპალე მანძილი

გასახლელების აღმნიშვნელი განათებული ნომანი

დაკავებულობის ზონების აღნიშვნები

დაკავებულობის ზონები	დაკავებულობის ზონების აღნიშვნა	შრის კოდი
საძინებლის ზონები (ს-ზ)		RGB (79,12,187)
საპალიო ზონები (ს-პ)		RGB (255,0,0)
საცხოვრებლების ზონები (ს-ც)		RGB (220,185,0)
საპირფარეშოს ზონები (ს-ფ)		RGB (136,135,134)
დამხმარე ზონები (ს-დ)		RGB (136,135,134)

შენიშვნა:
ავტოსადგომის იატაკის ზედაპირი იძენება ბეტონის ან მსგავსი არაწვადი მასალის, რომელსაც არ ექნება შეღების შანარი

პროექტის დასახელება:
მრავალბინიანი საცხოვრებელი სახლი

მისამართი:
ქალაქი თბილისი, ავჭალის ქუჩა, №7გ
(ს.კ: 72.12.06.162)

არქიტექტურული ნაწილი

დირექტორი დ. ჯაფარიძე	
პრ. ავტორი დ. ჯაფარიძე	
არქიტექტორი შ. პიპინაშვილი	
არქიტექტორი ვ. რჟანსკი	

დამკვეთი:
შპს "ოსტატი" ID:400145758

დაკვეთა №

სტადია	ფურც.	რაოდ.	მასშტ.
მ.პ.			1:200

სართულის გეგმა +6.20 ნიშნულზე
სართულის დაკავებულობის საერთო დატვირთვა - 43

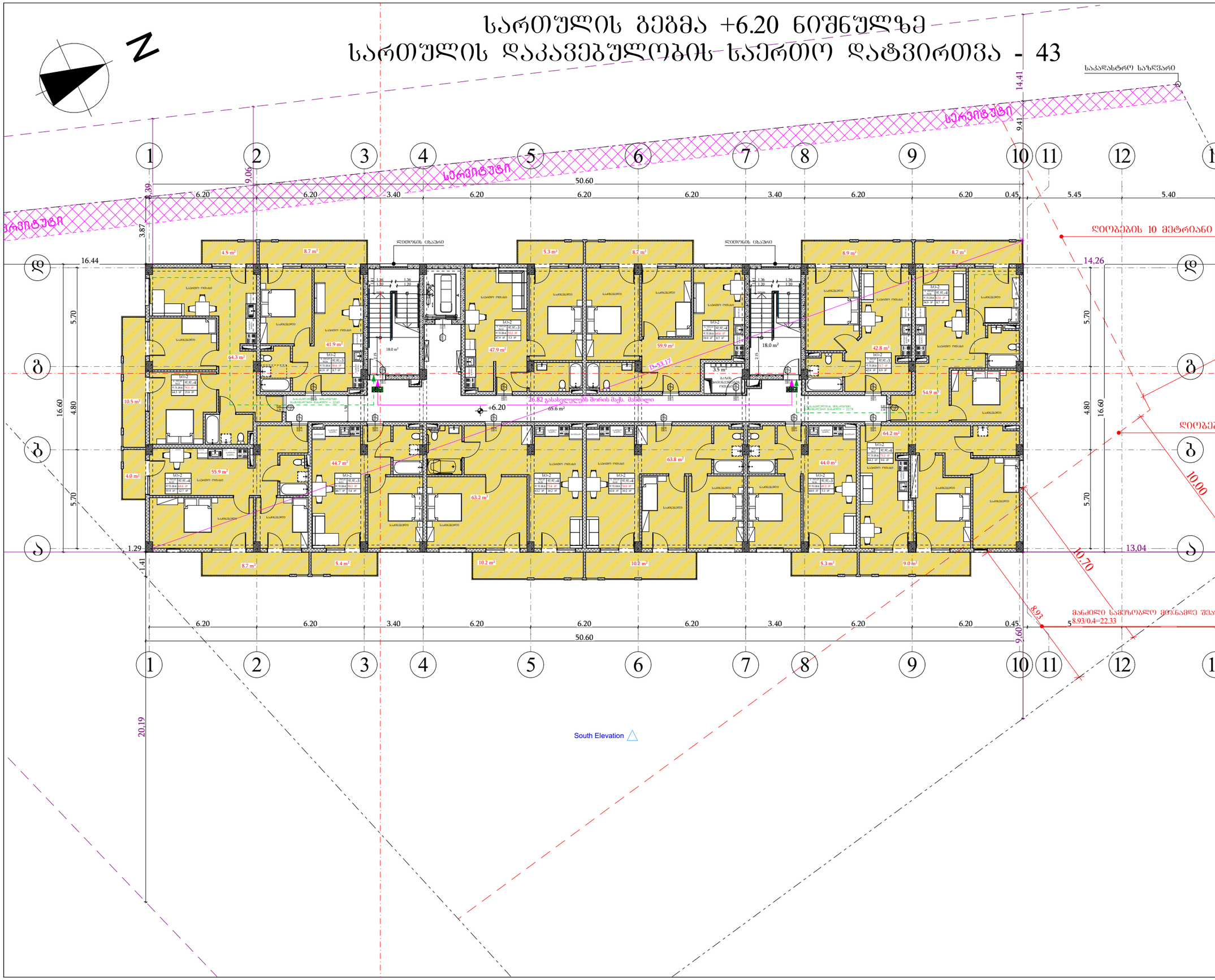

შპს "ბორუსპლუს" ID:205228591	
ექსპლიკაცია	

- მიწის ნაკვეთის საზღვარი
- ბეტონის კედელი
- ბარე ბლოკის კედელი
- ტიხარი
- ერთფრთიანი კარი
- ერთფრთიანი კარი ზღურგლით
- ორფრთიანი კარი
- ორფრთიანი კარი ზღურგლით

კარის მაპასუხებელი სიბანე 82 / 235 — 90 ფთ / კ1 — სახანძროდმოძრაობა, კარის ნუმერაცია, კარის მაპასუხებელი სიმაღლე

დაკავებულობის ზღუდე

სიბნელის დახახელება

დაკავებულობის დატვირთვა

დაკავებულობის დატვირთვის შესატყვისი

მეზღუდავი ზარები

გასასვლელთან მისადგომი მაქსიმალური სავალი მანძილი

გასასვლელის აღმნიშვნელი განათებული ნიშანი

დაკავებულობის ზღუდეების აღნიშვნები

დაკავებულობის ზღუდეები	დაკავებულობის ზღუდის აღნიშვნა	ფერის კოდი
საძინაო ზარები (ს-ე)		RGB (79,12,187)
სანაგარე ზარები (ს-ვ)		RGB (255,0,0)
საცხოვრებელი ზარები (ს-ს)		RGB (220,185,0)
სანაფარო ზარები (ს-ფ)		RGB (136,135,134)
დაზგანარე ზარები (ს-ზ)		RGB (136,135,134)

შენიშვნა:
ავტოსადგომის იატაკის ზედაპირი იქნება ბეტონის ან მსგავსი არაწვადი მასალის, რომელსაც არ ექნება შეღებვის შრალი

პროექტის დასახელება:
მრავალბინიანი საცხოვრებელი სახლი

მისამართი:
ქალაქი თბილისი, ავჭალის ქუჩა, №7გ
(ს.კ: 72.12.06.162)

არქიტექტურული ნაწილი

დირექტორი დ. ჯაფარიძე	
პრ. ავტორი დ. ჯაფარიძე	
არქიტექტორი შ. პიპინაშვილი	
არქიტექტორი ვ. რჟანსკი	

დამკვეთი:
შპს "ოსტატი" ID:400145758

დაკვეთა №

სტადია	ფურც.	რაოდ.	მასშტ.
მ.პ.			1:200

სართულის გეგმა +9.40 ნიშნულზე
სართულის დაკავებულობის საერთო დატვირთვა - 43

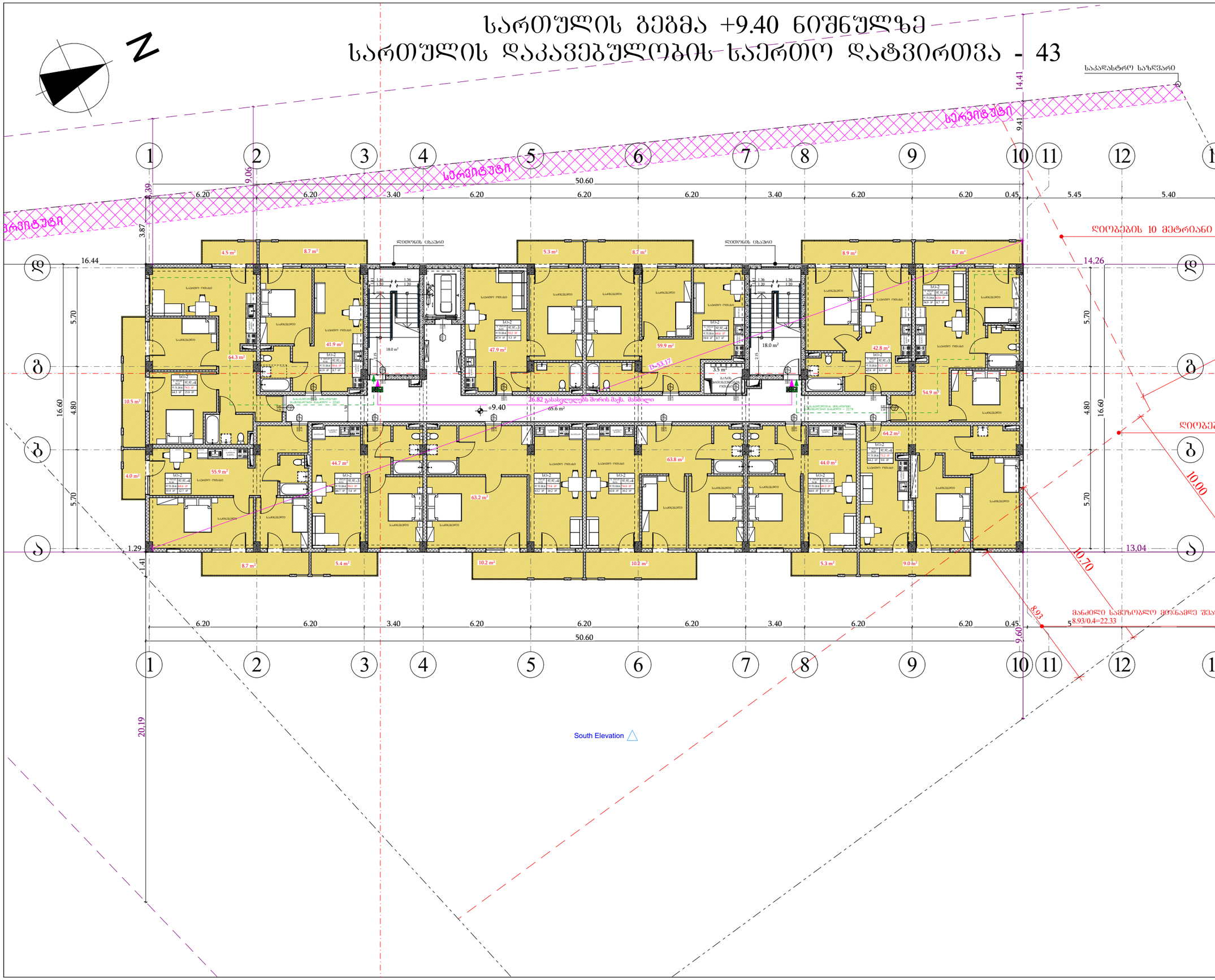

შპს "ბორუსპლუს" ID:205228591	
ექსპლიკაცია	
მიწის ნაკვეთის საზღვარი	
ბეტონის კედელი	
ბარე ბლოკის კედელი	
ტიხარი	
ერთფრთიანი კარი	
ერთფრთიანი კარი ზღურგლით	
ორფრთიანი კარი	
ორფრთიანი კარი ზღურგლით	
კარის მაპასუხებელი სიბანე	
82 / 235 — 90 ფოტ / კ1	
ხანძარსაწინააღმდეგო კარები ნეშტრალიტა	
კარის მაპასუხებელი სიმაღლე	
დაკავებულობის ზღუდე	
სიბნელის ხანახლებლა	
დაკავებულობის დატვირთვა	
დაკავებულობის დატვირთვის ზანატორი	
მეზღვანი ზარები	
გასახლებლებთან მისაღწევი მაქსიმალური სავალი მანძილი	
გასახლებლის აღმნიშვნელი განათებული ნიშანი	

დაკავებულობის ზონების აღნიშვნები

დაკავებულობის ზონები	დაკავებულობის ზონების აღნიშვნა	ფერის კოდი
საცხოვრებელი (ს-ე)		RGB (79,12,187)
საერთო ზონები (ს3)		RGB (255,0,0)
საცხოვრებლებელი ზონები (ს4)		RGB (220,185,0)
საპარკინგო ზონები (ს7)		RGB (136,135,134)
დაზგასაძრე ზონები (ს6)		RGB (136,135,134)

შენიშვნა:
ავტოსადგომის იატაკის ზედაპირი იქნება ბეტონის ან მსგავსი არაწვადი მასალის, რომელსაც არ ექნება შეღებვის შნარი

პროექტის დასახელება: მრავალბინიანი საცხოვრებელი სახლი	
მისამართი: ქალაქი თბილისი, ავჭალის ქუჩა, №7გ (ს.კ: 72.12.06.162)	
არქიტექტურული ნაწილი	
დირექტორი დ. ჯაფარიძე	
პრ. ავტორი დ. ჯაფარიძე	
არქიტექტორი შ. პიპინაშვილი	
არქიტექტორი ვ. რჟანსკი	
დამკვეთი: შპს "ოსტატი" ID:400145758	
დაკვეთა №	

სტადია	ფურც.	რაოდ.	მასშტ.
მ.პ.			1:200

სართულის გეგმა +12.60 ნიშნულზე
სართულის დაკავებულობის საერთო დატვირთვა - 43

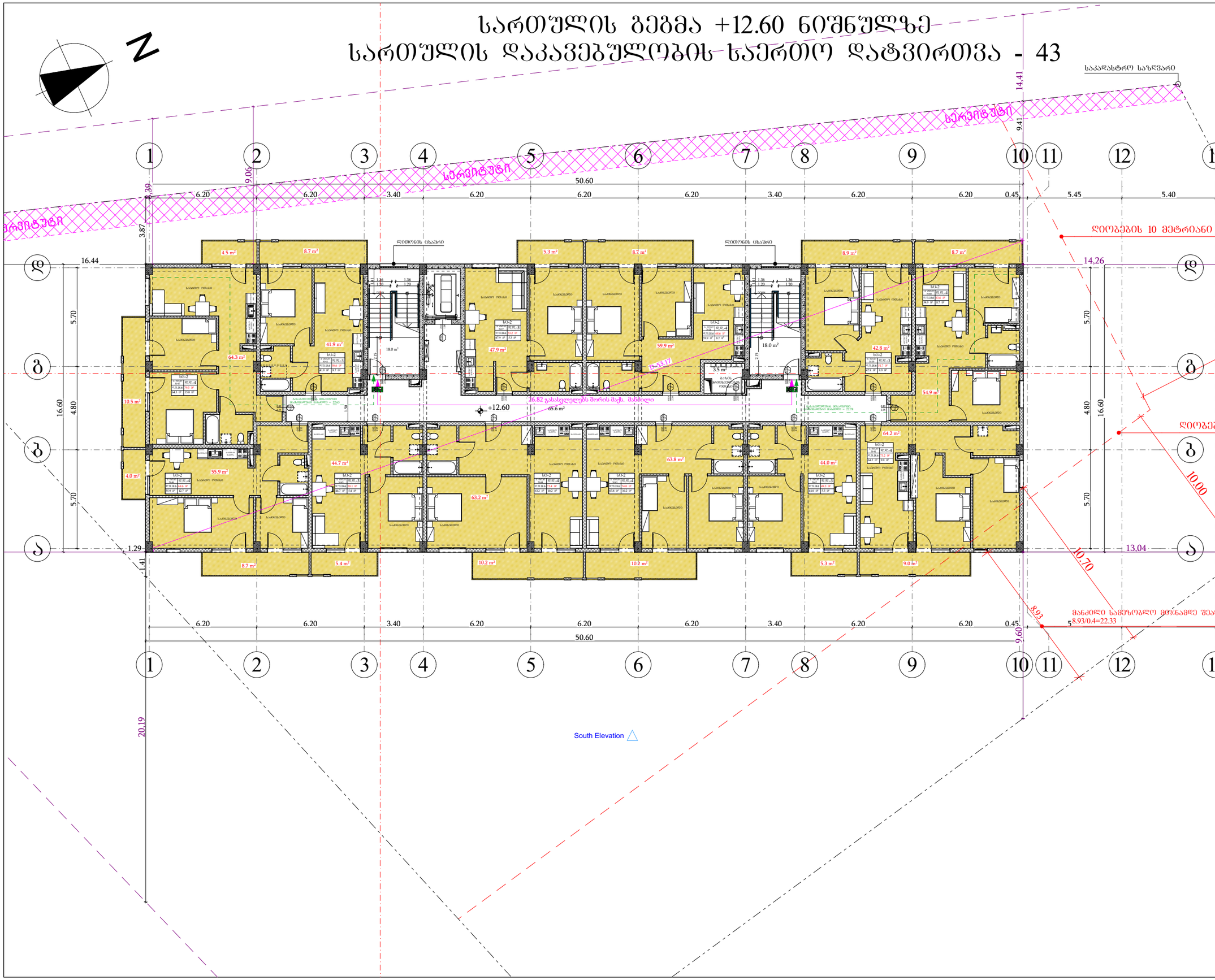

B		O
	N	
U		S

შპს "ბონუსპლუს"
ID:205228591

ექსპლიკაცია

- მიწის ნაკვეთის საზღვარი
- ბეტონის კედელი
- ბარე ბლოკის კედელი
- ტიხარი
- ერთფრთიანი კარი
- ერთფრთიანი კარი ზღურგლით
- ორფრთიანი კარი
- ორფრთიანი კარი ზღურგლით

კარის მაპასუხებელი სიბანე
82 / 235 — 90 ფიქ / კარის ნომერაცია
სანაცვლებლობა / კარის მაპასუხებელი სიმაღლე

დაკავებულობის ზონები
სიმაღლის დანახვლება
დაკავებულობის დატვირთვა
დაკავებულობის დატვირთვის შტატორი
მთლიანი შარები

გასახლებელთან მისადგომი მაქსიმალური საკვალი მანძილი

გასახლებელის აღნიშვნელი განათებული ნომანი

დაკავებულობის ზონების აღნიშვნები

დაკავებულობის ზონები	დაკავებულობის ზონების აღნიშვნა	შრის კოდი
საცხოვრებელი ზონები (ს-ე)		RGB (79,12,187)
საკაფარე ზონები (ს-ვ)		RGB (255,0,0)
საცხოვრებლებელი ზონები (ს-ც)		RGB (220,185,0)
საკაფარეო ზონები (ს-ფ)		RGB (136,135,134)
დაზანაძრე ზონები (ს-ხ)		RGB (136,135,134)

შენიშვნა:
ავტოსადგომის იატაკის ზედაპირი იზოლირებული ბეტონის ან მსგავსი არაწვადი მასალის, რომელსაც არ ექნება შეღებვის შრანი

პროექტის დასახელება:
მრავალბინიანი საცხოვრებელი სახლი

მისამართი:
ქალაქი თბილისი, ავჭალის ქუჩა, №7გ
(ს.კ: 72.12.06.162)

არქიტექტურული ნაწილი

დირექტორი დ. ჯაფარიძე	
პრ. ავტორი დ. ჯაფარიძე	
არქიტექტორი შ. პიპინაშვილი	
არქიტექტორი ვ. რჟანსკი	

დამკვეთი:
შპს "ოსტატი" ID:400145758

დაკვეთა №

სტადია	ფურც.	რაოდ.	მასშტ.
მ.პ.			1:200

სართულის გეგმა +15.80 ნიშნულზე
სართულის დაკავებულობის საერთო დატვირთვა - 43

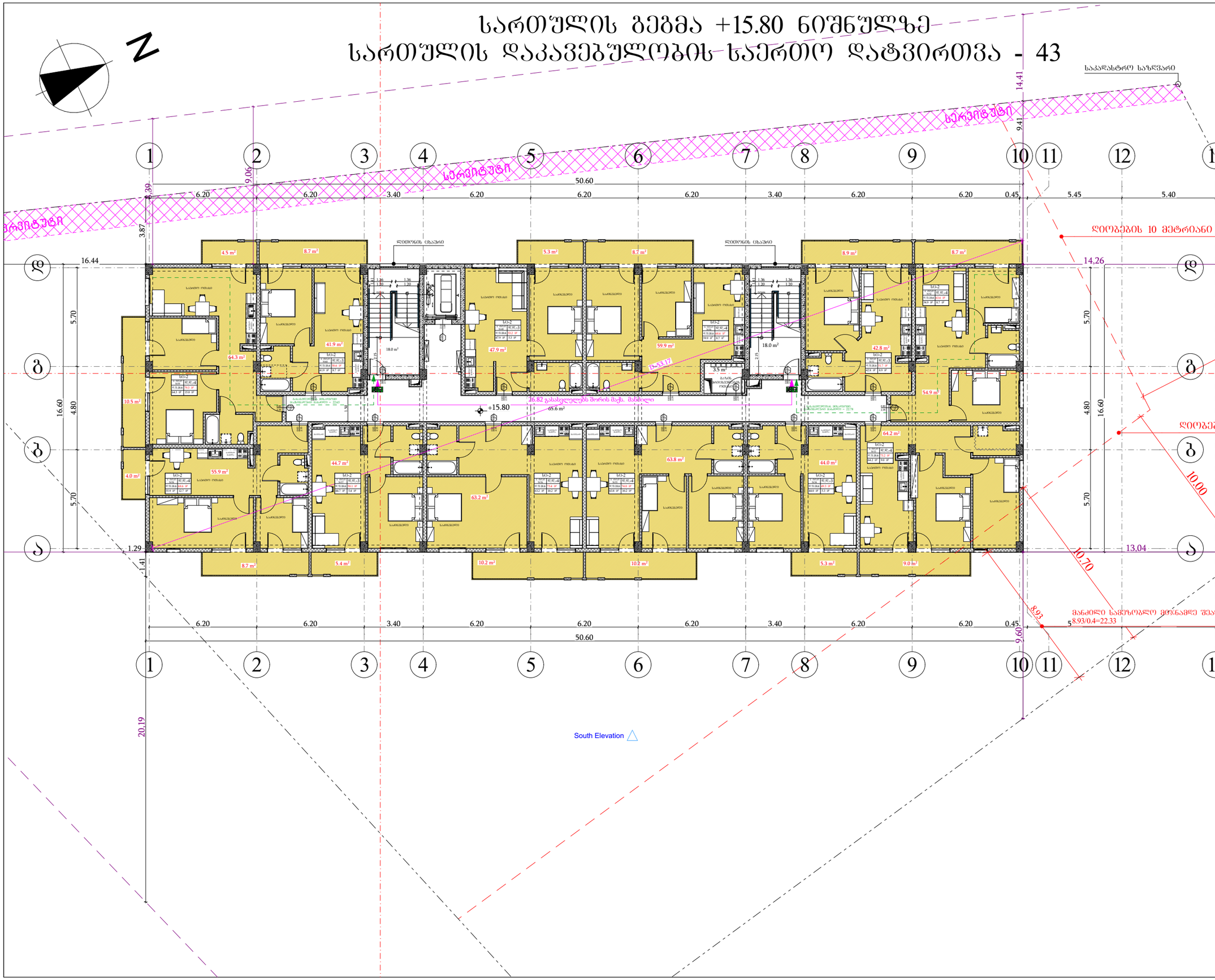

B			O
	N		
U			S

შპს "ბონუსპლუს"
ID:205228591

ექსპლიკაცია

- მიწის ნაკვეთის საზღვარი
- ბეტონის კედელი
- ბარე ბლოკის კედელი
- ტიხარი
- ერთფრთიანი კარი
- ერთფრთიანი კარი ზღურგლით
- ორფრთიანი კარი
- ორფრთიანი კარი ზღურგლით

კარის მაპასუხებელი სიბანე
82 / 235 — 90 ფრთა / კარი
სახანძროდმდეგობა
კარის ნომერაცია
კარის მაპასუხებელი სიმაღლე

დაკავებულობის ზონები
სიბნელის დახახელება
დაკავებულობის დატვირთვა
დაკავებულობის დატვირთვის შესატონი
მიმღებიანი შარები

გასახლებელთან მისადგომი მაქსიმალური სავალი მანძილი

გასახლებელის აღმნიშვნელი განათებული ნომანი

დაკავებულობის ზონების აღნიშვნები

დაკავებულობის ზონები	დაკავებულობის ზონების აღნიშვნა	შრიფ კოდი
საძინაო ზონები (bძ)		RGB (79,12,187)
სავაჭრო ზონები (bვ)		RGB (255,0,0)
საცხოვრებლებლი ზონები (bც)		RGB (220,185,0)
სასაწყობო ზონები (bწ)		RGB (136,135,134)
დამხმარე ზონები (ბb)		RGB (136,135,134)

შენიშვნა:
ავტოსადგომის იატაკის ზედაპირი იქნება ბეტონის ან მხმაგმი არაწვადი მასალის, რომელსაც არ ექნება შეღებვის შნარი

პროექტის დასახელება:
მრავალბინიანი საცხოვრებელი სახლი

მისამართი:
ქალაქი თბილისი, ავჭალის ქუჩა, №7გ
(ს.კ: 72.12.06.162)

არქიტექტურული ნაწილი

დირექტორი დ. ჯაფარიძე	
პრ. ავტორი დ. ჯაფარიძე	
არქიტექტორი შ. პიპინაშვილი	
არქიტექტორი ვ. რჟანსკი	

დამკვეთი:
შპს "ოსტატი" ID:400145758

დაკვეთა №

სტადია	ფურც.	რაოდ.	მასშტ.
მ.პ.			1:200

სართულის გეგმა +19.00 ნიშნულზე
სართულის დაკავებულობის საერთო დატვირთვა - 43

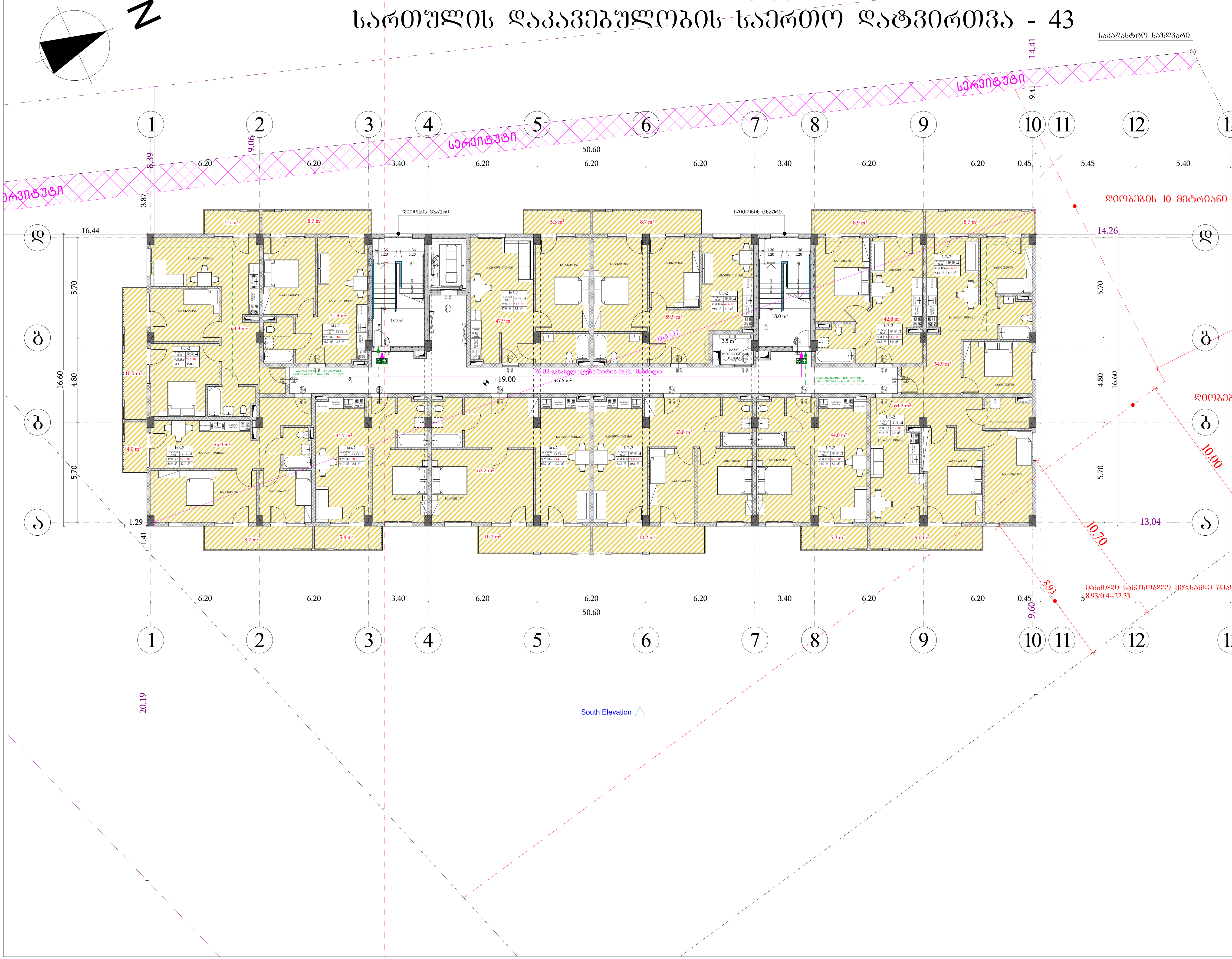

BONUS

შპს "ბონუსპლუს"
ID:205228591

ექსპლიკაცია

მიწის ნაკვეთის საზღვარი
ბეტონის კედელი
ბარე ბლოკის კედელი
ტიხარი
ერთფრთიანი კარი
ერთფრთიანი კარი ზღურბლით
ორფრთიანი კარი
ორფრთიანი კარი ზღურბლით

კარის თავისუფალი სიგანე
ხანძარმედეგობა
კარის ნუმერაცია
კარის თავისუფალი სიმაღლე

დაკავებულობის ჯგუფი
სივრცის დასახელება
დაკავებულობის დატვირთვის ფაქტორი
დაკავებულობის დატვირთვა
მთლიანი ფართი

გასასვლელთან მისადგომი მაქსიმალური სავალი მანძილი
გასასვლელის აღმნიშვნელი განათებული ნიშანი

დაკავებულობის ჯგუფების აღნიშვნები

დაკავებულობის ჯგუფები	დაკავებულობის ჯგუფის აღნიშვნა	ფერის კოდი
საქმიანი ჯგუფი (სქ)		RGB (79,12,187)
სავაჭრო ჯგუფი (სვ)		RGB (255,0,0)
საცხოვრებელი ჯგუფი (სც)		RGB (220,185,0)
სასაწყობო ჯგუფი (სწ)		RGB (136,135,134)
დამხმარე ჯგუფი (დს)		RGB (136,135,134)

შენიშვნა:
ავტოსადგომის იატაკის ზედაპირი იქნება ბეტონის ან მსგავსი არაწვადი მასალის, რომელსაც არ ექნება შეწოვის უნარი

პროექტის დასახელება:
მრავალბინიანი საცხოვრებელი სახლი

მისამართი:
ქალაქი თბილისი, ავჭალის ქუჩა, №7გ
(ს.კ: 72.12.06.162)

არქიტექტურული ნაწილი

დირექტორი დ. ჯაფარიძე	
პრ. ავტორი დ. ჯაფარიძე	
არქიტექტორი შ. პიპინაშვილი	
არქიტექტორი ვ. რჟანსკი	

დამკვეთი:
შპს "ოსტატი" ID:400145758

დაკვეთა №

სტადია	ფურც.	რაოდ.	მასშტ.
მ.პ.			1:200

სართულის გეგმა +22.20 ნიშნულზე
სართულის დაკავებულობის საერთო დატვირთვა - 30

N

სერვიტუტი

საკადასტრო საზღვარი

ღიობების 10 მეტრიანი

ღიობების ცხაური

+22.20

26.82 გასასვლელებს შორის მანძ. მანძილი

51.2 m²

წყალშემკრები მილი

ექსპლიკაცია

- მიწის ნაკვეთის საზღვარი
- ბეტონის კედელი
- ბარე ბლოკის კედელი
- ტიხარი
- ერთფრთიანი კარი
- ერთფრთიანი კარი ზღურგლით
- ორფრთიანი კარი
- ორფრთიანი კარი ზღურგლით

კარის მაპასუხებელი სიბანე
კარის ნომერი
კარის მაპასუხებელი სიმაღლე
სახანძრო ლუკი
ზღვრის დახახლება
დაკავებულობის ზომა
დაკავებულობის ზომები
დაკავებულობის დატვირთვის ზომები
მიმართულება
გასასვლელთან მისადგომი მაქსიმალური საერთო მანძილი
გასასვლელის აღმნიშვნელი განათებული ნიშანი

დაკავებულობის ზონების აღნიშვნები

დაკავებულობის ზონები	დაკავებულობის ზონების აღნიშვნა	ფერის კოდი
საცხოვრებელი ზონები (ს-ე)		RGB (79,12,187)
საერთო ზონები (ს-ე)		RGB (255,0,0)
საცხოვრებლებელი ზონები (ს-ე)		RGB (220,185,0)
საკომუნიკაციო ზონები (ს-ე)		RGB (136,135,134)
დამხმარე ზონები (ს-ე)		RGB (136,135,134)

შენიშვნა:
ავტომატიკის იატაკის ზედაპირი იწნება ბეტონის ან მხატვრული არაწვადი მასალის, რომელსაც არ ექნება შეღების შენარი

შპს "ბონუსპლუს" ID:205228591	
პროექტის დასახელება: მრავალბინიანი საცხოვრებელი სახლი	
მისამართი: ქალაქი თბილისი, აეჭალის ქუჩა, №7გ (ს.კ: 72.12.06.162)	
არქიტექტურული ნაწილი	
დირექტორი დ. ჯაფარიძე	
პრ. ავტორი დ. ჯაფარიძე	
არქიტექტორი შ. პიპინაშვილი	
არქიტექტორი ვ. რჟანსკი	
დამკვეთი: შპს "ოსტატი" ID:400145758	
დაკვეთა №	

სტადია	ფურც.	რაოდ.	მასშტ.
მ.პ.			1:200

South Elevation

სამანქანე სართულის გეგმა +25.55 ნიშნულზე

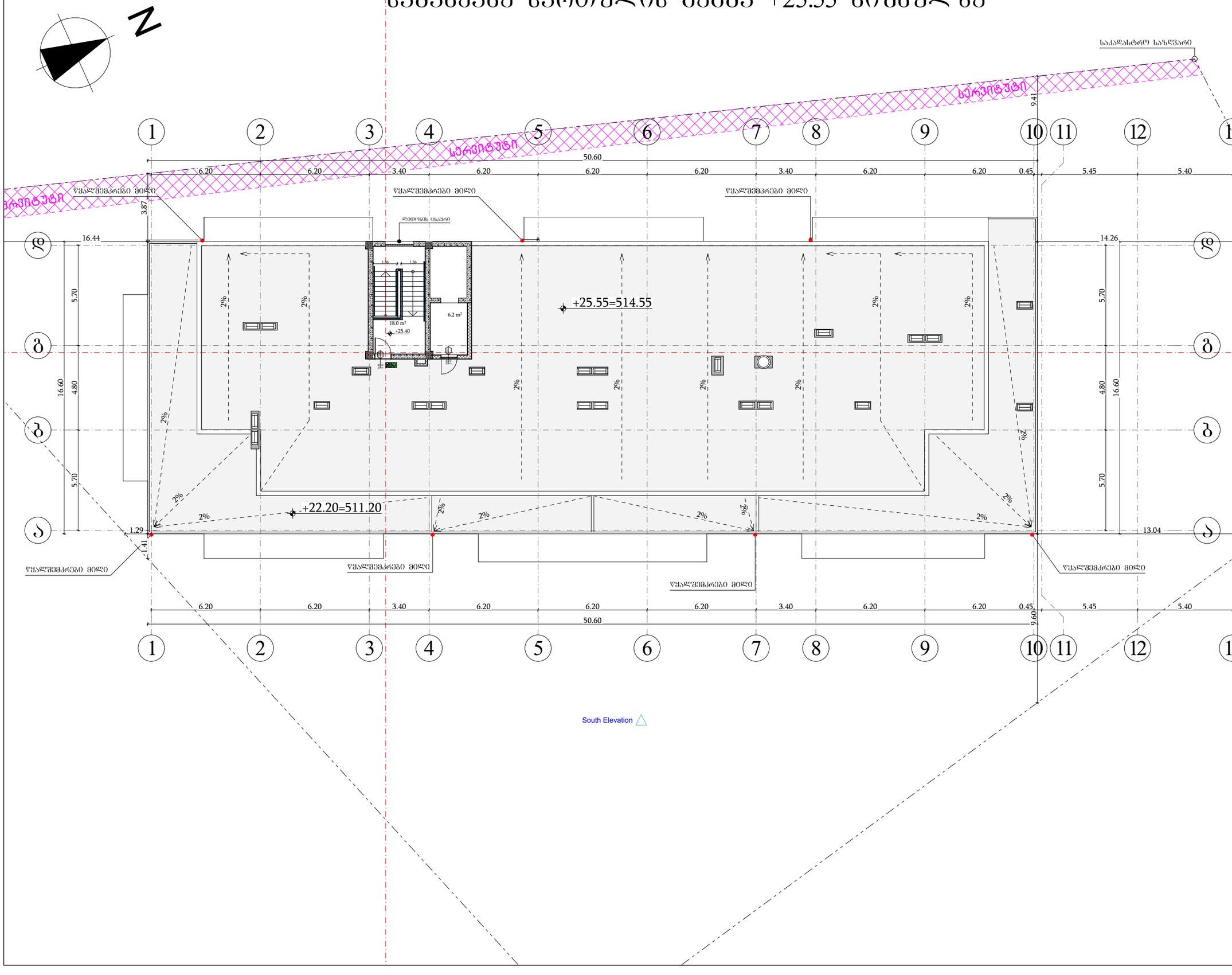

South Elevation

B O
N
U S

შპს "ბორუსპლუს"
ID:205228591

ექსპლიკაცია

- მიწის ნაკვეთის საზღვარი
- ბეტონის კედელი
- ბარე ბლოკის კედელი
- ტიხარი
- ერთფრთიანი კარი
- ერთფრთიანი კარი ზღურგლით
- ორფრთიანი კარი
- ორფრთიანი კარი ზღურგლით

კარის მაპასუხებელი სიბანე
82 / 235 — 90 წმ / 31
ხახარჯმდებობა
კარის ნებისმიერია
კარის მაპასუხებელი სიმაღლე

დაპავებულობის ზებუში
სივრცის დახახელება
დაპავებულობის ფატმოძიება
დაპავებულობის ფატმოძიების შატმოდი
მიწლიანი შარში

გასახელებლთან მისაღწომ მაჩიმალური სავალი მანძილი

გასახელებლის აღმნიშვნელი განათებული ნიშანი

დაპავებულობის ზებუშების აღნიშვნები

დაპავებულობის ზებუშები	დაპავებულობის ზებუშის აღნიშვნა	შრის კოდი
საბინაო ზებუში (ს1)		RGB (79,12,187)
საავარიო ზებუში (ს2)		RGB (255,0,0)
საცხოვრებლებელი ზებუში (ს3)		RGB (220,185,0)
სახაწყობო ზებუში (ს4)		RGB (136,135,134)
დამხმარე ზებუში (ს5)		RGB (136,135,134)

შენიშვნა:
ავტოსადგომის იატაკის ზედაპირი იქნება ბეტონის ან მსგავსი არაწვადი მასალის, რომელსაც არ ექნება შთიფვის უნარი

პროექტის დასახელება:
მრავალბინიანი საცხოვრებელი სახლი

მისამართი:
ქალაქი თბილისი, ავჭალის ქუჩა, №7გ
(ს.კ: 72.12.06.162)

არქიტექტურული ნაწილი

დირექტორი დ. ჯაფარიძე	
პრ. ავტორი დ. ჯაფარიძე	
არქიტექტორი შ. პიპინაშვილი	
არქიტექტორი ვ. რჟანსკი	

დამკვეთი:
შპს "ოსტატი" ID:400145758

დაკვეთა №

სტადია	ფურც.	რაოდ.	მასშტ.
მპ.			1:200

დაკავებულობის ჭრილი დ-ა ღერძებს შორის

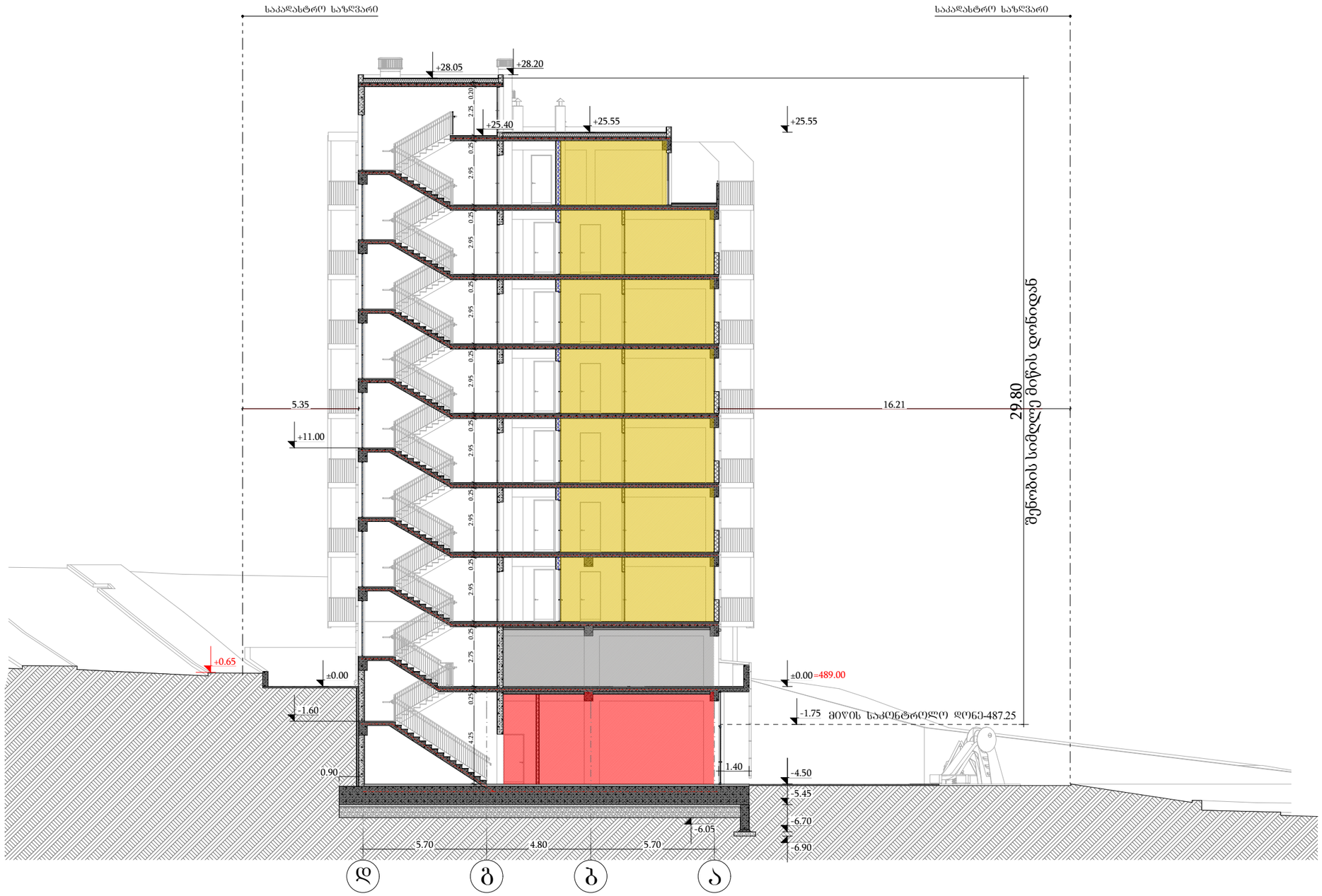

B O
N
U S

შპს "ბონუსპლუს"
ID:205228591

ექსპლიკაცია

- მიწის ნაკვეთის საზღვარი
- ბეტონის კედელი
- გარე ბლოკის კედელი
- ტიხარი
- ერთფრთიანი კარი
- ერთფრთიანი კარი ზღურგლით
- ორფრთიანი კარი
- ორფრთიანი კარი ზღურგლით

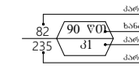

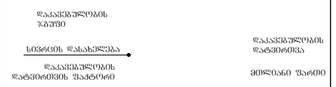

- გასასვლელთან მისადგომი მაქსიმალური სავალი მანძილი
- გასასვლელის აღმნიშვნელი განათებული ნიშანი

დაკავებულობის ზონების აღნიშვნები

დაკავებულობის ზონები	დაკავებულობის ზონების აღნიშვნა	შრის კოდი
საძინებლის ზონა (ს1)		RGB (79,12,187)
სანაპირო ზონა (ს2)		RGB (255,0,0)
საცხოვრებელი ზონა (ს3)		RGB (220,185,0)
სანაპიროს ზონა (ს7)		RGB (136,135,134)

შენიშვნა:
ავტოსადგომის იატაკის ზედაპირი იქნება ბეტონის ან მსგავსი არაწვადი მასალის, რომელსაც არ ექნება შეღებვის უნარი

პროექტის დასახელება:
მრავალბინიანი საცხოვრებელი სახლი

მისამართი:
ქალაქი თბილისი, ავჭალის ქუჩა, №7გ
(ს.კ: 72.12.06.162)

არქიტექტურული ნაწილი

დირექტორი დ. ჯაფარიძე	
პრ. ავტორი დ. ჯაფარიძე	
არქიტექტორი შ. პიპინაშვილი	
არქიტექტორი ვ. რჟანსკი	

დამკვეთი:
შპს "ოსტატი" ID:400145758

დაკვეთა №

სტადია	ფურც.	რაოდ.	მასშტ.
მ.პ.			1:200

სართულის გეგმა -4.50 ნიშნულზე

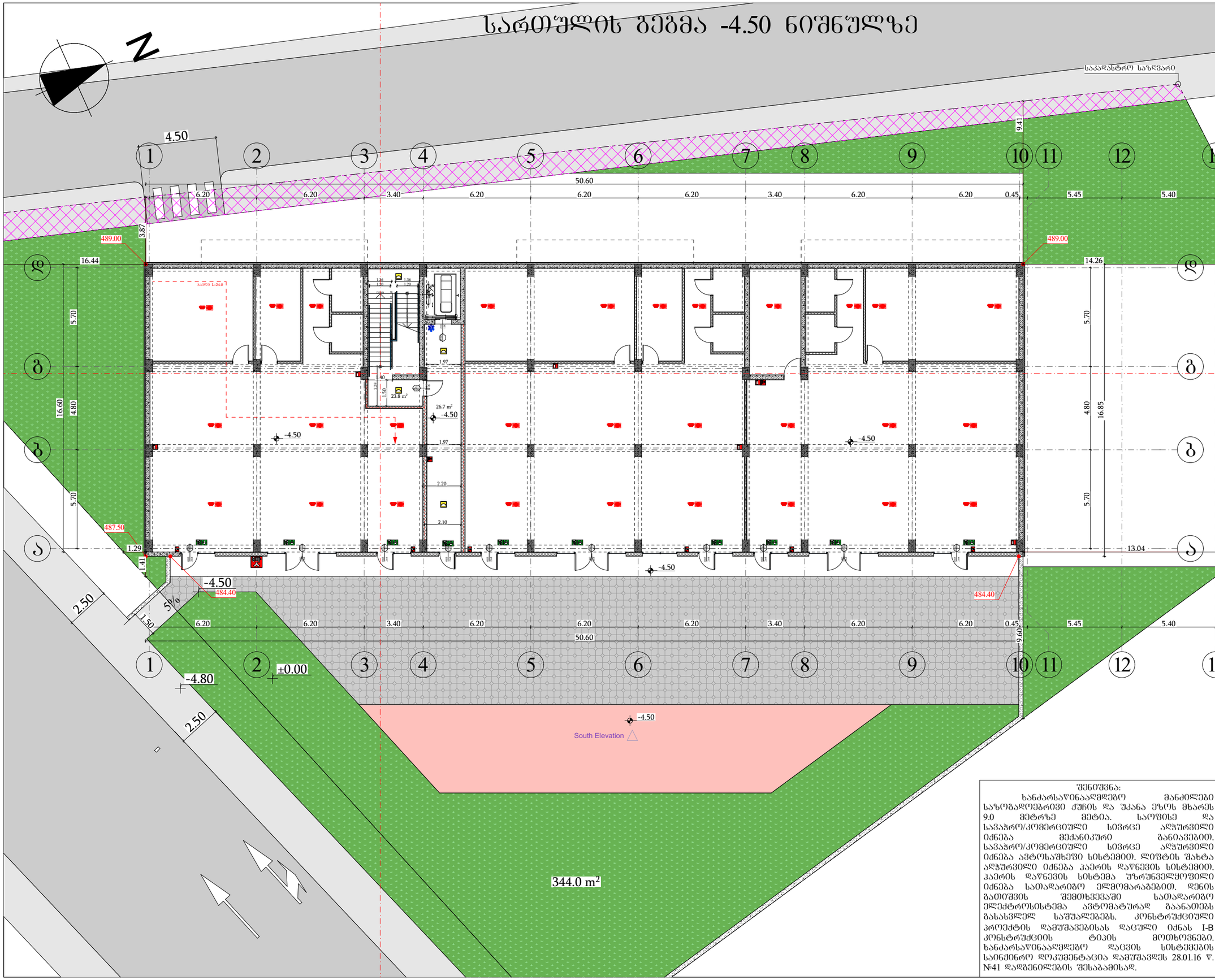

B		O
	N	
U		S

შპს "ბორუსპლუს"
ID:205228591

ექსპლიკაცია

შენობის ელემენტები	ტიპი
	B
ძირითადი კონსტრუქციული ნარჩე	2
მზიდი კედლები გარე შიგა	2 2
არამზიდი კედლები და ტიხრები გარე	ცხრილი 602
არამზიდი კედლები და ტიხრები შიგა	0
იატაკის კონსტრუქცია და არაძირითადი ნაწილები	2
სახურავის კონსტრუქცია და არაძირითადი ნაწილები	1

პირობითი ნიშნები:



გასასვლელი აღმნიშვნელი
განათებული ნიშანი

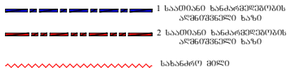

სიმბოლოს სახელწოდება

- ხელის ცეცხლმაქრი
- სახანძრო მილსადარე
- ორმხრივი კაჭმირის სისტემა
- კვამლზე მორეაგირე მაუწყებელი
- კვამლის ავტომატური აღმოჩენი
- სახანძრო განაპირა ღილაკი (სახანძრო სიგნალიზაცია)
- დამცავებელთა შეტყობინების სისტემა
- ავარიული განათება
- საავარიო განათება
- სახანძრო მისართებელი
- სახანძრო კიდრანტი

პროექტის დასახელება:
მრავალბინიანი საცხოვრებელი სახლი

მისამართი:
ქალაქი თბილისი, ავჭალის ქუჩა, №7გ
(ს.კ: 72.12.06.162)

არქიტექტურული ნაწილი

დირექტორი დ. ჯაფარიძე	
პრ. ავტორი დ. ჯაფარიძე	
არქიტექტორი შ. პიპინაშვილი	
არქიტექტორი ვ. რჟანსკი	

დამკვეთი:
შპს "ოსტატი" ID:400145758

დაკვეთა №

სტადია	ფურც.	რაოდ.	მასშტ.
მ.პ.			1:200

შენიშვნა:
ხანძარსაწინააღმდეგო მანძილები საზოგადოებრივი ჭუჩის და უკანა ეზოს მხარეს 9.0 მეტრზე მეტია. საოფისე და სავაჭრო/კომერციული სივრცე აღჭურვილი იქნება მექანიკური განიავებით. სავაჭრო/კომერციული სივრცე აღჭურვილი იქნება ავტომაჭხვი სისტემით. ლიფტის შახტა აღჭურვილი იქნება ჰაერის დაწნევის სისტემით. ჰაერის დაწნევის სისტემა უზრუნველყოფილი იქნება სათადარიგო ელმომარაგებით. დენის გათიშვის შემთხვევაში სათადარიგო ელექტროსისტემა ავტომატურად გაანათებს გასასვლელ საშუალებებს. კონსტრუქციული პროექტის დამუშავებისას დაცული იქნას I-B კონსტრუქციის ტიპის მოთხოვნები. ხანძარსაწინააღმდეგო დაცვის სისტემების საინჟინრო დოკუმენტაცია დამუშავდეს 28.01.16 წ. №41 დადგენილების შესაბამისად.

სახანძრო პოდრანტი
შენობიდან დაშორება = 5.20 მეტრი

სართულის ნიშნული ±0.00

9%
8%
10%
საკადასტრო საზღვარი
გზის ნაპირი
სახანძრო და საავარიო-სამაშველო ტექნიკის შენობა-ნაგებობასთან მისასვლელი გზა
295.6 m²
6 m²
344.0 m²
South Elevation
±0.00=489.00
±0.00 ნიშნულის აბსოლიტური გეოდეზიური მნიშვნელობა = 489.00

B		O
	N	
U		S

შპს "ბორუსპლუს"
ID:205228591

ექსპლიკაცია

შენობის ელემენტები	ტიპი
	B
ძირითადი კონსტრუქციული ნარჩენ	2
მზიდი კედლები გარე შიგა	2 2
არამზიდი კედლები და ტიხრები გარე	ცხრილი 602
არამზიდი კედლები და ტიხრები შიგა	0
იატაკის კონსტრუქცია და არაძირითადი ნაწილები	2
სახურავის კონსტრუქცია და არაძირითადი ნაწილები	1

პირობითი ნიშნები:

- 82 / 235 — 90 ᵛᵒ / 31 — ჩაღრმავებული სინათლე; ხანძრის მაპროექტირებელი სისტემა; ხანძრის ნებისმიერი მაპროექტირებელი სისტემა
- გასასვლელი აღმნიშვნელი განათებული ნიშანი
- 1 საევაკუაციო სანათებლების არმქონე ზონა
- 2 საევაკუაციო სანათებლების არმქონე ზონა
- სახანძრო ჯიხური

სიმბოლოს სახელწოდება

- ხელის ცეცხლმაქრი
- სახანძრო ჰიდრანტი
- ორმხრივი კავშირის სისტემა
- კვამლზე მორეაგირე მაუწყებელი
- კვამლის ავტომატური აღმოჩენი
- სახანძრო განგაშის ღილაკი (სახანძრო სიგნალიზაცია)
- დამცავებელთა შეტყობინების სისტემა
- ავარიული განათება
- საავარიო განათება
- სახანძრო მისაერთებელი
- სახანძრო პოდრანტი

პროექტის დასახელება:
მრავალბინიანი საცხოვრებელი სახლი

მისამართი:
ქალაქი თბილისი, ავჭალის ქუჩა, №7გ
(ს.კ: 72.12.06.162)

არქიტექტურული ნაწილი

დირექტორი დ. ჯაფარიძე	
პრ. ავტორი დ. ჯაფარიძე	
არქიტექტორი შ. პიპინაშვილი	
არქიტექტორი ვ. რჟანსკი	

დამკვეთი:
შპს "ოსტატი" ID:400145758

დაკვეთა №

სტადია	ფურც.	რაოდ.	მასშტ.
მ.პ.			1:200

სართულის გეგმა +3.00 ნიშნულზე.

N

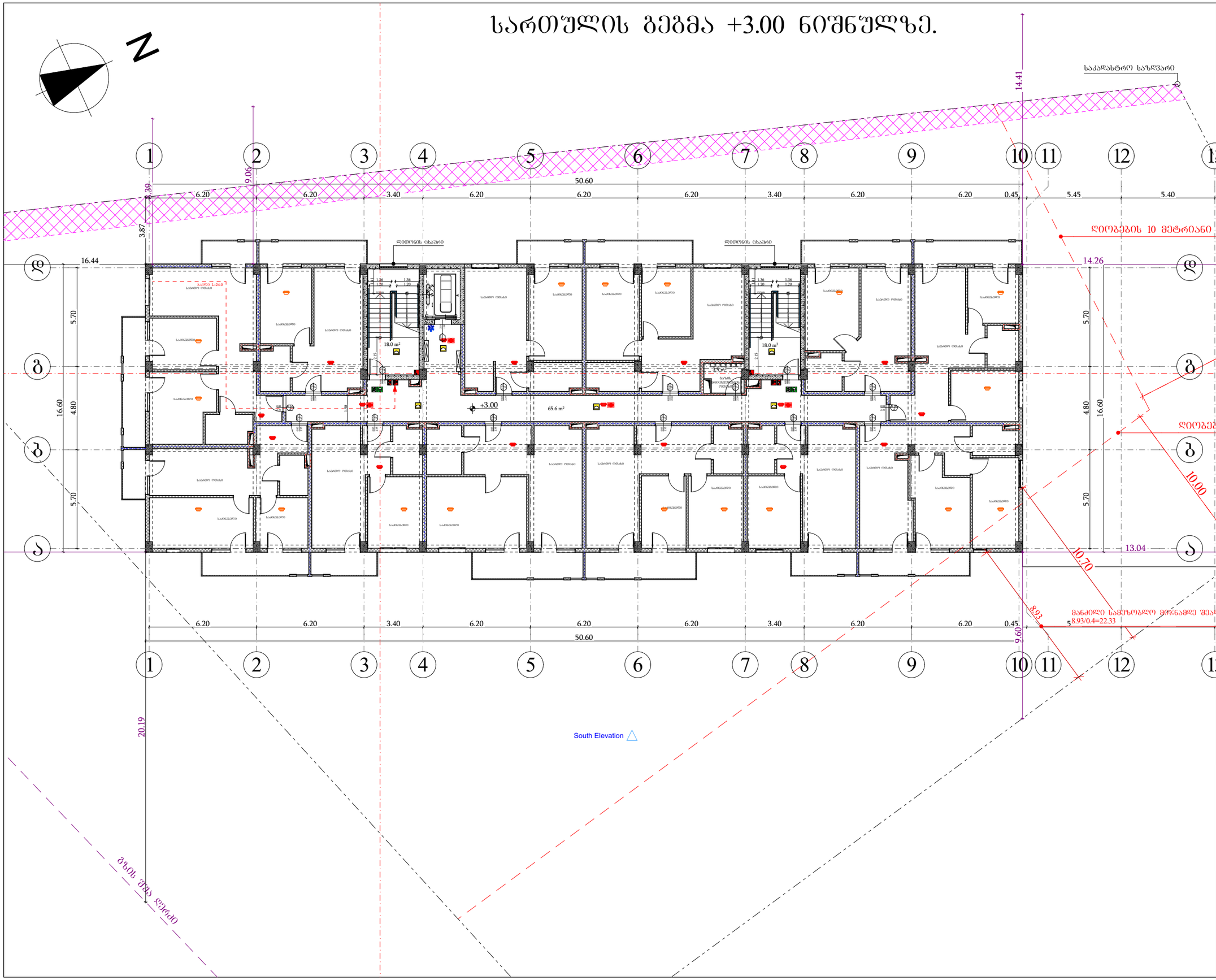

B O N U S	შპს "ბონუსპლუს" ID:205228591

ექსპლიკაცია

შენობის ელემენტები	ტიპი
	B
ძირითადი კონსტრუქციული ნაწილი	2
მზიდი კედლები გარე შიგა	 2 2
არამზიდი კედლები და ტიხრები გარე	ცხრილი 602
არამზიდი კედლები და ტიხრები შიგა	0
იატაკის კონსტრუქცია და არაძირითადი ნაწილები	2
სახურავის კონსტრუქცია და არაძირითადი ნაწილები	1

პირობითი ნიშნები:



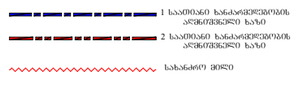

სიმბოლოს სახელწოდება

- ხელის ცეცხლმაქრი
- სახანძრო მილსადენი
- ორმხრივი კავშირის სისტემა
- კვამლზე მოქმედი მაუწყებელი
- კვამლის ავტომატური აღმოჩენი
- სახანძრო განაპირა ღილაკი (სახანძრო სიგნალიზაცია)
- დამცავებელთა შეტყობინების სისტემა
- ავარიული განათება
- საევარიო განათება
- სახანძრო მისაერთებელი
- სახანძრო კიდრანტი

პროექტის დასახელება:
მრავალბინიანი საცხოვრებელი სახლი

მისამართი:
ქალაქი თბილისი, ავჭალის ქუჩა, №7გ
(ს.კ: 72.12.06.162)

არქიტექტურული ნაწილი

დირექტორი დ. ჯაფარიძე	
პრ. ავტორი დ. ჯაფარიძე	
არქიტექტორი შ. პიპინაშვილი	
არქიტექტორი ვ. რჟანსკი	

დამკვეთი:
შპს "ოსტატი" ID:400145758

დაკვეთა №

სტადია	ფურც.	რაოდ.	მასშტ.
მ.პ.			1:200

სართულის გეგმა +6.20 ნიშნულზე.

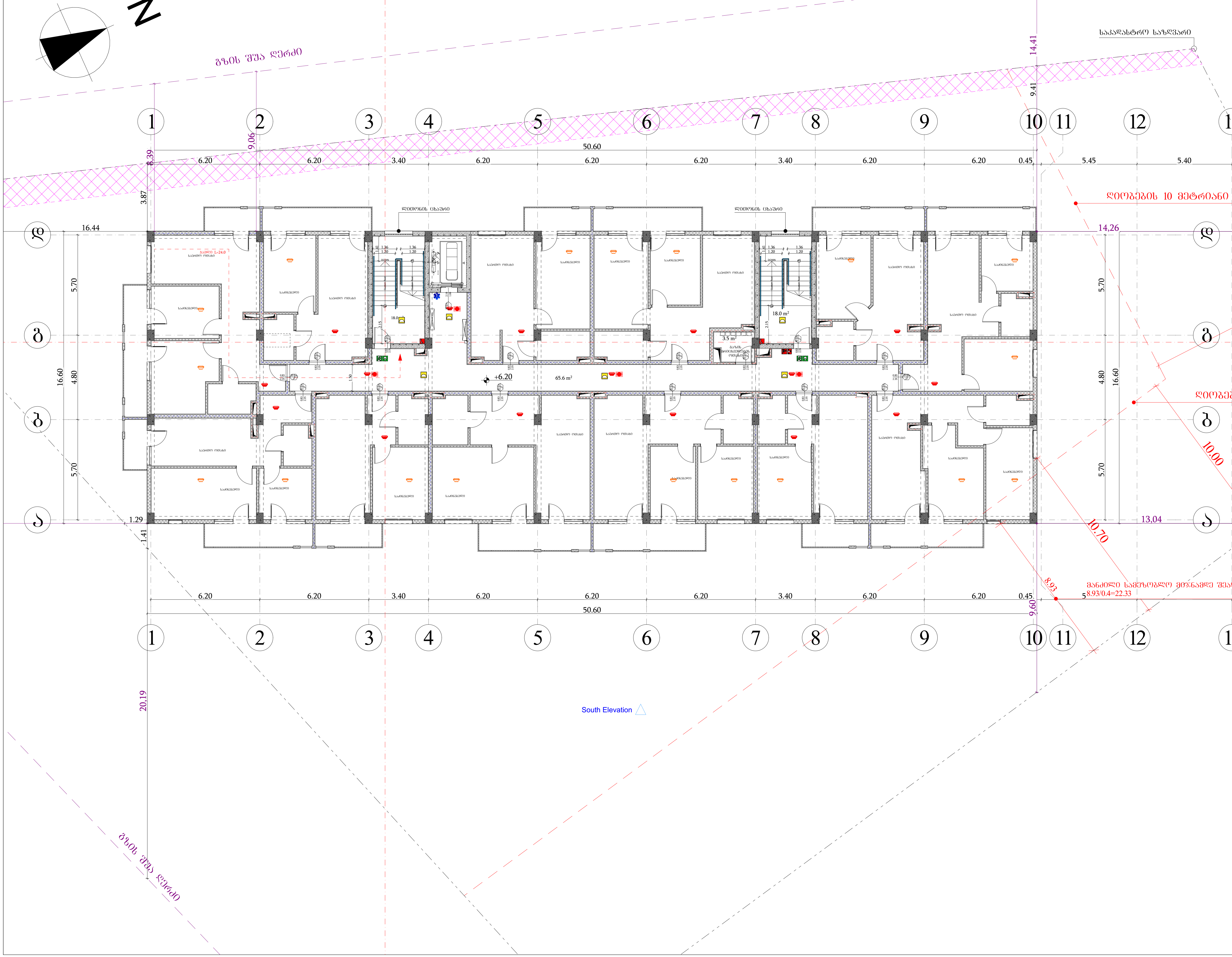

შპს "ბონუსპლუს"
ID:205228591

ექსპლიკაცია

შენობის ელემენტები	ტიპი B
ძირითადი კონსტრუქციული ჩარჩო	2
მზიდი კედლები გარე შიგა	 2 2
არამზიდი კედლები და ტიხრები გარე	ცხრილი 602
არამზიდი კედლები და ტიხრები შიგა	0
იატაკის კონსტრუქცია და არაძირითადი ნაწილები	2
სახურავის კონსტრუქცია და არაძირითადი ნაწილები	1

პირობითი ნიშნები:

კარის თავისუფალი სიგანე
ხანძარმედეგობა
კარის ნუმერაცია
კარის თავისუფალი სიმაღლე

82 / 235 — 90 წთ / კ1

გასასვლელი აღმნიშვნელი განათებული ნიშანი

1 საათიანი ხანძარმედეგობის აღმნიშვნელი ხაზი

2 საათიანი ხანძარმედეგობის აღმნიშვნელი ხაზი

სახანძრო მილი

სიმბოლოს სახელწოდება	
	ხელის ცეცხლმაქრი
	სახანძრო მილდგარი
	ორმხრივი კავშირის სისტემა
	კვამლზე მორეაგირე მაუწყებელი
	კვამლის ავტომატური აღმომჩენი
	სახანძრო განგაშის ღილაკი (სახანძრო სიგნალიზაცია)
	დამკავებელთა შეტყობინების სისტემა
	ავარიული განათება
	საავარიო განათება
	სახანძრო მისაერთებელი
	სახანძრო ჰიდრანტი

პროექტის დასახელება:
მრავალბინიანი საცხოვრებელი სახლი

მისამართი:
ქალაქი თბილისი, ავჭალის ქუჩა, №7გ
(ს.კ: 72.12.06.162)

არქიტექტურული ნაწილი

დირექტორი დ. ჯაფარიძე	
პრ. ავტორი დ. ჯაფარიძე	
არქიტექტორი შ. პაპინაშვილი	
არქიტექტორი ვ. რჟანსკი	

დამკვეთი:
შპს "ოსტატი" ID:400145758

დაკვეთა №

სტადია	ფურც.	რაოდ.	მასშტ.
მ.პ.			1:200

სართულის გეგმა +9.40 ნიშნულზე.

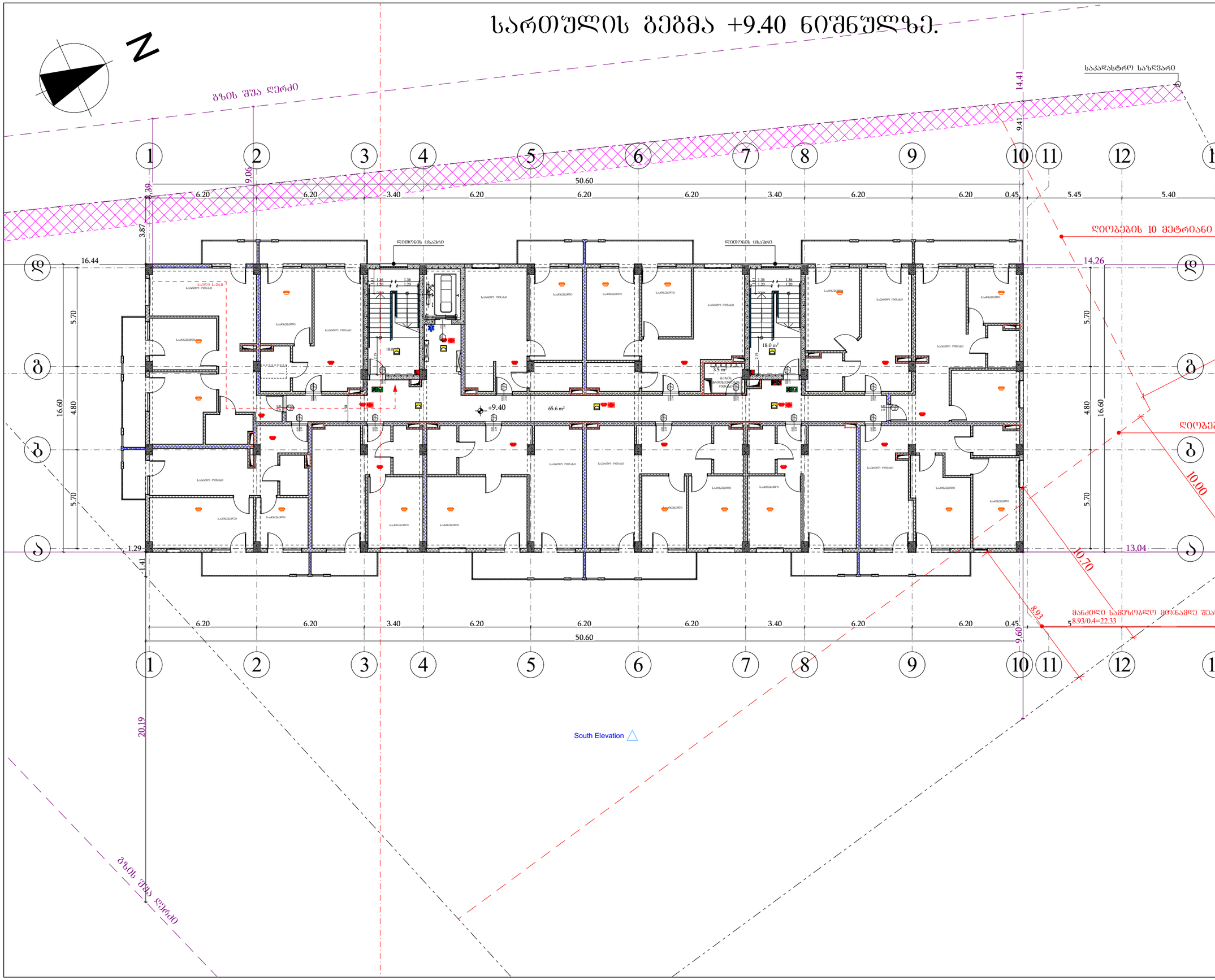

შპს "ბონუსპლუს" ID:205228591	

ექსპლიკაცია

შენობის ელემენტები	ტიპი
	B
ძირითადი კონსტრუქციული ნარჩო	2
მზიდი კედლები გარე შიგა	2 2
არამზიდი კედლები და ტიხრები გარე	ცხრილი 602
არამზიდი კედლები და ტიხრები შიგა	0
იატაკის კონსტრუქცია და არაძირითადი ნაწილები	2
სახურავის კონსტრუქცია და არაძირითადი ნაწილები	1

პირობითი ნიშნები:



განსაკუთრებული აღმნიშვნელი განაშენიანული ნიშანი

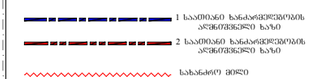

სიმბოლოს სახელწოდება

	ხელის ცეცხლმაქრი
	სახანძრო მილსადარი
	ორმხრივი ავტომატის სისტემა
	კედელზე მოთავსებული მაუწყებელი
	კედლის ავტომატური აღმოჩენი
	სახანძრო განაპირა ღილაკი (სახანძრო სიგნალიზაცია)
	დამცავებელთა შეტყობინების სისტემა
	ავარიული განათება
	საევარიო განათება
	სახანძრო მისართებელი
	სახანძრო კიდრანტი

პროექტის დასახელება:
მრავალბინიანი საცხოვრებელი სახლი

მისამართი:
ქალაქი თბილისი, ავჭალის ქუჩა, №7გ
(ს.კ: 72.12.06.162)

არქიტექტურული ნაწილი

დირექტორი დ. ჯაფარიძე	
პრ. ავტორი დ. ჯაფარიძე	
არქიტექტორი შ. პიპინაშვილი	
არქიტექტორი ვ. რჟანსკი	

დამკვეთი:
შპს "ოსტატი" ID:400145758

დაკვეთა №

სტადია	ფურც.	რაოდ.	მასშტ.
მ.პ.			1:200

სართულის გეგმა +12.60 ნიშნულზე.

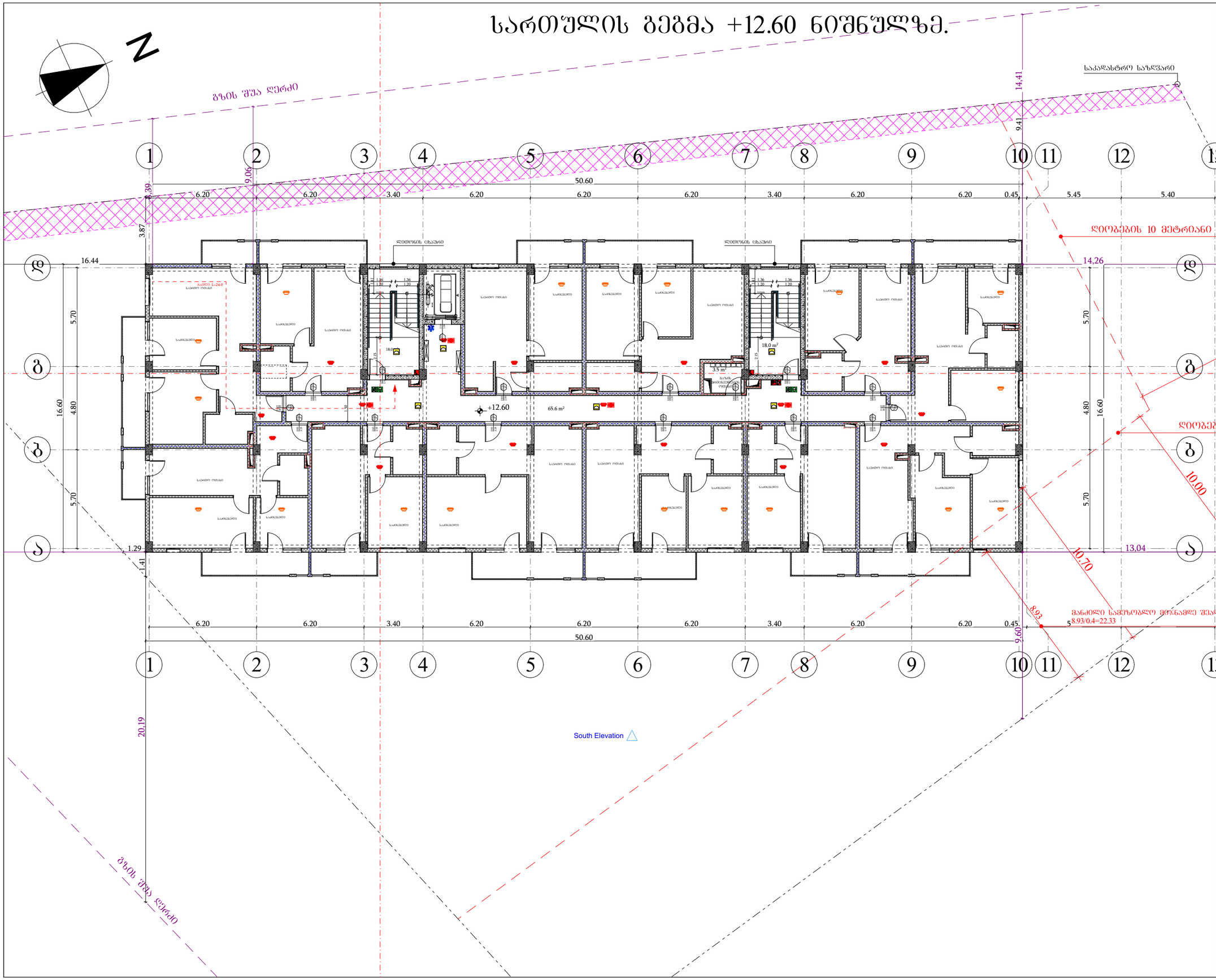

B		O
	N	
U		S

შპს "ბონუსპლუს"
ID:205228591

ექსპლიკაცია

შენობის ელემენტები	ტიპი
	B
ძირითადი კონსტრუქციული ნარჩო	2
მზიდი კედლები გარე შიგა	2 2
არამზიდი კედლები და ტიხრები გარე	ცხრილი 602
არამზიდი კედლები და ტიხრები შიგა	0
იატაკის კონსტრუქცია და არაძირითადი ნაწილები	2
სახურავის კონსტრუქცია და არაძირითადი ნაწილები	1

პირობითი ნიშნები:



ბახასკვლივი აღმნიშვნელი
განაპირული ნიშანი

1 საიზოლაციო ხარისხვრივობის არშემდგომი ხაზი

2 საიზოლაციო ხარისხვრივობის არშემდგომი ხაზი

ხახანძრო მილი

სიმბოლოს ახსნა/ლეგენდა
ხელის ცეცხლმაქრი
ხახანძრო მილსადარი
ორმხრივი კაშხირის სისტემა
კვამლზე მორეაგირე მაუწყებელი
კვამლის ავტომატური აღმოჩენი
ხახანძრო განაპირის ღილაკი (ხახანძრო სიგნალიზაცია)
დამცავებელთა შეტყობინების სისტემა
ავარიული განათება
საევარიო განათება
ხახანძრო მისაერთებელი
ხახანძრო კიდრანტი

პროექტის დასახელება:
მრავალბინიანი საცხოვრებელი სახლი

მისამართი:
ქალაქი თბილისი, ავჭალის ქუჩა, №7გ
(ს.კ: 72.12.06.162)

არქიტექტურული ნაწილი

დირექტორი დ. ჯაფარიძე	
პრ. ავტორი დ. ჯაფარიძე	
არქიტექტორი შ. პიპინაშვილი	
არქიტექტორი ვ. რჟანსკი	

დამკვეთი:
შპს "ოსტატი" ID:400145758

დაკვეთა №

სტადია	ფურც.	რაოდ.	მასშტ.
მ.პ.			1:200

სართულის გეგმა +15.80 ნიშნულზე.

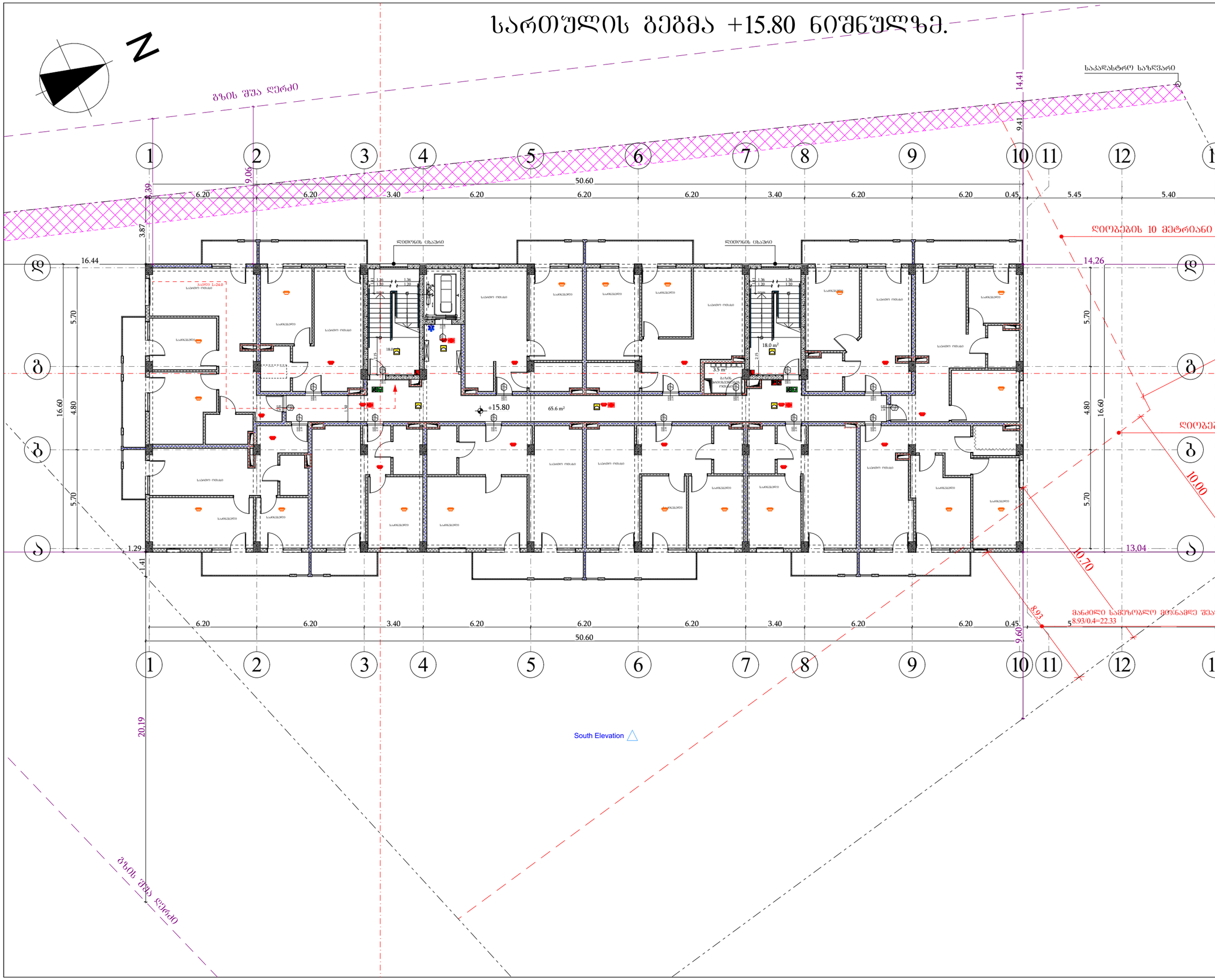

B N O U S	შპს "ბონუსპლუს" ID:205228591

ექსპლიკაცია

შენობის ელემენტები	ტიპი
	B
ძირითადი კონსტრუქციული ნარჩო	2
მზიდი კედლები გარე შიგა	2 2
არამზიდი კედლები და ტიხრები გარე	ცხრილი 602
არამზიდი კედლები და ტიხრები შიგა	0
იატაკის კონსტრუქცია და არაძირითადი ნაწილები	2
სახურავის კონსტრუქცია და არაძირითადი ნაწილები	1

პირობითი ნიშნები:



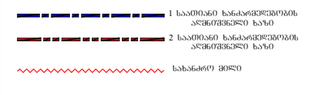

სიმბოლოს სახელწოდება
ხელის ცეცხლმაქრი
სახანძრო მილსადარი
ორმხრივი ავტომატის სისტემა
კვამლზე მოქმედი მაუწყებელი
კვამლის ავტომატური აღმოჩენი
სახანძრო განაპირა ღილაკი (სახანძრო სიგნალიზაცია)
დამცავებელთა შეტყობინების სისტემა
ავარიული განათება
საევარიო განათება
სახანძრო მისაერთებელი
სახანძრო კიდრანტი

პროექტის დასახელება:
მრავალბინიანი საცხოვრებელი სახლი

მისამართი:
ქალაქი თბილისი, ავჭალის ქუჩა, №7გ
(ს.კ: 72.12.06.162)

არქიტექტურული ნაწილი

დირექტორი დ. ჯაფარიძე	
პრ. ავტორი დ. ჯაფარიძე	
არქიტექტორი შ. პიპინაშვილი	
არქიტექტორი ვ. რჟანსკი	

დამკვეთი:
შპს "ოსტატი" ID:400145758

დაკვეთა №

სტადია	ფურც.	რაოდ.	მასშტ.
მ.პ.			1:200

სართულის გეგმა +19.00 ნიშნულზე.

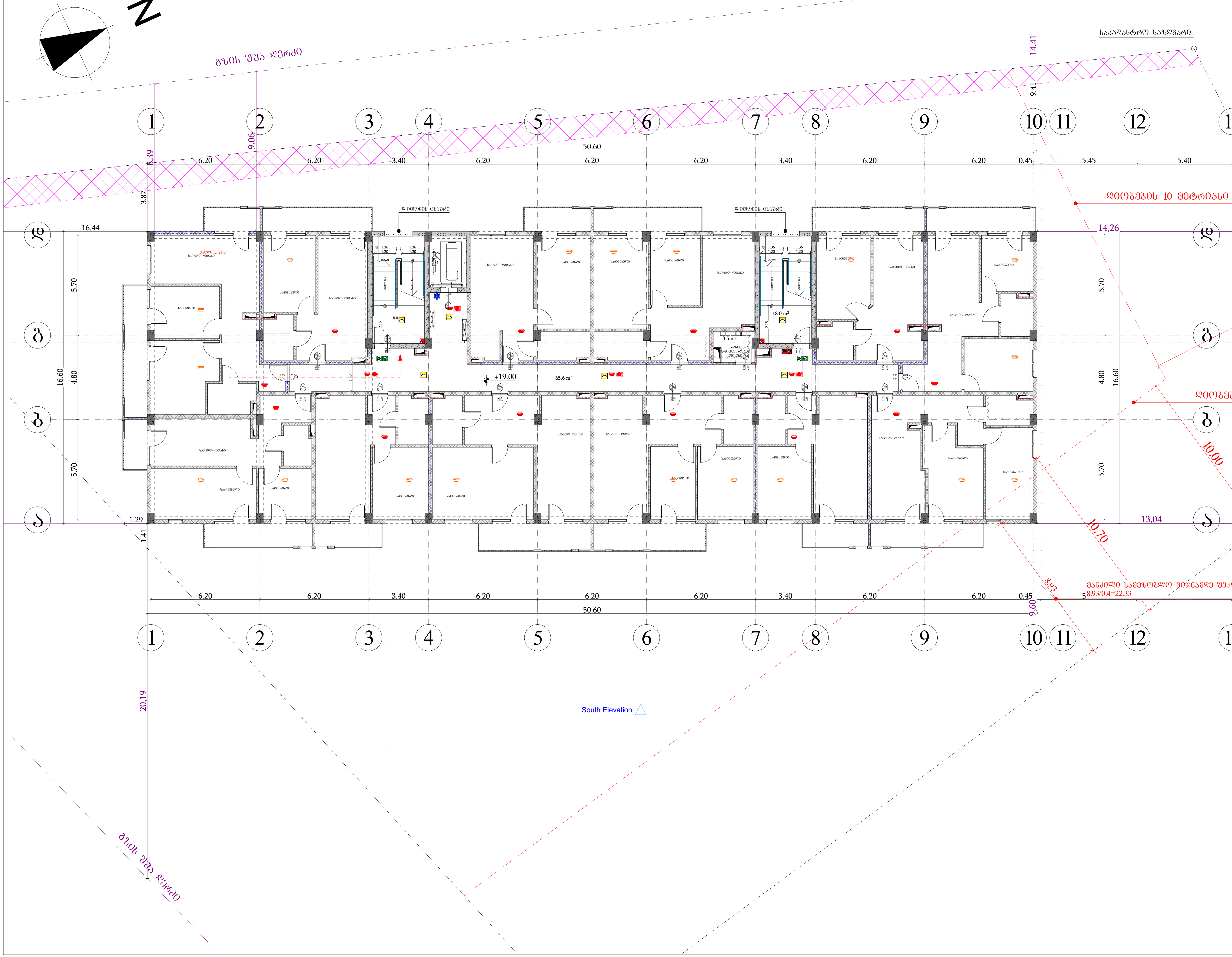

შპს "ბონუსპლუს"
ID:205228591

ექსპლიკაცია

შენობის ელემენტები	ტიპი I B
ძირითადი კონსტრუქციული ჩარჩო	2
მზიდი კედლები გარე შიგა	 2 2
არამზიდი კედლები და ტიხრები გარე	ცხრილი 602
არამზიდი კედლები და ტიხრები შიგა	0
იატაკის კონსტრუქცია და არაძირითადი ნაწილები	2
სახურავის კონსტრუქცია და არაძირითადი ნაწილები	1

პირობითი ნიშნები:

82 / 235 — 90 წთ / კ1

- კარის თავისუფალი სიგანე
- ხანძარმედეგობა
- კარის ნუმერაცია
- კარის თავისუფალი სიმაღლე

გასასვლელი აღმნიშვნელი განათებული ნიშანი

- 1 საათიანი ხანძარმედეგობის აღმნიშვნელი ხაზი
- 2 საათიანი ხანძარმედეგობის აღმნიშვნელი ხაზი
- სახანძრო მილი

სიმბოლოს სახელწოდება
ხელის ცეცხლმაქრი
სახანძრო მილდგარი
ორმხრივი კავშირის სისტემა
კვამლზე მორეაგირე მაუწყებელი
კვამლის ავტომატური აღმომჩენი
სახანძრო განგაშის ღილაკი (სახანძრო სიგნალიზაცია)
დამკავებელთა შეტყობინების სისტემა
ავარიული განათება
საავარიო განათება
სახანძრო მისაერთებელი
სახანძრო ჰიდრანტი

პროექტის დასახელება:
მრავალბინიანი საცხოვრებელი სახლი

მისამართი:
ქალაქი თბილისი, ავჭალის ქუჩა, №7გ
(ს.კ: 72.12.06.162)

არქიტექტურული ნაწილი

დირექტორი
დ. ჯაფარიძე

პრ. ავტორი
დ. ჯაფარიძე

არქიტექტორი
შ. პაპინაშვილი

არქიტექტორი
გ. რუანსკი

დამკვეთი:
შპს "ოსტატი" ID:400145758

დაკვეთა №

სტადია	ფურც.	რაოდ.	მასშტ.
მ.პ.			1:200

სართულის გეგმა +22.20 ნიშნულზე

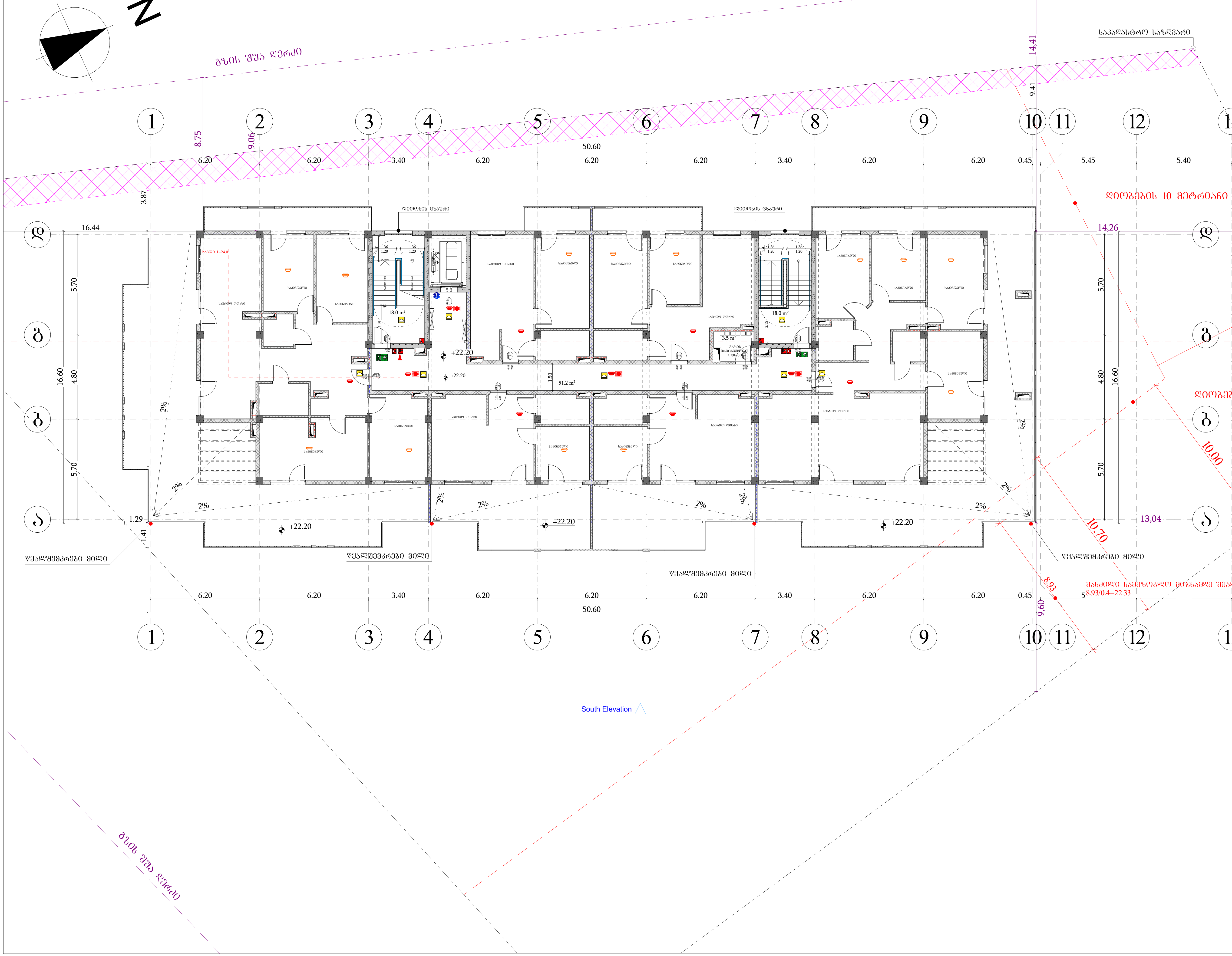

შპს "ბონუსპლუს"
ID:205228591

ექსპლიკაცია

შენობის ელემენტები	ტიპი B
ძირითადი კონსტრუქციული ჩარჩო	2
მზიდი კედლები გარე შიგა	 2 2
არამზიდი კედლები და ტიხრები გარე	ცხრილი 602
არამზიდი კედლები და ტიხრები შიგა	0
იატაკის კონსტრუქცია და არაძირითადი ნაწილები	2
სახურავის კონსტრუქცია და არაძირითადი ნაწილები	1

პირობითი ნიშნები:

- კარის თავისუფალი სიგანე
- ხანძარმედეგობა
- კარის ნუმერაცია
- კარის თავისუფალი სიმაღლე

გასასვლელი აღმნიშვნელი განათებული ნიშანი

- 1 საათიანი ხანძარმედეგობის აღმნიშვნელი ხაზი
- 2 საათიანი ხანძარმედეგობის აღმნიშვნელი ხაზი
- სახანძრო მილი

სიმბოლოს სახელწოდება

- ხელის ცეცხლმაქრი
- სახანძრო მილდგარი
- ორმხრივი კავშირის სისტემა
- კვამლზე მორეაგირე მაუწყებელი
- კვამლის ავტომატური აღმომჩენი
- სახანძრო განგაშის ღილაკი (სახანძრო სიგნალიზაცია)
- დამკავშირებელთა შეტყობინების სისტემა
- ავარიული განათება
- საავარიო განათება
- სახანძრო მისაერთებელი
- სახანძრო ჰიდრანტი

პროექტის დასახელება:
მრავალბინიანი საცხოვრებელი სახლი

მისამართი:
ქალაქი თბილისი, აჭარის ქუჩა, №7გ
(ს.კ: 72.12.06.162)

არქიტექტურული ნაწილი

დირექტორი დ. ჯაფარიძე	
პრ. ავტორი დ. ჯაფარიძე	
არქიტექტორი შ. პაპინაშვილი	
არქიტექტორი გ. რჟანსკი	

დამკვეთი:
შპს "ოსტატი" ID:400145758

დაკვეთა №

სტადია	ფურც.	რაოდ.	მასშტ.
მ.პ.			1:200

სამანქანე სართულის გეგმა +25.55 ნიშნულზე

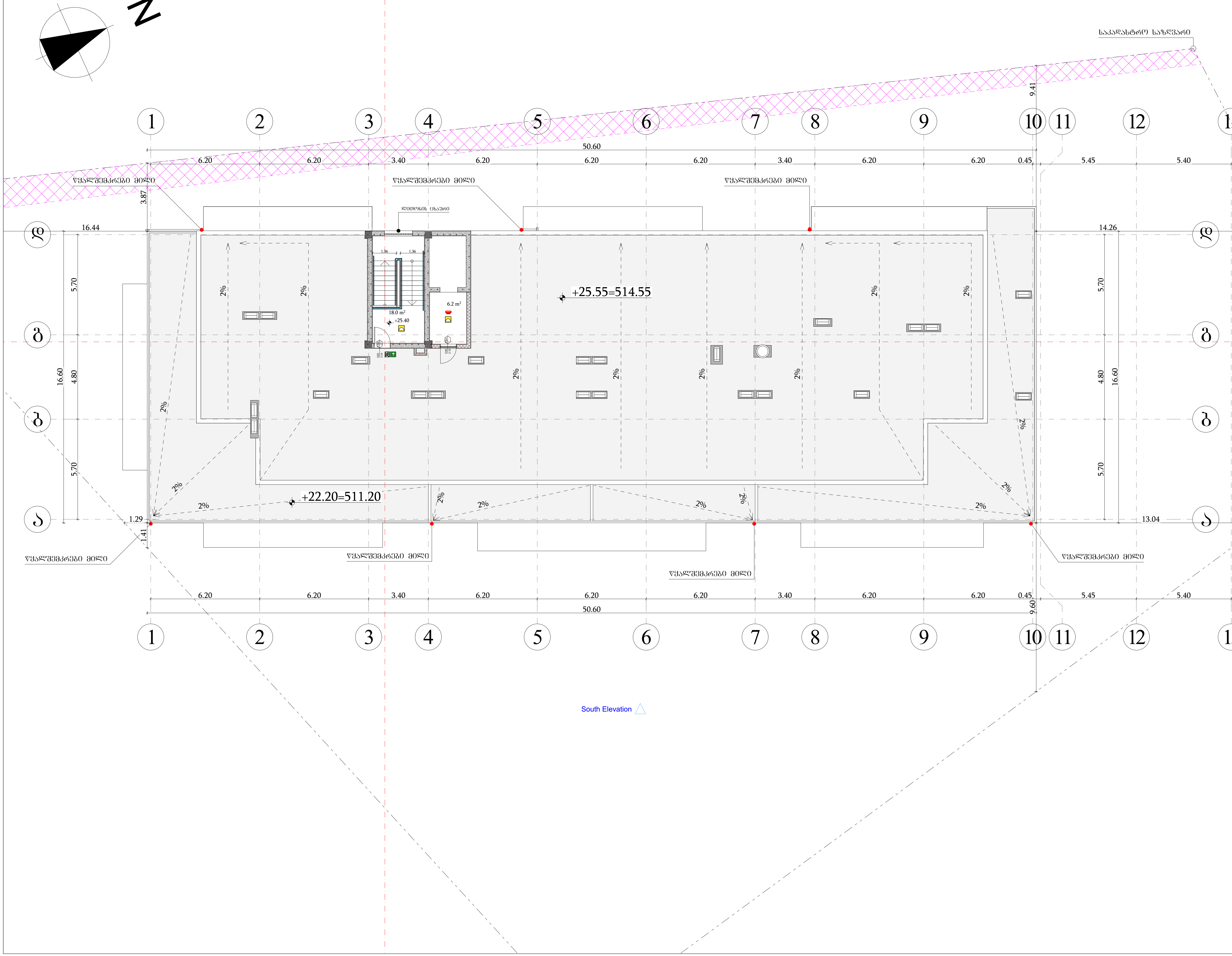

BONUS

შპს "ბონუსპლუს"
ID:205228591

ექსპლიკაცია

შენობის ელემენტები	ტიპი B
ძირითადი კონსტრუქციული ჩარჩო	2
მზიდი კედლები გარე შიგა	 2 2
არამზიდი კედლები და ტიხრები გარე	ცხრილი 602
არამზიდი კედლები და ტიხრები შიგა	0
იატაკის კონსტრუქცია და არაძირითადი ნაწილები	2
სახურავის კონსტრუქცია და არაძირითადი ნაწილები	1

პირობითი ნიშნები:

82 / 235 — 90 წთ / კ1

- კარის თავისუფალი სიგანე
- ხანძარმედეგობა
- კარის ნუმერაცია
- კარის თავისუფალი სიმაღლე

გასასვლელი აღმნიშვნელი განათებული ნიშანი

1 საათიანი ხანძარმედეგობის აღმნიშვნელი ხაზი

2 საათიანი ხანძარმედეგობის აღმნიშვნელი ხაზი

სახანძრო მილი

სიმბოლოს სახელწოდება	
	ხელის ცეცხლმაქრი
	სახანძრო მილდგარი
	ორმხრივი კავშირის სისტემა
	კვამლზე მორეაგირე მაუწყებელი
	კვამლის ავტომატური აღმომჩენი
	სახანძრო განგაშის ღილაკი (სახანძრო სიგნალიზაცია)
	დამკავებელთა შეტყობინების სისტემა
	ავარიული განათება
	საავარიო განათება
	სახანძრო მისაერთებელი
	სახანძრო ჰიდრანტი

პროექტის დასახელება:
მრავალბინიანი საცხოვრებელი სახლი

მისამართი:
ქალაქი თბილისი, ავჭალის ქუჩა, №7 გ
(ს.კ: 72.12.06.162)

არქიტექტურული ნაწილი

დირექტორი
დ. ჯაფარიძე

პრ. ავტორი
დ. ჯაფარიძე

არქიტექტორი
შ. პაპინაშვილი

არქიტექტორი
ვ. რეანსკი

დამკვეთი:
შპს "ოსტატი" ID:400145758

დაკვეთა №

სტადია	ფურც.	რაოდ.	მასშტ.
მ.პ.			1:200

სახანძრო ჭრილი დ-ა ღერძებს შორის

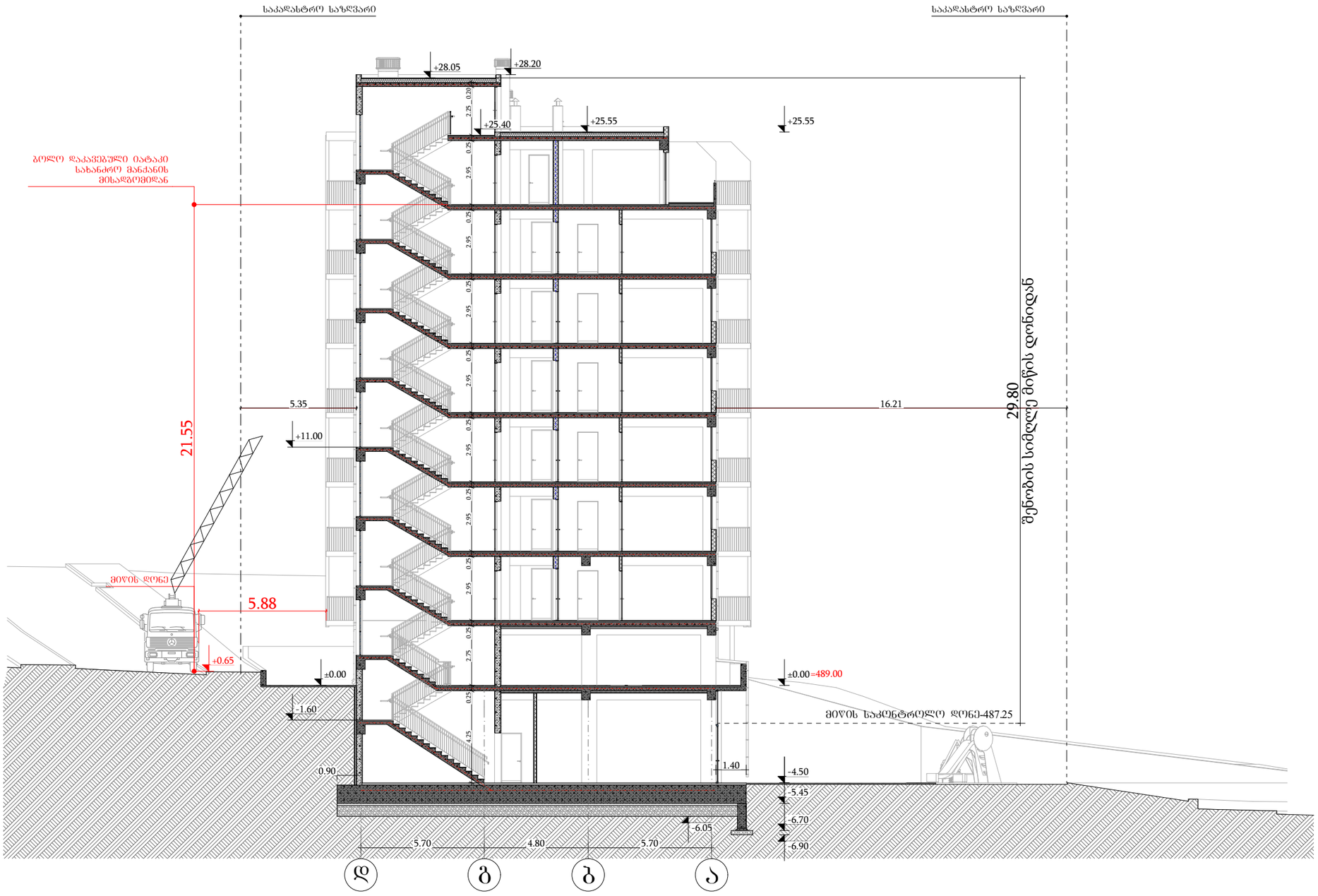

შპს "ბონუსპლუს" ID:205228591	

ექსპლიკაცია

შენობის ელემენტები	ტიპი I B
ძირითადი კონსტრუქციული ნარჩო	2
მზიდი კედლები გარე შიგა	 2 2
არამზიდი კედლები და ტიხრები გარე	ცხრილი 602
არამზიდი კედლები და ტიხრები შიგა	0
იატაკის კონსტრუქცია და არაძირითადი ნაწილები	2
სახურავის კონსტრუქცია და არაძირითადი ნაწილები	1

პირობითი ნიშნები:

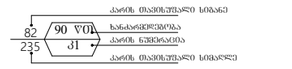

გასასვლელი აღმნიშვნელი განათებული ნიშანი

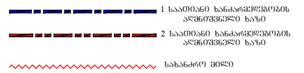

შენიშვნა:

ხანძარსაწინააღმდეგო მანძილები საზოგადოებრივი ჭიშის და შკანა ეზოს მხარეს 9.0 მეტრზე მეტია. საოფისე და საკაბრო/კომერციული სივრცე აღჭურვილი იქნება მექანიკური განიავებით. საკაბრო/კომერციული სივრცე აღჭურვილი იქნება ავტომაშხეფი სისტემით. ლიფტის შახტა აღჭურვილი იქნება ჰაერის დაწნევის სისტემით. ჰაერის დაწნევის სისტემა უზრუნველყოფილი იქნება სათადარიგო ელმომარაგებით. ღენის გათიშვის შემთხვევაში სათადარიგო ელექტროსისტემა ავტომატურად გაანათებს გასასვლელ საშუალებებს. კონსტრუქციული პროექტის დამუშავებისას დაცული იქნას I-B კონსტრუქციის ტიპის მოთხოვნები. ხანძარსაწინააღმდეგო დაცვის სისტემების საინჟინრო დოკუმენტაცია დამუშავდეს 28.01.16 წ. №41 დადგენილების შესაბამისად.

პროექტის დასახელება:
მრავალბინიანი საცხოვრებელი სახლი

მისამართი:
ქალაქი თბილისი, ავჭალის ჭუჩა, №7გ
(ს.კ: 72.12.06.162)

არქიტექტურული ნაწილი

დირექტორი დ. ჯაფარიძე	
პრ. ავტორი დ. ჯაფარიძე	
არქიტექტორი შ. პიპინაშვილი	
არქიტექტორი ვ. რჟანსკი	

დამკვეთი:
შპს "ოსტატი" ID:400145758

დაკვეთა №

სტადია	ფურც.	რაოდ.	მასშტ.
მ.პ.			1:200

გაძლიერებული ბეტონის სვეტი 70X40 მმ
ცეცხლმედეგობა 2 სთ.

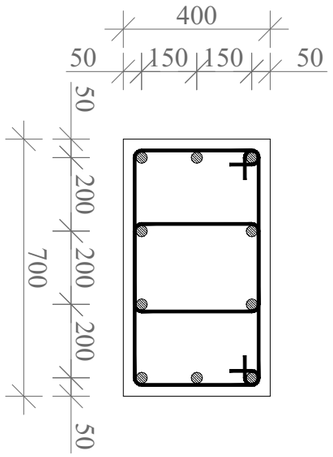

გაძლიერებული ბეტონის კედელი
გზა-კიბის შემომზღუდავები
ცეცხლმედეგობა 2 სთ.

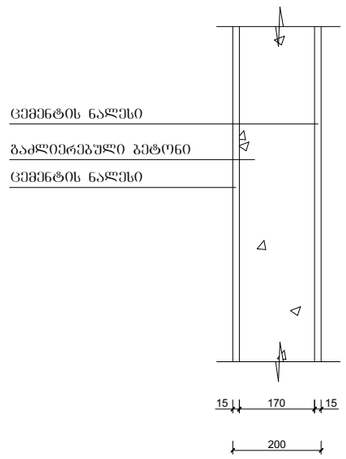

გაძლიერებული ბეტონის კოჭი
იატაკის და სახურავის ფილა
ცეცხლმედეგობა 2 სთ.

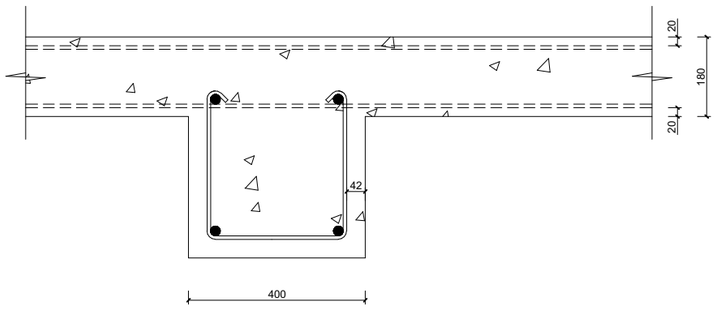

ბლოკის კედელი
ბინებს შორის გამყოფი ტიხარი
ცეცხლმედეგობა 1 სთ.

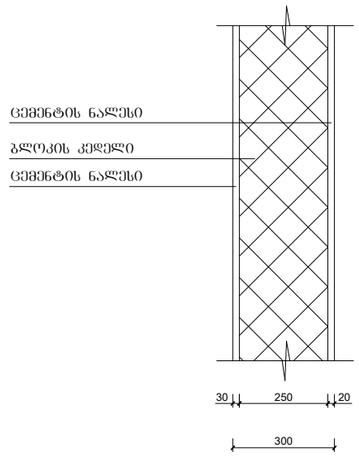

მასშტაბი: 1:10

C

შენობის ელემენტები	ტიპი - I
	B
ძირითადი კონსტრუქციული ჩარჩო	2
მზიდი კედლები გარე შიგა	 2 2
არამზიდი კედლები და ტიხრები გარე	ცხრილი 602
არამზიდი კედლები და ტიხრები შიგა	0
იატაკის კონსტრუქცია და არაძირითადი ნაწილები	2
სახურავის კონსტრუქცია და არაძირითადი ნაწილები	1

შენიშვნა:

კონსტრუქციული პროექტის დამუშავებისას დაცული იქნას I-B კონსტრუქციის ტიპის მოთხოვნები.

B		O	შპს "ბონუსპლუს" ID:205228591
	N		
U		S	

ექსპლიკაცია

პირობითი აღნიშვნები:

პროექტის დასახელება:
მრავალბინიანი საცხოვრებელი სახლი

მისამართი:
ქალაქი თბილისი, ავჭალის ქუჩა, №7გ
(ს.კ: 72.12.06.162)

არქიტექტურული ნაწილი

დირექტორი დ. ჯაფარიძე	
პრ. ავტორი დ. ჯაფარიძე	
არქიტექტორი შ. პიპინაშვილი	
არქიტექტორი ვ. რჟანსკი	

დამკვეთი:
შპს "ოსტატი" ID:400145758

დაკვეთა №

სტადია	ფურც.	რაოდ.	მასშტ.
მ.პ.			

სართულის გეგმა -4.50 ნიშნულზე

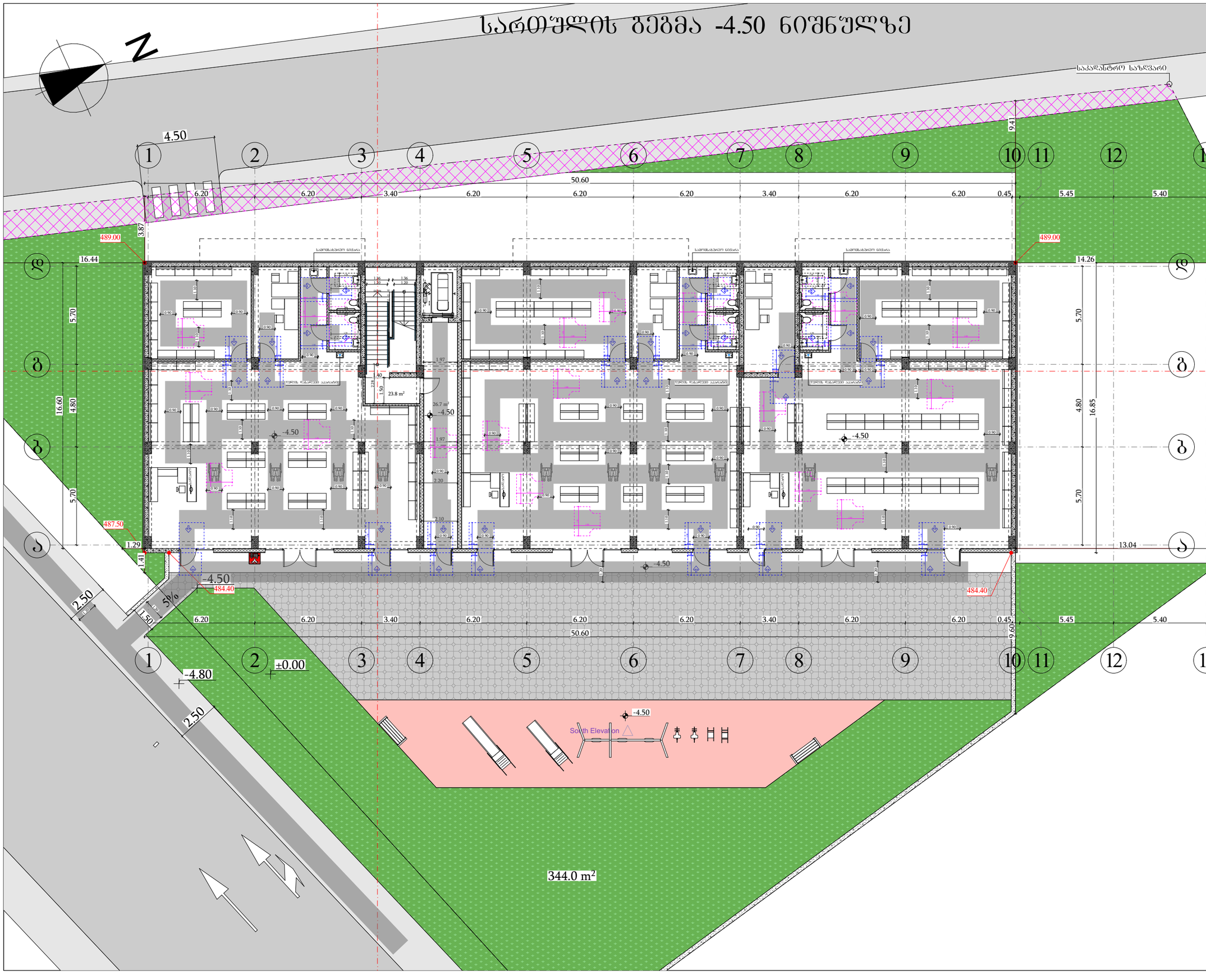

B		O
	N	
U		S

შპს "ბონუსპლუს"
ID:205228591

ექსპლიკაცია

მისაწვდომი სივრცეზე

მოსატრიალებელი სივრცეები

ვარიანტი 1 | ვარიანტი 2



ვარიანტი 3 | ვარიანტი 4



კარის წინ თავისუფალი სივრცე

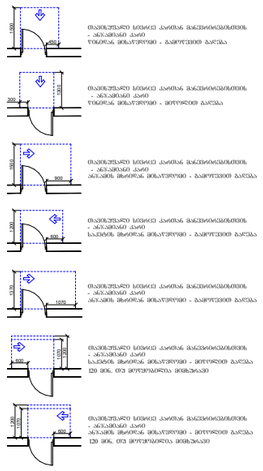

შენიშვნები

1. იატაკის ზედაპირები მოეწყობა ისე, რომ იქნება მდგრადი, მყარი და არასრიალა.

პროექტის დასახელება:
მრავალბინიანი საცხოვრებელი სახლი

მისამართი:
ქალაქი თბილისი, ავჭალის ქუჩა, №7გ
(ს.კ: 72.12.06.162)

არქიტექტურული ნაწილი

დირექტორი დ. ჯაფარიძე	
პრ. ავტორი დ. ჯაფარიძე	
არქიტექტორი შ. პიპინაშვილი	
არქიტექტორი ვ. რჟანსკი	

დამკვეთი:
შპს "ოსტატი" ID:400145758

დაკვეთა №

სტადია	ფურც.	რაოდ.	მასშტ.
მ.პ.			1:200

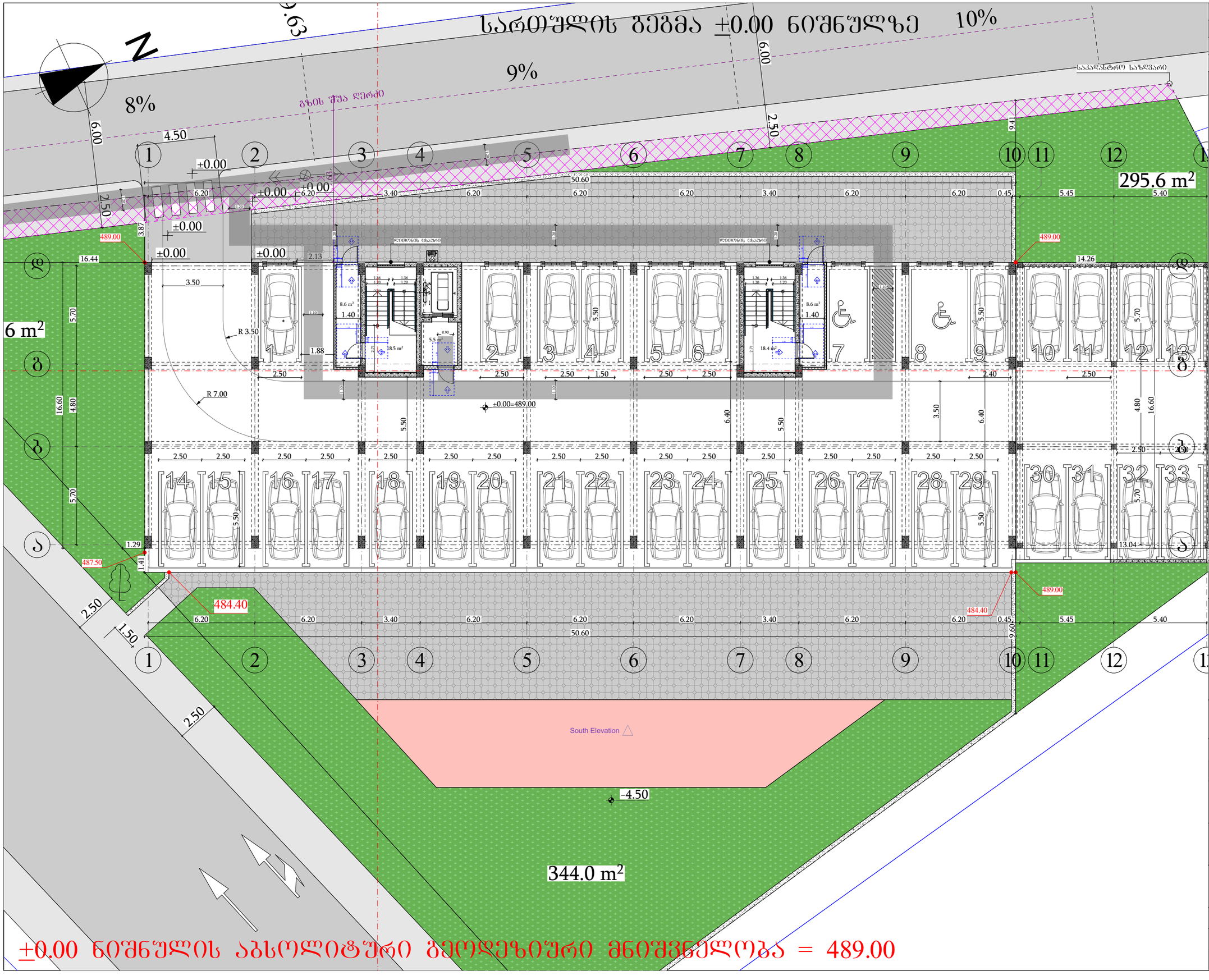

B		O
	N	
U		S

შპს "ბონუსალეს"
ID:205228591

ექსპლიკაცია

მისაწვდომი სივრცე

მოსატრიალებელი სივრცეები

ვარიანტი 1 | ვარიანტი 2

ვარიანტი 3 | ვარიანტი 4

კარის წინ თავისუფალი სივრცე

შენიშვნები

1. იატაკის ზედაპირები მოეწყობა ისე, რომ იქნება მდგრადი, მყარი და არასრიალა.

პროექტის დასახელება:
მრავალბინიანი საცხოვრებელი სახლი

მისამართი:
ქალაქი თბილისი, ავჭალის ქუჩა, №7გ
(ს.კ: 72.12.06.162)

არქიტექტურული ნაწილი

დირექტორი დ. ჯაფარიძე	
პრ. ავტორი დ. ჯაფარიძე	
არქიტექტორი შ. პიპინაშვილი	
არქიტექტორი ვ. რჟანსკი	

დამკვეთი:
შპს "ოსტატი" ID:400145758

დაკვეთა №

სტადია	ფურც.	რაოდ.	მასშტ.
მ.პ.			1:200

სართულის გეგმა +3.00 ნიშნულზე..

N

South Elevation

| | | |

სართულის გეგმა +6.20 ნიშნულზე..

N

საკადასტრო საზღვარი

ღიობების ცხაური

ბ ტიპი

ღიობების 10 მეტრიანი

14,26

10.00

10.70

მანძილი სამუზეოგლო ფრჭნამდე შეა

8.93/0.4=22.33

South Elevation

1	2	3	4	5	6	7	8	9	10	11	12	1		6.20	6.20	3.40	6.20	6.20	6.20	3.40	6.20	6.20	0.45	5.45	5.40

50.60

16.44 | 16.60 | 5.70 | 4.80 | 9.06 | 3.87 | 1.39 | 1.29 | 1.41 | 20.19 | 9.41 | 14.41 | 13.04 | 9.60

BNUS

შპს "ბონუსპლუს"
ID:205228591

ექსპლიკაცია

მისაწვდომი სვლაზრზე

მოსატრიალებელი სივრცეები

ვარიანტი 1 | ვარიანტი 2 | ვარიანტი 3 | ვარიანტი 4

კარის წინ თავისუფალი სივრცე

ბინიშნულზე სველი კაიროსა მანქანა ბანქომატისთვის - ანკაშიანი კარი
წინაკედა მოსაწყობად - ბინორმეტრიანი ბალკონი

ბინიშნულზე სველი კაიროსა მანქანა ბანქომატისთვის - ანკაშიანი კარი
წინაკედა მოსაწყობად - ბინორმეტრიანი ბალკონი

ბინიშნულზე სველი კაიროსა მანქანა ბანქომატისთვის - ანკაშიანი კარი
ანკაშის მოსაწყობად - ბინორმეტრიანი ბალკონი

ბინიშნულზე სველი კაიროსა მანქანა ბანქომატისთვის - ანკაშიანი კარი
საპირის მოსაწყობად - ბინორმეტრიანი ბალკონი

ბინიშნულზე სველი კაიროსა მანქანა ბანქომატისთვის - ანკაშიანი კარი
საპირის მოსაწყობად - ბინორმეტრიანი ბალკონი
120 მმ. ით მოუმატებელია მოსაპირკეთებელი

ბინიშნულზე სველი კაიროსა მანქანა ბანქომატისთვის - ანკაშიანი კარი
საპირის მოსაწყობად - ბინორმეტრიანი ბალკონი
120 მმ. ით მოუმატებელია მოსაპირკეთებელი

შენიშვნები

1. იატაკის ზედაპირები მოეწყობა ისე, რომ იქნება მდგრადი, მყარი და არასრიალა.

პროექტის დასახელება:
მრავალბინიანი საცხოვრებელი სახლი

მისამართი:
ქალაქი თბილისი, ავჭალის ქუჩა, №7გ
(ს.კ: 72.12.06.162)

არქიტექტურული ნაწილი

დირექტორი დ. ჯაფარიძე	
პრ. ავტორი დ. ჯაფარიძე	
არქიტექტორი შ. პაპინაშვილი	
არქიტექტორი ვ. რჟანსკი	

დამკვეთი:
შპს "ოსტატი" ID:400145758

დაკვეთა №

სტადია	ფურც.	რაოდ.	მასშტ.
მ.პ.			1:200

სართულის გეგმა +9.40 ნიშნულზე..

N

საკადასტრო საზღვარი

ღიობების ცხაური

ღიობების ცხაური

ბ ტიპი

ბ ტიპი

ბ ტიპი

სართულის გეგმა +12.60 ნიშნულზე..

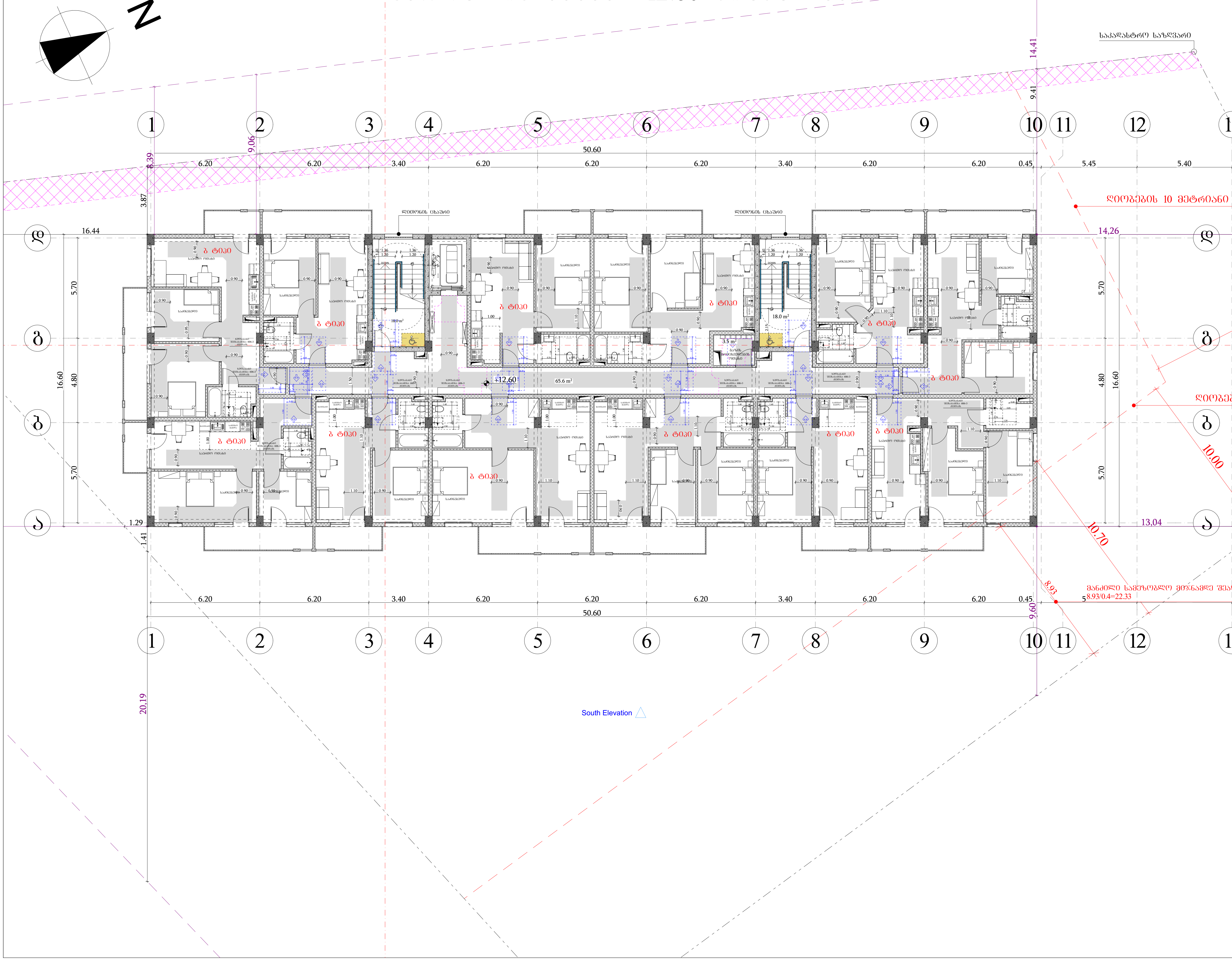

შპს "ბონუსპლუს"
ID:205228591

ექსპლიკაცია

მისაწვდომი სვლაგეზი

მოსატრიალებელი სივრცეები

ვარიანტი 1 — ვარიანტი 2 — ვარიანტი 3 — ვარიანტი 4

კარის წინ თავისუფალი სივრცე

თავისუფალი სივრცე კართან მანევრირებისთვის - ანჯამიანი კარი წინიდან მისაწვდომი - გამოწევით გაღება

თავისუფალი სივრცე კართან მანევრირებისთვის - ანჯამიანი კარი წინიდან მისაწვდომი - მიწოლით გაღება

თავისუფალი სივრცე კართან მანევრირებისთვის - ანჯამიანი კარი ანჯამის მხრიდან მისაწვდომი - გამოწევით გაღება

თავისუფალი სივრცე კართან მანევრირებისთვის - ანჯამიანი კარი საკეტის მხრიდან მისაწვდომი - გამოწევით გაღება

თავისუფალი სივრცე კართან მანევრირებისთვის - ანჯამიანი კარი ანჯამის მხრიდან მისაწვდომი - გამოწევით გაღება

თავისუფალი სივრცე კართან მანევრირებისთვის - ანჯამიანი კარი საკეტის მხრიდან მისაწვდომი - მიწოლით გაღება 120 სმ. თუ მოწყობილია მიმხურავი

თავისუფალი სივრცე კართან მანევრირებისთვის - ანჯამიანი კარი ანჯამის მხრიდან მისაწვდომი - მიწოლით გაღება 120 სმ. თუ მოწყობილია მიმხურავი

შენიშვნები

1. იატაკის ზედაპირები მოეწყობა ისე, რომ იქნება მდგრადი, მყარი და არასრიალა.

პროექტის დასახელება: მრავალბინიანი საცხოვრებელი სახლი

მისამართი: ქალაქი თბილისი, ავჭალის ქუჩა, №7გ (ს.კ: 72.12.06.162)

არქიტექტურული ნაწილი

დირექტორი დ. ჯაფარიძე	
პრ. ავტორი დ. ჯაფარიძე	
არქიტექტორი შ. პაპინაშვილი	
არქიტექტორი ვ. რუანსკი	

დამკვეთი: შპს "ოსტატი" ID:400145758

დაკვეთა №

სტადია	ფურც.	რაოდ.	მასშტ.
მ.პ.			1:200

სართულის გეგმა +15.80 ნიშნულზე..

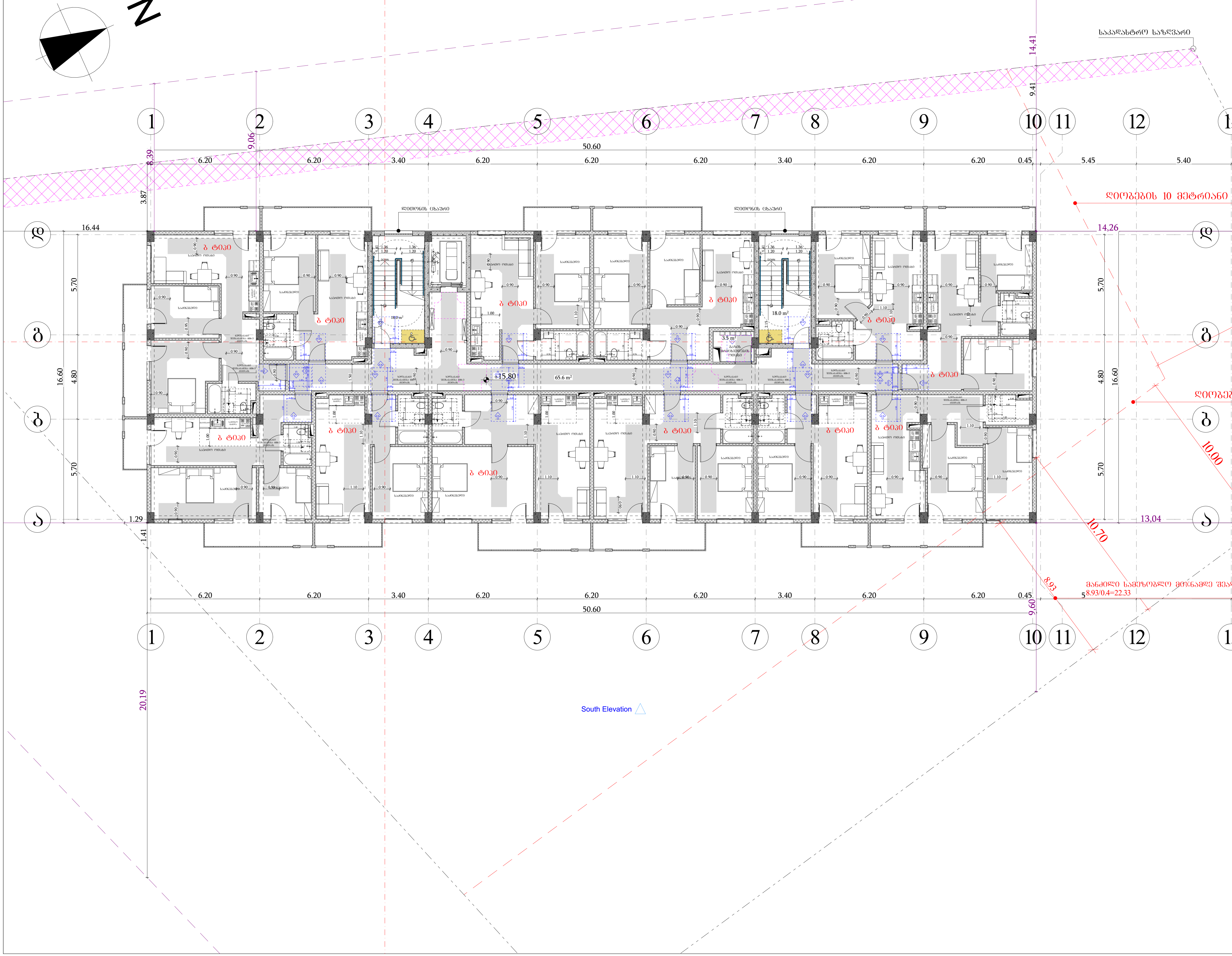

შპს "ბონუსპლუს"
ID:205228591

ექსპლიკაცია

მისაწვდომი სვლაგეზი

მოსატრიალებელი სივრცეები

ვარიანტი 1

ვარიანტი 2

ვარიანტი 3

ვარიანტი 4

კარის წინ თავისუფალი სივრცე

თავისუფალი სივრცე კართან მანევრირებისთვის
- ანჯამიანი კარი
წინიდან მისაწვდომი - გამოწევით გაღება

თავისუფალი სივრცე კართან მანევრირებისთვის
- ანჯამიანი კარი
წინიდან მისაწვდომი - მიწოლით გაღება

თავისუფალი სივრცე კართან მანევრირებისთვის
- ანჯამიანი კარი
ანჯამის მხრიდან მისაწვდომი - გამოწევით გაღება

თავისუფალი სივრცე კართან მანევრირებისთვის
- ანჯამიანი კარი
საკეტის მხრიდან მისაწვდომი - გამოწევით გაღება

თავისუფალი სივრცე კართან მანევრირებისთვის
- ანჯამიანი კარი
ანჯამის მხრიდან მისაწვდომი - გამოწევით გაღება

თავისუფალი სივრცე კართან მანევრირებისთვის
- ანჯამიანი კარი
საკეტის მხრიდან მისაწვდომი - მიწოლით გაღება
120 მიმ. თუ მოწყობილია მიმხურავი

თავისუფალი სივრცე კართან მანევრირებისთვის
- ანჯამიანი კარი
ანჯამის მხრიდან მისაწვდომი - მიწოლით გაღება
120 მიმ. თუ მოწყობილია მიმხურავი

შენიშვნები

1. იატაკის ზედაპირები მოეწყობა ისე, რომ იქნება მდგრადი, მყარი და არასრიალა.

პროექტის დასახელება:
მრავალბინიანი საცხოვრებელი სახლი

მისამართი:
ქალაქი თბილისი, ავჭალის ქუჩა, №7გ
(ს.კ: 72.12.06.162)

არქიტექტურული ნაწილი

დირექტორი დ. ჯაფარიძე	
პრ. ავტორი დ. ჯაფარიძე	
არქიტექტორი შ. პიპინაშვილი	
არქიტექტორი ვ. რჟანსკი	

დამკვეთი:
შპს "ოსტატი" ID:400145758

დაკვეთა №

სტადია	ფურც.	რაოდ.	მასშტ.
მ.პ.			1:200

სართულის გეგმა +19.00 ნიშნულზე..

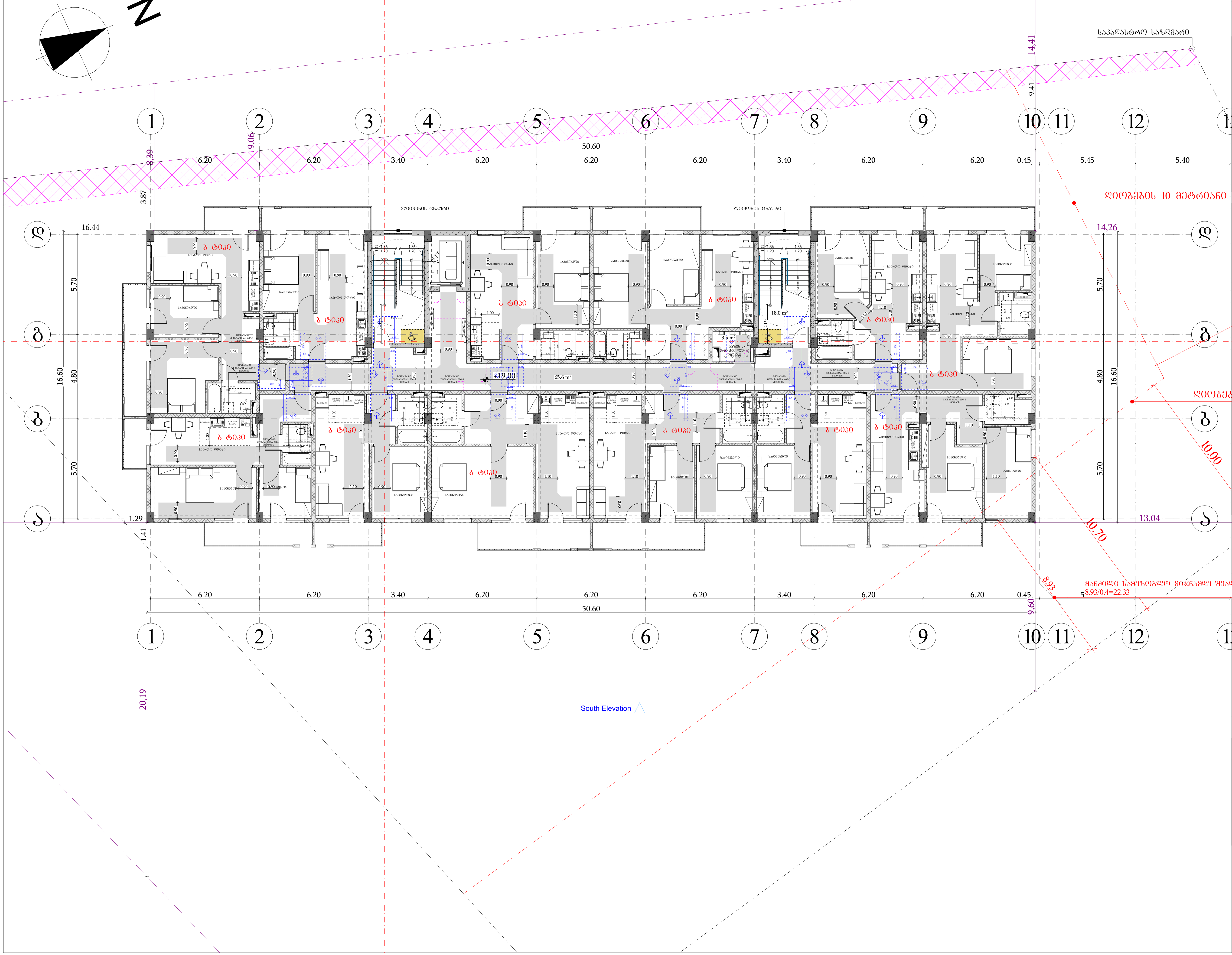

შპს "ბონუსპლუს"
ID:205228591

ექსპლიკაცია

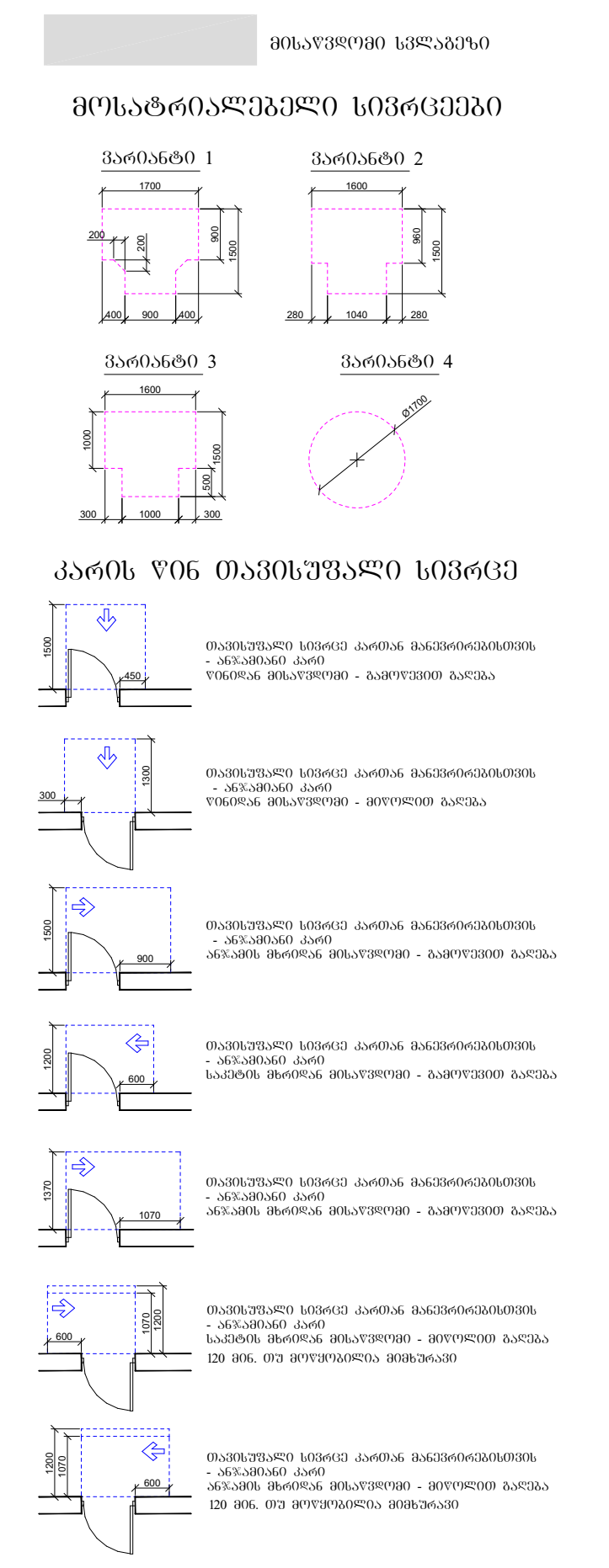

შენიშვნები

1. იატაკის ზედაპირები მოეწყობა ისე, რომ იქნება მდგრადი, მყარი და არასრიალა.

პროექტის დასახელება:
მრავალბინიანი საცხოვრებელი სახლი

მისამართი:
ქალაქი თბილისი, ავჭალის ქუჩა, №7გ
(ს.კ: 72.12.06.162)

არქიტექტურული ნაწილი

დირექტორი დ. ჯაფარიძე	
პრ. ავტორი დ. ჯაფარიძე	
არქიტექტორი შ. პიპინაშვილი	
არქიტექტორი ვ. რჟანსკი	

დამკვეთი:
შპს "ოსტატი" ID:400145758

დაკვეთა №

სტადია	ფურც.	რაოდ.	მასშტ.
მ.პ.			1:200

სართულის გეგმა +22.20 ნიშნულზე

N

South Elevation

1		2		3		4		5		6		7		8		9		10		11		12	
	6.20		6.20		3.40		6.20		6.20		6.20		3.40		6.20		6.20		0.45		5.45		5.40

მისაწვდომი ტუალეტი საჯარო სივრცეში

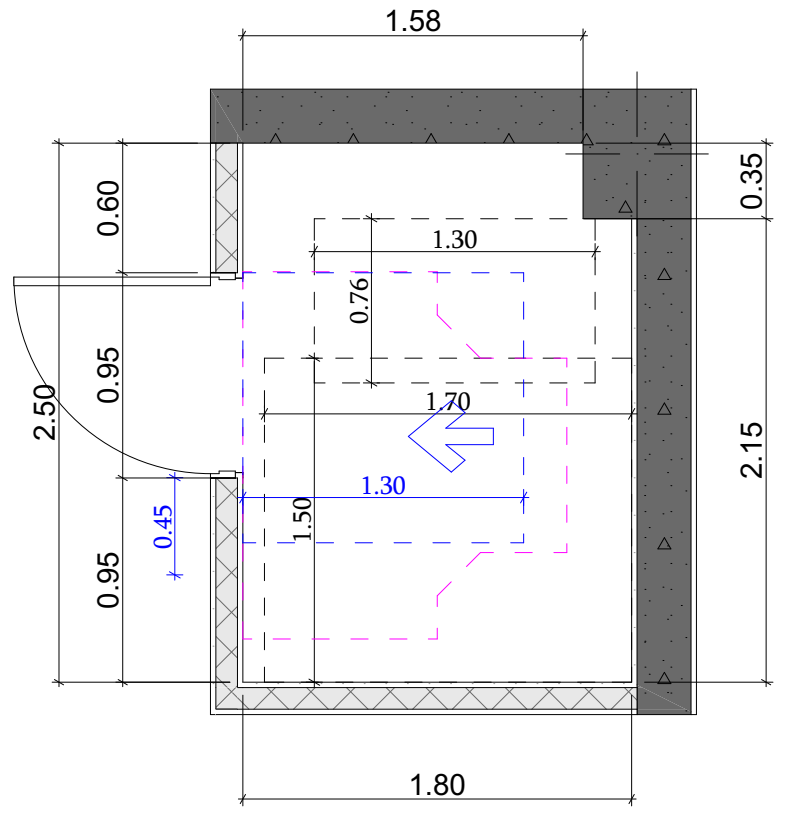

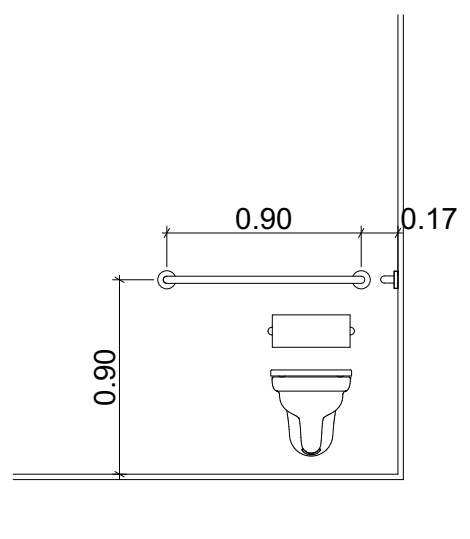

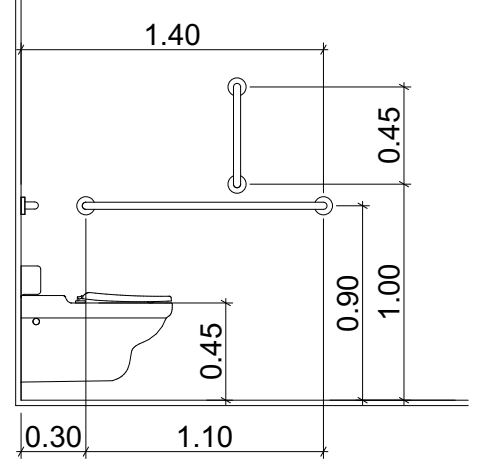

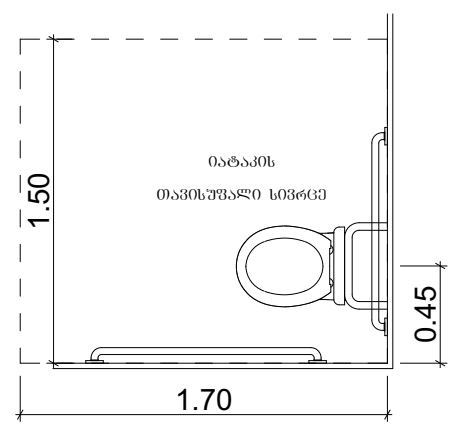

თავისუფალი სივრცე კართან მანევრირებისთვის
ანჯამიანი კარი
ანჯამის მხრიდან მისაწვდომი - გამოღება

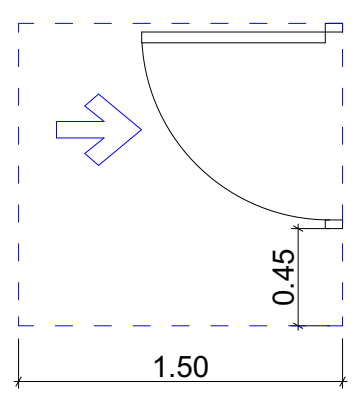

თ ფორმის მოსატრიალებელი სივრცე
ვარიანტი 1

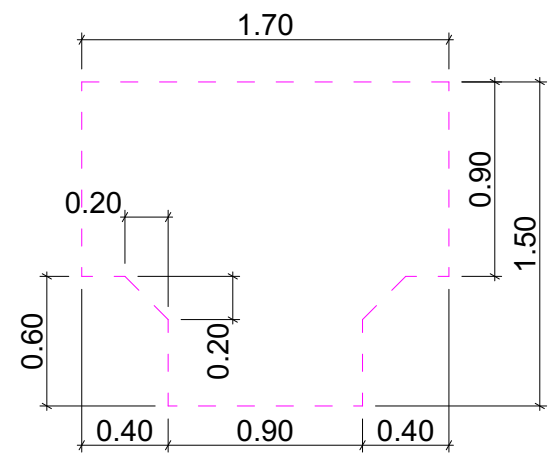

ხელსაბანის მდებარეობა

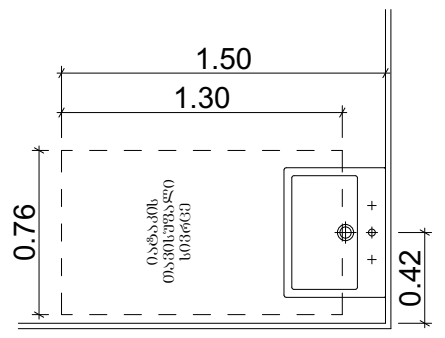

თავისუფალი სივრცე ფეხის ფალანგისთვის

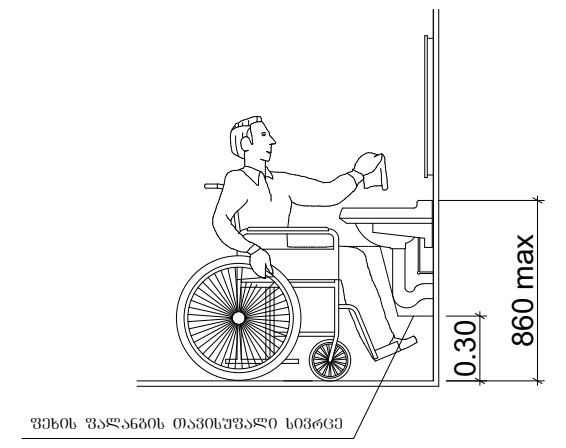

სალაროს დახლი

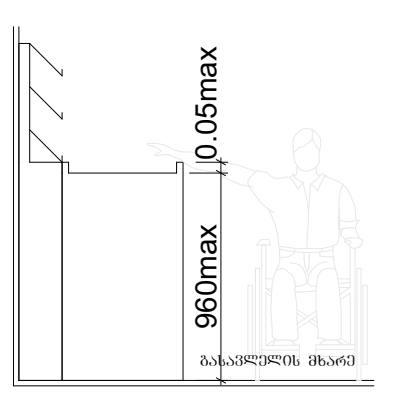

მისაწვდომი ტუალეტი "ა" ტიპის ერთეულში

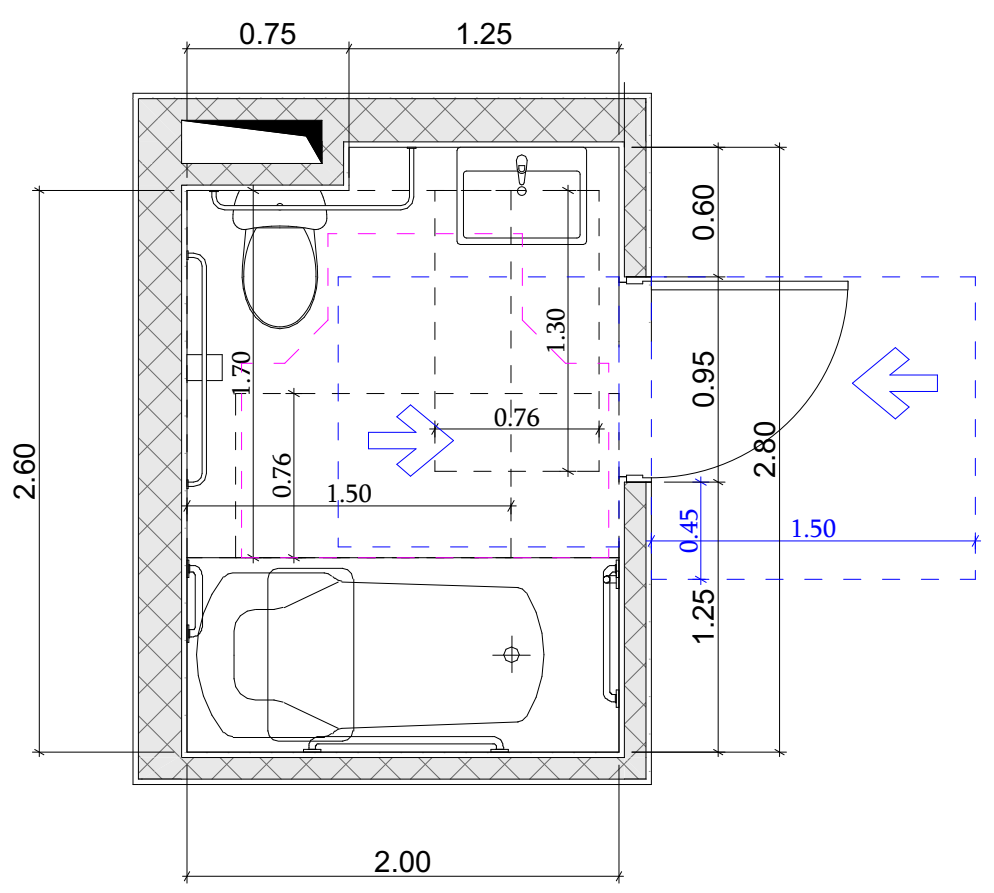

თავისუფალი სივრცე კართან მანევრირებისთვის
ანჯამიანი კარი
წინიდან მისაწვდომი - მიწოლით გაღება

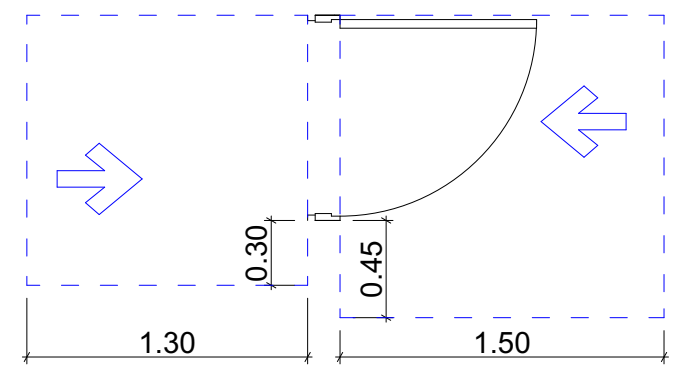

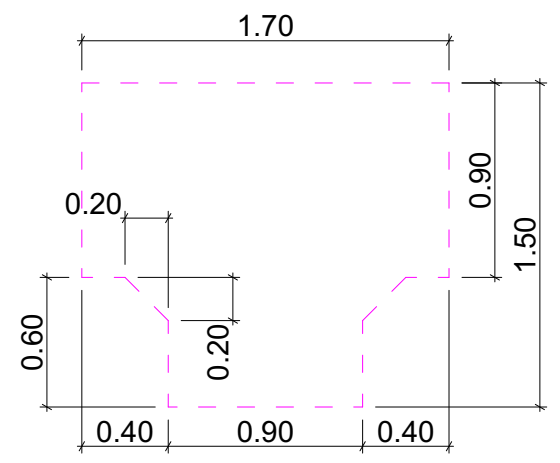

უნიტაზის და ხელმოსაჭიდი ძელების (საჭიროების შემთხვევაში) მდებარეობა

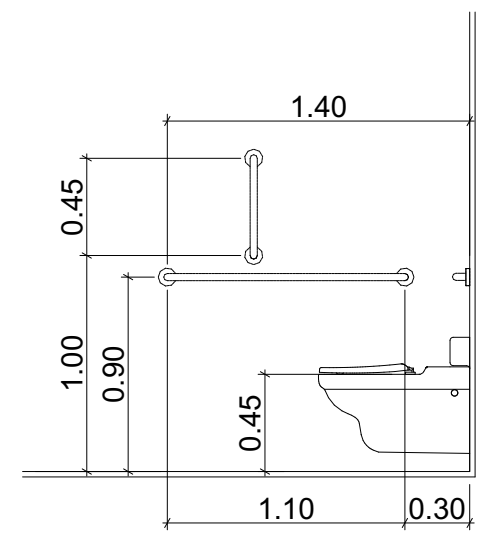

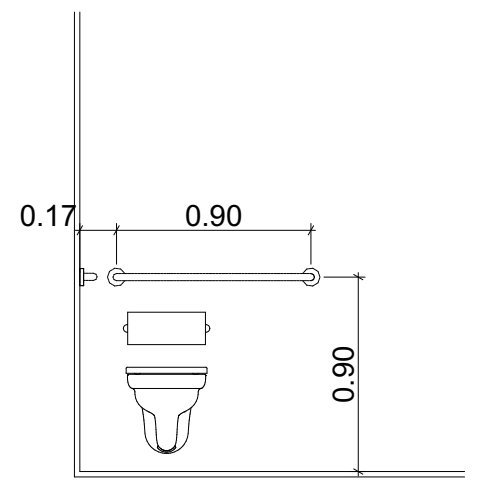

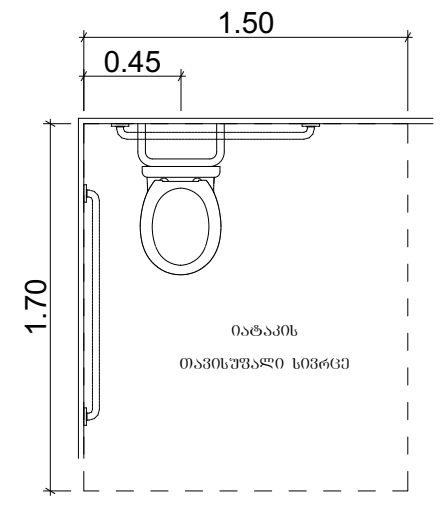

დასაჯდომის მქონე აბაზანა
ხელმოსაჭიდი ძელებით

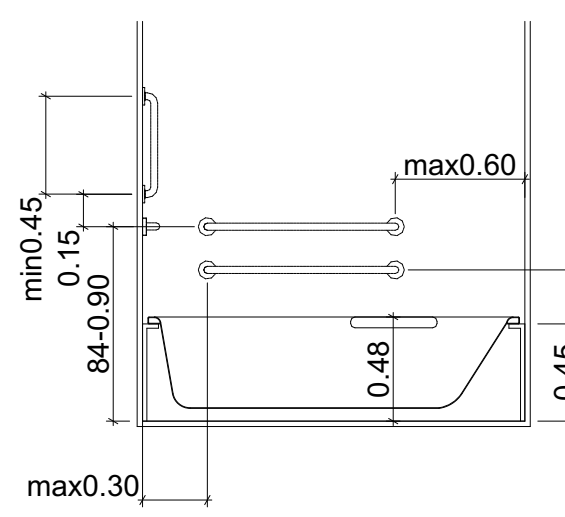

ხელსაბანის მდებარეობა

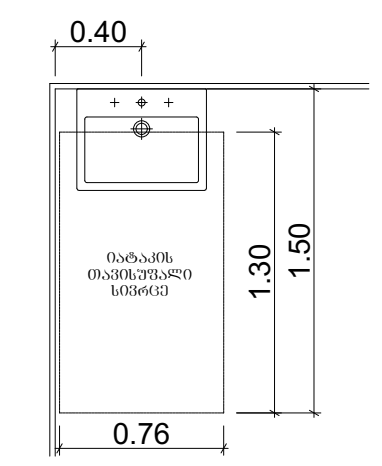

თავისუფალი სივრცე
ფეხის ფალანგისთვის

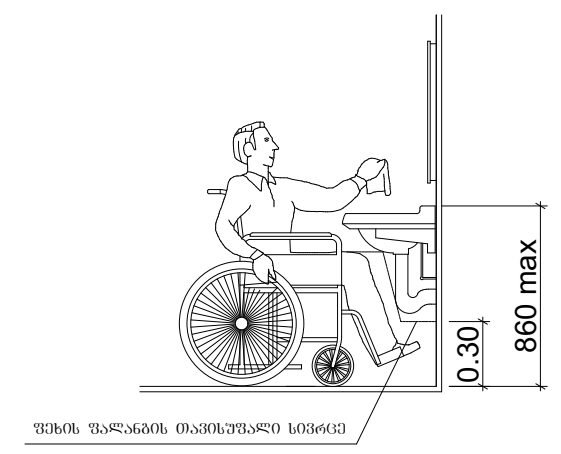

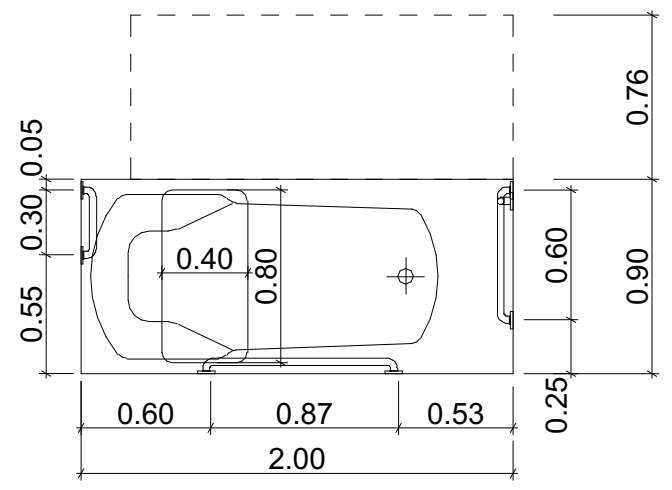

BONUS	შპს "ბონუსპლუს" ID:205228591
ექსპლიკაცია	
პირობითი აღნიშვნები:	
პროექტის დასახელება: მრავალბინიანი საცხოვრებელი სახლი	
მისამართი: ქალაქი თბილისი, ავჭალის ქუჩა, №7გ (ს.კ: 72.12.06.162)	
არქიტექტურული ნაწილი	
დირექტორი დ. ჯაფარიძე	
პრ. ავტორი დ. ჯაფარიძე	
არქიტექტორი შ. პიპინაშვილი	
არქიტექტორი ვ. რეანსკი	
დამკვეთი: შპს "ოსტატი" ID:400145758	
დაკვეთა №	

სტადია	ფურც.	რაოდ.	მასშტ.
მ.პ.			1:70

ორმხრივი კავშირის გამოყენების წესები, ნიშანი უნდა გაიკრას თავშესაფრის შართობებთან

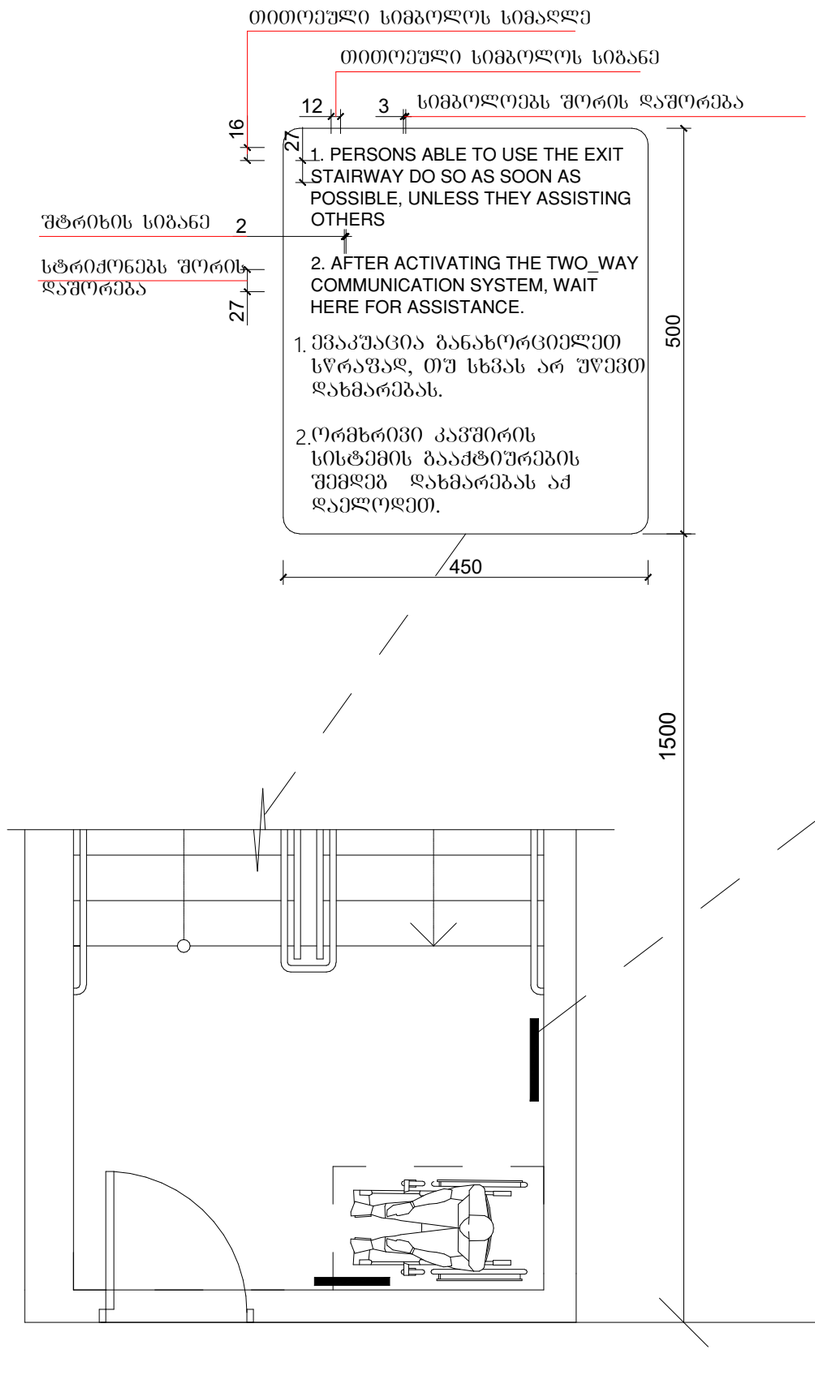

გზა-კიბის ამოსაცნობის ნიშანი, გზა-კიბის საზღვრებში, დერეფანში გამავალი კარის საკეტის მომიჯნავედ

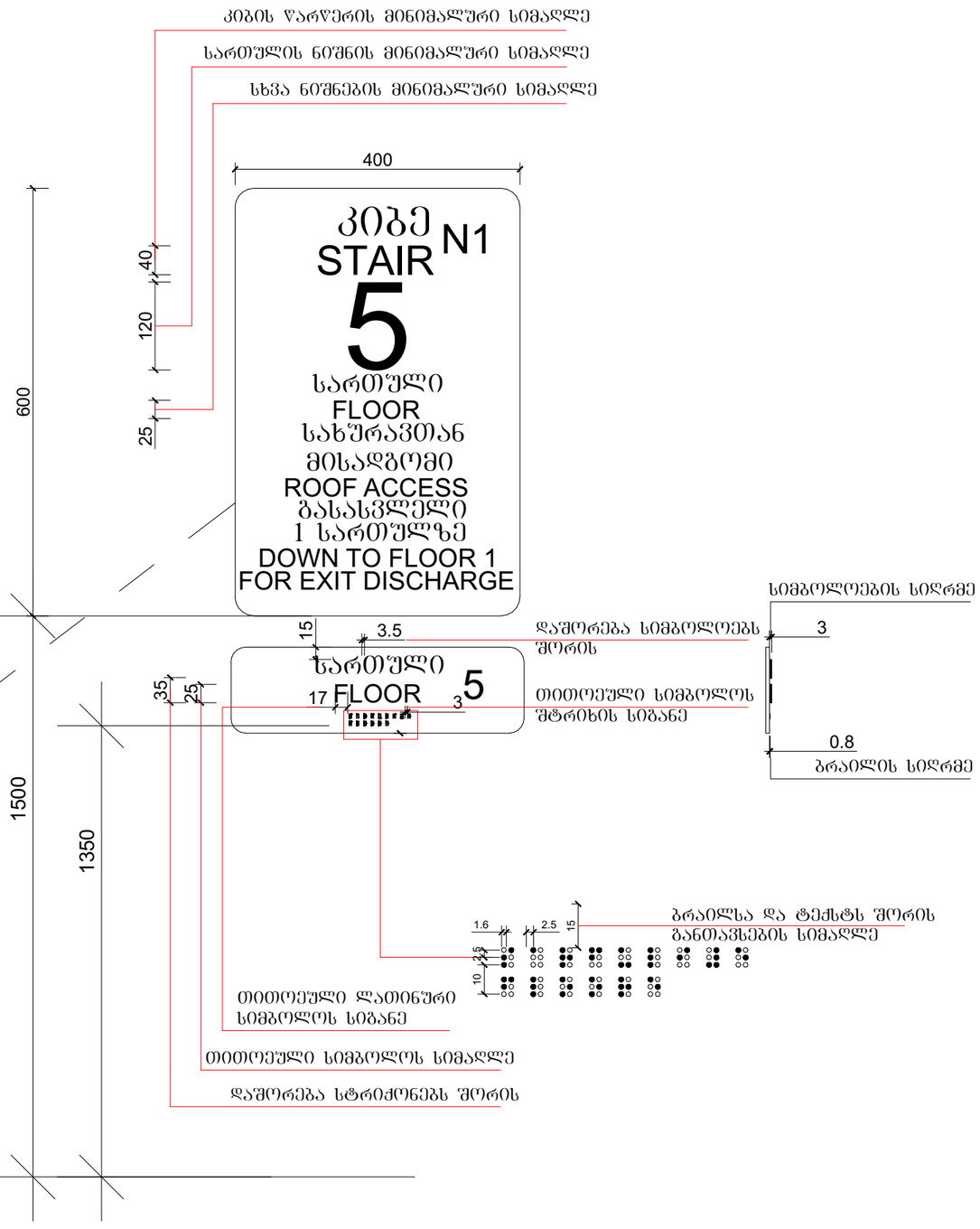

B O / N / U S	შპს "ბორუსპლუს" ID:205228591
ექსპლიკაცია	
პირობითი აღნიშვნები:	
პროექტის დასახელება: მრავალბინიანი საცხოვრებელი სახლი	
მისამართი: ქალაქი თბილისი, ავჭალის ქუჩა, №7გ (ს.კ: 72.12.06.162)	
არქიტექტურული ნაწილი	
დირექტორი დ. ჯაფარიძე	
პრ. ავტორი დ. ჯაფარიძე	
არქიტექტორი შ. პიპინაშვილი	
არქიტექტორი ვ. რჟანსკი	
დამკვეთი: შპს "ოსტატი" ID:400145758	
დაკვეთა №	

სტადია	ფურც.	რაოდ.	მასშტ.
მ.პ.			

ნიშანი პიქტოგრამებით, ამობურცული ნიშნებით და ბრაილით განთავსდება მისაწვდომ ტუალეტებთან კარის მომიჯნავედ

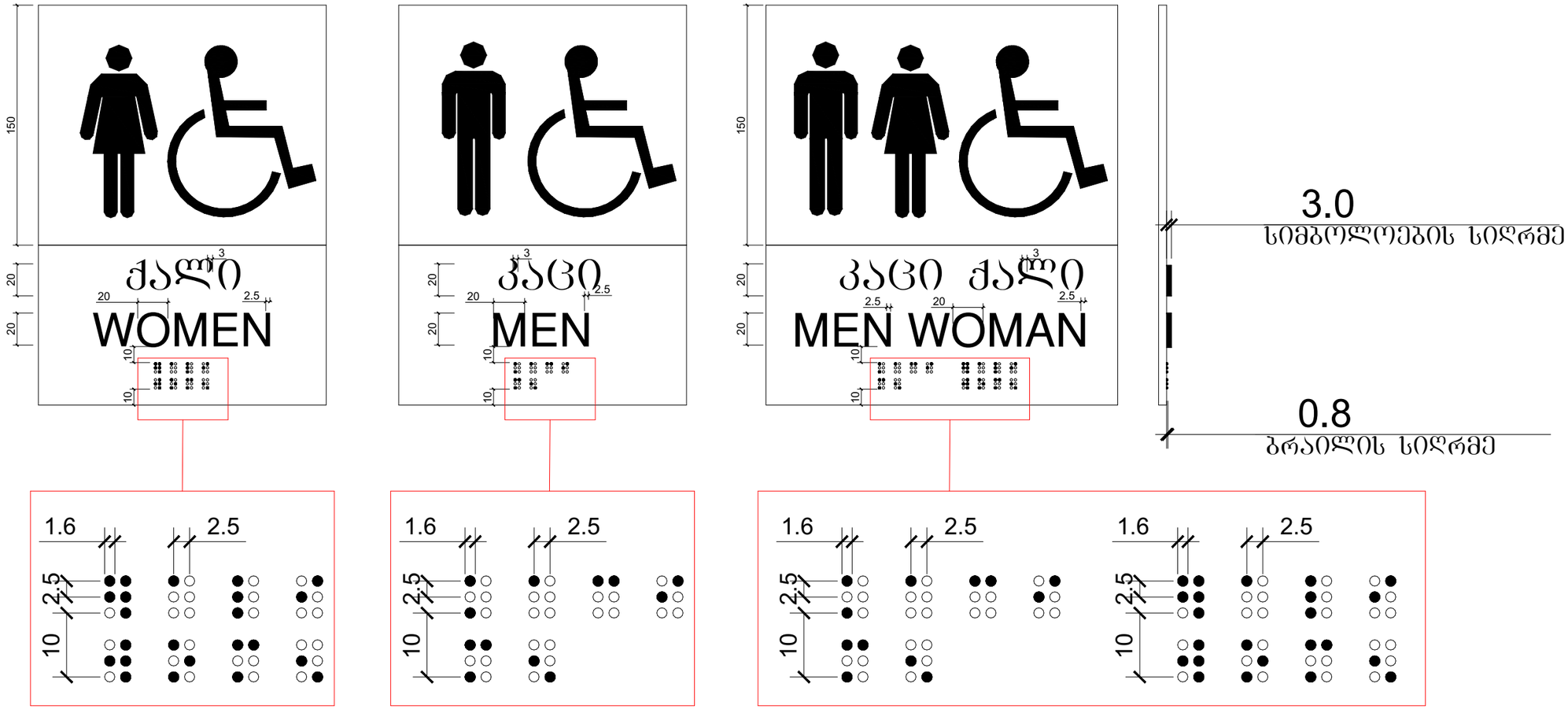

შპს "ბორუსპლუს" ID:205228591	
ექსპლიკაცია	
პირობითი აღნიშვნები:	
პროექტის დასახელება: მრავალბინიანი საცხოვრებელი სახლი	
მისამართი: ქალაქი თბილისი, ავჭალის ქუჩა, №7გ (ს.კ: 72.12.06.162)	
არქიტექტურული ნაწილი	
დირექტორი დ. ჯაფარიძე	
პრ. ავტორი დ. ჯაფარიძე	
არქიტექტორი შ. პიპინაშვილი	
არქიტექტორი ვ. რჟანსკი	
დამკვეთი: შპს "ოსტატი" ID:400145758	
დაკვეთა №	

სტადია	ფურც.	რაოდ.	მასშტ.
მ.პ.			

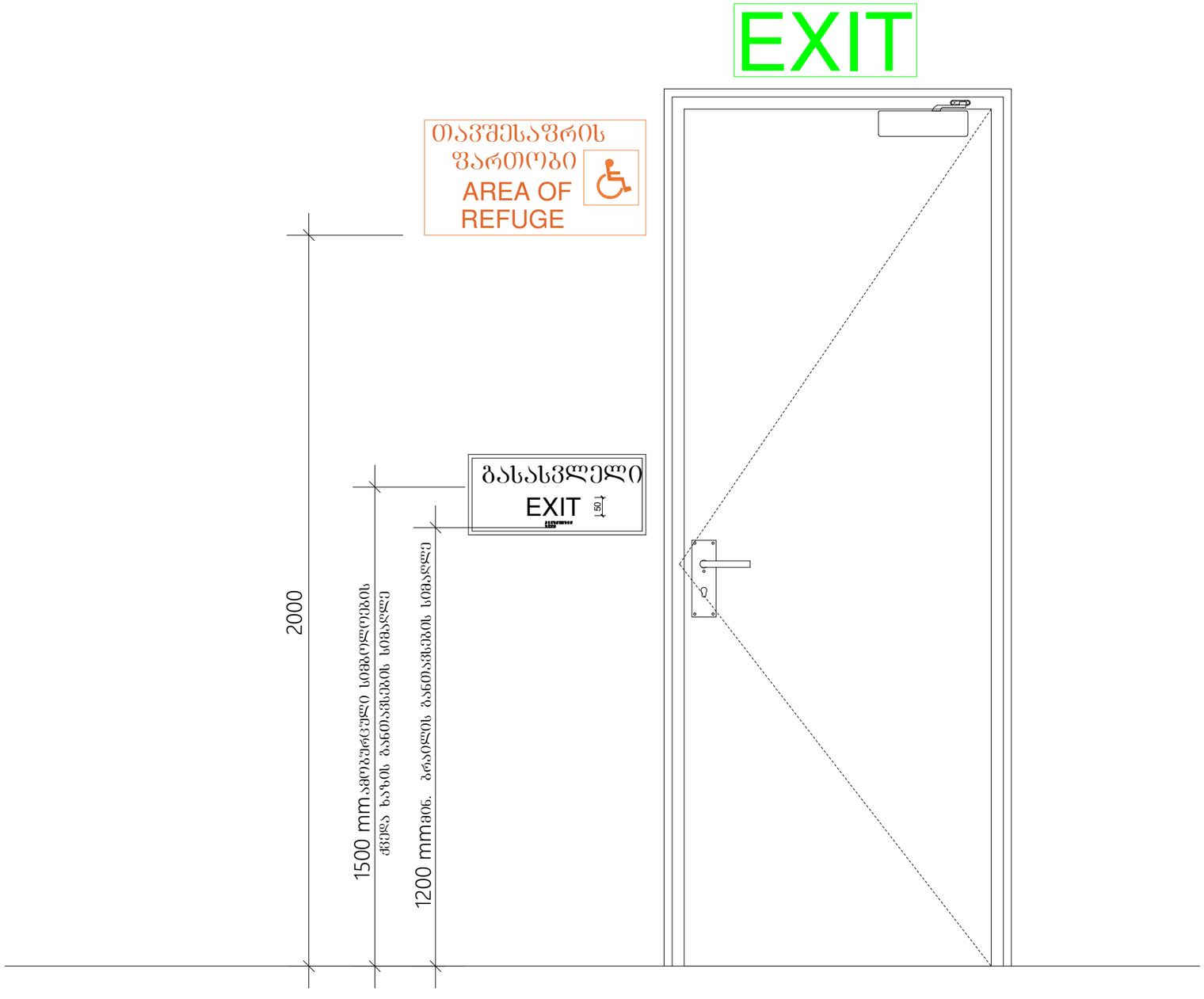

B O / N / U S	შპს "ბორუსპლუს" ID:205228591
ექსპლიკაცია	
პირობითი აღნიშვნები:	
პროექტის დასახელება: მრავალბინიანი საცხოვრებელი სახლი	
მისამართი: ქალაქი თბილისი, ავჭალის ქუჩა, №7გ (ს.კ: 72.12.06.162)	
არქიტექტურული ნაწილი	
დირექტორი დ. ჯაფარიძე	
პრ. ავტორი დ. ჯაფარიძე	
არქიტექტორი შ. პიპინაშვილი	
არქიტექტორი ვ. რჟანსკი	
დამკვეთი: შპს "ოსტატი" ID:400145758	
დაკვეთა №	

სტადია	ფურც.	რაოდ.	მასშტ.
მ.პ.			

გასასვლელის განათებული ნიშანი

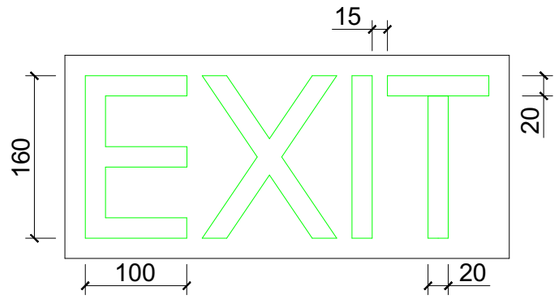

ნიშანი ამობურცული სიმბოლოებით და ბრაილით გზა-კიბის შესასვლელთან და გარეთ გამავალ ყველა კართან

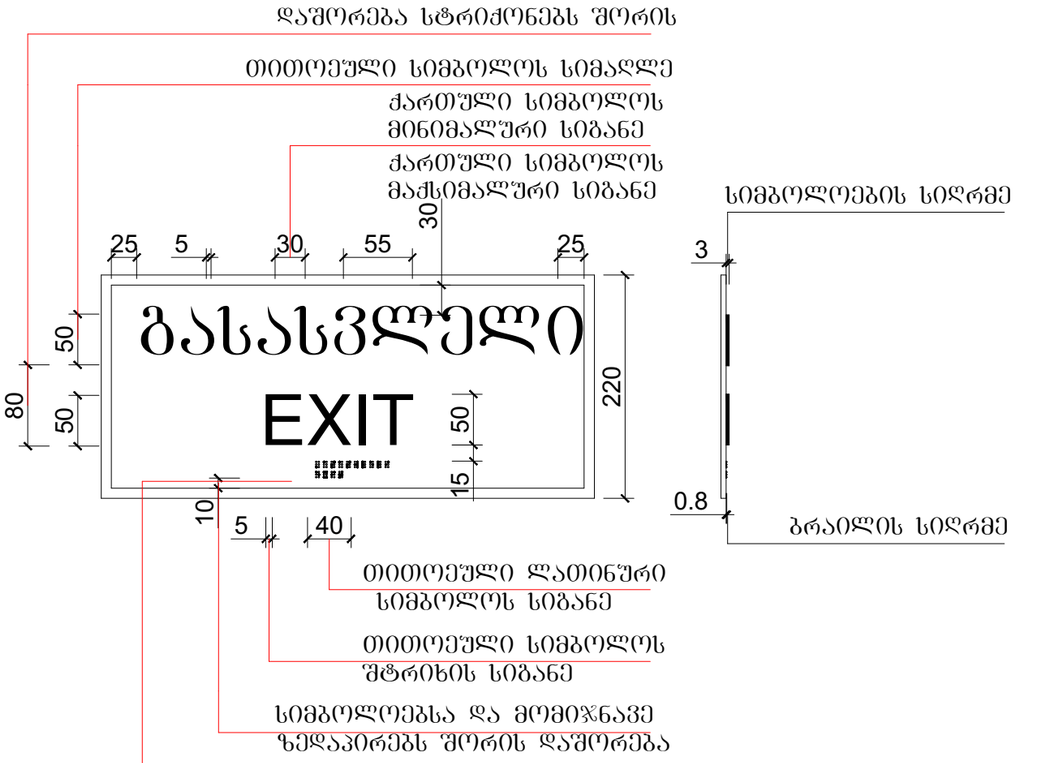

განათებული ნიშანი თავშესაფრის ფართობთან მიმავალ კართან

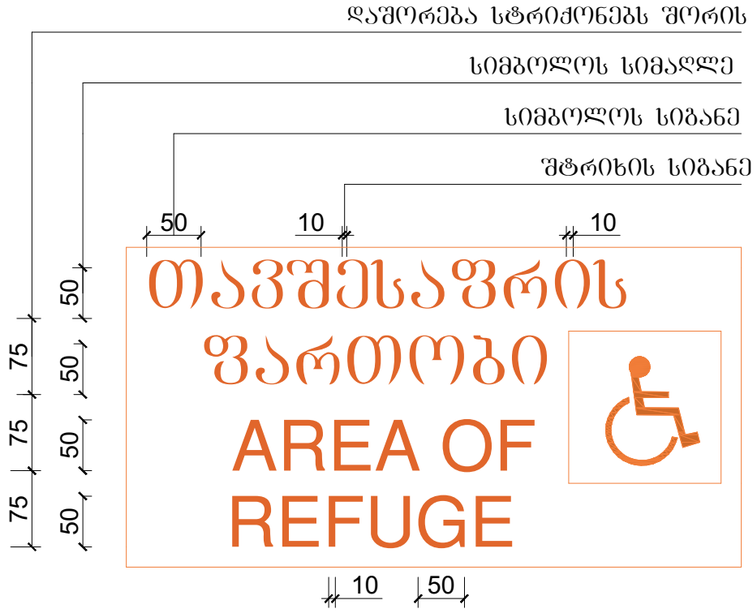

შპს "ბონუსპლუს" ID:205228591	
ექსპლიკაცია	
პირობითი აღნიშვნები:	
პროექტის დასახელება: მრავალბინიანი საცხოვრებელი სახლი	
მისამართი: ქალაქი თბილისი, ავჭალის ქუჩა, №7გ (ს.კ: 72.12.06.162)	
არქიტექტურული ნაწილი	
დირექტორი დ. ჯაფარიძე	
პრ. ავტორი დ. ჯაფარიძე	
არქიტექტორი შ. პიპინაშვილი	
არქიტექტორი ვ. რჟანსკი	
დამკვეთი: შპს "ოსტატი" ID:400145758	
დაკვეთა №	

სტადია	ფურც.	რაოდ.	მასშტ.
მ.პ.			

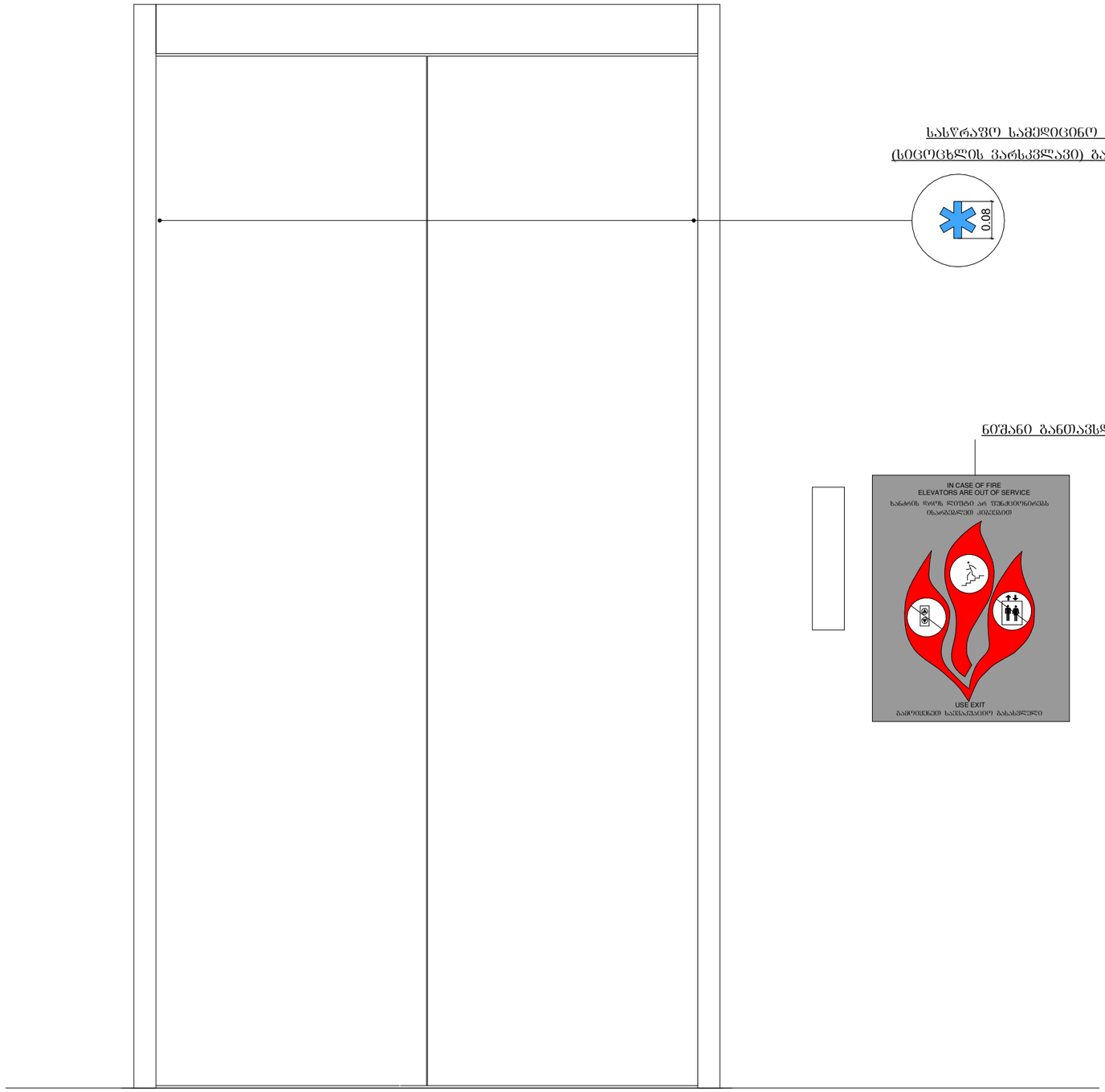

სასწრაფო სამედიცინო დახმარების საერთაშორისო სიმბოლო (სიცოცხლის ვარსკვლავი) განთავსდება ლიფტის ჩარჩოს ორივე მხარეს

ნიშანი განთავსდება ლიფტის გამოსაძახებელ ღილაკთან

შპს "ბორუსპლუს" ID:205228591	
ექსპლიკაცია	
პირობითი აღნიშვნები:	
პროექტის დასახელება: მრავალბინიანი საცხოვრებელი სახლი	
მისამართი: ქალაქი თბილისი, ავჭალის ქუჩა, №7გ (ს.კ: 72.12.06.162)	
არქიტექტურული ნაწილი	
დირექტორი დ. ჯაფარიძე	
პრ. ავტორი დ. ჯაფარიძე	
არქიტექტორი შ. პიპინაშვილი	
არქიტექტორი ვ. რჟანსკი	
დამკვეთი: შპს "ოსტატი" ID:400145758	
დაკვეთა №	

სტადია	ფურც.	რაოდ.	მასშტ.
მ.პ.			1:10

ნიშანი განთავსება
გზა-კიბის საზღვრებში კარის მომიჯნავედ

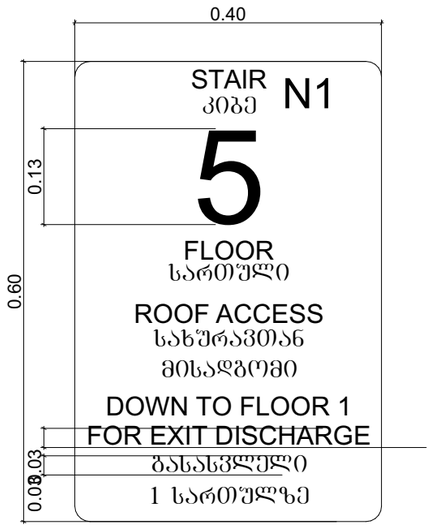



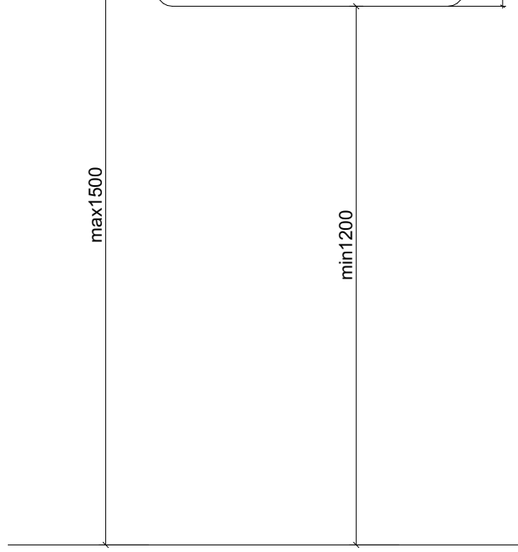

ნიშანი განთავსება
გზა-კიბის საზღვრებში კარის მომიჯნავედ

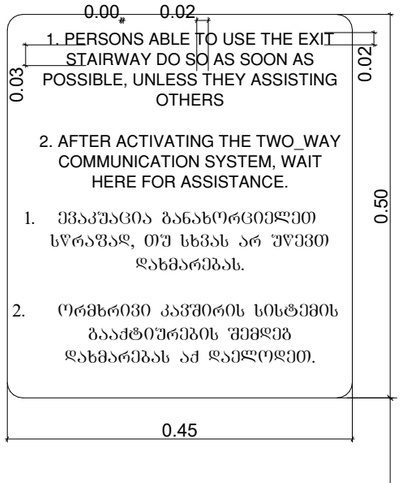

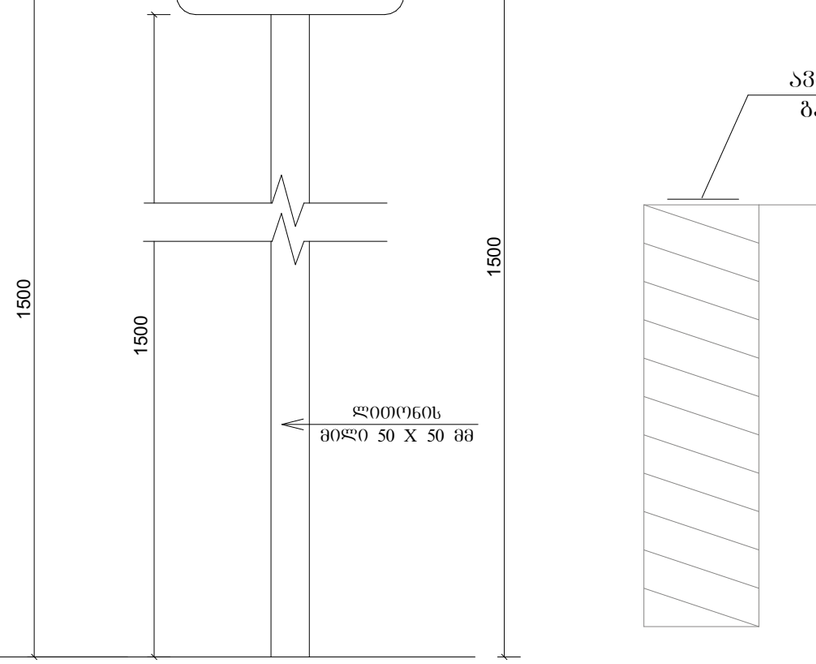

ნიშანი განთავსება
გარე მისაწვდომ ავტოსადგომთან

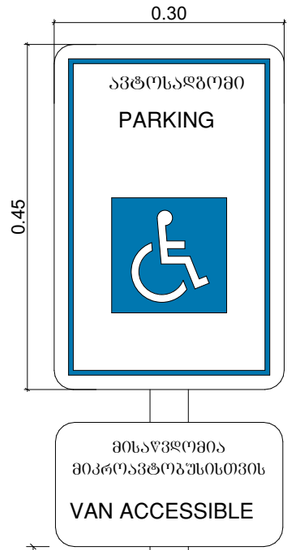

ნიშანი განთავსება
შიგა მისაწვდომ ავტოსადგომთან

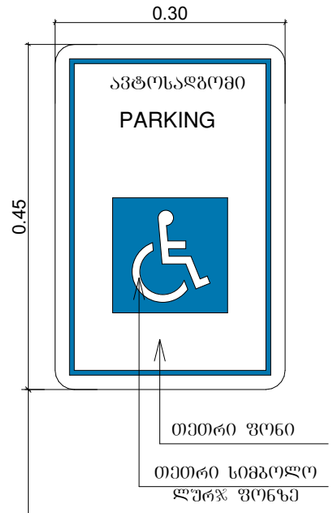

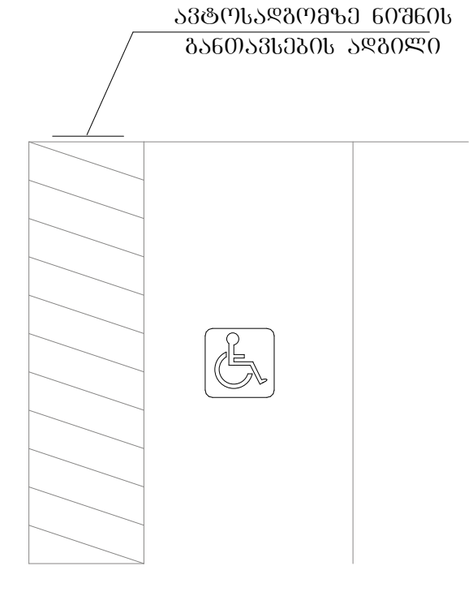

შპს "ბორუსპლუს" ID:205228591	
ექსპლიკაცია	
პირობითი აღნიშვნები:	
პროექტის დასახელება: მრავალბინიანი საცხოვრებელი სახლი	
მისამართი: ქალაქი თბილისი, ავჭალის ქუჩა, №7გ (ს.კ: 72.12.06.162)	
არქიტექტურული ნაწილი	
დირექტორი დ. ჯაფარიძე	
პრ. ავტორი დ. ჯაფარიძე	
არქიტექტორი შ. პიპინაშვილი	
არქიტექტორი ვ. რჟანსკი	
დამკვეთი: შპს "ოსტატი" ID:400145758	
დაკვეთა №	

სტადია	ფურც.	რაოდ.	მასშტ.
მ.პ.			1:10