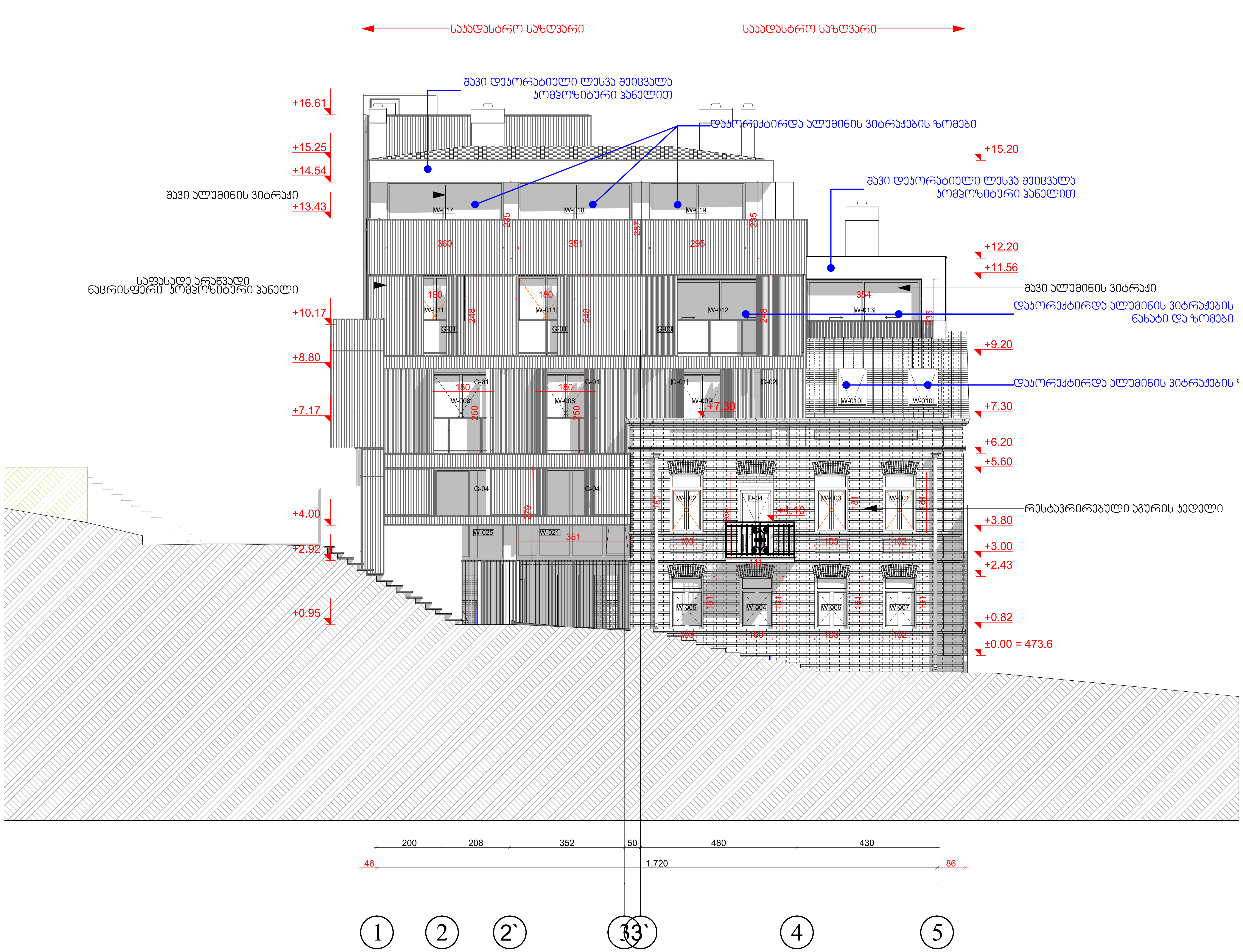

პირობითი აღნიშვნები

შენიშვნები:

1. ნახაზზე ზომები მოცემულია მილიმეტრებში
2. ნახაზის ყველა ცვლილება მშენებლობისას შეთანხმებული უნდა იყოს პროექტის ავტორთან

დამკვეთი: ზაზა ტყეშელაშვილი
პ/ნ 01017017470

მისამართი:
ქ.თბილისი, ქ. კარესელიძის №17
ს/კ 01.15.02.040.013

პროექტის სახელწოდება:
მრავალბინიანი საცხოვრებელი სახლი

თანამდებობა	გვარი	ხელმოწერა
დირექტორი	გ.კევანიშვილი	
არქიტექტორი	გ.ზანგალაძე	
დამუშავება	გ.ზანგალაძე	
მთ.ინჟინერი		

ARCHIDEA
ARCHITECTURE

საქართველო, 0179, თბილისი
ჯაბუა ამირეჯიბის გზატკეცილი №6
ტელ: +99599 70 80 13

ფასადი 1-5 ღერძებში

ფორმატი	მასშტაბი	თარიღი
A-2	1:100	06.08.2020
სტადია	ფურცელი	ფურცლები
მუშა	□.05.3 7	91

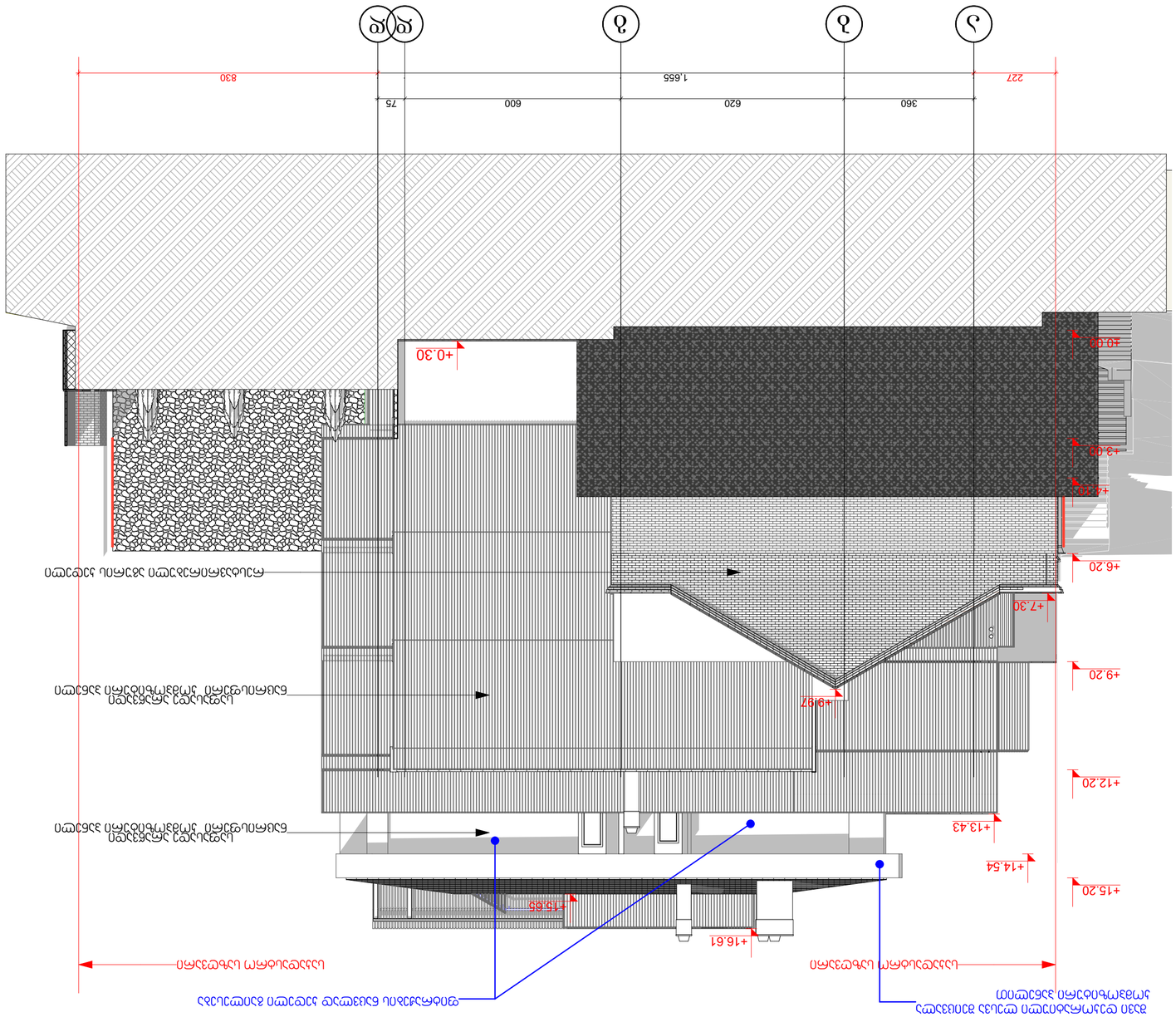
А
Б
В
Г
Д
Е
227
360
620
600
75
1.655
830
+0.30
+0.60
+2.70
+3.90
+6.20
+7.30
+9.20
+9.97
+12.20
+13.43
+14.54
+15.20
+15.65
+16.61
Ограждение из металлических решеток по металлическим стойкам
Ограждение из металлических решеток по металлическим стойкам
Ограждение из металлических решеток по металлическим стойкам
Ограждение из металлических решеток по металлическим стойкам
Ограждение из металлических решеток по металлическим стойкам
Ограждение из металлических решеток по металлическим стойкам
Ограждение из металлических решеток по металлическим стойкам

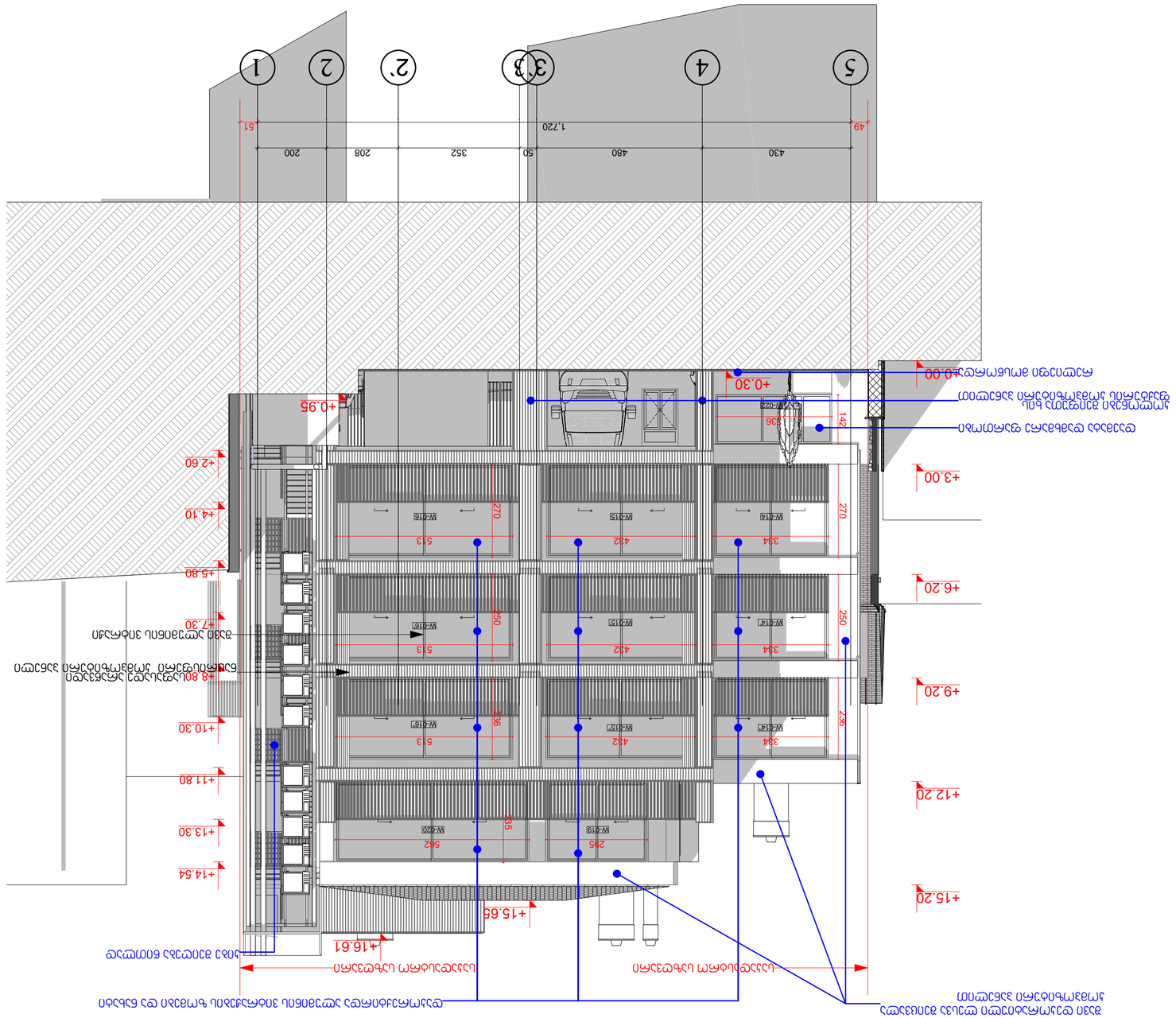

Чертил	Ахмадов	
ГИП	Ахмадов	
Н.контр.	Ахмадов	
Изм.	Кол.уч.	№ док.

АРСНИЗЕА

ARCHITECTURE

Индивидуальный предприниматель Ахмадов Ахмад Ахмадович
г. Грозный, ул. Ленина, д. 17, оф. 6
тел.: +7 (928) 599 70 80

Заказчик: Администрация Ачхой-Мартановского муниципального округа Чеченской Республики

Объект: Капитальный ремонт здания Ачхой-Мартановской районной больницы по адресу: г. Ачхой-Мартан, ул. Ленина, 17

Стадия: Рабочая документация

Наименование: Фасад 1-5

Масштаб	1:100	
Дата	06.08.2020	
Формат	А2	
Лист	9	91

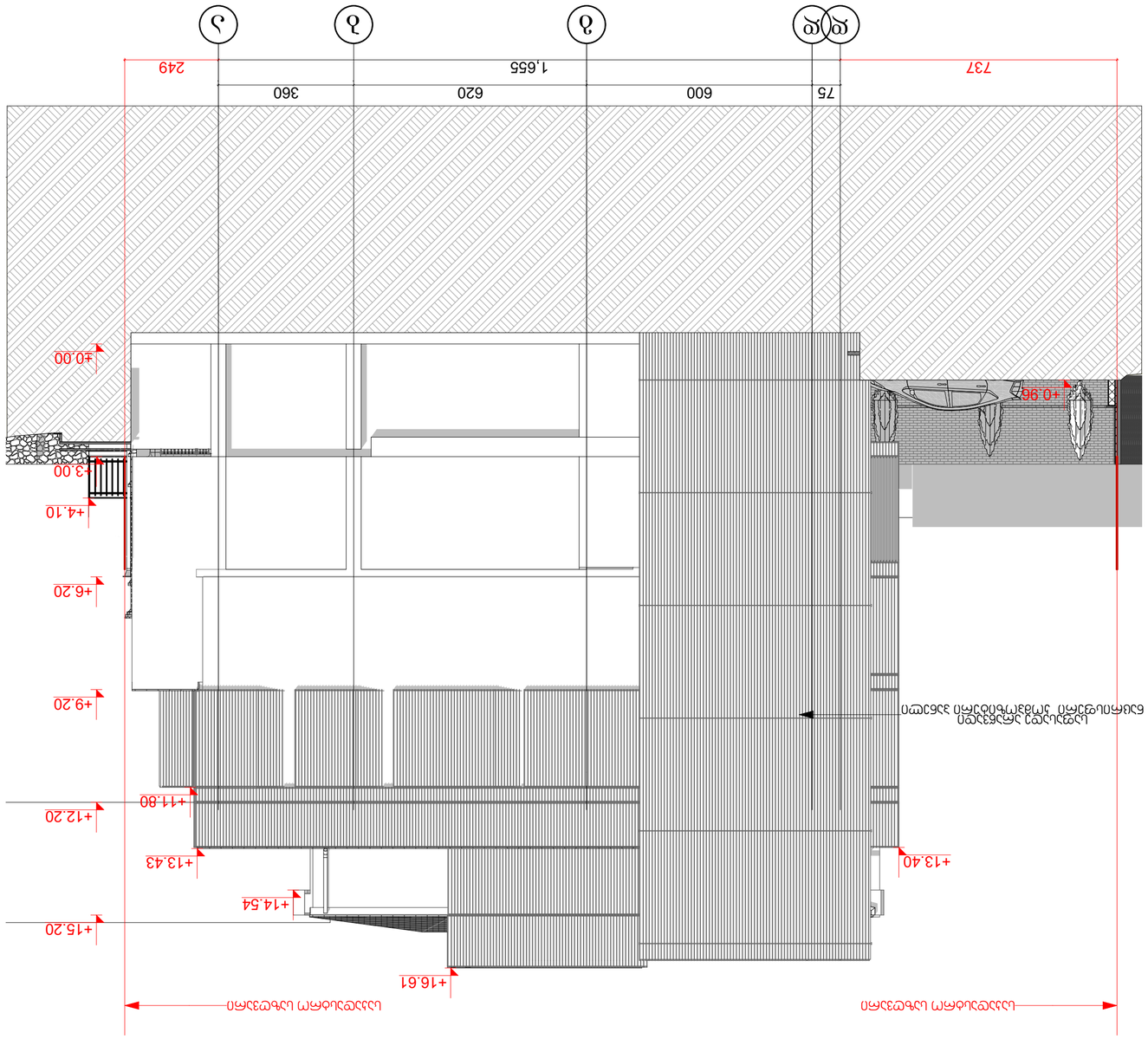

ARCHITECTURE

Цветочный рынок, 01 79, площадь Ленина, 8, Новосибирск, Новосибирская область, 630099
тел.: +999599 70 80 13

Фасад 1-2 на отм.0.000

Чертежи	Альбом	
А-2	1:100	06.08.2020
Цветной	Формат	Страница
8736	А3	91

Заказчик:

1. Благоустройство территории Новосибирского государственного аграрного университета
2. Благоустройство территории зеленой зоны вдоль ул. Добролюбова в районе ул. Ленина в Ленинском районе г. Новосибирска

Генеральный директор ООО "Цветочный рынок"
Ф.И.О.

Главный архитектор проекта
Ф.И.О.

Согласовано:

Инв.№ подл. | Подпись и дата | Взам.инв.№

Изм. | Кол.уч. | Лист | № док. | Подпись | Дата

Благоустройство территории Новосибирского государственного аграрного университета. 2 этап. Благоустройство зеленой зоны вдоль ул. Добролюбова в районе ул. Ленина в Ленинском районе г. Новосибирска

Стадия | Лист | Листов

Р | 1 | 1

ООО "Цветочный рынок"

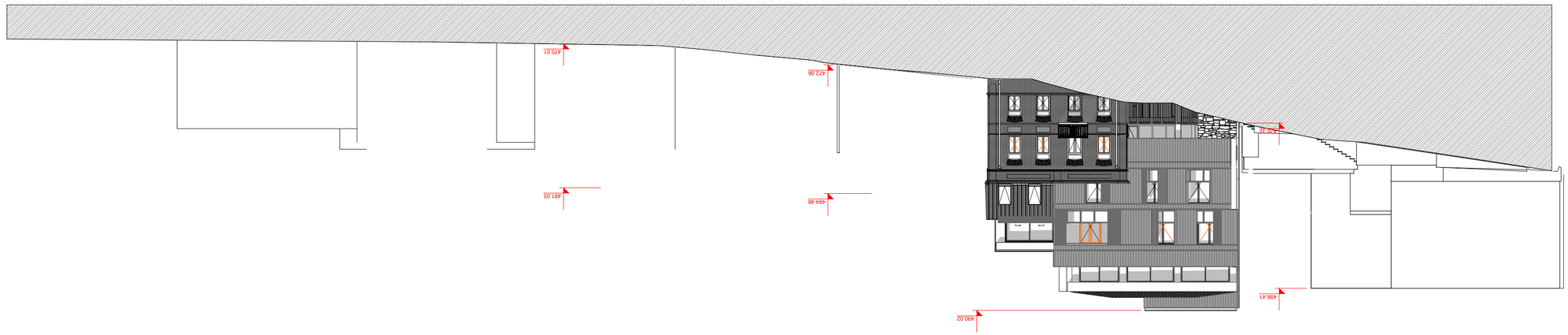

ЗОНИРОВОЧНЫЙ ЧЕРТЕЖ

ARCHITECTURE

ООО "АРХИТЕКТУРА", 0179, г. Москва, ул. Зоологическая д. 6, стр. 1, эт. 2, пом. I, ком. 13
тел.: +995999 70 80 13

Дополнительные материалы:

Чертеж	Масштаб	Формат
Фасад	1:250	А-2
Стадия	Лист	Листов
Р	1	91

Общие данные:

1. Благоустройство территории выполнить в соответствии с требованиями СП 82.13330.2016 "Благоустройство территорий. Актуализированная редакция СНиП III-10-75".
2. Благоустройство территории выполнить в соответствии с требованиями СП 59.13330.2016 "Доступность зданий и сооружений для маломобильных групп населения. Актуализированная редакция СНиП 35-01-2001".

Основание:
Задание на проектирование

Разработал:
Д. архитектор, д. 17, корп. 1, эт. 2, пом. I, ком. 13

Зачетная книжка студента:
№ 01.15.02.040.013

Дипломный проект:
Многофункциональный комплекс с апартаментами и подземной автостоянкой

Руководитель	Н.контр.	Зав.каф.
Консультант по ОВ	Консультант по ВК	Консультант по ЭОМ
Консультант по АР	Консультант по КР	Консультант по ТХ
Консультант по ПБ	Консультант по ГП	Консультант по ОПС
Консультант по ТМ	Консультант по ПОС	Консультант по ОДИ
Консультант по ВИС	Консультант по ГОЧС	Консультант по ЭЭ
Консультант по ЭМ	Консультант по ЭЭ	Консультант по ЭЭ
Консультант по ЭЭ

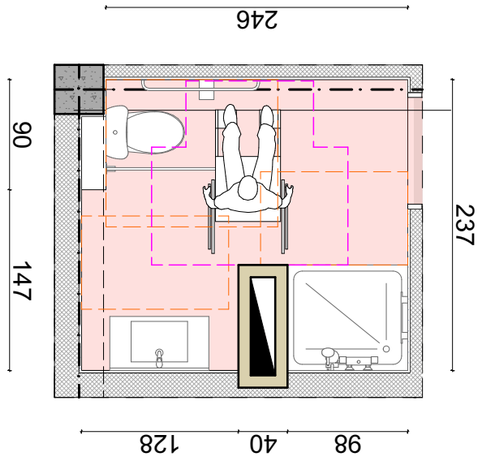

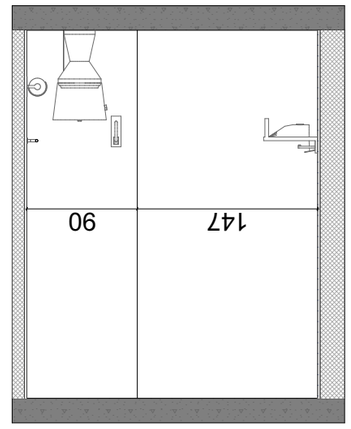

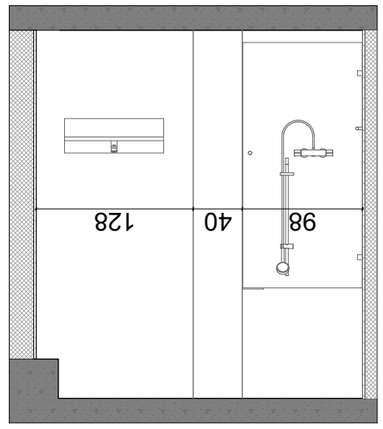

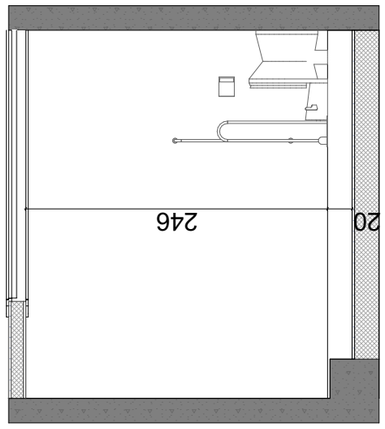

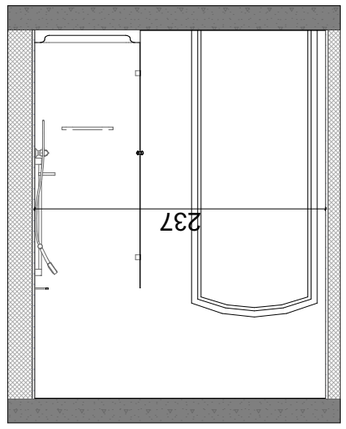

Общие данные:

Адрес объекта:
г.Ташкент, Учтепинский район, ул.Шахрисабз, д.5 01.72.14.031.548

Заказчик объекта строительства:

Проектная документация на строительство многоквартирного жилого дома

Разработал	Архитектор	Архитектор
Проверил	Гл.архитектор проекта	
Нач.отдела	Гл.инженер проекта	
Нач.сектора	Инженер	
Гип		
Авторский надзор		

ARCHITECTURE

Объект:
Многоквартирный жилой дом, 0179, Ташкент, Учтепинский район, массив Чиланзар 5, квартал №6
Тел: +998599 70 80 13

Санузел 1 этажа

Чертил	Дата	Формат
А-3	1:50	06.08.2020
Копировал	Утвердил	Утвержден
Лист	□.05.4	91
	2	

Общие данные:

Ведомость рабочих чертежей основного комплекта

Марка	Наименование	Примечание
Общие данные	2.1.2222.ОВ.ОД	
Генплан	2.1.2222.ОВ.ГП	
Архитектурные решения	2.1.2222.ОВ.АР	
Конструкции железобетонные	2.1.2222.ОВ.КЖ	
Спецификация оборудования		

Заимствованные чертежи

Обозначение	Наименование	Примечание

Ведомость ссылочных и прилагаемых документов:

Обозначение	Наименование

Технические решения, обеспечивающие безопасную эксплуатацию здания:

1. Конструкции выполнить в соответствии с требованиями СНиП, ГОСТ, ТУ, ВСН, ПУЭ, ПТЭ, ПТБ, ПОТ, ППБ, ППР, ТК, ТИ, ТР, ТЭ, ТЭР, ТЭС, ТЭЦ, ТЭЦ-1, ТЭЦ-2, ТЭЦ-3, ТЭЦ-4, ТЭЦ-5, ТЭЦ-6, ТЭЦ-7, ТЭЦ-8, ТЭЦ-9, ТЭЦ-10, ТЭЦ-11, ТЭЦ-12, ТЭЦ-13, ТЭЦ-14, ТЭЦ-15, ТЭЦ-16, ТЭЦ-17, ТЭЦ-18, ТЭЦ-19, ТЭЦ-20, ТЭЦ-21, ТЭЦ-22, ТЭЦ-23, ТЭЦ-24, ТЭЦ-25, ТЭЦ-26, ТЭЦ-27, ТЭЦ-28, ТЭЦ-29, ТЭЦ-30, ТЭЦ-31, ТЭЦ-32, ТЭЦ-33, ТЭЦ-34, ТЭЦ-35, ТЭЦ-36, ТЭЦ-37, ТЭЦ-38, ТЭЦ-39, ТЭЦ-40, ТЭЦ-41, ТЭЦ-42, ТЭЦ-43, ТЭЦ-44, ТЭЦ-45, ТЭЦ-46, ТЭЦ-47, ТЭЦ-48, ТЭЦ-49, ТЭЦ-50, ТЭЦ-51, ТЭЦ-52, ТЭЦ-53, ТЭЦ-54, ТЭЦ-55, ТЭЦ-56, ТЭЦ-57, ТЭЦ-58, ТЭЦ-59, ТЭЦ-60, ТЭЦ-61, ТЭЦ-62, ТЭЦ-63, ТЭЦ-64, ТЭЦ-65, ТЭЦ-66, ТЭЦ-67, ТЭЦ-68, ТЭЦ-69, ТЭЦ-70, ТЭЦ-71, ТЭЦ-72, ТЭЦ-73, ТЭЦ-74, ТЭЦ-75, ТЭЦ-76, ТЭЦ-77, ТЭЦ-78, ТЭЦ-79, ТЭЦ-80, ТЭЦ-81, ТЭЦ-82, ТЭЦ-83, ТЭЦ-84, ТЭЦ-85, ТЭЦ-86, ТЭЦ-87, ТЭЦ-88, ТЭЦ-89, ТЭЦ-90, ТЭЦ-91, ТЭЦ-92, ТЭЦ-93, ТЭЦ-94, ТЭЦ-95, ТЭЦ-96, ТЭЦ-97, ТЭЦ-98, ТЭЦ-99, ТЭЦ-100.
2. Конструкции должны быть выполнены с учетом требований СНиП, ГОСТ, ТУ, ВСН, ПУЭ, ПТЭ, ПТБ, ПОТ, ППБ, ППР, ТК, ТИ, ТР, ТЭ, ТЭР, ТЭС, ТЭЦ, ТЭЦ-1, ТЭЦ-2, ТЭЦ-3, ТЭЦ-4, ТЭЦ-5, ТЭЦ-6, ТЭЦ-7, ТЭЦ-8, ТЭЦ-9, ТЭЦ-10, ТЭЦ-11, ТЭЦ-12, ТЭЦ-13, ТЭЦ-14, ТЭЦ-15, ТЭЦ-16, ТЭЦ-17, ТЭЦ-18, ТЭЦ-19, ТЭЦ-20, ТЭЦ-21, ТЭЦ-22, ТЭЦ-23, ТЭЦ-24, ТЭЦ-25, ТЭЦ-26, ТЭЦ-27, ТЭЦ-28, ТЭЦ-29, ТЭЦ-30, ТЭЦ-31, ТЭЦ-32, ТЭЦ-33, ТЭЦ-34, ТЭЦ-35, ТЭЦ-36, ТЭЦ-37, ТЭЦ-38, ТЭЦ-39, ТЭЦ-40, ТЭЦ-41, ТЭЦ-42, ТЭЦ-43, ТЭЦ-44, ТЭЦ-45, ТЭЦ-46, ТЭЦ-47, ТЭЦ-48, ТЭЦ-49, ТЭЦ-50, ТЭЦ-51, ТЭЦ-52, ТЭЦ-53, ТЭЦ-54, ТЭЦ-55, ТЭЦ-56, ТЭЦ-57, ТЭЦ-58, ТЭЦ-59, ТЭЦ-60, ТЭЦ-61, ТЭЦ-62, ТЭЦ-63, ТЭЦ-64, ТЭЦ-65, ТЭЦ-66, ТЭЦ-67, ТЭЦ-68, ТЭЦ-69, ТЭЦ-70, ТЭЦ-71, ТЭЦ-72, ТЭЦ-73, ТЭЦ-74, ТЭЦ-75, ТЭЦ-76, ТЭЦ-77, ТЭЦ-78, ТЭЦ-79, ТЭЦ-80, ТЭЦ-81, ТЭЦ-82, ТЭЦ-83, ТЭЦ-84, ТЭЦ-85, ТЭЦ-86, ТЭЦ-87, ТЭЦ-88, ТЭЦ-89, ТЭЦ-90, ТЭЦ-91, ТЭЦ-92, ТЭЦ-93, ТЭЦ-94, ТЭЦ-95, ТЭЦ-96, ТЭЦ-97, ТЭЦ-98, ТЭЦ-99, ТЭЦ-100.

Условные обозначения:

Примечания:

ეზოში შესასვლელი კარი

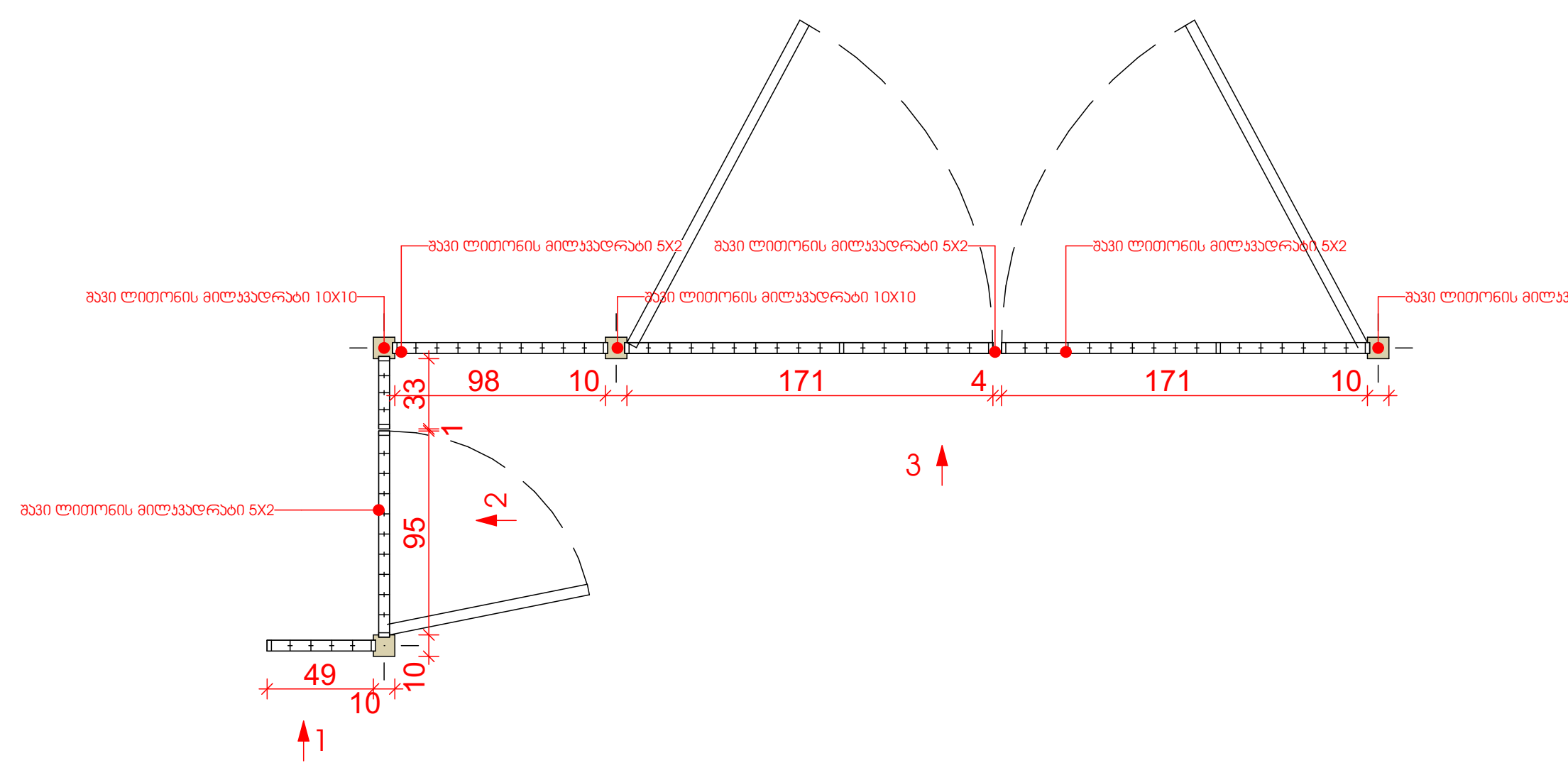

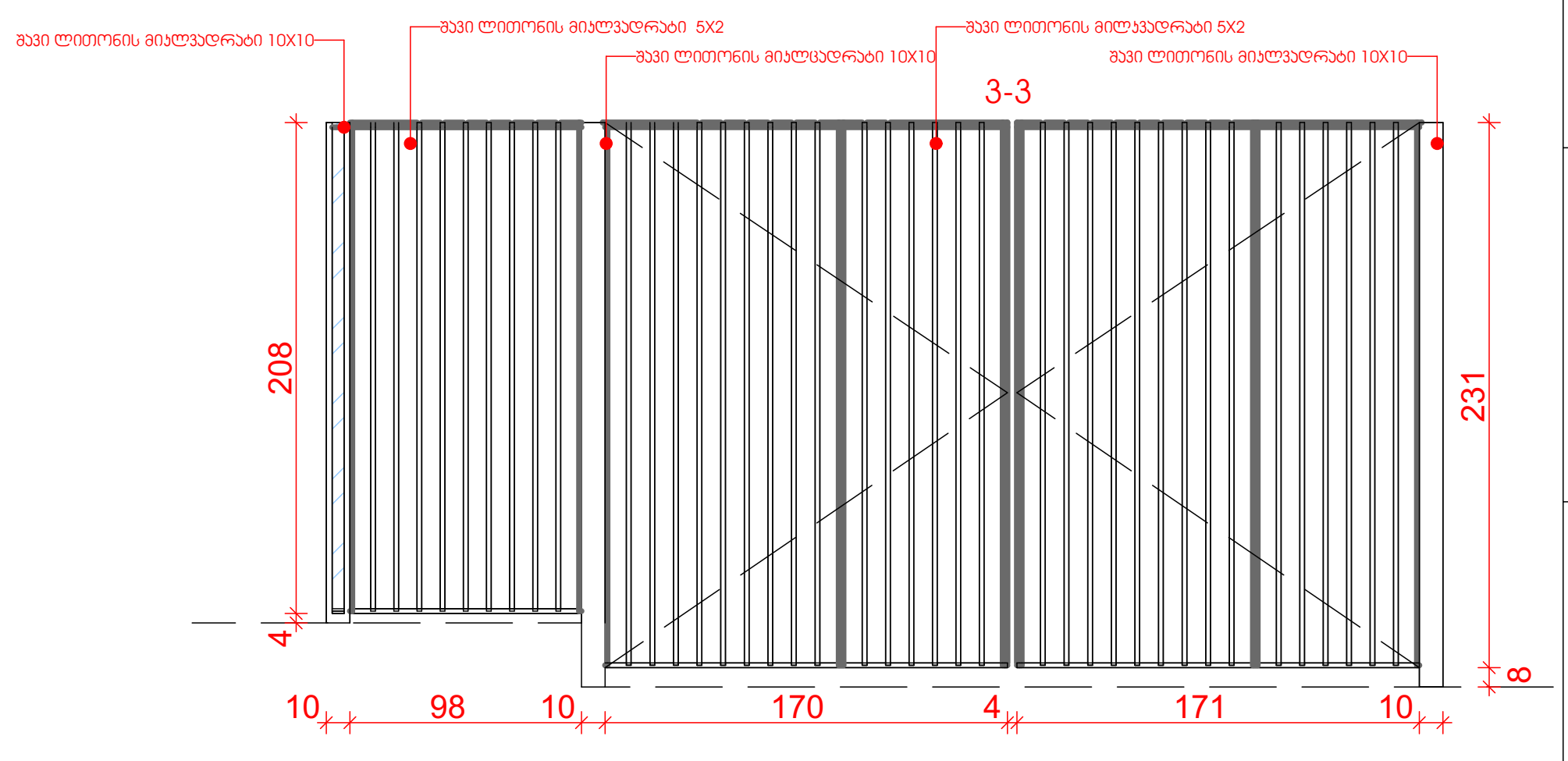

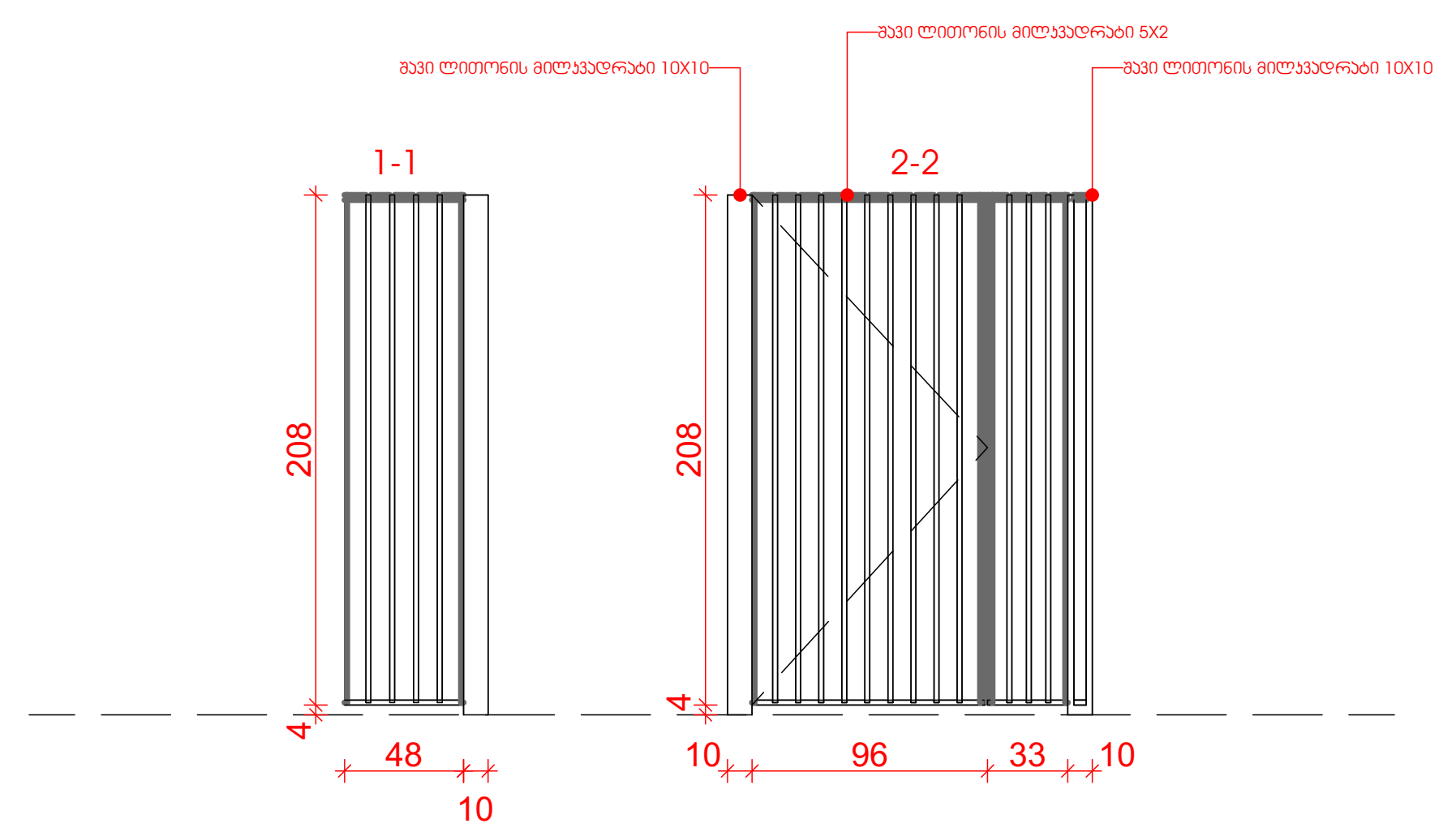

კარები

დასახელება	B-01	B-01	D-01	D-02	D-03	D-04	D-05	D-05	D-06	D-06	D-07
რაოდენობა	5	6	2	6	3	1	1	1	1	5	1
ზომა	100×230	100×230	100×230	100×230	100×230	111×230	104×100	90×180	50×200	110×210	50×200
ფართობი	230.00	230.00	230.00	230.00	230.00	230.00	100.00	180.00	200.00	210.00	200.00
გაღება	L	R	L	R	R	L	L	L	L	L	R
გეგმა	100	100	100	100	100	111	104	90	50	110	50
წინხედი	100, 230	100, 230		100, 230	100, 230	111, 230	104, 100	90, 180	50, 200	110, 210	50, 200

პირობითი აღნიშვნები

კ-1

კარი ზღურბლის გარეშე მიმხურავით

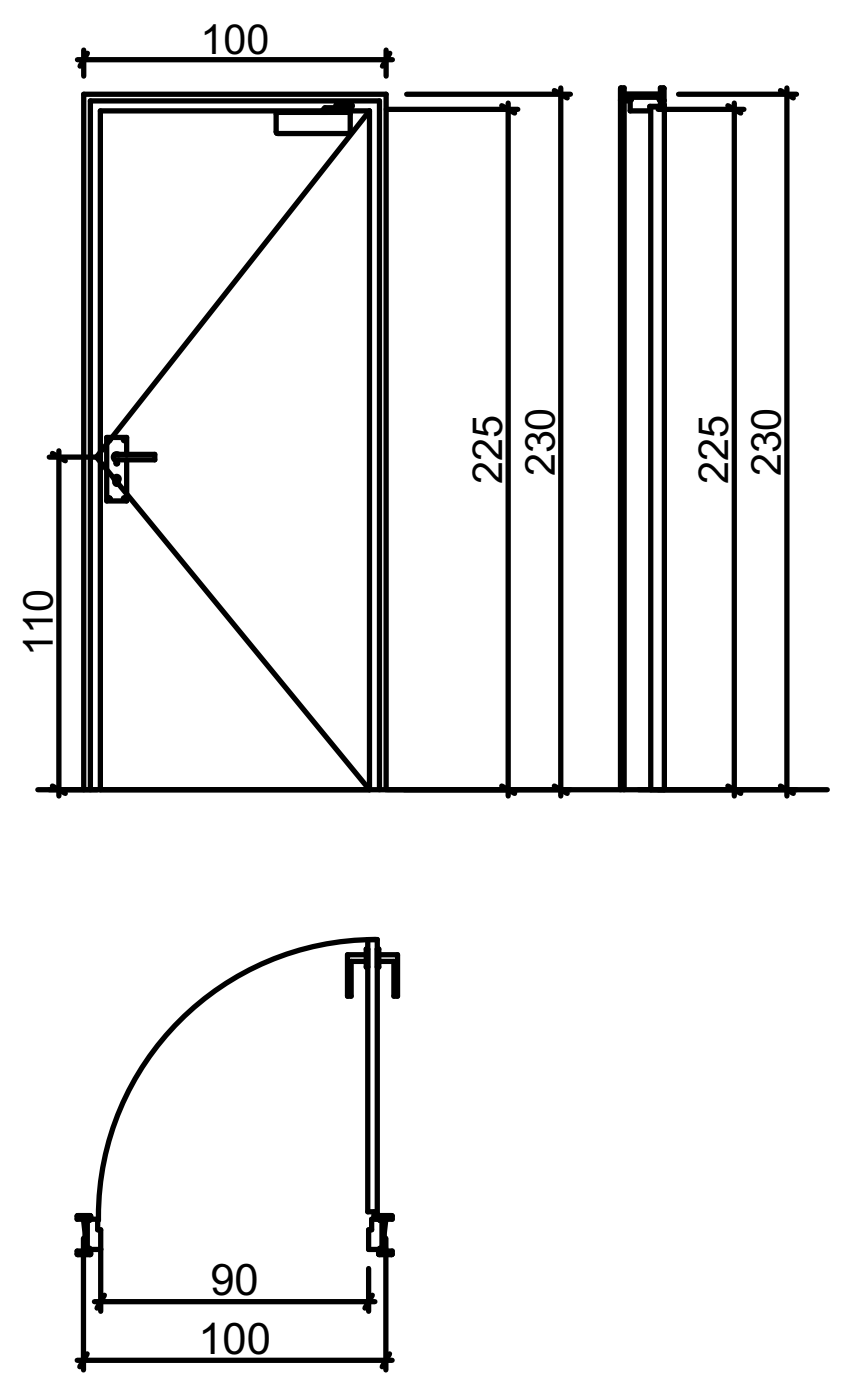

კ-2

კარი ზღურბლის გარეშე მიმხურავით

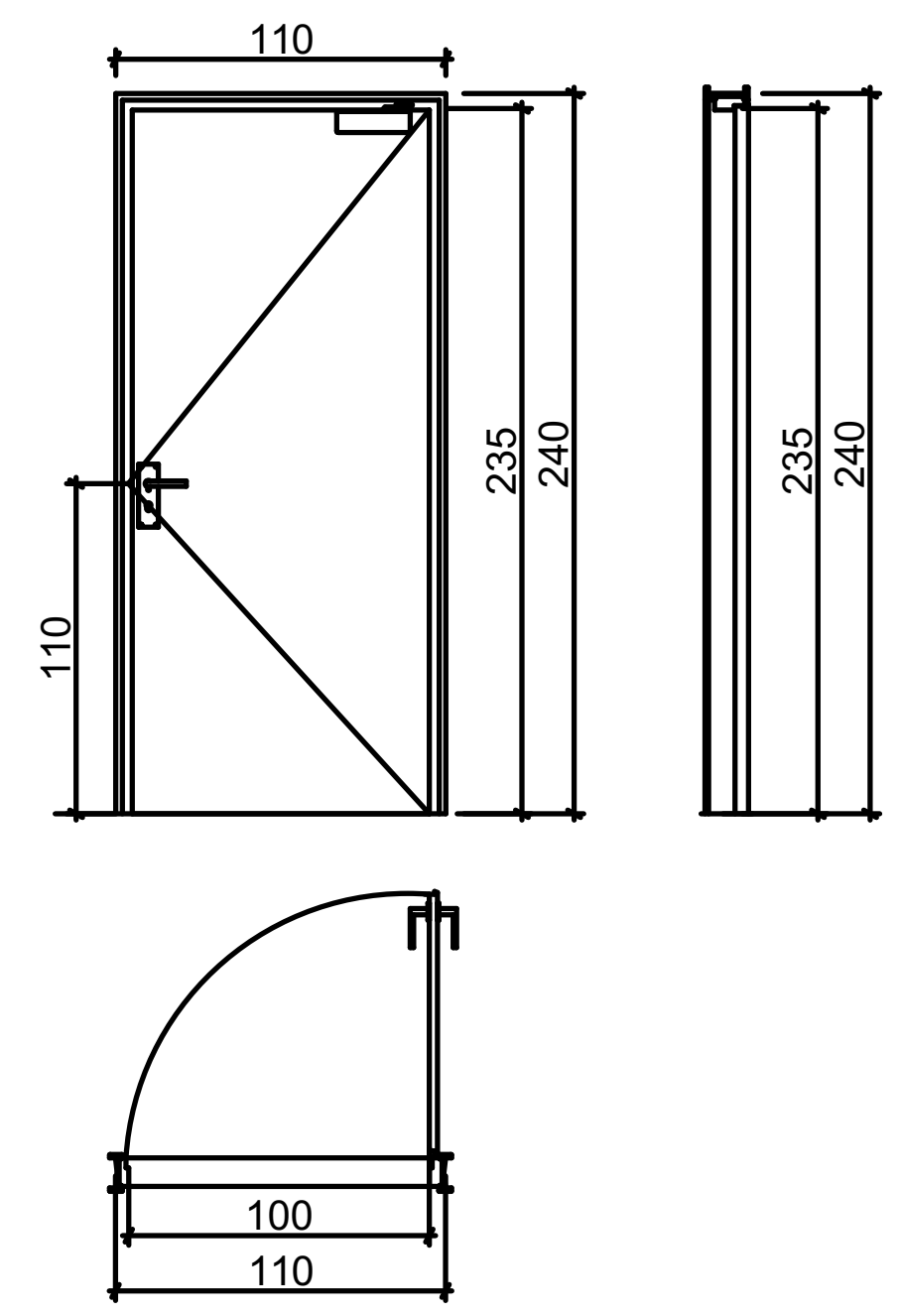

კ-3

კარი ზღურბლის და მიმხურავის გარეშე

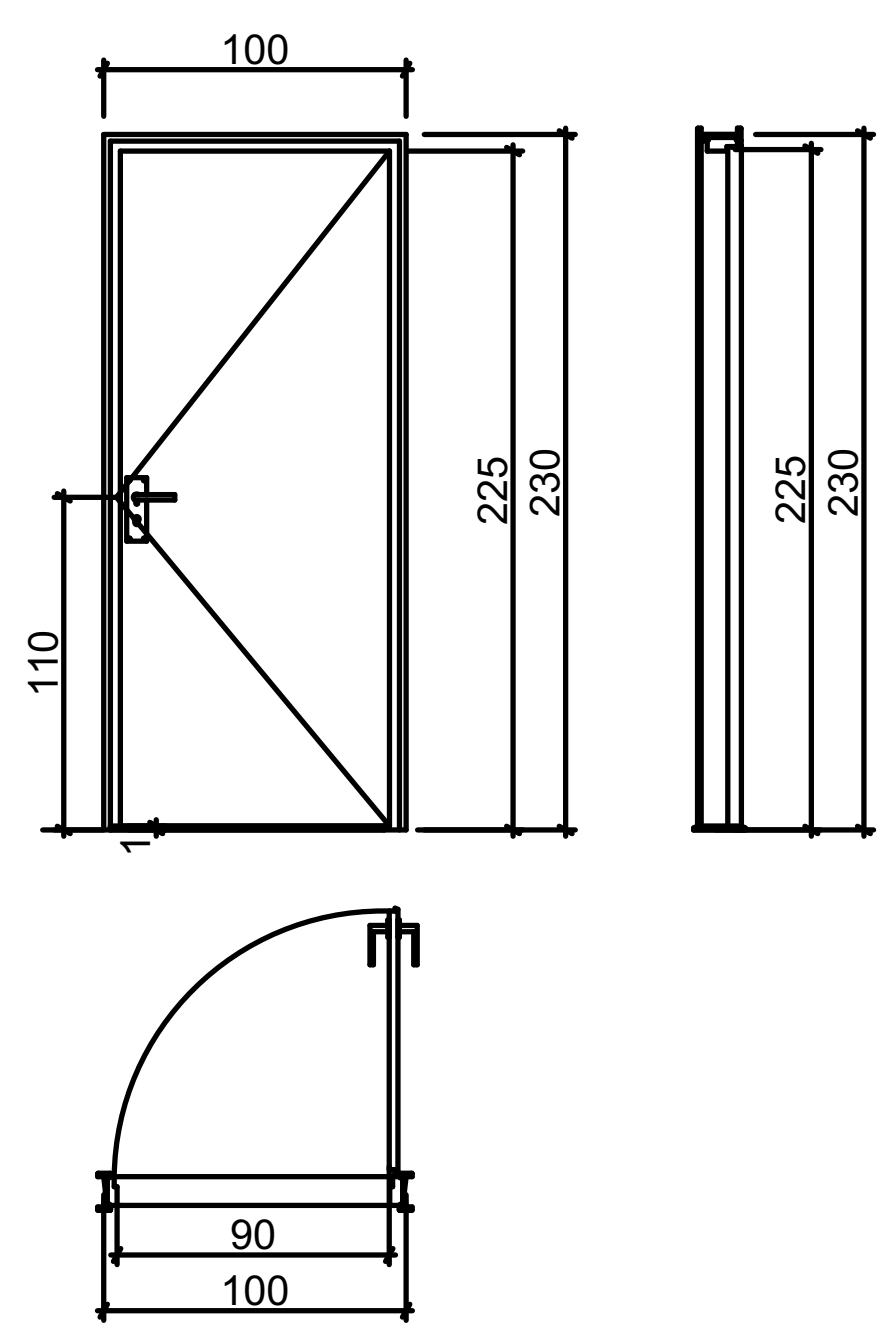



ბოილერის და კონდენციონერის განთავსების ადგილი

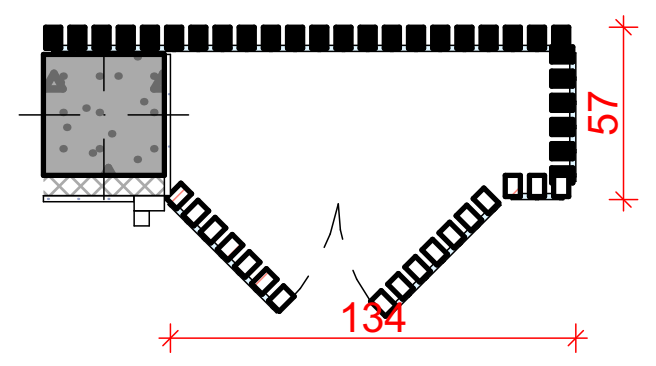

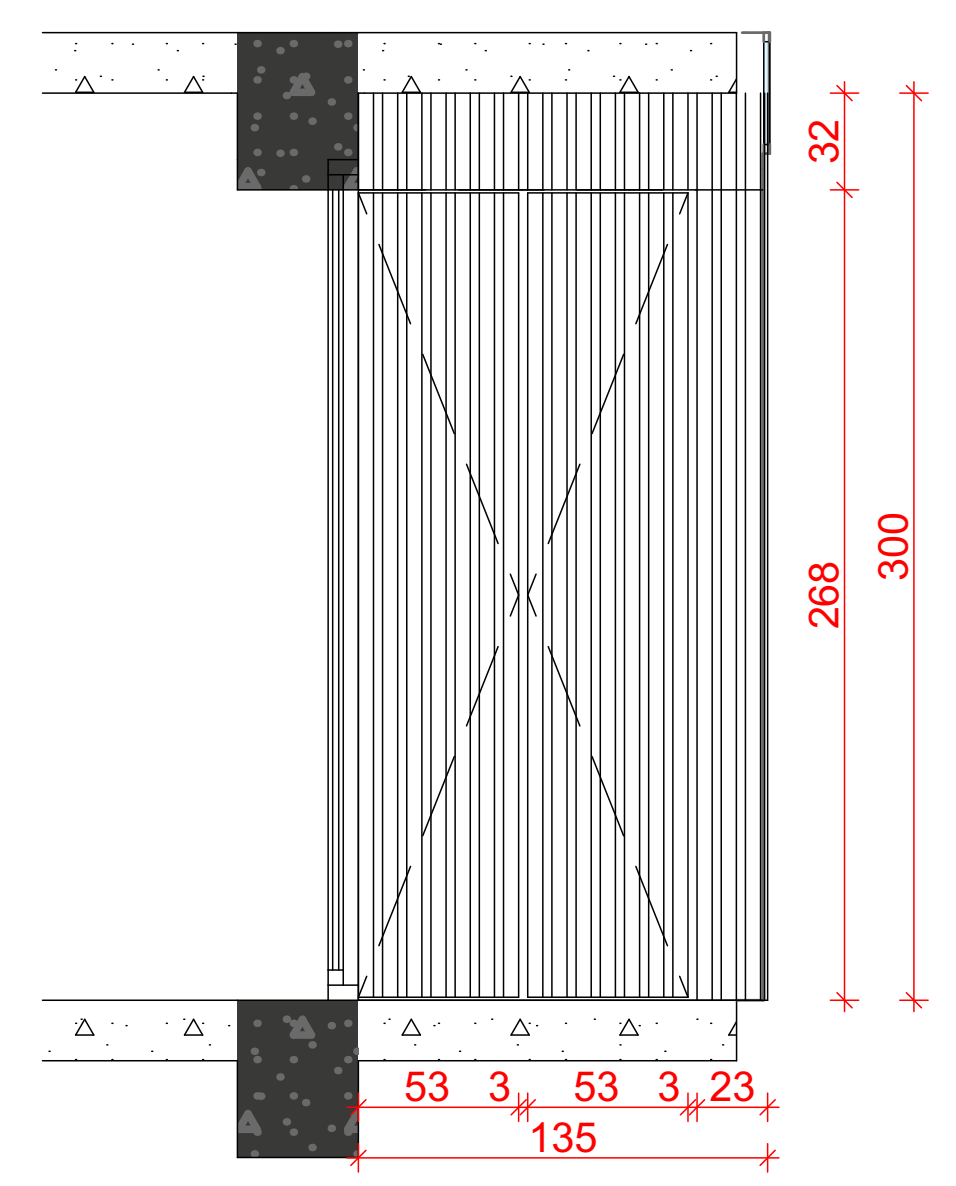

შენიშვნები:

1. ნახაზზე ზომები მოცემულია მილიმეტრებში
2. ნახაზის ყველა ცვლილება მშენებლობისას შეთანხმებული უნდა იყოს პროექტის ავტორთან

დამკვეთი: ზაზა ტყეშელაშვილი პ/ნ 01017017470

მისამართი: ქ.თბილისი, ქ. კერესელიძის №17 ს/კ 01.15.02.040.013

პროექტის სახელწოდება: მრავალბინიანი საცხოვრებელი სახლი

თანამდებობა	გვარი	ხელმოწერა
დირექტორი	გ.ქევანიშვილი	
არქიტექტორი	გ.ზანგალაძე	
დაამუშავა	გ.ზანგალაძე	
მთ.ინჟინერი		

საქართველო, 0179, თბილისი
ჭაბუა ამირეჯიბის გზატკეცილი №6
ტელ: +99599 70 80 13

კარ_ფანჯრები

ფორმატი	მაშტაბი	თარიღი
A-2	1:1, 1:50	06.08.2020
სტადია	ფურცელი	ფურცლები
მუშა	□.05.4 3	91

Обозначение	W-001	W-002	W-003	W-004	W-005	W-006	W-007	W-008	W-009
Количество	1	1	1	1	1	1	1	2	1
Размер	102×185	103×185	103×185	105×166	105×166	105×166	105×166	180×250	180×250
Площадь	185.00	185.00	185.00	166.43	166.43	166.43	166.43	250.00	250.00
Материал	L	L	L	L	L	L	L	L	L
Эскиз	102	103	103	105	105	105	105	180	180
Фото	185	185	185	166	166	166	166	250	250

Обозначение	W-010	W-011	W-012	W-013	W-014	W-014'	W-014''
Количество	2	2	1	1	1	1	1
Размер	---	---	410×236	354×236	334×270	334×250	334×236
Площадь	---	248.00	236.00	236.00	270.00	250.00	236.00
Материал	---	L					
Эскиз	90 199	180	410	354	334	334	334
Фото		180 248	410 236	354 236	334 270	334 250	334 236

Заполнить:

1. Блокировка открывания створок
2. Блокировка открывания створок ключом

Открывание створок с ограничителем

Открывание створок с ограничителем и блокировкой

Открывание створок с ограничителем и блокировкой ключом

Открывание створок с ограничителем и блокировкой ключом

Открывание створок с ограничителем и блокировкой ключом

Позиция	W-017	W-018	W-019	W-020	W-0
Эскиз	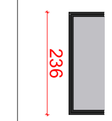	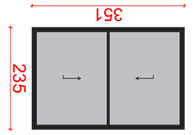	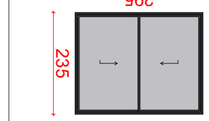		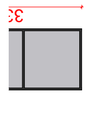
Количество, шт.	1	1	2	1	1
Размер, мм	360×235	351×235	295×235	562×235	336×
Площадь, м²	235.00	235.00	235.00	235.00	141
Материал					
Эскиз				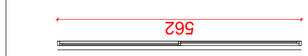	
Количество, шт.	1	1	1	1	1
Размер, мм	250×360	236×351	270×295	250×562	236×3
Площадь, м²	250.00	236.00	270.00	250.00	236.00
Материал					
Эскиз	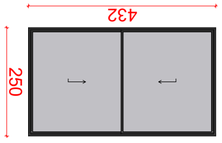	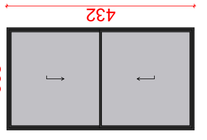	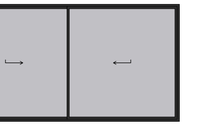	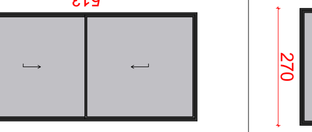	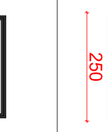
Количество, шт.	1	1	1	1	1
Размер, мм	432×250	432×236	513×270	513×250	513×236
Площадь, м²	250.00	236.00	270.00	250.00	236.00
Материал					
Эскиз					
Количество, шт.	1	1	1	1	1
Размер, мм	W-015'	W-015''	W-016	W-016'	W-016''

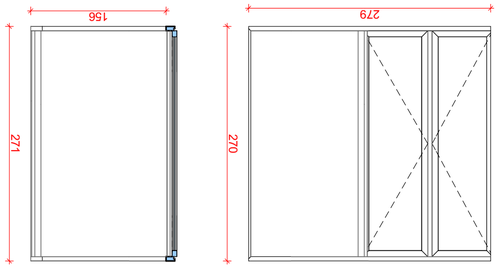

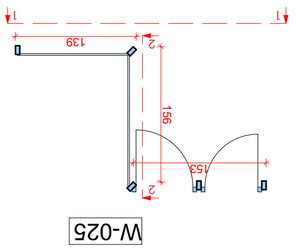

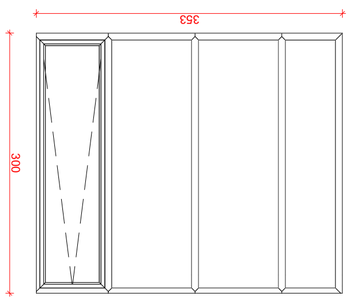

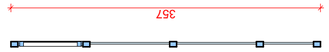

W-021

Заполнение оконных проемов

1. Блок оконный поворотно-откидной двухстворчатый
2. Блок оконный поворотно-откидной двухстворчатый
Спецификация заполнения оконных проемов

Ведомость заполнения оконных проемов

Изм.	Кол. уч.	Лист	№ док.	Подпись	Дата
Разраб.					
Пров.					
Н. контр.					
ГИП					

Заполнение оконных проемов

Стадия: Р | Лист: 1 | Листов: 1

ARCHITECTURE

Общество с ограниченной ответственностью "Архитектура"
Юридический адрес: 179, г. Москва, ул. Ленина, д. 17, кв. 17
Тел.: +99599 70 80 13

Заполнение оконных проемов

Формат	Масштаб	Дата
А3	1:1, 1:50	06.08.2020
А4	1:100	Копировал
8	05.4	91

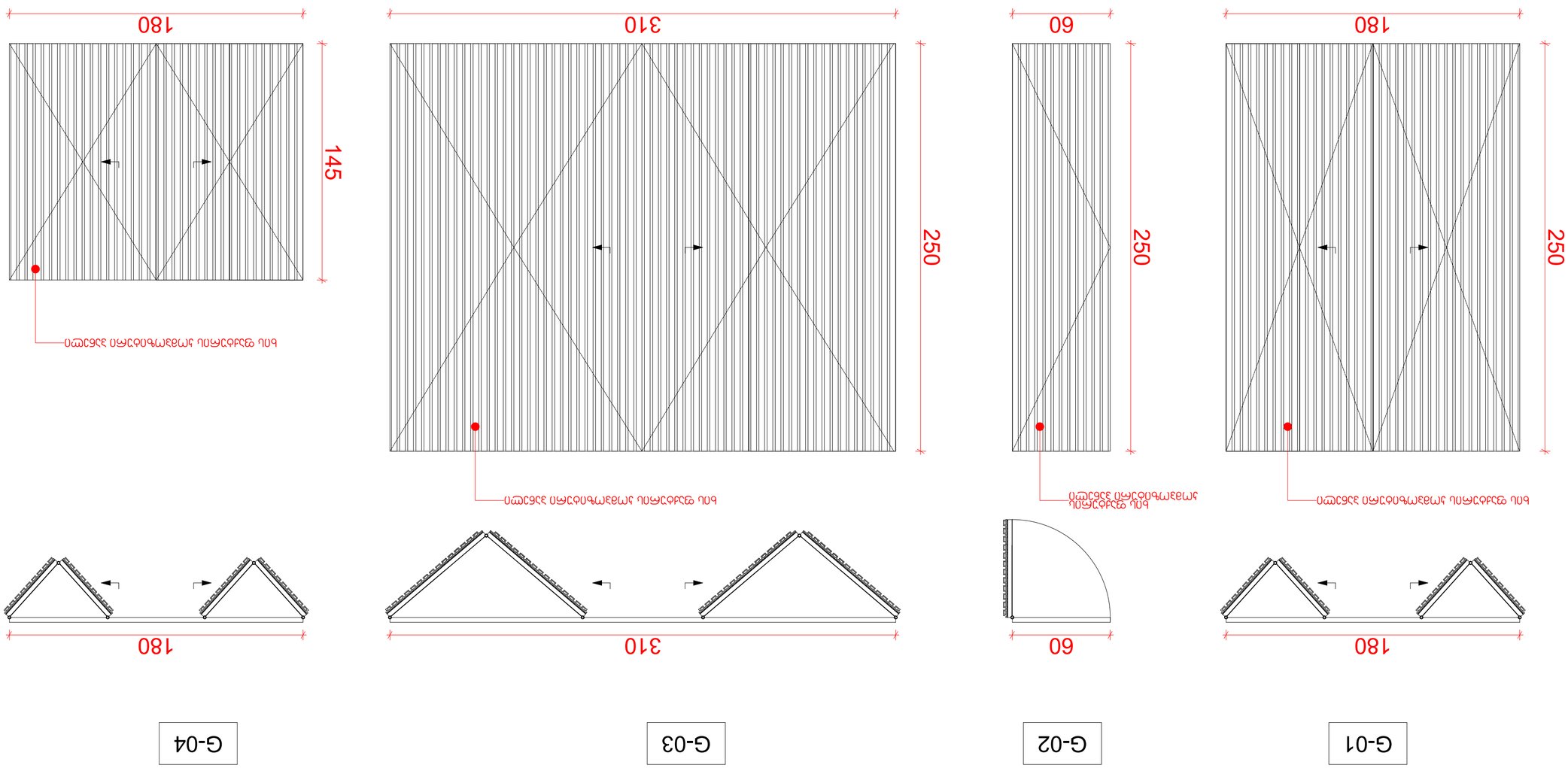
180
250
Направление открывания полотна
G-01
60
250
Направление открывания полотна
G-02
310
250
Направление открывания полотна
G-03
180
145
Направление открывания полотна
G-04

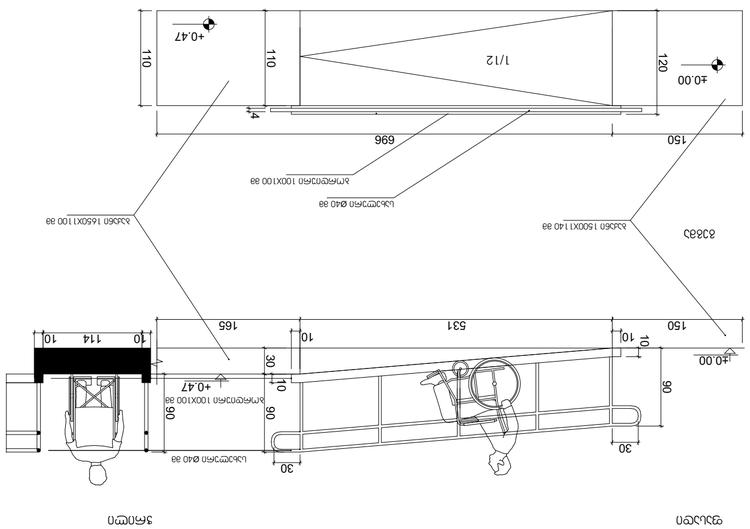

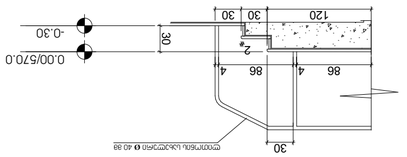

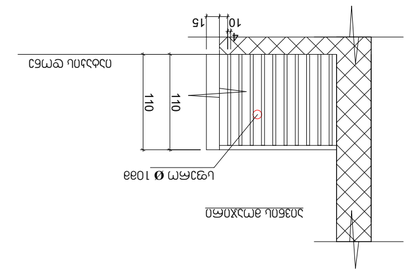

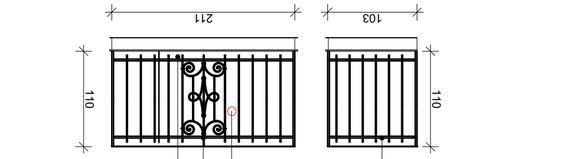

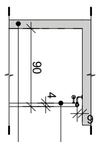

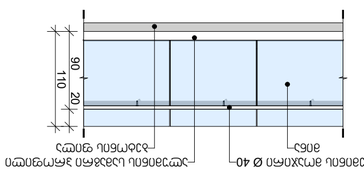

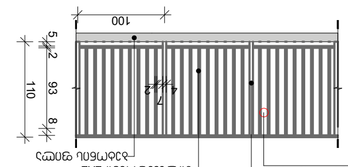

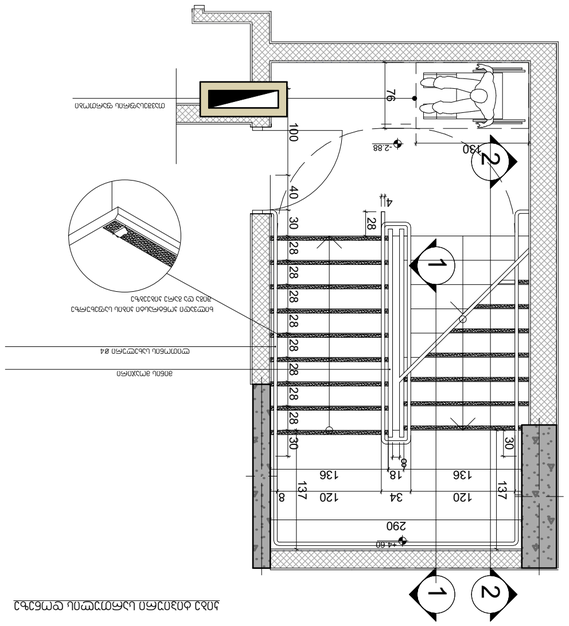
ПОДОТВЕРДЕНА ЦИМЕНТОВА ЗАМАЗКА
ЗАЩИТЕН ЪГЪЛНИК
ЦВЯТЯ Ø 10ВВ
ЗАВАРЕНА ЗАЩИТНА ПРЕПРЕЧКА
ПОДОТВЕРДЕНА ЦИМЕНТОВА ЗАМАЗКА
ЗАЩИТЕН ЪГЪЛНИК
ЗАЩИТЕН ЪГЪЛНИК
ЗАЩИТЕН ЪГЪЛНИК

გეგმა

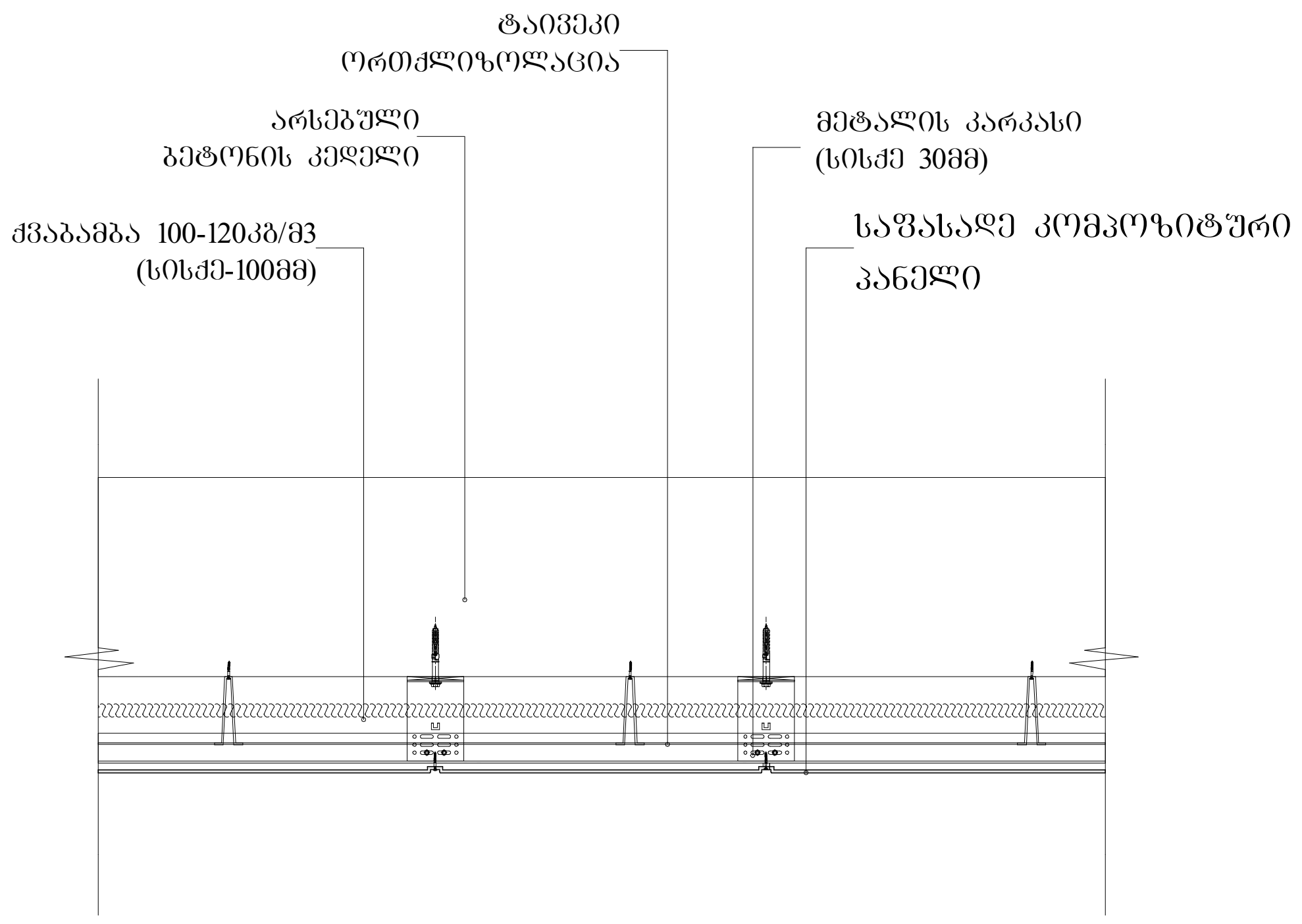

ჭრილი

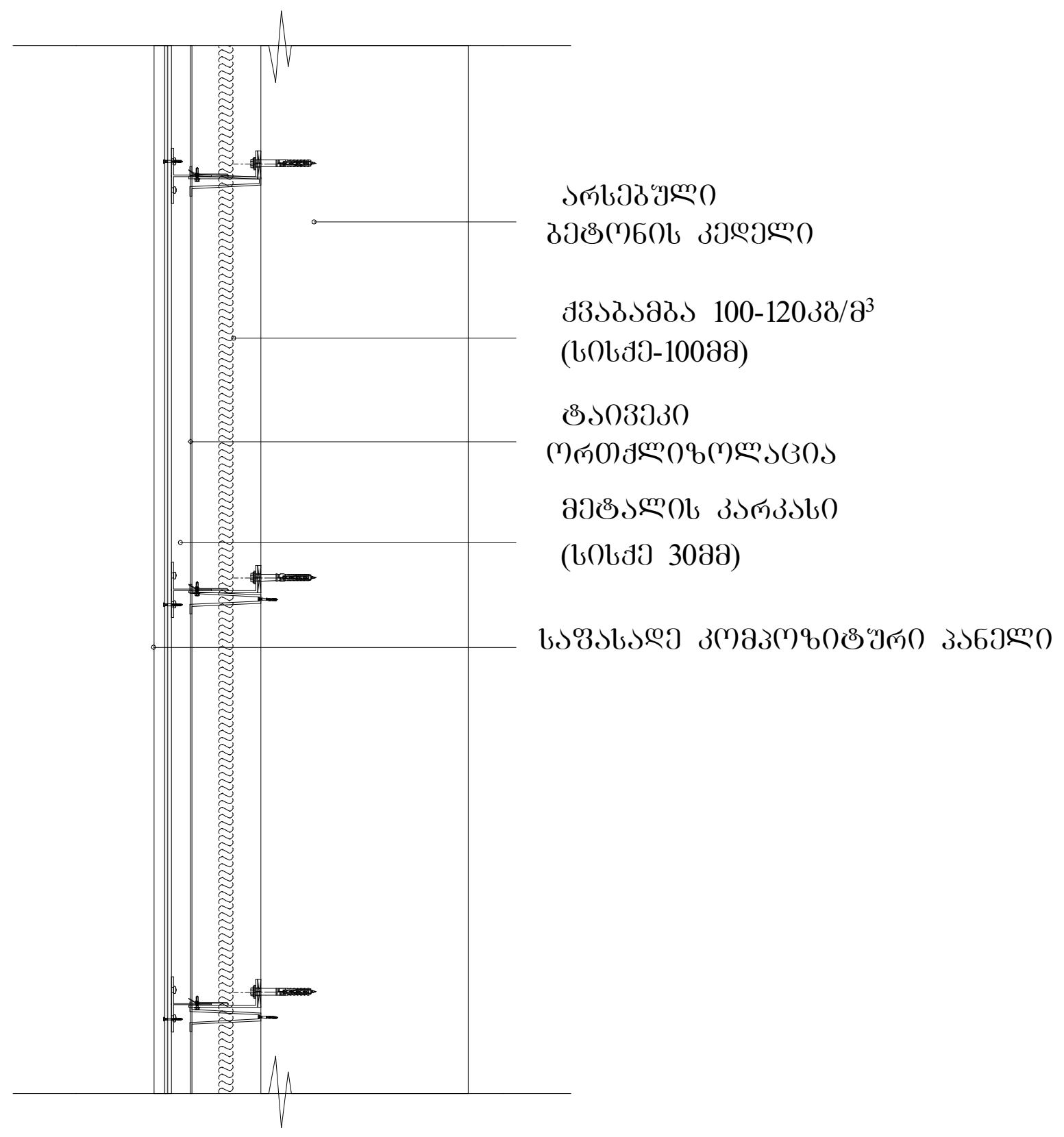

გაძლიერებული ბეტონის სვეტი 40X40 მმ

ცეცხლმედეგობა 2 სთ.

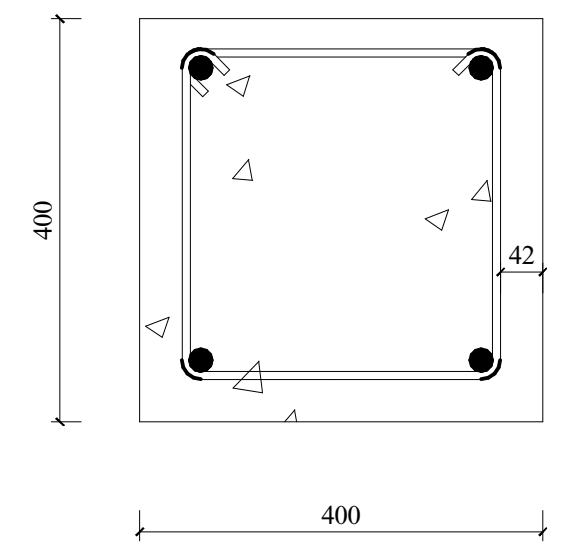

გაძლიერებული ბეტონის კედელი

გზა-კიბის შემომზღუდავები

ცეცხლმედეგობა 2 სთ.

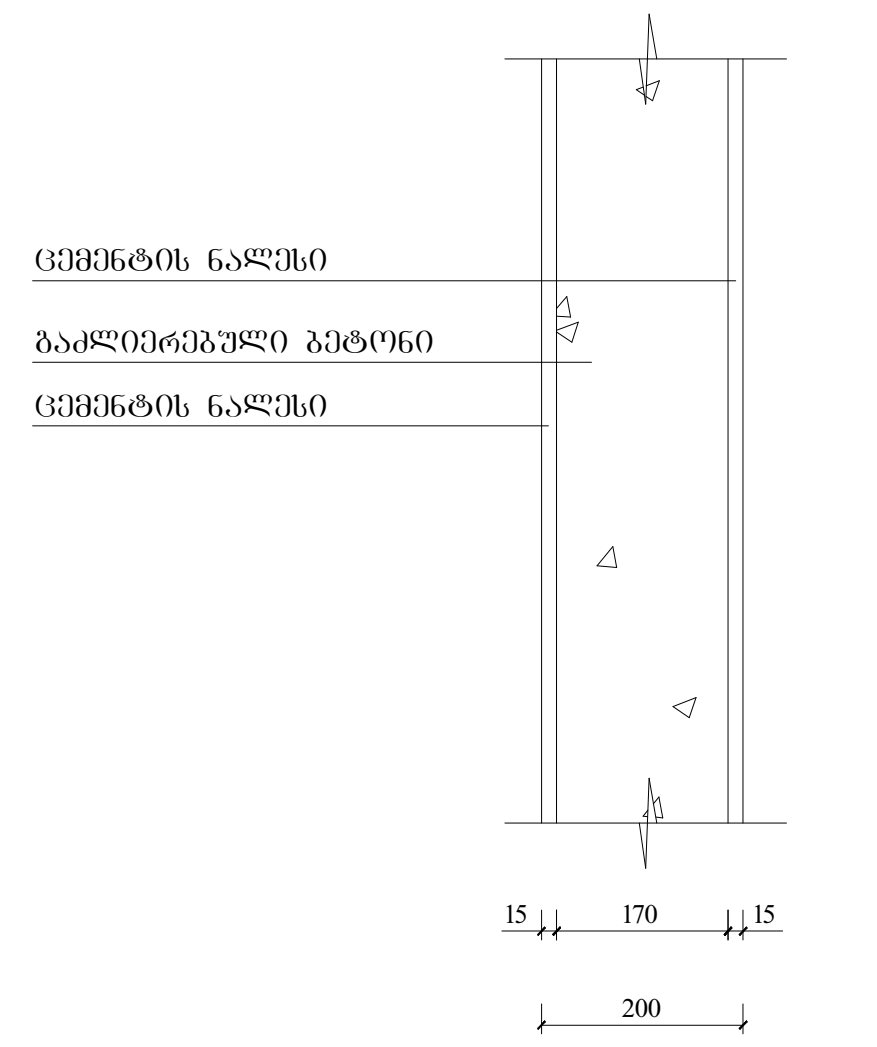

ბლოკის კედელი

ბინებს შორის გამყოფი ტიხარი

ცეცხლმედეგობა 2 სთ.

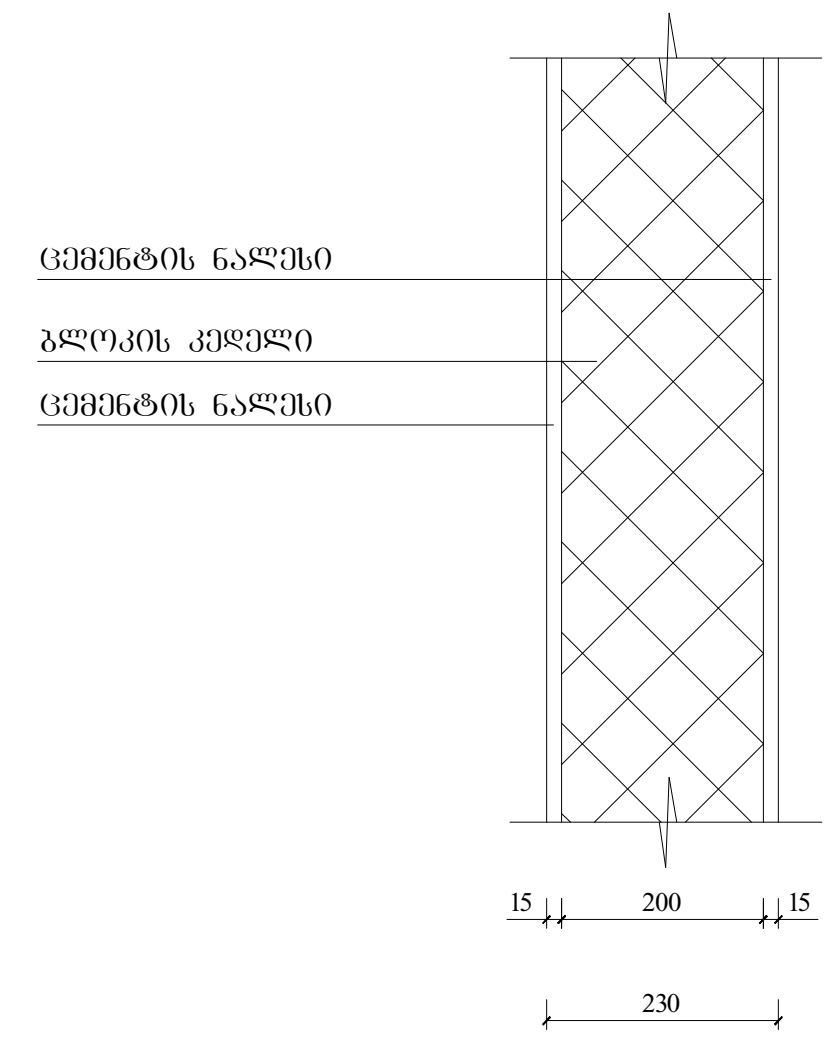

გაძლიერებული ბეტონის კოჭი

იატაკის და სახურავის ფილა

ცეცხლმედეგობა 2 სთ.

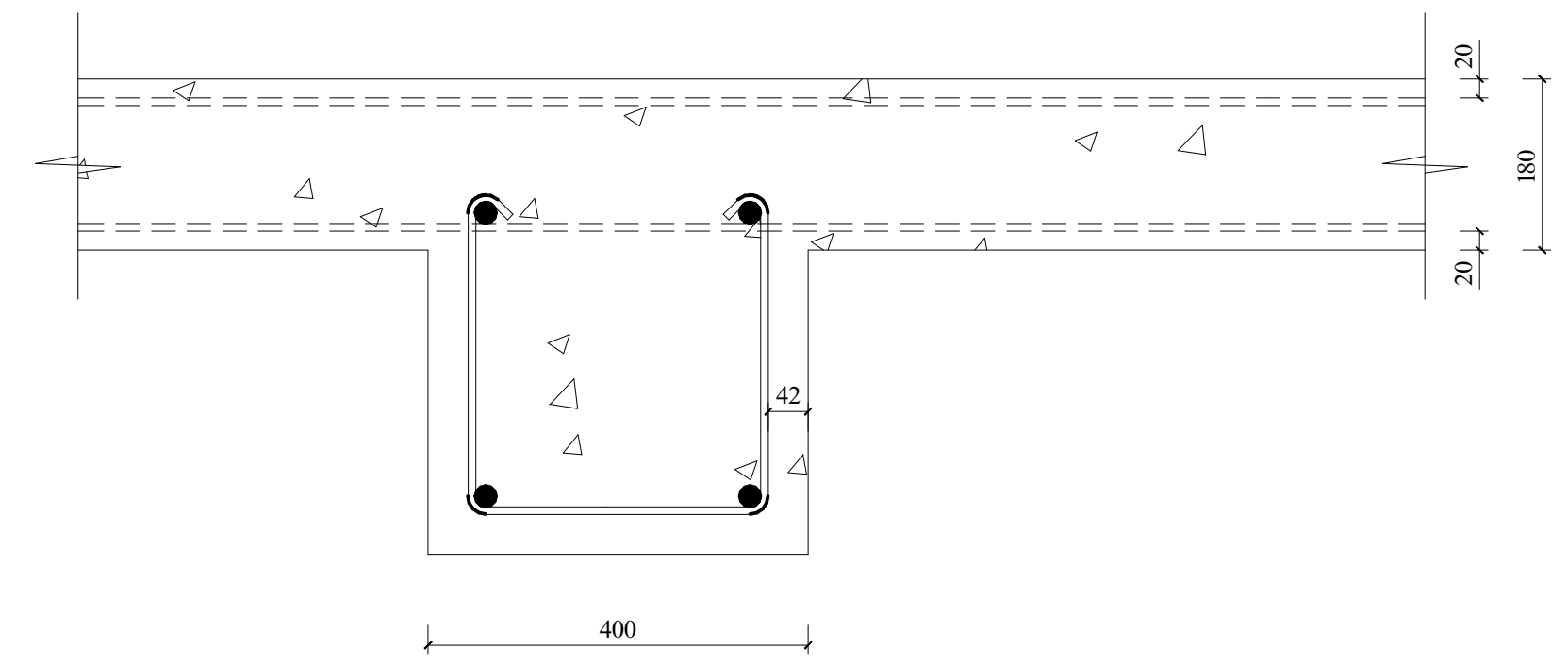

გეგმა

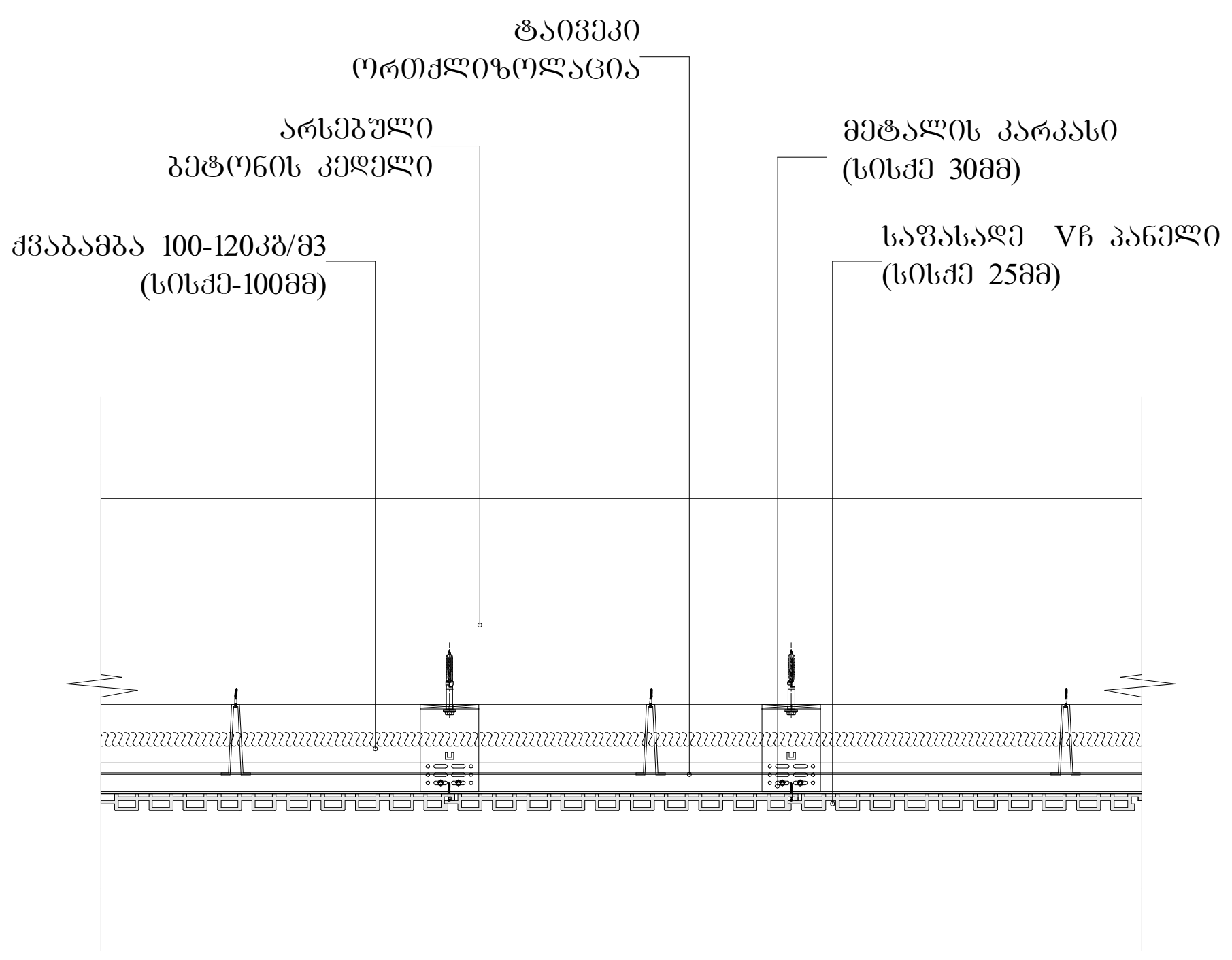

ჭრილი

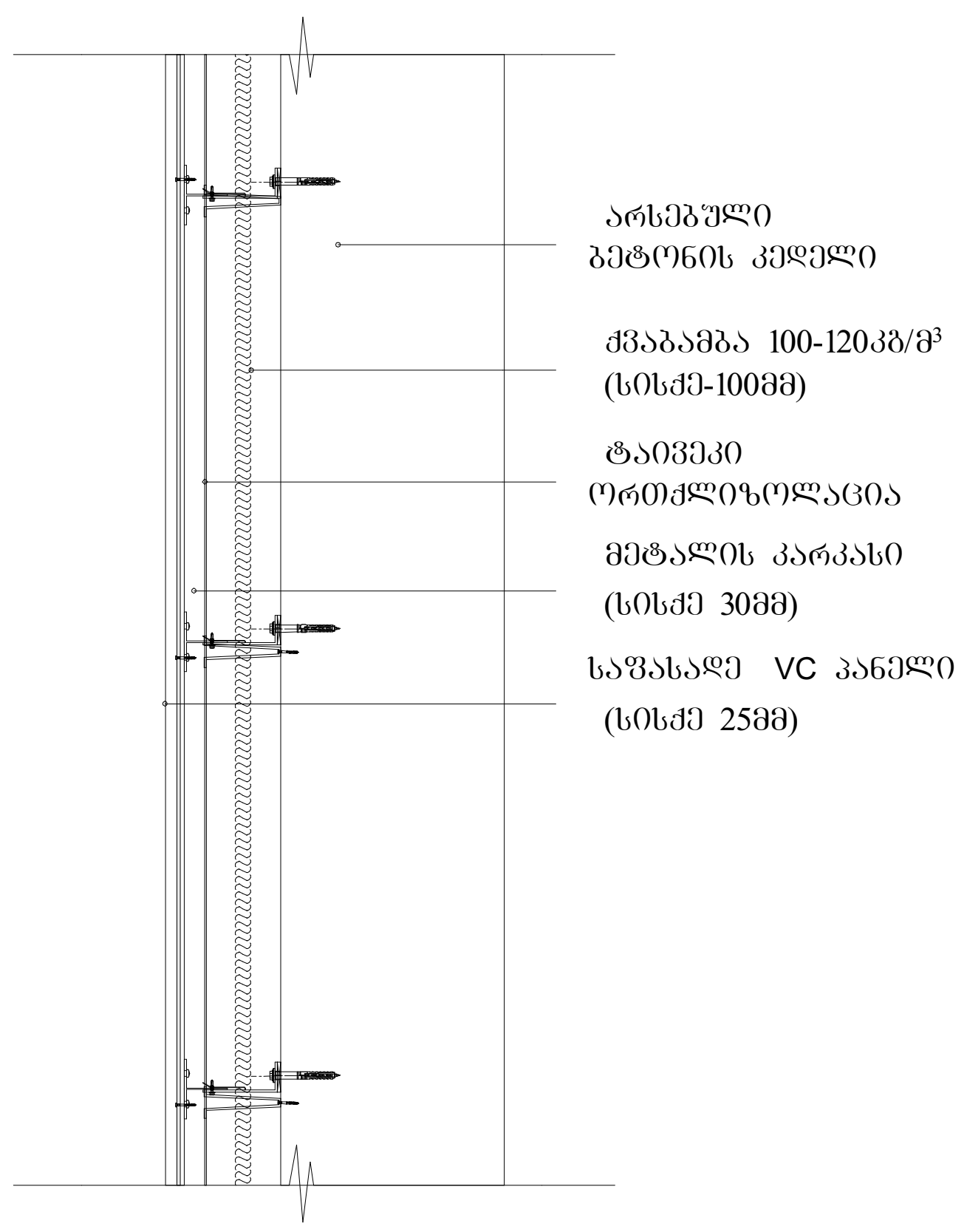

კვანძი №1

აგურით მოპირკეთებული გარე კედელი

ცეცხლმედეგობა 1 სთ-ზე მეტი.

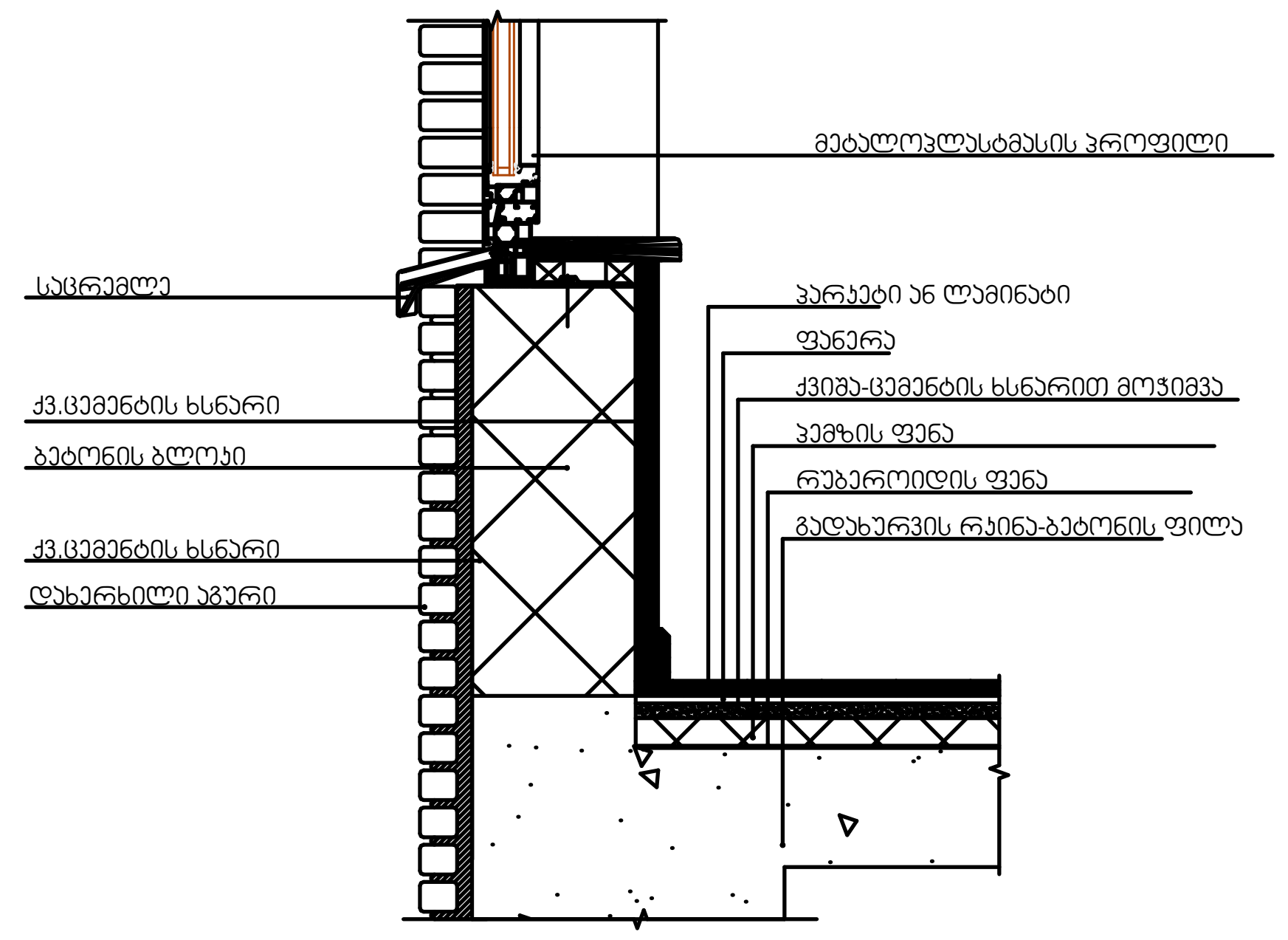

პირობითი აღნიშვნები

შენიშვნები:

1. ნახაზზე ზომები მოცემულია მილიმეტრებში
2. ნახაზის ყველა ცვლილება მშენებლობისას შეთანხმებული უნდა იყოს პროექტის ავტორთან

დამკვეთი: ზაზა ტყეშელაშვილი პ/ნ 01017017470

მისამართი: ქ.თბილისი, ქ. კერესელიძის №17 ს/კ 01.15.02.040.013

პროექტის სახელწოდება: მრავალბინიანი საცხოვრებელი სახლი

თანამდებობა	გვარი	ხელმოწერა
დირექტორი	გ.კვანიშვილი	
არქიტექტორი	გ.ზანგალაძე	
დაამუშავა	გ.ზანგალაძე	
მთ.ინჟინერი		

საქართველო, 0179, თბილისი
ჭაბუა ამირეჯიბის გზატკეცილი №6
ტელ: +99599 70 80 13

ფასადის მოპირკეთება და ხანძარ მედეგი კონსტრუქცია

ფორმატი	მაშტაბი	თარიღი
A-2	1:15	06.08.2020
სტადია	ფურცელი	ფურცლები
მუშა	□.05.4 8	91

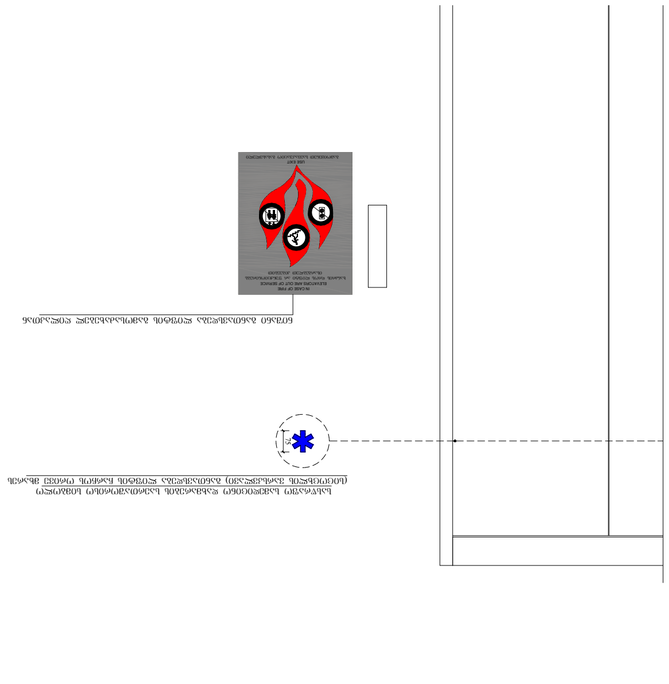

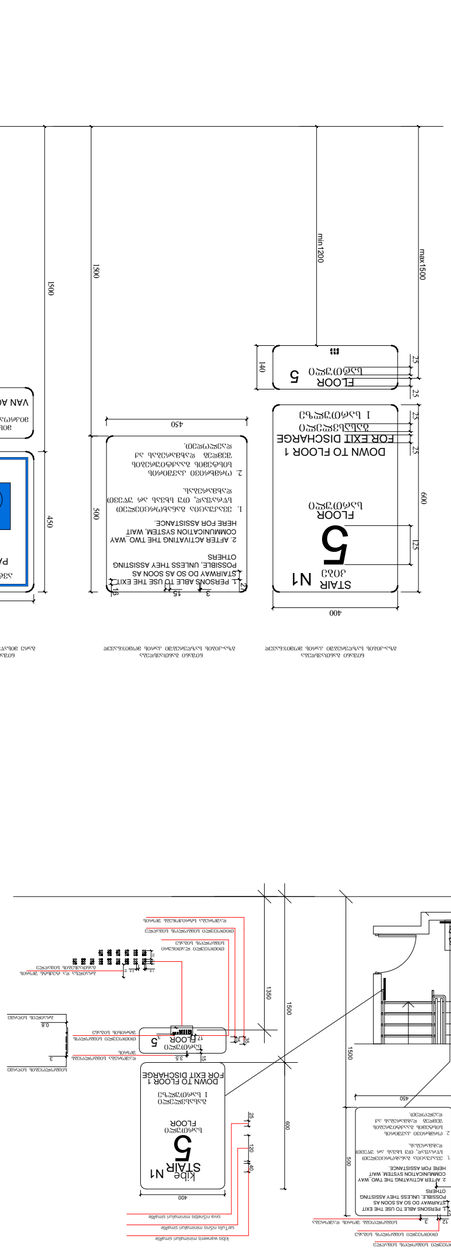
STAIR N1
ლატერა 5
FLOOR
სართული 5
DOWN TO FLOOR 1
FOR EXIT DISCHARGE
ჩასასვლელი 1 სართულზე
IN CASE OF FIRE
ELEVATORS ARE OUT OF SERVICE
ხანძრის შემთხვევაში
ლიფტებით სარგებლობა აკრძალულია
VAN ACCESSIBLE
მოსახერხებელია ფურგონით
PARKING
პარკირება
1. ევაკუაციის გასასვლელის ნიშანი
2. ევაკუაციის გასასვლელის ნიშანი
ნათურით
ნათურის გარეშე