საექსპერტო დასკვნა

ქ. თბილისში, ბერი გაბრიელის ქ. (მიწის საკადასტრო კოდი 01.17.11.034.071) ასაშენებელი მრავალბინიანი საცხოვრებელი სახლის კორქტირებული პროექტის კონსტრუქციულ ნაწილზე.

საექსპერტიზოდ წარმოდგენილია ქ. თბილისში, ბერი გაბრიელის ქ. -ზე (მიწის საკადასტრო კოდი 01.17.11.034.071) ასაშენებელი მრავალბინიანი საცხოვრებელი სახლის კორექტირებული პროექტის კონსტრუქციული ნაწილი, ტერიტორიის საინჟინრო გეოლოგიური გამოკვლევის შედეგები, შენობის მზიდი კონსტრუქციის, როგორც ერთიანი ღეროვან-ფირფიტოვანი სივრცული სისტემის გაანგარიშება (ანალიტიკური მოდელი) და აგრეთვე პროექტის არქიტექტურული ნაწილი.

პროექტის კონსტრუქციული ნაწილი დამუშავებულია შპს "კუბიკონი"-ს მიერ (საპროექტო ჯგუფის მთავარი კონსტრუქტორი მ. საჯაია).

ქალაქის სეისმური დარაიონების რუკის მიხედვით სამშენებლო მოედანი განეკუთვნება 8 ბალიან ზონას, ჰორიზონტალური აჩქარება - 0.17 (სეისმურობის კოეფიციენტი) ქარის ნორმატიული დაწოლა - 85 კგ/მ2. თოვლის ნორმატიული დატვირთვა - 50კგ/მ²; ჩაყინვის სიღრმე - 0.00მ.

პროექტის მიხედვით 9 სართულიანი კორპუსი 80 სმ. სისქის საძირკვლის ფილის საშუალებით ეფუძნება ძირითად გრუნტს – **სგე-2 (ხრეშოვანი გრუნტი, კენჭის 20-25% ჩანართებით, თიხაქვიშის 10-15% შემავსებლით),** რომლის

- საანგარიშო წინაღობა R_0 = 500 კპა (5.0 კგძ/სმ²)
- დეფორმაციის მოდული E =50.00 მპა. (500კგძ/სმ²)
- შიდა ხახუნის კუთხე Φ = 35.00°
- შეჭიდულობის ძალა C =2.5 მპა.
- პუასონის კოეფიციენტი μ = 0.27.

სეისმური თვისებების მიხედვით სგე-2 მიეკუთვნება II კატეგორიას.

გრუნტის წყლების დამყარებულმა დონემ შეადგინა 2.6-8.3მ. მიწის ზედაპირიდან. ის სუსტად აგრესიულია პორტლანდცემენტზე დამზადებული ბეტონების მიმართ. პროექტში, საძირკვლის ფილაში, გამოყენებულია წყალშეუღწევადობის კლასით W6-კლასის ბეტონი. სამშენებლო მოედნის საინჟინრო გეოლოგიური პირობების გამოკვლევა ჩატარებულია შპს "გეოტექსერვისი"-ს მიერ.

სამშენებლო ტერიტორია მცირედ დამრეცია სამხრეთის მხარეს. ქვაბულის ფერდების სამი (ჩრდილოეთი, აღმოსავლეთი, დასავლეთი) მხარე ბუნებრივი ქანობებითაა გათვალისწინებული და შესაბამისად არ ითხოვს დამატებით გამაგრება-გაძლიერებებს. დასავლეთის მხარეს საპროექტო შენობის სიახლოვეს(დაახლოებით 2 მეტრის მანძილზე) მდებარეობს სპორტული სტადიონი. ამ მხარეს პროექტით გათვალისწინებულია ქვაბულის ფერდობის ხიმინჯებით გამაგრება, რათა არ დაზიანდეს აღნიშნული სტადიონი არც საპროექტო სამუშაოების მიმდინარეობისას და არც ხანგრძლივი ექსპლუატაციის პირობებში.

საპროექტო შენობა 9 სართულიანია, რომლის ერთი სართული მიწისქვეშაა, გეგმაში მართკუთხა მოხაზულობის, ზომებით 32.00X20.00მ. (ღერძებში).

კონსტრუქციული თვალსაზრისით შენობა ხისტკვანძებიან მონოლითური რკინაბეტონის ჩარჩო-კავშირებიან სისტემას წარმოადგენს. მონოლითური რკინაბეტონის სვეტების კვეთები იცვლება სართულების მიხედვით 60X40სმ., 40X40სმ.; სართულშუა გადახურვები ხორციელდება მონოლითური რკინაბეტონის 160 მმ-იანი სისქის რიგელიანი ფილებით. მონოლითური რკინაბეტონის რიგელები - კვეთით 40X50სმ. მონოლითური რკინაბეტონისაა აგრეთვე ყველა კიბის კონსტრუქცია.

შენობას სეისმიური დატვირთვების მისაღებად გააჩნია მძლავრი რკინაბეტონის დიაფრაგმები, რომლებიც ძირითადად განლაგებული არიან სიმეტრიულად. გარე კედლები (კარკასის შევსება) და ტიხრები გათვალისწინებულია მსუბუქი ბეტონის ბლოკებისაგან.

შენობის გაანგარიშება შესრულებულია სასრულ ელემენტთა მეთოდით, ЛИРА-САПР 2013 R3-ის გამოყენებით, სამშენებლო ნორმები და წესები "სეისმომედეგი მშენებლობა" (პნ 01.01–09) გათვალისწინებით.

შენობის მზიდი ელემენტების კონსტრუირებას საფუძვლად უდევს მისი, როგორც ერთიანი ღეროვან-ფირფიტოვანი სივრცული სისტემის გაანგარიშების შედეგები მუდმივ და დროებით ხანმოკლე ვერტიკალურ დატვირთვებზე, ჰორიზონტალურ სეისმურ ზემოქმედებაზე და მათ საანგარიშო თანწყობაზე. საანგარიშო სქემაში საძირკვლის ფუძის გრუნტების მუშაობა ჰორიზონტალური მიმართულებით გათვალისწინებულია დრეკადი ბმების საშუალებით. შენობის საანგარიშო მოდელი დაპროექტებისათვის მისაღები სიზუსტით შესაძლოდ სრულად აღწერს ნაგებობის მუშაობის სურათს.

უნდა აღინიშნოს საექსპერტიზოდ წარმოდგენილი პროექტის კონსტრუქციული ნაწილის შესრულების მაღალი დონე, როგორც შინაარსობრივად, ასევე გაფორმებით. პროექტით გადმოცემული ინფორმაცია არის სრული და ადვილად აღსაქმელი. მუშა ნახაზებში მოცემულია შენობის ჩონჩხედის ელემენტების სქემები; კონსტრუქციების დაარმატურებები; დამახასიათებელი დეტალები და კვანძები; მოყვანილია გამოყენებული მასალების სპეციფიკაციები. ამდენად, დამპროექტებელ კონსტრუქტორთა მიერ ხორციელდება ცნობილი კონსტრუქციული გადაწყვეტების მისადაგება-მორგება არქიტექტურულ-გეგმარებით გადაწყვეტებთან, ადგილობრივ მეტეოროლოგიურ, გეოლოგიურ და სეისმოლოგიურ პირობებთან.

ამასთან ერთად უნდა აღინიშნოს, რომ პროექტის ექსპერტიზის ჩატარების პროცესში პროექტის ავტორის მიერ გათვალისწინებული იყო ექსპერტის შენიშვნები და სათანადო კორექტივები შეტანილი იყო პროექტში.

დასკვნა

პროექტმა განიცადა კორექტირება, კერძოდ დაკორექტირდა ფილის კონტური. შესაბამისი კორექტირება ასახულია საანგარიშო მოდელში და პროექტის კონსტრუქციულ ნაწილში. ასევე უნდა აღინიშნოს, რომ მოცემული კორექტირება იმდენად უმნიშვნელოა, რომ არანაირ ზეგავლენას არ მოახდეს მომიჯნავე-შენაბა ნაგებობებზე.

ზემოთ თქმულიდან გამომდინარე ქ. თბილისში, ბერი გაბრელის ქ. -ზე (მიწის საკადასტრო კოდი 01.17.11.034.071) ასაშენებელი მრავალბინიანი საცხოვრებელი სახლის კორექტირებული პროექტის კონსტრუქციულ ნაწილს ეძლევა დადებითი შეფასება და ეძლევა რეკომენდაცია დასამტკიცებლად.

ექსპერტი,

ინჟინერ-კონსტრუქტორი ნ. სახელაშვილი

02.11.2023 წ.



ნინო სახელაშვილი

ინჟინერ-კონსტრუქტორი

CAD მენეჯერი

განათლება

1996-2000 წ. _ საქართველოს ტექნიკური უნივერსიტეტის სამშენებლო ფაკულტეტი/ სამოქალაქო და სამრეწველო მშენებლობა / ინჟინერ-მშენებელი / ბაკალავრი

2001-2003 წ. _საქართველოს ტექნიკური უნივერსიტეტის სამშენებლო ფაკულტეტი/ სამოქალაქო და სამრეწველო მშენებლობა / მშენებლის მაგისტრი

2003-2004 წ. _ საქართველოს ტექნიკური უნივერსიტეტის სამშენებლო ფაკულტეტი/ სამოქალაქო და სამრეწველო მშენებლობა / ასპირანტი

სამუშაო გამოცდილება

კუბიკონი
2015-2023
ინჟინერ-კონსტრუქტორი
CAD მენეჯერი
ხარისხის კონტროლი

არტსტუდიო პროექტი
ინჟინერ-კონსტრუქტორი
2005-2015

თი ენდ ბი სამშენებლო და საკონსულტაციო კომპანია
ინჟინერი
2005-2010

ჯეოინჟინირინგი - საინჟინრო კვლევა-ძიება.
ინჟინერი
2003

კონტაქტი

(+995) 555 53 55 22

თბილისი, ჭყონდიდელის 66

nino.sakhelshvili@outlook.com

ენები და უნარ–ჩვევები

- ინგლისური B2
- რუსული B2
- AutoCad
- Revit
- LIRA
- MS Office

GEORGIAN TECHNICAL UNIVERSITY

DIPLOMA

with honours

STU № 006403

This is to certify that Mr./Mrs. Nino Sakhelashvili in 2000 completed a full Bachelor's course of the Civil-Engineering Faculty of the Georgian Technical University majoring in Industrial and Civil Engineering.

By resolution of the State Examination Board, dated December 22, 2000 Mrs. Nino Sakhelashvili is conferred the degree of Bachelor of Engineering

qualifying as Civil-Engineer

Rector R. Khurodze

Chairman of the State Examination Board

Dean

City Tbilisi 7.02.2001

Registration № 02385 Secretary G.Grasalia

საქართველოს ტექნიკური უნივერსიტეტი

დიპლომი

წარჩინებით

სტუ № 006403

მიეცა ნინო გიორგის ას. სახელაშვილს

მასზედ, რომ მან 2000 წელს დაამთავრა

საქართველოს ტექნიკური უნივერსიტეტის

სამშენებლო ფაკულტეტის

ბაკალავრიატის სრული კურსი, სპეციალობით

სამრეწველო და სამოქალაქო მშენებლობა

საბჭოს 2000 წლის

22.XII გადაწყვეტილებით

ნინო გიორგის ასულ სახელაშვილს მიენიჭა

ბაკალავრის ხარისხი და

ინჟინერ-მშენებლის კვალიფიკაცია

რექტორი

სახელმწიფო საგამოცდო კომისიის თავმჯდომარე

დეკანი

ქალაქი თბილისი 7.02.2001.

სარეგისტრაციო № 02385 მდივანი

GEORGIAN TECHNICAL UNIVERSITY

DIPLOMA

with honours

STU № 004686

This is to certify that Mr./Mrs. Nino Sakhelashvili in the year 2003 completed a full Master's course of the Georgian Technical University majoring in Industrial and Civil Engineering

By resolution of the State Examination Board, dated February 25, 2003, Mrs. Nino Sakhelashvili is conferred the degree of Master of Engineering

Rector .....

Seal

Chairman of the State Examination Board .....

Dean .....

City Tbilisi May 21, 2003

Registration № 0830 Secretary .....

საქართველოს ტექნიკური უნივერსიტეტი

დიპლომი

წარჩინებით

სტუ № 004686

მიეცა ნინო გოთუას ასულ სახელაშვილს მასზედ, რომ მან 2003 წელს დაამთავრა საქართველოს ტექნიკური უნივერსიტეტის მაგისტრატურის სრული კურსი, სპეციალობით სამშენებლო და სამოქალაქო მშენებლობა

სახელმწიფო საგამოცდო კომისიის 2003 წლის 25 თებერვლის გადაწყვეტილებით ნინო გოთუას ასულ სახელაშვილს მიენიჭა მშენებლობის მაგისტრის ხარისხი

რექტორი .....

ბ.ა. სახელმწიფო საგამოცდო კომისიის თავმჯდომარე .....

დეკანი .....

ქალაქი თბილისი 21.05.2003 წ.

სარეგისტრაციო № 0830 მდივანი .....

Georgia

IDENTITY CARD

მოქალაქის პირადობის მოწმობა

საქართველო

GEO



სახელი / FIRST NAME

ნინო

NINO

გვარი / LAST NAME

სახელაშვილი

SAKHELASHVILI

მოქ. / CIT	სქესი / SEX	პირადი No / PERSONAL No
GEO	მდ / F	01007002814

დაბადების თარიღი DATE OF BIRTH	მოქმედების ვადა DATE OF EXPIRY
05.10.1978	16.08.2033

ბარათის No / CARD No

22ID27621

ხელმოწერა
SIGNATURE



დაბადების ადგილი / PLACE OF BIRTH

თბილისი

TBILISI

გაცემის თარიღი / DATE OF ISSUE

16.08.2023

გამცემი ორგანო / ISSUING AUTHORITY

იუსტიციის სამინისტრო

MINISTRY OF JUSTICE

დამკვეთი: სრს; დამამზადებელი: MB-IDS 2022

სფს-ს რეგისტრაციის No 26-3184

IDGE022ID27621101007002814<<<<

7810059F3308165GE0<<<<<<<<<<<<<1

SAKHELASHVILI<<NINO<<<<<<<<<<<<

CUBICON©

DESIGN & BUILDING ENGINEERING

2021

WWW.CUBICON.GE

საკონტაქტო:

+995 591 116 444

INFO@CUBICON.GE

მარშალ გელოვანის გამზ. 13
0159, თბილისი,საქართველო,

სოციალური ქსელები:

www.facebook.com/cubicon.ge

www.linkedin.com/in/cubicon/

2021

F ბლოკი - მრავალბინიანი საცხ. კომპლექსი

ქ.თბილისი, ბერი გაბრიელ სალოსის ქუჩა - 01.17.11.034.071

სტრუქტურული დიზაინი

სამშენებლო დოკუმენტაცია - (C.D.)

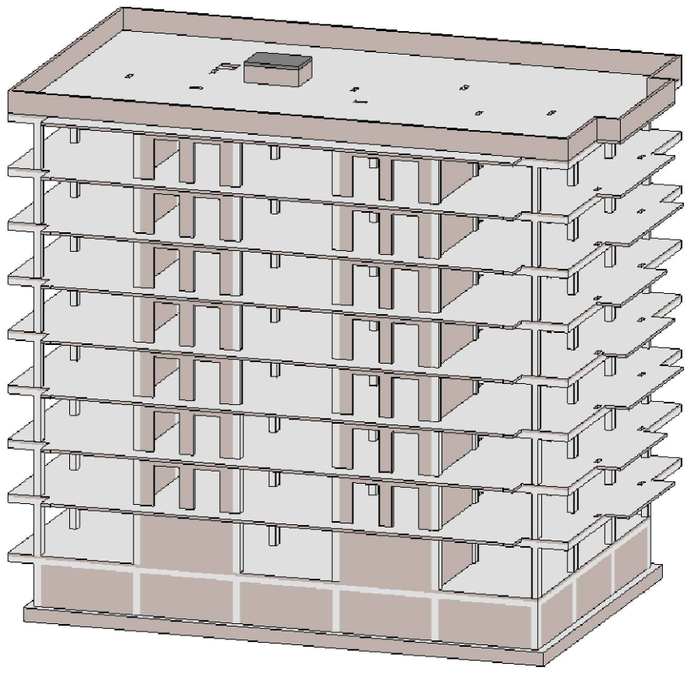

3D მოდელის საილუსტრაციოდ

ორგანიზაციის მთ. ინჟინერი:	ს. პაპაშვილი	
საპროექტო ჯგ._ის ხელმძღვანელი:		
პრ._ის წამყვანი ინჟ-კონსტრუქტორი:	მათე საჯაია	
ანალიტიკური მოდ. ინჟ.-კონსტრუქტორი:		
ინჟ.-კონსტრუქტორი:	დ.ზურაბიშვილი	
ინჟ.-კონსტრუქტორი:	ე.ჯეირანაშვილი	

ნახაზების ჩამონათვალი

ნახაზის კოდი	ნახაზის დასახელება	ფურცლის ნომერი	R	E	V	I	S	I	O	N
CUB-XXX-ST-0001-R00	ჩამონათვალი	ST-0001								
CUB-XXX-ST-0003-R00	განმარტებითი ბარათი	ST-0003								
CUB-XXX-ST-0004-R00	პირობითი აღნიშვნები	ST-0004								
CUB-XXX-ST-0005-R03	მასალის ამოკრეფა	ST-0005	01	02	03					
CUB-B01-ST-1001-R00	ქვაბულის გეგმა	ST-1001	--	--	--	--	--	--	--	--
CUB-B01-ST-1002-R00	ჭრილი A	ST-1002	01	--	--	--	--	--	--	--
CUB-B01-ST-1003-R00	ჭრილი B	ST-1003	--	--	--	--	--	--	--	--
CUB-B01-ST-1004-R00	ჭრილი C; ხიმინჯი P.1; კვეთი a; როსტვერკი G.B.1; სპეციფიკაცია	ST-1004	01	--	--	--	--	--	--	--
CUB-B01-ST-1101-R01	საძირკვლის ფილის საყალიბე გეგმა -3.10 ნიშნულზე	ST-1101	01	--	--	--	--	--	--	--
CUB-B01-ST-1102-R00	საძ. ფილის არმირების გეგმა -3.10 ნიშნ. ქვედა შრე X მიმართულებით	ST-1102	--	--	--	--	--	--	--	--
CUB-B01-ST-1103-R00	საძ. ფილის არმირების გეგმა -3.10 ნიშნ. ქვედა შრე Y მიმართულებით	ST-1103	--	--	--	--	--	--	--	--
CUB-B01-ST-1104-R00	საძ. ფილის არმირების გეგმა -3.10 ნიშნ. ზედა შრე X მიმართულებით	ST-1104	--	--	--	--	--	--	--	--
CUB-B01-ST-1105-R00	საძ. ფილის არმირების გეგმა -3.10 ნიშნ. ზედა შრე Y მიმართულებით	ST-1105	--	--	--	--	--	--	--	--
CUB-B01-ST-1106-R01	საძირკვლის ფილის განივი არმირების გეგმა -3.30 ნიშნულზე	ST-1106	01	--	--	--	--	--	--	--
CUB-B01-ST-1107-R01	სვეტების და კედლის ნაშვერების გეგმა საძირკვლის ფილიდან	ST-1107	01	--	--	--	--	--	--	--
CUB-B01-ST-1108-R01	კვეთი a; b; d; g; ხედი c	ST-1108	01	--	--	--	--	--	--	--
CUB-B01-ST-1109-R00	კვეთი e; f; არმატურის ღეროების განაწ. სქემა	ST-1109	--	--	--	--	--	--	--	--
CUB-B01-ST-1110-R00	ფრაგმენტი - 1; ჭრილი A	ST-1110	--	--	--	--	--	--	--	--
CUB-B01-ST-1111-R00	კვანძი I; II; III; IV	ST-1111	--	--	--	--	--	--	--	--
CUB-B01-ST-1112-R00	კვეთი j; k	ST-1112	--	--	--	--	--	--	--	--
CUB-B01-ST-1113-R00	კვეთი m	ST-1113	--	--	--	--	--	--	--	--
CUB-B01-ST-1114-R01	კვანძი V; VI; VII	ST-1113	01	--	--	--	--	--	--	--
CUB-B01-ST-1115-R01	საძირკვლის სპეციფიკაცია	ST-1114	01	--	--	--	--	--	--	--
CUB-ZZZ-ST-1201-R01	მონ. კედლის განშლა, R.C.W. - 1, 2, 3	ST-1201	01	--	--	--	--	--	--	--
CUB-ZZZ-ST-1202-R01	მონ. კედლის განშლა R.C.W. - 4	ST-1202	01	--	--	--	--	--	--	--
CUB-XXX-ST-1203-R01	სპეციფიკაცია	ST-1203	01	--	--	--	--	--	--	--
CUB-G00-ST-2001-R03	გადახურვის ფილის საყალიბე გეგმა -0.10 ნიშნულზე	ST-2001	01	02	03	--	--	--	--	--
CUB-G00-ST-2002-R00	გად. ფილის არმირების გეგმა -0.10 ნიშნ. (ქვედა შრე)	ST-2002	01	--	--	--	--	--	--	--
CUB-G00-ST-2003-R00	გად. ფილის არმირების გეგმა -0.10 ნიშნ. (ზედა შრე X მიმ.)	ST-2003	01	--	--	--	--	--	--	--
CUB-G00-ST-2004-R00	გად. ფილის არმირების გეგმა -0.10 ნიშნ. (ზედა შრე Y მიმ.)	ST-2004	01	--	--	--	--	--	--	--
CUB-L01-ST-2005-R02	გად. ფილის საყალიბე გეგმა 4.00 ნიშნულზე	ST-2005	01	02	--	--	--	--	--	--
CUB-L01-ST-2006-R00	გად. ფილის არმ. გეგმა 4.00 - 26.05 ნიშნ. ჩათვ. (ქვედა შრე)	ST-2006	01	--	--	--	--	--	--	--
CUB-L01-ST-2007-R00	გად. ფილის არმ. გეგმა 4.00 - 26.05 ნიშნ. ჩათვ. (ზედა შრე X მიმ)	ST-2007	01	--	--	--	--	--	--	--
CUB-L01-ST-2008-R00	გად. ფილის არმ. გეგმა 4.00 - 26.05 ნიშნ. ჩათვ. (ზედა შრე Y მიმ)	ST-2008	01	--	--	--	--	--	--	--
CUB-L02-ST-2009-R02	გადახურვის ფილის საყალიბე გეგმა 7.15 ნიშნულზე	ST-2009	01	02	--	--	--	--	--	--
CUB-L03-ST-2010-R02	გადახურვის ფილის საყალიბე გეგმა 10.30 ნიშნულზე	ST-2010	01	02	--	--	--	--	--	--
CUB-L04-ST-2011-R02	გადახურვის ფილის საყალიბე გეგმა 13.45 ნიშნულზე	ST-2011	01	02	--	--	--	--	--	--
CUB-L05-ST-2012-R02	გადახურვის ფილის საყალიბე გეგმა 16.60 ნიშნულზე	ST-2012	01	02	--	--	--	--	--	--
CUB-L06-ST-2013-R02	გადახურვის ფილის საყალიბე გეგმა 19.75 ნიშნულზე	ST-2013	01	02	--	--	--	--	--	--
CUB-L07-ST-2014-R02	გადახურვის ფილის საყალიბე გეგმა 22.90 ნიშნულზე	ST-2014	01	02	--	--	--	--	--	--
CUB-L08-ST-2015-R02	გადახურვის ფილის საყალიბე გეგმა 26.05 და 27.45 ნიშნულებზე	ST-2015	01	02	--	--	--	--	--	--
CUB-XXX-ST-2016-R00	კვეთი - a; b; c; d; e; f	ST-2016	--	--	--	--	--	--	--	--
CUB-XXX-ST-2017-R02	გადახურვის ფილის სპეციფიკაცია; ესკიზი	ST-2017	01	02	--	--	--	--	--	--
CUB-ZZZ-ST-3001-R00	სვეტი C.1	ST-3001	01	--	--	--	--	--	--	--
CUB-ZZZ-ST-3002-R00	სვეტი C.2	ST-3002	01	--	--	--	--	--	--	--
CUB-ZZZ-ST-3003-R00	სვეტი C.3	ST-3003	01	--	--	--	--	--	--	--
CUB-ZZZ-ST-3004-R00	სვეტი C.4	ST-3004	01	--	--	--	--	--	--	--
CUB-ZZZ-ST-3006-R00	კვეთი a; b; c; d; e; f	ST-3006	--	--	--	--	--	--	--	--
CUB-ZZZ-ST-3007-R00	კვეთი g; სვეტის დაარმირების ტიპ. ფრაგმენტი	ST-3007	--	--	--	--	--	--	--	--
CUB-ZZZ-ST-3008-R00	სვეტების სპეციფიკაცია; ესკიზები	ST-3008	01	--	--	--	--	--	--	--
CUB-ZZZ-ST-3009-R00	სვეტების სპეციფიკაცია (გაგრძელება)	ST-3009	01	--	--	--	--	--	--	--
CUB-ZZZ-ST-3101-R00	დიაფრაგმების მარკირების გეგმა -3.10 ნიშ.	ST-3101	01	--	--	--	--	--	--	--
CUB-ZZZ-ST-3102-R00	დიაფრაგმების განშლები SH.W. - 1, 2	ST-3102	01	--	--	--	--	--	--	--
CUB-ZZZ-ST-3103-R00	დიაფრაგმების განშლები SH.W. - 3, 4	ST-3103	01	--	--	--	--	--	--	--
CUB-ZZZ-ST-3104-R00	დიაფრაგმების განშლები SH.W. - 5, 6	ST-3104	01	--	--	--	--	--	--	--
CUB-ZZZ-ST-3105-R00	დიაფრაგმების განშლები SH.W. - 7, 8, 9	ST-3105	--	--	--	--	--	--	--	--
CUB-ZZZ-ST-3106-R00	დიაფრაგმების განშლები SH.W. - 10, 11	ST-3106	01	--	--	--	--	--	--	--
CUB-XXX-ST-3107-R00	კვეთები a, b, c	ST-3107	01	--	--	--	--	--	--	--
CUB-XXX-ST-3108-R00	კვეთები d, e	ST-3108	01	--	--	--	--	--	--	--
CUB-XXX-ST-3109-R00	კვეთები f, g, h	ST-3109	01	--	--	--	--	--	--	--
CUB-XXX-ST-3110-R00	კვეთები i, j, k	ST-3110	01	--	--	--	--	--	--	--
CUB-XXX-ST-3111-R00	კვეთები m	ST-3111	--	--	--	--	--	--	--	--
CUB-XXX-ST-3112-R00	კვანძები n, o, p, q	ST-3112	01	--	--	--	--	--	--	--
CUB-XXX-ST-3114-R00	კვანძები v, w, x, y, z	ST-3114	01	--	--	--	--	--	--	--
CUB-XXX-ST-3113-R00	კვანძები r, s, t, u	ST-3113	01	--	--	--	--	--	--	--
CUB-XXX-ST-3115-R00	სპეციფიკაცია	ST-3115	01	--	--	--	--	--	--	--
CUB-XXX-ST-3116-R00	სპეციფიკაცია	ST-3116	01	--	--	--	--	--	--	--
CUB-XXX-ST-3117-R00	სპეციფიკაცია	ST-3117	01	--	--	--	--	--	--	--
CUB-XXX-ST-3118-R00	სპეციფიკაცია	ST-3118	--	--	--	--	--	--	--	--
CUB-XXX-ST-3119-R00	სპეციფიკაცია	ST-3119	01	--	--	--	--	--	--	--
CUB-XXX-ST-3120-R00	სპეციფიკაცია	ST-3120	01	--	--	--	--	--	--	--
CUB-XXX-ST-3121-R00	სპეციფიკაცია	ST-3121	01	--	--	--	--	--	--	--
CUB-XXX-ST-3122-R00	სპეციფიკაცია	ST-3122	01	--	--	--	--	--	--	--
CUB-XXX-ST-3123-R00	სპეციფიკაცია	ST-3123	01	--	--	--	--	--	--	--
CUB-XXX-ST-4001-R02	BM. - 1	ST-4001	01	02	--	--	--	--	--	--
CUB-XXX-ST-4002-R02	BM. - 2	ST-4002	01	02	--	--	--	--	--	--
CUB-XXX-ST-4003-R00	BM. - 3; 4	ST-4003	--	--	--	--	--	--	--	--
CUB-XXX-ST-4004-R01	BM. - 5; 6; 7	ST-4004	01	--	--	--	--	--	--	--
CUB-XXX-ST-4005-R01	BM. - 8	ST-4005	01	--	--	--	--	--	--	--
CUB-XXX-ST-4006-R00	კვეთი - a; b; ესკიზი	ST-4006	--	--	--	--	--	--	--	--
CUB-XXX-ST-4007-R01	BM. - სპეციფიკაცია	ST-4007	01	02	03	--	--	--	--	--
CUB-ZZZ-ST-5001-R00	კიბე №1 და №2 საყალიბე გეგმები -3.10 22.60 ნიშნ.	ST-5001	--	--	--	--	--	--	--	--
CUB-ZZZ-ST-5002-R00	ჭრილი A	ST-5002	01	--	--	--	--	--	--	--
CUB-ZZZ-ST-5003-R00	კვანძი I; II; III; IV	ST-5003	--	--	--	--	--	--	--	--
CUB-ZZZ-ST-5004-R00	კვანძი V; VI; კიბის სპეციფიკაცია	ST-5004	--	--	--	--	--	--	--	--
CUB-L08-ST-9001-R01	პარაპეტის მარკირების გეგმა 26.05 ნიშნულზე	ST-9001	01	--	--	--	--	--	--	--
CUB-ZZZ-ST-9002-R00	პარაპეტის კვეთი	ST-9002	--	--	--	--	--	--	--	--
CUB-XXX-ST-9003-R00	მონ.რკ.ბ. სვ.-ის და გარე შემომგზღუდავი კედლების მიერთების სქემა	ST-9003								
CUB-XXX-ST-9004-R00	ტიხრების დამაბრების და ზღუდარების მოწყობის ტიპ. სქემები	ST-9004								

შენიშვნა:
NOTE:

No	Date	Revision	Issued by

სიტუაციური სქემა
KEY PLAN



პროექტი
PROJECT
F ბლოკი - მრავალბინიანი საცხ. კომპლექსი

მისამართი
ADDRESS
ქ.თბილისი, ბერი გაბრიელ სალოსის ქუჩა

ნახაზის ნომერი
DRAWG. No
CUB-XXX-ST-0001-R00

ნახაზის დასახელება
DRWG. NAME
ჩამონათვალი

CUBICON DESIGN & BUILDING ENGINEERING
მას "კუბიკონი", თბილისი, მარშალ გელოვანის ბაგზ. 13
ტელ: (+995 591) 116444 www.cubicon.ge

მთავარი კონსტრუქტორი: LEAD STRUCTURAL ENGINEER:	შესრულებულ: ISSUED BY:	შემოწმებულ APPROVED BY:
მათე საბაიძე	DZ	MS
ფორმატი PAPER SIZE	A2	პროექტის №: PROJECT No 110A21
ფურცლის ნომერი SHEET. No	სტატუსი STATUS	მასშტაბი SCALE
ST-0001	C.D.	

21.11.2023

1 ზოგადი

1.1 ობ. მისამართი - ქ.თბილისი, ბერი გაბრიელ სალოსის ქუჩა

1.2 საკადასტრო კოდი - 01.17.11.034.071

1.3 დამკვეთი - შპს "დუქს"

1.4 არქიტექტურული ნაწილი - შპს. "მეტრიკი"

1.5 საინჟინრო გეოლოგია - შპს "გეოტექსერვისი"

1.6 შენობა-ნაგებობის კლასი (#255_31/05/2019) - IV

2 დაფუძნების პირობები, ქვაბული

2.1 საძირკვლის ქვეშ მოსაწყობი ფუძე

საძირკვლის ქვეშ ბეტონის მომზადების მოწყობამდე დაიყაროს ღორღის ან მდინარის ხვინჭის მოსამზადებელი ფენა, სულ 20 სმ. სიმაღლეზე და დაიტკეპნოს.

2.2 ქვაბული

ქვაბულის გვერდების დამუშავება ხდება გრუნტების ბუნებრივი ქანობის კუთხით, გარდა "K1" ღერძის გასწვრივ, სადაც უნდა მოეწყოს ხიმინჯების ფარდა ან შპუნტური კედელი.

3 საინჟინრო გეოლოგია

3.1 საძირკვლის ფუძედ მიჩნეული გრუნტის მახასიათებლები:

- დასახელება - ხრეშოვანი გრუნტი (სგე 2).
- საანგარიშო წინაღობა R_0=500 კპა (5.00 კგძ/სმ²);
- დეფორმაციის მოდული E=50 მპა (500 კგძ/სმ²);
- პუასონის კოეფიციენტი μ=0.27

3.2 გრუნტის წყალი

სამშენებლო ტერიტორიაზე გრუნტის წყალი გამოვლენილი არის არსებული რელიეფიდან დაახლოებით 3.0 მ. სიღრმეზე

აღნიშნულ ტერიტორიაზე გამოვლენილი არის გრუნტის წყლები, რომლებიც ვლინდებიან საძირკვლის ფილის საპროექტო ნიშნულზე მაღლა, აქედან გამომდინარე დამუშავდა/დამუშავდეს პროექტი, რომელიც მოიცავს სამშენებლო ტერიტორიის გარშემო საერთო სადრენაჟე სისტემის მოწყობას (იხ. საინჟინრო ნახაზები). აღნიშნული სისტემა აუცილებელია მოეწყოს მიწის სამუშაოების დაწყებამდე.

3.3 საყურადღებო მოთხოვნები საინჟინრო გეოლოგიური დასკვნიდან

მშენებლობისთვის გამოყოფილ უბანზე და მის ირგვლივ არ აღინიშნება საშიში გეოლოგიური პროცესები და მათი ჩასახვა არც მომავალშია მოსალოდნელი, იგი იმყოფება დამაკმაყოფილებელ საინჟინრო-გეოლოგიურ პირობებში;

4 მასალები

4.1 მასალის ანტიკოროზიული და ხანძარსაწინააღმდეგო დაცვა

შესრულდეს ნორმების СНиП 2.01.02-85* და СНиП 2.03.11-85 მოთხოვნების შესაბამისად;

4.2 ბეტონი

შენობის მზიდ კონსტრუქციებში გამოყენებულია ბეტონი კლასით - C20/25 (EN 206-1:2000) ან B25 (ГОСТ 25192 - 2012) - კუბური სიმტკიცის მინიმალური მახასიათებელი კუმშვაზე - fck = 25 მპა საძირკვლის ქვეშ გამოყენებულია ბეტონის მომზადება C12/15 (EN206-1:2000) ან B15 (ГОСТ 25192 - 2012) - კუბური სიმტკიცის მინიმალური მახასიათებელი კუმშვაზე - fck = 15 მპა

4.3 არმატურა

შენობის რკ.ბეტონის ელემენტებში გამოყენებულია არმატურა კლასით - B500C (BS EN 10080) ან A500C; A240C. (ДСТУ 3760-98); (საანგ. წინაღობა გაჭიმვაზე R_e=500 მპა)

4.6 საკედლე და სატიხრე მასალა

შენობის კონტურზე კედლების შევსება მოხდება მსუბუქი სამშენებლო ბლოკებით მარკით არანაკლებ M 50-ისა, მოცულობითი წონით არაუმეტეს 1200 კგ./მ³. ქვიშა-ცემენტის ხსნარზე, მარკით არანაკლებ M 50-ისა; წყობის ღერძულ გაჭიმვაზე დროებითი წინაღობის (ნორმალური შეჭიდულობის) სიდიდე უნდა იყოს არანაკლებ 1.2კგ.ძ/სმ²-სა

4.7 ჰიდროიზოლაცია

შენობის კედლები რომლებიც შეხებაში არის გრუნტთან დაიფაროს ჰიდროსაიზოლაციო შრით, (ჰიდროიზოლაციის ტიპი განისაზღვროს დამკვეთთან შეთანხმებით);

4.8 სამშენებლო მასალების ხარისხის კონტროლი:

4.8.1 სამშენებლო მოედანზე აუცილებელია განხორციელდეს სამშენებლო მასალების სისტემატური კონტროლი. მშენებლობაზე შემოზიდულ მასალებს თან უნდა ახლდეს მწარმოებლის ხარისხის დამადასტურებელი დოკუმენტი (პასპორტი) რომელშიც მითითებული იქნება ტექნიკური მახასიათებლები, მაგ: მასალის სიმტკიცის ზღვარი, ყინვამედეგობის მაჩვენებელი და სხვა.

4.8.2 ბეტონის სამუშაოების წარმოებისას მშრალი და ცხელი კლიმატის პირობებში +25°C-ზე მეტი ჰაერის ტემპერატურისა და 50%-ზე ნაკლები ფარდობითი ტენიანობისას გამოყენებულ იქნას ცემენტები, რომელთა სამარკო სიმტკიცე არანაკლებ 20%-ით სჭარბობს ბეტონის საპროექტო მარკას.

4.8.3 ზამთრის პირობებში ბეტონის სამუშაოების წარმოებისას მხედველობაში იქნას მიღებული ბეტონის გაყინვისაგან დაცვის საჭირო ღონისძიებები.

4.8.4 ახლადჩაწყობილი ბეტონი დაცული უნდა იქნას მექანიკური დაზიანებისგან (და/ან ზემოქმედებისგან), მზის სხივების პირდაპირი მოხვედრისგან, ყინვისგან, ქარისგან. პროექტში მითითებული სიმტკიცის 75%-ის მიღწევამდე ბეტონის სტრუქტურა ადვილად ზიანდება, აქედან გამომდინარე აღნიშნული სიმტკიცის მიღწევამდე აუცილებელია მკაცრად დაცული იქნას ტემპერატურის და ტენიანობის რეჟიმი;

5 კლიმატოლოგია

ჩაყინვის სიღრმე	- h = 0.00 მ	(ᲡᲜ 01.05-08);
ქარი (ნორმატიული)	- W_0 = 0.85 კპა	(ᲡᲜ 1.0508);
თოვლი (ნორმატიული)	- q = 0.50 კპა	(ᲡᲜ 01.0508);

6 სეისმურობა

საქართველოს ტერიტორიის სეისმური საშიშროების რუქის მიხედვით ქ. თბილისი იმყოფება 8 ბ. სეისმურ ზონაში (სპალა MSK64), ჰორიზონტალური აჩქარება - 0.17 (სეისმურობის კოეფიციენტი);

7 მათ. მოდელირება (გაანგარიშება)

მათემატიკური მოდელირება შესრულებულია «Lira - САПР 2013» (ვერსია R3) პროგრამული კომპლექსის მეშვეობით, სასრული ელემენტების მეთოდის საფუძველზე. შენობის საანგარიშო მოდელი შედგენილია არქიტექტურული ნახაზების მიხედვით.

8 შენობის აღწერილობა

პირობითი საპროექტო ნიშნული 0.00 - (არის პირველი სართულის იატაკის დონე) შეესაბამება აბსოლუტურ ნიშნულს 385.30

კონსტრუქციული სქემა - შენობა წარმოადგენს ხისტკვანძებიან მონოლითური რკ.ბეტონის ჩარჩო-კავშირებიან სისტემას ;

სართულიანობა - 8 მიწისზედა სართ.;

სარდაფი (გარაჟი) - 1 ავტოსადგომის სართ.;

შენობის მიახლოებითი გაბარიტული ზომები - 19.60X30.0 მ. (ღერძებში), გეგმაში მართკუთხედი ფორმის;

საძირკველი - მონოლითური რკ.ბეტონის ფილა,გაბარიტული ზომებით 21X31X0.8(h) მ.

სართულშუა გადახურვის ფილა - სისქით 16; 18 სმ.

რიგელები - 40X50(h) სმ; 20X50(h) სმ.

სვეტები - კვეთები იცვლება სართულების მიხედვით 40X70 სმ., 40X60 სმ., 40X40 სმ.;

კიბე - მონოლითური რკ.ბეტონის;

მონოლითური რკ.ბეტონის კედლები - სისქით 25 სმ.;

სახურავი - ე.წ. ბრტყელი გადახურვა;

პარაპეტი - მონ. რკ.ბეტონის, სისქით 20 სმ.;

9 შენიშვნები

9.1 საძირკვლის ფუძე აუცილებელია მიიღოს ინჟ. გეოლოგმა.

9.2 შენობის ღერძების დაკვალვა განხორციელდეს არქიტექტურული ნახაზების შესაბამისად;

9.3 ნახაზებში აღმოჩენილი შეუსაბამობის, არქიტექტურულ ნახაზებთან შეუსაბამობის და/ან საინჟინრო-გეოლოგიური ნაწილის ადგილზე არსებულ სიტუაციასთან შეუსაბამობის შემთხვევაში - აუცილებლად ეცნობოს პროექტის ავტორს;

10 რეკომენდაციები მშენებლობის წარმოებისთვის

10.1 მიწის სამუშაოთა წარმოებისას დაცული უნდა იყოს СНиП 3.02.01-87 ЗЕМЛЯНЫЕ СООРУЖЕНИЯ,ОСНОВАНИЯ И ФУНДАМЕНТЫ 10.1÷10.5 პუნქტების მოთხოვნები;

10.2 სამშენებლო სამუშაოების დაწყებამდე, გრუნტის გეოლოგიური მდგომარეობის შესახებ დეტალური ინფორმაციის მისაღებად სამშენებლო სამუშაოების შემსრულებელი აუცილებლად უნდა გაეცნოს გეოლოგიურ დასკვნას.

10.3 სამშენებლო უბანზე გრუნტის წყლებთან შეხებაში მყოფი მიწისქვეშა კონსტრუქციებისათვის, კერძოდ პერიმეტრის მონოლითური კედლებისათვის და პილონებისთვის, თუ არ იქნება გამოყენებული სპეციალური დამცავი (საიზოლაციო) მასალები, მაშინ ზემოთ აღნიშნული კონსტრუქციული ელემენტებისათვის გამოყენებული უნდა იქნას სულფატმდგრად ცემენტებზე დამზადებული ბეტონები. (სულფატმდგრადი სტანდარტი 22266-76 ცემენტებიის გამოყენებით W_6 მარკის წყალშეუღწევადი ბეტონი)

10.4 არმატურების მოღუნვა განხორციელდეს ცივად, გაცხელების გარეშე;

10.5 რკ.ბეტონის კონსტრუქციებს (ფილები,რიგელები) მიეცეს სამშენებლო აწევა „შუქში მალის“ 1/250;

10.6 თუ სადმე ბლოკის წყობის სიმაღლის და სიგანის ფარდობა (H/W) აღემატება 12-ს აუცილებელია შუალედური რკ.ბეტონის სარტყელის მოწყობა;

10.7 ბეტონირების დონე (ცივი ნაკერი) ბეტონირებამდე გაიწმინდოს (მოიხსნას 5 მმ-იანი ფენა (ბეტონის წვენი)) და მოირეცხოს წყლის ჭავლით.

10.8 მშენებლობისას, თუ სამშენებლო მასალის განთავსება ხდება სახურავის ან გადახურვის კონსტრუქციებზე, მათმა დატვირთვამ არ უნდა გადააჭარბოს კვადრატულ მეტრზე პროექტით გათვალისწინებულ დროებით დატვირთვებს. იმ ადგილებში სადაც კონსტრუქცია ვერ უზრუნველყოფს დამატებითი დატვირთვის ზიდვას, მოწყობილი უნდა იქნას დროებითი დგარების და/ან სამაგრები.

10.9 სამშენებლო-სამონტაჟო სამუშაოები წარმართულ უნდა იქნას საქართველოს ტერიტორიაზე მოქმედი და ამ განმარტებითი ბარათით განსაზღვრულ ნორმებთან სრულ შესაბამისობაში.

11 უსაფრთხოება

მშენებლობის პროცესი წარიმართოს საქართველოს ორგანული კანონის შრომის უსაფრთხოების შესახებ (#4283-IIს_29/09/2020) მოთხოვნების შესაბამისად და მკაცრად იქნას დაცული უსაფრთხოების წესები.

12 გამოყენებული ლიტერატურა

- (ᲡᲜ 01.01-09) - სეისმომედეგი მშენებლობა
- (ᲡᲜ 03.01-09) - ბეტონისა და რკინაბეტონის კონსტრუქციები
- (ᲡᲜ 02.01-08) - შენობების და ნაგებობების ფუძეები
- (ᲡᲜ 01.05-08) - სამშენებლო კლიმატოლოგია
- СНиП 2.01.07-85* _ Нагрузки и воздействия
- EN 1990 ევროკოდი : კონსტრუქციული დაპროექტების საფუძვლები
- EN 1991 ევროკოდი 1: ზემოქმედებები კონსტრუქციებზე
- EN 1992 ევროკოდი 2: ბეტონის კონსტრუქციების დაპროექტება
- EN 1994 ევროკოდი 4: ლითონისა და ბეტონის შერეული კონსტრუქციების დაპროექტება
- EN 1997 ევროკოდი 7: გეოტექნიკური დაპროექტება
- EN 1998 ევროკოდი 8: სეისმომედეგი კონსტრუქციების დაპროექტება

13 პროფესიული პასუხისმგებლობის დაზღვევა

პოლისი #PI/C-000679/20

შენიშვნა:
NOTE:

No	Date	Revision	Issued by

სიტუაციური სქემა
KEY PLAN

DRAFT

კომპლექსი - მრავალბინიანი საცხ. კომპლექსი

მისამართი
ADDRESS
ქ.თბილისი, ბერი გაბრიელ სალოსის ქუჩა

ნახაზის კოდი
DRAWG. CODE
CUB-XXX-ST-0003-R00

ნახაზის დასახელება
DRWG. NAME
განმარტებითი ბარათი

CUBICON
DESIGN & BUILDING ENGINEERING
შპს "კუბიკონი", თბილისი, მარშალ გელოვანის ბაღმ. 13
ტელ: (+995 591) 116444 www.cubicon.ge

მთავარი კონსტრუქტორი: LEAD STRUCTURAL ENGINEER: მათე საბაია	შეასრულა: ISSUED BY: DZ	შეამოწმა APPROVED BY: MS
	ფორმატი PAPER SIZE A3	პროექტის №: PROJECT No 110A21
ფურცლის ნომერი SHEET. No ST-0003	სტადია STATUS C.D.	მასშტაბი SCALE

21.11.2023

პირობითი აღნიშვნები:
General Legend:

- არსებული კონსტრუქცია
- Existing Wall

- დასაშლელი კონსტრუქცია
- Demolition Wall

- კვეთი ბეტონის ელემენტზე
- Section on concrete element

- კვეთი რკ.ბ. ელემენტზე
- Section on r.c. element

- მონოლითური რკ.ბეტონის ელემენტი (კონსტრუქცია)
- Monolitic r.c. element (Structural)

- ბლოკის წყობა
- Block Masonry

- აგურის წყობა
- Brick Masonry

- ბეტონის მომზადება
- Concrete Preparation

- ქვიშა
- SAND

- ხრეში
- Ballast

- ღორღი
- Gravel

- გრუნტი
- Soil

- ჰიდროიზოლაცია
- Waterproofing

- პოლიეთილენის ფენა
- Polyethylene layer

- ქვაბულის ფერდი
- Trench side

- დაბეტონების დონე
- Pouring Level

- შავი ლაქა.(ფილაზე დატანილი კვეთის აღნიშვნა)

415.60 / 422.25
- წითელი ნიშნული
- Red Level
- შავი ნიშნული
- Black Level

30(50)
- კვეთში ეს აღნიშვნა მუთითებს, რომ ურთიერთგადამკვეთ რიგელებს აქვთ სხვადასხვა სისქის (ბეტონის) დამცავი ზონა
- This legend in section mentions that beams have diffenrent concrete coat thickness

A / S-0000
- ჭრილი ან კვეთის დასახელება
- Section Name
- ფურცლის ნომერი
- Sheet Number

T/O 3.30 m / beam 400 x 500 mm
- რიგელის თავის კონსტრ. ნიშნული
- რიგელის კვეთი (b X h mm)

T/O SSL = 3.30 / h = 250 mm;
- ფილის კონსტრუქციული ნიშნული
- ფილის სისქე

- ფილაში და მონ. კედელში ღიობი

W = 1200 / H = 2700 / O = 900
- ღიობის სიგანე
- ღიობის სიმაღლე
- მანძილი ფილიდან ღიობამდე

I / S-0000
- კვანძი (დეტალი)

I / S-0000
- ფრაგმენტი

- რევიზია

აბრივიატურა
List of Abbreviations

C.O.S.	- დაიჭრას ადგილზე - Cut on Site
V.S.	- დაზუსტდეს ადგილზე - Verify on Site
C.	- მონოლითური სვეტი - Column
BM.	- მონოლითური რიგელი - Reinforced Concrete Beam
SH.W.	- სიხისტის დიაფრაგმა - Shear wall
R.C.W.	- მონოლითური კედელი - Reinforced Concrete wall
G.B.	- რანდკოჭი (ან როსტვერკის კოჭი) - Ground Beam
P.	- ხიმინჯი - Pile
S.F.	- წერტილოვანი საძირკველი - Spread Footing
C.F.	- ლენტური საძირკველი - Continuous Footing
B.S.C.	- არმატურის მოც. კარკასი - Bar Space Cage
P.R.C.	- ხიმინჯის კარკასი - Pile Reinforcement Cage
C.R.	- კარკასი (სიბრტყითი) - Cage of Reinforcement
MESH	- არმატურის ბადე - Rebar Mesh
U.	- პარაპეტი - Upstand
ST.C.	- ლითონის სვეტი - Steel Column
ST.G.	- ლითონის მთავარი კოჭი - Steel Girder
ST.B.	- ლითონის კოჭი - Steel Beam
ST.T.	- ლითონის წამწე - Steel Truss
ST.V.B.	- ლითონის ვერტიკალური კავშირი - Steel Vertical Bracing
ST.H.B.	- ლითონის ჰორიზონტალური კავშირი - Steel Horizontal Bracing
C.B.	- შედგენილი კოჭი - Composite Beam
E.P.	- ჩასატანებელი დეტალი - Embedded Part

არმატურის აღნიშვნა:
Rebar Marking:

ღეროების განაწილების მანძილი
Rebar Distribution Distance
ღეროების ბიჯი
Rebar Step
ბიჯების რაოდენობა
Steps Quantity

არმატურის ღეროების რაოდენობა
Rebar Quantity
დიამეტრი
Diameter
არმატურის კლასი
Rebar Class

9x200=1800 10 ∅12 A500C 25
s.-200

პოზიცია
Position
ბიჯი
Step

სამშენებლო ფაზების აბრივიატურა
Construction phases abbreviations

სქემატური დიზაინი - (S.D.)
Schematic Design

დიზაინის განვითარების სტ. - (D.D.)
Design Development

სატენდერო დოკუმენტაცია - (T.D.)
Tender Documentation

სამშენებლო დოკუმენტაცია - (C.D.)
Construction Documents

მშენებლობის ფაზა (ზედამხედველობა) - (C.P.)
Construction Phase

შენიშვნა:
NOTE:

No	Date	Revision	Issued by

სიტუაციური სქემა
KEY PLAN

DRAFT

...ოლოჯი - მრავალბინიანი საცხ. კომპლექსი

მისამართი
ADDRESS
ქ.თბილისი, ბერი გაბრიელ სალოსის ქუჩა

ნახაზის კოდი
DRAWG. CODE
CUB-XXX-ST-0004-R00

ნახაზის დასახელება
DRWG. NAME
პირობითი აღნიშვნები

CUBICON
DESIGN & BUILDING ENGINEERING
შპს "კუბიკონი", თბილისი, მარშალ გელოვანის გამზ. 13
ტელ: (+995 591) 116444 www.cubicon.ge

მთავარი კონსტრუქტორი: LEAD STRUCTURAL ENGINEER:	შეასრულა: ISSUED BY:	შეამოწმა: APPROVED BY:
მათე საჯაია	DZ	MS
	ფორმატი PAPER SIZE: A3	პროექტის №: PROJECT No: 110A21
ფურცლის ნომერი SHEET. No: ST-0004	სტადია STATUS: C.D.	მასშტაბი SCALE:

21.11.2023

რკინაბეტონის ელემენტების მასალის ამოკრეფა

კონსტრუქციის დასახელება	არმატურის კლასი B500C სტანდარტი BS EN 10080								მთლიანად არმატურა კგ.	ბეტონი კლასი C ($მ^3$) სტანდარტი EN 206-1:2000	
	Ø 8	Ø 10	Ø 12	Ø 14	Ø 16	Ø 20	Ø 22	Ø 25		C12/15	C20/25
ქვაბულის გამაგრება											
ქვაბულის გამ. ხიმინჯი	2082				343		1992		4418		63
ჯამი ∑	**2082**				**343**		**1992**		**4418**		**63**
ძირითადი შენობის მასალის ამოკრეფა											
საძირკველი	8	1434	1245	3109	25464	78	4610	2380	38329	65	510
მონოლითური კედლები	83		2003	3073					5158		46
ფილა	5	47526	71046		2262				120839		1052
სვეტი	7583					4885	15131	6863	34463		114
რიგელი	18991				19581	30438			69010		345
დიაფრაგმა	526	15964	7866	6410					30767		293
კიბეები	165	2652	2735			547			6098		47
პარაპეტი	56	2510							2566		27
ჯამი ∑	**27418**	**70087**	**84895**	**12592**	**47307**	**35948**	**19741**	**9243**	**307232**	**65**	**2434**

1. მოსაჭრელი გრუნტის მიახლოებითი მოცულობა გაფხვიერების კოეფიციენტის გარეშე V=2800 $მ^3$
2. ქვაბულის ძირზე დასატკეპნი ბალასტის მიახლოებითი მოცულობა V =280 $მ^3$
3. კედლების უკან ჩასაყრელი ბალასტის მიახლოებითი მოცულობა V =300 $მ^3$
4. ჰიდროიზოლაცია S =450 $მ^2$

შენიშვნა:
NOTE:

No	Date	Revision	Issued by
03	14.11.2023	განახლდა მასალის ამოკრეფა	SB
02	01.11.2023	განახლდა მასალის ამოკრეფა	EJ
01	14.02.2023	განახლდა მასალის ამოკრეფა	KJ

სიტუაციური სქემა
KEY PLAN

DRAFT

პროექტი
PROJECT
ბლოკი - მრავალბინიანი საცხ. კომპლექსი

მისამართი
ADDRESS
ქ.თბილისი, ბერი გაბრიელ სალოსის ქუჩა

ნახაზის კოდი
DRAWG. CODE
CUB-XXX-ST-0005-R03

ნახაზის დასახელება
DRWG. NAME
მასალის ამოკრეფა

CUBICON© DESIGN & BUILDING ENGINEERING
შპს "კუბიკონი", თბილისი, გარშალ გელოვანის გამზ. 13
ტელ: (+995 591) 116444 www.cubicon.ge

მთავარი კონსტრუქტორი: LEAD STRUCTURAL ENGINEER:	გამცემი: ISSUED BY:	დამტკიცება APPROVED BY:
მათე საბაია	DZ	MS
	ფორმატი PAPER SIZE A3	პროექტის №: PROJECT No 110A21
ფურცლის ნომერი SHEET. No ST-0005	სტატუსი STATUS C.D.	მასშტაბი SCALE

21.11.2023

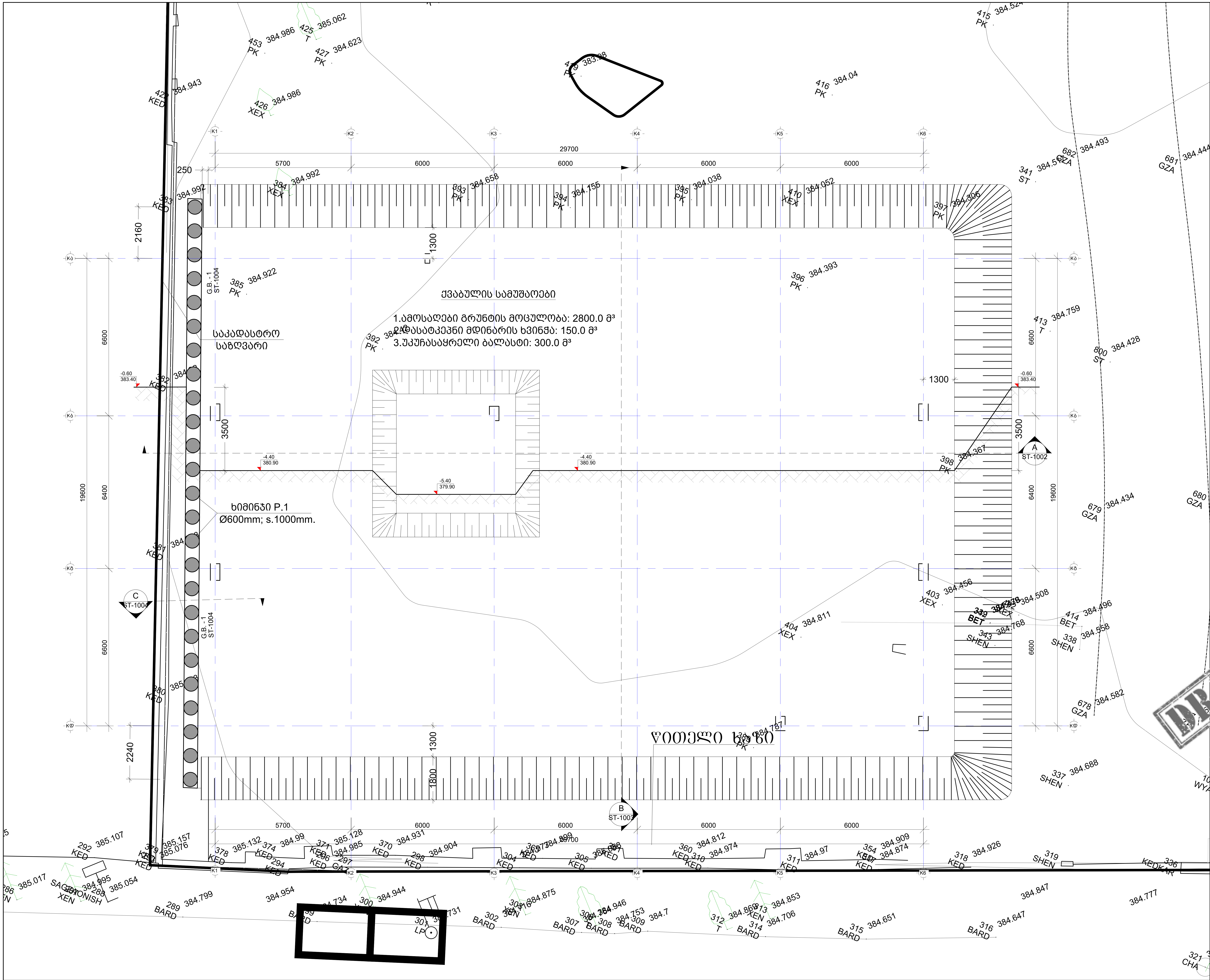

No	Date	Revision	Issued by
----	----	----	----
----	----	----	----
----	----	----	----
----	----	----	----
----	----	----	----

შენიშვნა:
NOTE:

სიტუაციური სქემა
KEY PLAN

DRAFT

პროექტი
PROJECT
F ბლოკი - მრავალბინიანი საცხ. კომპლექსი

მისამართი
ADDRESS
ქ.თბილისი, ბერი გაბრიელ სალოსის ქუჩა

ნახაზის ნომერი
DRAWG. No
CUB-B01-ST-1001-R00

ნახაზის დასახელება
DRWG. NAME
ქვაბულის გეგმა

CUBICON© DESIGN & BUILDING ENGINEERING
შპს "კუბიკონი", თბილისი, მარშალ გელოვანის გამზ. 13
ტელ: (+995 591) 116444 www.cubicon.ge

მთავარი კონსტრუქტორი: LEAD STRUCTURAL ENGINEER:	შეასრულა: ISSUED BY:	შეამოწმა APPROVED BY:
მათე საჯაია	DZ	MS
	ფორმატი PAPER SIZE: A2	პროექტის №: PROJECT No: 110A21
ფურცლის ნომერი SHEET. No: ST-1001	სტადია STATUS: C.D.	მასშტაბი SCALE: 1:100

21.11.2023

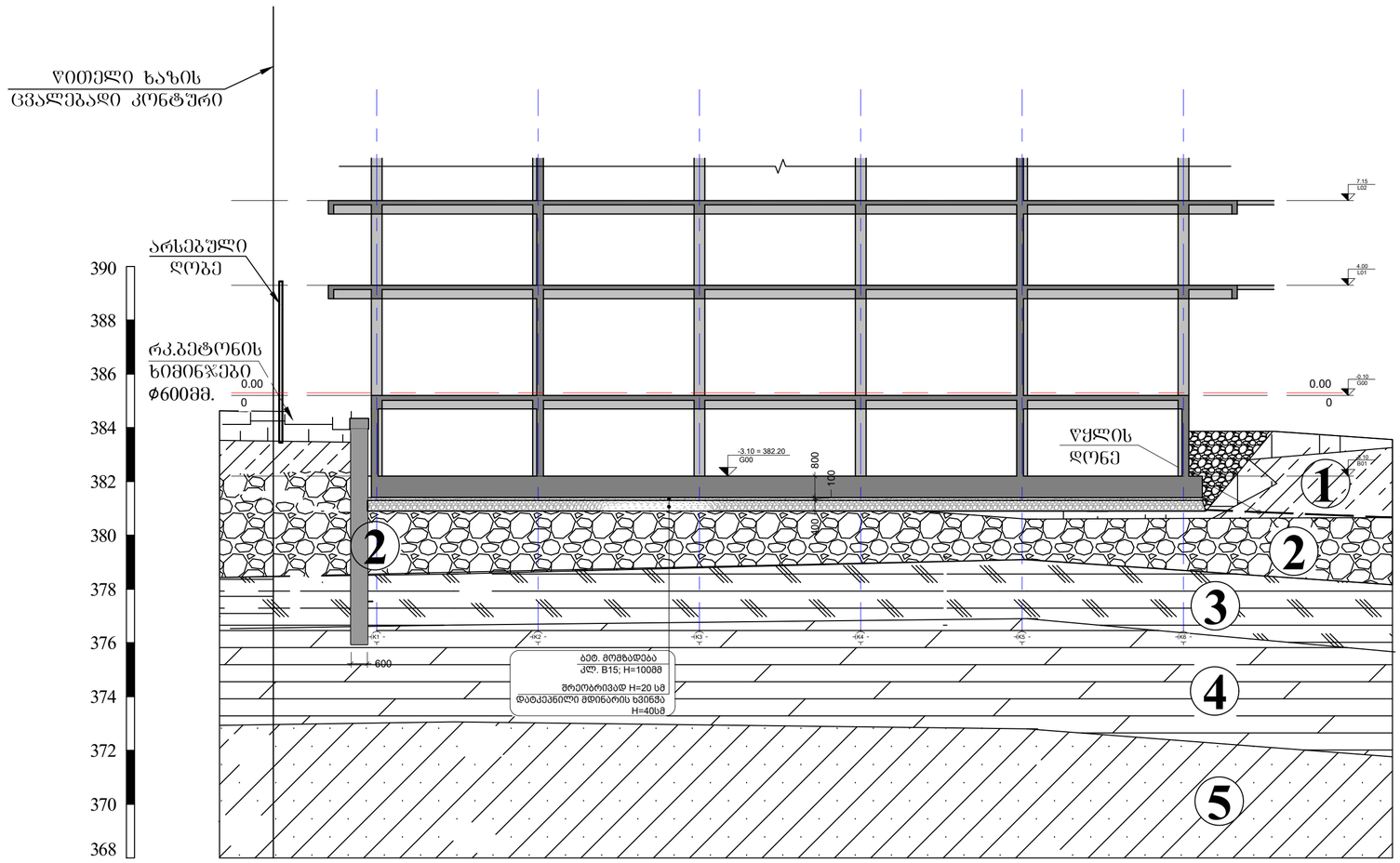

პირობითი აღნიშვნები

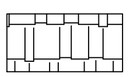

ტექნოგენური გრუნტი, წარმოდგენილი ყავისფერი მყარი თიხნარით, ღორღის და სამშენებლო ნაგვის ჩანართებით (ასფალტის და ბეტონის ნატეხები)

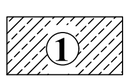

თიხნარი, ყავისფერი, ნახევრადმყარი, მარილის ლინზებით და ბუდობებით, ჟანგისფერი ლაქებით, კარბონატული



ხრეშოვანი გრუნტი, კენჭის 20-25% ჩანართებით, თიხაქვიშის 10-15% შემავსებლით



ქვიშაქვებისა და არგილიტების მორიგეობა (60-40%), ძლიერ გამოფიტული, ზოგან გათიხებული, ძლიერ ნაპრალოვანი, თხელშრეებრივი

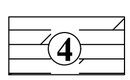

ქვიშაქვებისა და არგილიტების მორიგეობა (60-40%), გამოფიტული, ზოგან ნაპრალოვანი, თხელ და საშუალოშრეებრივი (3-5სმ)



ქვიშაქვებისა და არგილიტების მორიგეობა (60-40%), ქვიშაქვა - სუსტად გამოფიტული, თხელ და საშუალოშრეებრივი (3-5სმ); არგილიტი - გამოფიტული, თხელშრეებრივი, ნაპრალოვანი

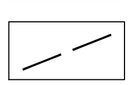

გრუნტის წყლის დამყარებული დონე

A ჭრილი
Scale: 1:150

შენიშვნა:
NOTE:

No	Date	Revision	Issued by
01	01.11.2023	დაკორექტირდა ნიშნული	EJ

სიტუაციური სქემა
KEY PLAN



პროექტი
PROJECT
F ბლოკი - მრავალბინიანი სახლ.
კომპლექსი

მისამართი
ADDRESS
ქ.თბილისი, ბერი გაბრიელ სალოსის
ქუჩა

ნახაზის ნომერი
DRAWG. No
CUB-B01-ST-1002-R00

ნახაზის დასახელება
DRWG. NAME
ჭრილი A

CUBICON
DESIGN & BUILDING ENGINEERING
მპს "ქუბიკონი", თბილისი, ბარმაღ ბოლოვანის ბაზმ. 13
ტელ: (+995 591) 116444 www.cubicon.ge

მთავარი კონსტრუქტორი LEAD STRUCTURAL ENGINEER:	შეასრულა ISSUED BY:	შეამოწმა APPROVED BY:
მამუკა სანაია	DZ	MS
ფორმატი PAPER SIZE	პროექტის №: PROJECT No	
A2	110A21	
ფურცლის ნომერი SHEET. No	სტატუსი STATUS	მასშტაბი SCALE
ST-1002	C.D.	1:100

21.11.2023

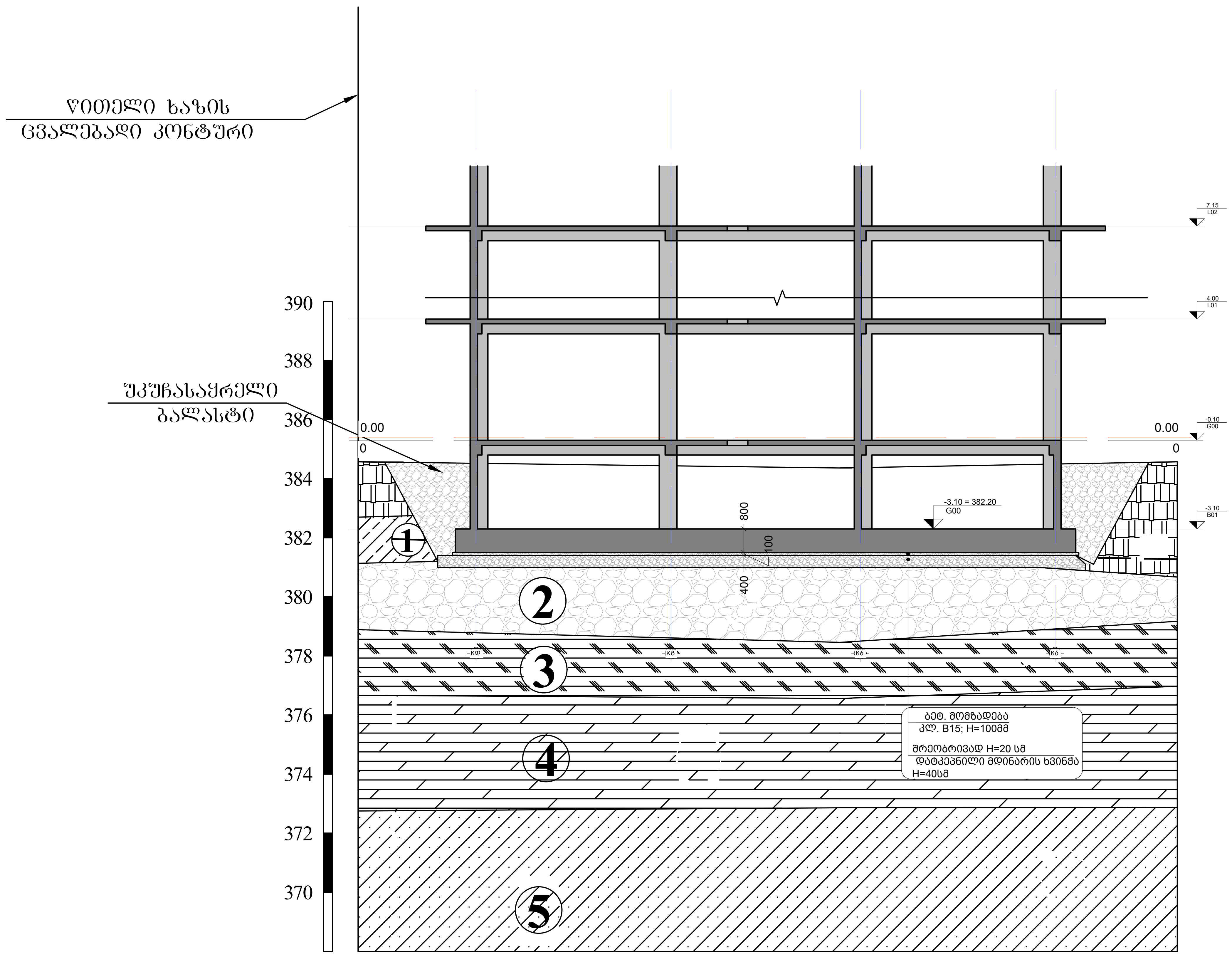

პირობითი აღნიშვნები

—	ტექნოგენური გრუნტი, წარმოდგენილი ყავისფერი მყარი თიხნარით, ღორღის და სამშენებლო ნაგვის ჩანართებით (აგურის და ბეტონის ნატეხები)
1	თიხნარი, ყავისფერი, ნახევრადმყარი, მარილის ლინზებით და ბუდობებით, ჟანგისფერი ლაქებით, კარბონატული
2	ხრეშოვანი გრუნტი, კენჭის 20-25% ჩანართებით, თიხაქვიშის 10-15% შემავსებლით
3	ქვიშაქვებისა და არგილიტების მორიგეობა (60-40%), ძლიერ გამოფიტული, ზოგან გათიხებული, ძლიერ ნაპრალოვანი, თხელშრეებრივი
4	ქვიშაქვებისა და არგილიტების მორიგეობა (60-40%), გამოფიტული, ზოგან ნაპრალოვანი, თხელ და საშუალოშრეებრივი (3-5სმ)
5	ქვიშაქვებისა და არგილიტების მორიგეობა (60-40%), ქვიშაქვა - სუსტად გამოფიტული, თხელ და საშუალოშრეებრივი (3-5სმ); არგილიტი - გამოფიტული, თხელშრეებრივი, ნაპრალოვანი
—	გრუნტის წყლის დამყარებული დონე

B ჭრილი
Scale: 1:150

შენიშვნა:
NOTE:

No	Date	Revision	Issued by
----	----	----	----
----	----	----	----
----	----	----	----
----	----	----	----
----	----	----	----

სიტუაციური სქემა
KEY PLAN

DRAFT

პროექტი
PROJECT
F ბლოკი - მრავალბინიანი საცხ. კომპლექსი

მისამართი
ADDRESS
ქ.თბილისი, ბერი გაბრიელ სალოსის ქუჩა

ნახაზის ნომერი
DRAWG. No
CUB-B01-ST-1003-R00

ნახაზის დასახელება
DRWG. NAME
ჭრილი B

CUBICON DESIGN & BUILDING ENGINEERING
შპს "კუბიკონი", თბილისი, მარშალ გელოვანის გამზ. 13
ტელ: (+995 591) 116444 www.cubicon.ge

მთავარი კონსტრუქტორი: LEAD STRUCTURAL ENGINEER:	შეასრულა: ISSUED BY:	შეამოწმა APPROVED BY:
მათე საჯაია	DZ	MS
	ფორმატი PAPER SIZE: A2	პროექტის №: PROJECT No: 110A21
ფურცლის ნომერი SHEET. No: ST-1003	სტადია STATUS: C.D.	მასშტაბი SCALE: 1:100

21.11.2023

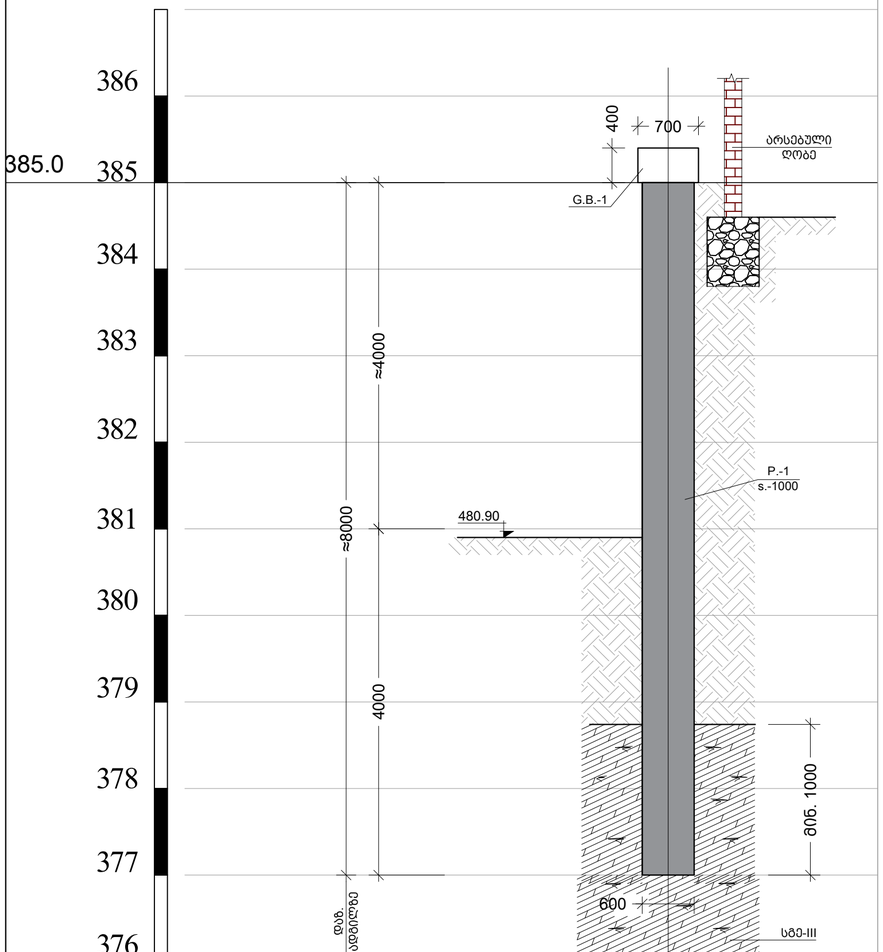

C ქვილი
Scale: 1:50

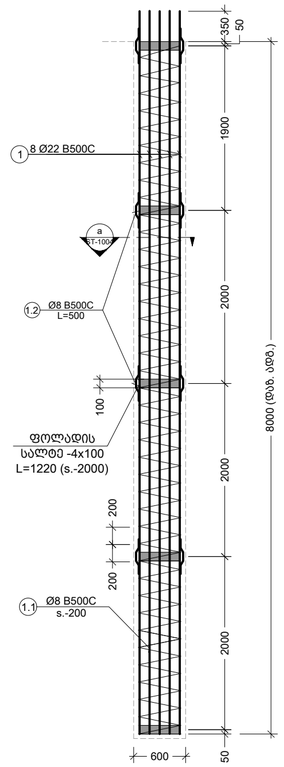

1 P.
Scale: 1:50

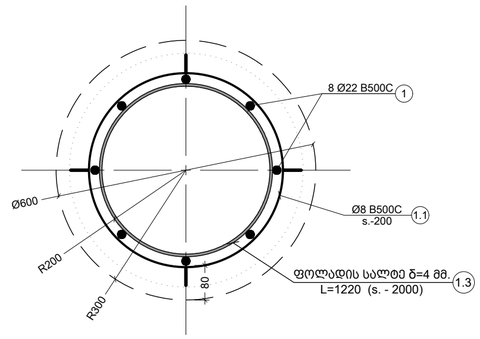

a კვეთი
Scale: 1:10

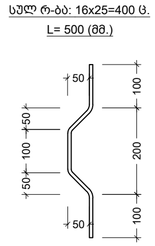

1.2 ესკიზი
Scale: 1:10

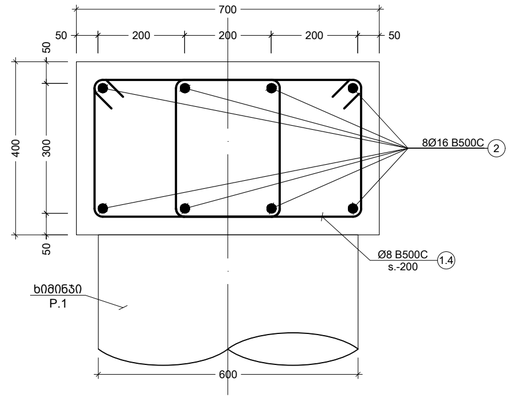

1 G.B.
Scale: 1:10

პოზ. №	ესკიზი	L მმ
1.4	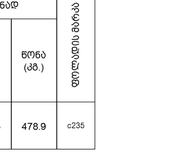	1600

1.4 ესკიზი
Scale: 1:10

კონსტრ. დასახ.	ელემენტის დასახ.	პოზ. №	დიამეტრი ან კვეთი (მმ)	ერთეულის სიმრავლე (მმ.)	რაოდენობა (ც.)	საერთო სიმრავლე (მ.)	საერთო წონა (კგ.)
ქვაბულის გაბარბაზა	ხიმინჯი P.1	1	Ø 22 B500C	8350	8 X 25	668	1992
		1.1	Ø 8 B500C	დ.ბ.	-	880	347
		1.2	Ø 8 B500C	500	16 X 25	80	32
		მძიმე ბეტონი C20/25		V =	2.3 X 25	= 56.55 მ³	
	რანდკეთი G.B.1	2	Ø 16 B500C	დ.ბ.	-	217	343
		1.4	Ø 8 B500C	1600	270 X 1	4320	1704
		მძიმე ბეტონი C20/25		V =	6.9 X 1	= 6.92 მ³	

ფოლადის მასალის ამოკრეფა													
კონსტრუქციის დასახელება	ელემენტის მარკირება	რაოდენობა (ც.)	პოზ. N	პროფილი	სტანდარტი	სიმრავლე (მმ)	ერთ ელემენტზე			მთლიანად			ფოლადის მარკა
							რაოდენობა (ც.)	სიმრავლე (მ.)	წონა (კგ.)	რაოდენობა (ც.)	სიმრავლე (მ.)	წონა (კგ.)	
P.1	ფერხდილი	25 (ც)	1.3	— 100 X 4	ГОСТ 19903-74	1220	5	6.10	19.15	125.00	152.5	478.9	c235

No	Date	Revision	Issued by
----	----	----	----
----	----	----	----
----	----	----	----
----	----	----	----
01	01.11.2023	დაკორექტირდა ნიშნული	EJ

შენიშვნები:
NOTE:

საორიენტაციო სქემა
KEY PLAN

DRAFT

პროექტი
PROJECT
F ალოკი - მრავალბინიანი საცხ. კომპლექსი

მისამართი
ADDRESS
ქ.თბილისი, ბერი მაბრიელ სალოსის ქუჩა

ნახაზის ნომერი
DRAWG. No
CUB-B01-ST-1004-R00

ნახაზის დასახელება
DRWG. NAME
ვრილი C; ხიმინჯი P.1; კვეთი a; როსტვერკი G.B.1; სპეციფიკაცია

CUBICON DESIGN & BUILDING ENGINEERING
შპს "ქუბიკონი", თბილისი, მარშალ გელოვანის ბაღი. 13
ტელ: (+995 591) 116444 www.cubicon.ge

მთავარი კონსტრუქტორი: LEAD STRUCTURAL ENGINEER:	შეასრულა: ISSUED BY:	შეამოწმა APPROVED BY:
მამუკა საყაია	DZ	MS
ფორმატი PAPER SIZE: A2	პროექტის №: PROJECT No: 110A21	
ფურცლის ნომერი SHEET. No: ST-1004	სტადია STATUS: C.D.	მასშტაბი SCALE: 1:12

21.11.2023

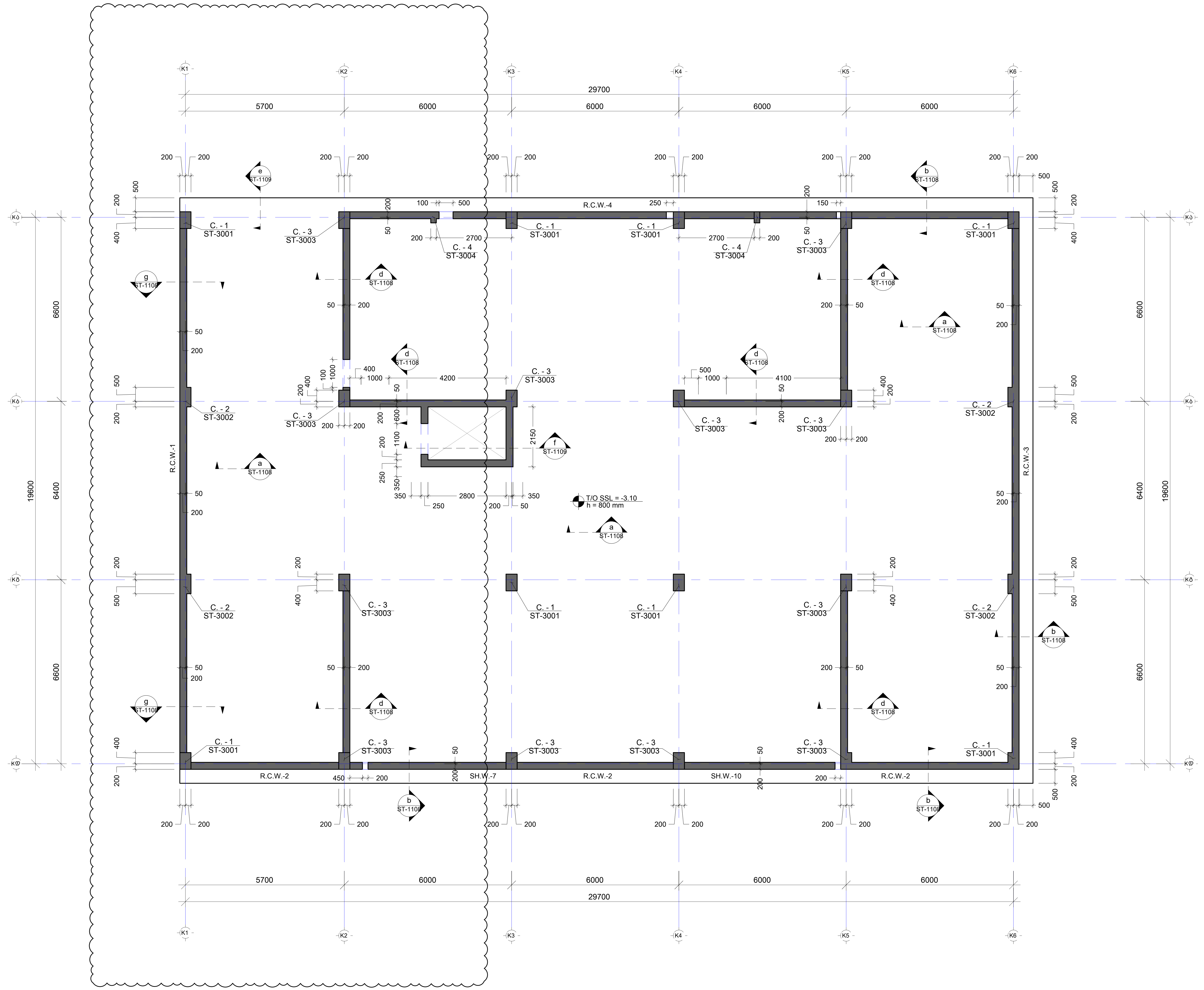

შენიშვნა:
NOTE:

- რევიზია

----	----	----	----
----	----	----	----
----	----	----	----
----	----	----	----
01	14.11.2023	შეიცვალა ღერძის მდებარეობა	SB
No	Date	Revision	Issued by

სიტუაციური სქემა
KEY PLAN

DRAFT

პროექტი
PROJECT
F ბლოკი - მრავალბინიანი საცხ. კომპლექსი

მისამართი
ADDRESS
ქ.თბილისი, ბერი გაბრიელ სალოსის ქუჩა

ნახაზის ნომერი
DRAWG. No
CUB-B01-ST-1101-R01

ნახაზის დასახელება
DRWG. NAME
საძირკვლის ფილის საყალიბე გეგმა -3.10 ნიშნულზე

CUBICON©
DESIGN & BUILDING ENGINEERING

შპს "კუბიკონი", თბილისი, მარშალ გელოვანის გამზ. 13
ტელ: (+995 591) 116444 www.cubicon.ge

მთავარი კონსტრუქტორი: LEAD STRUCTURAL ENGINEER:	შეასრულა: ISSUED BY:	შეამოწმა APPROVED BY:
მათე საჯაია	DZ	MS
	ფორმატი PAPER SIZE A2	პროექტის №: PROJECT No 110A21
ფურცლის ნომერი SHEET. No ST-1101	სტადია STATUS C.D.	მასშტაბი SCALE 1:100

21.11.2023

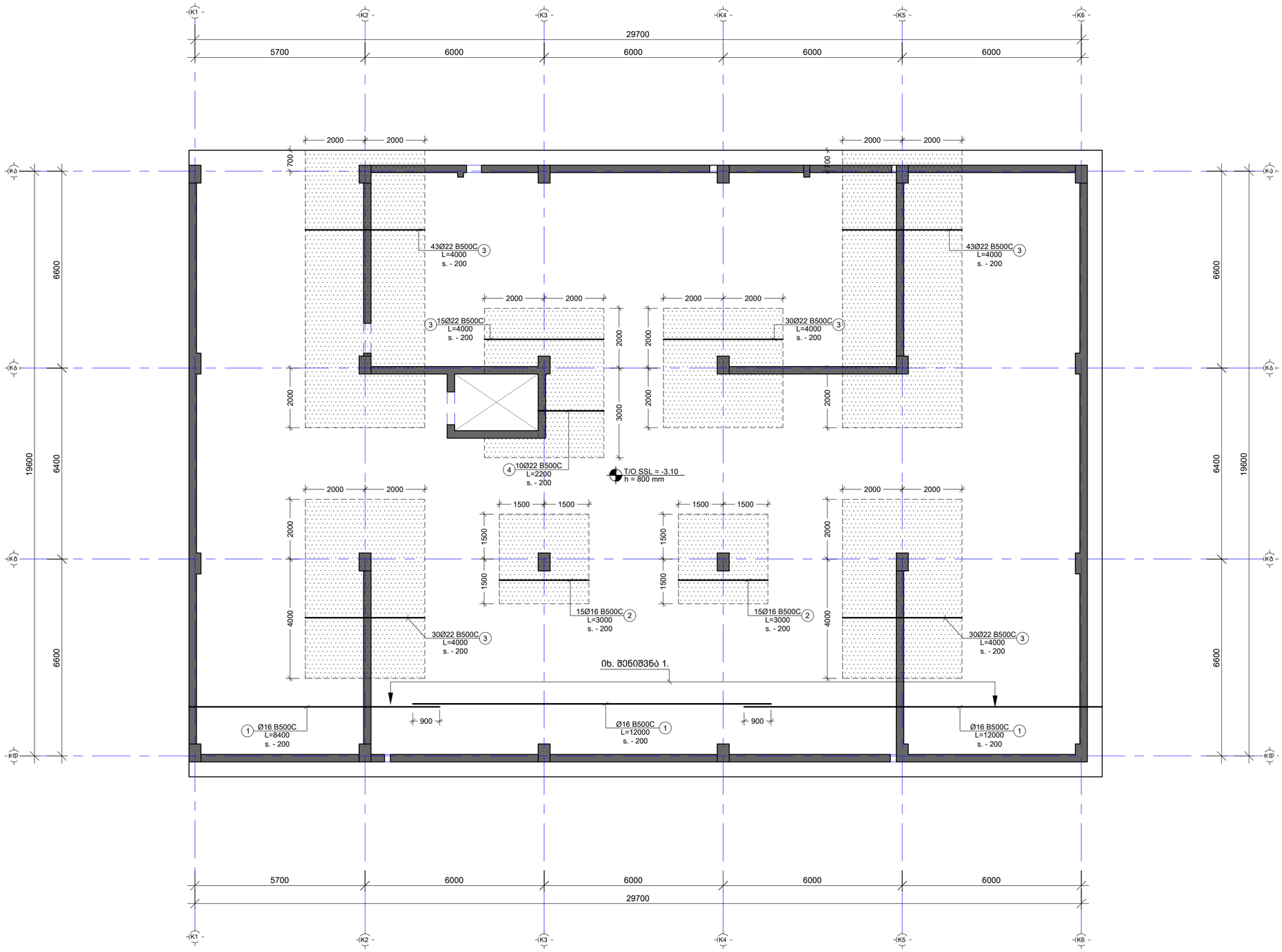

შენიშვნები:
NOTE:

No	Date	Revision	Issued by
----	----	----	----
----	----	----	----
----	----	----	----
----	----	----	----
----	----	----	----

სიტუაციური სქემა
KEY PLAN

DRAFT

პროექტი
PROJECT
F ალოკი - მრავალბინიანი საცხ. კომპლექსი

მისამართი
ADDRESS
ქ.თბილისი, ბერი მაბრიელ სალოსის ქუჩა

ნახაზის ნომერი
DRAWG. No
CUB-B01-ST-1102-R00

ნახაზის დასახელება
DRWG. NAME
სძ. ფილის არმირების გეგმა -3.10 ნიშნ. ქვედა შრე X მიმართულებით

CUBICON DESIGN & BUILDING ENGINEERING
შპს "ქუბიკონი", თბილისი, ბარმაღ გელოვანის ბაზრ. 13
ტელ: (+995 591) 116444 www.cubicon.ge

მთავარი კონსტრუქტორი: LEAD STRUCTURAL ENGINEER:	შესრულა: ISSUED BY:	შეამოწმა APPROVED BY:
მათე საბაია	DZ	MS
ფორმატი PAPER SIZE	პროექტის №: PROJECT No	
A2	110A21	
ფურცლის ნომერი SHEET. No	სტატუსი STATUS	მასშტაბი SCALE
ST-1102	C.D.	1:100

21.11.2023

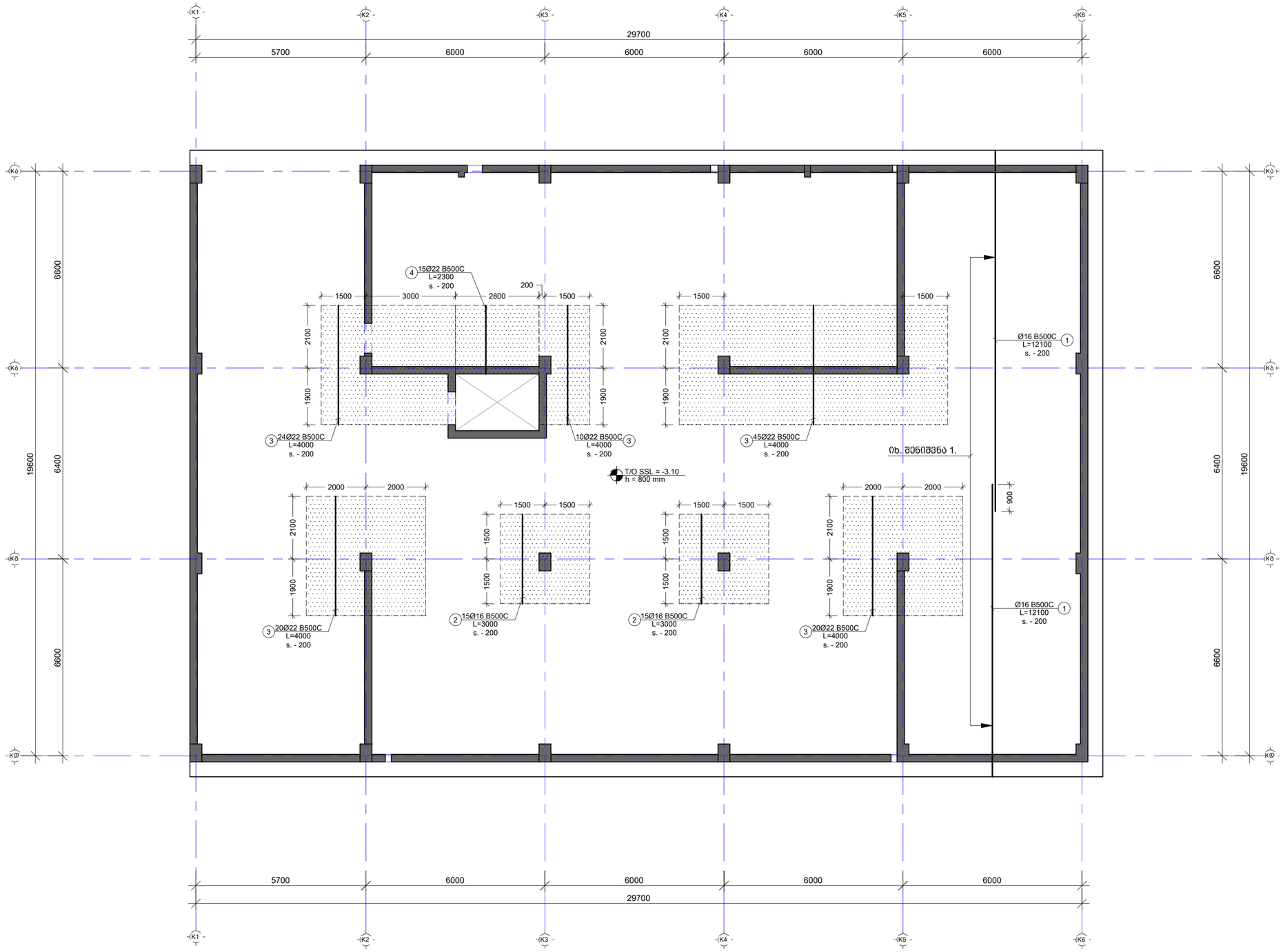

შენიშვნა:
NOTE:

No	Date	Revision	Issued by
----	----	----	----
----	----	----	----
----	----	----	----
----	----	----	----
----	----	----	----

სიტუაციური სქემა
KEY PLAN

DRAFT

პროექტი
PROJECT
F ბლოკი - მრავალბინიანი საცხ. კომპლექსი

მისამართი
ADDRESS
ქ.თბილისი, ბერი გაბრიელ სალოსის ქუჩა

ნახაზის ნომერი
DRAWG. No
CUB-B01-ST-1103-R00

ნახაზის დასახელება
DRWG. NAME
სძძ. ფილის არმირების გეგმა -3.10 ნიშნ. ქვედა მრე Y მიმართულებით

CUBICON
DESIGN & BUILDING ENGINEERING
შპს "ქუბიკონი", თბილისი, ბარამაულ გელოვანის ბაგხ. 13
ტელ: (+995 591) 116444 www.cubicon.ge

მთავარი კონსტრუქტორი: LEAD STRUCTURAL ENGINEER:	შეასრულა: ISSUED BY:	შეამოწმა APPROVED BY:
მათე საჯაია	DZ	MS
ფორმატი PAPER SIZE	პროექტის №: PROJECT No	
A2	110A21	
ფურცლის ნომერი SHEET. No	სტატუსი STATUS	მასშტაბი SCALE
ST-1103	C.D.	1:100

21.11.2023

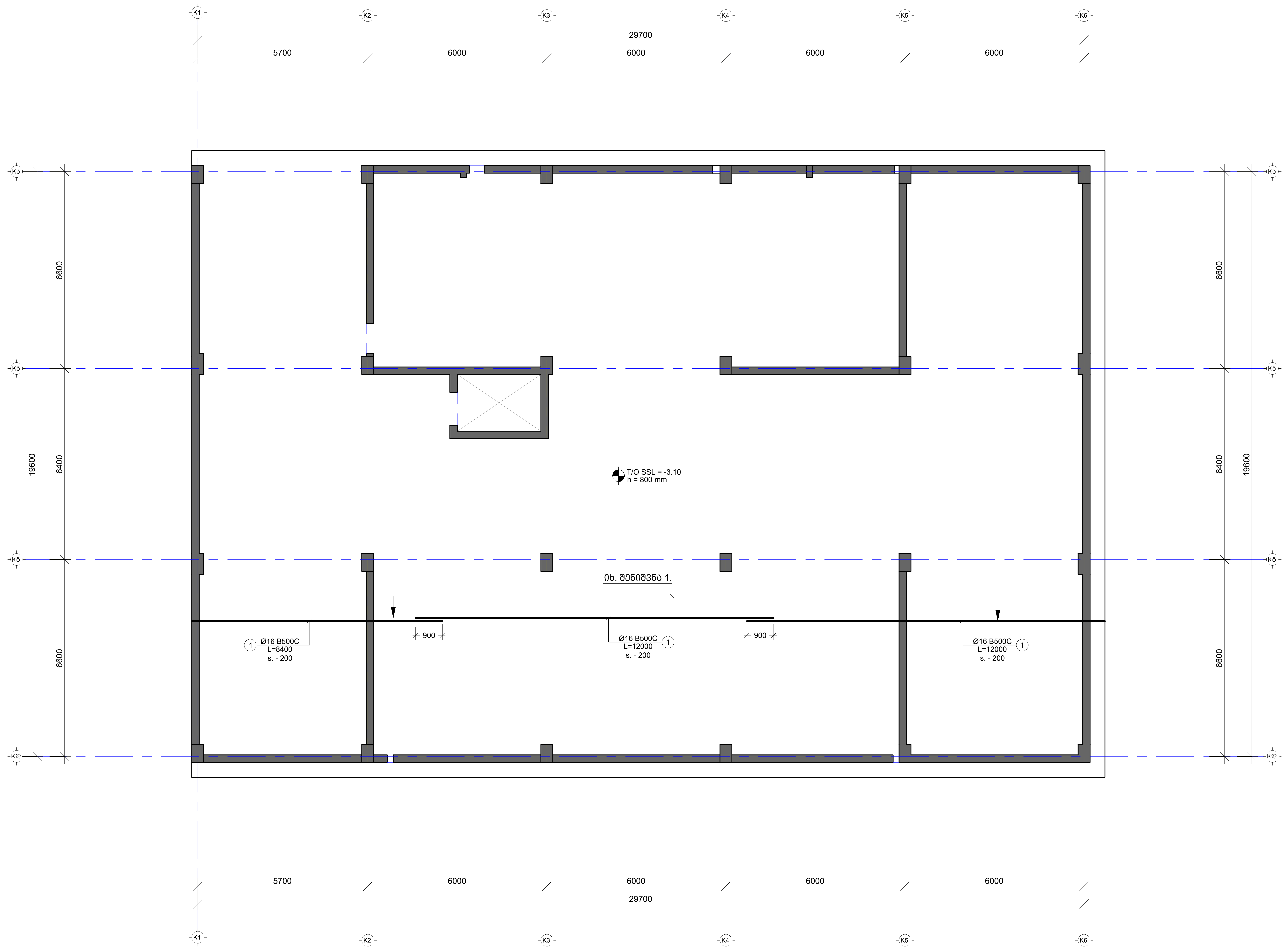

შენიშვნა:
NOTE:

No	Date	Revision	Issued by

სიტუაციური სქემა
KEY PLAN

DRAFT

პროექტი
PROJECT
F ბლოკი - მრავალბინიანი საცხ. კომპლექსი

მისამართი
ADDRESS
ქ.თბილისი, ბერი გაბრიელ სალოსის ქუჩა

ნახაზის ნომერი
DRAWG. No
CUB-B01-ST-1104-R00

ნახაზის დასახელება
DRWG. NAME
საძ. ფილის არმირების გეგმა -3.10 ნიშნ. ზედა შრე X მიმართულებით

CUBICON DESIGN & BUILDING ENGINEERING

შპს "კუბიკონი", თბილისი, მარშალ გელოვანის გამზ. 13
ტელ: (+995 591) 116444 www.cubicon.ge

მთავარი კონსტრუქტორი: LEAD STRUCTURAL ENGINEER:	შეასრულა: ISSUED BY:	შეამოწმა APPROVED BY:
მათე საჯაია	DZ	MS
	ფორმატი PAPER SIZE A2	პროექტის №: PROJECT No 110A21
ფურცლის ნომერი SHEET. No ST-1104	სტადია STATUS C.D.	მასშტაბი SCALE 1:100

21.11.2023

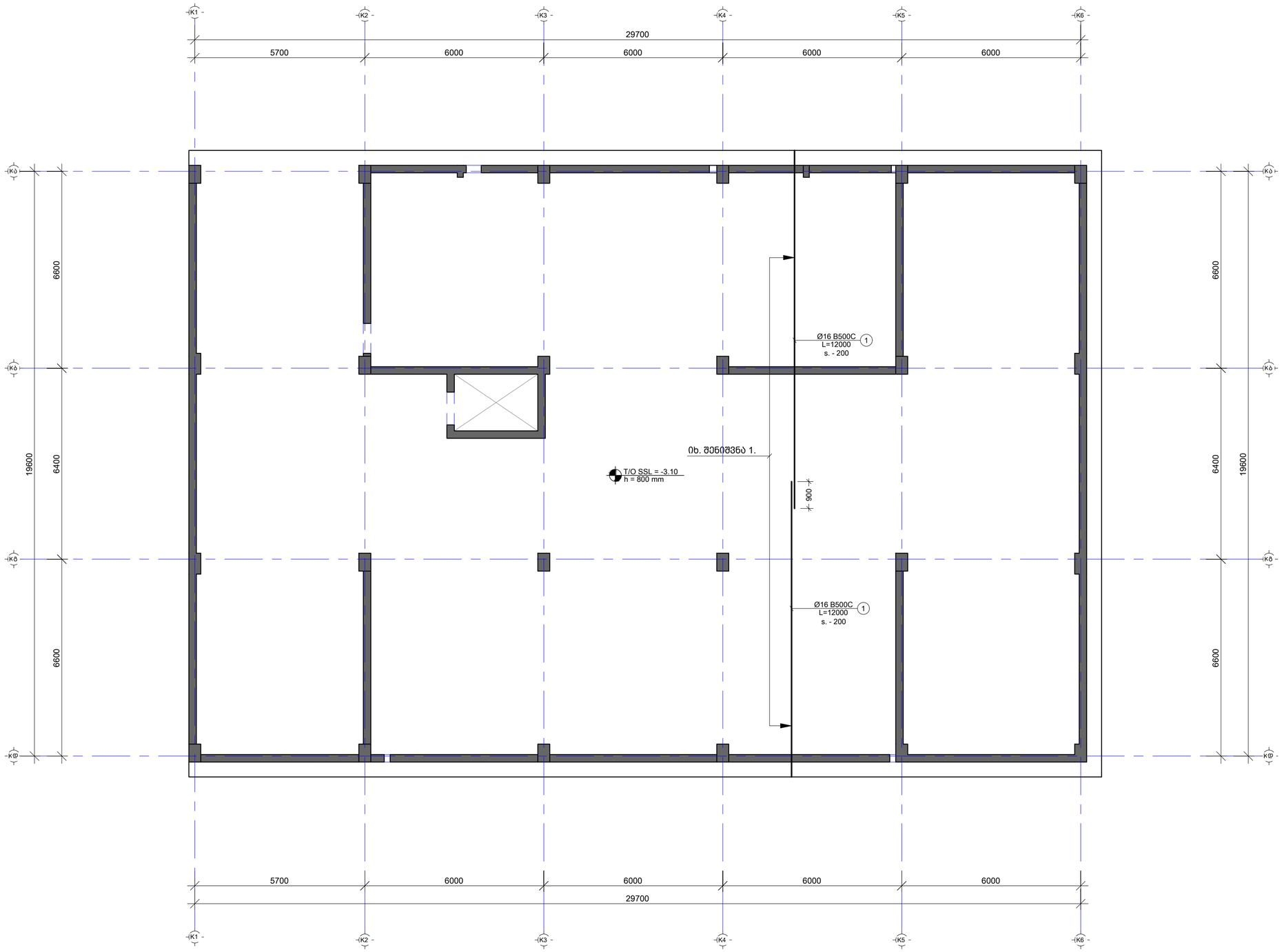

შენიშვნა:
NOTE:

No	Date	Revision	Issued by
----	----	----	----
----	----	----	----
----	----	----	----
----	----	----	----
----	----	----	----

სიტუაციური სქემა
KEY PLAN

DRAFT

პროექტი
PROJECT
F ბლოკი - მრავალბინიანი საცხ. კომპლექსი

მისამართი
ADDRESS
ქ.თბილისი, ბერი შაბრიელ სალოსის ქუჩა

ნახაზის ნომერი
DRAWG. No
CUB-B01-ST-1105-R00

ნახაზის დასახელება
DRWG. NAME
სძძ. ფილის არმირების გეგმა -3.10 ნიშნ. ზედა შრე Y მიმართულებით

CUBICON
DESIGN & BUILDING ENGINEERING
შპს "ქუბიკონი", თბილისი, მარშალ გელოვანის ქ.13
ტელ: (+995 591) 116444 www.cubicon.ge

მთავარი კონსტრუქტორი: LEAD STRUCTURAL ENGINEER:	შესრულა: ISSUED BY:	შეამოწმა APPROVED BY:
მამუკა საყაია	DZ	MS
ფორმატი PAPER SIZE	A2	პროექტის №: PROJECT No 110A21
ფურცლის ნომერი SHEET. No	სტადია STATUS	მასშტაბი SCALE
ST-1105	C.D.	1:100

21.11.2023

შენიშვნა:
NOTE:

- რევიზია

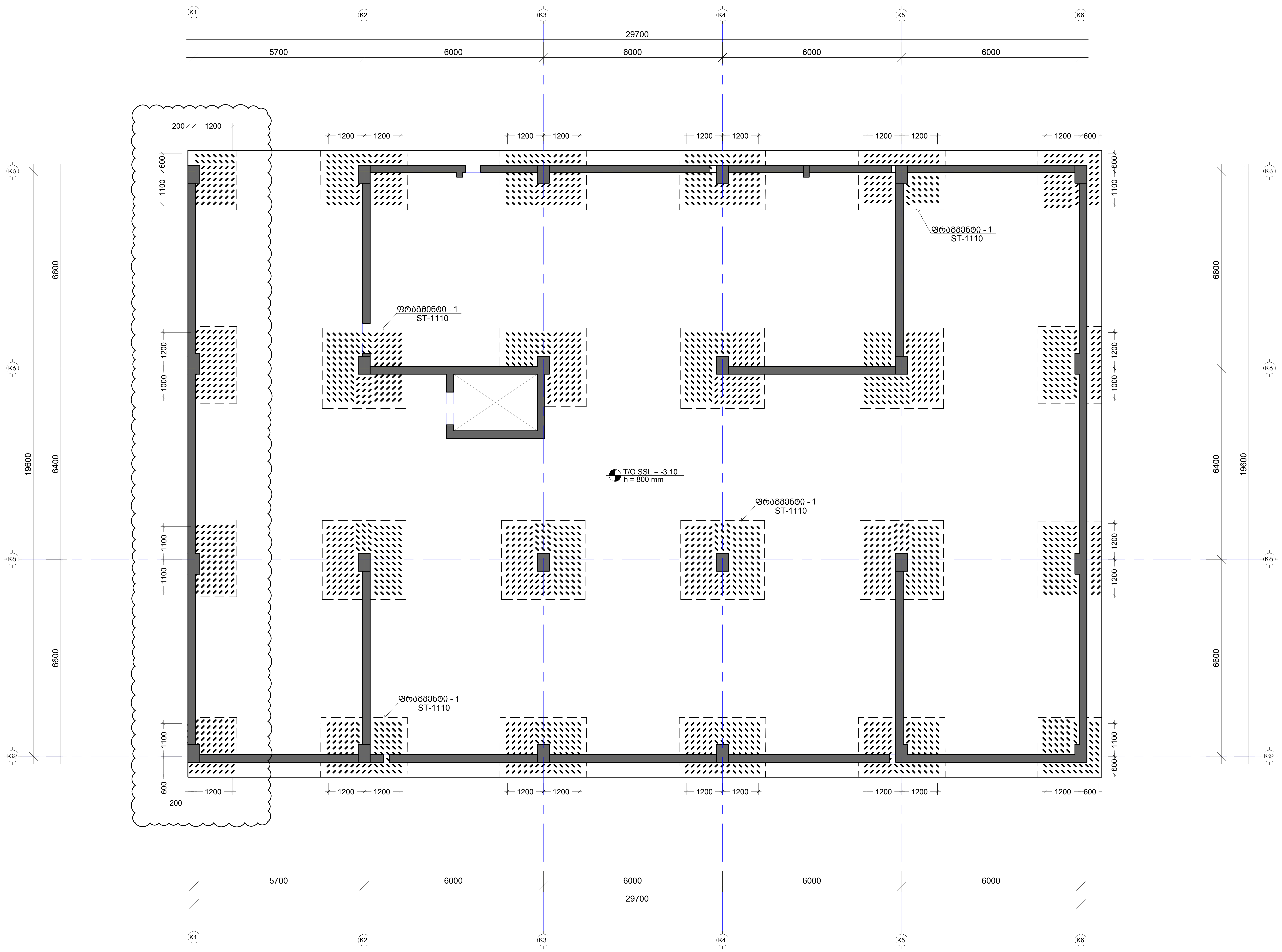

No	Date	Revision	Issued by
----	----	----	----
----	----	----	----
----	----	----	----
----	----	----	----
01	14.11.2023	შეიცვალა განივი არმირებების ზონები	SB

სიტუაციური სქემა
KEY PLAN

DRAFT

პროექტი
PROJECT
F ბლოკი - მრავალბინიანი საცხ. კომპლექსი

მისამართი
ADDRESS
ქ.თბილისი, ბერი გაბრიელ სალოსის ქუჩა

ნახაზის ნომერი
DRAWG. No
CUB-B01-ST-1106-R01

ნახაზის დასახელება
DRWG. NAME
საძირკვლის ფილის განივი არმირების გეგმა -3.30 ნიშნულზე

CUBICON© DESIGN & BUILDING ENGINEERING
შპს "კუბიკონი", თბილისი, მარშალ გელოვანის გამზ. 13
ტელ: (+995 591) 116444 www.cubicon.ge

მთავარი კონსტრუქტორი: LEAD STRUCTURAL ENGINEER:	შეასრულა: ISSUED BY:	შეამოწმა APPROVED BY:
მათე საჯაია	DZ	MS
	ფორმატი PAPER SIZE: A2	პროექტის №: PROJECT No: 110A21
ფურცლის ნომერი SHEET. No: ST-1106	სტადია STATUS: C.D.	მასშტაბი SCALE: 1:100

21.11.2023

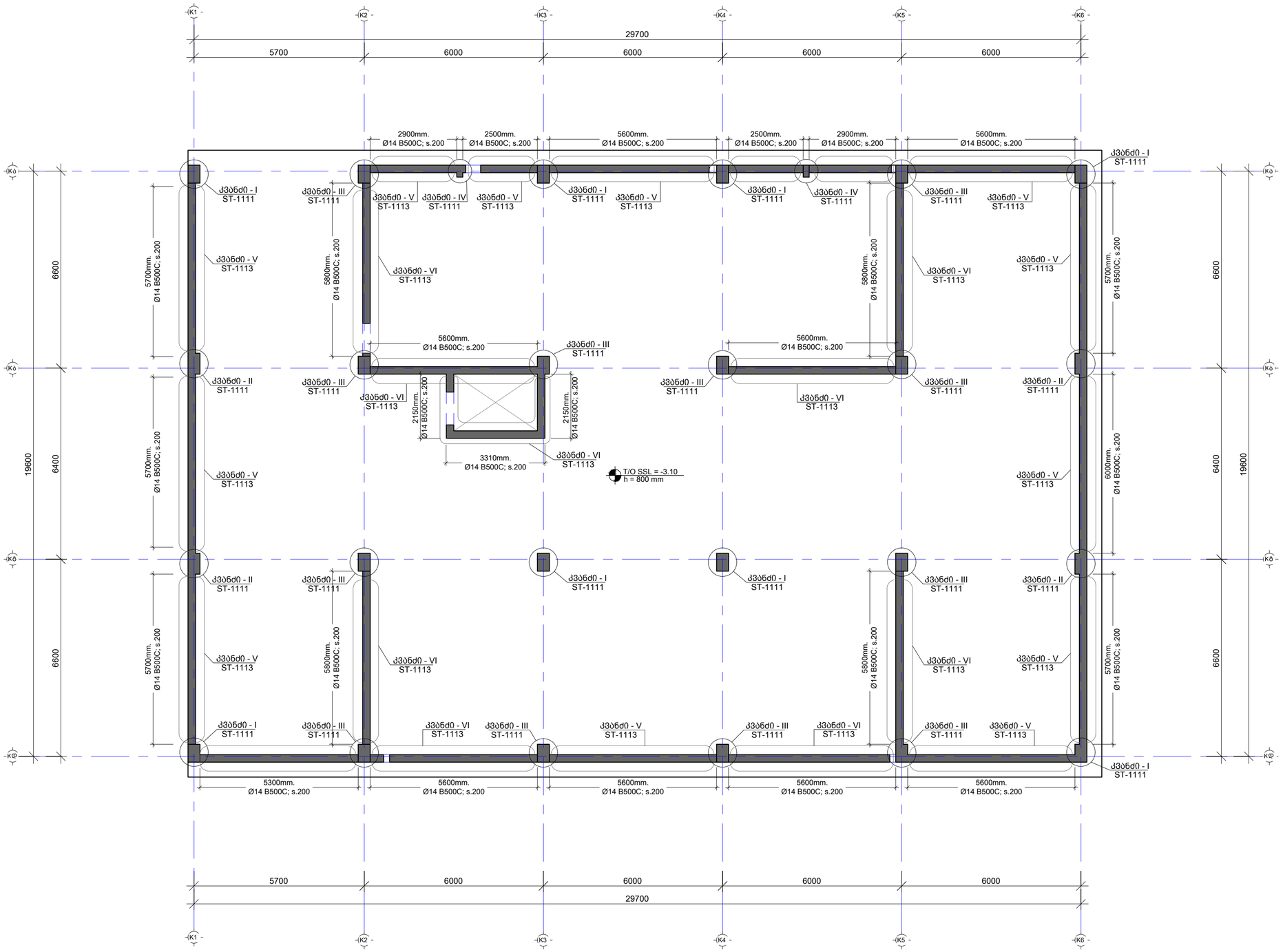

----	----	----	----
----	----	----	----
----	----	----	----
----	----	----	----
01	14.11.2023	შეკორექტირდა კედლის ნაშვერები	SB
No	Date	Revision	Issued by

ინტუაციური სქემა
KEY PLAN

DRAFT

პროექტი
PROJECT
F ბლოკი - მრავალბინიანი საცხ. კომპლექსი

მისამართი
ADDRESS
ქ.თბილისი, ბერი გაბრიელ სალოსის ქუჩა

ნახაზის ნომერი
DRAWG. No
CUB-B01-ST-1107-R01

ნახაზის დასახელება
DRWG. NAME
სვეტების და კედლის ნაშვერების ბეჭდვა საძირკვლის ფილიდან

CUBICON
DESIGN & BUILDING ENGINEERING
შპს "ქუბიკონი", თბილისი, მარშალ გელოვანის ბაღი. 13
ტელ: (+995 591) 116444 www.cubicon.ge

მთავარი კონსტრუქტორი: LEAD STRUCTURAL ENGINEER: მამუკა სანაია	შემსრულა: ISSUED BY: DZ	შეამოწმა APPROVED BY: MS
	ფორმატი PAPER SIZE A2	პროექტის №: PROJECT No 110A21
ფურცლის ნომერი SHEET. No ST-1107	სტატუსი STATUS C.D.	მასშტაბი SCALE 1:100

21.11.2023

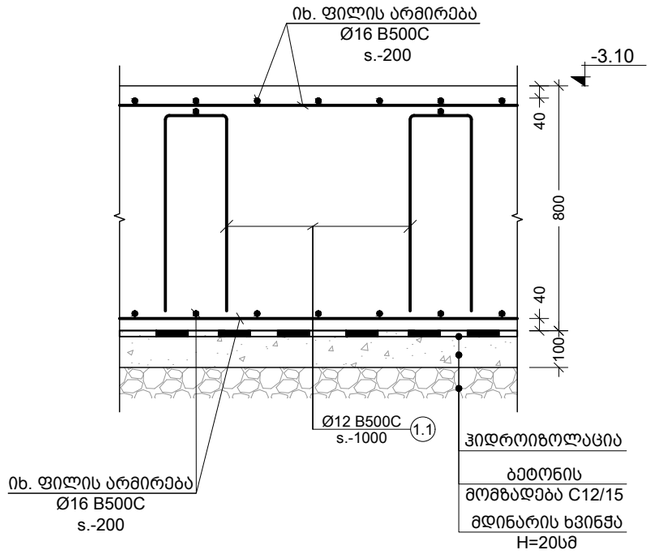

a კვეთი
Scale: 1:20

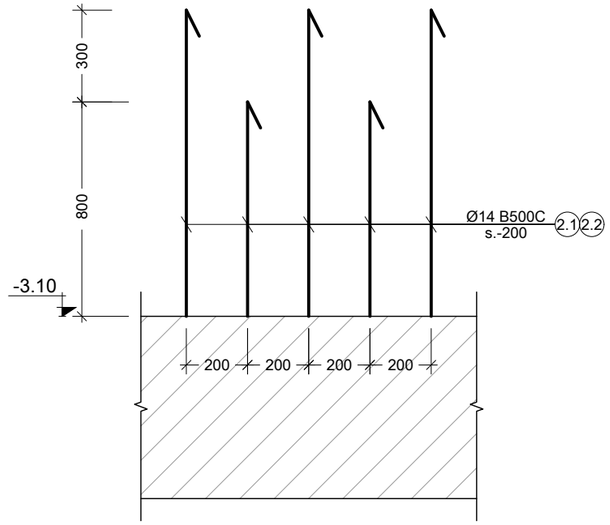

c ხედი
Scale: 1:20

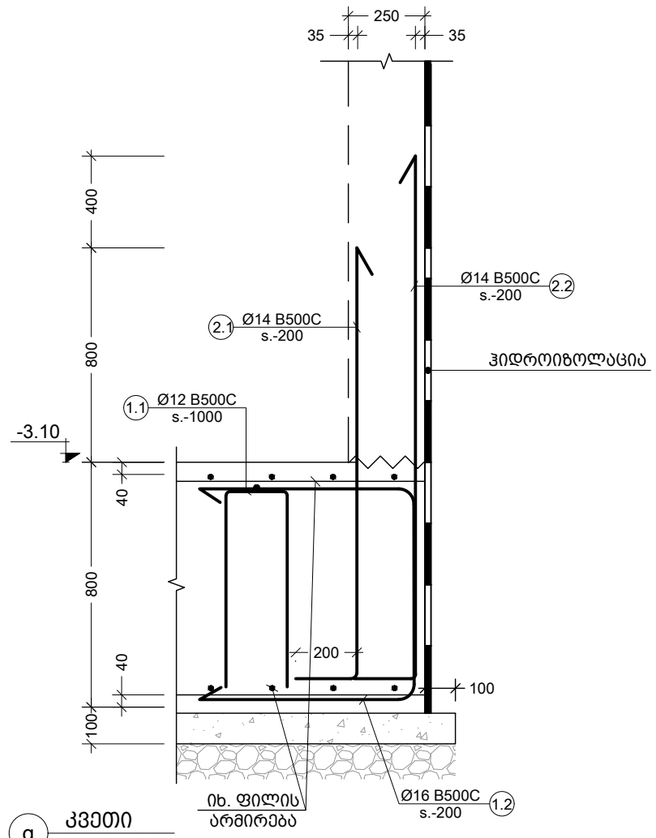

g კვეთი
Scale: 1:20

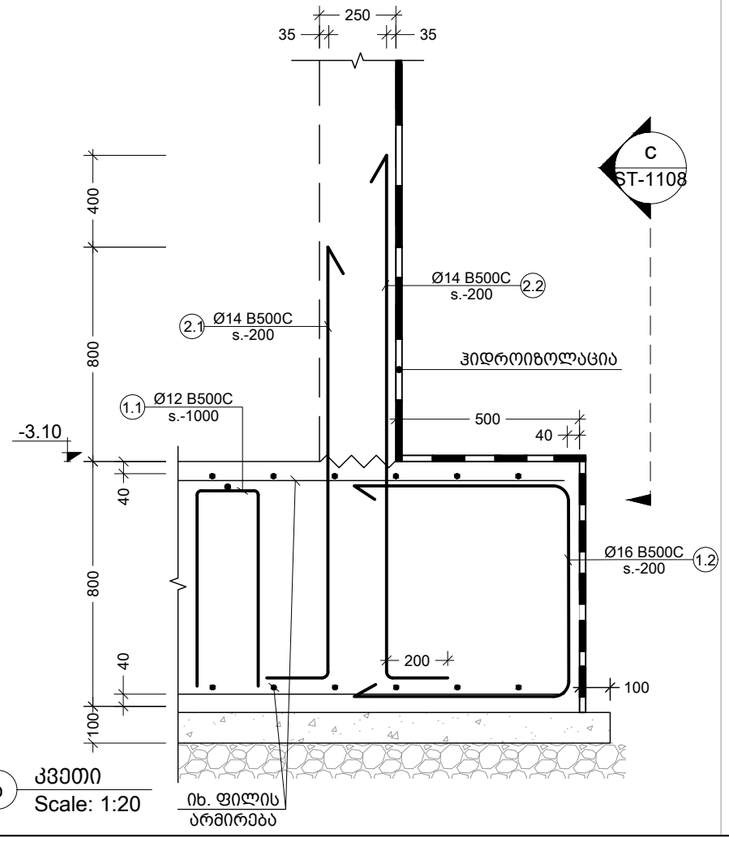

b კვეთი
Scale: 1:20

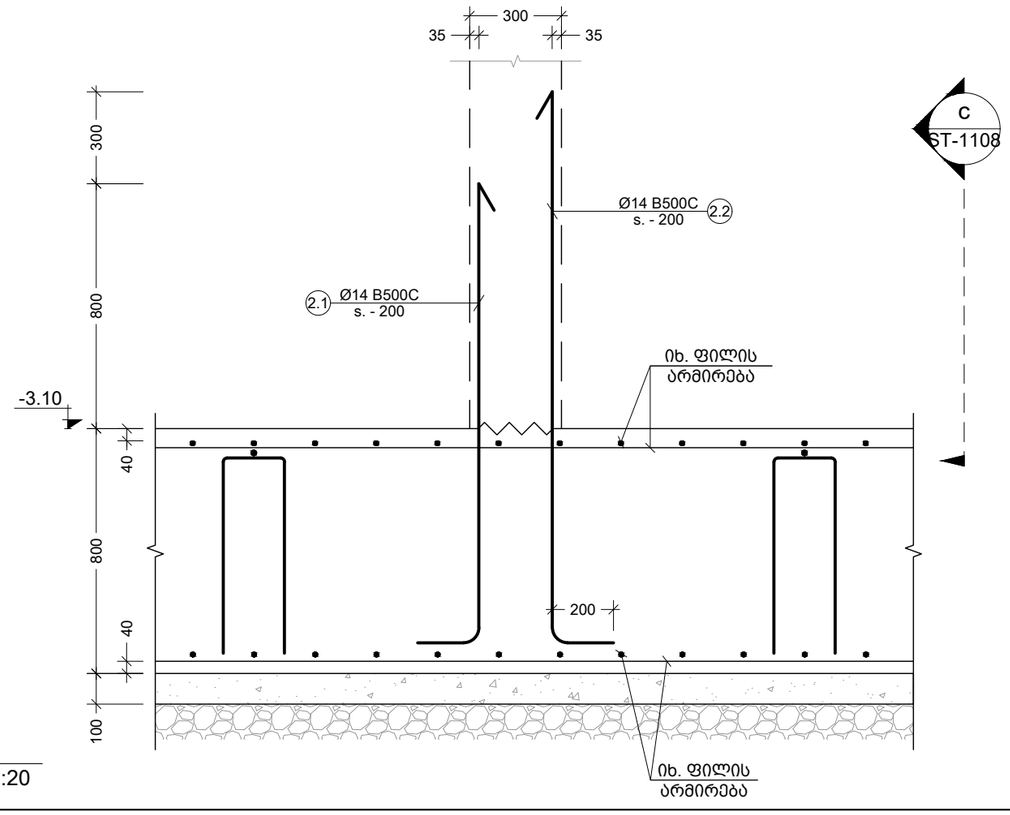

d კვეთი
Scale: 1:20

შენიშვნა:
NOTE:

----	----	----	----
----	----	----	----
----	----	----	----
----	----	----	----
01	14.11.2023	შეცვალა კვეთები	SB
No	Date	Revision	Issued by

სიტუაციური სქემა
KEY PLAN

DRAFT

ნ[illegible]ლოკი - მრავალბინიანი საცხ. კომპლექსი

მისამართი
ADDRESS
ქ.თბილისი, ბერი გაბრიელ სალოსის ქუჩა

ნახაზის კოდი
DRAWG. CODE
CUB-B01-ST-1108-R01

ნახაზის დასახელება
DRWG. NAME
კვეთი a; b; d; g; ხედი c

CUBICON
DESIGN & BUILDING ENGINEERING
შპს "კუბიკონი", თბილისი, მარშალ გელოვანის გამზ. 13
ტელ: (+995 591) 116444 www.cubicon.ge

მთავარი კონსტრუქტორი: LEAD STRUCTURAL ENGINEER: მათე საჯაია	შესრულა: ISSUED BY: DZ	შეამოწმა APPROVED BY: MS
	ფორმატი PAPER SIZE A3	პროექტის №: PROJECT No 110A21
ფურცლის ნომერი SHEET. No ST-1108	სტადია STATUS C.D.	მასშტაბი SCALE 1:10

21.11.2023

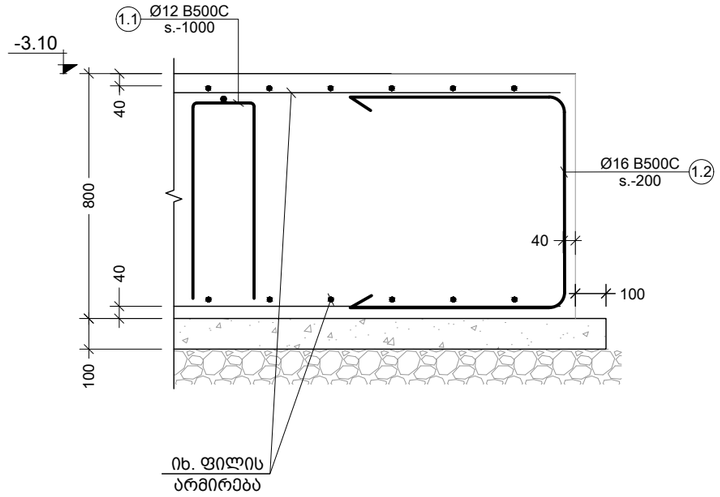

e კვეთი
Scale: 1:20

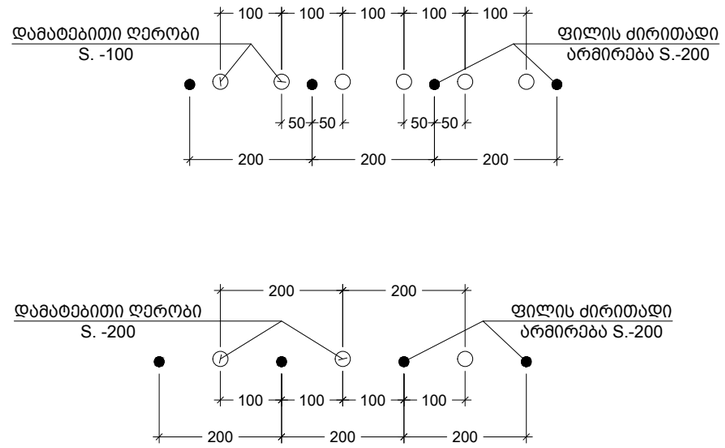

ძირითადი და დამატებითი ღეროების განაწილების სქემა
Scale: 1:10

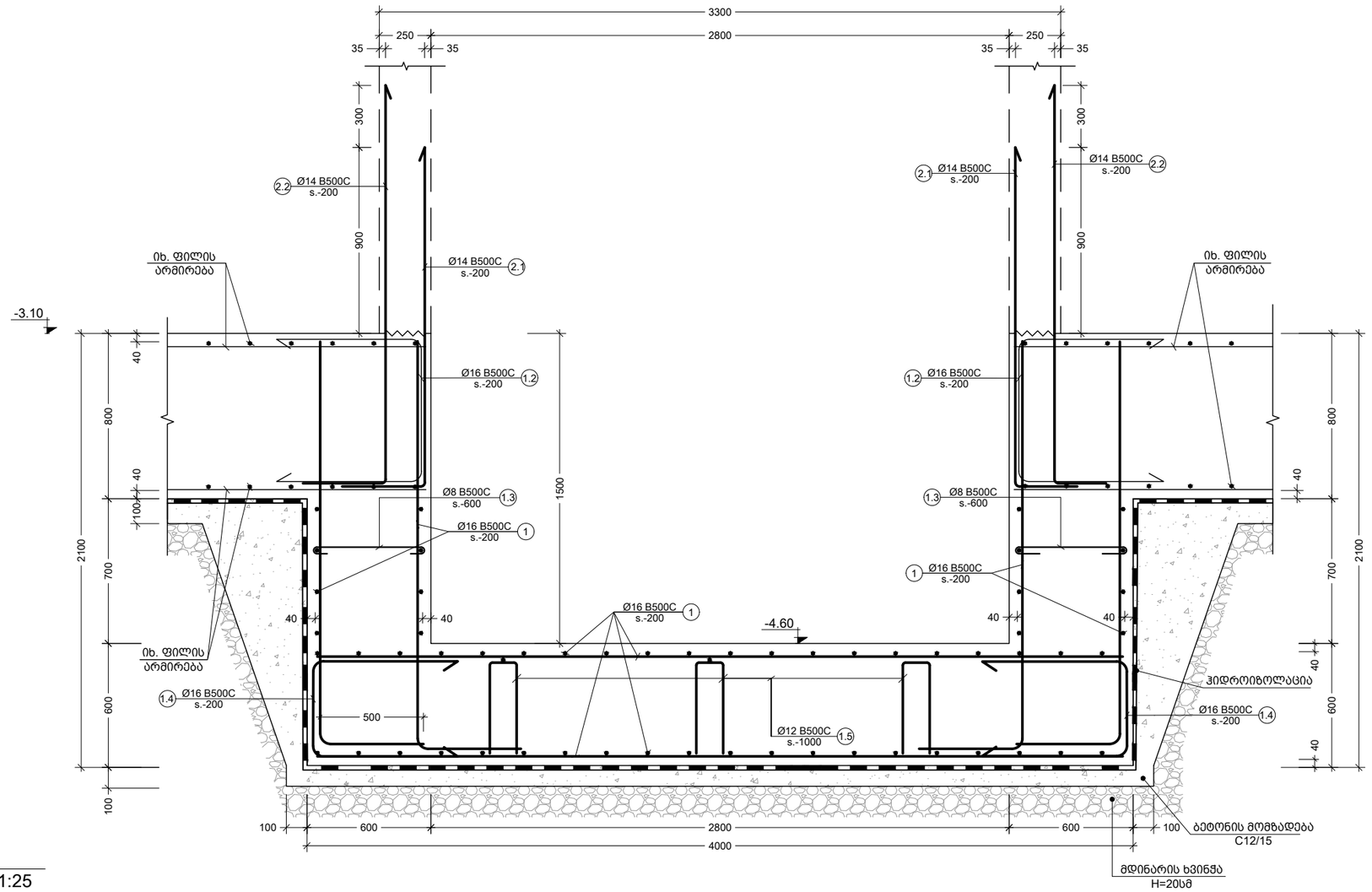

f კვეთი
Scale: 1:25

შენიშვნა:
NOTE:

No	Date	Revision	Issued by
----	----	----	----
----	----	----	----
----	----	----	----
----	----	----	----
----	----	----	----

სიტუაციური სქემა
KEY PLAN

DRAFT

პროექტი
PROJECT
ბალნეოკი - მრავალბინიანი საცხ. კომპლექსი

მისამართი
ADDRESS
ქ.თბილისი, ბერი მაბრიელ სალოსის ქუჩა

ნახაზის კოდი
DRAWG. CODE
CUB-B01-ST-1109-R00

ნახაზის დასახელება
DRWG. NAME
კვეთი e; f; არმატურის ღეროების განაწ. სქემა

CUBICON
DESIGN & BUILDING ENGINEERING
მას "კუბიკონი", თბილისი, მარშალ გელოვანის ბაძმ. 13
ტელ: (+995 591) 116444 www.cubicon.ge

მთავარი კონსტრუქტორი: LEAD STRUCTURAL ENGINEER:	შეასრულა: ISSUED BY:	შეამოწმა APPROVED BY:
მათე საჯაია	DZ	MS
ფორმატი PAPER SIZE: A3	პროექტის №: PROJECT No: 110A21	
ფურცლის ნომერი SHEET. No: ST-1109	სტადია STATUS: C.D.	მასშტაბი SCALE: 1:20

21.11.2023

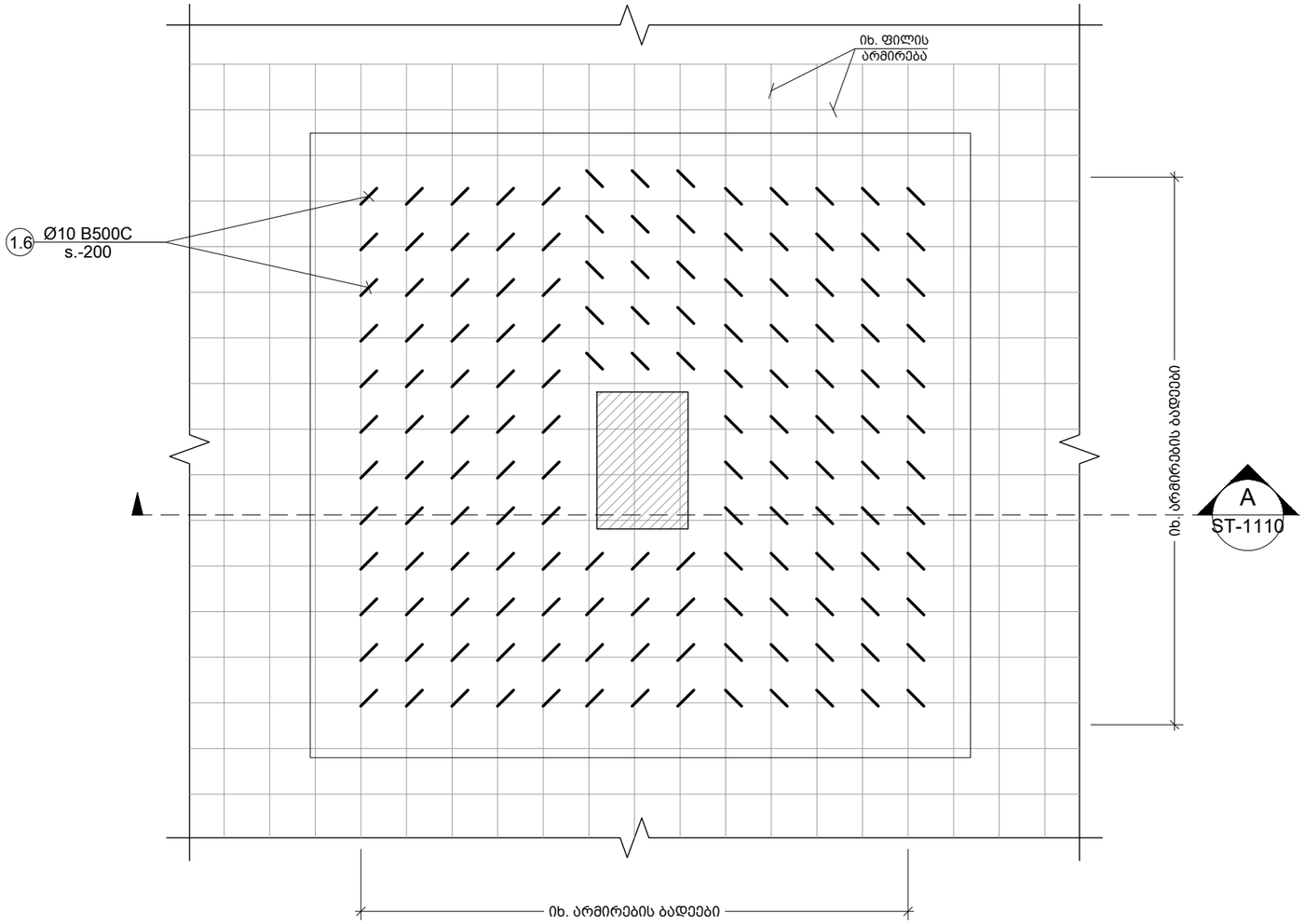

1 ფრაგმენტი
Scale: 1:25

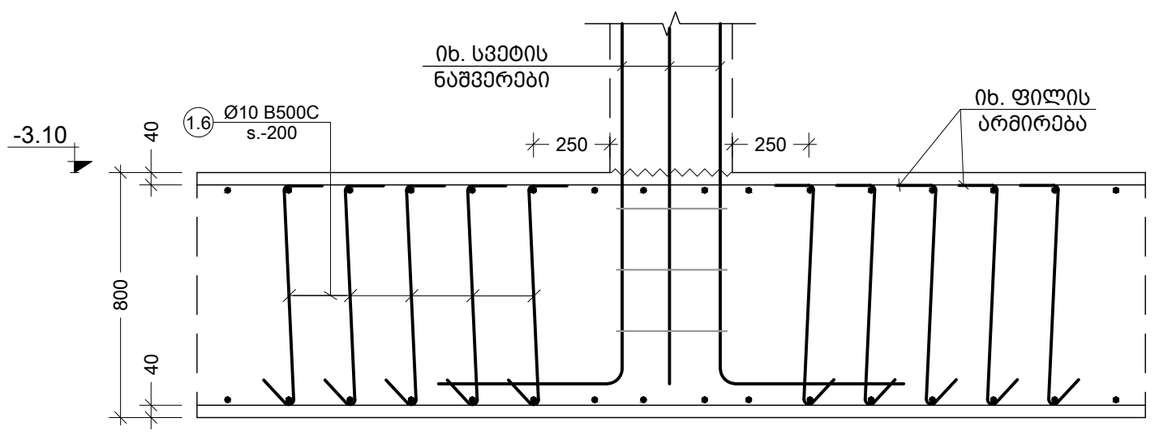

A ჭრილი
Scale: 1:20

შენიშვნა:
NOTE:

----	----	----	----
----	----	----	----
----	----	----	----
----	----	----	----
----	----	----	----
No	Date	Revision	Issued by

სიტუაციური სქემა
KEY PLAN

DRAFT

პროექტი
ვილოკი - მრავალბინიანი საცხ. კომპლექსი

მისამართი
ADDRESS
ქ.თბილისი, ბერი გაბრიელ სალოსის ქუჩა

ნახაზის კოდი
DRAWG. CODE
CUB-B01-ST-1110-R00

ნახაზის დასახელება
DRWG. NAME
ფრაგმენტი - 1; ჭრილი A

CUBICON
DESIGN & BUILDING ENGINEERING

შპს "კუბიკონი", თბილისი, მარმალ გელოვანის გამზ. 13
ტელ: (+995 591) 116444 www.cubicon.ge

მთავარი კონსტრუქტორი: LEAD STRUCTURAL ENGINEER:	შეასრულა: ISSUED BY:	შეამოწმა APPROVED BY:
მათე საჯაია	DZ	MS
ფორმატი PAPER SIZE: A3	პროექტის №: PROJECT No: 110A21	
ფურცლის ნომერი SHEET. No: ST-1110	სტატია STATUS: C.D.	მასშტაბი SCALE: 1:20

21.11.2023

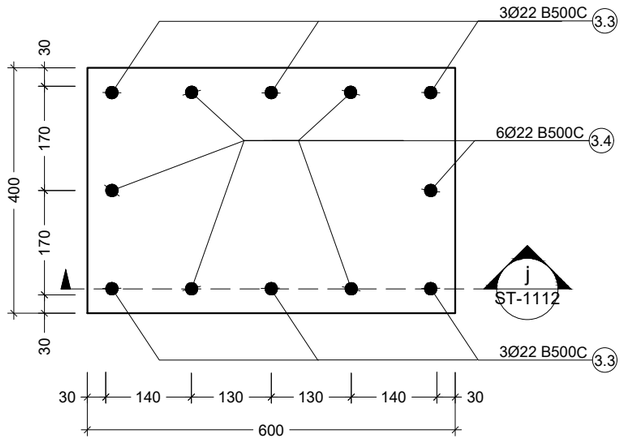

I კვანძი
Scale: 1:10

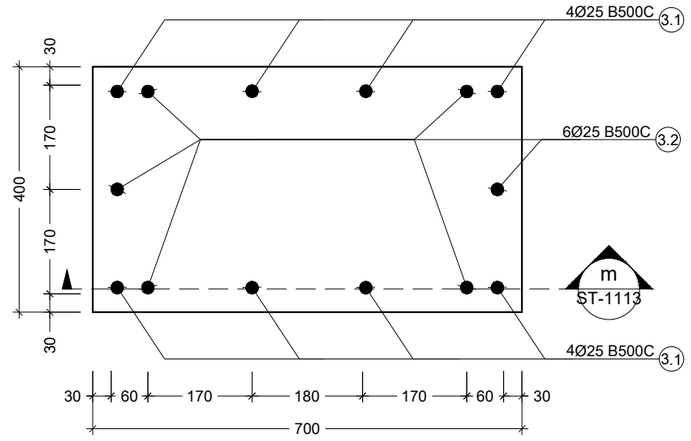

II კვანძი
Scale: 1:10

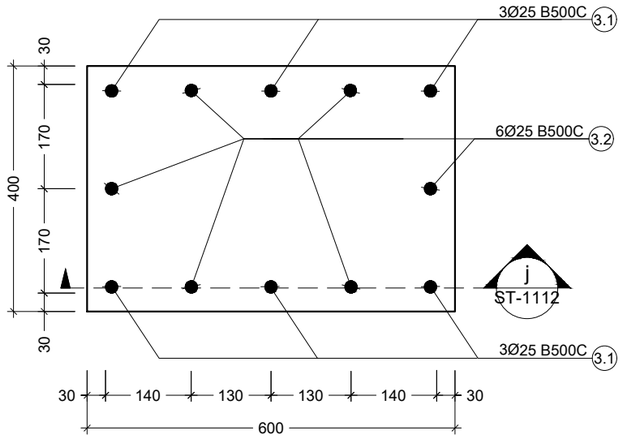

III კვანძი
Scale: 1:10

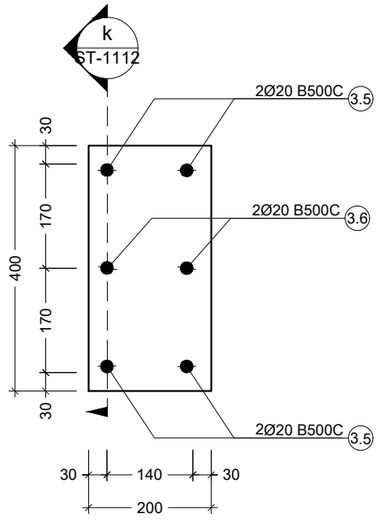

IV კვანძი
Scale: 1:10

შენიშვნა:
NOTE:

----	----	----	----
----	----	----	----
----	----	----	----
----	----	----	----
----	----	----	----
No	Date	Revision	Issued by

სიტუაციური სქემა
KEY PLAN

DRAFT

პროექტი
ველოკი - მრავალბინიანი საცხ. კომპლექსი

მისამართი
ADDRESS
ქ.თბილისი, ბერი გაბრიელ სალოსის ქუჩა

ნახაზის კოდი
DRAWG. CODE
CUB-B01-ST-1111-R00

ნახაზის დასახელება
DRWG. NAME
კვანძი I; II; III; IV

CUBICON
DESIGN & BUILDING ENGINEERING

შპს "კუბიკონი", თბილისი, მარშალ გელოვანის გამზ. 13
ტელ: (+995 591) 116444 www.cubicon.ge

მთავარი კონსტრუქტორი: LEAD STRUCTURAL ENGINEER:	შესრულა: ISSUED BY:	შეამოწმა APPROVED BY:
მათე საჯაია	DZ	MS
	ფორმატი PAPER SIZE: A3	პროექტის №: PROJECT No: 110A21
ფურცლის ნომერი SHEET. No: ST-1111	სტადია STATUS: C.D.	მასშტაბი SCALE: 1:10

21.11.2023

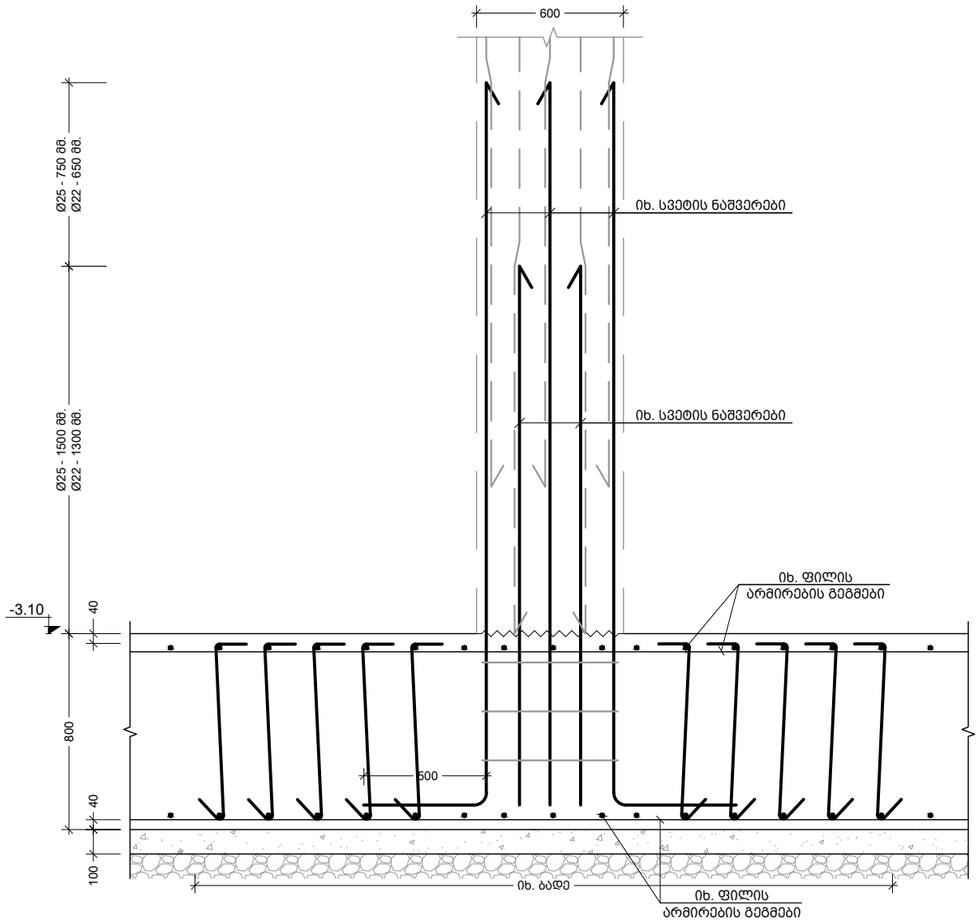

j კვეთი
Scale: 1:25

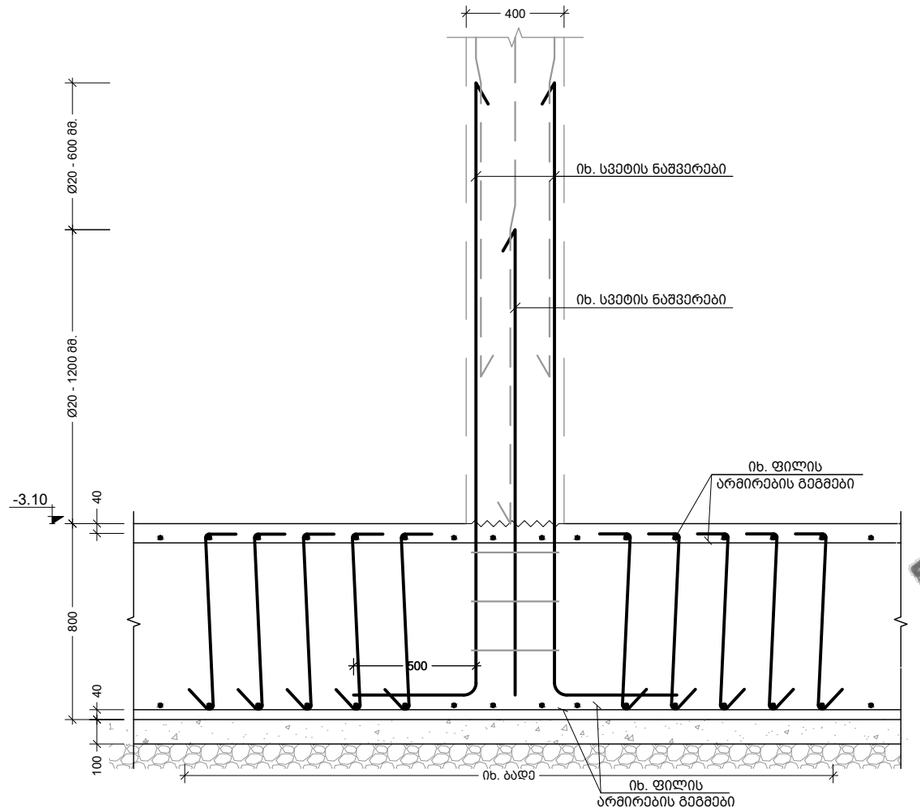

k კვეთი
Scale: 1:25

შენიშვნა:
NOTE:

No	Date	Revision	Issued by
----	----	----	----
----	----	----	----
----	----	----	----
----	----	----	----
----	----	----	----

სიტუაციური სქემა
KEY PLAN

DRAFT

ობიექტი
ბელოკი - მრავალბინიანი საცხ. კომპლექსი

მისამართი
ADDRESS
ქ.თბილისი, ბერი მაბრიელ სალოსის ქუჩა

ნახაზის კოდი
DRAWG. CODE
CUB-B01-ST-1112-R00

ნახაზის დასახელება
DRWG. NAME
კვეთი j; k

CUBICON
DESIGN & BUILDING ENGINEERING
შპს "კუბიკონი", თბილისი, მარშალ გელოვანის ქ.13
ტელ: (+995 591) 116444 www.cubicon.ge

მთავარი კონსტრუქტორი: LEAD STRUCTURAL ENGINEER:	შესრულა: ISSUED BY:	შეამოწმა APPROVED BY:
მათე საჯაია	DZ	MS
ფორმატი PAPER SIZE	პროექტის №: PROJECT No	
A3	110A21	
ფურცლის ნომერი SHEET. No	სტადია STATUS	მასშტაბი SCALE
ST-1112	C.D.	1:25

21.11.2023

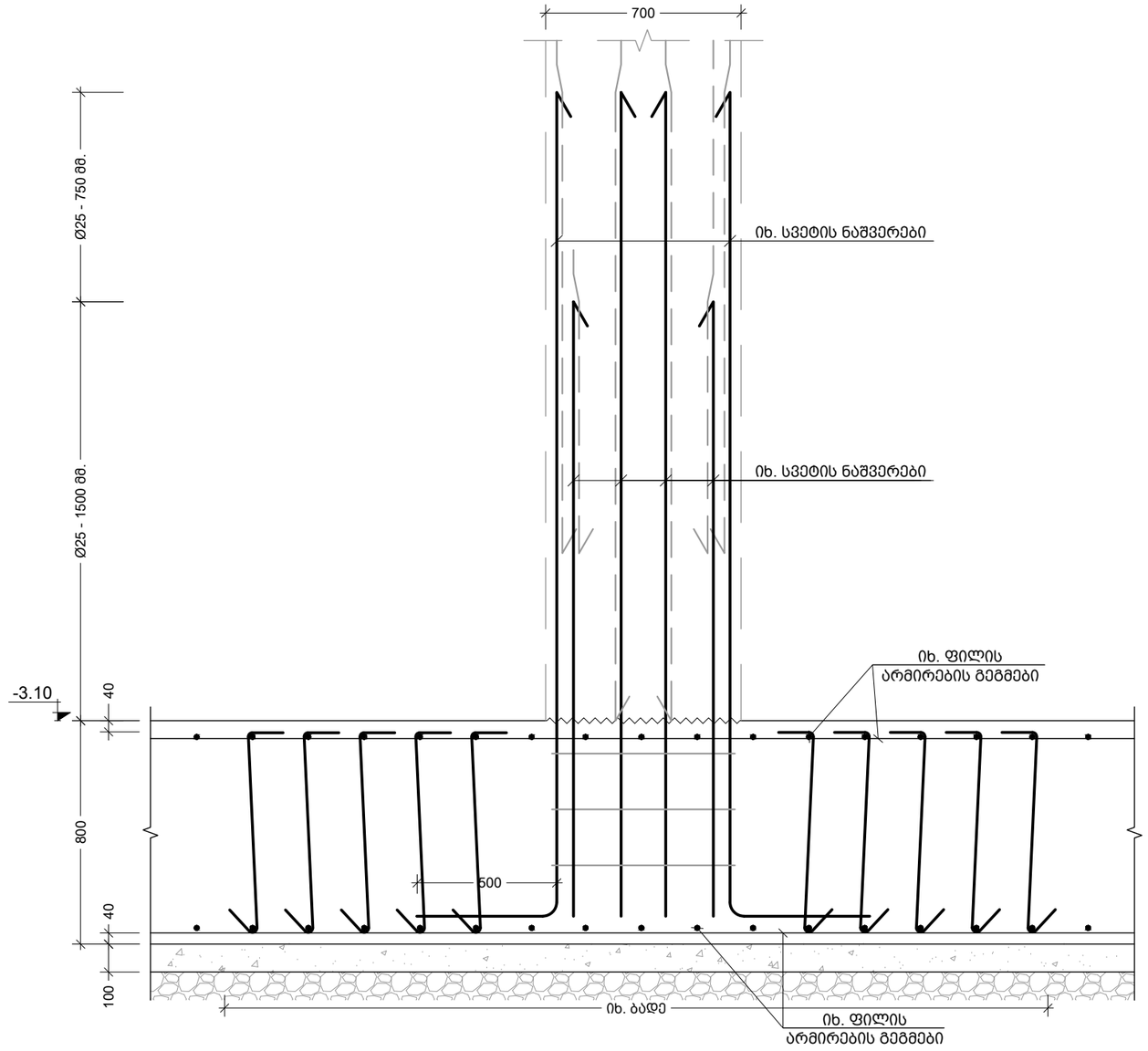

m კვეთი
Scale: 1:20

შენიშვნა:
NOTE:

No	Date	Revision	Issued by
----	----	----	----
----	----	----	----
----	----	----	----
----	----	----	----
----	----	----	----

სიტუაციური სქემა
KEY PLAN

DRAFT

პროექტი
ველოკი - მრავალბინიანი საცხ. კომპლექსი

მისამართი
ADDRESS
ქ.თბილისი, ბერი გაბრიელ სალოსის ქუჩა

ნახაზის კოდი
DRAWG. CODE
CUB-B01-ST-1113-R00

ნახაზის დასახელება
DRWG. NAME
კვეთი m

CUBICON
DESIGN & BUILDING ENGINEERING
შპს "კუბიკონი", თბილისი, მარშალ გელოვანის გამზ. 13
ტელ: (+995 591) 116444 www.cubicon.ge

მთავარი კონსტრუქტორი: LEAD STRUCTURAL ENGINEER:	გასრულა: ISSUED BY:	შემოწმდა APPROVED BY:
მათე საჯაია	DZ	MS
ფურცლის ზომა PAPER SIZE	A3	პროექტის №: PROJECT No	110A21
ფურცლის ნომერი SHEET. No	ST-1113	სტატუსი STATUS	C.D.	მასშტაბი SCALE	1:20

21.11.2023

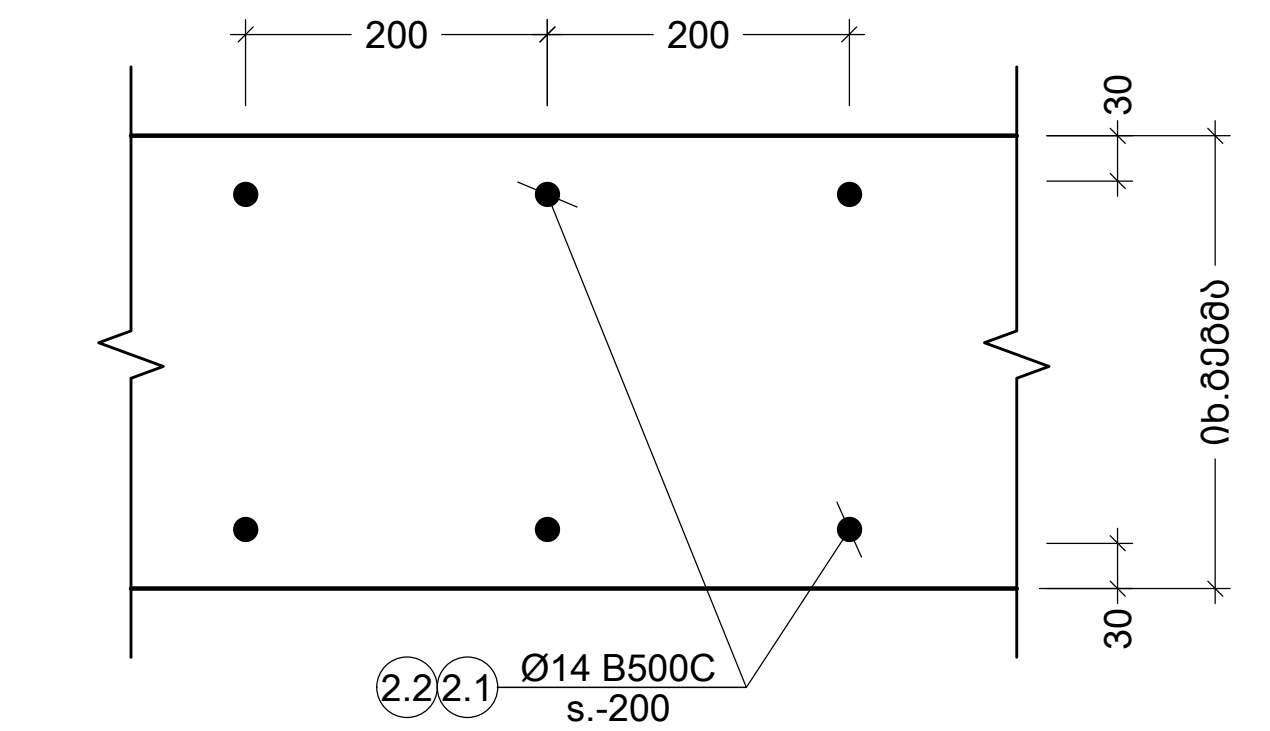

V კვანძი
Scale: 1:10

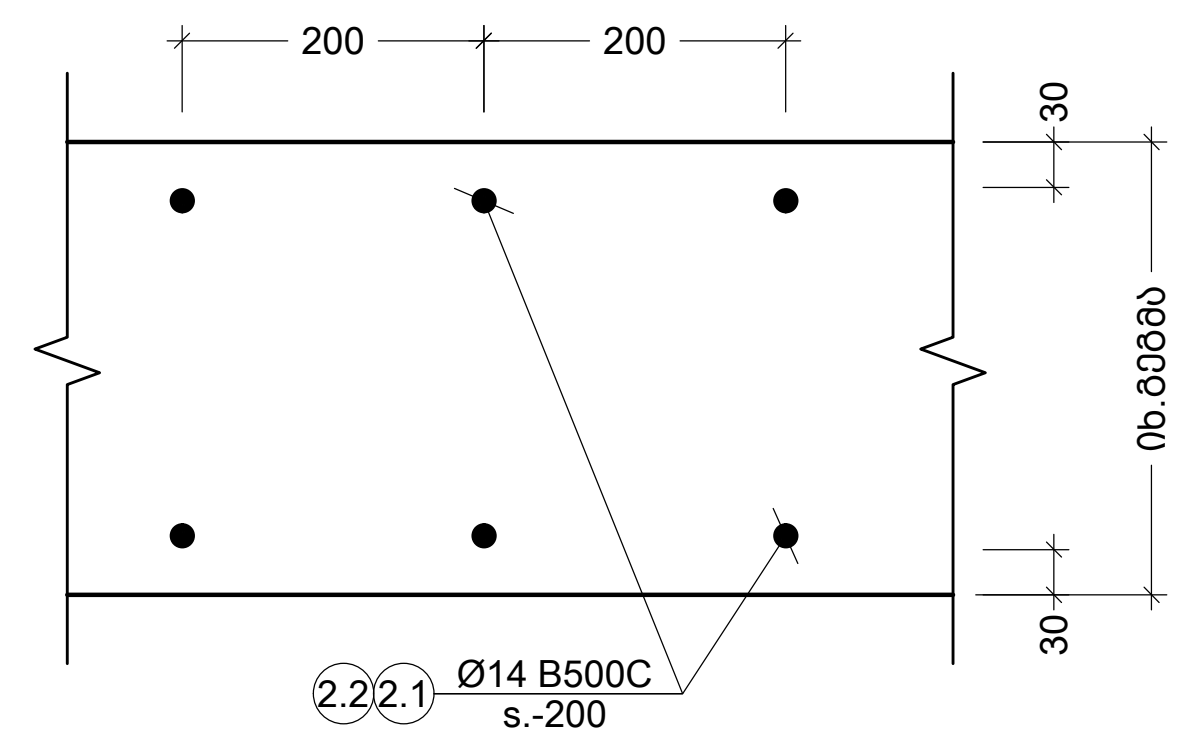

VI კვანძი
Scale: 1:10

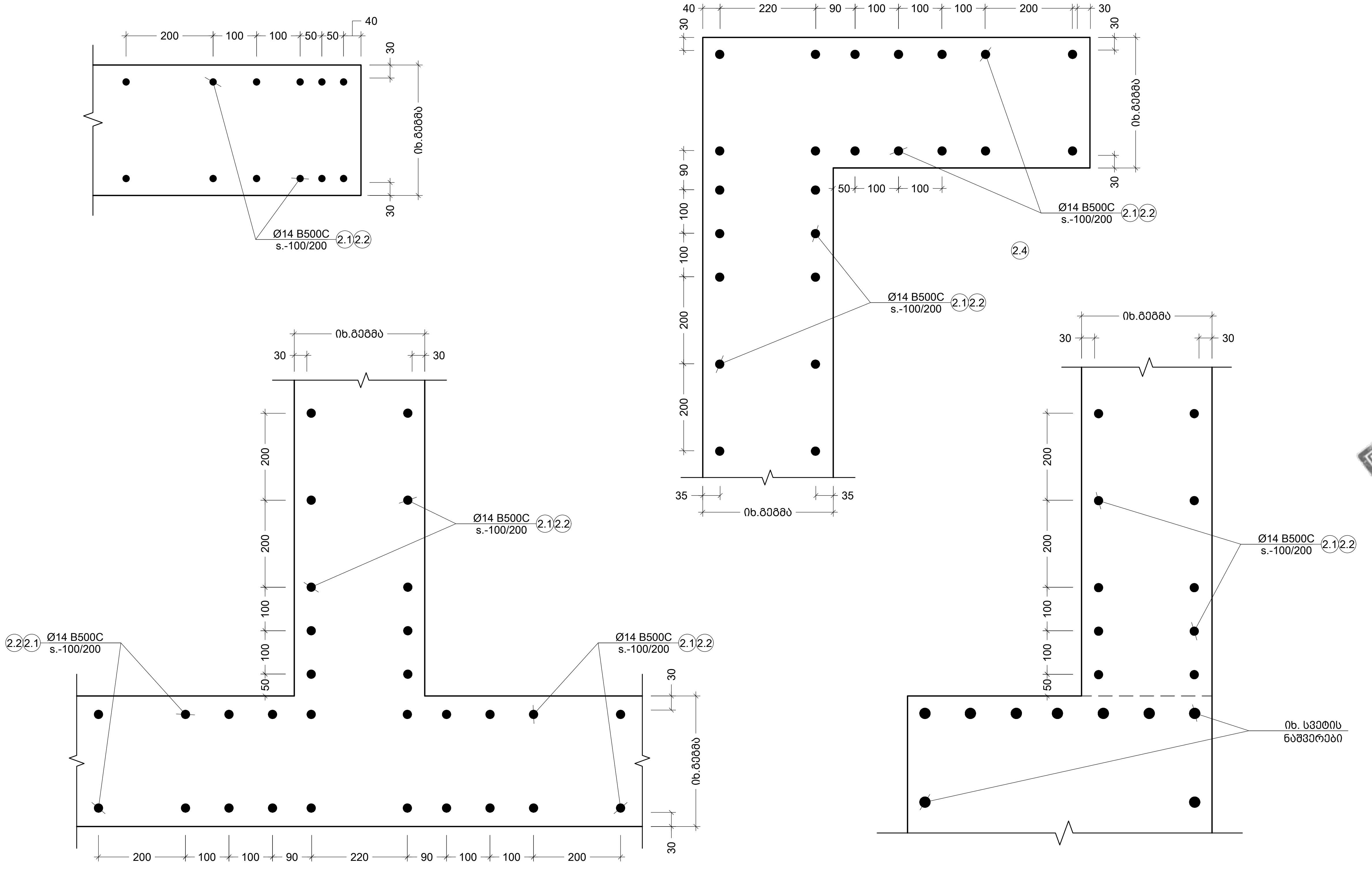

დიაფრაგმებისა და სვეტების შეერთების ტიპიური კვანძები
Scale: 1:10

შენიშვნა:
NOTE:

No	Date	Revision	Issued by
----	----	----	----
----	----	----	----
----	----	----	----
----	----	----	----
01	14.11.2023	დაკორექტირდა კედლის ნაშვერები	SB

სიტუაციური სქემა
KEY PLAN

ლოკი - მრავალბინიანი საცხ. კომპლექსი

მისამართი
ADDRESS
ქ.თბილისი, ბერი გაბრიელ სალოსის ქუჩა

ნახაზის კოდი
DRAWG. CODE
CUB-B01-ST-1114-R01

ნახაზის დასახელება
DRWG. NAME
კვანძი V; VI; VII

CUBICON©
DESIGN & BUILDING ENGINEERING
შპს "კუბიკონი", თბილისი, მარშალ გელოვანის გამზ. 13
ტელ: (+995 591) 116444 www.cubicon.ge

მთავარი კონსტრუქტორი: LEAD STRUCTURAL ENGINEER:	შეასრულა: ISSUED BY:	შეამოწმა APPROVED BY:
მათე საჯაია	DZ	MS
	ფორმატი PAPER SIZE: A3	პროექტის №: PROJECT No: 110A21
ფურცლის ნომერი SHEET. No: ST-1113	სტადია STATUS: C.D.	მასშტაბი SCALE: 1:10

21.11.2023

პოზ. №	ესკიზი	L მმ
1.1	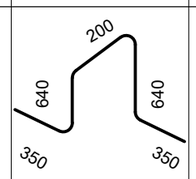	2180
1.2	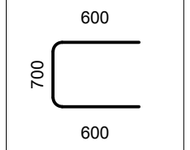	1900
1.3	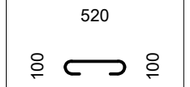	720
1.4	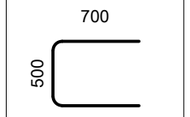	1900
1.5	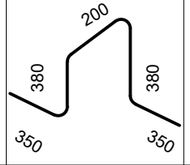	1660
1.6	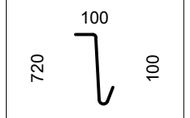	920
2.1	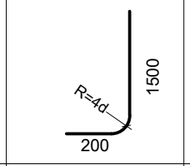	1700
2.2	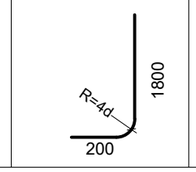	2000

პოზ. №	ესკიზი	L მმ
3.1		3450
3.2		2700
3.3		3100
3.4		2650
3.5		2800
3.6		2350

კონსტრ. დასახ.	ელემენტის დასახ.	პოზ. №	დიამეტრი ან კვეთი (მმ)		ერთეულის სიგრძე (მმ.)	რაოდენობა (ც.)	საერთო სიგრძე (მ.)	საერთო წონა (კგ.)
საძირკვლის ფილა	ფილა	1	Ø 16	B500C	დ.ბ.	-	14738	23249
		2	Ø 16	B500C	3000	60 X 1	180	284
		3	Ø 22	B500C	4000	305 X 1	1218	3633
		4	Ø 22	B500C	2200	24 X 1	52	154
		1.1	Ø 12	B500C	2180	638 X 1	1391	1234
		1.2	Ø 16	B500C	1900	573 X 1	1089	1717
		1.3	Ø 8	B500C	720	29 X 1	21	8
		1.4	Ø 16	B500C	1900	71 X 1	135	213
		1.5	Ø 12	B500C	1660	8 X 1	12	11
		1.6	Ø 10	B500C	920	2530 X 1	2328	1434
	კედლის ნაშვერები	2.1	Ø 14	B500C	1700	696 X 1	1183	1429
		2.2	Ø 14	B500C	2000	696 X 1	1392	1681
	სვეტის ნაშვერები	3.1	Ø 25	B500C	3450	104 X 1	359	1382
		3.2	Ø 25	B500C	2700	96 X 1	259	998
		3.3	Ø 22	B500C	3100	48 X 1	149	444
		3.4	Ø 22	B500C	2650	48 X 1	127	379
		3.5	Ø 20	B500C	2800	8 X 1	22	55
		3.6	Ø 20	B500C	2350	4 X 1	9	23
		მძიმე ბეტონი		C20/25	V = 510.4 X 1		= 510.40 მ³	
		ბეტონის მომზადება		C12/15	V = 65.3 X 1		= 65.30 მ³	

შენიშვნა:
NOTE:

- რევიზია

----	----	----	----
----	----	----	----
----	----	----	----
----	----	----	----
01	14.11.2023	დაკორექტირდა სპეციფიკაცია	SB
No	Date	Revision	Issued by

სიტუაციური სქემა
KEY PLAN

DRAFT

ობიექტი
OBJECT
ბალოკი - მრავალბინიანი საცხ. კომპლექსი

მისამართი
ADDRESS
ქ.თბილისი, ბერი გაბრიელ სალოსის ქუჩა

ნახაზის კოდი
DRAWG. CODE
CUB-B01-ST-1115-R01

ნახაზის დასახელება
DRWG. NAME
საძირკვლის სპეციფიკაცია

CUBICON
DESIGN & BUILDING ENGINEERING

შპს "კუბიკონი", თბილისი, მარშალ გელოვანის გამზ. 13
ტელ: (+995 591) 116444 www.cubicon.ge

მთავარი კონსტრუქტორი: LEAD STRUCTURAL ENGINEER:	შეასრულა: ISSUED BY:	შეამოწმა APPROVED BY:
მათე საჯაია	DZ	MS
ფურცლის ნომერი SHEET. No	ფორმატი PAPER SIZE	პროექტის №: PROJECT No
ST-1114	სტადია STATUS C.D.	მასშტაბი SCALE 1:10

21.11.2023

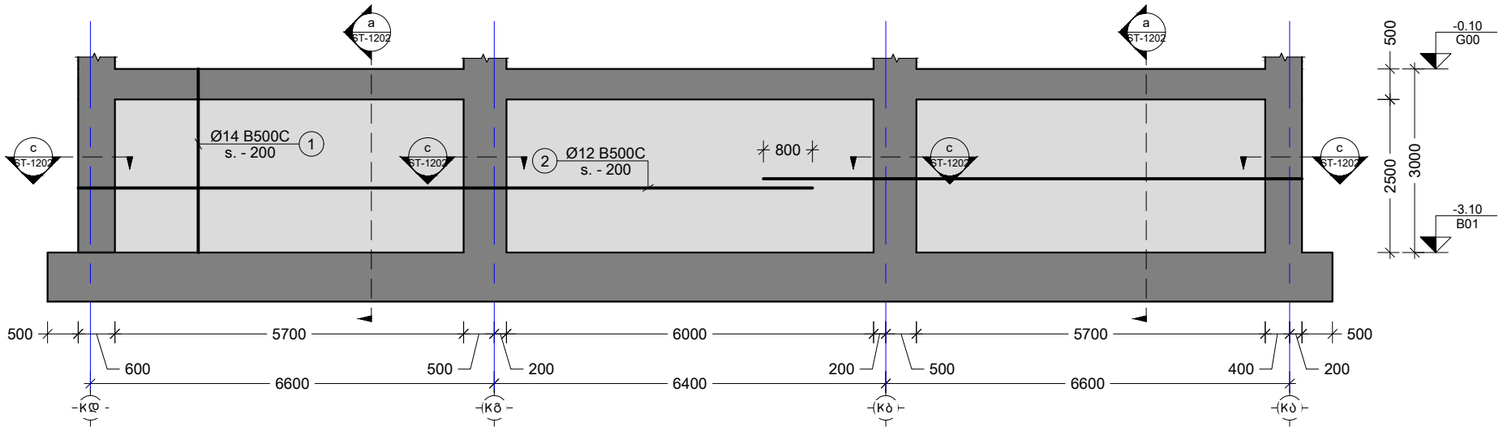

1 R.C.W.
Scale: 1:100

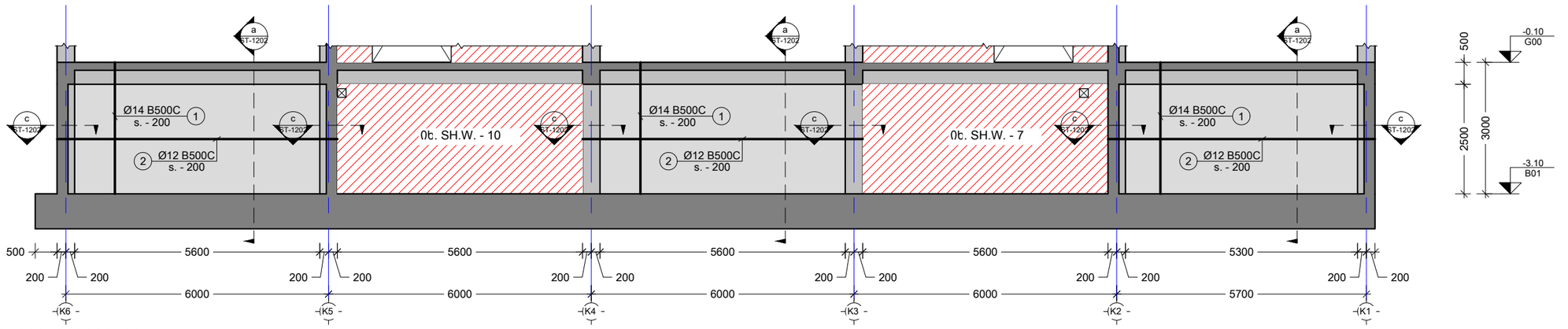

2 R.C.W.
Scale: 1:100

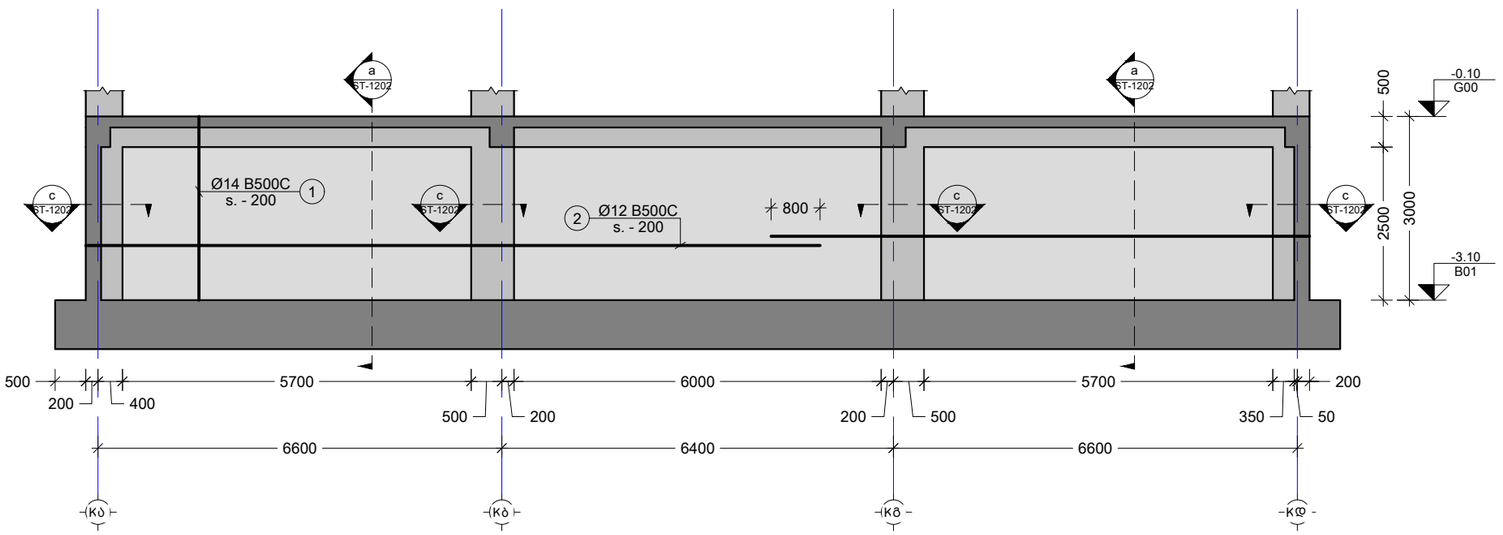

3 R.C.W.
Scale: 1:100

შენიშვნა:
NOTE:

- რევიზია

----	----	----	----
----	----	----	----
----	----	----	----
----	----	----	----
01	14.11.2023	დაკორექტირდა მონ.კედელი	SB
No	Date	Revision	Issued by

სიტუაციური სქემა
KEY PLAN



DRAFT

პროექტი - მრავალბინიანი საცხ. კომპლექსი

მისამართი
ADDRESS
ქ.თბილისი, ბერი გაბრიელ სალოსის ქუჩა

ნახაზის კოდი
DRAWG. CODE
CUB-ZZZ-ST-1201-R01

ნახაზის დასახელება
DRWG. NAME
მონ. კედლის განშლა, R.C.W. - 1, 2, 3

CUBICON
DESIGN & BUILDING ENGINEERING

შპს "კუბიკონი", თბილისი, მარშალ გელოვანის ბაძმ. 13
ტელ: (+995 591) 116444 www.cubicon.ge

მთავარი კონსტრუქტორი: LEAD STRUCTURAL ENGINEER:	შესრულა: ISSUED BY:	შეამოწმა APPROVED BY:
მათე საჯაია	IA	MS
	ფორმატი PAPER SIZE: A3	პროექტის №: PROJECT No 110A21
ფურცლის ნომერი SHEET. No: ST-1201	სტატუსი STATUS: C.D.	მასშტაბი SCALE: 1:100

21.11.2023

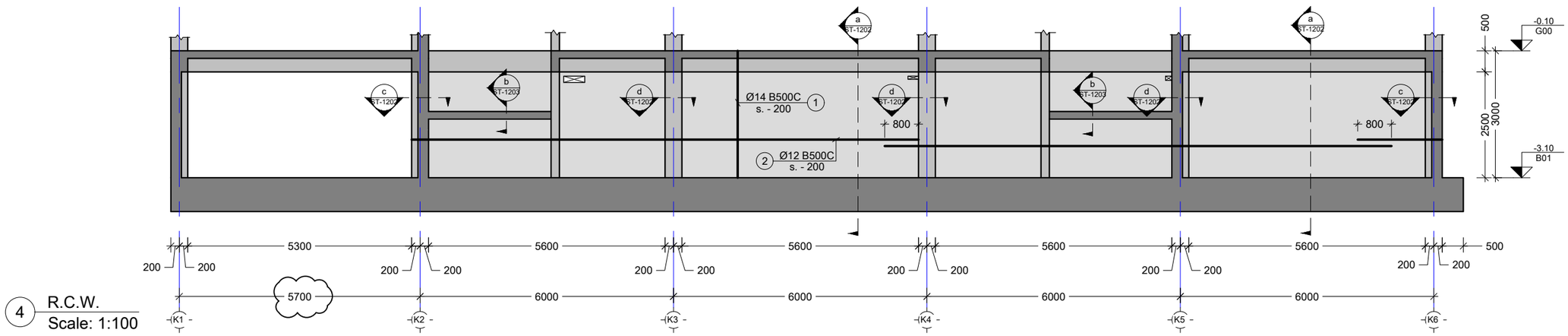

4 R.C.W.
Scale: 1:100

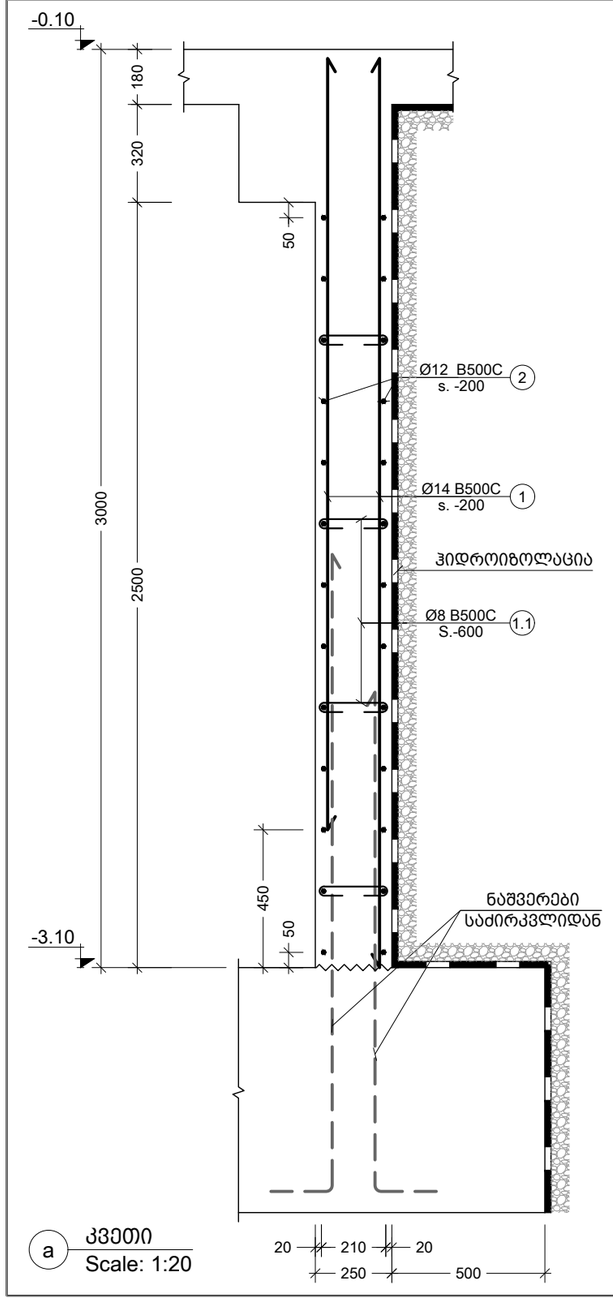

a კვეთი
Scale: 1:20

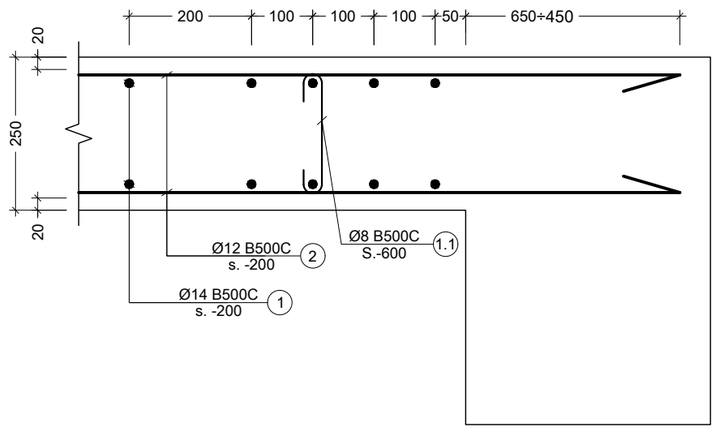

c კვანძი
Scale: 1:10

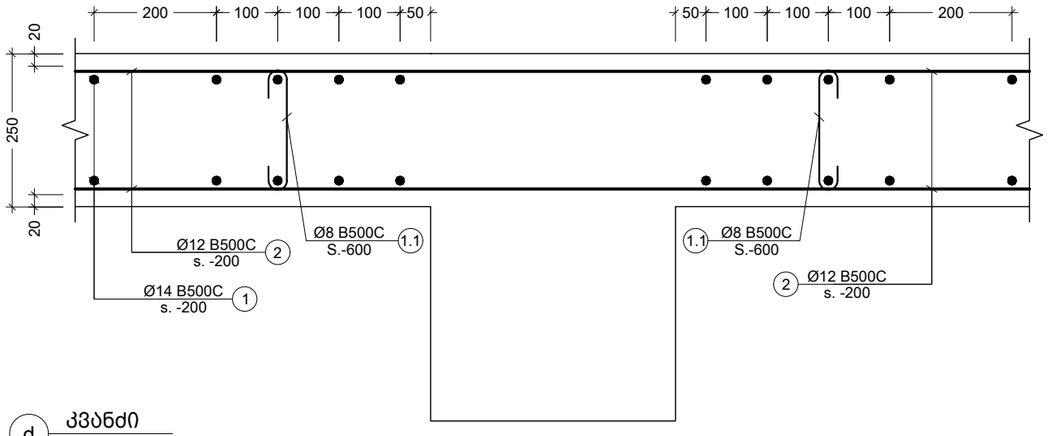

d კვანძი
Scale: 1:10

პოზ. №	ესკიზი	L მმ
1.1	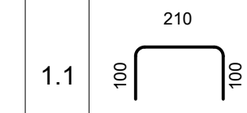	410

შენიშვნა:
NOTE:

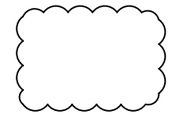

- რევიზია

----	----	----	----
----	----	----	----
----	----	----	----
----	----	----	----
01	14.11.2023	შეიცვალა ღერძის მდებარეობა	SB
No	Date	Revision	Issued by

სიტუაციური სქემა
KEY PLAN



პროექტი - მრავალბინიანი საცხ. კომპლექსი

მისამართი
ADDRESS
ქ.თბილისი, ბერი გაბრიელ სალოსის ქუჩა

ნახაზის კოდი
DRAWG. CODE
CUB-ZZZ-ST-1202-R01

ნახაზის დასახელება
DRWG. NAME
მონ. კედლის განშლა R.C.W. - 4

CUBICON
DESIGN & BUILDING ENGINEERING
შპს "კუბიკონი", თბილისი, მარშალ გელოვანის გამზ. 13
ტელ: (+995 591) 116444 www.cubicon.ge

მთავარი კონსტრუქტორი: LEAD STRUCTURAL ENGINEER: მათე საჯაია	შეასრულა: ISSUED BY: IA	შეამოწმა APPROVED BY: MS	
	ფორმატი PAPER SIZE A3	პროექტის №: PROJECT No 110A21	
ფურცლის ნომერი SHEET. No ST-1202	სტადია STATUS C.D.	მასშტაბი SCALE 1:100	

21.11.2023

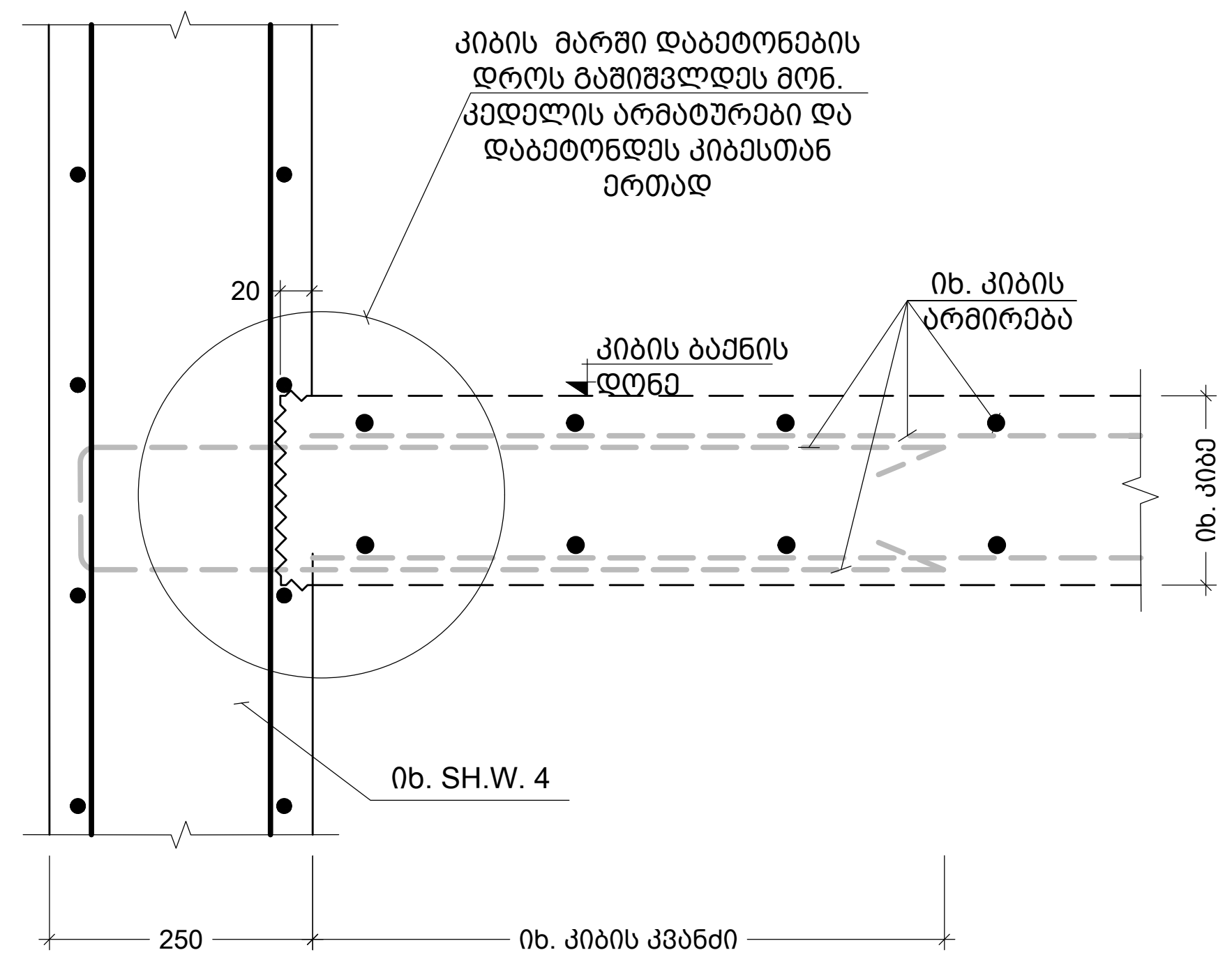

b კვეთი
Scale: 1:10

კონსტრ. დასახ. და სართული	ელემენტის დასახ. და რაოდენობა	პოზ. №	დიამეტრი ან კვეთი (მმ)	ერთეულის სიგრძე (მმ.)	ხარჯი ერთ სართულზე: რაოდენობა (ც.)	სიგრძე (მ.)	წონა (კგ.)	Total amount: საერთო სიგრძე (მ.)	საერთო წონა (კგ.)
მონ. კედლების სპეციფიკაცია -3.10 ნიშნულზე (1 სართული)	R.C.W. - 1 1 (ც.)	1	Ø 14 B500C	დ.ა.	–	600	725	600.00	725
		2	Ø 12 B500C	დ.ა.	–	541	480	540.80	480
		1.1	Ø 8 B500C	410	122 X 1	50.11	20	50.11	20
		მძიმე ბეტონი C20/25 V = 10.9 X 1 = 10.88 მ³						10.88 მ³	
	R.C.W. - 2 1 (ც.)	1	Ø 14 B500C	დ.ა.	–	576	696	576.00	696
		2	Ø 12 B500C	დ.ა.	–	499	443	499.20	443
		1.1	Ø 8 B500C	410	117 X 1	47.83	19	47.83	19
		მძიმე ბეტონი C20/25 V = 10.5 X 1 = 10.50 მ³						10.50 მ³	
	R.C.W. - 3 1 (ც.)	1	Ø 14 B500C	დ.ა.	–	600	725	600.00	725
		2	Ø 12 B500C	დ.ა.	–	541	480	540.80	480
		1.1	Ø 8 B500C	410	122 X 1	50.11	20	50.11	20
		მძიმე ბეტონი C20/25 V = 10.9 X 1 = 10.88 მ³						10.88 მ³	
	R.C.W. - 4 1 (ც.)	1	Ø 14 B500C	დ.ა.	–	768	928	768.00	928
		2	Ø 12 B500C	დ.ა.	–	676	600	676.00	600
		1.1	Ø 8 B500C	410	153 X 1	62.64	25	62.64	25
		მძიმე ბეტონი C20/25 V = 13.8 X 1 = 13.75 მ³						13.75 მ³	

მონ. კედლების ჰიდროიზოლაცია: 290 $მ^2$

შენიშვნა:
NOTE:

No	Date	Revision	Issued by
----	----	----	----
----	----	----	----
----	----	----	----
----	----	----	----
01	14.11.2023	დაემატა კვეთი	SB

სიტუაციური სქემა
KEY PLAN

DRAFT

პროექტი
PROJECT
[illegible]ლოკი - მრავალბინიანი საცხ. კომპლექსი

მისამართი
ADDRESS
ქ.თბილისი, ბერი გაბრიელ სალოსის ქუჩა

ნახაზის კოდი
DRAWG. CODE
CUB-XXX-ST-1203-R01

ნახაზის დასახელება
DRWG. NAME
სპეციფიკაცია

CUBICON© DESIGN & BUILDING ENGINEERING
შპს "კუბიკონი", თბილისი, მარშალ გელოვანის გამზ. 13
ტელ: (+995 591) 116444 www.cubicon.ge

მთავარი კონსტრუქტორი: LEAD STRUCTURAL ENGINEER:	შემსრულება: ISSUED BY:	შეამოწმა APPROVED BY:
მათე საჯაია	IA	MS
	ფორმატი PAPER SIZE: A3	პროექტის №: PROJECT No: 110A21
ფურცლის ნომერი SHEET. No: ST-1203	სტადია STATUS: C.D.	მასშტაბი SCALE: 1:1

21.11.2023

შენიშვნა:
NOTE:

- რევიზია

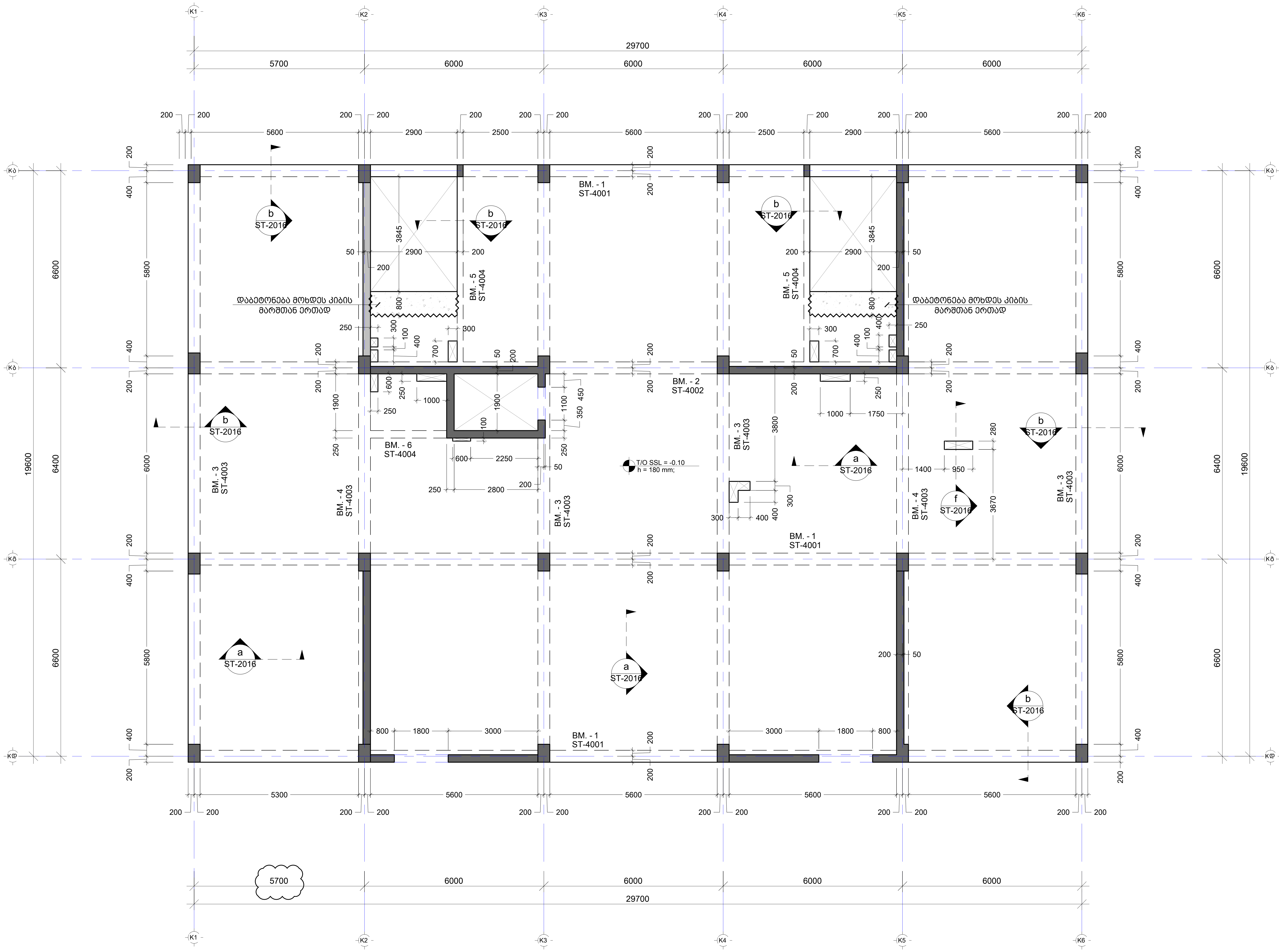

No	Date	Revision	Issued by
----	----	----	----
----	----	----	----
03	14.11.2023	შეიცვალა ღერძის მდებარეობა	SB
02	01.11.2023	დაკორექტირდა ფილის კონტური	EJ
01	14.02.2023	დაკორექტირდა ფილა	EJ

სიტუაციური სქემა
KEY PLAN

პროექტი
PROJECT
F ბლოკი - მრავალბინიანი საცხ. კომპლექსი

მისამართი
ADDRESS
ქ.თბილისი, ბერი გაბრიელ სალოსის ქუჩა

ნახაზის ნომერი
DRAWG. No
CUB-G00-ST-2001-R03

ნახაზის დასახელება
DRWG. NAME
გადახურვის ფილის საყალიბე გეგმა -0.10 ნიშნულზე

CUBICON DESIGN & BUILDING ENGINEERING
შპს "კუბიკონი", თბილისი, მარშალ გელოვანის გამზ. 13
ტელ: (+995 591) 116444 www.cubicon.ge

მთავარი კონსტრუქტორი: LEAD STRUCTURAL ENGINEER:	შეასრულა: ISSUED BY:	შეამოწმა APPROVED BY:
მათე საჯაია	EJ	MS
	ფორმატი PAPER SIZE A2	პროექტის №: PROJECT No 110A21
ფურცლის ნომერი SHEET. No ST-2001	სტადია STATUS C.D.	მასშტაბი SCALE 1:100

21.11.2023

შენიშვნა:
NOTE:

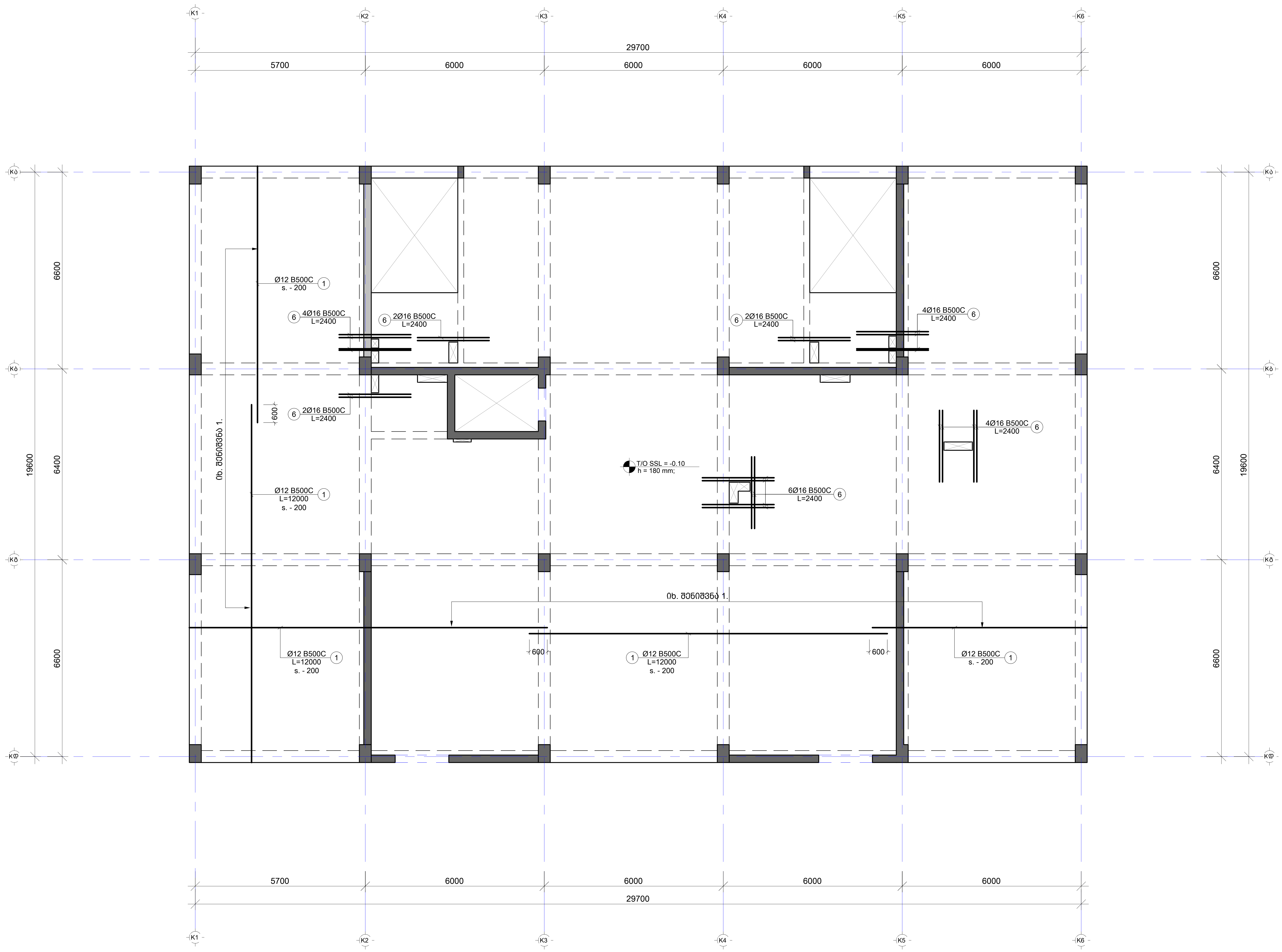

No	Date	Revision	Issued by
----	----	----	----
----	----	----	----
----	----	----	----
----	----	----	----
01	14.02.2023	დაკორექტირდა ფილა	EJ

სიტუაციური სქემა
KEY PLAN

DRAFT

პროექტი
PROJECT
F ბლოკი - მრავალბინიანი საცხ. კომპლექსი

მისამართი
ADDRESS
ქ.თბილისი, ბერი გაბრიელ სალოსის ქუჩა

ნახაზის ნომერი
DRAWG. No
CUB-G00-ST-2002-R00

ნახაზის დასახელება
DRWG. NAME
გად. ფილის არმირების გეგმა -0.10 ნიშნ. (ქვედა შრე)

CUBICON©
DESIGN & BUILDING ENGINEERING

შპს "კუბიკონი", თბილისი, მარშალ გელოვანის გამზ. 13
ტელ: (+995 591) 116444 www.cubicon.ge

მთავარი კონსტრუქტორი: LEAD STRUCTURAL ENGINEER:	შეასრულა: ISSUED BY:	შეამოწმა APPROVED BY:
მათე საჯაია	IA	MS
	ფორმატი PAPER SIZE A2	პროექტის №: PROJECT No 110A21
ფურცლის ნომერი SHEET. No ST-2002	სტადია STATUS C.D.	მასშტაბი SCALE 1:100

21.11.2023

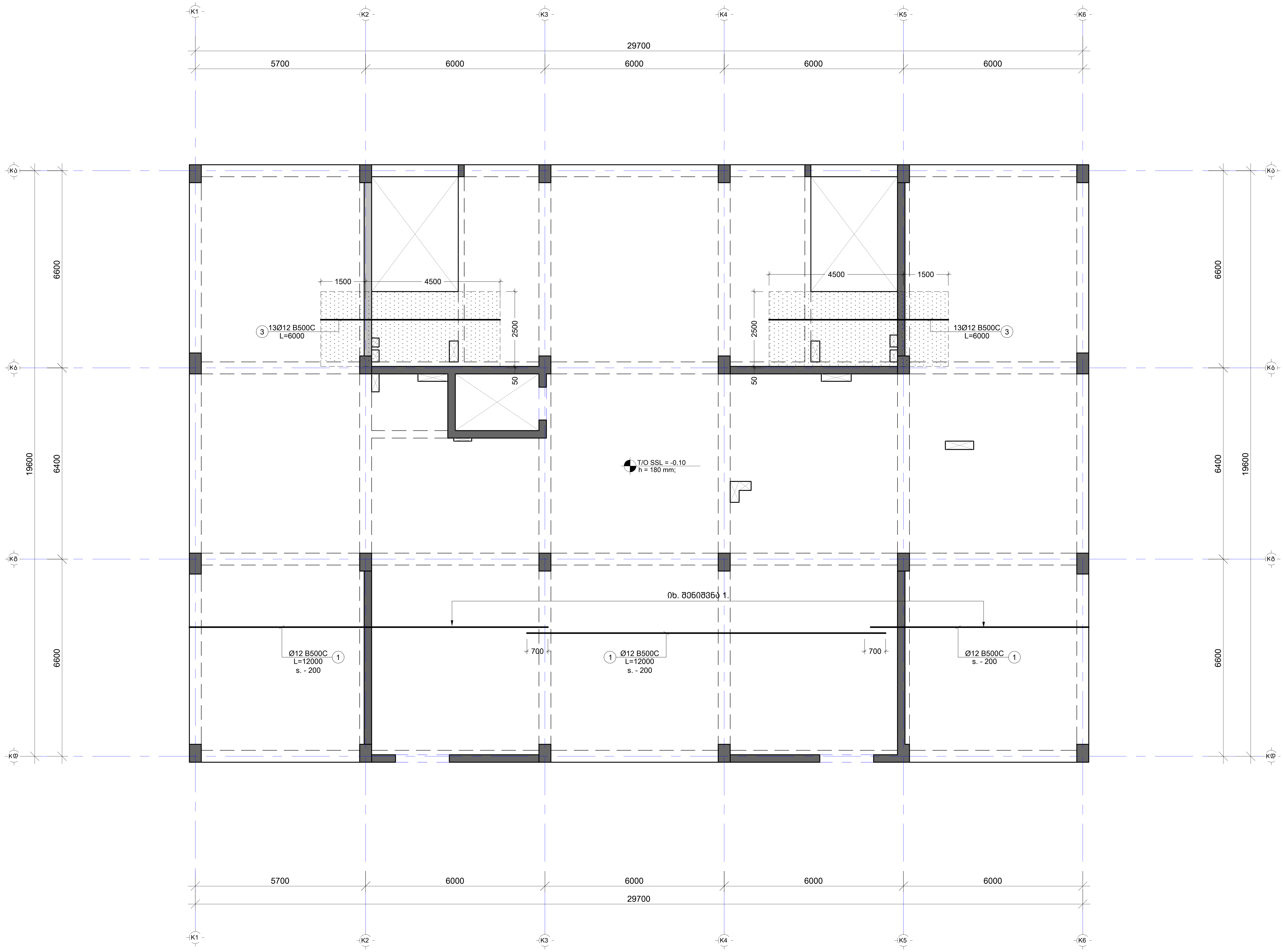

შენიშვნა:
NOTE:

No	Date	Revision	Issued by
----	----	----	----
----	----	----	----
----	----	----	----
----	----	----	----
01	14.02.2023	დაკორექტირდა ფილა	EJ

სიტუაციური სქემა
KEY PLAN

DRAFT

პროექტი
PROJECT
F ბლოკი - მრავალბინიანი საცხ. კომპლექსი

მისამართი
ADDRESS
ქ.თბილისი, ბერი გაბრიელ სალოსის ქუჩა

ნახაზის ნომერი
DRAWG. No
CUB-G00-ST-2003-R00

ნახაზის დასახელება
DRWG. NAME
გად. ფილის არმირების გეგმა -0.10 ნიშნ. (ზედა შრე X მიმ.)

CUBICON DESIGN & BUILDING ENGINEERING

შპს "კუბიკონი", თბილისი, მარშალ გელოვანის გამზ. 13
ტელ: (+995 591) 116444 www.cubicon.ge

მთავარი კონსტრუქტორი: LEAD STRUCTURAL ENGINEER:	შეასრულა: ISSUED BY:	შეამოწმა APPROVED BY:
მათე საჯაია	EJ	MS
	ფორმატი PAPER SIZE: A2	პროექტის №: PROJECT No: 110A21
ფურცლის ნომერი SHEET. No: ST-2003	სტადია STATUS: C.D.	მასშტაბი SCALE: 1:100

21.11.2023

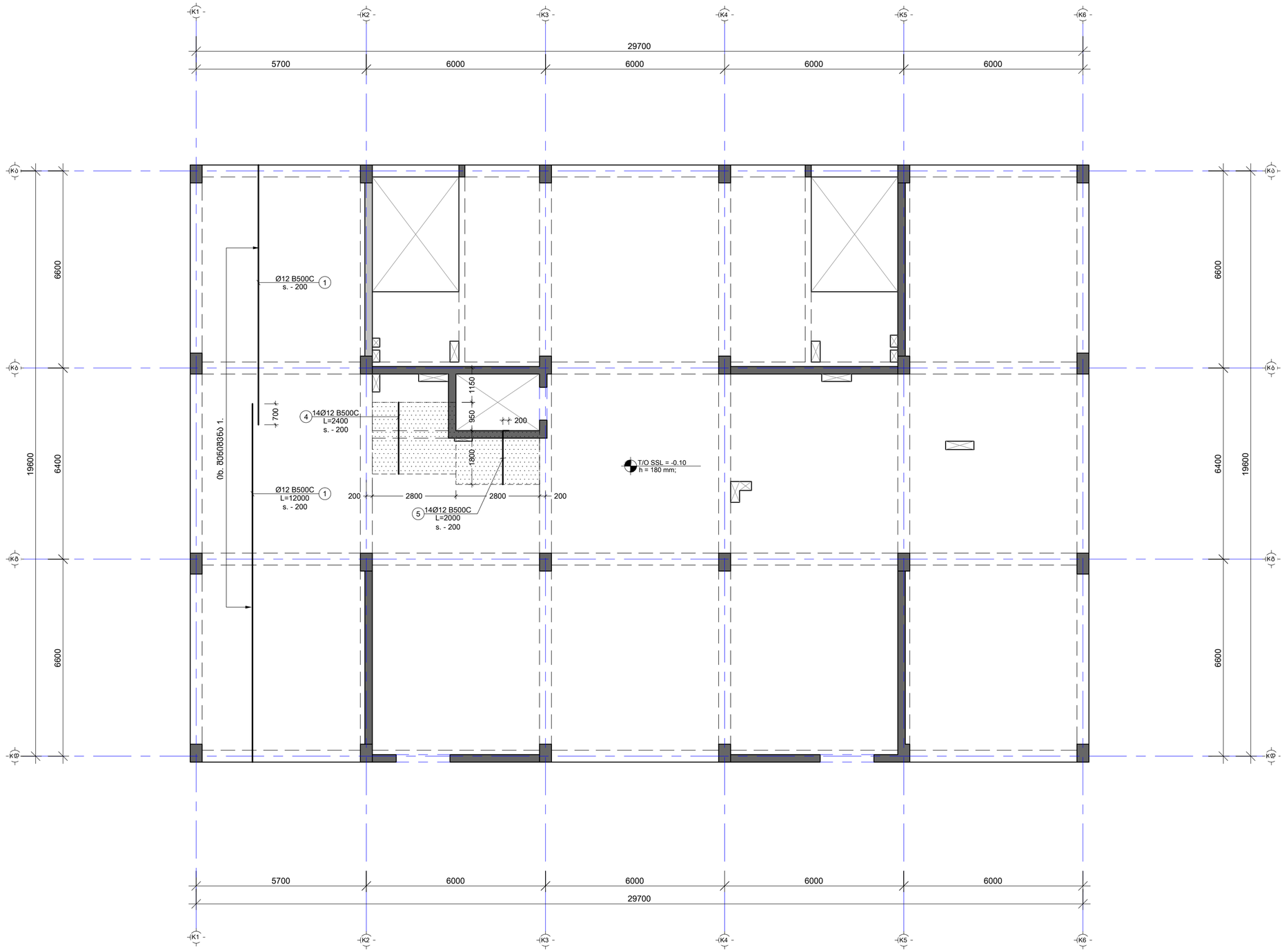

3060836ი:
NOTE:

----	----	----	----
----	----	----	----
----	----	----	----
----	----	----	----
01	14.02.2023	დაკორექტირდა ფილა	EJ
No	Date	Revision	Issued by

სიტუაციური სქემა
KEY PLAN

DRAFT

პროექტი
PROJECT
F ბლოკი - მრავალბინიანი საცხ. კომპლექსი

მისამართი
ADDRESS
ქ.თბილისი, ბერი გაბრიელ სალოსის ქუჩა

ნახაზის ნომერი
DRAWG. No
CUB-G00-ST-2004-R00

ნახაზის დასახელება
DRWG. NAME
გად. ფილის არმირების გეგმა -0.10 ნიშნ. (ხედა შრე Y მიმ.)

CUBICON
DESIGN & BUILDING ENGINEERING
შპს "ქუბიკონი", თბილისი, ბარამაულ გელოვანის გამზ. 13
ტელ: (+995 591) 116444 www.cubicon.ge

მთავარი კონსტრუქტორი: LEAD STRUCTURAL ENGINEER: მათე საჯაია	შესრულა: ISSUED BY: EJ	შეამოწმა APPROVED BY: MS
	ფორმატი PAPER SIZE A2	პროექტის №: PROJECT No 110A21
ფურცლის ნომერი SHEET. No ST-2004	სტადია STATUS C.D.	მასშტაბი SCALE 1:100

21.11.2023

შენიშვნა:
NOTE:

- რევიზია

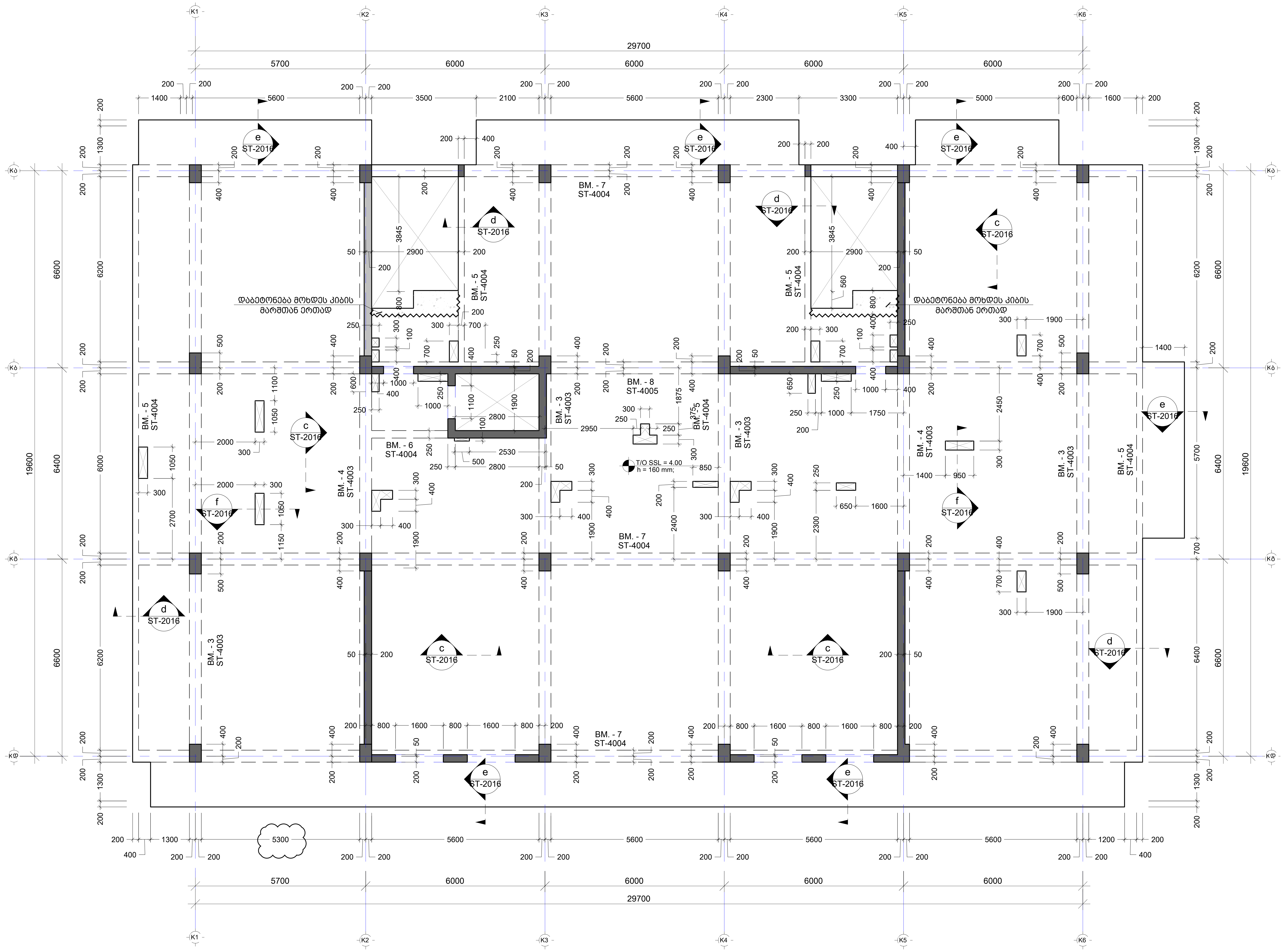

No	Date	Revision	Issued by
----	----	----	----
----	----	----	----
----	----	----	----
02	14.11.2023	შეიცვალა ღერძის მდებარეობა	SB
01	14.02.2023	დაკორექტირდა ფილა	EJ

სიტუაციური სქემა
KEY PLAN

DRAFT

პროექტი
PROJECT
F ბლოკი - მრავალბინიანი საცხ. კომპლექსი

მისამართი
ADDRESS
ქ.თბილისი, ბერი გაბრიელ სალოსის ქუჩა

ნახაზის ნომერი
DRAWG. No
CUB-L01-ST-2005-R02

ნახაზის დასახელება
DRWG. NAME
გად. ფილის საყალიბე გეგმა 4.00 ნიშნულზე

CUBICON ©
DESIGN & BUILDING ENGINEERING
შპს "კუბიკონი", თბილისი, მარშალ გელოვანის გამზ. 13
ტელ: (+995 591) 116444 www.cubicon.ge

მთავარი კონსტრუქტორი: LEAD STRUCTURAL ENGINEER:	შეასრულა: ISSUED BY:	შეამოწმა APPROVED BY:
მათე საჯაია	EJ	MS
	ფორმატი PAPER SIZE: A2	პროექტის №: PROJECT No: 110A21
ფურცლის ნომერი SHEET. No: ST-2005	სტადია STATUS: C.D.	მასშტაბი SCALE: 1:100

21.11.2023

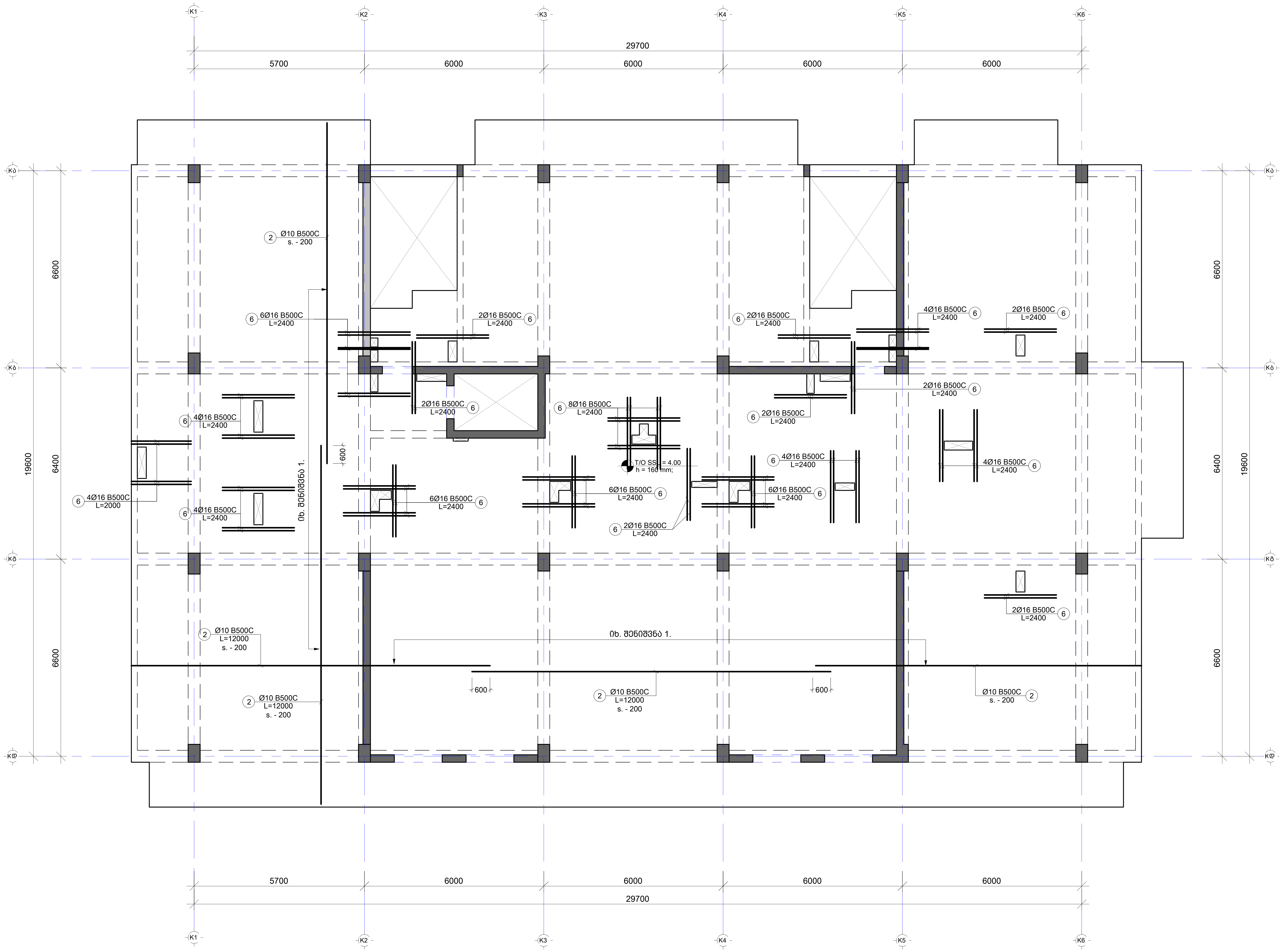

შენიშვნა:
NOTE:

No	Date	Revision	Issued by
----	----	----	----
----	----	----	----
----	----	----	----
----	----	----	----
01	14.02.2023	დაკორექტირდა ფილა	EJ

სიტუაციური სქემა
KEY PLAN

პროექტი
PROJECT
F ბლოკი - მრავალბინიანი საცხ. კომპლექსი

მისამართი
ADDRESS
ქ.თბილისი, ბერი გაბრიელ სალოსის ქუჩა

ნახაზის ნომერი
DRAWG. No
CUB-L01-ST-2006-R00

ნახაზის დასახელება
DRWG. NAME
გად. ფილის არმ. გეგმა 4.00 - 26.05 ნიშნ. ჩათვ. (ქვედა შრე)

CUBICON©
DESIGN & BUILDING ENGINEERING

შპს "კუბიკონი", თბილისი, მარშალ გელოვანის გამზ. 13
ტელ: (+995 591) 116444 www.cubicon.ge

მთავარი კონსტრუქტორი: LEAD STRUCTURAL ENGINEER:	შეასრულა: ISSUED BY:	შეამოწმა APPROVED BY:
მათე საჯაია	EJ	MS
	ფორმატი PAPER SIZE: A2	პროექტის №: PROJECT No: 110A21
ფურცლის ნომერი SHEET. No: ST-2006	სტადია STATUS: C.D.	მასშტაბი SCALE: 1:100

21.11.2023

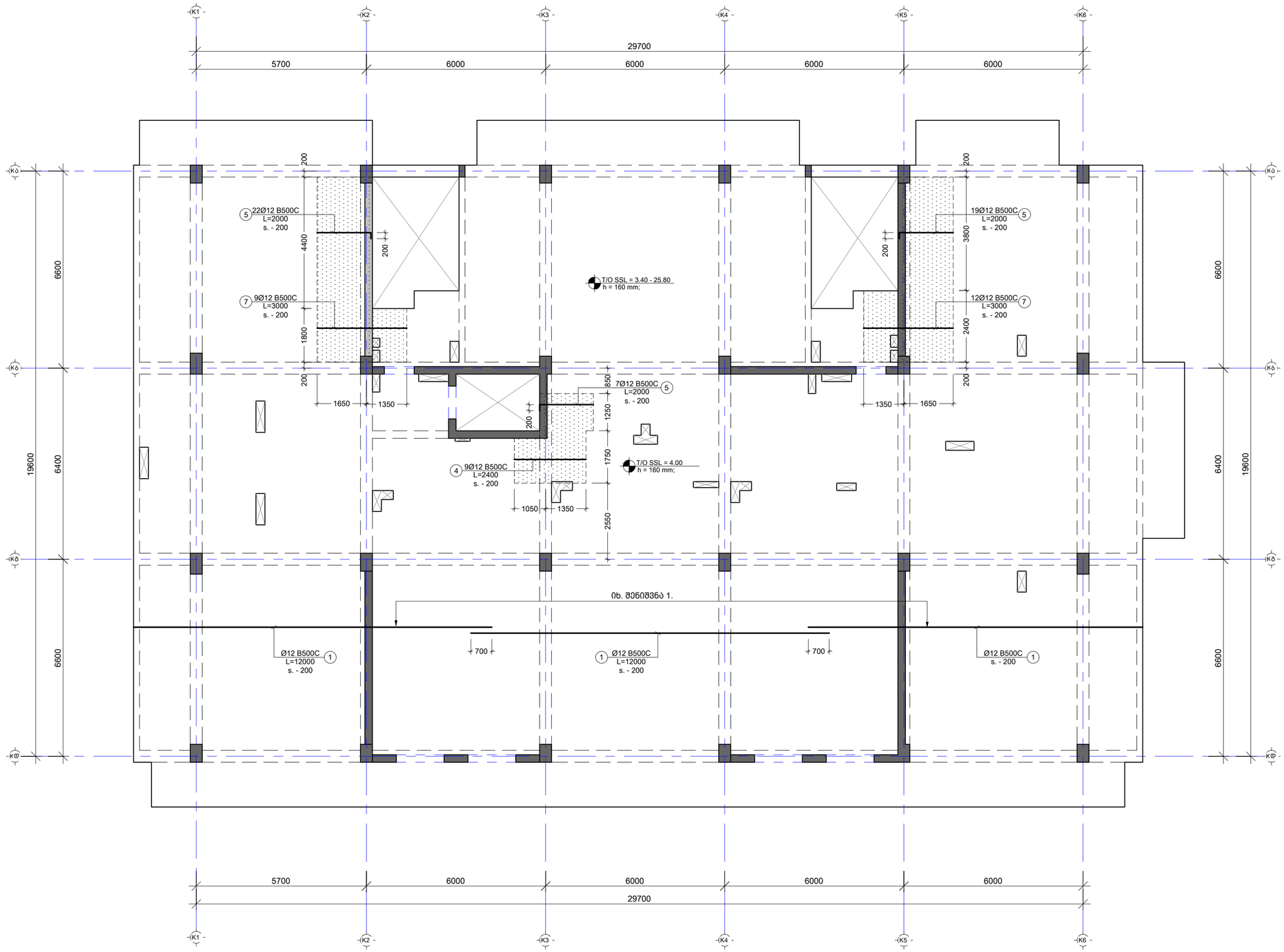

----	----	----	----
----	----	----	----
----	----	----	----
----	----	----	----
01	14.02.2023	დაკორექტირდა ფილა	EJ
No	Date	Revision	Issued by

DRAFT

PROJECT
F ბლოკი - მრავალბინიანი საცხ. კომპლექსი

ADDRESS
ქ.თბილისი, ბერი გაბრიელ სალოსის ქუჩა

DRAWG. No
CUB-L01-ST-2007-R00

DRWG. NAME
ბად. ფილის არმ. მეგმა 4.00 - 26.05 ნიშნ. ჩათვ. (ხედა მრე X მიმ)

CUBICON
DESIGN & BUILDING ENGINEERING

შპს "კუბიკონი", თბილისი, ბარმალ გელოვანის ქ.13
ტელ: (+995 591) 116444 www.cubicon.ge

LEAD STRUCTURAL ENGINEER: მამუკა საბაია	ISSUED BY: EJ	APPROVED BY: MS
SHEET. No ST-2007	PAPER SIZE A2	PROJECT No 110A21
	STATUS C.D.	SCALE 1:100

21.11.2023

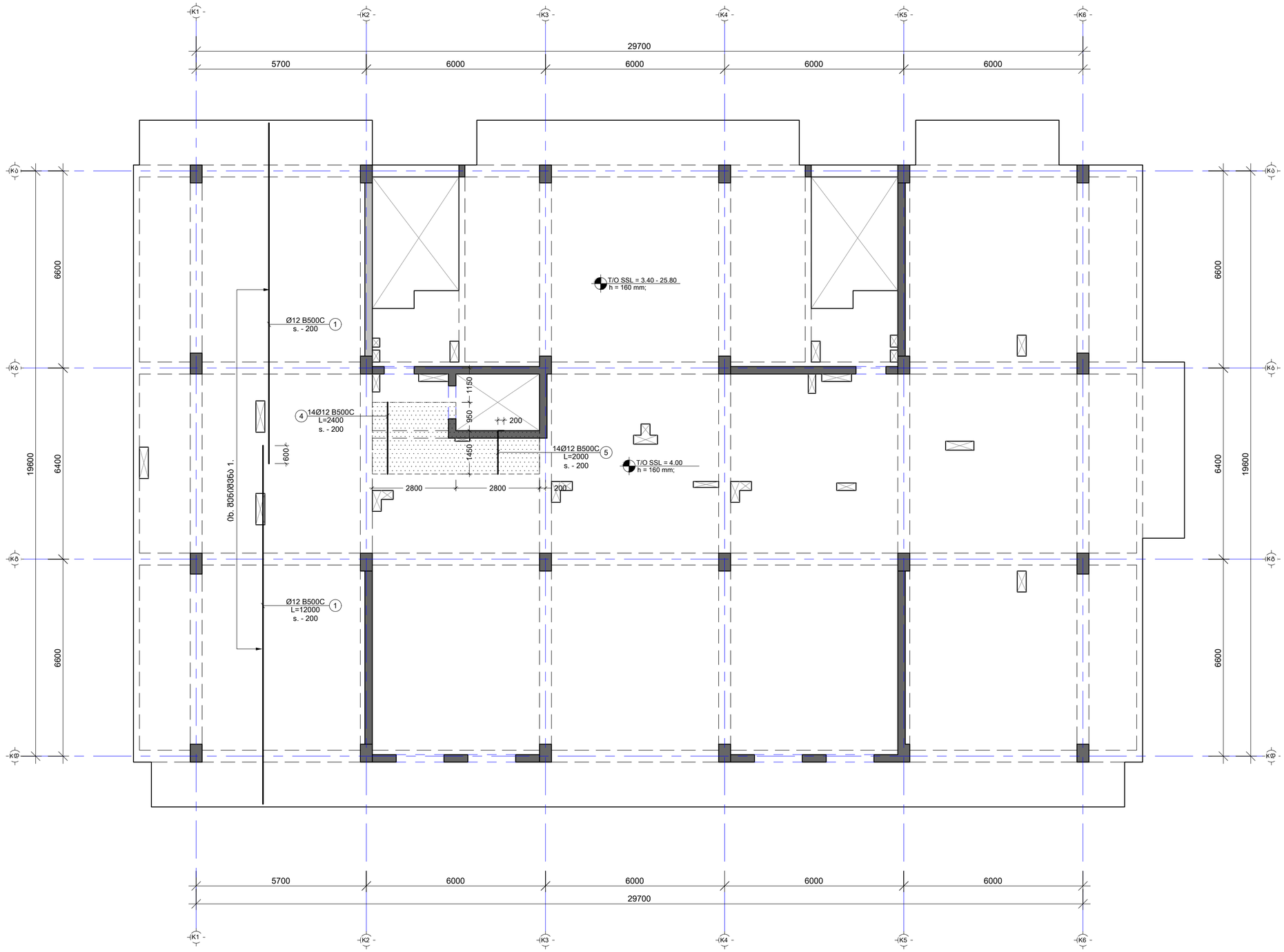

იხილეთ:
NOTE:

----	----	----	----
----	----	----	----
----	----	----	----
----	----	----	----
01	14.02.2023	დაკორექტირდა ფილა	EJ
No	Date	Revision	Issued by

სიტუაციური სქემა
KEY PLAN



პროექტი
PROJECT
F ბლოკი - მრავალბინიანი საცხ. კომპლექსი

მისამართი
ADDRESS
ქ.თბილისი, ბერი გაბრიელ სალოსის ქუჩა

ნახაზის ნომერი
DRAWG. No
CUB-L01-ST-2008-R00

ნახაზის დასახელება
DRWG. NAME
გად. ფილის არმ. გეგმა 4.00 - 26.05 ნიშნ. ჩათვ. (ხედა მრე Y მიმ)

CUBICON
DESIGN & BUILDING ENGINEERING
შპს "ქუბიკონი", თბილისი, ბარამაულ გელოვანის გამზ. 13
ტელ: (+995 591) 116444 www.cubicon.ge

მთავარი კონსტრუქტორი: LEAD STRUCTURAL ENGINEER: მამუკა საყაია	შეასრულა: ISSUED BY: EJ	შეამოწმა APPROVED BY: MS
	ფორმატი PAPER SIZE A2	პროექტის №: PROJECT No 110A21
ფურცლის ნომერი SHEET. No ST-2008	სტატუსი STATUS C.D.	მასშტაბი SCALE 1:100

21.11.2023

შენიშვნა:
NOTE:

- რევიზია

No	Date	Revision	Issued by
02	14.11.2023	მეიცვალა ღერძის მდებარეობა	SB
01	14.02.2023	დაკორექტირდა ფილა	EJ

საორიენტაციო სქემა
KEY PLAN

DRAFT

პროექტი
PROJECT
F ბლოკი - მრავალბინიანი საცხ. კომპლექსი

მისამართი
ADDRESS
ქ.თბილისი, ბერი გაბარიელ სალოსის ქუჩა

ნახაზის ნომერი
DRAWG. No
CUB-L02-ST-2009-R02

ნახაზის დასახელება
DRWG. NAME
გადახურვის ფილის საყალიბე გეგმა 7.15 ნიშნულზე

CUBICON DESIGN & BUILDING ENGINEERING
მას "ქუბიკონი", თბილისი, მარჯვენ გელოვანის ქუჩა. 13
ტელ: (+995 591) 116444 www.cubicon.ge

მთავარი კონსტრუქტორი LEAD STRUCTURAL ENGINEER:	გაცემულია ISSUED BY:	შეთანხმდა APPROVED BY:
მათე საჯაია	EJ	MS
ფორმატი PAPER SIZE	A2	პროექტის №: PROJECT No 110A21
ფურცლის ნომერი SHEET. No ST-2009	სტატუსი STATUS C.D.	მასშტაბი SCALE 1:100

21.11.2023

შენიშვნა:
NOTE:

- რევიზია

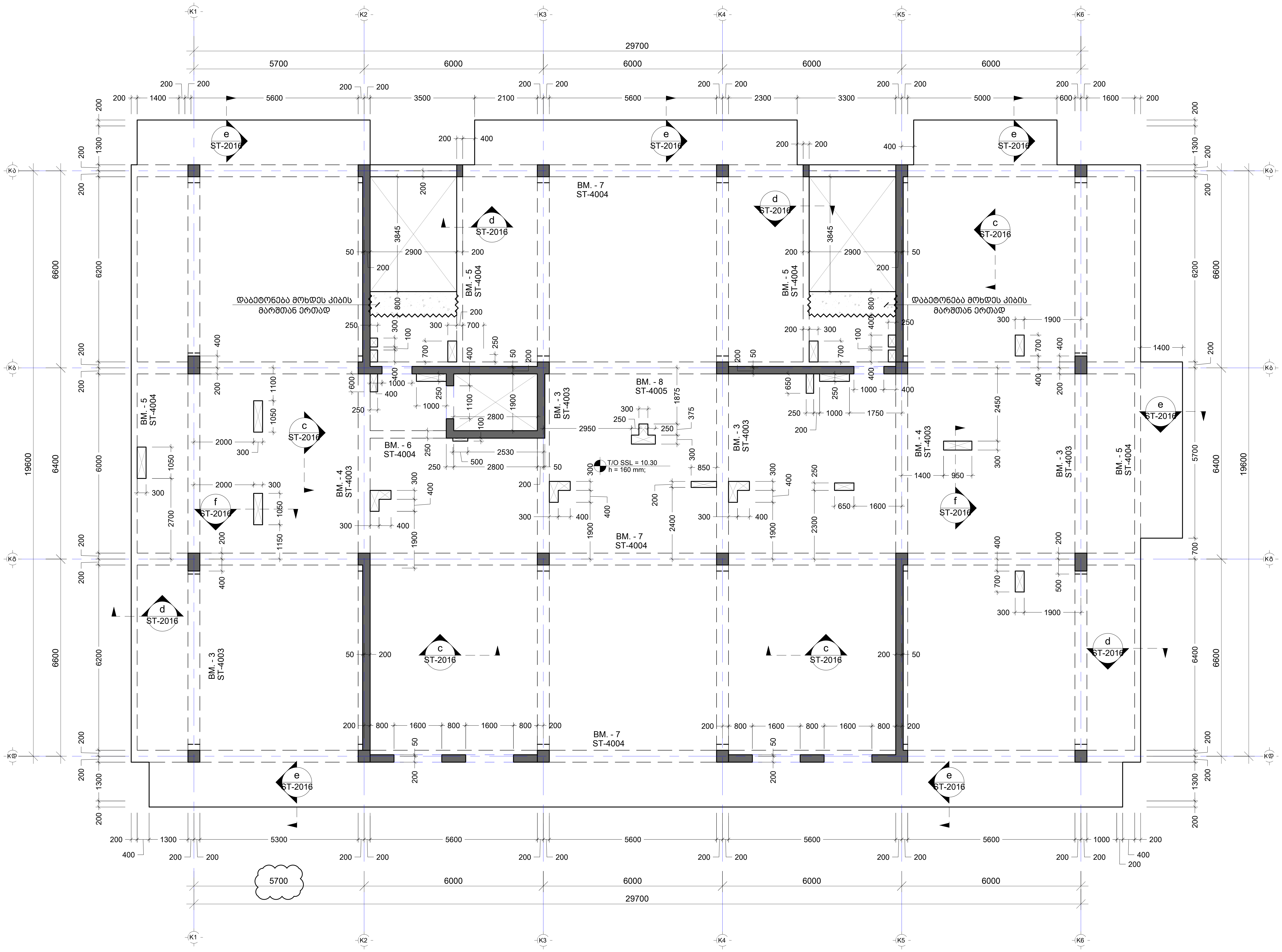

No	Date	Revision	Issued by
----	----	----	----
----	----	----	----
----	----	----	----
02	14.11.2023	შეიცვალა ღერძის მდებარეობა	SB
01	14.02.2023	დაკორექტირდა ფილა	EJ

სიტუაციური სქემა
KEY PLAN

DRAFT

პროექტი
PROJECT
F ბლოკი - მრავალბინიანი საცხ. კომპლექსი

მისამართი
ADDRESS
ქ.თბილისი, ბერი გაბრიელ სალოსის ქუჩა

ნახაზის ნომერი
DRAWG. No
CUB-L03-ST-2010-R02

ნახაზის დასახელება
DRWG. NAME
გადახურვის ფილის საყალიბე გეგმა 10.30 ნიშნულზე

CUBICON©
DESIGN & BUILDING ENGINEERING
შპს "კუბიკონი", თბილისი, მარშალ გელოვანის გამზ. 13
ტელ: (+995 591) 116444 www.cubicon.ge

მთავარი კონსტრუქტორი: LEAD STRUCTURAL ENGINEER:	შეასრულა: ISSUED BY:	შეამოწმა APPROVED BY:
მათე საჯაია	EJ	MS
	ფორმატი PAPER SIZE: A2	პროექტის №: PROJECT No: 110A21
ფურცლის ნომერი SHEET. No: ST-2010	სტადია STATUS: C.D.	მასშტაბი SCALE: 1:100

21.11.2023

შენიშვნა:
NOTE:

- რევიზია

No	Date	Revision	Issued by
02	14.11.2023	მეიცვალა ღერძის მდებარეობა	SB
01	14.02.2023	დაკორექტირდა ფილა	EJ

საორიენტაციო სქემა
KEY PLAN

პროექტი
PROJECT
F ბლოკი - მრავალბინიანი საცხ. კომპლექსი

მისამართი
ADDRESS
ქ.თბილისი, ბერი გაბრიელ სალოსის ქუჩა

ნახაზის ნომერი
DRAWG. No
CUB-L04-ST-2011-R02

ნახაზის დასახელება
DRWG. NAME
მადახურვის ფილის საყალიბე გეგმა 13.45 ნიშნულზე

CUBICON DESIGN & BUILDING ENGINEERING
მპს "ქუბიკონი", თბილისი, მარტყოფის გზატკ. 13
ტელ: (+995 591) 116444 www.cubicon.ge

მთავარი კონსტრუქტორი LEAD STRUCTURAL ENGINEER:	გაცემულია ISSUED BY:	შეამოწმა APPROVED BY:
მათე საბაია	EJ	MS
	ფორმატი PAPER SIZE: A2	პროექტის №: PROJECT No 110A21
ფურცლის ნომერი SHEET. No ST-2011	სტატუსი STATUS C.D.	მასშტაბი SCALE 1:100

21.11.2023

შენიშვნა:
NOTE:

- რევიზია

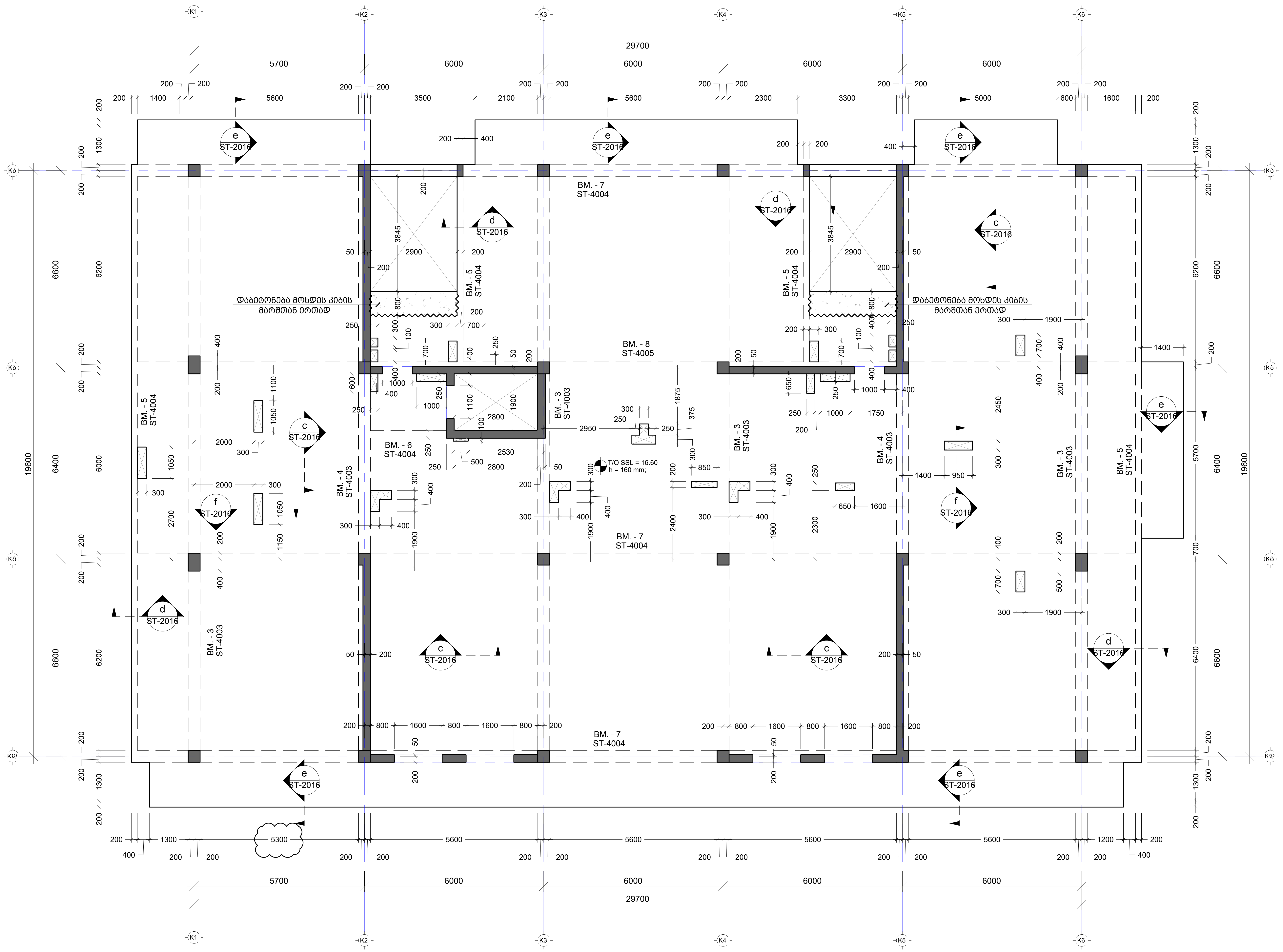

No	Date	Revision	Issued by
----	----	----	----
----	----	----	----
----	----	----	----
02	14.11.2023	შეიცვალა ღერძის მდებარეობა	SB
01	14.02.2023	დაკორექტირდა ფილა	EJ

სიტუაციური სქემა
KEY PLAN

DRAFT

პროექტი
PROJECT
F ბლოკი - მრავალბინიანი საცხ. კომპლექსი

მისამართი
ADDRESS
ქ.თბილისი, ბერი გაბრიელ სალოსის ქუჩა

ნახაზის ნომერი
DRAWG. No
CUB-L05-ST-2012-R02

ნახაზის დასახელება
DRWG. NAME
გადახურვის ფილის საყალიბე გეგმა 16.60 ნიშნულზე

CUBICON©
DESIGN & BUILDING ENGINEERING

შპს "კუბიკონი", თბილისი, მარშალ გელოვანის გამზ. 13
ტელ: (+995 591) 116444 www.cubicon.ge

მთავარი კონსტრუქტორი: LEAD STRUCTURAL ENGINEER:	შეასრულა: ISSUED BY:	შეამოწმა APPROVED BY:
მათე საჯაია	EJ	MS
	ფორმატი PAPER SIZE: A2	პროექტის №: PROJECT No: 110A21
ფურცლის ნომერი SHEET. No: ST-2012	სტადია STATUS: C.D.	მასშტაბი SCALE: 1:100

21.11.2023

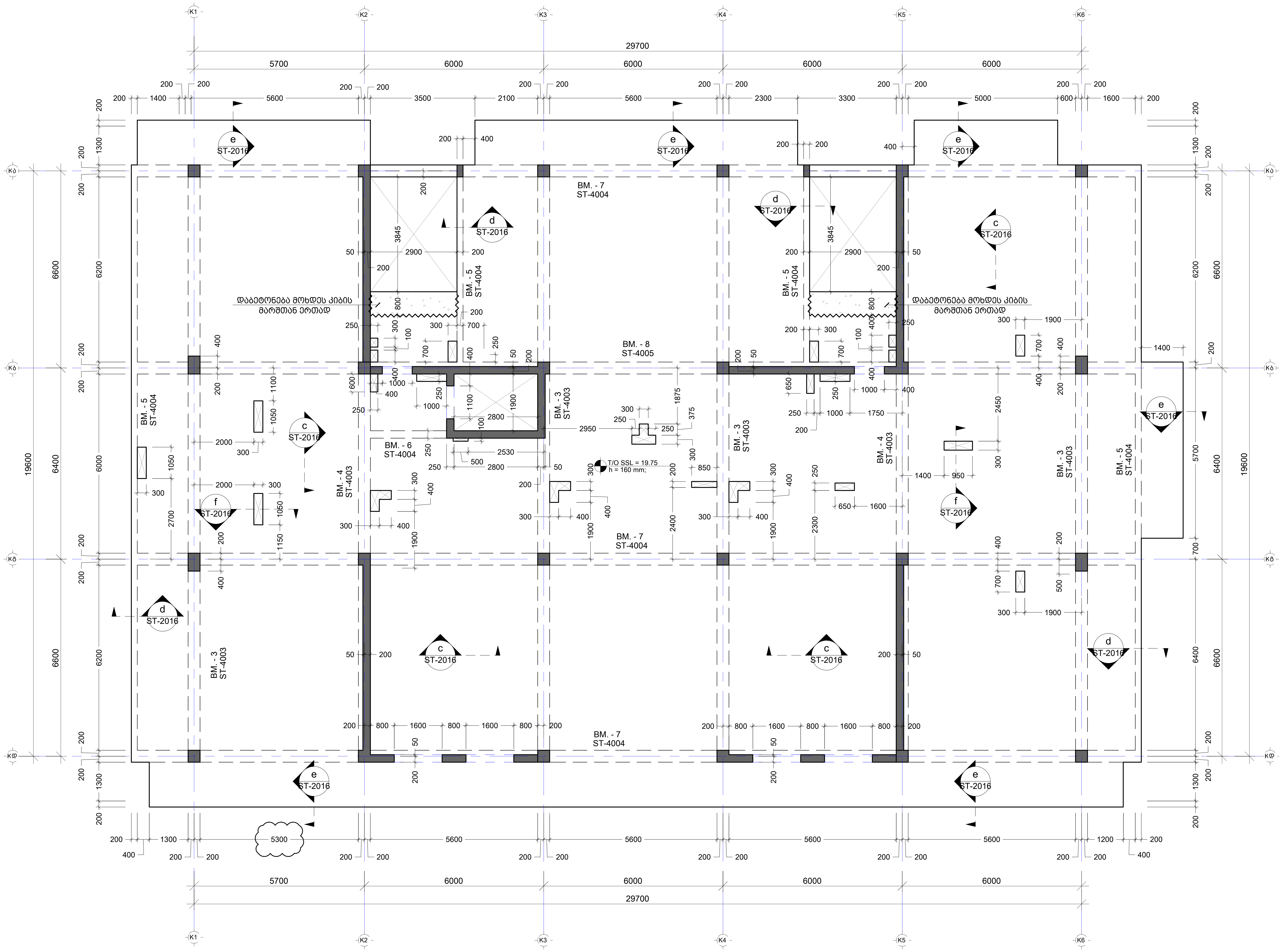

შენიშვნა:
NOTE:

- რევიზია

No	Date	Revision	Issued by
----	----	----	----
----	----	----	----
----	----	----	----
02	14.11.2023	შეიცვალა ღერძის მდებარეობა	SB
01	14.02.2023	დაკორექტირდა ფილა	EJ

სიტუაციური სქემა
KEY PLAN

DRAFT

პროექტი
PROJECT
F ბლოკი - მრავალბინიანი საცხ. კომპლექსი

მისამართი
ADDRESS
ქ.თბილისი, ბერი გაბრიელ სალოსის ქუჩა

ნახაზის ნომერი
DRAWG. No
CUB-L06-ST-2013-R02

ნახაზის დასახელება
DRWG. NAME
გადახურვის ფილის საყალიბე გეგმა 19.75 ნიშნულზე

CUBICON©
DESIGN & BUILDING ENGINEERING
შპს "კუბიკონი", თბილისი, მარშალ გელოვანის გამზ. 13
ტელ: (+995 591) 116444 www.cubicon.ge

მთავარი კონსტრუქტორი: LEAD STRUCTURAL ENGINEER:	შეასრულა: ISSUED BY:	შეამოწმა APPROVED BY:
მათე საჯაია	EJ	MS
	ფორმატი PAPER SIZE: A2	პროექტის №: PROJECT No: 110A21
ფურცლის ნომერი SHEET. No: ST-2013	სტადია STATUS: C.D.	მასშტაბი SCALE: 1:100

21.11.2023

შენიშვნა:
NOTE:

- რევიზია

----	----	----	----
----	----	----	----
----	----	----	----
02	14.11.2023	მეიცვალა ღერძის მდებარეობა	SB
01	14.02.2023	დაკორექტირდა ფილა	EJ
No	Date	Revision	Issued by

სიტუაციური სქემა
KEY PLAN

DRAFT

პროექტი
PROJECT
F ბლოკი - მრავალბინიანი საცხ. კომპლექსი

მისამართი
ADDRESS
ქ.თბილისი, ბერი გაბარიელ სალოსის ქუჩა

ნახაზის ნომერი
DRAWG. No
CUB-L07-ST-2014-R02

ნახაზის დასახელება
DRWG. NAME
მადახურვის ფილის საყალიბე გეგმა 22.90 ნიშნულზე

CUBICON
DESIGN & BUILDING ENGINEERING
მპს "ქუბიკონი", თბილისი, მარჯანიშვილის ქუჩა. 13
ტელ: (+995 591) 116444 www.cubicon.ge

მთავარი კონსტრუქტორი LEAD STRUCTURAL ENGINEER: მათე საბაია	შეასრულა ISSUED BY: EJ	შეამოწმა APPROVED BY: MS
	ფორმატი PAPER SIZE A2	პროექტის №: PROJECT No 110A21
ფურცლის ნომერი SHEET. No ST-2014	სტატუსი STATUS C.D.	მასშტაბი SCALE 1:100

21.11.2023

შენიშვნა:
NOTE:

- რევიზია

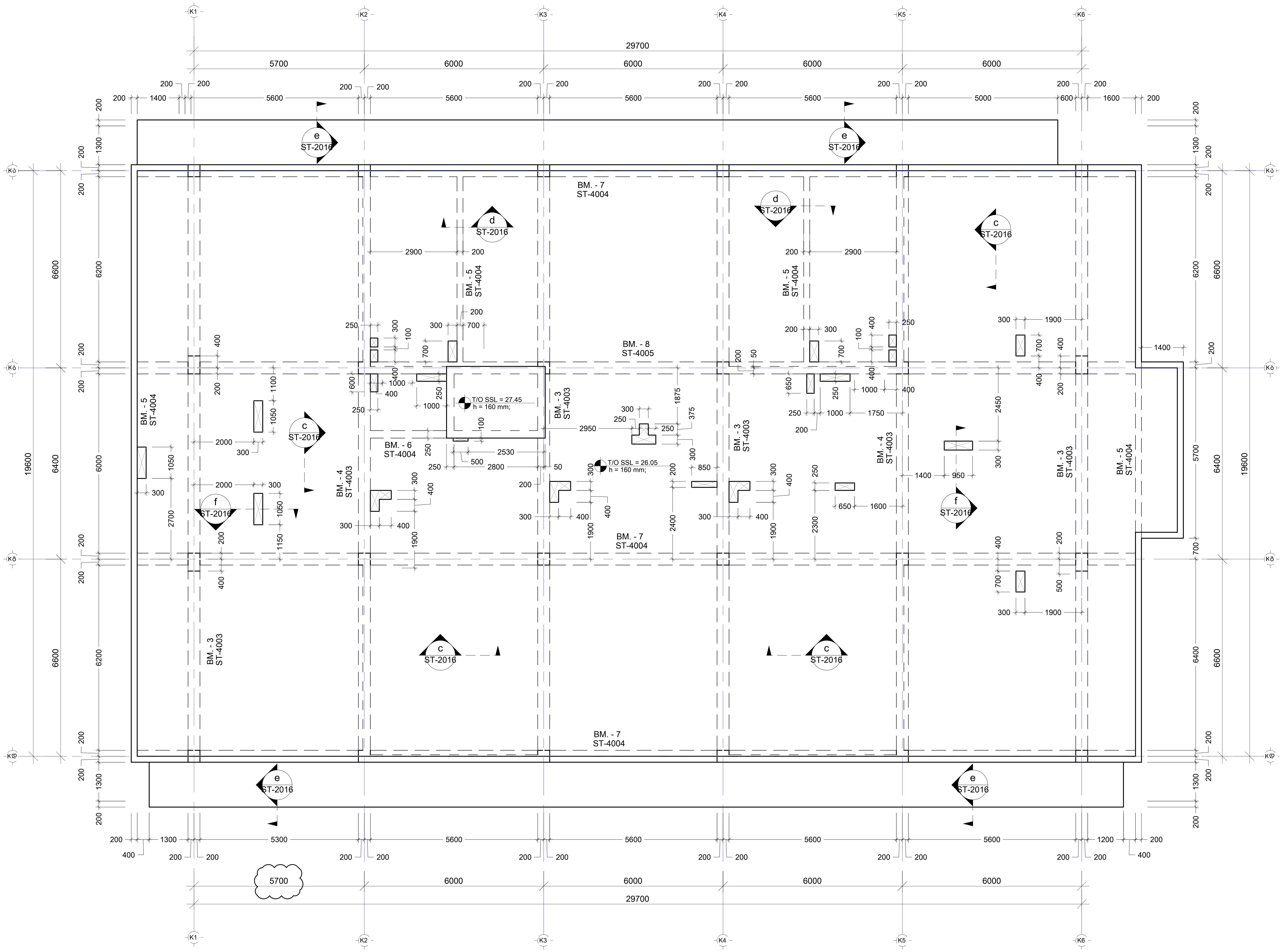

No	Date	Revision	Issued by
----	----	----	----
----	----	----	----
----	----	----	----
02	14.11.2023	შეიცვალა ღერძის მდებარეობა	SB
01	14.02.2023	დაკორექტირდა ფილა	EJ

სიტუაციური სქემა
KEY PLAN

DRAFT

პროექტი
PROJECT
F ბლოკი - მრავალბინიანი საცხ. კომპლექსი

მისამართი
ADDRESS
ქ.თბილისი, ბერი გაბრიელ სალოსის ქუჩა

ნახაზის ნომერი
DRAWG. No
CUB-L08-ST-2015-R02

ნახაზის დასახელება
DRWG. NAME
გადახურვის ფილის საყალიბე გეგმა 26.05 და 27.45 ნიშნულებზე

CUBICON©
DESIGN & BUILDING ENGINEERING
შპს "კუბიკონი", თბილისი, მარშალ გელოვანის გამზ. 13
ტელ: (+995 591) 116444 www.cubicon.ge

მთავარი კონსტრუქტორი: LEAD STRUCTURAL ENGINEER:	შეასრულა: ISSUED BY:	შეამოწმა APPROVED BY:
მათე საჯაია	EJ	MS
	ფორმატი PAPER SIZE: A2	პროექტის №: PROJECT No: 110A21
ფურცლის ნომერი SHEET. No: ST-2015	სტადია STATUS: C.D.	მასშტაბი SCALE: 1:100

21.11.2023

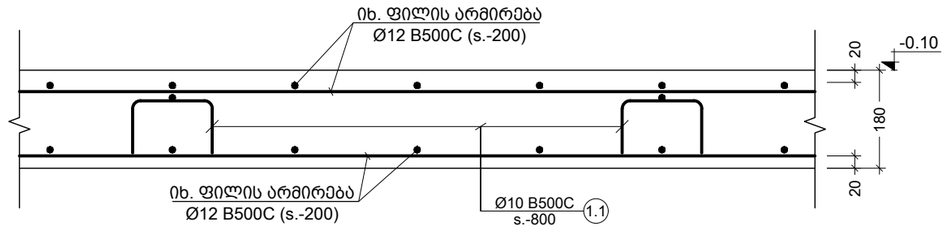

a კვეთი
Scale: 1:10

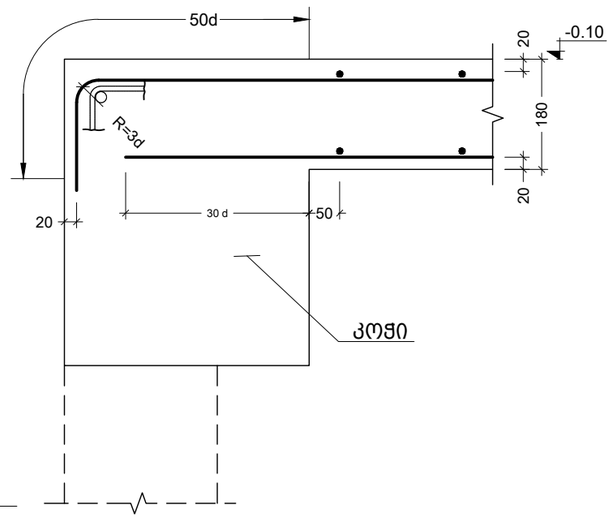

b კვეთი
Scale: 1:10

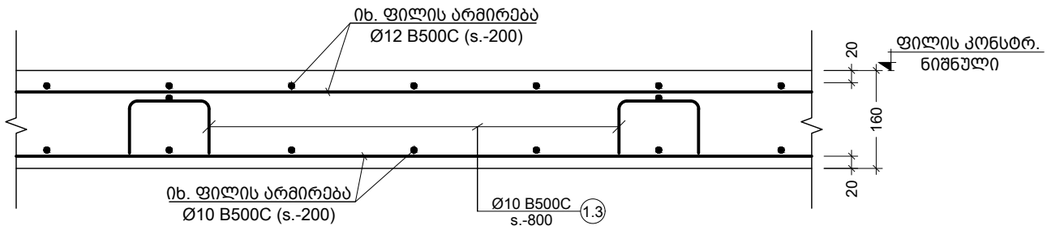

c კვეთი
Scale: 1:10

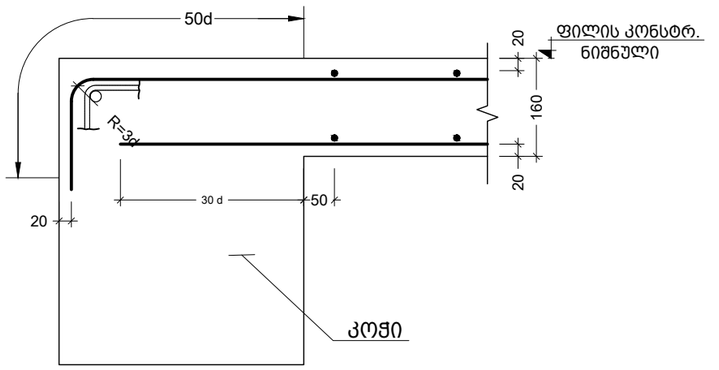

d კვეთი
Scale: 1:10

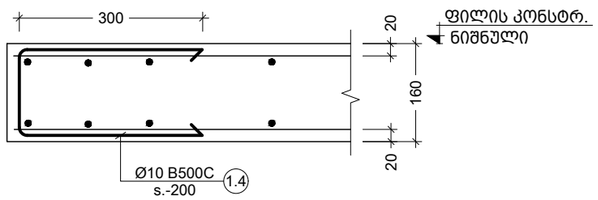

e კვეთი
Scale: 1:10

ფილაში ღიობების დამატებითი არმატურების მოწყობის ფრაგმენტი

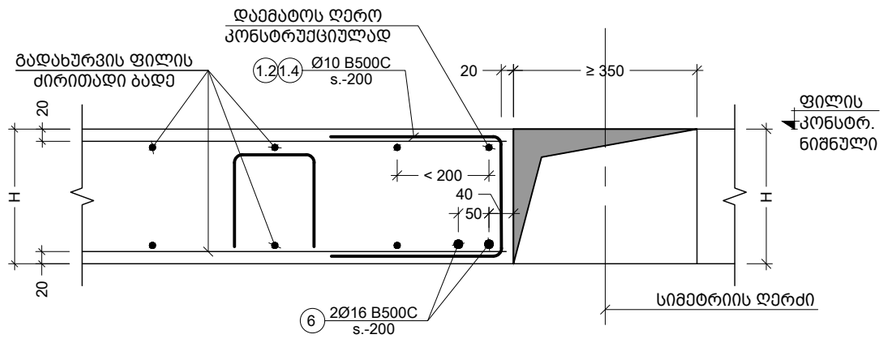

f კვეთი
Scale: 1:10

შენიშვნა:
NOTE:

No	Date	Revision	Issued by
----	----	----	----
----	----	----	----
----	----	----	----
----	----	----	----
----	----	----	----

სიტუაციური სქემა
KEY PLAN

DRAFT

ბელოკი - მრავალბინიანი საცხ. კომპლექსი

მისამართი
ADDRESS
ქ.თბილისი, ბერი გაბრიელ სალოსის ქუჩა

ნახაზის კოდი
DRAWG. CODE
CUB-XXX-ST-2016-R00

ნახაზის დასახელება
DRWG. NAME
კვეთი - a; b; c; d; e; f

CUBICON DESIGN & BUILDING ENGINEERING
შპს "კუბიკონი", თბილისი, მარშალ გელოვანის გამზ. 13
ტელ: (+995 591) 116444 www.cubicon.ge

მთავარი კონსტრუქტორი: LEAD STRUCTURAL ENGINEER:	შეასრულა: ISSUED BY:	შეამოწმა APPROVED BY:
მათე საჯაია	EJ	MS
ფორმატი PAPER SIZE	პროექტის №: PROJECT No	
A3	110A21	
ფურცლის ნომერი SHEET. No	სტადია STATUS	მასშტაბი SCALE
ST-2016	C.D.	1:10

21.11.2023

კონსტრ.დასახ. და სართული	პოზ. №	დიამეტრი ან კვეთი (მმ)	ერთეულის სიგრძე (მმ.)	ხარჯი ერთ სართულზე			Total amount	
				რაოდენობა (ც.)	სიგრძე (მ.)	წონა (კგ.)	საერთო სიგრძე (მ.)	საერთო წონა (კგ.)
მას. ფილის სპეციფიკაცია -0.10 ნიშნულზე (1 სართულზე)	1	Ø 12 B500C	დ.ა.	–	12716	11284	12716	11284
	3	Ø 12 B500C	6000	26 X 1	156	138	156	138
	4	Ø 12 B500C	2400	14 X 1	34	30	34	30
	5	Ø 12 B500C	2000	14 X 1	28	25	28	25
	6	Ø 16 B500C	დ.ა.	–	58	91	58	91
	1.1	Ø 10 B500C	1080	903 X 1	975	601	975	601
	1.2	Ø 10 B500C	740	62 X 1	46	28	46	28
	მძიმე ბეტონი C20/25		V =	104 X 1	= 104 მ³		104.0 მ³	
მას. ფილის სპეციფიკაცია 4.00-დან 22.90 ნიშნულის ჩათვლით (7 სართულზე)	1	Ø 12 B500C	დ.ა.	–	8092	7181	56645	50265
	2	Ø 10 B500C	დ.ა.	–	8092	4987	56645	34906
	4	Ø 12 B500C	2400	23 X 1	55	49	386	343
	5	Ø 12 B500C	2000	62 X 1	124	110	868	770
	6	Ø 16 B500C	დ.ა.	–	172	271	1204	1899
	7	Ø 12 B500C	3000	21 X 1	63	56	441	391
	1.3	Ø 10 B500C	1040	1149 X 1	1195	737	8368	5157
	1.4	Ø 10 B500C	720	225 X 1	162	100	1131	697
	მძიმე ბეტონი C20/25		V =	117.7 X 1	= 118 მ³		824 მ³	
მას. ფილის სპეციფიკაცია 26.05 ნიშნულზე (1 სართულზე)	1	Ø 12 B500C	დ.ა.	–	8460	7507	8460.10	7507
	2	Ø 10 B500C	დ.ა.	–	8460	5213	8460.10	5213
	4	Ø 12 B500C	2400	23 X 1	55	49	55.20	49
	5	Ø 12 B500C	2000	62 X 1	124	110	124.00	110
	6	Ø 16 B500C	დ.ა.	–	172	271	172.00	271
	7	Ø 12 B500C	3000	21 X 1	63	56	63.00	56
	1.3	Ø 10 B500C	1040	1202 X 1	1250	770	1249.79	770
	1.4	Ø 10 B500C	720	225 X 1	162	100	161.64	100
	მძიმე ბეტონი C20/25		V =	123.1 X 1	= 123 მ³		123.06 მ³	
სპეციფიკაცია 27.45 ნიშნულზე (1 სართულზე)	1	Ø 12 B500C	დ.ა.	–	88	78	88.00	78
	2	Ø 10 B500C	დ.ა.	–	88.00	54	88.00	54
	1.3	Ø 8 B500C	1040	13 X 1	13.00	5	13.00	5
	მძიმე ბეტონი C20/25		V =	1.3 X 1	= 1.28 მ³		1.28 მ³	

პოზ. №	ესკიზი	L მმ
1.1	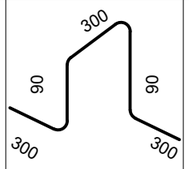	1080
1.2	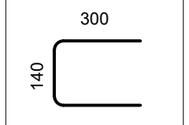	740
1.3	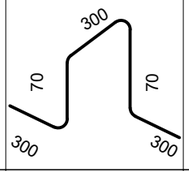	1040
1.4	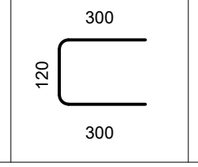	720

შენიშვნა:
NOTE:

----	----	----	----
----	----	----	----
----	----	----	----
02	01.11.2023	დაკორექტირდა სპეციფიკაცია -0.10 ნიშნულზე	EJ
01	14.02.2023	დაკორექტირდა სპეციფიკაცია	EJ
No	Date	Revision	Issued by

სიტუაციური სქემა
KEY PLAN



პროექტი
ველოკი - მრავალბინიანი საცხ. კომპლექსი

მისამართი
ADDRESS
ქ.თბილისი, ბერი გაბრიელ სალოსის ქუჩა

ნახაზის კოდი
DRAWG. CODE
CUB-XXX-ST-2017-R02

ნახაზის დასახელება
DRWG. NAME
გადახურვის ფილის სპეციფიკაცია; ესკიზი

CUBICON
DESIGN & BUILDING ENGINEERING
შპს "კუბიკონი", თბილისი, მარშალ გელოვანის გამზ. 13
ტელ: (+995 591) 116444 www.cubicon.ge

მთავარი კონსტრუქტორი: LEAD STRUCTURAL ENGINEER:	შეასრულა: ISSUED BY:	შეამოწმა APPROVED BY:
მათე საჯაია	EJ	MS
ფორმატი PAPER SIZE	პროექტის №: PROJECT No	
A3	110A21	
ფურცლის ნომერი SHEET. No	სტადია STATUS	მასშტაბი SCALE
ST-2017	C.D.	----

21.11.2023



1 C.
Scale: 1:50

შენიშვნა:
NOTE:

No	Date	Revision	Issued by
----	----	----	----
----	----	----	----
----	----	----	----
----	----	----	----
01	14.02.2023	შეიცვალა ნიშნულები	KCH

სიტუაციური სქემა
KEY PLAN

...ბლოკი - მრავალბინიანი საცხ. კომპლექსი

მისამართი
ADDRESS
ქ.თბილისი, ბერი გაბრიელ სალოსის ქუჩა

ნახაზის კოდი
DRAWG. CODE
CUB-ZZZ-ST-3001-R00

ნახაზის დასახელება
DRWG. NAME
სვეტი C.1

CUBICON®
DESIGN & BUILDING ENGINEERING

შპს "კუბიკონი", თბილისი, მარშალ გელოვანის გამზ. 13
ტელ: (+995 591) 116444 www.cubicon.ge

მთავარი კონსტრუქტორი: LEAD STRUCTURAL ENGINEER:	შეასრულა: ISSUED BY:	შეამოწმა: APPROVED BY:
მათე საჯაია	KCH	MS
	ფორმატი PAPER SIZE: A3	პროექტის №: PROJECT No: 110A21
ფურცლის ნომერი SHEET. No: ST-3001	სტადია STATUS: C.D.	მასშტაბი SCALE: 1:50

21.11.2023

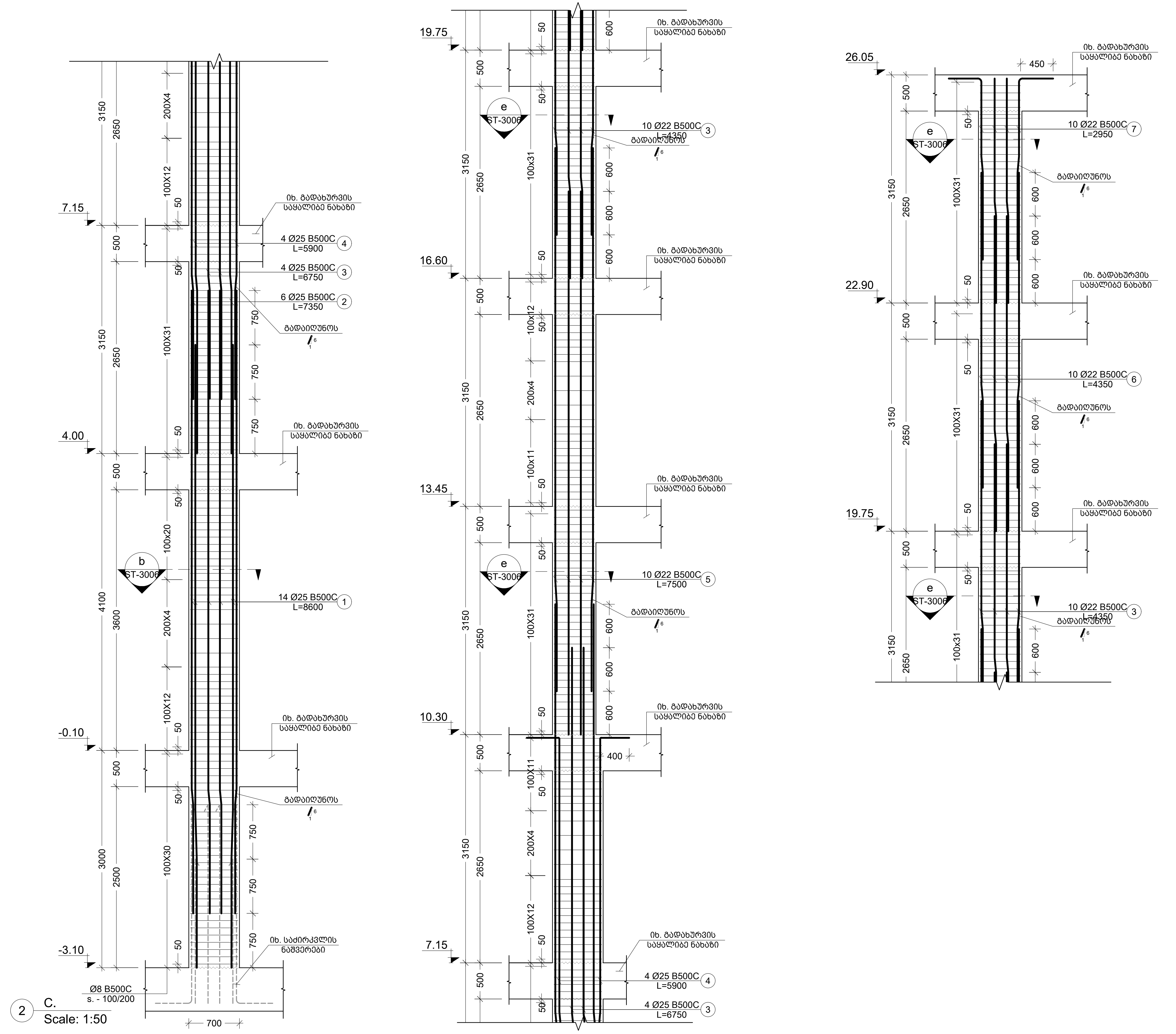

შენიშვნა:
NOTE:

No	Date	Revision	Issued by
----	----	----	----
----	----	----	----
----	----	----	----
----	----	----	----
01	14.02.2023	შეიცვალა ნიშნულები	KCH

სიტუაციური სქემა
KEY PLAN

DRAFT

პროექტი
PROJECT
...ლოკი - მრავალბინიანი საცხ. კომპლექსი

მისამართი
ADDRESS
ქ.თბილისი, ბერი გაბრიელ სალოსის ქუჩა

ნახაზის კოდი
DRAWG. CODE
CUB-ZZZ-ST-3002-R00

ნახაზის დასახელება
DRWG. NAME
სვეტი C.2

CUBICON©
DESIGN & BUILDING ENGINEERING

შპს "კუბიკონი", თბილისი, მარშალ გელოვანის გამზ. 13
ტელ: (+995 591) 116444 www.cubicon.ge

მთავარი კონსტრუქტორი: LEAD STRUCTURAL ENGINEER:	შეასრულა: ISSUED BY:	შეამოწმა APPROVED BY:
მათე საჯაია	KCH	MS
	ფორმატი PAPER SIZE: A3	პროექტის №: PROJECT No: 110A21
ფურცლის ნომერი SHEET. No: ST-3002	სტადია STATUS: C.D.	მასშტაბი SCALE: 1:50

21.11.2023

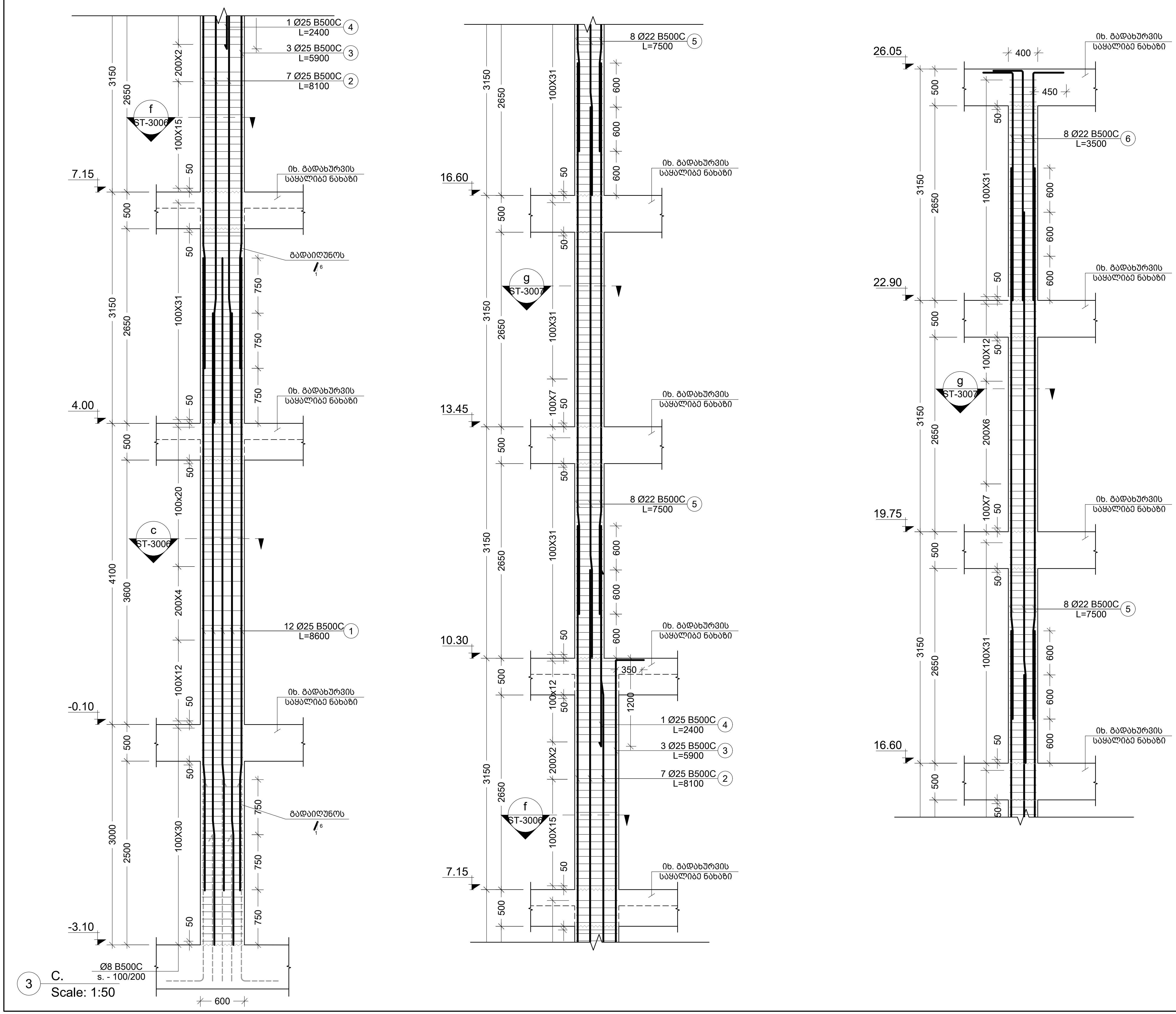

3 C.
Scale: 1:50

შენიშვნა:
NOTE:

No	Date	Revision	Issued by
----	----	----	----
----	----	----	----
----	----	----	----
----	----	----	----
01	14.02.2023	შეიცვალა ნიშნულები	KCH

სიტუაციური სქემა
KEY PLAN

DRAFT

...ბლოკი - მრავალბინიანი საცხ. კომპლექსი

მისამართი
ADDRESS
ქ.თბილისი, ბერი გაბრიელ სალოსის ქუჩა

ნახაზის კოდი
DRAWG. CODE
CUB-ZZZ-ST-3003-R00

ნახაზის დასახელება
DRWG. NAME
სვეტი C.3

CUBICON DESIGN & BUILDING ENGINEERING

შპს "კუბიკონი", თბილისი, მარჯალ გელოვანის გამზ. 13
ტელ: (+995 591) 116444 www.cubicon.ge

მთავარი კონსტრუქტორი: LEAD STRUCTURAL ENGINEER:	გამცემი: ISSUED BY:	დამტკიცება: APPROVED BY:
მათე საჯაია	KCH	MS
	ფორმატი PAPER SIZE A3	პროექტის №: PROJECT No 110A21
ფურცლის ნომერი SHEET. No ST-3003	სტადია STATUS C.D.	მასშტაბი SCALE 1:50

21.11.2023

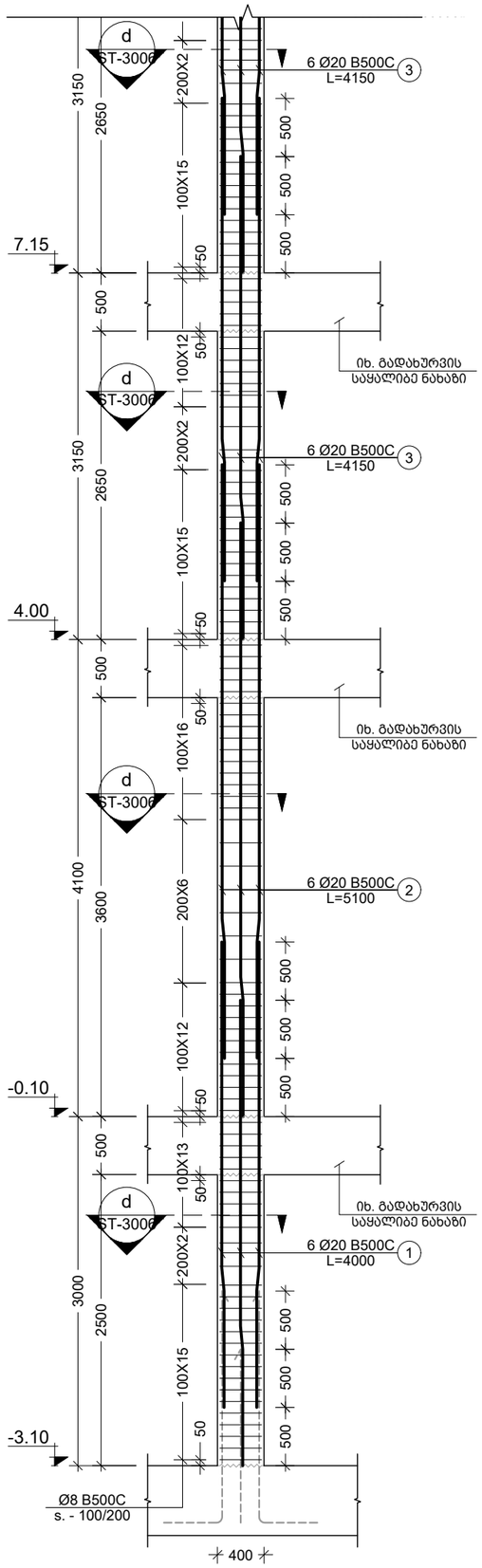

4 C.
Scale: 1:50

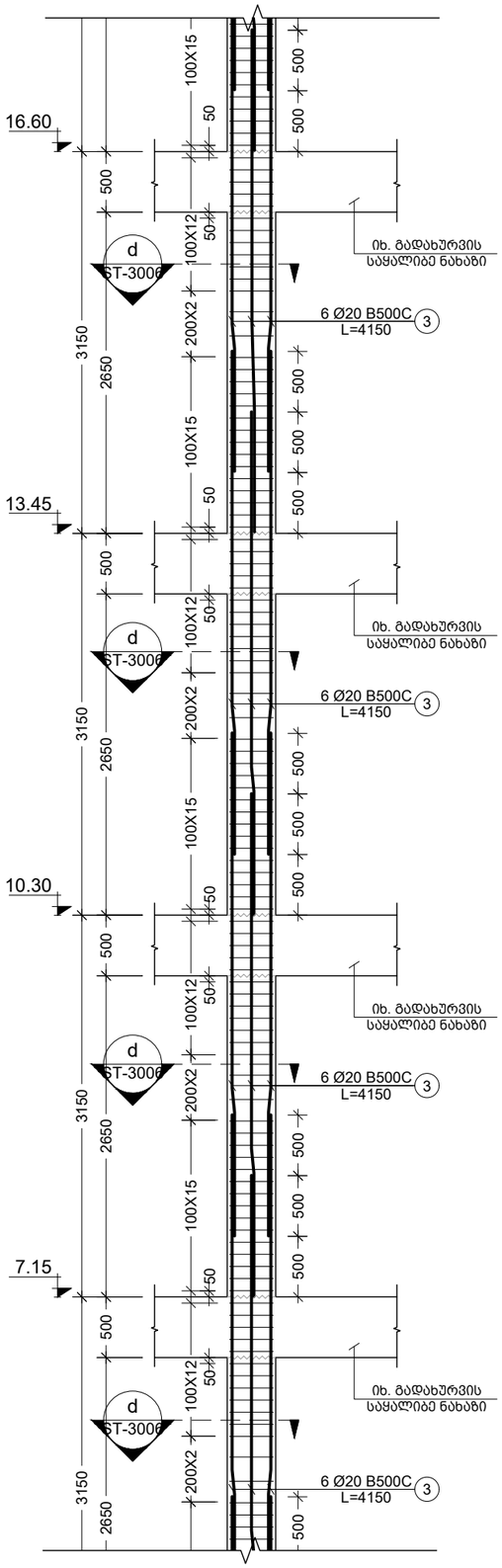

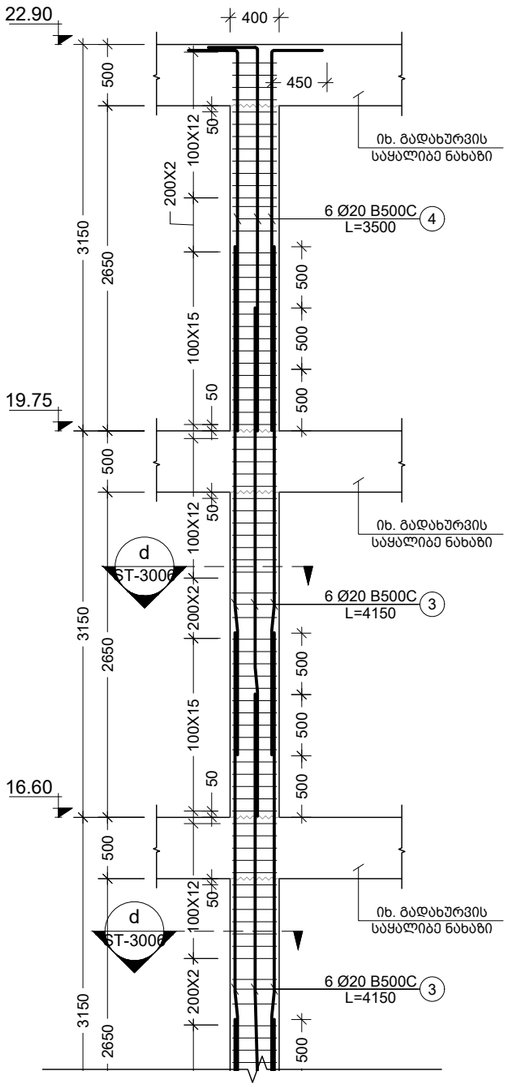

შენიშვნა:
NOTE:

----	----	----	----
----	----	----	----
----	----	----	----
----	----	----	----
01	14.02.2023	შეცვალა ნიშნულები	KCH
No	Date	Revision	Issued by

საორიენტაციო სქემა
KEY PLAN



DRAFT

პროექტი
PROJECT
ბალოკი - მრავალბინიანი საცხ. კომპლექსი

მისამართი
ADDRESS
ქ.თბილისი, ბერი გაბრიელ სალოსის ქუჩა

ნახაზის კოდი
DRAWG. CODE
CUB-ZZZ-ST-3004-R00

ნახაზის დასახელება
DRWG. NAME
სვეტი C.4

CUBICON
DESIGN & BUILDING ENGINEERING
შპს "კუბიკონი", თბილისი, მარშალ გელოვანის ბაღზ. 13
ტელ: (+995 591) 116444 www.cubicon.ge

მთავარი კონსტრუქტორი: LEAD STRUCTURAL ENGINEER: მათე საჯაია	შესრულა: ISSUED BY: KCH	შეამოწმა APPROVED BY: MS
	ფორმატი PAPER SIZE A3	პროექტის №: PROJECT No 110A21
ფურცლის ნომერი SHEET. No ST-3004	სტადია STATUS C.D.	მასშტაბი SCALE 1:50

21.11.2023

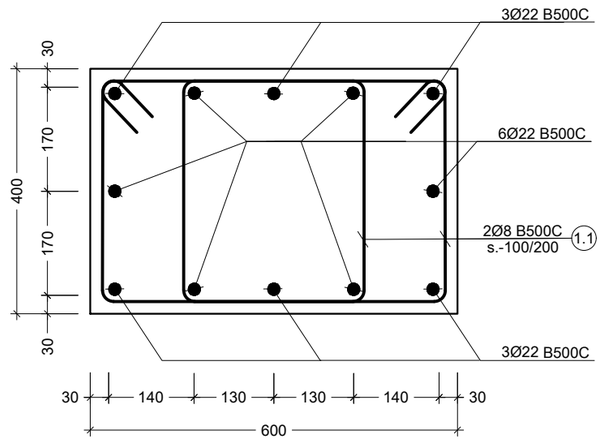

a კვეთი
Scale: 1:10

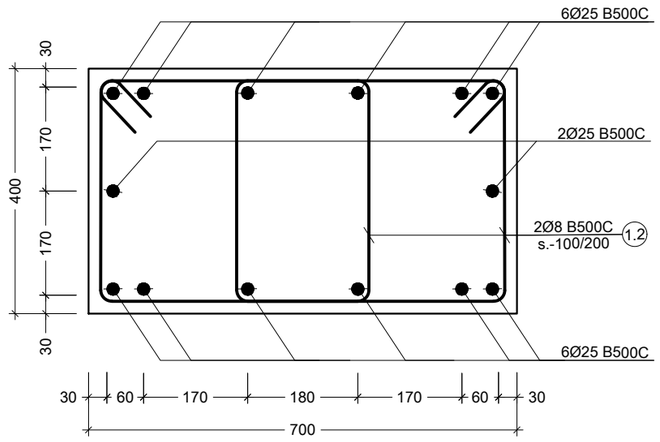

b კვეთი
Scale: 1:10

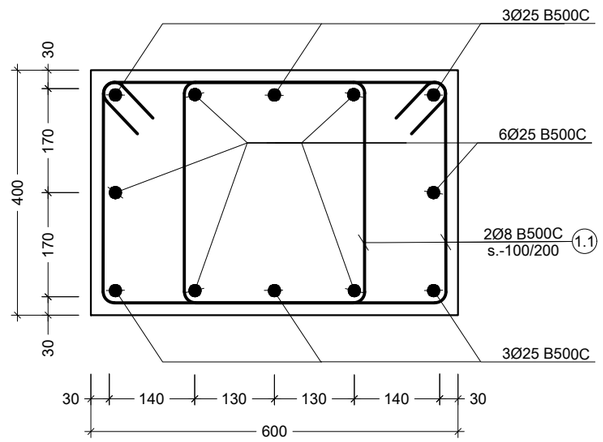

c კვეთი
Scale: 1:10

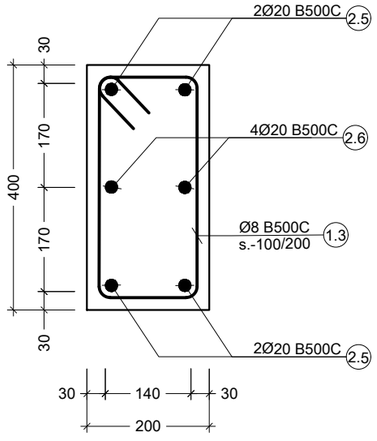

d კვეთი
Scale: 1:10

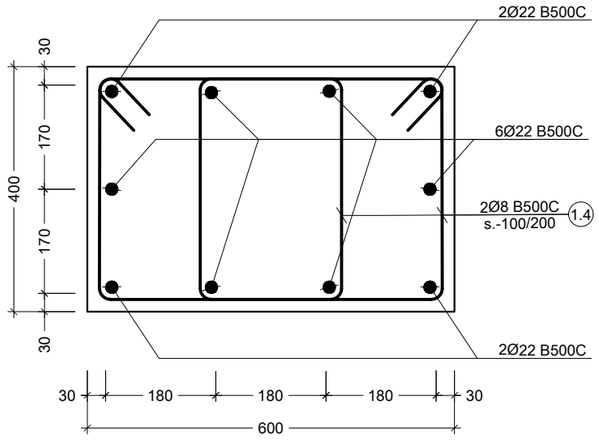

e კვეთი
Scale: 1:10

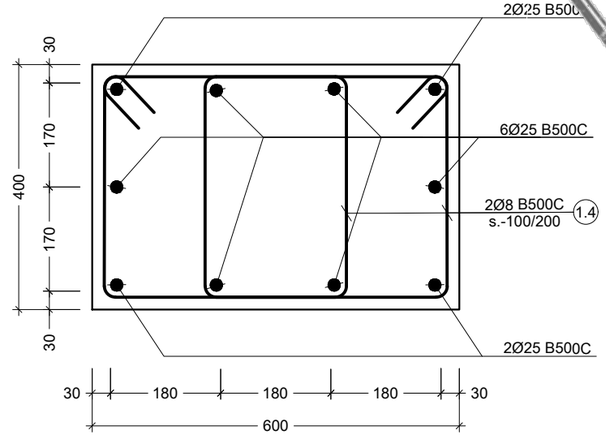

f კვეთი
Scale: 1:10

შენიშვნა:
NOTE:

No	Date	Revision	Issued by
----	----	----	----
----	----	----	----
----	----	----	----
----	----	----	----
----	----	----	----

სიტუაციური სქემა
KEY PLAN



DRAFT

პროექტი
PROJECT
ველოკი - მრავალბინიანი საცხ. კომპლექსი

მისამართი
ADDRESS
ქ.თბილისი, ბერი გაბრიელ სალოსის ქუჩა

ნახაზის კოდი
DRAWG. CODE
CUB-ZZZ-ST-3006-R00

ნახაზის დასახელება
DRWG. NAME
კვეთი a; b; c; d; e; f

CUBICON
DESIGN & BUILDING ENGINEERING
შპს "კუბიკონი", თბილისი, მარშალ გელოვანის გამზ. 13
ტელ: (+995 591) 116444 www.cubicon.ge

მთავარი კონსტრუქტორი: LEAD STRUCTURAL ENGINEER:	შეასრულა: ISSUED BY:	შეამოწმა APPROVED BY:
მათე საჯაია	KCH	MS
ფორმატი PAPER SIZE	პროექტის №: PROJECT No	
A3	110A21	
ფურცლის ნომერი SHEET. No	სტადია STATUS	მასშტაბი SCALE
ST-3006	C.D.	1:10

21.11.2023

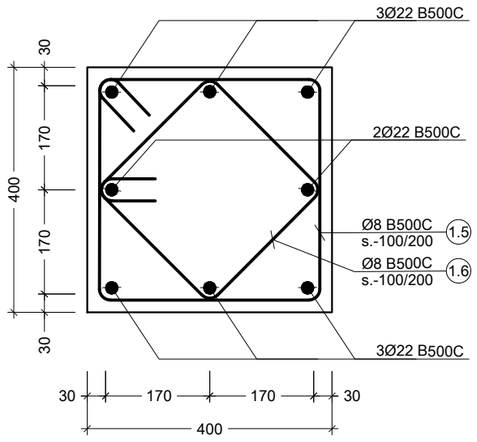

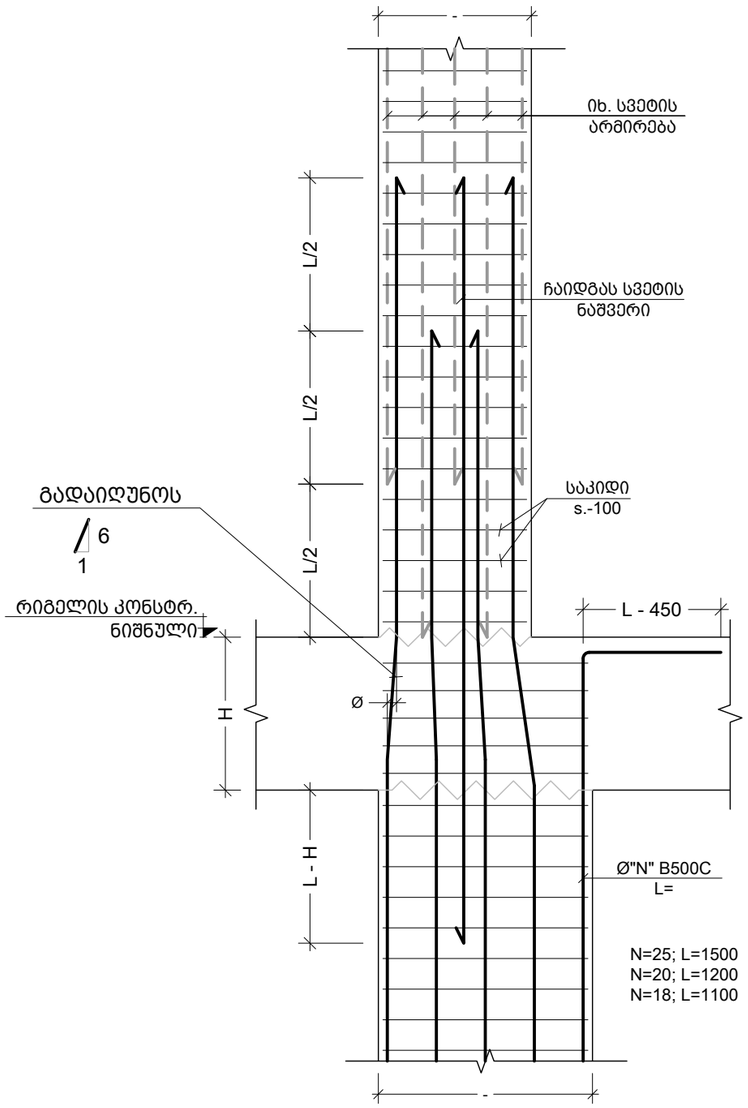

სვეტის კვეთის ცვლილებისას არმატურების მოწყობის ფრაგმენტი
Scale: 1:10

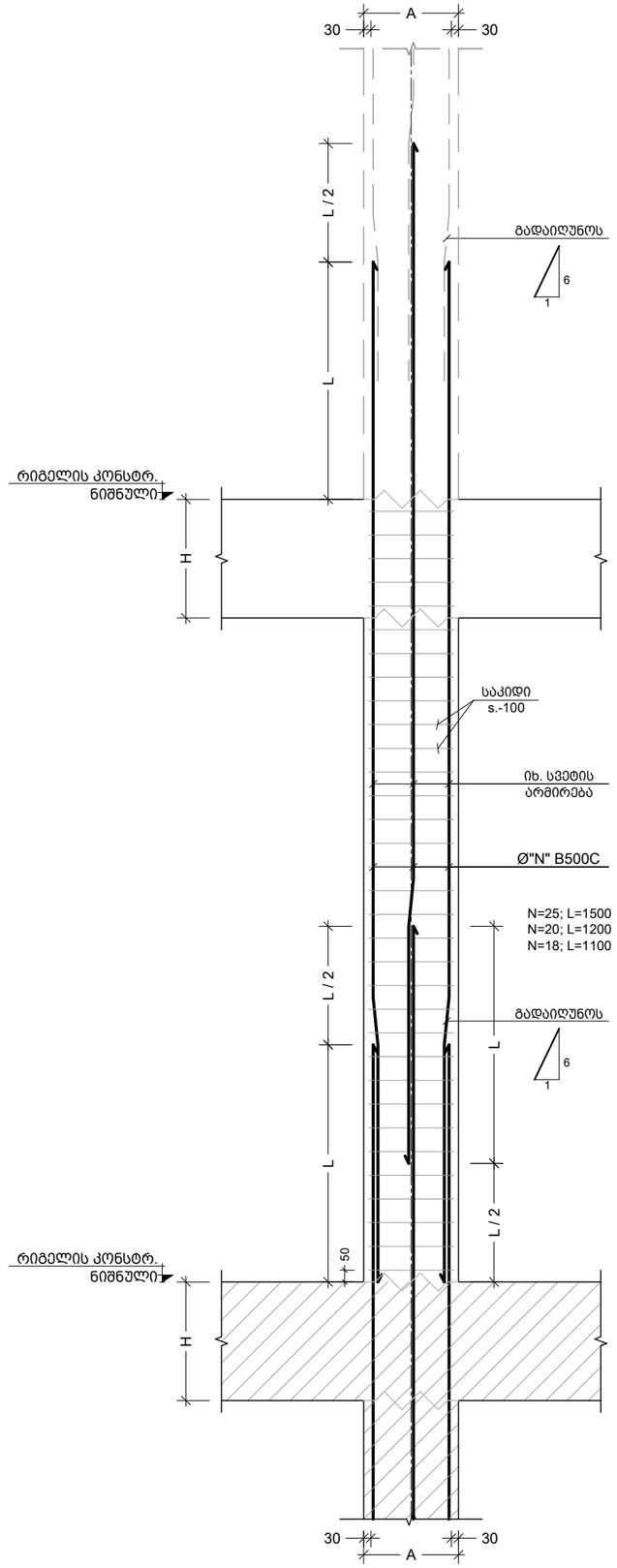

სვეტის დაარმირების ტიპ. ფრაგმენტი
Scale: 1:10

შენიშვნა:
NOTE:

----	----	----	----
----	----	----	----
----	----	----	----
----	----	----	----
----	----	----	----
No	Date	Revision	Issued by

სიტუაციური სქემა
KEY PLAN

DRAFT

პროექტი - მრავალბინიანი საცხ. კომპლექსი

მისამართი
ADDRESS
ქ.თბილისი, ბერი გაბრიელ სალოსის ქუჩა

ნახაზის კოდი
DRAWG. CODE
CUB-ZZZ-ST-3007-R00

ნახაზის დასახელება
DRWG. NAME
კვეთი g; სვეტის დაარმირების ტიპ. ფრაგმენტი

CUBICON DESIGN & BUILDING ENGINEERING
შპს "კუბიკონი", თბილისი, მარშალ გელოვანის ქ.13
ტელ: (+995 591) 116444 www.cubicon.ge

მთავარი კონსტრუქტორი: LEAD STRUCTURAL ENGINEER:	შეასრულა: ISSUED BY:	შეამოწმა APPROVED BY:
მათე საჯაია	KCH	MS
	ფორმატი PAPER SIZE: A3	პროექტის №: PROJECT No 110A21
ფურცლის ნომერი SHEET. No: ST-3007	სტადია STATUS C.D.	მასშტაბი SCALE 1:10

21.11.2023

კონსტრ. დასახ. და სართული	ელემენტის დასახ. და რაოდენობა	პოზ. №	დიამეტრი ან კვეთი (მმ)		ერთეულის სიგრძე (მმ.)	ხარჯი ერთ სართულზე			ხარჯი მთლიანად	
						რაოდენობა (ც.)	სიგრძე (მ.)	წონა (კგ.)	საერთო სიგრძე (მ.)	საერთო წონა (კგ.)
სვეტების სპეციფიკაცია -3.10 ნიშნულზე (1 სართულზე)	C. - 1 8 (ც.)	1	Ø 22	B500C	8300	12 X 8	796.80	2376	796.80	2376
		1.1	Ø 8	B500C	1700	60 X 8	816.00	322	816.00	322
		მძიმე ბეტონი C20/25 V = 0.6 X 8 = 4.80 მ³							4.80 მ³	
	C. - 2 4 (ც.)	1	Ø 25	B500C	8600	14 X 4	481.60	1855	481.60	1855
		1.2	Ø 8	B500C	1740	60 X 4	417.60	165	417.60	165
		მძიმე ბეტონი C20/25 V = 0.7 X 4 = 2.80 მ³							2.80 მ³	
	C. - 3 12 (ც.)	1	Ø 22	B500C	8600	12 X 12	1238.40	3694	1238.40	3694
		1.1	Ø 8	B500C	1700	60 X 12	1224.00	483	1224.00	483
		მძიმე ბეტონი C20/25 V = 0.6 X 12 = 7.20 მ³							7.20 მ³	
	C. - 4 2 (ც.)	1	Ø 20	B500C	4000	6 X 2	48.00	118	48.00	118
		1.3	Ø 8	B500C	1160	30 X 2	69.60	27	69.60	27
		მძიმე ბეტონი C20/25 V = 0.2 X 2 = 0.40 მ³							0.40 მ³	
სვეტების სპეციფიკაცია -0.10 ნიშნულზე (1 სართულზე)	C. - 1 8 (ც.)	1.1	Ø 8	B500C	1700	72 X 8	979.20	386	979.20	386
		მძიმე ბეტონი C20/25 V = 0.9 X 8 = 7.20 მ³							7.20 მ³	
	C. - 2 4 (ც.)	1.2	Ø 8	B500C	1740	72 X 4	501.12	198	501.12	198
		მძიმე ბეტონი C20/25 V = 0.9 X 4 = 3.60 მ³							3.60 მ³	
	C. - 3 12 (ც.)	1.1	Ø 8	B500C	1700	72 X 12	1468.80	579	1468.80	579
		მძიმე ბეტონი C20/25 V = 0.7 X 12 = 8.64 მ³							8.64 მ³	
	C. - 4 2 (ც.)	2	Ø 20	B500C	5100	6 X 2	61.20	151	61.20	151
		1.3	Ø 8	B500C	1160	34 X 2	78.88	31	78.88	31
		მძიმე ბეტონი C20/25 V = 0.2 X 2 = 0.48 მ³							0.48 მ³	
სვეტების სპეციფიკაცია 4.00 ნიშნულზე (1 სართულზე)	C. - 1 8 (ც.)	2	Ø 22	B500C	8100	7 X 8	453.60	1353	453.60	1353
		3	Ø 22	B500C	6050	3 X 8	145.20	433	145.20	433
		4	Ø 22	B500C	2400	1 X 8	19.20	57	19.20	57
		1.1	Ø 8	B500C	1700	62 X 8	843.20	333	843.20	333
		მძიმე ბეტონი C20/25 V = 0.6 X 8 = 5.18 მ³							5.18 მ³	
	C. - 2 4 (ც.)	2	Ø 25	B500C	7350	6 X 4	176.40	679	176.40	679
		3	Ø 25	B500C	6750	4 X 4	108.00	416	108.00	416
		4	Ø 25	B500C	5900	4 X 4	94.40	364	94.40	364
		1.2	Ø 8	B500C	1740	62 X 4	431.52	170	431.52	170
		მძიმე ბეტონი C20/25 V = 0.8 X 4 = 3.02 მ³							3.02 მ³	
	C. - 3 12 (ც.)	2	Ø 25	B500C	8100	7 X 12	680.40	2620	680.40	2620
		3	Ø 25	B500C	5900	3 X 12	212.40	818	212.40	818
		4	Ø 25	B500C	2400	1 X 12	28.80	111	28.80	111
		1.1	Ø 8	B500C	1700	62 X 12	1264.80	499	1264.80	499
		მძიმე ბეტონი C20/25 V = 0.6 X 12 = 7.78 მ³							7.78 მ³	
	C. - 4 2 (ც.)	3	Ø 20	B500C	4150	6 X 2	49.80	123	49.80	123
		1.3	Ø 8	B500C	1160	29 X 2	67.28	27	67.28	27
		მძიმე ბეტონი C20/25 V = 0.2 X 2 = 0.43 მ³							0.43 მ³	

კონსტრ. დასახ. და სართული	ელემენტის დასახ. და რაოდენობა	პოზ. №	დიამეტრი ან კვეთი (მმ)		ერთეულის სიგრძე (მმ.)	ხარჯი ერთ სართულზე			
						რაოდენობა (ც.)	სიგრძე (მ.)	წონა (კგ.)	
სვეტების სპეციფიკაცია 7.15 ნიშნულზე (1 სართულზე)	C. - 1 8 (ც.)	1.4	Ø 8	B500C	1640	56 X 8	734.72	290	734.72 290
		მძიმე ბეტონი C20/25 V = 0.6 X 8 = 5.18 მ³							5.18 მ³
	C. - 2 4 (ც.)	1.2	Ø 8	B500C	1740	56 X 4	389.76	154	389.76 154
		მძიმე ბეტონი C20/25 V = 0.8 X 4 = 3.02 მ³							3.02 მ³
	C. - 3 12 (ც.)	1.1	Ø 8	B500C	1700	56 X 12	1142.40	451	1142.40 451
		მძიმე ბეტონი C20/25 V = 0.6 X 12 = 7.78 მ³							7.78 მ³
	C. - 4 2 (ც.)	3	Ø 20	B500C	4150	6 X 2	49.80	123	49.80 123
		1.3	Ø 8	B500C	1160	29 X 2	67.28	27	67.28 27
		მძიმე ბეტონი C20/25 V = 0.2 X 2 = 0.43 მ³							0.43 მ³
სვეტების სპეციფიკაცია (10.30 - 13.45) ნიშნულზე (2 სართულზე)	C. - 1 8 (ც.)	5	Ø 22	B500C	7500	8 X 8	480.00	1432	960.00 2863
		1.5	Ø 8	B500C	1560	31 X 8	386.88	153	773.76 305
		1.6	Ø 8	B500C	1200	31 X 8	297.60	117	595.20 235
		მძიმე ბეტონი C20/25 V = 0.4 X 8 = 3.46 მ³							6.91 მ³
	C. - 2 4 (ც.)	5	Ø 22	B500C	7600	10 X 4	304.00	907	608.00 1813
		1.4	Ø 8	B500C	1640	62 X 4	406.72	160	813.44 321
		მძიმე ბეტონი C20/25 V = 0.6 X 4 = 2.59 მ³							5.18 მ³
	C. - 3 12 (ც.)	5	Ø 20	B500C	7500	8 X 12	720.00	1775	1440.00 3549
		1.5	Ø 8	B500C	1560	31 X 12	580.32	229	1160.64 458
		1.6	Ø 8	B500C	1200	31 X 12	446.40	176	892.80 352
		მძიმე ბეტონი C20/25 V = 0.4 X 12 = 5.18 მ³							10.37 მ³
	C. - 4 2 (ც.)	3	Ø 20	B500C	4150	12 X 2	99.60	246	199.20 491
		1.3	Ø 8	B500C	1160	29 X 2	67.28	27	134.56 53
		მძიმე ბეტონი C20/25 V = 0.2 X 2 = 0.43 მ³							0.86 მ³

პოზ. №	ე ს კ ი ზ ი	L მმ	პოზ. №	ე ს კ ი ზ ი	L მმ	პოზ. №	ე ს კ ი ზ ი	L მმ	პოზ. №	ე ს კ ი ზ ი	L მმ	პოზ. №	ე ს კ ი ზ ი	L მმ	პოზ. №	ე ს კ ი ზ ი	L მმ
1.1	510 / 440 / 340 / 410	1700	1.2	530 / 440 / 340 / 430	1740	1.3	440 / 240 / 140 / 340	1160	1.4	480 / 440 / 340 / 380	1640	1.5	440 / 440 / 340 / 340	1560	1.6	350 / 350 / 250 / 250	1200

----	----	----	----
----	----	----	----
----	----	----	----
----	----	----	----
01	14.02.2023	დაკორექტირდა სპეციფიკაცია	KCH
No	Date	Revision	Issued by

შენიშვნა:
NOTE:

საორიენტაციო სქემა
KEY PLAN

DRAFT

პროექტი
PROJECT
ბალოკი - მრავალბინიანი საცხ. კომპლექსი

მისამართი
ADDRESS
ქ.თბილისი, ბერი გაბრიელ სალოსის ქუჩა

ნახაზის კოდი
DRAWG. CODE
CUB-ZZZ-ST-3008-R00

ნახაზის დასახელება
DRWG. NAME
სვეტების სპეციფიკაცია; ესკიზები

CUBICON
DESIGN & BUILDING ENGINEERING
შპს "კუბიკონი", თბილისი, მარშალ გელოვანის ბაზმ. 13
ტელ: (+995 591) 116444 www.cubicon.ge

მთავარი კონსტრუქტორი: LEAD STRUCTURAL ENGINEER: მათე საჭაია	შესრულა: ISSUED BY: KCH	შეამოწმა APPROVED BY: MS
	ფორმატი PAPER SIZE A3	პროექტის №: PROJECT No 110A21
ფურცლის ნომერი SHEET. No ST-3008	სტატია STATUS C.D.	მასშტაბი SCALE 1:1

21.11.2023

კონსტრ. დასახ. და სართული	ელემენტის დასახ. და რაოდენობა	პოზ. №	დიამეტრი ან კვეთი (მმ)	ერთეულის სიგრძე (მმ.)	ხარჯი ერთ სართულზე			ხარჯი მთლიანად	
					რაოდენობა (ც.)	სიგრძე (მ.)	წონა (კგ.)	საერთო სიგრძე (მ.)	საერთო წონა (კგ.)
სვეტების სპეციფიკაცია 16.60 - 19.75 ნიშნულზე (2 სართულზე)	C. - 1 8 (ც.)	1.5	Ø 8 B500C	1560	31 X 8	386.88	153	386.88	153
		1.6	Ø 8 B500C	1200	31 X 8	297.60	117	297.60	117
		მძიმე ბეტონი C20/25		V =	0.4 X 8	= 3.46 მ³		3.46 მ³	
	C. - 2 4 (ც.)	6	Ø 22 B500C	4350	10 X 4	174.00	519	174.00	519
		1.2	Ø 8 B500C	1740	62 X 4	431.52	170	431.52	170
		მძიმე ბეტონი C20/25		V =	0.6 X 4	= 2.59 მ³		2.59 მ³	
	C. - 3 12 (ც.)	1.5	Ø 8 B500C	1560	31 X 12	580.32	229	1160.64	229
		1.6	Ø 8 B500C	1200	31 X 12	446.40	176	892.80	176
		მძიმე ბეტონი C20/25		V =	0.4 X 12	= 5.18 მ³		5.18 მ³	
	C. - 4 2 (ც.)	3	Ø 20 B500C	4150	6 X 2	49.80	123	99.60	123
		4	Ø 20 B500C	3500	6 X 2	42.00	104	84.00	207
		1.3	Ø 8 B500C	1160	29 X 2	67.28	27	134.56	53
		მძიმე ბეტონი C20/25		V =	0.2 X 2	= 0.43 მ³		0.43 მ³	
სვეტების სპეციფიკაცია 22.90 ნიშნულზე (1 სართულზე)	C. - 1 8 (ც.)	6	Ø 22 B500C	3500	8 X 8	224.00	668	224.00	668
		1.5	Ø 8 B500C	1560	31 X 8	386.88	153	386.88	153
		1.6	Ø 8 B500C	1200	31 X 8	297.60	117	297.60	117
		მძიმე ბეტონი C20/25		V =	0.4 X 8	= 3.46 მ³		3.46 მ³	
	C. - 2 4 (ც.)	7	Ø 22 B500C	2950	10 X 4	118.00	352	118.00	352
		1.4	Ø 8 B500C	1640	62 X 4	406.72	160	406.72	160
		მძიმე ბეტონი C20/25		V =	0.6 X 4	= 2.59 მ³		2.59 მ³	
	C. - 3 12 (ც.)	6	Ø 22 B500C	3500	8 X 12	336.00	1002	336.00	1002
		1.5	Ø 8 B500C	1560	30 X 12	561.60	221	561.60	221
		1.6	Ø 8 B500C	1200	30 X 12	432.00	170	432.00	170
		მძიმე ბეტონი C20/25		V =	0.4 X 12	= 5.18 მ³		5.18 მ³	

შენიშვნა:
NOTE:

No	Date	Revision	Issued by
----	----	----	----
----	----	----	----
----	----	----	----
----	----	----	----
01	14.02.2023	დაკორექტირდა სპეციფიკაცია	KCH

სიტუაციური სქემა
KEY PLAN

DRAFT

პროექტი
PROJECT
...ლოკი - მრავალბინიანი საცხ. კომპლექსი

მისამართი
ADDRESS
ქ.თბილისი, ბერი გაბრიელ სალოსის ქუჩა

ნახაზის კოდი
DRAWG. CODE
CUB-ZZZ-ST-3009-R00

ნახაზის დასახელება
DRWG. NAME
სვეტების სპეციფიკაცია (გაგრძელება)

CUBICON©
DESIGN & BUILDING ENGINEERING

შპს "კუბიკონი", თბილისი, მარშალ გელოვანის გამზ. 13
ტელ: (+995 591) 116444 www.cubicon.ge

მთავარი კონსტრუქტორი: LEAD STRUCTURAL ENGINEER:	შეასრულა: ISSUED BY:	შეამოწმა APPROVED BY:
მათე საჯაია	KCH	MS
	ფორმატი PAPER SIZE: A3	პროექტის №: PROJECT No: 110A21
ფურცლის ნომერი SHEET. No: ST-3009	სტადია STATUS: C.D.	მასშტაბი SCALE: 1:1

21.11.2023

შენიშვნა:
NOTE:

- რევიზია

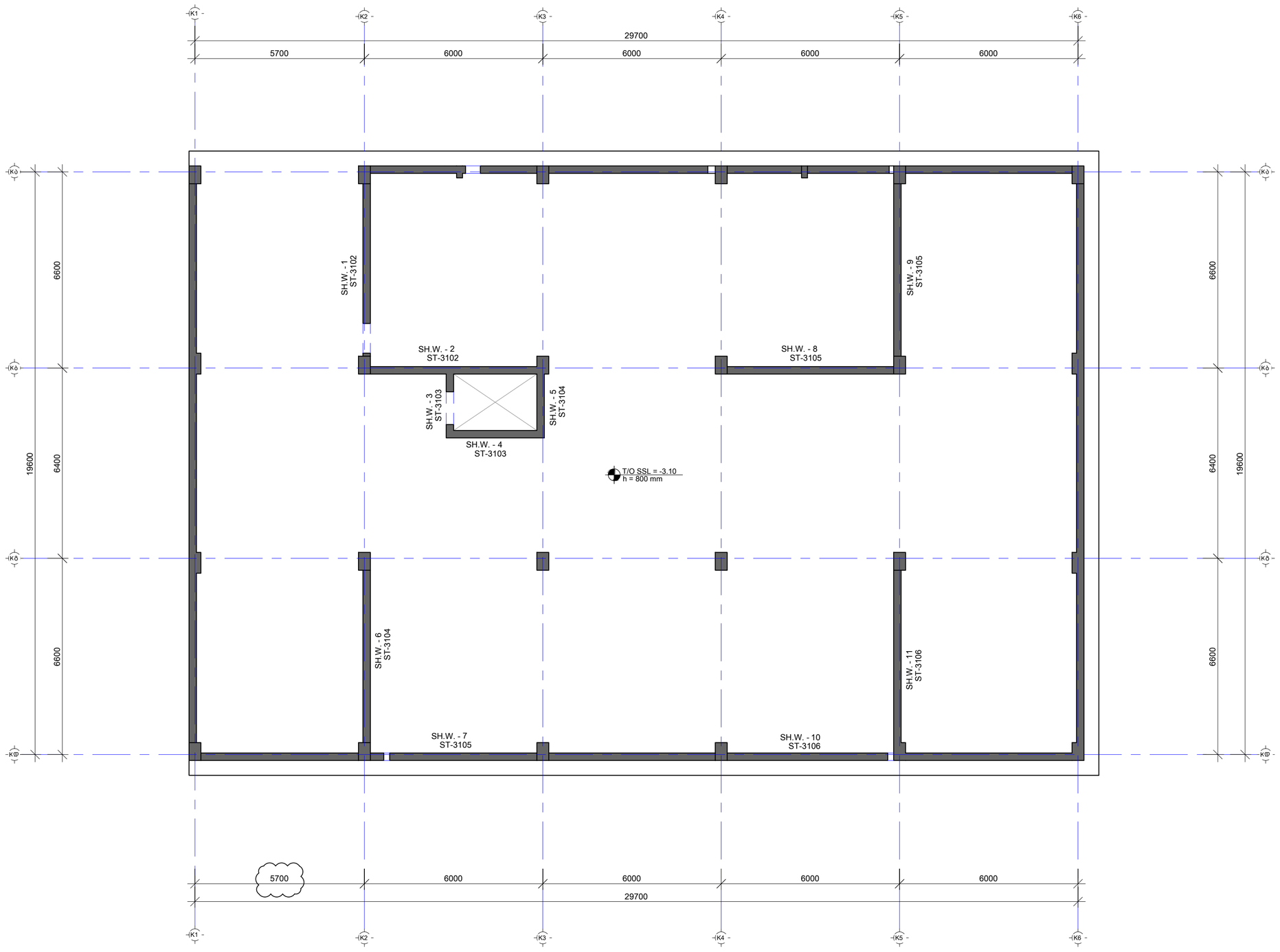

----	----	----	----
----	----	----	----
----	----	----	----
----	----	----	----
01	14.11.2023	მეოქვალე ღერძის მდებარეობა	SB
No	Date	Revision	Issued by

სიტუაციური სქემა
KEY PLAN



პროექტი
PROJECT
F ბლოკი - მრავალბინიანი საცხ. კომპლექსი

მისამართი
ADDRESS
ქ.თბილისი, ბერი გაბრიელ სალოსის ქუჩა

ნახაზის ნომერი
DRAWG. No
CUB-ZZZ-ST-3101-R00

ნახაზის დასახელება
DRWG. NAME
დიაფრაგმების მარკირების გეგმა -3.10 ნიმ.

CUBICON
DESIGN & BUILDING ENGINEERING
მას "ქუბიკონი", თბილისი, მარშალ გელოვანის გამზ. 13
ტელ: (+995 591) 116444 www.cubicon.ge

მთავარი კონსტრუქტორი: LEAD STRUCTURAL ENGINEER: მათე საჯაია	შეასრულა: ISSUED BY: KCH	შეამოწმა APPROVED BY: MS
ფურცლის ნომერი SHEET. No ST-3101	ფორმატი PAPER SIZE A2	პროექტის №: PROJECT No 110A21
	სტატუსი STATUS C.D.	მასშტაბი SCALE 1:100

21.11.2023

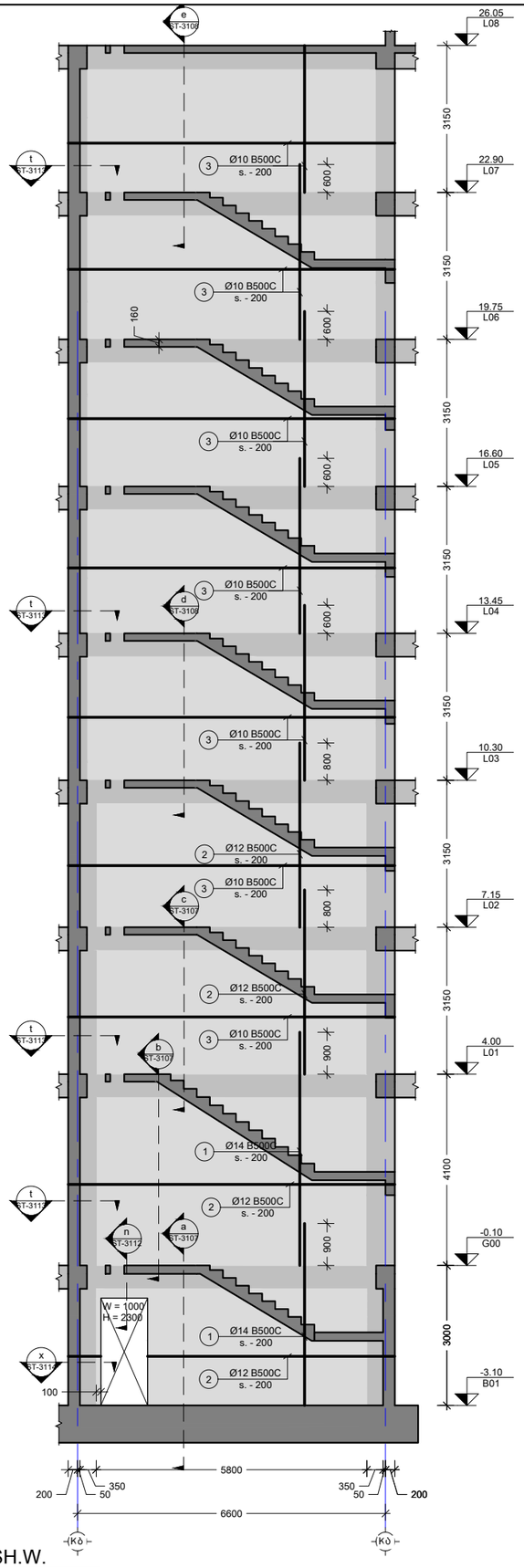

1 SH.W.
Scale: 1:100

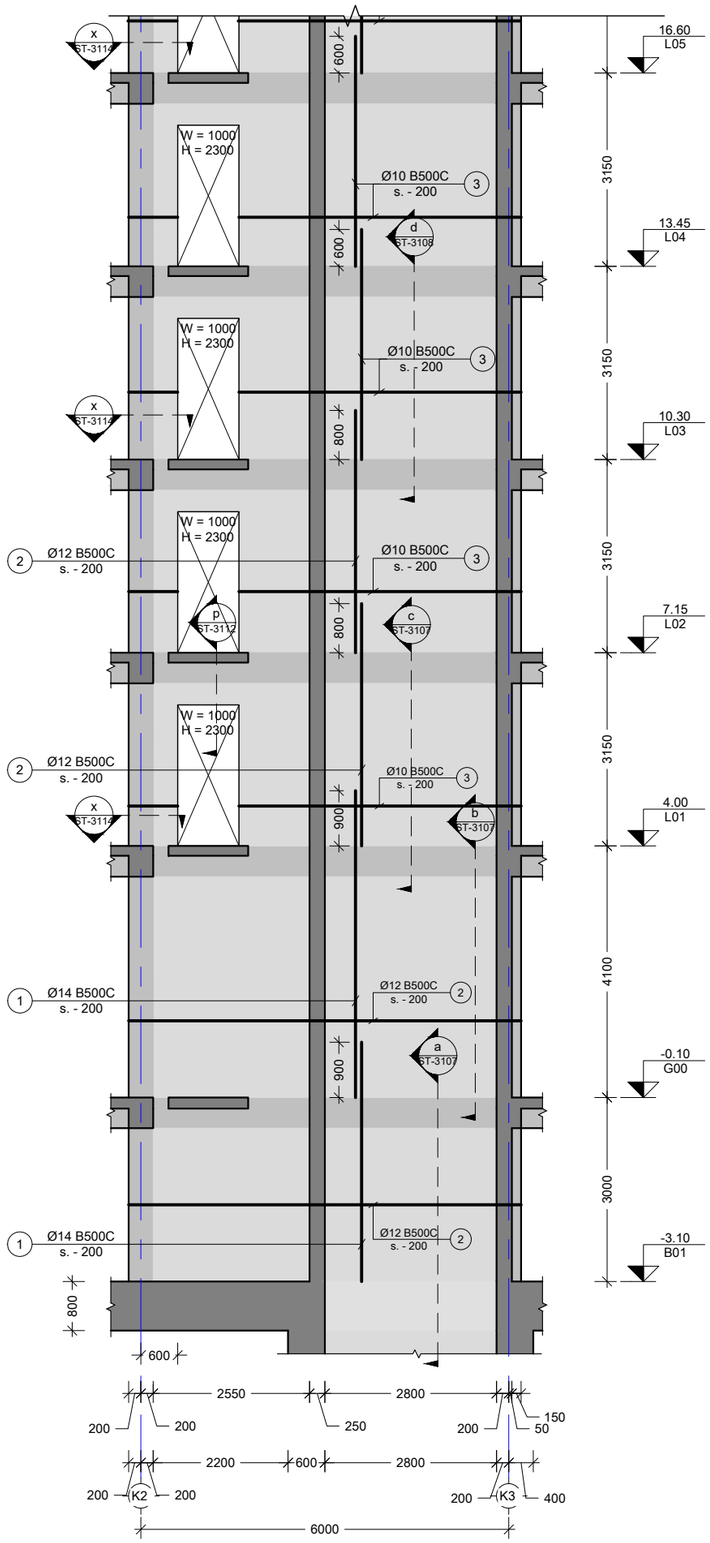

2 SH.W.
Scale: 1:100

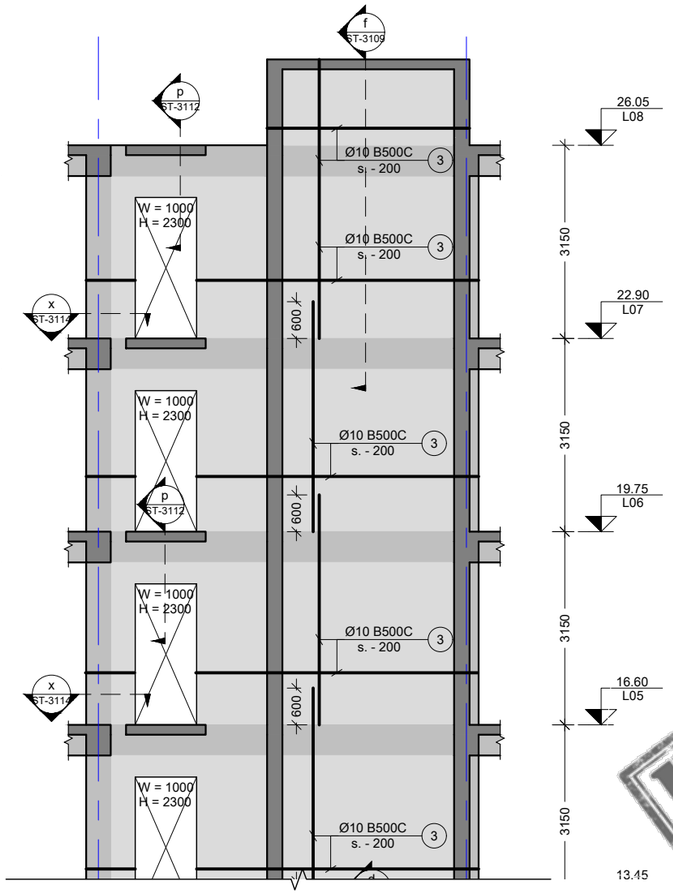

შენიშვნა:
NOTE:

----	----	----	----
----	----	----	----
----	----	----	----
----	----	----	----
01	14.02.2023	დაკორექტირდა ნიშ. სიმაღლე	KJ
No	Date	Revision	Issued by

სიტუაციური სქემა
KEY PLAN

DRAFT

პროექტი
ველოკი - მრავალბინიანი საცხ. კომპლექსი

მისამართი
ADDRESS
ქ.თბილისი, ბერი გაბრიელ სალოსის ქუჩა

ნახაზის კოდი
DRAWG. CODE
CUB-ZZZ-ST-3102-R00

ნახაზის დასახელება
DRWG. NAME
დიაფრაგმების განშლები SH.W. - 1, 2

CUBICON
DESIGN & BUILDING ENGINEERING
შპს "კუბიკონი", თბილისი, მარშალ გელოვანის გამზ. 13
ტელ: (+995 591) 116444 www.cubicon.ge

მთავარი კონსტრუქტორი: LEAD STRUCTURAL ENGINEER:	შესრულა: ISSUED BY:	შეამოწმა APPROVED BY:
მათე საჯაია	KCH	MS
	ფორმატი PAPER SIZE: A3	პროექტის №: PROJECT No 110A21
ფურცლის ნომერი SHEET. No ST-3102	სტადია STATUS C.D.	მასშტაბი SCALE 1:100

21.11.2023

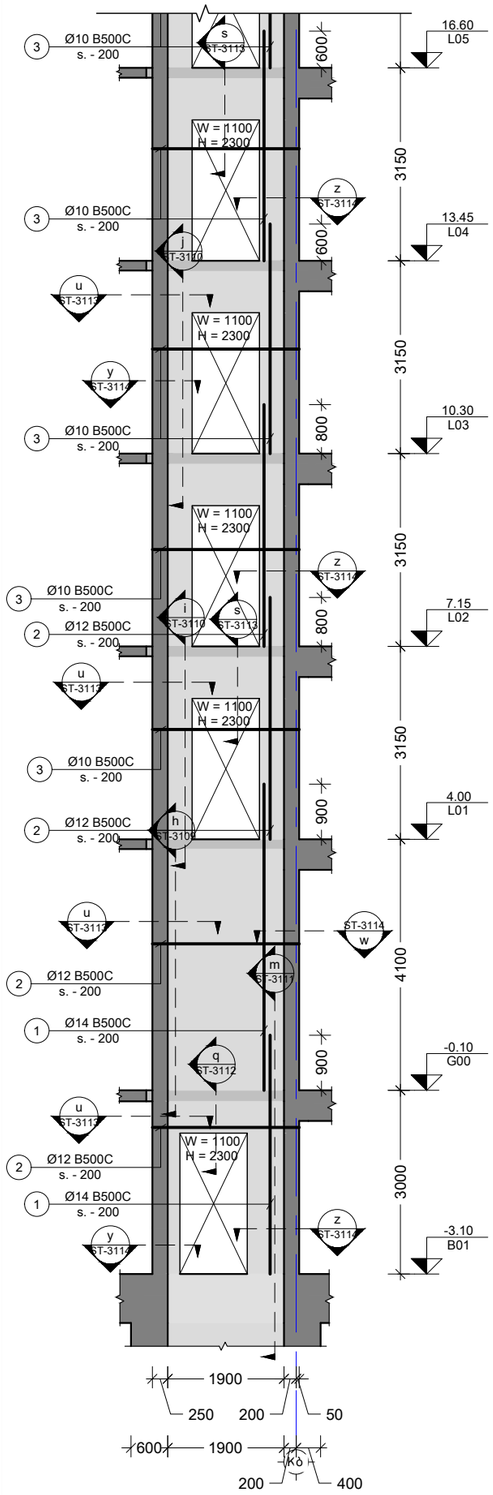

3 SH.W.
Scale: 1:100

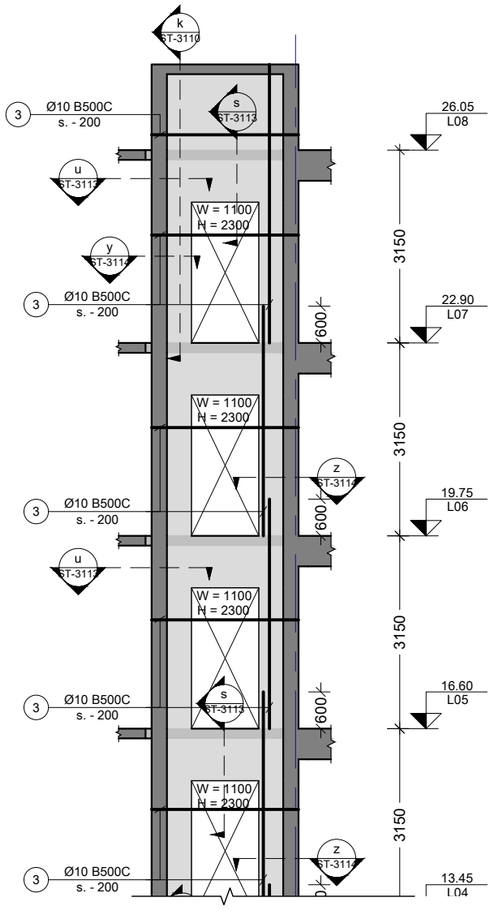

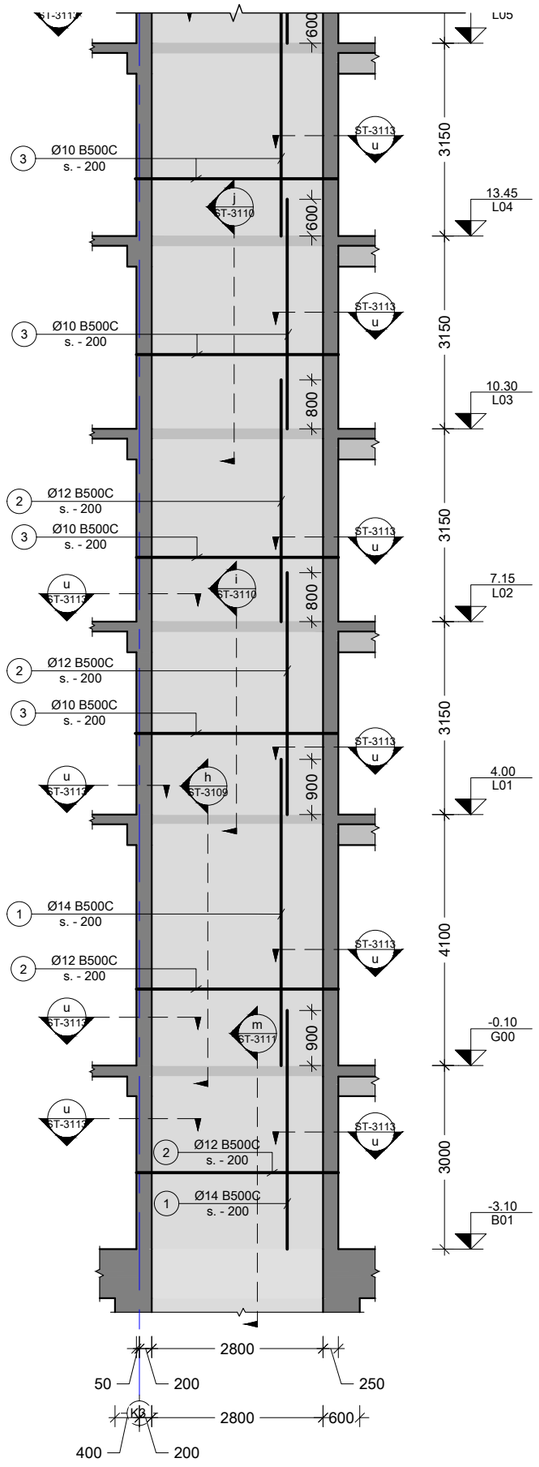

4 SH.W.
Scale: 1:100

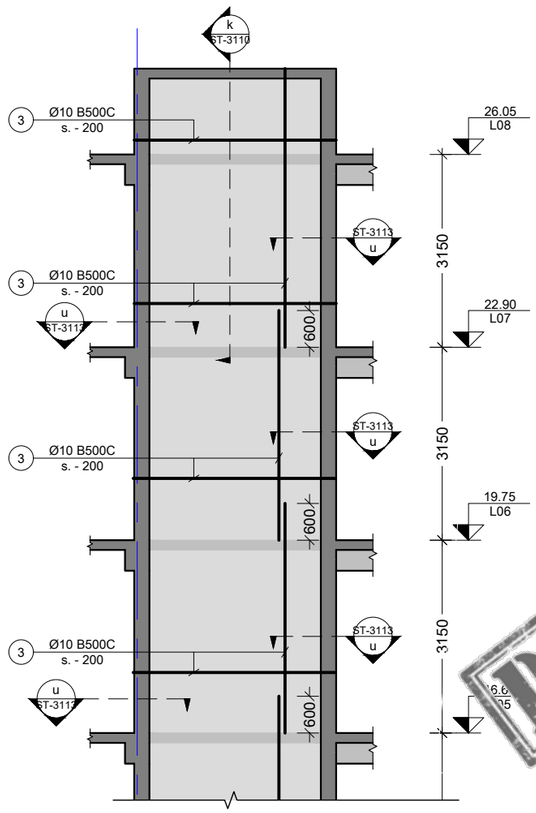

შენიშვნა:
NOTE:

----	----	----	----
----	----	----	----
----	----	----	----
----	----	----	----
01	14.02.2023	დაკორექტირდა ნიშ. სიმაღლე	KJ
No	Date	Revision	Issued by

სიტუაციური სქემა
KEY PLAN



ობიექტი - მრავალბინიანი საცხ. კომპლექსი

მისამართი
ADDRESS
ქ.თბილისი, ბერი გაბრიელ სალოსის ქუჩა

ნახაზის კოდი
DRAWG. CODE
CUB-ZZZ-ST-3103-R00

ნახაზის დასახელება
DRWG. NAME
დიაფრაგმების განშლები SH.W. - 3, 4

CUBICON
DESIGN & BUILDING ENGINEERING
შპს "კუბიკონი", თბილისი, მარშალ გელოვანის გამზ. 13
ტელ: (+995 591) 116444 www.cubicon.ge

მთავარი კონსტრუქტორი: LEAD STRUCTURAL ENGINEER: მათე საჯაია	შესრულა: ISSUED BY: IA	შეამოწმა APPROVED BY: MS
	ფორმატი PAPER SIZE A3	პროექტის №: PROJECT No 110A21
ფურცლის ნომერი SHEET. No ST-3103	სტადია STATUS C.D.	მასშტაბი SCALE 1:100

21.11.2023

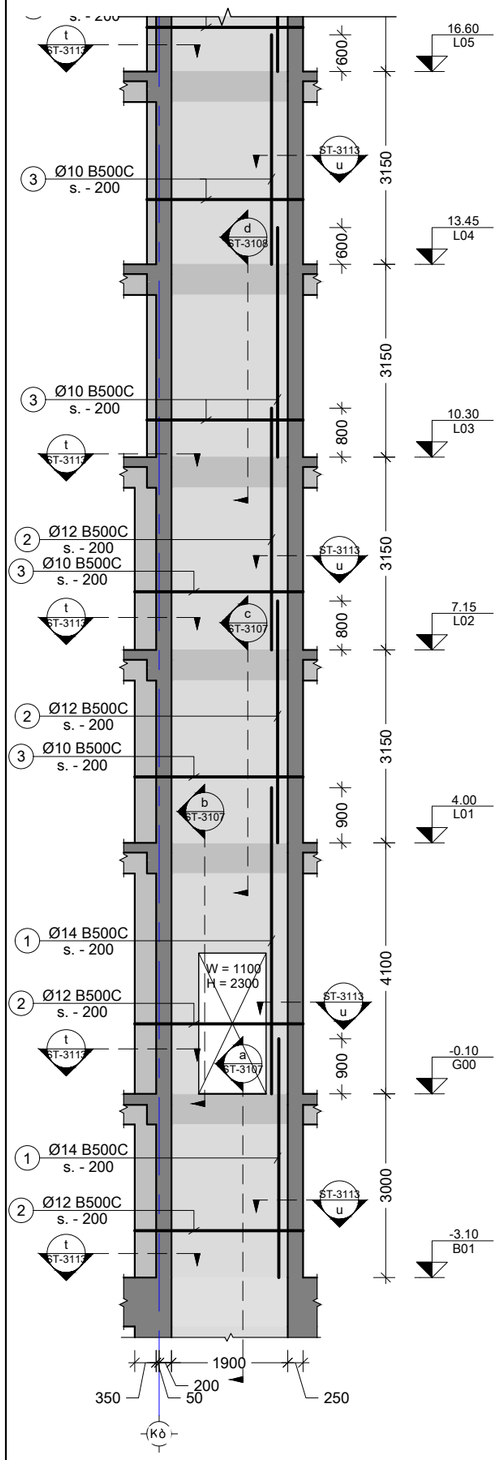

5 SH.W.
Scale: 1:100

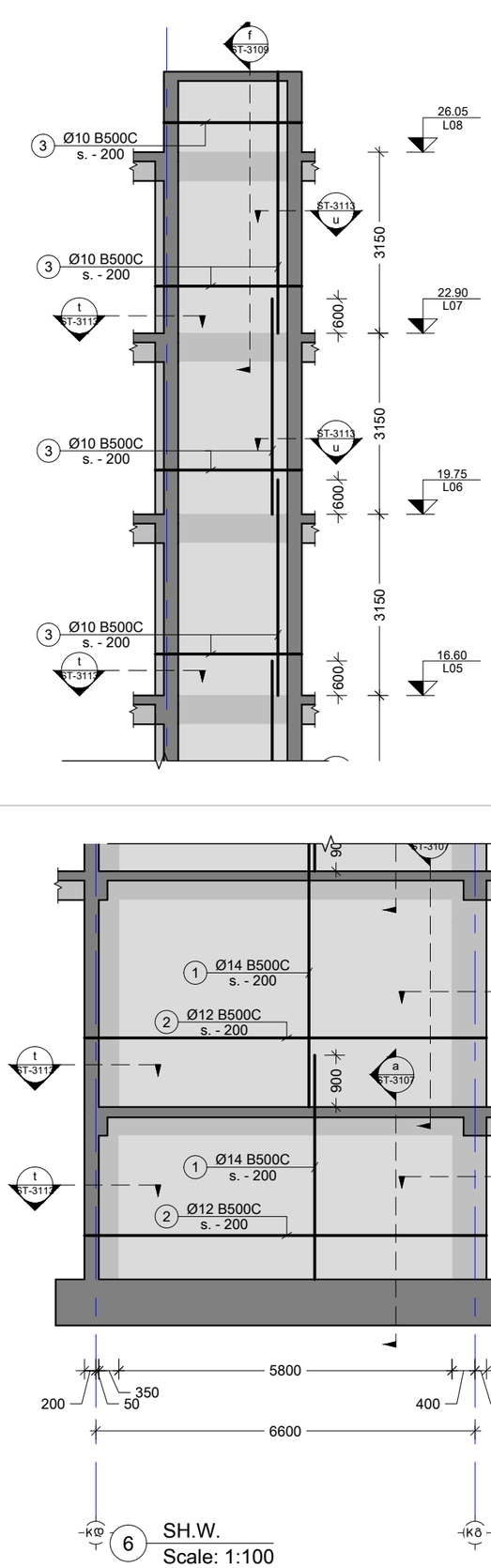

6 SH.W.
Scale: 1:100

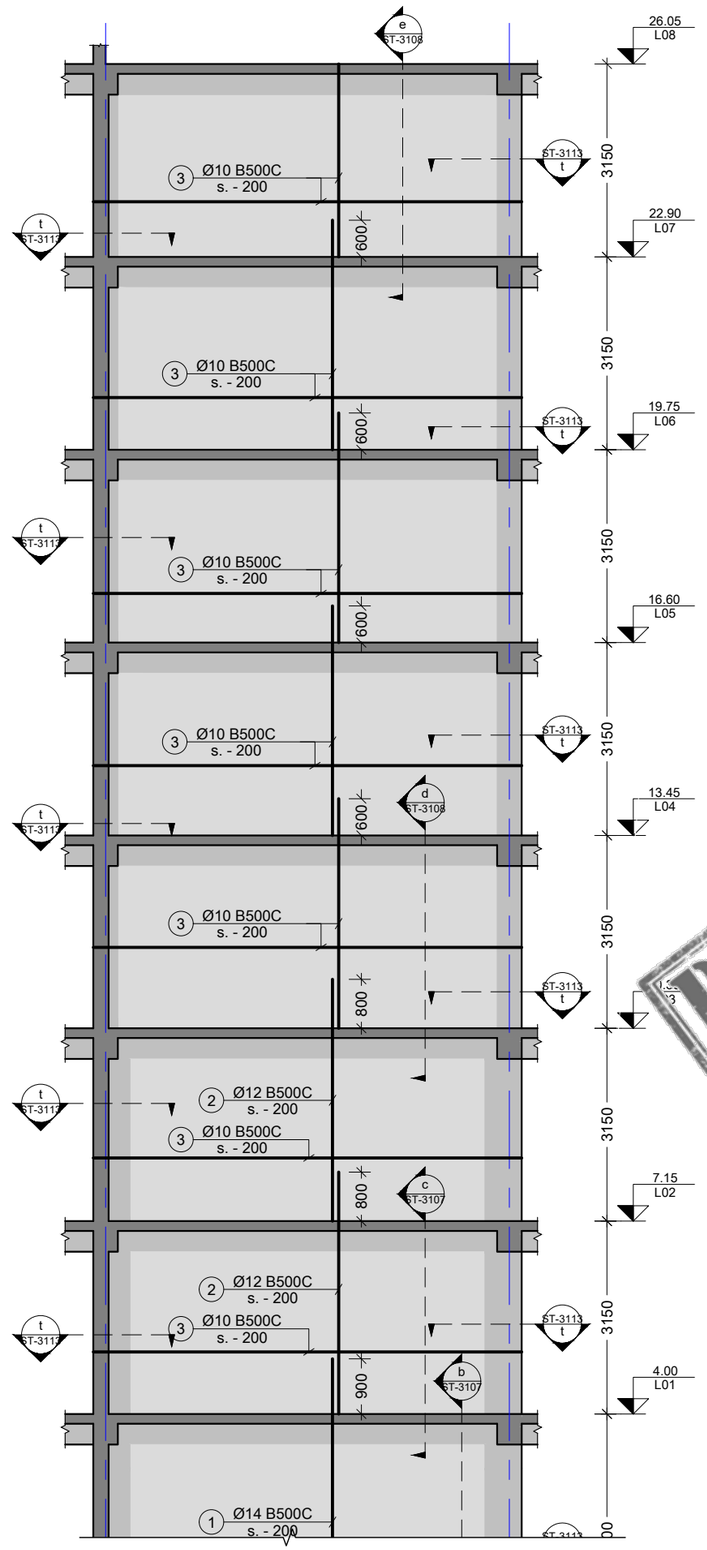

შენიშვნა:
NOTE:

- რევიზია

----	----	----	----
----	----	----	----
----	----	----	----
----	----	----	----
01	14.02.2023	დაკორექტირდა ნიშ. სიმაღლე	KJ
No	Date	Revision	Issued by

სიტუაციური სქემა
KEY PLAN

DRAFT

პროექტი - მრავალბინიანი საცხ. კომპლექსი

მისამართი
ADDRESS
ქ.თბილისი, ბერი გაბრიელ სალოსის ქუჩა

ნახაზის კოდი
DRAWG. CODE
CUB-ZZZ-ST-3104-R00

ნახაზის დასახელება
DRWG. NAME
დიაფრაგმების განშლები SH.W. - 5, 6

CUBICON DESIGN & BUILDING ENGINEERING
შპს "კუბიკონი", თბილისი, მარშალ გელოვანის გამზ. 13
ტელ: (+995 591) 116444 www.cubicon.ge

მთავარი კონსტრუქტორი: LEAD STRUCTURAL ENGINEER:	შეასრულა: ISSUED BY:	შეამოწმა APPROVED BY:
მათე საჯაია	IA	MS
	ფორმატი PAPER SIZE: A3	პროექტის №: PROJECT No 110A21
ფურცლის ნომერი SHEET. No ST-3104	სტადია STATUS C.D.	მასშტაბი SCALE 1:100

21.11.2023

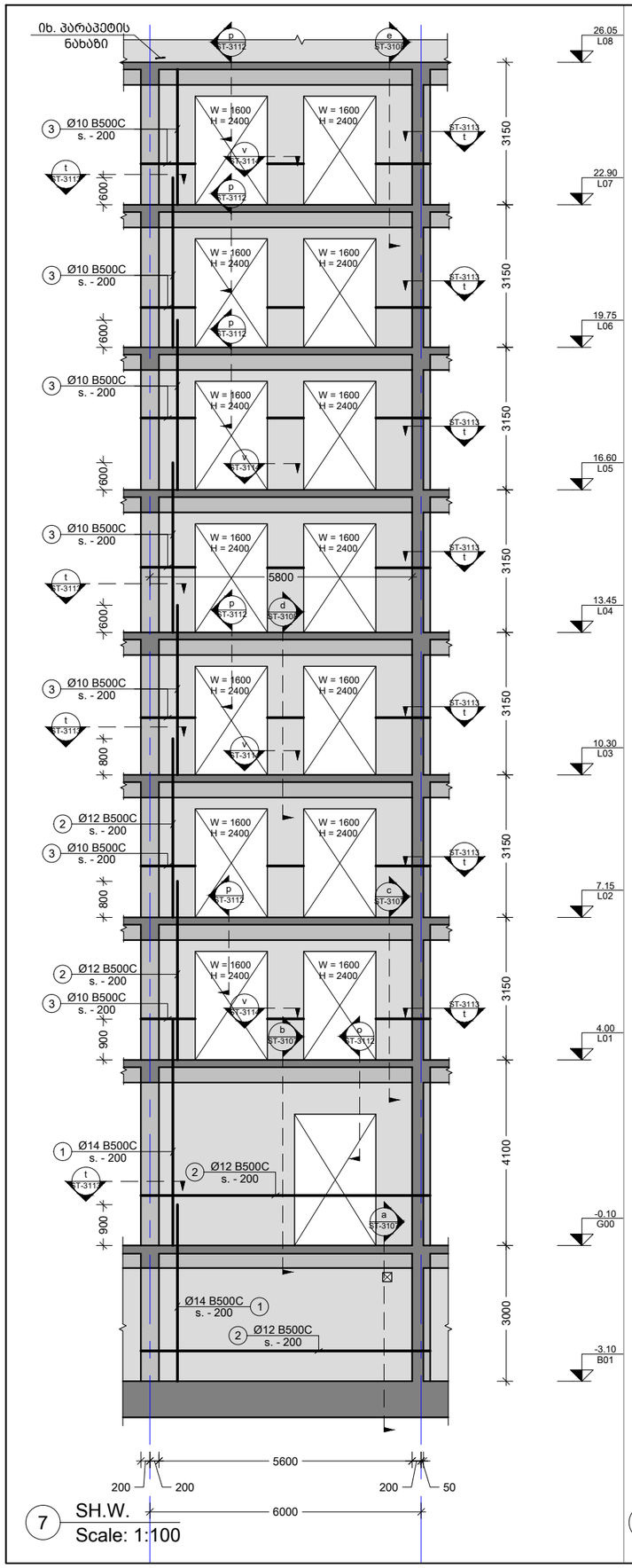

7 SH.W.
Scale: 1:100

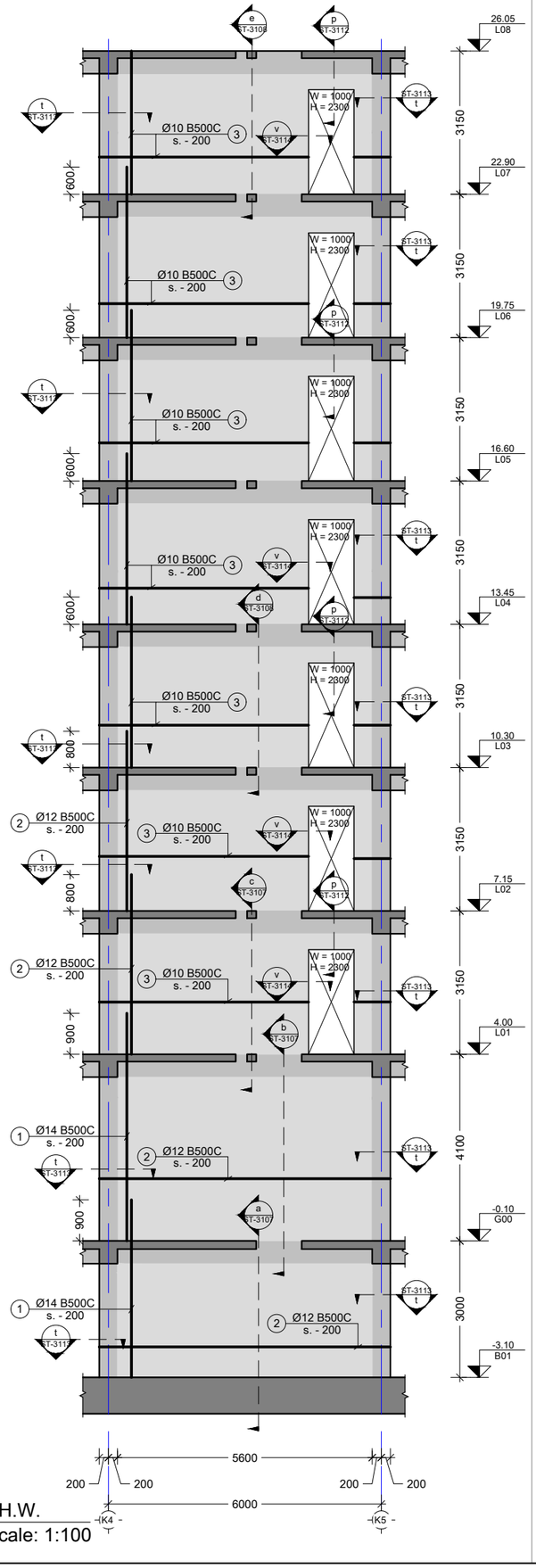

8 SH.W.
Scale: 1:100

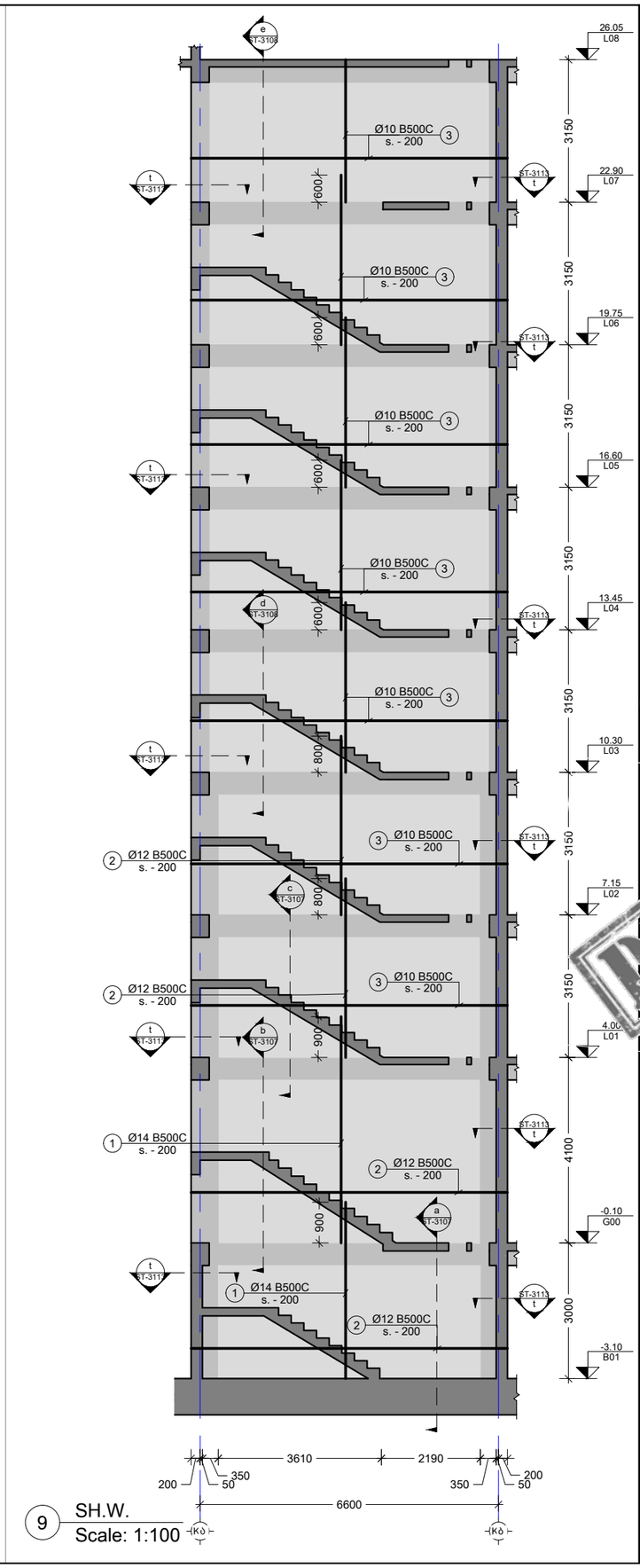

9 SH.W.
Scale: 1:100

შენიშვნა:
NOTE:

No	Date	Revision	Issued by
----	----	----	----
----	----	----	----
----	----	----	----
----	----	----	----
----	----	----	----

სიტუაციური სქემა
KEY PLAN

DRAFT

ბელოკი - მრავალბინიანი საცხ. კომპლექსი

მისამართი
ADDRESS
ქ.თბილისი, ბერი გაბრიელ სალოსის ქუჩა

ნახაზის კოდი
DRAWG. CODE
CUB-ZZZ-ST-3105-R00

ნახაზის დასახელება
DRWG. NAME
დიაფრაგმების განშლები SH.W. - 7, 8, 9

CUBICON
DESIGN & BUILDING ENGINEERING
შპს "კუბიკონი", თბილისი, მარშალ გელოვანის გამზ. 13
ტელ: (+995 591) 116444 www.cubicon.ge

მთავარი კონსტრუქტორი: LEAD STRUCTURAL ENGINEER:	შეასრულა: ISSUED BY:	შეამოწმა APPROVED BY:
მათე საჯაია	IA	MS
	ფორმატი PAPER SIZE: A3	პროექტის №: PROJECT No 110A21
ფურცლის ნომერი SHEET. No: ST-3105	სტადია STATUS: C.D.	მასშტაბი SCALE: 1:100

21.11.2023

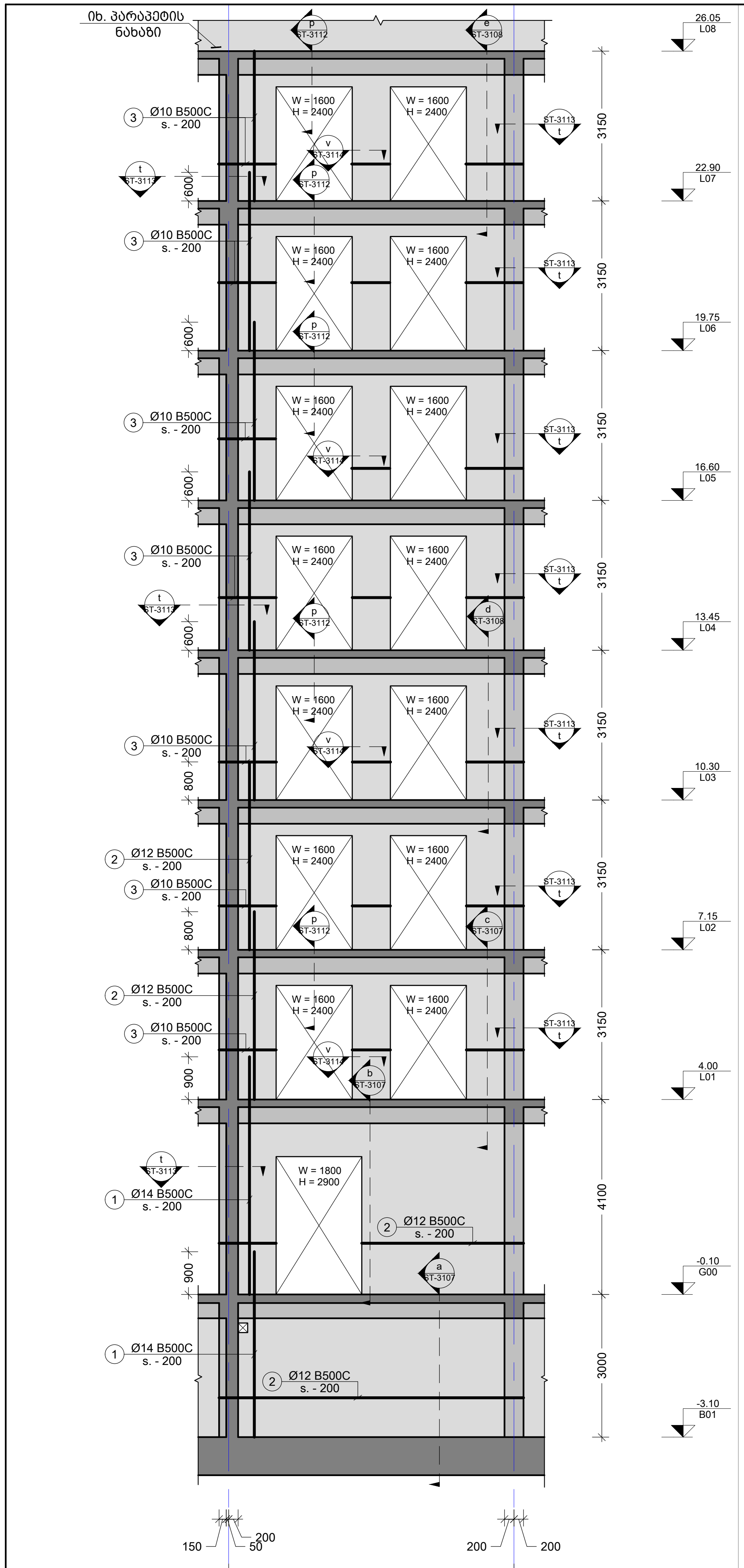

10 SH.W.
Scale: 1:100

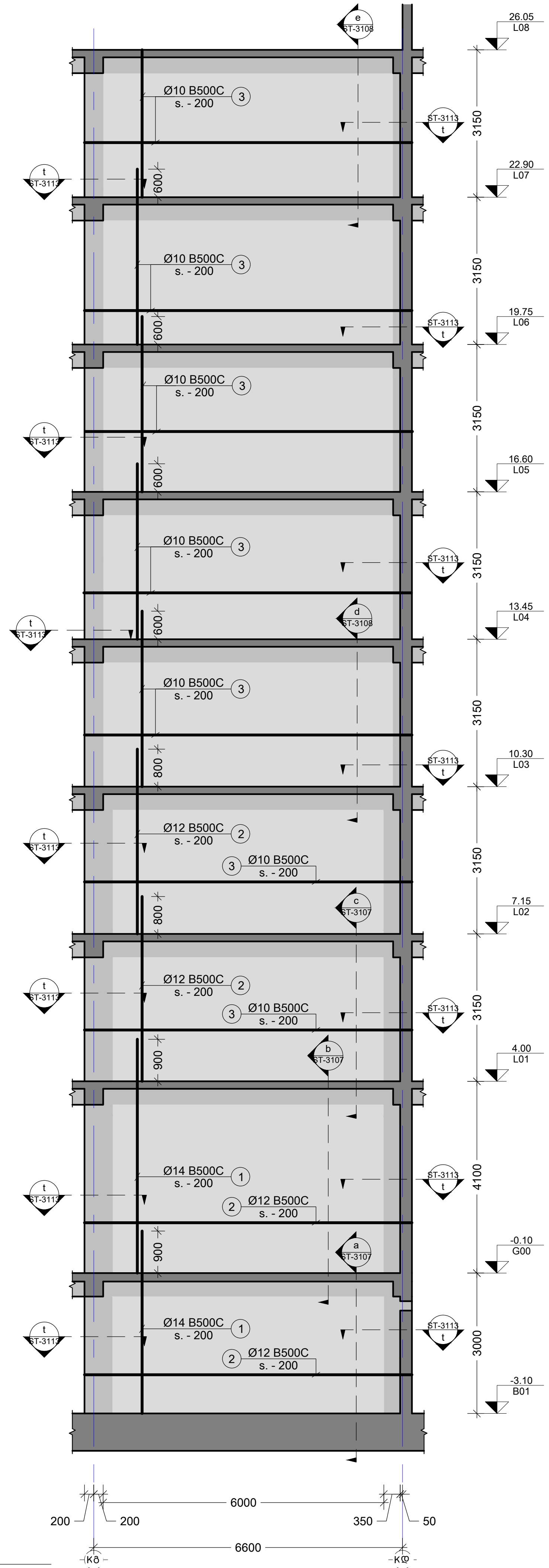

11 SH.W.
Scale: 1:100

შენიშვნა:
NOTE:

No	Date	Revision	Issued by
----	----	----	----
----	----	----	----
----	----	----	----
----	----	----	----
01	14.02.2023	დაკორექტირდა ნიშ. სიმაღლე	KJ

სიტუაციური სქემა
KEY PLAN

DRAFT

პროექტი
PROJECT
[illegible]ლოკი - მრავალბინიანი საცხ. კომპლექსი

მისამართი
ADDRESS
ქ.თბილისი, ბერი გაბრიელ სალოსის ქუჩა

ნახაზის კოდი
DRAWG. CODE
CUB-ZZZ-ST-3106-R00

ნახაზის დასახელება
DRWG. NAME
დიაფრაგმების განშლები SH.W. - 10, 11

CUBICON©
DESIGN & BUILDING ENGINEERING
შპს "კუბიკონი", თბილისი, მარშალ გელოვანის გამზ. 13
ტელ: (+995 591) 116444 www.cubicon.ge

მთავარი კონსტრუქტორი: LEAD STRUCTURAL ENGINEER:	შეასრულა: ISSUED BY:	შეამოწმა APPROVED BY:
მათე საჯაია	IA	MS
	ფორმატი PAPER SIZE: A3	პროექტის №: PROJECT No: 110A21
ფურცლის ნომერი SHEET. No: ST-3106	სტადია STATUS: C.D.	მასშტაბი SCALE: 1:100

21.11.2023

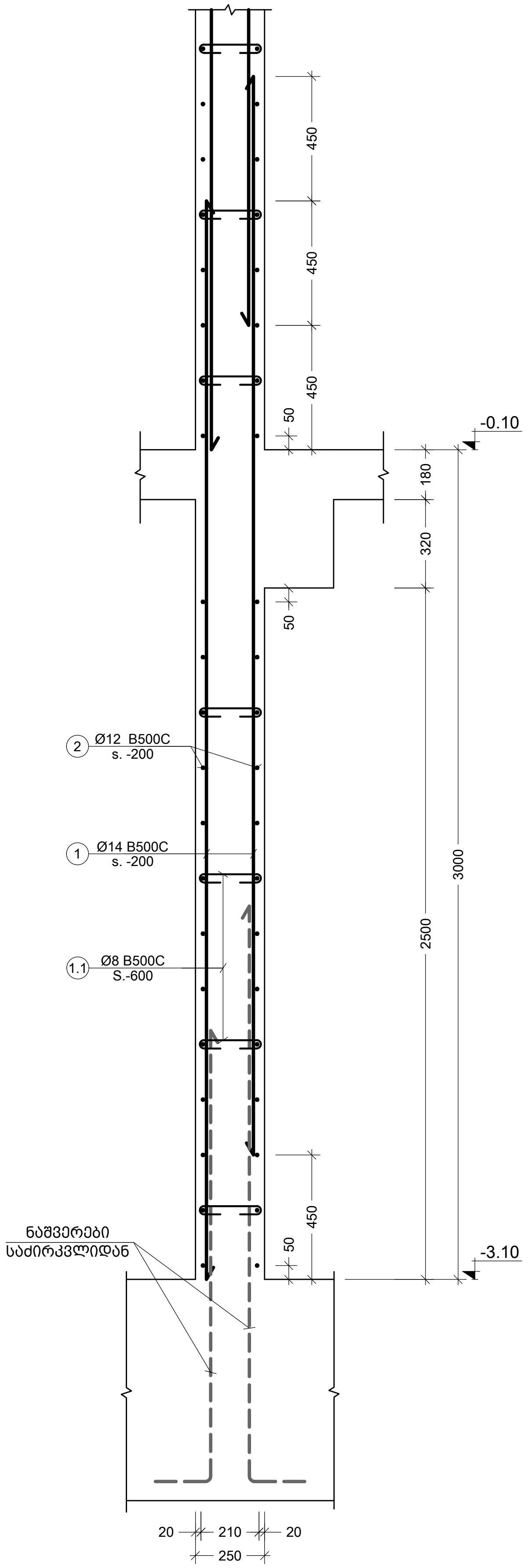

a კვეთი
Scale: 1:20

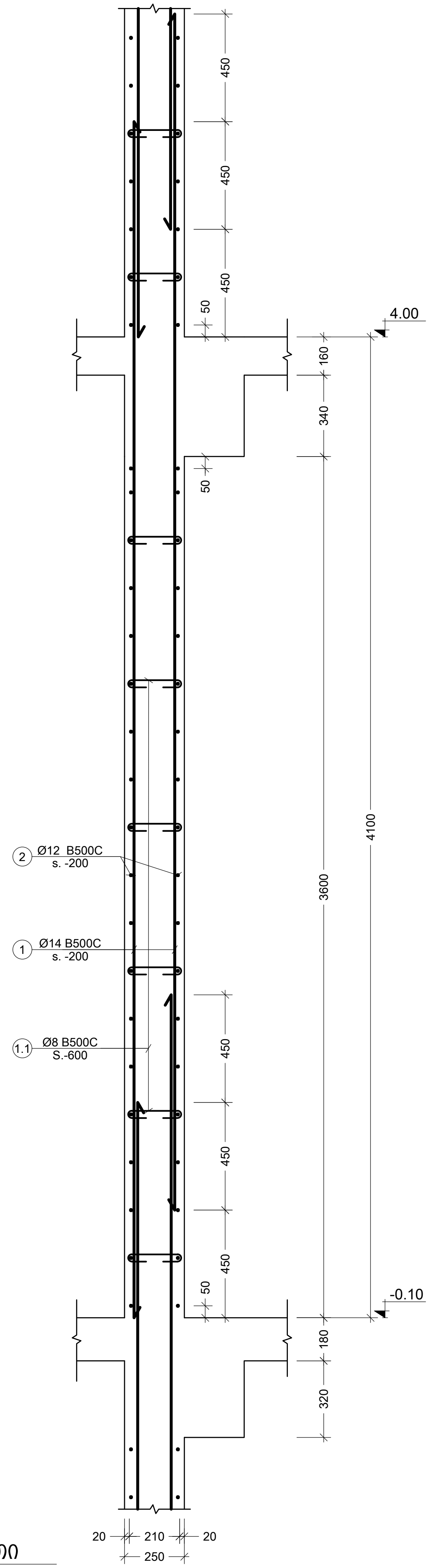

b კვეთი
Scale: 1:20

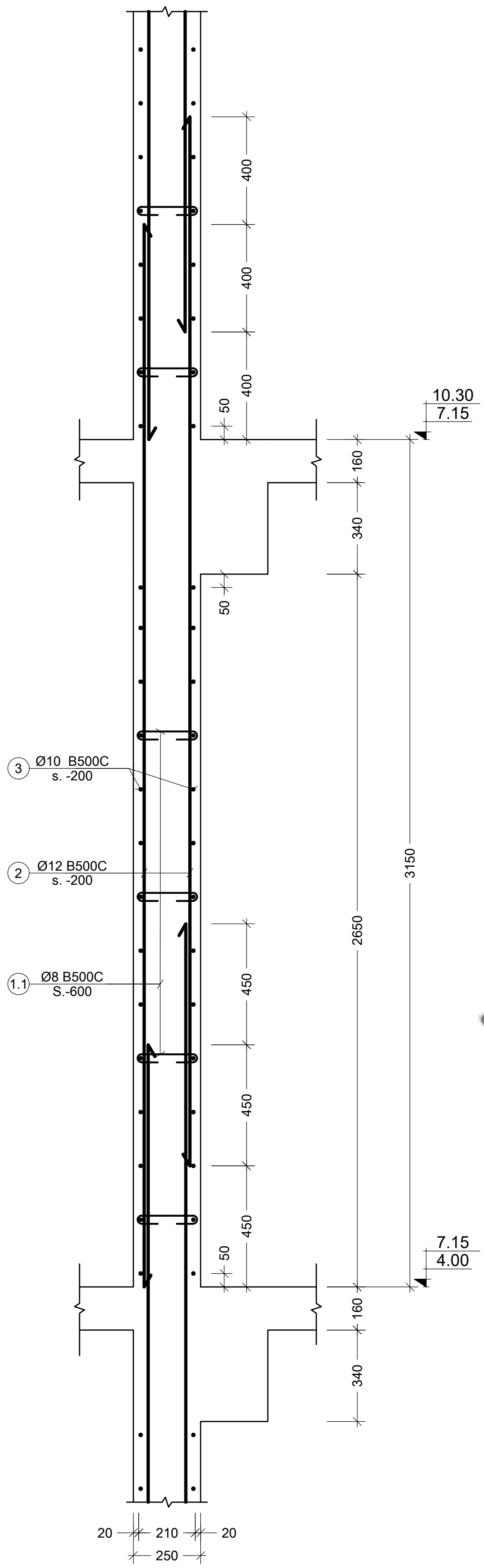

c კვეთი
Scale: 1:20

შენიშვნა:
NOTE:

No	Date	Revision	Issued by
----	----	----	----
----	----	----	----
----	----	----	----
----	----	----	----
01	14.02.2023	დაკორექტირდა ნიშ. სიმაღლე	KJ

სიტუაციური სქემა
KEY PLAN

DRAFT

პროექტი
PROJECT
ლოკი - მრავალბინიანი საცხ. კომპლექსი

მისამართი
ADDRESS
ქ.თბილისი, ბერი გაბრიელ სალოსის ქუჩა

ნახაზის კოდი
DRAWG. CODE
CUB-XXX-ST-3107-R00

ნახაზის დასახელება
DRWG. NAME
კვეთები a, b, c

CUBICON©
DESIGN & BUILDING ENGINEERING

შპს "კუბიკონი", თბილისი, მარშალ გელოვანის გამზ. 13
ტელ: (+995 591) 116444 www.cubicon.ge

მთავარი კონსტრუქტორი: LEAD STRUCTURAL ENGINEER:	შეასრულა: ISSUED BY:	შეამოწმა APPROVED BY:
მათე საჯაია	IA	MS
	ფორმატი PAPER SIZE: A3	პროექტის №: PROJECT No: 110A21
ფურცლის ნომერი SHEET. No: ST-3107	სტადია STATUS: C.D.	მასშტაბი SCALE: 1:20

21.11.2023

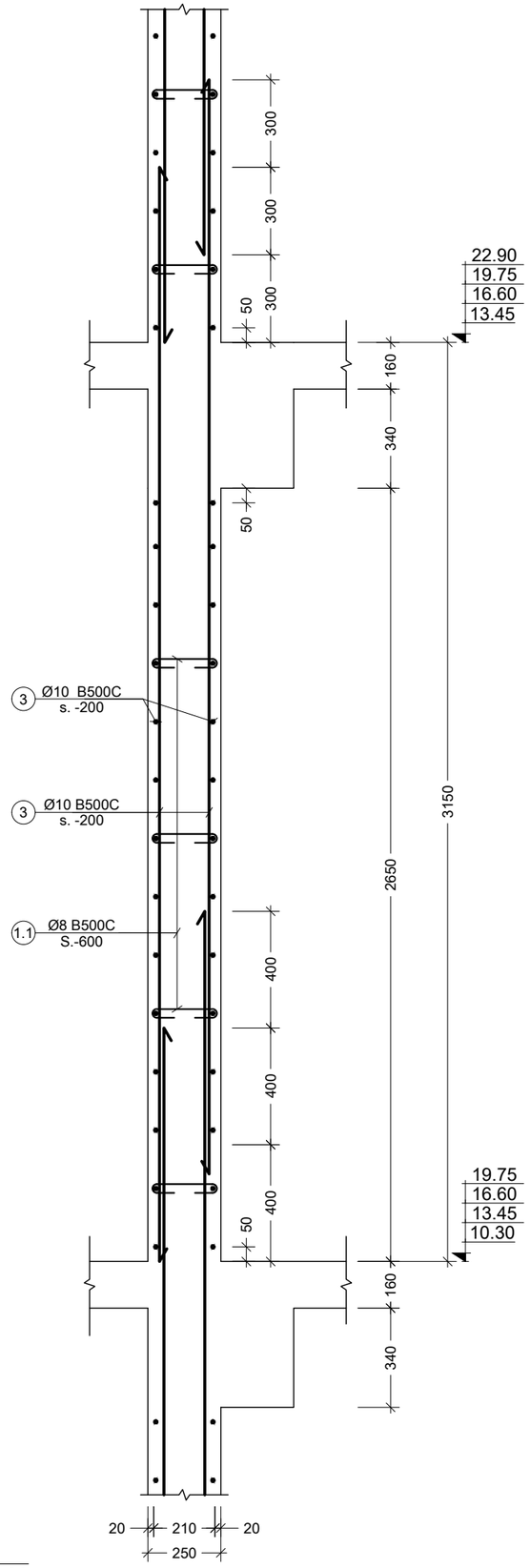

d კვეთი
Scale: 1:20

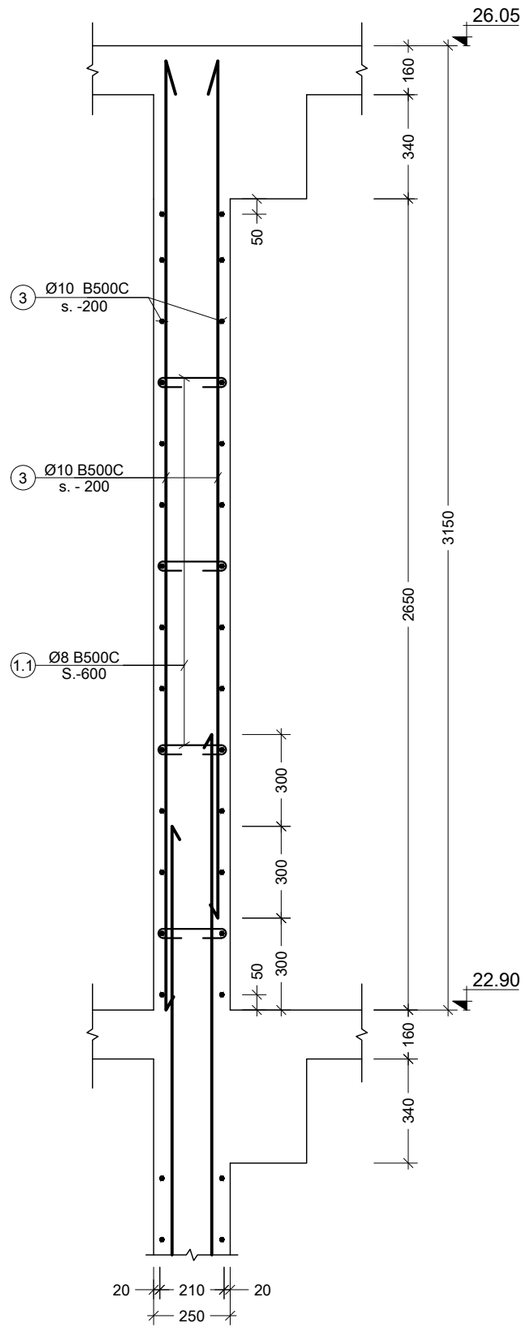

e კვეთი
Scale: 1:20

შენიშვნა:
NOTE:

----	----	----	----
----	----	----	----
----	----	----	----
----	----	----	----
01	14.02.2023	დაკორექტირდა ნიმ. სიმაღლე	KJ
No	Date	Revision	Issued by

სიტუაციური სქემა
KEY PLAN



პროექტი
პალოკი - მრავალბინიანი საცხ. კომპლექსი

მისამართი
ADDRESS
ქ.თბილისი, ბერი გაბრიელ სალოსის ქუჩა

ნახაზის კოდი
DRAWG. CODE
CUB-XXX-ST-3108-R00

ნახაზის დასახელება
DRWG. NAME
კვეთები d, e

CUBICON
DESIGN & BUILDING ENGINEERING
შპს "კუბიკონი", თბილისი, მარმარ გელოვანის ბაძგ. 13
ტელ: (+995 591) 116444 www.cubicon.ge

მთავარი კონსტრუქტორი: LEAD STRUCTURAL ENGINEER:	შესრულა: ISSUED BY:	შეამოწმა APPROVED BY:
მათე საჯაია	IA	MS
	ფორმატი PAPER SIZE: A3	პროექტის №: PROJECT No 110A21
ფურცლის ნომერი SHEET. No ST-3108	სტადია STATUS C.D.	მასშტაბი SCALE 1:20

21.11.2023

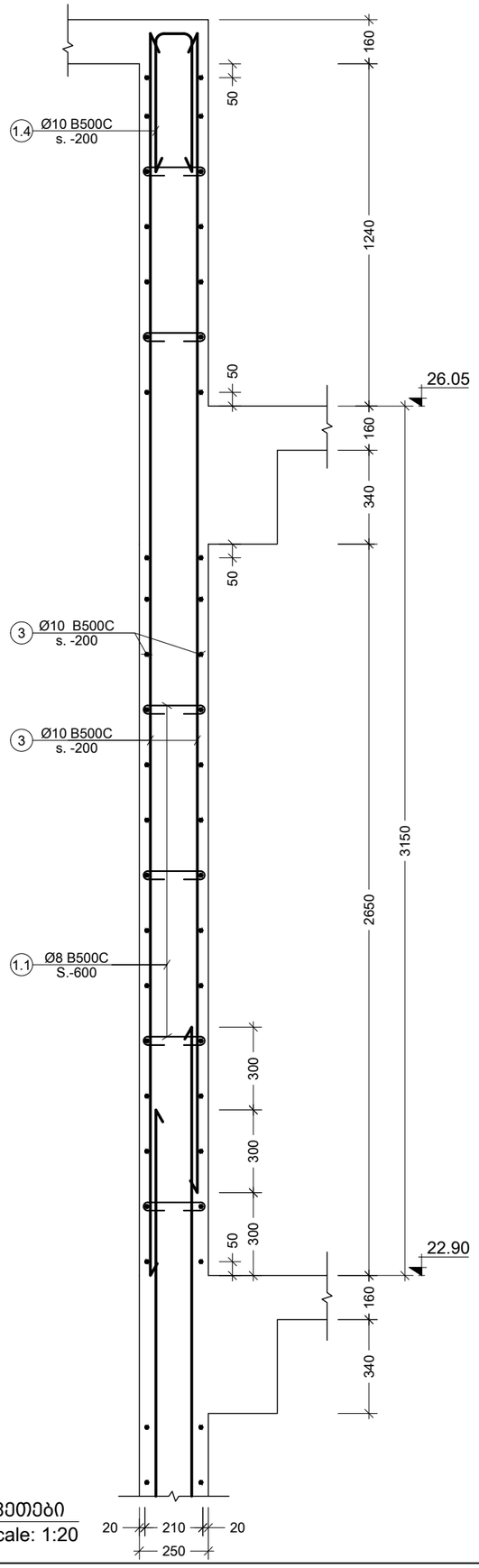

f კვეთები
Scale: 1:20

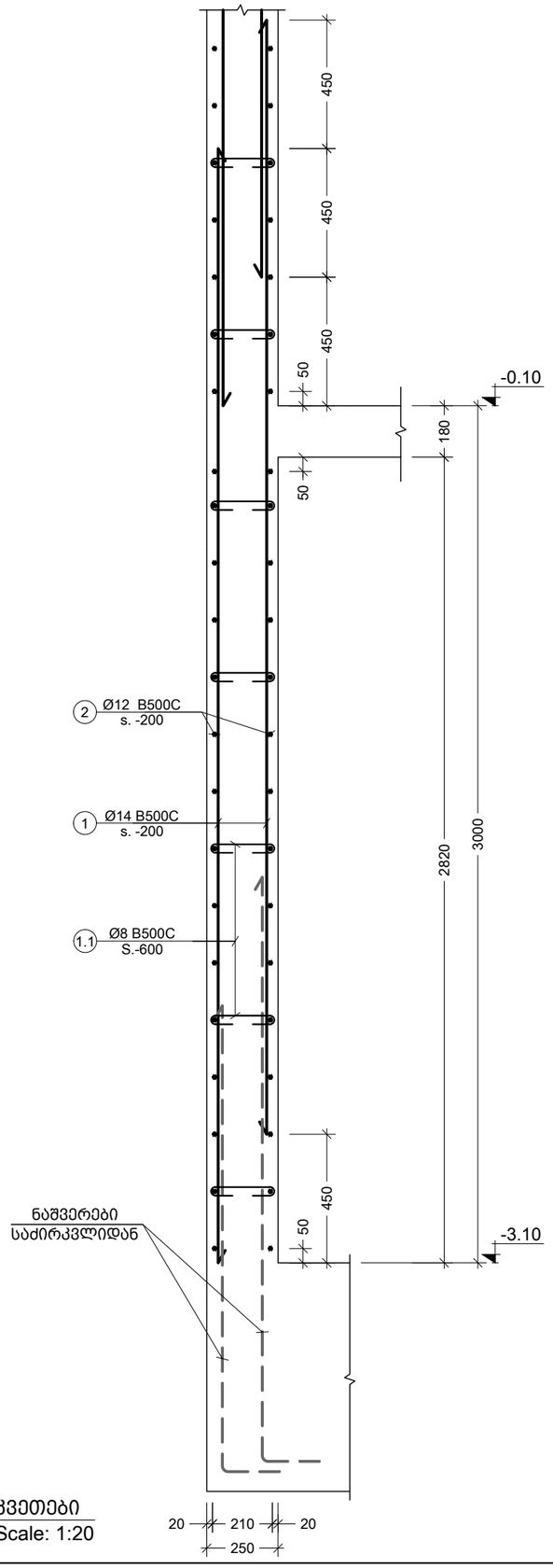

g კვეთები
Scale: 1:20

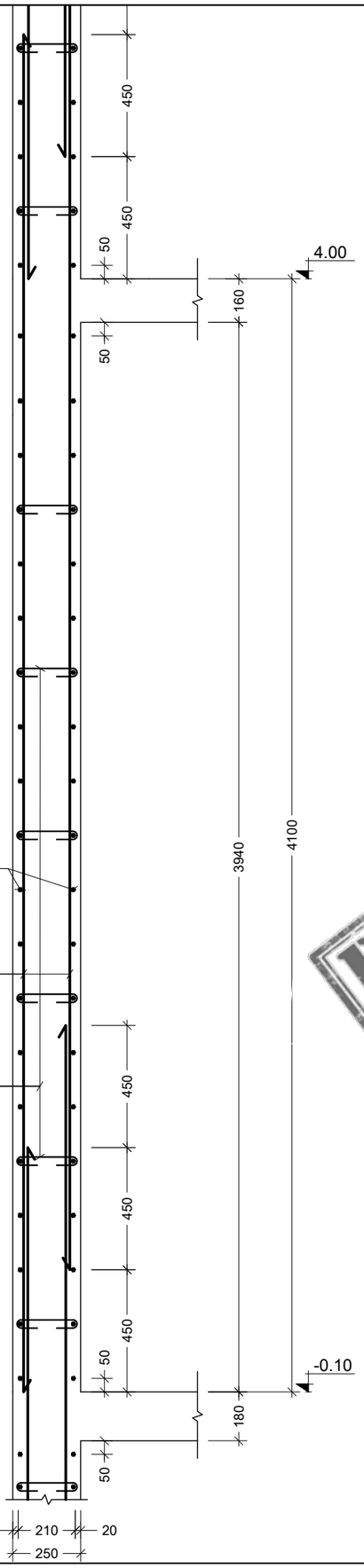

h კვეთები
Scale: 1:20

შენიშვნა:
NOTE:

----	----	----	----
----	----	----	----
----	----	----	----
----	----	----	----
01	14.02.2023	დაკორექტირდა ნიშ. სიმაღლე	KJ
No	Date	Revision	Issued by

სიტუაციური სქემა
KEY PLAN

DRAFT

პროექტი
ბელოკი - მრავალბინიანი საცხ. კომპლექსი

მისამართი
ADDRESS
ქ.თბილისი, ბერი გაბრიელ სალოსის ქუჩა

ნახაზის კოდი
DRAWG. CODE
CUB-XXX-ST-3109-R00

ნახაზის დასახელება
DRWG. NAME
კვეთები f, g, h

CUBICON
DESIGN & BUILDING ENGINEERING
შპს "კუბიკონი", თბილისი, მარშალ გელოვანის გამზ. 13
ტელ: (+995 591) 116444 www.cubicon.ge

მთავარი კონსტრუქტორი: LEAD STRUCTURAL ENGINEER:	შეასრულა: ISSUED BY:	შეამოწმა APPROVED BY:
მათე საჯაია	IA	MS
ფორმატი PAPER SIZE	პროექტის №: PROJECT No	
A3	110A21	
ფურცლის ნომერი SHEET. No	სტადია STATUS	მასშტაბი SCALE
ST-3109	C.D.	1:20

21.11.2023

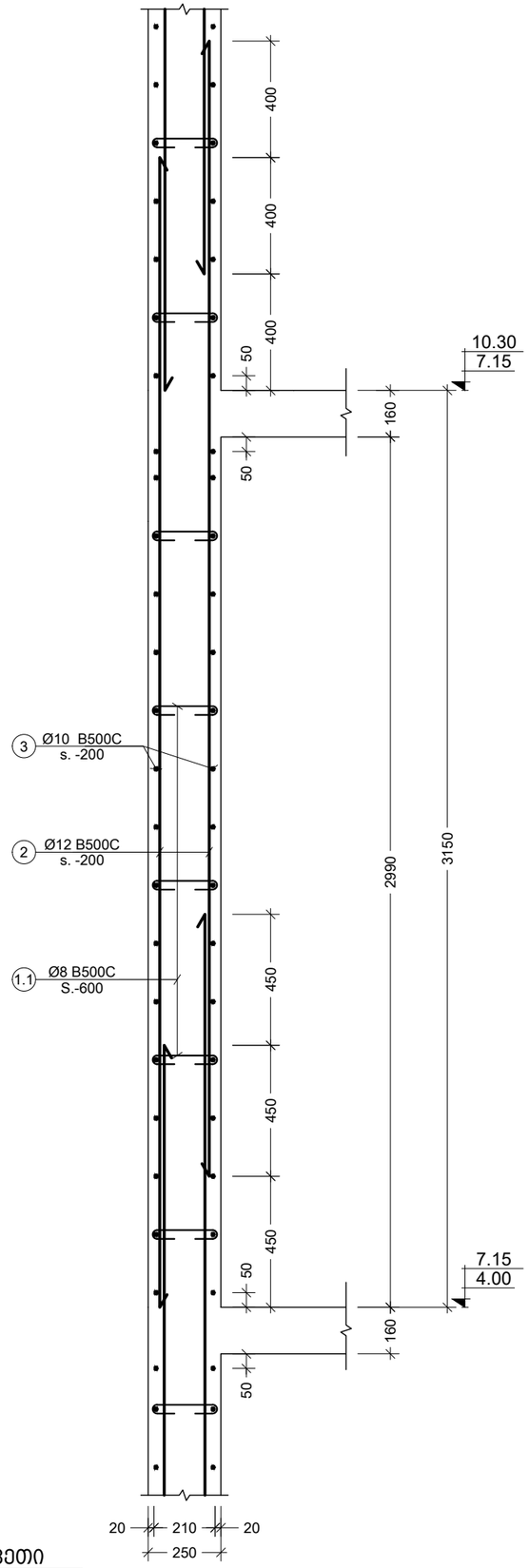

i კვეთი
Scale: 1:20

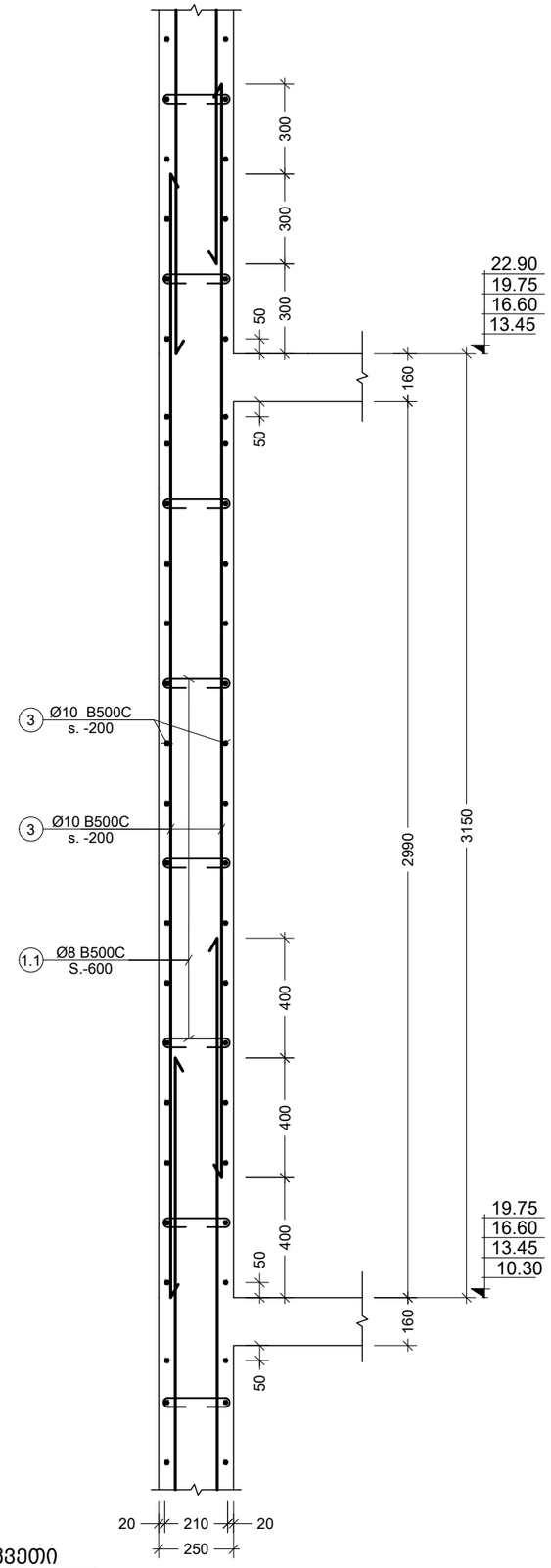

j კვეთი
Scale: 1:20

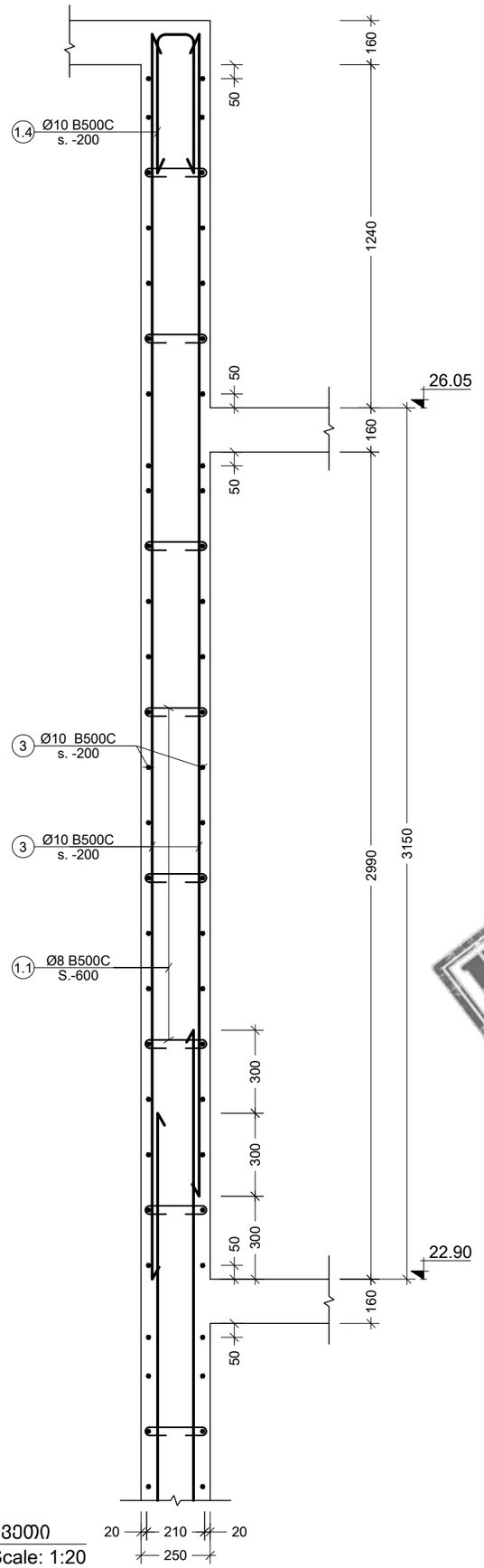

k კვეთი
Scale: 1:20

შენიშვნა:
NOTE:

----	----	----	----
----	----	----	----
----	----	----	----
----	----	----	----
01	14.02.2023	დაკორექტირდა ნიმ. სიმაღლე	KJ
No	Date	Revision	Issued by

სიტუაციური სქემა
KEY PLAN



პროექტი
ველოკი - მრავალბინიანი საცხ.
კომპლექსი

მისამართი
ADDRESS
ქ.თბილისი, ბერი გაბრიელ სალოსის ქუჩა

ნახაზის კოდი
DRAWG. CODE
CUB-XXX-ST-3110-R00

ნახაზის დასახელება
DRWG. NAME
კვეთები i, j, k

CUBICON
DESIGN & BUILDING ENGINEERING
შპს "კუბიკონი", თბილისი, მარმარ გელოვანის გამზ. 13
ტელ: (+995 591) 116444 www.cubicon.ge

მთავარი კონსტრუქტორი: LEAD STRUCTURAL ENGINEER: მათე საჯაია	შეასრულა: ISSUED BY: IA	შეამოწმა APPROVED BY: MS
	ფორმატი PAPER SIZE A3	პროექტის №: PROJECT No 110A21
ფურცლის ნომერი SHEET. No ST-3110	სტადია STATUS C.D.	მასშტაბი SCALE 1:20

21.11.2023

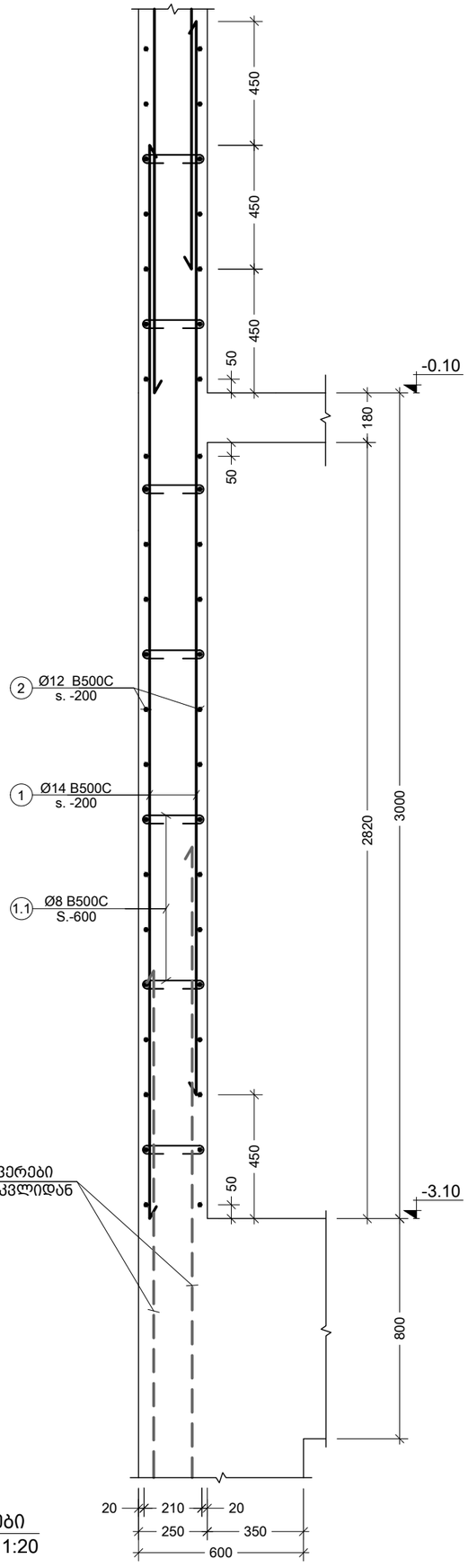

შენიშვნა:
NOTE:

----	----	----	----
----	----	----	----
----	----	----	----
----	----	----	----
----	----	----	----
No	Date	Revision	Issued by

სიტუაციური სქემა
KEY PLAN



პროექტი
პალოკი - მრავალბინიანი საცხ. კომპლექსი

მისამართი
ADDRESS
ქ.თბილისი, ბერი გაბრიელ სალოსის ქუჩა

ნახაზის კოდი
DRAWG. CODE
CUB-XXX-ST-3111-R00

ნახაზის დასახელება
DRWG. NAME
კვეთები m

CUBICON
DESIGN & BUILDING ENGINEERING
შპს "კუბიკონი", თბილისი, მარშალ გელოვანის გამზ. 13
ტელ: (+995 591) 116444 www.cubicon.ge

მთავარი კონსტრუქტორი: LEAD STRUCTURAL ENGINEER: მათე საჯაია	შეასრულა: ISSUED BY: IA	შეამოწმა APPROVED BY: MS
	ფორმატი PAPER SIZE A3	პროექტის №: PROJECT No 110A21
ფურცლის ნომერი SHEET. No ST-3111	სტადია STATUS C.D.	მასშტაბი SCALE 1:20

21.11.2023

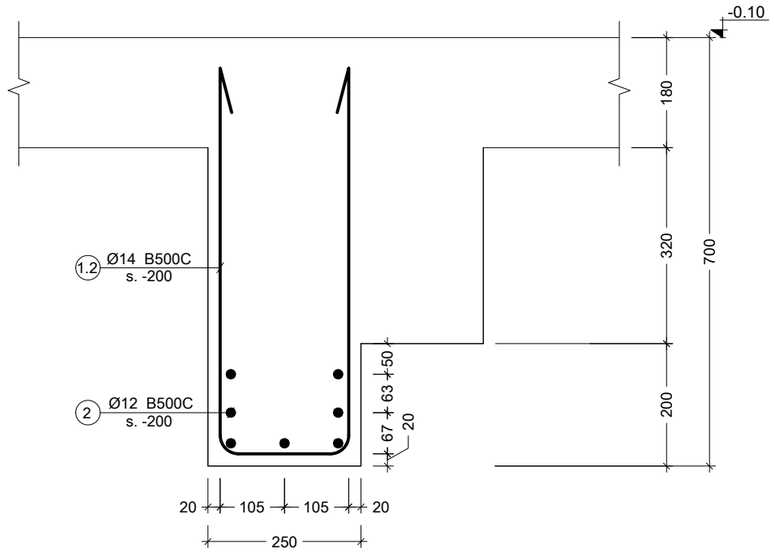

n კვანძი
Scale: 1:10

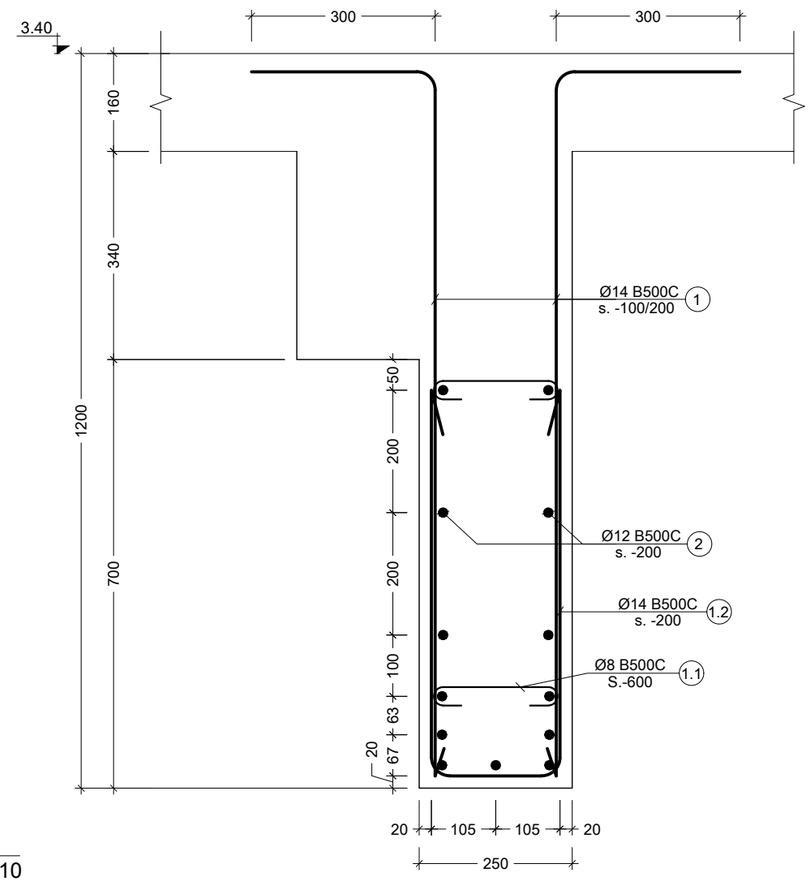

o კვანძი
Scale: 1:10

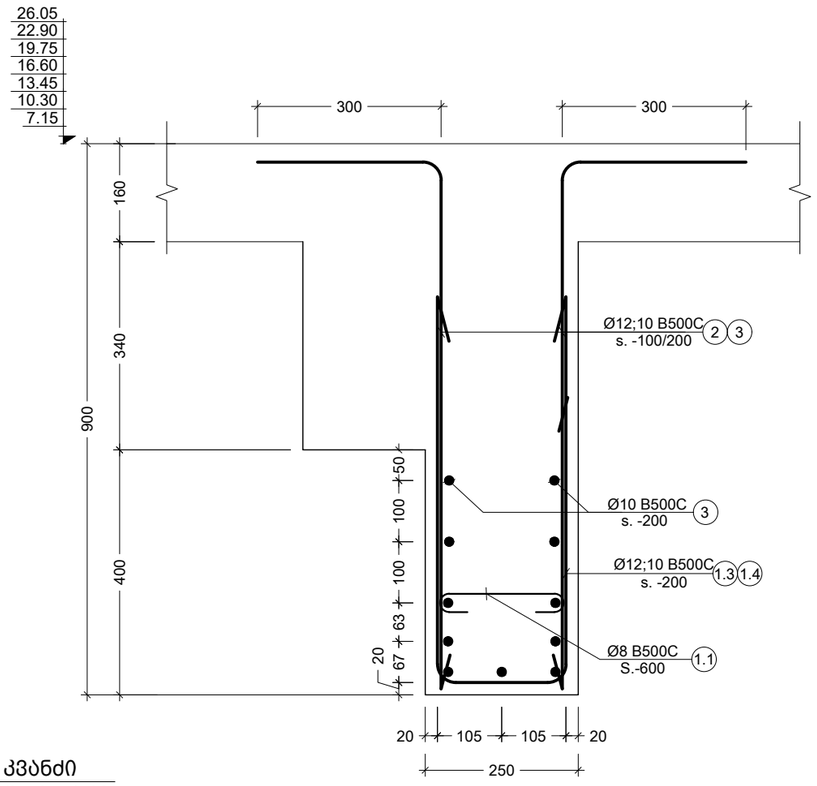

p კვანძი
Scale: 1:10

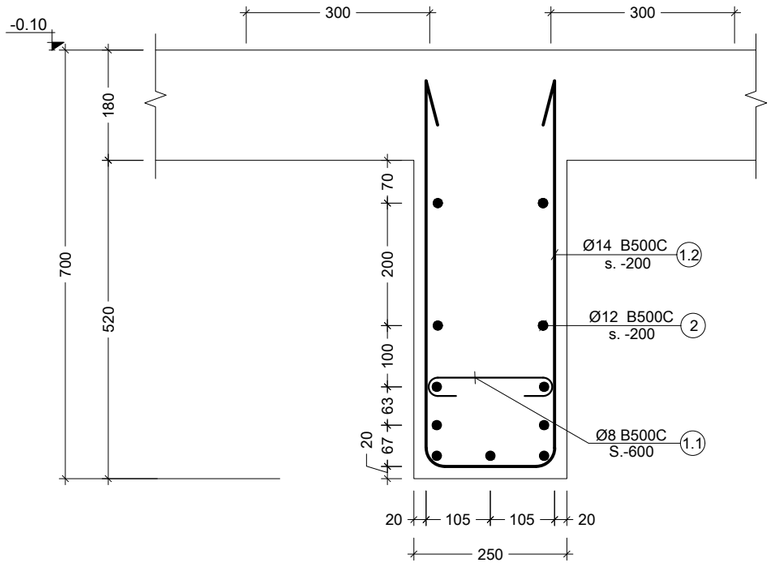

q კვანძი
Scale: 1:10

შენიშვნა:
NOTE:

----	----	----	----
----	----	----	----
----	----	----	----
----	----	----	----
01	14.02.2023	დაკორექტირდა ნიშ. სიმაღლე	KJ
No	Date	Revision	Issued by

სიტუაციური სქემა
KEY PLAN

DRAFT

ობიექტი
ველოკი - მრავალბინიანი საცხ. კომპლექსი

მისამართი
ADDRESS
ქ.თბილისი, ბერი გაბრიელ სალოსის ქუჩა

ნახაზის კოდი
DRAWG. CODE
CUB-XXX-ST-3112-R00

ნახაზის დასახელება
DRWG. NAME
კვანძები n, o, p, q

CUBICON
DESIGN & BUILDING ENGINEERING
შპს "კუბიკონი", თბილისი, მარშალ გელოვანის გამზ. 13
ტელ: (+995 591) 116444 www.cubicon.ge

მთავარი კონსტრუქტორი: LEAD STRUCTURAL ENGINEER:	შეასრულა: ISSUED BY:	შეამოწმა APPROVED BY:
მათე საჯაია	IA	MS
	ფორმატი PAPER SIZE: A3	პროექტის №: PROJECT No 110A21
ფურცლის ნომერი SHEET. No ST-3112	სტადია STATUS C.D.	მასშტაბი SCALE 1:10

21.11.2023

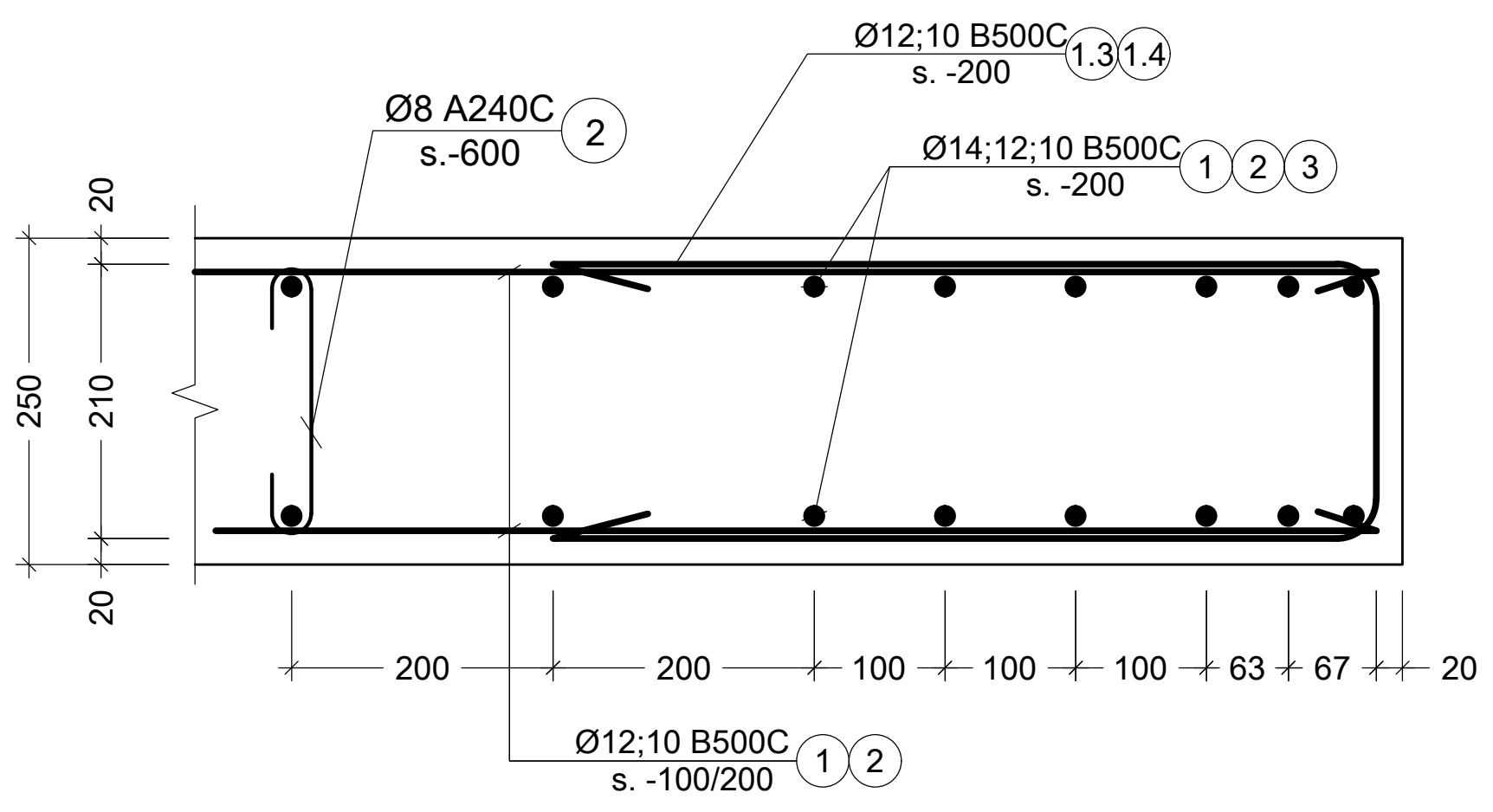

v კვანძი
Scale: 1:10

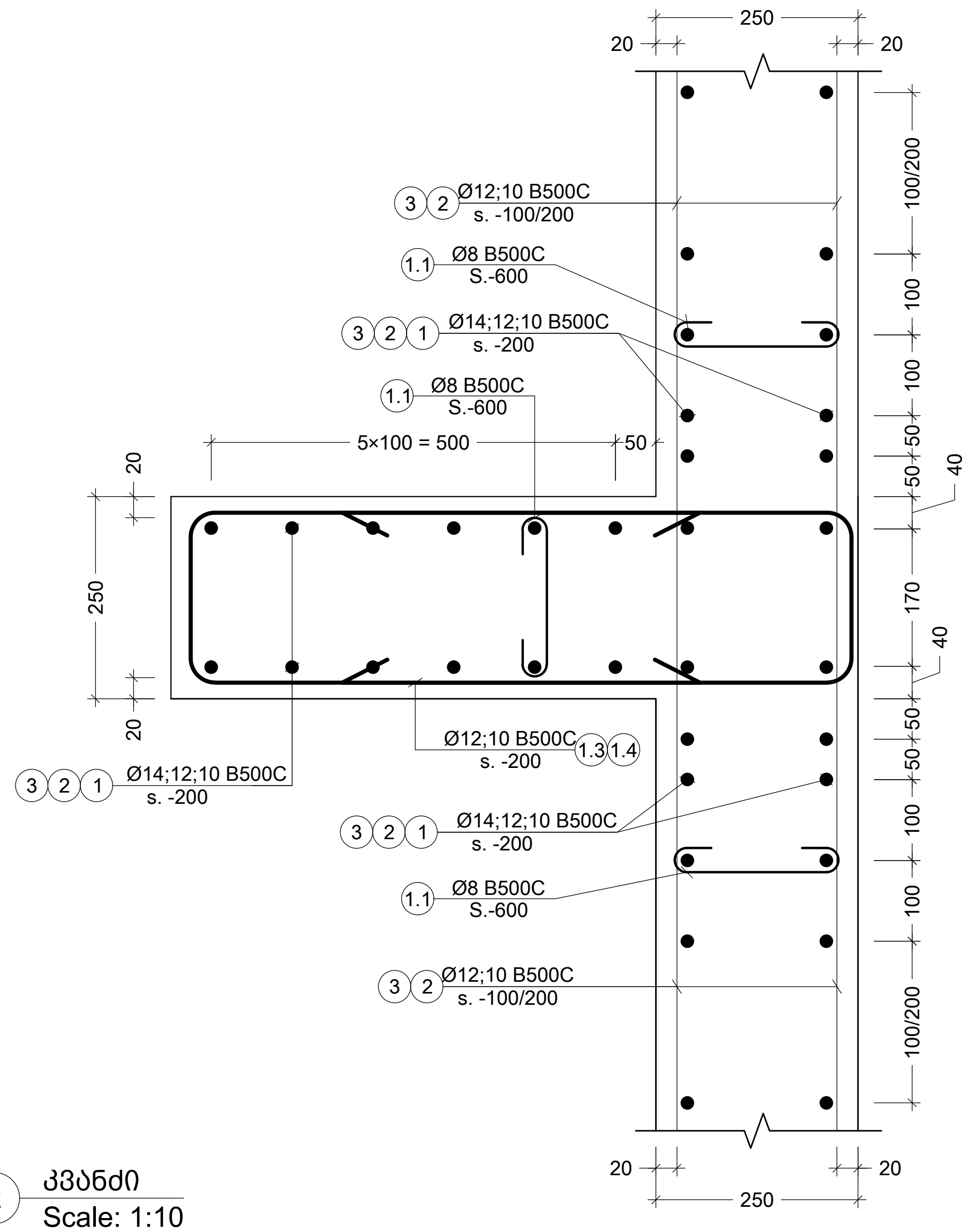

z კვანძი
Scale: 1:10

პოზ. №	ესკიზი	L მმ
1.1	210; 100; 100	410
1.2	900; 210; 900	2010
1.3	700; 210; 700	1610
1.4	600; 210; 600	1410
1.5	450; 210; 450	1110

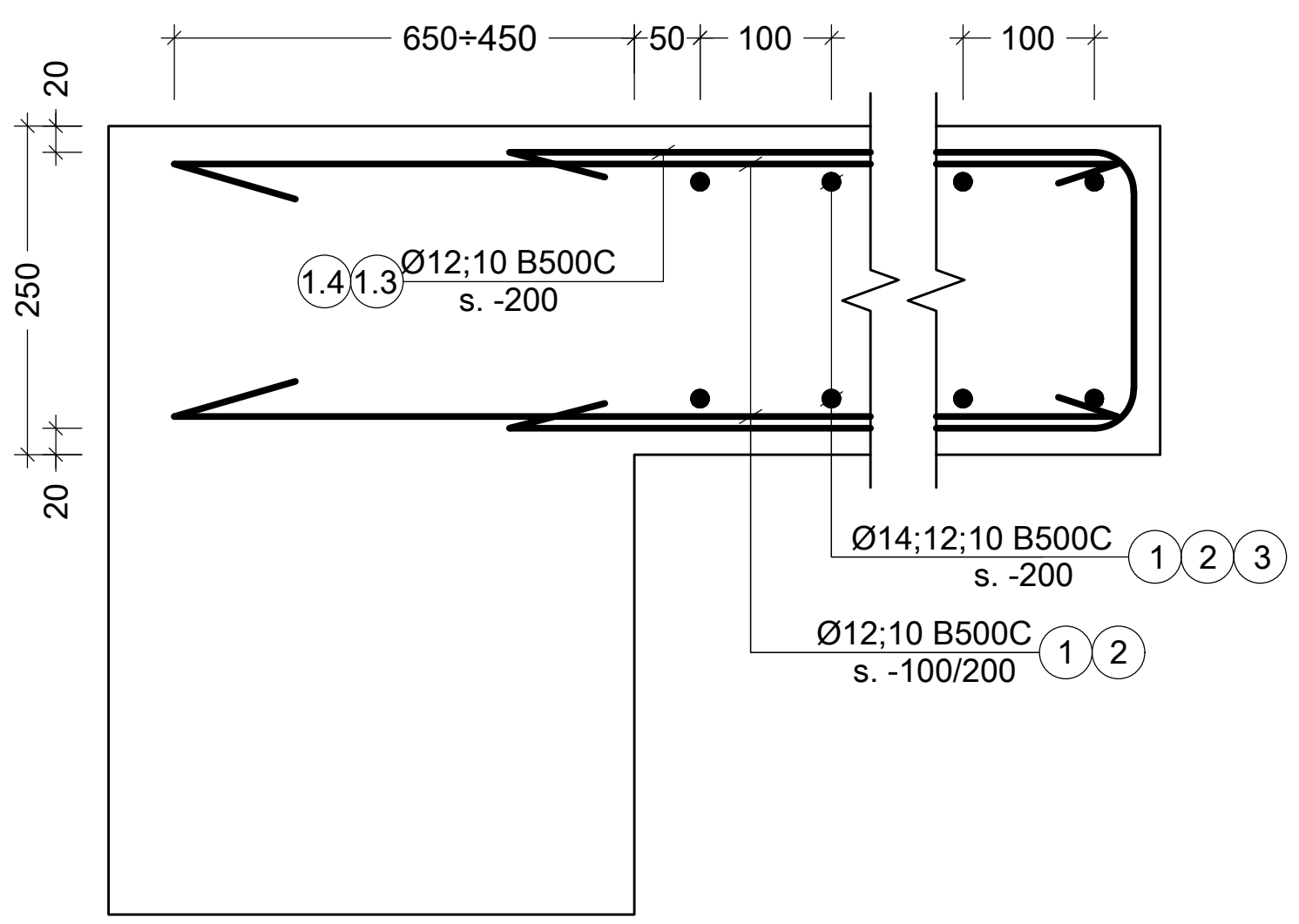

x კვანძი
Scale: 1:10

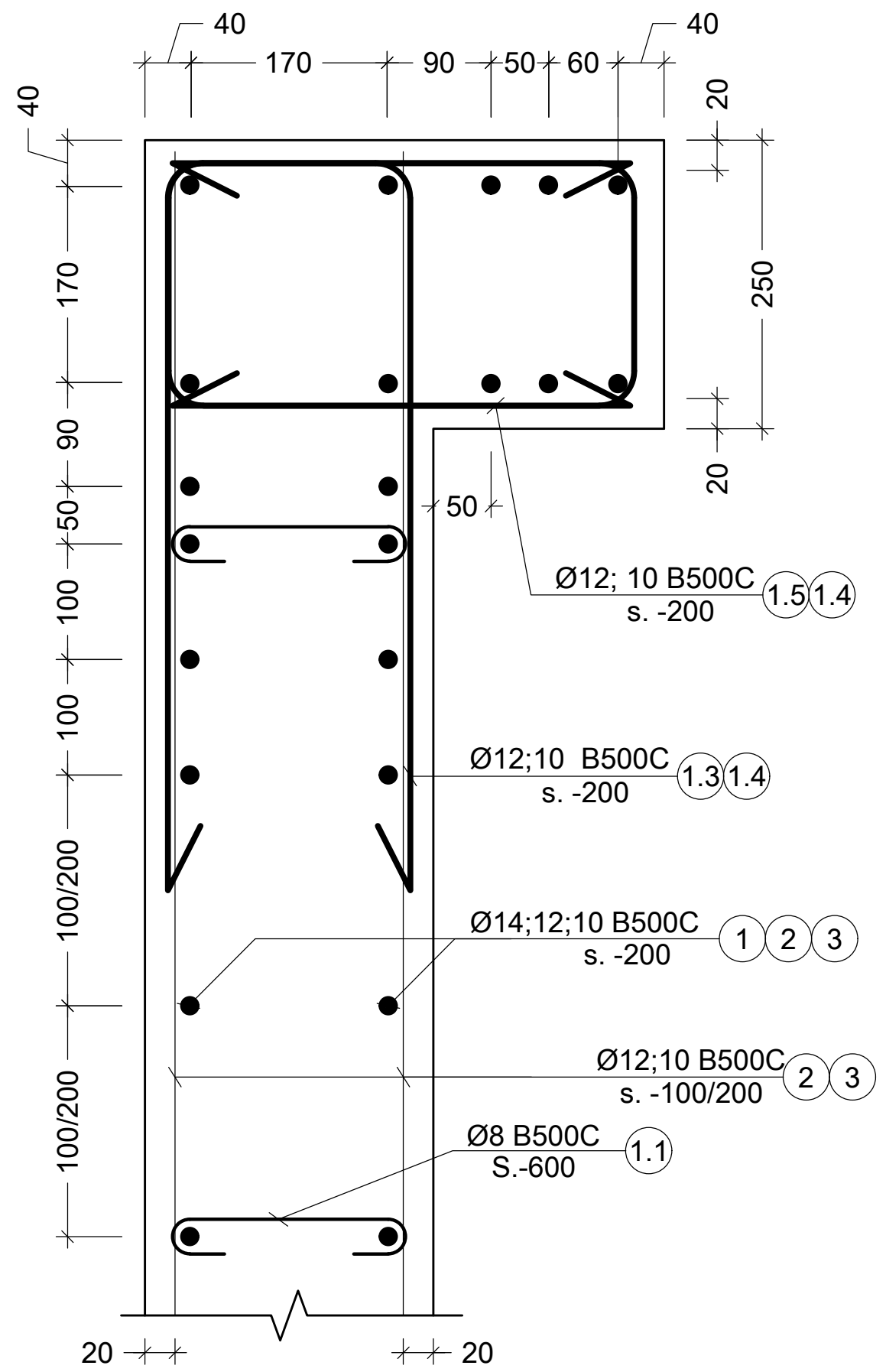

y კვანძი
Scale: 1:10

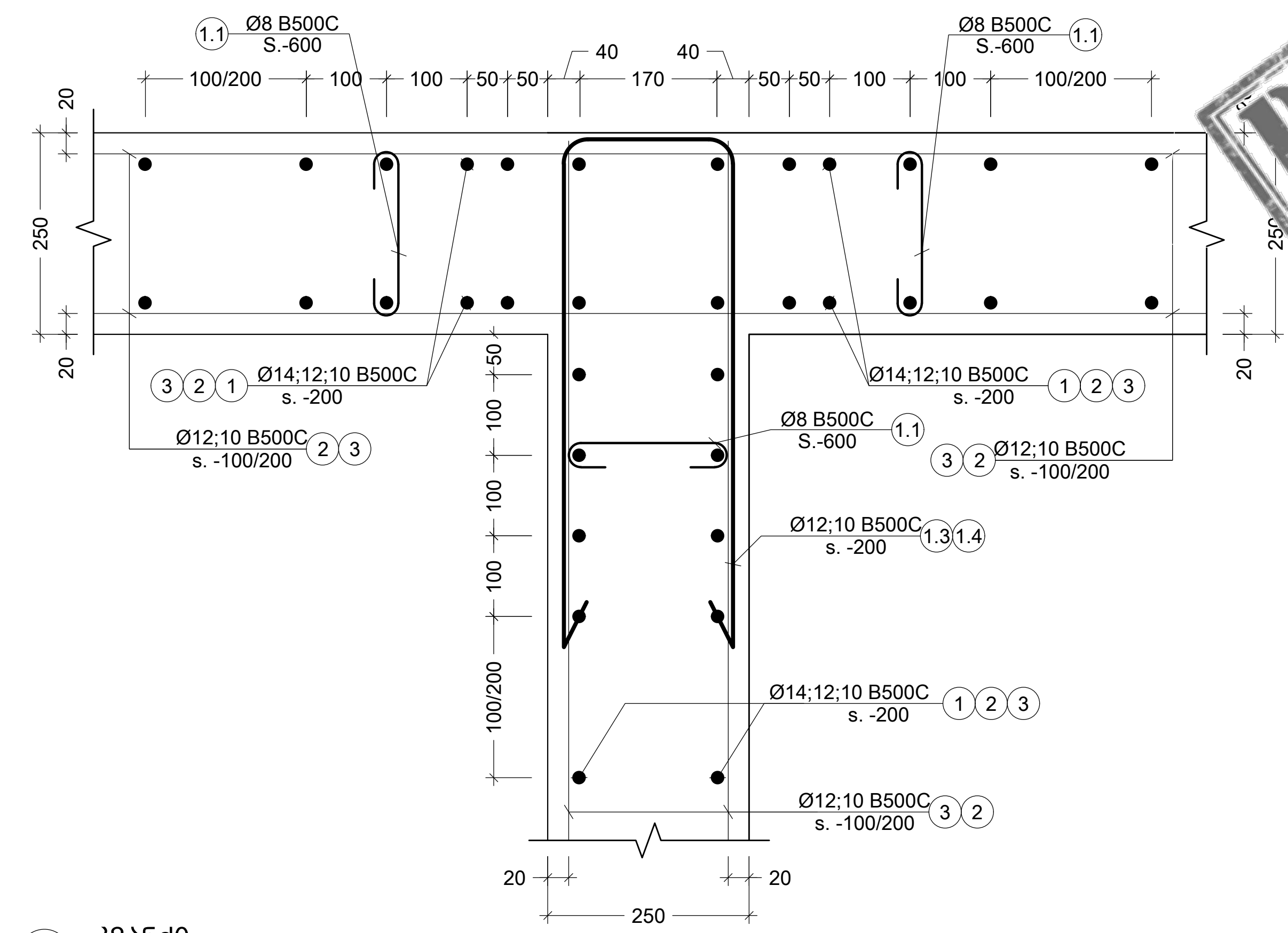

w კვანძი
Scale: 1:10

შენიშვნა:
NOTE:

No	Date	Revision	Issued by
----	----	----	----
----	----	----	----
----	----	----	----
----	----	----	----
01	14.02.2023	დაკორექტირდა ნიშ. სიმაღლე	KJ

სიტუაციური სქემა
KEY PLAN

DRAFT

...ალოკი - მრავალბინიანი საცხ. კომპლექსი

მისამართი
ADDRESS
ქ.თბილისი, ბერი გაბრიელ სალოსის ქუჩა

ნახაზის კოდი
DRAWG. CODE
CUB-XXX-ST-3114-R00

ნახაზის დასახელება
DRWG. NAME
კვანძები v, w, x, y, z

CUBICON©
DESIGN & BUILDING ENGINEERING
შპს "კუბიკონი", თბილისი, ბერი გაბრიელ სალოსის ქუჩა. 13
ტელ: (+995 591) 116444 www.cubicon.ge

მთავარი კონსტრუქტორი: LEAD STRUCTURAL ENGINEER:	გამცემი: ISSUED BY:	დამტკიცება: APPROVED BY:
მათე საბაია	IA	MS
	ფორმატი PAPER SIZE: A3	პროექტის №: PROJECT No: 110A21
ფურცლის ნომერი SHEET. No: ST-3114	სტადია STATUS: C.D.	მასშტაბი SCALE: 1:10

21.11.2023

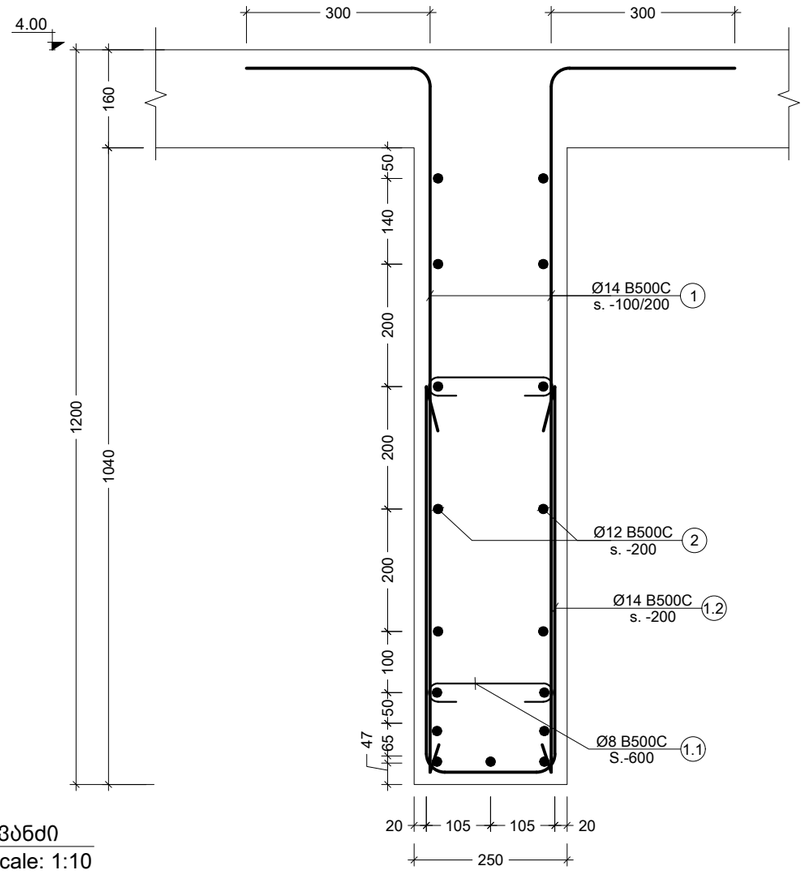

r კვანძი
Scale: 1:10

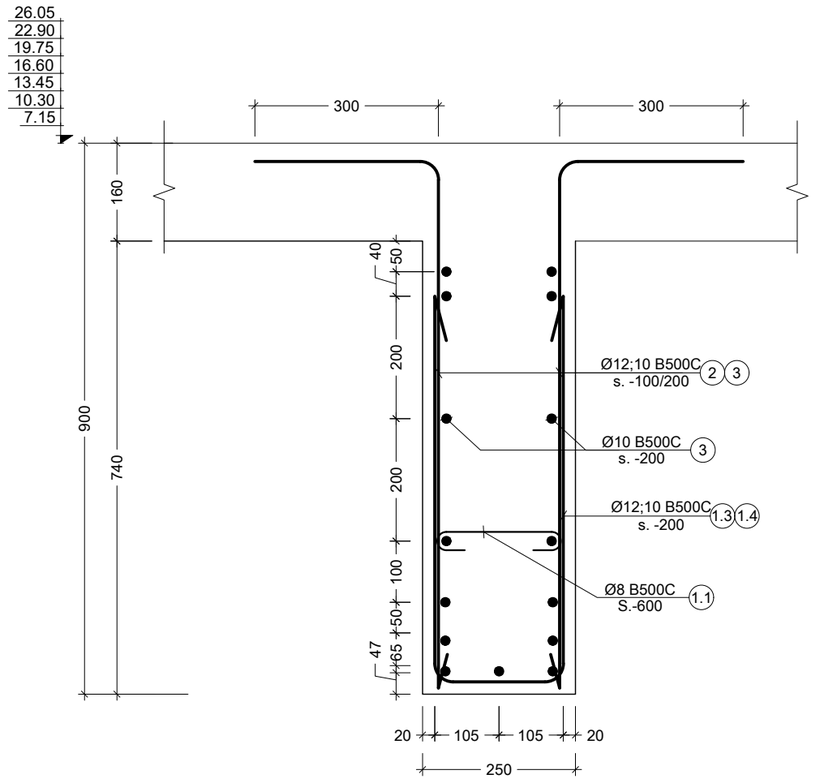

s კვანძი
Scale: 1:10

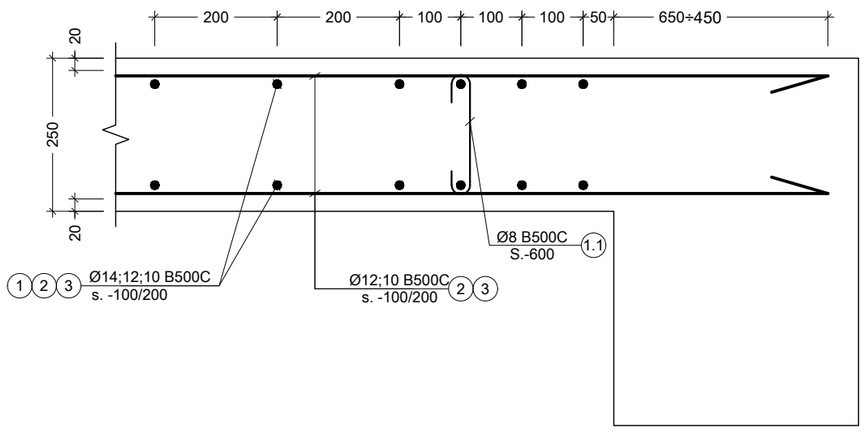

t კვანძი
Scale: 1:10

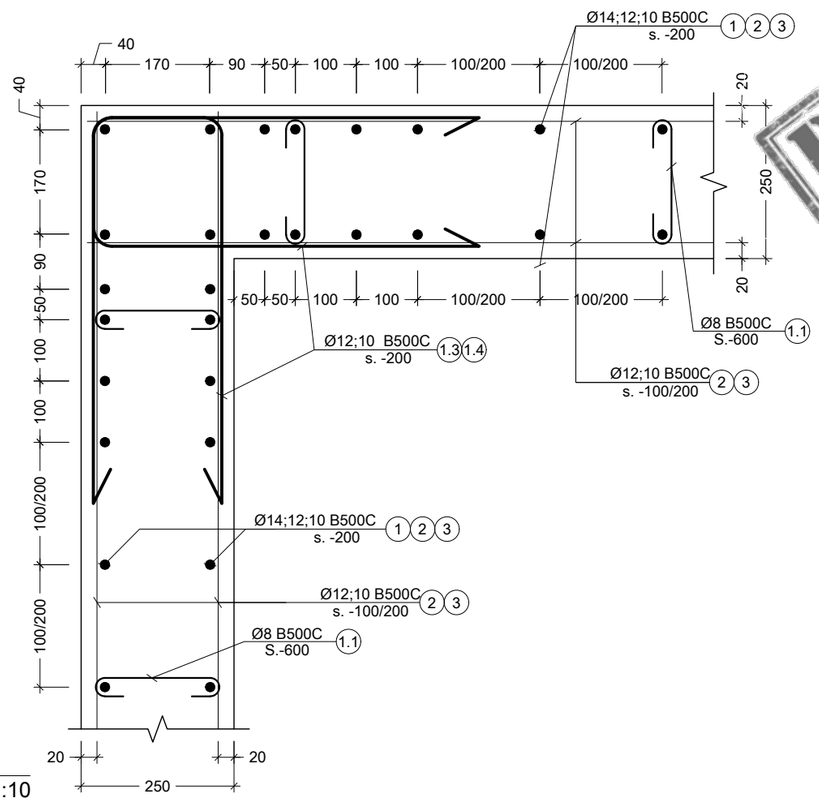

u კვანძი
Scale: 1:10

შენიშვნა:
NOTE:

----	----	----	----
----	----	----	----
----	----	----	----
----	----	----	----
01	14.02.2023	დაკორექტირდა ნიშ. სიმაღლე	KJ
No	Date	Revision	Issued by

სიტუაციური სქემა
KEY PLAN

DRAFT

ობიექტი
ბალოკი - მრავალბინიანი საცხ. კომპლექსი

მისამართი
ADDRESS
ქ.თბილისი, ბერი მაბრიელ სალოსის ქუჩა

ნახაზის კოდი
DRAWG. CODE
CUB-XXX-ST-3113-R00

ნახაზის დასახელება
DRWG. NAME
კვანძები r, s, t, u

CUBICON
DESIGN & BUILDING ENGINEERING
შპს "კუბიკონი", თბილისი, მარშალ გელოვანის ქ.13
ტელ: (+995 591) 116444 www.cubicon.ge

მთავარი კონსტრუქტორი: LEAD STRUCTURAL ENGINEER:	შემსრულა: ISSUED BY:	შემმოწმა APPROVED BY:	
მათე საჯაია	IA	MS	
	ფორმატი PAPER SIZE	პროექტის №: PROJECT No	
	A3	110A21	
ფურცლის ნომერი SHEET. No	სტადია STATUS	მასშტაბი SCALE	
ST-3113	C.D.	1:10	

21.11.2023

ფილების ჩამოსხმის ცენტრალიზებული სახელოსნოს (1 სართულზე) - 3.10 ნიშნულზე

ქონსტრ. დასახ. და სართული	ელემენტის დასახ. და რაოდენობა	№	ელემენტის ზომები და ბეტონის კლასი (მმ)				ბეტონის ერთ ერთეულზე მოხმარებული	
				რაოდენობა (ც.)	ერთეულის სიგრძე (მ.)	საერთო სიგრძე (მ.)	საერთო წონა (კგ.)	
SH.W. - 1 1 (ც.)	1 Ø14 B500C	1	მაძრავ ამოდება C20/25	ც.ბ.	–	257	311	257.40	311
	2 Ø12 B500C	2		ც.ბ.	–	182	162	182.00	162
	1.1 Ø8 B500C	3		410	36 X 1	14.81	6	14.81	6
	1.2 Ø14 B500C	4		2010	5 X 1	10.05	12	10.05	12
	1.3 Ø12 B500C	5		1610	23 X 1	37.03	33	37.03	33
SH.W. - 2 1 (ც.)	მაძრავ ამოდება C20/25 V = 3.1 X 1 = 3.07 მ³							3.07 მ³	
	1 Ø14 B500C	1		ც.ბ.	–	105	127	105.00	127
	2 Ø12 B500C	2		ც.ბ.	–	30	27	30.00	27
	1.1 Ø8 B500C	3		410	8 X 1	3.42	1	3.42	1
	1.2 Ø14 B500C	4		2010	6 X 1	11.06	13	11.06	13
	1.3 Ø12 B500C	5		1610	27 X 1	42.67	38	42.67	38
	1.5 Ø12 B500C	6		1110	23 X 1	25.53	23	25.53	23
SH.W. - 3 1 (ც.)	მაძრავ ამოდება C20/25 V = 3.2 X 1 = 3.20 მ³							3.20 მ³	
	1 Ø14 B500C	1		ც.ბ.	–	269	325	268.80	325
	2 Ø12 B500C	2		ც.ბ.	–	164	145	163.50	145
	1.1 Ø8 B500C	3		410	33 X 1	13.67	5	13.67	5
	1.2 Ø14 B500C	4		2010	5 X 1	10.05	12	10.05	12
	1.3 Ø12 B500C	5		1610	23 X 1	37.03	33	37.03	33
SH.W. - 4 1 (ც.)	მაძრავ ამოდება C20/25 V = 2.2 X 1 = 2.15 მ³							2.15 მ³	
	1 Ø14 B500C	1		ც.ბ.	–	156	188	156.00	188
	2 Ø12 B500C	2		ც.ბ.	–	92	82	92.40	82
	1.1 Ø8 B500C	3		410	25 X 1	10.25	4	10.25	4
	1.3 Ø12 B500C	5		1610	25 X 1	40.25	36	40.25	36
SH.W. - 5 1 (ც.)	მაძრავ ამოდება C20/25 V = 1.4 X 1 = 1.40 მ³							1.40 მ³	
	1 Ø14 B500C	1		ც.ბ.	–	117	141	117.00	141
	2 Ø12 B500C	2		ც.ბ.	–	72	63	71.50	63
	1.1 Ø8 B500C	3		410	17 X 1	6.83	3	6.83	3
	1.3 Ø12 B500C	5		1610	13 X 1	20.13	18	20.13	18
SH.W. - 6 1 (ც.)	მაძრავ ამოდება C20/25 V = 3.8 X 1 = 3.77 მ³							3.77 მ³	
	1 Ø14 B500C	1		ც.ბ.	–	257	311	257.40	311
	2 Ø12 B500C	2		ც.ბ.	–	182	162	182.00	162
	1.1 Ø8 B500C	3		410	42 X 1	17.08	7	17.08	7
SH.W. - 7 1 (ც.)	მაძრავ ამოდება C20/25 V = 3.5 X 1 = 3.50 მ³							3.50 მ³	
	1.1 Ø8 B500C	4		410	39 X 1	15.94	6	15.94	6
	2 Ø12 B500C	5		ც.ბ.	–	166	148	166.40	148
	1 Ø14 B500C	6		ც.ბ.	–	226	273	226.20	273

ფილების ჩამოსხმის ცენტრალიზებული სახელოსნოს - 3.10 ნიშნულზე (1 სართულზე)

ქონსტრ. დასახ. და სართული	ელემენტის დასახ. და რაოდენობა	№	ელემენტის ზომები და ბეტონის კლასი (მმ)				ბეტონის ერთ ერთეულზე მოხმარებული	
				რაოდენობა (ც.)	ერთეულის სიგრძე (მ.)	საერთო სიგრძე (მ.)	საერთო წონა (კგ.)	
SH.W. - 8 1 (ც.)	1 Ø14 B500C	1	მაძრავ ამოდება C20/25 V = 3.8 X 1 = 3.77 მ³					3.77 მ³
	2 Ø12 B500C	2		ც.ბ.	–	168	149	168.00	149
	1.1 Ø8 B500C	3		410	33 X 1	13.67	5	13.67	5
	1.2 Ø14 B500C	4		2010	5 X 1	10.05	12	10.05	12
	1.3 Ø12 B500C	5		1610	23 X 1	37.03	33	37.03	33
SH.W. - 9 1 (ც.)	მაძრავ ამოდება C20/25 V = 3.1 X 1 = 3.07 მ³							3.07 მ³	
	1 Ø14 B500C	1		ც.ბ.	–	257	311	257.40	311
	2 Ø12 B500C	2		ც.ბ.	–	182	162	182.00	162
	1.1 Ø8 B500C	3		410	42 X 1	17.08	7	17.08	7
SH.W. - 10 1 (ც.)	მაძრავ ამოდება C20/25 V = 3.5 X 1 = 3.50 მ³							3.50 მ³	
	1 Ø14 B500C	1		ც.ბ.	–	226	273	226.20	273
	2 Ø12 B500C	2		ც.ბ.	–	166	148	166.40	148
	1.1 Ø8 B500C	4		410	39 X 1	15.94	6	15.94	6
SH.W. - 11 1 (ც.)	მაძრავ ამოდება C20/25 V = 3.8 X 1 = 3.77 მ³							3.77 მ³	
	1.1 Ø8 B500C	3		410	42 X 1	17.08	7	17.08	7
	1.2 Ø14 B500C	4		2010	6 X 1	11.06	13	11.06	13
	1.3 Ø12 B500C	5		1610	27 X 1	42.67	38	42.67	38
	1.5 Ø12 B500C	6		1110	23 X 1	25.53	23	25.53	23

DRAFT

პროექტის დასახელება:	ქ.თბილისი, ბაბანურის ქუჩა, ნაკვეთი 13
ობიექტის დასახელება:	ბინათმშენებლობა
ნახაზის დასახელება:	ფილების ჩამოსხმის ცენტრალიზებული სახელოსნოს ქონსტრუქციული ნახაზები
PROJECT:	Babanuri Residence
DRAWG. NAME:	Precast Workshop Structural Drawings
DRAWG. CODE:	CUB-XXX-ST-3115-R00
ADDRESS:	ქ.თბილისი, ბაბანურის ქუჩა, ნაკვეთი 13
CLIENT:	შპს "ბაბანურის ბინათმშენებლობა"
NOTE:	

No	Date	Revision	Issued by
01	14.02.2023	დასრულებულია ნახ. ცვლილებები	KJ
----	----	----	----
----	----	----	----
----	----	----	----
----	----	----	----

KEY PLAN

LEAD STRUCTURAL ENGINEER:	ხელმძღვანელი კონსტრუქტორი:
ISSUED BY:	გამოსცა:
APPROVED BY:	დაამტკიცა:
PAPER SIZE	ფორმატი:
PROJECT No	პროექტის №:
STATUS	სტატუსი
SCALE	მასშტაბი
SHEET. No	ფურცლის ნომერი

ხელმძღვანელი კონსტრუქტორი:	
გამოსცა:	IA
დაამტკიცა:	MS
პროექტის №:	110A21
სტატუსი	C.D.
მასშტაბი	----
ფურცლის ნომერი	ST-3115

UBICON
DESIGN & BUILDING ENGINEERING
შპს "უბიკონი", მთაწმინა, ბაბანურის ქუჩა, ნაკვეთი 13
ტელ: (+995 591) 116444 www.ubicon.ge

21.11.2023

(1 სართული)

ელემენტის დასახ. და სართული

ელემენტის დასახ. და სართული	№	ელემენტის ნახაზი და ჯამური სიგრძე (მმ)				ელემენტის ერთეული წონა (კგ.)	ელემენტის ჯამური წონა (კგ.)
				ცალობა ერთი ნაკეთობის მიხედვით			
SH.W. - 1 1 (ც.)	1	Ø14 B500C	ტ.ტ.	–	337	407	336.60
	2	Ø12 B500C	ტ.ტ.	–	238	211	238.00
	1.1	Ø8 B500C	410	47 X 1	19.36	8	19.36
	ბეტონი C20/25			V = 4.4 X 1 = 4.35 მ³			4.35 მ³
SH.W. - 2 1 (ც.)	1	Ø14 B500C	ტ.ტ.	–	336	406	336.00
	2	Ø12 B500C	ტ.ტ.	–	204	181	204.38
	1.1	Ø8 B500C	410	42 X 1	17.08	7	17.08
	1.2	Ø14 B500C	2010	5 X 1	10.05	12	10.05
	1.3	Ø12 B500C	1610	23 X 1	37.03	33	37.03
	ბეტონი C20/25			V = 3.6 X 1 = 3.63 მ³			3.63 მ³
SH.W. - 3 1 (ც.)	1	Ø14 B500C	ტ.ტ.	–	140	169	140.00
	2	Ø12 B500C	ტ.ტ.	–	40	35	40.00
	1.1	Ø8 B500C	410	11 X 1	4.56	2	4.56
	1.2	Ø14 B500C	2010	6 X 1	11.06	13	11.06
	1.3	Ø12 B500C	1610	27 X 1	42.67	38	42.67
	1.5	Ø12 B500C	1110	23 X 1	25.53	23	25.53
	ბეტონი C20/25			V = 1.0 X 1 = 0.95 მ³			0.95 მ³
SH.W. - 4 1 (ც.)	1	Ø14 B500C	ტ.ტ.	–	173	209	173.33
	2	Ø12 B500C	ტ.ტ.	–	103	91	102.67
	1.1	Ø8 B500C	410	28 X 1	11.39	4	11.39
	1.3	Ø12 B500C	1610	25 X 1	40.25	36	40.25
	ბეტონი C20/25			V = 2.6 X 1 = 2.55 მ³			2.55 მ³
SH.W. - 5 1 (ც.)	1	Ø14 B500C	ტ.ტ.	–	117	141	117.00
	2	Ø12 B500C	ტ.ტ.	–	72	63	71.50
	1.1	Ø8 B500C	410	17 X 1	6.83	3	6.83
	1.3	Ø12 B500C	1610	13 X 1	20.13	18	20.13
	ბეტონი C20/25			V = 1.6 X 1 = 1.61 მ³			1.61 მ³
SH.W. - 6 1 (ც.)	1	Ø14 B500C	ტ.ტ.	–	292	352	291.72
	2	Ø12 B500C	ტ.ტ.	–	206	183	206.27
	1.1	Ø8 B500C	410	47 X 1	19.36	8	19.36
	ბეტონი C20/25			V = 4.4 X 1 = 4.35 მ³			4.35 მ³
SH.W. - 7 1 (ც.)	1	Ø14 B500C	ტ.ტ.	–	275	332	274.67
	2	Ø12 B500C	ტ.ტ.	–	202	179	202.06
	1.1	Ø8 B500C	410	47 X 1	19.36	8	19.36
	ბეტონი C20/25			V = 4.2 X 1 = 4.20 მ³			4.20 მ³

(1 სართული)

ელემენტის დასახ. და სართული

ელემენტის დასახ. და სართული	№	ელემენტის ნახაზი და ჯამური სიგრძე (მმ)				ელემენტის ერთეული წონა (კგ.)	ელემენტის ჯამური წონა (კგ.)
				ცალობა ერთი ნაკეთობის მიხედვით			
SH.W. - 8 1 (ც.)	1	Ø14 B500C	ტ.ტ.	–	348	420	347.65
	2	Ø12 B500C	ტ.ტ.	–	238	211	238.00
	1.1	Ø8 B500C	410	47 X 1	19.36	8	19.36
	ბეტონი C20/25			V = 4.4 X 1 = 4.35 მ³			4.35 მ³
SH.W. - 9 1 (ც.)	1	Ø14 B500C	ტ.ტ.	–	257	311	257.40
	2	Ø12 B500C	ტ.ტ.	–	182	162	182.00
	1.1	Ø8 B500C	410	42 X 1	17.08	7	17.08
	1.2	Ø14 B500C	2010	5 X 1	10.05	12	10.05
	1.3	Ø12 B500C	1610	23 X 1	37.03	33	37.03
	ბეტონი C20/25			V = 3.8 X 1 = 3.78 მ³			3.78 მ³
SH.W. - 10 1 (ც.)	1	Ø14 B500C	ტ.ტ.	–	275	332	274.67
	2	Ø12 B500C	ტ.ტ.	–	202	179	202.06
	1.1	Ø8 B500C	410	47 X 1	19.36	8	19.36
	ბეტონი C20/25			V = 4.2 X 1 = 4.20 მ³			4.20 მ³
SH.W. - 11 1 (ც.)	1	Ø14 B500C	ტ.ტ.	–	292	352	291.72
	2	Ø12 B500C	ტ.ტ.	–	206	183	206.27
	1.1	Ø8 B500C	410	47 X 1	19.36	8	19.36
	ბეტონი C20/25			V = 4.4 X 1 = 4.35 მ³			4.35 მ³

ბეტონის დაფარვის სავარაუდო -0.10 ნიშნულზე

ბეტონის დაფარვის სავარაუდო -0.10 ნიშნულზე

DRAFT

ავტორი
ა.ფ.ა. - არქიტექტურის, ინჟინერიის და დიზაინის სკოლა
ADDRESS
ქ.თბილისი, ბინა 6, ბაგრატიონის ქუჩა 13
DRAWG. CODE
CUB-XXX-ST-3116-R00
DRWG. NAME
სვეტების არმატურის ნახაზი

CUBICON
DESIGN & BUILDING ENGINEERING
ქალაქი თბილისი, ბაგრატიონის ქუჩა 13, კორპუსი 1
ტელ: (+995 591) 116444 www.cubicon.ge

LEAD STRUCTURAL ENGINEER:	ISSUED BY:	APPROVED BY:
ბესიკ ხარანაული	IA	MS
PAPER SIZE	PROJECT No	
A3	110A21	
STATUS	SCALE	
C.D.	----	
SHEET No		
ST-3116		

NOTE:

No	Date	Revision	Issued by
01	14.02.2023	პირველადი ნახაზების გაგზავნა	KJ
----	----	----	----
----	----	----	----
----	----	----	----
----	----	----	----

KEY PLAN

21.11.2023

ქარხან. დასახ. და სარკმელი	ელემენტის დასახ. და რაოდენობა	პოზ. №	ჯამი ანაშენის (მმ)	ელემენტის სიგრძე (მმ)	ბეტონის თხევადი ნარევი		ბეტონის მოცულობა	
					რაოდენობა (ც.)	სიგანე (მ.)	ერთ. (კგ.)	საერთო (კგ.)
SH.W. - 1 1 (ც.)	2 Ø12 B500C	ც.ბ.	–	317	281	316.80	281	
	3 Ø10 B500C	ც.ბ.	–	224	138	224.00	138	
	1.1 Ø8 B500C	410	44 X 1	18.22	7	18.22	7	
	ბეტონ ბეტონი C20/25		V = 3.9 X 1 = 3.92 მ³			3.92 მ³		
SH.W. - 2 1 (ც.)	2 Ø12 B500C	ც.ბ.	–	291	258	291.20	258	
	3 Ø10 B500C	ც.ბ.	–	177	109	177.13	109	
	1.1 Ø8 B500C	410	36 X 1	14.81	6	14.81	6	
	1.3 Ø12 B500C	1610	5 X 1	8.05	7	8.05	7	
	1.4 Ø10 B500C	1410	23 X 1	32.43	20	32.43	20	
	ბეტონ ბეტონი C20/25		V = 3.2 X 1 = 3.21 მ³			3.21 მ³		
SH.W. - 3 1 (ც.)	2 Ø12 B500C	ც.ბ.	–	105	93	105.00	93	
	3 Ø10 B500C	ც.ბ.	–	30	18	30.00	18	
	1.1 Ø8 B500C	410	8 X 1	3.42	1	3.42	1	
	1.3 Ø12 B500C	1610	6 X 1	8.86	8	8.86	8	
	1.4 Ø10 B500C	1410	50 X 1	69.80	43	69.80	43	
	ბეტონ ბეტონი C20/25		V = 0.8 X 1 = 0.81 მ³			0.81 მ³		
SH.W. - 4 1 (ც.)	2 Ø12 B500C	ც.ბ.	–	156	138	156.00	138	
	3 Ø10 B500C	ც.ბ.	–	92	57	92.40	57	
	1.1 Ø8 B500C	410	25 X 1	10.25	4	10.25	4	
	1.4 Ø10 B500C	1410	25 X 1	35.25	22	35.25	22	
	ბეტონ ბეტონი C20/25		V = 2.3 X 1 = 2.32 მ³			2.32 მ³		
SH.W. - 5 1 (ც.)	2 Ø12 B500C	ც.ბ.	–	117	104	117.00	104	
	3 Ø10 B500C	ც.ბ.	–	72	44	71.50	44	
	1.1 Ø8 B500C	410	17 X 1	6.83	3	6.83	3	
	1.4 Ø10 B500C	1410	13 X 1	17.63	11	17.63	11	
	ბეტონ ბეტონი C20/25		V = 1.5 X 1 = 1.45 მ³			1.45 მ³		
SH.W. - 6 1 (ც.)	2 Ø12 B500C	ც.ბ.	–	275	244	274.56	244	
	3 Ø10 B500C	ც.ბ.	–	194	120	194.13	120	
	1.1 Ø8 B500C	410	44 X 1	18.22	7	18.22	7	
	ბეტონ ბეტონი C20/25		V = 3.9 X 1 = 3.92 მ³			3.92 მ³		
SH.W. - 7 1 (ც.)	2 Ø12 B500C	ც.ბ.	–	113	100	113.10	100	
	3 Ø10 B500C	ც.ბ.	–	83	51	83.20	51	
	1.1 Ø8 B500C	410	19 X 1	7.97	3	7.97	3	
	1.3 Ø12 B500C	1610	16 X 1	25.76	23	25.76	23	
	1.4 Ø10 B500C	1410	48 X 1	67.68	42	67.68	42	
	ბეტონ ბეტონი C20/25		V = 1.9 X 1 = 1.86 მ³			1.86 მ³		

ფილების ფასების ცხრილი 4.00 ნიმუში (1 სართულზე)

ქარხან. დასახ. და სარკმელი	ელემენტის დასახ. და რაოდენობა	პოზ. №	ჯამი ანაშენის (მმ)	ელემენტის სიგრძე (მმ)	ბეტონის თხევადი ნარევი		ბეტონის მოცულობა	
					რაოდენობა (ც.)	სიგანე (მ.)	ერთ. (კგ.)	საერთო (კგ.)
SH.W. - 8 1 (ც.)	2 Ø12 B500C	ც.ბ.	–	266	236	265.85	236	
	3 Ø10 B500C	ც.ბ.	–	182	112	182.00	112	
	1.1 Ø8 B500C	410	36 X 1	14.81	6	14.81	6	
	1.2 Ø14 B500C	2010	5 X 1	10.05	12	10.05	12	
	1.3 Ø12 B500C	1610	23 X 1	37.03	33	37.03	33	
	ბეტონ ბეტონი C20/25		V = 3.2 X 1 = 3.21 მ³			3.21 მ³		
SH.W. - 9 1 (ც.)	2 Ø12 B500C	ც.ბ.	–	275	244	274.56	244	
	3 Ø10 B500C	ც.ბ.	–	194	120	194.13	120	
	1.1 Ø8 B500C	410	44 X 1	18.22	7	18.22	7	
	ბეტონ ბეტონი C20/25		V = 3.9 X 1 = 3.92 მ³			3.92 მ³		
SH.W. - 10 1 (ც.)	2 Ø12 B500C	ც.ბ.	–	113	100	113.10	100	
	3 Ø10 B500C	ც.ბ.	–	83	51	83.20	51	
	1.1 Ø8 B500C	410	19 X 1	7.97	3	7.97	3	
	1.3 Ø12 B500C	1610	16 X 1	25.76	23	25.76	23	
	1.4 Ø10 B500C	1410	48 X 1	67.68	42	67.68	42	
	ბეტონ ბეტონი C20/25		V = 1.9 X 1 = 1.86 მ³			1.86 მ³		
SH.W. - 11 1 (ც.)	2 Ø12 B500C	ც.ბ.	–	275	244	274.56	244	
	3 Ø10 B500C	ც.ბ.	–	194	120	194.13	120	
	1.1 Ø8 B500C	410	44 X 1	18.22	7	18.22	7	
	ბეტონ ბეტონი C20/25		V = 3.9 X 1 = 3.92 მ³			3.92 მ³		

DRAFT

გიორგი ბაბუნაშვილი - მთავარი ინჟინერ-კონსტრუქტორი

გიორგი ბაბუნაშვილი

ADDRESS
ქ.თბილისი, ისნის რაიონი, ვაჟა-ფშაველას გამზირი №76ბ

PROJECT NAME
ნაგებობის კოდი
DRAWG. CODE
CUB-XXX-ST-3117-R00

ნახაზის დასახელება
DRWG. NAME
სვეტების ფილების ფასების ცხრილი

UBICON
DESIGN & BUILDING ENGINEERING
ქალაქი "თბილისი", ისნის რაიონი, ვაჟა-ფშაველას გამზირი №76ბ, 13
ტელ: (+995 591) 116444 www.cubicon.ge

LEAD STRUCTURAL ENGINEER: გიორგი ბაბუნაშვილი
ISSUED BY: ნინო ბაბუნაშვილი
APPROVED BY: MS

ფორმატი: A3
PROJECT No: 110A21

ნახაზის No: ST-3117
STATUS: C.D.
SCALE: ----

ნახაზებზე: NOTE:

ნიშნების ნუსხა KEY PLAN

No	Date	Revision	Issued by
01	14.02.2023	ტენდერისთვის გაცემა	KJ
----	----	----	----
----	----	----	----
----	----	----	----
----	----	----	----

21.11.2023

ქანების დასახ. და სარდაფები | ელემენტის დასახ. და რაოდენობა | ჯამ. №№ | ფილების ან ბაქნების ჯამი (მმ) | ელემენტის სიგრძე (მმ.) | ბაქნის ზომა სიგანე (მ.) | ბაქნის ზომა სიგრძე (მ.) | ბაქნის ზომა წონა (კგ.)

ფილების ზომები (1 სართულზე)

SH.W. - 1 (ც.) 1
- 2 | Ø12 B500C | ტ.ბ. | – | 317 | 281 | 316.80 | 281
- 3 | Ø10 B500C | ტ.ბ. | – | 224 | 138 | 224.00 | 138
- 1.1 | Ø8 B500C | 410 | 44 X 1 | 18.22 | 7 | 18.22 | 7

ბაქნის ზომები C20/25 V = 3.9 X 1 = 3.92 მ³ — 3.92 მ³

SH.W. - 2 (ც.) 1
- 2 | Ø12 B500C | ტ.ბ. | – | 291 | 258 | 291.20 | 258
- 3 | Ø10 B500C | ტ.ბ. | – | 177 | 109 | 177.13 | 109
- 1.1 | Ø8 B500C | 410 | 36 X 1 | 14.81 | 6 | 14.81 | 6
- 1.3 | Ø12 B500C | 1610 | 5 X 1 | 8.05 | 7 | 8.05 | 7
- 1.4 | Ø10 B500C | 1410 | 23 X 1 | 32.43 | 20 | 32.43 | 20

ბაქნის ზომები C20/25 V = 3.2 X 1 = 3.21 მ³ — 3.21 მ³

SH.W. - 3 (ც.) 1
- 2 | Ø12 B500C | ტ.ბ. | – | 105 | 93 | 105.00 | 93
- 3 | Ø10 B500C | ტ.ბ. | – | 30 | 18 | 30.00 | 18
- 1.1 | Ø8 B500C | 410 | 8 X 1 | 3.42 | 1 | 3.42 | 1
- 1.3 | Ø12 B500C | 1610 | 6 X 1 | 8.86 | 8 | 8.86 | 8
- 1.4 | Ø10 B500C | 1410 | 50 X 1 | 69.80 | 43 | 69.80 | 43

ბაქნის ზომები C20/25 V = 0.8 X 1 = 0.81 მ³ — 0.81 მ³

SH.W. - 4 (ც.) 1
- 2 | Ø12 B500C | ტ.ბ. | – | 156 | 138 | 156.00 | 138
- 3 | Ø10 B500C | ტ.ბ. | – | 92 | 57 | 92.40 | 57
- 1.1 | Ø8 B500C | 410 | 25 X 1 | 10.25 | 4 | 10.25 | 4
- 1.4 | Ø10 B500C | 1410 | 25 X 1 | 35.25 | 22 | 35.25 | 22

ბაქნის ზომები C20/25 V = 2.3 X 1 = 2.32 მ³ — 2.32 მ³

SH.W. - 5 (ც.) 1
- 2 | Ø12 B500C | ტ.ბ. | – | 117 | 104 | 117.00 | 104
- 3 | Ø10 B500C | ტ.ბ. | – | 72 | 44 | 71.50 | 44
- 1.1 | Ø8 B500C | 410 | 17 X 1 | 6.83 | 3 | 6.83 | 3
- 1.4 | Ø10 B500C | 1410 | 13 X 1 | 17.63 | 11 | 17.63 | 11

ბაქნის ზომები C20/25 V = 1.5 X 1 = 1.45 მ³ — 1.45 მ³

SH.W. - 6 (ც.) 1
- 2 | Ø12 B500C | ტ.ბ. | – | 275 | 244 | 274.56 | 244
- 3 | Ø10 B500C | ტ.ბ. | – | 194 | 120 | 194.13 | 120
- 1.1 | Ø8 B500C | 410 | 44 X 1 | 18.22 | 7 | 18.22 | 7

ბაქნის ზომები C20/25 V = 3.9 X 1 = 3.92 მ³ — 3.92 მ³

SH.W. - 7 (ც.) 1
- 2 | Ø12 B500C | ტ.ბ. | – | 113 | 100 | 113.10 | 100
- 3 | Ø10 B500C | ტ.ბ. | – | 83 | 51 | 83.20 | 51
- 1.1 | Ø8 B500C | 410 | 19 X 1 | 7.97 | 3 | 7.97 | 3
- 1.3 | Ø12 B500C | 1610 | 16 X 1 | 25.76 | 23 | 25.76 | 23
- 1.4 | Ø10 B500C | 1410 | 48 X 1 | 67.68 | 42 | 67.68 | 42

ბაქნის ზომები C20/25 V = 1.9 X 1 = 1.86 მ³ — 1.86 მ³

ფილების ზომები (1 სართულზე)

SH.W. - 8 (ც.) 1
- 2 | Ø12 B500C | ტ.ბ. | – | 266 | 236 | 265.85 | 236
- 3 | Ø10 B500C | ტ.ბ. | – | 182 | 112 | 182.00 | 112
- 1.1 | Ø8 B500C | 410 | 36 X 1 | 14.81 | 6 | 14.81 | 6
- 1.2 | Ø14 B500C | 2010 | 5 X 1 | 10.05 | 12 | 10.05 | 12
- 1.3 | Ø12 B500C | 1610 | 23 X 1 | 37.03 | 33 | 37.03 | 33

ბაქნის ზომები C20/25 V = 3.2 X 1 = 3.21 მ³ — 3.21 მ³

SH.W. - 9 (ც.) 1
- 2 | Ø12 B500C | ტ.ბ. | – | 275 | 244 | 274.56 | 244
- 3 | Ø10 B500C | ტ.ბ. | – | 194 | 120 | 194.13 | 120
- 1.1 | Ø8 B500C | 410 | 44 X 1 | 18.22 | 7 | 18.22 | 7

ბაქნის ზომები C20/25 V = 3.9 X 1 = 3.92 მ³ — 3.92 მ³

SH.W. - 10 (ც.) 1
- 2 | Ø12 B500C | ტ.ბ. | – | 113 | 100 | 113.10 | 100
- 3 | Ø10 B500C | ტ.ბ. | – | 83 | 51 | 83.20 | 51
- 1.1 | Ø8 B500C | 410 | 19 X 1 | 7.97 | 3 | 7.97 | 3
- 1.3 | Ø12 B500C | 1610 | 16 X 1 | 25.76 | 23 | 25.76 | 23
- 1.4 | Ø10 B500C | 1410 | 48 X 1 | 67.68 | 42 | 67.68 | 42

ბაქნის ზომები C20/25 V = 1.9 X 1 = 1.86 მ³ — 1.86 მ³

ფილების ზომები 7.15 ნიშნულზე

ფილების ზომები (1 სართულზე)

SH.W. - 11 (ც.) 1
- 2 | Ø12 B500C | ტ.ბ. | – | 266 | 236 | 265.85 | 236
- 3 | Ø10 B500C | ტ.ბ. | – | 182 | 112 | 182.00 | 112
- 1.1 | Ø8 B500C | 410 | 36 X 1 | 14.81 | 6 | 14.81 | 6
- 1.2 | Ø14 B500C | 2010 | 5 X 1 | 10.05 | 12 | 10.05 | 12
- 1.3 | Ø12 B500C | 1610 | 23 X 1 | 37.03 | 33 | 37.03 | 33

ბაქნის ზომები C20/25 V = 3.2 X 1 = 3.21 მ³ — 3.21 მ³

SH.W. - 12 (ც.) 1
- 2 | Ø12 B500C | ტ.ბ. | – | 275 | 244 | 274.56 | 244
- 3 | Ø10 B500C | ტ.ბ. | – | 194 | 120 | 194.13 | 120
- 1.1 | Ø8 B500C | 410 | 44 X 1 | 18.22 | 7 | 18.22 | 7

ბაქნის ზომები C20/25 V = 3.9 X 1 = 3.92 მ³ — 3.92 მ³

SH.W. - 13 (ც.) 1
- 2 | Ø12 B500C | ტ.ბ. | – | 317 | 281 | 316.80 | 281
- 3 | Ø10 B500C | ტ.ბ. | – | 224 | 138 | 224.00 | 138
- 1.1 | Ø8 B500C | 410 | 44 X 1 | 18.22 | 7 | 18.22 | 7

ბაქნის ზომები C20/25 V = 3.9 X 1 = 3.92 მ³ — 3.92 მ³

SH.W. - 14 (ც.) 1
- 2 | Ø12 B500C | ტ.ბ. | – | 291 | 258 | 291.20 | 258
- 3 | Ø10 B500C | ტ.ბ. | – | 177 | 109 | 177.13 | 109
- 1.1 | Ø8 B500C | 410 | 36 X 1 | 14.81 | 6 | 14.81 | 6
- 1.3 | Ø12 B500C | 1610 | 5 X 1 | 8.05 | 7 | 8.05 | 7
- 1.4 | Ø10 B500C | 1410 | 23 X 1 | 32.43 | 20 | 32.43 | 20

ბაქნის ზომები C20/25 V = 3.2 X 1 = 3.21 მ³ — 3.21 მ³

SH.W. - 15 (ც.) 1
- 2 | Ø12 B500C | ტ.ბ. | – | 105 | 93 | 105.00 | 93
- 3 | Ø10 B500C | ტ.ბ. | – | 30 | 18 | 30.00 | 18
- 1.1 | Ø8 B500C | 410 | 8 X 1 | 3.42 | 1 | 3.42 | 1
- 1.3 | Ø12 B500C | 1610 | 6 X 1 | 8.86 | 8 | 8.86 | 8
- 1.4 | Ø10 B500C | 1410 | 50 X 1 | 69.80 | 43 | 69.80 | 43

ბაქნის ზომები C20/25 V = 0.8 X 1 = 0.81 მ³ — 0.81 მ³

SH.W. - 16 (ც.) 1
- 2 | Ø12 B500C | ტ.ბ. | – | 156 | 138 | 156.00 | 138
- 3 | Ø10 B500C | ტ.ბ. | – | 92 | 57 | 92.40 | 57
- 1.1 | Ø8 B500C | 410 | 25 X 1 | 10.25 | 4 | 10.25 | 4
- 1.4 | Ø10 B500C | 1410 | 25 X 1 | 35.25 | 22 | 35.25 | 22

ბაქნის ზომები C20/25 V = 2.3 X 1 = 2.32 მ³ — 2.32 მ³

SH.W. - 17 (ც.) 1
- 2 | Ø12 B500C | ტ.ბ. | – | 117 | 104 | 117.00 | 104
- 3 | Ø10 B500C | ტ.ბ. | – | 72 | 44 | 71.50 | 44
- 1.1 | Ø8 B500C | 410 | 17 X 1 | 6.83 | 3 | 6.83 | 3
- 1.4 | Ø10 B500C | 1410 | 13 X 1 | 17.63 | 11 | 17.63 | 11

ბაქნის ზომები C20/25 V = 1.5 X 1 = 1.45 მ³ — 1.45 მ³

SH.W. - 18 (ც.) 1
- 2 | Ø12 B500C | ტ.ბ. | – | 275 | 244 | 274.56 | 244
- 3 | Ø10 B500C | ტ.ბ. | – | 194 | 120 | 194.13 | 120
- 1.1 | Ø8 B500C | 410 | 44 X 1 | 18.22 | 7 | 18.22 | 7

ბაქნის ზომები C20/25 V = 3.9 X 1 = 3.92 მ³ — 3.92 მ³

SH.W. - 19 (ც.) 1
- 2 | Ø12 B500C | ტ.ბ. | – | 113 | 100 | 113.10 | 100
- 3 | Ø10 B500C | ტ.ბ. | – | 83 | 51 | 83.20 | 51
- 1.1 | Ø8 B500C | 410 | 19 X 1 | 7.97 | 3 | 7.97 | 3
- 1.3 | Ø12 B500C | 1610 | 16 X 1 | 25.76 | 23 | 25.76 | 23
- 1.4 | Ø10 B500C | 1410 | 48 X 1 | 67.68 | 42 | 67.68 | 42

ბაქნის ზომები C20/25 V = 1.9 X 1 = 1.86 მ³ — 1.86 მ³

DRAFT

შპს "უბიკონი", მცირეწლიანი, საინჟინრო კონსულტაციის ბიზნ. 13
ტელ: (+995 591) 116444 www.ubicon.ge

ხელმძღვანელი ინჟინერ-კონსტრუქტორი: ია ფაღავა
LEAD STRUCTURAL ENGINEER: IA

გამოშვების №: MS
ISSUED BY:

პროექტის №: 110A21
PROJECT No

ფურცლის ზომა: A3
PAPER SIZE

სტატუსი: C.D.
STATUS

ფურცლის №: ST-3118
SHEET No

მასშტაბი: ----
SCALE

UBICON
DESIGN & BUILDING ENGINEERING

ობიექტის დასახელება
ქ.თბილისი, ბაგრატიონის ქუჩა, 13

ობიექტის მისამართი
ADDRESS
ქ.თბილისი, ბაგრატიონის ქუჩა, 13

ნახაზის დასახელება
KEY PLAN
ფილების ზომები 7.15 ნიშნულზე

ნახაზის კოდი
DRAWG. CODE
CUB-XXX-ST-3118-R00

ნახაზის დასახელება
DRWG. NAME
ბაქნების ზომები

შენიშვნა:
NOTE:

No	Date	Revision	Issued by
----	----	----	----
----	----	----	----
----	----	----	----
----	----	----	----
----	----	----	----

კონსტრ. დასახ. და სართული	ელემენტის დასახ. და რაოდენობა	პოზ. №	დიამეტრი ან კვეთი (მმ)	ერთეულის სიგრძე (მმ.)	ხარჯი ერთ სართულზე			ხარჯი მთლიანად	
					რაოდენობა (ც.)	სიგრძე (მ.)	წონა (კგ.)	საერთო სიგრძე (მ.)	საერთო წონა (კგ.)
დიაფრაგმების სპეციფიკაცია 10.30 ნიშნულზე (1 სართულზე)	SH.W. - 1 1 (ც.)	3	Ø 10 B500C	დ.ა.	–	575	354	574.60	354
		1.1	Ø 8 B500C	410	47 X 1	19.36	8	19.36	8
		მძიმე ბეტონი	C20/25	V =	4.2 X 1	= 4.19	მ³	4.19 მ³	
	SH.W. - 2 1 (ც.)	3	Ø 10 B500C	დ.ა.	–	468	289	468.33	289
		1.1	Ø 8 B500C	410	36 X 1	14.81	6	14.81	6
		1.4	Ø 10 B500C	1410	28 X 1	39.48	24	39.48	24
		მძიმე ბეტონი	C20/25	V =	3.2 X 1	= 3.21	მ³	3.21 მ³	
	SH.W. - 3 1 (ც.)	3	Ø 10 B500C	დ.ა.	–	135	83	135.00	83
		1.1	Ø 8 B500C	410	8 X 1	3.42	1	3.42	1
		1.4	Ø 10 B500C	1410	55 X 1	77.55	48	77.55	48
		მძიმე ბეტონი	C20/25	V =	0.8 X 1	= 0.81	მ³	0.81 მ³	
	SH.W. - 4 1 (ც.)	3	Ø 10 B500C	დ.ა.	–	248	153	248.40	153
		1.1	Ø 8 B500C	410	25 X 1	10.25	4	10.25	4
		1.4	Ø 10 B500C	1410	25 X 1	35.25	22	35.25	22
		მძიმე ბეტონი	C20/25	V =	2.3 X 1	= 2.32	მ³	2.32 მ³	
	SH.W. - 5 1 (ც.)	3	Ø 10 B500C	დ.ა.	–	189	116	188.50	116
		1.1	Ø 8 B500C	410	17 X 1	6.83	3	6.83	3
		1.4	Ø 10 B500C	1410	13 X 1	17.63	11	17.63	11
		მძიმე ბეტონი	C20/25	V =	1.5 X 1	= 1.45	მ³	1.45 მ³	
	SH.W. - 6 1 (ც.)	3	Ø 10 B500C	დ.ა.	–	498	307	497.99	307
		1.1	Ø 8 B500C	410	47 X 1	19.36	8	19.36	8
		მძიმე ბეტონი	C20/25	V =	4.2 X 1	= 4.19	მ³	4.19 მ³	
	SH.W. - 7 1 (ც.)	3	Ø 10 B500C	დ.ა.	–	196	121	196.30	121
		1.1	Ø 8 B500C	410	19 X 1	7.97	3	7.97	3
		1.4	Ø 10 B500C	1410	64 X 1	90.24	56	90.24	56
		მძიმე ბეტონი	C20/25	V =	1.9 X 1	= 1.86	მ³	1.86 მ³	

კონსტრ. დასახ. და სართული	ელემენტის დასახ. და რაოდენობა	პოზ. №	დიამეტრი ან კვეთი (მმ)	ერთეულის სიგრძე (მმ.)	ხარჯი ერთ სართულზე			ხარჯი მთლიანად	
					რაოდენობა (ც.)	სიგრძე (მ.)	წონა (კგ.)	საერთო სიგრძე (მ.)	საერთო წონა (კგ.)
დიაფრაგმების სპეციფიკაცია 10.30 ნიშნულზე (1 სართულზე)	SH.W. - 8 1 (ც.)	3	Ø 10 B500C	დ.ა.	–	448	276	447.85	276
		1.1	Ø 8 B500C	410	36 X 1	14.81	6	14.81	6
		1.4	Ø 10 B500C	1410	28 X 1	39.48	24	39.48	24
		მძიმე ბეტონი	C20/25	V =	3.2 X 1	= 3.21	მ³	3.21 მ³	
	SH.W. - 9 1 (ც.)	3	Ø 10 B500C	დ.ა.	–	498	307	497.99	307
		1.1	Ø 8 B500C	410	47 X 1	19.36	8	19.36	8
		მძიმე ბეტონი	C20/25	V =	4.2 X 1	= 4.19	მ³	4.19 მ³	
	SH.W. - 10 1 (ც.)	3	Ø 10 B500C	დ.ა.	–	196	121	196.30	121
		1.1	Ø 8 B500C	410	19 X 1	7.97	3	7.97	3
		1.3	Ø 12 B500C	1610	16 X 1	25.76	23	25.76	23
		1.4	Ø 10 B500C	1410	48 X 1	67.68	42	67.68	42
		მძიმე ბეტონი	C20/25	V =	1.9 X 1	= 1.86	მ³	1.86 მ³	
	SH.W. - 11 1 (ც.)	3	Ø 10 B500C	დ.ა.	–	498	307	497.99	307
		1.1	Ø 8 B500C	410	47 X 1	19.36	8	19.36	8
		მძიმე ბეტონი	C20/25	V =	4.2 X 1	= 4.19	მ³	4.19 მ³	

შენიშვნა:
NOTE:

No	Date	Revision	Issued by
----	----	----	----
----	----	----	----
----	----	----	----
----	----	----	----
01	14.02.2023	დაკორექტირდა ნიშ. სიმაღლე	KJ

სიტუაციური სქემა
KEY PLAN

DRAFT

პროექტი
PROJECT
ლოკი - მრავალბინიანი საცხ. კომპლექსი

მისამართი
ADDRESS
ქ.თბილისი, ბერი გაბრიელ სალოსის ქუჩა

ნახაზის კოდი
DRAWG. CODE
CUB-XXX-ST-3119-R00

ნახაზის დასახელება
DRWG. NAME
სპეციფიკაცია

CUBICON©
DESIGN & BUILDING ENGINEERING
შპს "კუბიკონი", თბილისი, მარშალ გელოვანის გამზ. 13
ტელ: (+995 591) 116444 www.cubicon.ge

მთავარი კონსტრუქტორი: LEAD STRUCTURAL ENGINEER:	შეასრულა: ISSUED BY:	შეამოწმა APPROVED BY:
მათე საჯაია	IA	MS
	ფორმატი PAPER SIZE: A3	პროექტის №: PROJECT No: 110A21
ფურცლის ნომერი SHEET. No: ST-3119	სტადია STATUS: C.D.	მასშტაბი SCALE: ----

21.11.2023

ფილების ჩამოსხმის სპეციფიკაცია 13.45 ნიშნულზე

(1 სართულზე)

ქარხან. დასახ. და სართული	№ბ.	ჯიშის და ზომების (მმ)	ელემენტის დასახ. და რაოდენობა (ც.)	ბაძის მთლიანი სიგრძე (მ.)	ბაძის ერთეული სიგრძე (მ.)	ბაძის ერთეული წონა (კგ.)	ბაძის მთლიანი წონა (კგ.)
SH.W. - 1 1 (ც.)	3	Ø 10 B500C	ტ.ბ.	–	575	354	574.60	354
	1.1	Ø 8 B500C	410	47 X 1	19.36	8	19.36	8
	ბაძიდან ამოსაღები C20/25		V = 4.2 X 1 = 4.19 მ³				4.19 მ³	
SH.W. - 2 1 (ც.)	3	Ø 10 B500C	ტ.ბ.	–	468	289	468.33	289
	1.1	Ø 8 B500C	410	36 X 1	14.81	6	14.81	6
	1.4	Ø 10 B500C	1410	28 X 1	39.48	24	39.48	24
	ბაძიდან ამოსაღები C20/25		V = 3.2 X 1 = 3.21 მ³				3.21 მ³	
SH.W. - 3 1 (ც.)	3	Ø 10 B500C	ტ.ბ.	–	135	83	135.00	83
	1.1	Ø 8 B500C	410	8 X 1	3.42	1	3.42	1
	1.4	Ø 10 B500C	1410	55 X 1	77.55	48	77.55	48
	ბაძიდან ამოსაღები C20/25		V = 0.8 X 1 = 0.81 მ³				0.81 მ³	
SH.W. - 4 1 (ც.)	3	Ø 10 B500C	ტ.ბ.	–	248	153	248.40	153
	1.1	Ø 8 B500C	410	25 X 1	10.25	4	10.25	4
	1.4	Ø 10 B500C	1410	25 X 1	35.25	22	35.25	22
	ბაძიდან ამოსაღები C20/25		V = 2.3 X 1 = 2.32 მ³				2.32 მ³	
SH.W. - 5 1 (ც.)	3	Ø 10 B500C	ტ.ბ.	–	189	116	188.50	116
	1.1	Ø 8 B500C	410	17 X 1	6.83	3	6.83	3
	1.4	Ø 10 B500C	1410	13 X 1	17.63	11	17.63	11
	ბაძიდან ამოსაღები C20/25		V = 1.5 X 1 = 1.45 მ³				1.45 მ³	
SH.W. - 6 1 (ც.)	3	Ø 10 B500C	ტ.ბ.	–	498	307	497.99	307
	1.1	Ø 8 B500C	410	47 X 1	19.36	8	19.36	8
	ბაძიდან ამოსაღები C20/25		V = 4.2 X 1 = 4.19 მ³				4.19 მ³	
SH.W. - 7 1 (ც.)	3	Ø 10 B500C	ტ.ბ.	–	196	121	196.30	121
	1.1	Ø 8 B500C	410	19 X 1	7.97	3	7.97	3
	1.4	Ø 10 B500C	1410	64 X 1	90.24	56	90.24	56
	ბაძიდან ამოსაღები C20/25		V = 1.9 X 1 = 1.86 მ³				1.86 მ³	

ფილების ჩამოსხმის სპეციფიკაცია 13.45 ნიშნულზე

(1 სართულზე)

ქარხან. დასახ. და სართული	№ბ.	ჯიშის და ზომების (მმ)	ელემენტის დასახ. და რაოდენობა (ც.)	ბაძის მთლიანი სიგრძე (მ.)	ბაძის ერთეული სიგრძე (მ.)	ბაძის ერთეული წონა (კგ.)	ბაძის მთლიანი წონა (კგ.)
SH.W. - 8 1 (ც.)	3	Ø 10 B500C	ტ.ბ.	–	448	276	447.85	276
	1.1	Ø 8 B500C	410	36 X 1	14.81	6	14.81	6
	1.4	Ø 10 B500C	1410	28 X 1	39.48	24	39.48	24
	ბაძიდან ამოსაღები C20/25		V = 3.2 X 1 = 3.21 მ³				3.21 მ³
SH.W. - 9 1 (ც.)	3	Ø 10 B500C	ტ.ბ.	–	498	307	497.99	307
	1.1	Ø 8 B500C	410	47 X 1	19.36	8	19.36	8
	ბაძიდან ამოსაღები C20/25		V = 4.2 X 1 = 4.19 მ³				4.19 მ³
SH.W. - 10 1 (ც.)	3	Ø 10 B500C	ტ.ბ.	–	196	121	196.30	121
	1.1	Ø 8 B500C	410	19 X 1	7.97	3	7.97	3
	1.3	Ø 12 B500C	1610	16 X 1	25.76	23	25.76	23
	1.4	Ø 10 B500C	1410	48 X 1	67.68	42	67.68	42
	ბაძიდან ამოსაღები C20/25		V = 1.9 X 1 = 1.86 მ³				1.86 მ³
SH.W. - 11 1 (ც.)	3	Ø 10 B500C	ტ.ბ.	–	498	307	497.99	307
	1.1	Ø 8 B500C	410	47 X 1	19.36	8	19.36	8
	ბაძიდან ამოსაღები C20/25		V = 4.2 X 1 = 4.19 მ³				4.19 მ³

ტექნიკური ზედამხედველი: ...

ხელშეკრულების №: 110A21

ობიექტის დასახელება: ...

ნახაზის დასახელება: ...

ნახაზის №: ST-3120

ნახაზის სტატუსი: C.D.

მასშტაბი: ----

ავტორი: ...

შემსრულებელი: ...

დამკვეთი: ...

გენერალური პროექტირების ხელმძღვანელი: ...

ტექნიკური ხელმძღვანელი: ...

გეგმარებითი ხელმძღვანელი: ...

პროექტის ხელმძღვანელი: ...

UBICON
DESIGN & BUILDING ENGINEERING

თბილისი, ბაგრატიონი 13, 0108 (+995 591) 116444 www.ubicon.ge

No	Date	Revision	Issued by
01	14.02.2023	დამატებითი ნახ. N28	KJ
---	---	---	---
---	---	---	---
---	---	---	---

ნახაზის:
NOTE:

ნახაზის დასახელება
KEY PLAN

DRAFT

მისამართი
ADDRESS
ქ.ბაბილოსი, ბეთლემის ბაღის ქუჩა 13
ქალაქი

ნახაზის კოდი
DRAWG. CODE
CUB-XXX-ST-3120-R00

ნახაზის დასახელება
DRWG. NAME

21.11.2023



ფასადის ელემენტის სპეციფიკაცია 16.60 ნიმუშისთვის
(1 სართულისთვის)

ელემენტის დასახ. და სართული	ჯამ. №	ელემენტის ზედაპირის ფართობი (მ²)	ბაძის ჯამი სიგრძეების ჯამი (მ.)			ბაძის ჯამური წონა (კგ.)	ელემენტის დასახ. და სართული	ჯამ. №	ელემენტის ზედაპირის ფართობი (მ²)	ბაძის ჯამი სიგრძეების ჯამი (მ.)			ბაძის ჯამური წონა (კგ.)
SH.W. - 1 1 (ც.)	3	Ø10 B500C	ც.ა.	–	575	354	SH.W. - 8 1 (ც.)	3	Ø10 B500C	ც.ა.	–	448	276
	1.1	Ø8 B500C	410	47 X 1	19.36	8		1.1	Ø8 B500C	410	36 X 1	14.81	6
	1.4	Ø10 B500C	1410	28 X 1	39.48	24		1.4	Ø10 B500C	1410	28 X 1	39.48	24
	ბეტონი C20/25		V =	4.2 X 1	= 4.19 მ³	4.19 მ³		ბეტონი C20/25		V =	3.2 X 1	= 3.21 მ³	3.21 მ³
SH.W. - 2 1 (ც.)	3	Ø10 B500C	ც.ა.	–	468	289	SH.W. - 9 1 (ც.)	3	Ø10 B500C	ც.ა.	–	498	307
	1.1	Ø8 B500C	410	36 X 1	14.81	6		1.1	Ø8 B500C	410	47 X 1	19.36	8
	1.4	Ø10 B500C	1410	28 X 1	39.48	24		ბეტონი C20/25		V =	4.2 X 1	= 4.19 მ³	4.19 მ³
	ბეტონი C20/25		V =	3.2 X 1	= 3.21 მ³	3.21 მ³	SH.W. - 10 1 (ც.)	3	Ø10 B500C	ც.ა.	–	196	121
SH.W. - 3 1 (ც.)	3	Ø10 B500C	ც.ა.	–	135	83		1.1	Ø8 B500C	410	19 X 1	7.97	3
	1.1	Ø8 B500C	410	8 X 1	3.42	1		1.3	Ø12 B500C	1610	16 X 1	25.76	23
	1.4	Ø10 B500C	1410	55 X 1	77.55	48		1.4	Ø10 B500C	1410	48 X 1	67.68	42
	ბეტონი C20/25		V =	0.8 X 1	= 0.81 მ³	0.81 მ³		ბეტონი C20/25		V =	1.9 X 1	= 1.86 მ³	1.86 მ³
SH.W. - 4 1 (ც.)	3	Ø10 B500C	ც.ა.	–	248	153	SH.W. - 11 1 (ც.)	3	Ø10 B500C	ც.ა.	–	498	307
	1.1	Ø8 B500C	410	25 X 1	10.25	4		1.1	Ø8 B500C	410	47 X 1	19.36	8
	1.4	Ø10 B500C	1410	25 X 1	35.25	22		ბეტონი C20/25		V =	4.2 X 1	= 4.19 მ³	4.19 მ³
	ბეტონი C20/25		V =	2.3 X 1	= 2.32 მ³	2.32 მ³							
SH.W. - 5 1 (ც.)	3	Ø10 B500C	ც.ა.	–	189	116							
	1.1	Ø8 B500C	410	17 X 1	6.83	3							
	1.4	Ø10 B500C	1410	13 X 1	17.63	11							
	ბეტონი C20/25		V =	1.5 X 1	= 1.45 მ³	1.45 მ³							
SH.W. - 6 1 (ც.)	3	Ø10 B500C	ც.ა.	–	498	307							
	1.1	Ø8 B500C	410	47 X 1	19.36	8							
	ბეტონი C20/25		V =	4.2 X 1	= 4.19 მ³	4.19 მ³							
SH.W. - 7 1 (ც.)	3	Ø10 B500C	ც.ა.	–	196	121							
	1.1	Ø8 B500C	410	19 X 1	7.97	3							
	1.4	Ø10 B500C	1410	64 X 1	90.24	56							
	ბეტონი C20/25		V =	1.9 X 1	= 1.86 მ³	1.86 მ³							

ავტორიზებული ხელმოწერა
LEAD STRUCTURAL ENGINEER:

ხელშეკრულების №:
PROJECT No

ფორმატი
PAPER SIZE
A3

სტატუსი
STATUS
C.D.

ფურცლის №
SHEET No
ST-3121

ISSUED BY:
IA

APPROVED BY:
MS

დამტკიცების თარიღი
SCALE

UBICON
DESIGN & BUILDING ENGINEERING

ქ.თბილისი, ბაგრატიონი, ბაზისური ცენტრი ბლოკი B, 13 სართ. (+995 591) 116444 www.ubicon.ge

No	Date	Revision	Issued by
01	14.02.2023	პროექტირების შემდეგი ეტაპისთვის	KJ
----	----	----	----
----	----	----	----
----	----	----	----
----	----	----	----

ნიმუშის მდებარეობის სქემა
KEY PLAN

შენიშვნა:
NOTE:

ადგილმდებარეობა
ADDRESS
ქ.თბილისი, ბაზისური ცენტრი ბლოკი B, 13 სართ.

პროექტის დასახელება
PROJECT NAME
ბაზისური ცენტრი - მრავალფუნქციური კომპლექსის მშენებლობა

ნახაზის დასახელება
DRAWG. CODE
CUB-XXX-ST-3121-R00

ნახაზის დასახელება
DRWG. NAME
ფასადის ელემენტის სპეციფიკაცია

21.11.2023

ქანაფარის ტერიტორიაზე სავენტილაციო შახტის 19.75 ნიშნულზე

(1 სართულზე)

ელემენტის დასახ. და სართული	ელემენტის ნომერი	ბეტონის ტიპი და სიმკაცრე	ელემენტის რაოდენობა (ც.)	ერთეულის სიგრძე (მ.)	ჯამური სიგრძე (მ.)	ბეტონის ტიპი და სიმკაცრე	ელემენტის რაოდენობა (ც.)	ერთეულის სიგრძე (მ.)	ჯამური სიგრძე (მ.)
SH.W. - 1 1 (ს.)	3	Ø10 B500C	ც.ა.	–	575	354	574.60	354	
	1.1	Ø8 B500C	410	47 X 1	19.36	8	19.36	8	
	ბეტონის ჯამური C20/25		V =	4.2 X 1	= 4.19 მ³		4.19 მ³		
SH.W. - 2 1 (ს.)	3	Ø10 B500C	ც.ა.	–	468	289	468.33	289	
	1.1	Ø8 B500C	410	36 X 1	14.81	6	14.81	6	
	1.4	Ø10 B500C	1410	28 X 1	39.48	24	39.48	24	
	ბეტონის ჯამური C20/25		V =	3.2 X 1	= 3.21 მ³		3.21 მ³		
SH.W. - 3 1 (ს.)	3	Ø10 B500C	ც.ა.	–	135	83	135.00	83	
	1.1	Ø8 B500C	410	8 X 1	3.42	1	3.42	1	
	1.4	Ø10 B500C	1410	55 X 1	77.55	48	77.55	48	
	ბეტონის ჯამური C20/25		V =	0.8 X 1	= 0.81 მ³		0.81 მ³		
SH.W. - 4 1 (ს.)	3	Ø10 B500C	ც.ა.	–	248	153	248.40	153	
	1.1	Ø8 B500C	410	25 X 1	10.25	4	10.25	4	
	1.4	Ø10 B500C	1410	25 X 1	35.25	22	35.25	22	
	ბეტონის ჯამური C20/25		V =	2.3 X 1	= 2.32 მ³		2.32 მ³		
SH.W. - 5 1 (ს.)	3	Ø10 B500C	ც.ა.	–	189	116	188.50	116	
	1.1	Ø8 B500C	410	17 X 1	6.83	3	6.83	3	
	1.4	Ø10 B500C	1410	13 X 1	17.63	11	17.63	11	
	ბეტონის ჯამური C20/25		V =	1.5 X 1	= 1.45 მ³		1.45 მ³		
SH.W. - 6 1 (ს.)	3	Ø10 B500C	ც.ა.	–	498	307	497.99	307	
	1.1	Ø8 B500C	410	47 X 1	19.36	8	19.36	8	
	ბეტონის ჯამური C20/25		V =	4.2 X 1	= 4.19 მ³		4.19 მ³		
SH.W. - 7 1 (ს.)	3	Ø10 B500C	ც.ა.	–	196	121	196.30	121	
	1.1	Ø8 B500C	410	19 X 1	7.97	3	7.97	3	
	1.4	Ø10 B500C	1410	64 X 1	90.24	56	90.24	56	
	ბეტონის ჯამური C20/25		V =	1.9 X 1	= 1.86 მ³		1.86 მ³		

დიაფრაგმების სავენტილაციო 19.75 ნიშნულზე

(1 სართულზე)

ელემენტის დასახ. და სართული	ელემენტის ნომერი	ბეტონის ტიპი და სიმკაცრე	ელემენტის რაოდენობა (ც.)	ერთეულის სიგრძე (მ.)	ჯამური სიგრძე (მ.)	ბეტონის ტიპი და სიმკაცრე	ელემენტის რაოდენობა (ც.)	ერთეულის სიგრძე (მ.)	ჯამური სიგრძე (მ.)
SH.W. - 8 1 (ს.)	3	Ø10 B500C	ც.ა.	–	448	276	447.85	276	
	1.1	Ø8 B500C	410	36 X 1	14.81	6	14.81	6	
	1.4	Ø10 B500C	1410	28 X 1	39.48	24	39.48	24	
	ბეტონის ჯამური C20/25		V =	3.2 X 1	= 3.21 მ³		3.21 მ³		
SH.W. - 9 1 (ს.)	3	Ø10 B500C	ც.ა.	–	498	307	497.99	307	
	1.1	Ø8 B500C	410	47 X 1	19.36	8	19.36	8	
	ბეტონის ჯამური C20/25		V =	4.2 X 1	= 4.19 მ³		4.19 მ³		
SH.W. - 10 1 (ს.)	3	Ø10 B500C	ც.ა.	–	196	121	196.30	121	
	1.1	Ø8 B500C	410	19 X 1	7.97	3	7.97	3	
	1.3	Ø12 B500C	1610	16 X 1	25.76	23	25.76	23	
	1.4	Ø10 B500C	1410	48 X 1	67.68	42	67.68	42	
	ბეტონის ჯამური C20/25		V =	1.9 X 1	= 1.86 მ³		1.86 მ³		
SH.W. - 11 1 (ს.)	3	Ø10 B500C	ც.ა.	–	498	307	497.99	307	
	1.1	Ø8 B500C	410	47 X 1	19.36	8	19.36	8	
	ბეტონის ჯამური C20/25		V =	4.2 X 1	= 4.19 მ³		4.19 მ³		

ჯამ. №	დეტალების ან ელემენტების ჯამური № (ცა)	ელემენტის სიგრძე (მმ.)	ბეტონის ტიპი და სიმკაცრე	ელემენტის რაოდენობა (ც.)	ერთეულის სიგრძე (მ.)	ჯამური სიგრძე (მ.)	ბეტონის ტიპი და სიმკაცრე	ელემენტის რაოდენობა (ც.)	ერთეულის სიგრძე (მ.)	ჯამური სიგრძე (მ.)
1	1	1000	B500C Ø10	1	1.00	1.00				
2	2	1000	B500C Ø10	2	1.00	2.00				
3	3	1000	B500C Ø10	3	1.00	3.00				
4	4	1000	B500C Ø10	4	1.00	4.00				
5	5	1000	B500C Ø10	5	1.00	5.00				
6	6	1000	B500C Ø10	6	1.00	6.00				
7	7	1000	B500C Ø10	7	1.00	7.00				
8	8	1000	B500C Ø10	8	1.00	8.00				
9	9	1000	B500C Ø10	9	1.00	9.00				
10	10	1000	B500C Ø10	10	1.00	10.00				
11	11	1000	B500C Ø10	11	1.00	11.00				
12	12	1000	B500C Ø10	12	1.00	12.00				
13	13	1000	B500C Ø10	13	1.00	13.00				
14	14	1000	B500C Ø10	14	1.00	14.00				
15	15	1000	B500C Ø10	15	1.00	15.00				
16	16	1000	B500C Ø10	16	1.00	16.00				
17	17	1000	B500C Ø10	17	1.00	17.00				
18	18	1000	B500C Ø10	18	1.00	18.00				
19	19	1000	B500C Ø10	19	1.00	19.00				
20	20	1000	B500C Ø10	20	1.00	20.00				
21	21	1000	B500C Ø10	21	1.00	21.00				
22	22	1000	B500C Ø10	22	1.00	22.00				
23	23	1000	B500C Ø10	23	1.00	23.00				
24	24	1000	B500C Ø10	24	1.00	24.00				
25	25	1000	B500C Ø10	25	1.00	25.00				
26	26	1000	B500C Ø10	26	1.00	26.00				
27	27	1000	B500C Ø10	27	1.00	27.00				
28	28	1000	B500C Ø10	28	1.00	28.00				
29	29	1000	B500C Ø10	29	1.00	29.00				
30	30	1000	B500C Ø10	30	1.00	30.00				
31	31	1000	B500C Ø10	31	1.00	31.00				
32	32	1000	B500C Ø10	32	1.00	32.00				
33	33	1000	B500C Ø10	33	1.00	33.00				
34	34	1000	B500C Ø10	34	1.00	34.00				
35	35	1000	B500C Ø10	35	1.00	35.00				
36	36	1000	B500C Ø10	36	1.00	36.00				
37	37	1000	B500C Ø10	37	1.00	37.00				
38	38	1000	B500C Ø10	38	1.00	38.00				
39	39	1000	B500C Ø10	39	1.00	39.00				
40	40	1000	B500C Ø10	40	1.00	40.00				
41	41	1000	B500C Ø10	41	1.00	41.00				
42	42	1000	B500C Ø10	42	1.00	42.00				
43	43	1000	B500C Ø10	43	1.00	43.00				
44	44	1000	B500C Ø10	44	1.00	44.00				
45	45	1000	B500C Ø10	45	1.00	45.00				
46	46	1000	B500C Ø10	46	1.00	46.00				
47	47	1000	B500C Ø10	47	1.00	47.00				
48	48	1000	B500C Ø10	48	1.00	48.00				
49	49	1000	B500C Ø10	49	1.00	49.00				
50	50	1000	B500C Ø10	50	1.00	50.00				
51	51	1000	B500C Ø10	51	1.00	51.00				
52	52	1000	B500C Ø10	52	1.00	52.00				
53	53	1000	B500C Ø10	53	1.00	53.00				
54	54	1000	B500C Ø10	54	1.00	54.00				
55	55	1000	B500C Ø10	55	1.00	55.00				
56	56	1000	B500C Ø10	56	1.00	56.00				
57	57	1000	B500C Ø10	57	1.00	57.00				
58	58	1000	B500C Ø10	58	1.00	58.00				
59	59	1000	B500C Ø10	59	1.00	59.00				
60	60	1000	B500C Ø10	60	1.00	60.00				
61	61	1000	B500C Ø10	61	1.00	61.00				
62	62	1000	B500C Ø10	62	1.00	62.00				
63	63	1000	B500C Ø10	63	1.00	63.00				
64	64	1000	B500C Ø10	64	1.00	64.00				
65	65	1000	B500C Ø10	65	1.00	65.00				
66	66	1000	B500C Ø10	66	1.00	66.00				
67	67	1000	B500C Ø10	67	1.00	67.00				
68	68	1000	B500C Ø10	68	1.00	68.00				
69	69	1000	B500C Ø10	69	1.00	69.00				
70	70	1000	B500C Ø10	70	1.00	70.00				
71	71	1000	B500C Ø10	71	1.00	71.00				
72	72	1000	B500C Ø10	72	1.00	72.00				
73	73	1000	B500C Ø10	73	1.00	73.00				
74	74	1000	B500C Ø10	74	1.00	74.00				
75	75	1000	B500C Ø10	75	1.00	75.00				
76	76	1000	B500C Ø10	76	1.00	76.00				
77	77	1000	B500C Ø10	77	1.00	77.00				
78	78	1000	B500C Ø10	78	1.00	78.00				
79	79	1000	B500C Ø10	79	1.00	79.00				
80	80	1000	B500C Ø10	80	1.00	80.00				
81	81	1000	B500C Ø10	81	1.00	81.00				
82	82	1000	B500C Ø10	82	1.00	82.00				
83	83	1000	B500C Ø10	83	1.00	83.00				
84	84	1000	B500C Ø10	84	1.00	84.00				
85	85	1000	B500C Ø10	85	1.00	85.00				
86	86	1000	B500C Ø10	86	1.00	86.00				
87	87	1000	B500C Ø10	87	1.00	87.00				
88	88	1000	B500C Ø10	88	1.00	88.00				
89	89	1000	B500C Ø10	89	1.00	89.00				
90	90	1000	B500C Ø10	90	1.00	90.00				
91	91	1000	B500C Ø10	91	1.00	91.00				
92	92	1000	B500C Ø10	92	1.00	92.00				
93	93	1000	B500C Ø10	93	1.00	93.00				
94	94	1000	B500C Ø10	94	1.00	94.00				
95	95	1000	B500C Ø10	95	1.00	95.00				
96	96	1000	B500C Ø10	96	1.00	96.00				
97	97	1000	B500C Ø10	97	1.00	97.00				
98	98	1000	B500C Ø10	98	1.00	98.00				
99	99	1000	B500C Ø10	99	1.00	99.00				
100	100	1000	B500C Ø10	100	1.00	100.00				

21.11.2023

შენობა-ნაგებობის ტიპი:	
SHEET. No	ST-3122
სტადია	C.D.
SCALE	----

LEAD STRUCTURAL ENGINEER:	
ISSUED BY:	IA
APPROVED BY:	MS
პროექტის №:	
PAPER SIZE	A3
PROJECT No	110A21

01	14.02.2023	დაკორექტირებულია ბეტონის მარკა	KJ
No	Date	Revision	Issued by
----	----	----	----
----	----	----	----
----	----	----	----
----	----	----	----

ბეტონის სქემა
KEY PLAN

შენიშვნა:
NOTE:

DRAFT

დამკვეთი:	
CLIENT	
მისამართი:	
ADDRESS	ქ.ტყიბული, ბეთანიის ბაღის ქუჩა
პროექტის დასახელება	
PROJECT NAME	ტყიბული - ბეთანიის ბაღის ქუჩა.
ნახაზის დასახელება	
DRAWG. CODE	CUB-XXX-ST-3122-R00
ნახაზის დასახელება	
DRWG. NAME	სავენტილაციო შახტის

CUBICON
DESIGN & BUILDING ENGINEERING
ქალაქი თბილისი, ბაგრატიონის ქუჩა №38, 13
ტელ: (+995 591) 116444 www.cubicon.ge

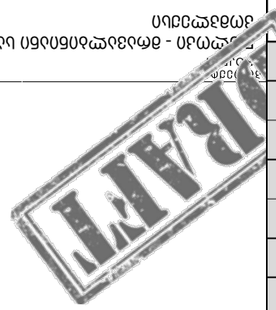

| ქვითარ. დასახ. და სართული | №№ | ჯამი ბეტონი (მ³) | | |

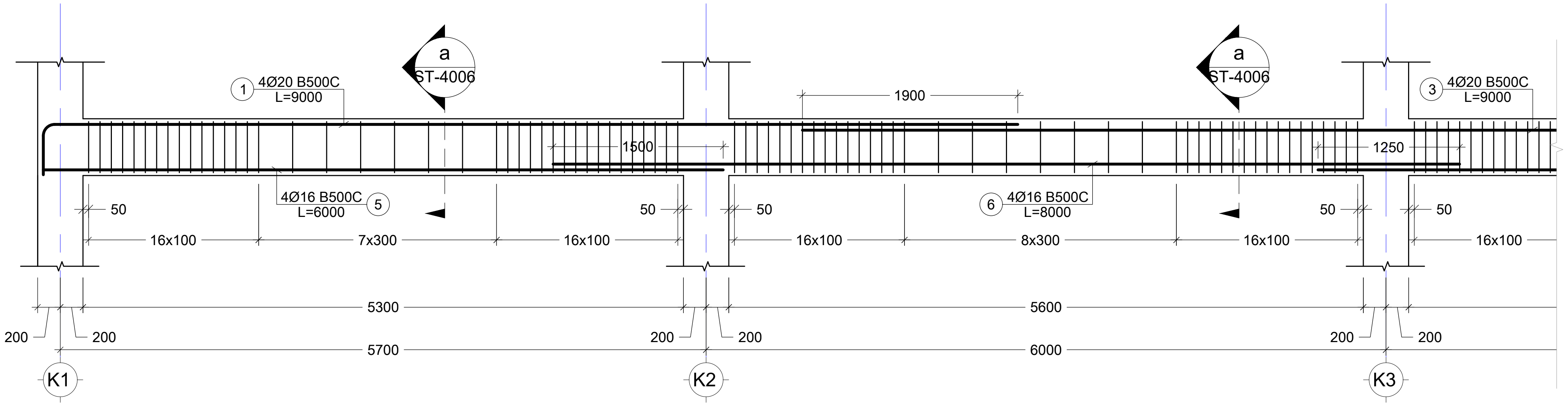

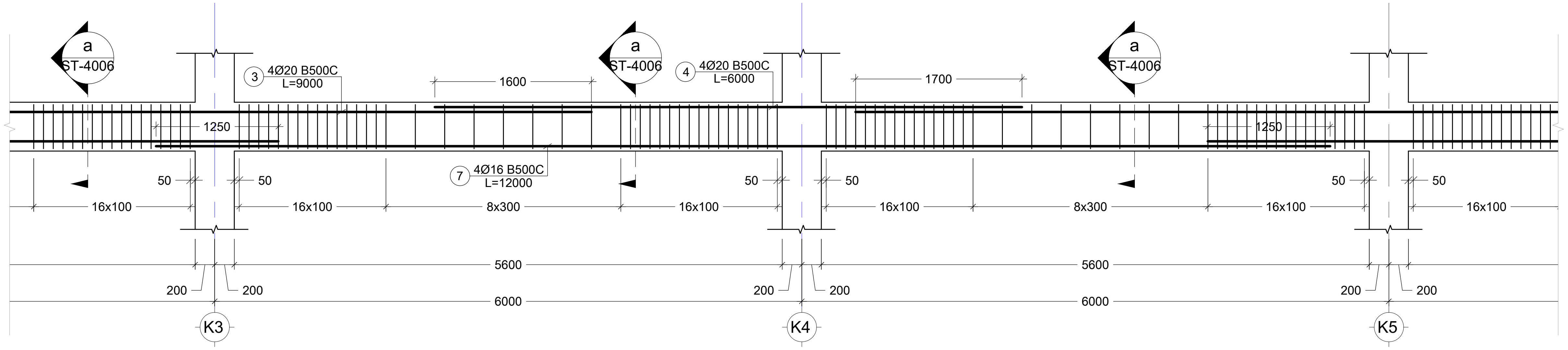

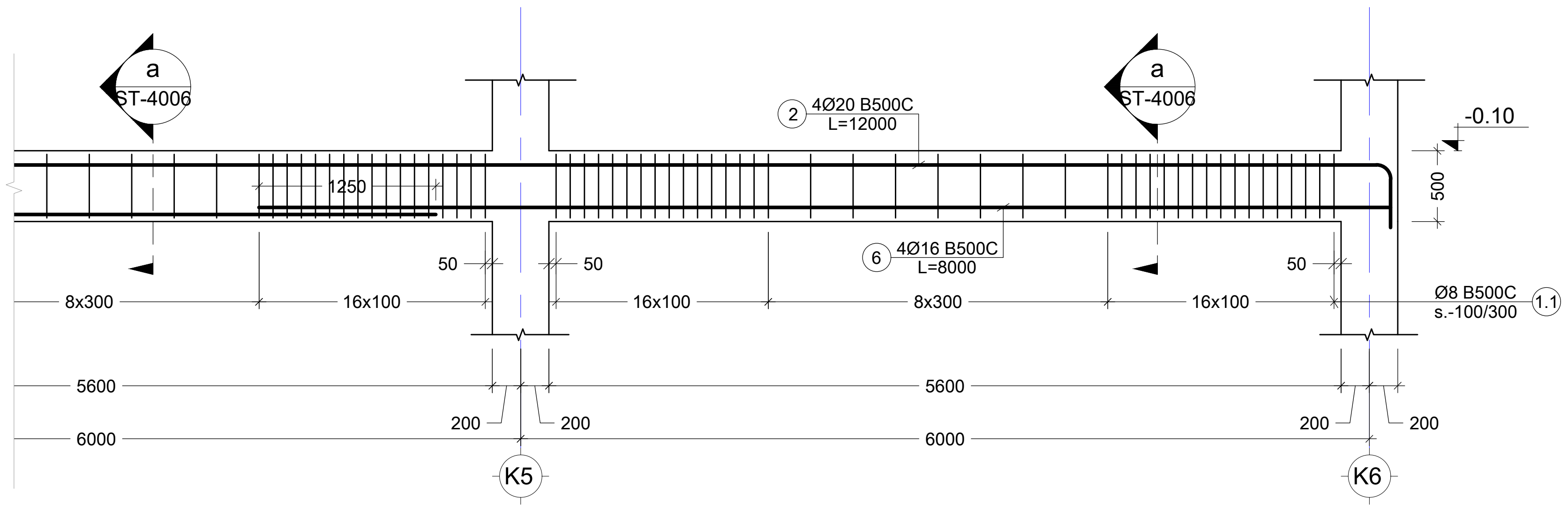

პოზ. №	ესკიზი	L მმ
1	8600; R=4d; 400	9000
2	11600; R=4d; 400	12000

1 BM.
Scale: 1:50

შენიშვნა:
NOTE:

- რევიზია

No	Date	Revision	Issued by
----	----	----	----
----	----	----	----
----	----	----	----
02	14.11.2023	დაკორექტირდა BM.-1	SB
01	01.11.2023	დაკორექტირდა BM.-1	EJ

სიტუაციური სქემა
KEY PLAN

DRAFT

პროექტი
PROJECT
...ლოკი - მრავალბინიანი საცხ. კომპლექსი

მისამართი
ADDRESS
ქ.თბილისი, ბერი გაბრიელ სალოსის ქუჩა

ნახაზის კოდი
DRAWG. CODE
CUB-XXX-ST-4001-R02

ნახაზის დასახელება
DRWG. NAME
BM. - 1

CUBICON©
DESIGN & BUILDING ENGINEERING
შპს "კუბიკონი", თბილისი, მარშალ გელოვანის გამზ. 13
ტელ: (+995 591) 116444 www.cubicon.ge

მთავარი კონსტრუქტორი: LEAD STRUCTURAL ENGINEER:	შეასრულა: ISSUED BY:	შეამოწმა APPROVED BY:
მათე საბაია	EJ	MS
	ფორმატი PAPER SIZE A3	პროექტის №: PROJECT No 110A21
ფურცლის ნომერი SHEET. No ST-4001	სტადია STATUS C.D.	მასშტაბი SCALE 1:50

21.11.2023

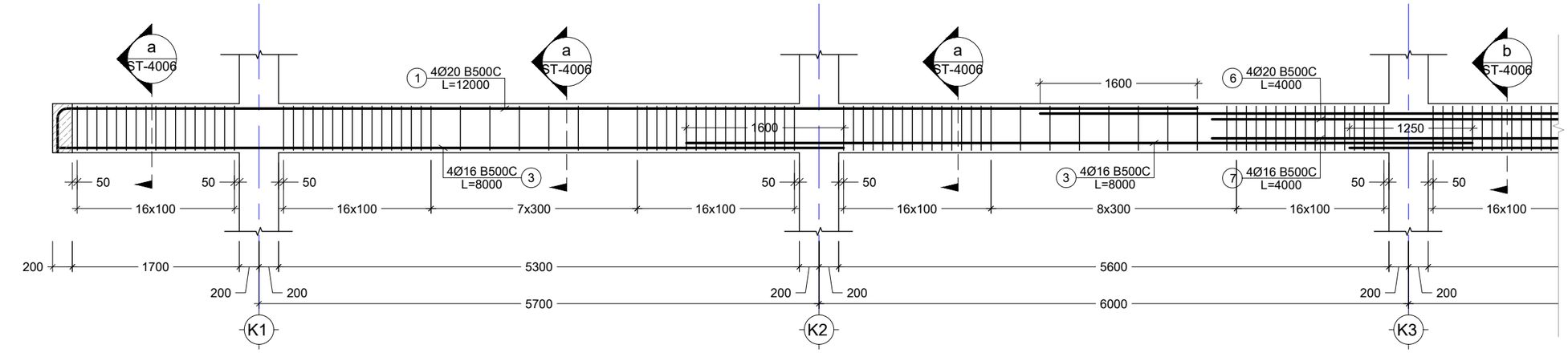

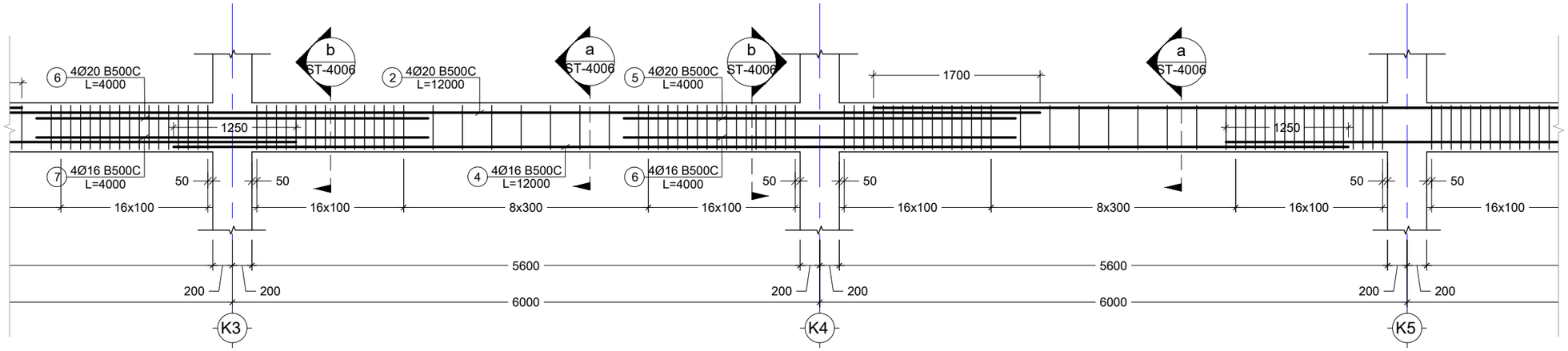

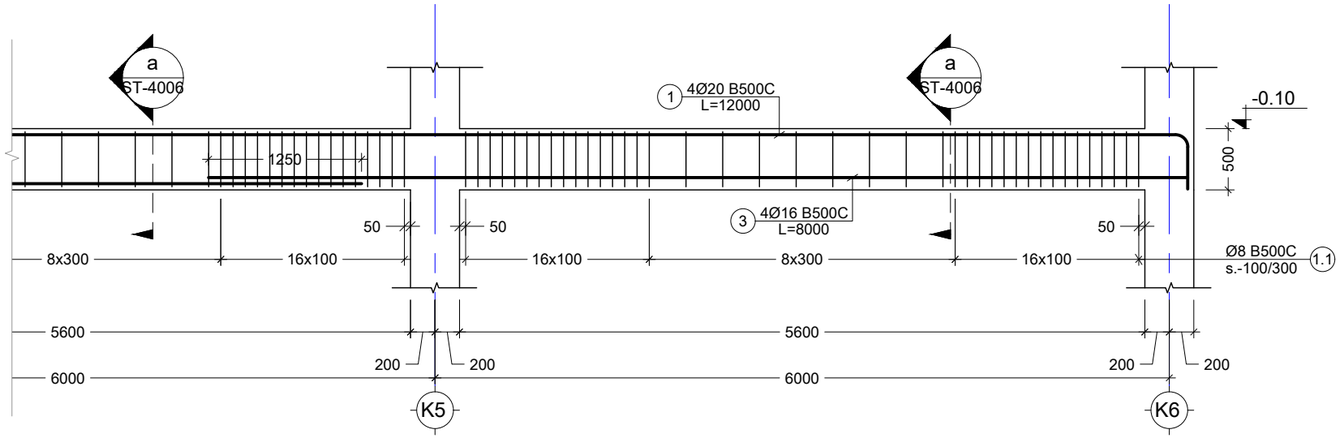

პოზ. №	ესკიზი	L მმ
1	11600, R=4d, 400	12000

2 BM.
Scale: 1:50

შენიშვნა:
NOTE:

- რევიზია

----	----	----	----
----	----	----	----
----	----	----	----
02	14.11.2023	დაკორექტირდა BM.-2	SB
01	14.02.2023	დაკორექტირდა ნიშ. სიმაღლე	KJ
No	Date	Revision	Issued by

სიტუაციური სქემა
KEY PLAN

DRAFT

კომპლექსი

მისამართი
ADDRESS
ქ.თბილისი, ბერი გაბრიელ სალოსის ქუჩა

ნახაზის კოდი
DRAWG. CODE
CUB-XXX-ST-4002-R02

ნახაზის დასახელება
DRWG. NAME
BM. - 2

CUBICON DESIGN & BUILDING ENGINEERING
შპს "კუბიკონი", თბილისი, მარშალ გელოვანის გამზ. 13
ტელ: (+995 591) 116444 www.cubicon.ge

მთავარი კონსტრუქტორი: LEAD STRUCTURAL ENGINEER:	შეასრულა: ISSUED BY:	შეამოწმა APPROVED BY:
მათე საჯაია	EJ	MS
	ფორმატი PAPER SIZE: A3	პროექტის №: PROJECT No 110A21
ფურცლის ნომერი SHEET. No ST-4002	სტადია STATUS C.D.	მასშტაბი SCALE 1:50

21.11.2023

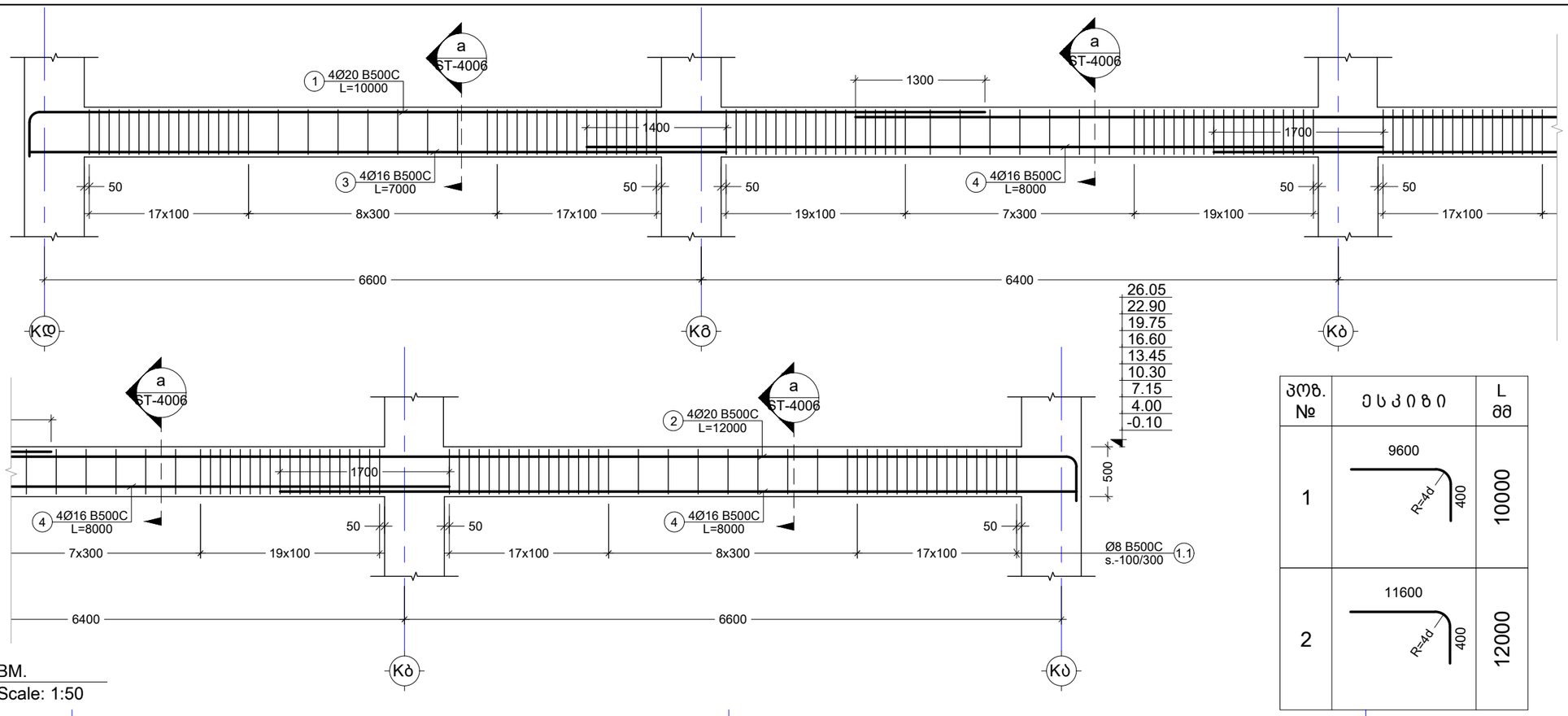

პოზ. №	ესკიზი	L მმ
1	9600, R=4d, 400	10000
2	11600, R=4d, 400	12000

3 BM.
Scale: 1:50

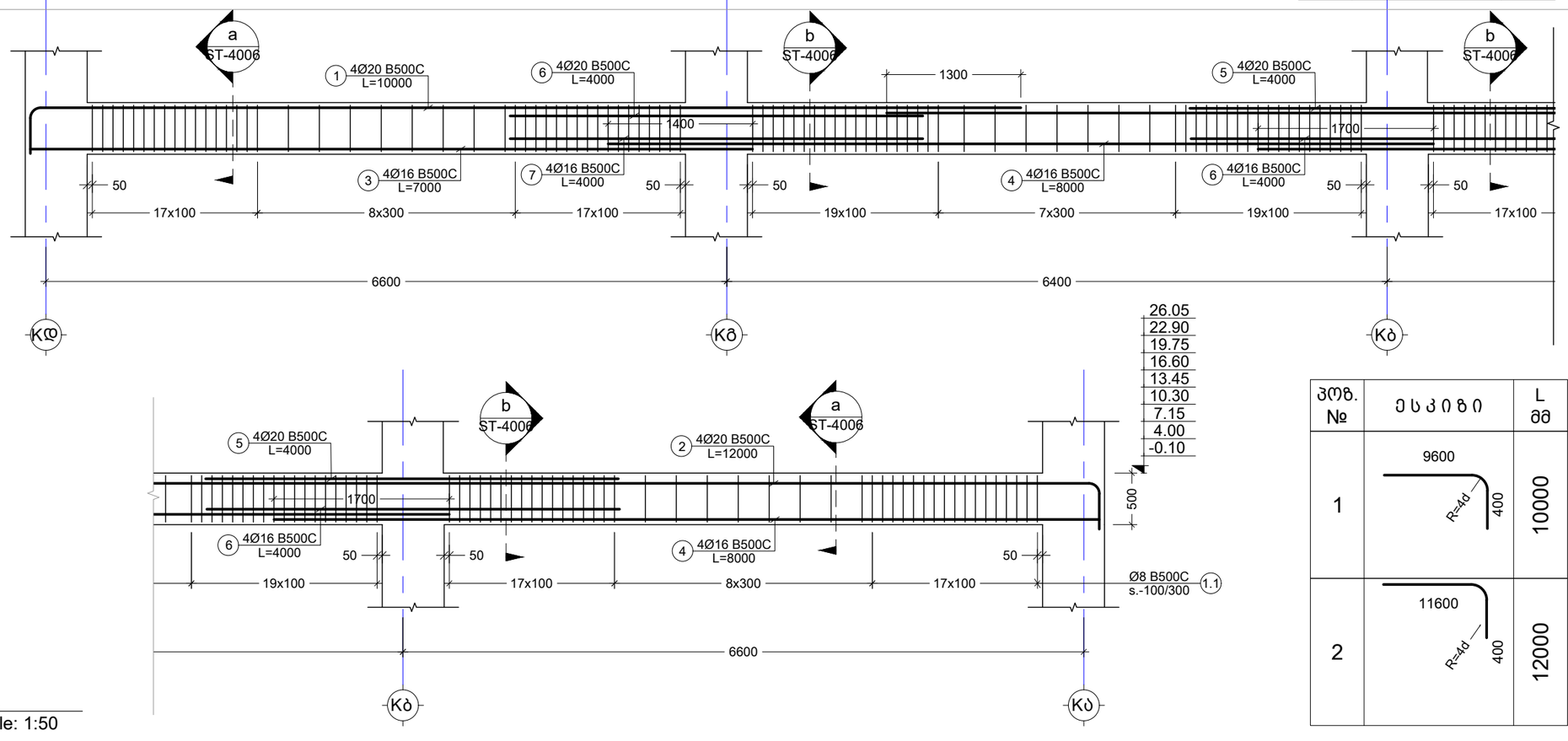

პოზ. №	ესკიზი	L მმ
1	9600, R=4d, 400	10000
2	11600, R=4d, 400	12000

4 BM.
Scale: 1:50

შენიშვნა:
NOTE:

----	----	----	----
----	----	----	----
----	----	----	----
----	----	----	----
----	----	----	----
No	Date	Revision	Issued by

საკვანძო ხედი
KEY PLAN

DRAFT

პროექტი
ველოკი - მრავალბინიანი საცხ. კომპლექსი

მისამართი
ADDRESS
ქ.თბილისი, ბერი გაბრიელ სალოსის ქუჩა

ნახაზის კოდი
DRAWG. CODE
CUB-XXX-ST-4003-R00

ნახაზის დასახელება
DRWG. NAME
BM. - 3; 4

CUBICON
DESIGN & BUILDING ENGINEERING
შპს "კუბიკონი", თბილისი, მარშალ გელოვანის გამზ. 13
ტელ: (+995 591) 116444 www.cubicon.ge

მთავარი კონსტრუქტორი: LEAD STRUCTURAL ENGINEER:	შეასრულა: ISSUED BY:	შეამოწმა APPROVED BY:
მათე საჯაია	EJ	MS
	ფორმატი PAPER SIZE: A3	პროექტის №: PROJECT No 110A21
ფურცლის ნომერი SHEET. No: ST-4003	სტადია STATUS: C.D.	მასშტაბი SCALE: 1:50

21.11.2023

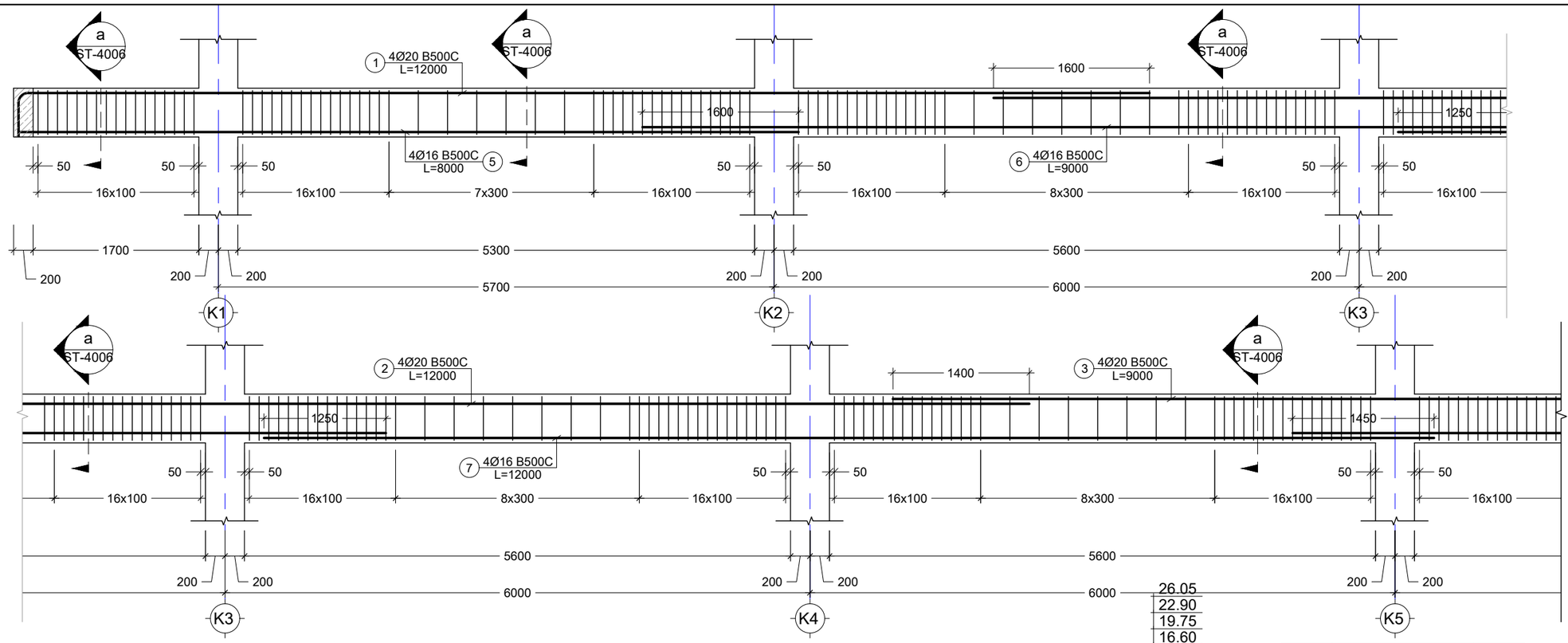

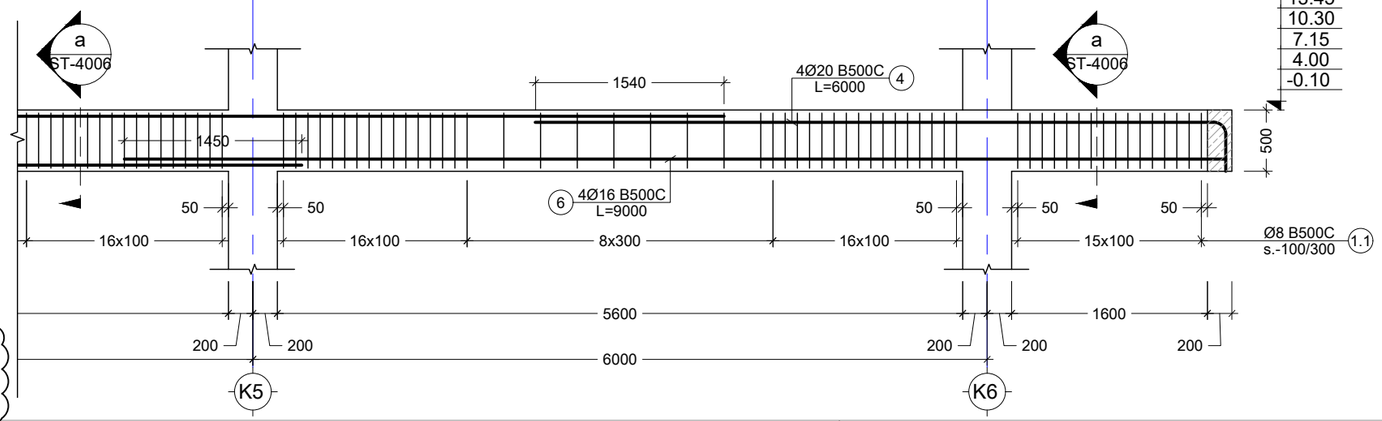

7 BM.
Scale: 1:50

პოზ. №	ესკიზი	L მმ
1	11600, R=4d, 400	12000
4	5600, R=4d, 400	6000

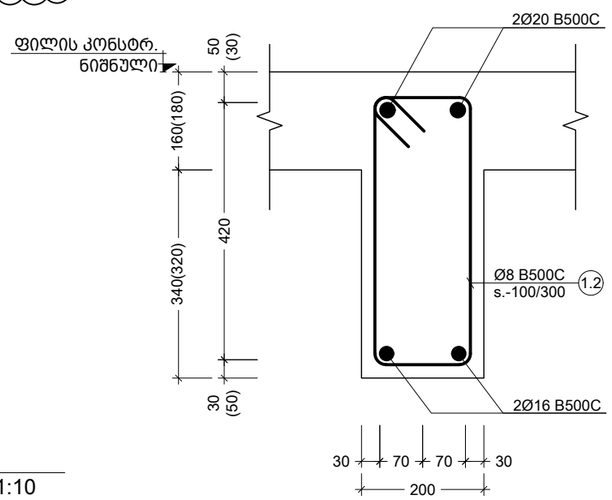

5 BM.
Scale: 1:10

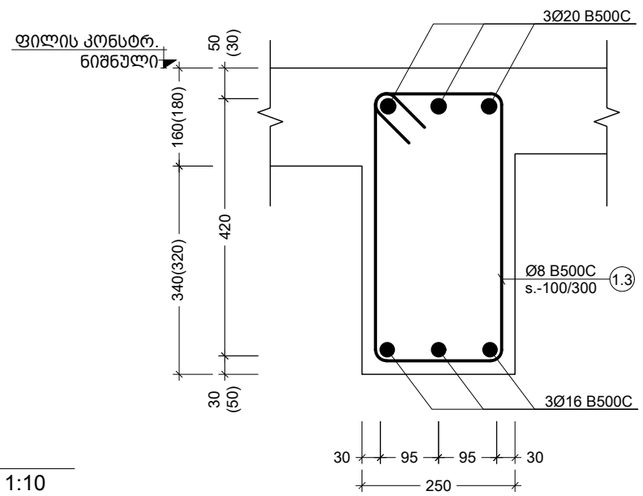

6 BM.
Scale: 1:10

შენიშვნა:
NOTE:

- რევიზია

----	----	----	----
----	----	----	----
----	----	----	----
----	----	----	----
01	14.11.2023	დაკორექტირდა BM.-7	SB
No	Date	Revision	Issued by

სიტუაციური სქემა
KEY PLAN

DRAFT

პროექტი
PROJECT
ბალოკი - მრავალბინიანი საცხ. კომპლექსი

მისამართი
ADDRESS
ქ.თბილისი, ბერი გაბრიელ სალოსის ქუჩა

ნახაზის კოდი
DRAWG. CODE
CUB-XXX-ST-4004-R01

ნახაზის დასახელება
DRWG. NAME
BM. - 5; 6; 7

CUBICON DESIGN & BUILDING ENGINEERING
შპს "კუბიკონი", თბილისი, მარშალ გელოვანის გამზ. 13
ტელ: (+995 591) 116444 www.cubicon.ge

მთავარი კონსტრუქტორი: LEAD STRUCTURAL ENGINEER:	შეასრულა: ISSUED BY:	შეამოწმა APPROVED BY:
მათე საჯაია	EJ	MS
	ფორმატი PAPER SIZE: A3	პროექტის №: PROJECT No 110A21
ფურცლის ნომერი SHEET. No: ST-4004	სტადია STATUS: C.D.	მასშტაბი SCALE: 1:50

21.11.2023

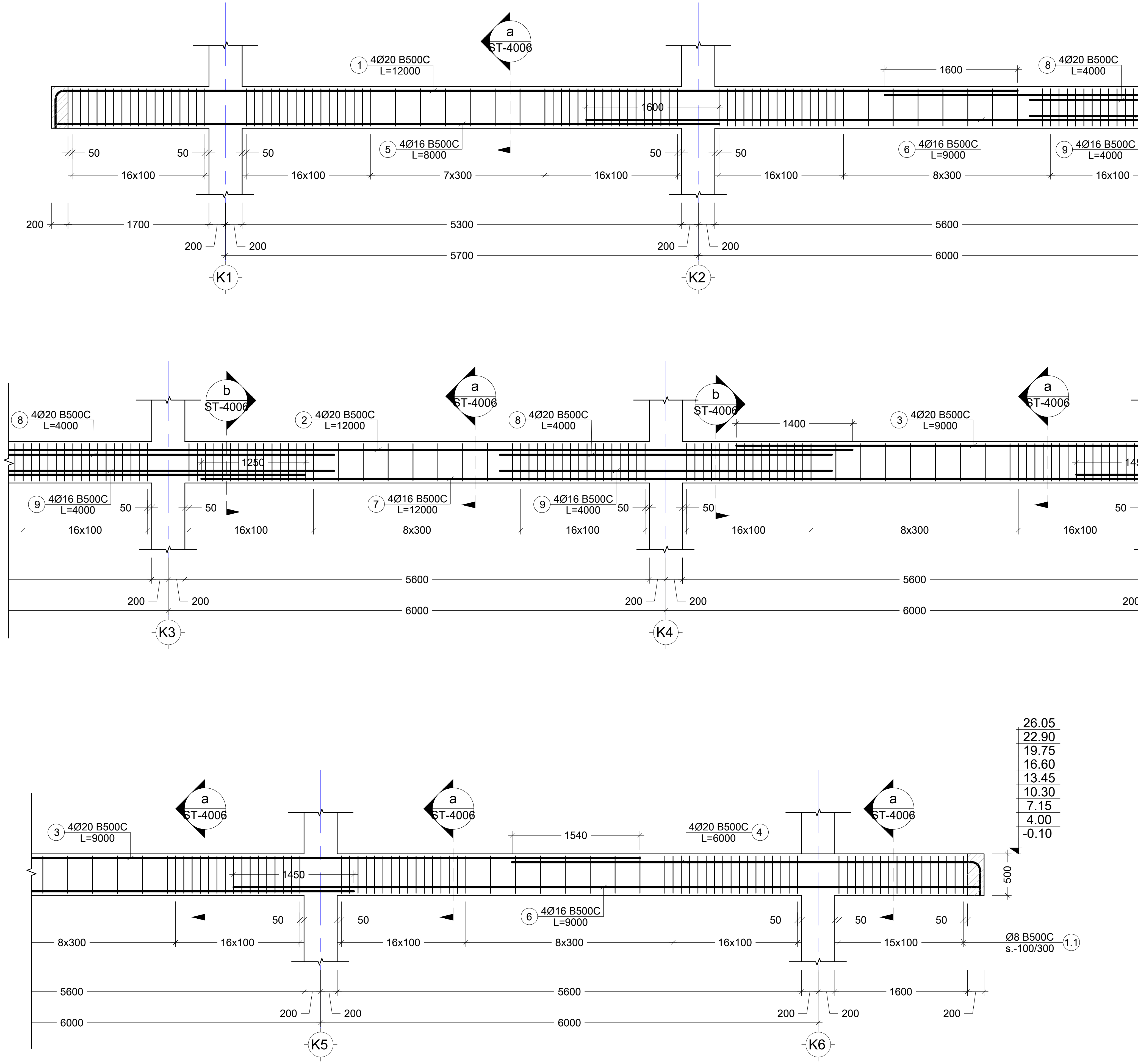

პოზ. №	ესკიზი	L მმ
1	11600; R=4d; 400	12000
4	5600; R=4d; 400	6000

8 BM.
Scale: 1:50

შენიშვნა:
NOTE:

- რევიზია

----	----	----	----
----	----	----	----
----	----	----	----
----	----	----	----
01	14.11.2023	დაკორექტირდა BM.-8	SB
No	Date	Revision	Issued by

სიტუაციური სქემა
KEY PLAN

DRAFT

პროექტი
PROJECT

ბლოკი - მრავალბინიანი საცხ. კომპლექსი

მისამართი
ADDRESS

ქ.თბილისი, ბერი გაბრიელ სალოსის ქუჩა

ნახაზის კოდი
DRAWG. CODE

CUB-XXX-ST-4005-R01

ნახაზის დასახელება
DRWG. NAME

BM. - 8

CUBICON©
DESIGN & BUILDING ENGINEERING

შპს "კუბიკონი", თბილისი, მარშალ გელოვანის გამზ. 13
ტელ: (+995 591) 116444 www.cubicon.ge

მთავარი კონსტრუქტორი: LEAD STRUCTURAL ENGINEER:	შეასრულა: ISSUED BY:	შეამოწმა APPROVED BY:
მათე საჯაია	EJ	MS
	ფორმატი PAPER SIZE: A3	პროექტის №: PROJECT No: 110A21
ფურცლის ნომერი SHEET. No: ST-4005	სტადია STATUS: C.D.	მასშტაბი SCALE: 1:50

21.11.2023

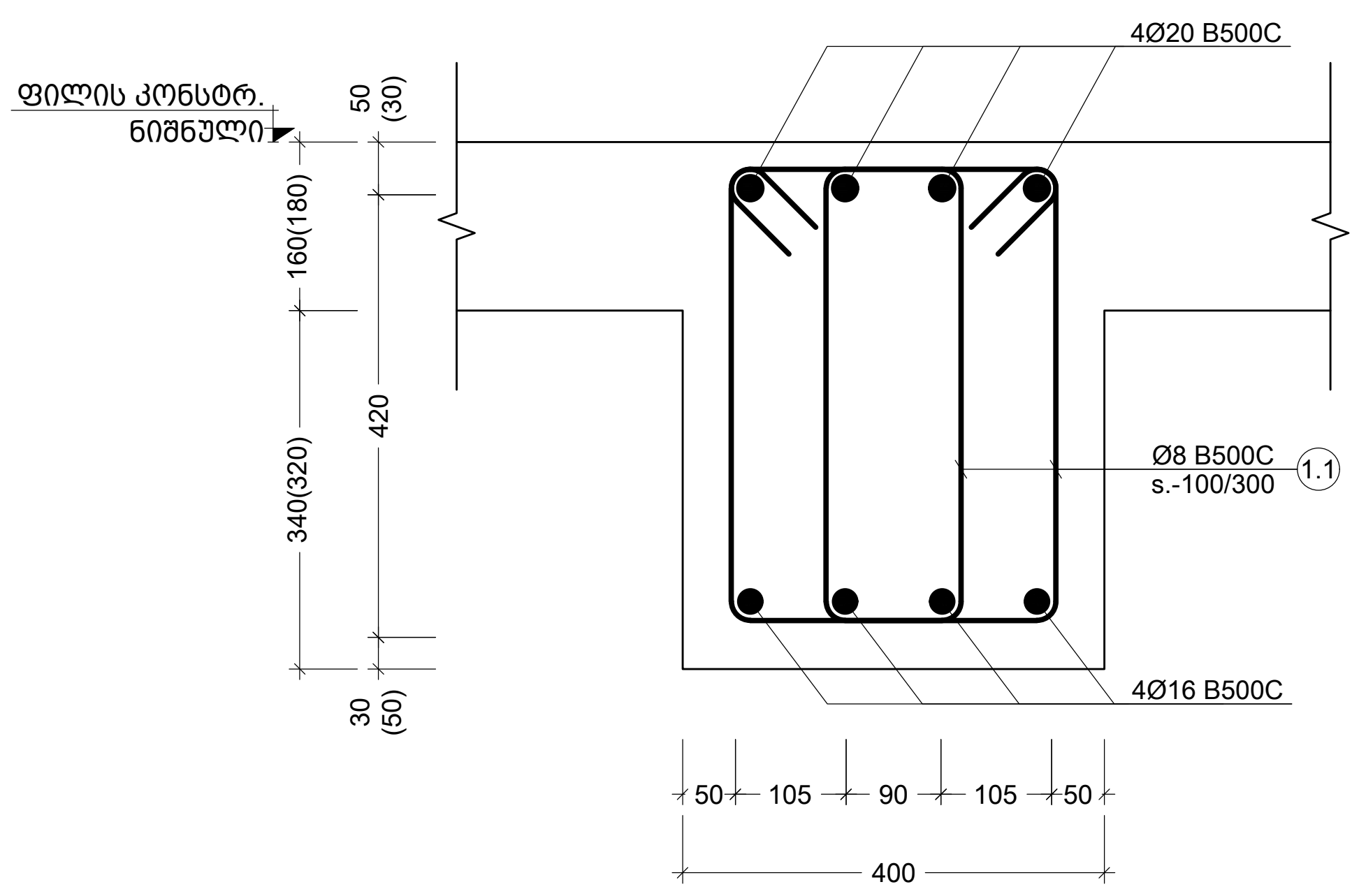

a კვეთი
Scale: 1:10

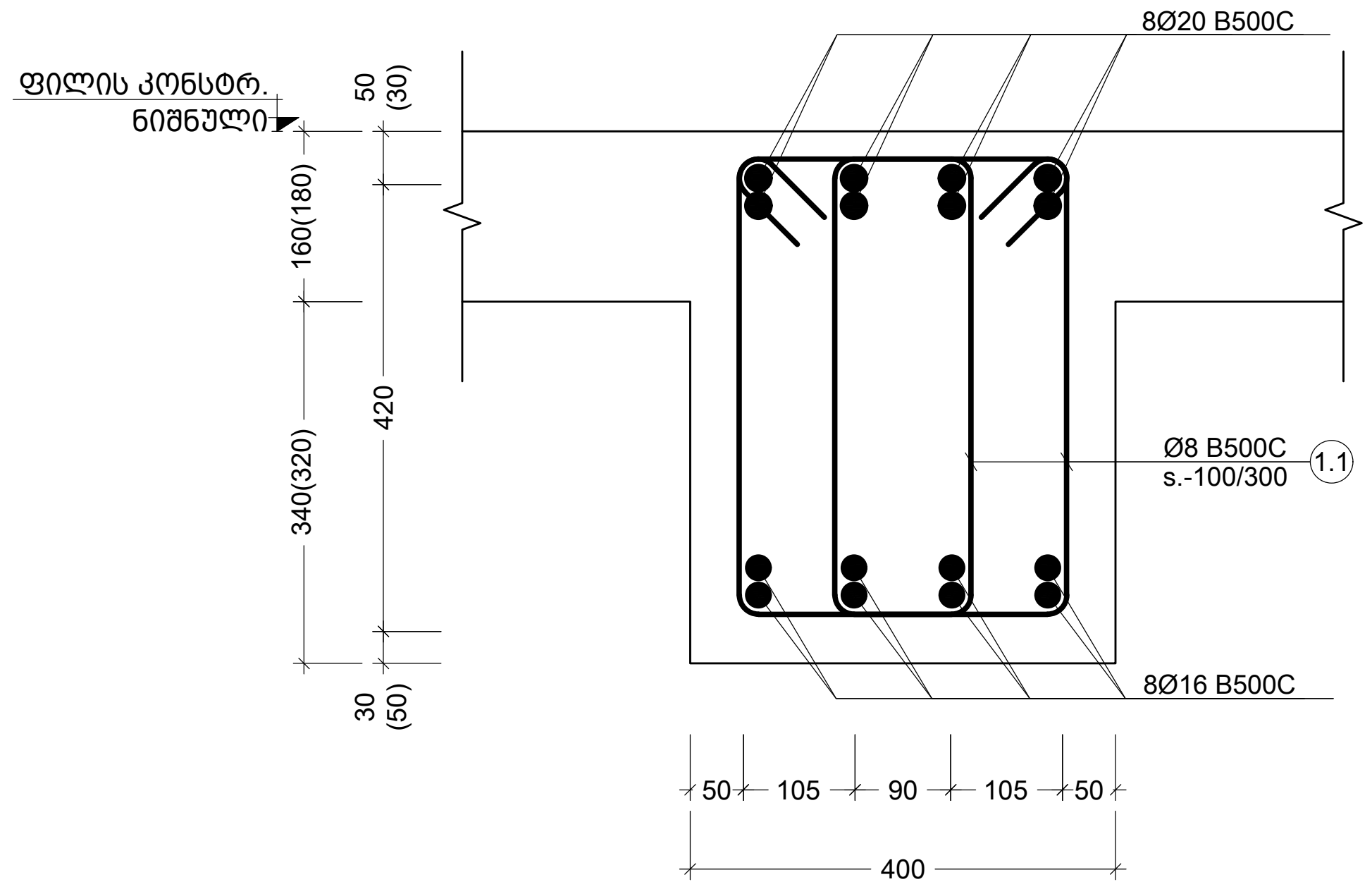

b კვეთი
Scale: 1:10

პოზ. №	ესკიზი	L მმ
1.1	305; 520; 420; 205	1450
1.2	240; 520; 420; 140	1320
1.3	290; 520; 420; 190	1420

შენიშვნა:
NOTE:

No	Date	Revision	Issued by
----	----	----	----
----	----	----	----
----	----	----	----
----	----	----	----
----	----	----	----

სიტუაციური სქემა
KEY PLAN

DRAFT

ობიექტი
PROJECT
...ლოკი - მრავალბინიანი საცხ. კომპლექსი

მისამართი
ADDRESS
ქ.თბილისი, ბერი გაბრიელ სალოსის ქუჩა

ნახაზის კოდი
DRAWG. CODE
CUB-XXX-ST-4006-R00

ნახაზის დასახელება
DRWG. NAME
კვეთი - a; b; ესკიზი

CUBICON©
DESIGN & BUILDING ENGINEERING

შპს "კუბიკონი", თბილისი, მარშალ გელოვანის გამზ. 13
ტელ: (+995 591) 116444 www.cubicon.ge

მთავარი კონსტრუქტორი: LEAD STRUCTURAL ENGINEER:	შეასრულა: ISSUED BY:	შეამოწმა APPROVED BY:
მათე საბაია	EJ	MS
	ფორმატი PAPER SIZE: A3	პროექტის №: PROJECT No: 110A21
ფურცლის ნომერი SHEET. No: ST-4006	სტადია STATUS: C.D.	მასშტაბი SCALE: 1:10

21.11.2023

კონსტრ. დასახ. და სართული	ელემენტის დასახ. და რაოდენობა	პოზ. №	დიამეტრი ან კვეთი (მმ)	ერთეულის სიგრძე (მმ.)	ხარჯი ერთ სართულზე			ხარჯი მთლიანად	
					რაოდენობა (ც.)	სიგრძე (მ.)	წონა (კგ.)	სულ სიგრძე (მ.)	სულ წონა (კგ.)
რიგელების სპეციფიკაცია -0.10 ნიშნულზე (1 სართულზე)	Beam - 1 3 (ც.)	1	Ø 20 B500C	9000	4 X 3	108.00	266	108.00	266
		2	Ø 20 B500C	12000	4 X 3	144.00	355	144.00	355
		3	Ø 20 B500C	9000	4 X 3	108.00	266	108.00	266
		4	Ø 20 B500C	6000	4 X 3	72.00	177	72.00	177
		5	Ø 16 B500C	6000	4 X 3	72.00	114	72.00	114
		6	Ø 16 B500C	8000	8 X 3	192.00	303	192.00	303
		7	Ø 16 B500C	12000	4 X 3	144.00	227	144.00	227
		1.1	Ø 8 B500C	1450	398 X 3	1731.30	683	1731.30	683
		მძიმე ბეტონი C20/25 V = 3.9 X 3 = 11.67 მ³						11.67 მ³	
	Beam - 2 1 (ც.)	1	Ø 20 B500C	12000	8 X 1	96.00	237	96.00	237
		2	Ø 20 B500C	12000	4 X 1	48.00	118	48.00	118
		3	Ø 16 B500C	8000	12 X 1	96.00	151	96.00	151
		4	Ø 16 B500C	12000	4 X 1	48.00	76	48.00	76
		5	Ø 20 B500C	4000	8 X 1	32.00	79	32.00	79
		6	Ø 16 B500C	4000	8 X 1	32.00	50	32.00	50
		1.1	Ø 8 B500C	1450	432 X 1	626.40	247	626.40	247
		მძიმე ბეტონი C20/25 V = 4.1 X 1 = 4.10 მ³						4.10 მ³	
	Beam - 3 4 (ც.)	1	Ø 20 B500C	10000	4 X 4	160.00	394	160.00	394
		2	Ø 20 B500C	12000	4 X 4	192.00	473	192.00	473
		3	Ø 16 B500C	7000	4 X 4	112.00	177	112.00	177
		4	Ø 16 B500C	8000	8 X 4	256.00	404	256.00	404
		1.1	Ø 8 B500C	1450	258 X 4	1496.40	590	1496.40	590
		მძიმე ბეტონი C20/25 V = 2.6 X 4 = 10.24 მ³						10.24 მ³	
	Beam - 4 2 (ც.)	1	Ø 20 B500C	10000	4 X 2	80.00	197	80.00	197
		2	Ø 20 B500C	12000	4 X 2	96.00	237	96.00	237
		3	Ø 16 B500C	7000	4 X 2	56.00	88	56.00	88
		4	Ø 16 B500C	8000	8 X 2	128.00	202	128.00	202
		5	Ø 20 B500C	4000	8 X 2	64.00	158	64.00	158
		6	Ø 16 B500C	4000	8 X 2	64.00	101	64.00	101
		1.1	Ø 8 B500C	1450	258 X 2	748.20	295	748.20	295
		მძიმე ბეტონი C20/25 V = 2.6 X 2 = 5.12 მ³						5.12 მ³	
	Beam - 5 1 (ც.)	1	Ø 20 B500C	დ.ა.	–	74	182	73.92	182
		1	Ø 16 B500C	დ.ა.	–	74	117	73.92	117
		1.2	Ø 8 B500C	1320	168 X 1	221.76	87	221.76	87
		მძიმე ბეტონი C20/25 V = 2.2 X 1 = 2.15 მ³						2.15 მ³	
	Beam - 6 1 (ც.)	1	Ø 20 B500C	დ.ა.	–	7	16	6.60	16
		1	Ø 16 B500C	დ.ა.	–	7	10	6.60	10
		1.3	Ø 8 B500C	1420	15 X 1	21.30	8	21.30	8
		მძიმე ბეტონი C20/25 V = 0.2 X 1 = 0.24 მ³						0.24 მ³	

კონსტრ. დასახ. და სართული	ელემენტის დასახ. და რაოდენობა	პოზ. №	დიამეტრი ან კვეთი (მმ)	ერთეულის სიგრძე (მმ.)	ხარჯი ერთ სართულზე			ხარჯი მთლიანად	
					რაოდენობა (ც.)	სიგრძე (მ.)	წონა (კგ.)	სულ სიგრძე (მ.)	სულ წონა (კგ.)
რიგელების სპეციფიკაცია 4.00-დან 26.05 ნიშნულზე (8 სართულზე)	Beam - 3 4 (ც.)	1	Ø 20 B500C	10000	4 X 4	160.00	394	1280.00	3155
		2	Ø 20 B500C	12000	4 X 4	192.00	473	1536.00	3786
		3	Ø 16 B500C	7000	4 X 4	112.00	177	896.00	1413
		4	Ø 16 B500C	8000	8 X 4	256.00	404	2048.00	3231
		1.1	Ø 8 B500C	1450	266 X 4	1542.80	608	12342.40	4868
		მძიმე ბეტონი C20/25 V = 2.7 X 4 = 10.88 მ³						87.04 მ³	
	Beam - 4 2 (ც.)	1	Ø 20 B500C	10000	4 X 2	80.00	197	640.00	1578
		2	Ø 20 B500C	12000	4 X 2	96.00	237	768.00	1893
		3	Ø 16 B500C	7000	4 X 2	56.00	88	448.00	707
		4	Ø 16 B500C	8000	8 X 2	128.00	202	1024.00	1615
		5	Ø 20 B500C	4000	8 X 2	64.00	158	512.00	1262
		6	Ø 16 B500C	4000	8 X 2	64.00	101	512.00	808
		1.1	Ø 8 B500C	1450	266 X 2	771.40	304	6171.20	2434
		მძიმე ბეტონი C20/25 V = 2.7 X 2 = 5.44 მ³						43.52 მ³	
	Beam - 5 1 (ც.)	1	Ø 20 B500C	დ.ა.	–	129	318	1031.36	2542
		1	Ø 16 B500C	დ.ა.	–	129	203	1031.36	1627
		1.2	Ø 8 B500C	1320	293 X 1	386.76	153	3094.08	1220
		მძიმე ბეტონი C20/25 V = 4.0 X 1 = 3.98 მ³						31.88 მ³	
	Beam - 6 1 (ც.)	1	Ø 20 B500C	დ.ა.	–	7	16	52.80	130
		1	Ø 16 B500C	დ.ა.	–	7	10	52.80	83
		1.3	Ø 8 B500C	1420	15 X 1	21.30	8	170.40	67
		მძიმე ბეტონი C20/25 V = 0.3 X 1 = 0.26 მ³						2.04 მ³	
	Beam - 7 3 (ც.)	1	Ø 20 B500C	12000	4 X 3	144.00	355	1152.00	2840
		2	Ø 20 B500C	12000	4 X 3	144.00	355	1152.00	2840
		3	Ø 20 B500C	9000	4 X 3	108.00	266	864.00	2130
		4	Ø 20 B500C	6000	4 X 3	72.00	177	576.00	1420
		5	Ø 16 B500C	8000	4 X 3	96.00	151	768.00	1212
		6	Ø 16 B500C	9000	8 X 3	216.00	341	1728.00	2726
		7	Ø 16 B500C	12000	4 X 3	144.00	227	1152.00	1817
		1.1	Ø 8 B500C	1450	464 X 3	2018.40	796	16147.20	6368
		მძიმე ბეტონი C20/25 V = 4.6 X 3 = 13.79 მ³						110.32 მ³	
	Beam - 8 1 (ც.)	1	Ø 20 B500C	12000	4 X 1	48.00	118	384.00	947
		2	Ø 20 B500C	12000	4 X 1	48.00	118	384.00	947
		3	Ø 20 B500C	9000	4 X 1	36.00	89	288.00	710
		4	Ø 20 B500C	6000	4 X 1	24.00	59	192.00	473
		5	Ø 16 B500C	8000	4 X 1	32.00	50	256.00	404
		6	Ø 16 B500C	9000	8 X 1	72.00	114	576.00	909
		7	Ø 16 B500C	12000	4 X 1	48.00	76	384.00	606
		8	Ø 20 B500C	4000	8 X 1	32.00	79	256.00	631
		9	Ø 16 B500C	4000	8 X 1	32.00	50	256.00	404
		1.1	Ø 8 B500C	1450	464 X 1	672.80	265	5382.40	2123
		მძიმე ბეტონი C20/25 V = 4.6 X 1 = 4.60 მ³						36.77 მ³	

შენიშვნა:
NOTE:

- რევიზია

----	----	----	----
----	----	----	----
03	14.11.2023	დაკორექტირდა სპეციფიკაცია	SB
02	01.11.2023	დაკორექტირდა BM. -1	EH
01	14.02.2023	დაკორექტირდა BM. -5	KJ
No	Date	Revision	Issued by

სიტუაციური სქემა
KEY PLAN



პროექტი - მრავალბინიანი საცხ. კომპლექსი

მისამართი
ADDRESS
ქ.თბილისი, ბერი გაბრიელ სალოსის ქუჩა

ნახაზის კოდი
DRAWG. CODE
CUB-XXX-ST-4007-R01

ნახაზის დასახელება
DRWG. NAME
BM. - სპეციფიკაცია

CUBICON DESIGN & BUILDING ENGINEERING
შპს "კუბიკონი", თბილისი, მარშალ გელოვანის ბაღმ. 13
ტელ: (+995 591) 116444 www.cubicon.ge

მთავარი კონსტრუქტორი: LEAD STRUCTURAL ENGINEER:	შესრულა: ISSUED BY:	შეამოწმა APPROVED BY:
მათე საბაძია	EJ	MS
ფორმატი PAPER SIZE: A3	პროექტის №: PROJECT No 110A21	
ფურცლის ნომერი SHEET. No ST-4007	სტადია STATUS C.D.	მასშტაბი SCALE ----

21.11.2023

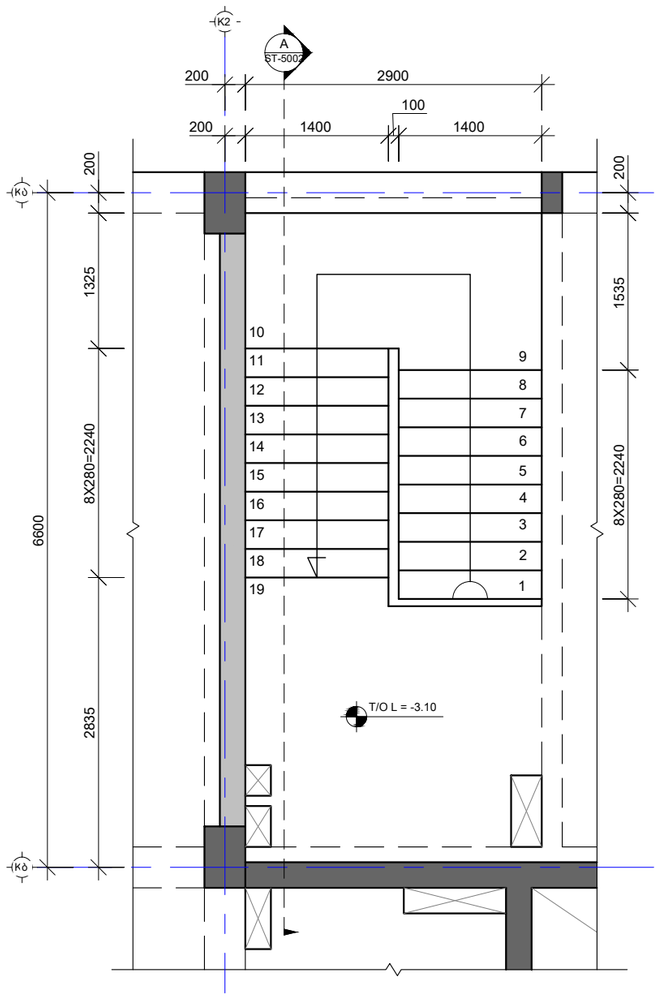

კიბე მოწყობის გეგმა -3.10 / -0.10 ნიშნულებს შორის
Scale: 1:50

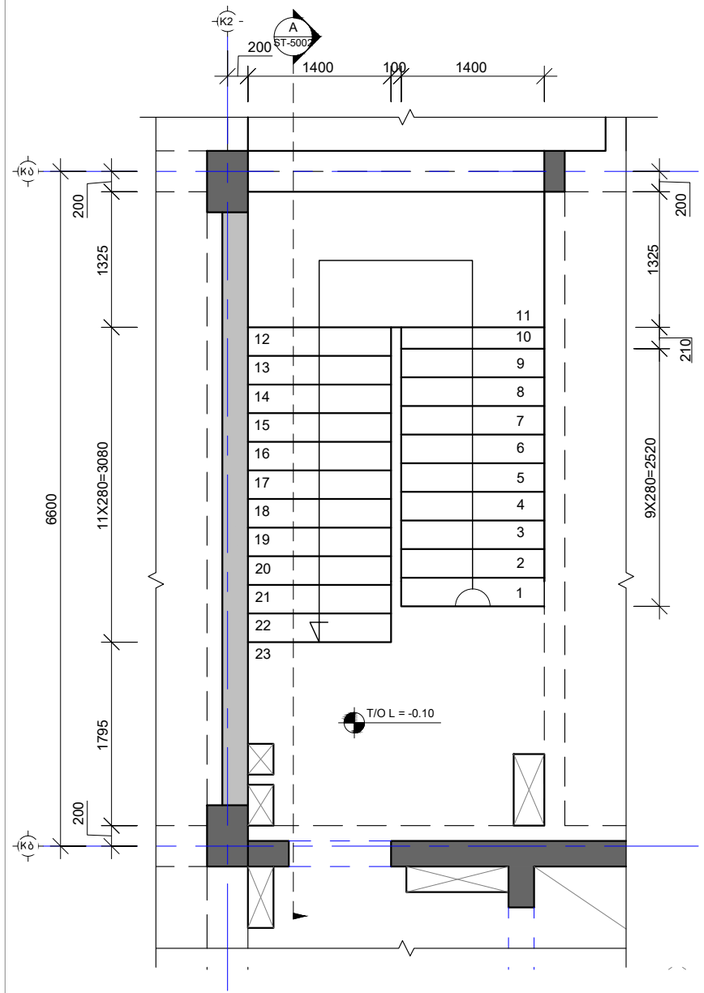

კიბე მოწყობის გეგმა -0.10 / 4.00 ნიშნულებს შორის
Scale: 1:50

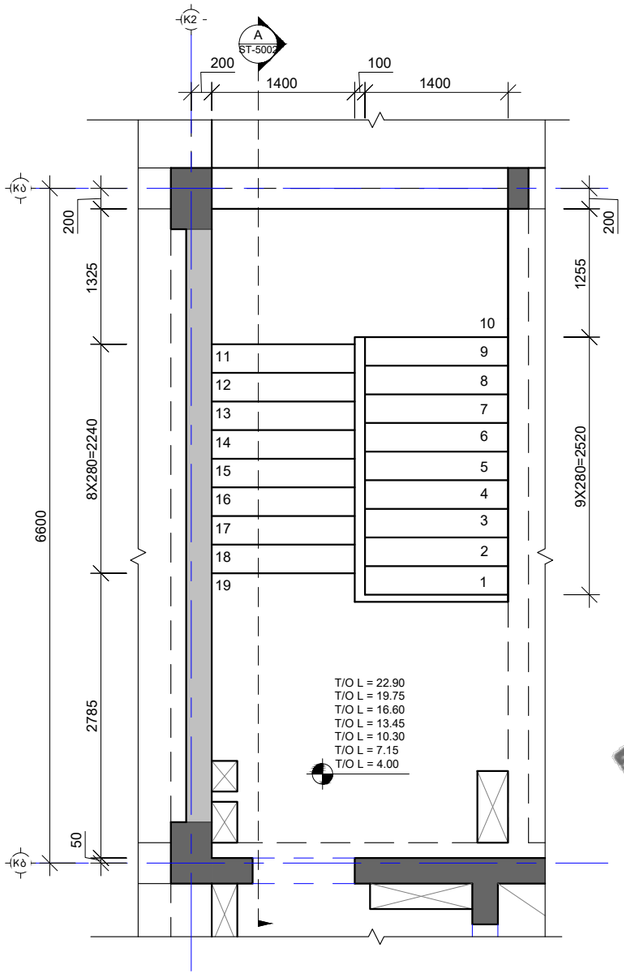

კიბე მოწყობის გეგმა 4.00 / 22.90 ნიშნულებს შორის
Scale: 1:50

შენიშვნა:
NOTE:

----	----	----	----
----	----	----	----
----	----	----	----
----	----	----	----
----	14.02.2023	დაკორექტირდა საყალიბე გეგმა	KCH
No	Date	Revision	Issued by

სიტუაციური სქემა
KEY PLAN

DRAFT

ობიექტი
კლოკი - მრავალბინიანი საცხ. კომპლექსი

მისამართი
ADDRESS
ქ.თბილისი, ბერი გაბრიელ სალოსის ქუჩა

ნახაზის კოდი
DRAWG. CODE
CUB-ZZZ-ST-5001-R00

ნახაზის დასახელება
DRWG. NAME
კიბე №1 და №2 საყალიბე გეგმები -3.10 22.60 ნიშნ.

CUBICON DESIGN & BUILDING ENGINEERING
შპს "კუბიკონი", თბილისი, მარშალ გელოვანის ბაზრ. 13
ტელ: (+995 591) 116444 www.cubicon.ge

მთავარი კონსტრუქტორი: LEAD STRUCTURAL ENGINEER:	შესრულა: ISSUED BY:	შეამოწმა APPROVED BY:
მათე საჯაია	KCH	MS
ფურცლის ნომერი SHEET. No	ფორმატი PAPER SIZE	პროექტის №: PROJECT No
ST-5001	A3	110A21
	სტადია STATUS	მასშტაბი SCALE
	C.D.	1:50

21.11.2023

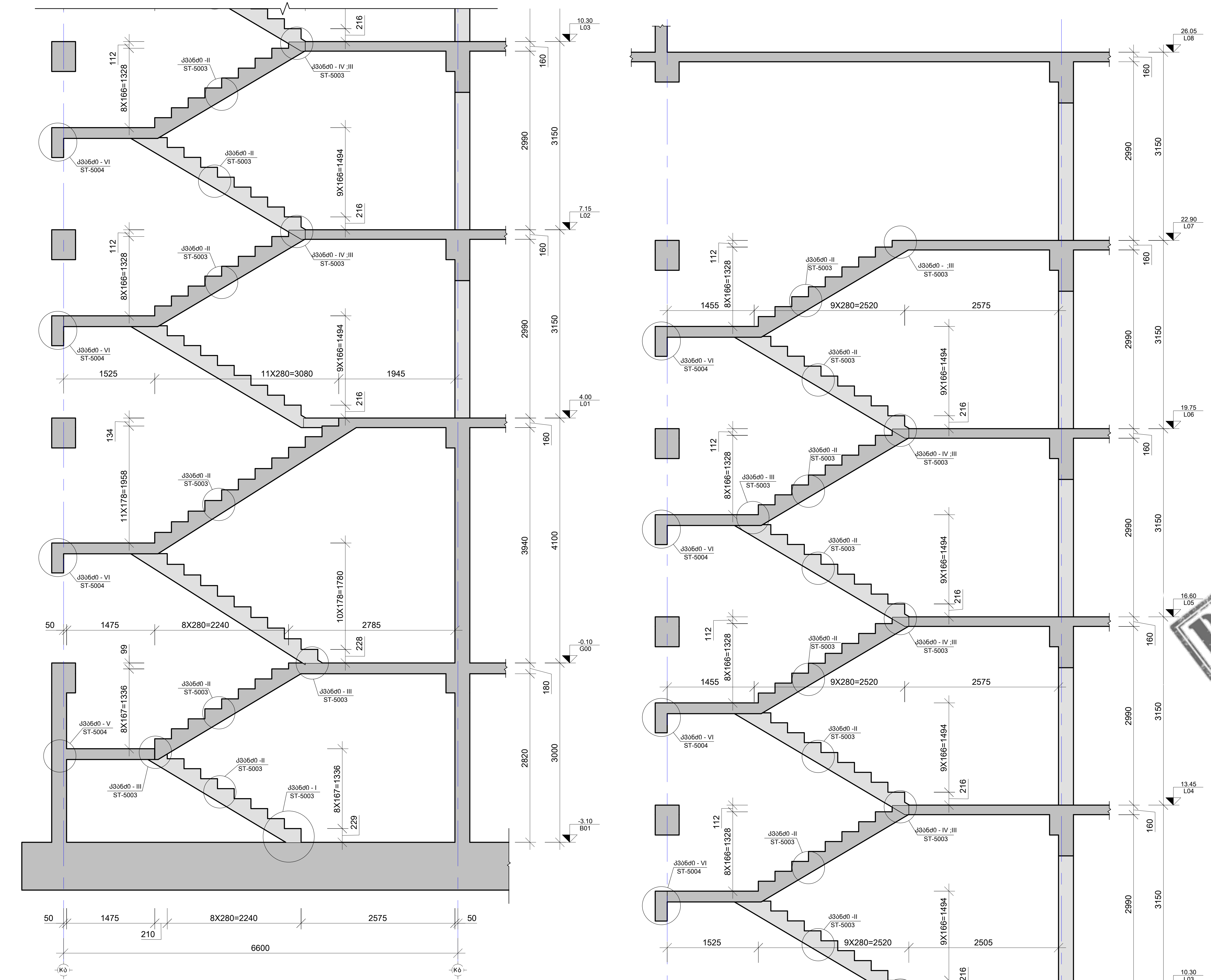

Ⓐ ჭრილი
Scale: 1:60

შენიშვნა:
NOTE:

No	Date	Revision	Issued by
----	----	----	----
----	----	----	----
----	----	----	----
----	----	----	----
01	14.02.2023	შეიცვალა ნიშნულები	KCH

სიტუაციური სქემა
KEY PLAN

DRAFT

პროექტი
PROJECT
...ლოკი - მრავალბინიანი საცხ. კომპლექსი

მისამართი
ADDRESS
ქ.თბილისი, ბერი გაბრიელ სალოსის ქუჩა

ნახაზის კოდი
DRAWG. CODE
CUB-ZZZ-ST-5002-R00

ნახაზის დასახელება
DRWG. NAME
ჭრილი A

CUBICON©
DESIGN & BUILDING ENGINEERING

შპს "კუბიკონი", თბილისი, მარშალ გელოვანის გამზ. 13
ტელ: (+995 591) 116444 www.cubicon.ge

მთავარი კონსტრუქტორი: LEAD STRUCTURAL ENGINEER:	შეასრულა: ISSUED BY:	შეამოწმა APPROVED BY:
მათე საჯაია	KCH	MS
	ფორმატი PAPER SIZE: A3	პროექტის №: PROJECT No: 110A21
ფურცლის ნომერი SHEET. No: ST-5002	სტადია STATUS: C.D.	მასშტაბი SCALE: 1:50

21.11.2023

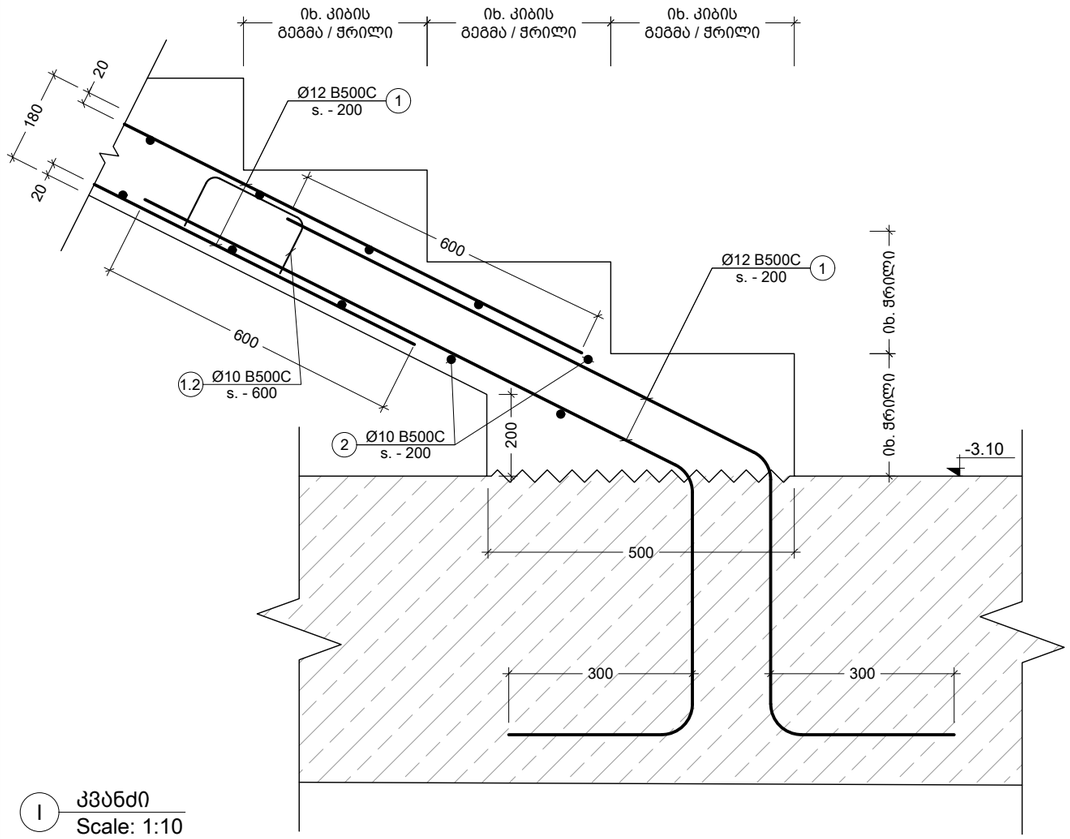

I კვანძი
Scale: 1:10

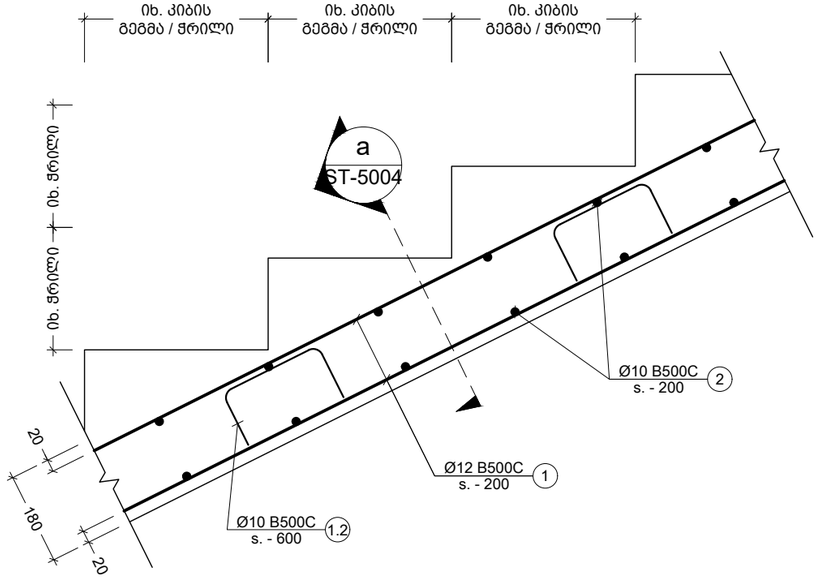

II კვანძი
Scale: 1:10

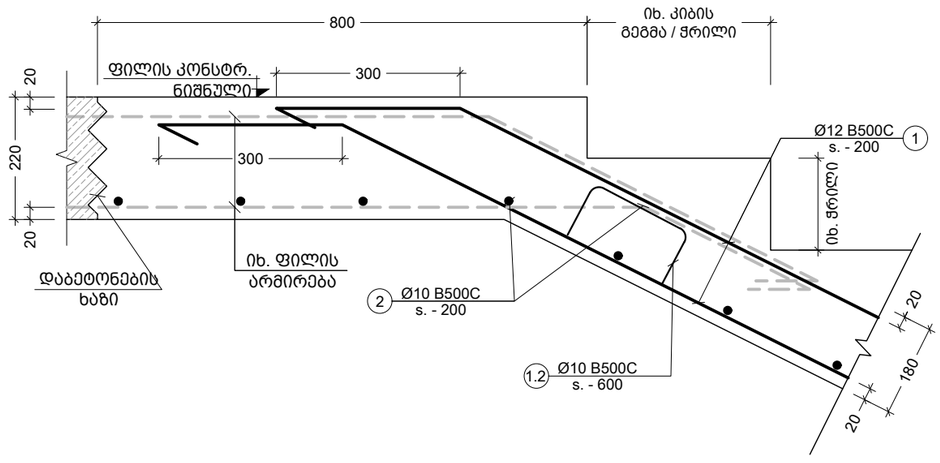

III კვანძი
Scale: 1:10

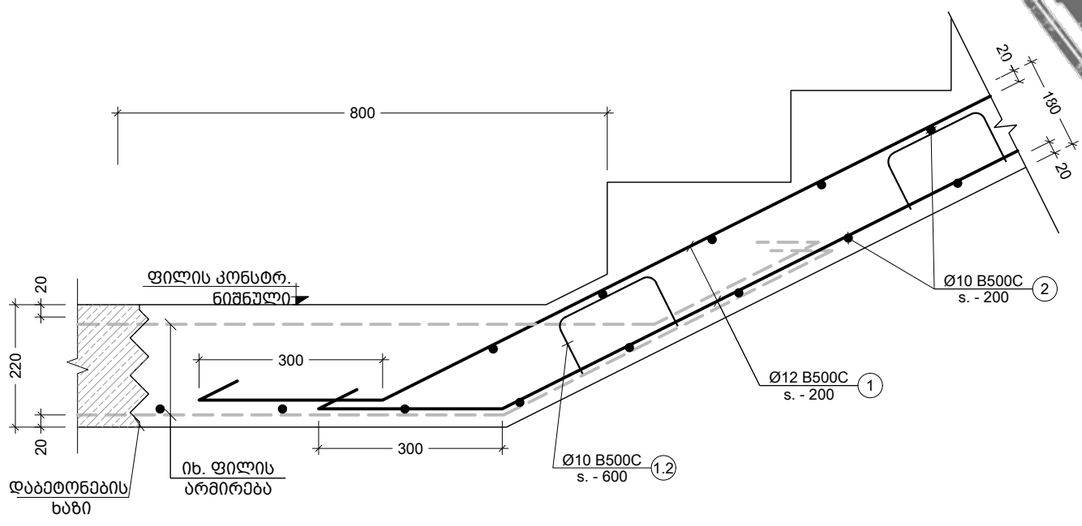

IV კვანძი
Scale: 1:10

შენიშვნა:
NOTE:

----	----	----	----
----	----	----	----
----	----	----	----
----	----	----	----
----	----	----	----
No	Date	Revision	Issued by

სიტუაციური სქემა
KEY PLAN

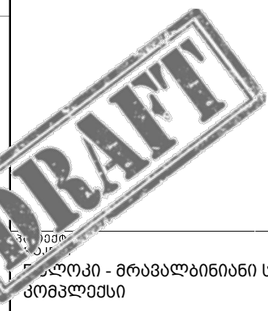

პროექტი
PROJECT
ველოკი - მრავალბინიანი საცხ. კომპლექსი

მისამართი
ADDRESS
ქ.თბილისი, ბერი გაბრიელ სალოსის ქუჩა

ნახაზის კოდი
DRWG. CODE
CUB-ZZZ-ST-5003-R00

ნახაზის დასახელება
DRWG. NAME
კვანძი I; II; III; IV

CUBICON
DESIGN & BUILDING ENGINEERING
შპს "კუბიკონი", თბილისი, მარშალ გელოვანის გამზ. 13
ტელ: (+995 591) 116444 www.cubicon.ge

მთავარი კონსტრუქტორი: LEAD STRUCTURAL ENGINEER:	შეასრულა: ISSUED BY:	შეამოწმა APPROVED BY:
მათე საჯაია	KCH	MS
ფორმატი PAPER SIZE	პროექტის №: PROJECT No	
A3	110A21	
ფურცლის ნომერი SHEET. No	სტადია STATUS	მასშტაბი SCALE
ST-5003	C.D.	1:10

21.11.2023

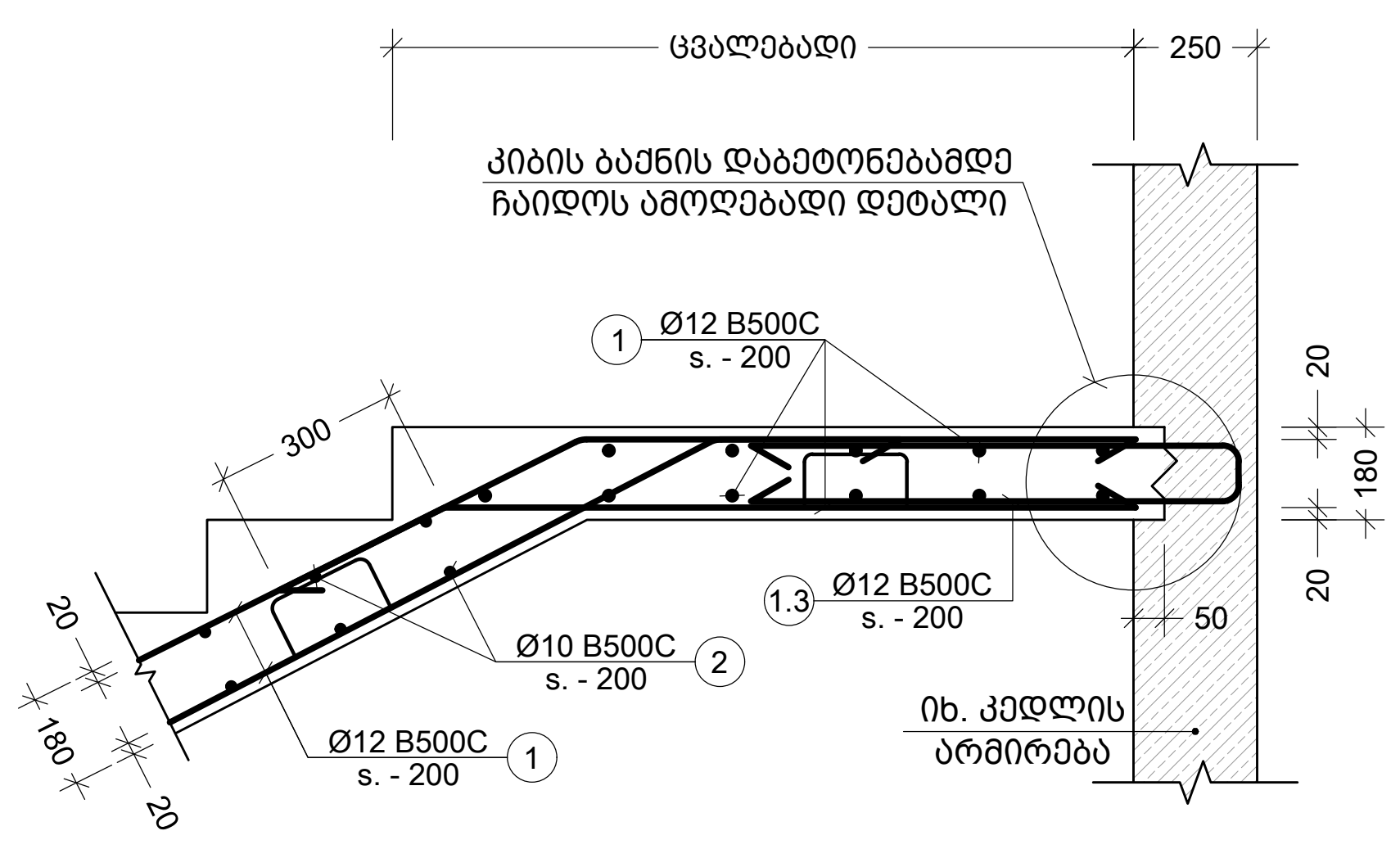

V კვანძი
Scale: 1:20

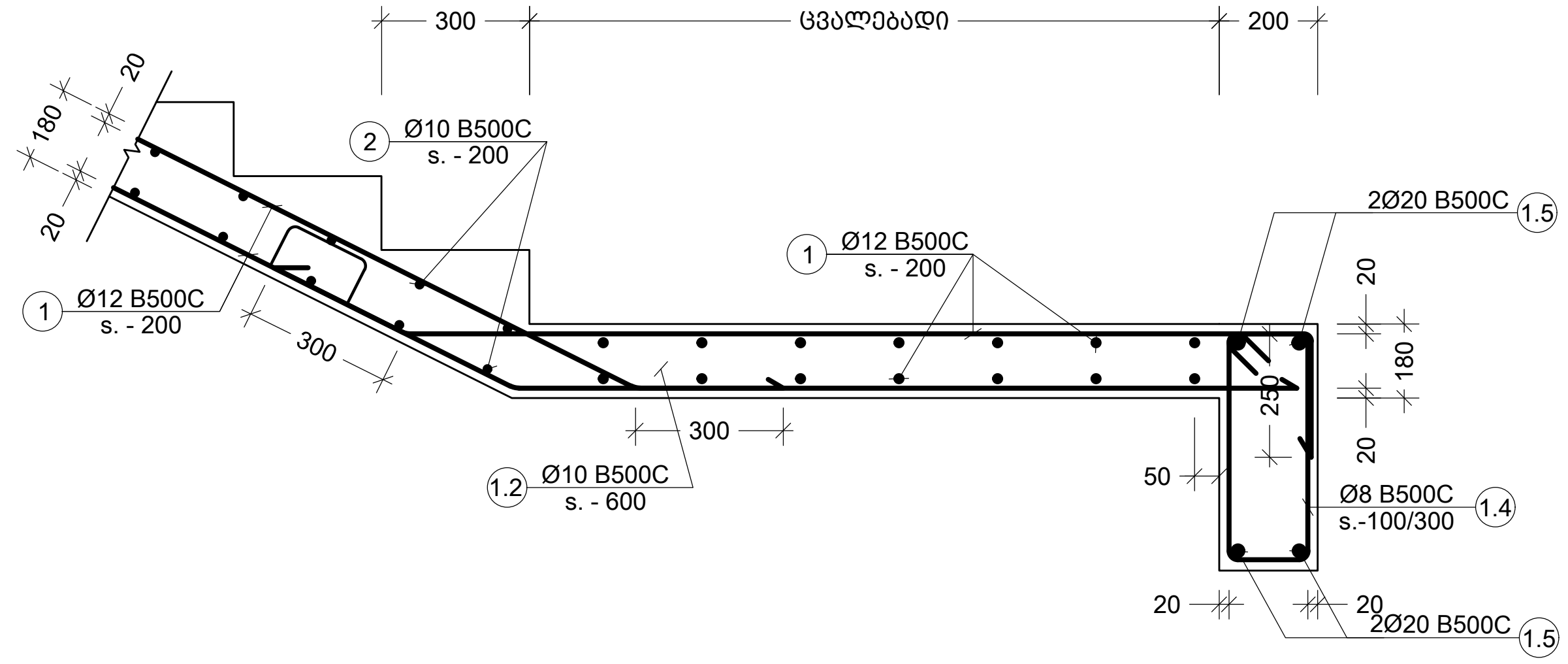

VI კვანძი
Scale: 1:20

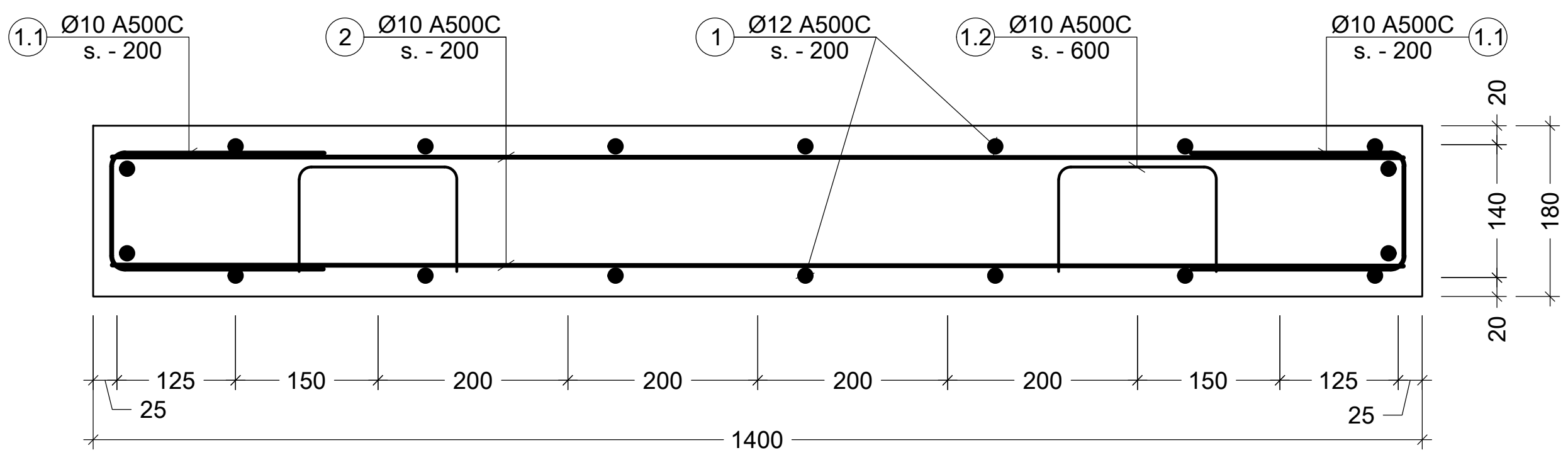

a კვეთი
Scale: 1:10

პოზ. №	ესკიზი	L მმ
1.1	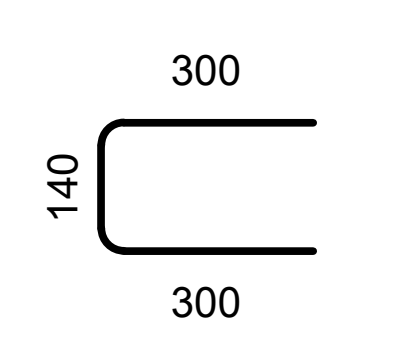	740
1.2	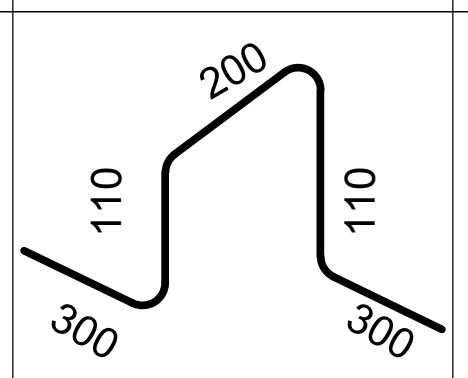	1020
1.3	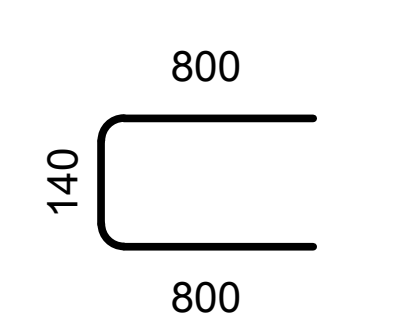	1740

პოზ. №	ესკიზი	L მმ
1.4	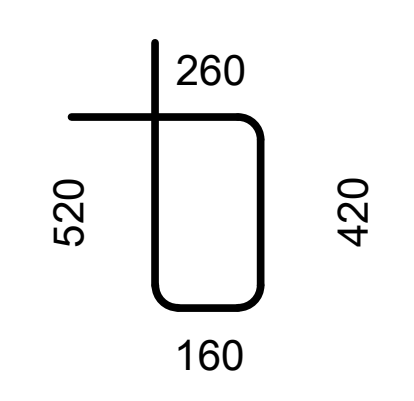	1360

კონსტრ. დასახ. და სართული	ელემენტის დასახ. და რაოდენობა	პოზ. №	დიამეტრი ან კვეთი (მმ)	ერთეულის სიგრძე (მმ.)	ხარჯი ერთ სართულზე			ხარჯი მთლიანად	
					რაოდენობა (ც.)	სიგრძე (მ.)	წონა (კგ.)	საერთო სიგრძე (მ.)	საერთო წონა (კგ.)
კიბეების სპეციფიკაცია -3.10 / -0.10 ნიშნულზე (1 სართულზე)	კიბე - 1; კიბე - 2 1 (ც.)	1	Ø 12 B500C	დ.ა.	–	370	328	369.60	328
		2	Ø 10 B500C	დ.ა.	–	308	190	308.00	190
		1.1	Ø 10 B500C	740	60 X 2	89	55	88.80	55
		1.2	Ø 10 B500C	1020	50 X 2	102	63	102.00	63
		1.3	Ø 10 B500C	1740	30 X 2	104	64	104.40	64
		მძიმე ბეტონი	C20/25	V = 2.80 X 2	= 5.60 მ³			5.60 მ³	
კიბეების სპეციფიკაცია -0.10 / 4.00 ნიშნულზე (1 სართულზე)	კიბე - 1; კიბე - 2 1 (ც.)	1	Ø 12 B500C	დ.ა.	–	416	369	415.80	369
		2	Ø 10 B500C	დ.ა.	–	347	214	346.50	214
		1.1	Ø 10 B500C	740	60 X 2	89	55	88.80	55
		1.2	Ø 10 B500C	1020	50 X 2	102	63	102.00	63
		1.3	Ø 10 B500C	1740	30 X 2	104	64	104.40	64
		მძიმე ბეტონი	C20/25	V = 3.15 X 2	= 6.30 მ³			6.30 მ³	
კიბეების სპეციფიკაცია 4.00 / 22.90 ნიშნულზე (6 სართულზე)	კიბე - 1; კიბე - 2 1 (ც.)	1	Ø 12 B500C	დ.ა.	–	383	340	2296.80	2038
		2	Ø 10 B500C	დ.ა.	–	319	197	1914.00	1179
		3	Ø 20 B500C	დ.ა.	–	37	91	221.76	547
		1.1	Ø 10 B500C	740	60 X 2	89	55	532.80	328
		1.2	Ø 10 B500C	1020	50 X 2	102	63	612.00	377
		1.4	Ø 8 B500C	1740	20 X 2	70	27	417.60	165
		მძიმე ბეტონი	C20/25	V = 2.90 X 2	= 5.80 მ³			34.80 მ³	

შენიშვნა:
NOTE:

No	Date	Revision	Issued by
----	----	----	----
----	----	----	----
----	----	----	----
----	----	----	----
----	----	----	----

სიტუაციური სქემა
KEY PLAN

DRAFT

ბლოკი - მრავალბინიანი საცხ. კომპლექსი

მისამართი
ADDRESS
ქ.თბილისი, ბერი გაბრიელ სალოსის ქუჩა

ნახაზის კოდი
DRAWG. CODE
CUB-ZZZ-ST-5004-R00

ნახაზის დასახელება
DRWG. NAME
კვანძი V; VI; კიბის სპეციფიკაცია

CUBICON® DESIGN & BUILDING ENGINEERING
შპს "კუბიკონი", თბილისი, მარშალ გელოვანის გამ. 13
ტელ: (+995 591) 116444 www.cubicon.ge

მთავარი კონსტრუქტორი: LEAD STRUCTURAL ENGINEER:	გამცემი: ISSUED BY:	დამტკიცება APPROVED BY:
მათე საბაია	KCH	MS
	ფორმატი PAPER SIZE A3	პროექტის №: PROJECT No 110A21
ფურცლის ნომერი SHEET. No ST-5004	სტატუსი STATUS C.D.	მასშტაბი SCALE 1:10

21.11.2023

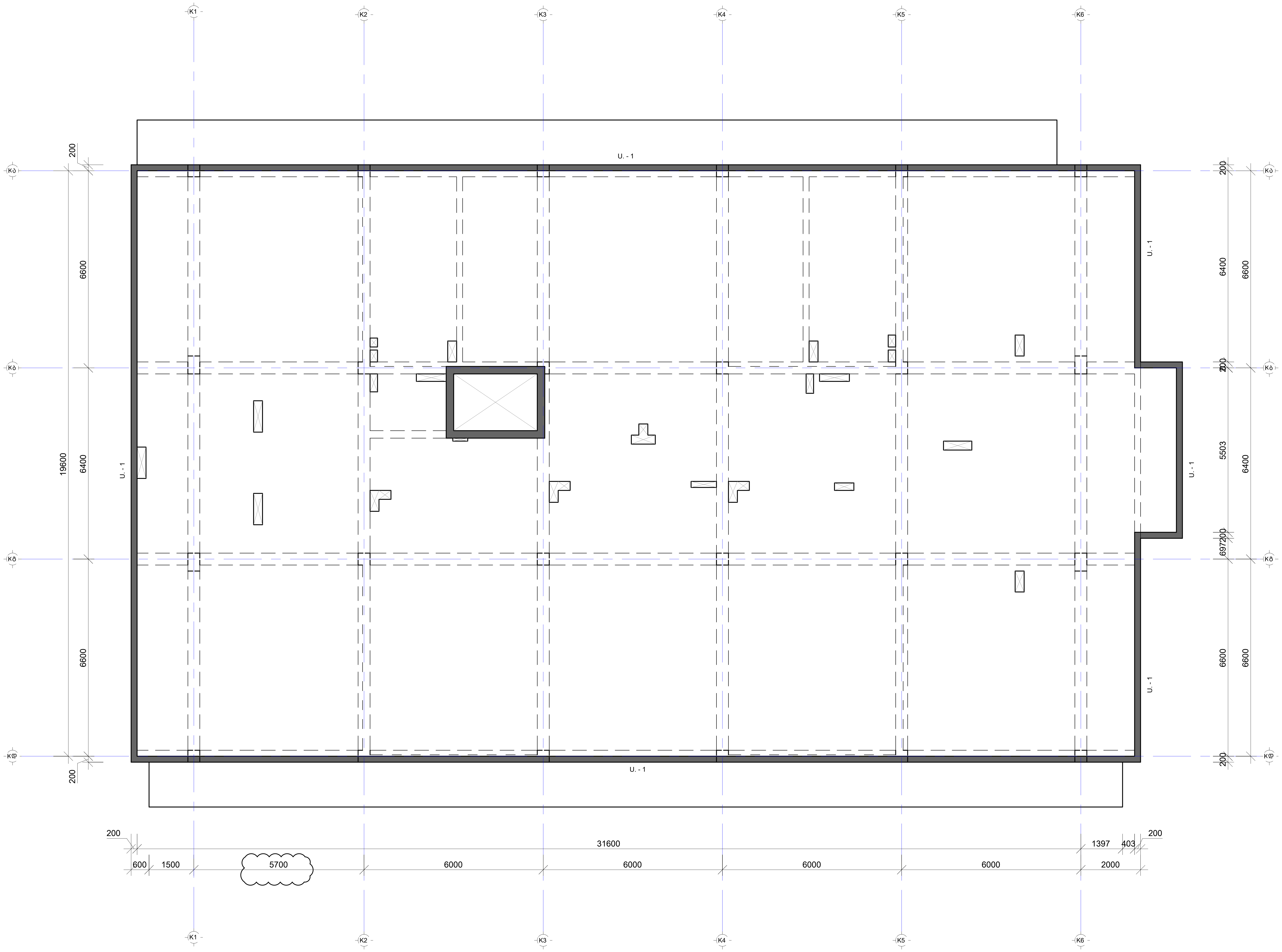

შენიშვნა:
NOTE:

----	----	----	----
----	----	----	----
----	----	----	----
----	----	----	----
01	14.11.2023	შეიცვალა ღერძის მდებარეობა	SB
No	Date	Revision	Issued by

სიტუაციური სქემა
KEY PLAN

DRAFT

პროექტი
PROJECT
F ბლოკი - მრავალბინიანი საცხ. კომპლექსი

მისამართი
ADDRESS
ქ.თბილისი, ბერი გაბრიელ სალოსის ქუჩა

ნახაზის ნომერი
DRAWG. No
CUB-L08-ST-9001-R01

ნახაზის დასახელება
DRWG. NAME
პარაპეტის მარკირების გეგმა 26.05 ნიშნულზე

CUBICON©
DESIGN & BUILDING ENGINEERING
შპს "კუბიკონი", თბილისი, მარშალ გელოვანის გამზ. 13
ტელ: (+995 591) 116444 www.cubicon.ge

მთავარი კონსტრუქტორი: LEAD STRUCTURAL ENGINEER:	შეასრულა: ISSUED BY:	შეამოწმა APPROVED BY:
მათე საჯაია	KCH	MS
	ფორმატი PAPER SIZE: A2	პროექტის №: PROJECT No: 110A21
ფურცლის ნომერი SHEET. No: ST-9001	სტადია STATUS: C.D.	მასშტაბი SCALE: 1:100

21.11.2023

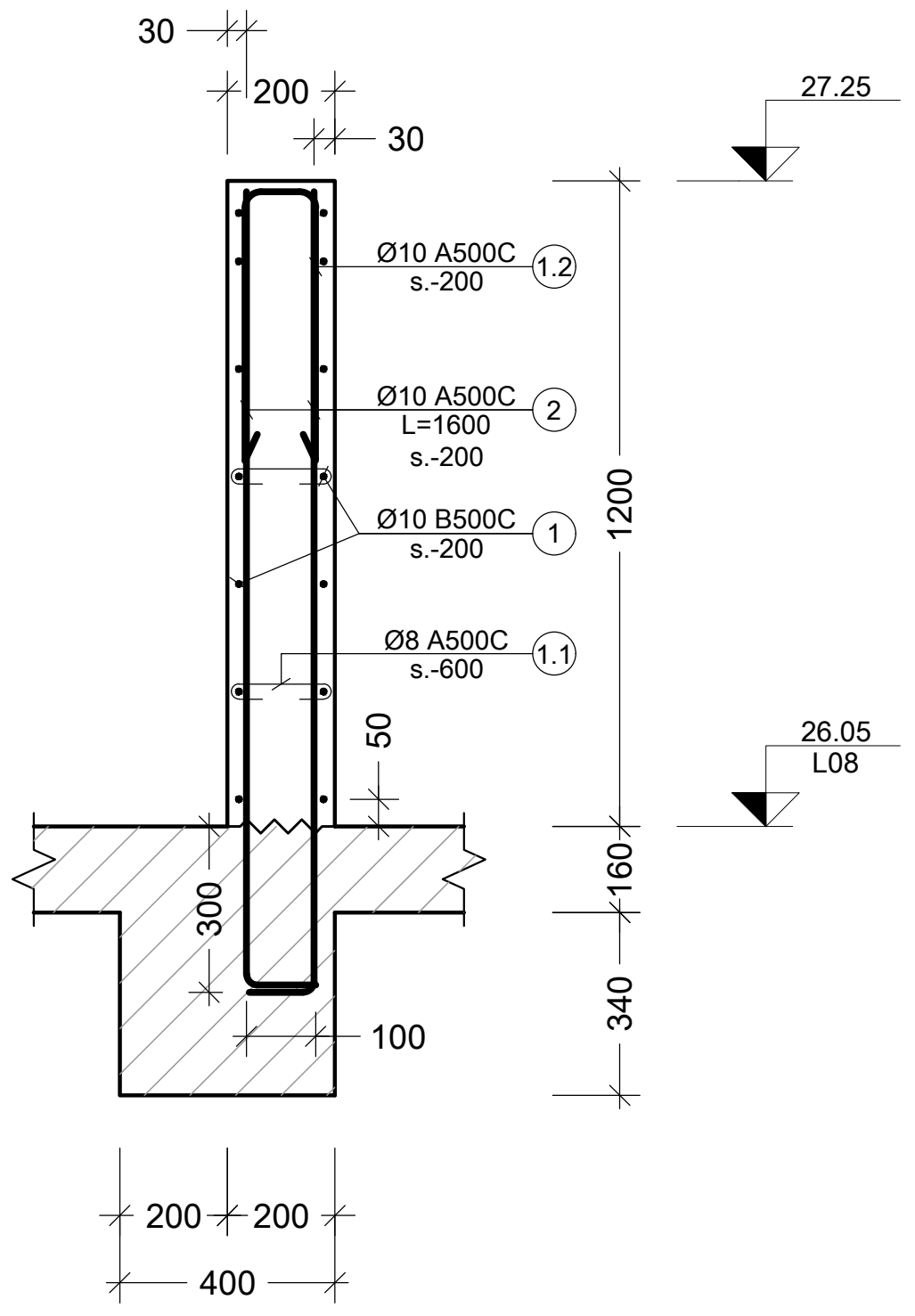

1 პარაპეტი
Scale: 1:25

კონსტრ. დასახ.	ელემენტის დასახ.	პოზ. №	დიამეტრი ან კვეთი (მმ)	ერთეულის სიგრძე (მმ.)	რაოდენობა (ც.)	საერთო სიგრძე (მ.)	საერთო წონა (კგ.)
პარაპეტი	U.-1 1 (ც.)	1	Ø 10 B500C	დ.ა.	–	1694	1044
		2	Ø 10 B500C	1600	1100 X 1	1760	1085
		1.1	Ø 8 B500C	360	394 X 1	142	56
		1.2	Ø 10 B500C	1130	548 X 1	619	382
		მძიმე ბეტონი C20/25		V = 26.5 X 1		= 26.50 მ³	

პოზ. №	ესკიზი	L მმ
1.1	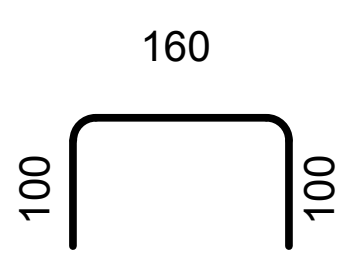	360
1.2	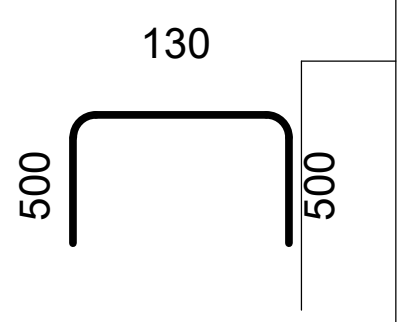	1130

შენიშვნა:
NOTE:

No	Date	Revision	Issued by
----	----	----	----
----	----	----	----
----	----	----	----
----	----	----	----
----	----	----	----

სიტუაციური სქემა
KEY PLAN

DRAFT

პროექტი
PROJECT:
ბლოკი - მრავალბინიანი საცხ. კომპლექსი

მისამართი
ADDRESS
ქ.თბილისი, ბერი გაბრიელ სალოსის ქუჩა

ნახაზის კოდი
DRAWG. CODE
CUB-ZZZ-ST-9002-R00

ნახაზის დასახელება
DRWG. NAME
პარაპეტის კვეთი

CUBICON ©
DESIGN & BUILDING ENGINEERING

შპს "კუბიკონი", თბილისი, მარშალ გელოვანის გამზ. 13
ტელ: (+995 591) 116444 www.cubicon.ge

მთავარი კონსტრუქტორი: LEAD STRUCTURAL ENGINEER:	გამოსცა: ISSUED BY:	შეამოწმა APPROVED BY:
მათე საბაია	KCH	MS
	ფორმატი PAPER SIZE: A3	პროექტის №: PROJECT No: 110A21
ფურცლის ნომერი SHEET. No: ST-9002	სტადია STATUS: C.D.	მასშტაბი SCALE: 1:25

21.11.2023

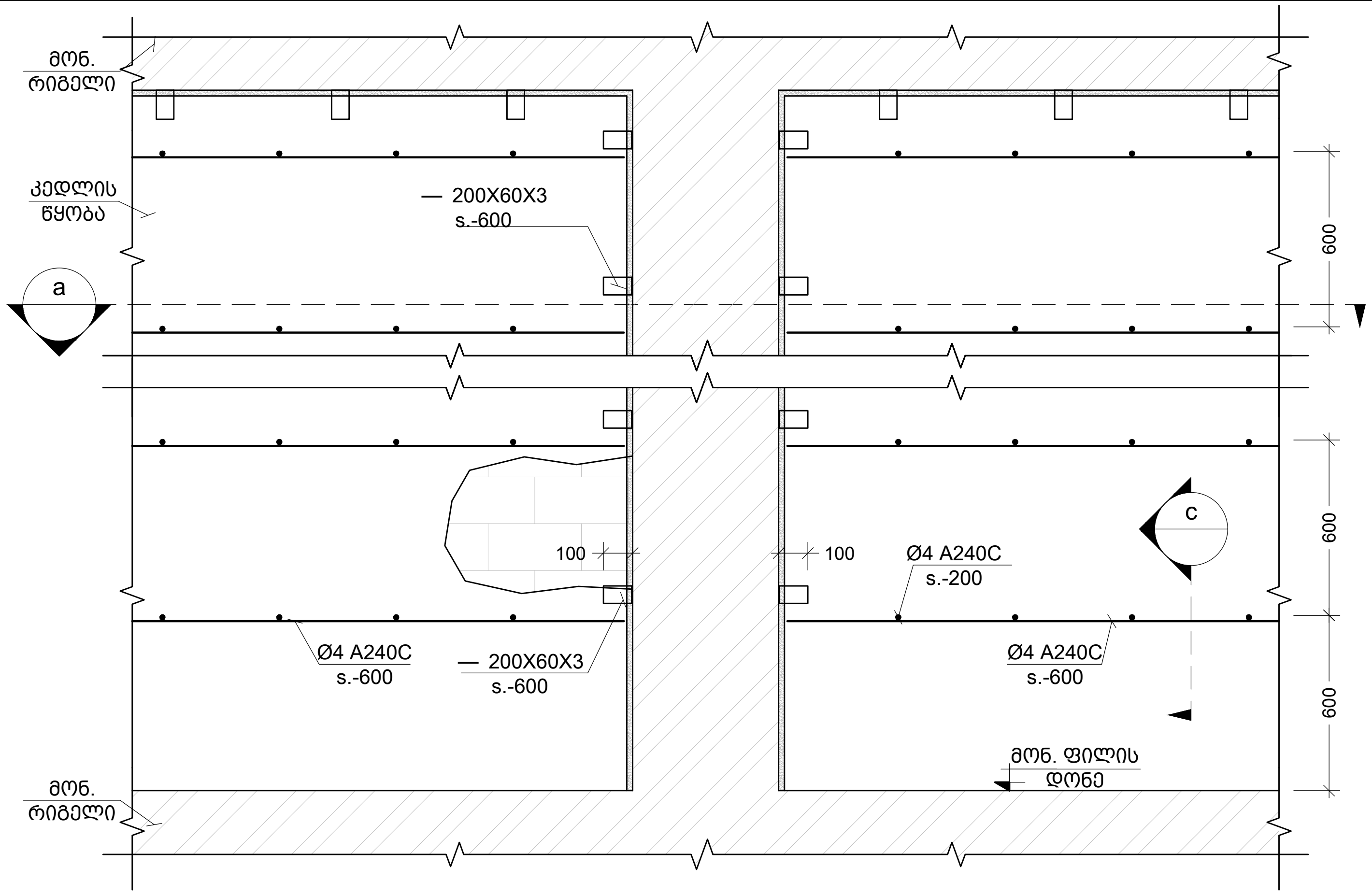

მონ. რ.ბ.-ის სვეტების და გარე შემომზღუდავი კედლების მიერთების სქემა
Scale: 1:25

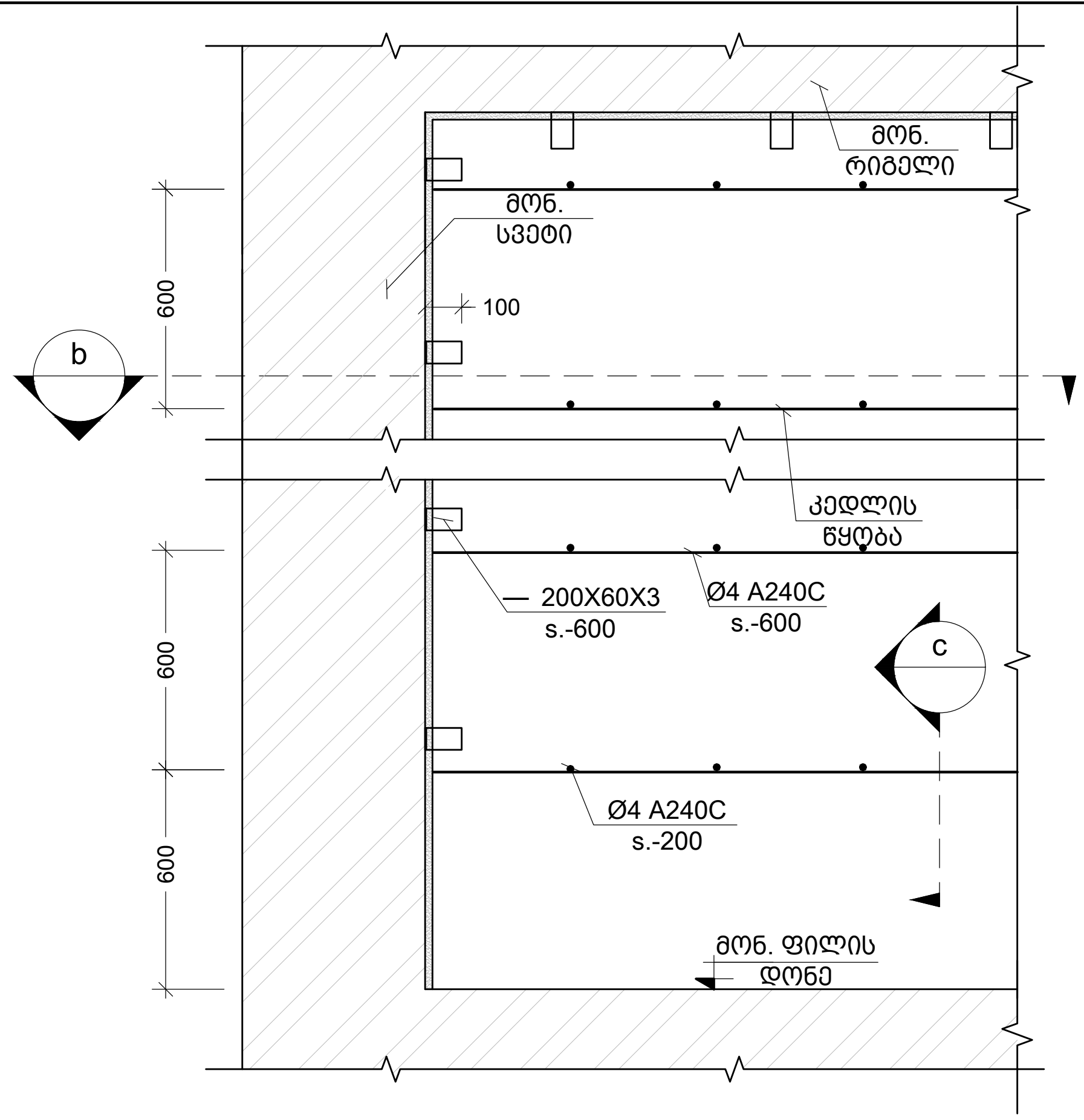

კუთხის სვეტებთან კედლების მიერთების კვანძი
Scale: 1:25

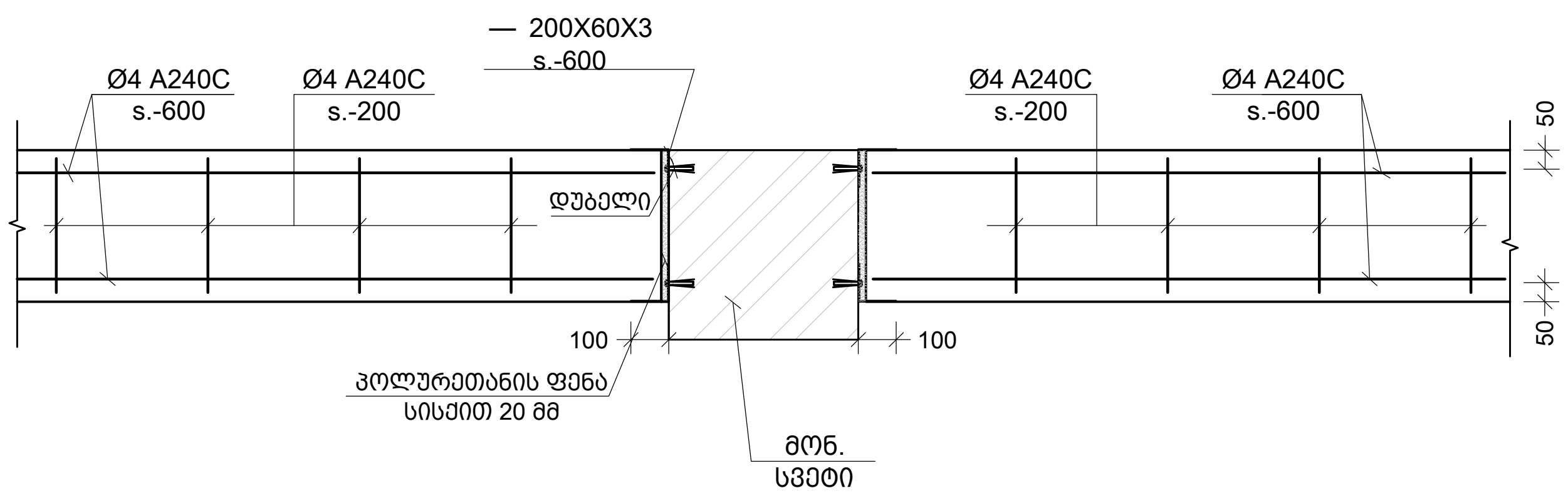

a კვეთი
Scale: 1:25

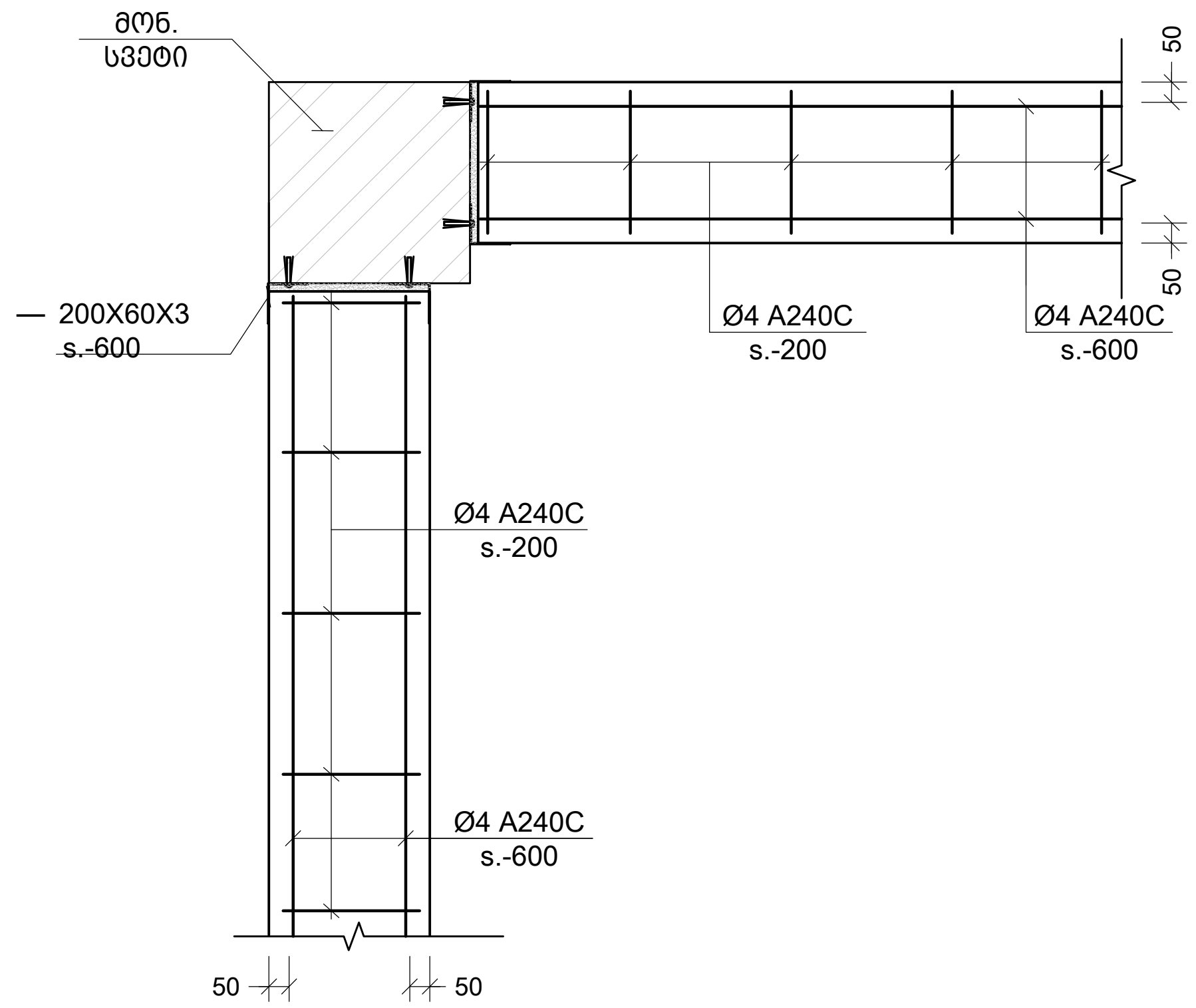

b კვეთი
Scale: 1:25

შენიშვნა:
NOTE:

No	Date	Revision	Issued by

სიტუაციური სქემა
KEY PLAN

DRAFT

...ლოკი - მრავალბინიანი საცხ. კომპლექსი

მისამართი
ADDRESS
ქ.თბილისი, ბერი გაბრიელ სალოსის ქუჩა

ნახაზის კოდი
DRAWG. CODE
CUB-XXX-ST-9003-R00

ნახაზის დასახელება
DRWG. NAME
მონ.რკ.ბ. სვ.-ის და გარე შემომზღუდავი კედლების მიერთების სქემა

CUBICON ©
DESIGN & BUILDING ENGINEERING
შპს "კუბიკონი", თბილისი, მარშალ გელოვანის გამზ. 13
ტელ: (+995 591) 116444 www.cubicon.ge

მთავარი კონსტრუქტორი: LEAD STRUCTURAL ENGINEER:	შეასრულა: ISSUED BY:	შეამოწმა APPROVED BY:
მათე საჯაია	DZ	MS
	ფორმატი PAPER SIZE: A3	პროექტის №: PROJECT No: 110A21
ფურცლის ნომერი SHEET. No: ST-9003	სტადია STATUS: C.D.	მასშტაბი SCALE: 1:25

21.11.2023

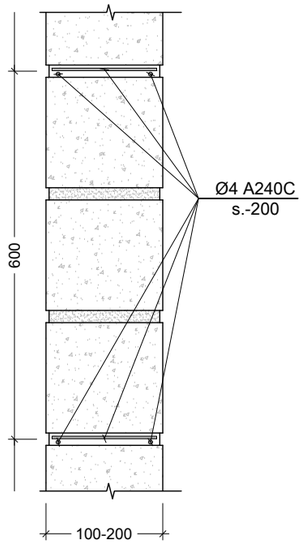

c კვეთი
Scale: 1:10

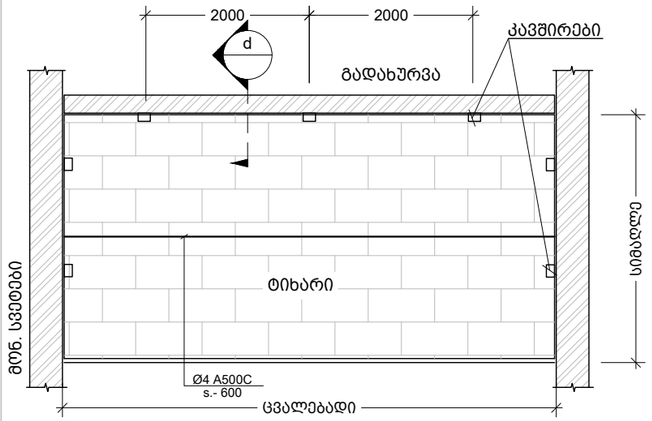

ტიხრების დამაგრების და არმირების ზოგადი სქემა
Scale: 1:100

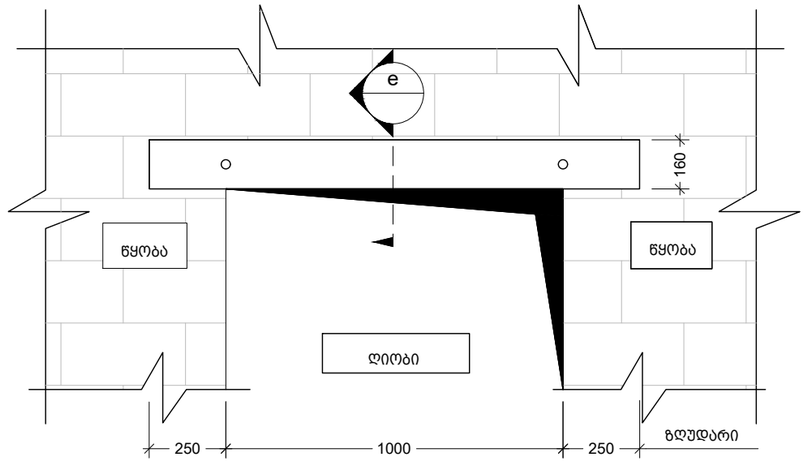

ზღუდარის მოწყობის ტიპიური სქემა
Scale: 1:20

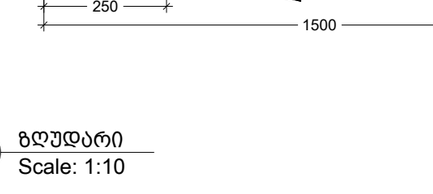

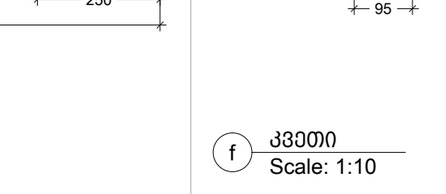

d 100 მმ -იანი და 200 მმ -იანი ტიხრის გადახურვის ფილასთან და რიგელთან შეპირაპირების კვანძი
Scale: 1:10

e 95 მმ-იანი და 200 მმ-იანი ზღუდარის მოწყობის კვანძი
Scale: 1:10

ზღუდარი
Scale: 1:10

f კვეთი
Scale: 1:10

ზღუდარის კარკასი
Scale: 1:10

g კვეთი
Scale: 1:10

შენიშვნა:
NOTE:

1. ტიხრების დაარმირება და დამაგრება გადახურვებთან ხდება 2.0 მეტრზე მეტი სიგრძის ემთხვევაში.

No	Date	Revision	Issued by

საიტუაციური სქემა
KEY PLAN

DRAFT

ბლოკი - მრავალბინიანი საცხ. კომპლექსი

მისამართი
ADDRESS
ქ.თბილისი, ბერი გაბრიელ სალოსის ქუჩა

ნახაზის კოდი
DRAWG. CODE
CUB-XXX-ST-9004-R00

ნახაზის დასახელება
DRWG. NAME
ტიხრების დამაგრების და ზღუდარების მოწყობის ტიპ. სქემები

CUBICON DESIGN & BUILDING ENGINEERING
შპს "კუბიკონი", თბილისი, მარშალ გელოვანის ბაძგ. 13
ტელ: (+995 591) 116444 www.cubicon.ge

მთავარი კონსტრუქტორი: LEAD STRUCTURAL ENGINEER:	შესრულა: ISSUED BY:	შეამოწმა APPROVED BY:
მათე საჯაია	DZ	MS
ფორმატი PAPER SIZE	პროექტის №: PROJECT No	
A3	110A21	
ფურცლის ნომერი SHEET. No	სტადია STATUS	მასშტაბი SCALE
ST-9004	C.D.	1:10

21.11.2023