კოსტავას 75 ბ.
ტელევიზიის შენობაზე დამხმარე კიბის მოწყობის ესკიზური პროექტი



Architects of Invention

2013 წ.

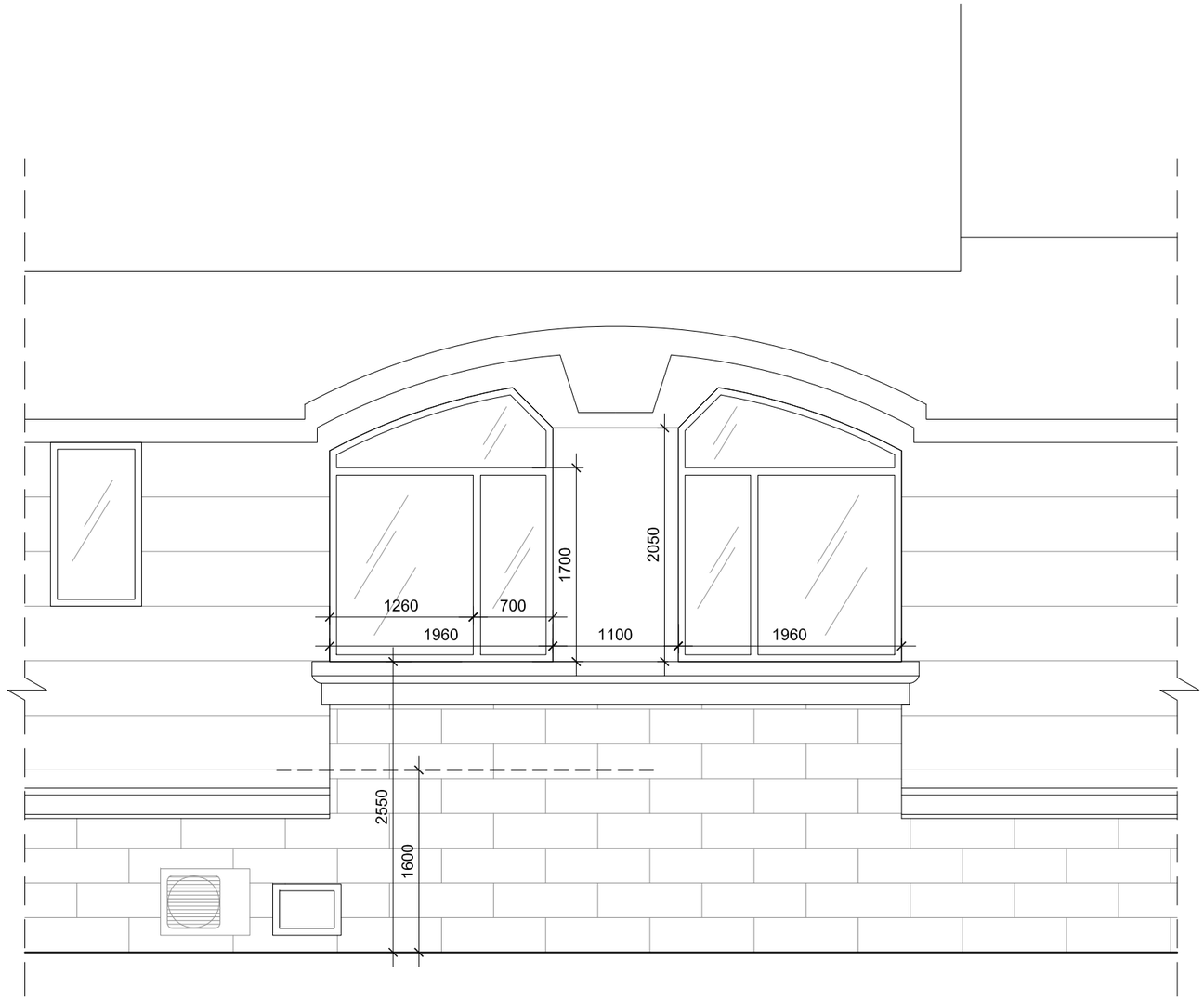

ფასადი
მ. 1:50

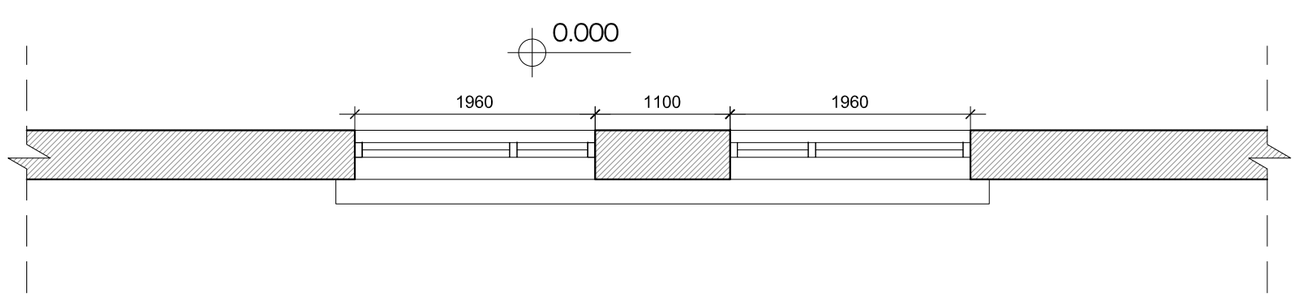

გეგმა
მ. 1:50

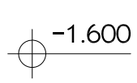

არქიტექტორი

არქიტექტორი გამოგონებანი
ნ.ნინოშვილის ქ. 5
0108 თბილისი, საქართველო
ტელ: +995 322 180 188
www.architectsofinvention.com

შენიშვნა

ნუ აიღებთ ზომას ნახაზიდან.მოცემული ზომები გადამოწმდეს სამშენებლო მოედანზე.ეს დოკუმენტი დაცულია საავტორო უფლებით და მისი ნებისმიერი ფორმით გამრავლება,კოპირება ან გავრცელება იკრძალება შესაბამისი კანონით.

გენ.გეგმა

პროექტი

T-TV

დამკვეთი

ფურცლის იდენტიფიკაცია

ნახაზის დასახელება

არსებული სიტუაცია

სტადია

პროექტის №	მაშტაბი	ფორმატი	თარიღი
GE046BA	1:50	A3	17.07.13

ფურცლის №

რევიზია

A-100

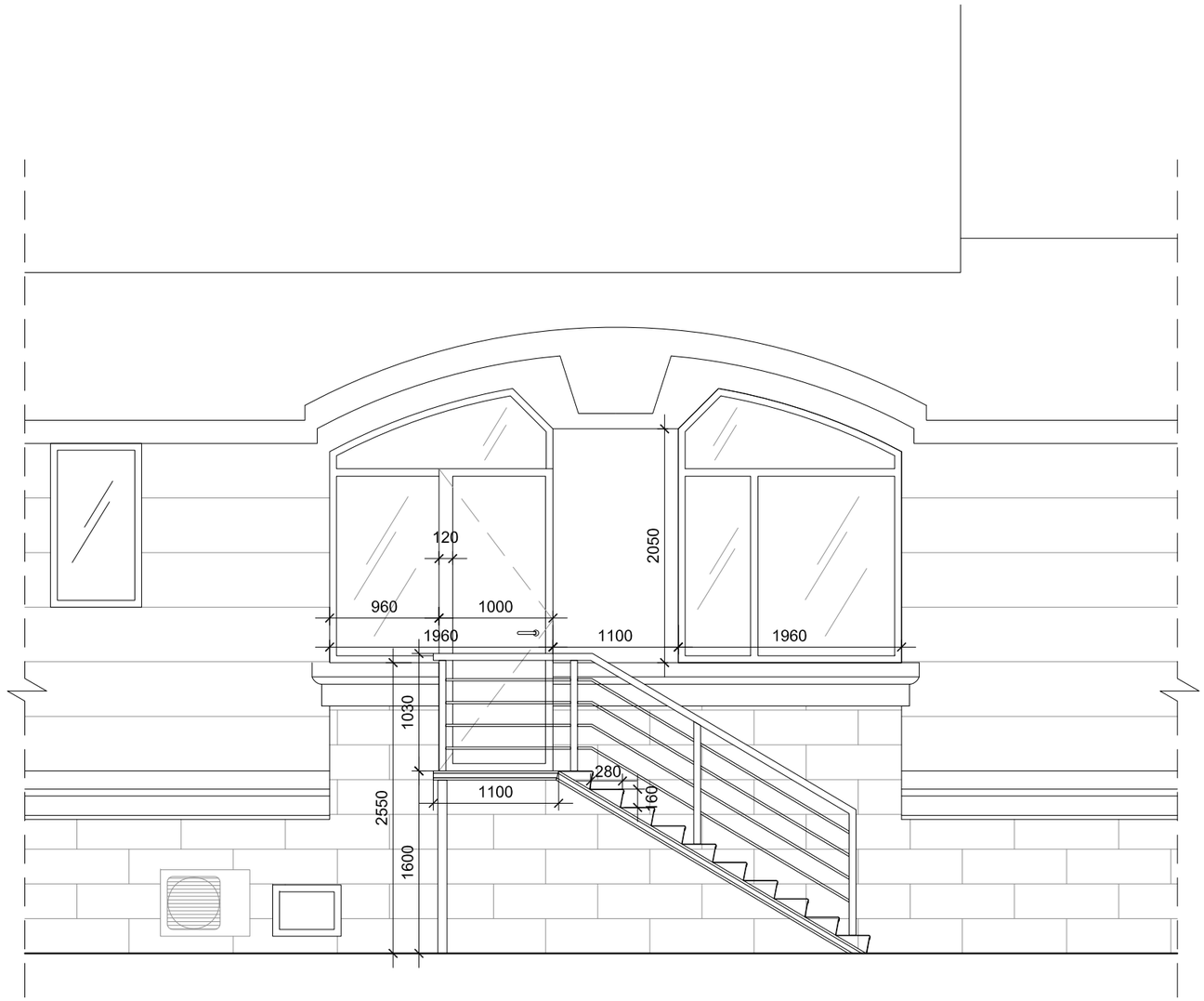

ფასადი
მ. 1:50

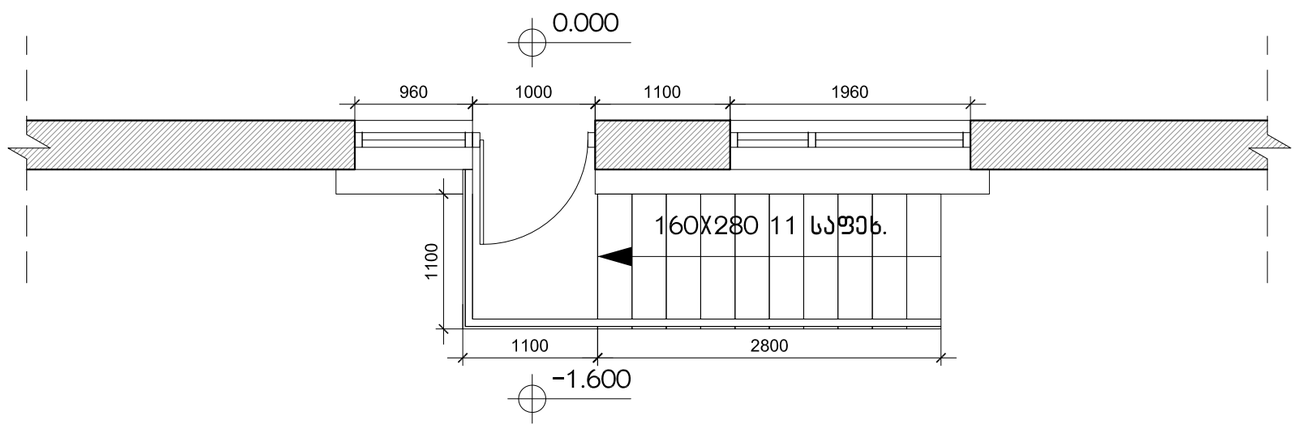

გეგმა
მ. 1:50

არქიტექტორი

არქიტექტორი გამოგბონებლები
ნ.ნიკოლაძის ქ. 5
0108 თბილისი, საქართველო
ტელ: +995 322 180 188
www.architectsofinvention.com

შენიშვნა

ნუ აიღებთ ზომას ნახაზიდან.მოცემული ზომები გადამოწმდეს სამშენებლო მოედანზე.ეს დოკუმენტი დაცულია საავტორო უფლებით და მისი ნებისმიერი ფორმით გამრავლება,კოპირება ან გავრცელება იკრძალება შესაბამისი კანონით.

N

გენ.გეგმა

პროექტი

T-TV

დამკვეთი

ფურცლის იდენტიფიკაცია

ნახაზის დასახელება

საპროექტო გადაწყვეტა

სტადია

პროექტის №	მაშტაბი	ფორმატი	თარიღი
GE046BA	1:50	A3	17.07.13

ფურცლის №

რევიზია

A-101



არქიტექტორი

AI

არქიტექტორი გამოგზონებლები

ნ.ნიკოლაძის ქ. 5
0108 თბილისი, საქართველო
ტელ: +995 322 180 188
www.architectsofinvention.com

შენიშვნა

ნუ აიღებთ ზომას ნახაზიდან.მოცემული ზომები გადამოწმდეს სამშენებლო მოედანზე.ეს დოკუმენტი დაცულია საავტორო უფლებით და მისი ნებისმიერი ფორმით გამრავლება,კოპირება ან გავრცელება იკრძალება შესაბამისი კანონით.

გენ.გეგმა

პროექტი

T-TV

დამკვეთი

შპს "ტაბული"

ფურცლის იდენტიფიკაცია

ნახაზის დასახელება

არსებული სიტუაცია

სტადია

პროექტის №	მაშტაბი	ფორმატი	თარიღი
GE046BA	1:50	A3	17.07.13

ფურცლის № რევიზია

A-103



ՀՀ ԱՐԱՐԱՏԻ ՄԱՐԶԻ ԱՐՏԱՇԱՏ ՀԱՄԱՅՆՔԻ ԱՐՏԱՇԱՏ ՔԱՂԱՔԻ ԿԵՆՏՐՈՆԱԿԱՆ ՓՈՂՈՑ ԹԻՎ 1 ՀԱՍՑԵՈՒՄ ԳՏՆՎՈՂ ԲԱԶՄԱԲՆԱԿԱՐԱՆԱՅԻՆ ՇԵՆՔԻ ԿԱՊԱԼՈՒԱԾՔԻ ՎԵՐԱԿԱՆԳՆՈՒՄ

ԱՃԱՐԿԱՅԻՆ ԱՇԽԱՏԱՆՔՆԵՐԻ ԱՐՏԱԴՐՈՒԹՅԱՆ ՊԱՏՎԻՐԱՏՈՒ

ՀԱՅԱՍՏԱՆԻ ՀԱՆՐԱՊԵՏՈՒԹՅԱՆ ԱՐՏԱՇԱՏԻ ՄԱՐԶԻ ԱՐՏԱՇԱՏ ՀԱՄԱՅՆՔԻ ԱՐՏԱՇԱՏ ՔԱՂԱՔԻ ԿԵՆՏՐՈՆԱԿԱՆ ՓՈՂՈՑ ԹԻՎ 1 ՀԱՍՑԵՈՒՄ ԳՏՆՎՈՂ ԲԱԶՄԱԲՆԱԿԱՐԱՆԱՅԻՆ ՇԵՆՔԻ ԿԱՊԱԼՈՒԱԾՔԻ ՎԵՐԱԿԱՆԳՆՈՒՄ

ՀՀ, ԱՐԱՐԱՏԻ ՄԱՐԶ, ք. Արտաշատ, 0108 Գյուղատնտեսական 1-ին նրբանցք, 188
Հեռ.՝ +995 322 180 188
www.architectsofarmenia.com

ՀՀ ԱՐԱՐԱՏԻ ՄԱՐԶԻ ԱՐՏԱՇԱՏ ՀԱՄԱՅՆՔԻ ԱՐՏԱՇԱՏ ՔԱՂԱՔԻ ԿԵՆՏՐՈՆԱԿԱՆ ՓՈՂՈՑ ԹԻՎ 1 ՀԱՍՑԵՈՒՄ ԳՏՆՎՈՂ ԲԱԶՄԱԲՆԱԿԱՐԱՆԱՅԻՆ ՇԵՆՔԻ ԿԱՊԱԼՈՒԱԾՔԻ ՎԵՐԱԿԱՆԳՆՈՒՄ