საქართველოს შინაგან საქმეთა სამინისტროს
სახელმწიფო საქვეუწყებო დაწესებულება საგანგებო
სიტუაციების მართვის სამსახურის
სსიპ სახელმწიფო რეზერვებისა და სამოქალაქო
უსაფრთხოების სერვისების სააგენტო

MINISTRY OF INTERNAL AFFAIRS OF GEORGIA
STATE SUBORDINATE ENTITY - EMERGENCY
MANAGEMENT SERVICE
LEPL STATE RESERVES AND CIVIL
PROTECTION SERVICES AGENCY

MIA 4 23 03271632

08/11/2023

შპს "მზიური"-ს დირექტორს,
ირაკლი ოყროშიძეს

ბატონო ირაკლი,

თქვენი, 2023 წლის 6 ნოემბრის N3248490 განცხადების განხილვის შედეგად დადგინდა, რომ ქალაქ თბილისში, ფაბრიციუსის შესახვევი N6-ში მიწის ნაკვეთზე (ს/კ 01.17.01.023.016) სასტუმროს შენობების ხანძარსაწინააღმდეგო დაცვის სისტემების მოწყობის პროექტები (შენობის გარე და შიდა, ავტომატური ხანძრის ჩაქრობა, ავტომატური სახანძრო სიგნალიზაცია, კვამლსაწინააღმდეგო ვენტილაციისა (ლიფტის დაწნევა) და ხანძრის შესახებ მაუწყებლობის (ტექსტური), ადამიანთა ევაკუაციის მართვის და ავარიული განათებების სისტემები), რომელშიც საგანგებო სიტუაციების მართვის სამსახურის 2023 წლის 20 ოქტომბრის N3080221 წერილის საფუძველზე შეტანილი იქნა ცვლილება-დამატებები, შეესაბამება სამშენებლო ნორმების და წესების, ტექნიკური რეგულირების სხვა დოკუმენტებით დადგენილ სახანძრო უსაფრთხოების მოთხოვნებს.

პატივისცემით,

სახელმწიფო საქვეუწყებო დაწესებულება-საგანგებო
სიტუაციების მართვის სამსახური
სსიპ-სახელმწიფო რეზერვებისა და სამოქალაქო
უსაფრთხოების სერვისების სააგენტო
სააგენტოს უფროსი /დეპარტამენტის თავმჯდომარე/
ფანცულაია ზაზა

საქართველო, მცხეთა, ფარნავაზ მეფის №1
ტელ: 0322 41 70 95; 0322 41 70 93
ელ.ფოსტა: matrezervi@mia.gov.ge

№1, Pharnavaz Mepe str. Mtskheta 3300, Georgia
Tel/Fax: (+995 032) 2 41 70 95; 2 41 70 93
E-Mail: matrezervi@mia.gov.ge

ჯეტექსი

სახანძრო უსაფრთხოება

არქ.პროექტი: სასტუმრო

საინჟინრო ნაწილი

ავტომატური ხანძარქრობა

საპროექტო ობიექტის მისამართი:

ქალაქი. თბილისი, ფაბრიციუსის შესახვევი №6 ს/კ 01.17.01.023.016

დამკვეთი:
შ.პ.ს. "მზიური"

შემსრულებელი
შ.პ.ს. ჯეტექსი

თბილისი 2023 წ.

განმარტებითი ბარათი

შესავალი

ობიექტი მდებარეობს ქალქ თბილისში ფაბრიციუსის შესახვევი N 6 ს/კ 01.17.01.023.016

საპროექტო ტერიტორია რთული რელიეფისაა, ფაბრიციუსის ქუჩასა და ალადაშვილის ქუჩებს შორის სხვაობა არის 5,3 მ. რის გამოც ფაბრიციუსის მხარეს 4 სართულიანია, ხოლო ალადაშვილის მხარეს 3 სართული. პროექტში გათვალისწინებულია შიდა ეზო. ფუნქციური დანიშნულებით შენობა წარმოადგენს საოჯახო ტიპის სასტუმროს, ხანგძლივი დამკავებელთათვის.პროექტი მოიცავს ავტომატური საშხეფი სისტემის პროექტს, ქსელში ჩართული შიდა სახანძრო კარადებით და გარე სახანძრო ჰიდრანტით.

პროექტში გამოყენებული ნორმატიული მასალები

პროექტი შესრულებული NFPA-ს სტანდარტების და შენობა-ნაგებობების უსაფრთხოების საქართველოში მოქმედი 41-ე დადგენილების მიხედვით.

სასტუმრო წარმოადგენს საზოგადოებრივ შენობას, სადაც მუდმივად იმყოფება ადამიანთა დიდი რაოდენობა. NFPA13 სტანდარტის მიხედვით,

მთლიან შენობაში გათვალისწინებულია ხანძარქრობის ავტომატური საშხეფის მოწყობა.

პროექტის კრიტერიუმს წარმოადგენს: ადამიანების და მატერიალური ფასეულობების დაცვა ხანძრისგან, NFPA მოთხოვნათა შესაბამისად,

სერტიფიცირებული მასალების და მოწყობილობების გამოყენება, ქრობისა და და სახანძრო სიგნალიზაციის მონიტორინგის სისტემის განხორციელება, უზრუნველყოს ინფორმაციის მიღება ხანძრის კერის გაჩენის, სისტემის ჩართვის და სხვათა შესახებ. აუცილებელია, სისტემის მონტაჟი განხორციელდეს სერტიფიცირებული ფორმის მიერ. პროექტში გამოყენებულია აგრეთვე **СниП** 2.04.09; **СниП** 2.04.01; **СниП** 2.04.02; **СП** 5.13130.

სისტემა და სქემები

ხანძარქრობის სიტემა შედგება ავტომატური საშხეფი სექციისგან. ავტომატური საშხეფი ჭერში მონტაჟდება თავით ქვემოთ, რომელიც შეკიდულ ჭერში ჩამონტაჟდება.

საშხეფი სისტემისათვის გათვალისწინებულია 22.5 კუბ.მ მოცულობის წყლის რეზერვუარი. ხანძარქრობის საანგარიშო ხარჯი გათვლილია შემდეგი ანგარიშით. სპრინკლერის მუშაობის ხარჯს -10 ლ/წმ-ს დამატებული სახანძრო კარადის მუშაობის ხარჯი, რაც შეადგენს 12.5 ლიტრ წამს. ხანძარქრობის დროდ აღებულია 0.5 საათი. აგრეთვე პროექტში გაათვალისწინებულია სახანძრო ონკანების (LANDING VALVE DN77) შენობაში გათვალისწინებულია მესამე კლასის მილდგარი 51მმ-77მმ, რომელიც განთავსდება კარადაში.

ავტომატურ საშხეფ სექციას ემსახურება წყალ-სასიგნალო სარქველი, ხოლო ყველა სართულზე მონტაჟდება ნაკადის რელე, ავტომატური საშხეფი ტესტირების კვანძი და სისტემის დამცლელი(გამრეცხი) კვანძი. ხანძარქრობის წყლის ტუმბო მარაგდება არსებული რეზერვუარის წყლით. რომელიც განთავსდება -3.00 ნიშნულზე ტექნიკურ სივრცეში. პროექტში მითითებულია სახანძრო ჰიდრანტის განთავსების ადგილი (თბილისური ჰიდრანტი) რომლის დაერთებაც ცენტრალურ მილზე

მოხდება GWP ის მოცემული ტექნიკური პირობების დადგენის შემდეგ. აუზში მუდმივად ინახება გამოსაყენებელი წყლის მარაგი. ტექნიკურ ოთახში განთავსებულია ტუმბოები.

ნომრების გათბობა/გაგრილება მოხდება **VRV** ბლოკების საშუალებით რომელიც განთავსებულია სახურავზე განკუთვნილ სივრცეში, სველ წერტილებში თბილი წყლის მიწოდება მოხდება ბოილერიდან რომელიც სხვენშია განთავსებული. აღნიშნული სისტემა დათვლილია ევროპული სტანდარტების მიხედვით:

1.EN 54 ცეცხლგამძლე მასალები და სისტემები.

2.UNI EN 97 95:სახანძრო სისტემის გაიდლაინი.

პროექტში არსებული ხანძრის აღმომჩენი მოწყობილობა არის სამისამართო.

ნებისმიერ შესასვლელთან ან კიბის უჯრედთან დამონტაჟებულია საგანგაშო ღილაკი და კედლის ხმოვანი სიგნალიზაცია, ასევე ჰოლის ტერიტორიაზე დამოტაჟებულია ხმოვანი დეტექტორის ბაზა.

სახანძრო სისტემა ინტეგრირდება გახმოვანების სისტემასთან ერთად რომელიც გათვლილია საგანგაშო შეტყობინებისთვის.განგაშის დროს ავტომატურ რეჟიმში ირთვება ავარიული შეტყობინება.

ხანძარ-მდეგი დეტექციისა და შეტყობინების სისტემა,ხმოვანი ტექსტით მიუთითებს შენობაში მყოფ საზოგადოებას რომელი მიმართულებით დატოვოს შენობა საევაკუაციო მანიშნებლების მიხედვით.

სისტემა ჩაირთვება, განგაშის დროს,

სასტუმრო სათადარიგო ელექტრომომარაგებას უზრუნველყოფს გენერატორი, რომელიც განთავსთდება სახურავზე.

მთავარი ხანძრის აღმომჩენი სისტემის მართვის პანელი დამონტაჟდება 0.00 ნიშნულზე დაცვის ოთახში

შენობაში გათვალისწინებულია ლიფტის დაწნევის სისტემა რომლის ვენტილატორიც განთავსდება სახურავზე.

თბილისი 2023წ.	ფორმატი A3
აღვნიშვნები	

პროექტის დასახელება:

სასტუმრო

საინჟინრო ნაწილი

ავტომატური ხანძარქრობა

ქალაქი. თბილისი, ფაბრიციუსის შესახვევი №6 ს/კ 01.17.01.023.016

თანამდებობა	გვარი	ხელმოწერა
დირექტორი	ვ.მესხი	
არქიტექტორი	ი.ჯიშკარიანი	
დაამუშავა	ი.ჯიშკარიანი	
დამკვეთი	შ.პ.ს. "მზიური"	

ჯეტექსი

სახანძრო უსაფრთხოების სისტემები და აღჭურვილობა

შ.პ.ს. "JETEX"
ს/კ 405268491
მის: ქ.თბილისი ი.ჭავჭავაძის გამზ. 55
ტელ: 221 4848 ელ.ფოსტა
INFO@JETEX.GE WWW.JETEX.GE

მასშტაბი:	1:100
თარიღი:	09.05.2023
ფურცელი:	03

ჰიდრანტის მოწყობის სიტუაციური გეგმა



მშრალი ტიპის გარე სახანძრო ჰიდრანტი

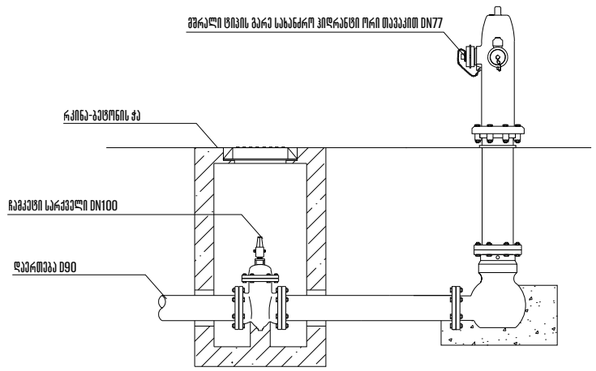

სიტუაციური გეგმა



თბილისი 2023წ.	ფორმატი A3

ანოვნიშვნები

ექსპლიკაცია

ჰიდრანტი

პროექტის დასახელება:

სასტუმრო

საინჟინრო ნაწილი

ავტომატური ხანძარქრობა

ქალაქი. თბილისი,
ფაბრიციუსის შესახვევი №6 ს/კ
01.17.01.023.016

თანამდებობა	გვარი	ხელმოწერა
დირექტორი	ვ.მესხი	
არქიტექტორი	ი.ჯიშკარიანი	
დაამუშავა	ი.ჯიშკარიანი	
დამკვეთი	შ.პ.ს. "მზიური"	

ჯეტექსი
სახანძრო უსაფრთხოების სისტემები და ელექტრიფიკაცია

შ.პ.ს. **"JETEX"**
ს/კ 405268891
მის: ქ.თბილისი ი.ჭავჭავაძის გამზ. 55
ტელ: 221 4848 ელ.ფოსტა
INFO@JETEX.GE WWW.JETEX.GE

მასშტაბი:	1:100
თარიღი:	09.05.2023
ფურცელი:	03

გეგმა -3.70 ნიშნულზე

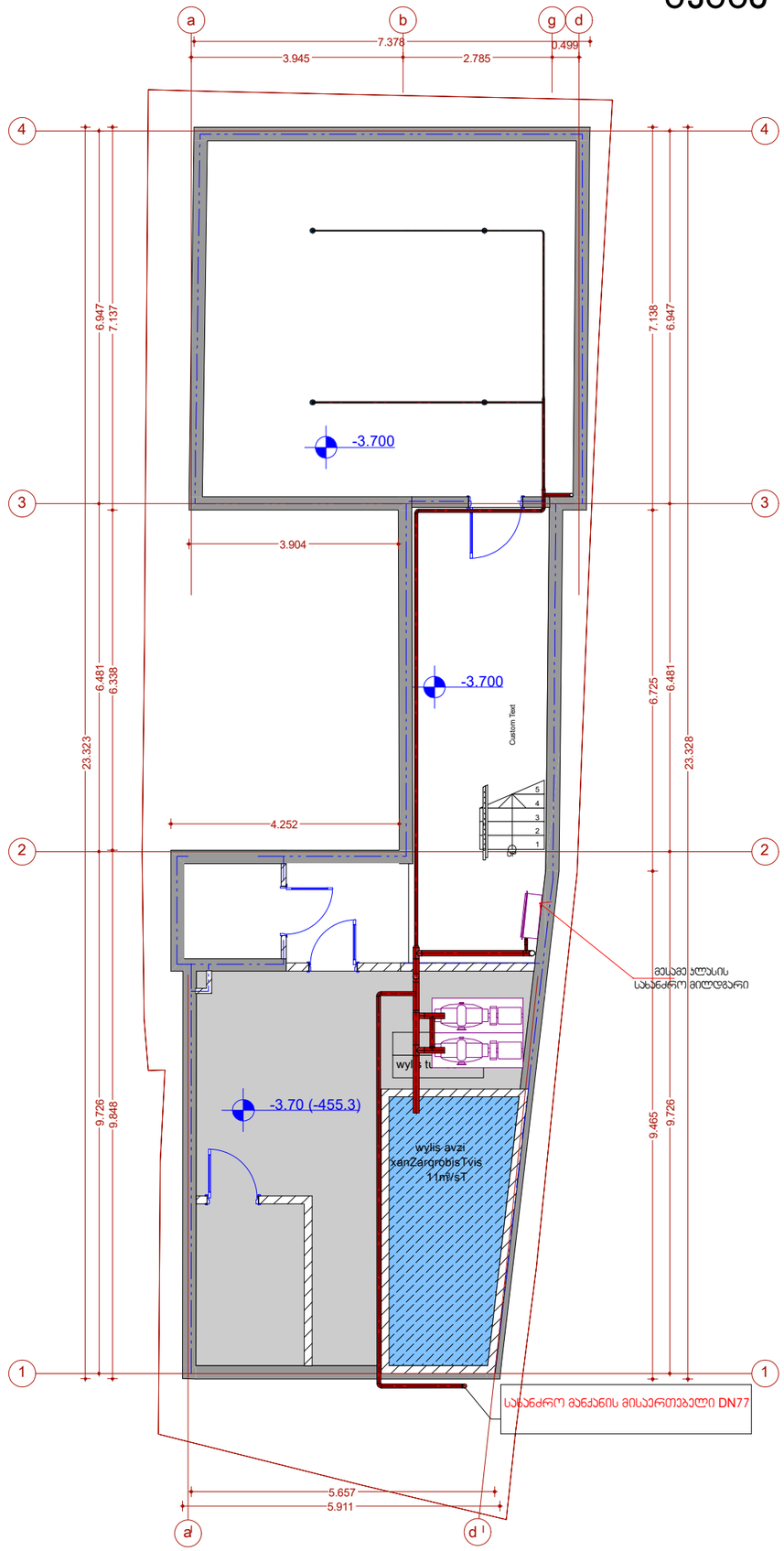

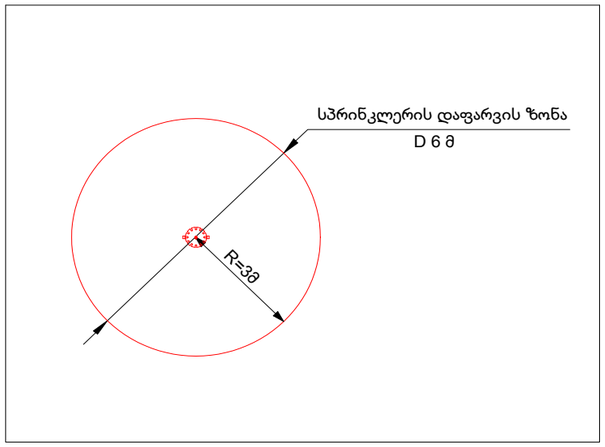

ზონის საკონტროლო ჯვანძის მოწყობის სქემა

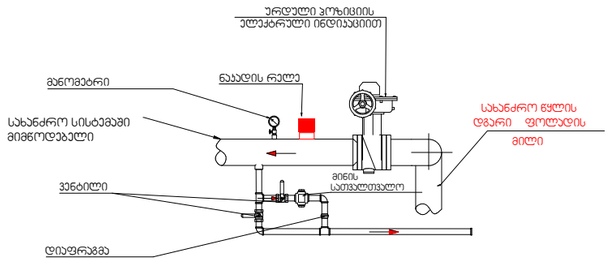

მეხანძრის მისაერთებელი DN77

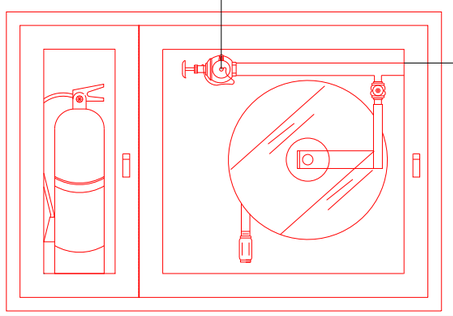

III კლასის სახანძრო მილდგარების სისტემა

1.5 მ

თბილისი 2023 წ.	ფორმატი A3
	სახანძრო მილდგარი
	სახანძრო-სამაშველო სამსახურის მიერ გამოსაყენებელი მისაერთებელი - ჰიდრანტი
	ხელის ცეცხლსაქრობი
	სახანძრო განგაშის ხელით სამართავი პოლოფი
	ჯვამლის ავტომატური აღმოჩენი
	სპრინკლერი სწრაფი რეაგირების
	საევაკუაციო გასასვლელის მარჯვენაელი
	სახანძრო წყლმომარაგების მილსადენი
	ნაკადის რელე
	სპრინკლერების სისტემის დამცლელი მილი
	სპრინკლერების ტესტირების ჯვანძი
	ნაკადის რელეს ტესტირების ჯვანძი

პროექტის დასახელება:

სასტუმრო

საინჟინრო ნაწილი

ავტომატური ხანძარქრობა

ქალაქი. თბილისი,
ფაბრიციუსის შესახვევი
№6
ს/კ 01.17.01.023.016

თანამდებობა	გვარი	ხელმოწერა
დირექტორი	ვ.მესხი	
არქიტექტორი	ი.ჯიმშარიანი	
დამმეშვა	ი.ჯიმშარიანი	
დამკვეთი	შ.პ.ს "მზიური"	

ჯეტექსი
სახანძრო უსაფრთხოების სისტემები და აღჭურვილობა

შ.პ.ს. "JETEX"
ს/კ 405268491
მის: ქ.თბილისი ი.ჭავჭავაძის გამზ. 55
ტელ: 221 4848 ელ.ფოსტა
INFO@JETEX.GE WWW.JETEX.GE

მასშტაბი:	1:100
თარიღი:	05.09.2023
ფურცელი:	3

გეგმა ±0.00 ნიშნულზე

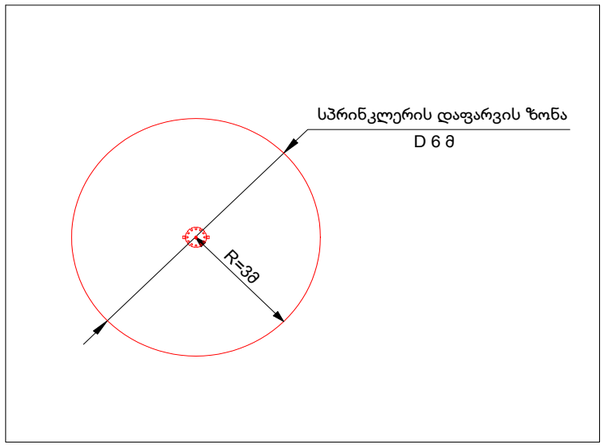

ზონის საკონტროლო ჯვანძის მოწყობის სქემა

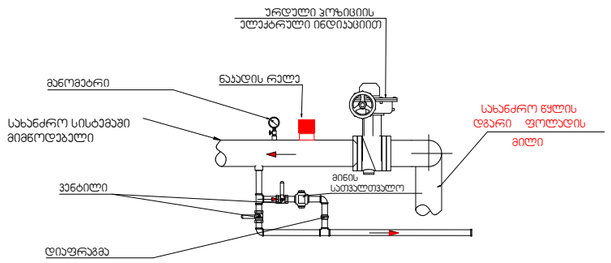

მეხანძრის მისაერთებელი DN77

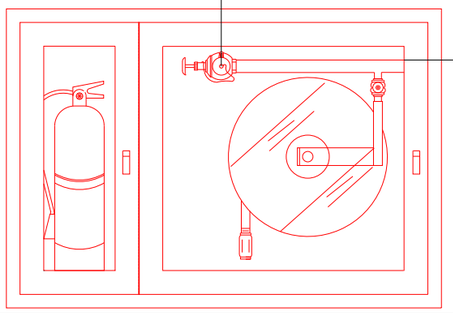

III კლასის სახანძრო მილდგარების სისტემა

1.5 მ

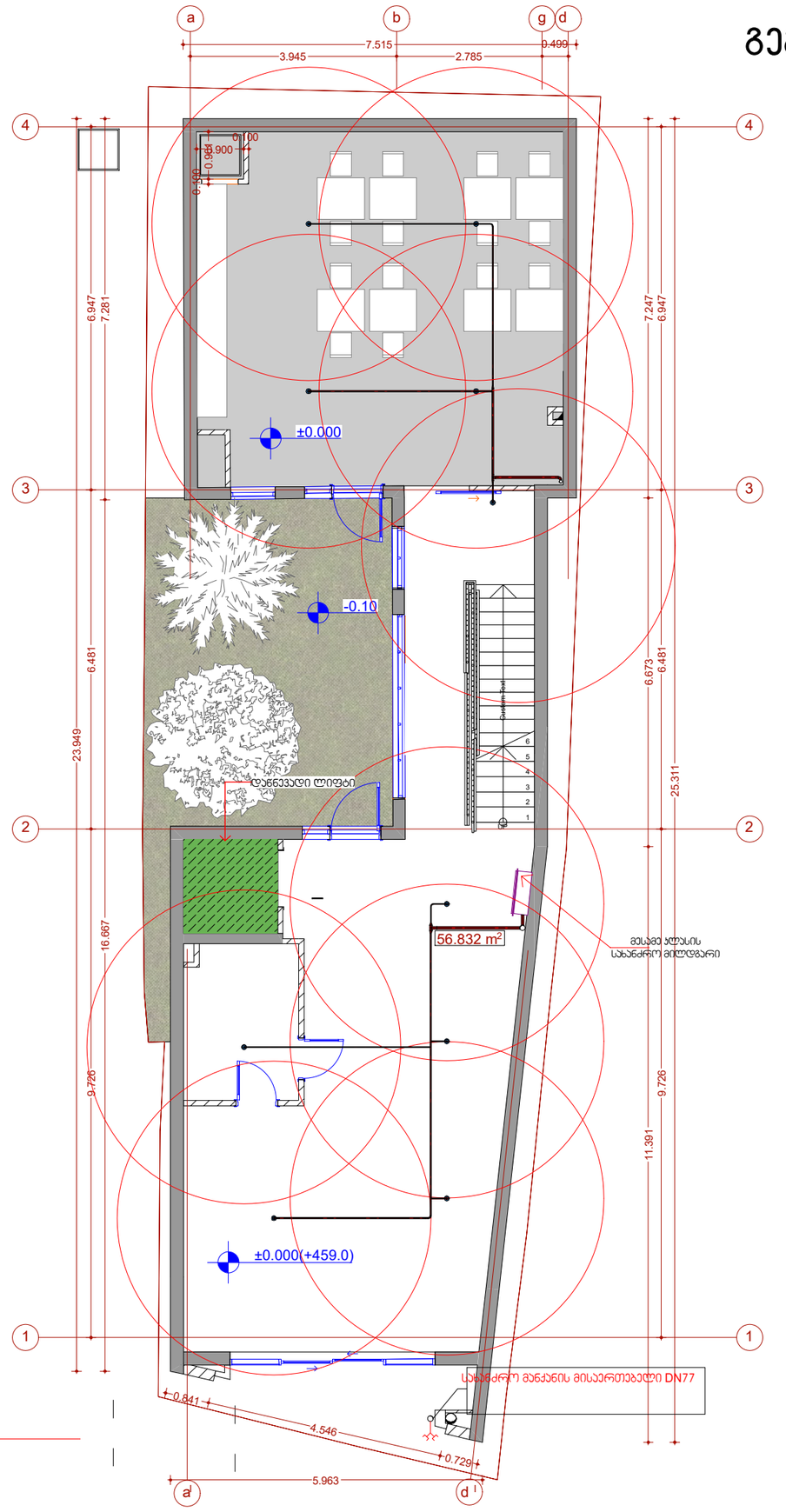

თბილისი 2023 წ.	ფორმატი A3

	სახანძრო მილდგარი
	სახანძრო-სამაშველო სამსახურის მიერ გამოსაყენებელი მისაერთებელი - ჰიდრანტი
	ხელის ცეცხლსაქრობი
	სახანძრო მანგანის ხელით სამართავი პოლოფი
	ჯვამლის ავტომატური აღმოჩენი
	სპრინკლერი სწრაფი რეაგირების
	საევაკუაციო გასასვლელის მარჯვენელი
	სახანძრო წყლმომარაგების მილსადენი
	ნაკადის რელე
	სპრინკლერების სისტემის დამცლელი მილი
	სპრინკლერების ტესტირების ჯვანძი
	ნაკადის რელეს ტესტირების ჯვანძი

პროექტის დასახელება:

სასტუმრო

საინჟინრო ნაწილი

ავტომატური ხანძარქრობა

ქალაქი. თბილისი, ფაბრიციუსის შესახვევი №6

ს/ს 01.17.01.023.016

თანამდებობა	გვარი	ხელმოწერა
დირექტორი	ვ.მესხი	
არქიტექტორი	ი.ჯიმშარიანი	
დამთვალი	ი.ჯიმშარიანი	
დამკვეთი	შ.პ.ს "მზიური"	

შ.პ.ს. "JETEX"
ს/ს 405268481
მის: ქ.თბილისი ი.ჭავჭავაძის გამზ. 55
ტელ: 221 4848 ელ.ფოსტა
INFO@JETEX.GE WWW.JETEX.GE

მასშტაბი:	1:100
თარიღი:	05.09.2023
ფურცელი:	3

გეგმა +2.80 ნიშნულზე

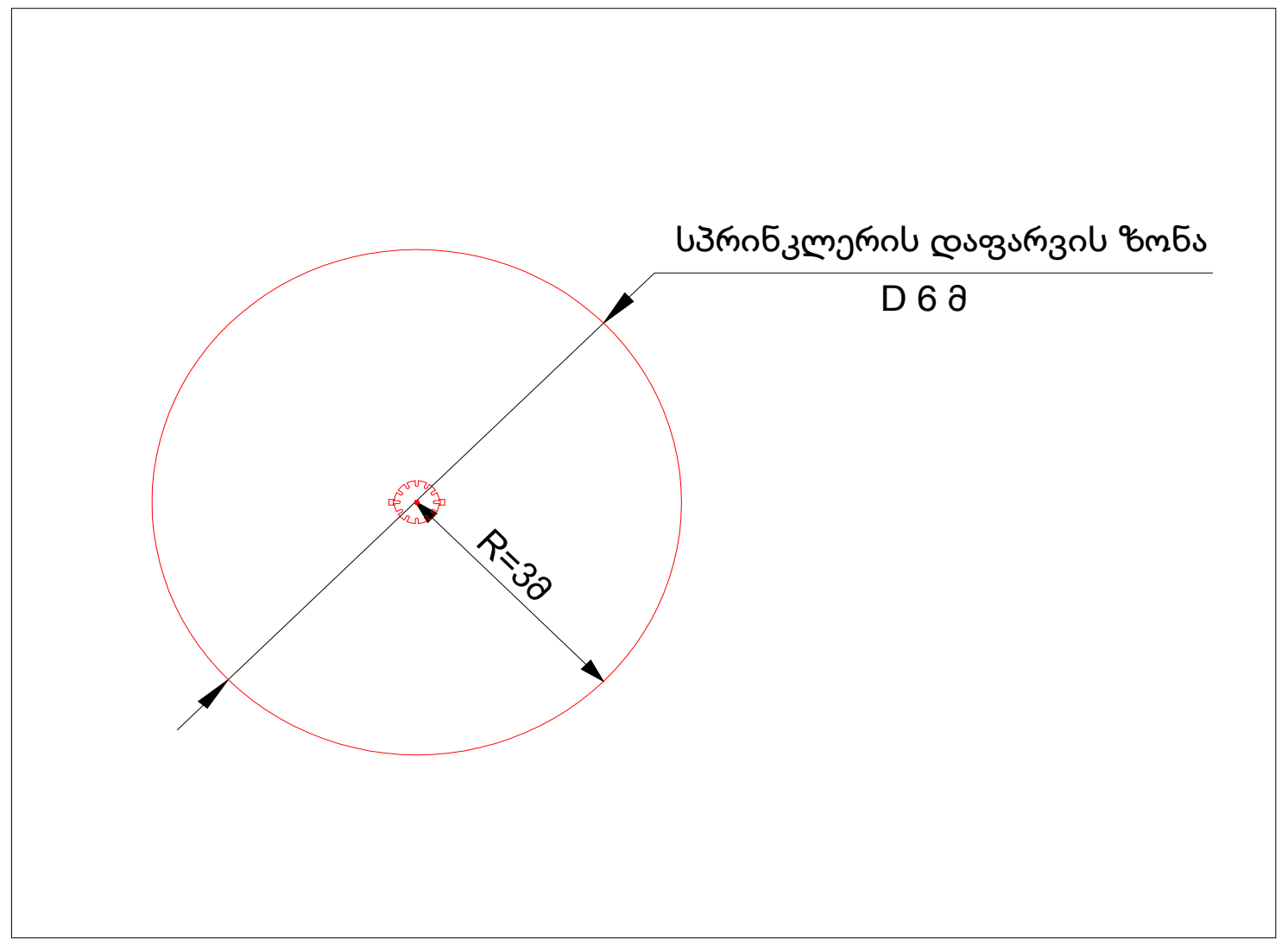

ზონის საკონტროლო კვანძის მოწყობის სქემა

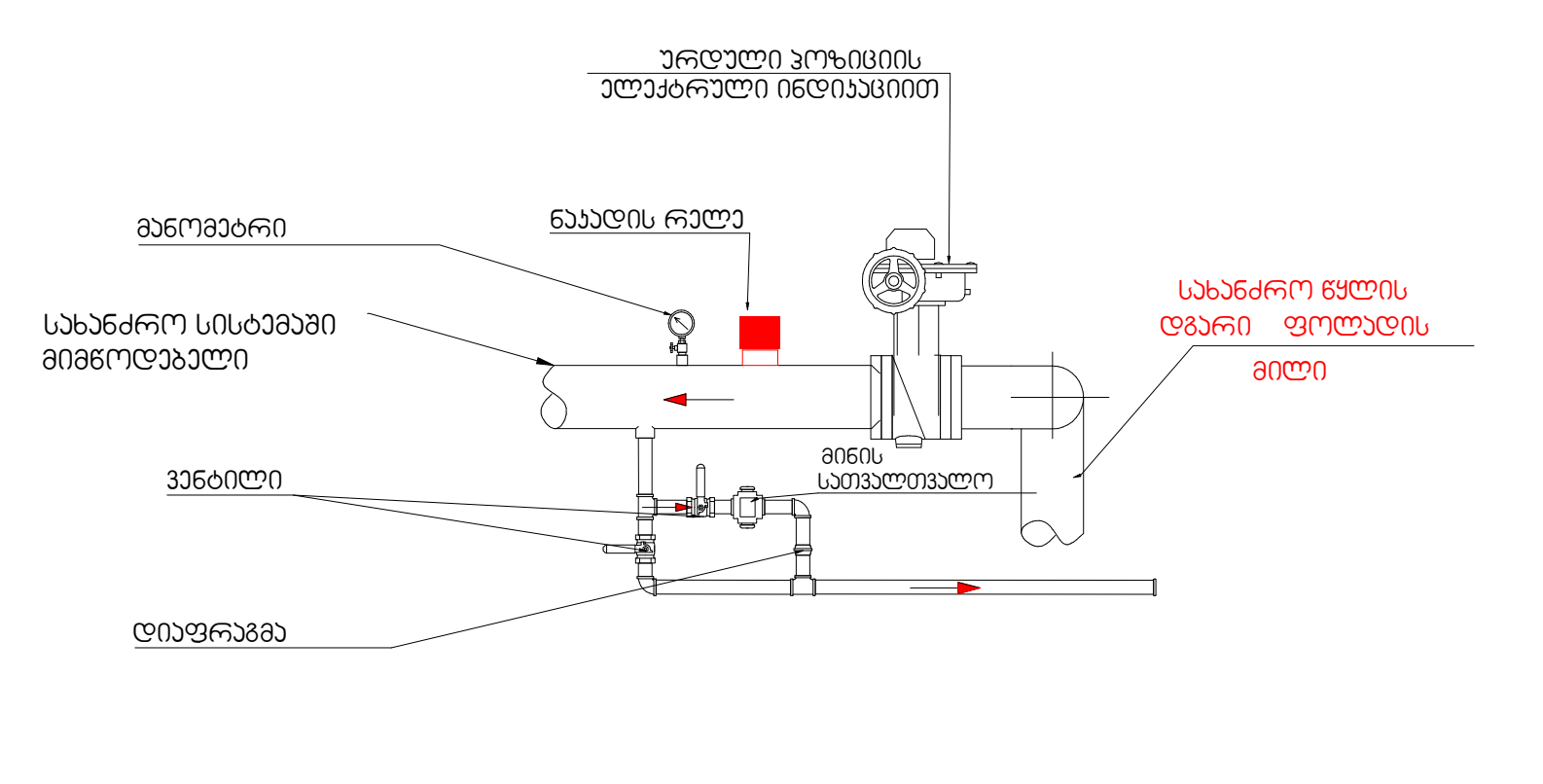

მეხანძრის მისაერთებელი DN77

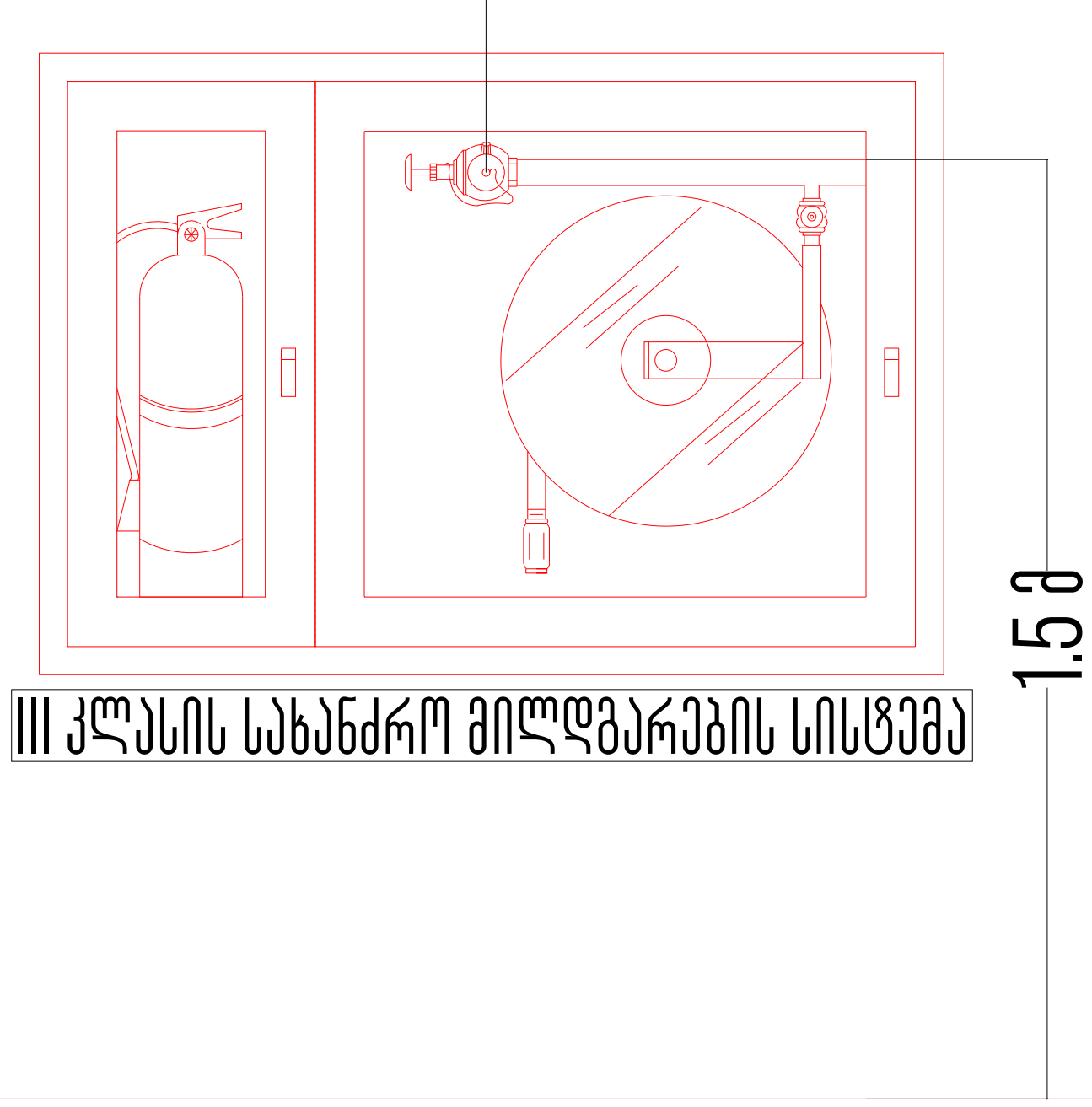

III კლასის სახანძრო მილდგარების სისტემა

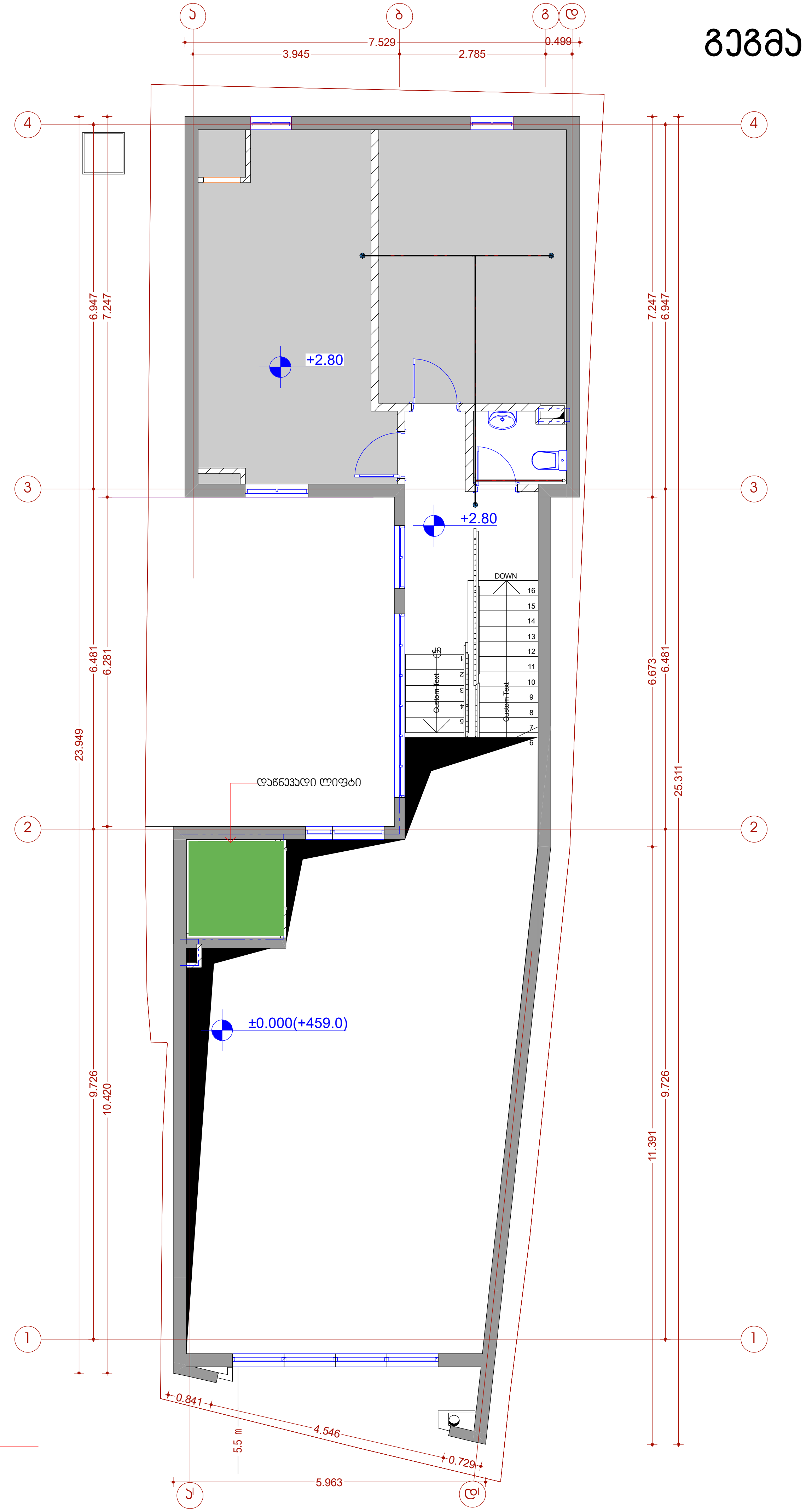

თბილისი 2023 წ.	ფორმატი A3

	სახანძრო მილდგარი
	სახანძრო-სამაშველო სამსახურის მიერ გამოსაყენებელი მისაერთებელი - ჰიდრანტი
	ხელის ცეცხლსაქრობი
	სახანძრო განგაშის ხელით სამართავი კოლოფი
	კვამლის ავტომატური აღმომჩენი
	სპრინკლერი სწრაფი რეაგირების
	საევაკუაციო გასავლელის მაჩვენებელი
	სახანძრო წყალმომარაგების მილსადენი
	ნაკადის რელე
	სპრინკლერების სისტემის დამცლელი მილი
	სპრინკლერების ტესტირების კვანძი
	ნაკადის რელეს ტესტირების კვანძი

პროექტის დასახელება:

სასტუმრო

საინჟინრო ნაწილი

ავტომატური ხანძარქრობა

ქალაქი. თბილისი,
ფაბრიციუსის შესახვევი
№6
ს/კ 01.17.01.023.016

თანამდებობა	გვარი	ხელმოწერა
დირექტორი	ვ.მესხი	
არქიტექტორი	ი.ჯიშკარიანი	
დაამუშავა	ი.ჯიშკარიანი	
დამკვეთი	შ.პ.ს "მზიური"	

ჯეტექსი
სახანძრო უსაფრთხოების სისტემები და აღჭურვილობა

შ.პ.ს. "JETEX"
ს/კ 405268491
მის: ქ.თბილისი ი.ჭავჭავაძის გამზ. 55
ტელ: 221 4848 ელ.ფოსტა
INFO@JETEX.GE WWW.JETEX.GE

მასშტაბი:	1:100
თარიღი:	05.09.2023
ფურცელი:	3

გეგმა +3.70 +5.60 ნიშნულზე

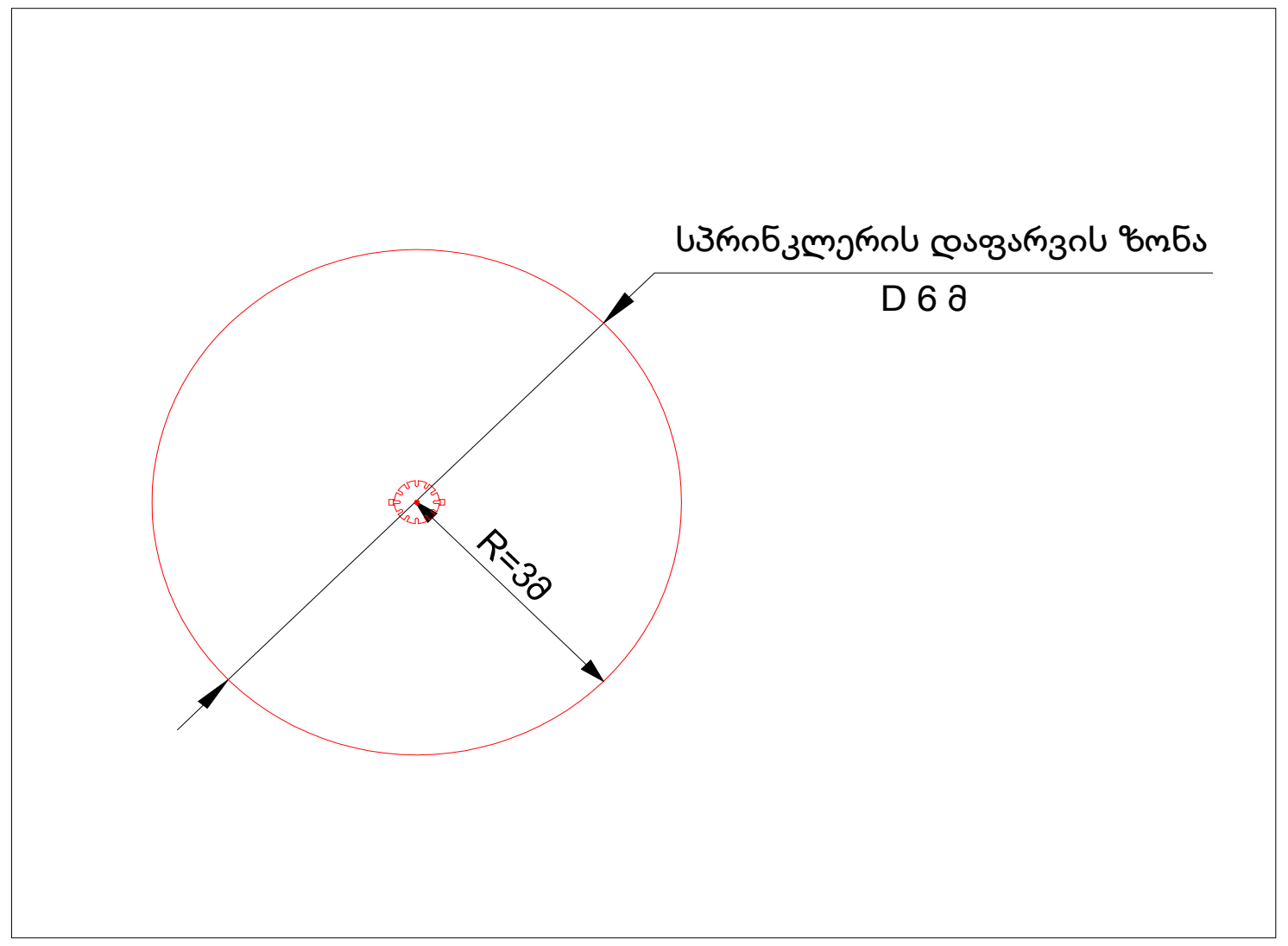

ზონის საკონტროლო კვანძის მოწყობის სქემა

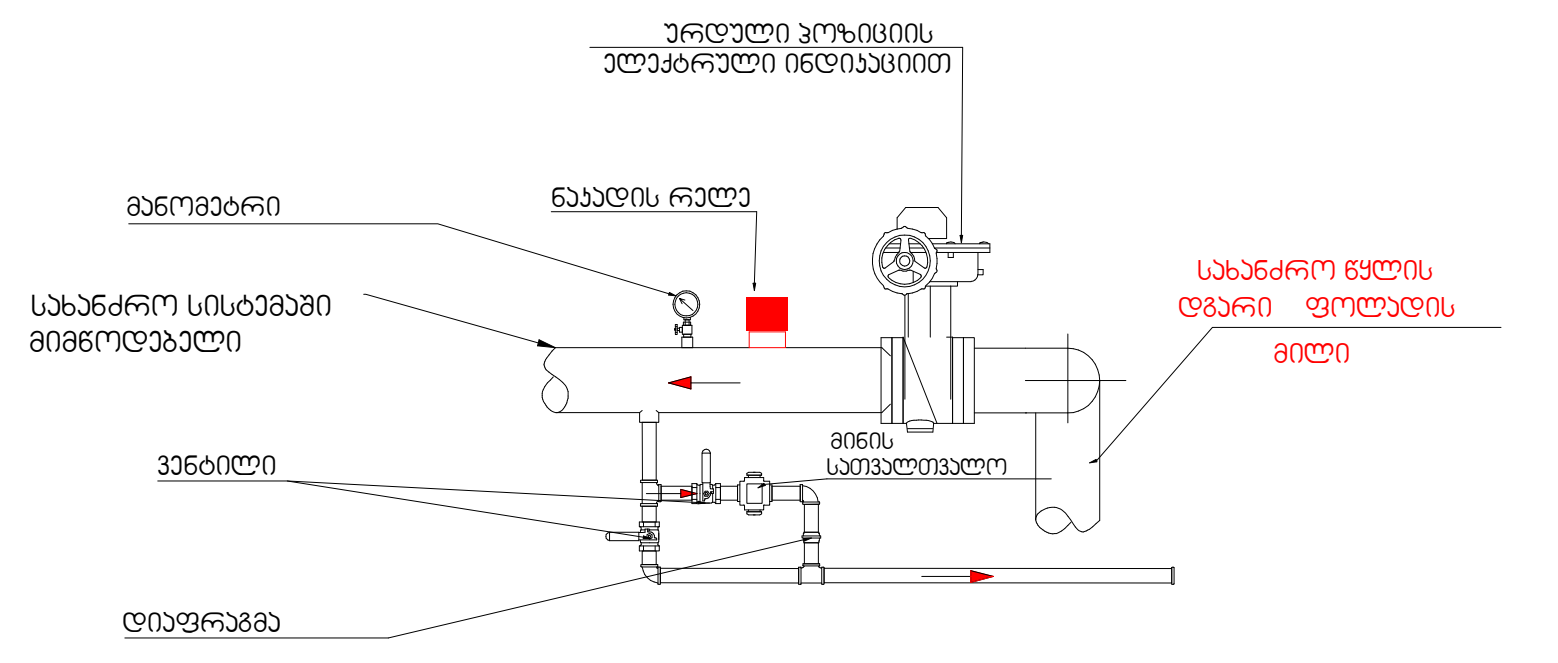

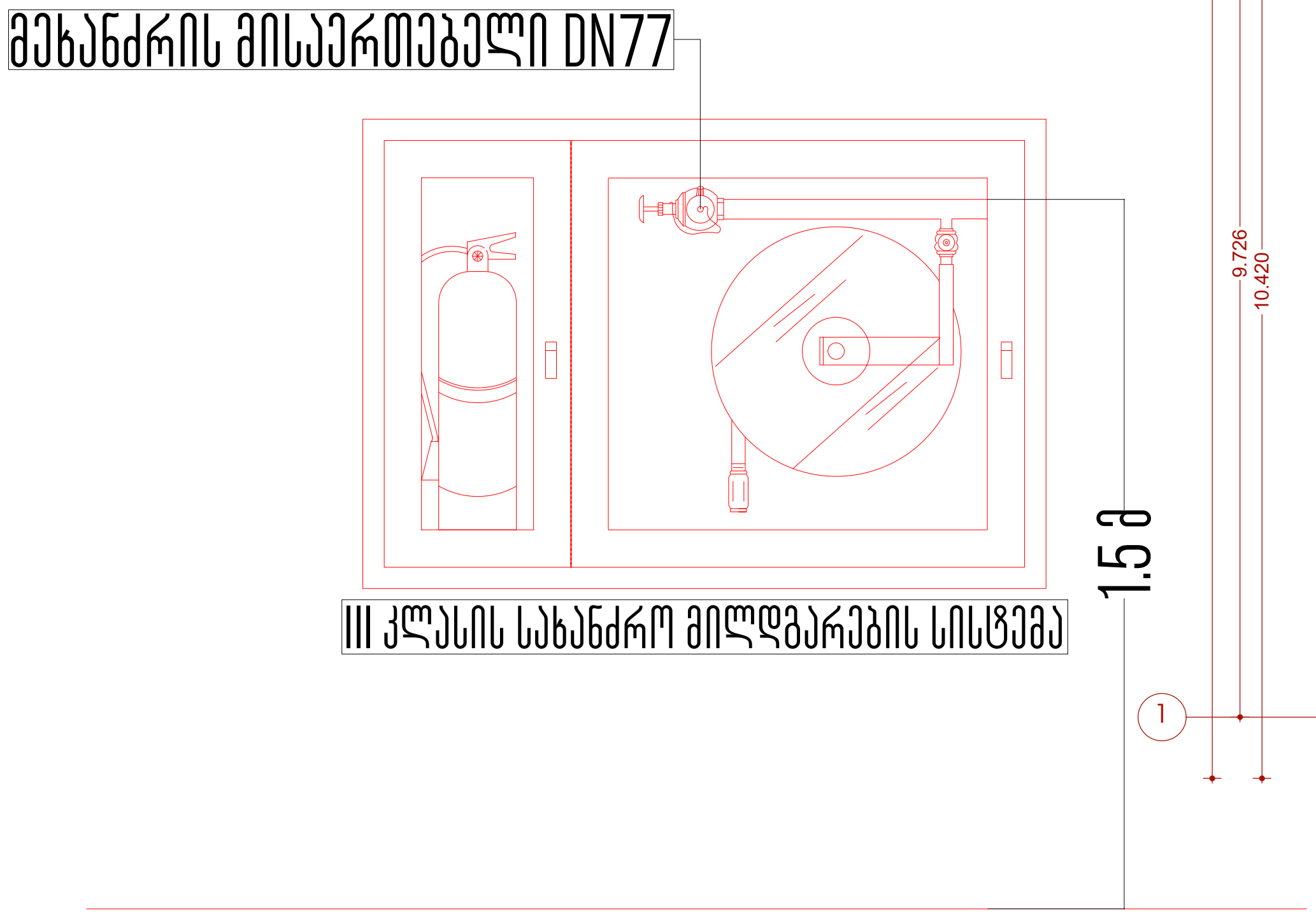

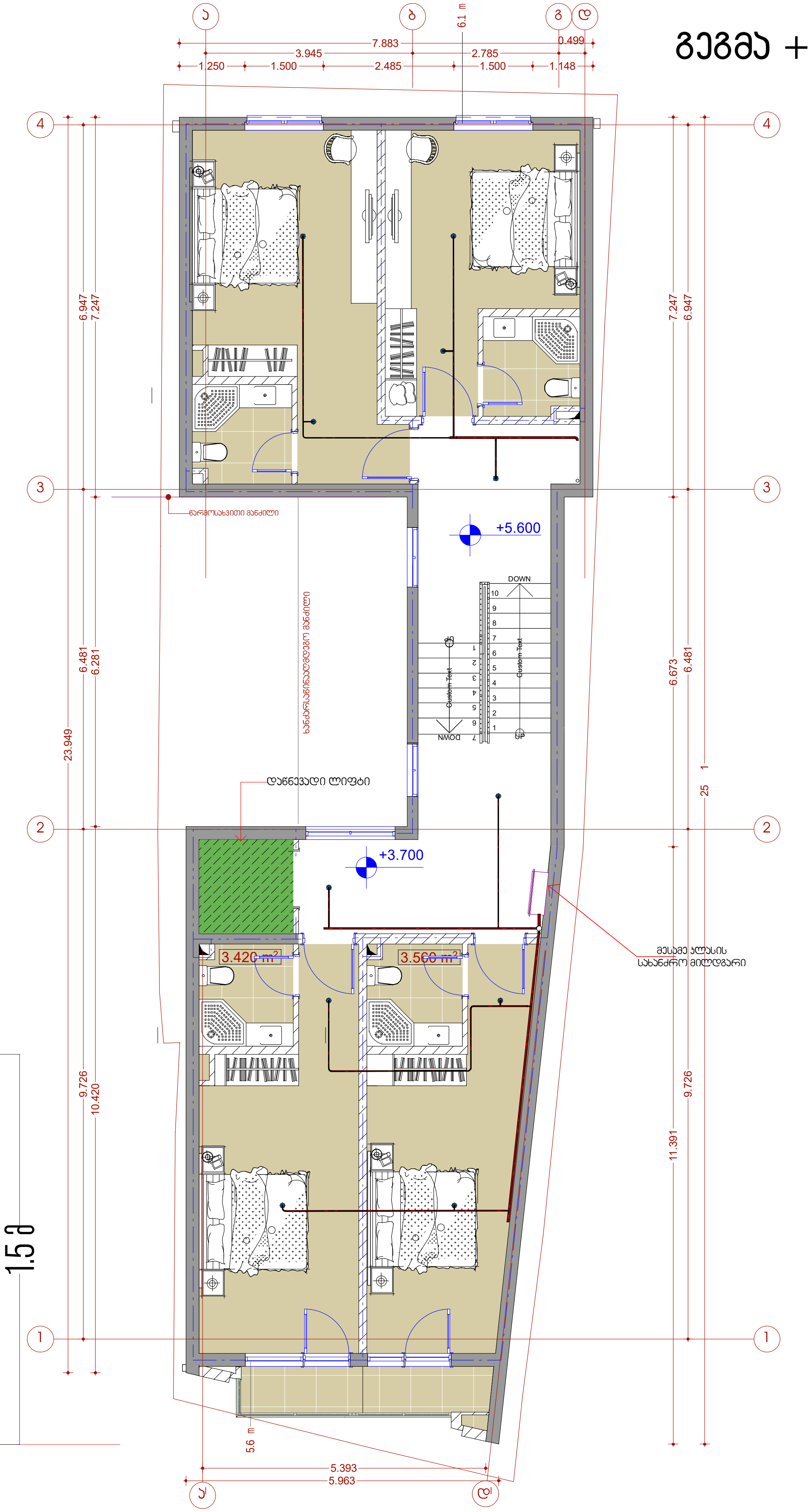

თბილისი 2023 წ.	ფორმატი A3
(სიმბოლო)	სახანძრო მილდგარი
(სიმბოლო)	სახანძრო-სამაშველო სამსახურის მიერ გამოსაყენებელი მისაერთებელი - ჰიდრანტი
(სიმბოლო)	ხელის ცეცხლსაქრობი
(სიმბოლო)	სახანძრო განგაშის ხელით სამართავი კოლოფი
(სიმბოლო)	კვამლის ავტომატური აღმომჩენი
(სიმბოლო)	სპრინკლერი სწრაფი რეაგირების
(სიმბოლო)	საევაკუაციო გასასვლელის მაჩვენებელი
(სიმბოლო)	სახანძრო წყალმომარაგების მილსადენი
(სიმბოლო)	ნაკადის რელე
(სიმბოლო)	სპრინკლერების სისტემის დამცლელი მილი
(სიმბოლო)	სპრინკლერების ტესტირების კვანძი
(სიმბოლო)	ნაკადის რელეს ტესტირების კვანძი

პროექტის დასახელება:

სასტუმრო

საინჟინრო ნაწილი

ავტომატური ხანძარქრობა

ქალაქი. თბილისი,
ფაბრიციუსის შესახვევი
№6
ს/კ 01.17.01.023.016

თანამდებობა	გვარი	ხელმოწერა
დირექტორი	ვ.მესხი	
არქიტექტორი	ი.ჯიშკარიანი	
დაამუშავა	ი.ჯიშკარიანი	
დამკვეთი	შ.პ.ს "მზიური"	

ჯეტექსი
სახანძრო უსაფრთხოების სისტემები და აღჭურვილობა
შ.პ.ს. "JETEX"
ს/კ 405268491
მის: ქ.თბილისი ი.ჭავჭავაძის გამზ. 55
ტელ: 221 4848 ელ.ფოსტა
INFO@JETEX.GE WWW.JETEX.GE

მასშტაბი:	1:100
თარიღი:	05.09.2023
ფურცელი:	3

გეგმა +6.80 +8.70 ნიშნულზე

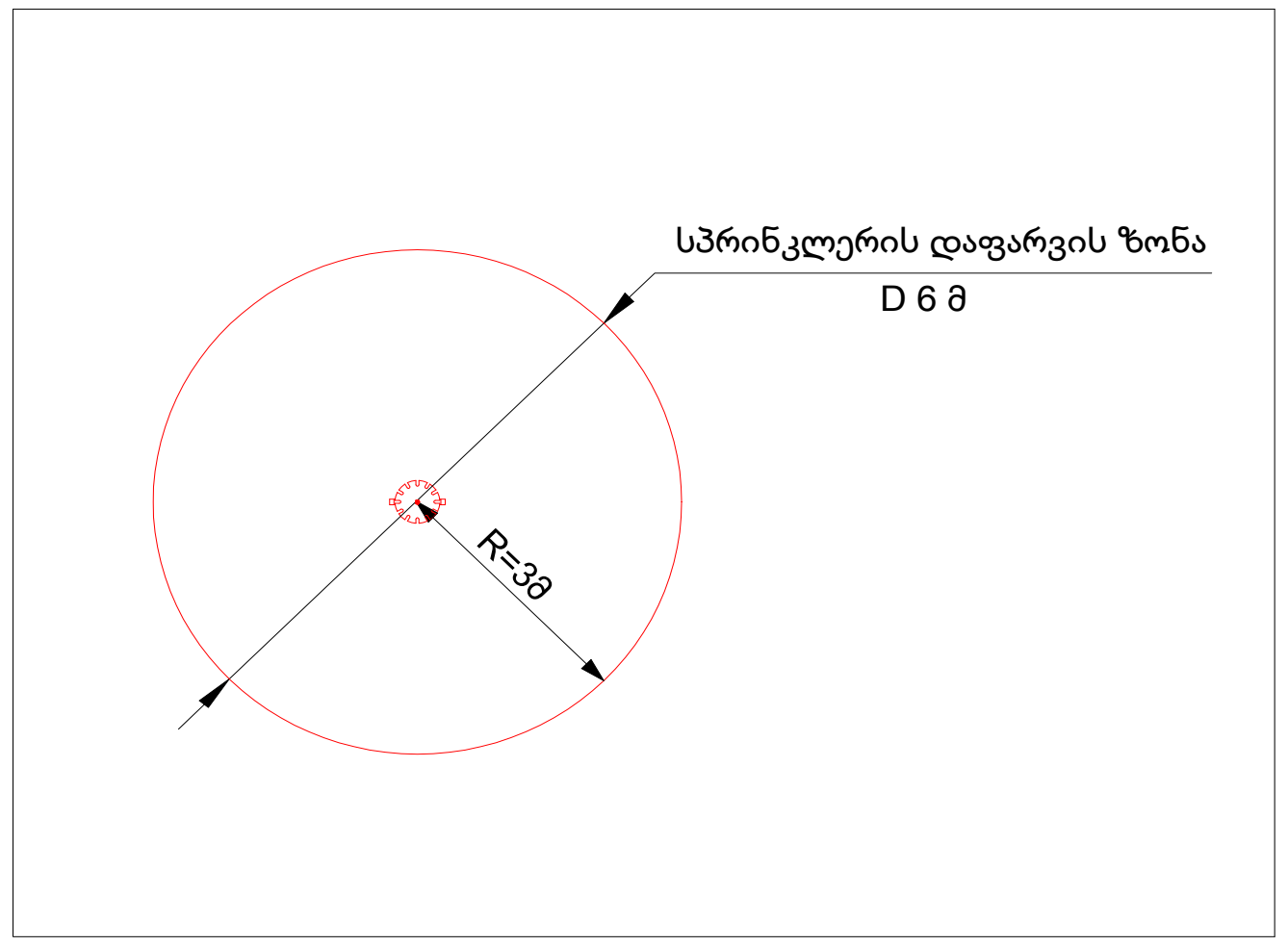

ზონის საკონტროლო
კვანძის მოწყობის სქემა

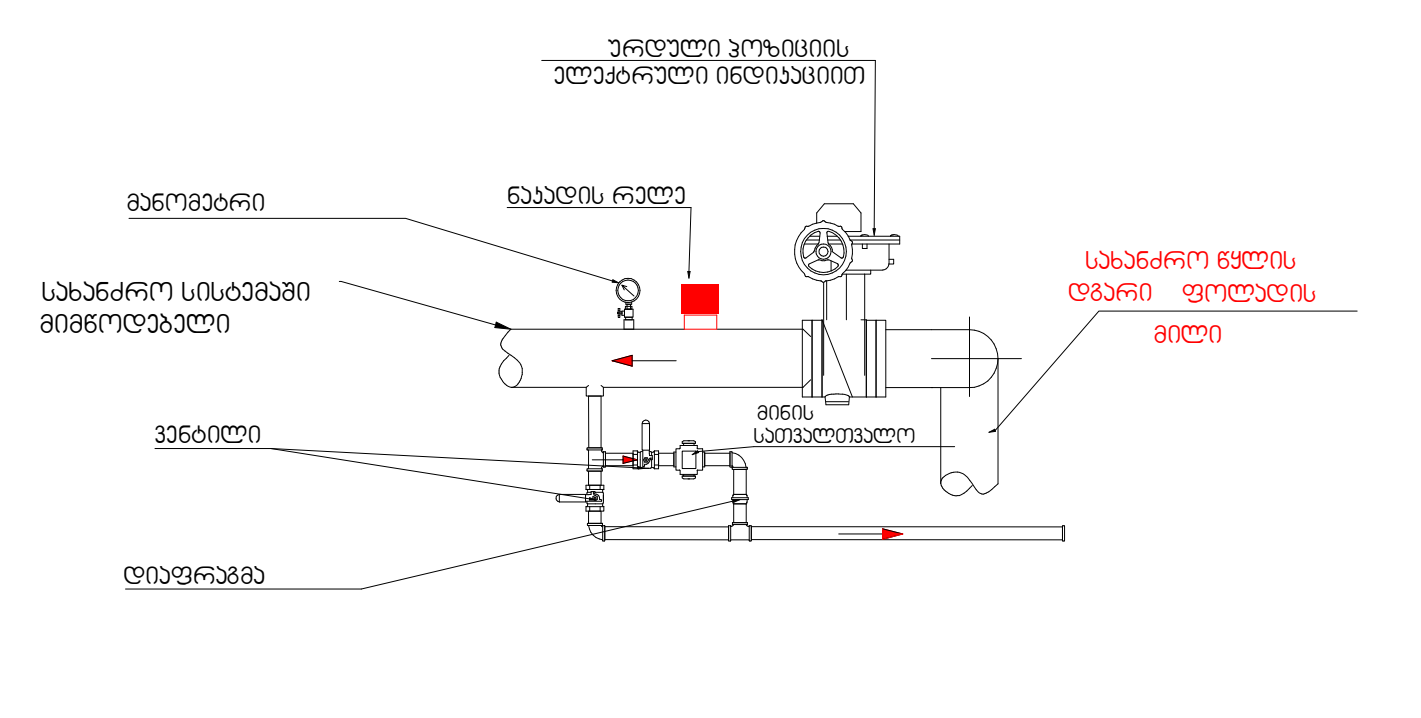

მეხანძრის მისაერთებელი DN77

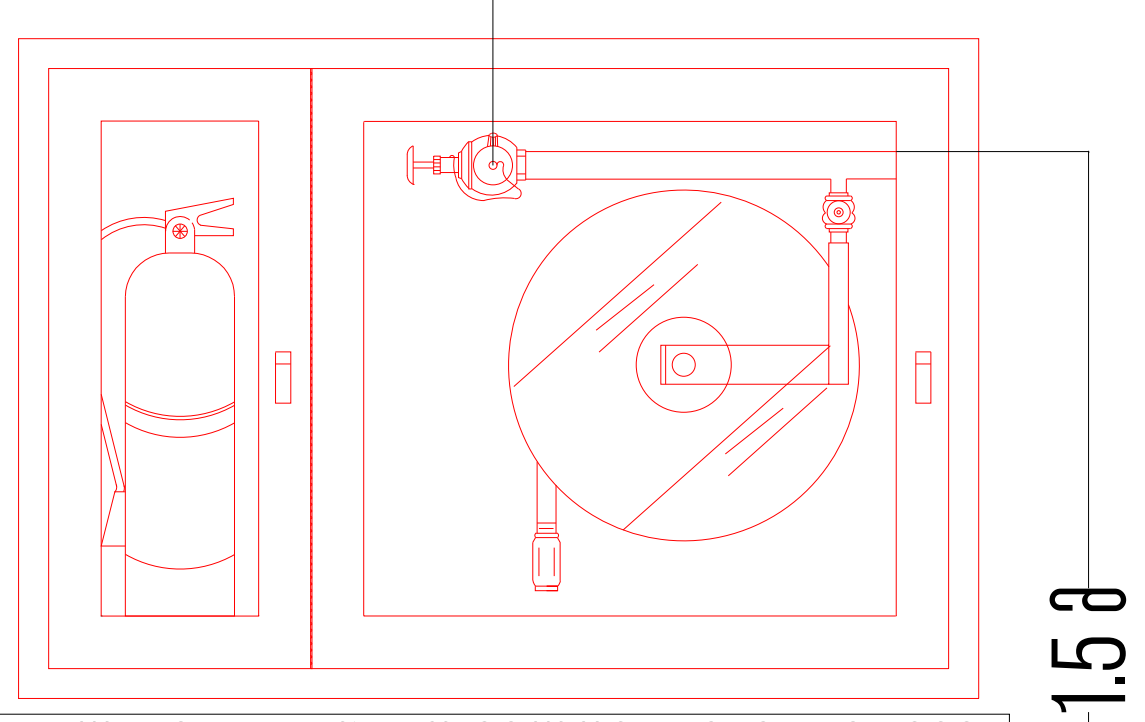

III კლასის სახანძრო მილდგარების სისტემა

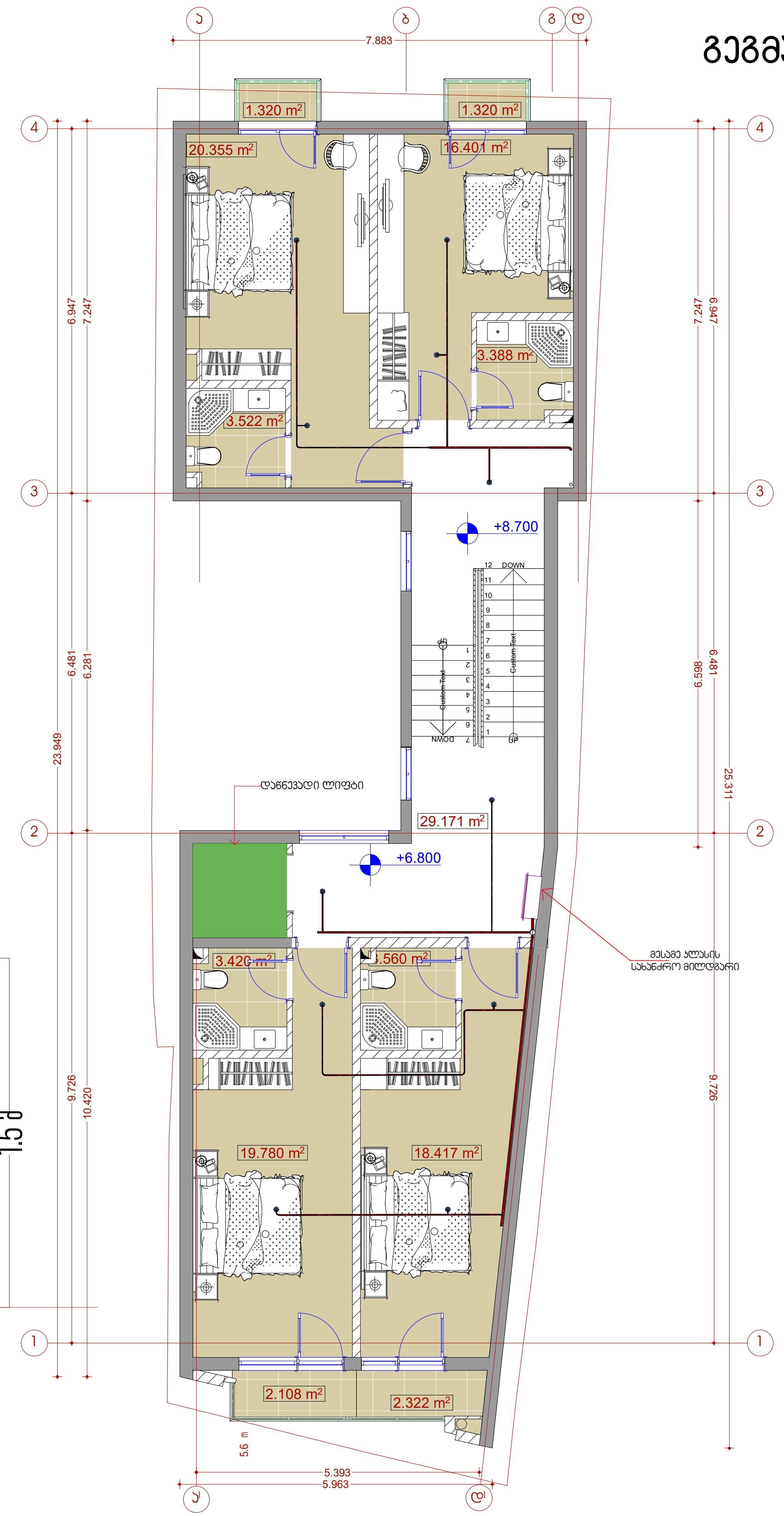

თბილისი 2023 წ.	ფორმატი A3
	სახანძრო მილდგარი
	სახანძრო-სამაშველო სამსახურის მიერ გამოსაყენებელი მისაერთებელი - ჰიდრანტი
	ხელის ცეცხლსაქრობი
	სახანძრო განგაშის ხელით სამართავი კოლოფი
	კვამლის ავტომატური აღმომჩენი
	სპრინკლერი სწრაფი რეაგირების
	საევაკუაციო გასასვლელის მაჩვენებელი
	სახანძრო წყალმომარაგების მილსადენი
	ნაკადის რელე
	სპრინკლერების სისტემის დამცლელი მილი
	სპრინკლერების ტესტირების კვანძი
	ნაკადის რელეს ტესტირების კვანძი

პროექტის დასახელება:

სასტუმრო

საინჟინრო ნაწილი

ავტომატური ხანძარქრობა

ქალაქი. თბილისი,
ფაბრიციუსის შესახვევი
№6
ს/კ 01.17.01.023.016

თანამდებობა	გვარი	ხელმოწერა
დირექტორი	ვ.მესხი	
არქიტექტორი	ი.ჯიშკარიანი	
დაამუშავა	ი.ჯიშკარიანი	
დამკვეთი	შ.პ.ს "მზიური"	

ჯეტექსი
სახანძრო უსაფრთხოების სისტემები და აღჭურვილობა
შ.პ.ს. "JETEX"
ს/კ 405268491
მის: ქ.თბილისი ი.ჭავჭავაძის გამზ. 55
ტელ: 221 4848 ელ.ფოსტა
INFO@JETEX.GE WWW.JETEX.GE

მასშტაბი:	1:100
თარიღი:	05.09.2023
ფურცელი:	3

გეგმა +9.90 +11.80 ნიშნულზე

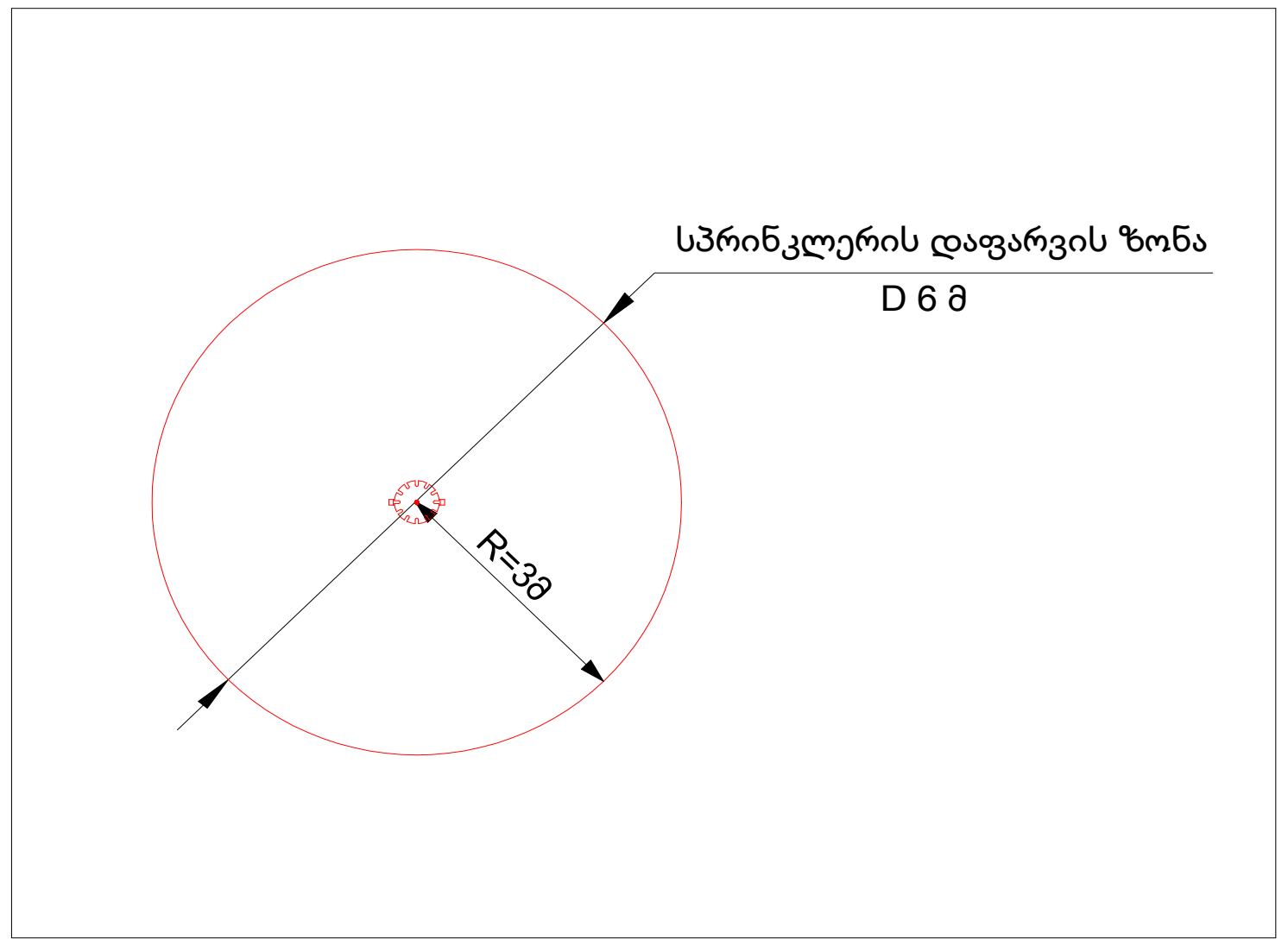

ზონის საკონტროლო კვანძის მოწყობის სქემა

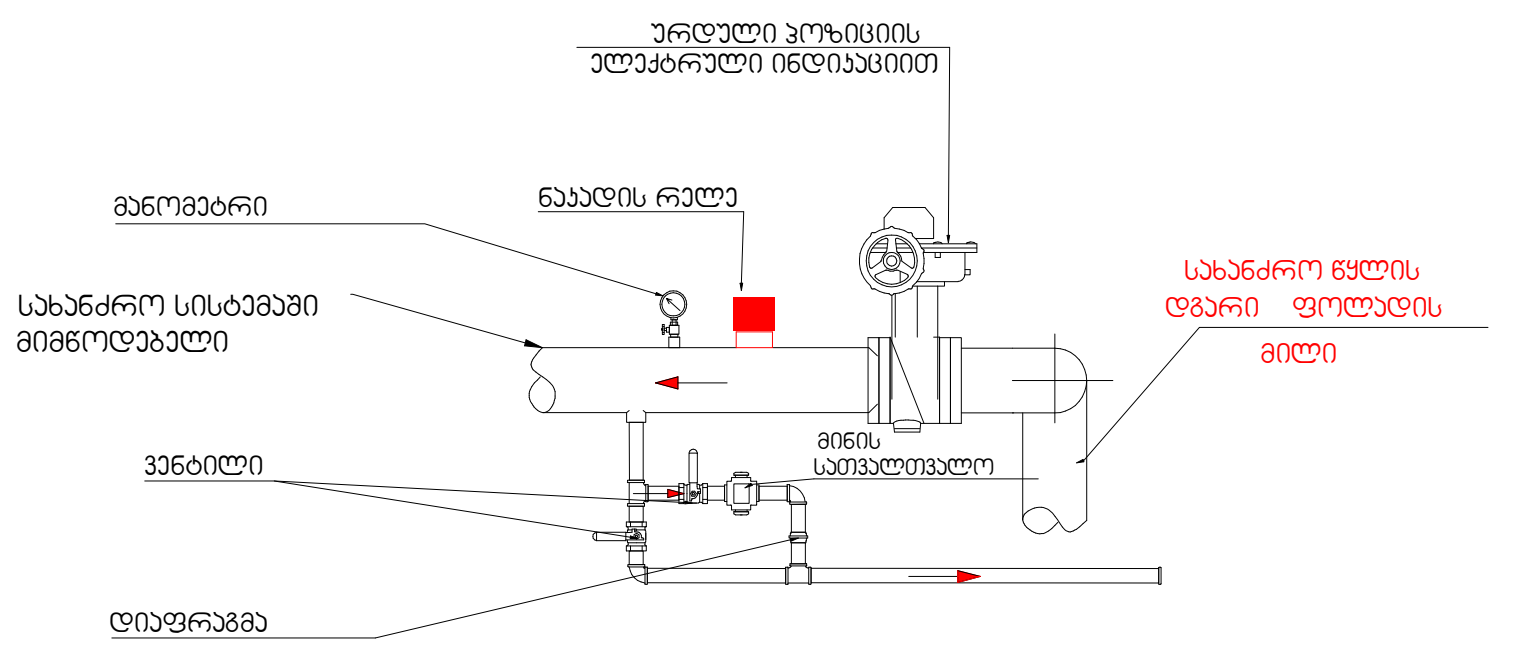

მეხანძრის მისაერთებელი DN77

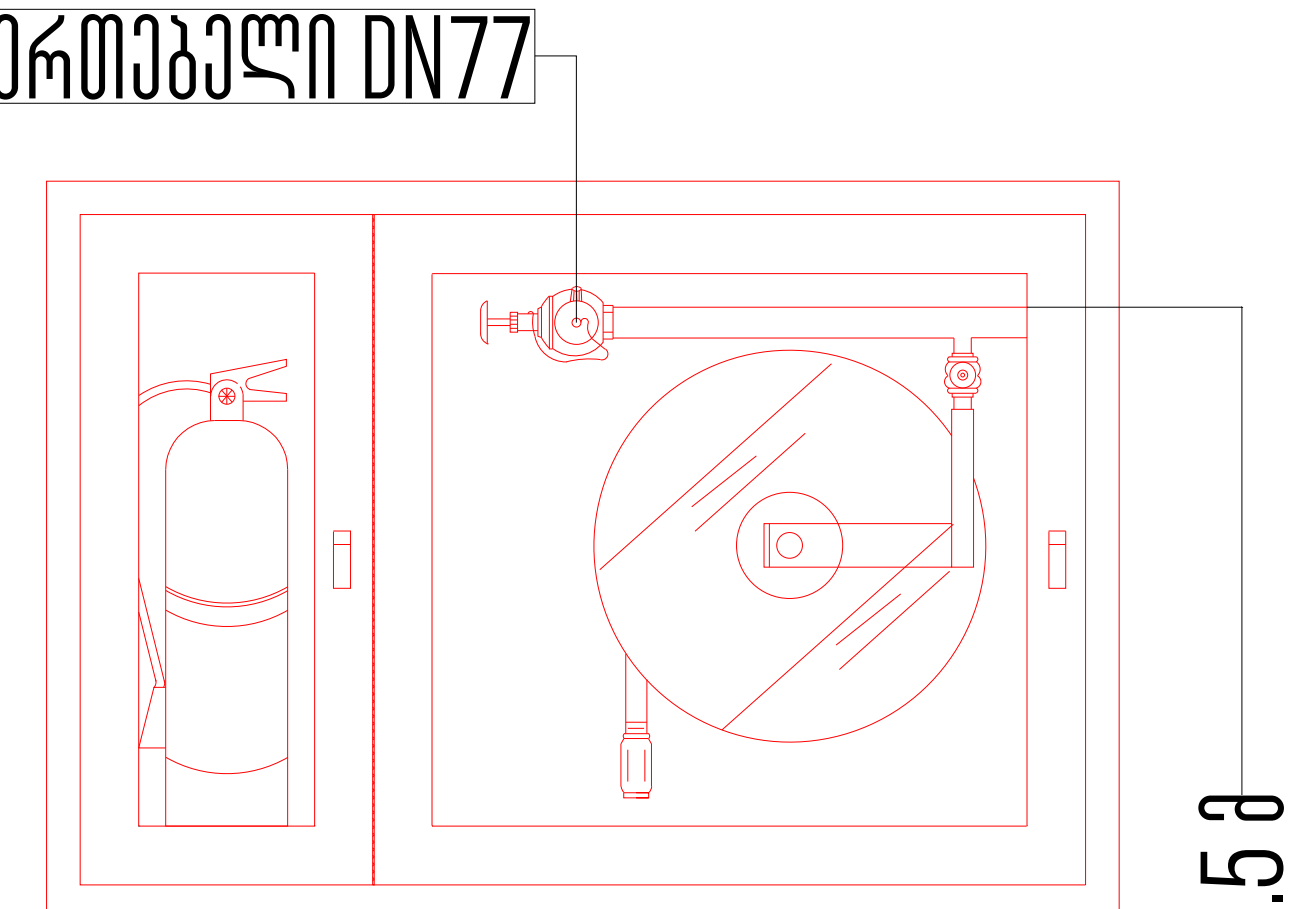

III კლასის სახანძრო მილდგარების სისტემა

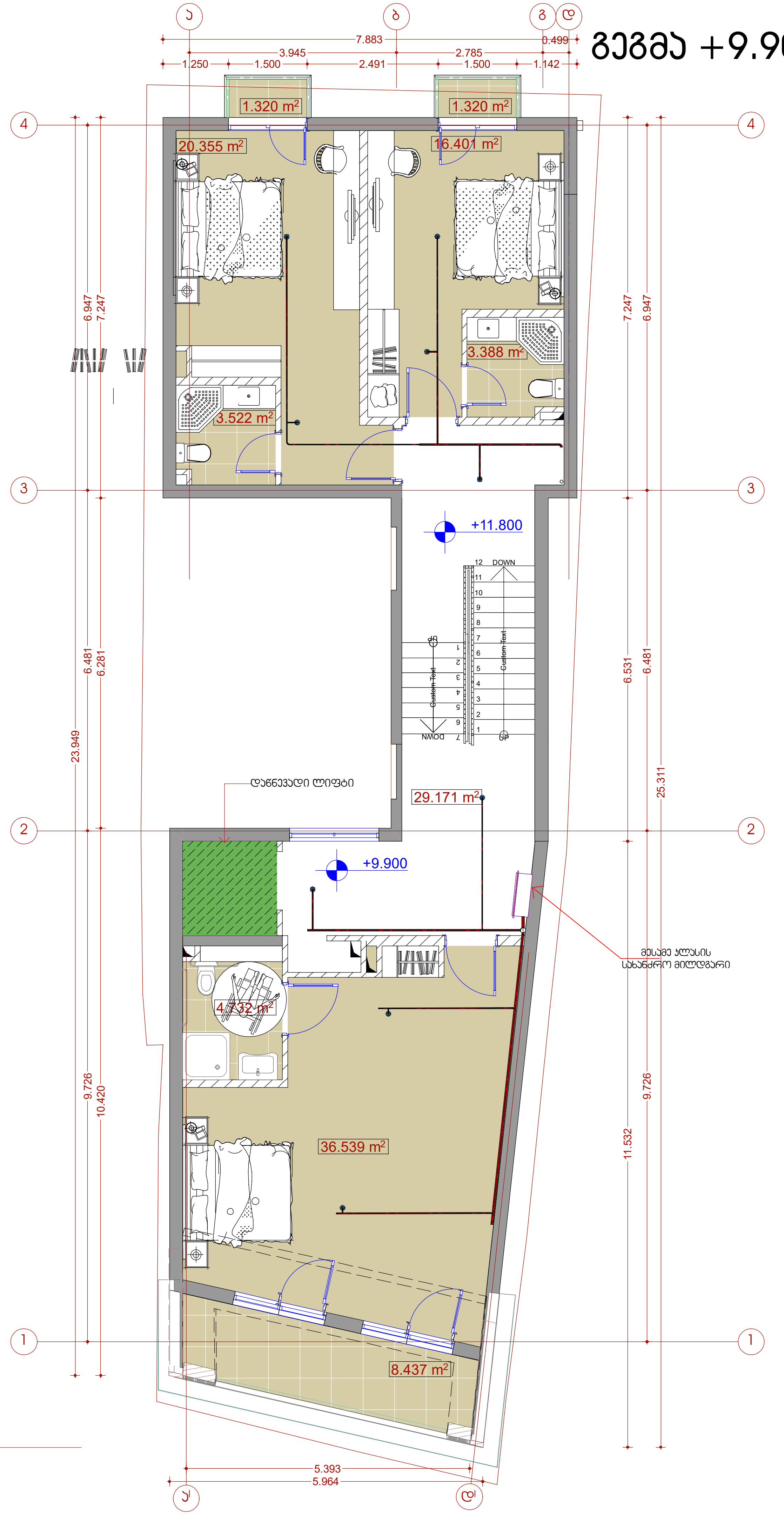

თბილისი 2023 წ.	ფორმატი A3
	სახანძრო მილდგარი
	სახანძრო-სამაშველო სამსახურის მიერ გამოსაყენებელი მისაერთებელი - ჰიდრანტი
	ხელის ცეცხლსაქრობი
	სახანძრო განგაშის ხელით სამართავი კოლოფი
	კვამლის ავტომატური აღმომჩენი
	სპრინკლერი სწრაფი რეაგირების
	საევაკუაციო გასასვლელის მაჩვენებელი
	სახანძრო წყალმომარაგების მილსადენი
	ნაკადის რელე
	სპრინკლერების სისტემის დამცლელი მილი
	სპრინკლერების ტესტირების კვანძი
	ნაკადის რელეს ტესტირების კვანძი

პროექტის დასახელება:

სასტუმრო

საინჟინრო ნაწილი

ავტომატური ხანძარქრობა

ქალაქი. თბილისი,
ფაბრიციუსის შესახვევი
№6
ს/კ 01.17.01.023.016

თანამდებობა	გვარი	ხელმოწერა
დირექტორი	ვ.მესხი	
არქიტექტორი	ი.ჯიშკარიანი	
დაამუშავა	ი.ჯიშკარიანი	
დამკვეთი	შ.პ.ს "მზიური"	

ჯეტექსი
სახანძრო უსაფრთხოების სისტემები და აღჭურვილობა
შ.პ.ს. "JETEX"
ს/კ 405268491
მის: ქ.თბილისი ი.ჭავჭავაძის გამზ. 55
ტელ: 221 4848 ელ.ფოსტა
INFO@JETEX.GE WWW.JETEX.GE

მასშტაბი:	1:100
თარიღი:	05.09.2023
ფურცელი:	3

გეგმა +13.10 ნიშნულზე

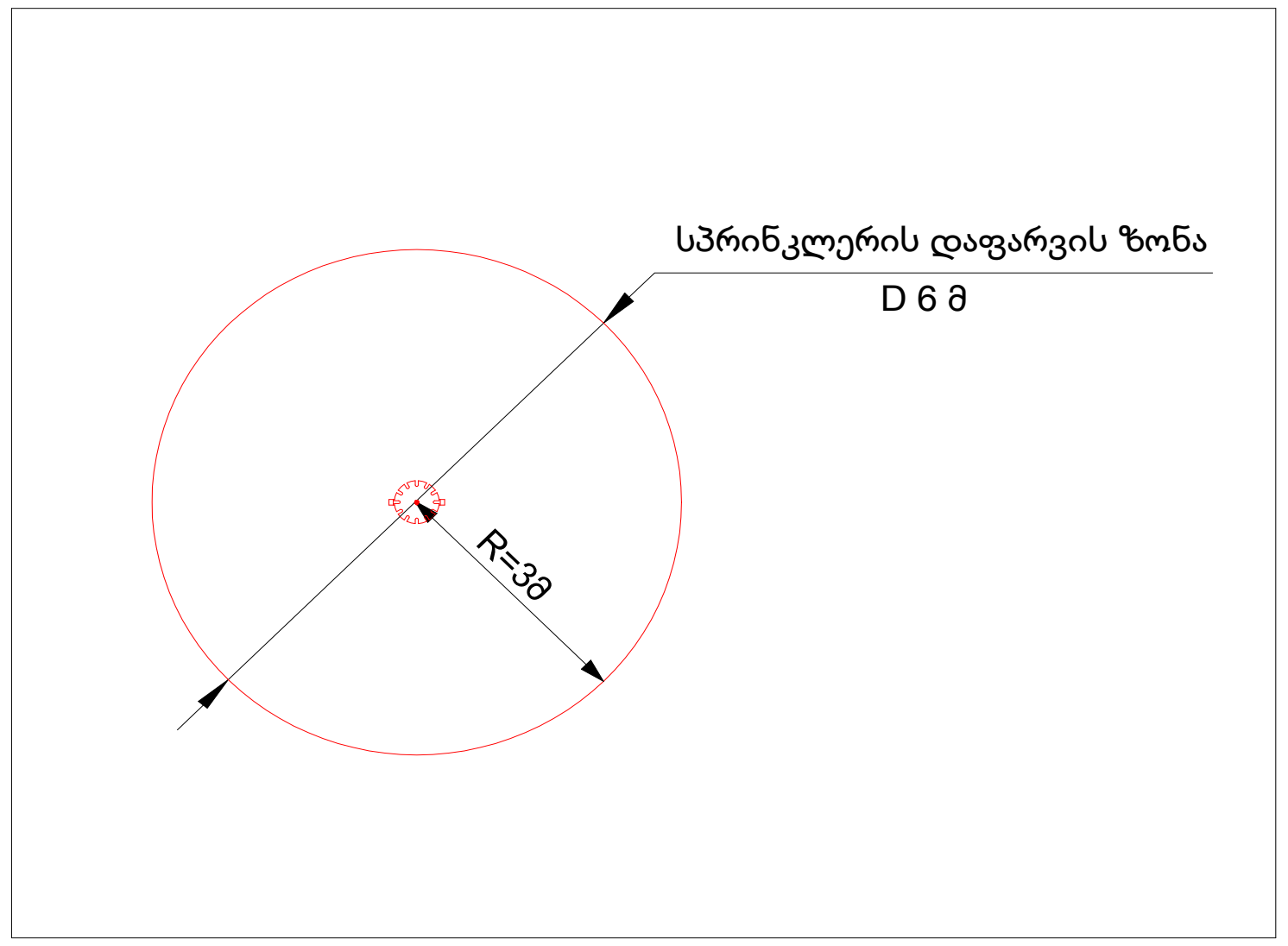

ზონის საკონტროლო კვანძის მოწყობის სქემა

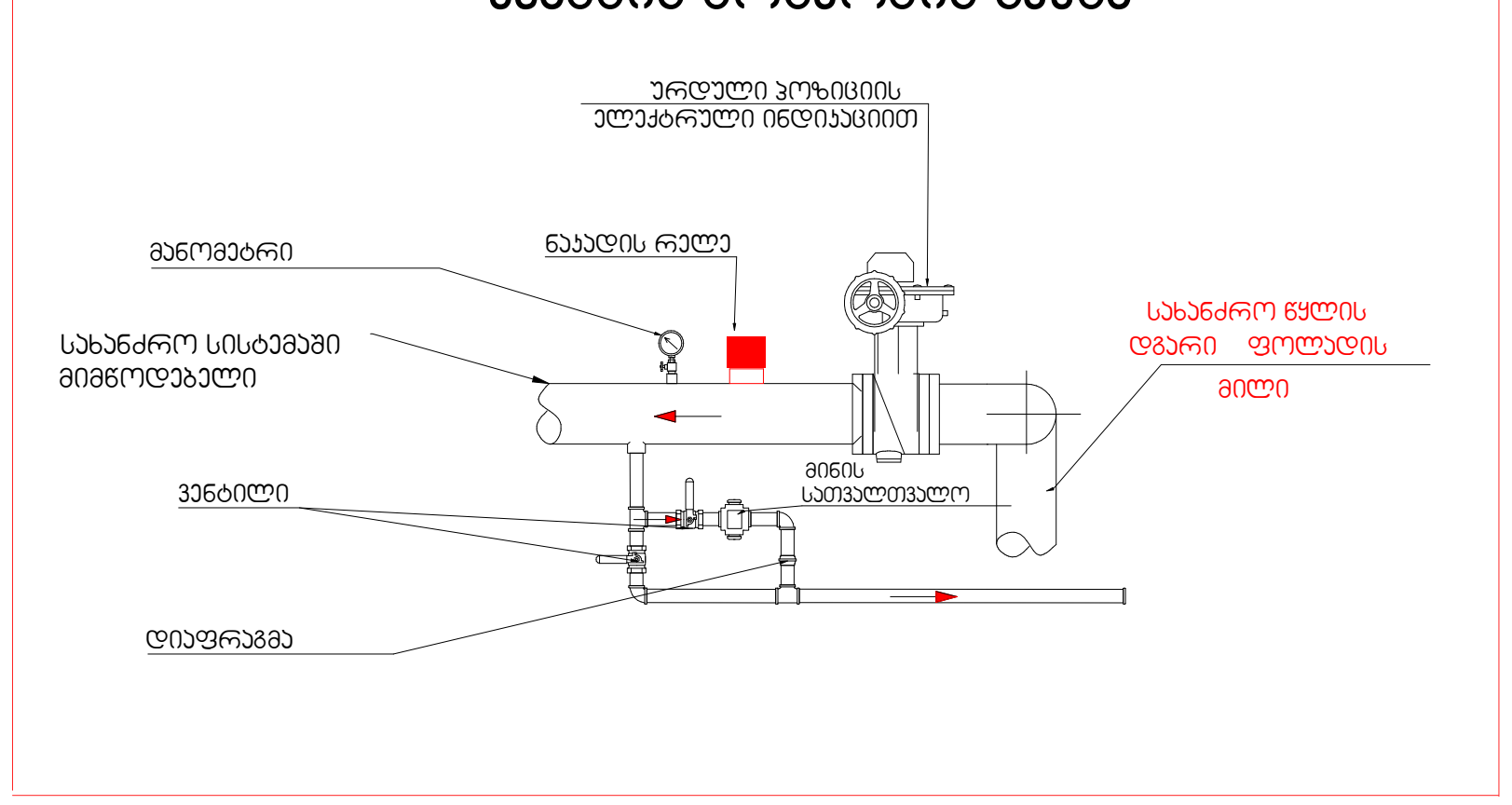

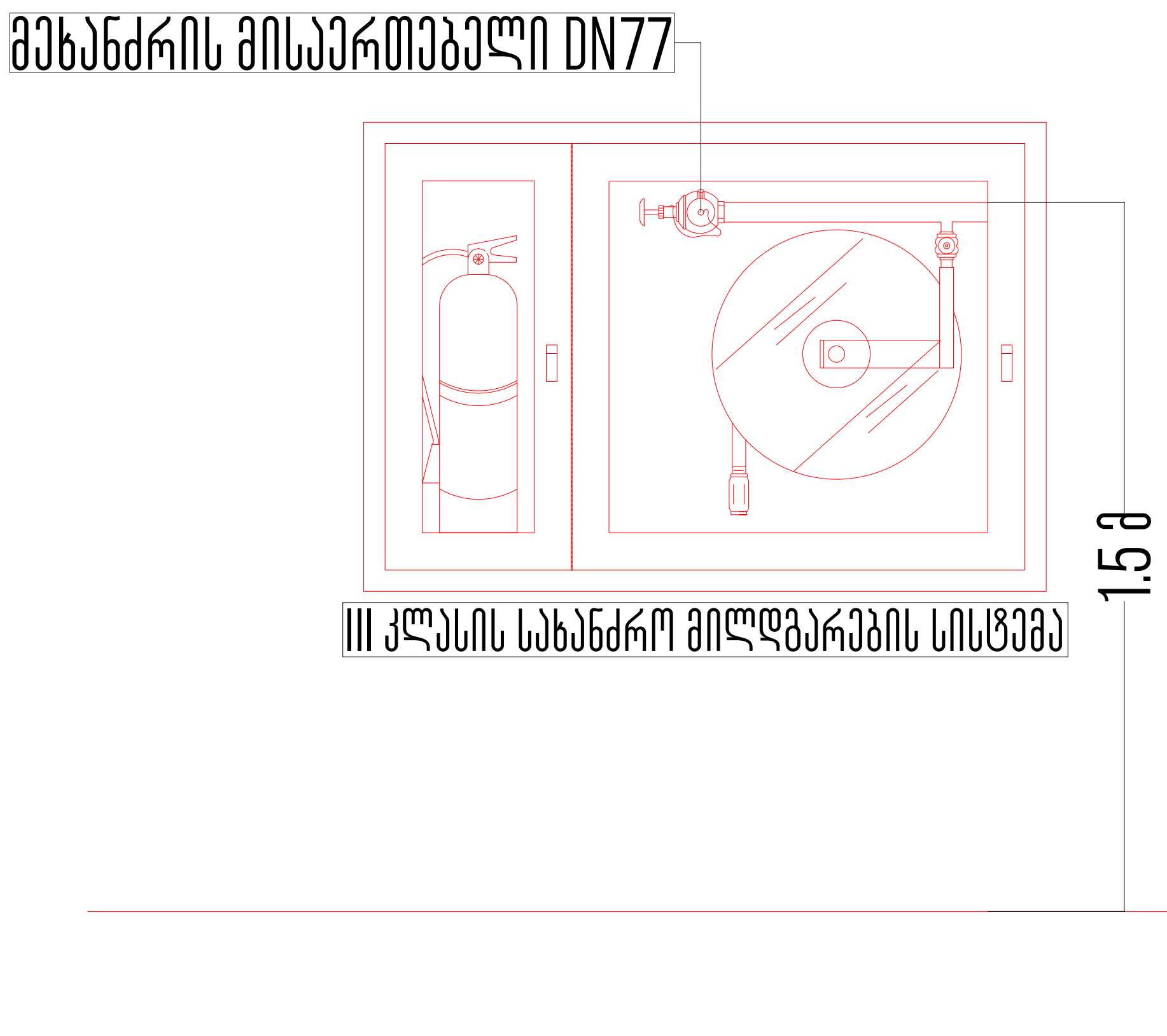

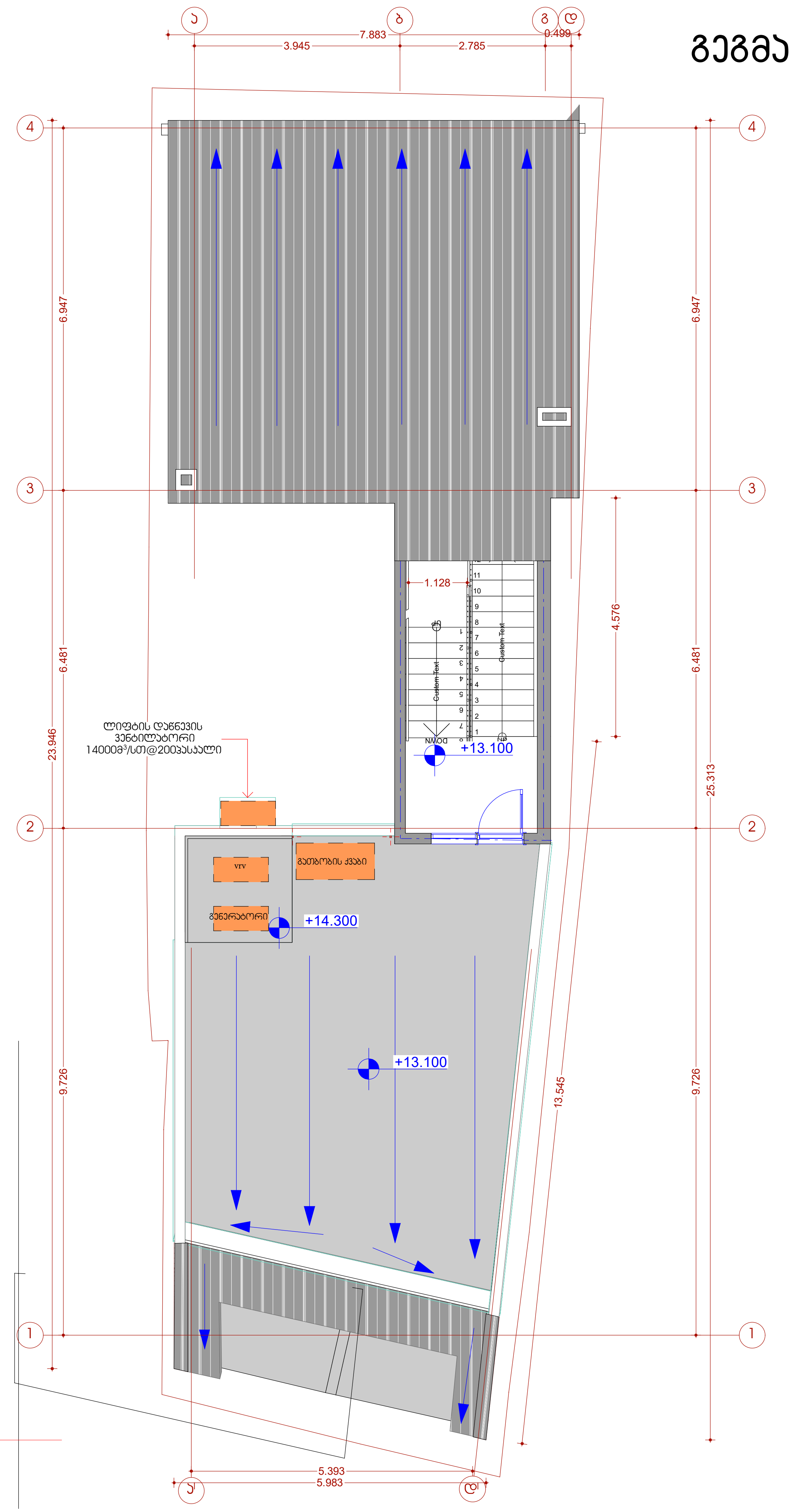

თბილისი 2023 წ.	ფორმატი A3
	სახანძრო მილდგარი
	სახანძრო-სამაშველო სამსახურის მიერ გამოსაყენებელი მისაერთებელი - ჰიდრანტი
	ხელის ცეცხლსაქრობი
	სახანძრო განგაშის ხელით სამართავი კოლოფი
	კვამლის ავტომატური აღმომჩენი
	სპრინკლერი სწრაფი რეაგირების
	საევაკუაციო გასასვლელის მაჩვენებელი
	სახანძრო წყალმომარაგების მილსადენი
	ნაკადის რელე
	სპრინკლერების სისტემის დამცლელი მილი
	სპრინკლერების ტესტირების კვანძი
	ნაკადის რელეს ტესტირების კვანძი

პროექტის დასახელება:

სასტუმრო

საინჟინრო ნაწილი

ავტომატური ხანძარქრობა

ქალაქი. თბილისი, ფაბრიციუსის შესახვევი №6
ს/კ 01.17.01.023.016

თანამდებობა	გვარი	ხელმოწერა
დირექტორი	ვ.მესხი	
არქიტექტორი	ი.ჯიშკარიანი	
დაამუშავა	ი.ჯიშკარიანი	
დამკვეთი	შ.პ.ს "მზიური"	

ჯეტექსი
სახანძრო უსაფრთხოების სისტემები და აღჭურვილობა

შ.პ.ს. "JETEX"
ს/კ 405268491
მის: ქ.თბილისი ი.ჭავჭავაძის გამზ. 55
ტელ: 221 4848 ელ.ფოსტა
INFO@JETEX.GE WWW.JETEX.GE

მასშტაბი:	1:100
თარიღი:	05.09.2023
ფურცელი:	3

სახანძრო სისტემის ჯვანძები

სახანძრო მილის კედელზე მიმაგრების ჯვანძო

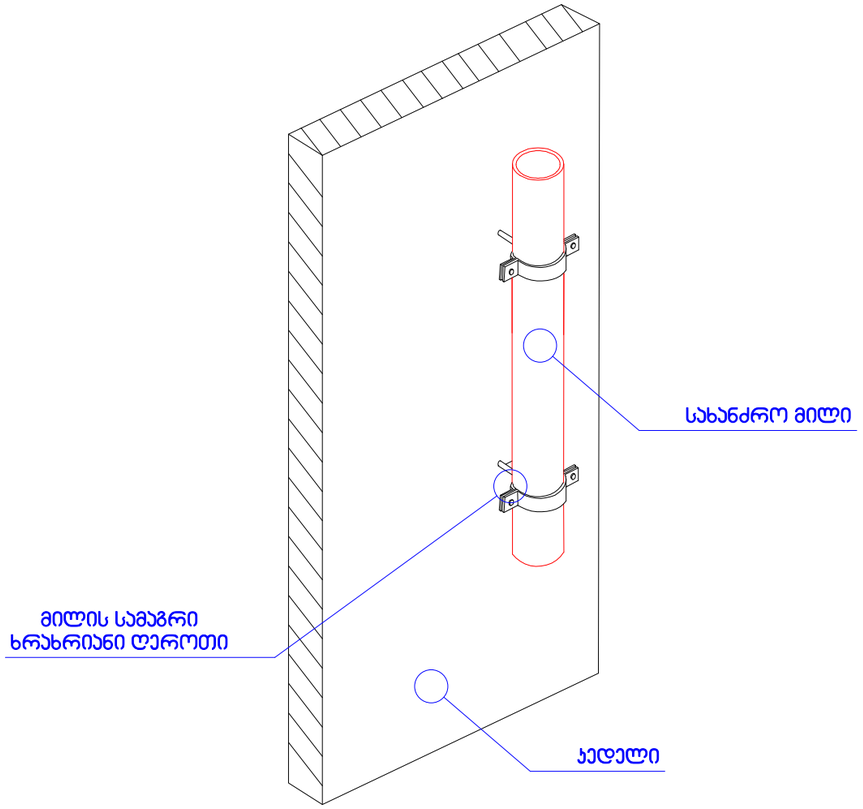

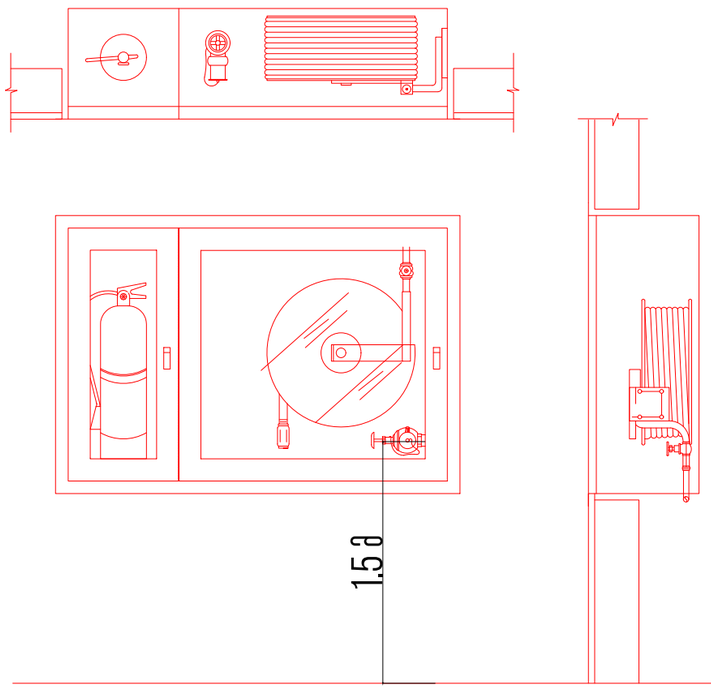

სახანძრო მილის კედელზე მიმაგრების ჯვანძო

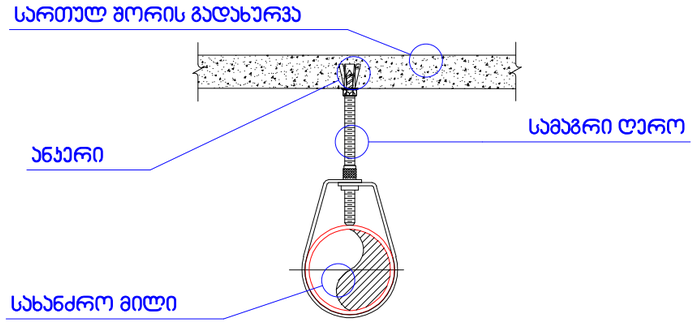

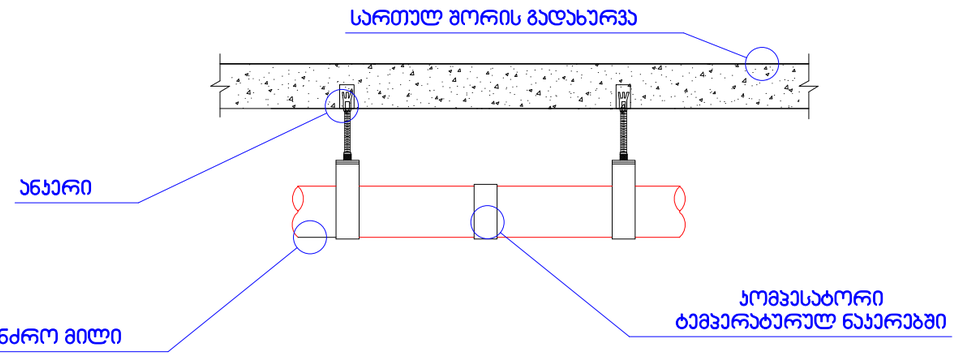

სპრინკლერების მიმაგრების ჯრინციპი

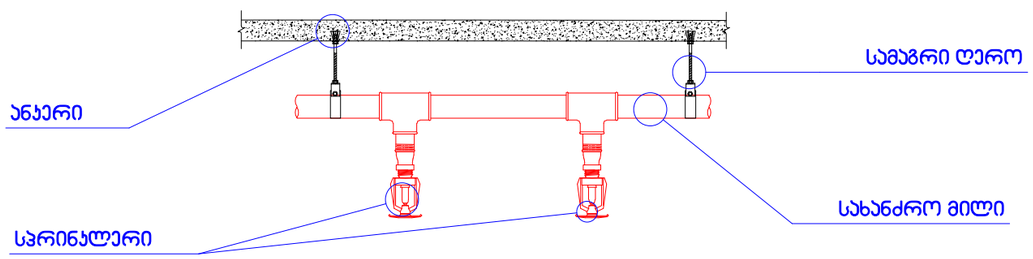

რეგულარული სამაგრები

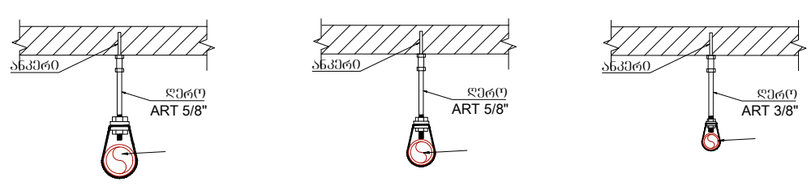

თბილისი 2023 წ. | ფორმატი რზ

სქემატური გეგმა

პირობითი აღნიშვნები

	სიმბოლოს სახელწოდება
	სახანძრო მილდგარი
	სახანძრო-სამეშველო სამსახურის მიერ გამოსაყენებელი მისაერთებელი - ჭიდრანტი
	ხელის ცეცხლსაქრობი
	სახანძრო განგმის ხელით სამართავი ყოლოფი
	ჯვამლის ავტომატური აღმოჩენი
	სპრინკლერი (სწრაფი რეაგირების ,
	საევაკუაციო გასავლელის მაჩვენებელი
	სახანძრო წყალმომარაგების მილსადენი
	ნაკადის რელე
	სპრინკლერების სისტემის დამცლელი მილი
	სპრინკლერების ტესტირების ჯვანძი
	ნაკადის რელეს ტესტირების ჯვანძი

პროექტის დასახელება:

სასტუმრო

საინჟინრო ნაწილი

ავტომატური ხანძარქრობა

ქალაქი. თბილისი, ფაბრიციუსის შესახვევი №6 ს/ს 01.17.01.023.016

თანამდებობა	გვარი	ხელმოწერა
დირექტორი	ვ.მესხი	
არქიტექტორი	ი.ჯიმშელარიანი	
დაამუშავა	ი.ჯიმშელარიანი	
დამკვეთი	შ.პ.ს. "მზიური"	

ჯეტექსი
სახანძრო უსაფრთხოების სისტემები და აღჭურვილობა

შ.პ.ს. **"JETEX"**

მის: ქ.თბილისი ი.ჭავჭავაძის გამზ. 55
ტელ: 221 4848 ელ.ფოსტა .

მასშტაბი:	1:100
თარიღი:	09.05.2023
ფურცელი:	09

სატუმბი ოთახის ტექნოლოგიური გეგმა -3.70 ნიშნულზე

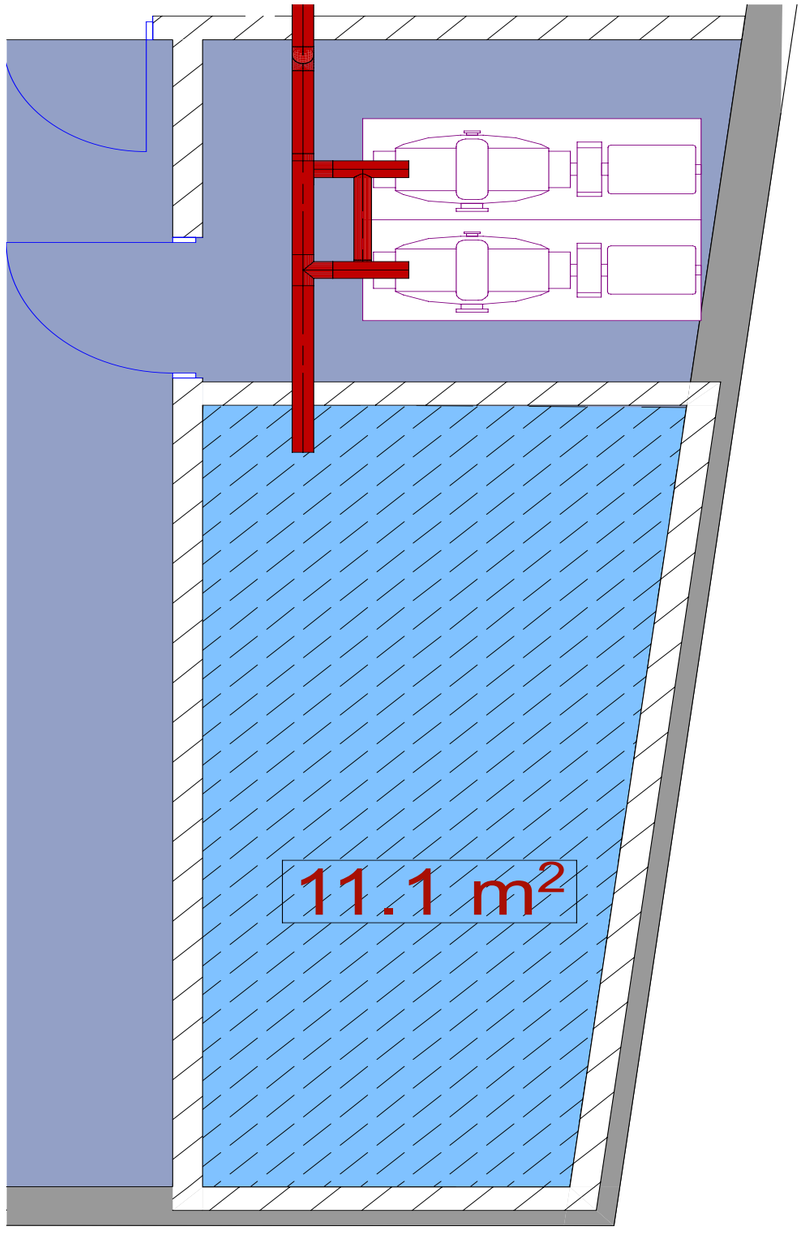

ტუმბოს დეტალი

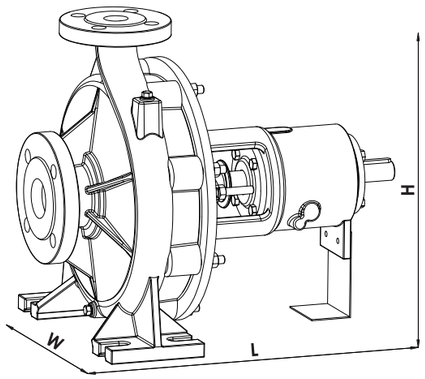

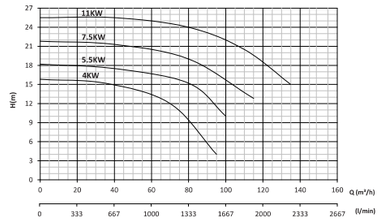

ჯვანძი 1

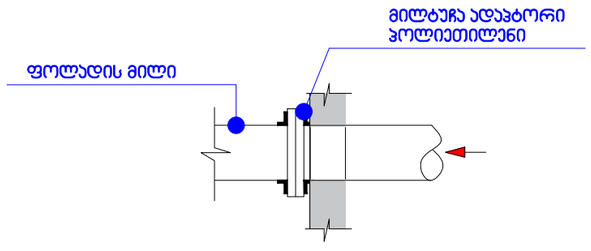

თბილისი 2022 წ. | ფორმატი A3

სქემატური გეგმა

პირობითი აღნიშვნები

	სიმბოლოს სახელწოდება
	სახანძრო მილდამრი
	სახანძრო-სამაშველო სამსახურის მიერ გამოსაყენებელი მისაერთებელი - ჰიდრანტი
	ხელის ცეცხლსაქრობი
	სახანძრო განგაშის ხელით სამართავი პოლოფი
	ჯვამლის ავტომატური აღმომჩენი
	სარინალური (სწრაფი რეაგირების ,
	საევაკუაციო გასაყვლის მაჩვენებელი
	სახანძრო წყალმომარაგების მილსადენი
	ნაკადის რელე
	სარინალერების სისტემის დამცლელი მილი
	სარინალერების ტესტირების ჯუნძი
	ნაკადის რელეს ტესტირების ჯუნძი

პროექტის დასახელება:

სასტუმრო

საინჟინრო ნაწილი

ავტომატური ხანძარქრობა

ქალაქი, თბილისი, ფაბრიციუსის შესახვევი №6 ს/კ 01.17.01.023.016

თანამდებობა	გვარი	ხელმოწერა
დირექტორი	ვ.მესხი	
არქიტექტორი	ი.ჯიშკარიანი	
დაამუშავა	ი.ჯიშკარიანი	
დამკვეთი	შ.პ.ს. "მზიური"	

ჯეტექსი
სახანძრო უსაფრთხოების სისტემები და ტექნიკა

შ.პ.ს. "JETEX"

მის: ქ.თბილისი ი.ჭავჭავაძის გამზ. 55
ტელ: 221 4848 ელ.ფოსტა .

მასშტაბი:	1:100
თარიღი:	12.19.2022
ფურცელი:	09

სახანძრო სისტემის აქსონომეტრია

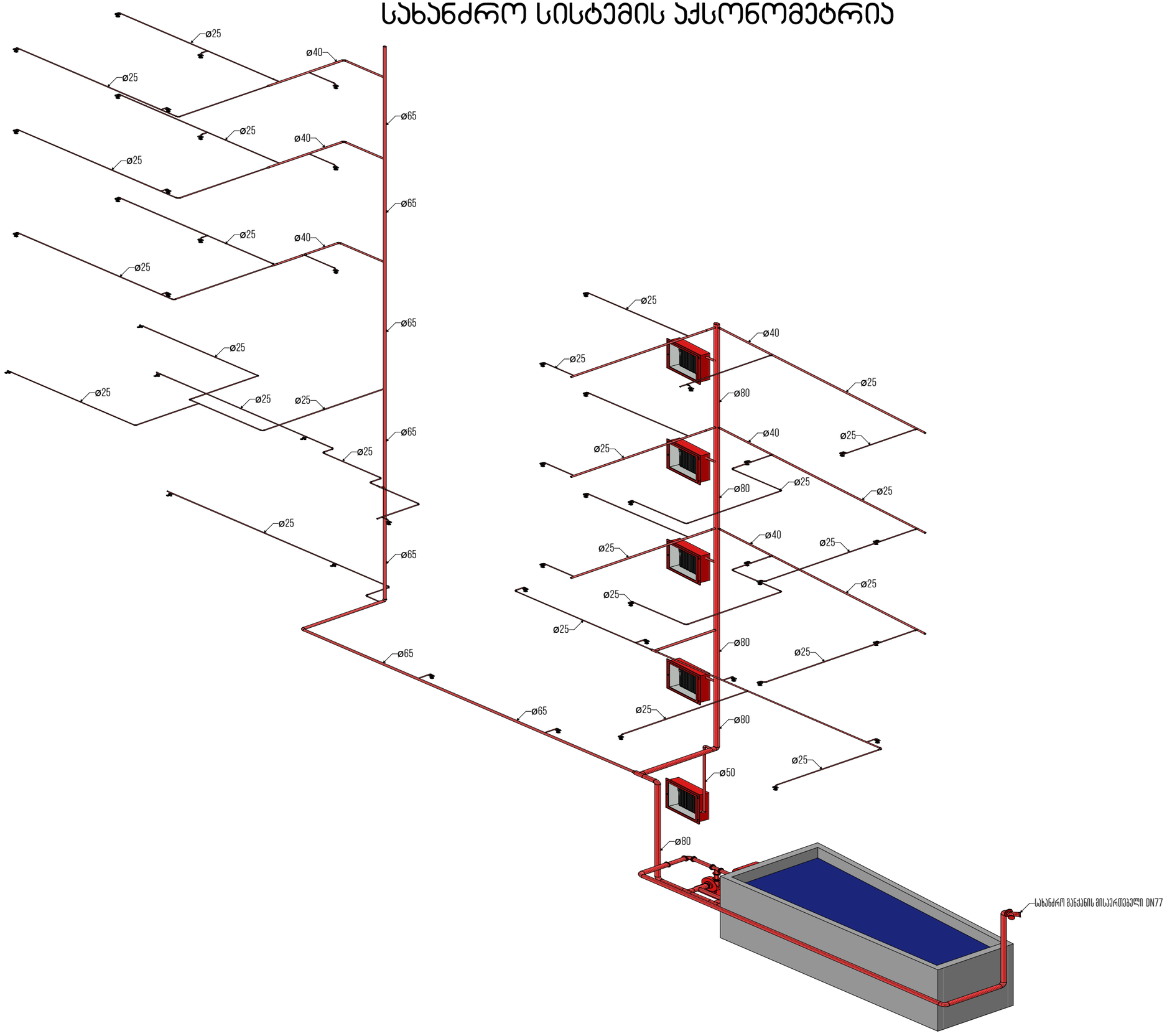

თბილისი 2022 წ.	ფორმატი A3
ალვნიშვნები	

პროექტის დასახელება:

სასტუმრო

საინჟინრო ნაწილი

ავტომატური ხანძარქრობა

ქალაქი, თბილისი,
ფაბრიციუსის შესახვევი №6 ს/ს
01.17.01.023.016

თანამდებობა	გვარი	ხელმოწერა
დირექტორი	ვ.მესხი	
არქიტექტორი	ი.ჯიმჯარიანი	
დაამუშავა	ი.ჯიმჯარიანი	
დამკვეთი	შ.პ.ს. "მზიური"	

ჯეტექსი
სახანძრო უსაფრთხოების სისტემები და ტექნიკა

შ.პ.ს. "JETEX"
ს/კ 405268491
მის: ქ.თბილისი ი.ჭავჭავაძის გამზ. 55
ტელ: 221 4848 ელ.ფოსტა
INFO@JETEX.GE WWW.JETEX.GE

მასშტაბი:	1:100
თარიღი:	12.19.2022
ფურცელი:	11

ჯეტექსი

საბანძრო უსაფრთხოება

არქ.პროექტი: სასტუმრო

საინჟინრო ნაწილი

სახანძრო სიგნალიზაცია

საპროექტო ობიექტის მისამართი:
ქ.თბილისი, შესახვევი ფაბრიციუსის, №6 01.17.01.023.016

დამკვეთი: შ.პ.ს. "მზიური"

შემსრულებელი
შ.პ.ს. ჯეტექსი

თბილისი 2023 წ.

განმარტებითი ბარათი

მოცემული პროექტის ფარგლებში გამოიყენება როგორც თბური ცეცხლის აღმომჩენები, ასევე ჯვამლის ოპტიკური საკვამლო ცეცხლის აღმომჩენი მოწყობილობა. პროექტში გათვალისწინებული აღმომჩენების მონტაჟი ხორციელდება ჭერზე.
მოწყობილობების ტიპი არის სამისამართო, ისინი დაკავშირებულია სამართავ მოწყობილობასთან.
მოწყობილობების დაკავშირება წარმოებს ცეცხლგამძლე კაბელით, რომლის ცეცხლმდგრადობა არის მინ. 48 წთ. მიმღებ სამართავი სამისამართო მოწყობილობა მოცემული პროექტის ფარგლებში უნდა განთავსდეს შენობის 0 წერტილის დონიდან მინიმუმ 1.5 მეტრზე, რომელიც განთავსებულია 1-2; ა-ბ ღერძებს შორის ბუნებრივი განათებისა და სარკმლის მქონე ფართის მიდამოებში, სადაც 24 საათის განმავლობაში იმყოფება შესაბამისი კომპეტენციისა და უნარ ჩვევების მქონე პირი, რომელიც გამოყოფილია დაწესებულების მიერ, ასევე შეუძლია როგორც აპარატურის მონიტორინგი, ასევე ევაკუაციისა და სხვა საგანგებო სიტუაციასთან დაკავშირებული მოვლენების მართვა. სამართავი მოწყობილობა აღჭურვილია სათადარიგო დენის წყაროთი, რომელიც წარმოადგენს,შესაბამის აკუმულატორს რომლის ტევადობაც საშუალებას იძლევა უზრუნველყოს აუცილებელი რესურსების გამოკვება 4 სთ-ის განმავლობაში, ამასთან ერთად გასათვალისწინებელია ის გარემოება, რომ ისეთი რესურსები, როგორიცაა
საავარიო განათება, გასასვლელის მაჩვენებლები, შუქ-ბერითი სიგნალიზაცია და სხვა სამისამართო მოწყობილობები, როგორიცაა ხელის, საკვამლო და თბური აღმომჩენი იკვებება ცენტრალური მაგისტრალით, რომელიც აღჭურვილია საიზოლაციო მოწყობილობით, რათა დაზიანებისა და მოკლე ჩართვის შემთხვევაში სისტემამ ძმედუნარიანობა შეინარჩუნოს. ინტელექტუალური სამისამართო კვების ბლოკი უზრუნველყოფს სათადარიგო დენის წყაროს მდგომარეობის კონტროლს, დამატებითი სათადარიგო დენის წყაროს მიერთებასა და წყედში არსებული ნომინალების დეტალურ კონტროლს. სამისამართო ცეცხლის აღმომჩენი მოწყობილობების ლაბორატორიული მინიმალური დაფარვის ზონა არის: სიმაღლე < 4.5მ, ფართობი < 186 მ^2. ასევე შესაძლებელია მიმღებ სამართავი მოწყობილობის საშუალებით (რომელიც აღჭურვილია LCD ეკრანით), თითოეული მოწყობილობის მდგომარეობის შეფასება და ხარვეზების დროულად აღმოფხვრა. აღმომჩენების შემდეგი რეჟიმები შეიძლება იყოს აღმოცენებული შესაბამისი პროექტის კონფიგურაციის თანახმად: “ყურადღება” - მდგომარეობა როდესაც არსებობს სისტემური საფუძვლიანი ეჭვი ტემპერატურისა ან/და ჰაერის ოპტიკური ცვლილების, “აკვარია” - როდესაც მოწყობილობის პარამეტრები იძლევა ცნობას იმის შესახებ, რომ, შესაბამის მისამართზე (ადგილზე) მოწყობილობის მუშაობის რეჟიმი არ არის დამაკმაყოფილებელი, “ხანძარი” - როდესაც დაზუსტებულია ცეცხლის აღმოცენა ან სისტემურად ჩაითვალა მსგავსი მდგომარეობა.
გარდა ამისა ხორციელდება სპეციალურ სადამკვირვებლო პულტზე ზემოთ აღნიშნული მდგომარეობები, რომელთა მართვა ასევე შესაძლებელია ინფრასტრუქტურის დონეზე.
მოქმედების ალგორითმი: მიმღებ-სამართავ მოწყობილობას აქვს შემდეგი შესაძლებლობები, რომელიც გათვალისწინებულია მოცემულ პროექტში:
განგაშის მდგომარეობაში, ცეცხლის ან საფრთხის აღმოჩენის შემთხვევაში ირთვება აკვარიული განათება, გასასვლელის მაჩვენებელი სანათები აქტიურდება, ამოქმედდება საევაკუაციო გეგმა, სპეციალური ჯი-ეს-ემ მოწყობილობის საშუალებით გადაეცემა მოკლე ტექსტური შეტყობინება და ასევე სატელეფონო ელ.სმენის ზარი საგანგებო სამსახურში ემპ შესაბამისად დადგენილი წესით გათვალისწინებულ პირველი დონის ნომერზე 112.
მიმღებ სამართავი მოწყობილობა დაერთებულია დამოუკიდებელ იზოლირებულ დენის წყაროზე, რომელიც აღჭურვილია ტექნიკური ნორმებით გათვალისწინებული დამიწებით, ყოველი მიერთებული მოდული, როგორიცაა ჯი-ეს-ემ შემატყობინებელი, ძრობის სისტემა კონტროლდება აღნიშნული მოწყობილობით, როგორც აღნიშნული მოწყობილობის
გამართულობა კონტროლდება თანალოცირებული მოწყობილობებით, ელექტრონული ხერხისებური ბიოკოლარული იმპულსით, რაც უზრუნველყოფს მაღალი სიხშირისა და ხარვეზების წარმომქმნელი წყაროებისადმი რეზისტენტულ დამოკიდებულებას.
მოცემულ სისტემას აქვს კომპიუტერთან მუშაობის მხარდაჭერა რს485 ინტერფეისის საშუალებით, რაც განაპირობებს დამოუკიდებელ იზოლირებულ ურთიერთქმედებას დაცული პროტოკოლის დონეზე, შესაბამისად ასეთი ინტერფეისით ურთიერთქმედება მინიმუმამდე ამცირებს კობერნეტიკული შეტევისა და დივერსიული ხასიათის ზემოქმედების შედეგად გამოწვეულ გარემოებებს
(სისტემის გათიშვა ან ცრუ განგაში).
გარდა ამისა მოცემული პროტოკოლის ფარგლებში ასეთი ურთიერთქმედების ხერხი იძლევა მრავალდონიანი და მოქნილი მართვის შესაძლებლობას.
შუქ ბგერითი სიგნალიზაცია 96 დბ > ინტენსივობით იძლევა განგაშის სიგნალს, როდესაც სანათი მოწყობილობები აღჭურვილია “ლედ” ტექნოლოგიის ნახევარგამტარი ნათურებით, რაც პირველ რიგში არ იწვევს მოწყობილობის თბობას, დაცულია მოკლე ჩართვისგან, ხოლო ელ. ენერგიის მომხმარება დაყვანილია მინიმუმამდე, რაც ჰასიურ რეჟიმში სპეციალური მოწყობილობებისა და დართული ინდიკაციის გარეშე ძალიან რთული აღმოსაჩენია.

თბილისი 2023 წ.	ფორმატი A3

ᲐᲦᲜᲘᲨᲕᲜᲔᲑᲘ

საინჟინრო ნაწილი
სახანძრო სიგნალიზაცია

ᲞᲠᲝᲔᲥᲢᲘᲡ ᲓᲐᲡᲐᲮᲔᲚᲔᲑᲐ:

არქ.პროექტი:
სასტუმრო

საპროექტო ობიექტის მისამართი:
ქ. თბილისი, შესახვევი ფაბრიციუსის, №6
01.17.01.023.016

	გვარი	ხელმოწერა
დირექტორი	ვ.მესხი	
არქიტექტორი	ი.ჯიმშარიანი	
დამშვა	მ.ბაქარაშვილი	
დამკვეთი	შ.პ.ს "მზიური"	

შ.პ.ს. "JETEX"
ს/კ 405268491
მის: ქ.თბილისი ი.ჭავჭავაძის გამზ. 55
ტელ: 221 4848 ელ.ფოსტა
INFO@JETEX.GE WWW.JETEX.GE

მასშტაბი:	1:100
თარიღი:	09.05.2023
ფურცელი:	01

გეგმა -3.70 ნიშნულზე

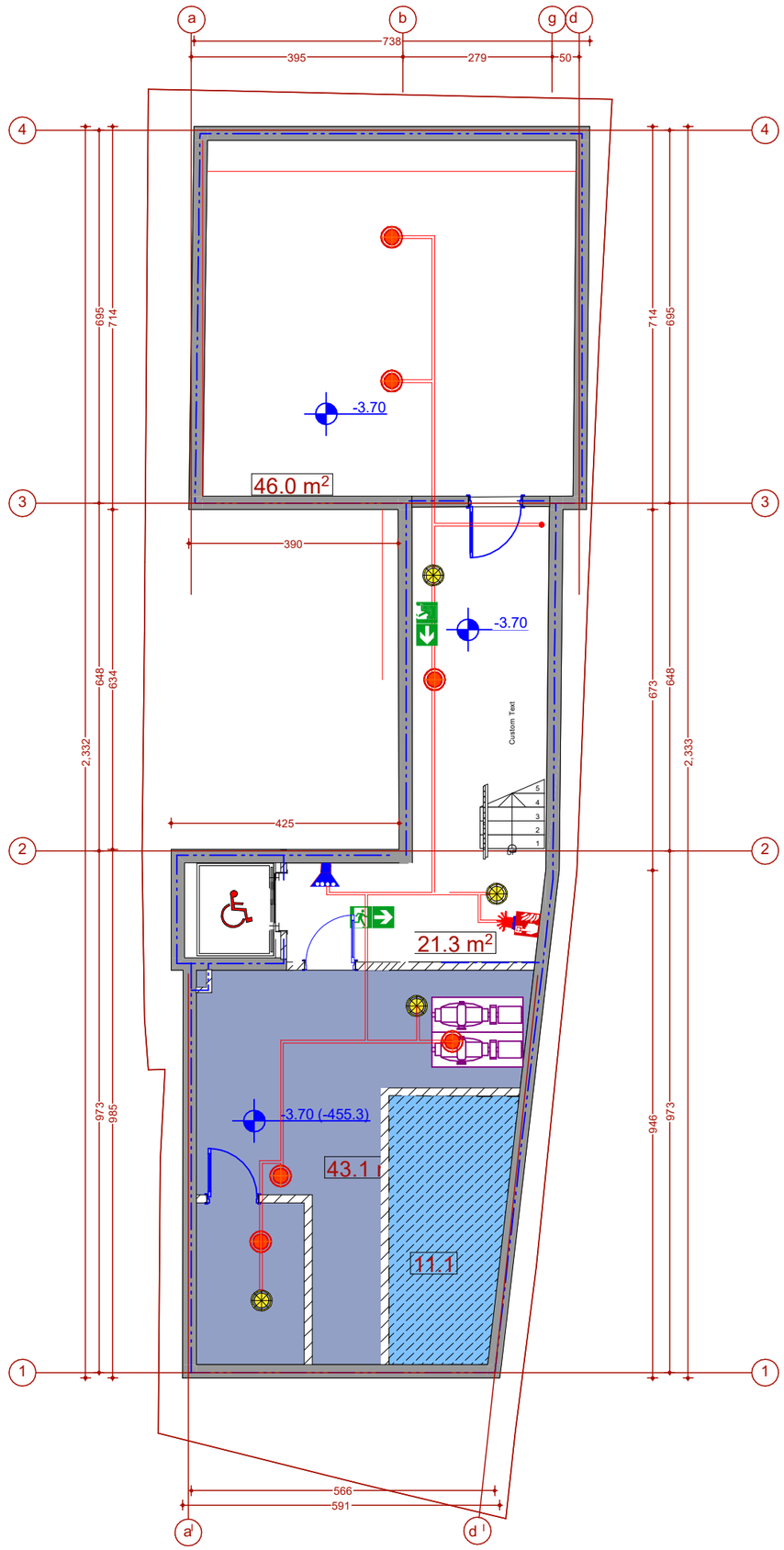

თბილისი 2023 წ. | ფორმატი A3

სქემატური გეგმა

პირობითი აღნიშვნები

სიმბოლოს სახელწოდება	
	საჯვამლო ტიპის მაუწყებელი
	გახმოვანება
EXIT	გასასვლელის მაჩვენებელი სანათი
	ცეცხლმაქრი
	სამართავი პულტი
	სახანძრო სიგნალიზაციის მავბისტრალი გახმოვანების მავბისტრალი
	სახანძრო განგაშის ღილაკი
	საავარიო განათება

პროექტის დასახელება:

სასტუმრო

საინჟინრო ნაწილი

სახანძრო სიგნალიზაცია

საპროექტო ობიექტის მისამართი:

ქ.თბილისი , შესახვევი ფაბრიციუსის , №6

01.17.01.023.016

თანამდებობა	გვარი	ხელმოწერა
დირექტორი	ვ.მესხი	
არქიტექტორი	ი.ჯიშკარიანი	
დაამუშავა	მ.ბაქარაშვილი	
დამკვეთი	S.p.s mziuri	

შ.პ.ს. "JETEX"
ს/ს 405268491
მის: ქ.თბილისი ი.ჭავჭავაძის გამზ. 55
ტელ: 221 4848 ელ.ფოსტა
INFO@JETEX.GE WWW.JETEX.GE

მასშტაბი:	1:100
თარიღი:	09.05.2023
ფურცელი:	02

გეგმა ±0.00 ნიშნულზე

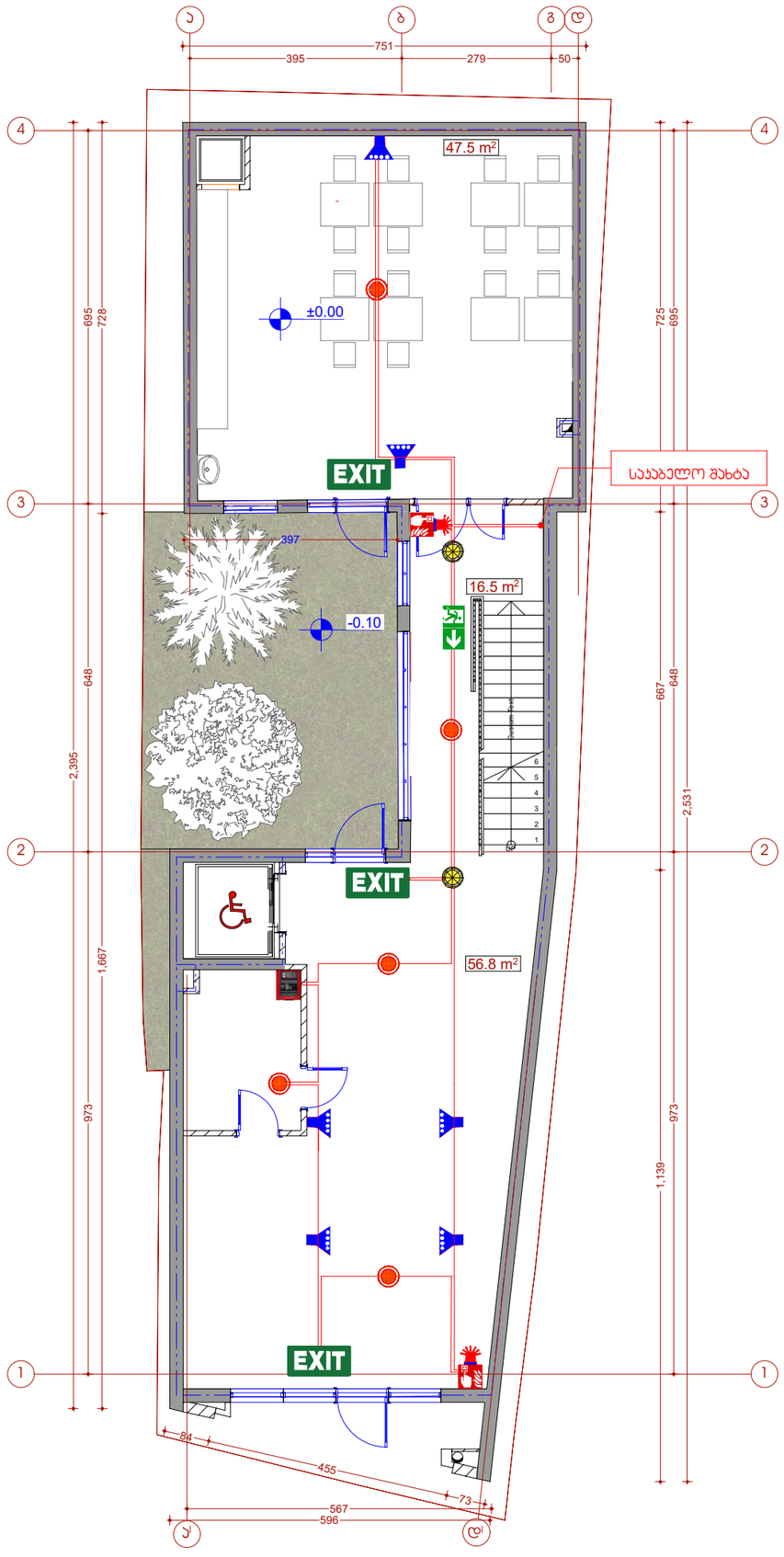

თბილისი 2023 წ.	ფორმატი A3
სქემატური გეგმა	

პირობითი აღნიშვნები

სიმბოლოს სახელწოდება	
	საკვამლო ტიპის მაუწყებელი
	გახმოვანება
EXIT	გასასვლელის მაჩვენებელი სანათი
	ცეცხლმაქრი
	სამართავი პულტი
	სახანძრო სიგნალიზაციის მავითარი გახმოვანების მავითარი
	სახანძრო განგაშის ღილაკი
	საევარიო განათება

პროექტის დასახელება:

სასტუმრო

საინჟინრო ნაწილი

სახანძრო სიგნალიზაცია

საპროექტო ობიექტის მისამართი:

ქ.თბილისი , შესახვევი ფაბრიციუსის , №6

01.17.01.023.016

თანამდებობა	გვარი	ხელმოწერა
დირექტორი	ვ.მესხი	
არქიტექტორი	ი.ჯიმჯარიანი	
დამოუკიდებელი	მ.ბაქარაშვილი	
დამკვეთი	S.p.s mziuri	

შ.პ.ს. "JETEX"
ს/ს 405268491
მის: ქ.თბილისი ი.ჯავჯავაძის გამზ. 55
ტელ: 221 4848 ელ.ფოსტა
INFO@JETEX.GE WWW.JETEX.GE

მასშტაბი:	1:100
თარიღი:	09.05.2023
ფურცელი:	02

გეგმა **+2.80** ნიშნულზე

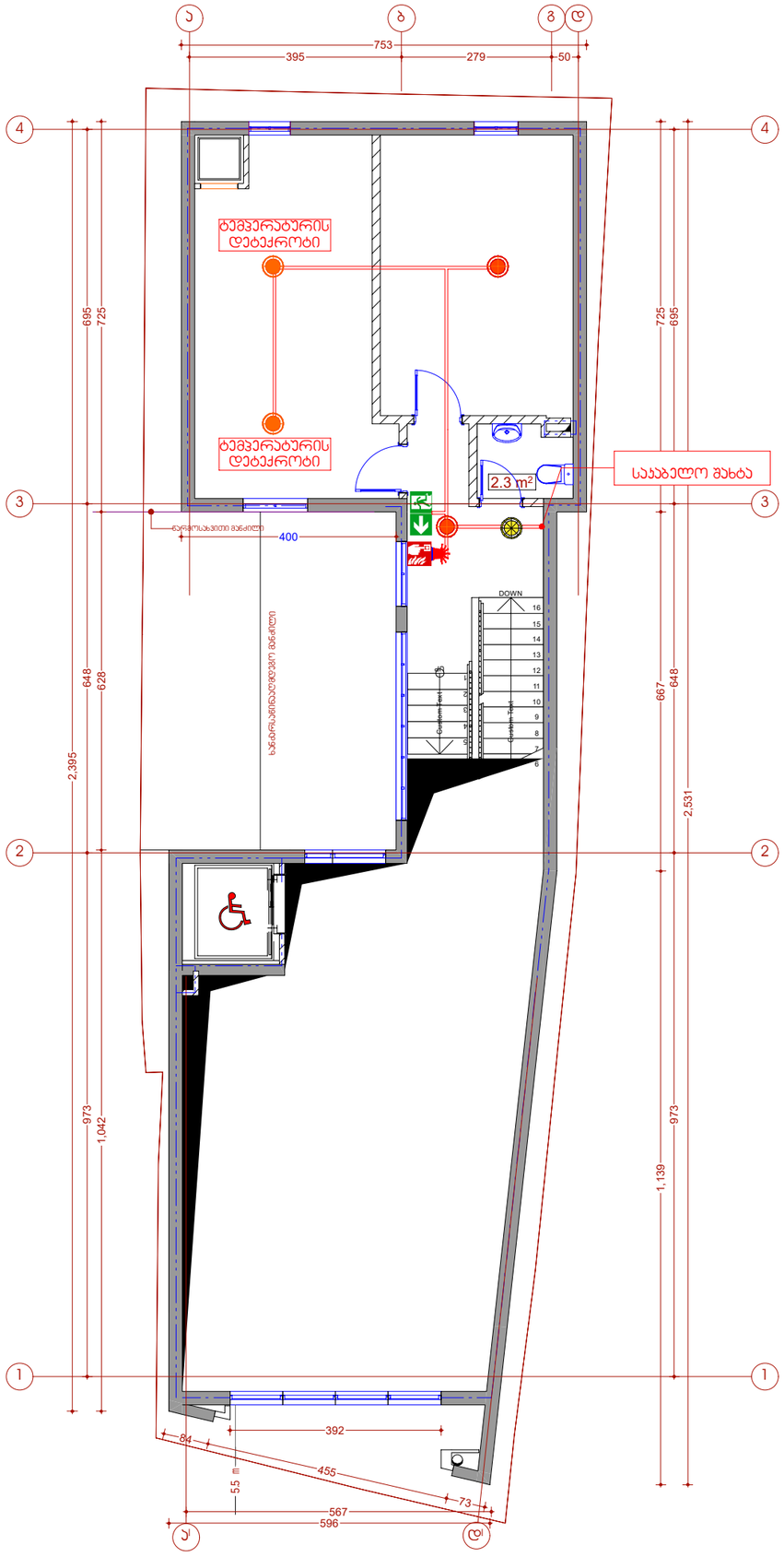

თბილისი 2023 წ.	ფორმატი A3

სქემატური გეგმა

პირობითი აღნიშვნები

სიმბოლოს სახელწოდება	
	საევაკუაციო ტიპის მაუწყებელი
	გახმოვანება
EXIT	გასასვლელის მაჩვენებელი სანათი
	ცეცხლმაქრი
	სამართავი პულტი
	სახანძრო სიგნალიზაციის მავთულის გახმოვანების მავთულის
	სახანძრო განგაშის ღილაკი
	საევარიო განათება

პროექტის დასახელება:

სასტუმრო

საინჟინრო ნაწილი

სახანძრო სიგნალიზაცია

საპროექტო ობიექტის მისამართი:

ქ.თბილისი , შესახვევი ფაბრიციუსის , №6

01.17.01.023.016

თანამდებობა	გვარი	ხელმოწერა
დირექტორი	ვ.მესხი	
არქიტექტორი	ი.ჯიმშაარიანი	
დაამუშავა	მ.ბაქარაშვილი	
დამკვეთი	S.p.s mziuri	

შ.პ.ს. "JETEX"
ს/ს 405268491
მის: ქ.თბილისი ი.ჭავჭავაძის გამზ. 55
ტელ: 221 4848 ელ.ფოსტა
INFO@JETEX.GE WWW.JETEX.GE

მასშტაბი:	1:100
თარიღი:	09.05.2023
ფურცელი:	02

გეგმა +3.70 +5.60 ნიშნულზე

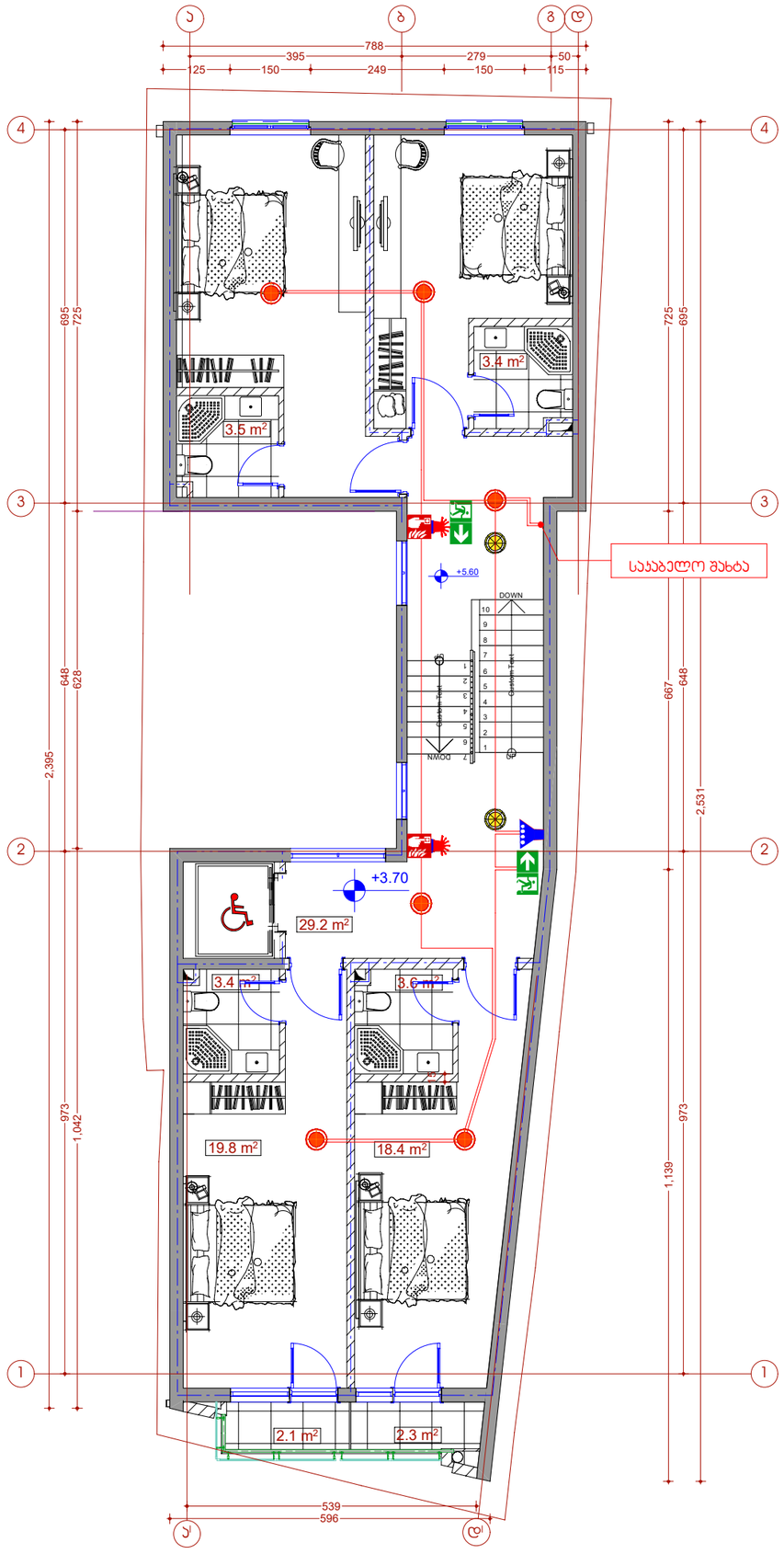

თბილისი 2023 წ.	ფორმატი A3
სქემატური გეგმა	

პირობითი აღნიშვნები

სიმბოლოს სახელწოდება	
	საკვამლო ტიპის მაუწყებელი
	გახმოვანება
EXIT	გასასვლელის მაჩვენებელი სანათი
	ცეცხლმაქრი
	სამართავი პულტი
	სახანძრო სიგნალიზაციის მავთისტრალი გახმოვანების მავთისტრალი
	სახანძრო გაგზავნის ღილაკი
	საავარიო განათება

პროექტის დასახელება:

სასტუმრო

საინჟინრო ნაწილი

სახანძრო სიგნალიზაცია

საპროექტო ობიექტის მისამართი:

ქ.თბილისი , შესახვევი ფაბრიციუსის , №6

01.17.01.023.016

თანამდებობა	გვარი	ხელმოწერა
დირექტორი	ვ.მესხი	
არქიტექტორი	ი.ჯიმშარიანი	
დამმუშავა	მ.ბაქარაშვილი	
დამყვეთი	S.p.s mziuri	

შ.პ.ს. "JETEX"
ს/ე 405268491
მის: ქ.თბილისი ი.ჭავჭავაძის გამზ. 55
ტელ: 221 4848 ელ.ფოსტა
INFO@JETEX.GE WWW.JETEX.GE

მასშტაბი:	1:100
თარიღი:	09.05.2023
ფურცელი:	02

გეგმა +6.80 +8.70 ნიშნულზე

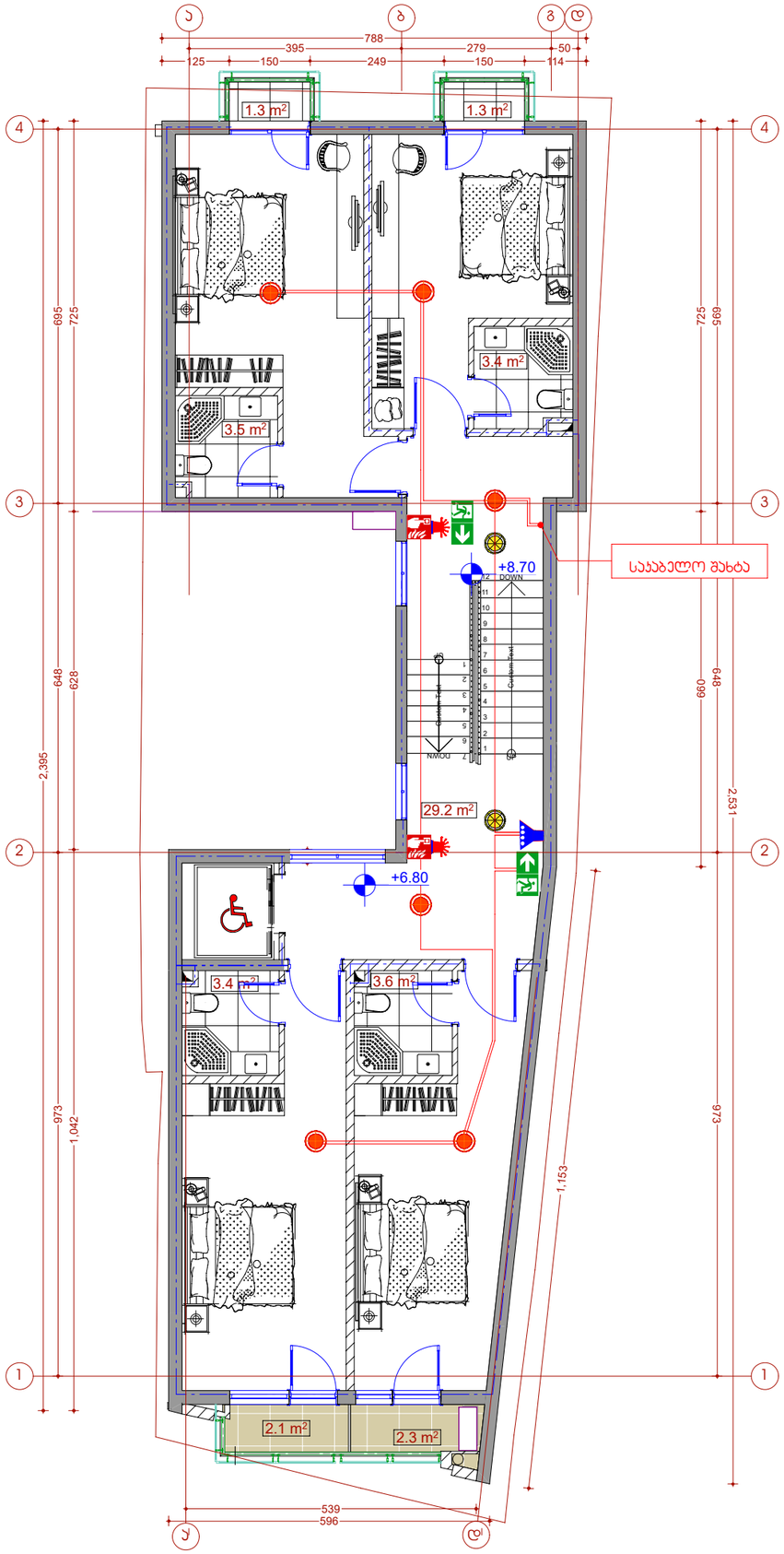

თბილისი 2023 წ. | ფორმატი A3

სქემატური გეგმა

პირობითი აღნიშვნები

სიმბოლოს სახელწოდება	
	საკვამლო ტიპის მაუწყებელი
	გახმოვანება
EXIT	გასასვლელის მაჩვენებელი სანათი
	ცეცხლმაქრი
	სამართავი პულტი
	სახანძრო სიგნალიზაციის მავითარი გახმოვანების მავითარი
	სახანძრო განგაშის ღილაკი
	საევარიო განათება

პროექტის დასახელება:

სასტუმრო

საინჟინრო ნაწილი

სახანძრო სიგნალიზაცია

საპროექტო ობიექტის მისამართი:

ქ.თბილისი , შესახვევი ფაბრიციუსის , №6

01.17.01.023.016

თანამდებობა	გვარი	ხელმოწერა
დირექტორი	ვ.მესხი	
არქიტექტორი	ი.ჯიმშიარიანი	
დაამოწმა	მ.ბაქარაშვილი	
დამკვეთი	S.p.s mziuri	

ჯეტექსი
სახანძრო უსაფრთხოების სისტემები და ელექტრომონტაჟი
შ.პ.ს. "JETEX"
ს/ნ 405268491
მის: ქ.თბილისი ი.ჭავჭავაძის გამზ. 55
ტელ: 221 4848 ელ.ფოსტა
INFO@JETEX.GE WWW.JETEX.GE

მასშტაბი:	1:100
თარიღი:	09.05.2023
ფურცელი:	02

გეგმა +9.90 +11.80 ნიშნულზე

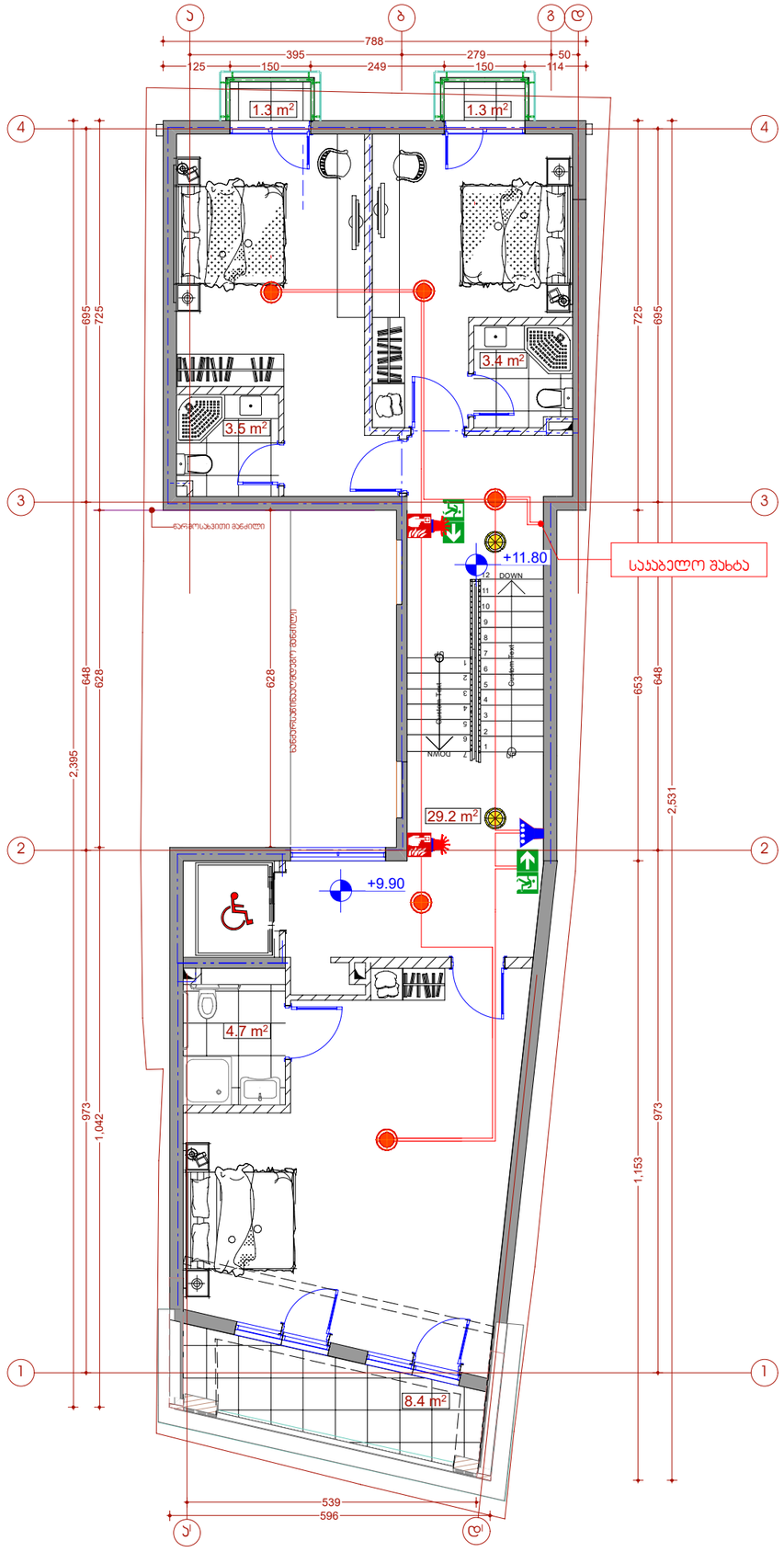

თბილისი 2023 წ.	ფორმატი A3

სქემატური გეგმა

პირობითი აღნიშვნები

სიმბოლოს სახელწოდება	
	საკვამლო ტიპის მაუწყებელი
	გახმოვანება
EXIT	გასასვლელის მაჩვენებელი სანათი
	ცეცხლმაქრი
	სამართავი პულტი
	სახანძრო სიგნალიზაციის მავთისტრალი გახმოვანების მავთისტრალი
	სახანძრო განგაშის ღილაკი
	საევარიო განათება

პროექტის დასახელება:

სასტუმრო

საინჟინრო ნაწილი

სახანძრო სიგნალიზაცია

საპროექტო ობიექტის მისამართი:

ქ.თბილისი , შესახვევი ფაბრიციუსის , №6

01.17.01.023.016

თანამდებობა	გვარი	ხელმოწერა
დირექტორი	ვ.მესხი	
არქიტექტორი	ი.ჯიშკარიანი	
დაამუშავა	მ.ბაქარაშვილი	
დამკვეთი	S.p.s mziuri	

ჯეტექსი
სახანძრო უსაფრთხოების სისტემები და ელექტრომონტაჟი
შ.პ.ს. "ჯეთექსი"
ს/კ 405268491
მის: ქ.თბილისი ი.ჯავახიშვილის გამზ. 55
ტელ: 221 4848 ელ.ფოსტა
INFO@JETEX.GE WWW.JETEX.GE

მასშტაბი:	1:100
თარიღი:	09.05.2023
ფურცელი:	02

გეგმა +13.10 +14.90 ნიშნულზე

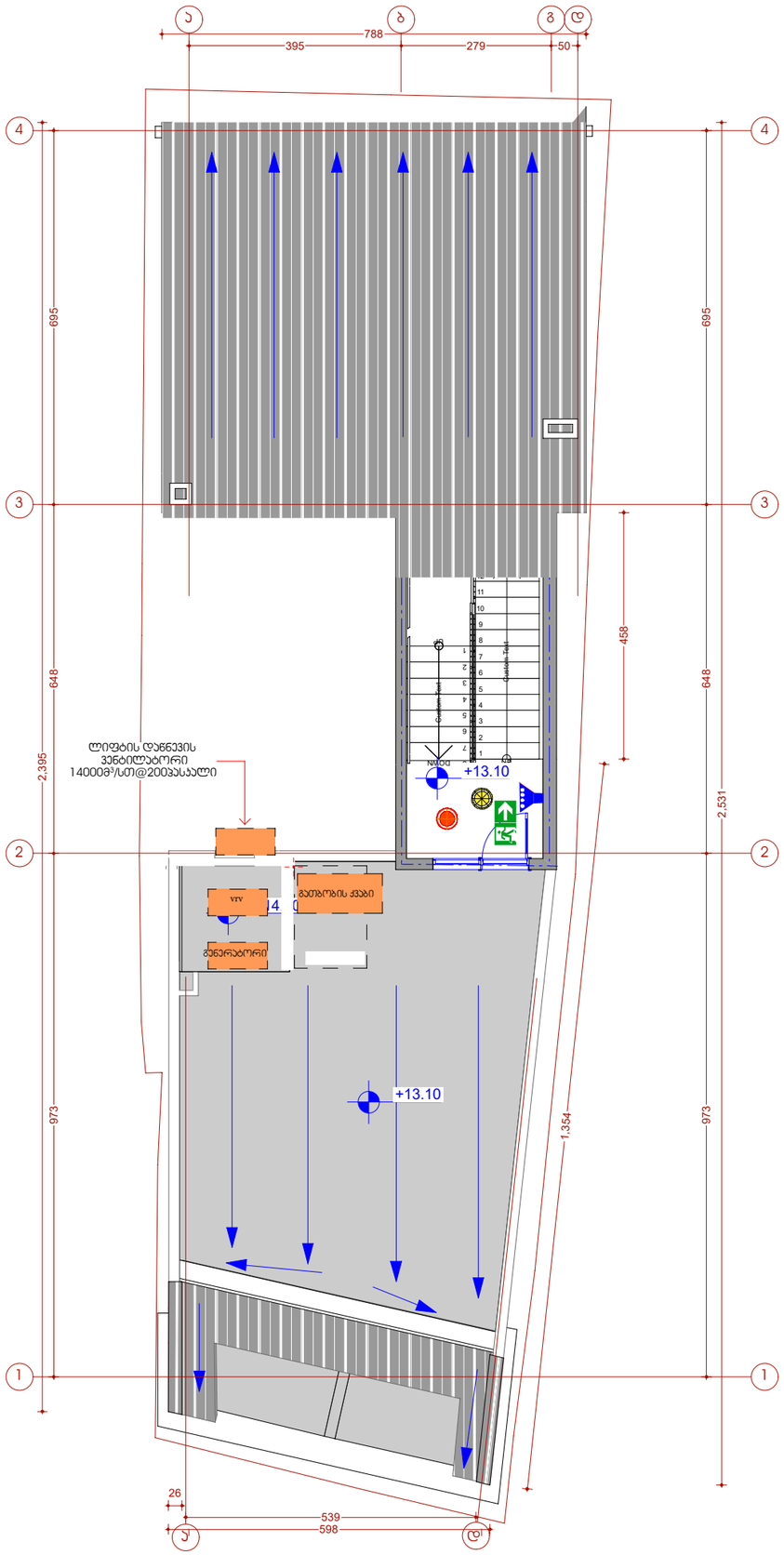

Tbilisi 2023 w. | ფორმატი A3

სქემატური გეგმა

პირობითი აღნიშვნები

სიმბოლოს სახელწოდება	
	სახვამლო ტიპის მაუწყებელი
	გახმოვანება
EXIT	გასასვლელის მაჩვენებელი სანათი
	ცეცხლმაქრი
	სამართავი პულტი
	სახანძრო სიგნალიზაციის მაგისტრალი გახმოვანების მაგისტრალი
	სახანძრო განგაშის ღილაკი
	სავარიო განათება

პროექტის დასახელება:

სასტუმრო

საინჟინრო ნაწილი

სახანძრო სიგნალიზაცია

საპროექტო ობიექტის მისამართი:

ქ.თბილისი , შესახვევი ფაბრიციუსის , №6

01.17.01.023.016

თანამდებობა	გვარი	ხელმოწერა
დირექტორი	ვ.მესხი	
არქიტექტორი	ი.ჯიშკარიანი	
დაამუშავა	მ.ბაქარაშვილი	
დამკვეთი	S.p.s mziuri	

ჯეტექსი
სახანძრო უსაფრთხოების სისტემები და ელექტრომონტაჟი

შ.პ.ს. "JETEX"
ს/კ 405268491
მის: ქ.თბილისი ი.ჭავჭავაძის გამზ. 55
ტელ: 221 4848 ელ.ფოსტა
INFO@JETEX.GE WWW.JETEX.GE

მასშტაბი:	1:100
თარიღი:	09.05.2023
ფურცელი:	02