

შ.პ.ს. "ბიემჯი გრუპ "
L.T.D "BMG GROUP"
ს/კ 406128239
შარტავას ქუჩა №14
598 66 70 70
557 98 08 99
groupbmg@yahoo.com

ობიექტის მისამართი	ქალაქი თბილისი, შესახვევი ნალენგხიბა, №18
ნახაზის დასახელება	

ტექნიკური დირექტორი		ზაზა ბასილაძე
არქიტექტორი		ზაზა ბასილაძე
დაინტერესებული პირი		სსიპ "აღმოსავლეთ ევროპის სრომეხ პათოლოგიათა ორდინარიატი"
მასშტაბი		ფერადი □-3
თარიღი	2022 წ.	



შ.პ.ს. "ბიემჯი გრუპ "
L.T.D "BMG GROUP"

ს/კ 406128239

მარტაკვას ქუჩა №14
598 66 70 70
557 98 08 99
groupbmg@yahoo.com

ობიექტის მისამართი	ქალაქი თბილისი , შესახვევი ნალენჯიხა , № 18
ნახაზის დასახელება	

ტექნიკური დირექტორი		ზაზა ბასილაძე
არქიტექტორი		ზაზა ბასილაძე
დაინტერესებული პირი		სსიპ "აღმოსავლეთ ევროპის სომეხ კათოლიკეთა ორდინარიატი"
მასშტაბი		ფურცელი □-3
თარიღი	2022 წ.	



ПЛОЩАДКА ЗА ПОЧИВКА ПРЕД ВХОД А		
ПЛОЩАДКА ЗА ПОЧИВКА ПРЕД ВХОД Б		
ПЛОЩАДКА ЗА ИГРИ		
ПЛОЩАДКА ЗА ФИТНЕС		
ОЗЕЛЕНЕНИ ТЕРАСИ С ГЛЕДКА ОТ ЮГ		
ОЗЕЛЕНЕНИ ТЕРАСИ С ГЛЕДКА ОТ ЗАПАД		
ОЗЕЛЕНЕНИ ТЕРАСИ С ГЛЕДКА ОТ ИЗТОК		
ОЗЕЛЕНЕНИ ТЕРАСИ С ГЛЕДКА ОТ СЕВЕР

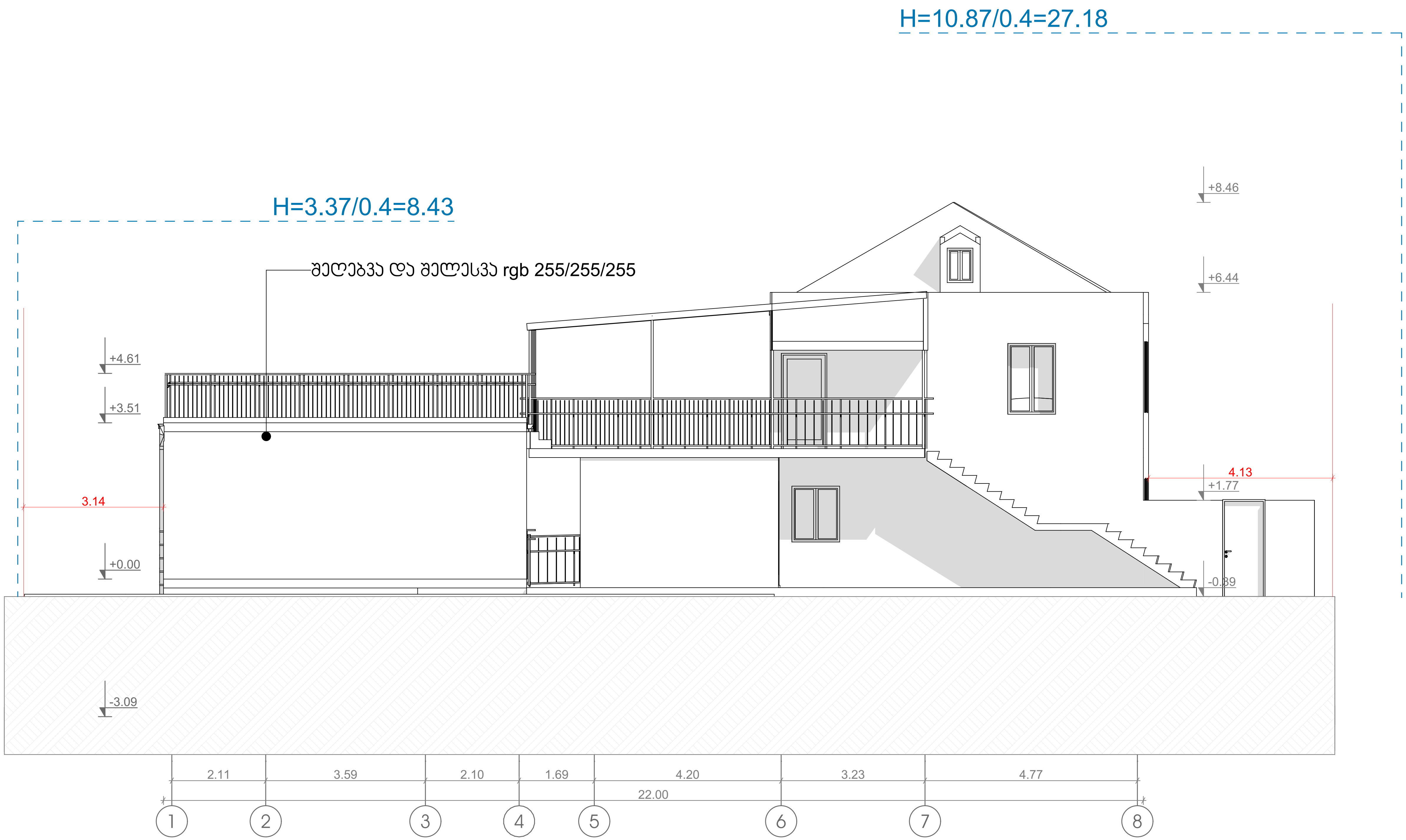

შ.პ.ს. "ბიემჯი გრუპ "
L.T.D "BMG GROUP"
ს/ნ 406128239
მარტაველ ქუჩა №14
598 66 70 70
557 98 08 99
groupbmg@yahoo.com

ობიექტის მისამართი	ქალაქი თბილისი , შესახვევი ნალენჯიხა , № 18
ნახაზის დასახელება	

ტექნიკური დირექტორი		ზაზა ბასილაძე
არქიტექტორი		ზაზა ბასილაძე
დაინტერესებული პირი		სსიპ "აღმოსავლეთ ევროპის სომეხ კათოლიკეთა ორდინარიატი"
მასშტაბი		ფურცელი
თარიღი	2022 წ.	□-3

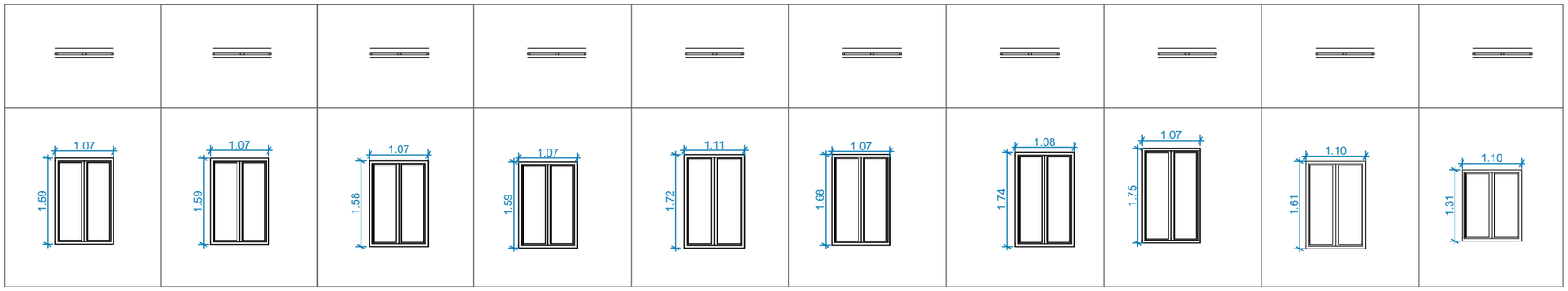

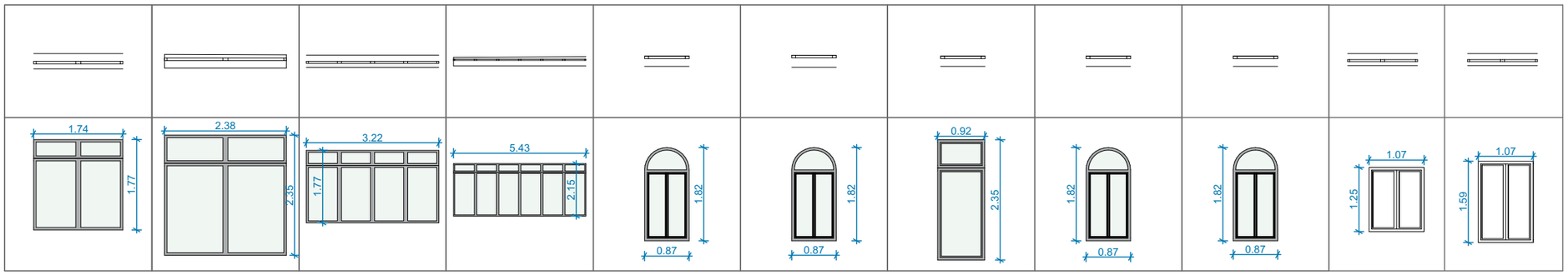

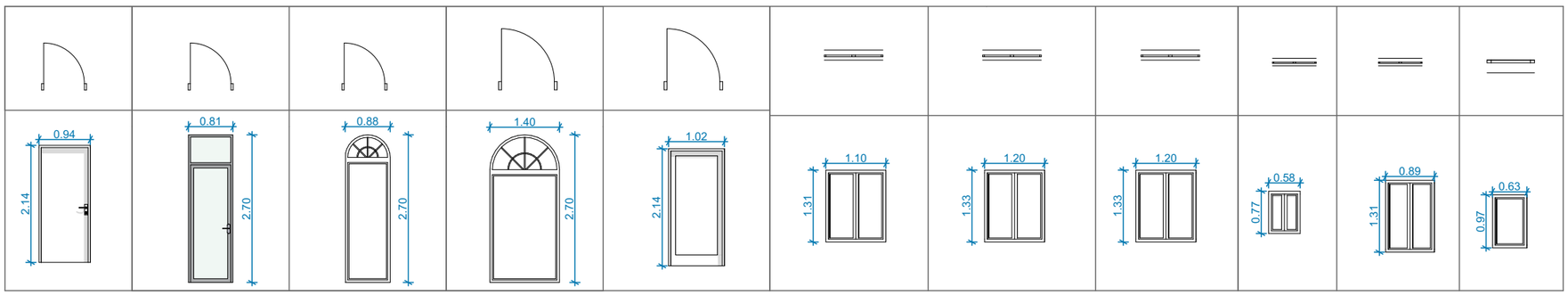

შ.პ.ს. "ბიემჯი გრუპ "
L.T.D "BMG GROUP"
ს/კ 406128239
შარტავას ქუჩა №14
598 66 70 70
557 98 08 99
groupbmg@yahoo.com

ობიექტის მისამართი	ქალაქი თბილისი, მესახვევი ნალენგიძა, №18
ნახაზის დასახელება	

ტექნიკური დირექტორი		ზაზა ბასილაძე
არქიტექტორი		ზაზა ბასილაძე
დაინტერესებული პირი		სსიპ "აღმოსავლეთ ევროპის სომეხ ჯენოლიციელთა ორდინარიატი"
მასშტაბი		ფერცული □-3
თარიღი	2022 წ.	

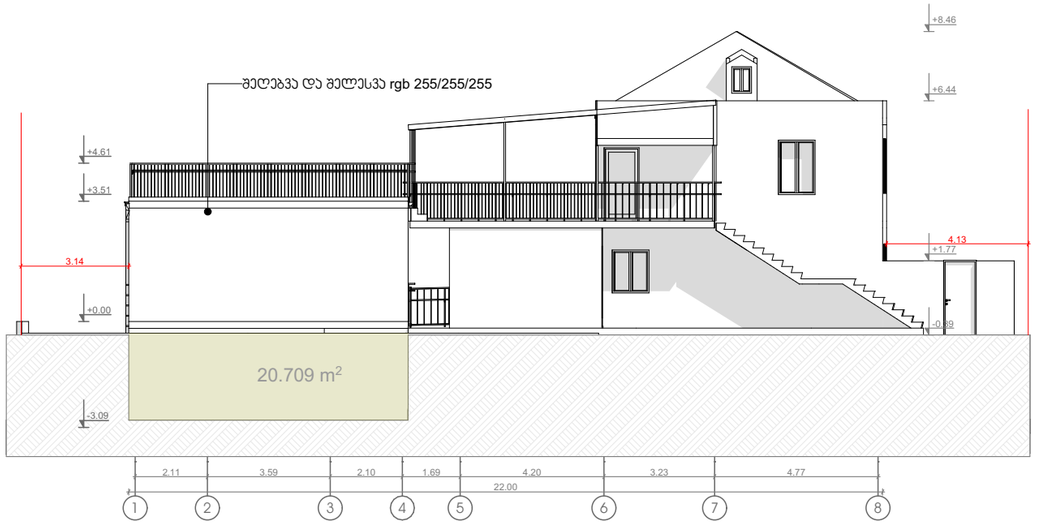



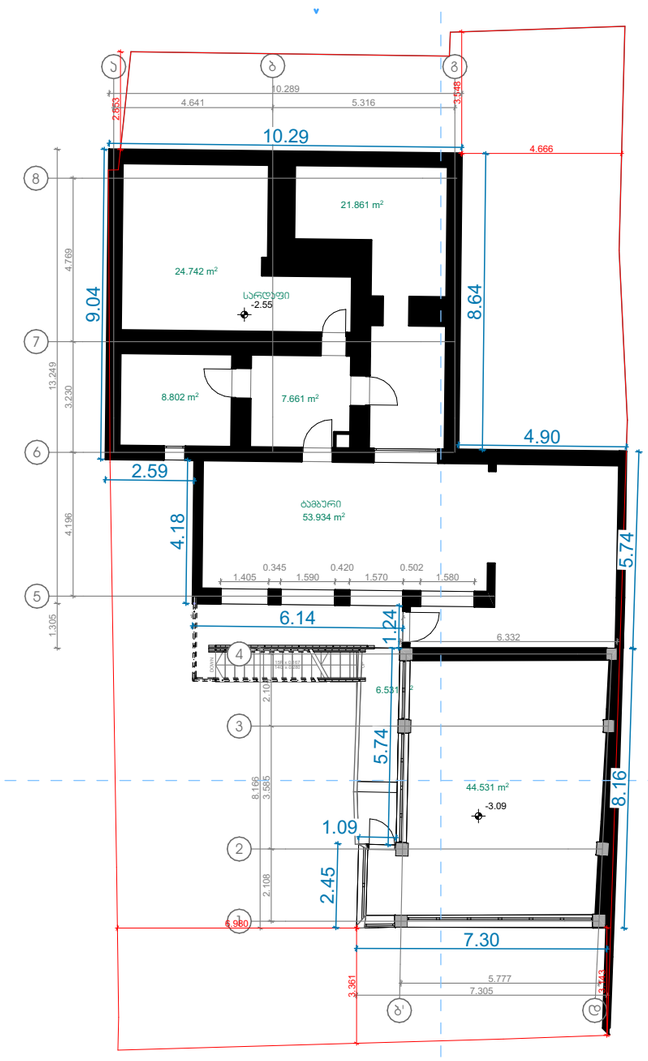

127.6/77.5=1.6



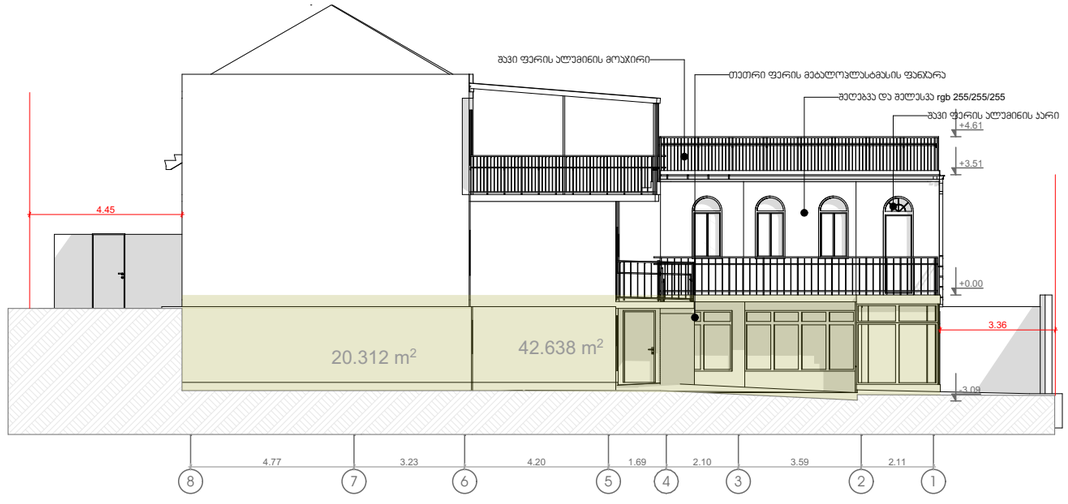

S-01