

შ.პ.ს. "ბიემჯი გრუპ "
L.T.D "BMG GROUP"
ს/კ 406128239
შარტავას ქუჩა №14
598 66 70 70
557 98 08 99
groupbmg@yahoo.com

ობიექტის მისამართი	ქალაქი თბილისი, შესახვევი ნალენგხიბა, №18
ნახაზის დასახელება	

ტექნიკური დირექტორი		ზაზა ბასილაძე
არქიტექტორი		ზაზა ბასილაძე
დაინტერესებული პირი		სსიპ "აღმოსავლეთ ევროპის სრომეხ პათოლოგიათა ორდინარიატი"
მასშტაბი		ფერადი □-3
თარიღი	2022 წ.	

შ.პ.ს. "ბიემჯი გრუპ "
L.T.D "BMG GROUP"
ს/კ 406128239
შარტავას ქუჩა №14
598 66 70 70
557 98 08 99
groupbmg@yahoo.com



ობიექტის მისამართი	ქალაქი თბილისი, შესახვევი ნალენგიძა, № 18
ნახაზის დასახელება	

ტექნიკური დირექტორი		ზაზა ბასილაძე
არქიტექტორი		ზაზა ბასილაძე
დაინტერესებული პირი		სსიპ "აღმოსავლეთ ევროპის სრომეხ ჯუნოლიკეთა ორდინარიატი"
მასშტაბი		ფერცული □-3
თარიღი	2022 წ.	



ПЛОЩАДКА ЗА ПОЧИВКА ПРЕД ВХОД А		
ПЛОЩАДКА ЗА ПОЧИВКА ПРЕД ВХОД Б		
ПЛОЩАДКА ЗА ИГРИ		
ПЛОЩАДКА ЗА ФИТНЕС		
ОЗЕЛЕНЕНИ ТЕРАСИ С ГЛЕДКА ОТ ЮГ		
ОЗЕЛЕНЕНИ ТЕРАСИ С ГЛЕДКА ОТ ЗАПАД		
ОЗЕЛЕНЕНИ ТЕРАСИ С ГЛЕДКА ОТ ИЗТОК		
ОЗЕЛЕНЕНИ ТЕРАСИ С ГЛЕДКА ОТ СЕВЕР

შ.პ.ს. "ბიემჯი გრუპ "
L.T.D "BMG GROUP"
ს/კ 406128239
შარტავას ქუჩა №14
598 66 70 70
557 98 08 99
groupbmg@yahoo.com

H=10.87/0.4=27.18

H=3.37/0.4=8.43

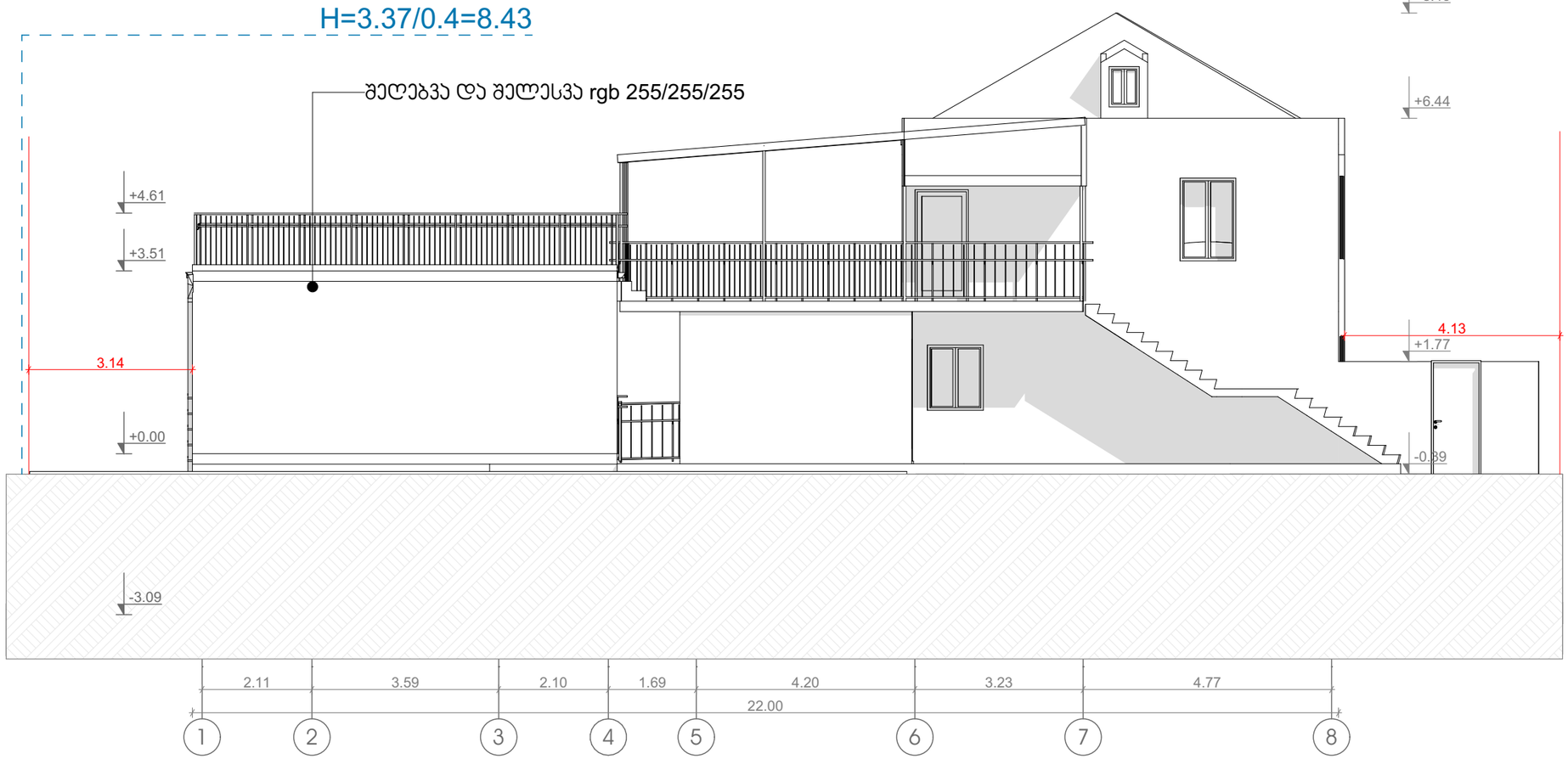

ობიექტის მისამართი	ქალაქი თბილისი , შესახვევი ნალენგჩიხა , № 18	
ნახაზის დასახელება		
ტექნიკური დირექტორი		ზაზა ბასილაძე
არქიტექტორი		ზაზა ბასილაძე
დაინტერესებული პირი		სსიპ "აღმოსავლეთ საქართველოს სოფლის განვითარების სააგენტო"
მასშტაბი		ფარცელი □-3
თარიღი	2022 წ.	

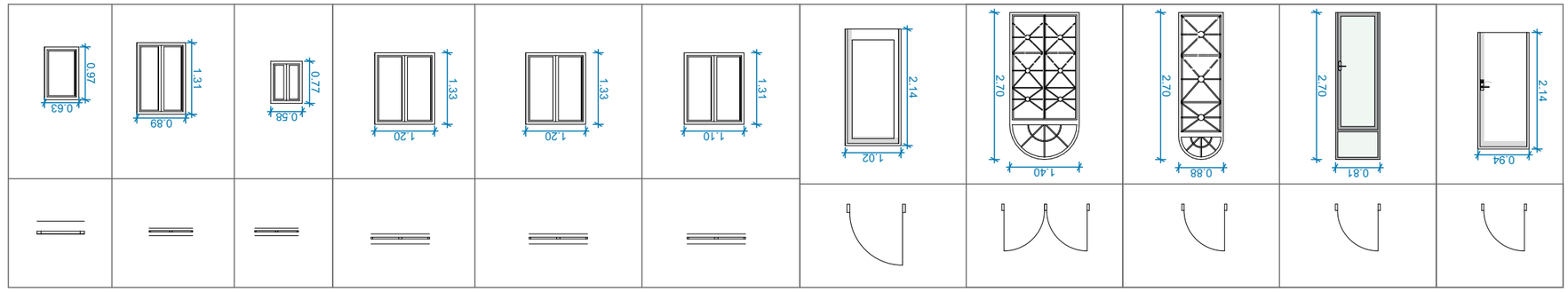

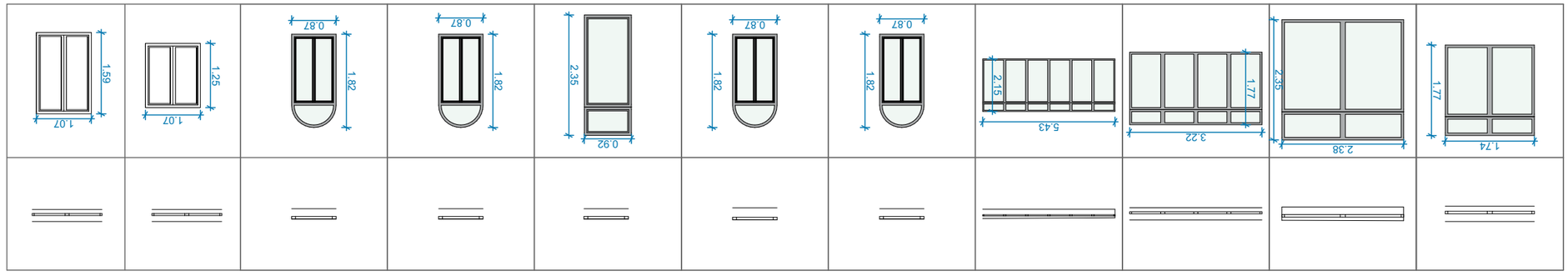

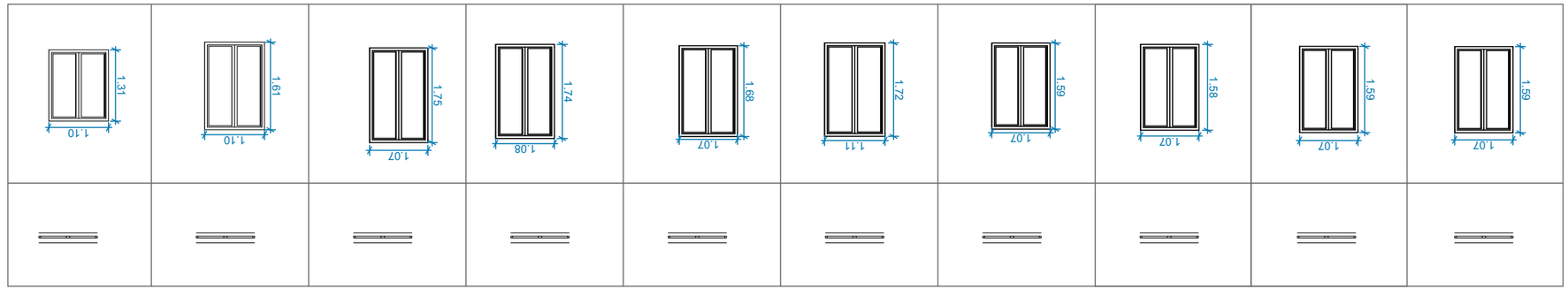

ობიექტის დასახელება	
ობიექტის მისამართი	
ნახაზის დასახელება	
ნახაზის ავტორი	
ნახაზის ტიპი	
ნახაზის ნომერი	
ნახაზის მასშტაბი	
ნახაზის თარიღი	2022 წ.
ნახაზის ვერსია	□-3

შპს „BMG GROUP“	
ქალაქი თბილისი, ა. ფოცხიშვილის ქუჩა №18	
ტელეფონის ნომერი	
ელ-ფოსტა	

შ.პ.ს. „BMG GROUP“
ტ.ი.ნ. 406128239
ქალაქი თბილისი, ა. ფოცხიშვილის ქუჩა №14
598 66 70 70
557 98 08 99
groupbmg@yahoo.com

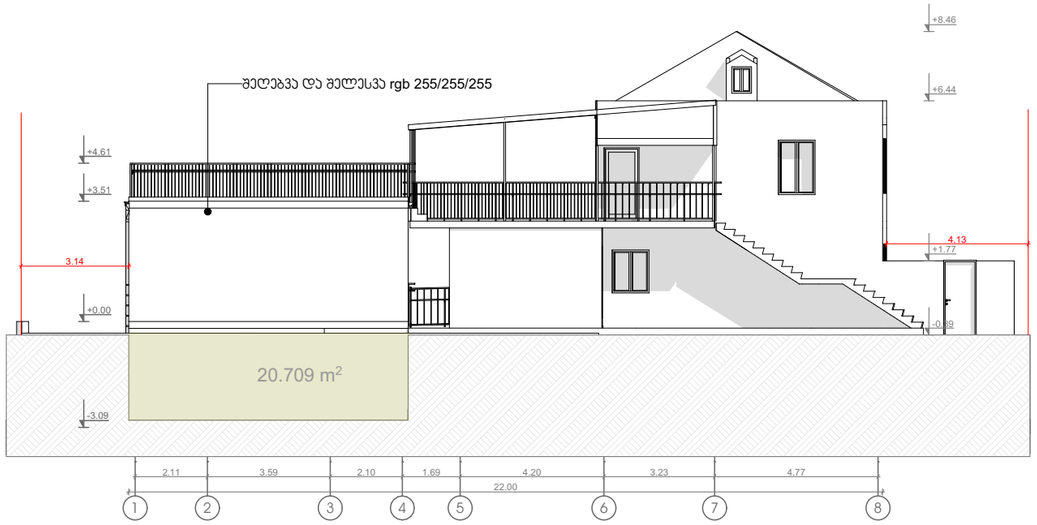



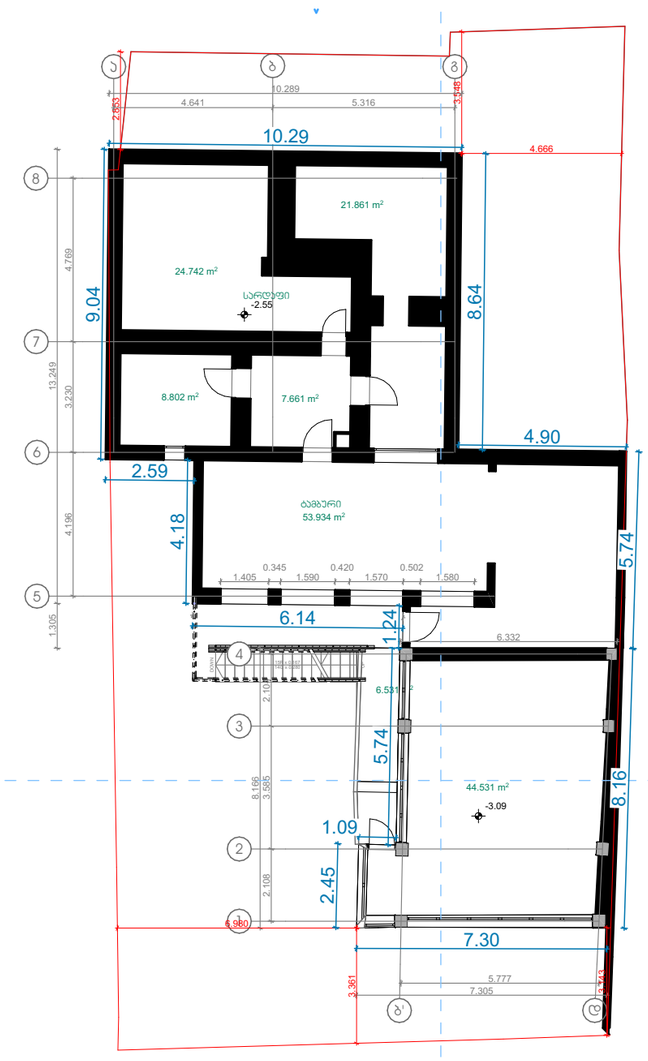

127.6/77.5=1.6



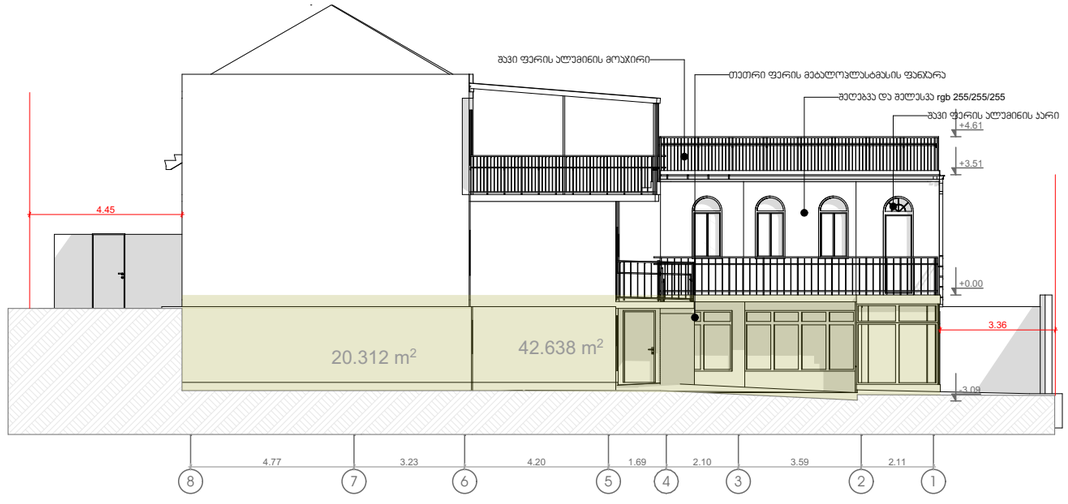

S-01