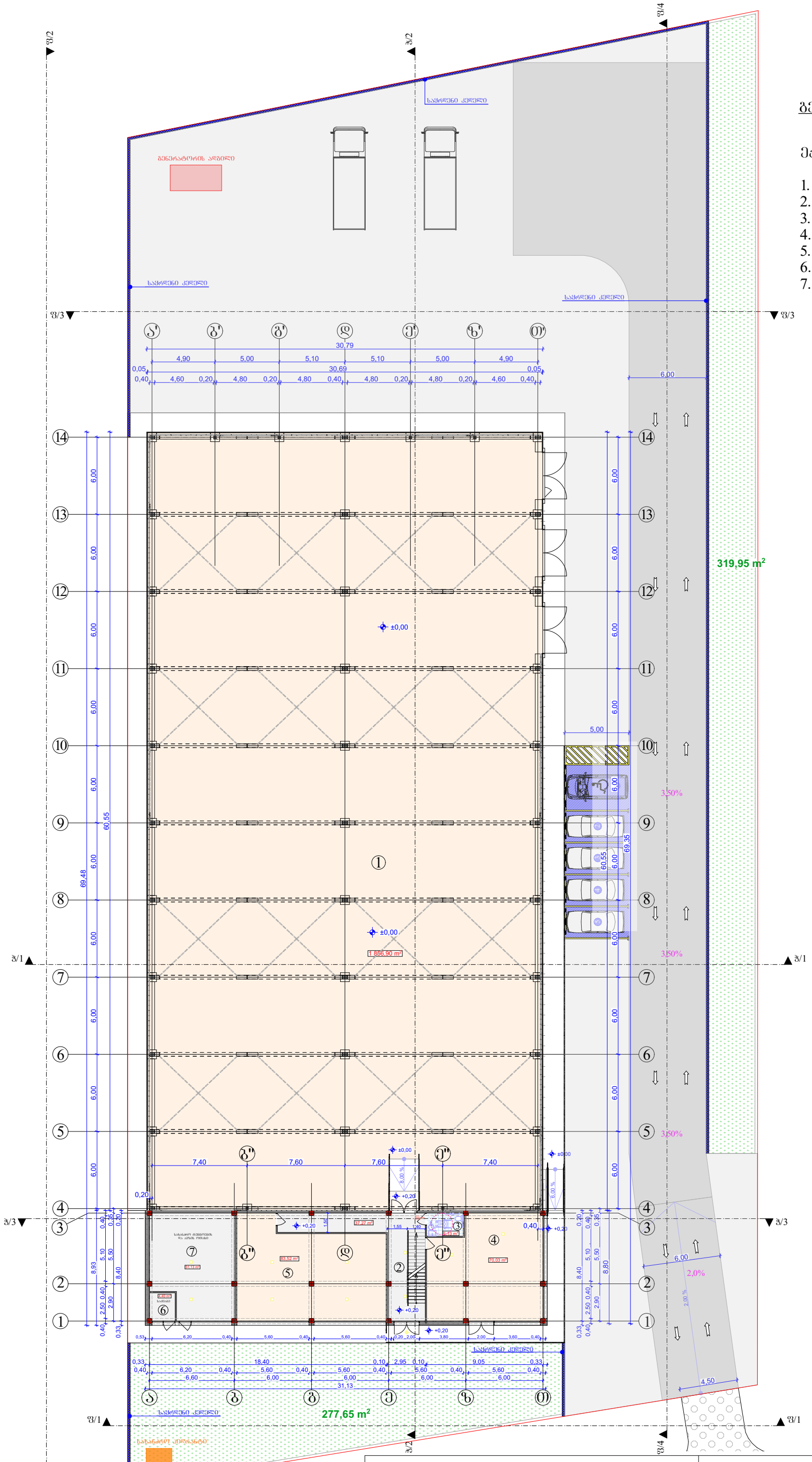

<u>გეგმა ± 0.00 ნიშნულზე</u>
მ 1:300

ექსპლიკაცია:

1. საწარმოს დარბაზი
2. დერეფანი
3. სანკვანძი
4. საოფისე ფართი
5. სასაწყობე ფართი
6. საძვაბე
7. სახანძრო ტუმბოების და ავზის ოთახი

±0,00 = 544,90

შპს MR მისამართი: დ. ბაქრაძე, № 6			მისამართი: ქალაქი თბილისი, სოფელი დიდი ლილო ს/კ 01.81.08.339.348			
დირექტორი		მ. როსტომაული	პროექტის სახელწოდება: ლითონის ნაკეთობების საამქრო			
არქიტექტორი		მ. როსტომაული	ნახაზის სახელწოდება: გეგმა **± 0,00** ნიშნულზე			
დამკვეთი		მ. ნაჭყებია ლ. კიკაჩეიშვილი	ფურცელი	რაოდენობა	მასშტაბი	თარიღი 2023 წ.

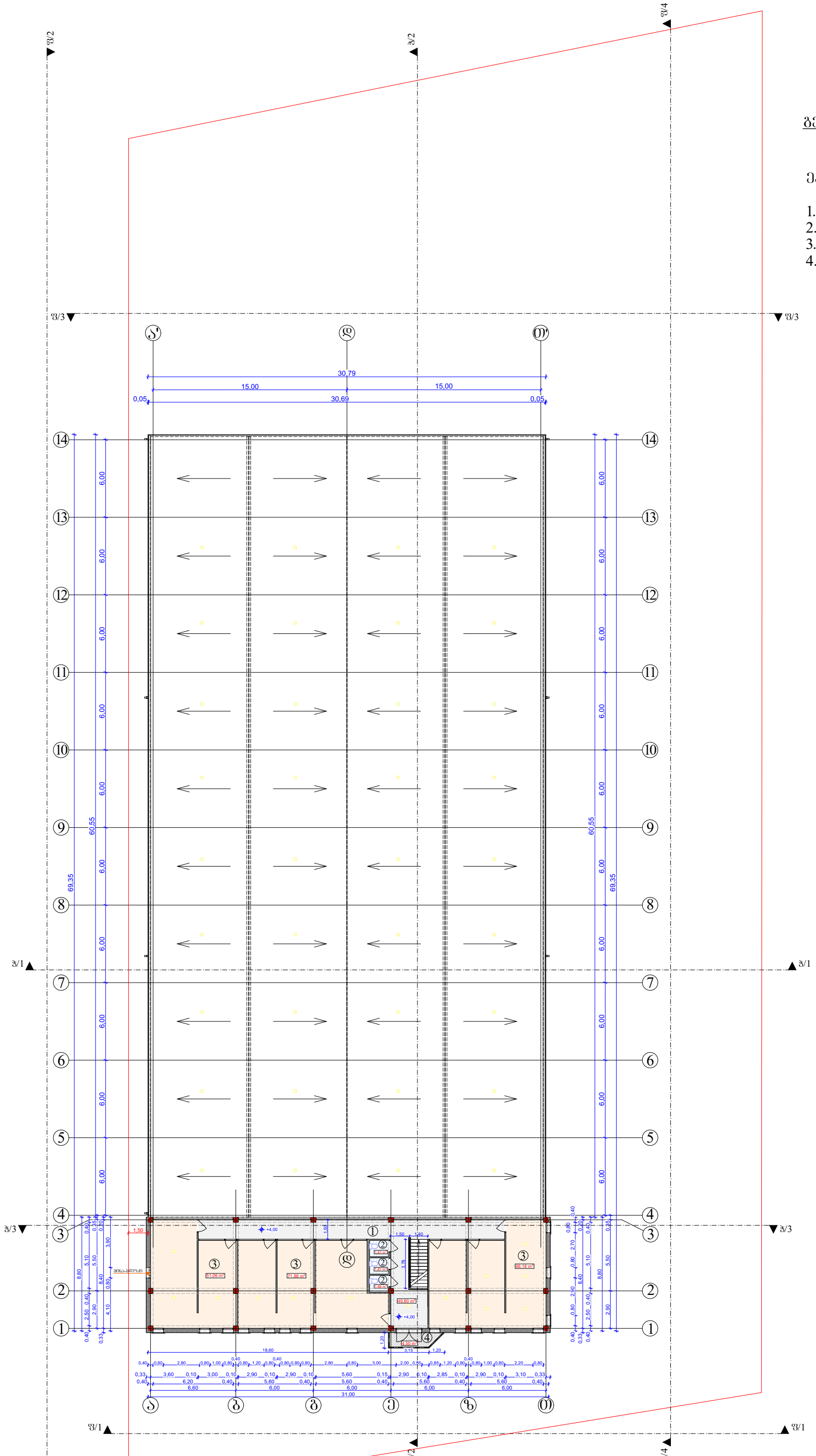

გეგმა +4,00 ნიშნულზე
მ 1:300

ექსპლიკაცია:

1. ჯერეფანი
2. სანკვანძი
3. საოფისე ფართი
4. აივანი

±0,00 = 544,90

შპს MR მისამართი: დ. ბაქრაძე, № 6			მისამართი: ქალაქი თბილისი, სოფელი დიდი ლილო ს/კ 01.81.08.339.348			
დირექტორი		მ. როსტომაშვილი	პროექტის სახელწოდება: ლითონის ნაკეთობების საამქრო			
არქიტექტორი		მ. როსტომაშვილი	ნახაზის სახელწოდება: გეგმა **+4,00** ნიშნულზე			
დამკვეთი		მ. ნაჭყებია ლ. კიკანიძეიშვილი	ფურცელი	რაოდენობა	მასშტაბი	თარიღი 2023 წ.

სახშრავის გეგმა
მ 1:300

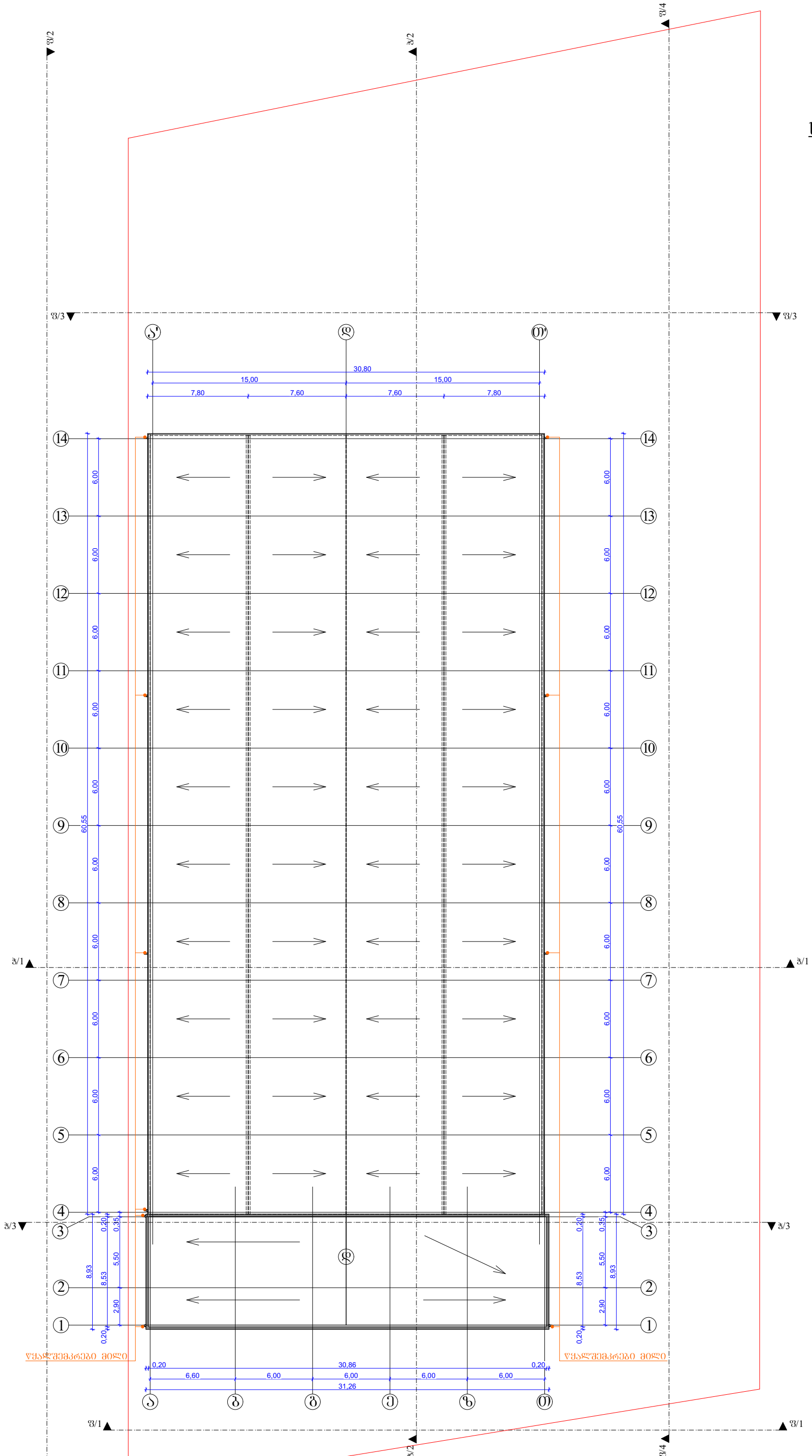

±0,00 = 544,90

შპს MR მისამართი: დ. ბაქრაძე, № 6			მისამართი: ქალაქი თბილისი, სოფელი დიდი ლილო ს/კ 01.81.08.339.348			
დირექტორი		მ. როსტომაშვილი	პროექტის სახელწოდება: ლითონის ნაკეთობების საამქრო			
არქიტექტორი		მ. როსტომაშვილი	ნახაზის სახელწოდება: სახშრავის გეგმა			
დამკვეთი		მ. ნაჭყებია ლ. კიკანიეიშვილი	ფურცელი	რაოდენობა	მასშტაბი	თარიღი 2023 წ.

ხანძარსაწინააღმდეგო, დაკავებულობის და გასასვლელი საშუალებების პროექტი
ობიექტი: საწარმო შენობის პროექტი
მისამართი: ქ.თბილისი, სოფელი დიდი ლილო
საქართველოს მთავრობის 2016 წლის 28 იანვარის №41 დადგენილებასთან ტექნიკური რეგლამენტის შენობა-ნაგებობის უსაფრთხოების წესების დამტკიცების თაობაზე შესაბამისობის ანალიზი

შენობა-ნაგებობის უსაფრთხოების წესებთან შესაბამისობის ანალიზი

გამოყენებული წესები - **„შენობა-ნაგებობის უსაფრთხოების წესები“**

ჩამოთვალეთ შენობის დაკავებულებები და აღწერეთ თითოეული გამოყენება
სასაწყობო ჯგუფის ქვეჯგუფი **სწ-2** (ლითონის საწყობი +/-0,00 ნიშნულზე)
სამრეწვლო ჯგუფის ქვეჯგუფი **სმ-2** (ლითონის ნაკეთობების საწარმო +/-0,00 ნიშნულებზე)
საქმიანი ჯგუფი **სქ** (საოფისე ფართობი +/-0,00;+4,00 ნიშნულზე)

კონსტრუქციის ტიპი:	
განსაზღვრეთ კონსტრუქციის არსებული შენობისთვის: მაგალითი: II-A, II-B, V-A, V-B	
განსაზღვრეთ კონსტრუქციის ტიპი ახალი შენობისთვის: მაგალითი: II-A, II-B, V-A, V-B	II-B
შერეული კონსტრუქციის შემთხვევაში მიუთითეთ ტიპები, რომელიც გამოყენებული იქნება, განსაზღვრეთ ტიპები და მათი მდებარეობა:	

სიმაღლის შეზღუდვები ცხრილი 503 -ის მიხედვით		
დაკავებულობები	**დასაშვები სართულიანობა**	**შემოთავაზებული სართულიანობა**
სასაწყობო ჯგუფის ქვეჯგუფი **სწ-2**	**4**	**1**
სამრეწვლო ჯგუფის ქვეჯგუფი **სმ-2**	**3**	**1**
საქმიანი ჯგუფი **სქ**	**4**	**2**
	დასაშვები სიმაღლე	**შემოთავაზებული სიმაღლე**
საერთო სიმაღლე =	**16.80**	**8,00მ.**
მიწის ზემოთ სართულის რაოდენობა	**2 სართული**	

ფართობის შეზღუდვები

ცხრილი 503 -ის მიხედვით		
დაკავებულობები	**დასაშვები ფართობი**	**შემოთავაზებული ფართობი**
სასაწყობო ჯგუფის ქვეჯგუფი **სწ-2**	**2420,0 მ2**	**140,0მ2**
სამრეწვწლო ჯგუფის ქვეჯგუფი **სმ-2**	**2140,0 მ2**	**1856,0 მ2**
საქმიანი ჯგუფი **სქ**	**2140,0მ2**	**259.0მ2**
იატაკის საერთო ფართობი =	**2255,0კვ.მ**	
იატაკების რაოდენობა =	**2**	
შენობის საერთო ფართობი =	**2310,0კვ.მ**	

გარე კედლის ცეცხლმედეგობისა და ღიობისადმი მოთხოვნები ცხრილების 602-ის და 705.8 -ის მიხედვით									
გარე კედელი (ღერძებში)	**ხანძარსაწინააღმდეგო მანძილი** (მეტრი)	**ცეცხლმედეგობის ხარისხი** (საათი)		**კედლის ღიობების ფართობი** (კედლის %)					
				დასაშვები			**გათვალისწინებული**		
		მოთხოვნილი	**გათვალისწინებული**	**დაცული**	**დაუცველი საშხეფებით**	**დაუცველი**	**დაცული**	**დაუცველი საშხეფებით**	**დაუცველი**
“T’-A‘‘ ღერძებში	9 მეტრზე მეტი	0	0	შეუზღუდავია	შეუზღუდავია	შეუზღუდავია	-	-	**არ იზღუდება**
‘’A-T‘‘ ღერძებში	7.45-12.50	0	0	შეუზღუდავია	შეუზღუდავია	70%			**10%**
“1-14“ ღერძებში	9 მეტრზე მეტი	0	0	შეუზღუდავია	შეუზღუდავია	შეუზღუდავია	-	-	**არ იზღუდება**
“14-1“ ღერძებში	1.30	2	2	15%	15%	დაუშვებელია	-	-	**0%**

ხანძრისაგან დაცვის სისტემებისადმი მოთხოვნები

დაკავებულობები/სივრცეები/გასასვლელი საშუალებები	ავტოსაშხეფი სისტემა	ალტერნატიული ავტომატური ცეცხლსაქრობი სისტემები	სახანძრო განგაშისა, კვამლაღმომჩენი და ცეცხლაღმომჩენი სისტემები	სახანძრო მილდგარების სისტემები	კვამლის საკონტროლო სისტემები	ხელის ცეცხლმაქრები	საავარიო განგაშის სისტემები
სასაწყობო ჯგუფი სწ-2	კი	-	კი	კი II კლასი	--	კი	--
სამრეწვწლო ჯგუფის ქვეჯგუფი სმ-2	კი	-	კი	კი II კლასი	--	კი	--
საქმიანი ჯგუფი სქ	კი		კი	კი II კლასი		კი	
კიბის უჯრედი	--				-		
ლიფტები	--				-		
დერეფანი	არა				-	-	
სახანძრო-სამაშველო სამსახურის მიერ გამოსაყენებელი მისაერთებლები				კი			
სახანძრო ტუმბოები და წყლის რეზერვუარი				კი			

თითოეული სართულიდან გასასვლელი საშუალება									
სართულები	დაკავებულობა და დაკავებულობის დატვირთვის ჯამური მაჩვენებელი	მოთხოვნილი გასასვლელების/გასასვლელთან მისადგომის რაოდენობა	გათვალისწინებული გასასვლელების /გასასვლელთან მისადგომის რაოდენობა და ტიპი	გასასვლელი საშუალებების სიგანე(მეტრი)					
				გზა-კიბეები		დერაფანი,		გასასვლელის გზა-კარი	
				მოთხოვნილი	გათვალისწინებული	მოთხოვნილი	გათვალისწინებული	მოთხოვნილი	გათვალისწინებული
0,00 ნიშნული	სმ-2 სწ-2 სქ (დ.დ.-213)	2	2 შენობიდან გამოსასვლელი გზა-კარი					0,82 (თითო გზა-კარი)	მინ. 0.82 (თითო გზა-კარი)

+4,00 ნიშნული	სქ (დ.დ.-24)	1	1 გასასვლელთან მისადგომი გზა-კიბე					0,82 (თითო გზა-კარი)	მინ. 0.82 (თითო გზა-კარი)

დაკავებულობები/სივრცეები/გასასვლელი საშუალებები	ბუნებრივი განიავება	მექანიკური განიავება
სასაწყობო ჯგუფი სწ-2		კი
სამრეწველო ჯგუფი სმ-2		კი
საქმიანი ჯგუფი სქ	კი	
კიბის უჯრედი		-
ლიფტები		-
დერეფანი		-
ვესტიბიული		--

წყალსადენი სისტემის ფიქსირებული მოწყობილობების რაოდენობა ცხრილი 1602.1-ის მიხედვით												
სართულები	დაკავებულობა და დაკავებულობის დატვირთვის ჯამური მაჩვენებელი	ფიქსირებული მოწყობილობები(ცალი)										
		უნიტაზი		ტუალეტის ხელსაბანები		აბაზანა/შხაპი		სასმელი წყლის ფანტანი		სამომსახურეო ნიჟარა		სამზარეულოს ნიჟარა
		მოთხოვნილი	გათვალისწინებული	მოთხოვნილი	გათვალისწინებული	მოთხოვნილი	გათვალისწინებული	მოთხოვნილი	გათვალისწინებული	მოთხოვნილი	გათვალისწინებული	მოთხოვნილი	გათვალისწინებული

0,00 ნიშნული	სმ-2 სწ-2 სქ (დ.დ.-213)	1	1	1	1	1	1	1	1	-	-	-	-
+4,00 ნიშნული	სქ (დ.დ.-24)	1	3	1	3	1	3	1	1				

შენობა-ნაგებობის უსაფრთხოების წესები 1602.3.1 და 1602.3.2 ქვეთავების მოთხოვნების შესაბამისად +/-0.00 ნიშნულზე არსებული დამკავებლები დამატებით იყენებენ ზედა სართულებზე (+/-0.00 ნიშნულზე) არსებულ წყალსადენი სისტემის ფიქსირებულ მოწყობილობებს

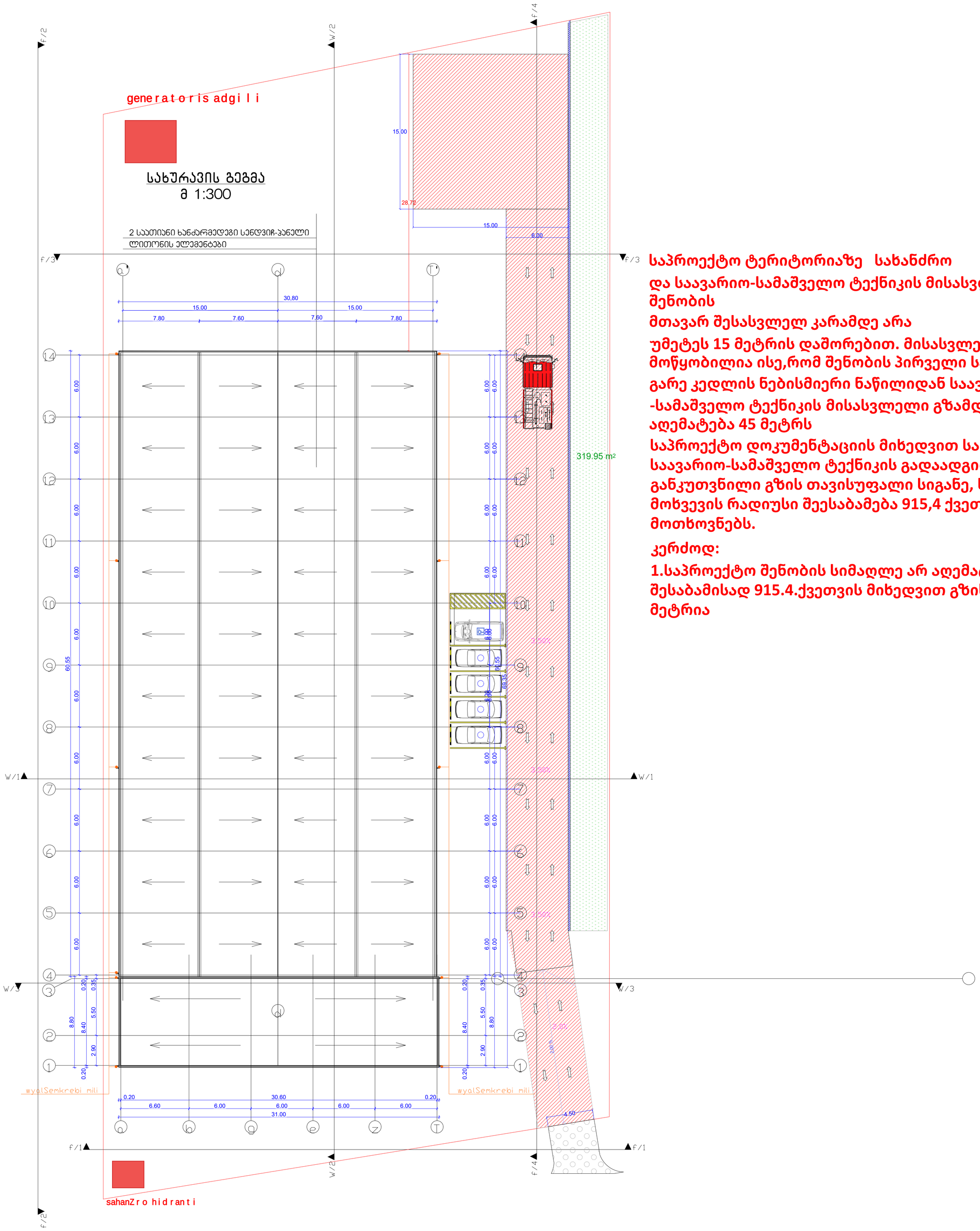

საპროექტო ტერიტორიაზე სახანძრო და საავარიო-სამაშველო ტექნიკის მისასვლელი გზა მიდის შენობის მთავარ შესასვლელ კარამდე არა უმეტეს 15 მეტრის დაშორებით. მისასვლელი გზა მოწყობილია ისე,რომ შენობის პირველი სართულის გარე კედლის ნებისმიერი ნაწილიდან საავარიო -სამაშველო ტექნიკის მისასვლელი გზამდე მანძილი არ აღემატება 45 მეტრს

საპროექტო დოკუმენტაციის მიხედვით სახანძრო და საავარიო-სამაშველო ტექნიკის გადაადგილებისათვის განკუთვნილი გზის თავისუფალი სიგანე, სიმაღლე და მოხვევის რადიუსი შეესაბამება 915,4 ქვეთავის მოთხოვნებს.

კერძოდ:

1.საპროექტო შენობის სიმაღლე არ აღემატა 10 მეტრს, შესაბამისად 915.4.ქვეთვის მიხედვით გზის სიგანე არის 6 მეტრია

		შპს MR		მისამართი: ქალაქი თბილისი, სოფელი დიდი ლილო			
		მისამართი: დ. ბაქრაძე, № 6		ს/კ 01.81.08.339.348			
დირექტორი		მ. როსტომაული		პროექტის სახელწოდება:	ლითონის ნაკეთობების საამქრო		
არქიტექტორი		მ. როსტომაული		ნახაზის სახელწოდება:	სახურავის გეგმა		
დამკვეთი		მ. ნაჭყებია ლ. კიკაჩეიშვილი		ფურცელი	რაოდენობა	masStabi	TariRi 2023 w.

გეგმა +4,00 ნიშნულზე

m 1:300

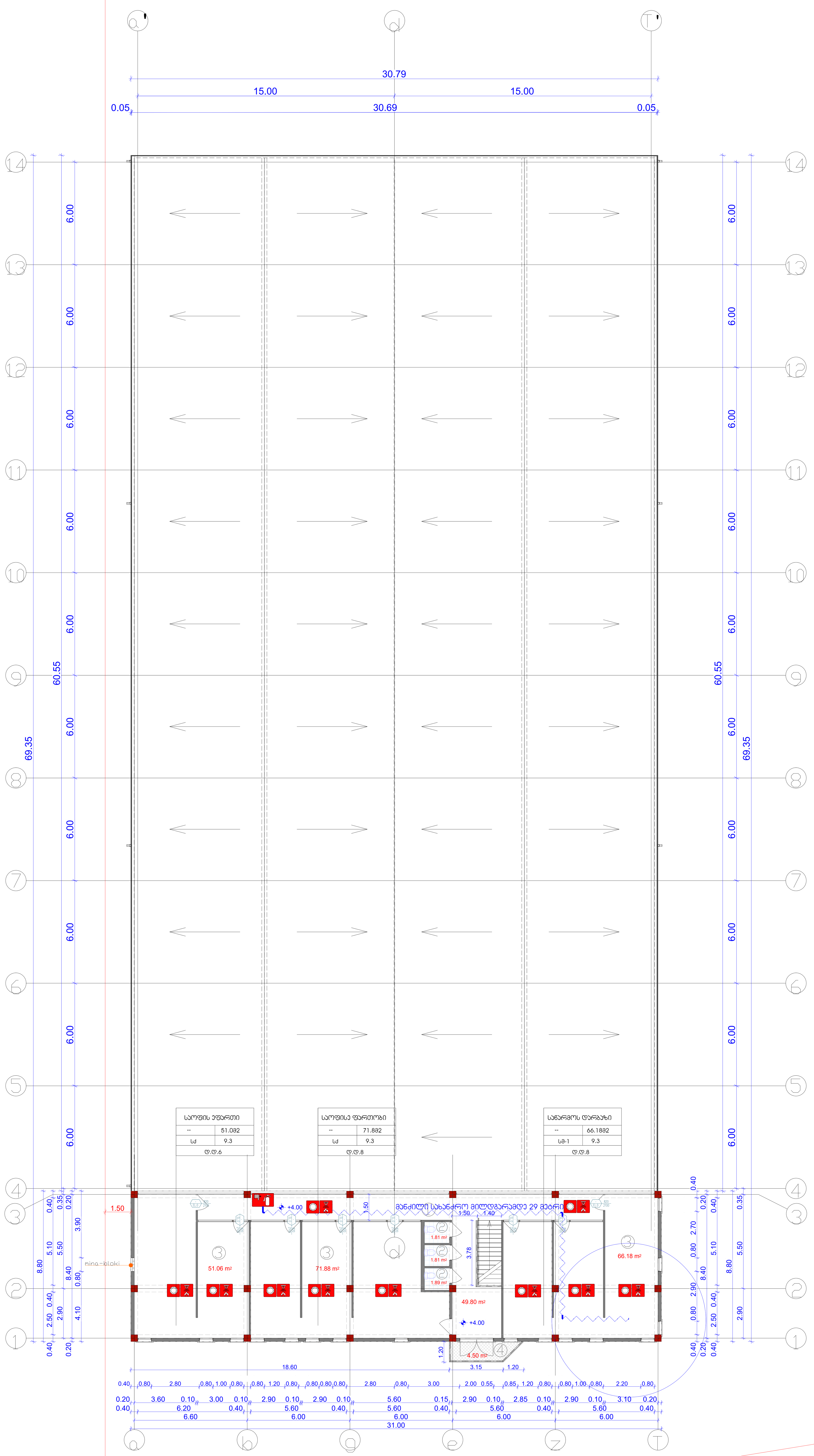

±0,00 = 544,90

გეგმაზე მოცემული ხანძარსაწინააღმდეგო დაცვის სისტემების,მექანიკური მოწყობილობების, გასასვლელის ნიშნების და სხვა შენობა-ნაგებობის უსაფრთხოების წესებით მოთხოვნილი სისტემების აღნიშვნების განლაგება და რაოდენობა პირობითია.
ხანძარსაწინააღმდეგო დაცვის სისტემების, მექანიკური მოწყობილობების გასასვლელის ნიშნების და სხვა აუცილებელი სისტემების პროექტი უნდა დამუშავდეს და განხორციელდეს შესაბამისი სპეციალისტების მიერ შენობა-ნაგებობის უსაფრთხოების წესებში მითითებული მოთხოვნების და სტანდარტების გამოყენებით.

გეგმაზე მოცემული დაკავებულობები, დაკავებულობის ჯგუფები და დაკავებულობის დატვირთვები, ასევე კედლების და კარების ცეცხლმედეგობის ხარისხების შესაბამისი აღნიშვნები, გასასვლელამდე სავალი მანძილები, გასასვლელისკენ სავალი საერთო ბილიკების სიგრძეები და სხვა წესებთან შესაბამისობისთვის აუცილებელი გრაფიკული აღნიშვნები განსაზღვრულია საქართველოს მთავრობის 2016 წლის 28 იანვრის №41 დადგენილების "ტექნიკური რეგლამენტის "შენობა ნაგებობის უსაფრთხოების წესებთან დამტკიცების თაობაზე" მიხედვით და აღნიშნული დადგენილების შემდგომი რედაქციების გათვალისწინებით.

სიმბოლოს სახელწოდება

ხელის ცეცხლმაქრი	დამკავებელთა შეტყობინების სისტემა(ტექსტური შეტყობინების სისტემა)
სახანძრო მილდგარი	ავარიული განათება
ორმხრივი კავშირის სისტემა	სახანძრო მისაერთებელი
ჭერზე ავტომატური მორეაგირე მაუწყებელი	სახანძრო ჰიდრანტი
კვამლის დაწნევის სისტემა	ხანძრის მართვის ოთახი
ავტოსაშხეფი	სახანძრო ლიფტი
კვამლის გაწოვის სისტემა	სახანძრო მილდგარის კარადა
სახანძრო განგაშის ღილაკი	ვიზუალური და ხმოვანი განგაშის სისტემა
	მექანიკური ვენტილაციის სისტემა

82 / 235 — კარის თავისუფალი სიგანე; 90 60 — ხანძარმედეგობა; ა1 — კარის ნუმერაცია; კარის თავისუფალი სიმაღლე

გასასვლელი აღმნიშვნელი განათებული ნიშანი

1 საათიანი ხანძარმედეგობის აღმნიშვნელი ხაზი

2 საათიანი ხანძარმედეგობის აღმნიშვნელი ხაზი

დენის გათიშვის შემთხვევაში სათადარიგო ელექტროსისტემა ავტომატურად გაანათებს გასასვლელ საშუალებებს.

შპს MR

მისამართი: დ. ბაქრაძე, № 6

დირექტორი	მ. როსტომაული
არქიტექტორი	მ. როსტომაული
დამკვეთი	მ. ნაჭყებია ლ. კიკაჩეიშვილი

მისამართი: ქალაქი თბილისი,
სოფელი დიდი ლილო

ს/კ 01.81.08.339.348

პროექტის სახელწოდება: ლითონის ნაკეთობების საამქრო

ნახაზის სახელწოდება: გეგმა +4.00 ნიშნულზე

ფურცელი	რაოდენობა	masStabi	TariRi
			2023 w.

Ölçek	1:300
Kot	±0.00 Referans Alınmıştır

f / 1 — f / 3 — W / 1 — W / 3

Mevcut	
--	70.082
U4	9.3

Uç Yüzey	
--	85.082
U6-2	27.9

Uç Yüzey Alanı	
--	55.082
U6-2	27.9

Uç Yüzey Alanı	
--	4.4082
U6-2	27.9

Uç Yüzey Alanı	
--	1856.082
U8-2	9.3

Kesitler	Kesitin Yönü	Kesitin Numarası
	Kesitin Görünen Kısmı	
	Kesitin Görünmeyen Kısmı	
	Kesitin Görünen Kısmı Aşağıdaki Kesitte Devam Ediyor	
	Kesitin Görünmeyen Kısmı Aşağıdaki Kesitte Devam Ediyor	
	Kesitin Görünen Kısmı Yukarıdaki Kesitte Devam Ediyor	
	Kesitin Görünmeyen Kısmı Yukarıdaki Kesitte Devam Ediyor	
	Kesitin Görünen Kısmı Aşağıdaki ve Yukarıdaki Kesitte Devam Ediyor	
	Kesitin Görünmeyen Kısmı Aşağıdaki ve Yukarıdaki Kesitte Devam Ediyor

Betonarme Perde	Betonarme Duvar	Yapı Alanı	Inşaat Alanı
Betonarme Kolon	Betonarme Kolon	1.00	1.00
Betonarme Kiriş	Betonarme Kiriş	1.00	1.00
Betonarme Döşeme	Betonarme Döşeme	1.00	1.00
Betonarme Konsol	Betonarme Konsol	1.00	1.00
Betonarme Merdiven	Betonarme Merdiven	1.00	1.00
Betonarme Temel	Betonarme Temel	1.00	1.00
Betonarme Bodrum Duvarı	Betonarme Bodrum Duvarı	1.00	1.00
Betonarme Bodrum Döşemesi	Betonarme Bodrum Döşemesi	1.00	1.00
Betonarme Bodrum Kolonu	Betonarme Bodrum Kolonu	1.00	1.00
Betonarme Bodrum Kirişi	Betonarme Bodrum Kirişi	1.00	1.00
Betonarme Bodrum Merdiveni	Betonarme Bodrum Merdiveni	1.00	1.00
Betonarme Bodrum Konsolu	Betonarme Bodrum Konsolu	1.00	1.00
Betonarme Bodrum Temeli	Betonarme Bodrum Temeli	1.00	1.00
Betonarme Bodrum Perdesi	Betonarme Bodrum Perd

სახურავის გეგმა
მ 1:300

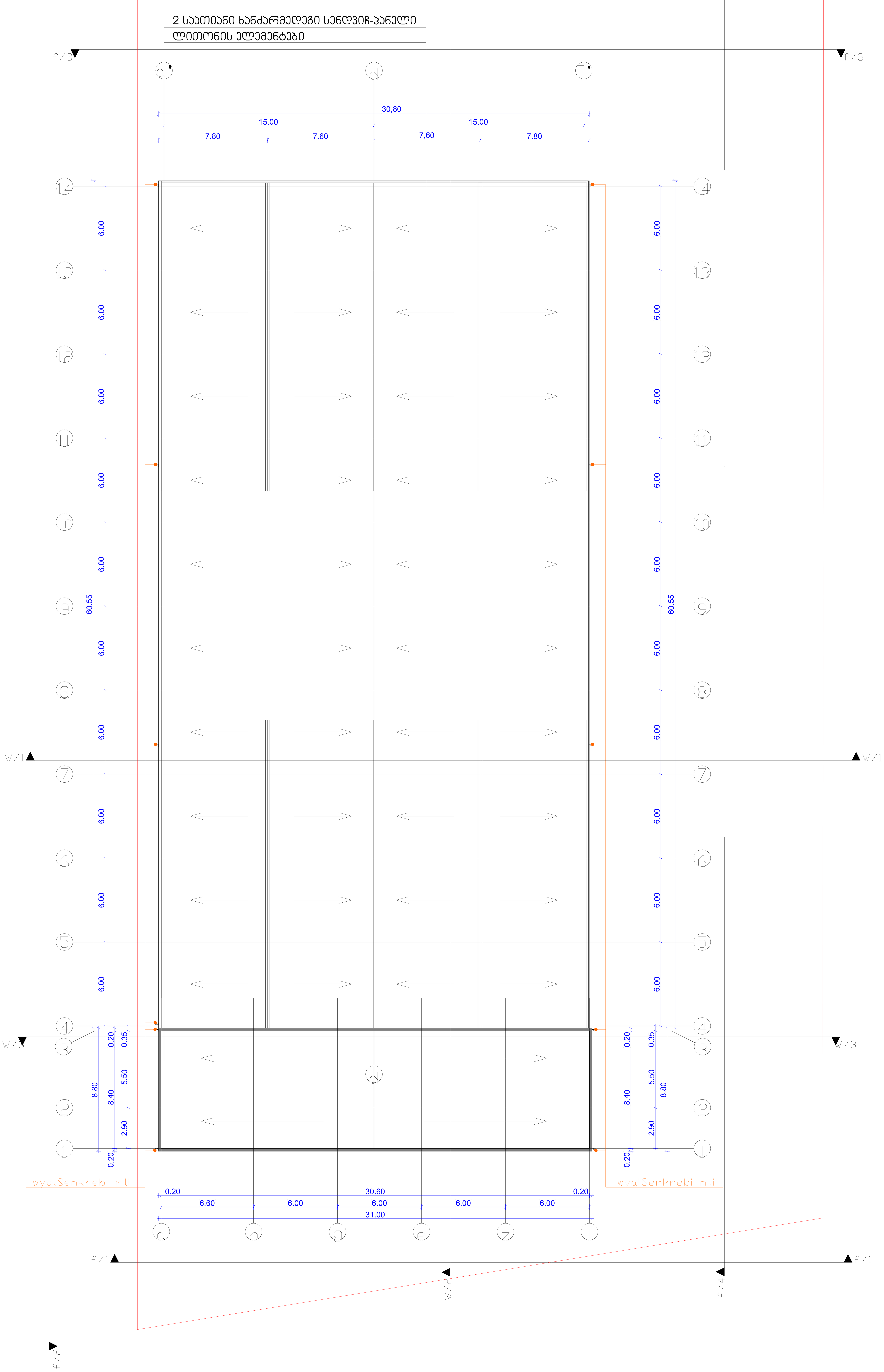

მისამართი: ღ. ბაქრაძე, № 6	შპს MR		მისამართი: ქალაქი თბილისი, სოფელი დიდი ლილო ს/კ 01.81.08.339.348
დირექტორი		მ. როსტომაშვილი	პროექტის სახელწოდება: ლითონის ნაკეთობების საამქრო
არქიტექტორი		მ. როსტომაშვილი	ნახაზის სახელწოდება: სახურავის გეგმა
დამკვეთი		მ. ნაჭყებია ლ. კიკაჩეიშვილი	ფურცელი · რაოდენობა · masStabi · TariRi 2023 w.

ვარიანტი 2-2
მასშტაბი 1:300

ეს ნახაზი დაცულია საავტორო და მომიჯნავე უფლებების შესახებ საქართველოს კანონმდებლობით. ნახაზის ნებისმიერი სახით გამოყენება, კოპირება, გავრცელება, გადაცემა ან ტრანსფორმაცია დაშვებულია მხოლოდ ავტორის წერილობითი ნებართვის საფუძველზე.

ნახაზზე ასახული ინფორმაცია, მათ შორის ტექნიკური გადაწყვეტილებები, მონაცემები და ანალიზის შედეგები, წარმოადგენს ავტორის პროფესიული საქმიანობის შედეგს და დაცულია საქართველოს კანონმდებლობით. ნებისმიერი გამოყენება, რომელიც ეწინააღმდეგება ავტორის უფლებებს, ან ნახაზის ცალკეული ნაწილების გამოყენება ავტორის წერილობითი თანხმობის გარეშე, ითვლება კანონის დარღვევად

კარ-ფანჯრების დეტალიზაცია მ. 1:50

კარის ზედაპირი უნდა იყოს გლუვი მინიმუმ 250 მმ-ის სახელურები, ჩამოსაწევი სახელურები, საკეტები, რაზები და მისაწვდომი კარის სხვა სამართავები ისეთი ფორმის იქნება, რომ ადვილად შეიძლებოდეს ერთი ხელით მოჭიდება და ასამუშავებლად საჭირო არიქნება მაბრად მოჭიდება, წვალება ან მაჯის ტრიალი დახურული კარის კავეულის ნაწილები და გაღებისთვის განკუთვნილი ძალა შესაბამისობაში იქნება შემდეგთან:

1. წინიდან მისაწვდომობისას ან მოწოლით გაღებადი, არაუმეტეს 66.7ნიუტონი
2. ბრუნვითი მოძრაობით გასაღები, არაუმეტეს 315 ნიუტონი სმ.
3. კარის მომახურავები ისე მოეწყობა რომ 90 გრადუსით ღია მფგომარეობიდან 12 გრადუსით გაღებულ მდგომარეობამდე კარის მისახურად საჭირო დრო არაუმცირეს 5 წამი იქნება კარის ზამბარიანი ანჯამები ისე მოეწყობა, რომ 70 გრადუსით ღია მდგომარეობიდან დახურულ მდგომარეობამდე კარი არაუმცირეს 1.5 წამში გადავა.

ცეცხლმედები კარისგან განსხვავებული კარის მოწოლით ან გამოწევით გაღებისთვის საჭირო ძალა შესაბამისობაში იქნება შემდეგთან
შენობაში განთავსებული ანჯამიანი კარი: არაუმეტეს 22.2 ნიუტონი

–

Კ-1

კარი ზღურბლის გარეშე მიმახურავით

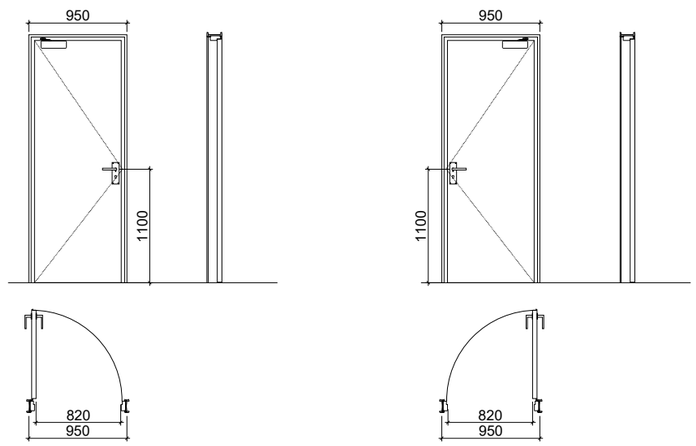

Კ-3

კარი ზღურბლის და მიმახურავის გარეშე

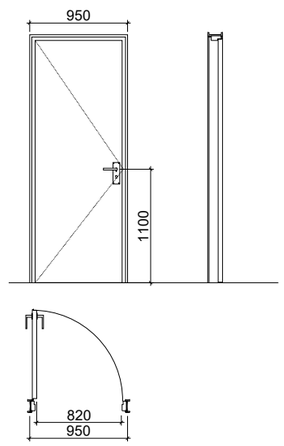

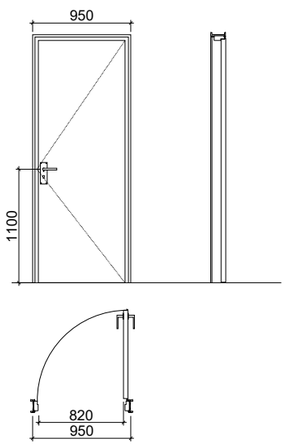

Კ-2

კარი ზღურბლით მიმახურავის გარეშე

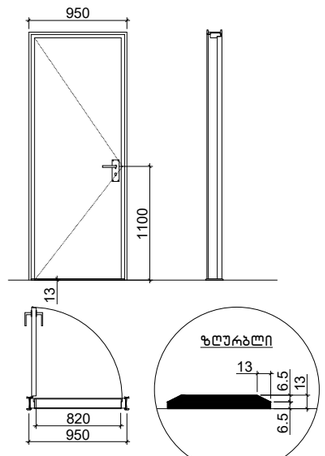

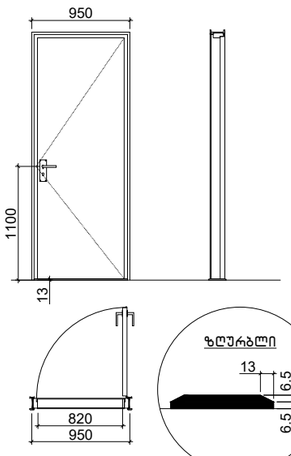

შპს MR მისამართი: დ. ბაქრაძე, № 6			მისამართი: ქალაქი თბილისი, სოფელი დიდი ლილო ს/კ 01.81.08.339.348
დირექტორი		მ. როსტომაული	პროექტის სახელწოდება: ლითონის ნაკეთობების საამქრო
არქიტექტორი		მ. როსტომაული	ნახაზის სახელწოდება: ჭრილი
დამკვეთი		მ. ნაჭყებია ლ. კიკაჩეიშვილი	ფურცელი / რაოდენობა / masStabi / TariRi 2023 w.

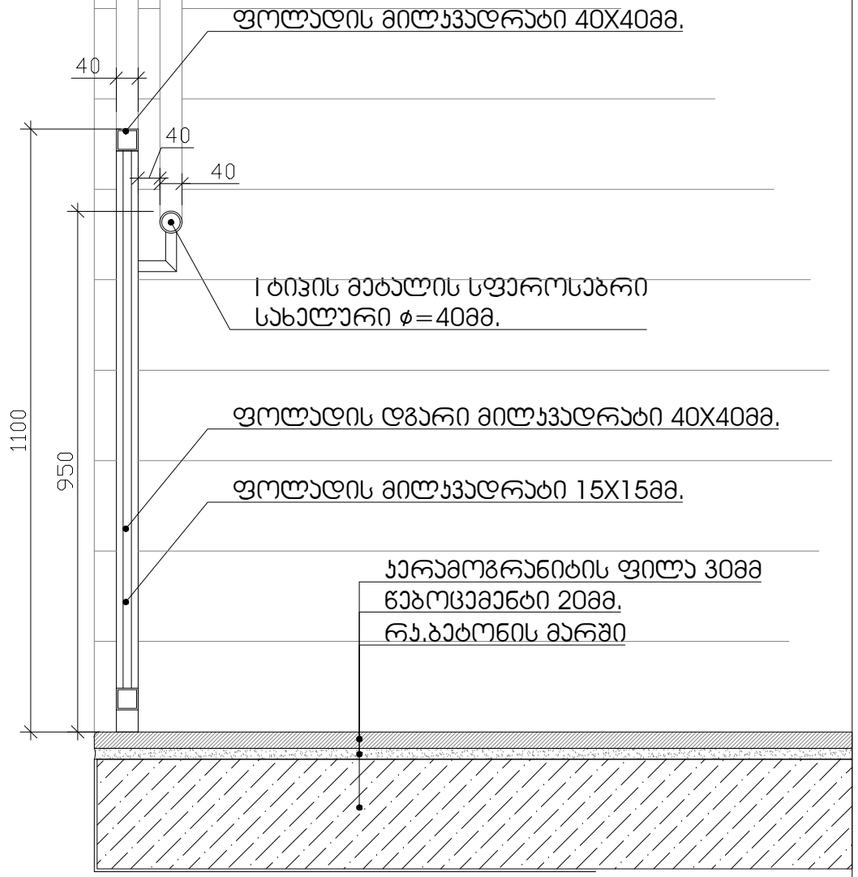

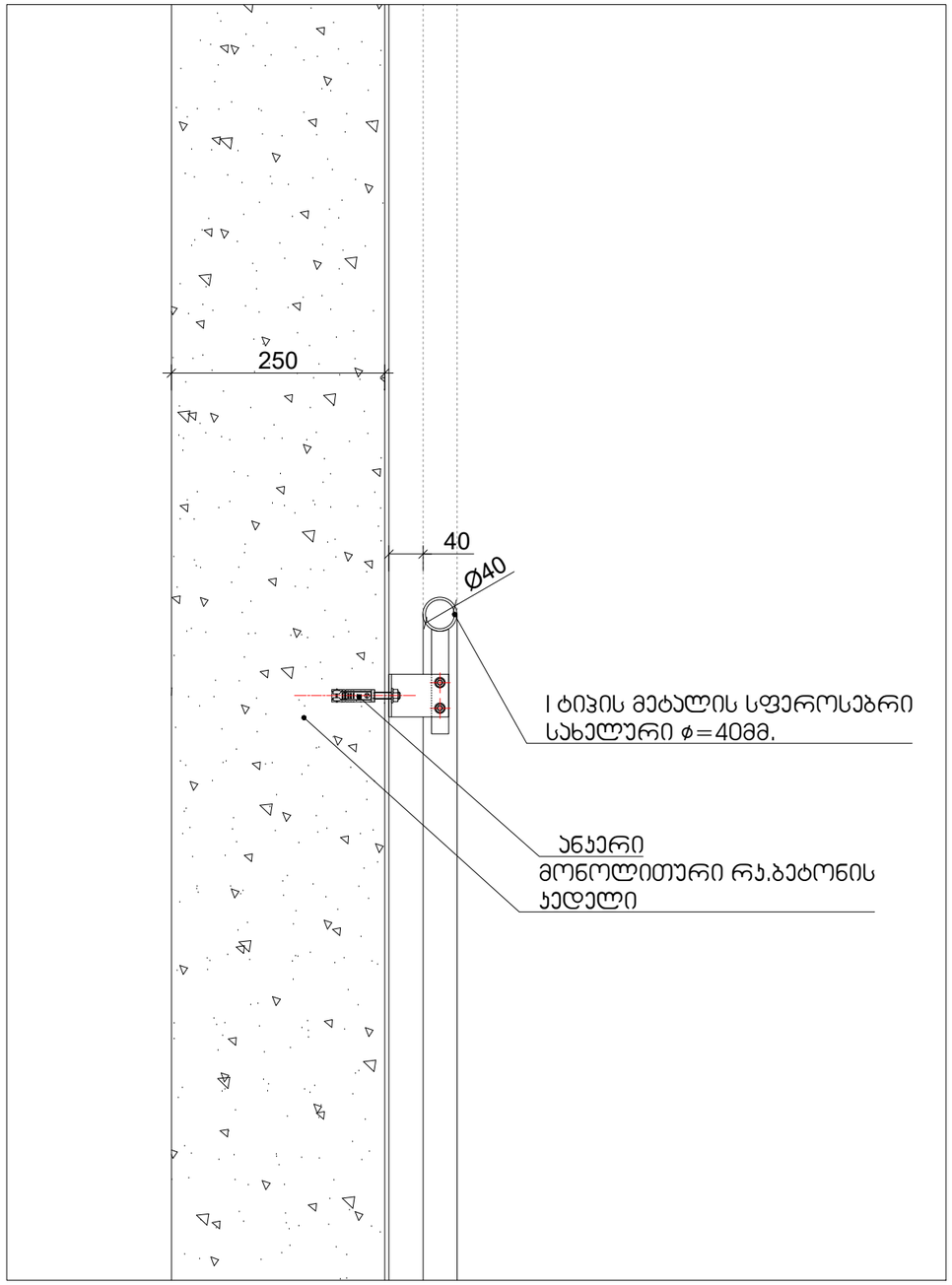

მისამართი: დ. ბაქრაძე, № 6	შპს MR		მისამართი: ქალაქი თბილისი, სოფელი დიდი ლილო ს/კ 01.81.08.339.348	
დირექტორი		მ. როსტომაული	პროექტის სახელწოდება:	ლითონის ნაკეთობების სამაქრო
არქიტექტორი		მ. როსტომაული	ნახაზის სახელწოდება:	ჭრილი
დამკვეთი		მ. ნაჭყებია ლ. კიკაჩეიშვილი	ფურცელი	რაოდენობა / masStabi / TariRi 2023 w.

მოაჯირის ფრაგმენტული ნახაზი მ. 1:20

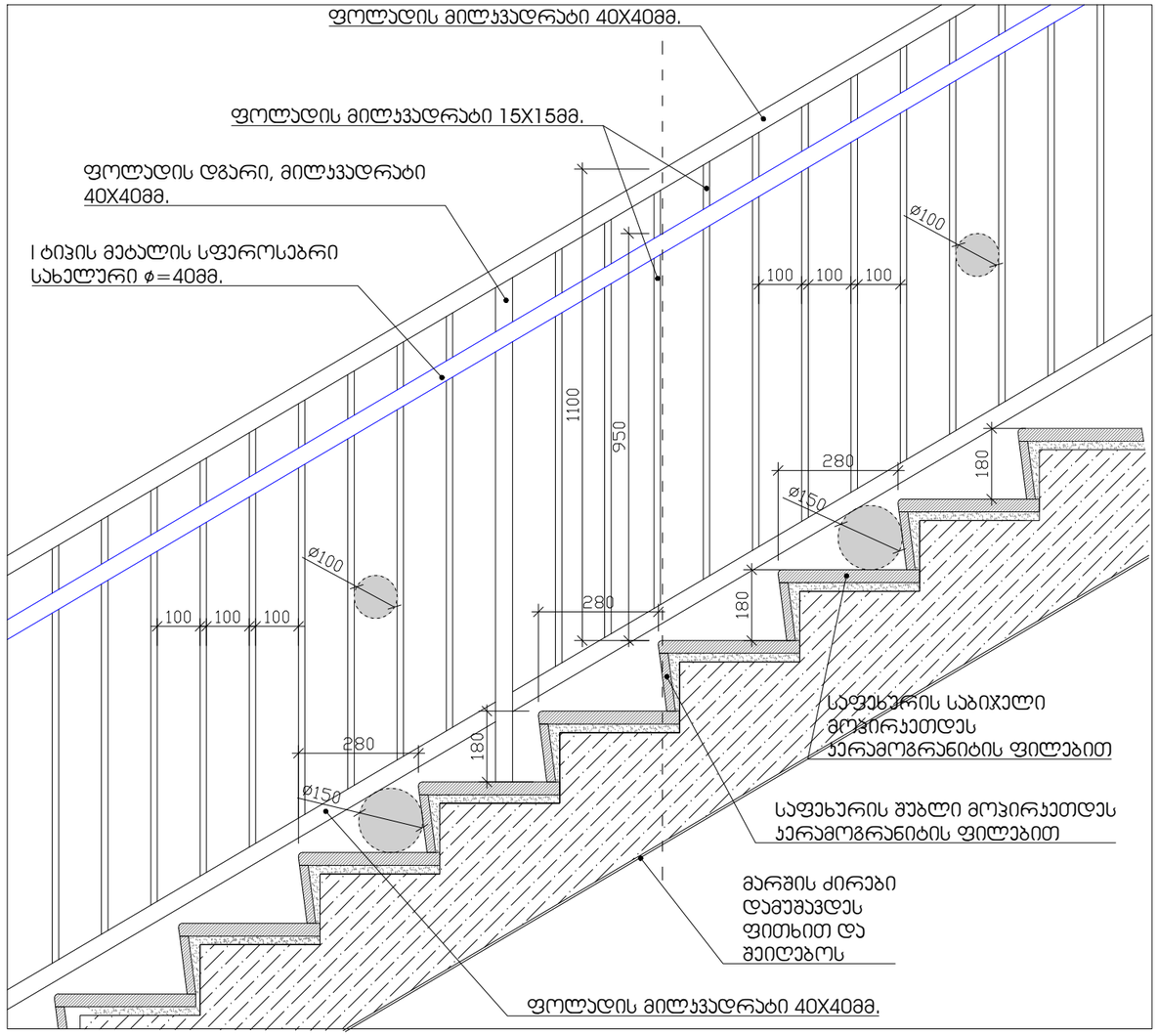

საფეხურის მოპირკეთების დეტალი მ. 1:10

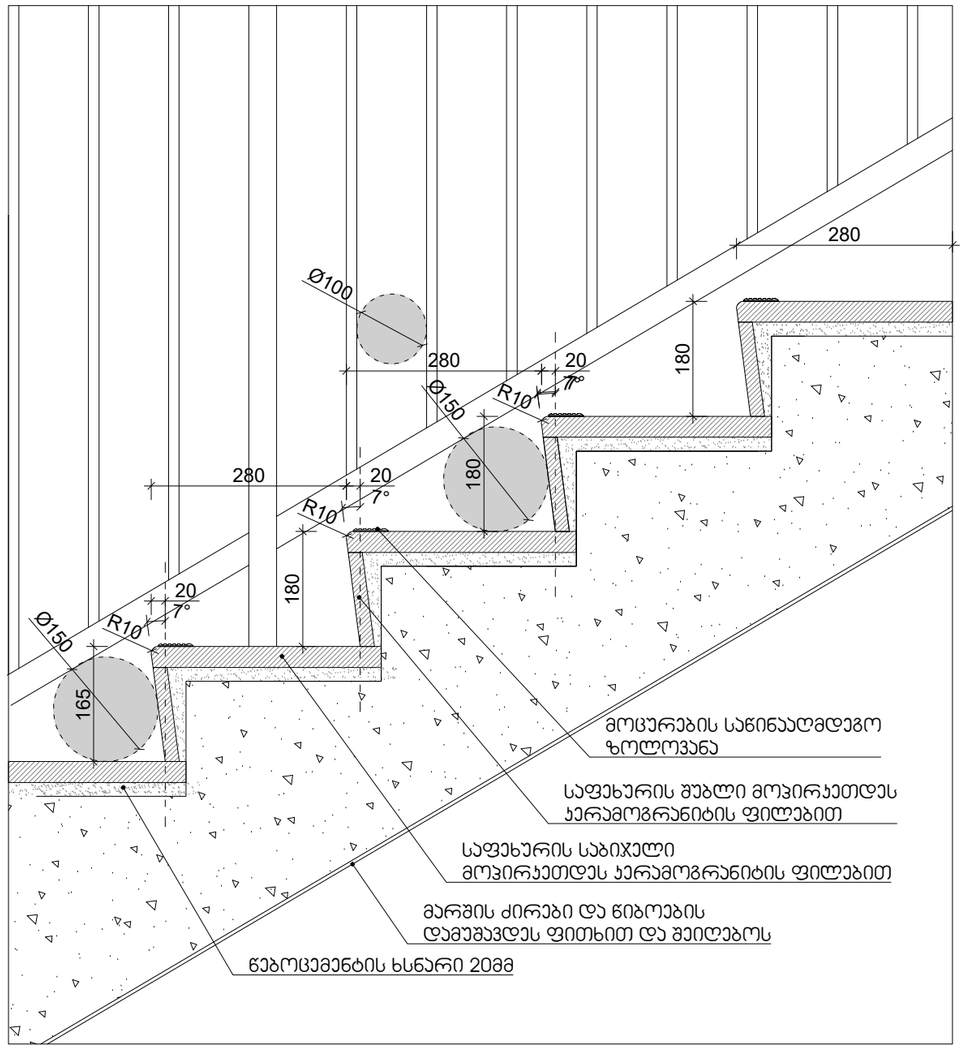

შენიშვნები:

1. ყველა კიბეს (მათ შორის გარე კიბეს) ყოველი საფეხურის და საბიჯელის 40მმ სავალ ნაწილს, რომელიც იზომება საფეხურის ნაშვერიდან თარაზულად, იქნება ერთგვაროვანი ფერის მქონე ზედაპირი, რომელიც საფეხურის დანარჩენი ნაწილისგან განსხვავებული იქნება (მუქი ღია ფონზე). ხილვადი კონტრასტი გაბრძელდება ყოველი საფეხურის ერთი კიდიდან საფეხურის მეორე კიდემდე.
2.მისანვდომი გზა-კიბის საზღვრებში იატაკის ზედაპირები იქნება მდგრადი, მყარი და არასრიალა
3. კიბის საფეხურების განსხვავებული მონიშვნა იქნება გამძლე
4. შენობის გარეთ მდებარე კიბის საფეხურები და ბაქნები ისე დაბეგმარდება, რომ სავალ ზედაპირზე წყალი არ დაბროვდება.
5. გასანათებელი საშუალებები უზრუნველყოფს კიბეების განათებას, რომელიც გაიზომება საბიჯელების ზედაპირების და ბაქნების ხედაპირების ცენტრში გაზომვისას საფეხურის წინაპირიდან 600მმ-ის საზღვრებში, შემდები წესის შესაბამისად:
არაუმცირეს 11 ლუქსი განათება
არაუმცირეს 110 ლუქსის განათება, კიბის სარგებლობის დროს
კიბეების გამოყენებისას 11 ლიქსიდან 110 ლუქსზე გადასვლა შესაძლებელი უნდა იყოს განათების სამართავებით უზრუნველყოფილი ავტომატური მოძრავი სენსორული ტიპის განათების ჩამრთველებით, რომლებიც შეესაბამება ყველა ქვემოთ ჩამოთვლილს:
განათების სამართავი აღჭურვილი იქნება საიმედო ოპერაციული სისტემით და შეფასებული იქნება ამ მიზნით გამოყენებისთვის.
მოძრავი სენსორი გააქტიურდება დამკავებლის მოძრაობით საფეხურებზე ან საფეხურების ბაქნებზე.
განათების გამააქტიურებლები დაყენებული იქნება არაუმცირეს 15 წუთიანი მოქმედების კიეტრიოდით.
გზა-კიბის განათება ჩაირთვება ავტომატური სენსორული ჩამრთველებით, ასეთის არსებობის შემთხვევაში, ისე რომ შესასვლელში მდებარე ბანქნის მოსაზღვრე თითოეულ კიბის მარშსა და შესასვლელში მდებარე ბაქნის ზემოთ და ქვემოთ მდებარე მაქნებზე მე -4 კუნქტით დადგენილი განათებულობის დონე საფეხურის გამოყენებამდე იქნება უზრუნველყოფილი
კიბის სახელურები და ნებისმიერი კედელი ან მათ მომიჯნავედ მდებარე სხვა ზედაპირი არ იქნება ბასრი ან უხეში ელემენტების შემცველი.
კიბის სახელურები არ იტრიელებს მათი ბუდეების საზღვრებში

მისამართი: ქ. ბაქრაძე, № 6		შპს MR	მისამართი: ქალაქი თბილისი, სოფელი დიდი ლილო			
						ს/კ 01.81.08.339.348
დირექტორი		მ. როსტომაული	პროექტის სახელწოდება:	ლითონის ნაკეთობების საამქრო		
არქიტექტორი		მ. როსტომაული	ნახაზის სახელწოდება:	ჭრილი		
დამკვეთი		მ. ნაჭყებია ლ. კიკაჩეიშვილი	ფურცელი	რაოდენობა	masStabi	TariRi 2023 w.

მისაწვდომობის ეროვნული სტანდარტის შესაბამისი დოკუმენტაცია

ობიექტი: ლითონის ნაკეთობების საამქრო

მისამართი: თბილისი,სოფელი დიდი ლილო. მიწის (უძრავი ქონების) საკადასტრო კოდი №ს/კ 01.81.08.339.348

"ტექნიკური რეგლამენტის მისაწვდომობის ეროვნული სტანდარტები"-ს საქართველოს მთავრობის 2020 წლის 4 დეკემბრის №732 დადგენილების შესაბამისობის ანალიზი.

თ.ჯინჭარაძე
tatiajincharadze27@gmail.com
მობ:599 730364

11.05.2023წ

ფურცელი №2

მისაწვდომობის მოთხოვნებს არეგულირებს “ტექნიკური რეგლამენტის მისაწვდომობის ეროვნული სტანდარტები“-ს საქართველოს მთავრობის 2020 წლის 4 დეკემბრის #732 დადგენილება.

102.1 ზოგადი. ამ ტექნიკური რეგლამენტის 3-10 თავებსა და 1002, 1003 და 1006 ქვეთავებში წარმოდგენილი ტექნიკური კრიტერიუმები ადგილებს, საშუალებებს, შენობებსა და ელემენტებს იმ ადამიანებისთვის მისაწვდომსა და გამოყენებადს ხდის, რომელთაც ფიზიკური შეზღუდული შესაძლებლობის გამო არ შეუძლიათ გადაადგილება, სიარულისას დამოკიდებულნი არიან დამხმარე საშუალებებზე, არიან უსინათლონი და მცირემხედველნი, ყრუ და სმენადაქვეითებულნი, არ შეუძლიათ კოორდინაცია, არ შეუძლიათ რამესთან მიღწევა და მანიპულაცია/ხელის მტევნისა და თითების მოძრაობა, ნაკლებ ამტანები არიან, უჭირთ გრძნობიერი ინფორმაციის გადმოცემა და მასზე რეაგირება და ახასიათებთ ფიზიკური ზომის უკიდურესობები. ამ ქვეთავების მიზანია, შეზღუდული შესაძლებლობის მქონე პირს შესაძლებლობა მისცეს, დამოუკიდებლად მიუახლოვდეს, შევიდეს და გამოიყენოს ადგილი, საშუალება, შენობა ან ელემენტი.

ობიექტი:	ლითონის ნაკეთობების საამქრო
მისამართი:	ქ.თბილისი, სოფელი დიდი ლილო
საკადასტრო კოდი:	01.81.08.339.348
არქიტექტორ(ებ)ი:	მ. როსტომაული
ექსპერტი(ებ)ი:	თ. ჯინჭარაძე

შ ე ნ ი შ ვ ნ ე ბ ი

▪ საპროექტო დასკვნა წარმოადგენს სანებართვო არქიტექტურული პროექტისა საქართველოს მთავრობის 2020 წლის 4 დეკემბერის დადგენილება №732, ტექნიკური რეგლამენტის – „მისაწვდომობის ეროვნული სტანდარტების“ დამტკიცების თაობაზე შესაბამისობის შეფასებას და არ მოიცავს საქართველოს ტერიტორიაზე მოქმედ, სამშენებლო სფეროში გამოყენებულ სხვა რაიმე დადგენილებასთან შესაბამისობის ანალიზს.

▪ საექსპერტო დასკვნისთვის მოწოდებული დოკუმენტაციის სისწორეზე და რეალობასთან შესაბამისობაზე პასუხისმგებელია მომწოდებელი მხარე.

▪ დამკვეთი ვალდებულია შენობა-ნაგებობის მშენებლობა და შემდგომი ექსპლუატაციის პროცესი განახორციელოს წინამდებარე დასკვნის შესაბამისად და დასკვნაში აღნიშნული შენიშვნა-რეკომენდაციების გათვალისწინებით.

▪ პროექტის რაიმე სახის ცვლილებას მშენებლობის დროს ან ექსპლუატაციის მიღების შემდგომ ავტომატურად გამოიწვევს გაცემული საექსპერტო დასკვნის გაუქმებას.

▪ საპროექტო შენობის არქიტექტურული დოკუმენტაციის ისეთი კორექტირება, რომელიც შეუსაბამობაში მოდის წინამდებარე დასკვნის ნაწილებთან, შეთანხმებული უნდა იყოს ექსპერტთან.

▪ ექსპერტი პასუხს აგებს მხოლოდ არქიტექტურული პროექტის რეგლამენტთან შესაბამისობაზე და არა მის განხორციელებაზე მშენებლობის პროცესში.

ტექნიკური რეგლამენტი „მისაწვდომობის ეროვნული სტანდარტები“ -ის შესაბამისობის ანალიზი მოიცავს შემდეგი პარამეტრების შეფასებას:

1. მისაწვდომი სვლაგეზი:
- მისაწვდომი სვლაგეზის სავალი ზედაპირები;
- თითოეული კარი და კართან მანევრირებისთვის საჭირო სივრცეები;
- პანდუსები;

2. ადგილისა და შენობის ზოგადი ელემენტები:
- მისაწვდომი ავტოსადგომი სივრცეები;
- ფანჯრები;

3. წყალსადენის ელემენტები და მოწყობილობები”
- ტუალეტების ოთახები:
- უნიტაზები;
- ხელსაბანები;

4. საკომუნიკაციო ელემენტები და ფუნქციები:
- ნიშნები;

<u>პროექტის შემადგენლობა</u>

1 თავფურცელი
2. ტექნიკურ რეგლამენტთან -„მისაწვდომობის ეროვნული სტანდარტები“-შესაბამისობის დასკვნა.
3. გენერალური გეგმა მისაწვდომი სვლაგეზი.
4.სართულის გეგმა +0.000 ნიშნულზე მისაწვდომი სვლაგეზი.
5.სართულის გეგმა +4.000 ნიშნულზე
6. საოფისე სივრცეში არსებული მისაწვდომი ტუალეტის დეტალიზაცია.
7.მისაწვდომი ნიშნები
ნიშანი,ამობურცული ნიშნებით და ბრაილით განთავსდება მისაწვდომ ტუალეტებთან კარის მომიჯნავედ.
8.საპროექტო შენობაში გამოყენებული თავისუფალი სივრცეები კართან მანევრირებისათვის.მოსატრიალებელი ბლოკები.
9.მისაწვდომი ნიშნები და მათი განთავსების ადგილები
10.მისაწვდომი პანდუსის დეტალიზაცია
11.მისაწვდომი პანდუსის დეტალიზაცია
12. შშმ. პირების სივრცეები
13.საპროექტო ტერიტორიაზე,მისაწვდომი ავტოსადგომის მოწყობა და ნიშნების განთავსების ადგილიები.
14.ბორდიულის პანდუსი
15.შემსრულებელი პირის კვალიფიკაციის დამადასტურებელი საბუთები.

განმარტებითი ბარათი.

ქ თბილისში, სოფელ დიდი ლილოში, შპს "გარდი"-ს საკუთრებაში არსებულ მიწის ნაკვეთზე საკადასტრო კოდით 01.81.08.339.348 ხორციელდება საწარმოო ობიექტის, კერძოდ ლითონის ნაკეთობების საამქროს პროექტის შეთანხმება. საპროექტო მიწის ნაკვეთი 5192 კვადრატული მეტრია ფართობით, მდებარეობს სოფელი დიდი ლილოს ტერიტორიის სამხრეთის ნაწილში, ხასიათდება ზომიერად დახრილი რელიეფით.

მიწის ნაკვეთისკენ მისასვლელი გზა-გრუნტის გზა გააჩნია ჩრდილოეთის და სამხრეთის მხრიდან.

საპროექტო ობიექტი წარმოადგენს საამქროს ნაწილში ერთსართულიან, ხოლო საოფისე ფართების ნაწილში ორსართულიან შენობას. საოფისე ბლოკი წარმოადგენს კარკასული ტიპის შენობას, კედლები ამოშენდება ბლოკით, მოპირკეთდება საფასადე მოსაპირკეტებელი მასალებით. კარ-ფანჯრები მოეწყობა ლითონის მასალით.

ლითონის საამქროს ბლოკი წარმოადგენს ლითონის სვეტებითა და ფერმებით აწყობილ კონსტრუქციას, კედლები და სახურავი შეიფუთება სენვიჩ-პანელის მასალის.

შენობის ნულოვანი ნიშნული განისაზღვრა ±0,00 = 544,90 საპროექტო ტერიტორია კეთილმოეწყობა, დაირგვება ხე-მცენარეები. საპროექტო ობიექტი თავისი არქიტექურულ-მხატვრული გადაწყვეტით კარგათ ჩაეწერება არსებულ სიტუაციაში.

1. მისაწვდომი სვლა გეზი:

საპროექტო მიწის ნაკვეთსა და საპროექტო შენობაში მისაწვდომი სვლაგეზები შეესაბამება ტექნიკური რეგლამენტი - „მისაწვდომობის ეროვნული სტანდარტები“-ს მე-4 თავის დებულებებს. მისაწვდომი სვლაგეზი მოიცავს არაუმეტეს 1:20 დახრილ სავალ ზედაპირებს, კარებს, პანდუსს ,რაც შეესაბამება 402.2 ქვეთავის მოთხოვნებს.

მისაწვდომი სვლაგეზის სავალი ზედაპირები შეესაბამება 403 ქვეთავის მოთხოვნებს:

▪ იატაკის ზედაპირები არის მდგრადი, მყარი და არასრიალა, რაც შეესაბამება 302 ქვეთავის მოთხოვნას.
▪ საზოგადოებრივი სივრციდან საპროექტო მიწის ნაკვეთის გავლით მოწყობილი სავალი ზედაპირის დახრილი სვლა არ არის 1:20-ზე მეტად დახრილი, ხოლო სავალი ზედაპირის განივი დახრა არ აღემატება 1:48-ს, თანახმად 403.3 ქვეთავისა.
▪ იატაკის ზედაპირებზე დონე არ იცვლება, შესაბამისად დაკმაყოფილებულია 303-ე ქვეთავის მოთხოვნა.
▪ მისაწვდომი სვლაგეზის მინიმალური თავისუფალი სიგანე შენობაში უტოლდება 900 მმ-ს, ხოლო შენობის გარეთ - 1200 მმ-ს, რაც შეესაბამება 403.5.1 ქვეთავის მოთხოვნას.
▪ სადაც მისაწვდომი სვლაგეზი აკეთებს 180 გრადუსიან ბრუნს (სავაჭრო ფართში, თაროებს შორის), თავისუფალი სიგანე მოსატრიალებელთან მიახლოებისას და მოსატრიალებლიდან მოშორებისას აკმაყოფილებს 403.5.2.1 ქვეთავით განსაზღვრულ ყველა კრიტერიუმს.
▪ სადაც მისაწვდომი სვლაგეზი აკეთებს 90 გრადუსიან ბრუნს, თავისუფალი სიგანე მოსატრიალებელთან მიახლოებისას და მოსატრიალებლიდან მოშორებისას აკმაყოფილებს 403.5.3.1 ქვეთავით განსაზღვრულ ყველა კრიტერიუმს.
▪ საპროექტო შენობაში მისაწვდომი სვლაგეზები მოიცავს გვერდასავლელ სივრცეებს, რაც შეესაბამება 403.5.4.1 ქვეთავის მოთხოვნას.

კარები და გზა-კარები, რომლებიც მისაწვდომი სვლაგეზის ნაწილია შეესაბამება 404 ქვეთავის მოთხოვნებს:

▪ მისაწვდომ სვლაგეზზე არსებული ყველა გზა-კარების თავისუფალი სიგანე არ არის 820 მმ-ზე ნაკლები, რაც შეესაბამება 404.2.2 ქვეთავის მოთხოვნას.
▪ მისაწვდომ სვლაგეზზე არსებულ ყველა კართან და გზა-კართან უზრუნველყოფილია მანევრირებისათვის თავისუფალი სივრცე 404.2.3.2 ცხრილის შესაბამისად. მანევრირებისთვის აუცილებელ თავისუფალ სივრცეში, იატაკის ზედაპირი შეესაბამება 302-ე ქვეთავს და მათი ზედაპირი არ არის 1:48-ზე მეტად დახრილი. ყოველივე აღნიშნული შეესაბამება 404.2.3 და 404.2.3.1 ქვეთავების მოთხოვნებს.
▪ გზა-კარების ზღურბლების სიმაღლე არაუმეტეს 13 მმ-ია, რაც შეესაბამება 404.2.4 ქვეთავის მოთხოვნას. რაც შეეხება ამავე ქვეთავით განსაზღვრულ იატაკის დონეებს შორის ცვლილების საკითხს, კარებთან იატაკის დონეები უცვლელია. ტექნიკური რეგლამენტი „მისაწვდომობის ეროვნული სტანდარტები“
▪ კარების კავეულის სიმაღლე მდებარეობს არაუმცირეს 860 მმ და არაუმეტეს 1200 მმ სიმაღლეზე, რაც შეესაბამება 404.2.6.1 ქვეთავის მოთხოვნას.
▪ იატაკიდან 250 მმ-ის საზღვრებში, შვეულად გაზომვისას, კარების ზედაპირები გლუვია მიწოლის მხარეს და ასეთი გლუვი ზედაპირები კარის მთელ სიგანეზე

გრძელდება. კარის კავეული და ნებისმიერი სხვა შემაფერხებელი ან გამოშვერილი ნაწილი, არ არის მოწყობილი იატაკიდან 250 მმ- ის საზღვრებში. ყოველივე აღნიშნული აკმაყოფილებს 404.2.9 ქვეთავის მოთხოვნებს.

მისაწვდომ სვლაგეზზე არსებული ბორდიურის პანდუსი, რომელიც პროექტით განთავსებულია ღმოსავლეთ ფასადზე კერძოდ 10-11 ღერძებს შორის შეესაბამება 406 ქვეთავის მოთხოვნებს, კერძოდ:

▪ საფეხმავლო ბილიკის გასწვრივ, ბორდიურის პანდუსის ბაქნის სიგრძე უტოლდება 1500 მმ-ს, ხოლო სიგანე 1200 მმ-ს, რაც შეესაბამება 406.2.1 ქვეთავს.
▪ ბორდიურის პანდუსის დახრა განისაზღვრება 1:20 თანაფარდობით, რაც შეესაბამება 406.2.2 ქვეთავს.
▪ ბორდიურის პანდუსის სიგანე შეადგენს 1200 მმ-ს, რაც შეესაბამება 406.5.1 ქვეთავს.
▪ დონის წყვეტისადმი მოთხოვნები შეესაბამება 406.5.2 ქვეთავს.
▪ ბორდიურის პანდუსის განივი დახრა არის სწორი, რაც აკმაყოფილებს 406.5.3 ქვეთავის მოთხოვნას.
▪ პანდუსის ბოლოში, ავტომობილების სამოძრაო გზის მიღმა, მოწყობილია თავისუფალი სივრცე 1200 მმ X 1200 მმ-ის სახით, თანახმად 406.5.5 ქვეთავისა.
▪ ბორდიურის პანდუსის მდებარეობა შეესაბამება 406.5.7 და 406.5.8 ქვეთავების მოთხოვნას.
▪ 705-ე ქვეთავის შესაბამისი ამოცნობადი გამაფრთხილებლები განთავსებულია ქვეითთა გზაზე გადასასვლელთან არსებულ ბორდიურის პანდუსთან, რაც შეესაბამება 406.6.2 ქვეთავის 1-ლი პუნქტის მოთხოვნას. ამოცნობადი გამაფრთხილებლები მოწყობილია შემდეგი ნორმების დაცვით:
▪ ამოცნობადი გამაფრთხილებლების კონტრასტი სხვა ზედაპირებისაგან შესაბამისობაშია 705.3 ქვეთავთან.
▪ თავწაკვეთილი გუმბათების პარამეტრები შესაბამისობაშია 705.5.1 – 705.5.4 ქვეთავებთან.
▪ ამოცნობადი გამაფრთხილებლების სიღრმე და სიგანე შეესაბამება 705.6 ქვეთავს.
▪ ამოცნობადი გამაფრთხილებლები განთავსებულია ბორდიურის უკან, პანდუსის ზედაპირზე, ქვედა დონის ცვლილების ხაზიდან ერთი გუმბათის ფარგლებში, თანახმად 705.7.1 ქვეთავის მე- 2 პუნქტისა.

შენობაში არსეული მისაწვდოი პანდუსი რომელიც ორ სივრეს საოფისესა და საწარმოოს აკავშირებს ერთმანეთთან და განთავსებულია 4 და ე ღერძების გადაკვეთაზე და ასევე გარე პანდუსი რომელიც მდებარეობს აღმოსავლეთ ფასადზე 4-თ ღერძების გადაკვეთაზე შეესაბამება 405 ქვეთავის მოთხოვნებს კერძოდ:

▪405.2 დახრა. პანდუსის ქანობი არ უნდა იყოს 1:12-ზე მეტად დახრილი.
▪405.3 გვერდითი დახრა. ქანობი, რომელიც იზომება პანდუსის სავალი მიმართულების პერპენდიკულარულად, არ უნდა აღემატებოდეს 1:48-ს.

▪405.4 იატაკის ზედაპირები. პანდუსის ზედაპირები უნდა შეესაბამებოდეს 302-ე ქვეთავს.

▪405.5 თავისუფალი სიგანე. პანდუსის თავისუფალი სიგანე უნდა იყოს არაუმცირეს 900 მმ. სადაც პანდუსის სვლაზე მოწყობილია სახელურები, თავისუფალი სიგანე უნდა გაიზომოს სახელურებს შორის.
▪405.6 ამაღლება. პანდუსის სვლის ამაღლება უნდა იყოს არაუმეტეს 750 მმ.

▪405.7 ბაქნები. თითოეული პანდუსის თავსა და ბოლოში უნდა იყოს ბაქნები. ბაქნები უნდა შეესაბამებოდეს 405.7 ქვეთავს.
▪405.8 სახელურები. 150 მმ-ზე მეტად ამაღლებულ პანდუსებს უნდა ჰქონდეს 505-ე ქვეთავის შესაბამისი სახელურები.
▪405.9 კიდის დაცვა. პანდუსის და პანდუსის ბაქნების ორივე მხარეს უნდა განთავსდეს
▪405.9.1-ე ან 405.9.2-ე ქვეთავების შესაბამისი კიდის დამცავები.
▪405.9.2 ზღუდე ან ზღუდე რონით (რელსით). საჭიროა 405.9.2.1-ე ქვეთავის შესაბამისი ზღუდის ან 405.9.2.2-ე ქვეთავის შესაბამისი ზღუდის რონით (რელსით) მოწყობა.
▪405.9.2.1 ზღუდე. ზღუდე უნდა იყოს არაუმცირეს 100 მმ სიმაღლის.
▪405.10 პირობები შენობის გარეთ. შენობის გარეთ მდებარე პანდუსები ისე უნდა დაგეგმარდეს, რომ სავალ ზედაპირზე წყალი არ დაგროვდეს.

2. ადგილის და შენობის ელემენტები:

საპროექტო მიწის ნაკვეთზე მისაწვდომი ავტოსადგომი სივრცეების რაოდენობა და ტიპი დარეგულირებულია საქართველოს მთავრობის 28.01.2016 წლის #41-ე დადგენილების საფუძველზე. ასეთი მისაწვდომი ავტოსადგომებისადმი მოთხოვნები კი შეესაბამება ტექნიკური რეგლამენტი - „მისაწვდომობის ეროვნული სტანდარტები“-ს მე-5 თავის დებულებებს: საპროექტო ტერიტორიაზე აღმოსავლეთ ფასადზე 7-10 ღერძებთან განთავსებულია 5 ღია ავტოსადგომი, აქედან ერთი ავტოსადგომი მისაწვდომია, მიკროავტობუსის სადგომი ზომებით 5.00მ-3.500მ-1.500მ

▪ მისაწვდომი მსუბუქი ავტომობილის გასაჩერებელი სივრცის სიგანე უტოლდება 2500 მმ-ს, ხოლო მიკროავტობუსის - 3500 მმ-ს, რაც პასუხობს 502.2 ქვეთავის მოთხოვნას.
▪ მსუბუქი ავტომობილის და მიკროავტობუსის გასაჩერებელი სივრცე დახაზულია, თანახმად 502.3 ქვეთავისა.
▪ -მსუბუქი ავტომობილის და მიკროავტობუსის გასაჩერებელ სივრცეს ესაზღვრება მისაწვდომი გასავლელი. მისაწვდომი გასავლელი ესაზღვრება მისაწვდომ სვლაგეზს. მისაწვდომი გასავლელი არ ფარავს საავტომობილო გზას. მისაწვდომი ავტოსადგომების გასაჩერებელი სივრცის მისაწვდომი გასავლელის სიგანე უტოლდება 1500 მმ-ს, ხოლო მათი სიგრძე გრძელდება იმ ავტოსადგომი სივრცის მთელ სიგრძეზე, რომელსაც ის ემსახურება. მისაწვდომი გასავლელები აღნიშნულია გრაფიკულად, გასავლელებში პარკინგის თავიდან ასაცილებლად. ყოველივე აღნიშნული აკმაყოფილებს 502.4 – 502.4.4 ქვეთავის მოთხოვნებს.
▪ ავტოსადგომი სივრცეები და მისაწვდომი გასავლელები შეესაბამება 302 ქვეთავს და მათი ზედაპირებები არ არის 1:48-ზე მეტად დახრილი. მისაწვდომი გასავლელები იმ ავტოსადგომი სივრცის დონეზე მდებარეობდეს, რომლისთვისაც ის განკუთვნილია, რაც შეესაბამება 502.5 ქვეთავის მოთხოვნას.
▪ მისაწვდომი მსუბუქი ავტომობილის და მიკროავტობუსის ავტოსადგომ სივრცეებს ემსახურება ნიშანი, რომელიც შეიცავს 703.6.3.1 ქვეთავის შესაბამის მისაწვდომობის საერთაშორისო სიმბოლოს და მიკროავტობუსის ავტოსადგომისათვის ასეთი ნიშანი დამატებით შეიცავს წარწერას - ტექნიკური რეგლამენტი „მისაწვდომობის ეროვნული სტანდარტები“
▪ „მისაწვდომია მიკროავტობუსებისთვის“/“VAN ACCESSIBLE”. ასეთი ნიშნების ქვედაპირი მდებარეობს ავტოსადგომი სივრცეებს იატაკიდან არაუმცირეს, 1500 მმ

სიმაღლეზე. ყოველივე აღნიშნული შეესაბამება 502.7 ქვეთავის მოთხოვნას.
▪ მისაწვდომი ავტოსადგომებისათვის განკუთვნილი გასაჩერებელი სივრცეები და ამ სივრცეების მომსახურე მისაწვდომი გასასვლელები არ ხერგავს მომიჯნავე მისაწვდომი სვლაგეზებისათვის განკუთვნილ აუცილებელ თავისუფალ სიგანეს, რაც აკმაყოფილებს 502.8 ქვეთავის მოთხოვნას.

3. წყალსადენის ელემენტები და მოწყობილობები:

საპროექტო ფართში +0.000 ნიშნულზე ზ-ე და 3 ღერძების გადაკვეთაზე განთავსებული მისაწვდოი ტუალეტი შეესაბამება 603 ქვეთავის მოთხოვნებს:

▪ ტუალეტის ოთახებში უზრუნველყოფილია საპროექტო შენობებისათვის განკუთვნილი T-ს ფორმის მოსატრიალებელი სივრცე, რაც შეესაბამება 603.2.1 ქვეთავის მოთხოვნას.
▪ ტუალეტის ოთახების კარის გაღებისას, ისინი არ იჭრებიან მოწყობილობებისათვის განკუთვნილ იატაკის თავისუფალ სივრცეებში, რაც შეესაბამება 603.2.2 ქვეთავს.ტუალეტის ოთახებში განთავსებული უნიტაზები შეესაბამება 604 ქვეთავის მოთხოვნებს:
▪ უნიტაზის განთავსებულია კედელთან ახლოს და უნიტაზის ცენტრიდან კედლის ზედაპირამდე მანძილი განსაზღვრულია 400 მმ-ით, რაც შეესაბამება 604.2 ქვეთავის მოთხოვნას.
▪ უნიტაზთან მოწყობილია იატაკის თავისუფალი სივრცე 1400 მმ სიღრმისა და 1500 მმ სიგანის სახით, სადაც არ იჭრება რაიმე სახის დეტალი, რაც აკმაყოფილებს 604.3 ქვეთავის მოთხოვნას.
▪ უნიტაზის დასაჯდომის სიმაღლე განთავსებულია 450 მმ-ზე იატაკის ზედაპირიდან, რაც შეესაბამება 604.4 ქვეთავს.
▪ უნიტაზთან მოწყობილია ხელჩასაჭიდი ძელები 604.5 ქვეთავის მოთხოვნების დაცვით.
▪ უნიტაზთან მოწყობილი ძელები შეესაბამება 609 ქვეთავის მოთხოვნებს.
ტუალეტის ოთახებში განთავსებული ხელსაბანები შეესაბამება 606 ქვეთავის მოთხოვნებს:
▪ ხელსაბანთან მოწყობილია იატაკის თავისუფალი სივრცე, 606.2 ქვეთავის შესაბამისად.
▪ ხელსაბანის განთავსების სიმაღლე შესაბამისობაშია 606.3 ქვეთავის მოთხოვნასთან. ტექნიკური რეგლამენტი „მისაწვდომობის ეროვნული სტანდარტები“

4. საკომუნიკაციო ელემენტები და ფუნქციები:

საპროექტო შენობაში დაკმაყოფილებეულია საქართველოს მთავრობის 28.01.2016 წლის #41-ე დადგენილების მოთხოვნები შენობებში მისაწვდომობის ნიშნების მოწყობისა და ადგილმდებარეობის თაობაზე და ყველა ასეთი ნიშანი შეესაბამება ტექნიკური რეგლამენტი -„მისაწვდომობის ეროვნული სტანდარტები“-ს მოთხოვნებს, ნიშნები მოწყობილია ქვემოთ ჩამოთვლილ ადგილებში:
▪ გასასვლელის გზა-კიბეში შესასვლელ ყველა კართან, კიბის უჯრედიდან გარეთ

გამავალ კართან და 0.00 ნიშნულზე გარეთ გამავალ ყველა კართან მოწყობილია ნიშანი ამოწეული სიმბოლოებითა და ბრაილის ასოებით, წარწერით - „გასასვლელი/EXIT“ აღნიშნული ნიშანი შეესაბამება 703.3 და 703.4 ქვეთავების მოთხოვნებს, ამობურცულ სიმბოლოებსა და ბრაილთან მიმართებაში.

▪ სართულის ამოსაცნობად, შიგა გასასვლელის გზაკიბის საზღვრებში, თითოეული სართულის ბაქანთან, დერეფანში გამავალი კარის მომიჯნავედ განთავსებულია იატაკის დონის ამოსაცნობი ნიშანი. აღნიშნული ნიშანი შეესაბამება 703.3 და 703.4 ქვეთავების მოთხოვნებს, ამობურცულ სიმბოლოებსა და ბრაილთან მიმართებაში.

▪ თითოეულ კარზე, რომელიც უზრუნველყოფს მისაწვდომს თავშესაფრის ფართობთან მომიჯნავე იატაკის ფართობიდან მოწყობილია ნიშანი წარწერით „თავშესაფრის ფართობი“ მისაწვდომობის საერთაშორისო სიმბოლოთი, ასეთი ნიშანი შეესაბამება 703.2 ქვეთავს ვიზუალურ სიმბოლოებთან დაკავშირებით და ასეთი ნიშანი არის განათებული.

▪ მისაწვდომობის საერთაშორისო სიმბოლო მოწყობილია საზოგადოებრივ სივრცეებში განთავსებულ ყველა მისაწვდომ ერთადგილიან ტუალეტის ოთახთან. ნიშანი შეესაბამება 703.6.3 და 703.2 ქვეთავებს.

▪ მისაწვდომობის საერთაშორისო სიმბოლო მოწყობილია მისაწვდომი მსუბუქი ავტომობილის და მიკროავტობუსის ავტოსადგომ სივრცეებში. ნიშანი შეესაბამება 703.6.3 და 703.2 ქვეთავებს.

ტექნიკური რეგლამენტი „მისაწვდომობის ეროვნული სტანდარტები“

ზემოაღნიშნულ ნიშნებში გამოყენებული ვიზუალური სიმბოლოები შეესაბამება 703.2 ქვეთავის მოთხოვნებს:

▪ სიმბოლოებს ტრადიციული ფორმა აქვთ. სიმბოლოები არ არის დაწერილი იტალიკით, დახრილად, გაკრული შრიფტით, მეტისმეტად დეკორატიულად ან სხვა უჩვეულო ფორმით.

▪ სიმბოლოების ზომა, სიგანე, შტრიხის სიგანე, სიმბოლოებს და სტრიქონებს შორის დაშორება შეესაბამება 703.2.4 – 703.2.8 ქვეთავების მოთხოვნებს.

▪ ვიზუალური სიმბოლოების იატაკიდან განთავსების სიმაღლე შეესაბამება 703.2.4 ცხრილს.

▪ სიმბოლოებისა და მათი ფონის ზედაპირი არ კაშკაშებს. სიმბოლოები ფონისგან განირჩევა, ანუ სიმბოლო სიმბოლო მუქი ფერისაა, ფონი კი ღია ფერის, რაც შეესაბამება 703.2.10 ქვეთავის მოთხოვნას.

ზემოაღნიშნულ ნიშნებში გამოყენებული ამობურცული სიმბოლოები შეესაბამება 703.3 ქვეთავის მოთხოვნებს:

▪ ამობურცული სიმბოლოები უკანა სიბრტყიდან ამობურცულია 703.3.2 ქვეთავის შესაბამისად.

▪ ლათინური სიმბოლოები ასახულია დიდი ასობგერებით, თანახმად 703.3.3 ქვეთავისა.

▪ ლათინური სიმბოლოებისთვის გამოყენებულია „SANS SERIF“-ის ტიპის შრიფტი. სიმბოლოები არ არის შესრულებული იტალიკით, დახრილად, ხელნაწერის სახით, მეტისმეტად დეკორატიულად ან სხვა უჩვეულო ფორმით, თანახმად 703.3.4 ქვეთავისა.

▪ შრიფტის ყველა სიმბოლოს დასაშვები სიმაღლე, სიგანე, სიმბოლოებს შორის დაშორება, სტრიქონებს შორის დაშორება განსაზღვრულია 703.3.5 – 703.3.9 ქვეთავების შესაბამისად.

▪ სიმბოლოების იატაკის დონიდან განთავსების სიმაღლე შეესაბამება 703.3.10 ქვეთავის მოთხოვნას.
▪ ამობურცული სიმბოლოების და ბრაილის შემცველი ნიშანების განთავსების არეალები შეესაბამება 703.3.11 ქვეთავის მოთხოვნებს.
▪ სიმბოლოები ფონისგან განირჩევა (მუქი ფერის სიმბოლოებს ღია ფერის ფონი აქვთ), თანახმად 703.3.12 ქვეთავისა.
ზემოაღნიშნულ ნიშნებში გამოყენებული ბრაილი შეესაბამება 703.4 ქვეთავის მოთხოვნებს:
▪ ნიშნებზე გამოყენებულია მე-2 ხარისხის ბრაილი, თანახმად 703.4.1 ქვეთავისა.
▪ ბრაილის წერტილებს აქვს გუმბათისებური ფორმა და ისინი უნდა შეესაბამება 703.4.3 ცხრილს.
▪ ბრაილის განთავსების პოზიცია შეესაბამება 703.4.4 ქვეთავს.
▪ ბრაილის იატაკიდან განთავსების სიმაღლე შეესაბამება 703.4.5 ქვეთავს.
ტექნიკური რეგლამენტი „მისაწვდომობის ეროვნული სტანდარტები“
ზემოაღნიშნულ ნიშნებში გამოყენებული მისაწვდომობის სიმბოლო შეესაბამება 703.6 ქვეთავის მოთხოვნებს:
▪ მისაწვდომობის სიმბოლოები მკვეთრად განირჩევა ფონისგან, ანუ მუქი ფერის სიმბოლო მოწყობილია ღია ფერის ფონზე, თანახმად 703.6.2 ქვეთავისა.
▪ მისაწვდომობის საერთაშორისო სიმბოლო შეესაბამება 703.6.3.1 სურათს.
▪ მისაწვდომობის სიმბოლოები და მათი ფონები არ არის ამრეკლავი.

დ ა ს კ ვ ნ ა

ქ. თბილისი, სოფელი დიდი ლილო (ს/კ: 01.81.08.339.348) დაპროექტებული, ლითონის ნაკეთობების საამქროს შენობა სრულად შესაბამისობაშია საქართველოს მთავრობის 2020 წლის 4 დეკემბერის №732 დადგენილებასთან. ტექნიკური რეგლამენტის – „მისაწვდომობის ეროვნული სტანდარტების“ დამტკიცების თაობაზე. ასევე ვადასტურებ დოკუმენტაცია შედგენილია კარგ ტექნიკურ დონეზე და მოიცავს სტანდარტებთან შესაბამისობისთვის ყველა საჭირო ინფორმაციას. საექსპერტო დასკვნის საფუძველზე პროექტს ეძლევა დადებითი შეფასება

ექსპერტი:  თამარ ჯინჭარაძე

2 დეკემბეი 2023 წელი

ფურცელი №3

გენერალური გეგმა მ. 1:300
მისაწვდომი სვლა გეზი

ექსპლიკაცია:

1. საპროექტო შენობა
2. გამწვანება
3. ღია ავტოსადგომი

±0,00 = 544,90

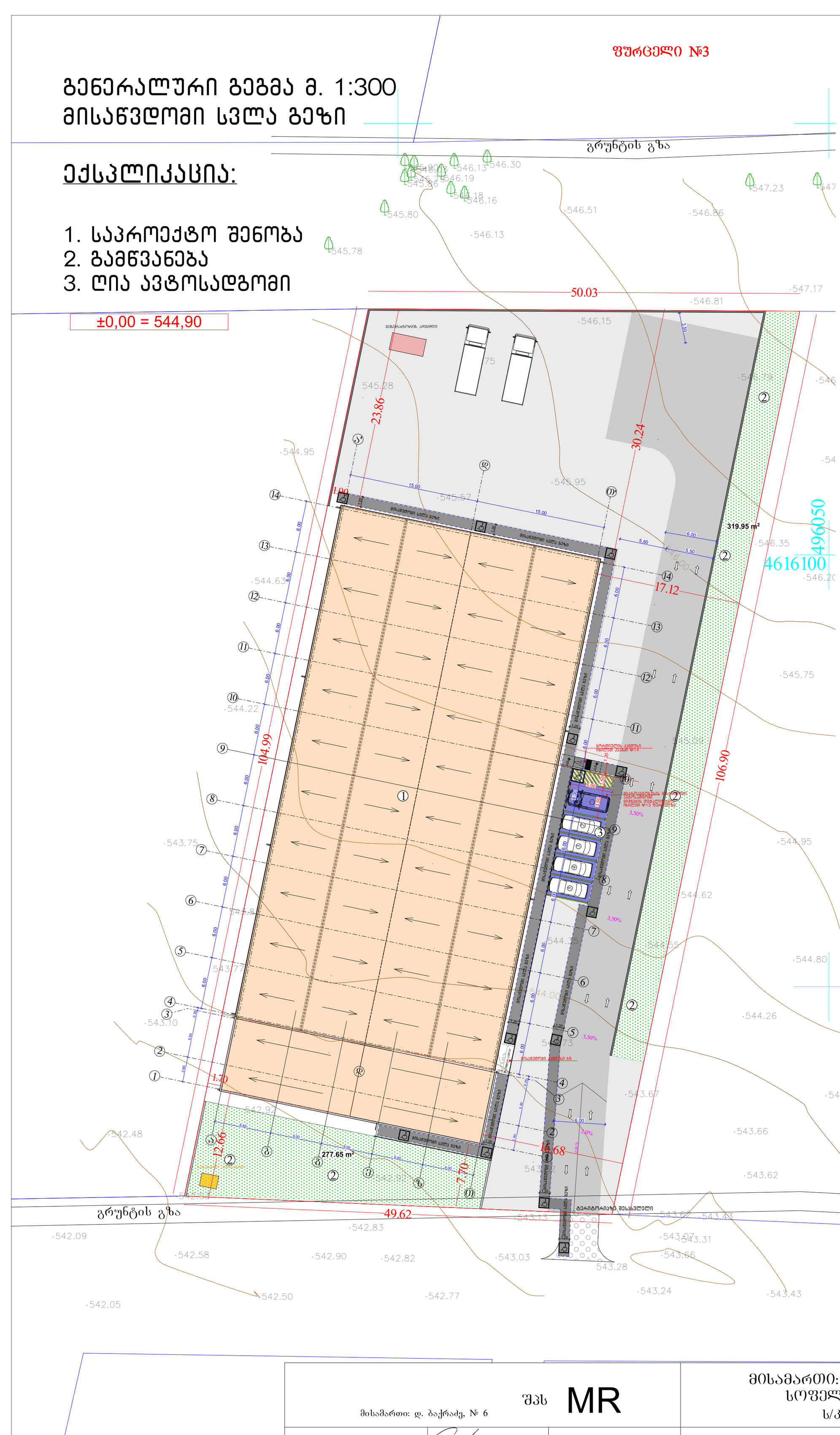

საპროექტო შენობაში გამოყენებული თავისუფალი სივრცეები ქართან მანევრირებისთვის

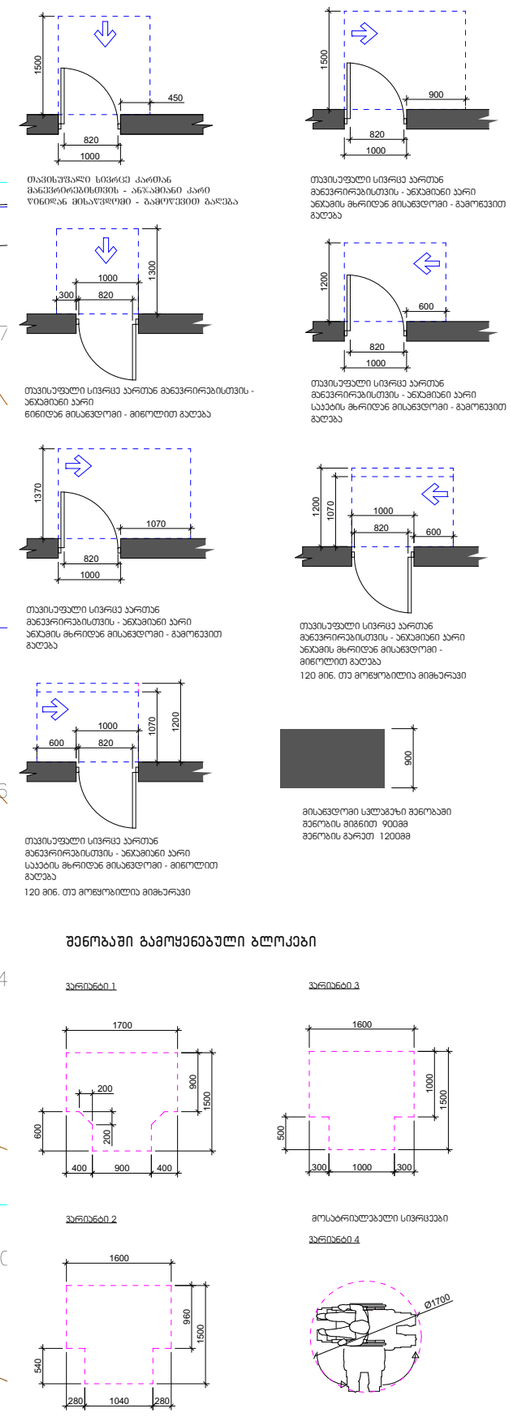

თავისუფალი სივრცე ქართან მანევრირებისთვის - ანკუმენი ქარი ღიობიდან მისაწვდომი - გამოუცხიით გალება

თავისუფალი სივრცე ქართან მანევრირებისთვის - ანკუმენი ქარი ბანიდან მისაწვდომი - გამოუცხიით გალება

თავისუფალი სივრცე ქართან მანევრირებისთვის - ანკუმენი ქარი ნინიდან მისაწვდომი - მინოლით გალება

თავისუფალი სივრცე ქართან მანევრირებისთვის - ანკუმენი ქარი საბების მხრიდან მისაწვდომი - გამოუცხიით გალება

თავისუფალი სივრცე ქართან მანევრირებისთვის - ანკუმენი ქარი ანკუმის მხრიდან მისაწვდომი - გამოუცხიით გალება

თავისუფალი სივრცე ქართან მანევრირებისთვის - ანკუმენი ქარი ანკუმის მხრიდან მისაწვდომი - მინოლით გალება
120 მიწ. თუ მოწყობილია მიმხარვაი

თავისუფალი სივრცე ქართან მანევრირებისთვის - ანკუმენი ქარი საბების მხრიდან მისაწვდომი - მინოლით გალება
120 მიწ. თუ მოწყობილია მიმხარვაი

მისაბმელი სკლატხი შენოვაი
შენობის მიმინით 9008მ
შენობის გარეთ 12008მ

შენობაში გამოყენებული ბლოკები

შენიშვნა

. იატაკის ზედაპირები უნდა იყოს მდგრადი, მყარი, და არასასრიალო და უნდა შეესაბამებოდეს 302-ქვეთავს, იატაკის ზედაპირებზე დონის ცვლილება უნდა შეესაბამებოდეს 303-ე ქვეთავს

. ავტომატურად მოძრავი კარი უნდა შეესაბამებოდეს 404.3 ქვეთავის მოთხოვნებს

. საპროექტო დოკუმენტაციის ცვლილება ან მშენებლობის დროს განხორციელებული რაიმე სახის ცვლილება,რომელიც იქნება აღნიშნულ არქიტექტურულ პროექტთან შეუსაბამო, ავტომატურად გამოიწვევს

წარმოდგენილი შეფასების გაუქმებას, ასევე გახდის არქიტექტურული პროექტის კორექტებას და ახალი სამშენებლო ნებართვის მიღების აუცილებლობას.

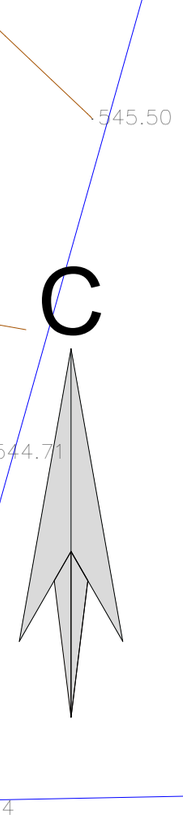

მისამართი: დ. ბაქრაძე, № 6	შპს MR		მისამართი: ქალაქი თბილისი, სოფელი დიდი ლილო ს/კ 01.81.08.339.348			
დირექტორი		მ. როსტომაული	პროექტის სახელწოდება: ლითონის ნაკეთობების საამქრო			
არქიტექტორი		მ. როსტომაული	ნახაზის სახელწოდება: გენერალური გეგმა			
დამკვეთი		მ. ნაჭყებია ლ. კიკაჩეიშვილი	ფურცელი	რაოდენობა	მასშტაბი მ. 1:300	თარიღი 2023 წ.

სართულის გეგმა +0.00 ნიშნულზე მ. 1:200
მისაწვდომი სვლა გეზი

ფურცელი №4

გენერატორის ადგილი

საძრდენი კედელი

საძრდენი კედელი

319.95 m²

1,856.90 m²

277.65 m²

±0.00

±0.00

±0.00

ფურცელი №5

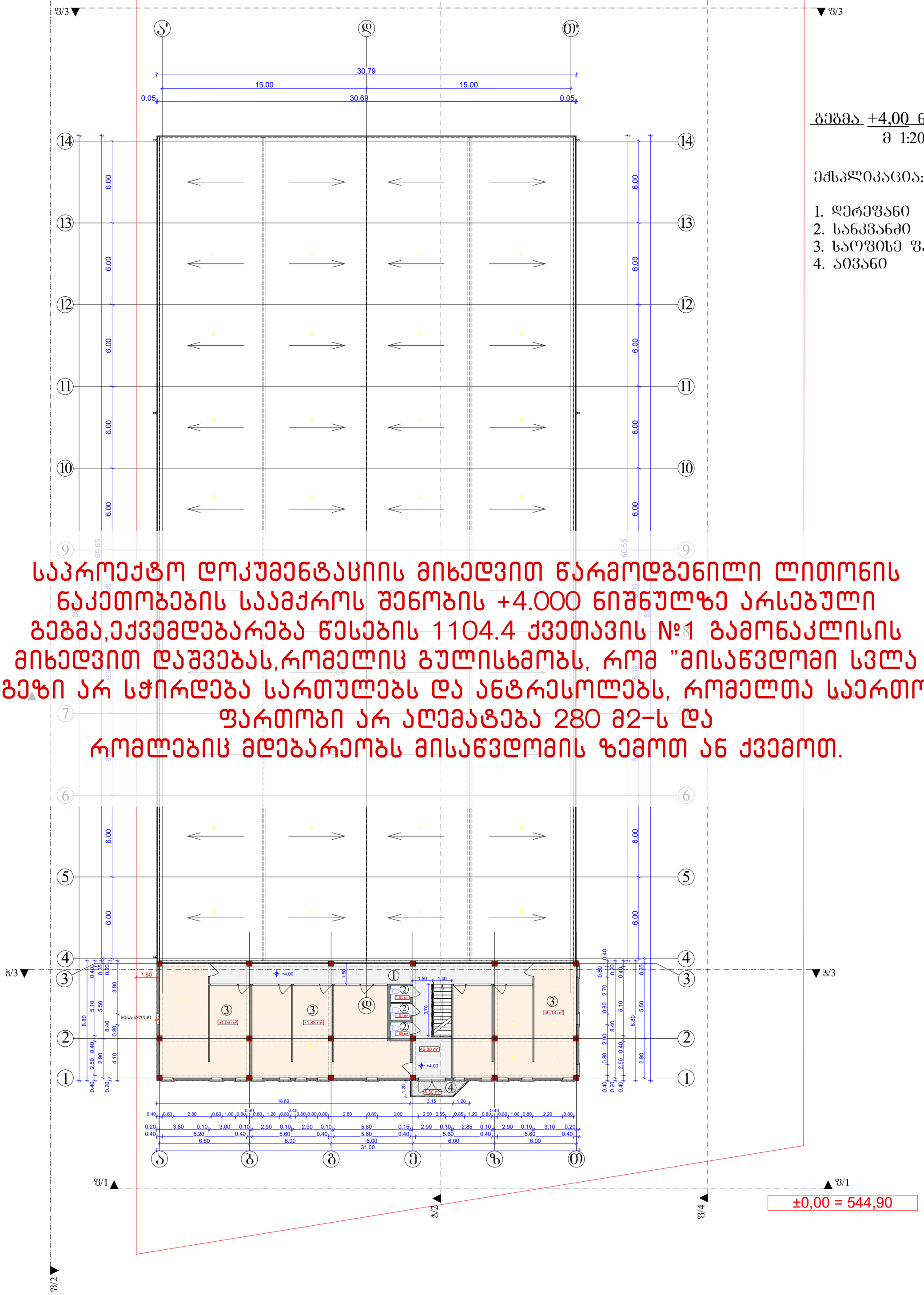

გეგმა +4,00 ნიშნულზე
მ 1:200

ექსპლიკაცია:

1. დერეფანი
2. სანკვანძი
3. საოფისე ფართი
4. აივანი

საპროექტო დოკუმენტაციის მიხედვით წარმოდგენილი ლითონის ნაკეთობების საამქროს შენობის +4.000 ნიშნულზე არსებული გეგმა,ექვემდებარება წესების 1104.4 ქვეთავის №1 გამონაკლისის მიხედვით დაშვებას,რომელიც გულისხმობს, რომ "მისაწვდომი სვლა გეზი არ სჭირდება სართულებს და ანტრესოლებს, რომელთა საერთო ფართობი არ აღემატება 280 მ2-ს და რომლებიც მდებარეობს მისაწვდომის ზემოთ ან ქვემოთ.

მისამართი: დ. ბაქრაძე, № 6	შპს MR		მისამართი: ქალაქი თბილისი, სოფელი დიდი ლილო ს/კ 01.81.08.339.348			
დირექტორი		მ. როსტომაული	პროექტის სახელწოდება: ლითონის ნაკეთობების საამქრო			
არქიტექტორი		მ. როსტომაული	ნახაზის სახელწოდება: გეგმა **+4,00** ნიშნულზე			
დამკვეთი		მ. ნაჭყებია ლ. კიკაჩეიშვილი	ფურცელი	რაოდენობა	მასშტაბი მ. 1:200	თარიღი 2023 წ.

საოფისე სივრცეში არსებული მისაწვდომი ტუალეტის დეტალიზაცია მ. 1:50

ფურცელი №6

გეგმა

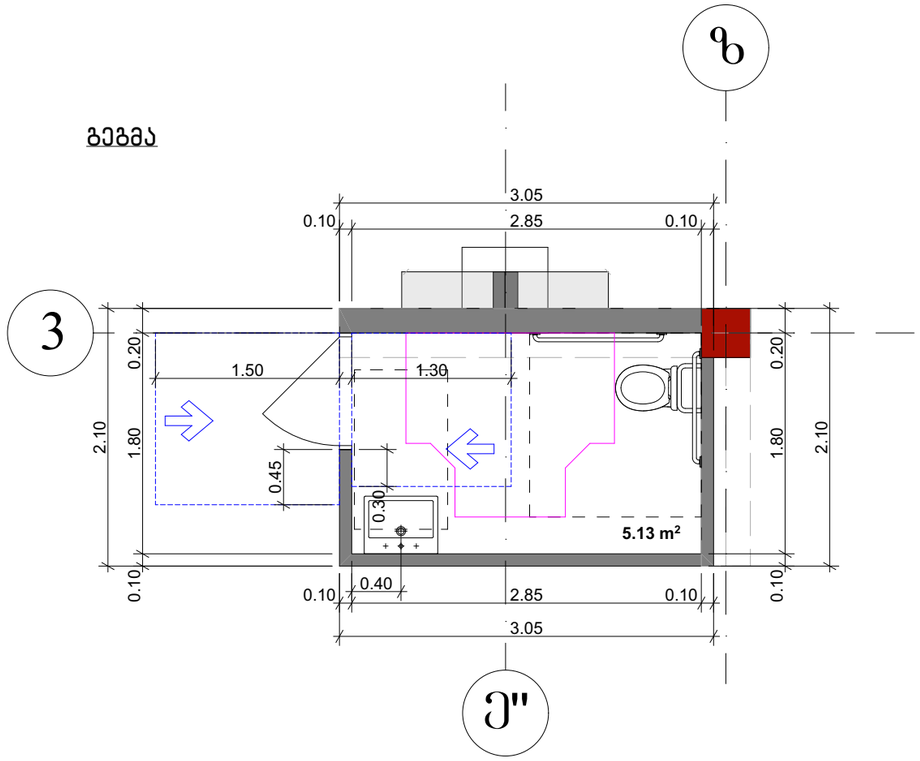

უნიტაზის და ხელმოსაჭიდი ძელების მდებარეობა

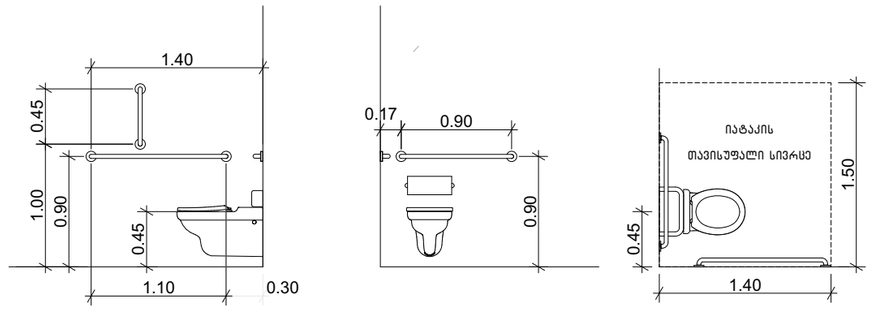

ხელსაბანის მდებარეობა

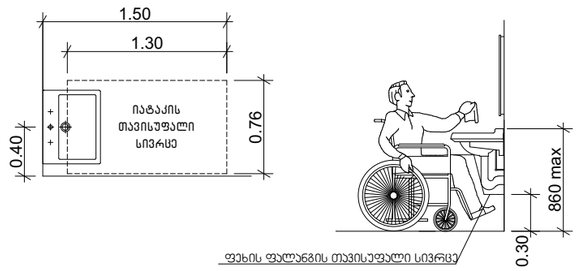

თავისუფალი სივრცე კართან
მანევრირებისთვის-ნიშებში მოწყობილი
კარი და ჭიშკარი-გამოწევით გაღება

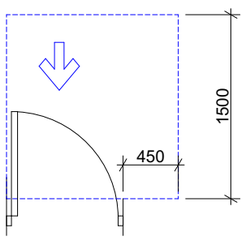

თავისუფალი სივრცე კართან
მანევრირებისთვის – ანჯამიანი კარი
ფინიდან მისაწვდომი – მიწოლით
გაღება

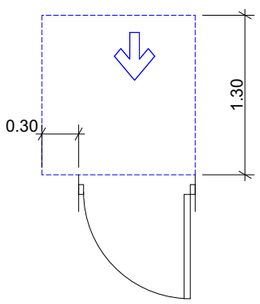

T ფორმის მოსატრიალებელი სივრცე
შენობაში გამოყენებული ბლოკები

ვარიანტი 1

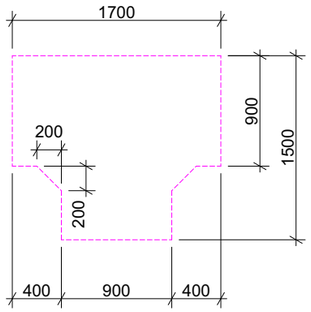

მისამართი: დ. ბაქრაძე, № 6		შპს MR	მისამართი: ქალაქი თბილისი, სოფელი დიდი ლილო ს/კ 01.81.08.339.348			
დირექტორი		მ. როსტომაული	პროექტის სახელწოდება: ლითონის ნაკეთობების საამქრო			
არქიტექტორი		მ. როსტომაული	ნახაზის სახელწოდება: მისაწვდომი ტუალეტის დეტალიზაცია			
დამკვეთი		მ. ნაჭყებია ლ. კიკაჩეიშვილი	ფურცელი	რაოდენობა	მასშტაბი მ. 1:50	თარიღი 2023 წ.

მისაწვდომი ნიშნები მ. 1:50

ნიშანი, ამობურცული ნიშნებით და ბრაილით განთავსდება მისაწვდომ ტუალეტებთან კარის მომიჯნავედ.

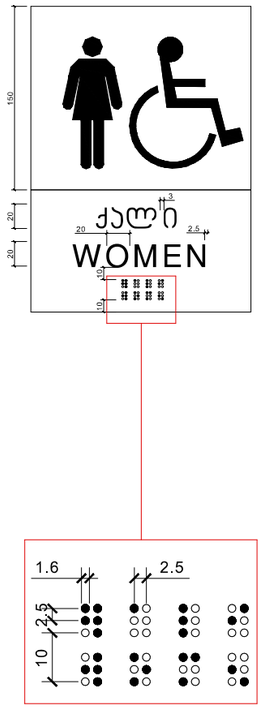

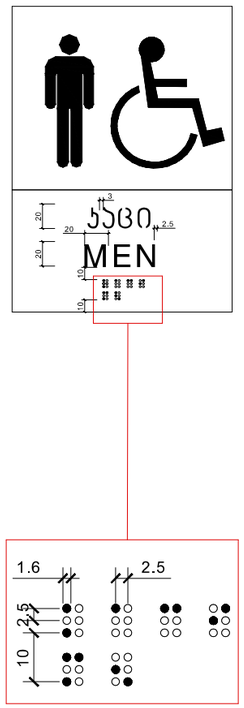

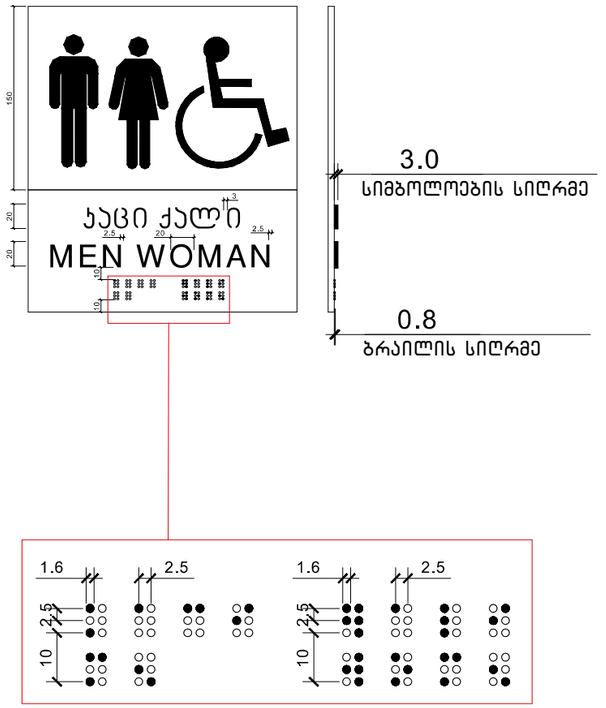

მისამართი: დ. ბაქრაძე, № 6	შპს MR		მისამართი: ქალაქი თბილისი, სოფელი დიდი ლილო ს/კ 01.81.08.339.348
დირექტორი		მ. როსტომაშვილი	პროექტის სახელწოდება: ლითონის ნაკეთობების საამქრო
არქიტექტორი		მ. როსტომაშვილი	ნახაზის სახელწოდება: ნიშნები და მათი განთავსების ადგილები
დამკვეთი		მ. ნაჭყებია ლ. კიკაჩეიშვილი	ფურცელი / რაოდენობა / მასშტაბი მ. 1:50 / თარიღი 2023 წ.

საპროექტო შენობაში გამოყენებული თავისუფალი სივრცეები კართან მანევრირებისთვის მ1:50

ფურცელი №8

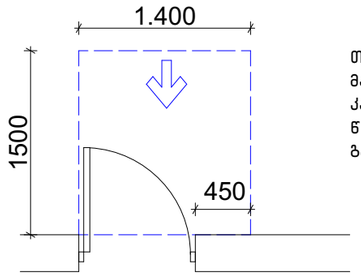

თავისუფალი სივრცე კართან მანევრირებისთვის – ანჯამიანი კარი
წინიდან მისაწვდომი – გამოწევით გაღება

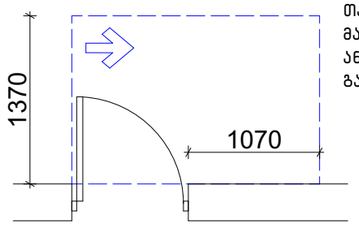

თავისუფალი სივრცე კართან მანევრირებისთვის – ანჯამიანი კარი ანჯამის მხრიდან მისაწვდომი – გამოწევით გაღება

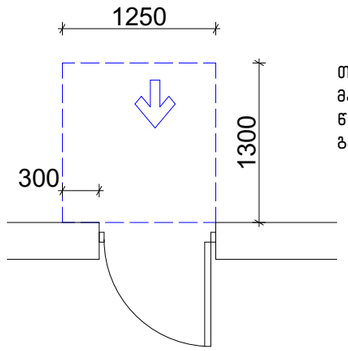

თავისუფალი სივრცე კართან მანევრირებისთვის – ანჯამიანი კარი
წინიდან მისაწვდომი – მიწოლით გაღება

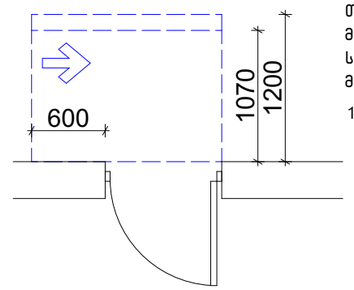

თავისუფალი სივრცე კართან მანევრირებისთვის – ანჯამიანი კარი
საკეტის მხრიდან მისაწვდომი – მიწოლით გაღება

120 მინ. თუ მოწყობილია მიმახურავი

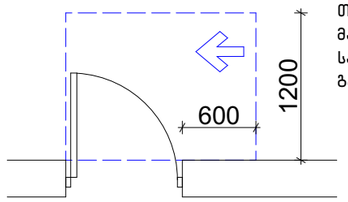

თავისუფალი სივრცე კართან მანევრირებისთვის – ანჯამიანი კარი
საკეტის მხრიდან მისაწვდომი – გამოწევით გაღება

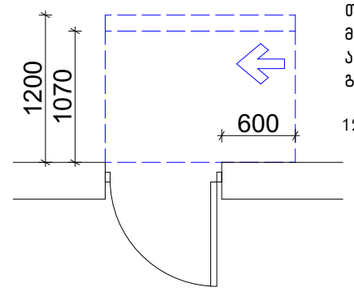

თავისუფალი სივრცე კართან მანევრირებისთვის – ანჯამიანი კარი
ანჯამის მხრიდან მისაწვდომი – მიწოლით გაღება

120 მინ. თუ მოწყობილია მიმახურავი

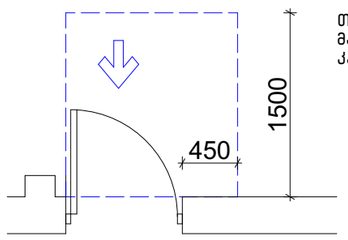

თავისუფალი სივრცე კართან მანევრირებისთვის-ნიშებში მოწყობილი კარი და ჭიშკარი-გამოწევით გაღება

იატაკის თავისუფალი სივრცე

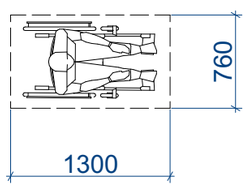

მოსატრიალებელი სივრცეები

ვარიანტი 4

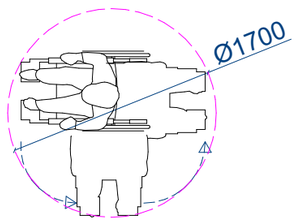

შენობაში გამოყენებული ბლოკები

ვარიანტი 1

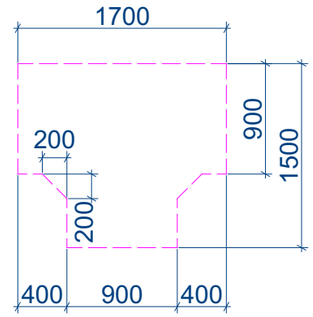

ვარიანტი 2

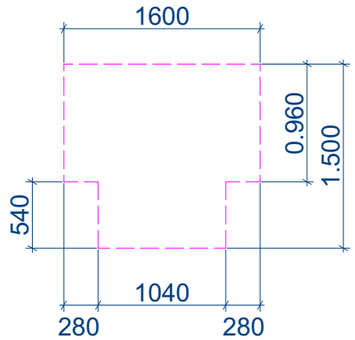

ვარიანტი 3

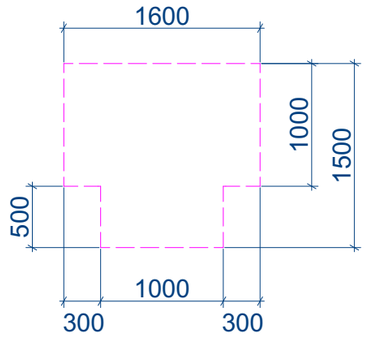

შპს MR მისამართი: დ. ბაქრაძე, № 6			მისამართი: ქალაქი თბილისი, სოფელი დიდი ლილო ს/კ 01.81.08.339.348
დირექტორი		მ. როსტომაული	პროექტის სახელწოდება: ლითონის ნაკეთობების საამქრო
არქიტექტორი		მ. როსტომაული	ნახაზის სახელწოდება: თავისუფალი სივრცე კართან მანევრირებისათვის
დამკვეთი		მ. ნაჭყებია ლ. კიკაჩეიშვილი	ფურცელი / რაოდენობა / მასშტაბი მ. 1:50 / თარიღი 2023 წ.

EXIT

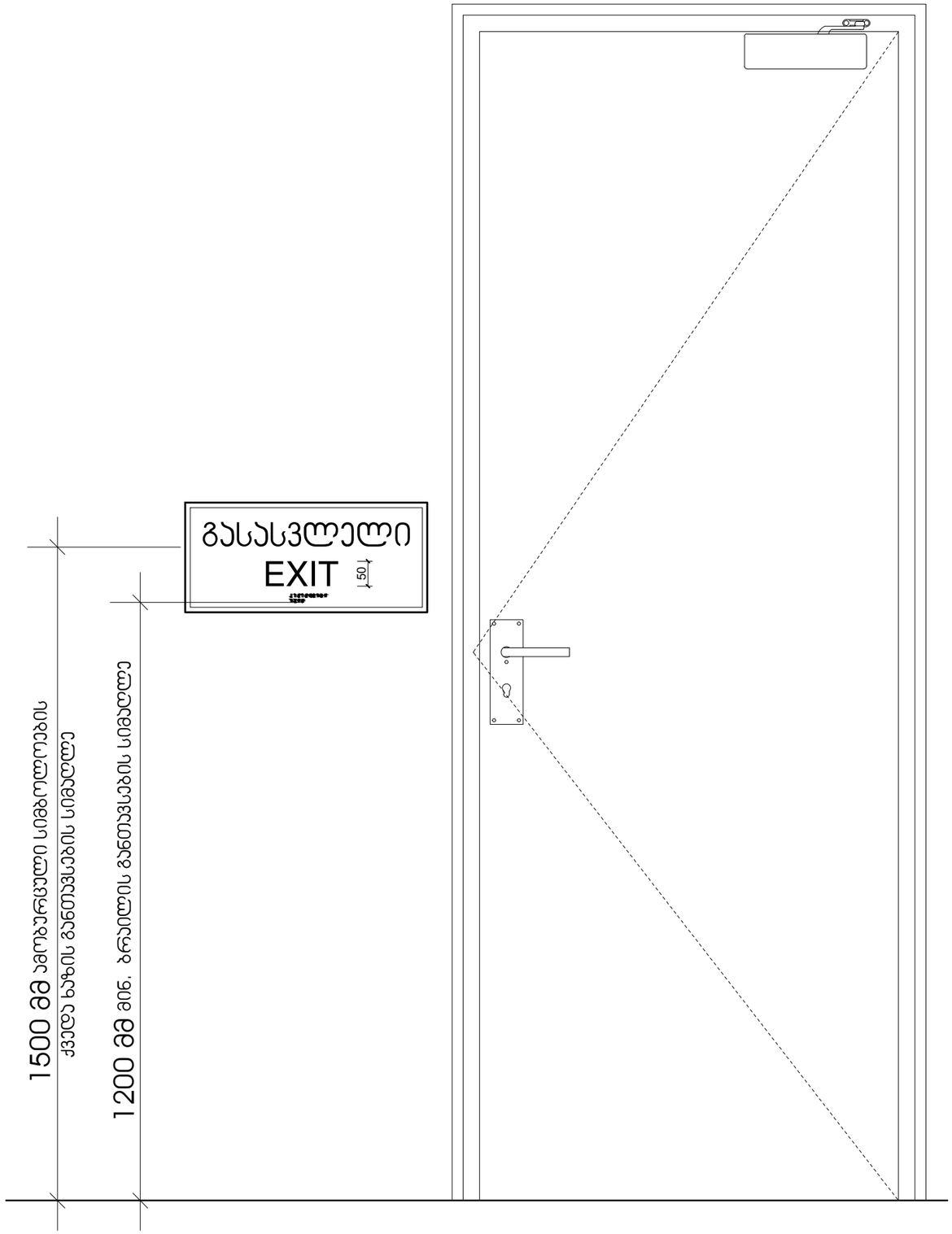

ნიშანი ამობურცული სიმბოლოებით და ბრაილით გზა-ჯიბის შესასვლელთან და გარეთ გამავალ ყველა კართან

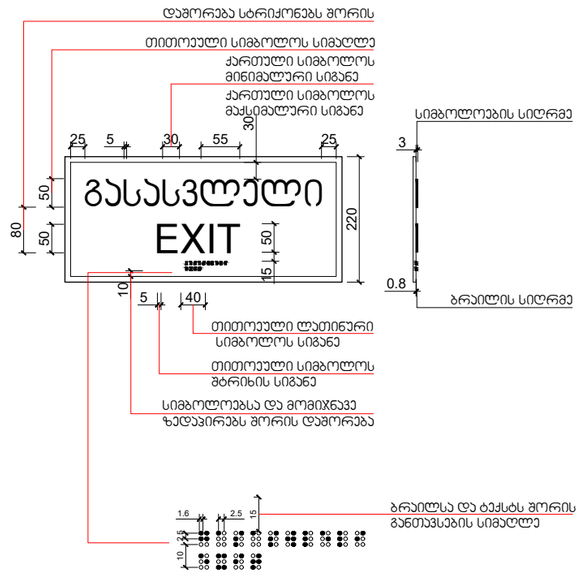

გასასვლელის განათებული ნიშანი

მ. 1:5

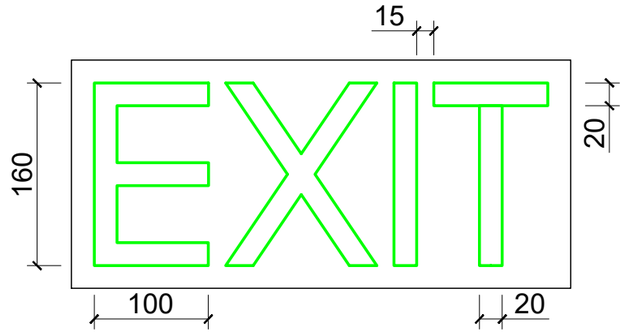

მისამართი: დ. ბაქრაძე, № 6	შპს MR		მისამართი: ქალაქი თბილისი, სოფელი დიდი ლილო ს/კ 01.81.08.339.348
დირექტორი		მ. როსტომაული	პროექტის სახელწოდება: ლითონის ნაკეთობების საამძრო
არქიტექტორი		მ. როსტომაული	ნახაზის სახელწოდება: ნიშნები და მათი განთავსების ადგილები
დამკვეთი		მ. ნაჭყებია ლ. კიკაჩეიშვილი	ფურცელი / რაოდენობა / მასშტაბი მ. 1:10 / თარიღი 2023 წ.

პანდუსების დეტალიზაცია მ. 1:50

მისაწვდომი პანდუსი

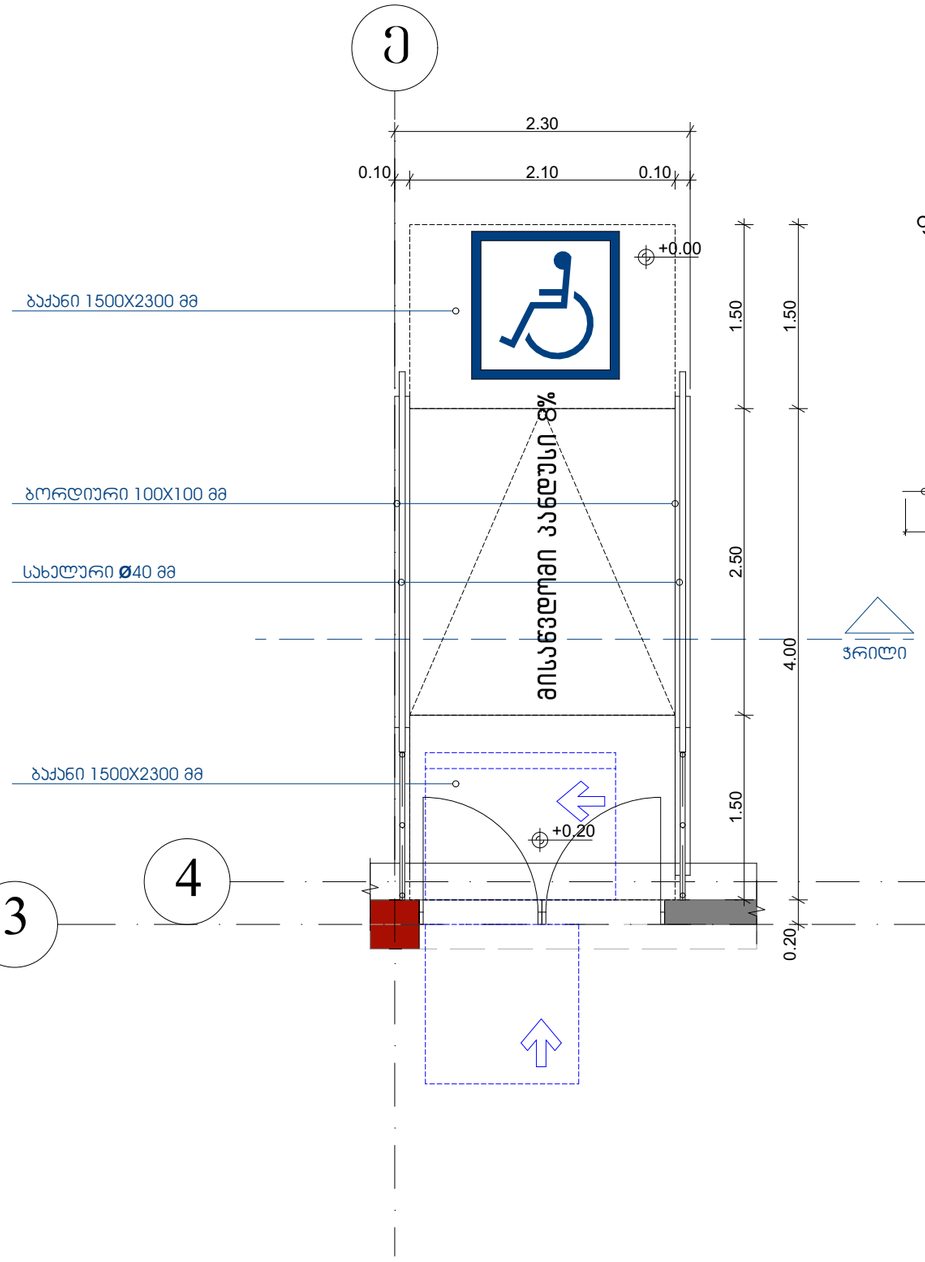

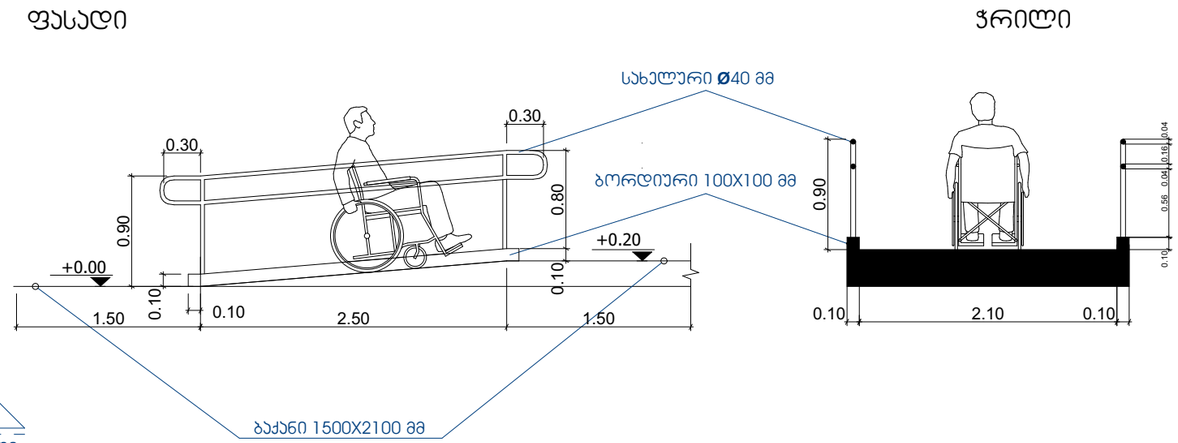

შენიშვნები:

* პანდუსების და ბაქნების ზედაპირი იქნება მდგრადი, მყარი და არასრიალა.
*ზოგადი. პანდუსები, რომლებიც მისაწვდომი სვლაგეზების ნაწილია, უნდა შეესაბამებოდეს 405-ე ქვეთავს
*დახრა. პანდუსის ქანობი არ უნდა იყოს 1:12-ზე მეტად დახრილი.
*გვერდითი დახრა. ქანობი, რომელიც იზომება პანდუსის სავალი მიმართულების პერპენდიკულარულად, არ უნდა აღემატებოდეს 1:48-ს.
*იატაკის ზედაპირები. პანდუსის ზედაპირები უნდა შეესაბამებოდეს 302-ე ქვეთავს.
*თავისუფალი სიგანე. პანდუსის თავისუფალი სიგანე უნდა იყოს არაუმცირეს 900 მმ. სადაც პანდუსის სვლაზე მოწყობილია სახელურები, თავისუფალი სიგანე უნდა გაიზომოს სახელურებს შორის.
*ბაქნები. თითოეული პანდუსის თავსა და ბოლოში უნდა იყოს ბაქნები. ბაქნები უნდა შეესაბამებოდეს 405.7 ქვეთავს.
*სახელურები. 150 მმ-ზე მეტად ამაღლებულ პანდუსებს უნდა ჰქონდეს 505-ე ქვეთავის შესაბამისი სახელურები.
* სახელურები და ნებისმიერი კედელი ან მათ მომიჯნავედ მდებარე სხვა ზედაპირი არ შეიცავს ბასრ ან უხეშ ელემენტებს.
*შენობის გარეთ მდებარე პანდუსები ისე დაგეგმარდება, რომ სავალ ზედაპირზე წყალი არ დაგროვდება.
* გამაფრთხილებლებს უნდა ჰქონდეს თავწაკვეთილი გუმბათის ფორმა და უნდა შეესაბამებოდეს შემდეგ მოთხოვნებს:
* თავწაკვეთილი გუმბათები კვადრატული ბადის სახით უნდა იყოს დალაგებული.
*თავწაკვეთილი გუმთათების ფუძის დიამეტრი უნდა იყოს,არაუმცირეს 23 მმ და, არაუმეტეს, 36 მმ, ხოლო წვეროს დიამეტრი ფუძი დიამეტრის, არაუმცირეს 50% და,არაუმეტეს, 65%.
* თავწაკვეთილი გუმბათების სიმაღლე უნდა იყოს 5,0 მმ.
* თავწაკვეთილი გუმბათების ცენტრიდან ცენტრამდე დაშორება უნდა იყოს, არაუმცირეს, 40 მმ და, არაუმეტეს, 60 მმ, ხოლო ფუძიდან ფუძემდე დაშორება, არაუმცირეს, 16,5 მმ დაფაზე ყველაზე ახლოს მდებარე გუმბათებს შორის გაზომვისას.
* თავწაკვეთილი გუმბათები კვადრატული ბადის სახით უნდა იყოს დალაგებული.

მისამართი: დ. ბაქრაძე, № 6		შპს MR	მისამართი: ქალაქი თბილისი, სოფელი დიდი ლილო ს/კ 01.81.08.339.348			
დირექტორი		მ. როსტომაული	პროექტის სახელწოდება: ლითონის ნაკეთობების საამქრო			
არქიტექტორი		მ. როსტომაული	ნახაზის სახელწოდება: მისაწვდომი პანდუსის დეტალიზაცია			
დამკვეთი		მ. ნაჭყებია ლ. კიკაჩეიშვილი	ფურცელი	რაოდენობა	მასშტაბი მ. 1:50	თარიღი 2023 წ.

პანდუსების დეტალიზაცია მ. 1:50

მისაწვდომი პანდუსი

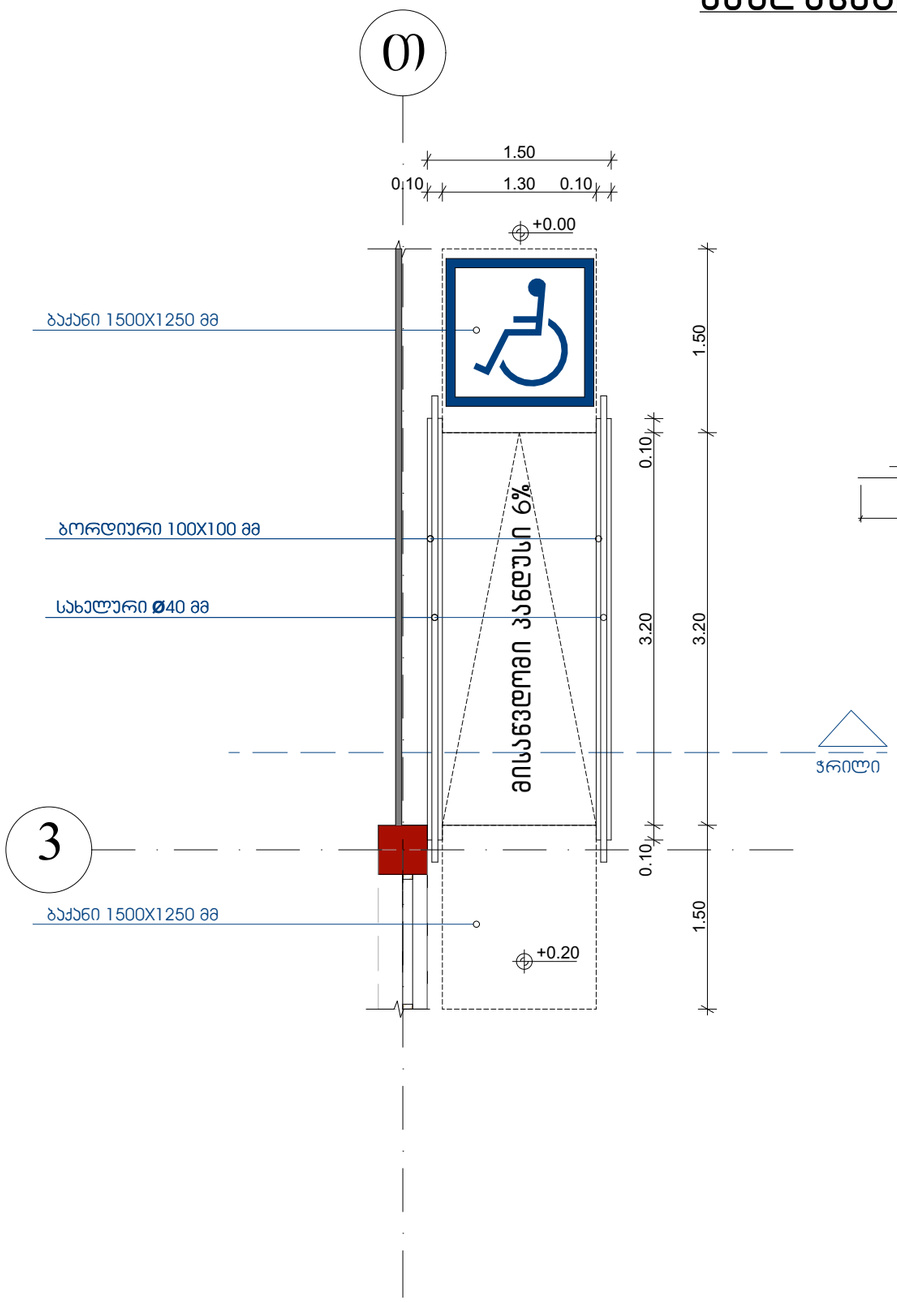

ფასადი

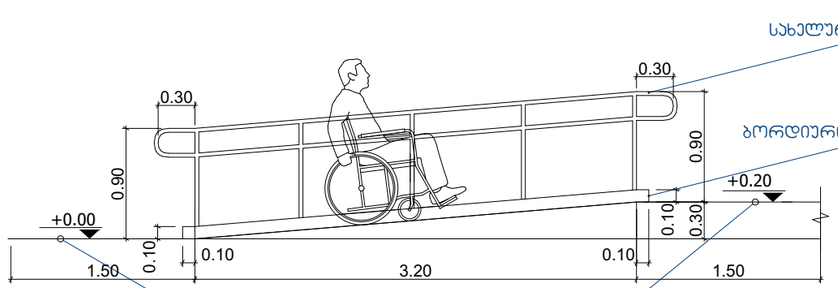

ჭრილი

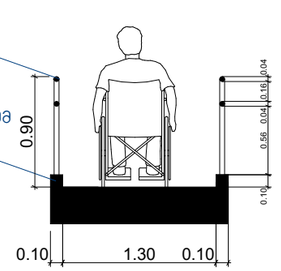

ბაქანი 1500X1250 მმ

შენიშვნები:

* პანდუსების და ბაქნების ზედაპირი იქნება მდგრადი, მყარი და არასრიალა.
*ზოგადი. პანდუსები, რომლებიც მისაწვდომი სვლაგეზების ნაწილია, უნდა შეესაბამებოდეს 405-ე ქვეთავს
*დახრა. პანდუსის ქანობი არ უნდა იყოს 1:12-ზე მეტად დახრილი.
*გვერდითი დახრა. ქანობი, რომელიც იზომება პანდუსის სავალი მიმართულების პერპენდიკულარულად, არ უნდა აღემატებოდეს 1:48-ს.
*იატაკის ზედაპირები. პანდუსის ზედაპირები უნდა შეესაბამებოდეს 302-ე ქვეთავს.
*თავისუფალი სიგანე. პანდუსის თავისუფალი სიგანე უნდა იყოს არაუმცირეს 900 მმ. სადაც პანდუსის სვლაზე მოწყობილია სახელურები, თავისუფალი სიგანე უნდა გაიზომოს სახელურებს შორის.
*ბაქნები. თითოეული პანდუსის თავსა და ბოლოში უნდა იყოს ბაქნები. ბაქნები უნდა შეესაბამებოდეს 405.7 ქვეთავს.
*სახელურები. 150 მმ-ზე მეტად ამაღლებულ პანდუსებს უნდა ჰქონდეს 505-ე ქვეთავის შესაბამისი სახელურები.
* სახელურები და ნებისმიერი კედელი ან მათ მომიჯნავედ მდებარე სხვა ზედაპირი არ შეიცავს ბასრ ან უხეშ ელემენტებს.
*შენობის გარეთ მდებარე პანდუსები ისე დაგეგმარდება, რომ სავალ ზედაპირზე წყალი არ დაგროვდება.
* გამაფრთხილებლებს უნდა ჰქონდეს თავწაკვეთილი გუმბათის ფორმა და უნდა შეესაბამებოდეს შემდეგ მოთხოვნებს:
* თავწაკვეთილი გუმბათები კვადრატული ბადის სახით უნდა იყოს დალაგებული.
*თავწაკვეთილი გუმთათების ფუძის დიამეტრი უნდა იყოს,არაუმცირეს 23 მმ და, არაუმეტეს, 36 მმ, ხოლო წვეროს დიამეტრი ფუძი დიამეტრის, არაუმცირეს 50% და,არაუმეტეს, 65%.
* თავწაკვეთილი გუმბათების სიმაღლე უნდა იყოს 5,0 მმ.
* თავწაკვეთილი გუმბათების ცენტრიდან ცენტრამდე დაშორება უნდა იყოს, არაუმცირეს, 40 მმ და, არაუმეტეს, 60 მმ, ხოლო ფუძიდან ფუძემდე დაშორება, არაუმცირეს, 16,5 მმ დაფაზე ყველაზე ახლოს მდებარე გუმბათებს შორის გაზომვისას.
* თავწაკვეთილი გუმბათები კვადრატული ბადის სახით უნდა იყოს დალაგებული.

მისამართი: დ. ბაქრაძე, № 6		შპს MR	მისამართი: ქალაქი თბილისი, სოფელი დიდი ლილო ს/კ 01.81.08.339.348			
დირექტორი		მ. როსტომაული	პროექტის სახელწოდება: ლითონის ნაკეთობების საამქრო			
არქიტექტორი		მ. როსტომაული	ნახაზის სახელწოდება: მისაწვდომი პანდუსის დეტალიზაცია			
დამკვეთი		მ. ნაჭყებია ლ. კიკაჩეიშვილი	ფურცელი	რაოდენობა	მასშტაბი მ. 1:50	თარიღი 2023 წ.

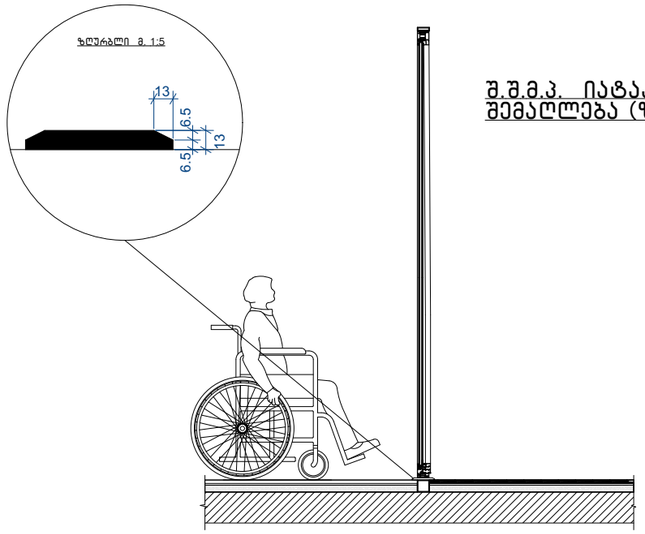

შ.შ.მ.პ. იატაკის შვეული შემაღლებაა (ზღურბლი)

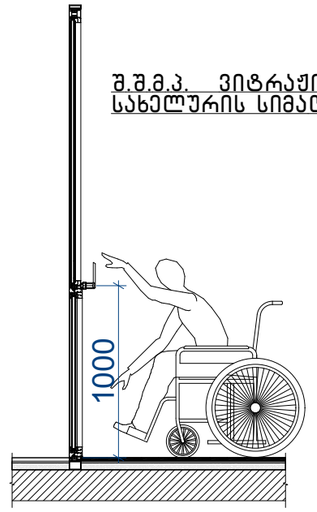

შ.შ.მ.პ. ვიტრაჟის სახელურის სიმაღლე

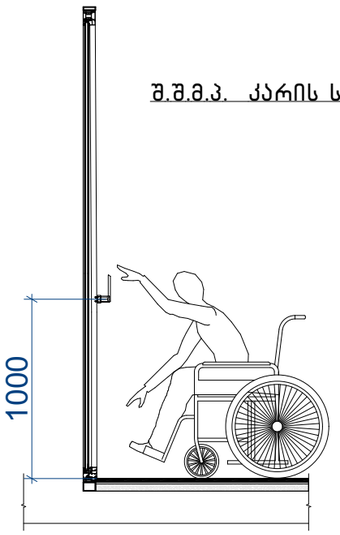

შ.შ.მ.პ. კარის სახელურის სიმაღლე

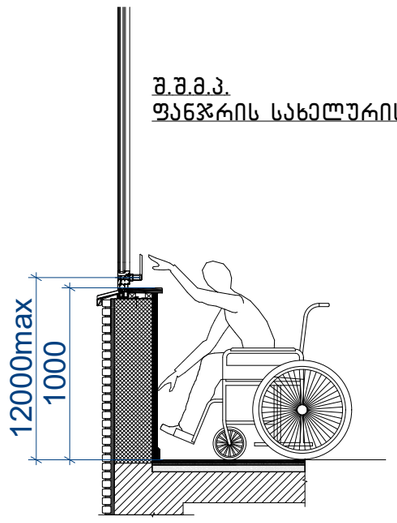

შ.შ.მ.პ.
ფანჯრის სახელურის სიმაღლე

შენიშვნა:

- იტაკის ზედაპირები მოეწყობა ისე, რომ იქნება მდგრადი, მყარი და არასრიალა 302 ქვეთავის შესაბამისად
- იატაკის ზედაპიზე დონის შეცვა უნდა მოხდეს 303-ე ქვეთავის შესაბამისად.
- როდესაც ელემენტის ქვემოთ არსებული სივრცე მიჩნეულია ელემენტთან მდებარე იატაკის თავისუფალი სივრცის, ელემენტთან არსებული თავისუფალი სივრცის ან მოსატრიალებელი სივრცის ნაწილად, სივრცე უნდა შეესაბამებოდეს 306-ე ქვეთავს. ელემენტის ქვემოთ დასაშვებია დამატებითი სივრცე მუხლის სიმაღლემდე და ფეხის ფალანგისთვის.
- მიწვდომის დიაპაზონი უნდა შეესაბამებოდეს 308-ე ქვეთავს.

მისამართი: დ. ბაქრაძე, № 6		შპს MR	მისამართი: ქალაქი თბილისი, სოფელი დიდი ლილო ს/კ 01.81.08.339.348			
დირექტორი		მ. როსტომაული	პროექტის სახელწოდება: ლითონის ნაკეთობების საამძრო			
არქიტექტორი		მ. როსტომაული	ნახაზის სახელწოდება: შ.შ.მ.პ სივრცეები			
დამკვეთი		მ. ნაჭყებია ლ. კიკაჩეიშვილი	ფურცელი	რაოდენობა	მასშტაბი მ. 1:--	თარიღი 2023 წ.

ნიშანი განთავსდება
გზა-ჯიხის საზღვრებში ჯარის მომიჯნავედ

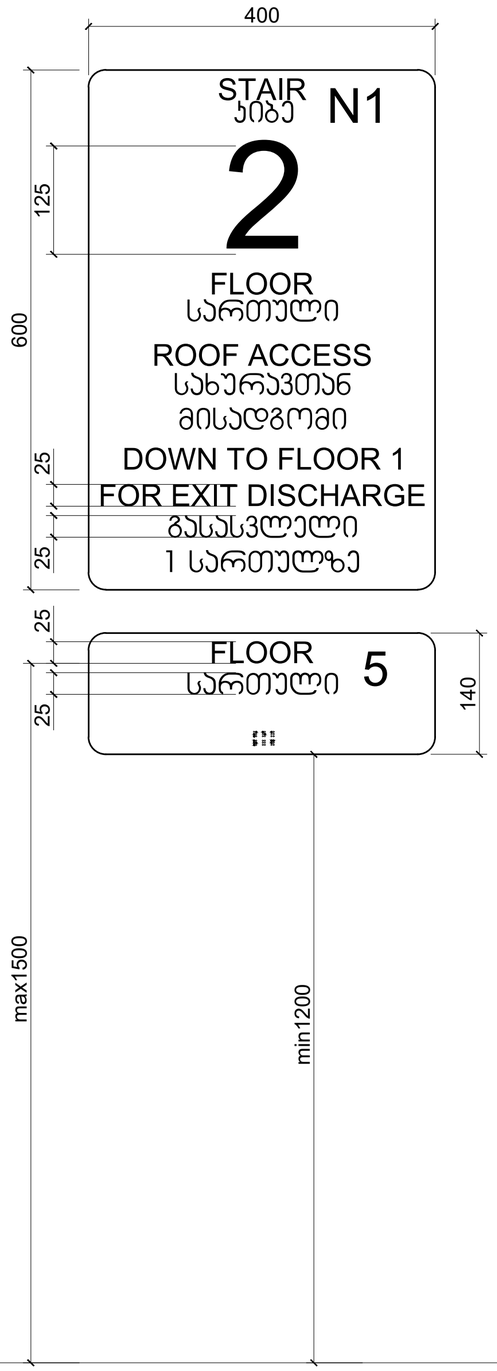

ნიშანი განთავსდება
გარე მისაწვდომ ავტოსადგომთან

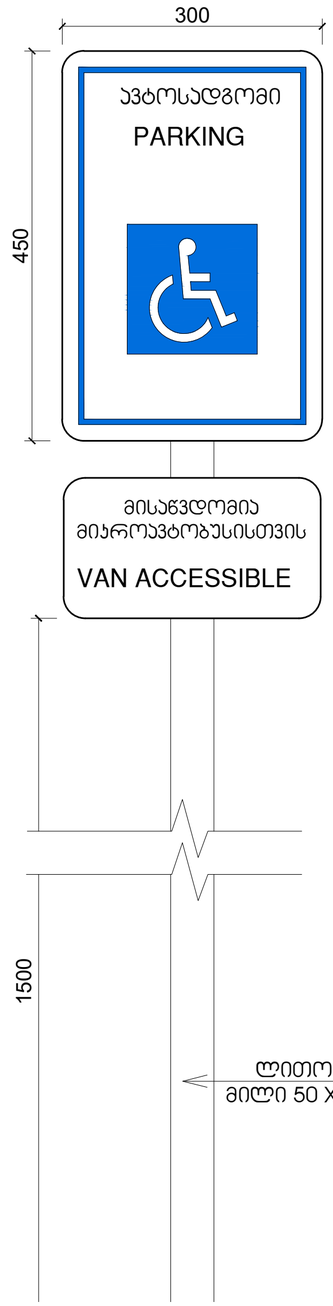

ნიშანი განთავსდება
შიგა მისაწვდომ ავტოსადგომთან

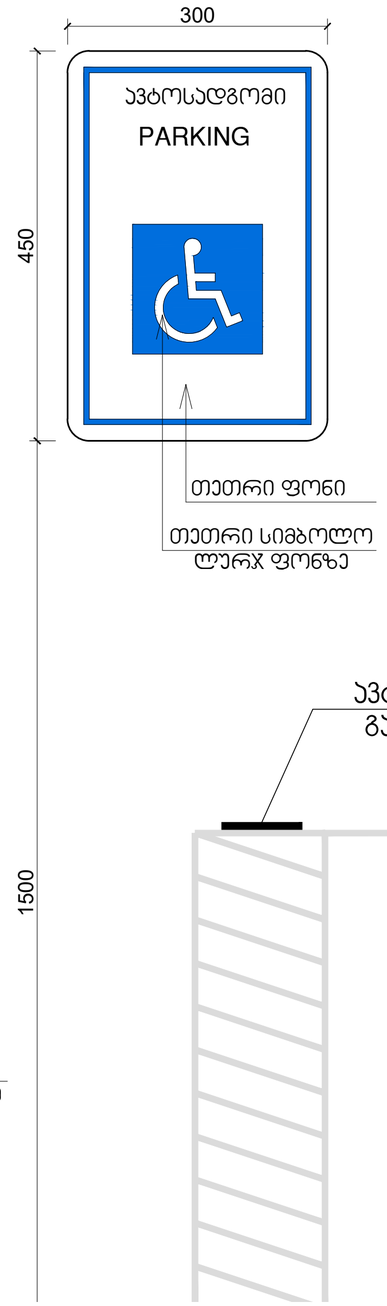

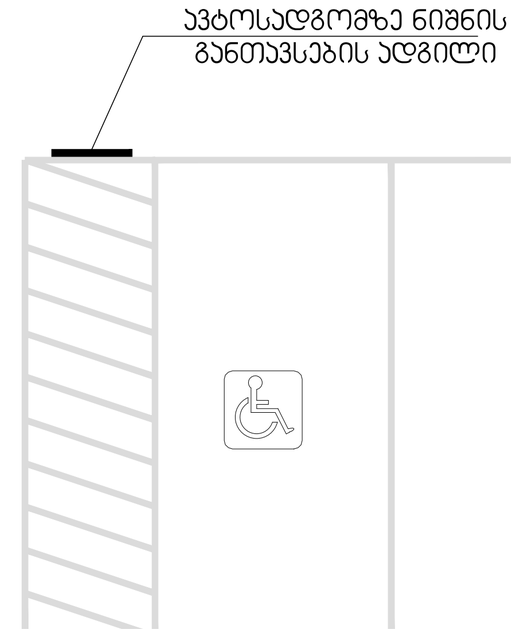

ფურცელი №13

მისამართი: დ. ბაქრაძე, № 6		შპს MR	მისამართი: ქალაქი თბილისი, სოფელი დიდი ლილო ს/კ 01.81.08.339.348			
დირექტორი		მ. როსტომაული	პროექტის სახელწოდება: ლითონის ნაკეთობების საამქრო			
არქიტექტორი		მ. როსტომაული	ნახაზის სახელწოდება: საპროექტო ტერიტორიაზე, მისაწვდომი ავტოსადგომის მოწყობა და ნიშნები განთავსების ადგილები			
დამკვეთი		მ. ნაჭყებია ლ. კიკაჩეიშვილი	ფურცელი	რაოდენობა	მასშტაბი მ. 1:10	თარიღი 2023 წ.

ბორდიურის პანდუსი მ.1:25

გარე ტერიტორიის მოწყობის დროს გათვალისწინებული
იქნას ბორდიულის პანდუსების სწორად მოწყობის ნორმები.

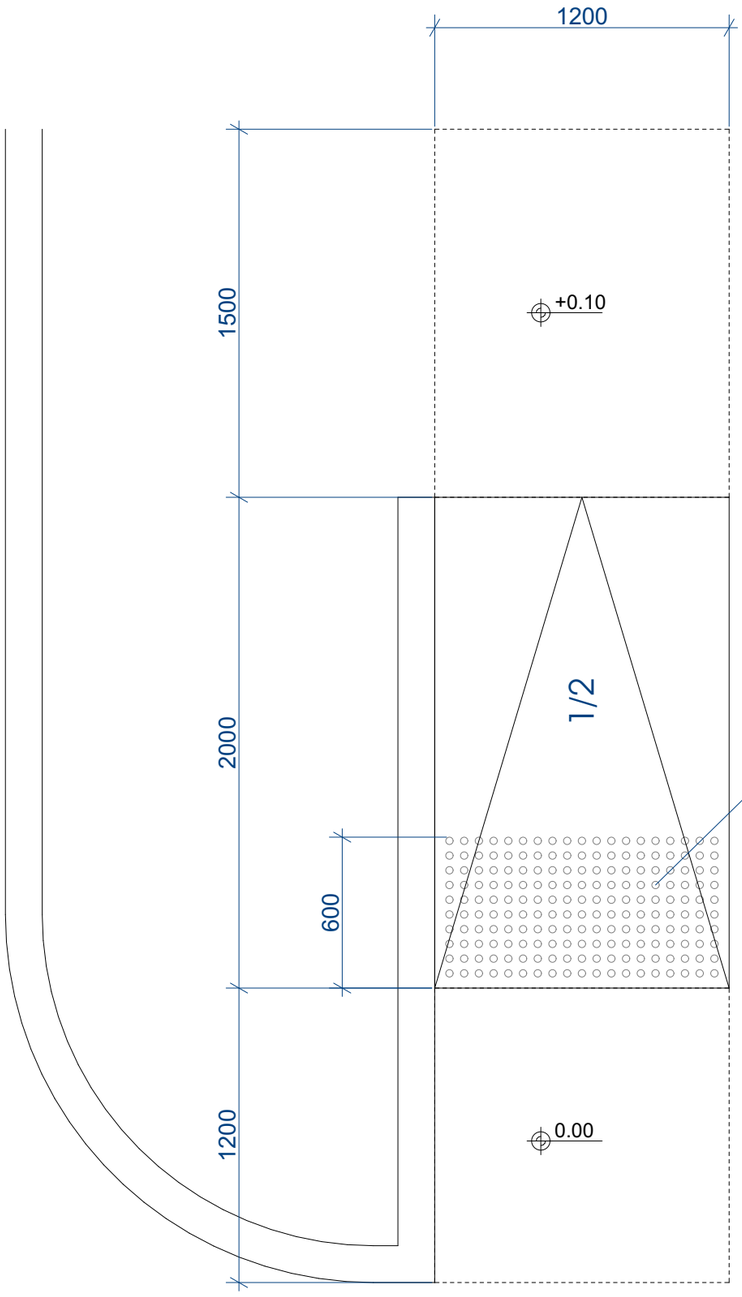

ამოცნობადი გამაფრთხილებელის დეტალიზაცია

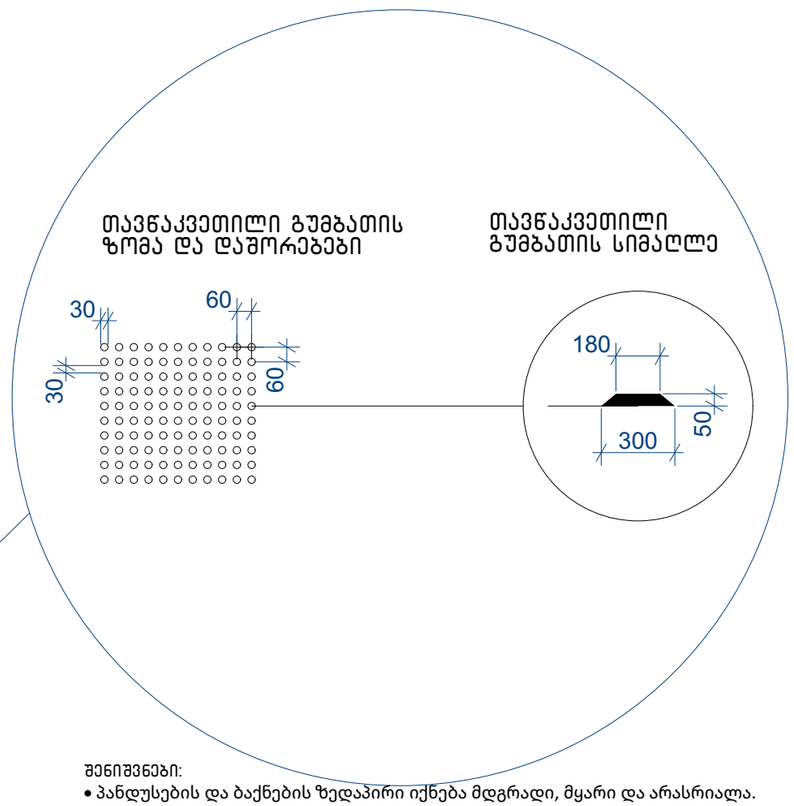

შენიშვნები:

- პანდუსების და ბაქნების ზედაპირი იქნება მდგრადი, მყარი და არასრიალა.
- პანდუსების სახელურები არ იტრიალებს მათი ბუდეების საზღვრებში.
- სახელურები და ნებისმიერი კედელი ან მათ მომიჯნავედ მდებარე სხვა ზედაპირი არ შეიცავს ბასრ ან უხეშ ელემენტებს.
- შენობის გარეთ მდებარე პანდუსები ისე დაგეგმარდება, რომ სავალ ზედაპირზე წყალი არ დაგროვდება.
- პანდუსის და ბაქნების განივი კვეთის დახრა არ აღემატება 1/48-ს. ამოცნობადი გამაფრთხილებლების ზედაპირები ვიზუალურად უნდა განსხვავდებოდეს მომიჯნავე ზედაპირებისგან და უნდა იყოს ღია ფერზე მუქი ან მუქ ფერზე ღია.
- გამაფრთხილებლებს უნდა ჰქონდეს თავწაკვეთილი გუმბათის ფორმა და უნდა შეესაბამებოდეს შემდეგ მოთხოვნებს:
- თავწაკვეთილი გუმბათები კვადრატული ბადის სახით უნდა იყოს დალაგებული.
- თავწაკვეთილი გუმთათების ფუძის დიამეტრი უნდა იყოს,არაუმცირეს 23 მმ და, არაუმეტეს, 36 მმ, ხოლო წვეროს დიამეტრი ფუძი დიამეტრის, არაუმცირეს 50% და,არაუმეტეს, 65%.
- თავწაკვეთილი გუმბათების სიმაღლე უნდა იყოს 5,0 მმ.
- თავწაკვეთილი გუმბათების ცენტრიდან ცენტრამდე დაშორება უნდა იყოს, არაუმცირეს, 40 მმ და, არაუმეტეს, 60 მმ, ხოლო ფუძიდან ფუძემდე დაშორება, არაუმცირეს, 16,5 მმ დაფაზე ყველაზე ახლოს მდებარე გუმბათებს შორის გაზომვისას.
- თავწაკვეთილი გუმბათები კვადრატული ბადის სახით უნდა იყოს დალაგებული.

მისამართი: დ. ბაქრაძე, № 6		შპს MR	მისამართი: ქალაქი თბილისი, სოფელი დიდი ლილო ს/კ 01.81.08.339.348			
დირექტორი		მ. როსტომაული	პროექტის სახელწოდება: ლითონის ნაკეთობების საამქრო			
არქიტექტორი		მ. როსტომაული	ნახაზის სახელწოდება: ბორდიულის პანდუსი			
დამკვეთი		მ. ნაჭყებია ლ. კიკაჩეიშვილი	ფურცელი	რაოდენობა	მასშტაბი მ. 1:25	თარიღი 2023 წ.


Georgia
IDENTITY CARD
მოქალაქის პირადობის მოწმობა
საქართველო
GEO
სახელი / FIRST NAME
თამარ
TAMAR
გვარი / LAST NAME
ჯინჭარაძე
JINCHARADZE
მოქ. / CIT
GEO
სქესი / SEX
მდ / F
პირადი No / PERSONAL No
01003009688
დაბადების თარიღი
DATE OF BIRTH
27.01.1982
მოქმედების ვადა
DATE OF EXPIRY
04.09.2024
ხელმოწერა
SIGNATURE

GEORGIAN TECHNICAL UNIVERSITY

DIPLOMA

STU N 000511

This is to certify that Mr./Ms. Tamar Jincharadze was enrolled in 2000 and in 2005 completed Georgian Technical University the full study programme of the Faculty of Architecture with a major in Architecture

By the decision of the Qualification Commission 11.30. 2005 (Month, Day, Year) was awarded an Academic Degree of Certified Specialist and the qualification of Architect

Seal

Rector

Dean

City Tbilisi

Registration No 00601

საქართველოს ტექნიკური უნივერსიტეტი

დიპლომი

STU N 000511

მოქალაქე თამარ ჯინჭარაძემ

მას შემდეგ, რაც იგი 2000 წელს ჩაირიცხა და 2005 წელს დაამთავრა საქართველოს ტექნიკური უნივერსიტეტის არქიტექტურის ფაკულტეტის დიპლომირებული სპეციალისტის სრული კურსი არქიტექტურის სპეციალობით

საკვალიფიკაციო კომისიის 2005 30. 11 (წელი, რიცხვი, თვე) გადაწყვეტილებით თამარ ჯინჭარაძეს მიენიჭა დიპლომირებული სპეციალისტის აკადემიური ხარისხი და არქიტექტორის კვალიფიკაცია

ბ.ა.

რექტორი

დეკანი

ქ. თბილისი

სარეგისტრაციო N 00601

თბ. ზ.საკანდელიძის ქ.3
ტ- (99532) 2915257
Email: info@artstudio.ge

არტსტუდიო პროექტი

3. Z.Sakandelidze st, Tbilisi
Tel (99532) 2915257
Email: <info@artstudio.ge>

02.02.2022

ც ნ ო ბ ა

ეძლევა მოქალაქე თამარ ჯინჭარაძეს (პირადი №01003009688) მასზედ, რომ 2005-2009 წლებში ის მუშაობდა შპს "არტსტუდიო-პროექტში" (ს/ნ 204489393) არქიტექტორის თანამდებობაზე.

ცნობა ეძლევა დანიშნულების ადგილზე წარსადგენად.

ირენე სკალვინი

შპს "არტსტუდიო-პროექტი"-ს დირექტორი

Industrial
Construction
Engineering
Solutions

08.02.2022 წ.

ც ნ ო ბ ა

ცნობა ეძლევა ჯინჭარაძე თამარს (პირადი #01003009688), რომ იგი ნამდვილად მუშაობდა შპს "აი-სი-ი-ეს" ICES -ში (ს/ნ 236 094 677) არქიტექტორის თანამდებობაზე 2009 წლის 11 ნოემბრიდან 2017 წლის 1 აპრილამდე.

შპს აი-სი-ი-ეს ICES-ის
დირექტორი: /ლევან მეხრიშვილი/

Phone/Fax (995 32) 240 00 60
E-mail: info@ices.ge
www.ices.ge

03.02.2022

ცნობა

ეძლევა თამარ ჯინჭარაძეს (პ.ნ. 01003009688) მასზედ, რომ იგი 2016-2018 წლებში მუშაობდა შპს ,,ეკოჰაუსში“ (ს.კ.**400154104**) არქიტექტორის თანამდებობაზე.

ცნობა ეძლევა დანიშნულების ადგილზე წარსადგენად.

დირექტორი დავით მორჩილაძე

HUALING GROUP

JSC Hualing International Special Economic Zone
Hualing Tbilisi Sea Plaza, 5th floor, adjacent to Varketili IV m/d, Tbilisi 0190, Georgia

ს.ს Hualing International Special Economic Zone
ჰუალინგი თბილისის ზღვის პლაზა, V სართული, ვარკეთილის IV მ/რ-ის მიმდებარედ, თბილისი 1090 საქართველო

ც ნ ო ბ ა

№ 1

14 თებერვალი, 2022

ეძლევა **თამარ ჯინჭარაძეს** (პ/ნ 01003009688) მასზედ, რომ იგი 2019 წლის 18 მარტიდან 2020 წლის 18 ივნისამდე ნამდვილად მუშაობდა სს „HUALING INTERNATIONAL SPECIAL ECONOMIC ZONE–ში არქიტექტორის თანამდებობაზე .

ცნობა ეძლევა საჭიროებისამებრ წარსადგენად.

ადამიანური რესურსების მენეჯერი

ხათუნა ჩხაიძე