შენობის საზოგადოებრივი და საცხოვრებელი ფუნქციების ანგარიში

შენობის ჯამური ფართი – 7899.1 კვ.მ.

საზოგადოებრივი ფუნქციის სათავსების ფართი – 882.7 კვ.მ.

საცხოვრებელი ფუნქციის სათავსების ფართი – 7016.4 კვ.მ.

882.7/7899.1=11.17;
შესაბამისად, საზოგადოებრივი ფუნქციის სათავსების ფართი შეადგენს მრავალბინიანი კომპლექსის 10%-ს.

ავტოსადგომების მინიმალური რაოდენობის ანგარიში

საცხოვრებელი ფართის კ2-ის საანგარიშო კროკების ჯამი – 6519.6 კვ.მ.

ავტოსადგომების ადგილების აუცილებელი რაოდენობა დაანგარიშებულია საცხოვრებელი ფართობის კ2 კოეფიციენტის საანგარიშო ფართობის ყოველ 150 მ^2-ზე, რაც შეადგენს 6519.6/150 = 43 ავტოსადგომს.

შესაბამისად, პროექტებში გათვალისწინებული 45 ავტოსადგომი სრულად აკმაყოფილებს ავტოსადგომების აუცილებელი რაოდენობის მოთხოვნას.

მრავალბინიანი საცხოვრებელი სახლის არქიტექტურული პროექტი (ა ბლოკი)
ქალაქი თბილისი, ნოდარ ბოხუას ქუჩა №3ა
საკ.კოდი: 01.13.01.014.053

შენობა-ნაგებობის უსაფრთხოების წესები. დადგენილება №41

პროექტი დამუშავებულია საქართველოს მთავრობის დადგენილება №41, ტექნიკური რეგლამენტი "შენობა-ნაგებობის უსაფრთხოების წესები"



დირექტორი: გიორგი ბენდელიანი

არქიტექტორი: გიორგი ბენდელიანი

არქიტექტორი: ირაკლი გოგოხია

არქიტექტორი: სოფო საზერლენდი

დამკვეთი: შ.პ.ს. "ალისფერი აფრები"
ს/კ 402059240

თბილისი 2023 წელი

შემსრულებელი:
შ.პ.ს. "ბიჯი"

ტელ:
595 55-35-74; 599 75-28-88

BIJI ARCHITECTURE
BIJI ARCHITECTURE

პირობითი აღნიშვნები

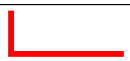	მიწის ნაკვეთის საკადასტრო საზღვარი
	არქიტექტურული ნიშნულის აღმნიშვნელი
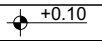	კონსტრუქციული ნიშნულის აღმნიშვნელი
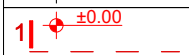	ჭრილის ხაზის აღმნიშვნელი
	ჩრდილოეთის აღმნიშვნელი
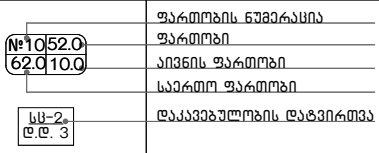	
	რკ.ბეტონი
	შემავსებელი ბლოკის კედელი
	ღიობი ფილაში
	კედლის ცეცხლმედეგობა 2სთ (ორ საათიანი)
	გასასვლელამდე სავალი მაქსიმალური მანძილი
	სახანძრო მილი
	ავარიული გასასვლელი
	სახანძრო ჰიდრანტი
	სახანძრო მისაერთებელი
	ხელის ცეცხლმაქრი
	სახანძრო ონკანი
	საგანგებო ხმოვანი განგაშის საკომუნიკაციო სისტემა(სახანძრო სიგნალიზაცია)
	სახანძრო ღილაკი
	ორმხრივი კავშირის სისტემა
	სახანძრო სამაშველოს მიერ გამოსაყენებელი მისაერთებელი/მილდგარი
	სასწრაფო სამედიცინო დახმარების საერთაშორისო სიმბოლო
	საშხეპი სისტემა
	კვამლის ავტომატური აღმომჩენი
	კვამლზე მორეაგირე მაუწყებელი
	საავარიო განათება
	ავარიული განათება
	დამხმარე ჯგუფი დს
	სასაწყობე ჯგუფი სწ-2
	საქმიანი ჯგუფი სქ
	საცხოვრებელი ჯგუფი სც-2

დამგებგმარებელი გიორგი ბენდელიანი	პროექტის დასახელება მრავალბინიანი საცხოვრებელი სახლი	დამკვეთი შ.პ.ს. "ალისფერი აფრები" ს/კ 402059240	ეტაპი არქიტექტურული პროექტი	თარიღი	2023წ.
				ფორმატი	ფურცლები
				A-002	
				A-4	

დაგეგმარების მიზანი და აღწერა

დაგეგმარების საფუძველი და მიზნის აღწერა:

საპროექტო შენობის დაგეგმარების საფუძველს წარმოადგენს, ქ. თბილისის მუნიციპალიტეტის საკრებულოს 2023 წლის 22 სექტემბრის განკარგულება №476 მრავალბინიანი საცხოვრებელი კომპლექსის განაშენიანების რეგულირების გეგმის დამტკიცების თაობაზე. პროექტის მიზანია მრავალბინიანი საცხოვრებელი სახლი დაგეგმარება მოქმედი კანონმდებლობის დაცვით, თანამედროვე გეგმარების პრინციპების და შენობა–ნაგებობების უსაფრთხოების ნორმების გამოყენებით.

მიწის ნაკვეთის მდებარეობა, აღწერა:

საპროექტო მიწის ნაკვეთი (2500 მ^2) მდებარეობს ქალაქი თბილისი, ნოდარ ბოხუას ქუჩა №3^3. საკ.კოდი: 01.13.01.014.053. ნაკვეთს აღმოსავლეთით ესაზღვრება მისასვლელი გზა, ხოლო სამხრეთით, დასავლეთით და ჩრდილოეთით – კერძო საკუთრებაში არსებული მიწის ნაკვეთები. მიწის ნაკვეთს აქვს მცირედი დახრა, ჩრდილოეთიდან სამხრეთის მიმართულებით, სადაც დონეთა სხვაობა 424.38 მეტრიდან 423.26 მეტრამდეა. ტერიტორიაზე გვხვდება ხე–ნარგავები, რომელთაგან ყველა შენარჩუნდება ადგილზე, ასევე დაირგვება ახალი ხე–მცენარეები დენდროლოგიური პროექტის შესაბამისად. შენობის საპროექტო ±0.00 ნიშნული უტოლდება +424.50 აბსოლიტურ ნიშნულს.

პროექტის კონცეფცია, იდეა:

პროექტის კონცეფცია სივრცით–მოცულობითი გადაწყვეტისას განპირობებულია სახოვრებელი გარემოს თავისებურებიდან გამომდინარე, სართულებზე ჰორიზონტალური და ვერტიკალური კავშირების გათვალისწინებით. ტერიტორიაზე დაგეგმილია მრავალბინიანი საცხოვრებელი სახლის განთავსება.

პროექტის შინაარსობრივი აღწერა:

საპროექტო შენობა წარმოადგენს მრავალბინიან საცხოვრებელ სახლს (ა ბლოკი). შენობის კონსტრუქციული სიმაღლე 52.3 მ–ია. შენობა 14 სართულიანია, ერთი მიწისქვეშა სართულით. შენობას გააჩნია როგორც მიწისზედა ავტოსადგომი ±0.00 ნიშნულზე, ისე მიწისქვეშა ავტოსადგომი –3.20 ნიშნულზე. +3.00 ნიშნულზე განთავსებულია საოფისე სივრცეები. +6.20 ნიშნულიდან განთავსებულია საცხოვრებელი ბინები, რომლის სართულის სიმაღლე 3.20 მ–ია. შენობას გააჩნია ორი კიბის უჯრედი და ორი ლიფტის შახტა, სადაც სახანძრო–სამაშველო და სასწრაფო დახმარების ბრიგადებს შეეძლებათ საკაცის განთავსება. შენობა ადაპტირებულია შშმ პირებზე. პროექტით გათვალისწინებულია საერთო ბინების რაოდენობის 2%–იყოს შშმ პირთა საცხოვრებლად. შენობის გარე კედლები ძირითადად მოპირკეთებულია ალუმინის კომპოზიტური პანელებითა და ბაზალტის ქვით, ასევე დამუშავებულია ფაქტურიანი შელესვა–შეღებვით RAL 7024 ფერის შესაბამისად. ვიტრაჟები გათვალისწინებულია შავი ფერის ბლუვი ზედაპირის ალუმინის პროფილისაგან. შავი ფერის ლითონის ფურცლისგანვეა დამზადებული წყალგამტარი მილები და სარემელეები. აივნებზე მოეწყობა ლითონის მოაჯირები. ტერიტორია კეთილმოეწყობა, გამწვანდება, მოეწყობა ბუნებრივი ბალახი, დაირგვება ხე–ნარგავები.

პროექტის ძირითადი სტრუქტურული სისტემის აღწერა:

შენობის ძირითადი სტრუქტურული სისტემა წარმოადგენს რკინაბეტონის კარკასულ სტრუქტურას, რომელის საძირკველსაც წარმოადგენს რკინა–ბეტონის ფილა, სახურავი ბრტყელი გადახურვისაა, რომელიც არ არის გამოყენებადი. გარე კედლები 20 სმ. სისქის თბოსაიზოლაციო ბლოკის წყობითაა შევსებული. შენობის კონსტრუქცია I–A ტიპისაა.

შენობის დაგეგმარებისას გამოყენებული კანონმდებლობის აღწერა:

"მშენებლობის ნებართვის გაცემისა წესისა და სანებართვო პირობების შესახებ" საქართველოს მთავრობის 2019 წ. 31 მაისის №255 დადგენილება; ქ.თბილისის მუნიციპალიტეტის საკრებულოს 2016 წლის 24 მაისის №14–39 დადგენილება, ქ.თბილისის მუნიციპალიტეტის ტერიტორიების გამოყენებისა და განაშენიანების რეგულირების წესები; ქ. თბილისის მუნიციპალიტეტის საკრებულოს 2016 წ. 28 იანვრის №41 დადგენილება. ტექნიკური რეგლამენტის "შენობან–ნაგებობების უსაფრთხოების წესების" დამტკიცების თაობაზე. "ტექნიკური რეგლამენტის–"მისაწვდომობის ეროვნული სტანდარტების" დამტკიზების თაობაზე" საქართველოს მთავრობის 2020 წლის 4 დეკემბრის №732 დადგენილება.

დამგეგმარებელი	პროექტის დასახელება	დამკვეთი	ეტაპი	თარიღი	2023წ.
				ფორმატი	ფურცლები
გიორგი ბენდელიანი				A-003	
	მრავალბინიანი საცხოვრებელი სახლი	შ.პ.ს. "ალისფერი აფრები" ს/კ 402059240	არქიტექტურული პროექტი	**A-4**	

შენობა-ნაგებობის უსაფრთხოების წესებთან შესაბამისობის ანალიზი

გამოყენებული წესები: "შენობა-ნაგებობის უსაფრთხოების წესები"

ჩამოთვალეთ შენობის დაკავებულობები და აღწერეთ თითოეული გამოყენება	
1. სწ-2 (311.3) სასაწყობე ჯგუფი (ავტოსადგომი)	-3.20 და ±0.00 ნიშნულები
2. დს (312) დახმარე ჯგუფი	-3.20, +3.00 ნიშნულები
3. სქ (304.1) საქმიანი ჯგუფი	+3.00 ნიშნული
4. სც-2 (303.4) საცხოვრებელი ჯგუფი (საცხოვრებელი)	+6.20; +9.40; +12.60; +15.80; +19.00; +22.20; + 25.40; +28.60; +31.80; +35.00; +38.20; +41.40 ნიშნულები

კონსტრუქციის ტიპი:	
განსაზღვრე კონსტრუქციის ტიპი ახალი შენობისთვის: მაგალითი: II-A, II-B, V-A, V-B	I-A ტიპი

სიმაღლის შეზღუდვები ცხრილი 503 მიხედვით		
დაკავებულობები	დასაშვები სართულიანობა	შემოთავაზებული სართულიანობა
1. სწ-2 (311.3) სასაწყობე ჯგუფი (ავტოსადგომი)	შეუზღუდავი	2 სართული
2. დს (312) დახმარე ჯგუფი	შეუზღუდავი	2 სართული
3. სქ (304.1) საქმიანი ჯგუფი	შეუზღუდავი	1 სართული
5. სც-2 (303.4) საცხოვრებელი ჯგუფი (საცხოვრებელი)	შეუზღუდავი	12 სართული
	დასაშვები სიმაღლე	შემოთავაზებული სიმაღლე
საერთო სიმაღლე =	შეუზღუდავი	52.30 მ
მიწის ზემოთ სართულების რაოდენობა	შეუზღუდავი	14

ფართობის შეზღუდვები ცხრილი 503 მიხედვით		
დაკავებულობები	დასაშვები ფართობი	შემოთავაზებული ფართობი
2. სწ-2 (311.3) სასაწყობე ჯგუფი (ავტოსადგომი)	შეუზღუდავი	1623.4
3. დს (312) დახმარე ჯგუფი (ავტოსაშხეპი სისტემა)	შეუზღუდავი	67.7
4. სქ (304.1) საქმიანი ჯგუფი	შეუზღუდავი	882.7
5. სც-2 (303.4) საცხოვრებელი ჯგუფი (საცხოვრებელი)	შეუზღუდავი	7016.4
იატაკების საერთო (სასარგებლო) ფართობი =	9 590.2	
იატაკების რაოდენობა =	15	
შენობის საერთო ფართობი სართულების გარე პერიმეტრებით =	11 220	

დამგეგმარებელი	პროექტის დასახელება	დამკვეთი	ეტაპი	თარიღი	2023წ.
				ფორმატი	ფურცლები
გიორგი ბენდელიანი				A-004	
	მრავალბინიანი საცხოვრებელი სახლი	შ.პ.ს. "ალისფერი აფრები" ს/კ 402059240	არქიტექტურული პროექტი	A-4	

შენობა-ნაგებობის უსაფრთხოების წესებთან შესაბამისობის ანალიზი

გარე კედლის ცეცხლმედეგობისა და ღიობისადმი მოთხოვნები
სხრილი 602-ის და სხრილი 705.8-ის მიხედვით

გარე კედელი	ხანძარსაწინააღმდეგო მანძილი (მეტრი)	ცეცხლმედეგობის ხარისხი (საათი)		კედლის ღიობის ფართობი (კედლის%)					
				დასაშვები			გათვალისწინებული		
		მოთხოვნილი	გათვალისწინებული	დაცული	დაუცველი საშხეფებით	დაუცველი	დაცული	დაუცველი საშხეფებით	დაუცველი
1-8 ღერძებში ±0.00; +3.00; +6.20; +9.40; +12.60; +15.80; +19.00; +22.20; +25.40; +28.60; +31.80; +35.00; +38.20; +41.40 ნიშნულები	15.68 მ.	2	2	შეუზღუდავი	შეუზღუდავი	შეუზღუდავი	---	---	არ იზღუდება
8-1 ღერძებში ±0.00; +3.00; +6.20; +9.40; +12.60; +15.80; +19.00; +22.20; +25.40; +28.60; +31.80; +35.00; +38.20; +41.40 ნიშნულები	21.49 მ.	2	2	შეუზღუდავი	შეუზღუდავი	შეუზღუდავი	---	---	არ იზღუდება
ა-თ ღერძებში ±0.00; +3.00; +6.20; +9.40; +12.60; +15.80; +19.00; +22.20; +25.40; +28.60; +31.80; +35.00; +38.20; +41.40 ნიშნულები	0.9 მ.	2	2	დაუშვებელი	დაუშვებელი	დაუშვებელი	---	---	0%
თ-ა ღერძებში ±0.00; +3.00; +6.20; +9.40; +12.60; +15.80; +19.00; +22.20; +25.40; +28.60; +31.80; +35.00; +38.20; +41.40 ნიშნულები	0.9 მ.	2	2	დაუშვებელი	დაუშვებელი	დაუშვებელი	---	---	0%

განიავების მოთხოვნა

დაკავებულობები/სივრცეები/გასასვლელი საშუალებები	ბუნებრივი განიავება	ხელოვნური განიავება
1. სწ-2 (311.3) სასაწყობე ჯგუფი (ავტოსადგომი)	კი	კი
2. დს (312) დახმარე ჯგუფი	---	კი
3. სქ (304.1) საქმიანი	კი	კი
4. სც-2 (303.4) საცხოვრებელი ჯგუფი (საცხოვრებელი)	კი	კი
5. დერეფანი	---	კი
6. ლიფტი	---	კი
7. კიბის ჰოლი	---	კი

დამგებგმარებელი	პროექტის დასახელება	დამკვეთი	ეტაპი	თარიღი	2023წ.
გიორგი ბენდელიანი	მრავალბინიანი საცხოვრებელი სახლი	შ.პ.ს. "ალისფერი აფრები" ს/კ 402059240	არქიტექტურული პროექტი	ფორმატი	ფურცლები
				A-005	
				A-4	

შენობა-ნაგებობის უსაფრთხოების წესებთან შესაბამისობის ანალიზი

ხანძრისგან დაცვის სისტემებისადმი მოთხოვნები							
დაკავებულობები/სივრცეები გასასვლელი საშვალებები	ავტოსაშ ხეფი სისტემა	ალტერნა ტიული ავტომატუ რი ცეცხლსაქ რობი სისტემები	კვამლზე მორეაგირე სახანძრო განგაშისა და ცეცხლაღმოჩენი სისტემები	სახანძრო მილდგარ ების სისტემებ ი	კვამლის საკონტროლ ო სისტემები (დაწნევის სისტემა)	ხელის ცეცხლმაქრ ები	საავარიო განგაშის სისტემები
1. სწ-2 (311.3) სასაწყობე ჯგუფი (-3.20; ±0.00 ნიშნულები) ავტოსადგომი	კი	---	კი (სახანძრო განგაშის ხელით სამართავი სისტემა); (დამკავებელთა შეტყობინების სისტემა); (მხედველობითი განგაშის სისტემა); (კვამლაღმოჩენები)	კი	---	კი	კი
2. დს (312) დამხმარე ჯგუფი: (-3.20; +3.00 ნიშნულები)	---	---	კი (სახანძრო განგაშის ხელით სამართავი სისტემის კოლოფი, გასასვლელის გზაკარებთან).	---	---	კი	---
3. სქ (304.1) საქმიანი ჯგუფი: (+3.00 ნიშნული)	კი	---	კი (კვამლაღმოჩენები, თითოელი სართულის დონეზე ლიფტის შესასვლელთან და სამანქანე ოთახში).	---	---	კი	---
4. სც-2 (303.4) საცხოვრებელი ჯგუფი: (+6.20; +9.40; +12.60; +15.80; +19.00; +22.20; +25.40; +28.60;+31.80; +35.00; +38.20; +41.40 ნიშნულები)	---	---	კი (კვამლაღმოჩენები, თითოელი სართულის დონეზე ლიფტის შესასვლელთან და სამანქანე ოთახში).	---	---	---	---
5. დერეფანები	კი	---	კი (სახანძრო განგაშის ხელით სამართავი სისტემის კოლოფი, გასასვლელის გზაკარებთან).	კი	---	კი	კი
6. კიბის უჯრედები	---	---	კი (სახანძრო განგაშის ხელით სამართავი სისტემის კოლოფი, გასასვლელის გზაკარებთან).	კი	---	---	---
7. ლიფტი	---	---	კი (კვამლაღმოჩენები, თითოელი სართულის დონეზე ლიფტის შესასვლელთან და სამანქანე ოთახში).	---	კი (დაწნევის სისტემა)	---	---
8. კიბის ჰოლი	---	---	კი	---	---	კი	კი
სახანძრო-სამაშველო სამსახურის მიერ გამოსაყენებელი მისაერთებლები				კი (მიწისქვეშა ავტოსადგომში ჩასასვლელი პანდუსის მხარეს გამავალ ფასადზე)			

დამგებმარებელი	პროექტის დასახელება	დამკვეთი	ეტაპი	თარიღი	2023წ.
გიორგი ბენდელიანი	მრავალბინიანი საცხოვრებელი სახლი	შ.პ.ს. "ალისფერი აფრები" ს/კ 402059240	არქიტექტურული პროექტი	ფორმატი	ფურცლები
				A-006	
				A-4	

შენობა-ნაგებობის უსაფრთხოების წესებთან შესაბამისობის ანალიზი

თითოეული სართულიდან გასასვლელი საშვალება											
სართულები	დაკავებულობა და დაკავებულობის დატვირთვის ჯამური მაჩვენებელი	მოთხოვნილი გასასვლელების/ გასასვლელთან მისადგომის რაოდენობა	გათვალისწინებული გასასვლელების/ გასასვლელთან მისადგომის რაოდენობა და ტიპი	გასასვლელი საშუალებების სიგანე							
				გზა-კიბეები		დერეფანი		გასასვლელის გზა-კარი			
				მოთხოვნილი	გათვალისწინებული	მოთხოვნილი	გათვალისწინებული	მოთხოვნილი	გათვალისწინებული		
2. სწ-2 (311.3) (ავტოსადგომი) -3.20; ნიშნულზე	44	2	2 (შიგა გასასვლელი გზა-კიბე)	1.20 მ. სახელურებს შორის	1.24 მ. სახელურებს შორის	---	---	0.82 მ	0.95 მ		
3. დს (312) -3.20, +3.00 ნიშნულებზე	5	1	1	---	---	---	---	0.82 მ	0.95 მ		
4. სწ-2 (311.3) (ავტოსადგომი) ±0.00; ნიშნულებზე	42	2	4	---	---	---	---	0.82 მ	0.95 მ		
5. სქ (304.1) +3.00 ნიშნულებზე	96	2	2 (შიგა გასასვლელი გზა-კიბე)	---	---	---	---	0.82 მ	0.95 მ		
6. სს-2 (303.4) +6.20; +9.40; +12.60; +15.80; +19.00; +22.20; +25.40; +28.60;+31.80; +35.00; ნიშნულებზე	372	2	2 (შიგა გასასვლელი გზა-კიბე)	1.20 მ. სახელურებს შორის	1.29 მ. სახელურებს შორის	1.2	1.8	0.82 მ	0.95 მ		
მოითხოვება თუ არა თავშესაფრის ფართობი				არ მოითხოვება							

წყალსადენი სისტემების ფიქსირებული მოწყობილობების რაოდენობა-სასხოვრებელი ჯგუფი
სვ; თვ და სქ ქვეჯგუფები

ცხრილი 1602.1 –ის მიხედვით

სართულები	სასხოვრებელი ერთეული	ფიქსირებული მოწყობილობები													
		უნიტაზი(ერთ სასხოვრებელ ერთეულზე)		ტუალეტის ხელსაბანი (ერთ სასხოვრებელ ერთეულზე)		აბაზანა/შხაპი (ერთ სასხოვრებელ ერთეულზე)		სამზარეულოს ნიჟარა (ერთ სასხოვრებელ ერთეულზე)		ავტომატური სარეცხი მანქანის მისაერთებელი		სამელი წყლის შადრევანი		სამომსახურო ნიჟარა	
		მოთხოვნილი	გათვალის წინებული	მოთხოვნილი	გათვალის წინებული	მოთხოვნილი	გათვალის წინებული	მოთხოვნილი	გათვალის წინებული	მოთხოვნილი	გათვალის წინებული	მოთხოვნილი	გათვალის წინებული	მოთხოვნილი	გათვალის წინებული
+3.00 ნიშნული (სქ)	9	1	1	1	1	1	1	---	---	---	---	1	1	1	1
სს-2 (303.4) +6.20; +9.40; +12.60; +15.80; +19.00; +22.20; +25.40; +28.60;+31.80; +35.00; +38.20; +41.40 ნიშნულებზე	108	1	1	1	1	---	---	1	1	---	---	---	---	---	---

დამგებმარებელი	პროექტის დასახელება	დამკვეთი	ეტაპი	თარიღი	2023წ.
გიორგი ბენდელიანი	მრავალბინიანი საცხოვრებელი სახლი	შ.პ.ს. "ალისფერი აფრები" ს/კ 402059240	არქიტექტურული პროექტი	ფორმატი	ფურცლები
				A-007	
				A-4	

ნახაზის დასახელება:

საპროექტო ტერიტორიის გენ.გეგმა

ექსპლიკაცია:

1. მმ.გზა
2. საპროექტო ტერიტორიაზე სამანქანე მშმოსასვლელი
3. საპროექტო შენობა (ა ბლოკი)
4. საპროექტო ტროტუარი
5. გამწვანება
6. სამანქანე პანდუსი

პირობითი ნიშნები:

- ნაკვეთის საზღვარი
- განაშენიანების რეგულირების ხაზი(უპანა ეზოსთვის)
- მიწისზედა და მიწისქვეშა შენობის განთავსების კონტური
- ჭრილის ხაზი
- კონსტრუქციული ნიშნული
- არქიტექტურული ნიშნული

შენიშვნები

1. ნახაზში შეტანილი ყველა ცვლილება უნდა შეთანხმდეს პროექტის ავტორთან.
2. შენობის საპროექტო ნული (+0.00) ტოლია +0.00=424.50 აბსოლიტური ნიშნულის.
3. პროექტში ყველა ზომა მოცემულია სანტიმეტრებში, ნიშნულები – მეტრებში.

მისამართი

ქალაქი თბილისი, ნოდარ ბოხუას ქუჩა №3ა (ს/კ: 01.13.01.014.053)

პროექტის სახელწოდება

მრავალბინიანი საცხოვრებელი სახლის არქიტექტურული პროექტი (ა ბლოკი)

სტადია	პროექტი	არ
თანამდებობა	გვარი	ხელმოწერა
დირექტორი	გ. ბენდელიანი	
არქიტექტორი	ი. ბოგოხია	
არქიტექტორი	ს. საზარლენდი	

საპროექტოს ლოგო | მისამართი

BIJI ARCHITECTURE

ქ. თბილისი ვაჟა-ფშაველის №15

TEL: 595 55-35-74 599 75-28-88

დაკვეთა №		მასშტაბი
სტადია	პროექტი	1:250
ფორმატი	ფურცლები A-012	A.02.10
A-3		2023 წ.

1.Ц3Ц3М1Ц3М2Ц3М3Ц	Б6-2	818.6	18.6	44	2	95Ц8.
2.Ц3Ц4Ц5М1	Ц6	7.5	46.5	1	48	95Ц8.
3.Ц3Ц6Ц7М1	Ц6	10.4	46.5	1		95Ц8.
4.Ц3Ц8Ц9М1Ц10М1	Ц6	45.8	27.9	2		95Ц8.

1.Ц3Ц6М1Ц3М2Ц3М3Ц	Б6-2	818.6	18.6	44	2	95Ц8.
2.Ц3Ц4Ц5М1	Ц6	7.5	46.5	1		95Ц8.
3.Ц3Ц6Ц7М1	Ц6	10.4	46.5	1		95Ц8.
4.Ц3Ц8Ц9М1Ц10М1	Ц6	45.8	27.9	2	48

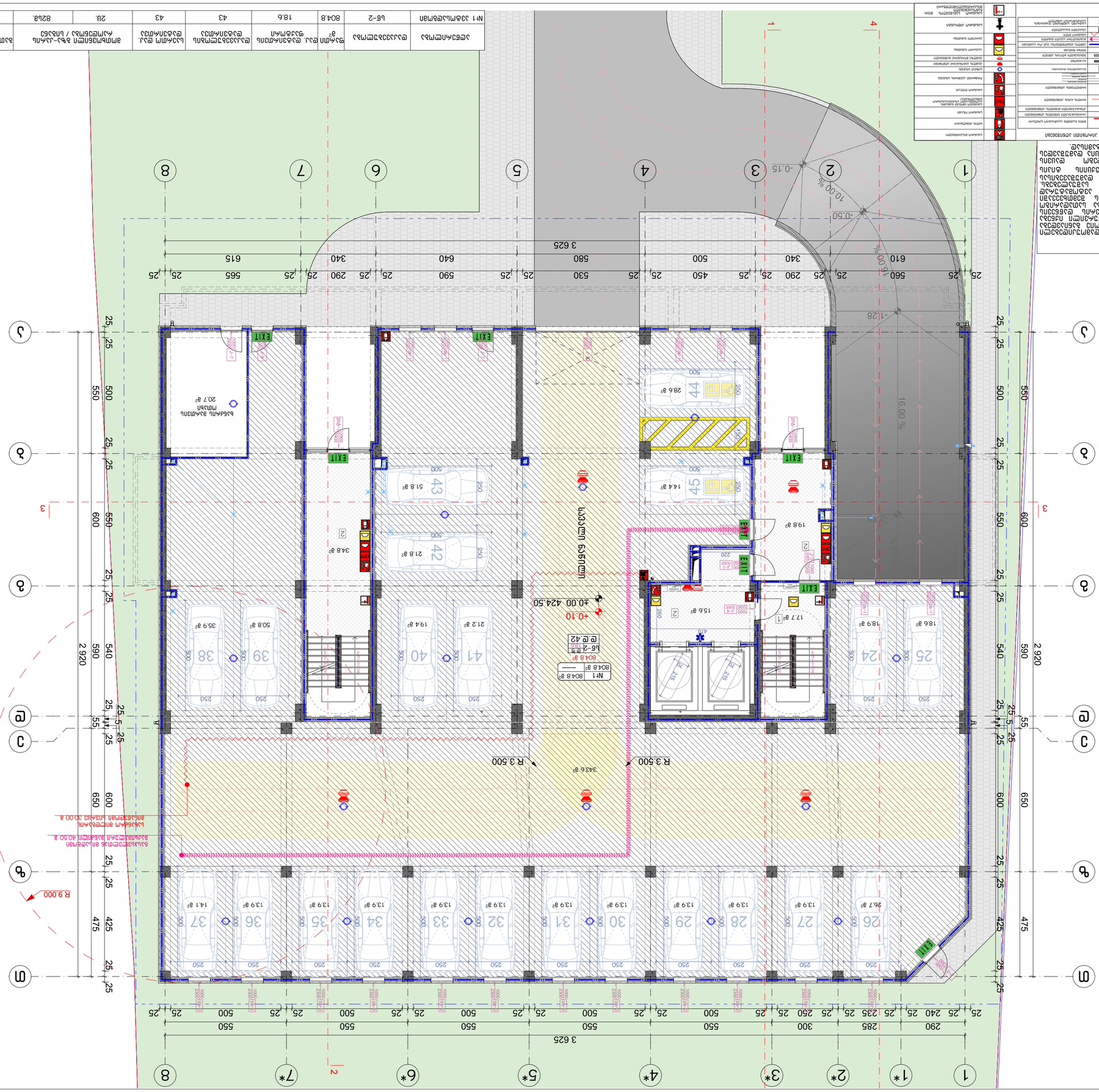

ვერტიკალური ბეტონის კედლების ნაშენების ნუმერაცია

ვერტიკალური ბეტონის კედლების ნაშენების ნუმერაცია ხდება ინდივიდუალურად ყოველი ნაშენისთვის. ნუმერაციის დროს გამოიყენება ლათინური ანბანის დიდი ასოები A-დან Z-მდე და არაბული ციფრები 1-დან 99-მდე. ნაშენის ნუმერაციის ფორმირებისას ჯერ მიეთითება ასო, შემდეგ ციფრი. ნაშენის ნუმერაციის ფორმირებისას ასო და ციფრი ერთმანეთისგან გამოიყოფა დეფისით



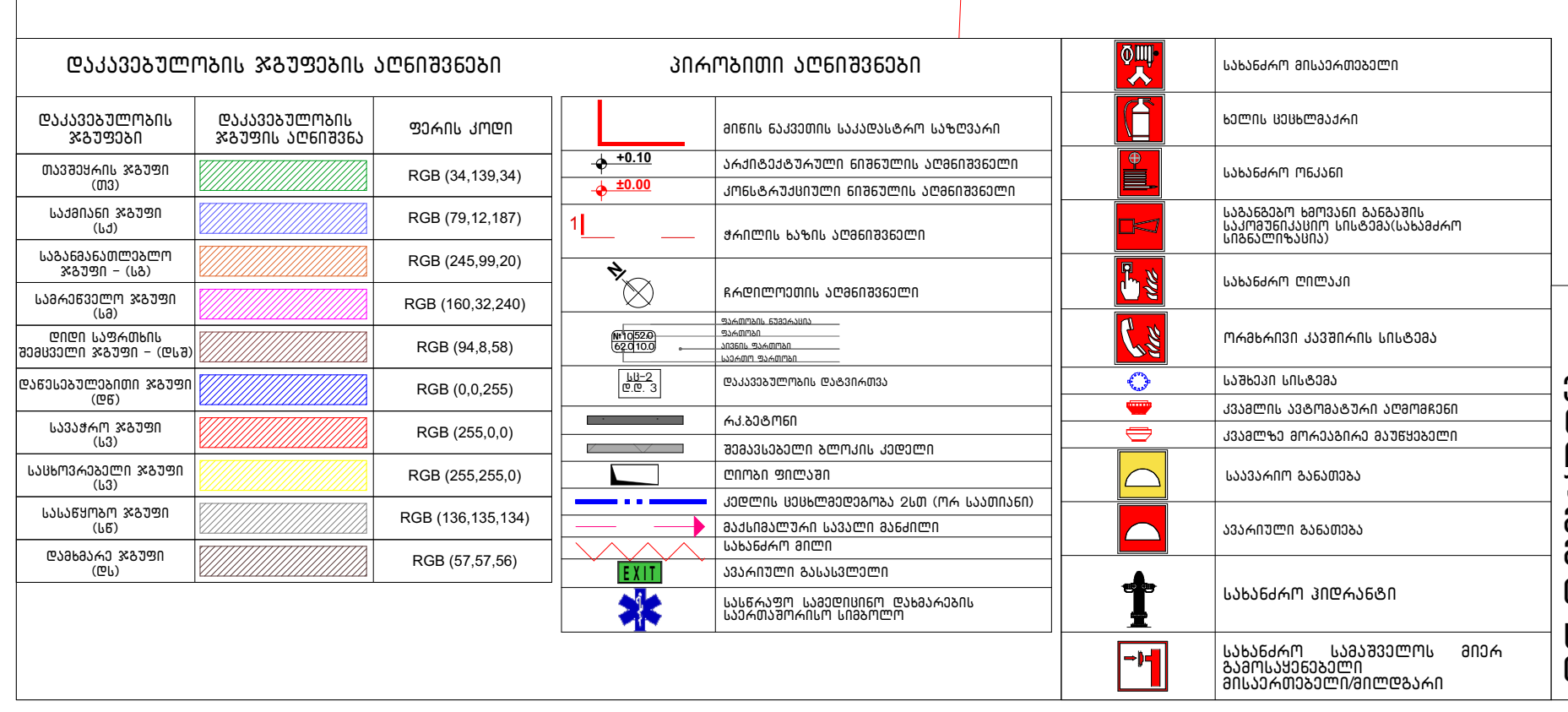

შენიშვნა:

ვესტიბიული აღჭურვილი იქნება დამოუკიდებელი განიავების სისტემით. ლიფტის ფოიე განიავდება მექანიკურად. ლიფტის შახტა აღჭურვილი იქნება ჰაერის დაწნევის სისტემით. ჰაერის დაწნევის სისტემა უზრუნველყოფილი იქნება სათადარიგო ელმომარაგებით. დენის გათიშვის შემთხვევაში სათადარიგო ელექტროსისტემა ავტომატურად გაანათებს გასასვლელ საშუალებებს. კონსტრუქციული პროექტის დამუშავებისას დაცული იქნას I–A კონსტრუქციის ტიპის მოთხოვნები. ხანძარსაწინააღმდეგო დაცვის სისტემების საინჟინრო დოკუმენტაცია დამუშავდეს 28.01.16 წ. №41დადგენილების შესაბამისად.

აღწერილობა	დაკავებულობა	ფართი მ²	დაკ. დატვირთვის ფაქტორი	დაკავებულობის დატვირთვა	საერთო დაკ. დატვირთვა	მოთხოვნილი გზა-კარის რაოდენობა / სიგანე		გათვალისწინებული გზა-კარის რაოდენობა / სიგანე	
№1 ოფისი	სქ	139.3	9.3	15	97	1ც.	82სმ.	1ც.	95 სმ.
№2 ოფისი	სქ	119.6	9.3	13		1ც.	82სმ.	1ც.	95 სმ.
№3 ოფისი	სქ	140.6	9.3	15		1ც.	82სმ.	1ც.	95 სმ.
№4 ოფისი	სქ	91.1	9.3	10		1ც.	82სმ.	1ც.	95 სმ.
№5 ოფისი	სქ	54.4	9.3	6		1ც.	82სმ.	1ც.	95 სმ.
№6 ოფისი	სქ	61.1	9.3	7		1ც.	82სმ.	1ც.	95 სმ.
№7 ოფისი	სქ	56.6	9.3	6		1ც.	82სმ.	1ც.	95 სმ.
№8 ოფისი	სქ	61.2	9.3	7		1ც.	82სმ.	1ც.	95 სმ.
№9 ოფისი	სქ	158.8	9.3	17		1ც.	82სმ.	1ც.	95 სმ.
№1 დამხმარე	სქ	4.0	27.9	1		1ც.	82სმ.	1ც.	95 სმ.

ნახაზის დასახელება:

მეორე სართულის გეგმა +3.00 ნიშნულზე

ექსპლიკაცია:

1. კიბის უჯრედი
2. ტამბური
8. საოფისე ფართი
9. დამლაგებლის ოთახი
11. სან.კვანძი
14. დერეფანი
15. ჰოლი
17. ტერასა
19. აივანი

პირობითი ნიშნები:

- ნაკვეთის საზღვარი
- განაშენიანების რეგულირების ხაზი(უკანა ეზოსთვის)
- მიწისზედა და მიწისქვეშა შენობის განთავსების კონტური
- ჭრილის ხაზი
- კონსტრუქციული ნიშნული
- არქიტექტურული ნიშნული

შენიშვნები

1. ნახაზში შეტანილი ყველა ცვლილება უნდა შეთანხმდეს პროექტის ავტორთან.
2. შენობის საპროექტო ნული (+0.00) ტოლია +0.00=424.50 აბსოლიტური ნიშნულის.
3. პროექტში ყველა ზომა მოცემულია სანტიმეტრებში, ნიშნულები – მეტრებში.

მისამართი

ქალაქი თბილისი, ნოდარ ბოხუას ქუჩა №3ა (ს/კ: 01.13.01.014.053)

პროექტის სახელწოდება

მრავალბინიანი საცხოვრებელი სახლის არქიტექტურული პროექტი (ა ბლოკი)

სტადია	პროექტი	არ
თანამდებობა	გვარი	ხელმოწერა
დირექტორი	გ. ბენდელიანი	
არქიტექტორი	ი. გოგოხია	
არქიტექტორი	ს. საზერლენდი	

საპროექტოს ლოგო	მისამართი
BIJI ARCHITECTURE BIJI ARCHITECTURE	ქ. თბილისი შავიშვილის №1ა TEL: 595 55-35-74 599 75-28-88

დაკვეთა №		მასშტაბი
სტადია	პროექტი	1:120
ფორმატი	ფურცლები	A.02.13
A-3		2023 წ.

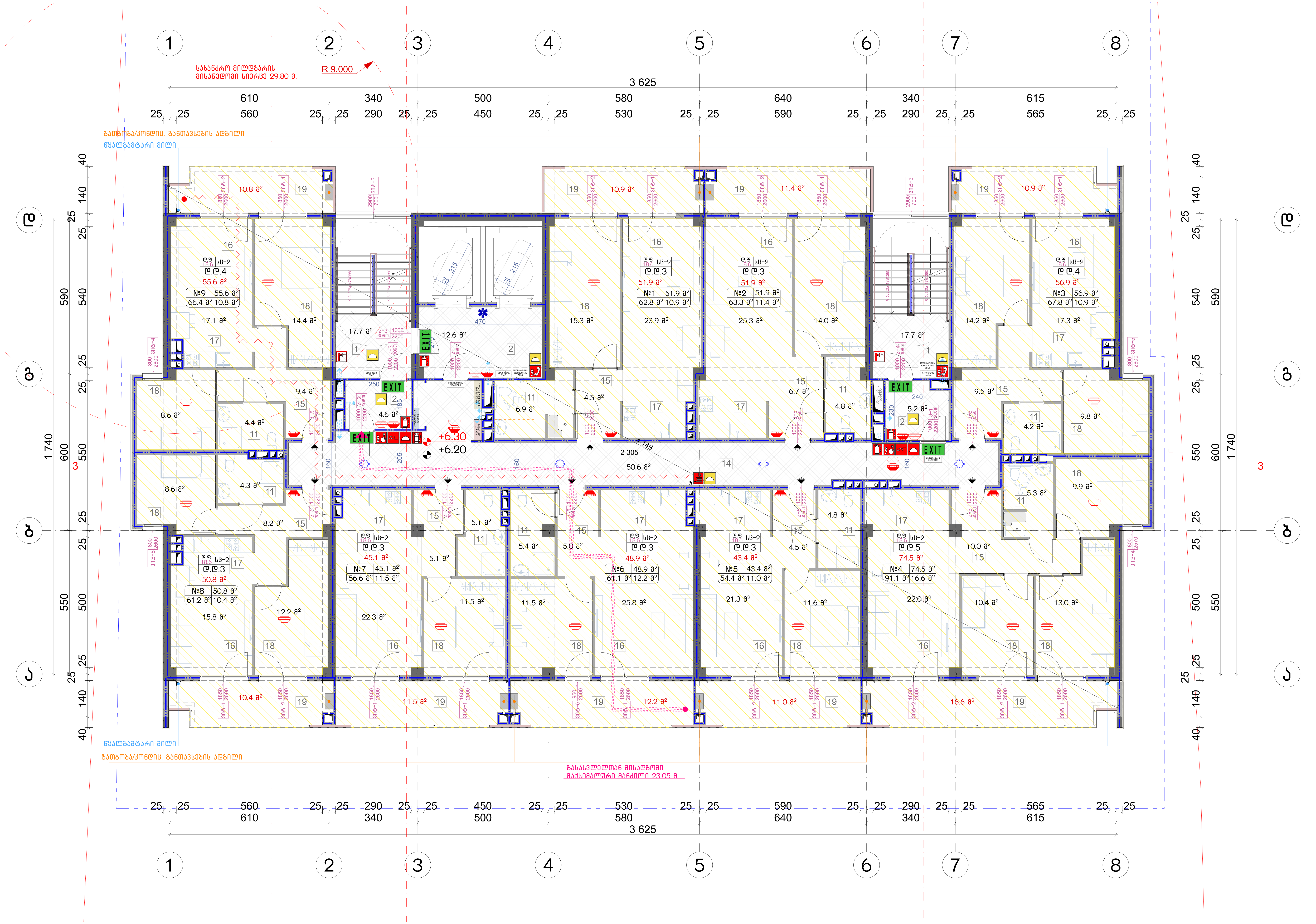

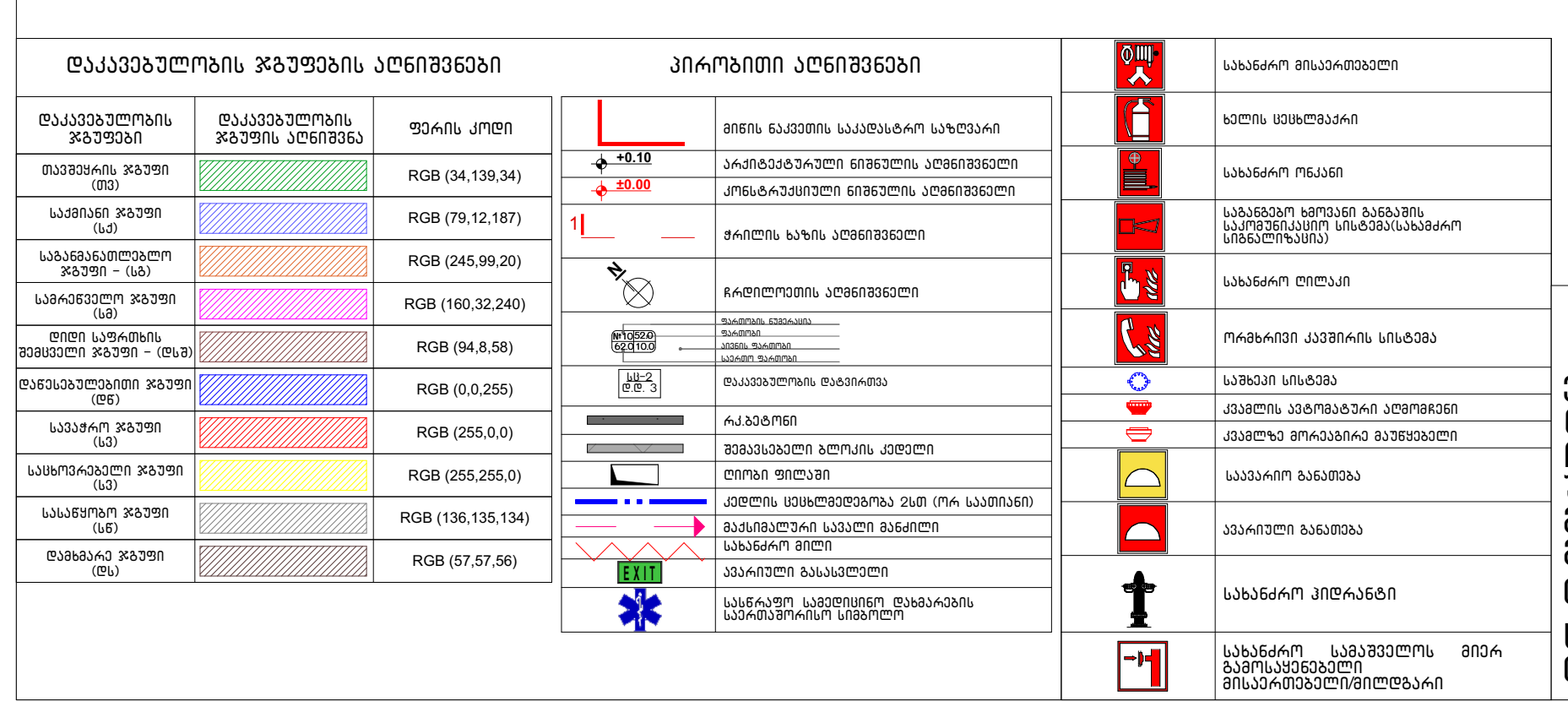

შენიშვნა:

ვესტიბიული აღჭურვილი იქნება დამოუკიდებელი განიავების სისტემით. ლიფტის ფოიე განიავდება მექანიკურად. ლიფტის შახტა აღჭურვილი იქნება ჰაერის დაწნევის სისტემით. ჰაერის დაწნევის სისტემა უზრუნველყოფილი იქნება სათადარიგო ელმომარაგებით. დენის გათიშვის შემთხვევაში სათადარიგო ელექტროსისტემა ავტომატურად გაანათებს გასასვლელ საშუალებებს. კონსტრუქციული პროექტის დამუშავებისას დაცული იქნას I-A კონსტრუქციის ტიპის მოთხოვნები. ხანძარსაწინააღმდეგო დაცვის სისტემების საინჟინრო დოკუმენტაცია დამუშავდეს 28.01.16 წ. №41დადგენილების შესაბამისად.

აღწერილობა	დაკავებულობა	ფართი მ²	დაკ. დატვირთვის ფაქტორი	დაკავებულობის დატვირთვა	საერთო დაკ. დატვირთვა	მოთხოვნილი გზა-კარის რაოდენობა / სიგანე		გათვალისწინებული გზა-კარის რაოდენობა / სიგანე	
№1 ბინა	სც-2	62.8	18.6	3	31	1ც.	82სმ.	1ც.	95 სმ.
№2 ბინა	სც-2	63.3	18.6	3		1ც.	82სმ.	1ც.	95 სმ.
№3 ბინა	სც-2	67.8	18.6	4		1ც.	82სმ.	1ც.	95 სმ.
№4 ბინა	სც-2	91.1	18.6	5		1ც.	82სმ.	1ც.	95 სმ.
№5 ბინა	სც-2	54.4	18.6	3		1ც.	82სმ.	1ც.	95 სმ.
№6 ბინა	სც-2	61.1	18.6	3		1ც.	82სმ.	1ც.	95 სმ.
№7 ბინა	სც-2	56.6	18.6	3		1ც.	82სმ.	1ც.	95 სმ.
№8 ბინა	სც-2	61.2	18.6	3		1ც.	82სმ.	1ც.	95 სმ.
№9 ბინა	სც-2	66.4	18.6	4		1ც.	82სმ.	1ც.	95 სმ.

ნახაზის დასახელება:

მესამე სართულის გეგმა +6.20 ნიშნულზე

ექსპლიკაცია:

1. კიბის უჯრედი
2. ტამბური
11. სან.კვანძი
14. დერეფანი
15. ჰოლი
16. საერთო ოთახი
17. სამზარეულო
18. საძინებელი
19. აივანი

პირობითი ნიშნები:

- ნაკვეთის საზღვარი
- განაშენიანების რეგულირების ხაზი(უკანა ეზოსთვის)
- მიწისზედა და მიწისქვეშა შენობის განთავსების კონტური
- ჭრილის ხაზი
- კონსტრუქციული ნიშნული
- არქიტექტურული ნიშნული

შენიშვნები

1. ნახაზში შეტანილი ყველა ცვლილება უნდა შეთანხმდეს პროექტის ავტორთან.
2. შენობის საპროექტო ნული (+0.00) ტოლია +0.00=424.50 აბსოლიტური ნიშნულის.
3. პროექტში ყველა ზომა მოცემულია სანტიმეტრებში, ნიშნულები - მეტრებში.

მისამართი

ქალაქი თბილისი, ნოდარ ბოხუას ქუჩა №3ა
(ს/კ: 01.13.01.014.053)

პროექტის სახელწოდება

მრავალბინიანი საცხოვრებელი სახლის არქიტექტურული პროექტი (ა ბლოკი)

სტადია	პროექტი	არ
თანამდებობა	გვარი	ხელმოწერა
დირექტორი	გ. ბენდელიანი	
არქიტექტორი	ი. გოგოხია	
არქიტექტორი	ს. საზერლენდი	

საპროექტოს ლოგო		მისამართი
BIJI ARCHITECTURE		ქ. თბილისი შავიშვილის №1ა TEL: 595 55-35-74 599 75-28-88
დაკვეთა №		მასშტაბი
სტადია	პროექტი	1:100
ფორმატი	ფურცლები	A.02.14
A-3		2023 წ.

ნახაზის დასახელება:

მეოთხე სართულის
გეგმა +9.40 ნიშნულზე

ექსპლიკაცია:

1. ქიბის უჯრედი
2. ტამბური
11. სან.კვანძი
14. დერეფანი
15. პოლე
16. საერთო ოთახი
17. სამზარეულო
18. საძინებელი
19. აივანი

პირობითი ნიშნები:

- ნაკვეთის საზღვარი
- განაშენიანების რეგულირების ხაზი(უკანა ეზოსთვის)
- მიწისზედა და მიწისქვეშა შენობის განთავსების კონტური
- ჭრილის ხაზი
- კონსტრუქციული ნიშნული
- არქიტექტურული ნიშნული

შენიშვნები

1. ნახაზში შეტანილი ყველა ცვლილება უნდა შეთანხმდეს პროექტის ავტორთან.
2. შენობის საპროექტო ნული (+0.00) ტოლია +0.00=424.50 აბსოლიტური ნიშნულის.
3. პროექტში ყველა ზომა მოცემულია სანტიმეტრებში. ნიშნულები - მეტრებში.

მისამართი

ქალაქი თბილისი, ნოდარ ბოხუას ქუჩა №3[ა]
(ს/კ: 01.13.01.014.053)

პროექტის სახელწოდება

მრავალბინიანი საცხოვრებელი სახლის არქიტექტურული პროექტი (ა ბლოკი)

სტადია	პროექტი	არ
თანამდებობა	გვარი	ხელმოწერა
დირექტორი	გ. ბენდელიანი	
არქიტექტორი	ი. გოგოხია	
არქიტექტორი	ს. საზერლენდი	

საპროექტო ლოგო | მისამართი

BIJI ARCHITECTURE
BIJI ARCHITECTURE
ქ. თბილისი შავიშვილის №15
TEL: 595 55-35-74 599 75-28-88

დაკვეთა №		მასშტაბი
სტადია	პროექტი	1:100
ფორმატი	ფურცლები	A.02.15
A-3		2023 წ.

შენიშვნა:

ვესტიბიული აღჭურვილი იქნება დამოუკიდებელი განიავების სისტემით. ლიფტის ფოიე განიავდება მექანიკურად. ლიფტის შახტა აღჭურვილი იქნება კაპრის დაწნევის სისტემით. კაპრის დაწნევის სისტემა უზრუნველყოფილი იქნება სამაშველოების ელექტრომაგნებით. დენის გაბრუნვის შემთხვევაში სამაშველო ელექტრომაგნებება ავტომატურად გაანთავისუფლებს გასასვლელ საშუალებებს. კონსტრუქციული პროექტის დამუშავებისას დაცული იქნას I-A კონსტრუქციის ტიპის მოთხოვნები.

ხანძარსაწინააღმდეგო დაცვის სისტემების საინჟინრო დოკუმენტაცია დამუშავდეს 28.01.16 წ. №41დადგენილების შესაბამისად.

აღნიშვნა	დაკავებულობა	ფარდი მ²	დაკ. დატვირთვის ფაქტორი	დაკავებულობის დატვირთვა	საერთო დაკ. დატვირთვა	მოთხოვნილი გზა-კარის რაოდენობა / სიგანე		გათვალისწინებული გზა-კარის რაოდენობა / სიგანე	
№10 ბინა	სს-2	62.8	18.6	3	31	1ც.	82სმ.	1ც.	95 სმ.
№11 ბინა	სს-2	63.3	18.6	3		1ც.	82სმ.	1ც.	95 სმ.
№12 ბინა	სს-2	67.8	18.6	4		1ც.	82სმ.	1ც.	95 სმ.
№13 ბინა	სს-2	91.1	18.6	5		1ც.	82სმ.	1ც.	95 სმ.
№14 ბინა	სს-2	54.4	18.6	3		1ც.	82სმ.	1ც.	95 სმ.
№15 ბინა	სს-2	61.1	18.6	3		1ც.	82სმ.	1ც.	95 სმ.
№16 ბინა	სს-2	56.6	18.6	3		1ც.	82სმ.	1ც.	95 სმ.
№17 ბინა	სს-2	61.2	18.6	3		1ც.	82სმ.	1ც.	95 სმ.
№18 ბინა	სს-2	66.4	18.6	4		1ც.	82სმ.	1ც.	95 სმ.

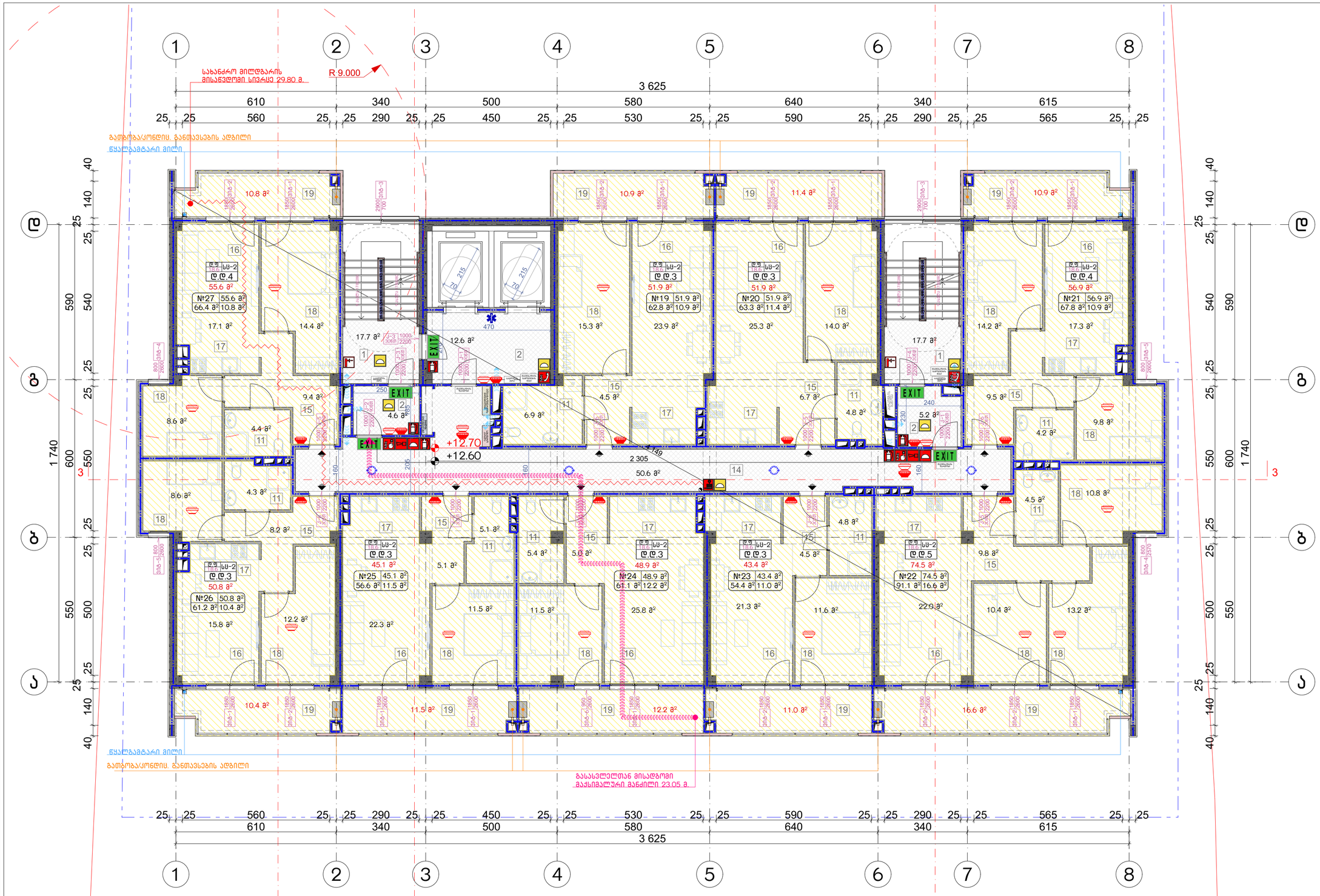

ნახაზის დასახელება:

მეხუთე სართულის გეგმა +12.60 ნიშნულზე

ექსპლიკაცია:

1. ქიბის უჯრედი
2. ტამბური
11. სან.კვანძი
14. დერეფანი
15. პოლი
16. საერთო ოთახი
17. სამზარეულო
18. საძინებელი
19. აივანი

პირობითი ნიშნები:

- ნაკვეთის საზღვარი
- განაშენიანების რეგულირების ხაზი(უკანა ეზოსთვის)
- მიწისზედა და მიწისქვეშა შენობის განთავსების კონტური
- ჭრილის ხაზი
- კონსტრუქციული ნიშნული
- არქიტექტურული ნიშნული

შენიშვნები

1. ნახაზში შტანილი ყველა ცვლილება უნდა შეთანხმდეს პროექტის ავტორთან.
2. შენობის საპროექტო ნული (+0.00) ტოლია +0.00=424.50 აბსოლიტური ნიშნულის.
3. პროექტში ყველა ზომა მოცემულია სანტიმეტრებში. ნიშნულები - მეტრებში.

მისამართი

ქალაქი თბილისი, ნოდარ ბოხუას ქუჩა №3ა (ს/კ: 01.13.01.014.053)

პროექტის სახელწოდება

მრავალბინიანი საცხოვრებელი სახლის არქიტექტურული პროექტი (ა ბლოკი)

სტადია	პროექტი	არ
თანამდებობა	გეგარი	ხელმოწერა
დირექტორი	გ. ბენდელიანი	
არქიტექტორი	ი. გოგოხია	
არქიტექტორი	ს. საზერელენდი	

საპროექტო ლოგო | მისამართი

BIJI ARCHITECTURE
BIJI ARCHITECTURE
ქ. თბილისი შავთველის №15
TEL: 595 55-35-74 599 75-28-88

დაკვეთა №		მასშტაბი
სტადია	პროექტი	1:100
ფორმატი	ფურცლები	A.02.16
A-3		2023 წ.

დაკავებულობის ჯგუფების აღნიშვნები

დაკავებულობის ჯგუფის	დაკავებულობის ჯგუფის აღწერა	ფერის კოდი
მაცივრის ჯგუფი (MC)		RGB (34,139,34)
საცხოვრებელი ჯგუფი (RS)	კორპუსებში განთავსებული აქსელუარები	RGB (79,12,187)
საცხოვრებლების ჯგუფი - (SA)		RGB (245,99,20)
საბავშვოების ჯგუფის (SB)		RGB (160,32,240)
მრავალფუნქციური ჯგუფი (MD)		RGB (94,8,58)
		RGB (0,0,255)
საცხოვრებლების ჯგუფი (SA)		RGB (255,0,0)
საზოგადოების ჯგუფის (SB)		RGB (255,255,0)
საავთოების ჯგუფი (SB)		RGB (136,136,134)
შენობის ჯგუფი (BU)		RGB (57,57,56)

პირობითი აღნიშვნები

- მიწის ნაკვეთის საპროექტო სარტყელი
- აღმოსავლეთის ფრონტის აქსელუარები
- კორპუსებში განთავსებული აქსელუარები
- ბორტის ხარის კონსოლური
- ჩაფხრეტების კონსოლური
- ჩაფხრეტების ჩამოსასხმელი
- ჩაკაბინები
- შენობებში ხერხის კონსოლი
- ტროტუარის ზედაპირი
- კონსოლი სამანქანეებისა და ეზო ტროტუარების
- შენობებში სამანქანეებისა
- სახანძრო ჰიდრანტი
- ასაკიანების სამანქანეები
- სამანქანეები ინვალიდებისა
- სამანქანეები ელექტრომანქანების დასამუხტავად

	სახანძრო მოსაცდელები
	სპრინკლერული სისტემა
	სახანძრო ჰიდრანტი
	სამანქანეებში განთავსებული სახანძრო ავტომობილების მისასვლელი ადგილები
	სახანძრო ტიხარი
	რადიაციის საშიშროების ნიშანი
	ელექტრო ენერგიის ნიშანი
	ელექტრო ხელსაწყოების ნიშანი
	სასიკვდილო ნიშანი
	სახანძრო ბარიერი
	სახანძრო კიბეები
	სახანძრო სატუმბი დანადგარების სპეციალური ოთახები

შენიშვნა:

ვესტიბიული ალჭურვილი იქნება დამოუკიდებელი განიავების სისტემით. ლიფტის ფოიე განიავდება მექანიკურად. ლიფტის შახტა აღჭურვილი იქნება კაპრის დაწნევის სისტემით. კაპრის დაწნევის სისტემა უზრუნველყოფილი იქნება სამამდგრეგო ელემენტებით. დენის გაწყვეტის შემთხვევაში სამამდგრეგო ელექტრომრუხვა ავტომატურად გაანათებს გასასვლელ საფეხურებებს. კონსტრუქციული პროექტის დამუშავებისას დაცული იქნას I-A კონსტრუქციის ტიპის მოთხოვნები.

ბანდარასანინაღმდეგო დაცვის სისტემების საინჟინრო დოკუმენტაცია დამუშავდეს 28.01.16 წ. №41დადგენილების შესაბამისად.

აღნიშვნა	დაკავებულობა	ფარგი მ²	დაკ. დატვირთვის ფაქტორი	დაკავებულობის დატვირთვა	საერთო დაკ. დატვირთვა	მოსახვევილი გზა-კარის რაოდენობა / სიგანე		გათვალისწინებული გზა-კარის რაოდენობა / სიგანე	
№19 ბინა	სს-2	62.8	18.6	3	31	1ც.	82სმ.	1ც.	95 სმ.
№20 ბინა	სს-2	63.3	18.6	3		1ც.	82სმ.	1ც.	95 სმ.
№21 ბინა	სს-2	67.8	18.6	4		1ც.	82სმ.	1ც.	95 სმ.
№22 ბინა	სს-2	91.1	18.6	5		1ც.	82სმ.	1ც.	95 სმ.
№23 ბინა	სს-2	54.4	18.6	3		1ც.	82სმ.	1ც.	95 სმ.
№24 ბინა	სს-2	61.1	18.6	3		1ც.	82სმ.	1ც.	95 სმ.
№25 ბინა	სს-2	56.6	18.6	3		1ც.	82სმ.	1ც.	95 სმ.
№26 ბინა	სს-2	61.2	18.6	3		1ც.	82სმ.	1ც.	95 სმ.
№27 ბინა	სს-2	66.4	18.6	4		1ც.	82სმ.	1ც.	95 სმ.

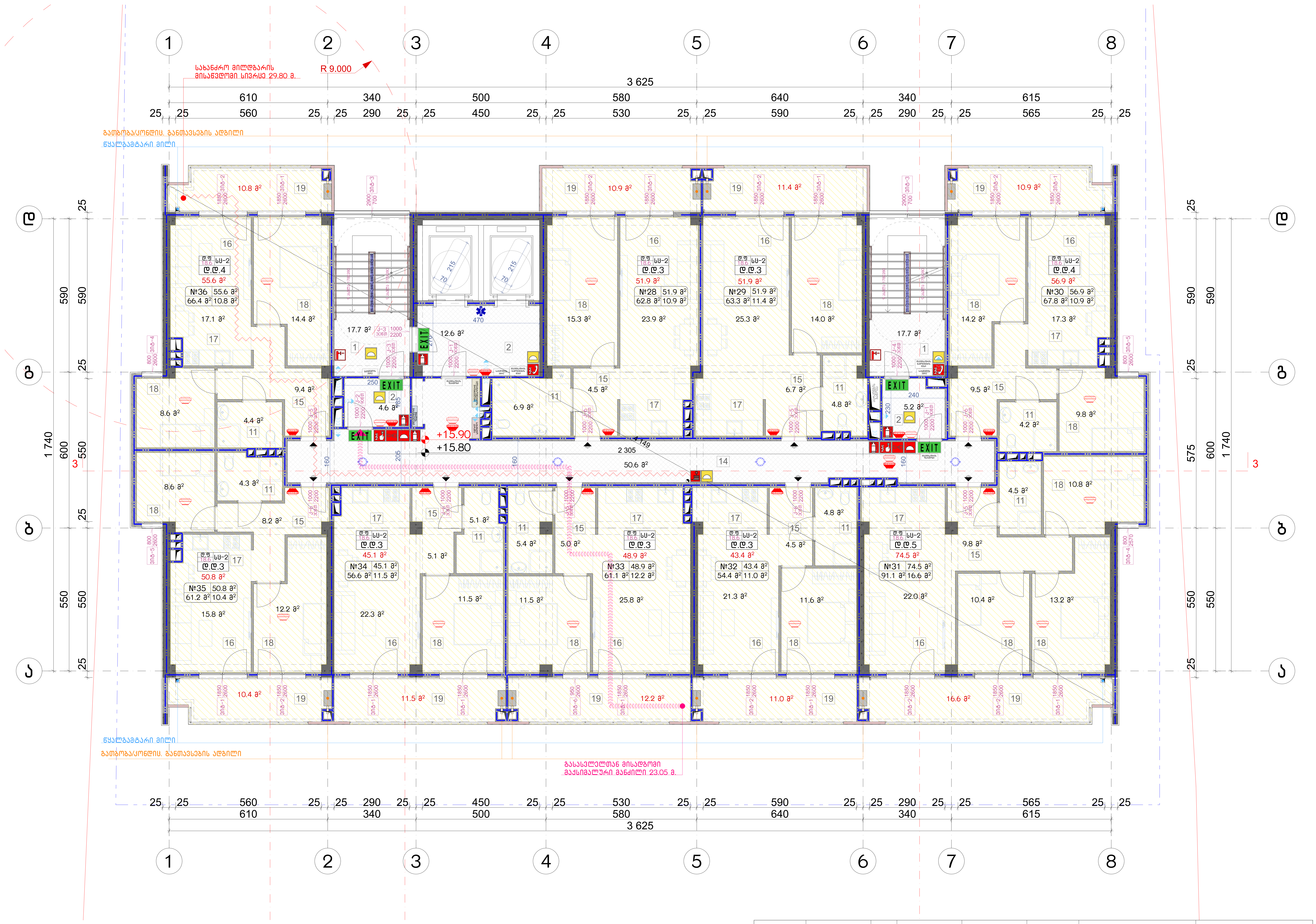

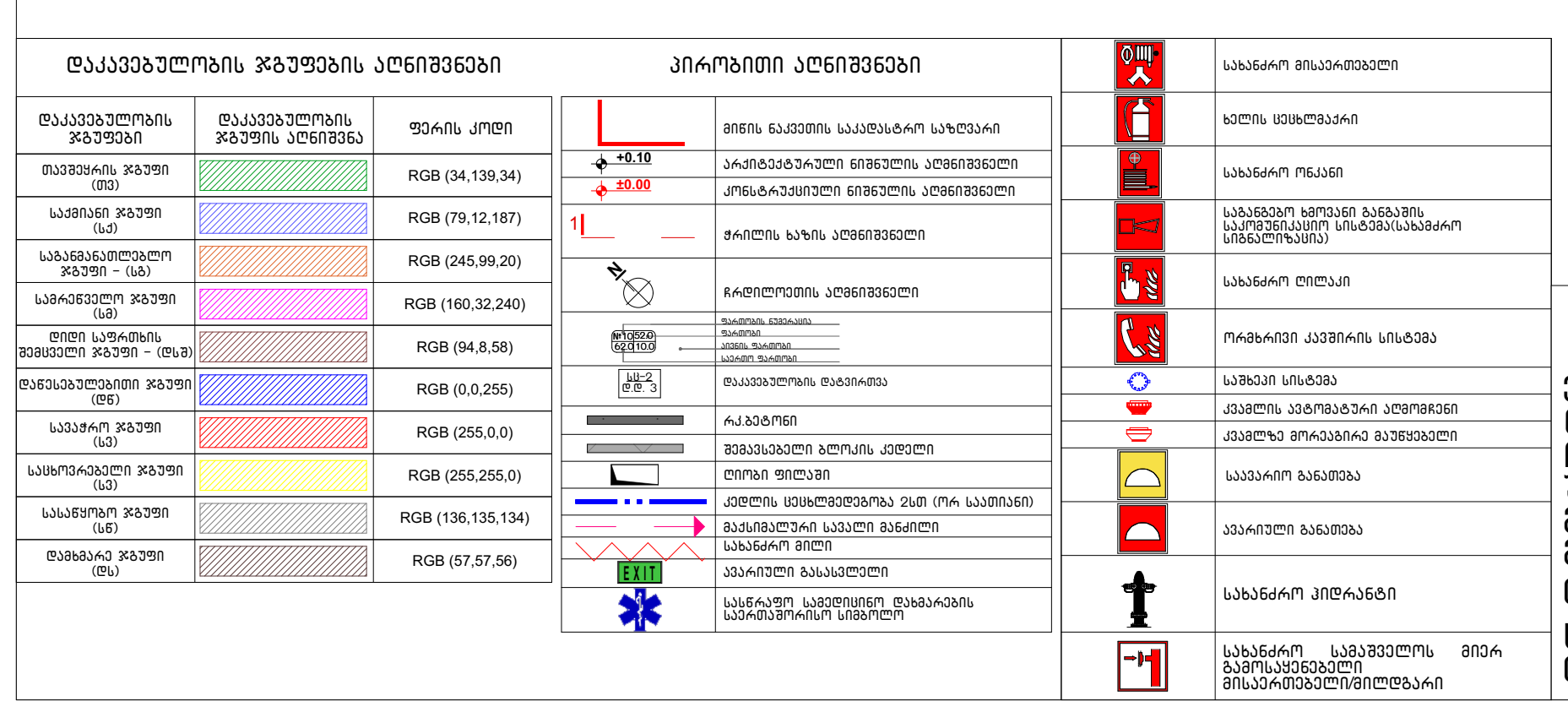

შენიშვნა:

ვესტიბიული აღჭურვილი იქნება დამოუკიდებელი განიავების სისტემით. ლიფტის ფოიე განიავდება მექანიკურად. ლიფტის შახტა აღჭურვილი იქნება ჰაერის დაწნევის სისტემით. ჰაერის დაწნევის სისტემა უზრუნველყოფილი იქნება სათადარიგო ელმომარაგებით. დენის გათიშვის შემთხვევაში სათადარიგო ელექტროსისტემა ავტომატურად გაანათებს გასასვლელ საშუალებებს. კონსტრუქციული პროექტის დამუშავებისას დაცული იქნას I-A კონსტრუქციის ტიპის მოთხოვნები.

ხანძარსაწინააღმდეგო დაცვის სისტემების საინჟინრო დოკუმენტაცია დამუშავდეს 28.01.16 წ. №41დადგენილების შესაბამისად.

აღწერილობა	დაკავებულობა	ფართი მ²	დაკ. დატვირთვის ფაქტორი	დაკავებულობის დატვირთვა	საერთო დაკ. დატვირთვა	მოთხოვნილი გზა-კარის რაოდენობა / სიგანე		გათვალისწინებული გზა-კარის რაოდენობა / სიგანე	
№28 ბინა	სც-2	62.8	18.6	3	31	1ც.	82სმ.	1ც.	95 სმ.
№29 ბინა	სც-2	63.3	18.6	3		1ც.	82სმ.	1ც.	95 სმ.
№30 ბინა	სც-2	67.8	18.6	4		1ც.	82სმ.	1ც.	95 სმ.
№31 ბინა	სც-2	91.1	18.6	5		1ც.	82სმ.	1ც.	95 სმ.
№32 ბინა	სც-2	54.4	18.6	3		1ც.	82სმ.	1ც.	95 სმ.
№33 ბინა	სც-2	61.1	18.6	3		1ც.	82სმ.	1ც.	95 სმ.
№34 ბინა	სც-2	56.6	18.6	3		1ც.	82სმ.	1ც.	95 სმ.
№35 ბინა	სც-2	61.2	18.6	3		1ც.	82სმ.	1ც.	95 სმ.
№36 ბინა	სც-2	66.4	18.6	4		1ც.	82სმ.	1ც.	95 სმ.

ნახაზის დასახელება:

მეექვსე სართულის გეგმა +15.80 ნიშნულზე

ექსპლიკაცია:

1. კიბის უჯრედი
2. ტამბური
11. სან.კვანძი
14. დერეფანი
15. ჰოლი
16. საერთო ოთახი
17. სამზარეულო
18. საძინებელი
19. აივანი

პირობითი ნიშნები:

- ნაკვეთის საზღვარი
- განაშენიანების რეგულირების ხაზი(უკანა ეზოსთვის)
- მიწისზედა და მიწისქვეშა შენობის განთავსების კონტური
- ჭრილის ხაზი
- კონსტრუქციული ნიშნული
- არქიტექტურული ნიშნული

შენიშვნები

1. ნახაზში შეტანილი ყველა ცვლილება უნდა შეთანხმდეს პროექტის ავტორთან.
2. შენობის საპროექტო ნული (+0.00) ტოლია +0.00=424.50 აბსოლიტური ნიშნულის.
3. პროექტში ყველა ზომა მოცემულია სანტიმეტრებში, ნიშნულები – მეტრებში.

მისამართი

ქალაქი თბილისი, ნოდარ ბოხუას ქუჩა №3ა (ს/კ: 01.13.01.014.053)

პროექტის სახელწოდება

მრავალბინიანი საცხოვრებელი სახლის არქიტექტურული პროექტი (ა ბლოკი)

სტადია	პროექტი	არ
თანამდებობა	გვარი	ხელმოწერა
დირექტორი	გ. ბენდელიანი	
არქიტექტორი	ი. გოგოხია	
არქიტექტორი	ს. საზერლენდი	

საპროექტოს ლოგო	მისამართი
BIJI ARCHITECTURE	ქ. თბილისი შავიშვილის №1ა TEL: 595 55-35-74 599 75-28-88

დაკვეთა №		მასშტაბი
სტადია	პროექტი	1:100
ფორმატი	ფურცლები	A.02.17
A-3		2023 წ.

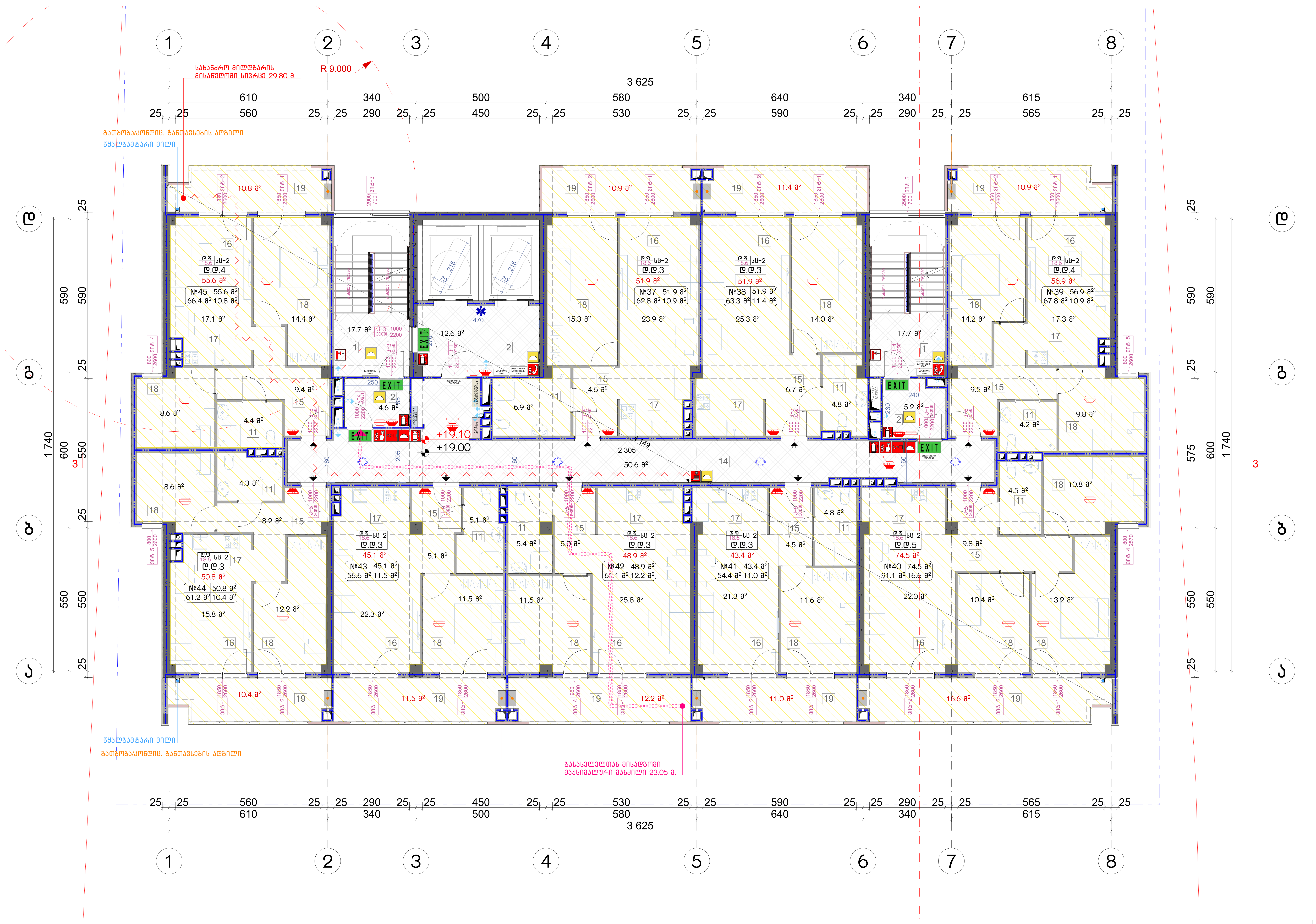

დაკავებულობის ჯგუფების აღნიშვნები

დაკავებულობის ჯგუფები	დაკავებულობის ჯგუფის აღნიშვნა	ფერის კოდი
თავშეყრის ჯგუფი (თვ)		RGB (34,139,34)
საქმიანი ჯგუფი (სქ)		RGB (79,12,187)
საგანმანათლებლო ჯგუფი - (სგ)		RGB (245,99,20)
სამრეწველო ჯგუფი (სმ)		RGB (160,32,240)
დიდი საფრთხის შემცველი ჯგუფი - (დსშ)		RGB (94,8,58)
დაწესებულებითი ჯგუფი (დწ)		RGB (0,0,255)
სავაჭრო ჯგუფი (სვ)		RGB (255,0,0)
საცხოვრებელი ჯგუფი (სვ)		RGB (255,255,0)
სასაწყობო ჯგუფი (სწ)		RGB (136,135,134)
დამხმარე ჯგუფი (დს)		RGB (57,57,56)

პირობითი აღნიშვნები

	მიწის ნაკვეთის საკადასტრო საზღვარი
+0.10	არქიტექტურული ნიშნულის აღმნიშვნელი
±0.00	კონსტრუქციული ნიშნულის აღმნიშვნელი
1	ჭრილის ხაზის აღმნიშვნელი
	ჩრდილოეთის აღმნიშვნელი
№10 52.0 62.0 10.0	ფართობის ნუმერაცია / ფართობი / აივნის ფართობი / საერთო ფართობი
სც-2 ღ.დ. 3	დაკავებულობის დატვირთვა
	რკ.ბეტონი
	შემავსებელი ბლოკის კედელი
	ღიობი ფილაში
	კედლის ცეცხლმედეგობა 2სთ (ორ საათიანი)
	მაქსიმალური სავალი მანძილი
	სახანძრო მილი
EXIT	ავარიული გასასვლელი
	სასწრაფო სამედიცინო დახმარების საერთაშორისო სიმბოლო

	სახანძრო მისაერთებელი
	ხელის ცეცხლმაქრი
	სახანძრო ონკანი
	საგანგებო ხმოვანი განგაშის საკომუნიკაციო სისტემა(სახანძრო სიგნალიზაცია)
	სახანძრო ღილაკი
	ორმხრივი კავშირის სისტემა
	საშხეპი სისტემა
	კვამლის ავტომატური აღმომჩენი
	კვამლზე მორეაგირე მაუწყებელი
	საავარიო განათება
	ავარიული განათება
	სახანძრო ჰიდრანტი
	სახანძრო სამაშველოს მიერ გამოსაყენებელი მისაერთებელი/მილდგარი

შენიშვნა:

ვესტიბიული აღჭურვილი იქნება დამოუკიდებელი განიავების სისტემით. ლიფტის ფოიე განიავდება მექანიკურად. ლიფტის შახტა აღჭურვილი იქნება ჰაერის დაწნევის სისტემით. ჰაერის დაწნევის სისტემა უზრუნველყოფილი იქნება სათადარიგო ელმომარაგებით. დენის გათიშვის შემთხვევაში სათადარიგო ელექტროსისტემა ავტომატურად გაანათებს გასასვლელ საშუალებებს. კონსტრუქციული პროექტის დამუშავებისას დაცული იქნას I-A კონსტრუქციის ტიპის მოთხოვნები.

ხანძარსაწინააღმდეგო დაცვის სისტემების საინჟინრო დოკუმენტაცია დამუშავდეს 28.01.16 წ. №41დადგენილების შესაბამისად.

აღწერილობა	დაკავებულობა	ფართი $მ^2$	დაკ. დატვირთვის ფაქტორი	დაკავებულობის დატვირთვა	საერთო დაკ. დატვირთვა	მოთხოვნილი გზა-კარის რაოდენობა / სიგანე		გათვალისწინებული გზა-კარის რაოდენობა / სიგანე	
№37 ბინა	სც-2	62.8	18.6	3	31	1ც.	82სმ.	1ც.	95 სმ.
№38 ბინა	სც-2	63.3	18.6	3		1ც.	82სმ.	1ც.	95 სმ.
№39 ბინა	სც-2	67.8	18.6	4		1ც.	82სმ.	1ც.	95 სმ.
№40 ბინა	სც-2	91.1	18.6	5		1ც.	82სმ.	1ც.	95 სმ.
№41 ბინა	სც-2	54.4	18.6	3		1ც.	82სმ.	1ც.	95 სმ.
№42 ბინა	სც-2	61.1	18.6	3		1ც.	82სმ.	1ც.	95 სმ.
№43 ბინა	სც-2	56.6	18.6	3		1ც.	82სმ.	1ც.	95 სმ.
№44 ბინა	სც-2	61.2	18.6	3		1ც.	82სმ.	1ც.	95 სმ.
№45 ბინა	სც-2	66.4	18.6	4		1ც.	82სმ.	1ც.	95 სმ.

ნახაზის დასახელება:

მეექვსე სართულის გეგმა +19.00 ნიშნულზე

ექსპლიკაცია:

1. კიბის უჯრედი
2. ტამბური
11. სან.კვანძი
14. დერეფანი
15. ჰოლი
16. საერთო ოთახი
17. სამზარეულო
18. საძინებელი
19. აივანი

პირობითი ნიშნები:

- ნაკვეთის საზღვარი
- განაშენიანების რეგულირების ხაზი(უკანა ეზოსთვის)
- მიწისზედა და მიწისქვეშა შენობის განთავსების კონტური
- ჭრილის ხაზი
- კონსტრუქციული ნიშნული
- არქიტექტურული ნიშნული

შენიშვნები

1. ნახაზში შეტანილი ყველა ცვლილება უნდა შეთანხმდეს პროექტის ავტორთან.
2. შენობის საპროექტო ნული (+0.00) ტოლია +0.00=424.50 აბსოლიტური ნიშნულის.
3. პროექტში ყველა ზომა მოცემულია სანტიმეტრებში, ნიშნულები - მეტრებში.

მისამართი

ქალაქი თბილისი, ნოდარ ბოხუას ქუჩა №3ა
(ს/კ: 01.13.01.014.053)

პროექტის სახელწოდება

მრავალბინიანი საცხოვრებელი სახლის არქიტექტურული პროექტი (ა ბლოკი)

სტადია	პროექტი	არ
თანამდებობა	გვარი	ხელმოწერა
დირექტორი	გ. ბენდელიანი	
არქიტექტორი	ი. გოგოხია	
არქიტექტორი	ს. საზერლენდი	

საპროექტოს ლოგო		მისამართი
BIJI ARCHITECTURE		ქ. თბილისი შავიშვილის №1ა TEL: 595 55-35-74 599 75-28-88
დაკვეთა №		მასშტაბი
სტადია	პროექტი	1:100
ფორმატი	ფურცლები	A.02.18
A-3		2023 წ.

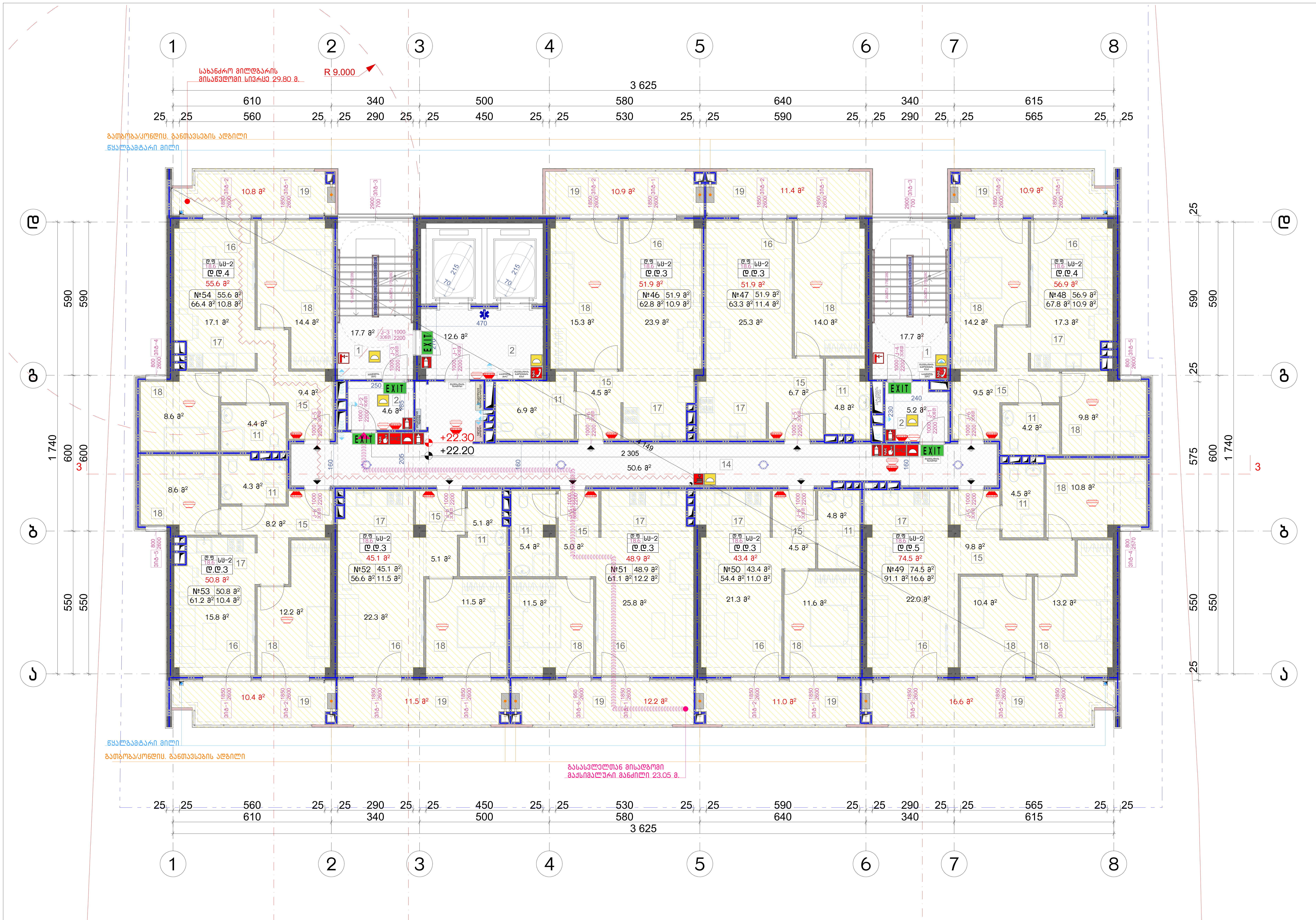

ნახაზის დასახელება:

მერვე სართულის გეგმა
+22.20 ნიშნულზე

ექსპლიკაცია:

1. კიბის უჯრედი
2. ტამბური
11. სან.კვანძი
14. დერეფანი
15. ჰოლი
16. საერთო ოთახი
17. სამზარეულო
18. საძინებელი
19. აივანი

პირობითი ნიშნები:

- ნაკვეთის საზღვარი
- განაშენიანების რეგულირების ხაზი(უკანა ეზოსთვის)
- მიწისზედა და მიწისქვეშა შენობის განთავსების კონტური
- ჭრილის ხაზი
- კონსტრუქციული ნიშნული
- არქიტექტურული ნიშნული

შენიშვნები

1. ნახაზში შეტანილი ყველა ცვლილება უნდა შეთანხმდეს პროექტის ავტორთან.
2. შენობის საპროექტო ნული (+0.00) ტოლია +0.00=424.50 აბსოლიტური ნიშნულის.
3. პროექტში ყველა ზომა მოცემულია სანტიმეტრებში, ნიშნულები – მეტრებში.

მისამართი

ქალაქი თბილისი, ნოდარ ბოხუას ქუჩა №3ა
(ს/კ: 01.13.01.014.053)

პროექტის სახელწოდება

მრავალბინიანი საცხოვრებელი სახლის არქიტექტურული პროექტი (ა ბლოკი)

სტადია	პროექტი	არ
თანამდებობა	გვარი	ხელმოწერა
დირექტორი	გ. ბენდელიანი	
არქიტექტორი	ი. გოგოხია	
არქიტექტორი	ს. საზერლენდი	

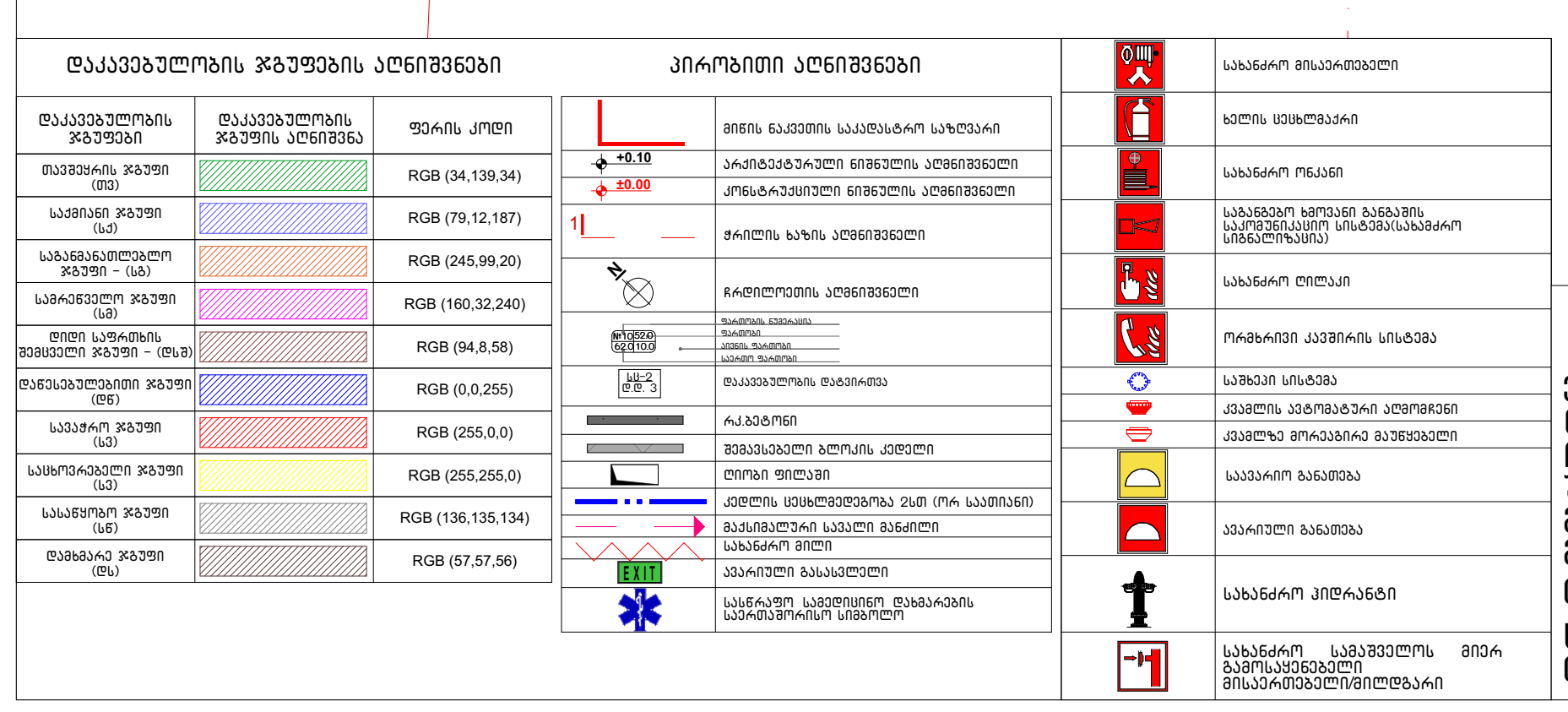

შენიშვნა:

ვესტიბიული აღჭურვილი იქნება დამოუკიდებელი განიავების სისტემით. ლიფტის ფოიე განიავდება მექანიკურად. ლიფტის შახტა აღჭურვილი იქნება ჰაერის დაწნევის სისტემით. ჰაერის დაწნევის სისტემა უზრუნველყოფილი იქნება სათადარიგო ელმომარაგებით. დენის გათიშვის შემთხვევაში სათადარიგო ელექტროსისტემა ავტომატურად გაანათებს გასასვლელ საშუალებებს. კონსტრუქციული პროექტის დამუშავებისას დაცული იქნას I–A კონსტრუქციის ტიპის მოთხოვნები. ხანძარსაწინააღმდეგო დაცვის სისტემების საინჟინრო დოკუმენტაცია დამუშავდეს 28.01.16 წ. №41დადგენილების შესაბამისად.

აღწერილობა	დაკავებულობა	ფართი მ^2	დაკ. დატვირთვის ფაქტორი	დაკავებულობის დატვირთვა	საერთო დაკ. დატვირთვა	მოთხოვნილი გზა-კარის რაოდენობა / სიგანე		გათვალისწინებული გზა-კარის რაოდენობა / სიგანე	
№46 ბინა	სც-2	62.8	18.6	3	31	1ც.	82სმ.	1ც.	95 სმ.
№47 ბინა	სც-2	63.3	18.6	3		1ც.	82სმ.	1ც.	95 სმ.
№48 ბინა	სც-2	67.8	18.6	4		1ც.	82სმ.	1ც.	95 სმ.
№49 ბინა	სც-2	91.1	18.6	5		1ც.	82სმ.	1ც.	95 სმ.
№50 ბინა	სც-2	54.4	18.6	3		1ც.	82სმ.	1ც.	95 სმ.
№51 ბინა	სც-2	61.1	18.6	3		1ც.	82სმ.	1ც.	95 სმ.
№52 ბინა	სც-2	56.6	18.6	3		1ც.	82სმ.	1ც.	95 სმ.
№53 ბინა	სც-2	61.2	18.6	3		1ც.	82სმ.	1ც.	95 სმ.
№54 ბინა	სც-2	66.4	18.6	4		1ც.	82სმ.	1ც.	95 სმ.

საპროექტოს ლოგო — BIJI ARCHITECTURE

მისამართი: ქ. თბილისი შავიშვილის №1ა
TEL: 595 55-35-74, 599 75-28-88

დაკვეთა №		მასშტაბი
სტადია	პროექტი	1:100
ფორმატი	ფურცლები	A.02.19
A-3		2023 წ.

ნახაზის დასახელება:

მეცხრე სართულის
გეგმა +25.40 ნიშნულზე

ექსპლიკაცია:

1. ქიბის უჯრედი
2. ტამბური
11. სან.კვანძი
14. დერეფანი
15. პოლი
16. საერთო ოთახი
17. სამზარეულო
18. საძინებელი
19. აივანი

პირობითი ნიშნები:

- ნაკვეთის საზღვარი
- განაშენიანების რეგულირების ხაზი(უკანა ეზოსთვის)
- მიწისზედა და მიწისქვეშა შენობის განთავსების კონტური
- ჭრილის ხაზი
- კონსტრუქციული ნიშნული
- არქიტექტურული ნიშნული

შენიშვნები

1. ნახაზში შეტანილი ყველა ცვლილება უნდა შეთანხმდეს პროექტის ავტორთან.
2. შენობის საპროექტო ნული (+0.00) ტოლია +0.00=424.50 აბსოლიტური ნიშნულის.
3. პროექტში ყველა ზომა მოცემულია სანტიმეტრებში, ნიშნულები – მეტრებში.

მისამართი

ქალაქი თბილისი, ნოდარ ბოხუას ქუჩა №3ა
(ს/კ: 01.13.01.014.053)

პროექტის სახელწოდება

მრავალბინიანი საცხოვრებელი სახლის არქიტექტურული პროექტი (ა ბლოკი)

სტადია	პროექტი	არ
თანამდებობა	გვარი	ხელმოწერა
დირექტორი	გ. ბენდელიანი	
არქიტექტორი	ი. გოგობერია	
არქიტექტორი	ს. საზერალენდი	

საპროექტო ლოგო	მისამართი
BIJI ARCHITECTURE	ქ. თბილისი შავთველის №15
	TEL: 595 55-35-74 599 75-28-88
დაკვეთა №	მასშტაბი
სტადია / პროექტი	1:100
ფორმატი / ფურცლები	A.02.20
A-3	2023 წ.

აღნერილობა	დაკავებულობა	ფართი მ²	დაკ. ტატვირთვის ფაქტორი	დაკავებულობის ტატვირთვა	საერთო დაკ. ტატვირთვა	მოთხოვნილი გზა-კარის რაოდენობა / სიგანე		გათვალისწინებული გზა-კარის რაოდენობა / სიგანე	
№55 ბინა	სს–2	62.8	18.6	3	31	1ც.	82სმ.	1ც.	95 სმ.
№56 ბინა	სს–2	63.3	18.6	3		1ც.	82სმ.	1ც.	95 სმ.
№57 ბინა	სს–2	67.8	18.6	4		1ც.	82სმ.	1ც.	95 სმ.
№58 ბინა	სს–2	91.1	18.6	5		1ც.	82სმ.	1ც.	95 სმ.
№59 ბინა	სს–2	54.4	18.6	3		1ც.	82სმ.	1ც.	95 სმ.
№60 ბინა	სს–2	61.1	18.6	3		1ც.	82სმ.	1ც.	95 სმ.
№61 ბინა	სს–2	56.6	18.6	3		1ც.	82სმ.	1ც.	95 სმ.
№62 ბინა	სს–2	61.2	18.6	3		1ც.	82სმ.	1ც.	95 სმ.
№63 ბინა	სს–2	66.4	18.6	4		1ც.	82სმ.	1ც.	95 სმ.

შენიშვნა:

ვენტილაციული ალჭურვილი იქნება დამოუკიდებელი განივების სისტემით. ლიფტის ფოიე განიავდება მექანიკურად. ლიფტის შახტა აღჭურვილი იქნება კაპარის დაწნევის სისტემით. კაპარის დაწნევის სისტემა უზრუნველყოფილი იქნება სამადარიგო ელემენტებით. დენის გათიშვის შემთხვევაში სამადარიგო ელექტროსისტემა ავტომატურად გაანახლებს გასასვლელ განათებას. კონსტრუქციული პროექტის დამთავრებისას დაცული იქნას I–A კონსტრუქციის ტიპის მოთხოვნები.

ნანგარანენიანლებული დაცვის სისტემების საინჟინრო დოკუმენტაცია დამუშავდეს 28.01.16 წ. №41დადგენილების შესაბამისად.

დაკავებულობის ჯგუფების აღნიშვნები

დაკავებულობის ჯგუფის აღწერა	დაკავებულობის ჯგუფის აღნიშვნა	ფერის კოდი
მაცხოვრებლების ჯგუფი (სს)		RGB (34,139,34)
საოფისე ჯგუფი (სა)		RGB (79,12,187)
საგამოფენათო ჯგუფი (სგ)		RGB (245,99,20)
საკონფერენციო ჯგუფი (სკ)		RGB (160,32,240)
ღიად სარეალიზაციო ჯგუფი (სლ)		RGB (94,8,56)
ჯანდაცვითი ჯგუფი (სჯ)		RGB (0,0,255)
საკვების ჯგუფი (სკ)		RGB (255,0,0)
საბორტალეტო ჯგუფი (სბ)		RGB (255,255,0)
საკულტო ჯგუფი (სტ)		RGB (136,136,134)
დასაცავი ჯგუფი (სდ)		RGB (57,57,56)

პირობითი აღნიშვნები

- +0.15 / -0.00 — ბინის ჩასვლის საკანტიანი საფეხური
- კარის ბლოკის ნომერი
- ბინის ნომერი
- ბინის ფართი მ²
- ბინის ტიპი
- ბინის სართული
- ლიფტის კაბინის ფართი
- ლიფტის ტევადობა პირების რაოდენობით
- ლიფტის ჯიხური
- ლიფტის კარი
- ლიფტის ტიპი
- ლიფტის ნომერი
- ლიფტის კაბინის განზომილებები
- ლიფტის შახტის განზომილებები
- ლიფტის მანქანის ოთახის განზომილებები
- ლიფტის მანქანის ოთახის ტიპი
- ლიფტის მანქანის ოთახის ნომერი
- ლიფტის მანქანის ოთახის კარი
- ლიფტის მანქანის ოთახის ფიქსატორი
- ლიფტის მანქანის ოთახის ნომერი
- ლიფტის მანქანის ოთახის ტიპ

ნახაზის დასახელება:

მეათე სართულის გეგმა
+28.60 ნიშნულზე

ექსპლიკაცია:

1. ქიბის უჯრედი
2. ტამბური
11. სან.კვანძი
14. დერეფანი
15. პოლი
16. საერთო ოთახი
17. სამზარეულო
18. საძინებელი
19. აივანი

პირობითი ნიშნები:

- ნაკვეთის საზღვარი
- განაშენიანების რეგულირების ხაზი(უკანა ეზოსთვის)
- მიწისზედა და მიწისქვეშა შენობის განთავსების კონტური
- ჭრილის ხაზი
- კონსტრუქციული ნიშნული
- არქიტექტურული ნიშნული

შენიშვნები

1. ნახაზში შეტანილი ყველა ცვლილება უნდა შეთანხმდეს პროექტის ავტორთან.
2. შენობის საპროექტო ნული (+0.00) ტოლია +0.00=424.50 აბსოლიტური ნიშნულის.
3. პროექტში ყველა ზომა მოცემულია სანტიმეტრებში, ნიშნულები – მეტრებში.

მისამართი

ქალაქი თბილისი, ნოდარ ბოხუას ქუჩა №3ა
(ს/კ: 01.13.01.014.053)

პროექტის სახელწოდება

მრავალბინიანი საცხოვრებელი სახლის არქიტექტურული პროექტი (ა ბლოკი)

სტადია	პროექტი	არ
თანამდებობა	გვარი	ხელმოწერა
დირექტორი	გ. ბენდელიანი	
არქიტექტორი	ი. გოგობერია	
არქიტექტორი	ს. საზერალენდი	

საპროექტო ლოგო: BIJI ARCHITECTURE

მისამართი: ქ. თბილისი შავთველის №15

TEL: 595 55-35-74, 599 75-28-88

დაკვეთა №		მასშტაბი
სტადია	პროექტი	1:100
ფორმატი	ფურცლები	A.02.21
A-3		2023 წ.

აღნერილობა	დაკავებულობა	ფართი მ²	დაკ. ტატვირთვის ფაქტორი	დაკავებულობის ტატვირთვა	საერთო დაკ. ტატვირთვა	მოთხოვნილი გზა-კარის რაოდენობა / სიგანე		გათვალისწინებული გზა-კარის რაოდენობა / სიგანე	
№64 ბინა	სს–2	62.8	18.6	3	31	1ც.	82სმ.	1ც.	95 სმ.
№65 ბინა	სს–2	63.3	18.6	3		1ც.	82სმ.	1ც.	95 სმ.
№66 ბინა	სს–2	67.8	18.6	4		1ც.	82სმ.	1ც.	95 სმ.
№67 ბინა	სს–2	91.1	18.6	5		1ც.	82სმ.	1ც.	95 სმ.
№68 ბინა	სს–2	54.4	18.6	3		1ც.	82სმ.	1ც.	95 სმ.
№69 ბინა	სს–2	61.1	18.6	3		1ც.	82სმ.	1ც.	95 სმ.
№70 ბინა	სს–2	56.6	18.6	3		1ც.	82სმ.	1ც.	95 სმ.
№71 ბინა	სს–2	61.2	18.6	3		1ც.	82სმ.	1ც.	95 სმ.
№72 ბინა	სს–2	66.4	18.6	4		1ც.	82სმ.	1ც.	95 სმ.

შენიშვნა:

ვენტილაციული ალჭურვილი იქნება დამოუკიდებელი განივავების სისტემით. ლიფტის ფოიე განივდება მექანიკურად. ლიფტის შახტა აღჭურვილი იქნება კაპარის დაწნევის სისტემით. კაპარის დაწნევის სისტემა უზრუნველყოფილი იქნება სამადარიგო ელემენტებით. დენის გათიშვის შემთხვევაში სამადარიგო ელექტროსისტემა ავტომატურად ჩაანაცვლებს მასასლელო სამუშაოებს. კონსტრუქციული პროექტის დამთავრებისას დაცული იქნას I–A კონსტრუქციის ტიპის მოთხოვნები.

ნაგვარაზანიანდებული დაცვის სისტემების საინჟინრო დოკუმენტაცია დამუშავდეს 28.01.16 წ. №41დადგენილების შესაბამისად.

პირობითი აღნიშვნები

დაკავებულობის ჯგუფების აღწერა	დაკავებულობის ჯგუფის კოდი	ფერის კოდი
დაბინავების ჯგუფი (B)		RGB (34,139,34)
საცხოვრებელი ჯგუფი (R)		RGB (79,12,187)
საცხოვრებლები ჯგუფი - (R)		RGB (245,99,20)
საბავშვოები ჯგუფი (R)		RGB (160,32,240)
ღიად სარეაბის ჯგუფები ჯგუფი - (S)		RGB (94,8,56)
ნაგებობების ჯგუფი (S)		RGB (0,0,255)
საავარიო ჯგუფი (U)		RGB (255,0,0)
საბოროტალო ჯგუფი		RGB (255,255,0)
საავარიო ჯგუფი (U)		RGB (136,136,134)
დასახიდი ჯგუფი (S)		RGB (57,57,56)

პირობითი აღნიშვნები	
	ბინის ნომერი
	კარის ნომერი
	ფანჯრის ნომერი
	ფანჯრის ზომა
	ფანჯრის პროფილი
	ფანჯრის ტიპ

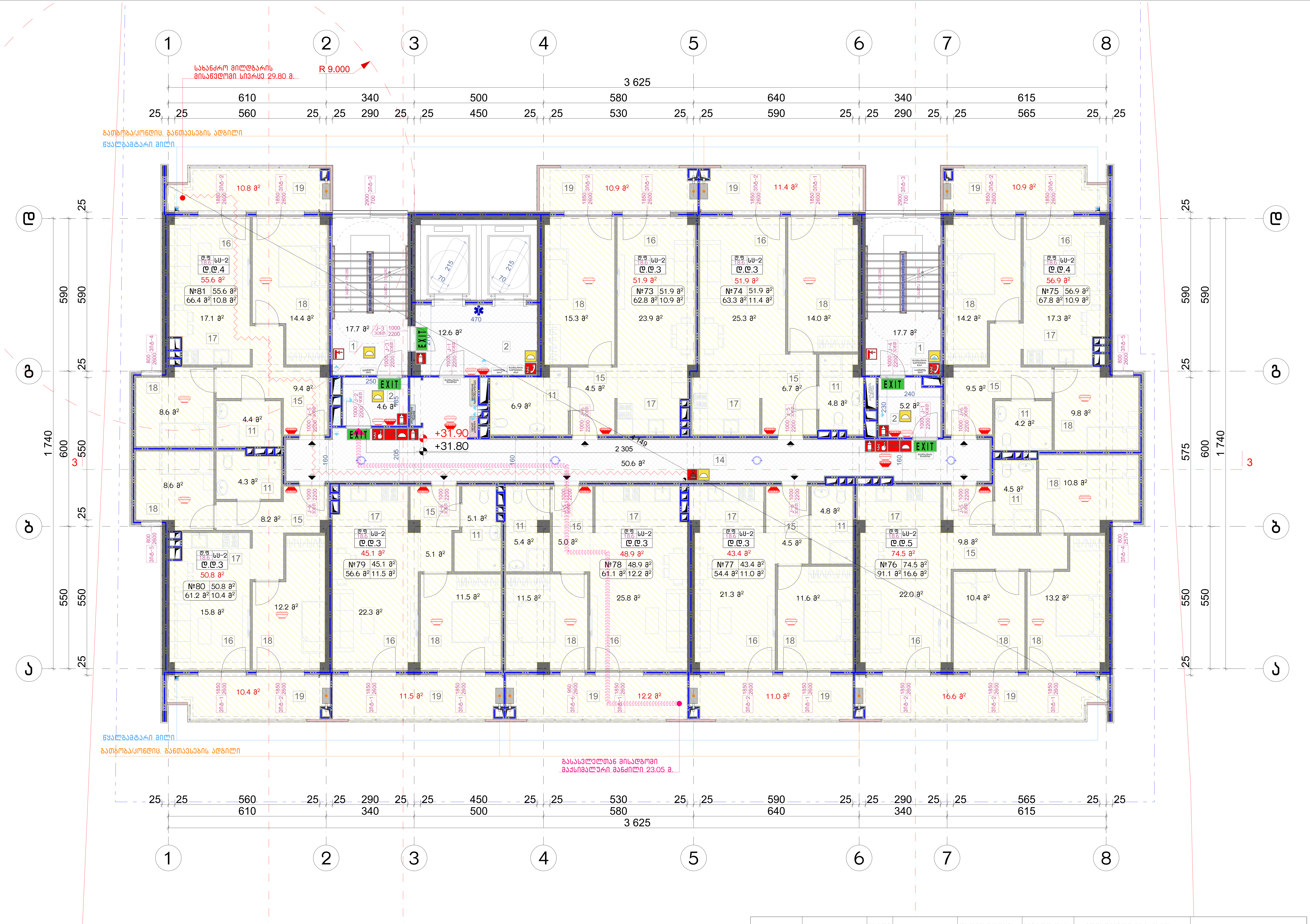

ნახაზის დასახელება:

მეთერთმეტე სართულის გეგმა +31.80 ნიშნულზე

ექსპლიკაცია:

1. კიბის უჯრედი
2. ტამბური
11. სან.კვანძი
14. დერეფანი
15. ჰოლი
16. საერთო ოთახი
17. სამზარეულო
18. საძინებელი
19. აივანი

პირობითი ნიშნები:

- ნაკვეთის საზღვარი
- განაშენიანების რეგულირების ხაზი(უკანა ეზოსთვის)
- მიწისზედა და მიწისქვეშა შენობის განთავსების კონტური
- ჭრილის ხაზი
- კონსტრუქციული ნიშნული
- არქიტექტურული ნიშნული

შენიშვნები

1. ნახაზში შეტანილი ყველა ცვლილება უნდა შეთანხმდეს პროექტის ავტორთან.
2. შენობის საპროექტო ნული (+0.00) ტოლია +0.00=424.50 აბსოლიტური ნიშნულის.
3. პროექტში ყველა ზომა მოცემულია სანტიმეტრებში, ნიშნულები – მეტრებში.

მისამართი

ქალაქი თბილისი, ნოდარ ბოხუას ქუჩა №3ა
(ს/კ: 01.13.01.014.053)

პროექტის სახელწოდება

მრავალბინიანი საცხოვრებელი სახლის არქიტექტურული პროექტი (ა ბლოკი)

სტადია	პროექტი	არ
თანამდებობა	გვარი	ხელმოწერა
დირექტორი	გ. ბენდელიანი	
არქიტექტორი	ი. გოგოხია	
არქიტექტორი	ს. საზერლენდი	

საპროექტოს ლოგო	მისამართი
BIJI ARCHITECTURE	ქ. თბილისი შავიშვილის №1ა TEL: 595 55-35-74 599 75-28-88

დაკვეთა №		მასშტაბი
სტადია	პროექტი	1:100
ფორმატი	ფურცლები	A.02.22
A-3		2023 წ.

აღწერილობა	დაკავებულობა	ფართი მ²	დაკ. დატვირთვის ფაქტორი	დაკავებულობის დატვირთვა	საერთო დაკ. დატვირთვა	მოთხოვნილი გზა-კარის რაოდენობა / სიგანე		გათვალისწინებული გზა-კარის რაოდენობა / სიგანე	
№73 ბინა	სც-2	62.8	18.6	3	31	1ც.	82სმ.	1ც.	95 სმ.
№74 ბინა	სც-2	63.3	18.6	3		1ც.	82სმ.	1ც.	95 სმ.
№75 ბინა	სც-2	67.8	18.6	4		1ც.	82სმ.	1ც.	95 სმ.
№76 ბინა	სც-2	91.1	18.6	5		1ც.	82სმ.	1ც.	95 სმ.
№77 ბინა	სც-2	54.4	18.6	3		1ც.	82სმ.	1ც.	95 სმ.
№78 ბინა	სც-2	61.1	18.6	3		1ც.	82სმ.	1ც.	95 სმ.
№79 ბინა	სც-2	56.6	18.6	3		1ც.	82სმ.	1ც.	95 სმ.
№80 ბინა	სც-2	61.2	18.6	3		1ც.	82სმ.	1ც.	95 სმ.
№81 ბინა	სც-2	66.4	18.6	4		1ც.	82სმ.	1ც.	95 სმ.

დაკავებულობის ჯგუფების აღნიშვნები

დაკავებულობის ჯგუფები	დაკავებულობის ჯგუფის აღნიშვნა	ფერის კოდი
თავშეყრის ჯგუფი (თვ)		RGB (34,139,34)
საქმიანი ჯგუფი (სქ)		RGB (79,12,187)
საგანმანათლებლო ჯგუფი – (სგ)		RGB (245,99,20)
სამრეწველო ჯგუფი (სმ)		RGB (160,32,240)
დიდი საფრთხის შემცველი ჯგუფი – (დსშ)		RGB (94,8,58)
დაწესებულებითი ჯგუფი (დწ)		RGB (0,0,255)
სავაჭრო ჯგუფი (სვ)		RGB (255,0,0)
საცხოვრებელი ჯგუფი (სც)		RGB (255,255,0)
სასაწყობო ჯგუფი (სწ)		RGB (136,135,134)
დამხმარე ჯგუფი (დს)		RGB (57,57,56)

პირობითი აღნიშვნები

	მიწის ნაკვეთის საკადასტრო საზღვარი
+0.10	არქიტექტურული ნიშნულის აღმნიშვნელი
±0.00	კონსტრუქციული ნიშნულის აღმნიშვნელი
1	ჭრილის ხაზის აღმნიშვნელი
	ჩრდილოეთის აღმნიშვნელი
№10 52.0 / 62.0 10.0	ფართობის ნუმერაცია / ფართობი / აივნის ფართობი / საერთო ფართობი
სც-2 დ.დ. 3	დაკავებულობის დატვირთვა
	რკ.ბეტონი
	შემავსებელი ბლოკის კედელი
	დიობი ფილაში
	კედლის ცეცხლმედეგობა 2სთ (ორ საათიანი)
	მაქსიმალური სავალი მანძილი
	სახანძრო მილი
EXIT	ავარიული გასასვლელი
	სასწრაფო სამედიცინო დახმარების საერთაშორისო სიმბოლო
	სახანძრო მისაერთებელი
	ხელის ცეცხლმაქრი
	სახანძრო ონკანი
	საგანგებო ხმოვანი განგაშის საკომუნიკაციო სისტემა(სახამძრო სიგნალიზაცია)
	სახანძრო ღილაკი
	ორმხრივი კავშირის სისტემა
	საშხეპი სისტემა
	კვამლის ავტომატური აღმომჩენი
	კვამლზე მორეაგირე მაუწყებელი
	საავარიო განათება
	ავარიული განათება
	სახანძრო ჰიდრანტი
	სახანძრო სამაშველოს მიერ გამოსაყენებელი მისაერთებელი/მილდგარი

შენიშვნა:

ვესტიბიული აღჭურვილი იქნება დამოუკიდებელი განიავების სისტემით. ლიფტის ფოიე განიავდება მექანიკურად. ლიფტის შახტა აღჭურვილი იქნება ჰაერის დაწნევის სისტემით. ჰაერის დაწნევის სისტემა უზრუნველყოფილი იქნება სათადარიგო ელმომარაგებით. დენის გათიშვის შემთხვევაში სათადარიგო ელექტროსისტემა ავტომატურად გაანათებს გასასვლელ საშუალებებს. კონსტრუქციული პროექტის დამუშავებისას დაცული იქნას I-A კონსტრუქციის ტიპის მოთხოვნები.

ხანძარსაწინააღმდეგო დაცვის სისტემების საინჟინრო დოკუმენტაცია დამუშავდეს 28.01.16 წ. №41დადგენილების შესაბამისად.

ნახაზის დასახელება:

მეთორმეტე სართულის გეგმა +35.00 ნიშნულზე

ექსპლიკაცია:

1. ლიფტის უჯრედი
2. ტამბური
11. სან.კვანძი
14. დერეფანი
15. პოლი
16. საერთო ოთახი
17. სამზარეულო
18. საძინებელი
19. აივანი

პირობითი ნიშნები:

- ნაკვეთის საზღვარი
- განაშენიანების რეგულირების ხაზი(უკანა ეზოსთვის)
- მიწისზედა და მიწისქვეშა შენობის განთავსების კონტური
- ჭრილის ხაზი
- კონსტრუქციული ნიშნული
- არქიტექტურული ნიშნული

შენიშვნები

1. ნახაზში შეტანილი ყველა ცვლილება უნდა შეთანხმდეს პროექტის ავტორთან.
2. შენობის საპროექტო ნული (+0.00) ტოლია +0.00=424.50 აბსოლიტური ნიშნულის.
3. პროექტში ყველა ზომა მოცემულია სანტიმეტრებში, ნიშნულები – მეტრებში.

მისამართი

ქალაქი თბილისი, ნოდარ ბოხუას ქუჩა №3ა (ს/კ: 01.13.01.014.053)

პროექტის სახელწოდება

მრავალბინიანი საცხოვრებელი სახლის არქიტექტურული პროექტი (ა ბლოკი)

სტადია	პროექტი	არ
თანამდებობა	გვარი	ხელმოწერა
დირექტორი	გ. ბენდელიანი	
არქიტექტორი	ი. გოგობერი	
არქიტექტორი	ს. საზერალენდი	

საპროექტო ლოგო	მისამართი
BIJI ARCHITECTURE	ქ. თბილისი შავთველის №15
	TEL: 595 55-35-74 599 75-28-88
დაკვეთა №	მასშტაბი
სტადია / პროექტი	1:100
ფორმატი / ფურცლები	A.02.23
A-3	2023 წ.

შენიშვნა:

ვენტილაციული ალჭურვილი იქნება დამოუკიდებელი განივების სისტემით. ლიფტის ფოიე განიავდება მექანიკურად. ლიფტის შახტა აღჭურვილი იქნება კაპარის დაწნევის სისტემით. კაპარის დაწნევის სისტემა უზრუნველყოფილი იქნება სამაღარიგო ელემენტებებით. დენის გათიშვის შემთხვევაში სამაღარიგო ელექტროსისტემა ავტომატურად გააგრძელებს მასასლელი სამუშაოებს. კონსტრუქციული პროექტის დამთავრებისას დაცული იქნას I-A კონსტრუქციის ტიპის მოთხოვნები.

განაცარაცნიანდებელი დაცვის სისტემების საინჟინრო დოკუმენტაცია დამუშავდეს 28.01.16 წ. №41დადგენილების შესაბამისად.

აღნერილობა	დაკავებულობა	ფართი მ²	დაკ. ტატვირთვის ფაქტორი	დაკავებულობის ტატვირთვა	საერთო დაკ. ტატვირთვა	მოსახვევილი გზა-კარის რაოდენობა / სიგანე		გათვალისწინებული გზა-კარის რაოდენობა / სიგანე	
№82 ბინა	სს-2	62.8	18.6	3	31	1ც.	82სმ.	1ც.	95 სმ.
№83 ბინა	სს-2	63.3	18.6	3		1ც.	82სმ.	1ც.	95 სმ.
№84 ბინა	სს-2	67.8	18.6	4		1ც.	82სმ.	1ც.	95 სმ.
№85 ბინა	სს-2	91.1	18.6	5		1ც.	82სმ.	1ც.	95 სმ.
№86 ბინა	სს-2	54.4	18.6	3		1ც.	82სმ.	1ც.	95 სმ.
№87 ბინა	სს-2	61.1	18.6	3		1ც.	82სმ.	1ც.	95 სმ.
№88 ბინა	სს-2	56.6	18.6	3		1ც.	82სმ.	1ც.	95 სმ.
№89 ბინა	სს-2	61.2	18.6	3		1ც.	82სმ.	1ც.	95 სმ.
№90 ბინა	სს-2	66.4	18.6	4		1ც.	82სმ.	1ც.	95 სმ.

ნახაზის დასახელება:

მეცამეტე სართულის გეგმა +38.20 ნიშნულზე

ექსპლიკაცია:

1. ლიფტის უჯრედი
2. ტამბური
11. სან.კვანძი
14. დერეფანი
15. პოლი
16. საერთო ოთახი
17. სამზარეულო
18. საძინებელი
19. აივანი

პირობითი ნიშნები:

- ნაკვეთის საზღვარი
- განაშენიანების რეგულირების ხაზი(უკანა ეზოსთვის)
- მიწისზედა და მიწისქვეშა შენობის განთავსების კონტური
- ჭრილის ხაზი
- კონსტრუქციული ნიშნული
- არქიტექტურული ნიშნული

შენიშვნები

1. ნახაზში შეტანილი ყველა ცვლილება უნდა შეთანხმდეს პროექტის ავტორთან.
2. შენობის საპროექტო ნული (+0.00) ტოლია +0.00=424.50 აბსოლიტური ნიშნულის.
3. პროექტში ყველა ზომა მოცემულია სანტიმეტრებში, ნიშნულები – მეტრებში.

მისამართი

ქალაქი თბილისი, ნოდარ ბოხუას ქუჩა №3^ა (ს/კ: 01.13.01.014.053)

პროექტის სახელწოდება

მრავალბინიანი საცხოვრებელი სახლის არქიტექტურული პროექტი (ა ბლოკი)

სტადია	პროექტი	არ
თანამდებობა	გვარი	ხელმოწერა
დირექტორი	გ. ბენდელიანი	
არქიტექტორი	ი. გოგობერია	
არქიტექტორი	ს. საზერალენდი	

საპროექტო ლოგო	მისამართი
BIJI ARCHITECTURE	ქ. თბილისი შავთველის №15
TEL: 595 55-35-74 599 75-28-88	
დაკვეთა №	მასშტაბი
სტადია / პროექტი	1:100
ფორმატი / ფურცლები	A.02.24
A-3	2023 წ.

დაკავებულობის ჯგუფების აღნიშვნები

დაკავებულობის ჯგუფის აღნიშვნა	დაკავებულობის ჯგუფის აღწერა	ფერის კოდი
მაცხოვრებლების ჯგუფი (B)		RGB (34,139,34)
საოფისე ჯგუფი (E)		RGB (79,12,187)
საგანმანათლებლო ჯგუფი - საბავშვო		RGB (245,99,20)
საგანმანათლებლო ჯგუფი (G)		RGB (160,32,240)
ღიად სარეალიზაციო ჯგუფი - ცალკეული		RGB (94,8,56)
ჯანდაცვითი ჯგუფი (H)		RGB (0,0,255)
საავადმყოფოს ჯგუფი (I-1)		RGB (255,0,0)
საბორტალეტო ჯგუფი (I-2)		RGB (255,255,0)
საავიაციო ჯგუფი (J)		RGB (136,136,134)
მაღალი რისკის (K)		RGB (57,57,56)

პირობითი აღნიშვნები

- ზომის ჩაწერის საზომებიანი ხაზები
- კარის ღიობის ზომა
- კარის ნომერი
- სართულის ფარგლებში განლაგებული სხვადასხვა ფართების ნომრები
- ფანჯრის ნომერი
- რაოდენობა ტიპების მიხედვით
- სართულის ნომერი
- ლიფტის კაბინის ზომები
- ლიფტის ტიპი და რაოდენობა მანქანების მიხედვით
- სართულის ნომერი
- სანიაღვრე ჭის ნომერი
- სანიაღვრე ჭის ტიპი
- სანიაღვრე ჭის ზომები
- ხანძარსაწინააღმდეგო ინვენტარის ადგილმდებარეობა

შენიშვნა:

ვენტილაციული ალჭურვილი იქნება დამოუკიდებელი განივების სისტემით. ლიფტის ფოიე განიავდება მექანიკურად. ლიფტის შახტა აღჭურვილი იქნება კაპარის დაწნევის სისტემით. კაპარის დაწნევის სისტემა უზრუნველყოფილი იქნება სამაღარიგო ელემენტებით. დენის გათიშვის შემთხვევაში სამაღარიგო ელექტროსისტემა ავტომატურად ჩაანაცვლებს მასასლელ სამუშაოებს. კონსტრუქციული პროექტის დამთავრებისას დაცული იქნას I-A კონსტრუქციის ტიპის მოთხოვნები.

ხანძარსაწინააღმდეგო დაცვის სისტემების საინჟინრო დოკუმენტაცია დამუშავდეს 28.01.16 წ. №41დადგენილების შესაბამისად.

ბინა	დაკავებულობა	ფართი მ²	დაკ. ფატვირთვის ფაქტორი	დაკავებულობის ტვირთვა	საერთო დაკ. ტვირთვა	მოთხოვნილი გზა-კარის რაოდენობა / სიგანე		გათვალისწინებული გზა-კარის რაოდენობა / სიგანე	
№91 ბინა	სს-2	62.8	18.6	3	31	1ც.	82სმ.	1ც.	95 სმ.
№92 ბინა	სს-2	63.3	18.6	3		1ც.	82სმ.	1ც.	95 სმ.
№93 ბინა	სს-2	67.8	18.6	4		1ც.	82სმ.	1ც.	95 სმ.
№94 ბინა	სს-2	91.1	18.6	5		1ც.	82სმ.	1ც.	95 სმ.
№95 ბინა	სს-2	54.4	18.6	3		1ც.	82სმ.	1ც.	95 სმ.
№96 ბინა	სს-2	61.1	18.6	3		1ც.	82სმ.	1ც.	95 სმ.
№97 ბინა	სს-2	56.6	18.6	3		1ც.	82სმ.	1ც.	95 სმ.
№98 ბინა	სს-2	61.2	18.6	3		1ც.	82სმ.	1ც.	95 სმ.
№99 ბინა	სს-2	66.4	18.6	4		1ც.	82სმ.	1ც.	95 სმ.

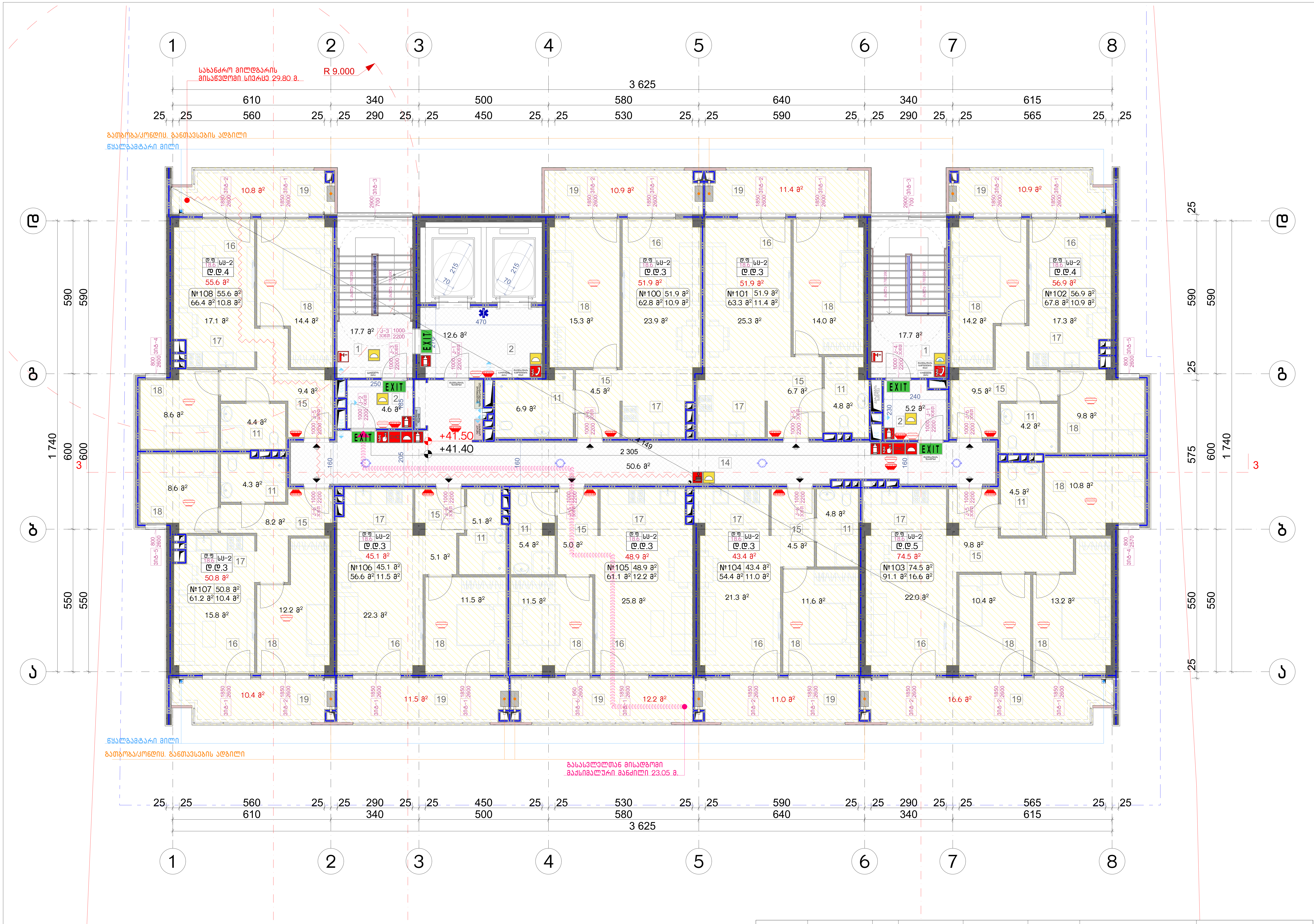

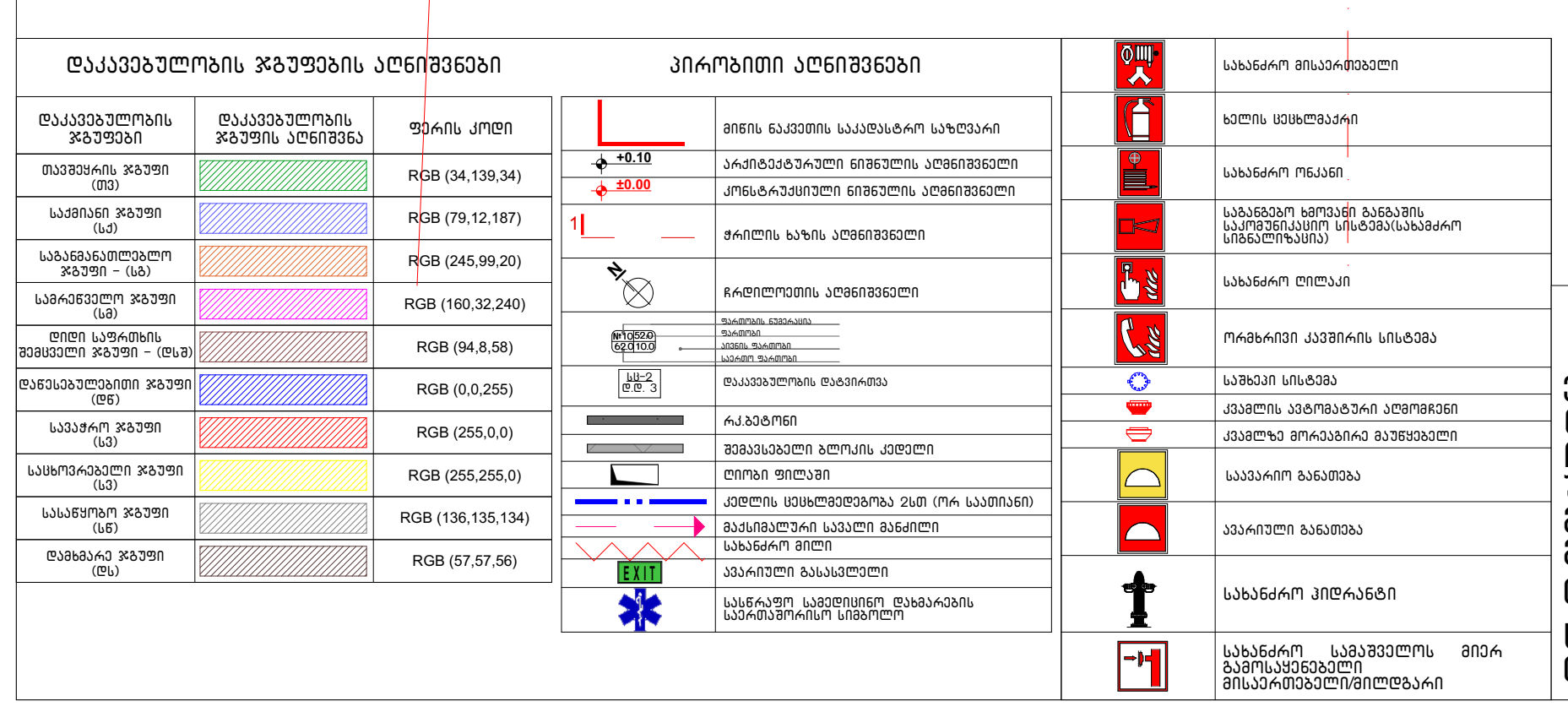

შენიშვნა:

ვესტიბიული ადჭურვილი იქნება დამოუკიდებელი განიავების სისტემით. ლიფტის ფოიე განიავდება მექანიკურად. ლიფტის შახტა აღჭურვილი იქნება ჰაერის დაწნევის სისტემით. ჰაერის დაწნევის სისტემა უზრუნველყოფილი იქნება სათადარიგო ელმომარაგებით. დენის გათიშვის შემთხვევაში სათადარიგო ელექტროსისტემა ავტომატურად გაანათებს გასასვლელ საშუალებებს. კონსტრუქციული პროექტის დამუშავებისას დაცული იქნას I-A კონსტრუქციის ტიპის მოთხოვნები. ხანძარსაწინააღმდეგო დაცვის სისტემების საინჟინრო დოკუმენტაცია დამუშავდეს 28.01.16 წ. №41დადგენილების შესაბამისად.

აღწერილობა	დაკავებულობა	ფართი მ²	დაკ. დატვირთვის ფაქტორი	დაკავებულობის დატვირთვა	საერთო დაკ. დატვირთვა	მოთხოვნილი გზა-კარის რაოდენობა / სიგანე		გათვალისწინებული გზა-კარის რაოდენობა / სიგანე	
№100 ბინა	სც-2	62.8	18.6	3	31	1ც.	82სმ.	1ც.	95 სმ.
№101 ბინა	სც-2	63.3	18.6	3		1ც.	82სმ.	1ც.	95 სმ.
№102 ბინა	სც-2	67.8	18.6	4		1ც.	82სმ.	1ც.	95 სმ.
№103 ბინა	სც-2	91.1	18.6	5		1ც.	82სმ.	1ც.	95 სმ.
№104 ბინა	სც-2	54.4	18.6	3		1ც.	82სმ.	1ც.	95 სმ.
№105 ბინა	სც-2	61.1	18.6	3		1ც.	82სმ.	1ც.	95 სმ.
№106 ბინა	სც-2	56.6	18.6	3		1ც.	82სმ.	1ც.	95 სმ.
№107 ბინა	სც-2	61.2	18.6	3		1ც.	82სმ.	1ც.	95 სმ.
№108 ბინა	სც-2	66.4	18.6	4		1ც.	82სმ.	1ც.	95 სმ.

ნახაზის დასახელება:

მეთოთხმეტე სართულის გეგმა +41.40 ნიშნულზე

ექსპლიკაცია:

1. კიბის უჯრედი
2. ტამბური
11. სან.კვანძი
14. დერეფანი
15. ჰოლი
16. საერთო ოთახი
17. სამზარეულო
18. საძინებელი
19. აივანი

პირობითი ნიშნები:

- ნაკვეთის საზღვარი
- განაშენიანების რეგულირების ხაზი(უკანა ეზოსთვის)
- მიწისზედა და მიწისქვეშა შენობის განთავსების კონტური
- ჭრილის ხაზი
- კონსტრუქციული ნიშნული
- არქიტექტურული ნიშნული

შენიშვნები

1. ნახაზში შეტანილი ყველა ცვლილება უნდა შეთანხმდეს პროექტის ავტორთან.
2. შენობის საპროექტო ნული (+0.00) ტოლია +0.00=424.50 აბსოლიტური ნიშნულის.
3. პროექტში ყველა ზომა მოცემულია სანტიმეტრებში, ნიშნულები - მეტრებში.

მისამართი

ქალაქი თბილისი, ნოდარ ბოხუას ქუჩა №3ა
(ს/კ: 01.13.01.014.053)

პროექტის სახელწოდება

მრავალბინიანი საცხოვრებელი სახლის არქიტექტურული პროექტი (ა ბლოკი)

სტადია	პროექტი	არ
თანამდებობა	გვარი	ხელმოწერა
დირექტორი	გ. ბენდელიანი	
არქიტექტორი	ი. გოგოხია	
არქიტექტორი	ს. საზერლენდი	

საპროექტოს ლოგო		მისამართი
BIJI ARCHITECTURE		ქ. თბილისი შავიშვილის №1ა TEL: 595 55-35-74 599 75-28-88
დაკვეთა №		მასშტაბი
სტადია	პროექტი	1:100
ფორმატი	ფურცლები	A.02.25
A-3		2023 წ.

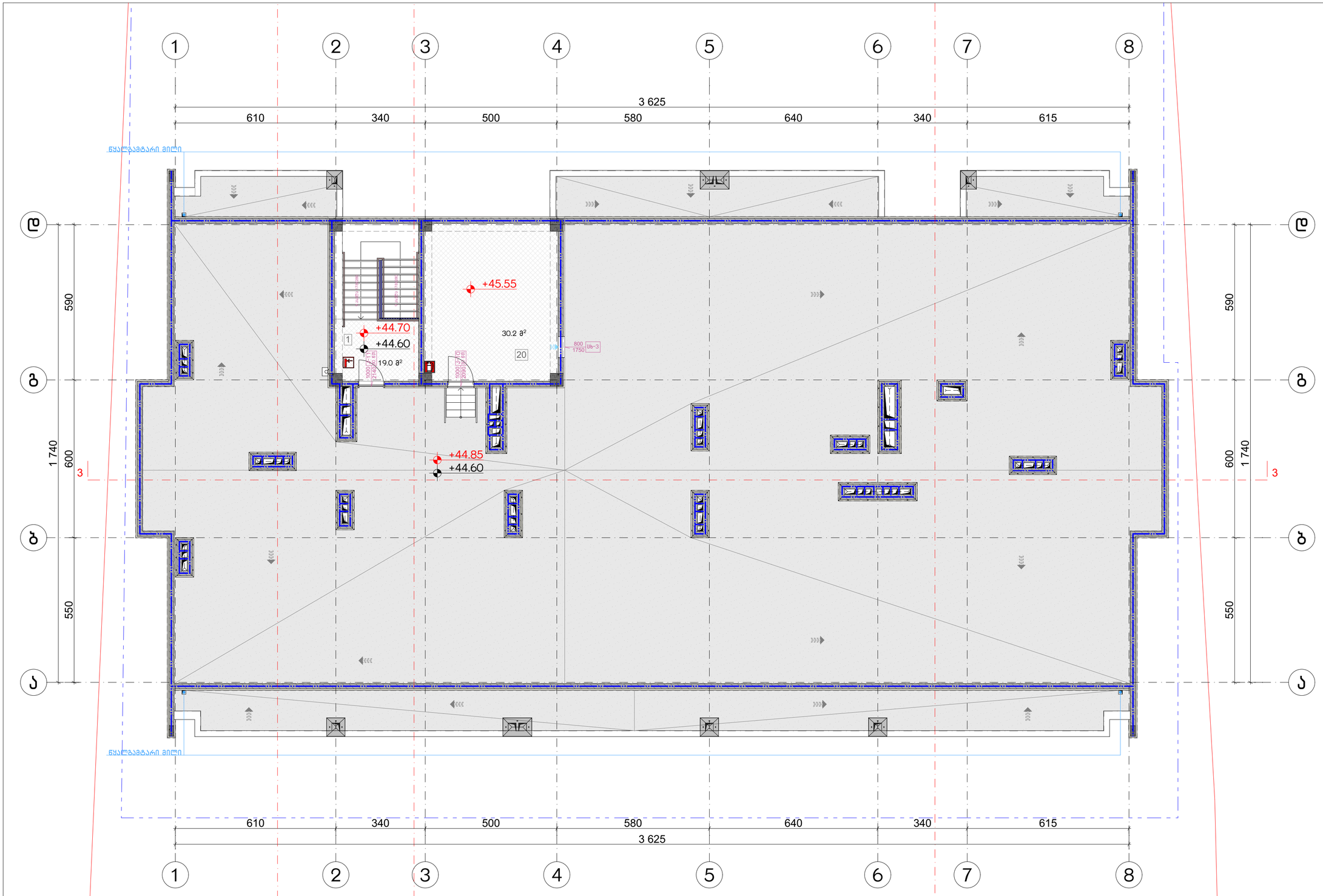

შენიშვნა:

ვესტიბიული აღჭურვილი იქნება დამოუკიდებელი განივების სისტემით. ლიფტის ფოსე განსაზღვრულია მექანიკურად. ლიფტის შახტა აღჭურვილი იქნება კაპრის დაწნევის სისტემით. კაპრის დაწნევის სისტემა უზრუნველყოფილი იქნება სამაღვრიგო ელემენტებით. ღვინის გაციების მემბრანებით სამაღვრიგო ელექტროსისტემა აღჭურვილია გაანათებს გასასვლელ საფუძვლებებს. კონსტრუქციული კორექტების დამუშავებისას დაცული იქნას I-A კონსტრუქციის ტიპის მოთხოვნები. ხანძარსაწინააღმდეგო დაცვის სისტემების საინჟინრო დოკუმენტაცია დამუშავდეს 28.01.16 წ. №41დადგენილების შესაბამისად.

ნახაზის დასახელება:

გადახურვის გეგმა
+44.60 ნიშნულზე

ექსპლიკაცია:

1. ქიბის უჯრედი
20. ლიფტის ტექნიკური ოთახი

პირობითი ნიშნები:

- ნაკვეთის საზღვარი
- განაშენიანების რეგულირების ხაზი(უკანა ეზოსთვის)
- მიწისზედა და მიწისქვეშა შენობის განთავსების კონტური
- ჭრილის ხაზი
- კონსტრუქციული ნიშნული
- არქიტექტურული ნიშნული

შენიშვნები

1. ნახაზში მეტანილი ყველა ცვლილება უნდა შეთანხმდეს პროექტის ავტორთან.
2. შენობის საპროექტო ნული (+0.00) ტოლია +0.00=424.50 აბსოლიტური ნიშნულის.
3. პროექტში ყველა ზომა მოცემულია სანტიმეტრებში, ნიშნულები – მეტრებში.

მისამართი

ქალაქი თბილისი, ნოდარ ბოხუას ქუჩა №3ა
(ს/კ: 01.13.01.014.053)

პროექტის სახელწოდება

მრავალბინიანი საცხოვრებელი სახლის არქიტექტურული პროექტი (ა ბლოკი)

სტადია	პროექტი	არ
თანამდებობა	გვარი	ხელმოწერა
დირექტორი	გ. გენდელიანი	
არქიტექტორი	ი. გოგოხია	
არქიტექტორი	ს. საზერლენდი	
საპროექტო ლოგო		მისამართი

BIJI ARCHITECTURE
BIJI ARCHITECTURE
ქ. თბილისი
შავიშვილის №1ა
TEL:
595 55-35-74
599 75-28-88

დაკვეთის №		მასშტაბი
სტადია	პროექტი	1:100
ფორმატი	ფურცლები	A.02.26
A-3		2023 წ.

დაკავებულობის კლასების აღნიშვნები

დაკავებულობის კლასები	დაკავებულობის კლასის აღწერა	ფერის კოდი
მაღაზიის კლასი (ბ)		RGB (34,139,34)
საოფისე კლასი (გ)		RGB (79,12,187)
სამეცადინოებლიო კლასი – (დ1)		RGB (245,99,20)
სამაყურებლო კლასის (დ2)		RGB (160,32,240)
ღიად საჯარისო სივრცეები (დ2.2) – (ბ.3)		RGB (94,8,58)
რესტავრაციის კლასის (ე)		RGB (0,0,255)
საცხოვრებელი კლასი (ვ)		RGB (255,0,0)
სამრეწველო კლასი (ზ)		RGB (255,255,0)
საავადმყოფოს კლასი (თ)		RGB (135,135,134)
მრავალბინიანი საცხოვრებლის კლასი (ი)		RGB (67,57,56)

პირობითი აღნიშვნები

	მიწის ნაკვეთის საპროექტო სიმაღლეები
+0.15 -0.15	კონსტრუქციული ნიშნულები კონტურები
	ჩაშენებული კონსტრუქციები
	რესტავრაციის მასალები
	ბრტყელი ჭერის კონტური
	ტიპიური ნიშნული
	კონტრუქციული ნიშნული
	ნაკვეთის საზღვრები
	ბეტონის ნაკადი
	საპროექტო ნაკეთობის ტიპი
	საპროექტო ნაკეთობის ტიპის აღნიშვნა

	სახანძრო მოსაცდელი
	ხანძრის სენსორები
	სახანძრო რჩევები
	სამაშველო ფრენილი სამაშველო ქსელი სამაშველო ბალიშები
	სახანძრო ღილაკი
	რადიოსიგნალის სისტემა
	სამაშველო სანავსები
	ავარიული განათება
	სახანძრო კიბეებები
	სახანძრო ავზებიდან წყლის მიწოდების მილსადენის ავზებიდან

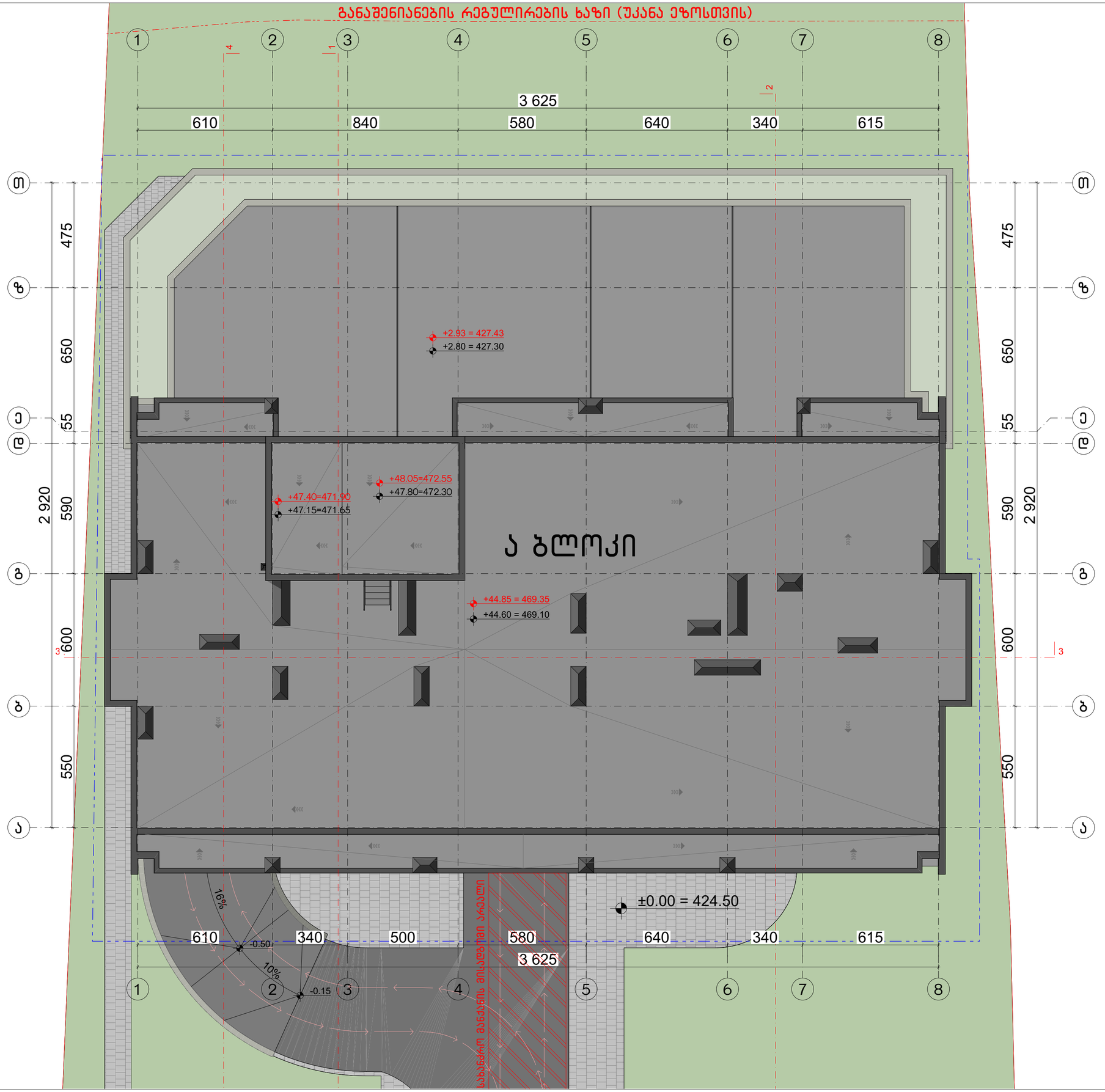

ნახაზის დასახელება:

სახურავის გეგმა

ექსპლიკაცია:

პირობითი ნიშნები:

- ნაკვეთის საზღვარი
- განაშენიანების რეგულირების ხაზი(უკანა ეზოსთვის)
- მიწისზედა და მიწისქვეშა შენობის განთავსების კონტური
- ჭრილის ხაზი
- კონსტრუქციული ნიშნული
- არქიტექტურული ნიშნული

შენიშვნები

1. ნახაზში შეტანილი ყველა ცვლილება უნდა შეთანხმდეს პროექტის ავტორთან.
2. შენობის საპროექტო ნული (±0.00) ტოლია +0.00=424.50 აბსოლიტური ნიშნულის.
3. პროექტში ყველა ზომა მოცემულია სანტიმეტრებში. ნიშნულები – მეტრებში.

მისამართი

ქალაქი თბილისი, ნოდარ ბოხუას ქუჩა №3ა (ს/კ: 01.13.01.014.053)

პროექტის სახელწოდება

მრავალბინიანი საცხოვრებელი სახლის არქიტექტურული პროექტი (ა ბლოკი)

სტადია	პროექტი	არ
თანამდებობა	გვარი	ხელმოწერა
დირექტორი	გ. ბენდელიანი	
არქიტექტორი	ი. ბოგოზია	
არქიტექტორი	ს. საზეარლენდი	
საპროექტო ლოგო		მისამართი

BIJI ARCHITECTURE
ქ. თბილისი შავიშვილის №1ა
TEL: 595 55-35-74 599 75-28-88

დაკვეთა №		მასშტაბი
სტადია	პროექტი	1:120
ფორმატი	ფურცლები	A.02.27
A-3		2023 წ.

მრავალბინიანი საცხოვრებელი სახლის არქიტექტურული პროექტი (ა ბლოკი)
ქალაქი თბილისი, ნოდარ ბოხუას ქუჩა №3ა
საკ.კოდი: 01.13.01.014.053

მისაწვდომობის ეროვნული სტანდარტი

პროექტი დამუშავებულია საქართველოს მთავრობის დადგენილება №41, ტექნიკური რეგლამენტი "შენობა-ნაგებობის უსაფრთხოების წესები"



დირექტორი: გიორგი ბენდელიანი

არქიტექტორი: გიორგი ბენდელიანი

არქიტექტორი: ირაკლი გოგოხია

არქიტექტორი: სოფო საზერლენდი

დამკვეთი: შ.პ.ს. "ალისფერი აფრები"
ს/კ 402059240

თბილისი 2023 წელი

შემსრულებელი:
შ.პ.ს. "ბიჯი"

ტელ:
595 55-35-74; 599 75-28-88

BIJI ARCHITECTURE

BIJI ARCHITECTURE

მოსატრიალებელი სივრცეები

ვარიანტი 1 ვარიანტი 2

ვარიანტი 3 ვარიანტი 4

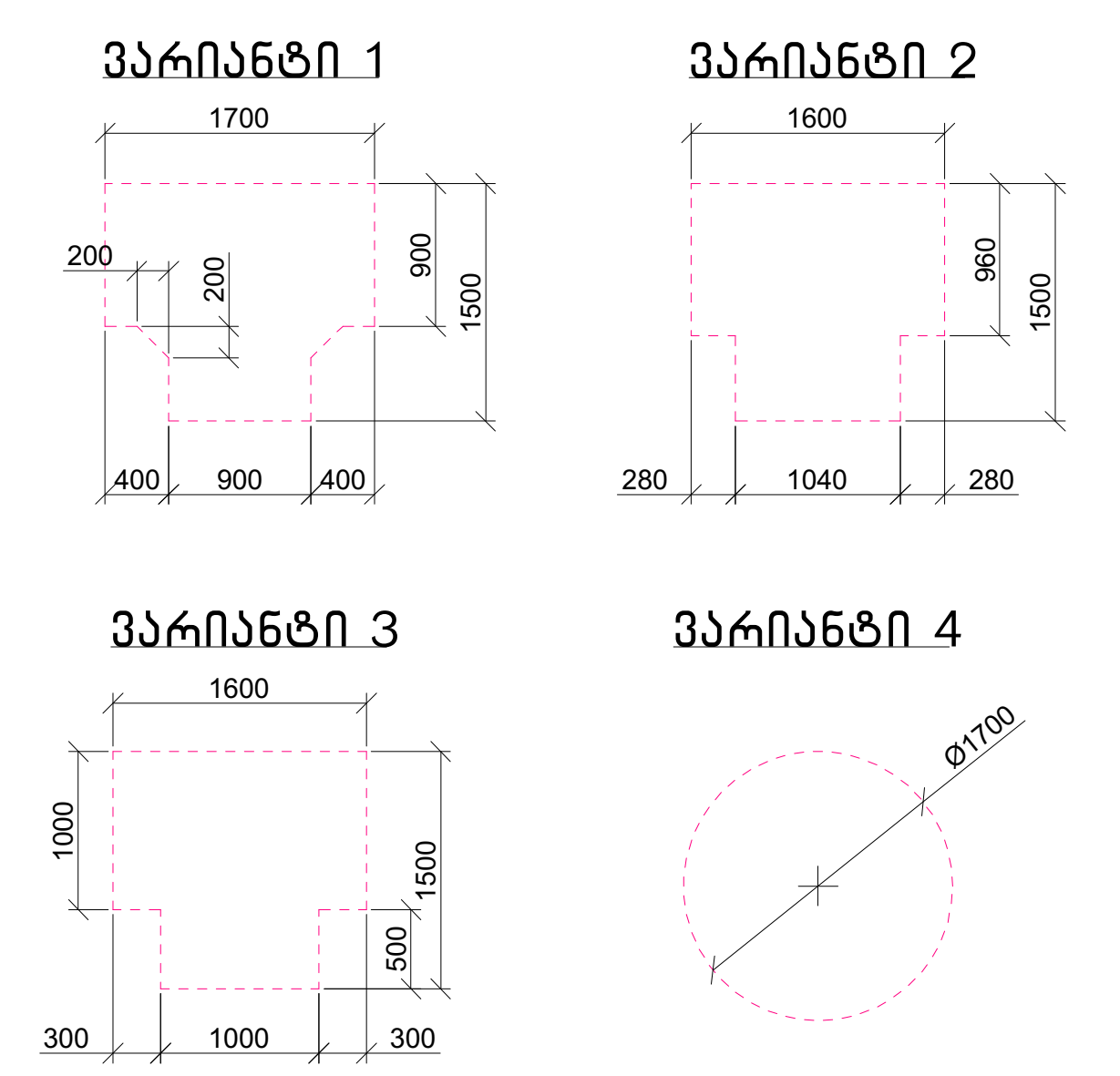

კარის წინ თავისუფალი სივრცე

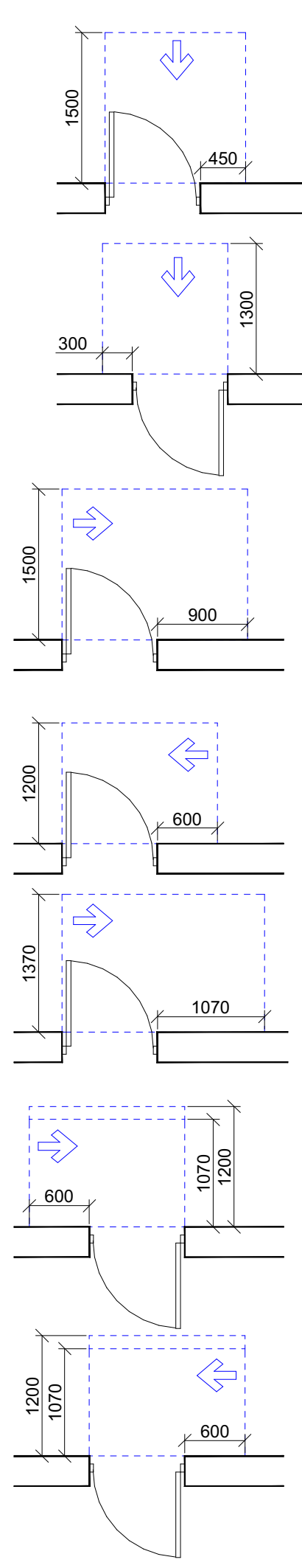

თავისუფალი სივრცე კართან მანევრირებისთვის – ანჯამიანი კარი წინიდან მისაწვდომი – გამოწევით გაღება

თავისუფალი სივრცე კართან მანევრირებისთვის – ანჯამიანი კარი წინიდან მისაწვდომი – მიწოლით გაღება

თავისუფალი სივრცე კართან მანევრირებისთვის – ანჯამიანი კარი ანჯამის მხრიდან მისაწვდომი – გამოწევით გაღება

თავისუფალი სივრცე კართან მანევრირებისთვის – ანჯამიანი კარი საკეტის მხრიდან მისაწვდომი – გამოწევით გაღება

თავისუფალი სივრცე კართან მანევრირებისთვის – ანჯამიანი კარი ანჯამის მხრიდან მისაწვდომი – გამოწევით გაღება

თავისუფალი სივრცე კართან მანევრირებისთვის – ანჯამიანი კარი საკეტის მხრიდან მისაწვდომი – მიწოლით გაღება 120 მინ. თუ მოწყობილია მიმხურავი

თავისუფალი სივრცე კართან მანევრირებისთვის – ანჯამიანი კარი ანჯამის მხრიდან მისაწვდომი – მიწოლით გაღება 120 მინ. თუ მოწყობილია მიმხურავი

მისაწვდომი სვლაგეზი

შენიშვნა:

1. იატაკის ზედაპირები მოეწყობა ისე, რომ იქნება მდგრადი, მყარი და არასრიალა.
2. განათებების სამართავები, ელექტრო გამანაწილებლები და დენსართები, ტემპერატურის მარეგულირებლები, ,მოწყობილობების სამართავები, წყალსადენი სისტემების მოწყობილობების მარეგულირებლები და დამცავი და ორმხრივი საკომუნიკაციო სისტემების სამართავები "ა" ტიპის ერთეულებში მოეწყობა სტანდარტის 309-ე ქვეთავის შესაბამისად.
3. სინათლის ჩამრთველები, ელექტრო ჩამრთველები, დენსართები, ტემპერატურის მარეგულირებლები, ელექტრო გამანაწილებლები და უსაფრთოების ან შიდასაკომუნიკაციო სისტემების სამართავები "ბ" ტიპის ერთეულებში მოეწყობა სტანდარტის 309.2 და 1104.1.1 ქვეთავების მიხედვით.

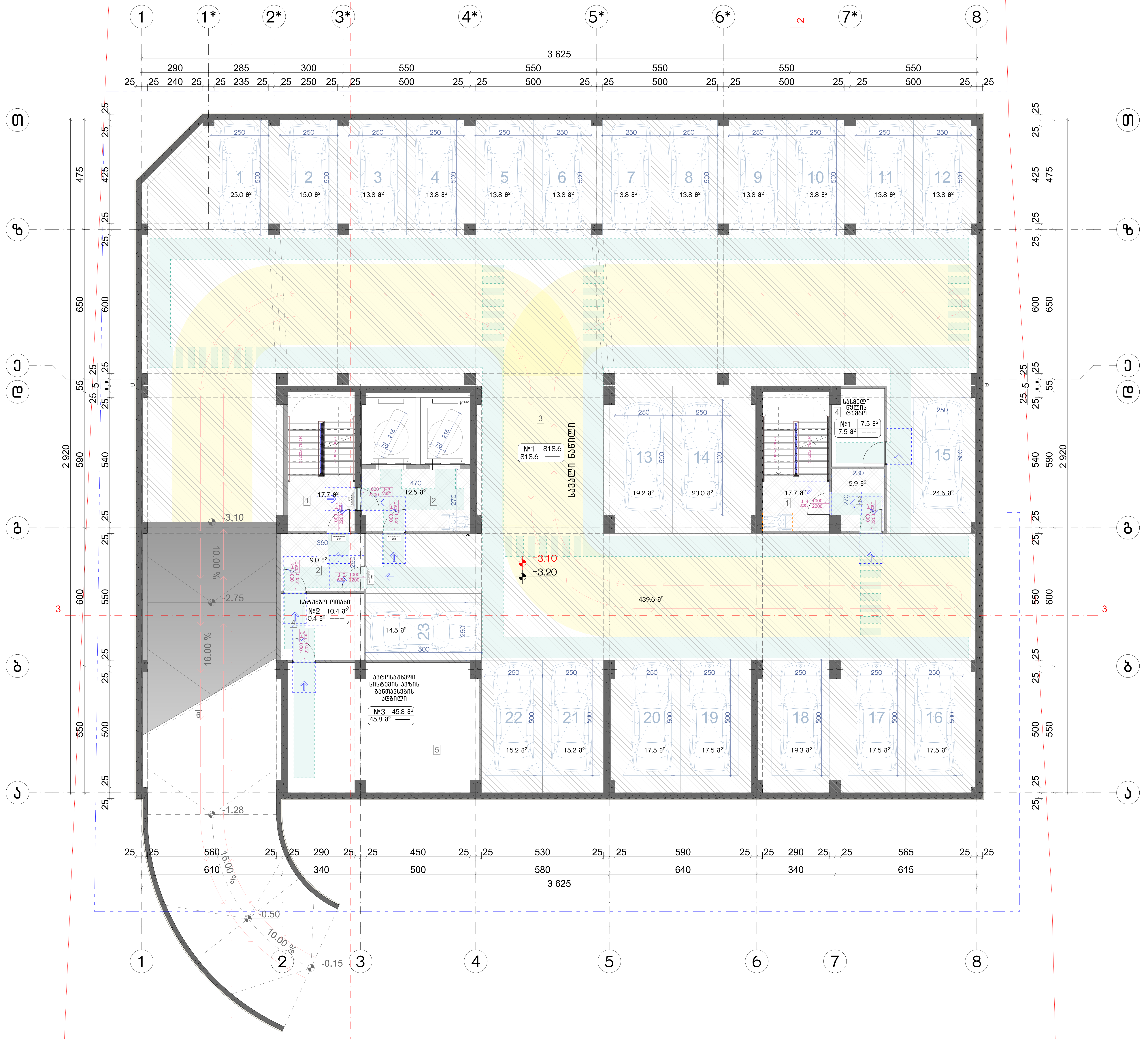

ნახაზის დასახელება:

მიწისქვეშა ავტოსადგომის სართულის გეგმა -3.20 ნიშნულზე მისაწვდომობა

ექსპლიკაცია:

1. კიბის უჯრედი
2. ტამბური
3. ავტოსადგომი
4. სასაწყობე ფართი
5. დამხმარე ფართი(ავტოსაშხეფი სისტემის განთავსების ადგილი)
6. სამანქანე პანდუსი

პირობითი ნიშნები:

- ნაკვეთის საზღვარი
- განაშენიანების რეგულირების ხაზი(უკანა ეზოსთვის)
- მიწისზედა და მიწისქვეშა შენობის განთავსების კონტური
- ჭრილის ხაზი
- კონსტრუქციული ნიშნული
- არქიტექტურული ნიშნული

შენიშვნები

1. ნახაზში შეტანილი ყველა ცვლილება უნდა შეთანხმდეს პროექტის ავტორთან.
2. შენობის საპროექტო ნული (+0.00) ტოლია +0.00=424.50 აბსოლიტური ნიშნულის.
3. პროექტში ყველა ზომა მოცემულია სანტიმეტრებში, ნიშნულები – მეტრებში.

მისამართი

ქალაქი თბილისი, ნოდარ ბოხუას ქუჩა №3ა (ს/კ: 01.13.01.014.053)

პროექტის სახელწოდება

მრავალბინიანი საცხოვრებელი სახლის არქიტექტურული პროექტი (ა ბლოკი)

სტადია	პროექტი	არ
თანამდებობა	გვარი	ხელმოწერა
დირექტორი	გ. ბენდელიანი	
არქიტექტორი	ი. გოგოხია	
არქიტექტორი	ს. საზერლენდი	

საპროექტო ლოგო	მისამართი
BIJI ARCHITECTURE	ქ. თბილისი შავიშვილის №1ა TEL: 595 55-35-74 599 75-28-88

დაკვეთა №		მასშტაბი
სტადია	პროექტი	1:120
ფორმატი	ფურცლები	A.03.2
A-3		2023 წ.

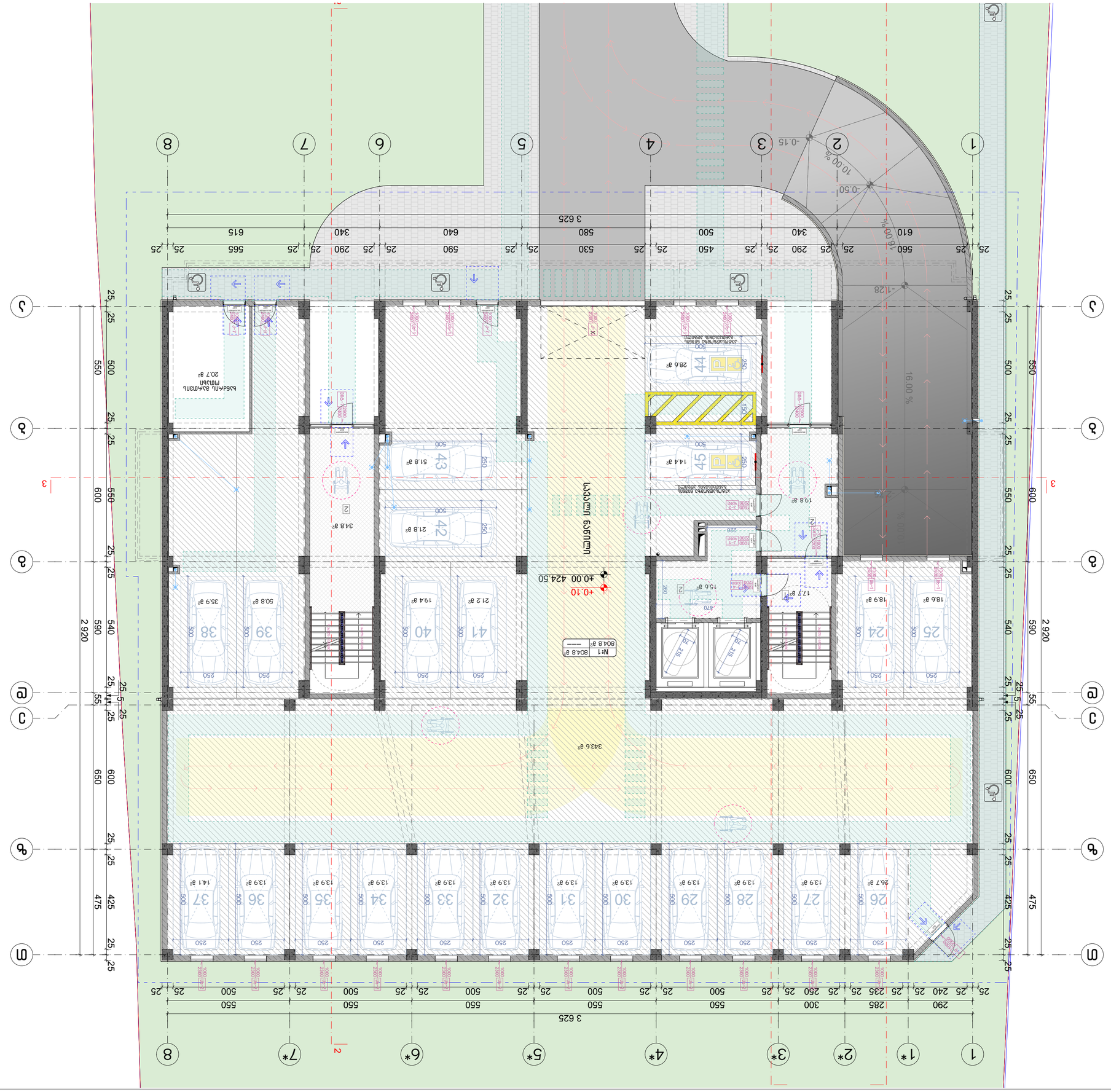

Легенда на символите

- Външна граница на имота
- Граница на сервитут за преминаване на ел. кабели
- Граница на сервитут за преминаване на водопровод
- Граница на сервитут за преминаване на канализация
- Граница на сервитут за преминаване на газопровод
- Граница на сервитут за преминаване на телефонни кабели
- Граница на сервитут за преминаване на оптични кабели
- Граница на сервитут за преминаване на топлопровод
- Граница на сервитут за преминаване на водопровод, канализация, ел. кабели, газопровод, телефонни кабели, оптични кабели, топлопровод
- Граница на сервитут за преминаване на водопровод, канализация, ел. кабели, газопровод, телефонни кабели, оптични кабели, топлопровод (съществуващ)
- Граница на сервитут за преминаване на водопровод, канализация, ел. кабели, газопровод, телефонни кабели, оптични кабели, топлопровод (проектиран)
- Граница на сервитут за преминаване на водопровод, канализация, ел. кабели, газопровод, телефонни кабели, оптични кабели, топлопровод (премахнат)
- Граница на сервитут за преминаване на водопровод, канализация, ел. кабели, газопровод, телефонни кабели, оптични кабели, топлопровод (за премахване)
- Граница на сервитут за преминаване на водопровод, канализация, ел. кабели, газопровод, телефонни кабели, оптични кабели, топлопровод (за запазване)
- Граница на сервитут за преминаване на водопровод, канализация, ел. кабели, газопровод, телефонни кабели, оптични кабели, топлопровод (за преместване)
- Граница на сервитут за преминаване на водопровод, канализация, ел. кабели, газопровод, телефонни кабели, оптични кабели, топлопровод (за преместване и запазване)
- Граница на сервитут за преминаване на водопровод, канализация, ел. кабели, газопровод, телефонни кабели, оптични кабели, топлопровод (за преместване и премахване)
- Граница на сервитут за преминаване на водопровод, канализация, ел. кабели, газопровод, телефонни кабели, оптични кабели, топлопровод (за запазване и премахване)
- Граница на сервитут за преминаване на водопровод, канализация, ел. кабели, газопровод, телефонни кабели, оптични кабели, топлопровод (за преместване, запазване и премахване)

Разрез 1-1

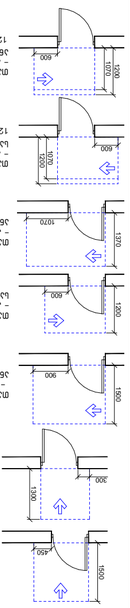
Съществуваща канална шахта за електрически кабели – Забележителност на канална шахта

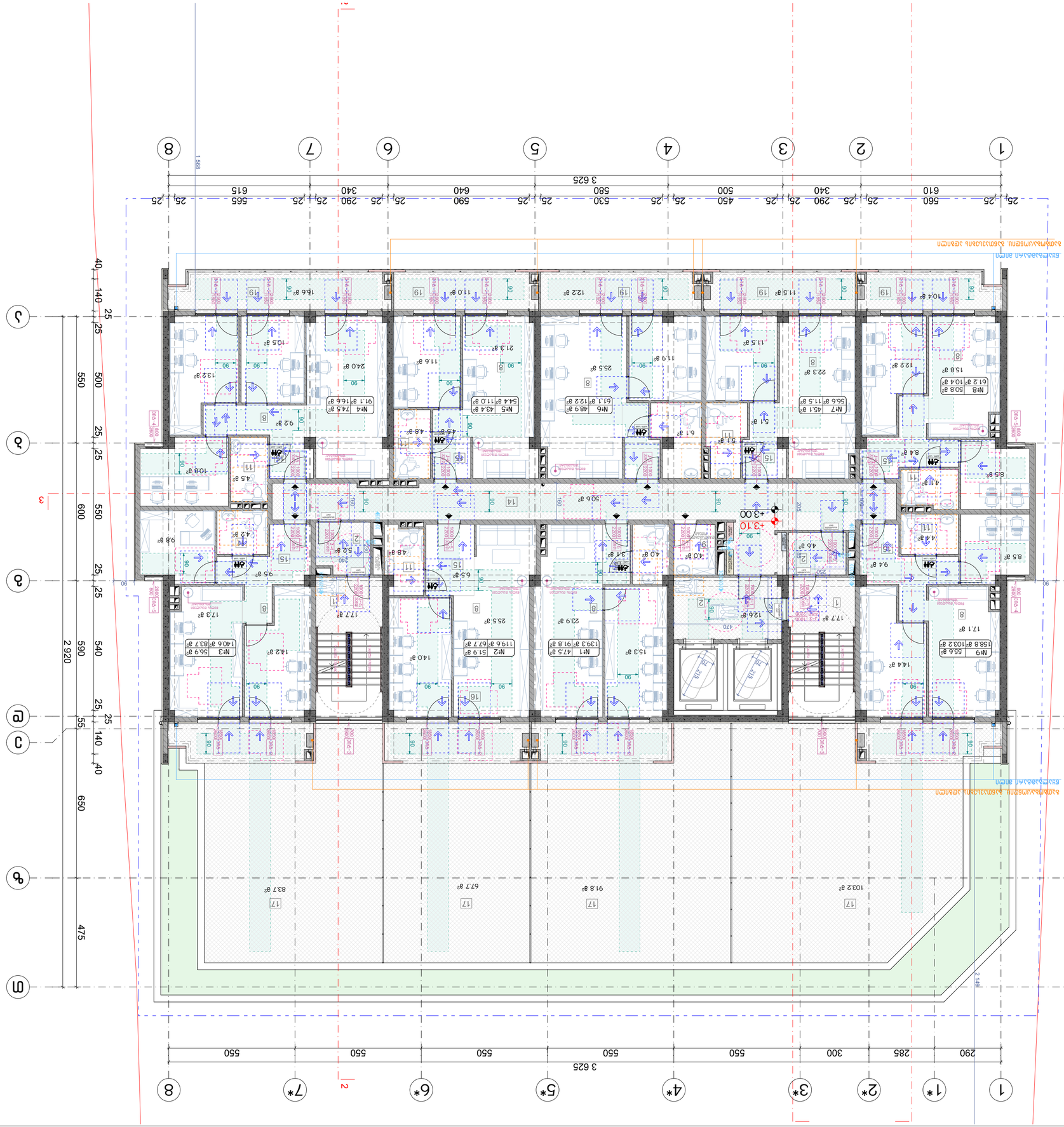

Ведомость рабочих чертежей основного комплекта

Лист	Наименование	Примечание
1	Общие данные. Ведомость рабочих чертежей основного комплекта. Ведомость ссылочных и прилагаемых документов. Экспликация помещений. Ведомость отделки помещений. Ведомость перемычек. Ведомость элементов заполнения проемов. Ведомость перегородок. Ведомость полов. Ведомость перекрытий. Ведомость покрытий. Ведомость крышек люков. Ведомость ограждений. Ведомость спецификаций. Ведомость проемов в наружных стенах. Ведомость проемов в перегородках. Ведомость проемов в перекрытиях. Ведомость проемов в покрытиях. Ведомость проемов в крышах. Ведомость проемов в шахтах. Ведомость проемов в нишах. Ведомость проемов в приямках. Ведомость проемов в фундаментах. Ведомость проемов в стенах подвала. Ведомость проемов в перегородках подвала. Ведомость проемов в перекрытиях подвала. Ведомость проемов в покрытиях подвала. Ведомость проемов в крышах подвала. Ведомость проемов в шахтах подвала. Ведомость проемов в нишах подвала. Ведомость проемов в приямках подвала. Ведомость проемов в фундаментах подвала. Ведомость проемов в стенах цокольного этажа. Ведомость проемов в перегородках цокольного этажа. Ведомость проемов в перекрытиях цокольного этажа. Ведомость проемов в покрытиях цокольного этажа. Ведомость проемов в крышах цокольного этажа. Ведомость проемов в шахтах цокольного этажа. Ведомость проемов в нишах цокольного этажа. Ведомость проемов в приямках цокольного этажа. Ведомость проемов в фундаментах цокольного этажа. Ведомость проемов в стенах 1-го этажа. Ведомость проемов в перегородках 1-го этажа. Ведомость проемов в перекрытиях 1-го этажа. Ведомость проемов в покрытиях 1-го этажа. Ведомость проемов в крышах 1-го этажа. Ведомость проемов в шахтах 1-го этажа. Ведомость проемов в нишах 1-го этажа. Ведомость проемов в приямках 1-го этажа. Ведомость проемов в фундаментах 1-го этажа. Ведомость проемов в стенах 2-го этажа. Ведомость проемов в перегородках 2-го этажа. Ведомость проемов в перекрытиях 2-го этажа. Ведомость проемов в покрытиях 2-го этажа. Ведомость проемов в крышах 2-го этажа. Ведомость проемов в шахтах 2-го этажа. Ведомость проемов в нишах 2-го этажа. Ведомость проемов в приямках 2-го этажа. Ведомость проемов в фундаментах 2-го этажа. Ведомость проемов в стенах 3-го этажа. Ведомость проемов в перегородках 3-го этажа. Ведомость проемов в перекрытиях 3-го этажа. Ведомость проемов в покрытиях 3-го этажа. Ведомость проемов в крышах 3-го этажа. Ведомость проемов в шахтах 3-го этажа. Ведомость проемов в нишах 3-го этажа. Ведомость проемов в приямках 3-го этажа. Ведомость проемов в фундаментах 3-го этажа. Ведомость проемов в стенах 4-го этажа. Ведомость проемов в перегородках 4-го этажа. Ведомость проемов в перекрытиях 4-го этажа. Ведомость проемов в покрытиях 4-го этажа. Ведомость проемов в крышах 4-го этажа. Ведомость проемов в шахтах 4-го этажа. Ведомость проемов в нишах 4-го этажа. Ведомость проемов в приямках 4-го этажа. Ведомость проемов в фундаментах 4-го этажа. Ведомость проемов в стенах 5-го этажа. Ведомость проемов в перегородках 5-го этажа. Ведомость проемов в перекрытиях 5-го этажа. Ведомость проемов в покрытиях 5-го этажа. Ведомость проемов в крышах 5-го этажа. Ведомость проемов в шахтах 5-го этажа. Ведомость проемов в нишах 5-го этажа. Ведомость проемов в приямках 5-го этажа. Ведомость проемов в фундаментах 5-го этажа. Ведомость проемов в стенах 6-го этажа. Ведомость проемов в перегородках 6-го этажа. Ведомость проемов в перекрытиях 6-го этажа. Ведомость проемов в покрытиях 6-го этажа. Ведомость проемов в крышах 6-го этажа. Ведомость проемов в шахтах 6-го этажа. Ведомость проемов в нишах 6-го этажа. Ведомость проемов в приямках 6-го этажа. Ведомость проемов в фундаментах 6-го этажа. Ведомость проемов в стенах 7-го этажа. Ведомость проемов в перегородках 7-го этажа. Ведомость проемов в перекрытиях 7-го этажа. Ведомость проемов в покрытиях 7-го этажа. Ведомость проемов в крышах 7-го этажа. Ведомость проемов в шахтах 7-го этажа. Ведомость проемов в нишах 7-го этажа. Ведомость проемов в приямках 7-го этажа. Ведомость проемов в фундаментах 7-го этажа. Ведомость проемов в стенах 8-го этажа. Ведомость проемов в перегородках 8-го этажа. Ведомость проемов в перекрытиях 8-го этажа. Ведомость проемов в покрытиях 8-го этажа. Ведомость проемов в крышах 8-го этажа. Ведомость проемов в шахтах 8-го этажа. Ведомость проемов в нишах 8-го этажа. Ведомость проемов в приямках 8-го этажа. Ведомость проемов в фундаментах 8-го этажа. Ведомость проемов в стенах 9-го этажа. Ведомость проемов в перегородках 9-го этажа. Ведомость проемов в перекрытиях 9-го этажа. Ведомость проемов в покрытиях 9-го этажа. Ведомость проемов в крышах 9-го этажа. Ведомость проемов в шахтах 9-го этажа. Ведомость проемов в нишах 9-го этажа. Ведомость проемов в приямках 9-го этажа. Ведомость проемов в фундаментах 9-го этажа. Ведомость проемов в стенах 10-го этажа. Ведомость проемов в перегородках 10-го этажа. Ведомость проемов в перекрытиях 10-го этажа. Ведомость проемов в покрытиях 10-го этажа. Ведомость проемов в крышах 10-го этажа. Ведомость проемов в шахтах 10-го этажа. Ведомость проемов в нишах 10-го этажа. Ведомость проемов в приямках 10-го этажа. Ведомость проемов в фундаментах 10-го этажа. Ведомость проемов в стенах 11-го этажа. Ведомость проемов в перегородках 11-го этажа. Ведомость проемов в перекрытиях 11-го этажа. Ведомость проемов в покрытиях 11-го этажа. Ведомость проемов в крышах 11-го этажа. Ведомость проемов в шахтах 11-го этажа. Ведомость проемов в нишах 11-го этажа. Ведомость проемов в приямках 11-го этажа. Ведомость проемов в фундаментах 11-го этажа. Ведомость проемов в стенах 12-го этажа. Ведомость проемов в перегородках 12-го этажа. Ведомость проемов в перекрытиях 12-го этажа. Ведомость проемов в покрытиях 12-го этажа. Ведомость проемов в крышах 12-го этажа. Ведомость проемов в шахтах 12-го этажа. Ведомость проемов в нишах 12-го этажа. Ведомость проемов в приямках 12-го этажа. Ведомость проемов в фундаментах 12-го этажа. Ведомость проемов в стенах 13-го этажа. Ведомость проемов в перегородках 13-го этажа. Ведомость проемов в перекрытиях 13-го этажа. Ведомость проемов в покрытиях 13-го этажа. Ведомость проемов в крышах 13-го этажа. Ведомость проемов в шахтах 13-го этажа. Ведомость проемов в нишах 13-го этажа. Ведомость проемов в приямках 13-го этажа. Ведомость проемов в фундаментах 13-го этажа. Ведомость проемов в стенах 14-го этажа. Ведомость проемов в перегородках 14-го этажа. Ведомость проемов в перекрытиях 14-го этажа. Ведомость проемов в покрытиях 14-го этажа. Ведомость проемов в крышах 14-го этажа. Ведомость проемов в шахтах 14-го этажа. Ведомость проемов в нишах 14-го этажа. Ведомость проемов в приямках 14-го этажа. Ведомость проемов в фундаментах 14-го этажа. Ведомость проемов в стенах 15-го этажа. Ведомость проемов в перегородках 15-го этажа. Ведомость проемов в перекрытиях 15-го этажа. Ведомость проемов в покрытиях 15-го этажа. Ведомость проемов в крышах 15-го этажа. Ведомость проемов в шахтах 15-го этажа. Ведомость проемов в нишах 15-го этажа. Ведомость проемов в приямках 15-го этажа. Ведомость проемов в фундаментах 15-го этажа. Ведомость проемов в стенах 16-го этажа. Ведомость проемов в перегородках 16-го этажа. Ведомость проемов в перекрытиях 16-го этажа. Ведомость проемов в покрытиях 16-го этажа. Ведомость проемов в крышах 16-го этажа. Ведомость проемов в шахтах 16-го этажа. Ведомость проемов в нишах 16-го этажа. Ведомость проемов в приямках 16-го этажа. Ведомость проемов в фундаментах 16-го этажа. Ведомость проемов в стенах 17-го этажа. Ведомость проемов в перегородках 17-го этажа. Ведомость проемов в перекрытиях 17-го этажа. Ведомость проемов в покрытиях 17-го этажа. Ведомость проемов в крышах 17-го этажа. Ведомость проемов в шахтах 17-го этажа. Ведомость проемов в нишах 17-го этажа. Ведомость проемов в приямках 17-го этажа. Ведомость проемов в фундаментах 17-го этажа. Ведомость проемов в стенах 18-го этажа. Ведомость проемов в перегородках 18-го этажа. Ведомость проемов в перекрытиях 18-го этажа. Ведомость проемов в покрытиях 18-го этажа. Ведомость проемов в крышах 18-го этажа. Ведомость проемов в шахтах 18-го этажа. Ведомость проемов в нишах 18-го этажа. Ведомость проемов в приямках 18-го этажа. Ведомость проемов в фундаментах 18-го этажа. Ведомость проемов в стенах 19-го этажа. Ведомость проемов в перегородках 19-го этажа. Ведомость проемов в перекрытиях 19-го этажа. Ведомость проемов в покрытиях 19-го этажа. Ведомость проемов в крышах 19-го этажа. Ведомость проемов в шахтах 19-го этажа. Ведомость проемов в нишах 19-го этажа. Ведомость проемов в приямках 19-го этажа. Ведомость проемов в фундаментах 19-го этажа. Ведомость проемов в стенах 20-го этажа. Ведомость проемов в перегородках 20-го этажа. Ведомость проемов в перекрытиях 20-го этажа. Ведомость проемов в покрытиях 20-го этажа. Ведомость проемов в крышах 20-го этажа. Ведомость проемов в шахтах 20-го этажа. Ведомость проемов в нишах 20-го этажа. Ведомость проемов в приямках 20-го этажа. Ведомость проемов в фундаментах 20-го этажа. Ведомость проемов в стенах 21-го этажа. Ведомость проемов в перегородках 21-го этажа. Ведомость проемов в перекрытиях 21-го этажа. Ведомость проемов в покрытиях 21-го этажа. Ведомость проемов в крышах 21-го этажа. Ведомость проемов в шахтах 21-го этажа. Ведомость проемов в нишах 21-го этажа. Ведомость проемов в приямках 21-го этажа. Ведомость проемов в фундаментах 21-го этажа. Ведомость проемов в стенах 22-го этажа. Ведомость проемов в перегородках 22-го этажа. Ведомость проемов в перекрытиях 22-го этажа. Ведомость проемов в покрытиях 22-го этажа. Ведомость проемов в крышах 22-го этажа. Ведомость проемов в шахтах 22-го этажа. Ведомость проемов в нишах 22-го этажа. Ведомость проемов в приямках 22-го этажа. Ведомость проемов в фундаментах 22-го этажа. Ведомость проемов в стенах 23-го этажа. Ведомость проемов в перегородках 23-го этажа. Ведомость проемов в перекрытиях 23-го этажа. Ведомость проемов в покрытиях 23-го этажа. Ведомость проемов в крышах 23-го этажа. Ведомость проемов в шахтах 23-го этажа. Ведомость проемов в нишах 23-го этажа. Ведомость проемов в приямках 23-го этажа. Ведомость проемов в фундаментах 23-го этажа. Ведомость проемов в стенах 24-го этажа. Ведомость проемов в перегородках 24-го этажа. Ведомость проемов в перекрытиях 24-го этажа. Ведомость проемов в покрытиях 24-го этажа. Ведомость проемов в крышах 24-го этажа. Ведомость проемов в шахтах 24-го этажа. Ведомость проемов в нишах 24-го этажа. Ведомость проемов в приямках 24-го этажа. Ведомость проемов в фундаментах 24-го этажа. Ведомость проемов в стенах 25-го этажа. Ведомость проемов в перегородках 25-го этажа. Ведомость проемов в перекрытиях 25-го этажа. Ведомость проемов в покрытиях 25-го этажа. Ведомость проемов в крышах 25-го этажа. Ведомость проемов в шахтах 25-го этажа. Ведомость проемов в нишах 25-го этажа. Ведомость проемов в приямках 25-го этажа. Ведомость проемов в фундаментах 25-го этажа. Ведомость проемов в стенах 26-го этажа. Ведомость проемов в перегородках 26-го этажа. Ведомость проемов в перекрытиях 26-го этажа. Ведомость проемов в покрытиях 26-го этажа. Ведомость проемов в крышах 26-го этажа. Ведомость проемов в шахтах 26-го этажа. Ведомость проемов в нишах 26-го этажа. Ведомость проемов в приямках 26-го этажа. Ведомость проемов в фундаментах 26-го этажа. Ведомость проемов в стенах 27-го этажа. Ведомость проемов в перегородках 27-го этажа. Ведомость проемов в перекрытиях 27-го этажа. Ведомость проемов в покрытиях 27-го этажа. Ведомость проемов в крышах 27-го этажа. Ведомость проемов в шахтах 27-го этажа. Ведомость проемов в нишах 27-го этажа. Ведомость проемов в приямках 27-го этажа. Ведомость проемов в фундаментах 27-го этажа. Ведомость проемов в стенах 28-го этажа. Ведомость проемов в перегородках 28-го этажа. Ведомость проемов в перекрытиях 28-го этажа. Ведомость проемов в покрытиях 28-го этажа. Ведомость проемов в крышах 28-го этажа. Ведомость проемов в шахтах 28-го этажа. Ведомость проемов в нишах 28-го этажа. Ведомость проемов в приямках 28-го этажа. Ведомость проемов в фундаментах 28-го этажа. Ведомость проемов в стенах 29-го этажа. Ведомость проемов в перегородках 29-го этажа. Ведомость проемов в перекрытиях 29-го этажа. Ведомость проемов в покрытиях 29-го этажа. Ведомость проемов в крышах 29-го этажа. Ведомость проемов в шахтах 29-го этажа. Ведомость проемов в нишах 29-го этажа. Ведомость проемов в приямках 29-го этажа. Ведомость проемов в фундаментах 29-го этажа. Ведомость проемов в стенах 30-го этажа. Ведомость проемов в перегородках 30-го этажа. Ведомость проемов в перекрытиях 30-го этажа. Ведомость проемов в покрытиях 30-го этажа. Ведомость проемов в крышах 30-го этажа. Ведомость проемов в шахтах 30-го этажа. Ведомость проемов в нишах 30-го этажа. Ведомость проемов в приямках 30-го этажа. Ведомость проемов в фундаментах 30-го этажа. Ведомость проемов в стенах 31-го этажа. Ведомость проемов в перегородках 31-го этажа. Ведомость проемов в перекрытиях 31-го этажа. Ведомость проемов в покрытиях 31-го этажа. Ведомость проемов в крышах 31-го этажа. Ведомость проемов в шахтах 31-го этажа. Ведомость проемов в нишах 31-го этажа. Ведомость проемов в приямках 31-го этажа. Ведомость проемов в фундаментах 31-го этажа. Ведомость проемов в стенах 32-го этажа. Ведомость проемов в перегородках 32-го этажа. Ведомость проемов в перекрытиях 32-го этажа. Ведомость проемов в покрытиях 32-го этажа. Ведомость проемов в крышах 32-го этажа. Ведомость проемов в шахтах 32-го этажа. Ведомость проемов в нишах 32-го этажа. Ведомость проемов в приямках 32-го этажа. Ведомость проемов в фундаментах 32-го этажа. Ведомость проемов в стенах 33-го этажа. Ведомость проемов в перегородках 33-го этажа. Ведомость проемов в перекрытиях 33-го этажа. Ведомость проемов в покрытиях 33-го этажа. Ведомость проемов в крышах 33-го этажа. Ведомость проемов в шахтах 33-го этажа. Ведомость проемов в нишах 33-го этажа. Ведомость проемов в приямках 33-го этажа. Ведомость проемов в фундаментах 33-го этажа. Ведомость проемов в стенах 34-го этажа. Ведомость проемов в перегородках 34-го этажа. Ведомость проемов в перекрытиях 34-го этажа. Ведомость проемов в покрытиях 34-го этажа. Ведомость проемов в крышах 34-го этажа. Ведомость проемов в шахтах 34-го этажа. Ведомость проемов в нишах 34-го этажа. Ведомость проемов в приямках 34-го этажа. Ведомость проемов в фундаментах 34-го этажа. Ведомость проемов в стенах 35-го этажа. Ведомость проемов в перегородках 35-го этажа. Ведомость проемов в перекрытиях 35-го этажа. Ведомость проемов в покрытиях 35-го этажа. Ведомость проемов в крышах 35-го этажа. Ведомость проемов в шахтах 35-го этажа. Ведомость проемов в нишах 35-го этажа. Ведомость проемов в приямках 35-го этажа. Ведомость проемов в фундаментах 35-го этажа. Ведомость проемов в стенах 36-го этажа. Ведомость проемов в перегородках 36-го этажа. Ведомость проемов в перекрытиях 36-го этажа. Ведомость проемов в покрытиях 36-го этажа. Ведомость проемов в крышах 36-го этажа. Ведомость проемов в шахтах 36-го этажа. Ведомость проемов в нишах 36-го этажа. Ведомость проемов в приямках 36-го этажа. Ведомость проемов в фундаментах 36-го этажа. Ведомость проемов в стенах 37-го этажа. Ведомость проемов в перегородках 37-го этажа. Ведомость проемов в перекрытиях 37-го этажа. Ведомость проемов в покрытиях 37-го этажа. Ведомость проемов в крышах 37-го этажа. Ведомость проемов в шахтах 37-го этажа. Ведомость проемов в нишах 37-го этажа. Ведомость проемов в приямках 37-го этажа. Ведомость проемов в фундаментах 37-го этажа. Ведомость проемов в стенах 38-го этажа. Ведомость проемов в перегородках 38-го этажа. Ведомость проемов в перекрытиях 38-го этажа. Ведомость проемов в покрытиях 38-го этажа. Ведомость проемов в крышах 38-го этажа. Ведомость проемов в шахтах 38-го этажа. Ведомость проемов в нишах 38-го этажа. Ведомость проемов в приямках 38-го этажа. Ведомость проемов в фундаментах 38-го этажа. Ведомость проемов в стенах 39-го этажа. Ведомость проемов в перегородках 39-го этажа. Ведомость проемов в перекрытиях 39-го этажа. Ведомость проемов в покрытиях 39-го этажа. Ведомость проемов в крышах 39-го этажа. Ведомость проемов в шахтах 39-го этажа. Ведомость проемов в нишах 39-го этажа. Ведомость проемов в приямках 39-го этажа. Ведомость проемов в фундаментах 39-го этажа. Ведомость проемов в стенах 40-го этажа. Ведомость проемов в перегородках 40-го этажа. Ведомость проемов в перекрытиях 40-го этажа. Ведомость проемов в покрытиях 40-го этажа. Ведомость проемов в крышах 40-го этажа. Ведомость проемов в шахтах 40-го этажа. Ведомость проемов в нишах 40-го этажа. Ведомость проемов в приямках 40-го этажа. Ведомость проемов в фундаментах 40-го этажа. Ведомость проемов в стенах 41-го этажа. Ведомость проемов в перегородках 41-го этажа. Ведомость проемов в перекрытиях 41-го этажа. Ведомость проемов в покрытиях 41-го этажа. Ведомость проемов в крышах 41-го этажа. Ведомость проемов в шахтах 41-го этажа. Ведомость проемов в нишах 41-го этажа. Ведомость проемов в приямках 41-го этажа. Ведомость проемов в фундаментах 41-го этажа. Ведомость проемов в стенах 42-го этажа. Ведомость проемов в перегородках 42-го этажа. Ведомость проемов в перекрытиях 42-го этажа. Ведомость проемов в покрытиях 42-го этажа. Ведомость проемов в крышах 42-го этажа. Ведомость проемов в шахтах 42-го этажа. Ведомость проемов в нишах 42-го этажа. Ведомость проемов в приямках 42-го этажа. Ведомость проемов в фундаментах 42-го этажа. Ведомость проемов в стенах 43-го этажа. Ведомость проемов в перегородках 43-го этажа. Ведомость проемов в перекрытиях 43-го этажа. Ведомость проемов в покрытиях 43-го этажа. Ведомость проемов в крышах 43-го этажа. Ведомость проемов в шахтах 43-го этажа. Ведомость проемов в нишах 43-го этажа. Ведомость проемов в приямках 43-го этажа. Ведомость проемов в фундаментах 43-го этажа. Ведомость проемов в стенах 44-го этажа. Ведомость проемов в перегородках 44-го этажа. Ведомость проемов в перекрытиях 44-го этажа. Ведомость проемов в покрытиях 44-го этажа. Ведомость проемов в крышах 44-го этажа. Ведомость проемов в шахтах 44-го этажа. Ведомость проемов в нишах 44-го этажа. Ведомость проемов в приямках 44-го этажа. Ведомость проемов в фундаментах 44-го этажа. Ведомость проемов в стенах 45-го этажа. Ведомость проемов в перегородках 45-го этажа. Ведомость проемов в перекрытиях 45-го этажа. Ведомость проемов в покрытиях 45-го этажа. Ведомость проемов в крышах 45-го этажа. Ведомость проемов в шахтах 45-го этажа. Ведомость проемов в нишах 45-го этажа. Ведомость проемов в приямках 45-го этажа. Ведомость проемов в фундаментах 45-го этажа. Ведомость проемов в стенах 46-го этажа. Ведомость проемов в перегородках 46-го этажа. Ведомость проемов в перекрытиях 46-го этажа. Ведомость проемов в покрытиях 46-го этажа. Ведомость проемов в крышах 46-го этажа. Ведомость проемов в шахтах 46-го этажа. Ведомость проемов в нишах 46-го этажа. Ведомость проемов в приямках 46-го этажа. Ведомость проемов в фундаментах 46-го этажа. Ведомость проемов в стенах 47-го этажа. Ведомость проемов в перегородках 47-го этажа. Ведомость проемов в перекрытиях 47-го этажа. Ведомость проемов в покрытиях 47-го этажа. Ведомость проемов в крышах 47-го этажа. Ведомость проемов в шахтах 47-го этажа. Ведомость проемов в нишах 47-го этажа. Ведомость проемов в приямках 47-го этажа. Ведомость проемов в фундаментах 47-го этажа. Ведомость проемов в стенах 48-го этажа. Ведомость проемов в перегородках 48-го этажа. Ведомость проемов в перекрытиях 48-го этажа. Ведомость проемов в покрытиях 48-го этажа. Ведомость проемов в крышах 48-го этажа. Ведомость проемов в шахтах 48-го этажа. Ведомость проемов в нишах 48-го этажа. Ведомость проемов в приямках 48-го этажа. Ведомость проемов в фундаментах 48-го этажа. Ведомость проемов в стенах 49-го этажа. Ведомость проемов в перегородках 49-го этажа. Ведомость проемов в перекрытиях 49-го этажа. Ведомость проемов в покрытиях 49-го этажа. Ведомость проемов в крышах 49-го этажа. Ведомость проемов в шахтах 49-го этажа. Ведомость проемов в нишах 49-го этажа. Ведомость проемов в приямках 49-го этажа. Ведомость проемов в фундаментах 49-го этажа. Ведомость проемов в стенах 50-го этажа. Ведомость проемов в перегородках 50-го этажа. Ведомость проемов в перекрытиях 50-го этажа. Ведомость проемов в покрытиях 50-го этажа. Ведомость проемов в крышах 50-го этажа. Ведомость проемов в шахтах 50-го этажа. Ведомость проемов в нишах 50-го этажа. Ведомость проемов в приямках 50-го этажа. Ведомость проемов в фундаментах 50-го этажа. Ведомость проемов в стенах 51-го этажа. Ведомость проемов в перегородках 51-го этажа. Ведомость проемов в перекрытиях 51-го этажа. Ведомость проемов в покрытиях 51-го этажа. Ведомость проемов в крышах 51-го этажа. Ведомость проемов в шахтах 51-го этажа. Ведомость проемов в нишах 51-го этажа. Ведомость проемов в приямках 51-го этажа. Ведомость проемов в фундаментах 51-го этажа. Ведомость проемов в стенах 52-го этажа. Ведомость проемов в перегородках 52-го этажа. Ведомость проемов в перекрытиях 52-го этажа. Ведомость проемов в покрытиях 52-го этажа. Ведомость проемов в крышах 52-го этажа. Ведомость проемов в шахтах 52-го этажа. Ведомость проемов в нишах 52-го этажа. Ведомость проемов в приямках 52-го этажа. Ведомость проемов в фундаментах 52-го этажа. Ведомость проемов в стенах 53-го этажа. Ведомость проемов в перегородках 53-го этажа. Ведомость проемов в перекрытиях 53-го этажа. Ведомость проемов в покрытиях 53-го этажа. Ведомость проемов в крышах 53-го этажа. Ведомость проемов в шахтах 53-го этажа. Ведомость проемов в нишах 53-го этажа. Ведомость проемов в приямках 53-го этажа. Ведомость проемов в фундаментах 53-го этажа. Ведомость проемов в стенах 54-го этажа. Ведомость проемов в перегородках 54-го этажа. Ведомость проемов в перекрытиях 54-го этажа. Ведомость проемов в покрытиях 54-го этажа. Ведомость проемов в крышах 54-го этажа. Ведомость проемов в шахтах 54-го этажа. Ведомость проемов в нишах 54-го этажа. Ведомость проемов в приямках 54-го этажа. Ведомость проемов в фундаментах 54-го этажа. Ведомость проемов в стенах 55-го этажа. Ведомость проемов в перегородках 55-го этажа. Ведомость проемов в перекрытиях 55-го этажа. Ведомость проемов в покрытиях 55-го этажа. Ведомость проемов в крышах 55-го этажа. Ведомость проемов в шахтах 55-го этажа. Ведомость проемов в нишах 55-го этажа. Ведомость проемов в приямках 55-го этажа. Ведомость проемов в фундаментах 55-го этажа. Ведомость проемов в стенах 56-го этажа. Ведомость проемов в перегородках 56-го этажа. Ведомость проемов в перекрытиях 56-го этажа. Ведомость проемов в покрытиях 56-го этажа. Ведомость проемов в крышах 56-го этажа. Ведомость проемов в шахтах 56-го этажа. Ведомость проемов в нишах 56-го этажа. Ведомость проемов в приямках 56-го этажа. Ведомость проемов в фундаментах 56-го этажа. Ведомость проемов в стенах 57-го этажа. Ведомость проемов в перегородках 57-го этажа. Ведомость проемов в перекрытиях 57-го этажа. Ведомость проемов в покрытиях 57-го этажа. Ведомость проемов в крышах 57-го этажа. Ведомость проемов в шахтах 57-го этажа. Ведомость проемов в нишах 57-го этажа. Ведомость проемов в приямках 57-го этажа. Ведомость проемов в фундаментах 57-го этажа. Ведомость проемов в стенах 58-го этажа. Ведомость проемов в перегородках 58-го этажа. Ведомость проемов в перекрытиях 58-го этажа. Ведомость проемов в покрытиях 58-го этажа. Ведомость проемов в крышах 58-го этажа. Ведомость проемов в шахтах 58-го этажа. Ведомость проемов в нишах 58-го этажа. Ведомость проемов в приямках 58-го этажа. Ведомость проемов в фундаментах 58-го этажа. Ведомость проемов в стенах 59-го этажа. Ведомость проемов в перегородках 59-го этажа. Ведомость проемов в перекрытиях 59-го этажа. Ведомость проемов в покрытиях 59-го этажа. Ведомость проемов в крышах 59-го этажа. Ведомость проемов в шахтах 59-го этажа. Ведомость проемов в нишах 59-го этажа. Ведомость проемов в приямках 59-го этажа. Ведомость проемов в фундаментах 59-го этажа. Ведомость проемов в стенах 60-го этажа. Ведомость проемов в перегородках 60-го этажа. Ведомость проемов в перекрытиях 60-го этажа. Ведомость проемов в покрытиях 60-го этажа. Ведомость проемов в крышах 60-го этажа. Ведомость проемов в шахтах 60-го этажа. Ведомость проемов в нишах 60-го этажа. Ведомость проемов в приямках 60-го этажа. Ведомость проемов в фундаментах 60-го этажа. Ведомость проемов в стенах 61-го этажа. Ведомость проемов в перегородках 61-го этажа. Ведомость проемов в перекрытиях 61-го этажа. Ведомость проемов в покрытиях 61-го этажа. Ведомость проемов в крышах 61-го этажа. Ведомость проемов в шахтах 61-го этажа. Ведомость проемов в нишах 61-го этажа. Ведомость проемов в приямках 61-го этажа. Ведомость проемов в фундаментах 61-го этажа. Ведомость проемов в стенах 62-го этажа. Ведомость проемов в перегородках 62-го этажа. Ведомость проемов в перекрытиях 62-го этажа. Ведомость проемов в покрытиях 62-го этажа. Ведомость проемов в крышах 62-го этажа. Ведомость проемов в шахтах 62-го этажа. Ведомость проемов в нишах 62-го этажа. Ведомость проемов в приямках 62-го этажа. Ведомость проемов в фундаментах 62-го этажа. Ведомость проемов в стенах 63-го этажа. Ведомость проемов в перегородках 63-го этажа. Ведомость проемов в перекрытиях 63-го этажа. Ведомость проемов в покрытиях 63-го этажа. Ведомость проемов в крышах 63-го этажа. Ведомость проемов в шахтах 63-го этажа. Ведомость проемов в нишах 63-го этажа. Ведомость проемов в приямках 63-го этажа. Ведомость проемов в фундаментах 63-го этажа. Ведомость проемов в стенах 64-го этажа. Ведомость проемов в перегородках 64-го этажа. Ведомость проемов в перекрытиях 64-го этажа. Ведомость проемов в покрытиях 64-го этажа. Ведомость проемов в крышах 64-го этажа. Ведомость проемов в шахтах 64-го этажа. Ведомость проемов в нишах 64-го этажа. Ведомость проемов в приямках 64-го этажа. Ведомость проемов в фундаментах 64-го этажа. Ведомость проемов в стенах 65-го этажа. Ведомость проемов в перегородках 65-го этажа. Ведомость проемов в перекрытиях 65-го этажа. Ведомость проемов в покрытиях 65-го этажа. Ведомость проемов в крышах 65-го этажа. Ведомость проемов в шахтах 65-го этажа. Ведомость проемов в нишах 65-го этажа. Ведомость проемов в приямках 65-го этажа. Ведомость проемов в фундаментах 65-го этажа. Ведомость проемов в стенах 66-го этажа. Ведомость проемов в перегородках 66-го этажа. Ведомость проемов в перекрытиях 66-го этажа. Ведомость проемов в покрытиях 66-го этажа. Ведомость проемов в крышах 66-го этажа. Ведомость проемов в шахтах 66-го этажа. Ведомость проемов в нишах 66-го этажа. Ведомость проемов в приямках 66-го этажа. Ведомость проемов в фундаментах 66-го этажа. Ведомость проемов в стенах 67-го этажа. Ведомость проемов в перегородках 67-го этажа. Ведомость проемов в перекрытиях 67-го этажа. Ведомость проемов в покрытиях 67-го этажа. Ведомость проемов в крышах 67-го этажа. Ведомость проемов в шахтах 67-го этажа. Ведомость проемов в нишах 67-го этажа. Ведомость проемов в приямках 67-го этажа. Ведомость проемов в фундаментах 67-го этажа. Ведомость проемов в стенах 68-го этажа. Ведомость проемов в перегородках 68-го этажа. Ведомость проемов в перекрытиях 68-го этажа. Ведомость проемов в покрытиях 68-го этажа. Ведомость проемов в крышах 68-го этажа. Ведомость проемов в шахтах 68-го этажа. Ведомость проемов в нишах 68-го этажа. Ведомость проемов в приямках 68-го этажа. Ведомость проемов в фундаментах 68-го этажа. Ведомость проемов в стенах 69-го этажа. Ведомость проемов в перегородках 69-го этажа. Ведомость проемов в перекрытиях 69-го этажа. Ведомость проемов в покрытиях 69-го этажа. Ведомость проемов в крышах 69-го этажа. Ведомость проемов в шахтах 69-го этажа. Ведомость проемов в нишах 69-го этажа. Ведомость проемов в приямках 69-го этажа. Ведомость проемов в фундаментах 69-го этажа. Ведомость проемов в стенах 70-го этажа. Ведомость проемов в перегородках 70-го этажа. Ведомость проемов в перекрытиях 70-го этажа. Ведомость проемов в покрытиях 70-го этажа. Ведомость проемов в крышах 70-го этажа. Ведомость проемов в шахтах 70-го этажа. Ведомость проемов в нишах 70-го этажа. Ведомость проемов в приямках 70-го этажа. Ведомость проемов в фундаментах 70-го этажа. Ведомость проемов в стенах 71-го этажа. Ведомость проемов в перегородках 71-го этажа. Ведомость проемов в перекрытиях 71-го этажа. Ведомость проемов в покрытиях 71-го этажа. Ведомость проемов в крышах 71-го этажа. Ведомость проемов в шахтах 71-го этажа. Ведомость проемов в нишах 71-го этажа. Ведомость проемов в приямках 71-го этажа. Ведомость проемов в фундаментах 71-го этажа. Ведомость проемов в стенах 72-го этажа. Ведомость проемов в перегородках 72-го этажа. Ведомость проемов в перекрытиях 72-го этажа. Ведомость проемов в покрытиях 72-го этажа. Ведомость проемов в крышах 72-го этажа. Ведомость проемов в шахтах 72-го этажа. Ведомость проемов в нишах 72-го этажа. Ведомость проемов в приямках 72-го этажа. Ведомость проемов в фундаментах 72-го этажа. Ведомость проемов в стенах 73-го этажа. Ведомость проемов в перегородках 73-го этажа. Ведомость проемов в перекрытиях 73-го этажа. Ведомость проемов в покрытиях 73-го этажа. Ведомость проемов в крышах 73-го этажа. Ведомость проемов в шахтах 73-го этажа. Ведомость проемов в нишах 73-го этажа. Ведомость проемов в приямках 73-го этажа. Ведомость проемов в фундаментах 73-го этажа. Ведомость проемов в стенах 74-го этажа. Ведомость проемов в перегородках 74-го этажа. Ведомость проемов в перекрытиях 74-го этажа. Ведомость проемов в покрытиях 74-го этажа. Ведомость проемов в крышах 74-го этажа. Ведомость проемов в шахтах 74-го этажа. Ведомость проемов в нишах 74-го этажа. Ведомость проемов в приямках 74-го этажа. Ведомость проемов в фундаментах 74-го этажа. Ведомость проемов в стенах 75-го этажа. Ведомость проемов в перегородках 75-го этажа. Ведомость проемов в перекрытиях 75-го этажа. Ведомость проемов в покрытиях 75-го этажа. Ведомость проемов в крышах 75-го этажа. Ведомость проемов в шахтах 75-го этажа. Ведомость проемов в нишах 75-го этажа. Ведомость проемов в приямках 75-го этажа. Ведомость проемов в фундаментах 75-го этажа. Ведомость проемов в стенах 76-го этажа. Ведомость проемов в перегородках 76-го этажа. Ведомость проемов в перекрытиях 76-го этажа. Ведомость проемов в покрытиях 76-го этажа. Ведомость проемов в крышах 76-го этажа. Ведомость проемов в шахтах 76-го этажа. Ведомость проемов в нишах 76-го этажа. Ведомость проемов в приямках 76-го этажа. Ведомость проемов в фундаментах 76-го этажа. Ведомость проемов в стенах 77-го этажа. Ведомость проемов в перегородках 77-го этажа. Ведомость проемов в перекрытиях 77-го этажа. Ведомость проемов в покрытиях 77-го этажа. Ведомость проемов в крышах 77-го этажа. Ведомость проемов в шахтах 77-го этажа. Ведомость проемов в нишах 77-го этажа. Ведомость проемов в приямках 77-го этажа. Ведомость проемов в фундаментах 77-го этажа. Ведомость проемов в стенах 78-го этажа. Ведомость проемов в перегородках 78-го этажа. Ведомость проемов в перекрытиях 78-го этажа. Ведомость проемов в покрытиях 78-го этажа. Ведомость проемов в крышах 78-го этажа. Ведомость проемов в шахтах 78-го этажа. Ведомость проемов в нишах 78-го этажа. Ведомость проемов в приямках 78-го этажа. Ведомость проемов в фундаментах 78-го этажа. Ведомость проемов в стенах 79-го этажа. Ведомость проемов в перегородках 79-го этажа. Ведомость проемов в перекрытиях 79-го этажа. Ведомость проемов в покрытиях 79-го этажа. Ведомость проемов в крышах 79-го этажа. Ведомость проемов в шахтах 79-го этажа. Ведомость проемов в нишах 79-го этажа. Ведомость проемов в приямках 79-го этажа. Ведомость проемов в фундаментах 79-го этажа. Ведомость проемов в стенах 80-го этажа. Ведомость проемов в перегородках 80-го этажа. Ведомость проемов в перекрытиях 80-го этажа. Ведомость проемов в покрытиях 80-го этажа. Ведомость проемов в крышах 80-го этажа. Ведомость проемов в шахтах 80-го этажа. Ведомость проемов в нишах 80-го этажа. Ведомость проемов в приямках 80-го этажа. Ведомость проемов в фундаментах 80-го

შენიშვნა:

1. მრავალბინიანი საცხოვრებელი სახლი მოიცავს 108 საცხოვრებელ ბინას. აქედან "ა" ტიპის ბინა არის საერთო რაოდენობის 2% რაც შეადგენს 108-2%=2.16=3 ბინას. 1107-ე ქვეთავის შესაბამისად. "ა" ტიპის ბინა №1; №4 და №10

მოსატრიალებელი სივრცეები

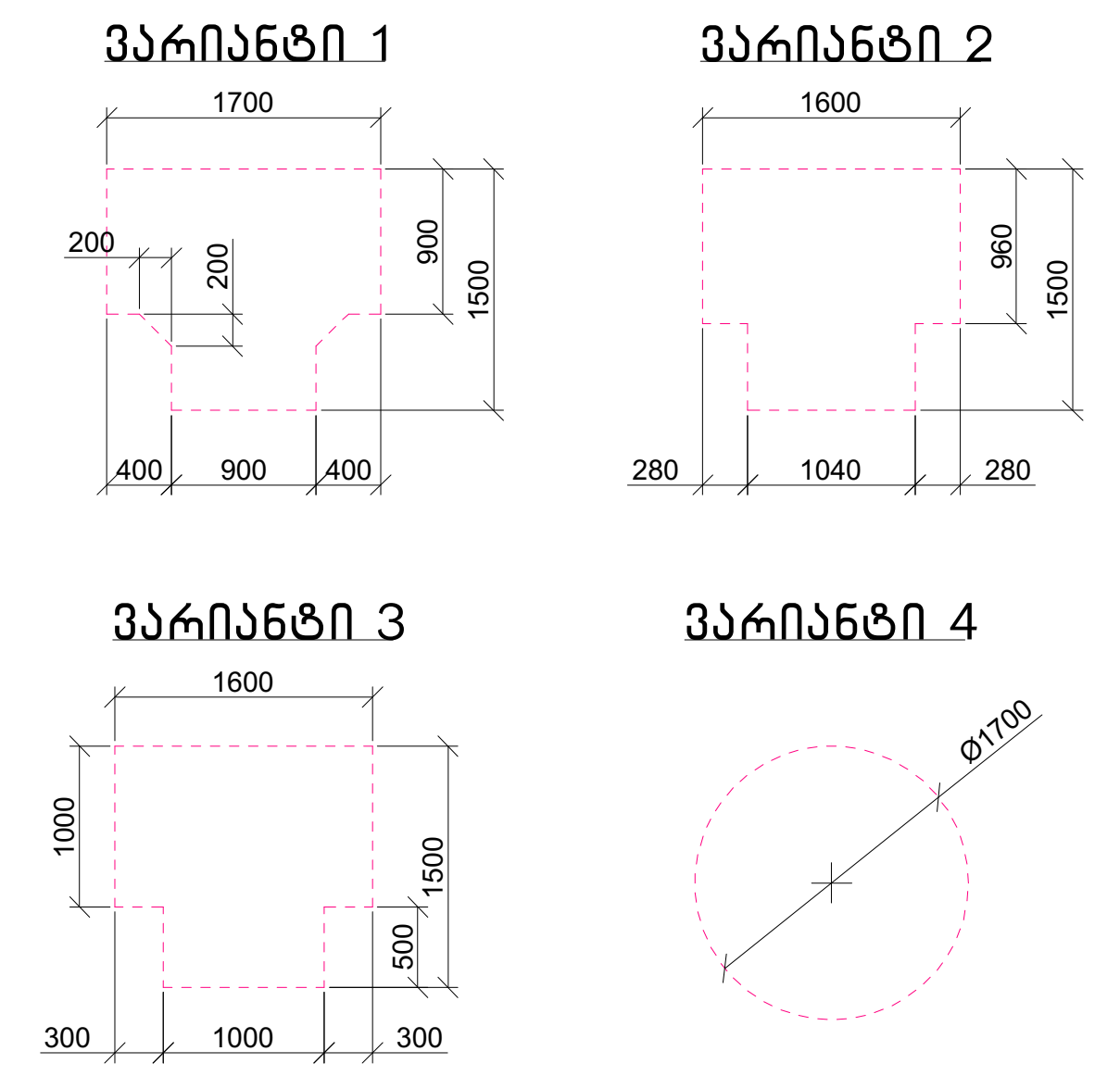

კარის წინ თავისუფალი სივრცე

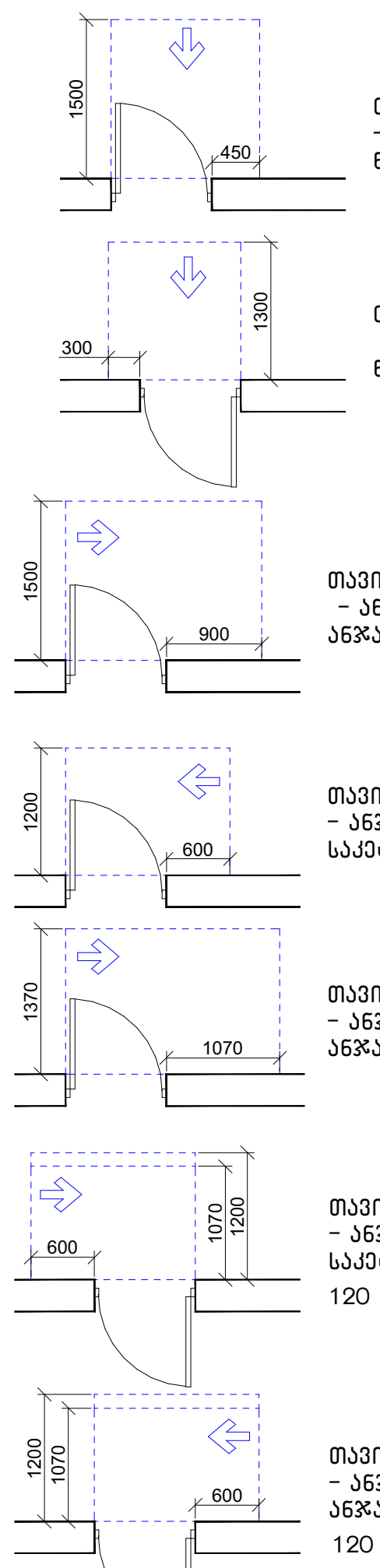

თავისუფალი სივრცე კართან მანევრირებისთვის – ანჯამიანი კარი
წინიდან მისაწვდომი – გამოწევით გაღება

თავისუფალი სივრცე კართან მანევრირებისთვის – ანჯამიანი კარი
წინიდან მისაწვდომი – მიწოლით გაღება

თავისუფალი სივრცე კართან მანევრირებისთვის – ანჯამიანი კარი
ანჯამის მხრიდან მისაწვდომი – გამოწევით გაღება

თავისუფალი სივრცე კართან მანევრირებისთვის – ანჯამიანი კარი
საკეტის მხრიდან მისაწვდომი – გამოწევით გაღება

თავისუფალი სივრცე კართან მანევრირებისთვის – ანჯამიანი კარი
ანჯამის მხრიდან მისაწვდომი – გამოწევით გაღება

თავისუფალი სივრცე კართან მანევრირებისთვის – ანჯამიანი კარი
საკეტის მხრიდან მისაწვდომი – მიწოლით გაღება
120 მინ. თუ მოწყობილია მიმხურავი

თავისუფალი სივრცე კართან მანევრირებისთვის – ანჯამიანი კარი
ანჯამის მხრიდან მისაწვდომი – მიწოლით გაღება
120 მინ. თუ მოწყობილია მიმხურავი

მისაწვდომი სვლაგეზი

შენიშვნა:

1. იატაკის ზედაპირები მოეწყობა ისე, რომ იქნება მდგრადი, მყარი და არასრიალა.
2. განათებების სამართავები, ელექტრო გამანაწილებლები და დენსართები, ტემპერატურის მარეგულირებლები, ,მოწყობილობების სამართავები, წყალსადენი სისტემების მოწყობილობების მარეგულირებლები და დამცავი და ორმხრივი საკომუნიკაციო სისტემების სამართავები "ა" ტიპის ერთეულებში მოეწყობა სტანდარტის 309-ე ქვეთავის შესაბამისად.
3. სინათლის ჩამრთველები, ელექტრო ჩამრთველები, დენსართები, ტემპერატურის მარეგულირებლები, ელექტრო გამანაწილებლები და უსაფრთოების ან შიდასაკომუნიკაციო სისტემების სამართავები "ბ" ტიპის ერთეულებში მოეწყობა სტანდარტის 309.2 და 1104.1.1 ქვეთავების მიხედვით.



ნახაზის დასახელება:

მესამე სართულის გეგმა +6.20 ნიშნულზე მისაწვდომობა

ექსპლიკაცია:

1. კიბის უჯრედი
2. ტამბური
11. სან.კვანძი
14. დერეფანი
15. ჰოლი
16. საერთო ოთახი
17. სამზარეულო
18. საძინებელი
19. აივანი

პირობითი ნიშნები:

- ნაკვეთის საზღვარი
- განაშენიანების რეგულირების ხაზი(უკანა ეზოსთვის)
- მიწისზედა და მიწისქვეშა შენობის განთავსების კონტური
- ჭრილის ხაზი
- კონსტრუქციული ნიშნული
- არქიტექტურული ნიშნული

შენიშვნები

1. ნახაზში შეტანილი ყველა ცვლილება უნდა შეთანხმდეს პროექტის ავტორთან.
2. შენობის საპროექტო ნული (+0.00) ტოლია +0.00=424.50 აბსოლიტური ნიშნულის.
3. პროექტში ყველა ზომა მოცემულია სანტიმეტრებში, ნიშნულები – მეტრებში.

მისამართი

ქალაქი თბილისი, ნოდარ ბოხუას ქუჩა №3ა (ს/კ: 01.13.01.014.053)

პროექტის სახელწოდება

მრავალბინიანი საცხოვრებელი სახლის არქიტექტურული პროექტი (ა ბლოკი)

სტადია	პროექტი	არ
თანამდებობა	გვარი	ხელმოწერა
დირექტორი	გ. ბენდელიანი	
არქიტექტორი	ი. გოგოხია	
არქიტექტორი	ს. საზერლენდი	

საპროექტოს ლოგო — BIJI ARCHITECTURE

მისამართი: ქ. თბილისი შავიშვილის №1ა

TEL: 595 55-35-74 599 75-28-88

დაკვეთა №		მასშტაბი
სტადია	პროექტი	1:120
ფორმატი	ფურცლები	A.03.5
A-3		2023 წ.

შენიშვნა:

1. მრავალბინიანი საცხოვრებელი სახლი მოიცავს 108 საცხოვრებელ ბინას. აქედან "ა" ტიპის ბინა არის საერთო რაოდენობის 2% რაც შეადგენს 108-2%=2.16=3 ბინას. 1107-ე ქვეთავის შესაბამისად. "ა" ტიპის ბინა №1; №4 და №10

მოსატრიალებელი სივრცეები

ვარიანტი 1

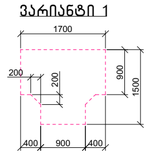

ვარიანტი 2

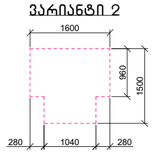

ვარიანტი 3

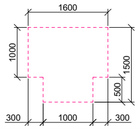

ვარიანტი 4

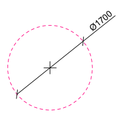

კარის წინ თავისუფალი სივრცე

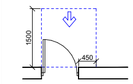

თავისუფალი სივრცე კართან განვარრებისთვის – ანჯამიანი კარის წინიდან მისავლელით – გამოსვლით გაღება

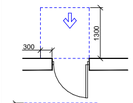

თავისუფალი სივრცე კართან განვარრებისთვის – ანჯამიანი კარის წინიდან მისავლელით – მიღოლით გაღება

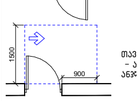

თავისუფალი სივრცე კართან განვარრებისთვის – ანჯამიანი კარი ანჯამის მხრიდან მისავლელით – გამოსვლით გაღება

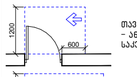

თავისუფალი სივრცე კართან განვარრებისთვის – ანჯამიანი კარი საკეტის მხრიდან მისავლელით – გამოსვლით გაღება

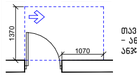

თავისუფალი სივრცე კართან განვარრებისთვის – ანჯამიანი კარი საკეტის მხრიდან მისავლელით – მიღოლით გაღება 120 მინ. თუ მოწყობილია მიმხურავი

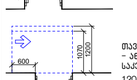

თავისუფალი სივრცე კართან განვარრებისთვის – ანჯამიანი კარი ანჯამის მხრიდან მისავლელით – მიღოლით გაღება 120 მინ. თუ მოწყობილია მიმხურავი

მისაწვდომი სვლაგეზი

შენიშვნა:

1. იატაკის ზედაპირები მოეწყობა ისე, რომ იძნება მდგრადი, მყარი და არასრიალა.
2. განათებების სამართავები, ელექტრო გამანაწილებლები და დენსართები, ტემპერატურის მარეგულირებლები, მოწყობილობების სამართავები, წყალსადენი სისტემების მოწყობილობების მარეგულირებლები და დამსავი და ორმხრივი საკომუნიკაციო სისტემების სამართავები "ა" ტიპის ერთეულებში მოეწყობა სტანდარტის 309-ე ქვეთავის შესაბამისად.
3. სინათლის ჩამრთველები, ელექტრო ჩამრთველები, დენსართები, ტემპერატურის მარეგულირებლები, ელექტრო გამანაწილებლები და უსაფრთოების ან შიდასაკომუნიკაციო სისტემების სამართავები "ბ" ტიპის ერთეულებში მოეწყობა სტანდარტის 309.2 და 1104.1.1 ქვეთავების მიხედვით.



ნახაზის დასახელება:

მეოთხე სართულის გეგმა +9.40 ნიშნულზე მისაწვდომობა

ექსპლიკაცია:

1. კიბის უჯრედი
2. ტამბური
11. სან.კვანძი
14. დერეფანი
15. პოლი
16. საერთო ოთახი
17. სამზარეულო
18. საძინებელი
19. აივანი

პირობითი ნიშნები:

- ნაკვეთის საზღვარი
- განაშენიანების რეგულირების ხაზი(უპანა ეზოსთვის)
- მიწისზედა და მიწისქვეშა შენობის განთავსების კონტური
- ჭრილის ხაზი
- კონსტრუქციული ნიშნული
- არქიტექტურული ნიშნული

შენიშვნები

1. ნახაზში შეტანილი ყველა ცვლილება უნდა შეთანხმდეს პროექტის ავტორთან.
2. შენობის საპროექტო ნული (+0.00) ტოლია +0.00=424.50 აბსოლიტური ნიშნულის.
3. პროექტში ყველა ზომა მოცემულია სანტიმეტრებში, ნიშნულები – მეტრებში.

მისამართი

ქალაქი თბილისი, ნოდარ ბოხუას ქუჩა №3ა (ს/კ: 01.13.01.014.053)

პროექტის სახელწოდება

მრავალბინიანი საცხოვრებელი სახლის არქიტექტურული პროექტი (ა ბლოკი)

სტადია	პროექტი	არ
თანამდებობა	გვარი	ხელმოწერა
დირექტორი	გ. ბენდელიანი	
არქიტექტორი	ი. ბოგოხია	
არქიტექტორი	ს. საზარელიდი	
საპროექტო ლოგო		მისამართი

BIJI ARCHITECTURE

ქ. თბილისი შავიშვილის №1ა

TEL: 595 55-35-74 599 75-28-88

დაკვეთა №		მასშტაბი
სტადია	პროექტი	1:120
ფორმატი	ფურცლები	A.03.6
A-3		2023 წ.

შენიშვნა:

1. მრავალბინიანი საცხოვრებელი სახლი მოიცავს 108 საცხოვრებელ ბინას. აქედან "ა" ტიპის ბინა არის საერთო რაოდენობის 2% რაც შეადგენს 108-2%=2.16=3 ბინას. 1107-ე ქვეთავის შესაბამისად. "ა" ტიპის ბინა №1; №4 და №10

მოსატრიალებელი სივრცეები

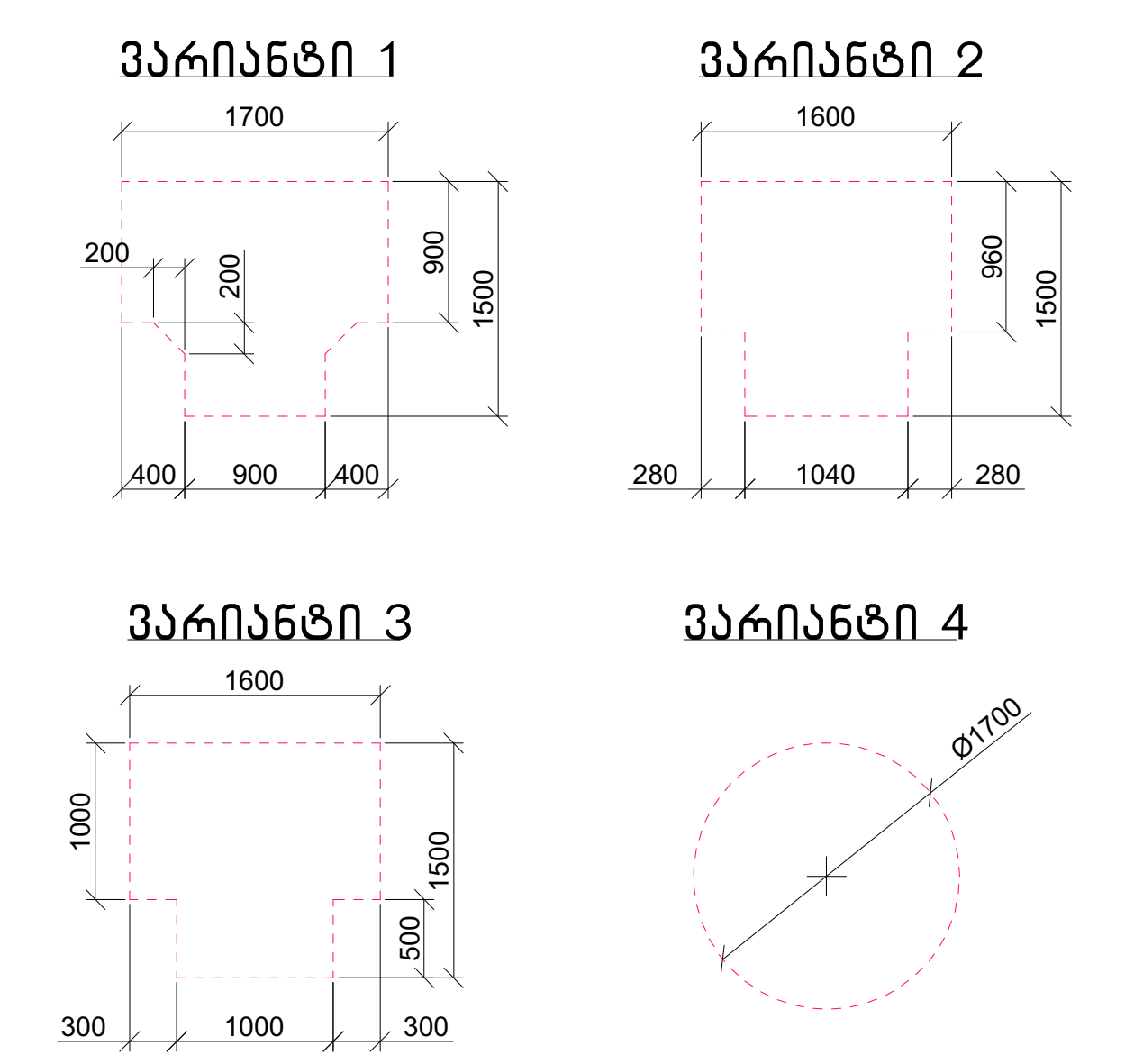

კარის წინ თავისუფალი სივრცე

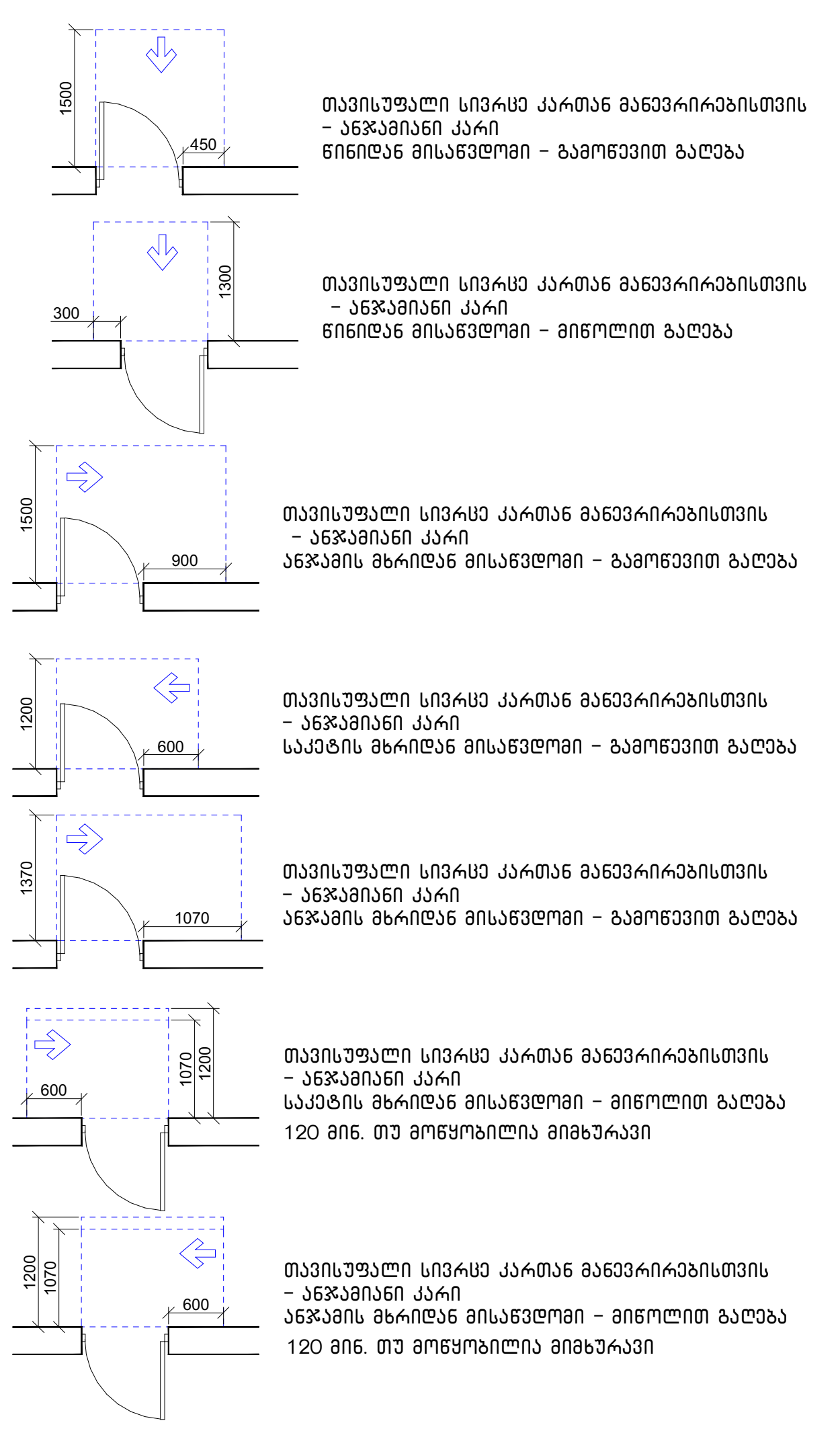

მისაწვდომი სვლაგეზი

შენიშვნა:

1. იატაკის ზედაპირები მოეწყობა ისე, რომ იქნება მდგრადი, მყარი და არასრიალა.
2. განათებების სამართავები, ელექტრო გამანაწილებლები და დენსართები, ტემპერატურის მარეგულირებლები, ,მოწყობილობების სამართავები, წყალსადენი სისტემების მოწყობილობების მარეგულირებლები და დამცავი და ორმხრივი საკომუნიკაციო სისტემების სამართავები "ა" ტიპის ერთეულებში მოეწყობა სტანდარტის 309-ე ქვეთავის შესაბამისად.
3. სინათლის ჩამრთველები, ელექტრო ჩამრთველები, დენსართები, ტემპერატურის მარეგულირებლები, ელექტრო გამანაწილებლები და უსაფრთოების ან შიდასაკომუნიკაციო სისტემების სამართავები "ბ" ტიპის ერთეულებში მოეწყობა სტანდარტის 309.2 და 1104.1.1 ქვეთავების მიხედვით.

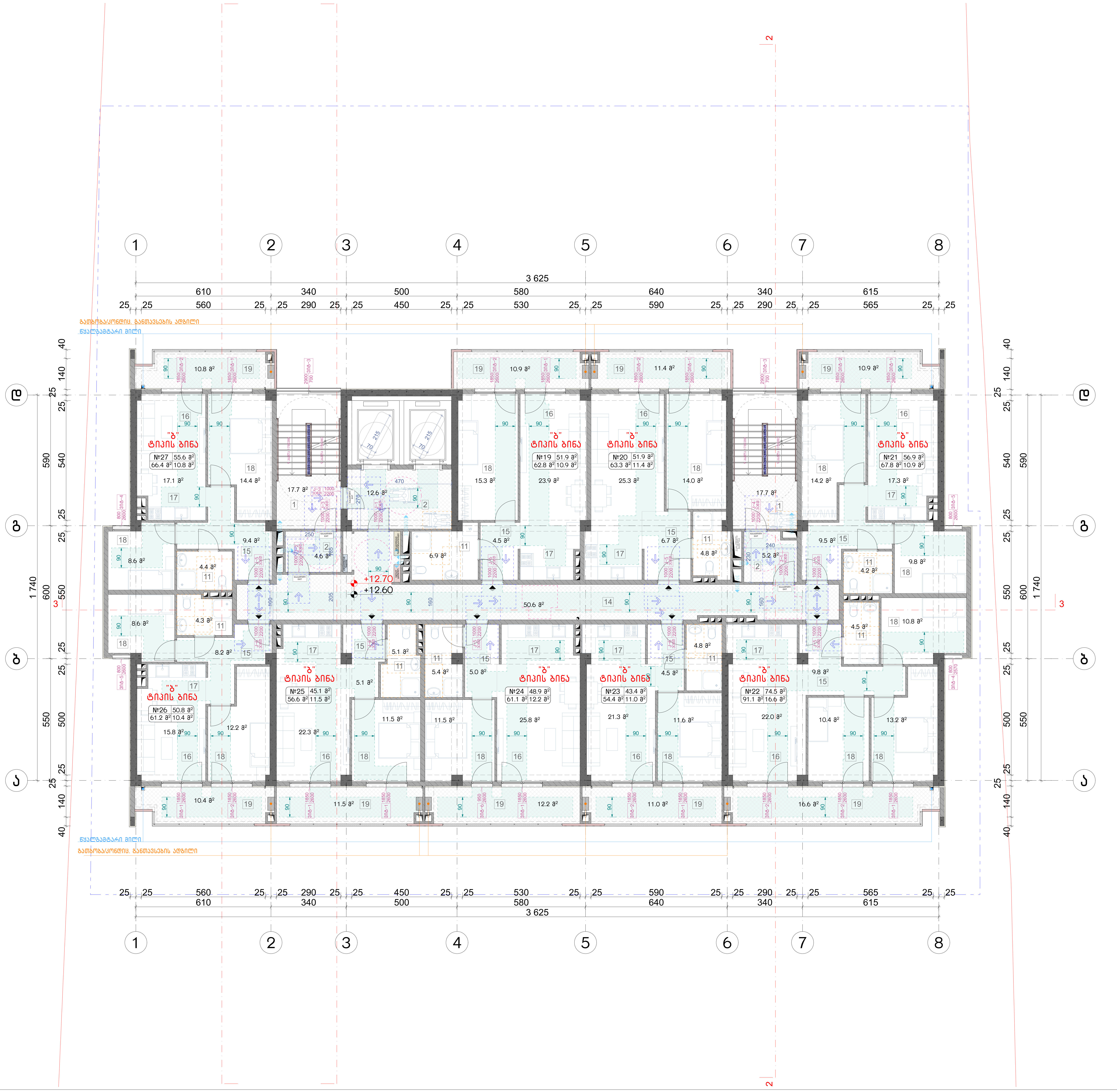

ნახაზის დასახელება:

მეხუთე სართულის გეგმა +12.60 ნიშნულზე მისაწვდომობა

ექსპლიკაცია:

1. კიბის უჯრედი
2. ტამბური
11. სან.კვანძი
14. დერეფანი
15. ჰოლი
16. საერთო ოთახი
17. სამზარეული
18. საძინებელი
19. აივანი

პირობითი ნიშნები:

- ნაკვეთის საზღვარი
- განაშენიანების რეგულირების ხაზი(უკანა ეზოსთვის)
- მიწისზედა და მიწისქვეშა შენობის განთავსების კონტური
- ჭრილის ხაზი
- კონსტრუქციული ნიშნული
- არქიტექტურული ნიშნული

შენიშვნები

1. ნახაზში შეტანილი ყველა ცვლილება უნდა შეთანხმდეს პროექტის ავტორთან.
2. შენობის საპროექტო ნული (+0.00) ტოლია +0.00=424.50 აბსოლიტური ნიშნულის.
3. პროექტში ყველა ზომა მოცემულია სანტიმეტრებში, ნიშნულები - მეტრებში.

მისამართი

ქალაქი თბილისი, ნოდარ ბოხუას ქუჩა №3ა (ს/კ: 01.13.01.014.053)

პროექტის სახელწოდება

მრავალბინიანი საცხოვრებელი სახლის არქიტექტურული პროექტი (ა ბლოკი)

სტადია	პროექტი	არ
თანამდებობა	გვარი	ხელმოწერა
დირექტორი	გ. ბენდელიანი	
არქიტექტორი	ი. გოგოხია	
არქიტექტორი	ს. საზერლენდი	

საპროექტოს ლოგო	მისამართი
BIJI ARCHITECTURE	ქ. თბილისი შავიშვილის №1ა TEL: 595 55-35-74 599 75-28-88

დაკვეთა №		მასშტაბი
სტადია	პროექტი	1:120
ფორმატი	ფურცლები	A.03.7
A-3		2023 წ.

შენიშვნა:

1. მრავალბინიანი საცხოვრებელი სახლი მოიცავს 108 საცხოვრებელ ბინას. აქედან "ა" ტიპის ბინა არის საერთო რაოდენობის 2% რაც შეადგენს 108-2%=2.16=3 ბინას. 1107-ე ქვეთავის შესაბამისად. "ა" ტიპის ბინა №1; №4 და №10

მოსატრიალებელი სივრცეები

ვარიანტი 1
ვარიანტი 2
ვარიანტი 3
ვარიანტი 4

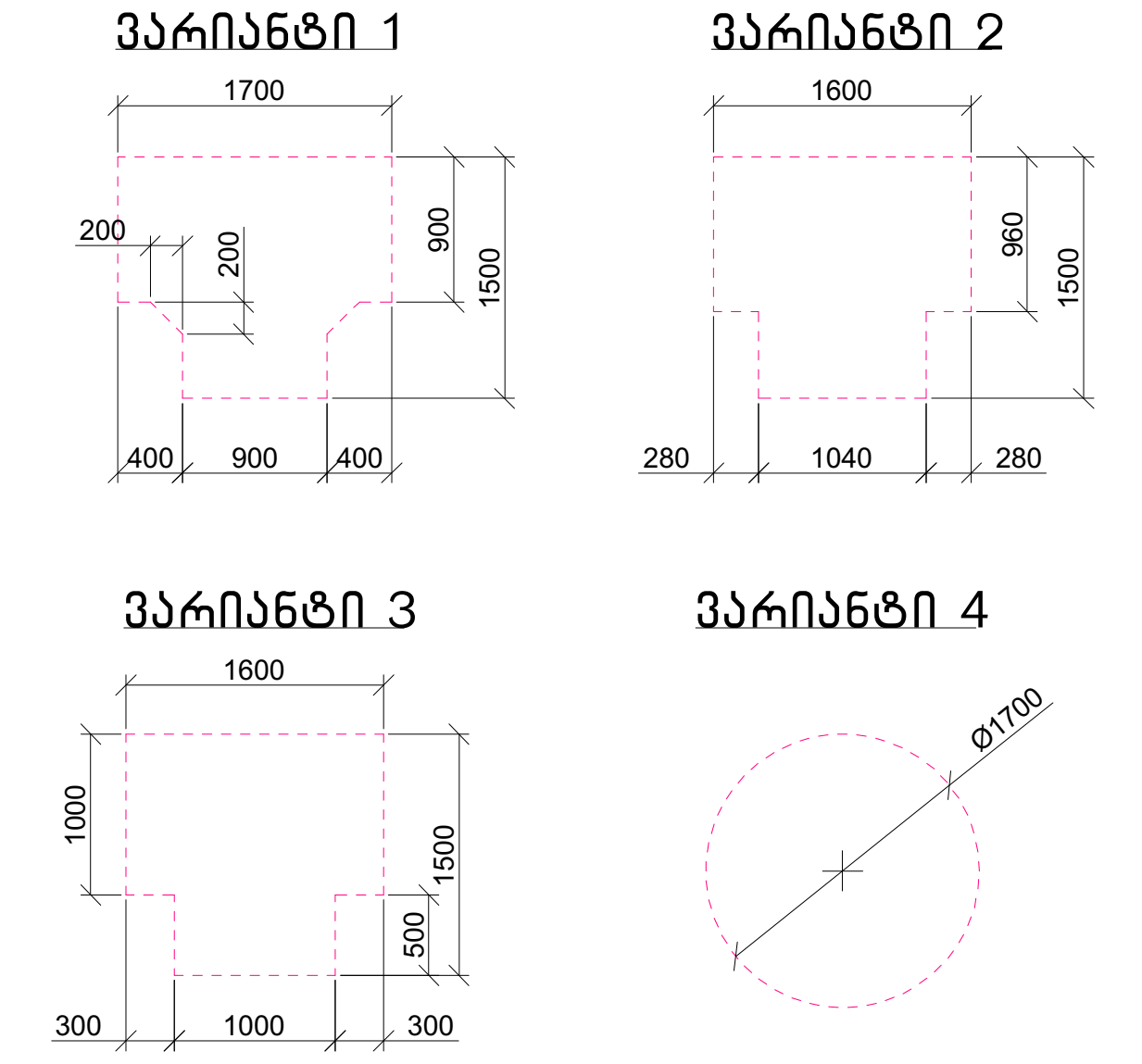

კარის წინ თავისუფალი სივრცე

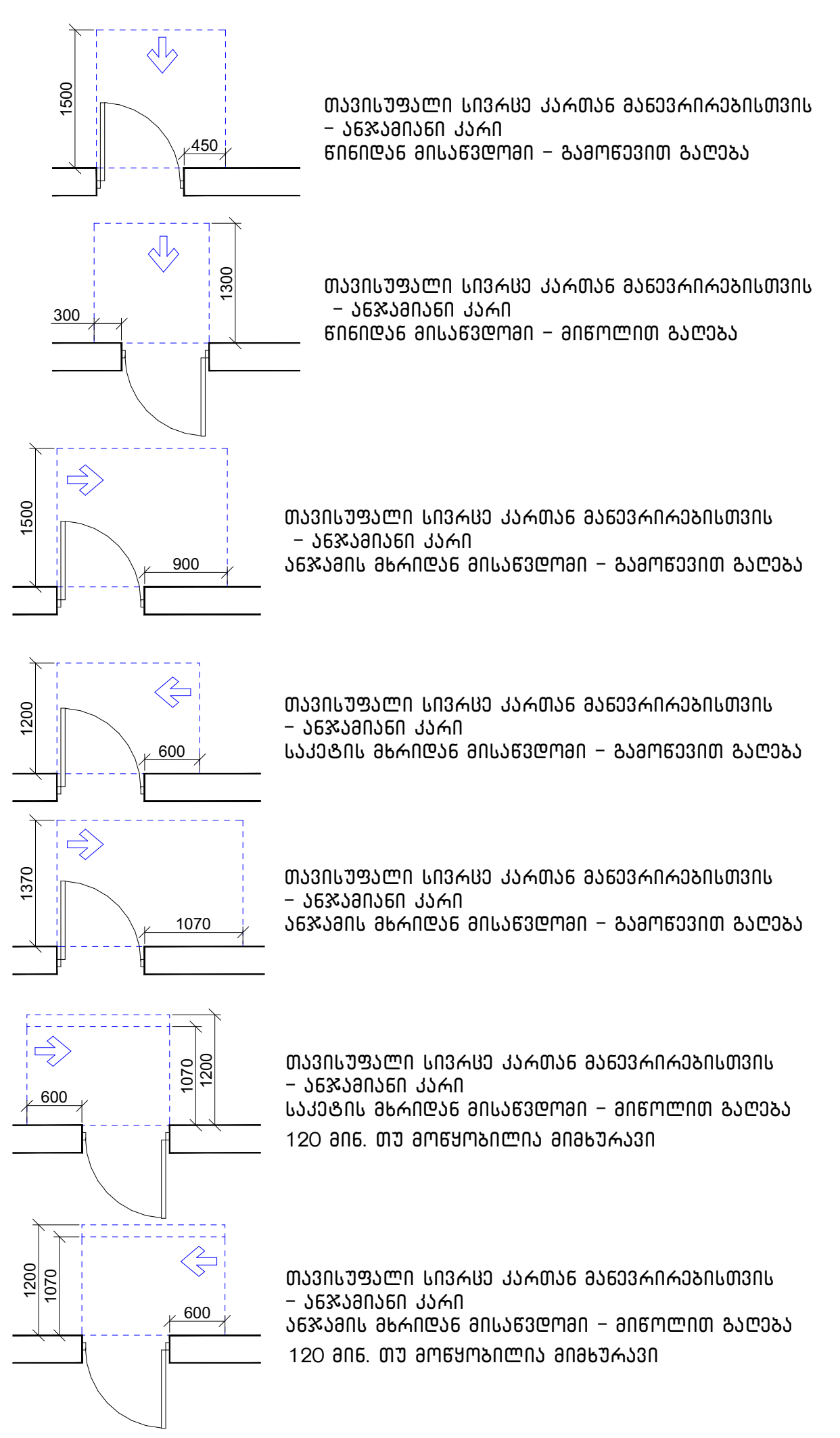

მისაწვდომი სვლაგეზი

შენიშვნა:

1. იატაკის ზედაპირები მოეწყობა ისე, რომ იქნება მდგრადი, მყარი და არასრიალა.
2. განათებების სამართავები, ელექტრო გამანაწილებლები და დენსართები, ტემპერატურის მარეგულირებლები, ,მოწყობილობების სამართავები, წყალსადენი სისტემების მოწყობილობების მარეგულირებლები და დამცავი და ორმხრივი საკომუნიკაციო სისტემების სამართავები "ა" ტიპის ერთეულებში მოეწყობა სტანდარტის 309-ე ქვეთავის შესაბამისად.
3. სინათლის ჩამრთველები, ელექტრო ჩამრთველები, დენსართები, ტემპერატურის მარეგულირებლები, ელექტრო გამანაწილებლები და უსაფრთოების ან შიდასაკომუნიკაციო სისტემების სამართავები "ბ" ტიპის ერთეულებში მოეწყობა სტანდარტის 309.2 და 1104.1.1 ქვეთავების მიხედვით.

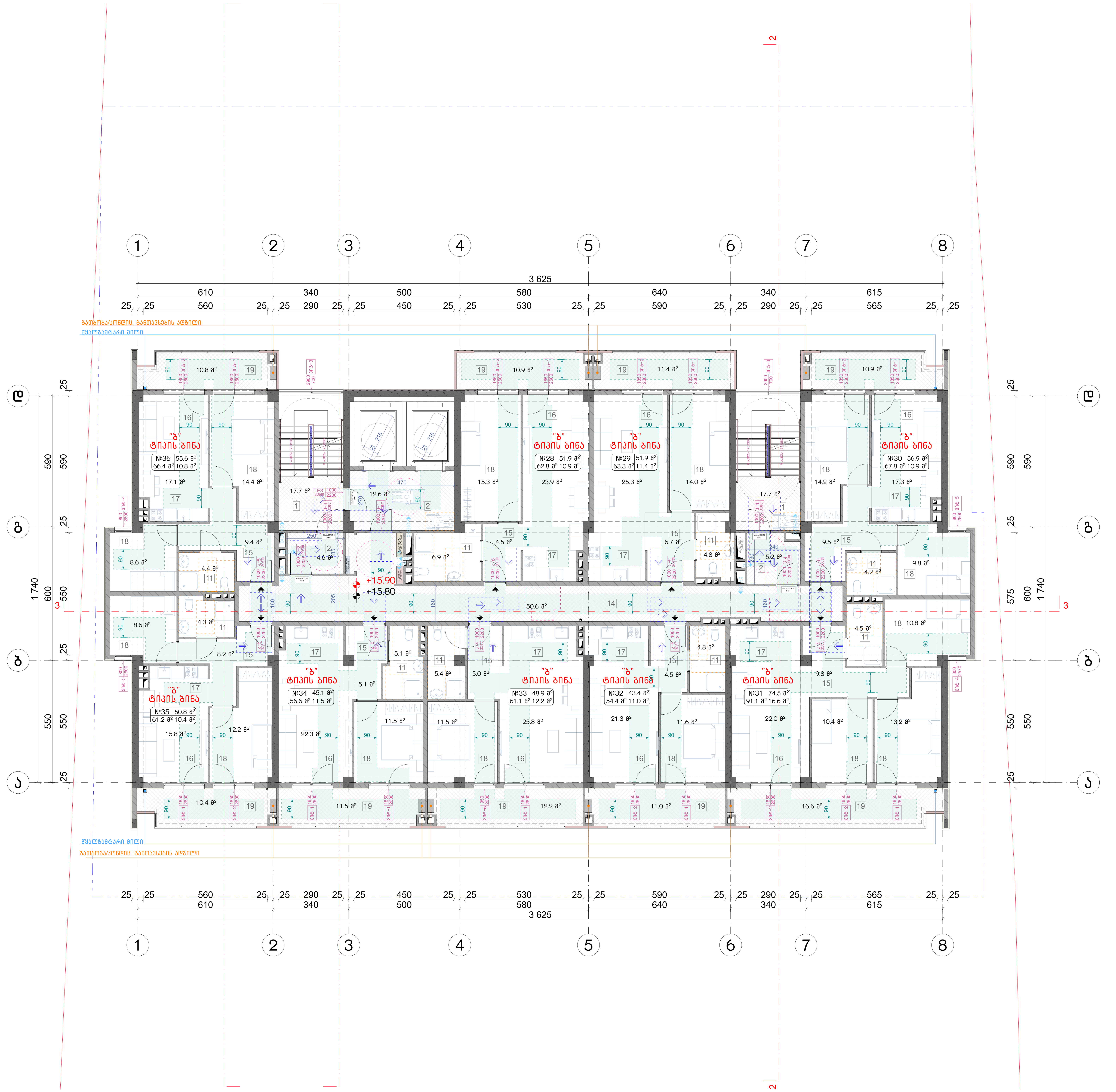

ნახაზის დასახელება:

მეექვსე სართულის გეგმა +15.80 ნიშნულზე მისაწვდომობა

ექსპლიკაცია:

1. კიბის უჯრედი
2. ტამბური
11. სან.კვანძი
14. დერეფანი
15. ჰოლი
16. საერთო ოთახი
17. სამზარეულო
18. საძინებელი
19. აივანი

პირობითი ნიშნები:

- ნაკვეთის საზღვარი
- განაშენიანების რეგულირების ხაზი(უკანა ეზოსთვის)
- მიწისზედა და მიწისქვეშა შენობის განთავსების კონტური
- ჭრილის ხაზი
- კონსტრუქციული ნიშნული
- არქიტექტურული ნიშნული

შენიშვნები

1. ნახაზში შეტანილი ყველა ცვლილება უნდა შეთანხმდეს პროექტის ავტორთან.
2. შენობის საპროექტო ნული (+0.00) ტოლია +0.00=424.50 აბსოლიტური ნიშნულის.
3. პროექტში ყველა ზომა მოცემულია სანტიმეტრებში, ნიშნულები - მეტრებში.

მისამართი

ქალაქი თბილისი, ნოდარ ბოხუას ქუჩა №3ა (ს/კ: 01.13.01.014.053)

პროექტის სახელწოდება

მრავალბინიანი საცხოვრებელი სახლის არქიტექტურული პროექტი (ა ბლოკი)

სტადია	პროექტი	არ
თანამდებობა	გვარი	ხელმოწერა
დირექტორი	გ. ბენდელიანი	
არქიტექტორი	ი. გოგოხია	
არქიტექტორი	ს. საზერლენდი	

საპროექტოს ლოგო	მისამართი
BIJI ARCHITECTURE	ქ. თბილისი შავიშვილის №1ა TEL: 595 55-35-74 599 75-28-88

დაკვეთა №		მასშტაბი
სტადია	პროექტი	1:120
ფორმატი	ფურცლები	A.03.8
A-3		2023 წ.

შენიშვნა:

1. მრავალბინიანი საცხოვრებელი სახლი მოიცავს 108 საცხოვრებელ ბინას. აქედან "ა" ტიპის ბინა არის საერთო რაოდენობის 2% რაც შეადგენს 108-2%=2.16=3 ბინას. 1107-ე ქვეთავის შესაბამისად. "ა" ტიპის ბინა №1; №4 და №10

მოსატრიალებელი სივრცეები

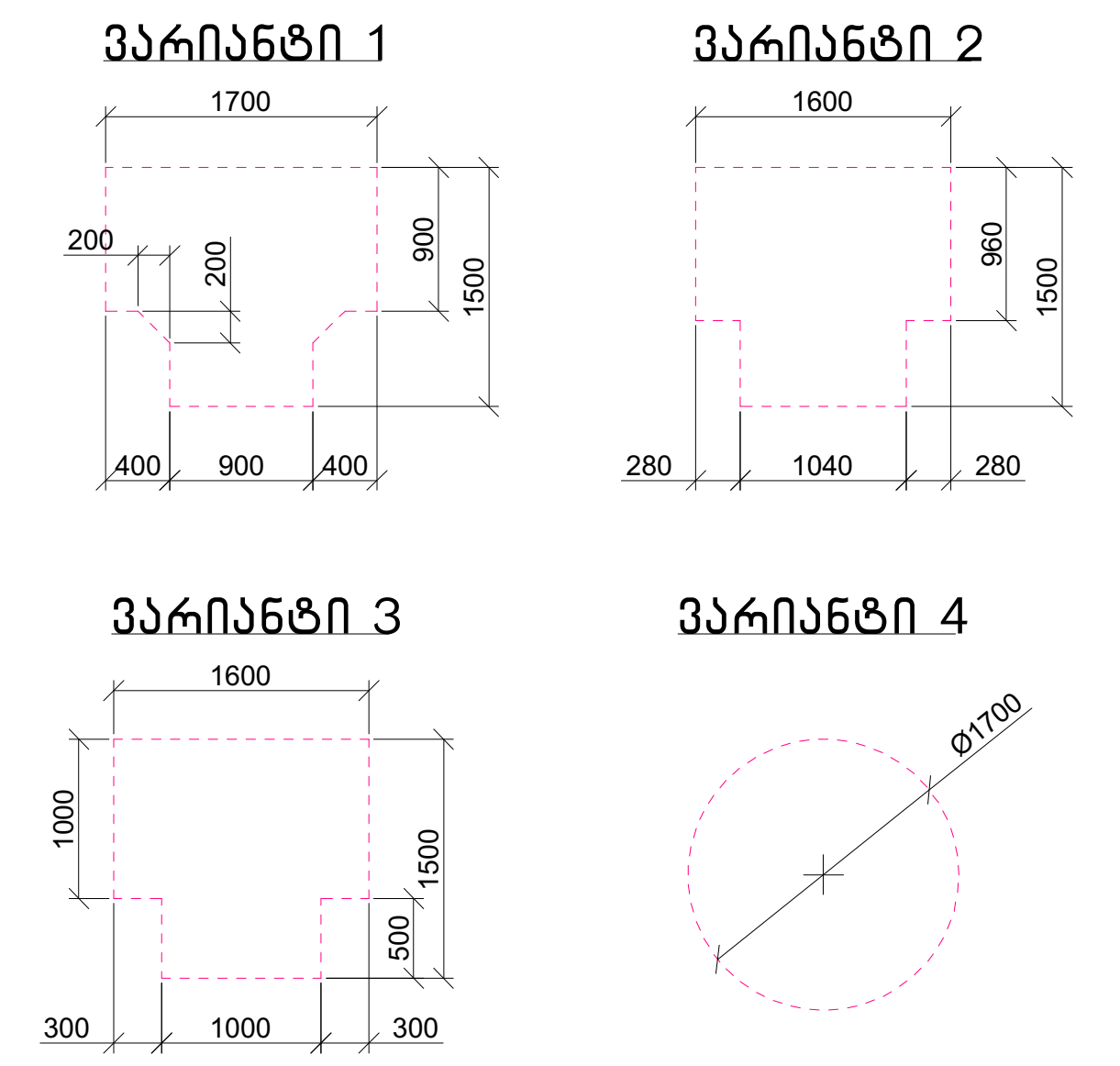

კარის წინ თავისუფალი სივრცე

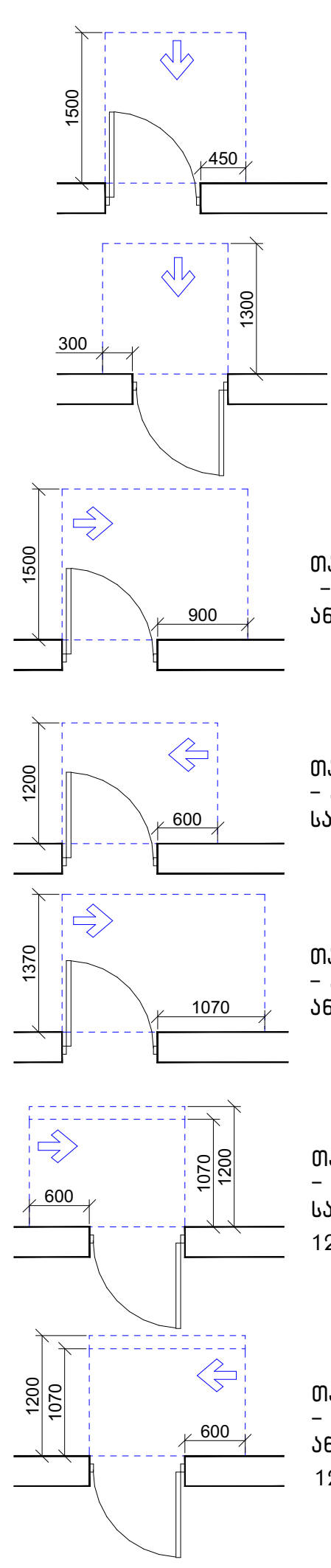

თავისუფალი სივრცე კართან მანევრირებისთვის – ანჯამიანი კარი
წინიდან მისაწვდომი – გამოწევით გაღება

თავისუფალი სივრცე კართან მანევრირებისთვის – ანჯამიანი კარი
წინიდან მისაწვდომი – მიწოლით გაღება

თავისუფალი სივრცე კართან მანევრირებისთვის – ანჯამიანი კარი
ანჯამის მხრიდან მისაწვდომი – გამოწევით გაღება

თავისუფალი სივრცე კართან მანევრირებისთვის – ანჯამიანი კარი
საკეტის მხრიდან მისაწვდომი – გამოწევით გაღება

თავისუფალი სივრცე კართან მანევრირებისთვის – ანჯამიანი კარი
ანჯამის მხრიდან მისაწვდომი – გამოწევით გაღება

თავისუფალი სივრცე კართან მანევრირებისთვის – ანჯამიანი კარი
საკეტის მხრიდან მისაწვდომი – მიწოლით გაღება
120 მინ. თუ მოწყობილია მიმხურავი

თავისუფალი სივრცე კართან მანევრირებისთვის – ანჯამიანი კარი
ანჯამის მხრიდან მისაწვდომი – მიწოლით გაღება
120 მინ. თუ მოწყობილია მიმხურავი

მისაწვდომი სვლაგეზი

შენიშვნა:

1. იატაკის ზედაპირები მოეწყობა ისე, რომ იქნება მდგრადი, მყარი და არასრიალა.
2. განათებების სამართავები, ელექტრო გამანაწილებლები და დენსართები, ტემპერატურის მარეგულირებლები, ,მოწყობილობების სამართავები, წყალსადენი სისტემების მოწყობილობების მარებულირებლები და დამცავი და ორმხრივი საკომუნიკაციო სისტემების სამართავები "ა" ტიპის ერთეულებში მოეწყობა სტანდარტის 309-ე ქვეთავის შესაბამისად.
3. სინათლის ჩამრთველები, ელექტრო ჩამრთველები, დენსართები, ტემპერატურის მარეგულირებლები, ელექტრო გამანაწილებლები და უსაფრთოების ან შიდასაკომუნიკაციო სისტემების სამართავები "ბ" ტიპის ერთეულებში მოეწყობა სტანდარტის 309.2 და 1104.1.1 ქვეთავების მიხედვით.

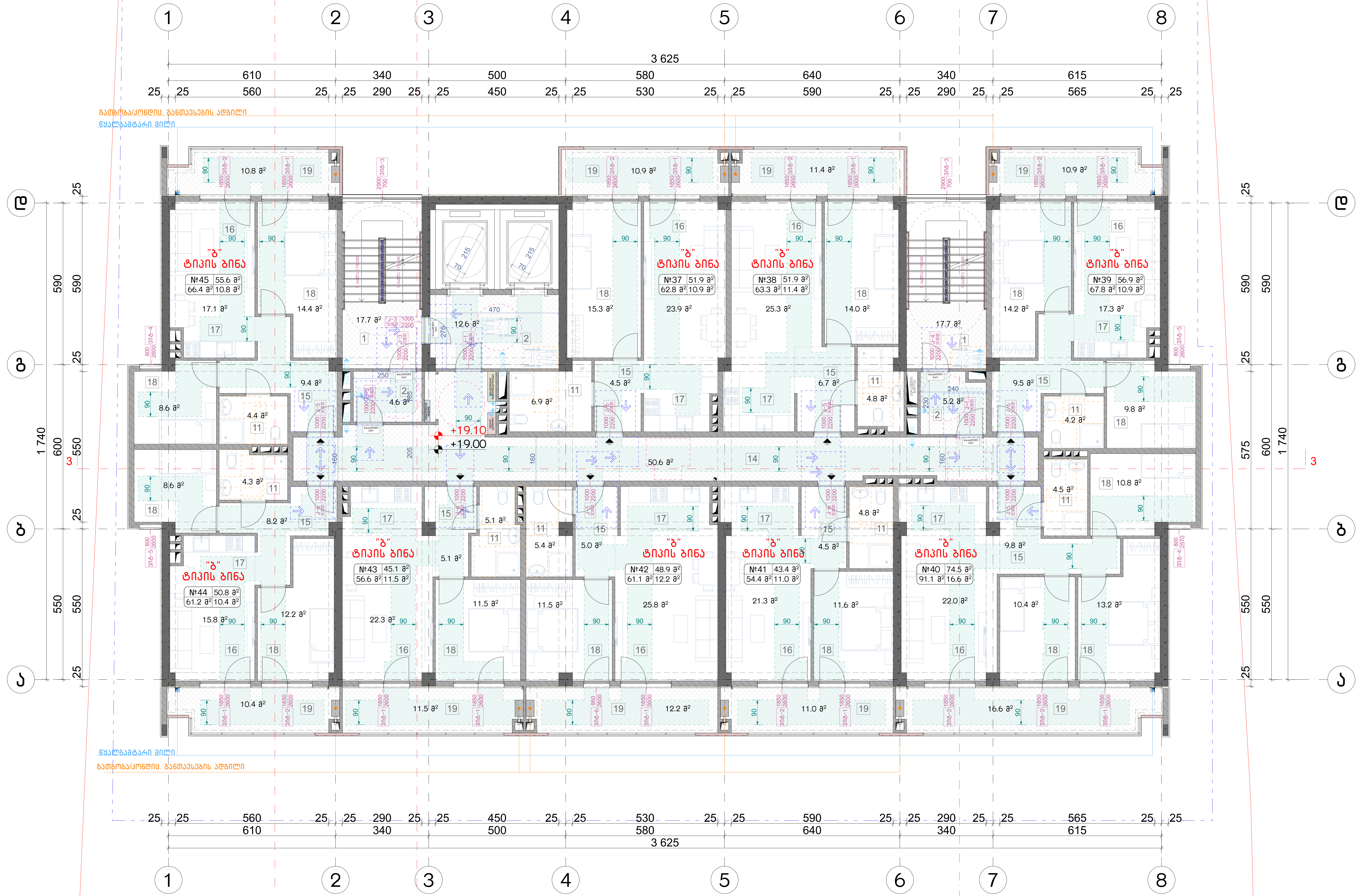

ნახაზის დასახელება:

მეშვიდე სართულის გეგმა +19.00 ნიშნულზე მისაწვდომობა

ექსპლიკაცია:

1. კიბის უჯრედი
2. ტამბური
11. სან.კვანძი
14. დერეფანი
15. ჰოლი
16. საერთო ოთახი
17. სამზარეულო
18. საძინებელი
19. აივანი

პირობითი ნიშნები:

ნაკვეთის საზღვარი
განაშენიანების რეგულირების ხაზი(უკანა ეზოსთვის)
მიწისზედა და მიწისქვეშა შენობის განთავსების კონტური
ჭრილის ხაზი
კონსტრუქციული ნიშნული
არქიტექტურული ნიშნული

შენიშვნები

1. ნახაზში შეტანილი ყველა ცვლილება უნდა შეთანხმდეს პროექტის ავტორთან.
2. შენობის საპროექტო ნული (+0.00) ტოლია +0.00=424.50 აბსოლიტური ნიშნულის.
3. პროექტში ყველა ზომა მოცემულია სანტიმეტრებში, ნიშნულები – მეტრებში.

მისამართი

ქალაქი თბილისი, ნოდარ ბოხუას ქუჩა №3ა (ს/კ: 01.13.01.014.053)

პროექტის სახელწოდება

მრავალბინიანი საცხოვრებელი სახლის არქიტექტურული პროექტი (ა ბლოკი)

სტადია	პროექტი	არ
თანამდებობა	გვარი	ხელმოწერა
დირექტორი	გ. ბენდელიანი	
არქიტექტორი	ი. გოგოხია	
არქიტექტორი	ს. საზერლენდი	

საპროექტოს ლოგო		მისამართი
BIJI ARCHITECTURE		ქ. თბილისი შავიშვილის №1ა TEL: 595 55-35-74 599 75-28-88
დაკვეთა №		მასშტაბი
სტადია	პროექტი	1:120
ფორმატი	ფურცლები	A.03.9
A-3		2023 წ.

შენიშვნა:

1. მრავალბინიანი საცხოვრებელი სახლი მოიცავს 108 საცხოვრებელ ბინას. აქედან "ა" ტიპის ბინა არის საერთო რაოდენობის 2% რაც შეადგენს 108-2%=2.16=3 ბინას. 1107-ე ქვეთავის შესაბამისად. "ა" ტიპის ბინა №1; №4 და №10

მოსატრიალებელი სივრცეები

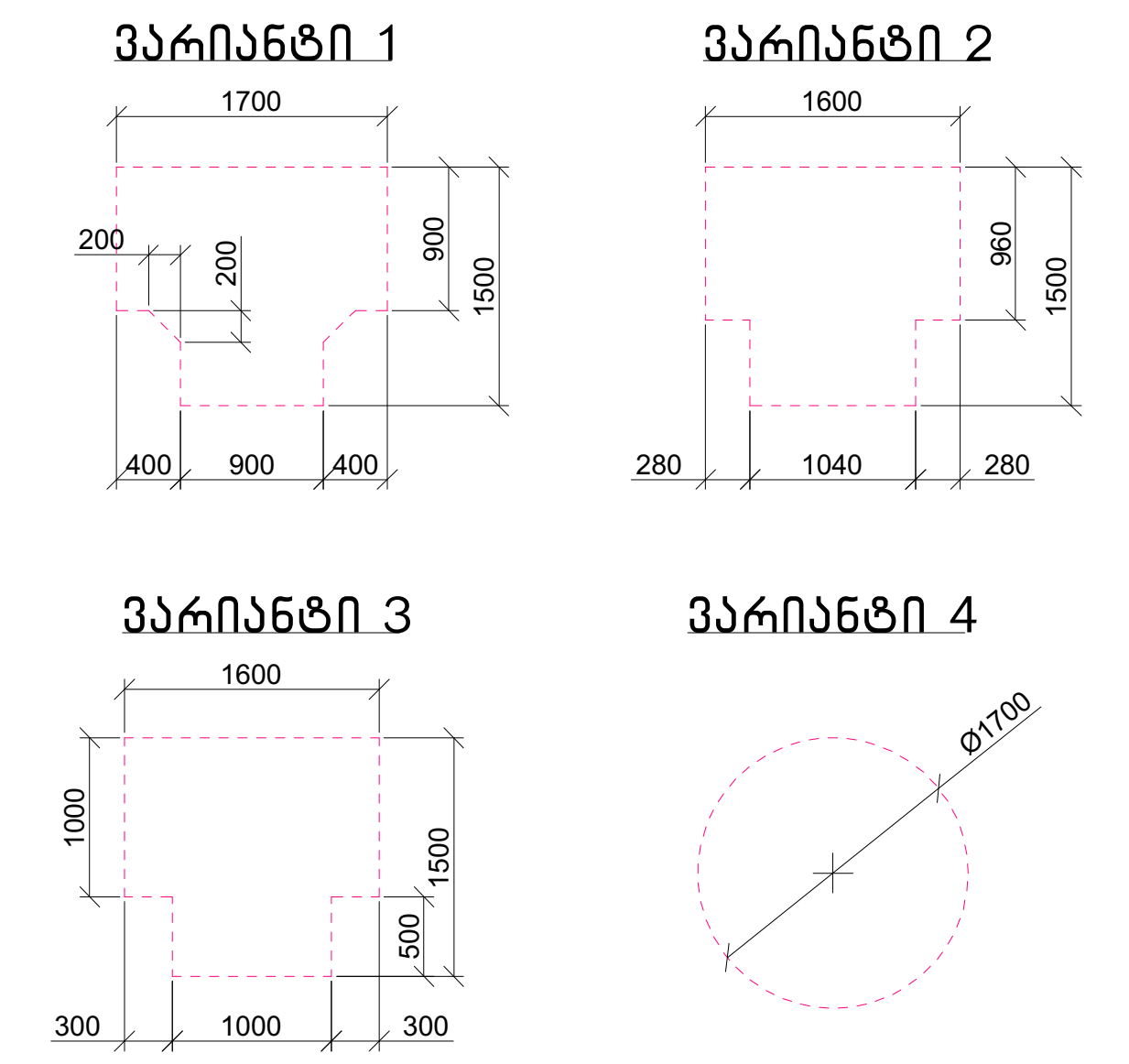

კარის წინ თავისუფალი სივრცე

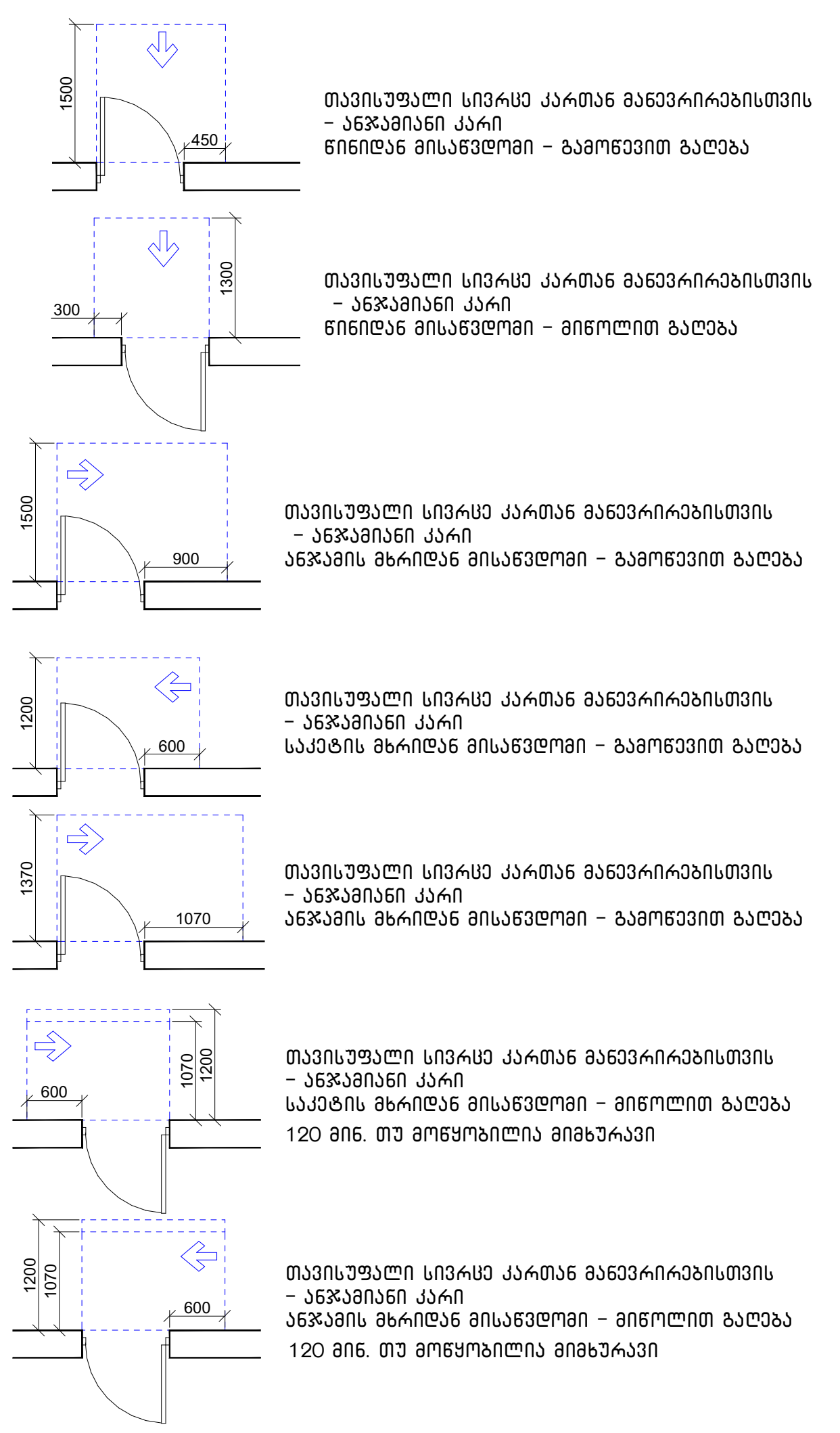

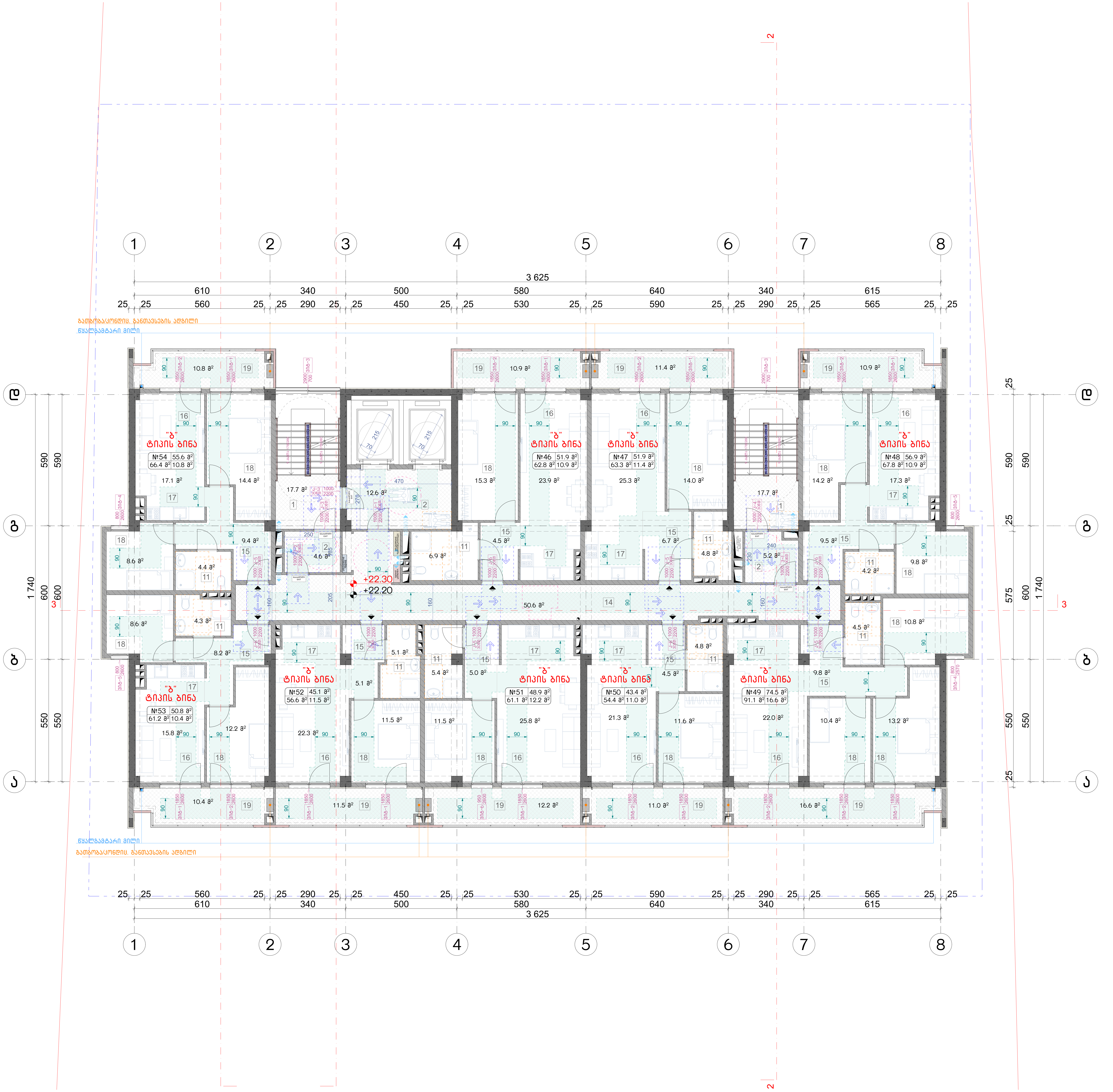

მისაწვდომი სვლაგეზი

შენიშვნა:

1. იატაკის ზედაპირები მოეწყობა ისე, რომ იქნება მდგრადი, მყარი და არასრიალა.
2. განათებების სამართავები, ელექტრო გამანაწილებლები და დენსართები, ტემპერატურის მარეგულირებლები, ,მოწყობილობების სამართავები, წყალსადენი სისტემების მოწყობილობების მარეგულირებლები და დამცავი და ორმხრივი საკომუნიკაციო სისტემების სამართავები "ა" ტიპის ერთეულებში მოეწყობა სტანდარტის 309-ე ქვეთავის შესაბამისად.
3. სინათლის ჩამრთველები, ელექტრო ჩამრთველები, დენსართები, ტემპერატურის მარეგულირებლები, ელექტრო გამანაწილებლები და უსაფრთოების ან შიდასაკომუნიკაციო სისტემების სამართავები "ბ" ტიპის ერთეულებში მოეწყობა სტანდარტის 309.2 და 1104.1.1 ქვეთავების მიხედვით.

ნახაზის დასახელება:

მერვე სართულის გეგმა +22.20 ნიშნულზე მისაწვდომობა

ექსპლიკაცია:

1. კიბის უჯრედი
2. ტამბური
11. სან.კვანძი
14. დერეფანი
15. ჰოლი
16. საერთო ოთახი
17. სამზარეულო
18. საძინებელი
19. აივანი

პირობითი ნიშნები:

- ნაკვეთის საზღვარი
- განაშენიანების რეგულირების ხაზი(უკანა ეზოსთვის)
- მიწისზედა და მიწისქვეშა შენობის განთავსების კონტური
- ჭრილის ხაზი
- კონსტრუქციული ნიშნული
- არქიტექტურული ნიშნული

შენიშვნები

1. ნახაზში შეტანილი ყველა ცვლილება უნდა შეთანხმდეს პროექტის ავტორთან.
2. შენობის საპროექტო ნული (+0.00) ტოლია +0.00=424.50 აბსოლიტური ნიშნულის.
3. პროექტში ყველა ზომა მოცემულია სანტიმეტრებში, ნიშნულები - მეტრებში.

მისამართი

ქალაქი თბილისი, ნოდარ ბოხუას ქუჩა №3ა (ს/კ: 01.13.01.014.053)

პროექტის სახელწოდება

მრავალბინიანი საცხოვრებელი სახლის არქიტექტურული პროექტი (ა ბლოკი)

სტადია	პროექტი	არ
თანამდებობა	გვარი	ხელმოწერა
დირექტორი	გ. ბენდელიანი	
არქიტექტორი	ი. გოგოხია	
არქიტექტორი	ს. საზერლენდი	

საპროექტოს ლოგო	მისამართი
BIJI ARCHITECTURE	ქ. თბილისი შავიშვილის №1ა TEL: 595 55-35-74 599 75-28-88

დაკვეთა №		მასშტაბი
სტადია	პროექტი	1:120
ფორმატი	ფურცლები	A.03.10
A-3		2023 წ.

შენიშვნა:

1. მრავალბინიანი საცხოვრებელი სახლი მოიცავს 108 საცხოვრებელ ბინას. აქედან "ა" ტიპის ბინა არის საერთო რაოდენობის 2% რაც შეადგენს 108-2%=2.16=3 ბინას. 1107-ე ქვეთავის შესაბამისად. "ა" ტიპის ბინა №1; №4 და №10

მოსატრიალებელი სივრცეები

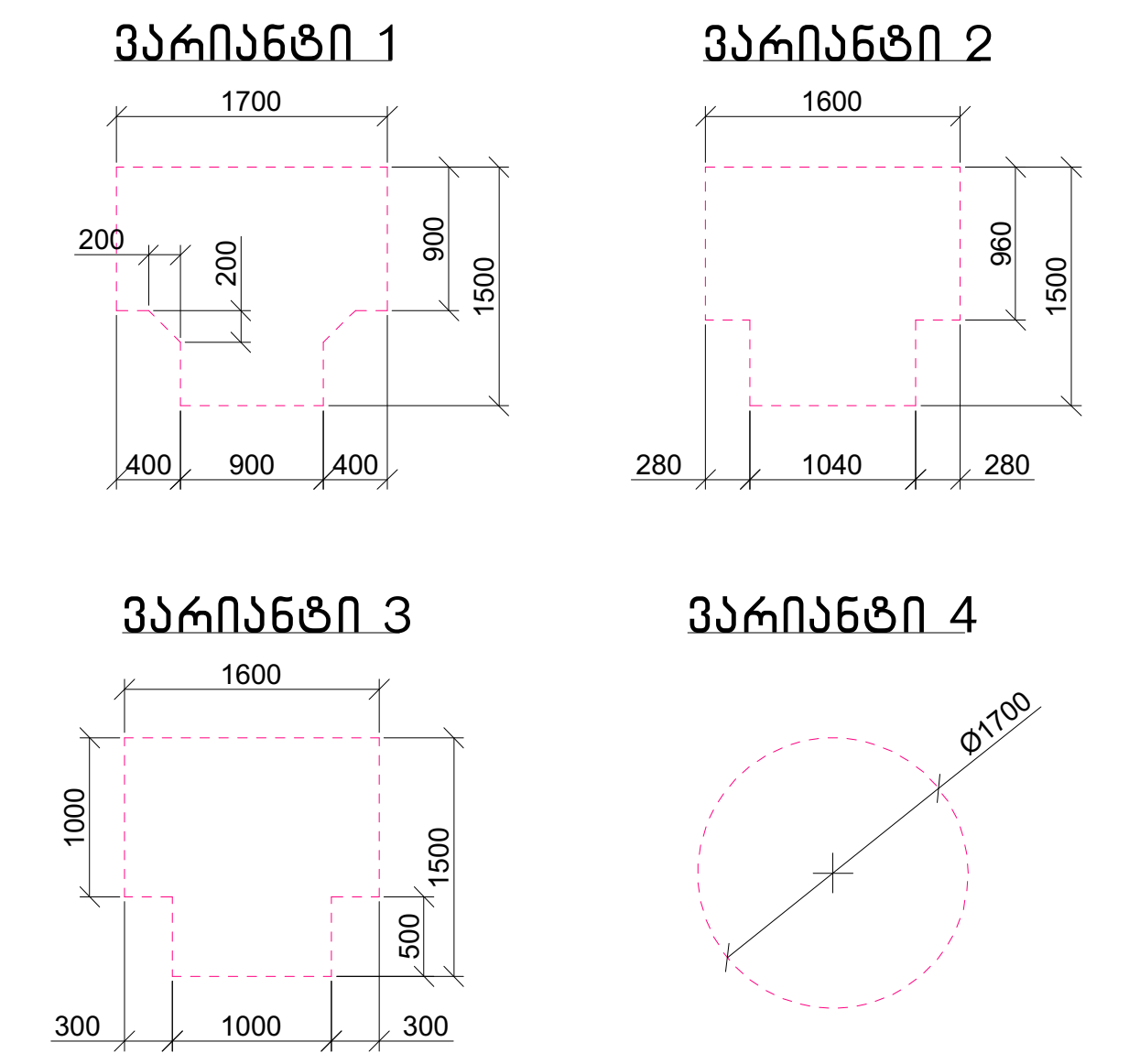

კარის წინ თავისუფალი სივრცე

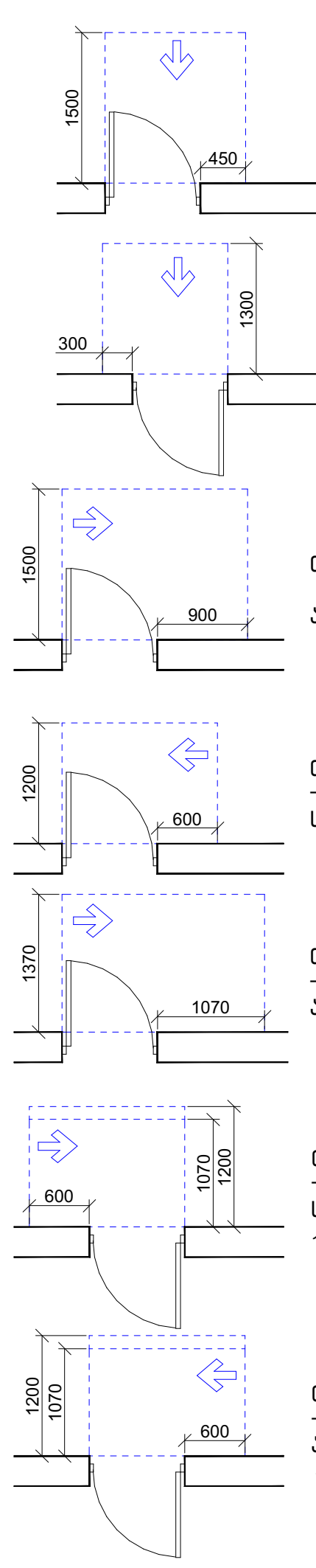

თავისუფალი სივრცე კართან მანევრირებისთვის – ანჯამიანი კარი
წინიდან მისაწვდომი – გამოწევით გაღება

თავისუფალი სივრცე კართან მანევრირებისთვის – ანჯამიანი კარი
წინიდან მისაწვდომი – მიწოლით გაღება

თავისუფალი სივრცე კართან მანევრირებისთვის – ანჯამიანი კარი
ანჯამის მხრიდან მისაწვდომი – გამოწევით გაღება

თავისუფალი სივრცე კართან მანევრირებისთვის – ანჯამიანი კარი
საკეტის მხრიდან მისაწვდომი – გამოწევით გაღება

თავისუფალი სივრცე კართან მანევრირებისთვის – ანჯამიანი კარი
ანჯამის მხრიდან მისაწვდომი – გამოწევით გაღება

თავისუფალი სივრცე კართან მანევრირებისთვის – ანჯამიანი კარი
საკეტის მხრიდან მისაწვდომი – მიწოლით გაღება
120 მინ. თუ მოწყობილია მიმხურავი

თავისუფალი სივრცე კართან მანევრირებისთვის – ანჯამიანი კარი
ანჯამის მხრიდან მისაწვდომი – მიწოლით გაღება
120 მინ. თუ მოწყობილია მიმხურავი

მისაწვდომი სვლაგეზი

შენიშვნა:

1. იატაკის ზედაპირები მოეწყობა ისე, რომ იქნება მდგრადი, მყარი და არასრიალა.
2. განათებების სამართავები, ელექტრო გამანაწილებლები და დენსართები, ტემპერატურის მარეგულირებლები, ,მოწყობილობების სამართავები, წყალსადენი სისტემების მოწყობილობების მარეგულირებლები და დამცავი და ორმხრივი საკომუნიკაციო სისტემების სამართავები "ა" ტიპის ერთეულებში მოეწყობა სტანდარტის 309-ე ქვეთავის შესაბამისად.
3. სინათლის ჩამრთველები, ელექტრო ჩამრთველები, დენსართები, ტემპერატურის მარეგულირებლები, ელექტრო გამანაწილებლები და უსაფრთოების ან შიდასაკომუნიკაციო სისტემების სამართავები "ბ" ტიპის ერთეულებში მოეწყობა სტანდარტის 309.2 და 1104.1.1 ქვეთავების მიხედვით.

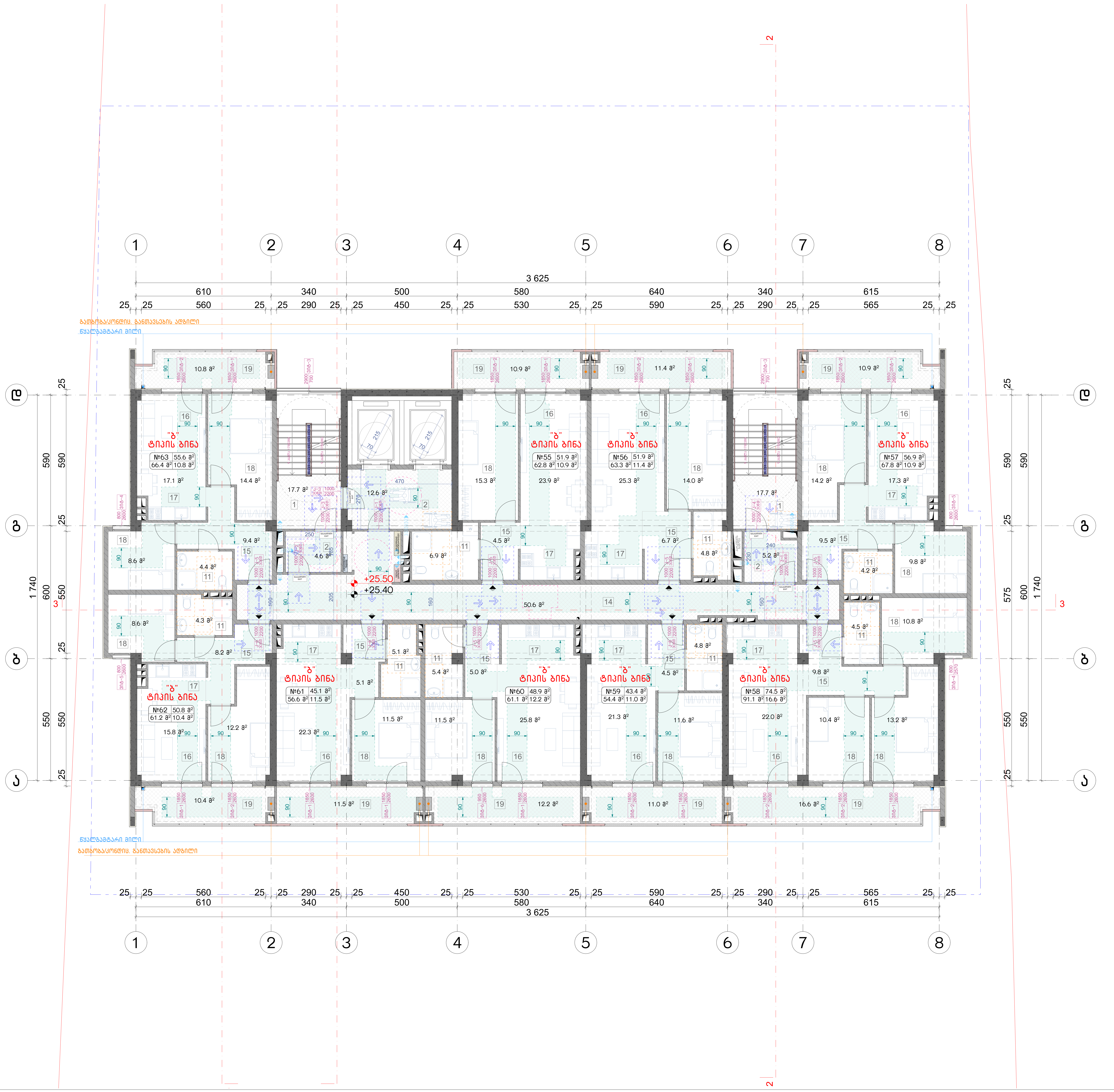

ნახაზის დასახელება:

მეცხრე სართულის გეგმა +25.40 ნიშნულზე მისაწვდომობა

ექსპლიკაცია:

1. კიბის უჯრედი
2. ტამბური
11. სან.კვანძი
14. დერეფანი
15. ჰოლი
16. საერთო ოთახი
17. სამზარეულო
18. საძინებელი
19. აივანი

პირობითი ნიშნები:

- ნაკვეთის საზღვარი
- განაშენიანების რეგულირების ხაზი(უკანა ეზოსთვის)
- მიწისზედა და მიწისქვეშა შენობის განთავსების კონტური
- ჭრილის ხაზი
- კონსტრუქციული ნიშნული
- არქიტექტურული ნიშნული

შენიშვნები

1. ნახაზში შეტანილი ყველა ცვლილება უნდა შეთანხმდეს პროექტის ავტორთან.
2. შენობის საპროექტო ნული (+0.00) ტოლია +0.00=424.50 აბსოლიტური ნიშნულის.
3. პროექტში ყველა ზომა მოცემულია სანტიმეტრებში, ნიშნულები – მეტრებში.

მისამართი

ქალაქი თბილისი, ნოდარ ბოხუას ქუჩა №3ა (ს/კ: 01.13.01.014.053)

პროექტის სახელწოდება

მრავალბინიანი საცხოვრებელი სახლის არქიტექტურული პროექტი (ა ბლოკი)

სტადია	პროექტი	არ
თანამდებობა	გვარი	ხელმოწერა
დირექტორი	გ. ბენდელიანი	
არქიტექტორი	ი. გოგოხია	
არქიტექტორი	ს. საზერლენდი	

საპროექტოს ლოგო		მისამართი
BIJI ARCHITECTURE BIJI ARCHITECTURE		ქ. თბილისი შავიშვილის №1ა TEL: 595 55-35-74 599 75-28-88
დაკვეთა №		მასშტაბი
სტადია	პროექტი	1:120
ფორმატი	ფურცლები	A.03.11
A-3		2023 წ.

შენიშვნა:

1. მრავალბინიანი საცხოვრებელი სახლი მოიცავს 108 საცხოვრებელ ბინას. აქედან "ა" ტიპის ბინა არის საერთო რაოდენობის 2% რაც შეადგენს 108-2%=2.16=3 ბინას. 1107-ე ქვეთავის შესაბამისად. "ა" ტიპის ბინა №1; №4 და №10

მოსატრიალებელი სივრცეები

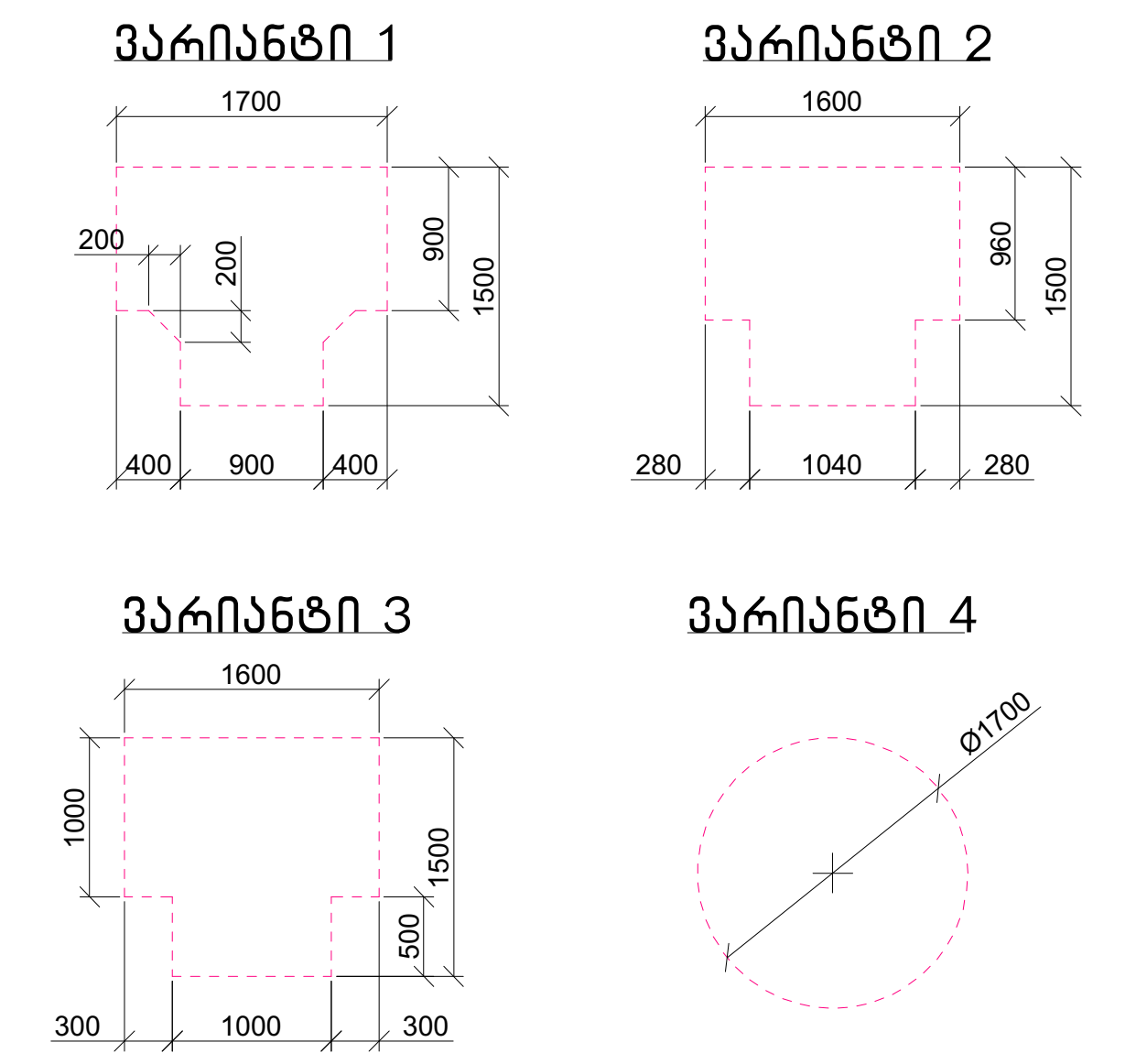

კარის წინ თავისუფალი სივრცე

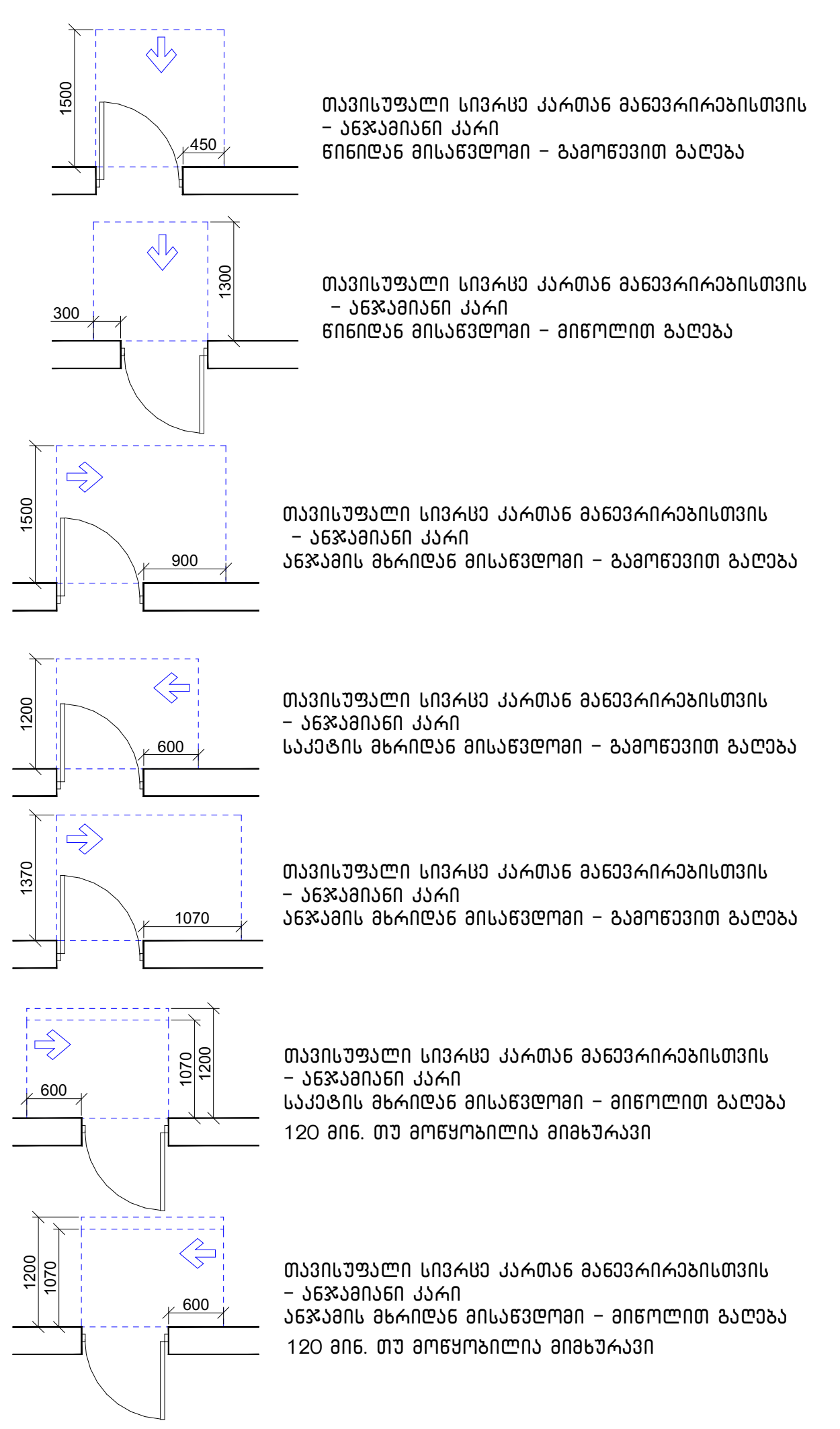

მისაწვდომი სვლაგეზი

შენიშვნა:

1. იატაკის ზედაპირები მოეწყობა ისე, რომ იქნება მდგრადი, მყარი და არასრიალა.
2. განათებების სამართავები, ელექტრო გამანაწილებლები და დენსართები, ტემპერატურის მარეგულირებლები, ,მოწყობილობების სამართავები, წყალსადენი სისტემების მოწყობილობების მარეგულირებლები და დამცავი და ორმხრივი საკომუნიკაციო სისტემების სამართავები "ა" ტიპის ერთეულებში მოეწყობა სტანდარტის 309-ე ქვეთავის შესაბამისად.
3. სინათლის ჩამრთველები, ელექტრო ჩამრთველები, დენსართები, ტემპერატურის მარეგულირებლები, ელექტრო გამანაწილებლები და უსაფრთოების ან შიდასაკომუნიკაციო სისტემების სამართავები "ბ" ტიპის ერთეულებში მოეწყობა სტანდარტის 309.2 და 1104.1.1 ქვეთავების მიხედვით.

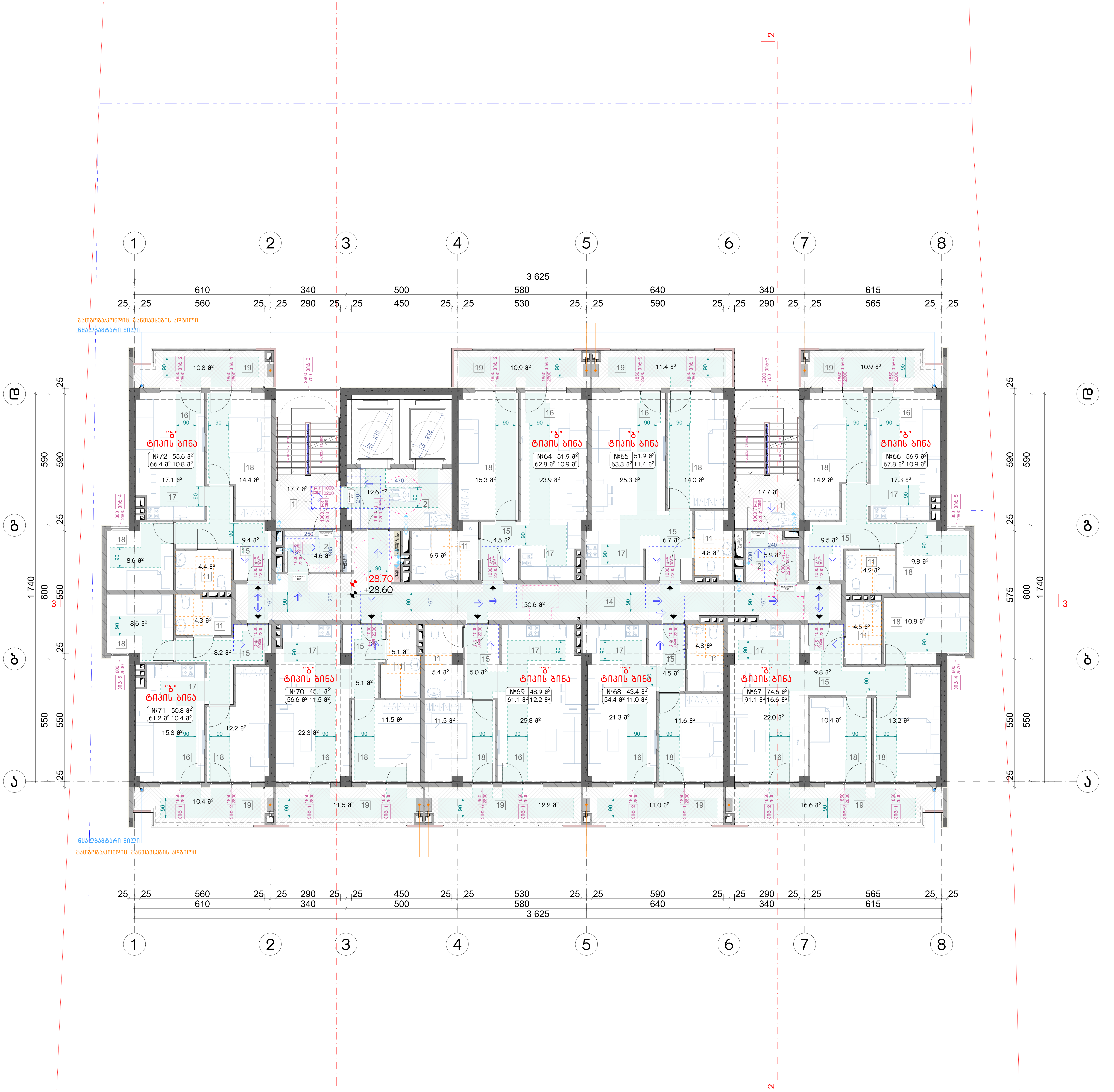

ნახაზის დასახელება:

მეათე სართულის გეგმა
+28.60 ნიშნულზე
მისაწვდომობა

ექსპლიკაცია:

1. კიბის უჯრედი
2. ტამბური
11. სან.კვანძი
14. დერეფანი
15. ჰოლი
16. საერთო ოთახი
17. სამზარეულო
18. საძინებელი
19. აივანი

პირობითი ნიშნები:

ნაკვეთის საზღვარი
განაშენიანების რეგულირების ხაზი(უკანა ეზოსთვის)
მიწისზედა და მიწისქვეშა შენობის განთავსების კონტური
ჭრილის ხაზი
კონსტრუქციული ნიშნული
არქიტექტურული ნიშნული

შენიშვნები

1. ნახაზში შეტანილი ყველა ცვლილება უნდა შეთანხმდეს პროექტის ავტორთან.
2. შენობის საპროექტო ნული (+0.00) ტოლია +0.00=424.50 აბსოლიტური ნიშნულის.
3. პროექტში ყველა ზომა მოცემულია სანტიმეტრებში, ნიშნულები - მეტრებში.

მისამართი

ქალაქი თბილისი, ნოდარ ბოხუას ქუჩა №3ა
(ს/კ: 01.13.01.014.053)

პროექტის სახელწოდება

მრავალბინიანი საცხოვრებელი სახლის არქიტექტურული პროექტი (ა ბლოკი)

სტადია	პროექტი	არ
თანამდებობა	გვარი	ხელმოწერა
დირექტორი	გ. ბენდელიანი	
არქიტექტორი	ი. გოგოხია	
არქიტექტორი	ს. საზერლენდი	

საპროექტოს ლოგო	მისამართი
BIJI ARCHITECTURE	ქ. თბილისი შავიშვილის №1ა TEL: 595 55-35-74 599 75-28-88

დაკვეთა №		მასშტაბი
სტადია	პროექტი	1:120
ფორმატი	ფურცლები	A.03.12
A-3		2023 წ.

შენიშვნა:

1. მრავალბინიანი საცხოვრებელი სახლი მოიცავს 108 საცხოვრებელ ბინას. აქედან "ა" ტიპის ბინა არის საერთო რაოდენობის 2% რაც შეადგენს 108-2%=2.16=3 ბინას. 1107-ე ქვეთავის შესაბამისად. "ა" ტიპის ბინა №1; №4 და №10

მოსატრიალებელი სივრცეები

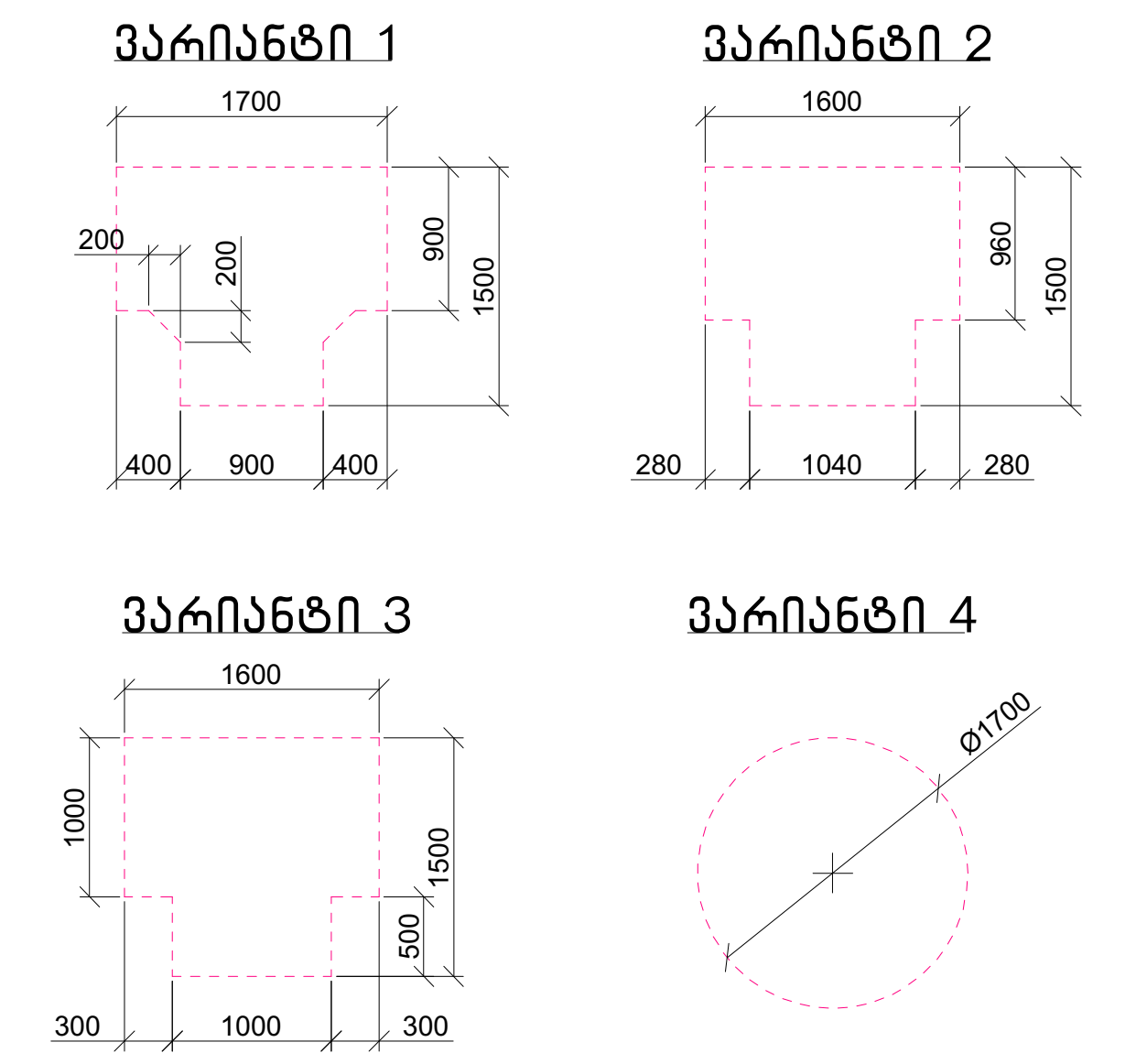

კარის წინ თავისუფალი სივრცე

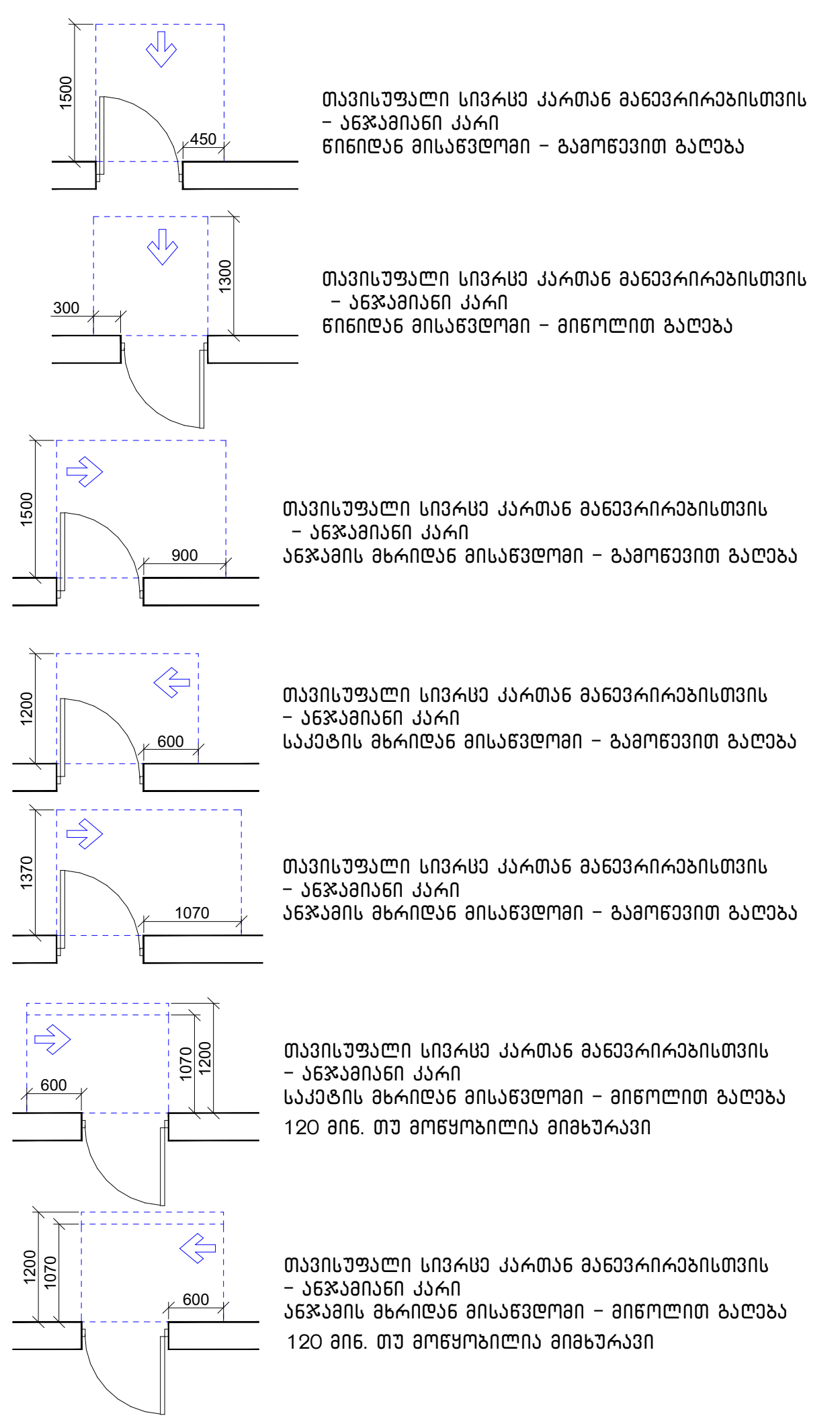

მისაწვდომი სვლაგეზი

შენიშვნა:

1. იატაკის ზედაპირები მოეწყობა ისე, რომ იქნება მდგრადი, მყარი და არასრიალა.
2. განათებების სამართავები, ელექტრო გამანაწილებლები და დენსართები, ტემპერატურის მარეგულირებლები, ,მოწყობილობების სამართავები, წყალსადენი სისტემების მოწყობილობების მარეგულირებლები და დამცავი და ორმხრივი საკომუნიკაციო სისტემების სამართავები "ა" ტიპის ერთეულებში მოეწყობა სტანდარტის 309-ე ქვეთავის შესაბამისად.
3. სინათლის ჩამრთველები, ელექტრო ჩამრთველები, დენსართები, ტემპერატურის მარეგულირებლები, ელექტრო გამანაწილებლები და უსაფრთოების ან შიდასაკომუნიკაციო სისტემების სამართავები "ბ" ტიპის ერთეულებში მოეწყობა სტანდარტის 309.2 და 1104.1.1 ქვეთავების მიხედვით.



ნახაზის დასახელება:

მეთერთმეტე სართულის გეგმა +31.80 ნიშნულზე მისაწვდომობა

ექსპლიკაცია:

1. კიბის უჯრედი
2. ტამბური
11. სან.კვანძი
14. დერეფანი
15. ჰოლი
16. საერთო ოთახი
17. სამზარეულო
18. საძინებელი
19. აივანი

პირობითი ნიშნები:

- ნაკვეთის საზღვარი
- განაშენიანების რეგულირების ხაზი(უკანა ეზოსთვის)
- მიწისზედა და მიწისქვეშა შენობის განთავსების კონტური
- ჭრილის ხაზი
- კონსტრუქციული ნიშნული
- არქიტექტურული ნიშნული

შენიშვნები

1. ნახაზში შეტანილი ყველა ცვლილება უნდა შეთანხმდეს პროექტის ავტორთან.
2. შენობის საპროექტო ნული (+0.00) ტოლია +0.00=424.50 აბსოლიტური ნიშნულის.
3. პროექტში ყველა ზომა მოცემულია სანტიმეტრებში, ნიშნულები - მეტრებში.

მისამართი

ქალაქი თბილისი, ნოდარ ბოხუას ქუჩა №3ა (ს/კ: 01.13.01.014.053)

პროექტის სახელწოდება

მრავალბინიანი საცხოვრებელი სახლის არქიტექტურული პროექტი (ა ბლოკი)

სტადია	პროექტი	არ
თანამდებობა	გვარი	ხელმოწერა
დირექტორი	გ. ბენდელიანი	
არქიტექტორი	ი. გოგოხია	
არქიტექტორი	ს. საზერლენდი	

საპროექტოს ლოგო	მისამართი
BIJI ARCHITECTURE	ქ. თბილისი შავიშვილის №1ა TEL: 595 55-35-74 599 75-28-88

დაკვეთა №		მასშტაბი
სტადია	პროექტი	1:120
ფორმატი	ფურცლები	A.03.13
A-3		2023 წ.

შენიშვნა:

1. მრავალბინიანი საცხოვრებელი სახლი მოიცავს 108 საცხოვრებელ ბინას. აქედან "ა" ტიპის ბინა არის საერთო რაოდენობის 2% რაც შეადგენს 108-2%=2.16=3 ბინას. 1107-ე ქვეთავის შესაბამისად. "ა" ტიპის ბინა №1; №4 და №10

მოსატრიალებელი სივრცეები

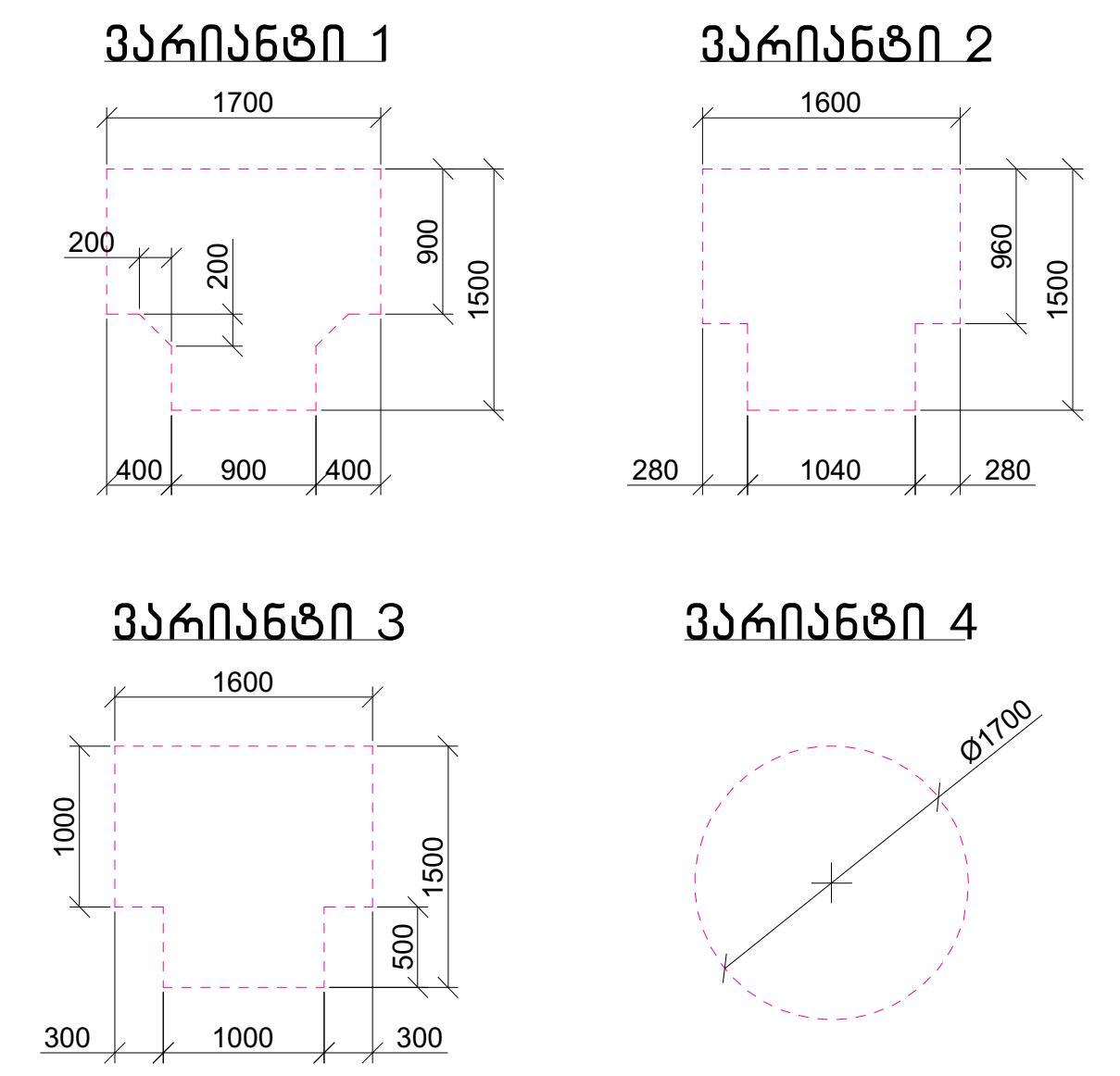

კარის წინ თავისუფალი სივრცე

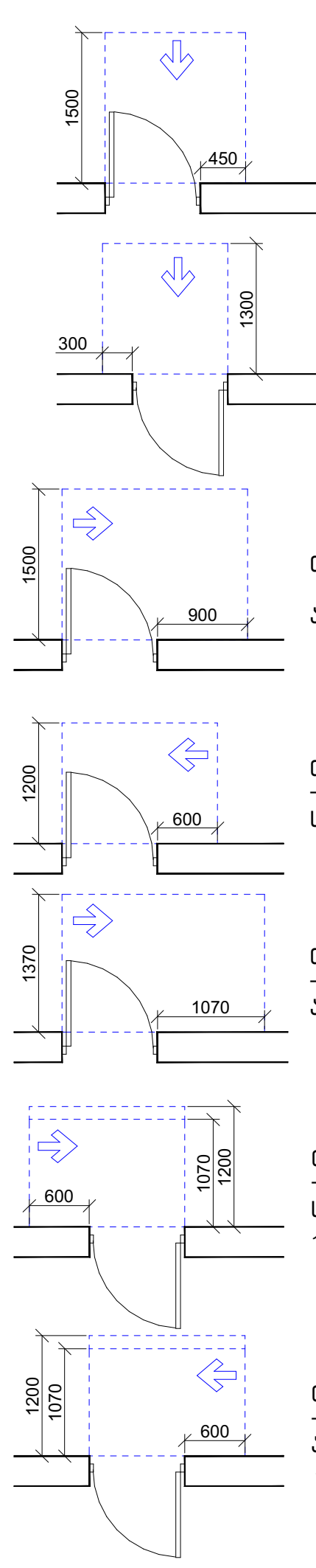

თავისუფალი სივრცე კართან მანევრირებისთვის – ანჯამიანი კარი
წინიდან მისაწვდომი – გამოწევით გაღება

თავისუფალი სივრცე კართან მანევრირებისთვის – ანჯამიანი კარი
წინიდან მისაწვდომი – მიწოლით გაღება

თავისუფალი სივრცე კართან მანევრირებისთვის – ანჯამიანი კარი
ანჯამის მხრიდან მისაწვდომი – გამოწევით გაღება

თავისუფალი სივრცე კართან მანევრირებისთვის – ანჯამიანი კარი
საკეტის მხრიდან მისაწვდომი – გამოწევით გაღება

თავისუფალი სივრცე კართან მანევრირებისთვის – ანჯამიანი კარი
ანჯამის მხრიდან მისაწვდომი – გამოწევით გაღება

თავისუფალი სივრცე კართან მანევრირებისთვის – ანჯამიანი კარი
საკეტის მხრიდან მისაწვდომი – მიწოლით გაღება
120 მინ. თუ მოწყობილია მიმხურავი

თავისუფალი სივრცე კართან მანევრირებისთვის – ანჯამიანი კარი
ანჯამის მხრიდან მისაწვდომი – მიწოლით გაღება
120 მინ. თუ მოწყობილია მიმხურავი

მისაწვდომი სვლაგეზი

შენიშვნა:

1. იატაკის ზედაპირები მოეწყობა ისე, რომ იქნება მდგრადი, მყარი და არასრიალა.
2. განათებების სამართავები, ელექტრო გამანაწილებლები და დენსართები, ტემპერატურის მარეგულირებლები, ,მოწყობილობების სამართავები, წყალსადენი სისტემების მოწყობილობების მარეგულირებლები და დამცავი და ორმხრივი საკომუნიკაციო სისტემების სამართავები "ა" ტიპის ერთეულებში მოეწყობა სტანდარტის 309-ე ქვეთავის შესაბამისად.
3. სინათლის ჩამრთველები, ელექტრო ჩამრთველები, დენსართები, ტემპერატურის მარეგულირებლები, ელექტრო გამანაწილებლები და უსაფრთოების ან შიდასაკომუნიკაციო სისტემების სამართავები "ბ" ტიპის ერთეულებში მოეწყობა სტანდარტის 309.2 და 1104.1.1 ქვეთავების მიხედვით.

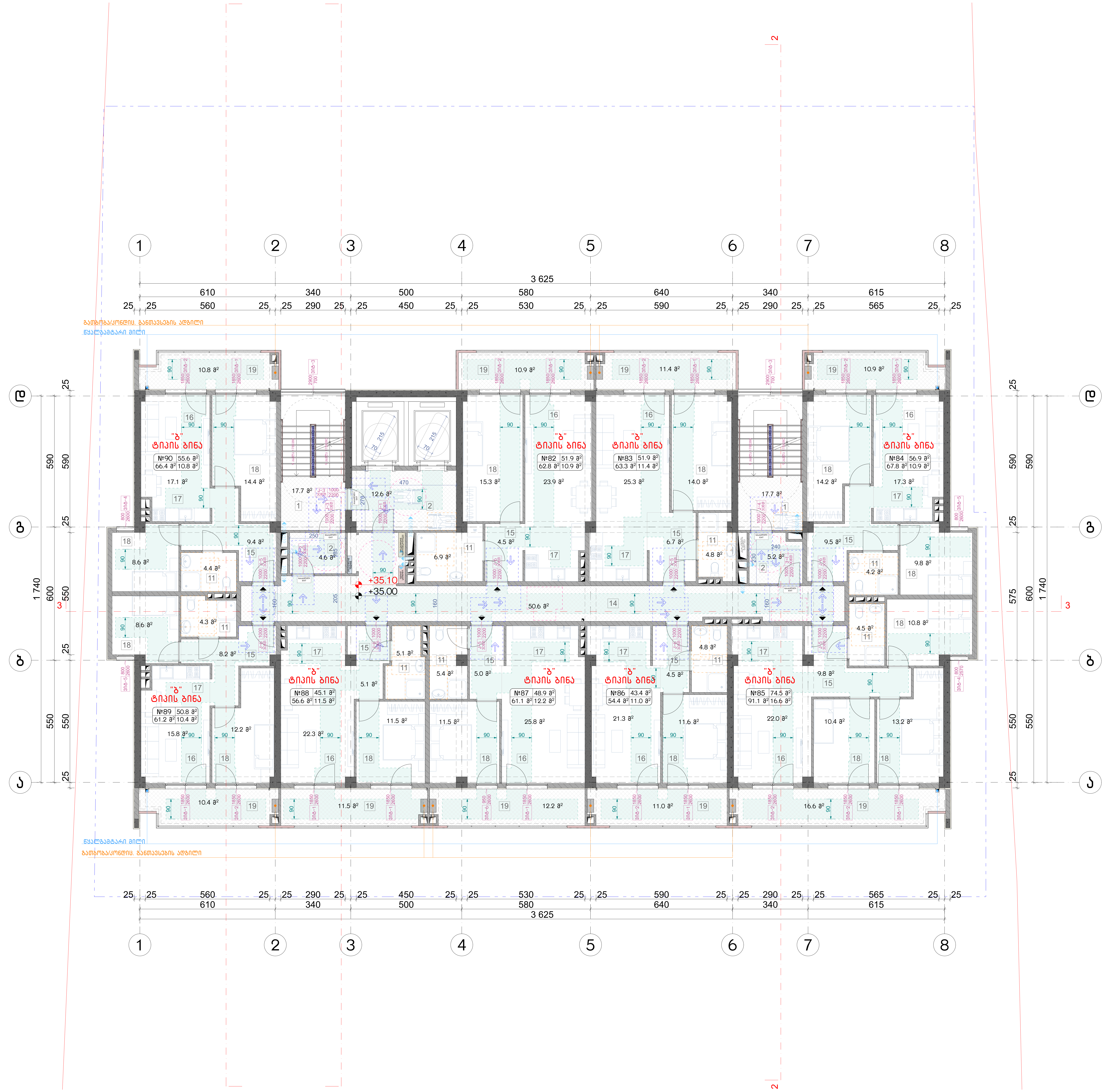

ნახაზის დასახელება:

მეთორმეტე სართულის გეგმა +35.00 ნიშნულზე მისაწვდომობა

ექსპლიკაცია:

1. კიბის უჯრედი
2. ტამბური
11. სან.კვანძი
14. დერეფანი
15. ჰოლი
16. საერთო ოთახი
17. სამზარეულო
18. საძინებელი
19. აივანი

პირობითი ნიშნები:

- ნაკვეთის საზღვარი
- განაშენიანების რეგულირების ხაზი(უკანა ეზოსთვის)
- მიწისზედა და მიწისქვეშა შენობის განთავსების კონტური
- ჭრილის ხაზი
- კონსტრუქციული ნიშნული
- არქიტექტურული ნიშნული

შენიშვნები

1. ნახაზში შეტანილი ყველა ცვლილება უნდა შეთანხმდეს პროექტის ავტორთან.
2. შენობის საპროექტო ნული (+0.00) ტოლია +0.00=424.50 აბსოლიტური ნიშნულის.
3. პროექტში ყველა ზომა მოცემულია სანტიმეტრებში, ნიშნულები – მეტრებში.

მისამართი

ქალაქი თბილისი, ნოდარ ბოხუას ქუჩა №3ა
(ს/კ: 01.13.01.014.053)

პროექტის სახელწოდება

მრავალბინიანი საცხოვრებელი სახლის არქიტექტურული პროექტი (ა ბლოკი)

სტადია	პროექტი	არ
თანამდებობა	გვარი	ხელმოწერა
დირექტორი	გ. ბენდელიანი	
არქიტექტორი	ი. გოგოხია	
არქიტექტორი	ს. საზერლენდი	

საპროექტოს ლოგო		მისამართი
BIJI ARCHITECTURE		ქ. თბილისი შავიშვილის №1ა TEL: 595 55-35-74 599 75-28-88
დაკვეთა №		მასშტაბი
სტადია	პროექტი	1:120
ფორმატი	ფურცლები	A.03.14
A-3		2023 წ.

შენიშვნა:

1. მრავალბინიანი საცხოვრებელი სახლი მოიცავს 108 საცხოვრებელ ბინას. აქედან "ა" ტიპის ბინა არის საერთო რაოდენობის 2% რაც შეადგენს 108-2%=2.16=3 ბინას. 1107-ე ქვეთავის შესაბამისად. "ა" ტიპის ბინა №1; №4 და №10

მოსატრიალებელი სივრცეები

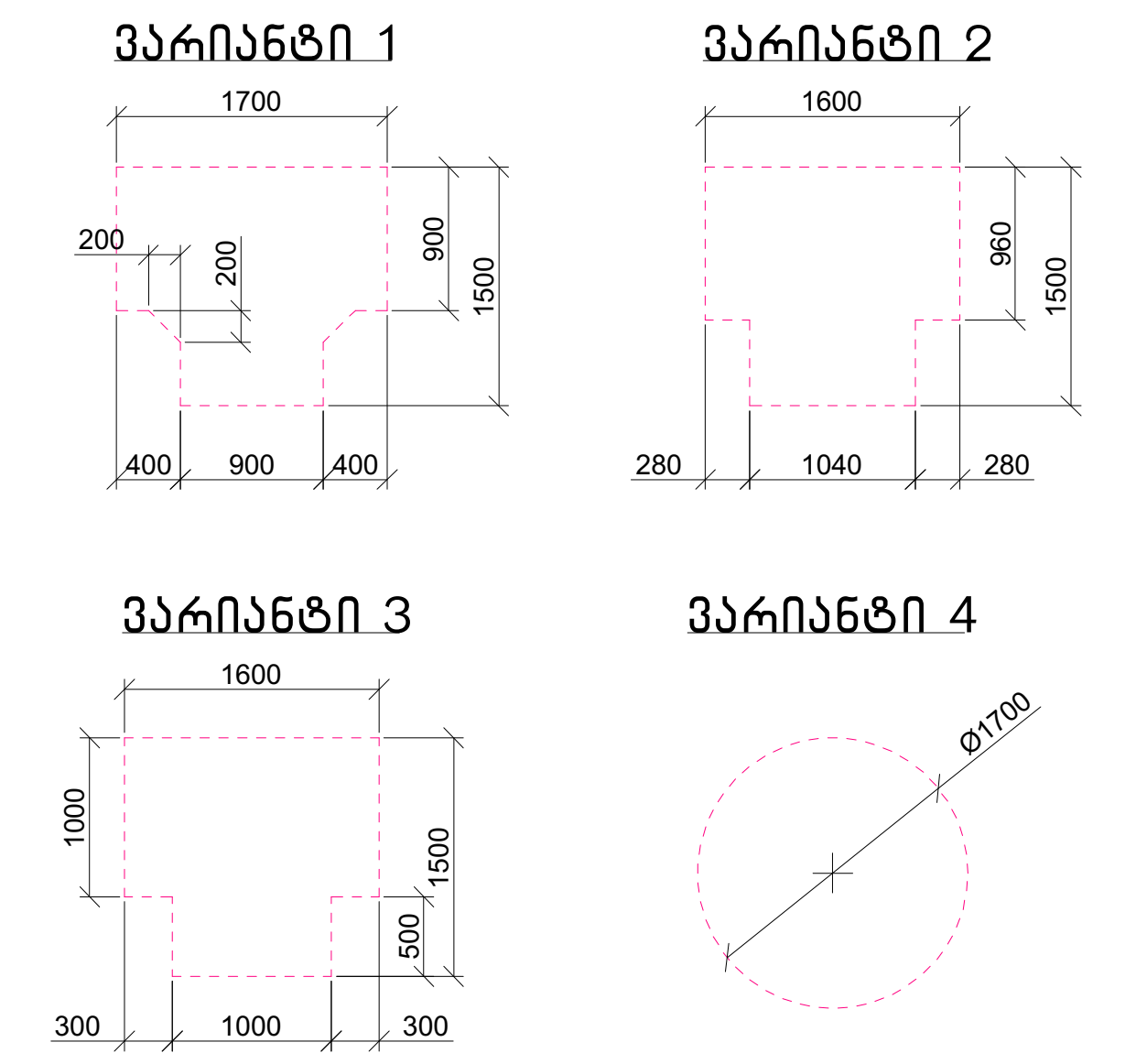

კარის წინ თავისუფალი სივრცე

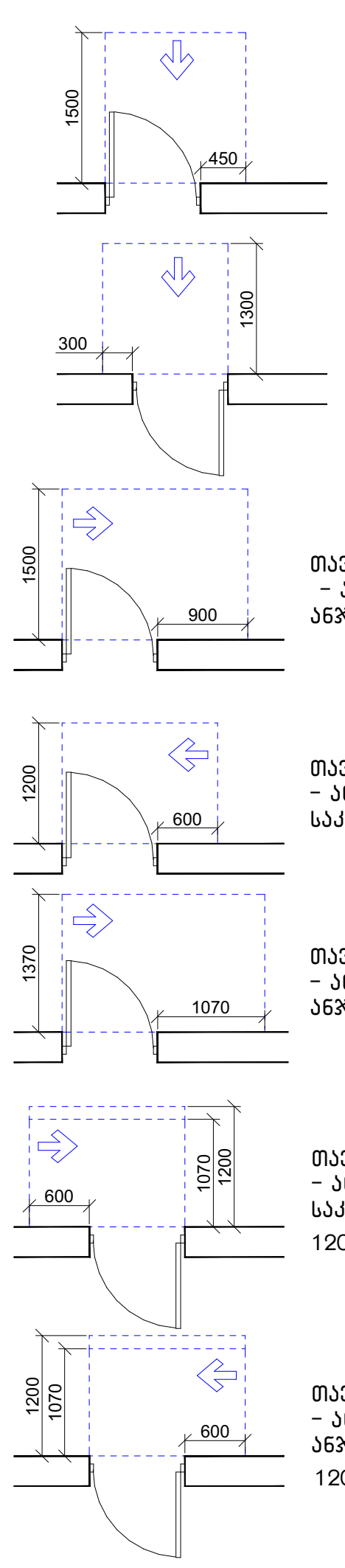

თავისუფალი სივრცე კართან მანევრირებისთვის
- ანჯამიანი კარი
წინიდან მისაწვდომი - გამოწევით გაღება

თავისუფალი სივრცე კართან მანევრირებისთვის
- ანჯამიანი კარი
წინიდან მისაწვდომი - მიწოლით გაღება

თავისუფალი სივრცე კართან მანევრირებისთვის
- ანჯამიანი კარი
ანჯამის მხრიდან მისაწვდომი - გამოწევით გაღება

თავისუფალი სივრცე კართან მანევრირებისთვის
- ანჯამიანი კარი
საკეტის მხრიდან მისაწვდომი - გამოწევით გაღება

თავისუფალი სივრცე კართან მანევრირებისთვის
- ანჯამიანი კარი
ანჯამის მხრიდან მისაწვდომი - გამოწევით გაღება

თავისუფალი სივრცე კართან მანევრირებისთვის
- ანჯამიანი კარი
საკეტის მხრიდან მისაწვდომი - მიწოლით გაღება
120 მმ. თუ მოწყობილია მიმხურავი

თავისუფალი სივრცე კართან მანევრირებისთვის
- ანჯამიანი კარი
ანჯამის მხრიდან მისაწვდომი - მიწოლით გაღება
120 მმ. თუ მოწყობილია მიმხურავი

მისაწვდომი სვლაგეზი

შენიშვნა:

1. იატაკის ზედაპირები მოეწყობა ისე, რომ იქნება მდგრადი, მყარი და არასრიალა.
2. განათებების სამართავები, ელექტრო გამანაწილებლები და დენსართები, ტემპერატურის მარეგულირებლები, ,მოწყობილობების სამართავები, წყალსადენი სისტემების მოწყობილობების მარებულირებლები და დამცავი და ორმხრივი საკომუნიკაციო სისტემების სამართავები "ა" ტიპის ერთეულებში მოეწყობა სტანდარტის 309-ე ქვეთავის შესაბამისად.
3. სინათლის ჩამრთველები, ელექტრო ჩამრთველები, დენსართები, ტემპერატურის მარეგულირებლები, ელექტრო გამანაწილებლები და უსაფრთოების ან შიდასაკომუნიკაციო სისტემების სამართავები "ბ" ტიპის ერთეულებში მოეწყობა სტანდარტის 309.2 და 1104.1.1 ქვეთავების მიხედვით.

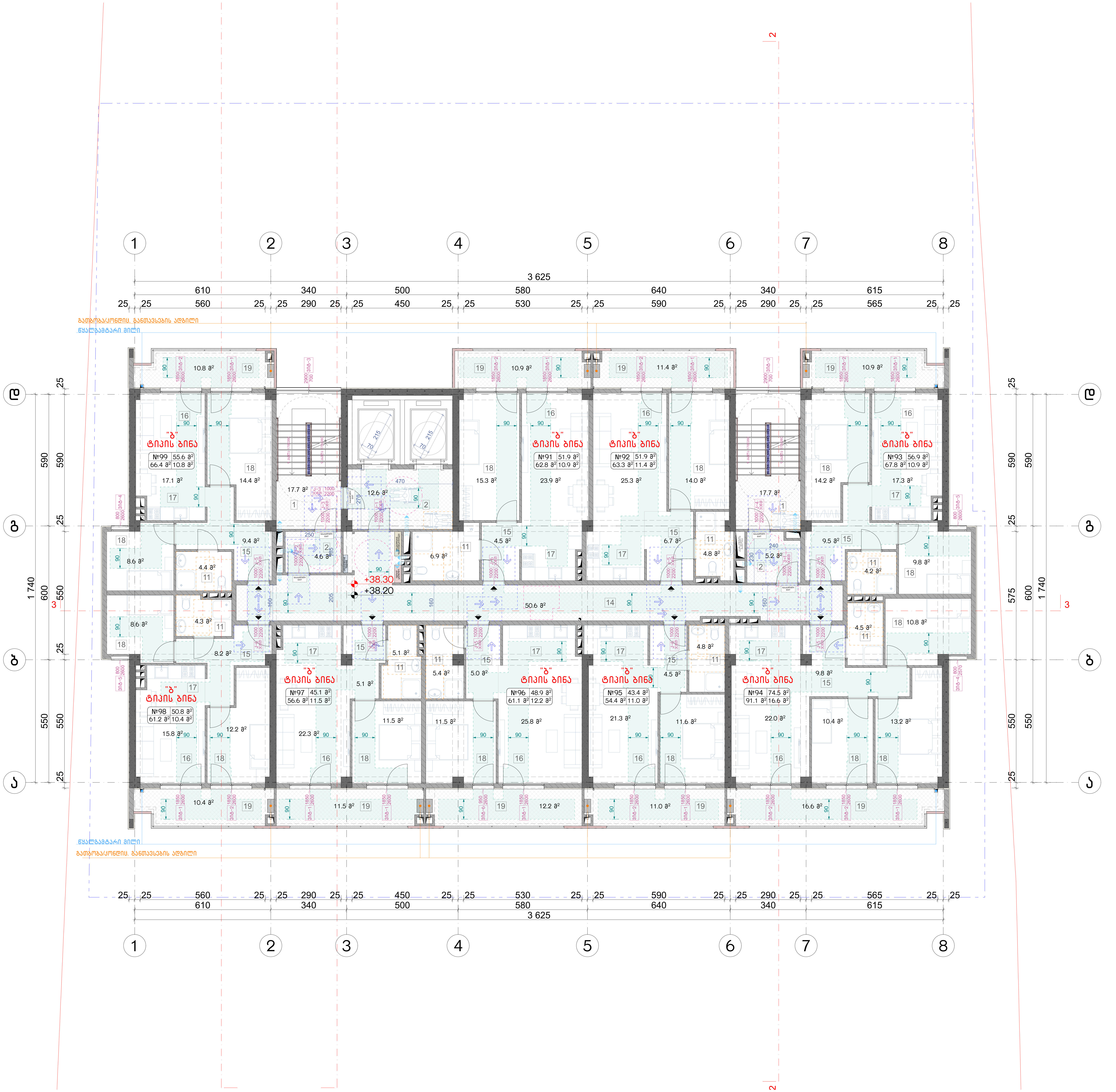

ნახაზის დასახელება:

მეცამეტე სართულის გეგმა
+38.20 ნიშნულზე
მისაწვდომობა

ექსპლიკაცია:

1. კიბის უჯრედი
2. ტამბური
11. სან.კვანძი
14. დერეფანი
15. ჰოლი
16. საერთო ოთახი
17. სამზარეულო
18. საძინებელი
19. აივანი

პირობითი ნიშნები:

ნაკვეთის საზღვარი

განაშენიანების რეგულირების ხაზი(უკანა ეზოსთვის)

მიწისზედა და მიწისქვეშა შენობის განთავსების კონტური

ჭრილის ხაზი

კონსტრუქციული ნიშნული

არქიტექტურული ნიშნული

შენიშვნები

1. ნახაზში შეტანილი ყველა ცვლილება უნდა შეთანხმდეს პროექტის ავტორთან.
2. შენობის საპროექტო ნული (+0.00) ტოლია +0.00=424.50 აბსოლიტური ნიშნულის.
3. პროექტში ყველა ზომა მოცემულია სანტიმეტრებში, ნიშნულები - მეტრებში.

მისამართი

ქალაქი თბილისი, ნოდარ ბოხუას ქუჩა №3ა
(ს/კ: 01.13.01.014.053)

პროექტის სახელწოდება

მრავალბინიანი საცხოვრებელი სახლის არქიტექტურული პროექტი (ა ბლოკი)

სტადია	პროექტი	არ
თანამდებობა	გვარი	ხელმოწერა
დირექტორი	გ. ბენდელიანი	
არქიტექტორი	ი. გოგოხია	
არქიტექტორი	ს. საზერლენდი	

საპროექტოს ლოგო	მისამართი
BIJI ARCHITECTURE	ქ. თბილისი შავიშვილის №1ა TEL: 595 55-35-74 599 75-28-88

დაკვეთა №		მასშტაბი
სტადია	პროექტი	1:120
ფორმატი	ფურცლები	A.03.15
A-3		2023 წ.

შენიშვნა:

1. მრავალბინიანი საცხოვრებელი სახლი მოიცავს 108 საცხოვრებელ ბინას. აქედან "ა" ტიპის ბინა არის საერთო რაოდენობის 2% რაც შეადგენს 108-2%=2.16=3 ბინას. 1107-ე ქვეთავის შესაბამისად. "ა" ტიპის ბინა №1; №4 და №10

მოსატრიალებელი სივრცეები

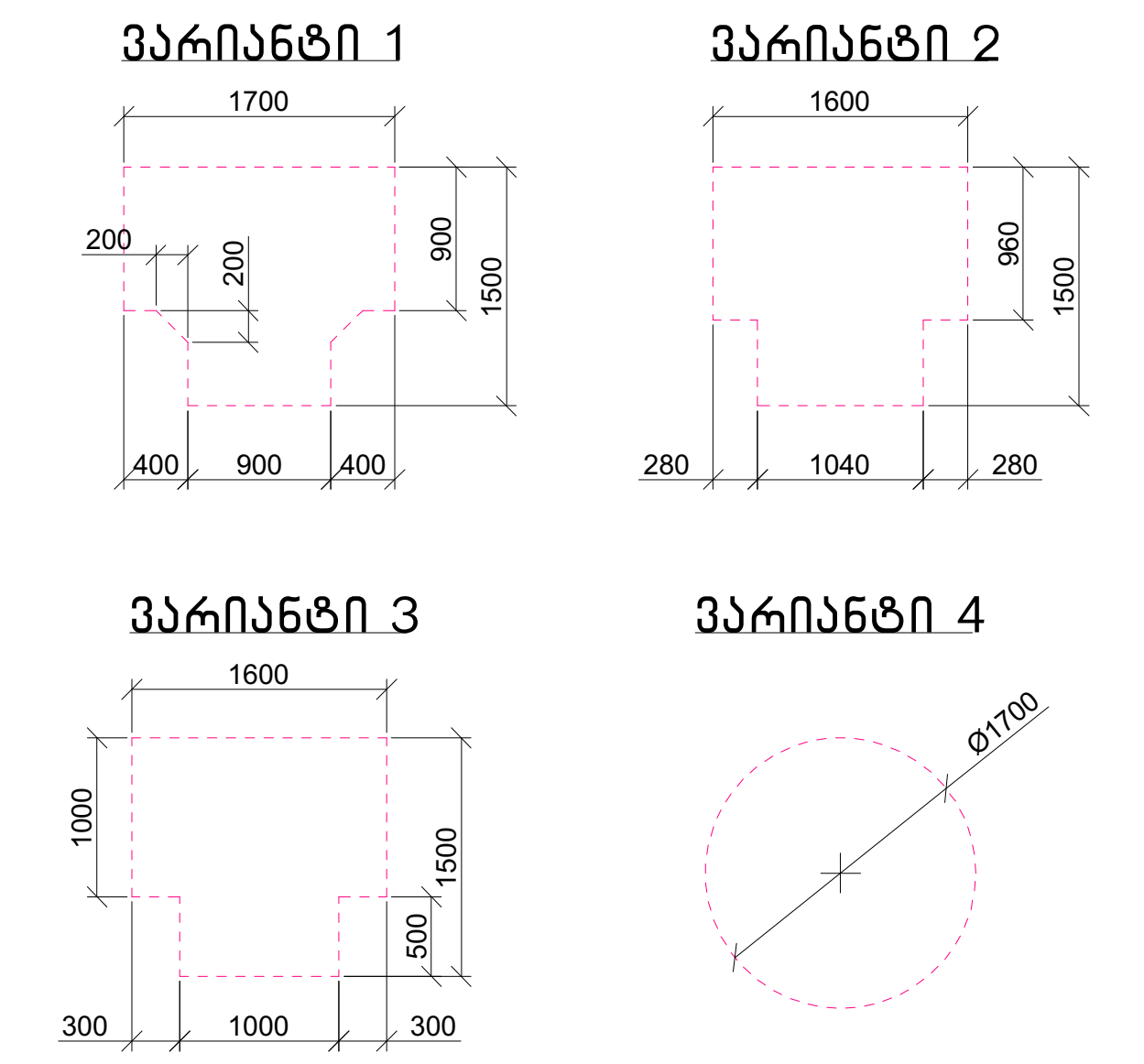

კარის წინ თავისუფალი სივრცე

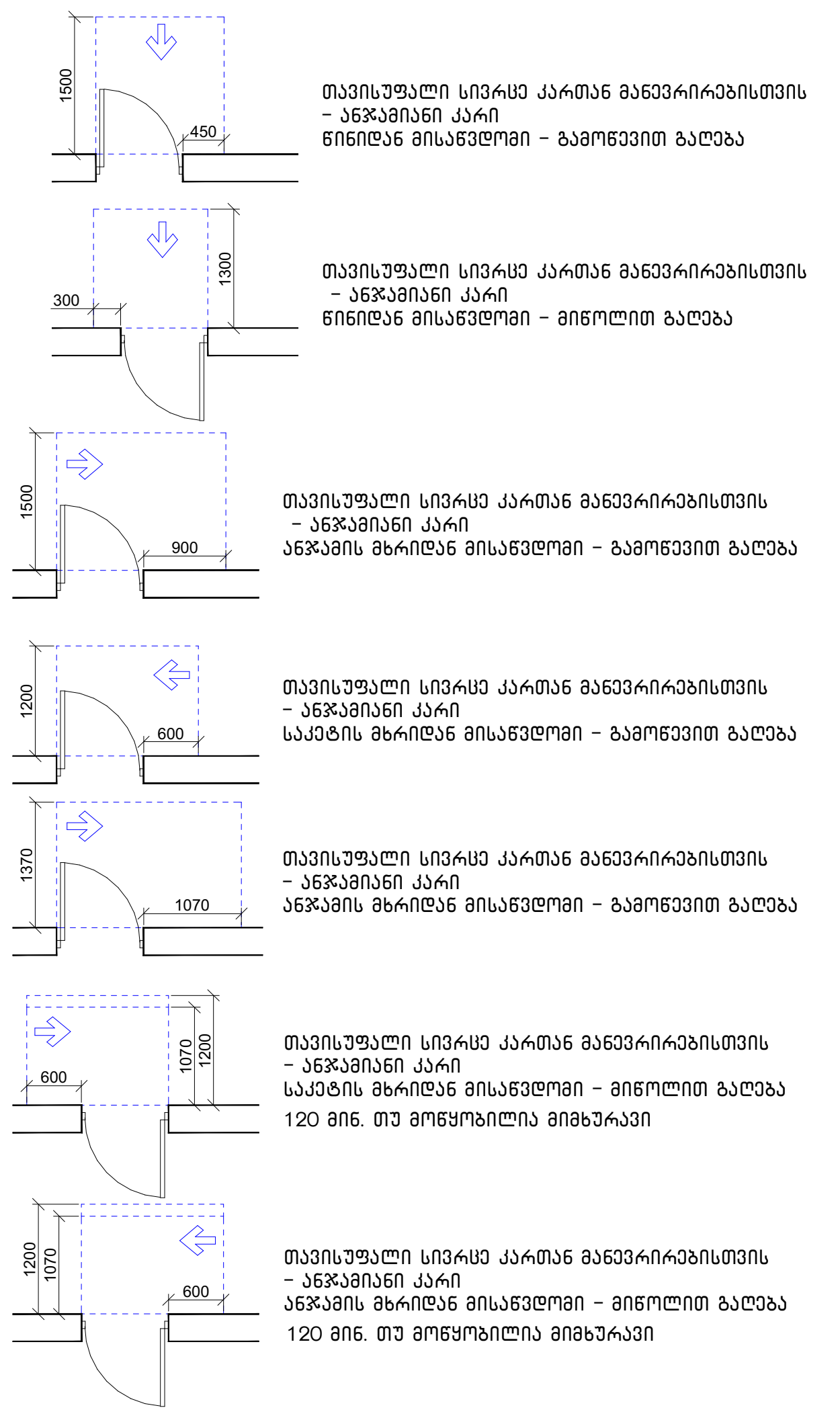

მისაწვდომი სვლაგეზი

შენიშვნა:

1. იატაკის ზედაპირები მოეწყობა ისე, რომ იქნება მდგრადი, მყარი და არასრიალა.
2. განათებების სამართავები, ელექტრო გამანაწილებლები და დენსართები, ტემპერატურის მარეგულირებლები, ,მოწყობილობების სამართავები, წყალსადენი სისტემების მოწყობილობების მარეგულირებლები და დამცავი და ორმხრივი საკომუნიკაციო სისტემების სამართავები "ა" ტიპის ერთეულებში მოეწყობა სტანდარტის 309-ე ქვეთავის შესაბამისად.
3. სინათლის ჩამრთველები, ელექტრო ჩამრთველები, დენსართები, ტემპერატურის მარეგულირებლები, ელექტრო გამანაწილებლები და უსაფრთოების ან შიდასაკომუნიკაციო სისტემების სამართავები "ბ" ტიპის ერთეულებში მოეწყობა სტანდარტის 309.2 და 1104.1.1 ქვეთავების მიხედვით.

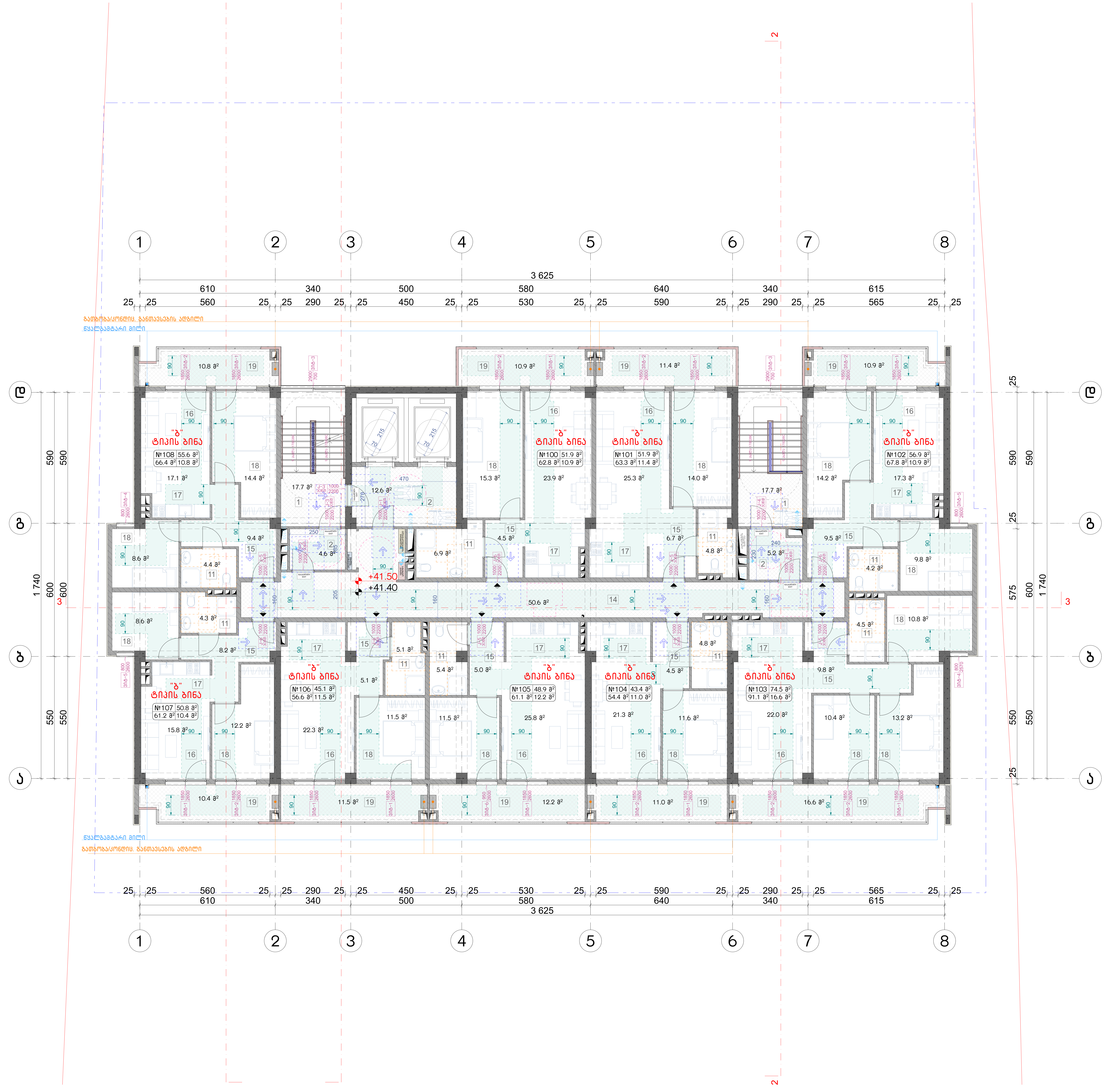

ნახაზის დასახელება:

მეთოთხმეტე სართულის გეგმა +41.40 ნიშნულზე მისაწვდომობა

ექსპლიკაცია:

1. კიბის უჯრედი
2. ტამბური
11. სან.კვანძი
14. დერეფანი
15. ჰოლი
16. საერთო ოთახი
17. სამზარეულო
18. საძინებელი
19. აივანი

პირობითი ნიშნები:

- ნაკვეთის საზღვარი
- განაშენიანების რეგულირების ხაზი(უკანა ეზოსთვის)
- მიწისზედა და მიწისქვეშა შენობის განთავსების კონტური
- ჭრილის ხაზი
- კონსტრუქციული ნიშნული
- არქიტექტურული ნიშნული

შენიშვნები

1. ნახაზში შეტანილი ყველა ცვლილება უნდა შეთანხმდეს პროექტის ავტორთან.
2. შენობის საპროექტო ნული (+0.00) ტოლია +0.00=424.50 აბსოლიტური ნიშნულის.
3. პროექტში ყველა ზომა მოცემულია სანტიმეტრებში, ნიშნულები – მეტრებში.

მისამართი

ქალაქი თბილისი, ნოდარ ბოხუას ქუჩა №3ა (ს/კ: 01.13.01.014.053)

პროექტის სახელწოდება

მრავალბინიანი საცხოვრებელი სახლის არქიტექტურული პროექტი (ა ბლოკი)

სტადია	პროექტი	არ
თანამდებობა	გვარი	ხელმოწერა
დირექტორი	გ. ბენდელიანი	
არქიტექტორი	ი. გოგოხია	
არქიტექტორი	ს. საზერლენდი	

საპროექტოს ლოგო		მისამართი
BIJI ARCHITECTURE		ქ. თბილისი შავიშვილის №1ა TEL: 595 55-35-74 599 75-28-88
დაკვეთა №		მასშტაბი
სტადია	პროექტი	1:120
ფორმატი	ფურცლები	A.03.16
A-3		2023 წ.

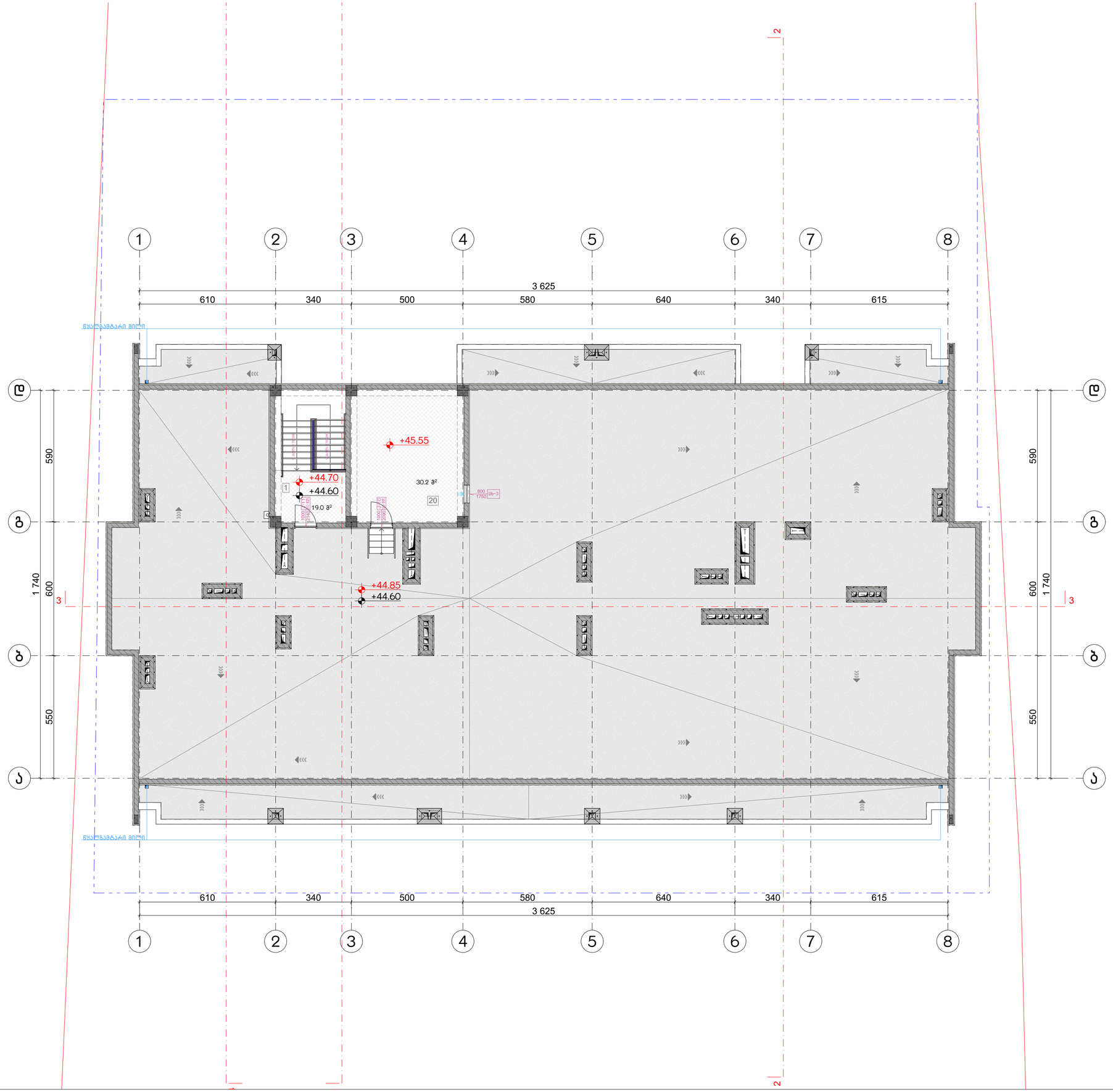

ნახაზის დასახელება:

გადახურვის გეგმა
+44.60 ნიშნულზე

ექსპლიკაცია:

1. ქიბის უჯრედი
20. ლიფტის ტექნიკური ოთახი

პირობითი ნიშნები:

- ნაკვეთის საზღვარი
- განაშენიანების რეგულირების ხაზი(უკანა ეზოსთვის)
- მიწისზედა და მიწისქვეშა შენობის განთავსების კონტური
- ჭრილის ხაზი
- კონსტრუქციული ნიშნული
- არქიტექტურული ნიშნული

შენიშვნები

1. ნახაზში შეტანილი ყველა ცვლილება უნდა შეთანხმდეს პროექტის ავტორთან.
2. შენობის საპროექტო ნული (+0.00) ტოლია +0.00=424.50 აბსოლიტური ნიშნულის.
3. პროექტში ყველა ზომა მოცემულია სანტიმეტრებში, ნიშნულები – მეტრებში.

მისამართი

ქალაქი თბილისი, ნოდარ ბოხუას ქუჩა №3ა
(ს/კ: 01.13.01.014.053)

პროექტის სახელწოდება

მრავალბინიანი საცხოვრებელი სახლის არქიტექტურული პროექტი (ა ბლოკი)

სტადია	პროექტი	არ
თანამდებობა	გვარი	ხელმოწერა
დირექტორი	გ. ბენდელიანი	
არქიტექტორი	ი. გოგოხია	
არქიტექტორი	ს. საზერლენდი	
საპროექტოს ლოგო		მისამართი

BIJI ARCHITECTURE
ქ. თბილისი შავიშვილის №1ა
TEL:
595 55-35-74
599 75-28-88

დაკვეთა №		მასშტაბი
სტადია	პროექტი	1:120
ფორმატი	ფურცლები	A.03.17
A-3		2023 წ.

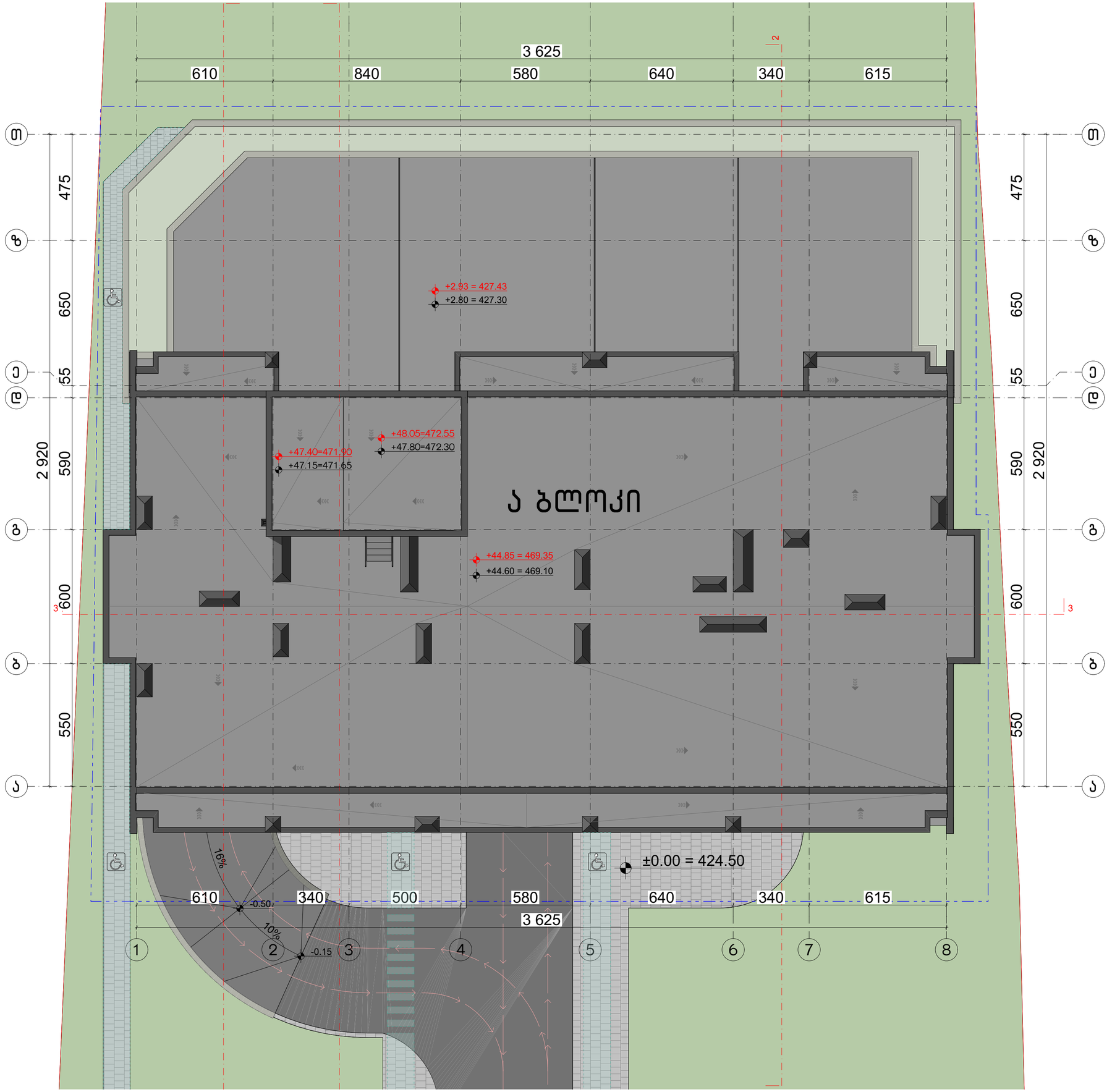

ნახაზის დასახელება:

სახურავის გეგმა

ექსპლიკაცია:

პირობითი ნიშნები:

- ნაკვეთის საზღვარი
- განაშენიანების რეგულირების ხაზი(უკანა ეზოსთვის)
- მიწისზედა და მიწისქვეშა შენობის განთავსების კონტური
- ჭრილის ხაზი
- კონსტრუქციული ნიშნული
- არქიტექტურული ნიშნული

შენიშვნები

1. ნახაზში შეტანილი ყველა ცვლილება უნდა შეთანხმდეს პროექტის ავტორთან.
2. შენობის საპროექტო ნული (+0.00) ტოლია +0.00=424.50 აბსოლიტური ნიშნულის.
3. პროექტში ყველა ზომა მოცემულია სანტიმეტრებში, ნიშნულები - მეტრებში.

მისამართი

ქალაქი თბილისი, ნოდარ ბოხუას ქუჩა №3ა
(ს/კ: 01.13.01.014.053)

პროექტის სახელწოდება

მრავალბინიანი საცხოვრებელი სახლის არქიტექტურული პროექტი (ა ბლოკი)

სტადია	პროექტი	არ
თანამდებობა	გვარი	ხელმოწერა
დირექტორი	გ. ბენდელიანი	
არქიტექტორი	ი. გოგოხია	
არქიტექტორი	ს. საზერლენდი	

საპროექტო ლოგო: BIJI ARCHITECTURE

მისამართი: ქ. თბილისი შავიშვილის №1ა

TEL: 595 55-35-74, 599 75-28-88

დაკვეთა №		მასშტაბი
სტადია	პროექტი	1:120
ფორმატი	ფურცლები	A.03.18
A-3		2023 წ.

შენიშვნა:

1. მრავალბინიანი საცხოვრებელი სახლი მოიცავს 108 საცხოვრებელ ბინას. აქედან "ა" ტიპის ბინა არის საერთო რაოდენობის 2% რაც შეადგენს 108-2%=2.16=3 ბინას. 1107-ე ქვეთავის შესაბამისად. "ა" ტიპის ბინა №1; №4 და №10

მოსატრიალებელი სივრცეები

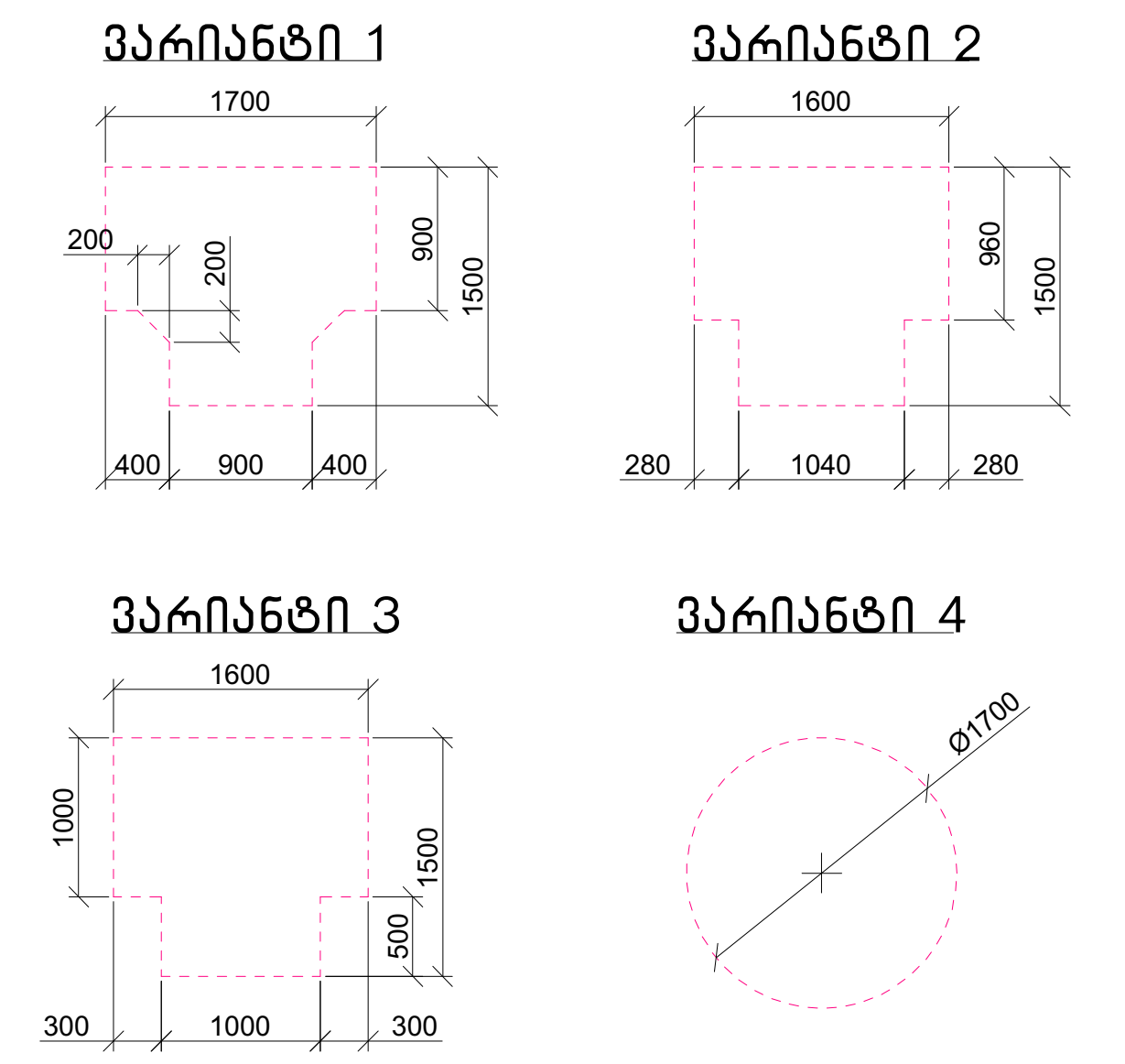

კარის წინ თავისუფალი სივრცე

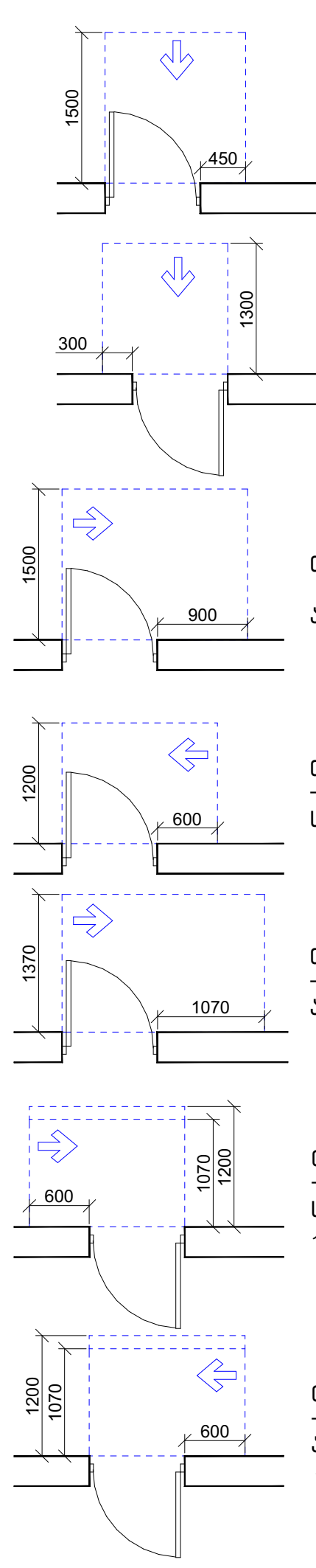

თავისუფალი სივრცე კართან მანევრირებისთვის – ანჯამიანი კარი
წინიდან მისაწვდომი – გამოწევით გაღება

თავისუფალი სივრცე კართან მანევრირებისთვის – ანჯამიანი კარი
წინიდან მისაწვდომი – მიწოლით გაღება

თავისუფალი სივრცე კართან მანევრირებისთვის – ანჯამიანი კარი
ანჯამის მხრიდან მისაწვდომი – გამოწევით გაღება

თავისუფალი სივრცე კართან მანევრირებისთვის – ანჯამიანი კარი
საკეტის მხრიდან მისაწვდომი – გამოწევით გაღება

თავისუფალი სივრცე კართან მანევრირებისთვის – ანჯამიანი კარი
ანჯამის მხრიდან მისაწვდომი – გამოწევით გაღება

თავისუფალი სივრცე კართან მანევრირებისთვის – ანჯამიანი კარი
საკეტის მხრიდან მისაწვდომი – მიწოლით გაღება
120 მინ. თუ მოწყობილია მიმხურავი

თავისუფალი სივრცე კართან მანევრირებისთვის – ანჯამიანი კარი
ანჯამის მხრიდან მისაწვდომი – მიწოლით გაღება
120 მინ. თუ მოწყობილია მიმხურავი

მისაწვდომი სვლაგეზი

შენიშვნა:

1. იატაკის ზედაპირები მოეწყობა ისე, რომ იქნება მდგრადი, მყარი და არასრიალა.
2. განათებების სამართავები, ელექტრო გამანაწილებლები და დენსართები, ტემპერატურის მარეგულირებლები, ,მოწყობილობების სამართავები, წყალსადენი სისტემების მოწყობილობების მარეგულირებლები და დამცავი და ორმხრივი საკომუნიკაციო სისტემების სამართავები "ა" ტიპის ერთეულებში მოეწყობა სტანდარტის 309-ე ქვეთავის შესაბამისად.
3. სინათლის ჩამრთველები, ელექტრო ჩამრთველები, დენსართები, ტემპერატურის მარეგულირებლები, ელექტრო გამანაწილებლები და უსაფრთოების ან შიდასაკომუნიკაციო სისტემების სამართავები "ბ" ტიპის ერთეულებში მოეწყობა სტანდარტის 309.2 და 1104.1.1 ქვეთავების მიხედვით.

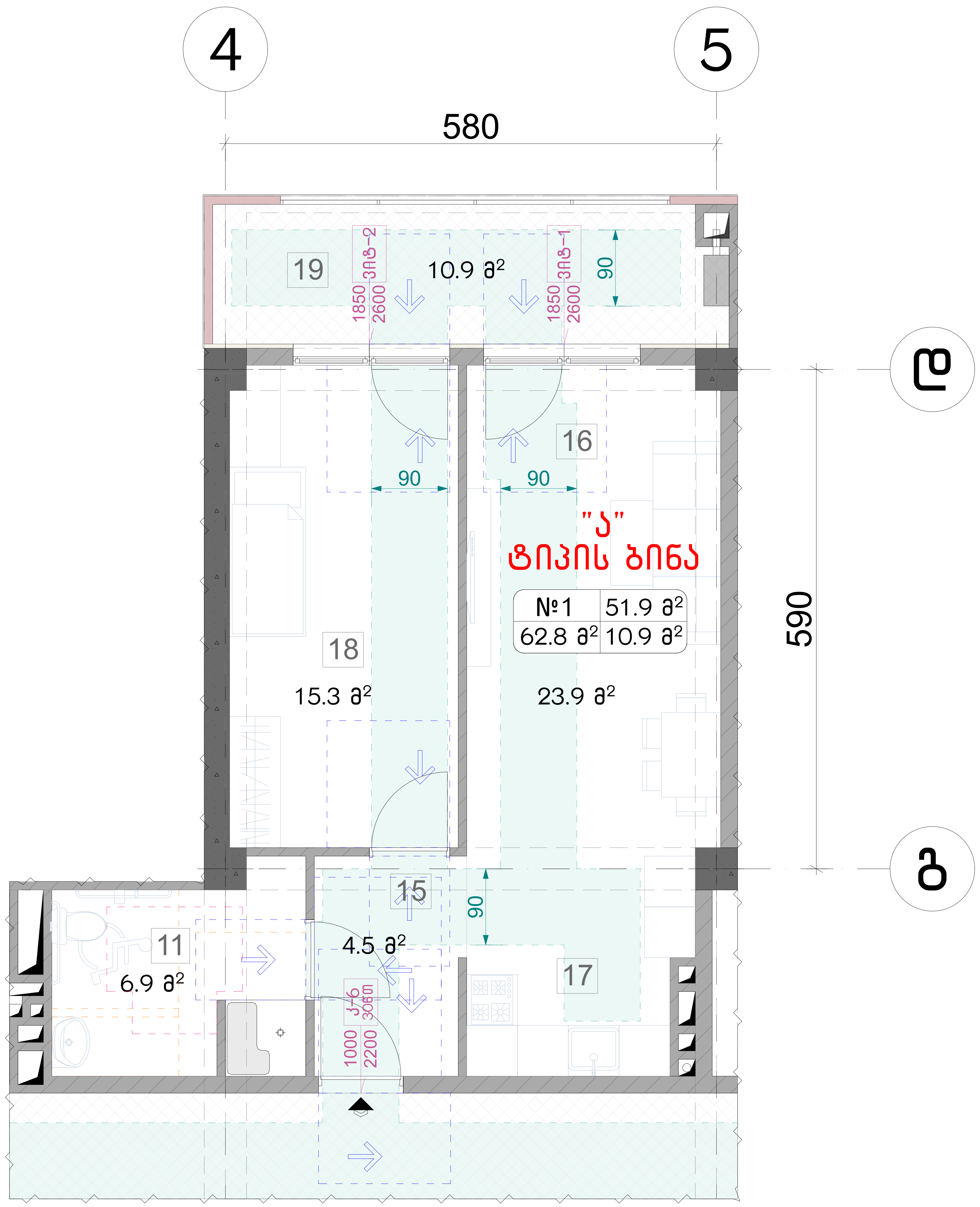

ნახაზის დასახელება:

მისაწვდომი "ა" ტიპის ბინა სივრცეში №1 და №10

ექსპლიკაცია:

10. სან.კვანძი
12. ჰოლი
13. საერთო ოთახი
14. სამზარეულო
15. საძინებელი
16. აივანი

პირობითი ნიშნები:

- ნაკვეთის საზღვარი
- განაშენიანების რეგულირების ხაზი(უკანა ეზოსთვის)
- მიწისზედა და მიწისქვეშა შენობის განთავსების კონტური
- ჭრილის ხაზი
- კონსტრუქციული ნიშნული
- არქიტექტურული ნიშნული

შენიშვნები

1. ნახაზში შეტანილი ყველა ცვლილება უნდა შეთანხმდეს პროექტის ავტორთან.
2. შენობის საპროექტო ნული (+0.00) ტოლია +0.00=424.50 აბსოლიტური ნიშნულის.
3. პროექტში ყველა ზომა მოცემულია სანტიმეტრებში, ნიშნულები – მეტრებში.

მისამართი

ქალაქი თბილისი, ნოდარ ბოხუას ქუჩა №3ა
(ს/კ: 01.13.01.014.053)

პროექტის სახელწოდება

მრავალბინიანი საცხოვრებელი სახლის არქიტექტურული პროექტი (ა ბლოკი)

სტადია	პროექტი	არ
თანამდებობა	გვარი	ხელმოწერა
დირექტორი	გ. ბენდელიანი	
არქიტექტორი	ი. გოგოხია	
არქიტექტორი	ს. საზერლენდი	

საპროექტოს ლოგო		მისამართი
BIJI ARCHITECTURE		ქ. თბილისი შავიშვილის №1ა TEL: 595 55-35-74 599 75-28-88
დაკვეთა №		მასშტაბი
სტადია	პროექტი	1:50
ფორმატი	ფურცლები	A.03.19
A-3		2023 წ.

შენიშვნა:

1. მრავალბინიანი საცხოვრებელი სახლი მოიცავს 108 საცხოვრებელ ბინას. აქედან "ა" ტიპის ბინა არის საერთო რაოდენობის 2% რაც შეადგენს 108-2%=2.16=3 ბინას. 1107-ე კვეთავის შესაბამისად. "ა" ტიპის ბინა №1; №4 და №10

მოსატრიალებელი სივრცეები

ვარიანტი 1

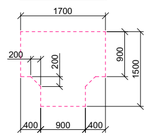

ვარიანტი 2

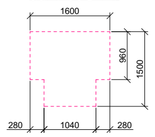

ვარიანტი 3

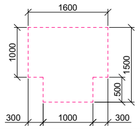

ვარიანტი 4

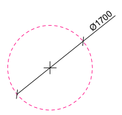

კარის წინ თავისუფალი სივრცე

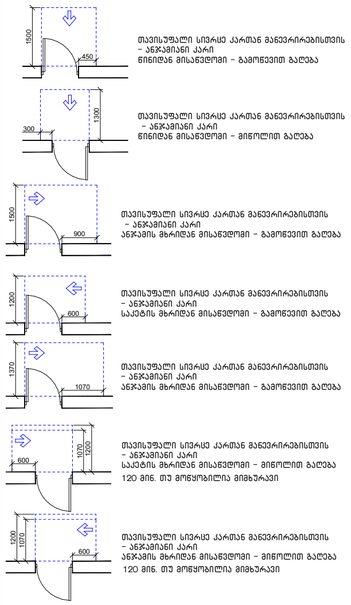

მისაწვდომი სვლაგეზი

შენიშვნა:

1. იატაკის ზედაპირები მოეწყობა ისე, რომ იქნება მდგრადი, მყარი და არასრიალა.
2. განათებების სამართავები, ელექტრო გამანაწილებლები და დენსართები, ტემპერატურის მარეგულირებლები, ,მოწყობილობების სამართავები, წყალსადენი სისტემების მოწყობილობების მარეგულირებლები და დამცავი და ორმხრივი საკომუნიკაციო სისტემების სამართავები "ა" ტიპის ერთეულებში მოეწყობა სტანდარტის 309-ე კვეთავის შესაბამისად.
3. სინათლის ჩამრთველები, ელექტრო ჩამრთველები, დენსართები, ტემპერატურის მარეგულირებლები, ელექტრო გამანაწილებლები და უსაფრთოების ან შიდასაკომუნიკაციო სისტემების სამართავები "ბ" ტიპის ერთეულებში მოეწყობა სტანდარტის 309.2 და 1104.1.1 ქვეთავების მიხედვით.

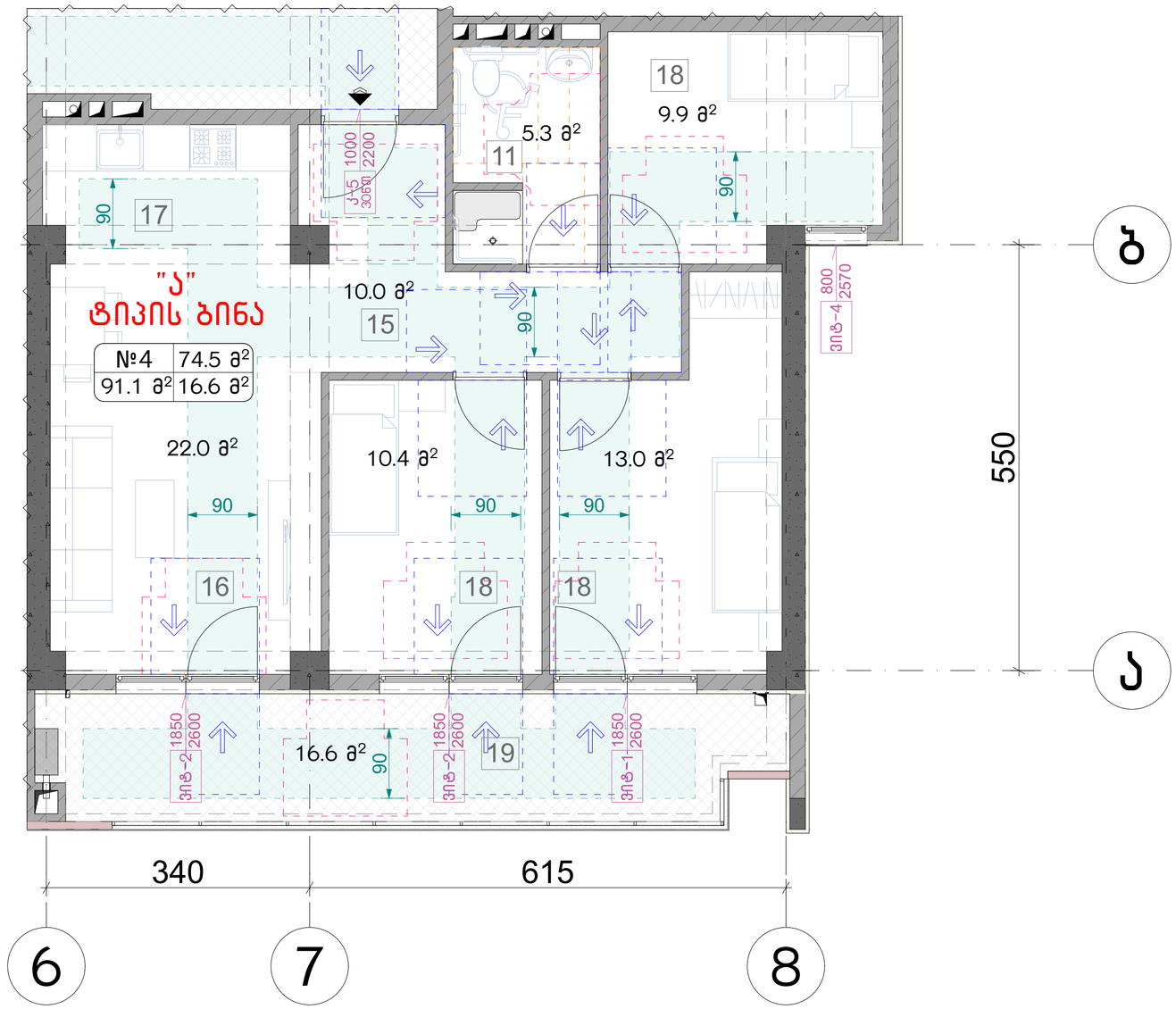

ნახაზის დასახელება:

მისაწვდომი "ა" ტიპის ბინა სივრცეში №4

ექსპლიკაცია:

პირობითი ნიშნები:

- ნაკვეთის საზღვარი
- განაშენიანების რეგულირების ხაზი(უკანა ეზოსთვის)
- მიწისზედა და მიწისქვეშა შენობის განთავსების კონტური
- ჭრილის ხაზი
- კონსტრუქციული ნიშნული
- არქიტექტურული ნიშნული

შენიშვნები

1. ნახაზში შეტანილი ყველა ცვლილება უნდა შეთანხმდეს პროექტის ავტორთან.
2. შენობის საპროექტო ნული (+0.00) ტოლია +0.00=424.50 აბსოლიტური ნიშნულის.
3. პროექტში ყველა ზომა მოცემულია სანტიმეტრებში, ნიშნულები - მეტრებში.

მისამართი

ქალაქი თბილისი, ნოდარ ბოხუას ქუჩა №3ა (ს/კ: 01.13.01.014.053)

პროექტის სახელწოდება

მრავალბინიანი საცხოვრებელი სახლის არქიტექტურული პროექტი (ა ბლოკი)

სტადია	პროექტი	არ
თანამდებობა	გვარი	ხელმოწერა
დირექტორი	გ. ბენდელიანი	
არქიტექტორი	ი. ბოგოხია	
არქიტექტორი	ს. საზერლიდი	
საპროექტოს ლოგო		მისამართი

BIJI ARCHITECTURE
BIJI ARCHITECTURE
ქ. თბილისი შავიშვილის №1ა
TEL:
595 55-35-74
599 75-28-88

დაკვეთა №		მასშტაბი
სტადია	პროექტი	1:50
ფორმატი	ფურცლები	A.03.20
A-3		2023 წ.

მისაწვდომი სან.კვანძი "ა" ტიპის ერთეულში ბინა №1 და №10 მ.1:25

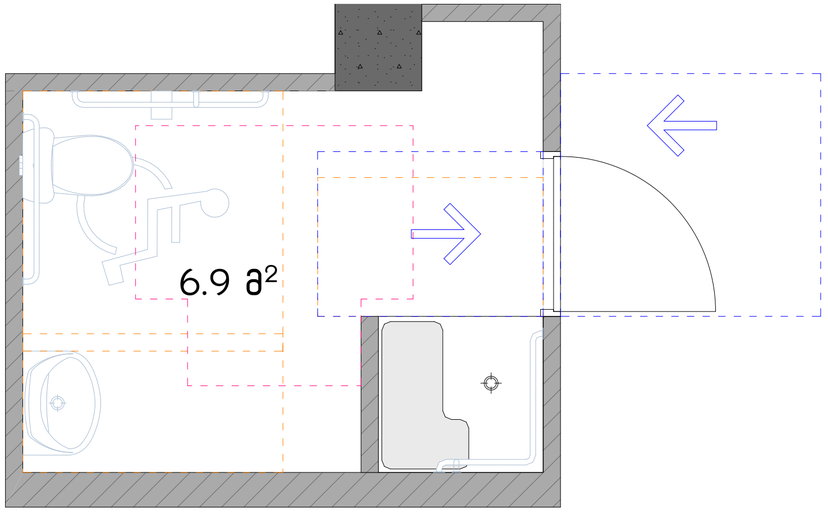

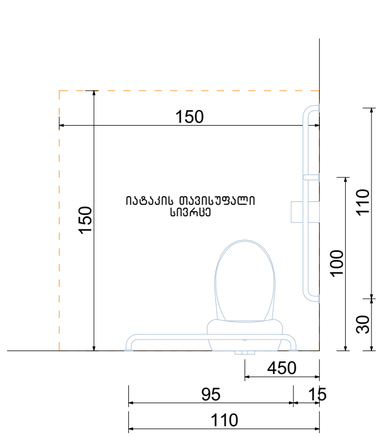

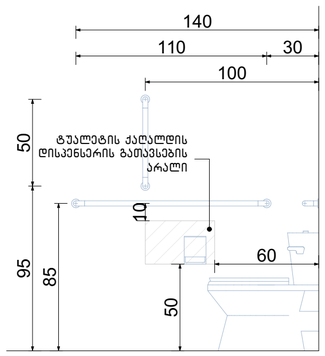

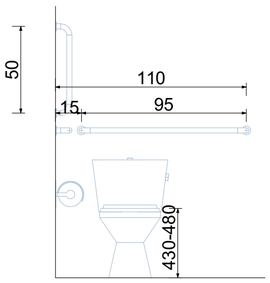

თავისუფალი სივრცე კართან მანევრირებისთვის ანჯამიანი კარი. წინიდან მისაწვდომი-გამოღებით გაღება

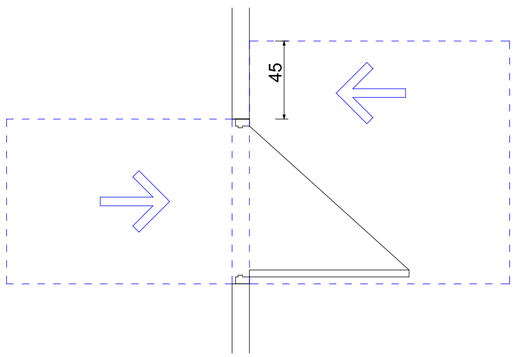

ხელსაბანის მდებარეობა

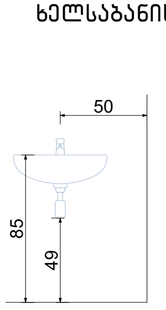

თავისუფალი სივრცე ფეხის ფალანგისათვის

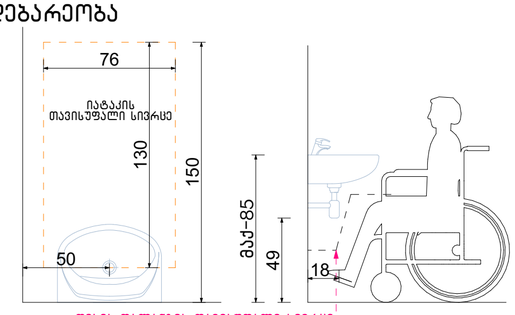

ფეხის ფალანგის თავისუფალი სივრცე

T-ფორმის მოსატრიალებელი სივრცე ვარიანტი 3

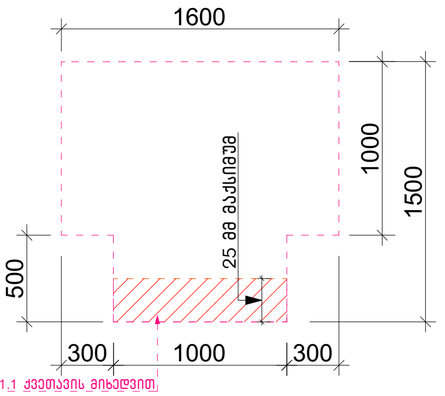

გადაფარვა დასაშვებია 3Q4.3.1.1.1 ქვეთავის მიხედვით

ეტლის შესაბრუნებელი საშხაპის მაქონე ნაკვეთური

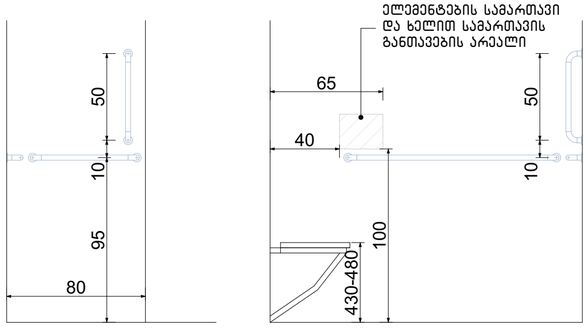

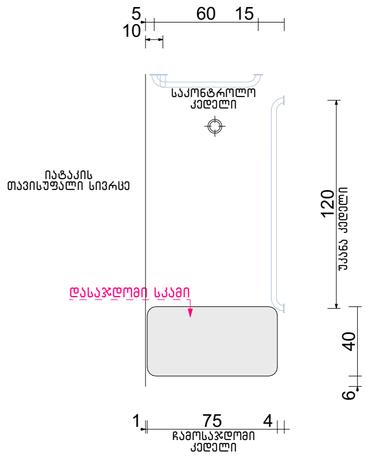

ნახაზის დასახელება:

მისაწვდომი სან.კვანძი "ა" ტიპის ერთეულში №1 და №10

ექსპლიკაცია:

პირობითი ნიშნები:

- ნაკვეთის საზღვარი
- განაშენიანების რეგულირების ხაზი(უკანა ეზოსთვის)
- მიწისზედა და მიწისქვეშა შენობის განთავსების კონტური
- ჭრილის ხაზი
- კონსტრუქციული ნიშნული
- არქიტექტურული ნიშნული

შენიშვნები

1. ნახაზში შეტანილი ყველა ცვლილება უნდა შეთანხმდეს პროექტის ავტორთან.
2. შენობის საპროექტო ნული (+0.00) ტოლია +0.00=424.50 აბსოლიტური ნიშნულის.
3. პროექტში ყველა ზომა მოცემულია სანტიმეტრებში, ნიშნულები - მეტრებში.

მისამართი

ქალაქი თბილისი, ნოდარ ბოხუას ქუჩა №3[ა] (ს/კ: 01.13.01.014.053)

პროექტის სახელწოდება

მრავალბინიანი საცხოვრებელი სახლის არქიტექტურული პროექტი (ა ბლოკი)

სტადია	პროექტი	არ
თანამდებობა	გვარი	ხელმოწერა
დირექტორი	ბ. ბენდელიანი	
არქიტექტორი	ი. ბოგოხია	
არქიტექტორი	ს. საზერლენდი	
საპროექტო ლოგო		მისამართი

BIJI ARCHITECTURE

ქ. თბილისი შავიშვილის №1ა

TEL: 595 55-35-74 599 75-28-88

დაკვეთა №		მასშტაბი
სტადია	პროექტი	1:25
ფორმატი	ფურცლები	A.03.21
A-3		2023 წ.

მისაწვდომი სან.კვანძი "ა" ტიპის ერთეულში ბინა №4 მ.1:25

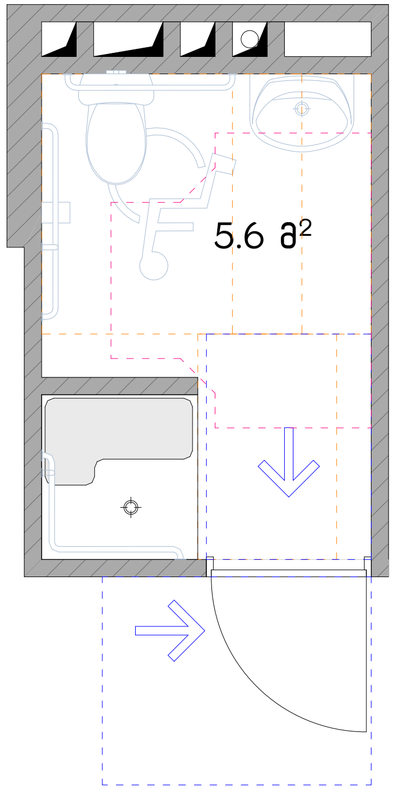

თავისუფალი სივრცე კართან მანევრირებისთვის ანჯამიანი კარი. საკეტის მხრიდან მისაწვდომი– გამოწევით გაღება

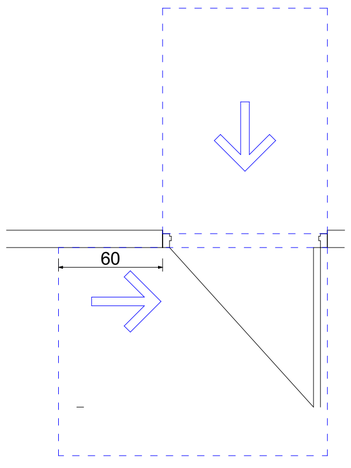

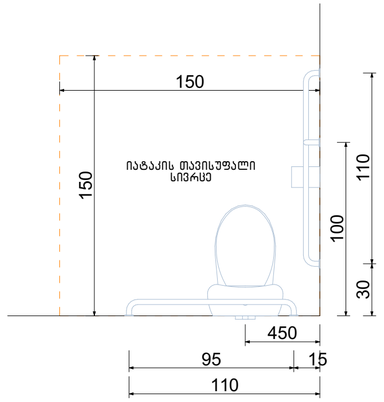

ხელსაბანის მდებარეობა

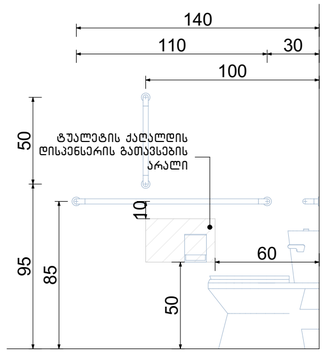

თავისუფალი სივრცე ფეხის ფალანგისათვის

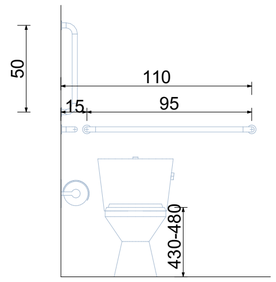

T-ფორმის მოსატრიალებელი სივრცე ვარიანტი 3

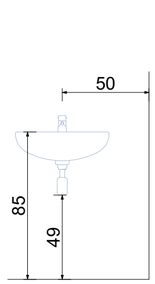

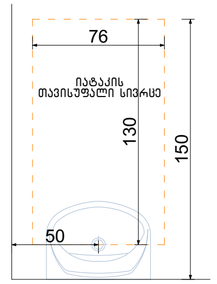

ფეხის ფალანგის თავისუფალი სივრცე

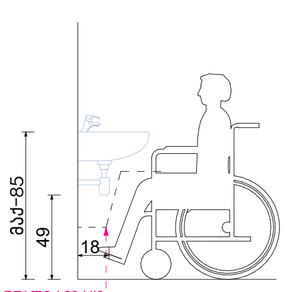

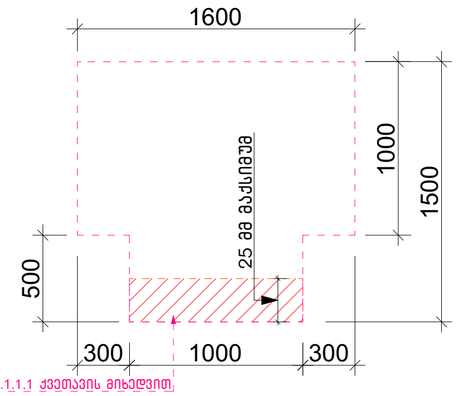

გადაფარვა დასაშვებია 304.3.1.1.1 ქვეთავის მიხედვით

ეტლის შესაბორებელი საშხაპის მძრნე ნაკვეთური

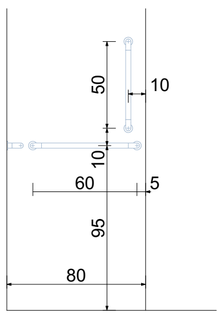

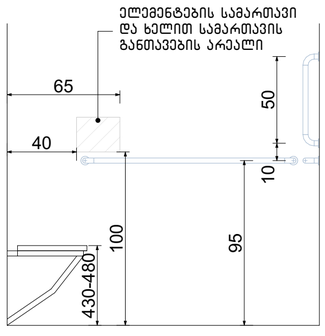

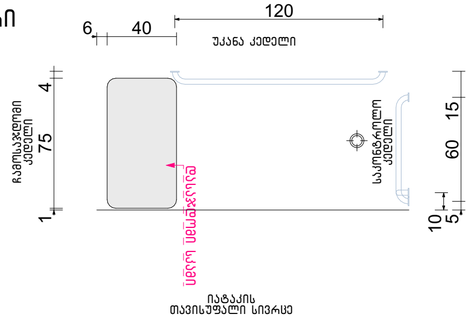

ნახაზის დასახელება:

მისაწვდომი სან.კვანძი "ა" ტიპის ერთეულში №4

ექსპლიკაცია:

პირობითი ნიშნები:

- ნაკვეთის საზღვარი
- განაშენიანების რეგულირების ხაზი(უკანა ეზოსთვის)
- მიწისზედა და მიწისქვეშა შენობის განთავსების კონტური
- ჭრილის ხაზი
- კონსტრუქციული ნიშნული
- არქიტექტურული ნიშნული

შენიშვნები

1. ნახაზში შეტანილი ყველა ცვლილება უნდა შეთანხმდეს პროექტის ავტორთან.
2. შენობის საპროექტო ნული (+0.00) ტოლია +0.00=424.50 აბსოლიტური ნიშნულის.
3. პროექტში ყველა ზომა მოცემულია სანტიმეტრებში, ნიშნულები – მეტრებში.

მისამართი

ქალაქი თბილისი, ნოდარ ბოხუას ქუჩა №3[3] (ს/კ: 01.13.01.014.053)

პროექტის სახელწოდება

მრავალბინიანი საცხოვრებელი სახლის არქიტექტურული პროექტი (ა ბლოკი)

სტადია	პროექტი	არ
თანამდებობა	გვარი	ხელმოწერა
დირექტორი	გ. ბენდელიანი	
არქიტექტორი	ი. ბოგოხია	
არქიტექტორი	ს. საზარლენდი	
საპროექტო ლოგო		მისამართი

BIJI ARCHITECTURE

ქ. თბილისი შავიშვილის №1ა

TEL: 595 55-35-74 599 75-28-88

დაკვეთა №		მასშტაბი
სტადია	პროექტი	1:25
ფორმატი	ფურცლები	A.03.22
A-3		2023 წ.

მისაწვდომი სან.კვანძი(ქალი/კაცი) ოფისი №1 მ.1:25

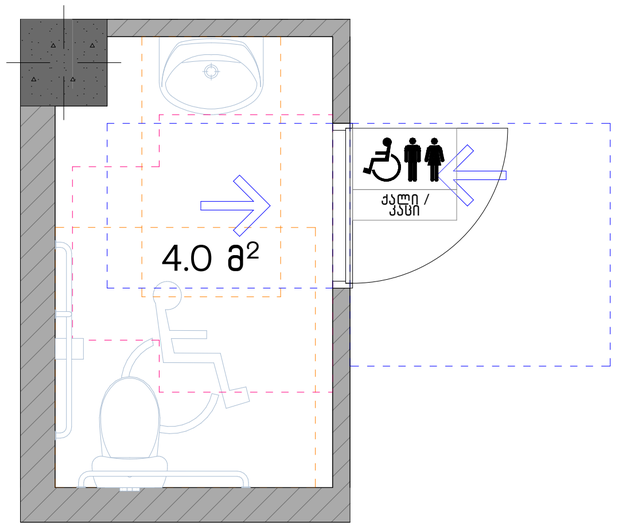

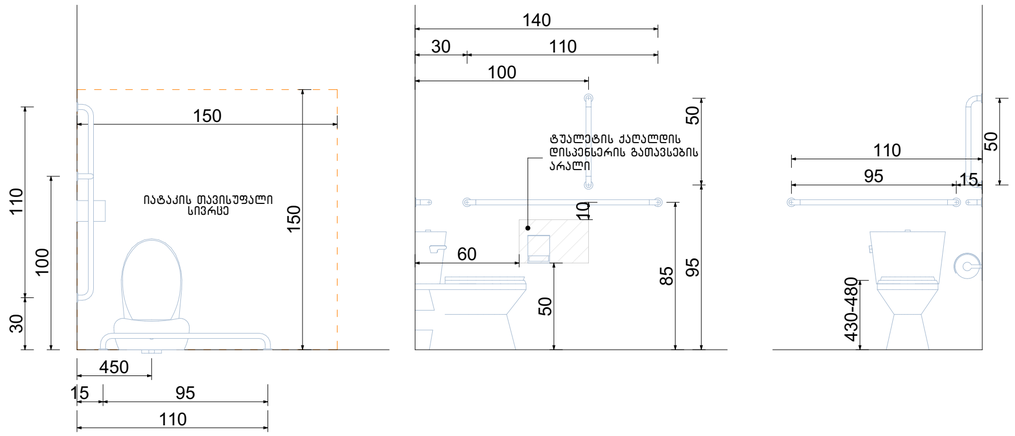

თავისუფალი სივრცე კართან მანევრირებისთვის ანჯამიანი კარი. წინიდან მისაწვდომი-გამოღებით გაღება

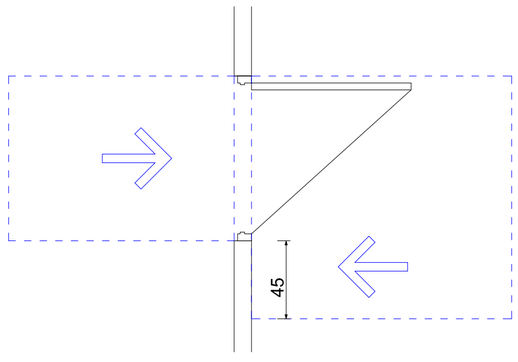

ფორმის მოსატრიალებელი სივრცე ვარიანტი 3

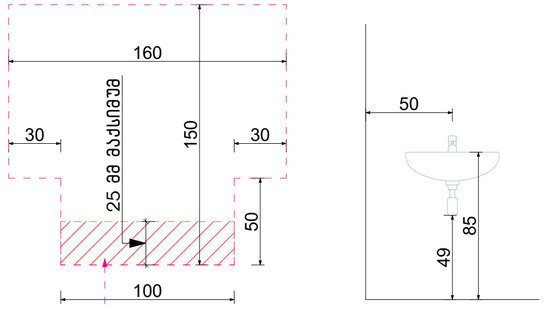

გადაფარვა დასაშვებია 304.3.1.1.1 ქვეთავის მიხედვით

ხელსაბანის მდებარეობა

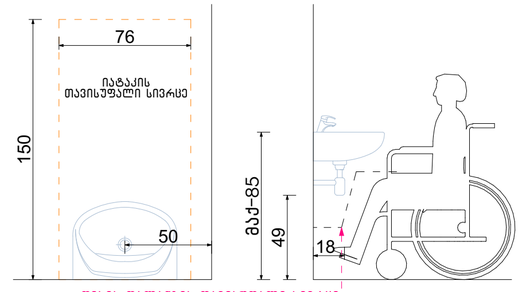

ფეხის ფალანგის თავისუფალი სივრცე

თავისუფალი სივრცე ფეხის ფალანგისათვის

ნახაზის დასახელება:

მისაწვდომი სან.კვანძი (ქალი/კაცი) ოფისი №1

ექსპლიკაცია:

პირობითი ნიშნები:

- ნაკვეთის საზღვარი
- განაშენიანების რეგულირების ხაზი(უკანა ეზოსთვის)
- მიწისზედა და მიწისქვეშა შენობის განთავსების კონტური
- ჭრილის ხაზი
- კონსტრუქციული ნიშნული
- არქიტექტურული ნიშნული

შენიშვნები

1. ნახაზში შეტანილი ყველა ცვლილება უნდა შეთანხმდეს პროექტის ავტორთან.
2. შენობის საპროექტო ნული (+0.00) ტოლია +0.00=424.50 აბსოლიტური ნიშნულის.
3. პროექტში ყველა ზომა მოცემულია სანტიმეტრებში, ნიშნულები – მეტრებში.

მისამართი

ქალაქი თბილისი, ნოდარ ბოხუას ქუჩა №3ა (ს/კ: 01.13.01.014.053)

პროექტის სახელწოდება

მრავალბინიანი საცხოვრებელი სახლის არქიტექტურული პროექტი (ა ბლოკი)

სტადია	პროექტი	არ
თანამდებობა	გვარი	ხელმოწერა
დირექტორი	გ. ბენდელიანი	
არქიტექტორი	ი. გოგოხია	
არქიტექტორი	ს. საზერლენდი	
საპროექტო ლოგო		მისამართი

BIJI ARCHITECTURE
BIJI ARCHITECTURE
ქ. თბილისი შავიშვილის №1ა
TEL: 595 55-35-74 599 75-28-88

დაკვეთა №		მასშტაბი
სტადია	პროექტი	1:25
ფორმატი	ფურცლები	A.03.23
A-3		2023 წ.

მისაწვდომი სან.კვანძი(ქალი/კაცი) ოფისი №2 მ.1:25

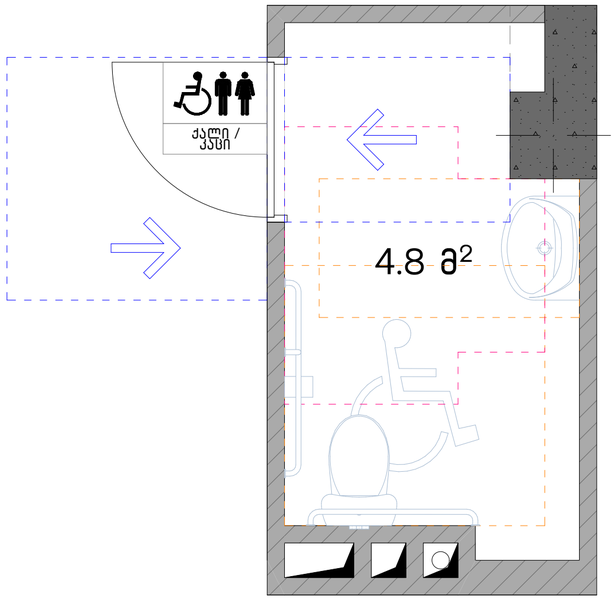

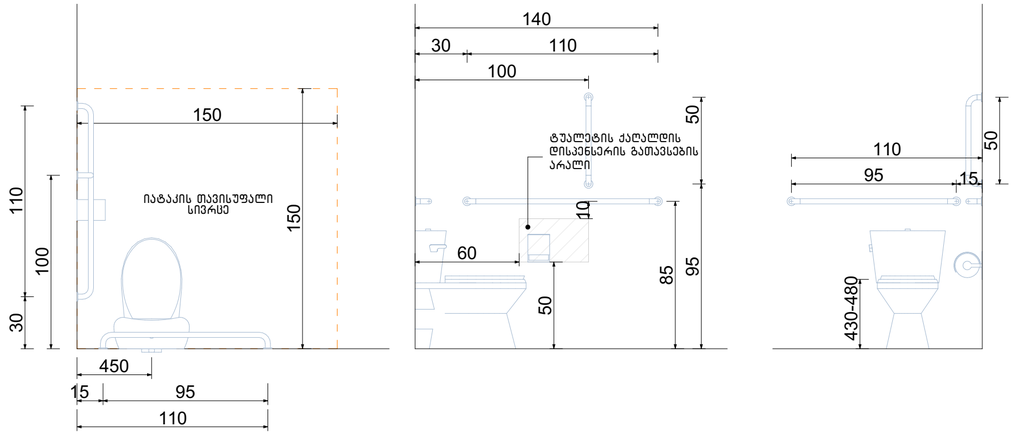

თავისუფალი სივრცე კართან მანევრირებისთვის ანჯამიანი კარი. წინიდან მისაწვდომი-გამოღებით გაღება

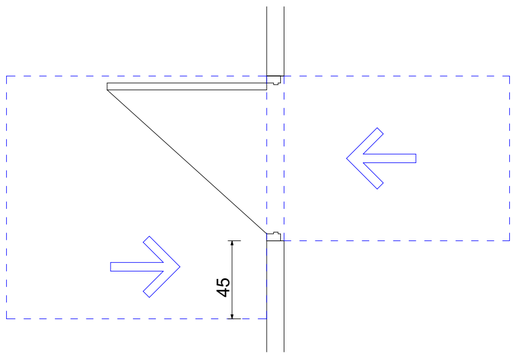

ფორმის მოსატრიალებელი სივრცე ვარიანტი 3

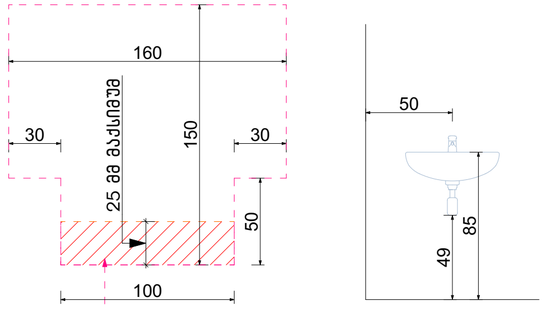

გადაფარვა დასაშვებია 3Ф4.3.1.1.1 ქვეთავის მიხედვით

ხელსაბანის მდებარეობა

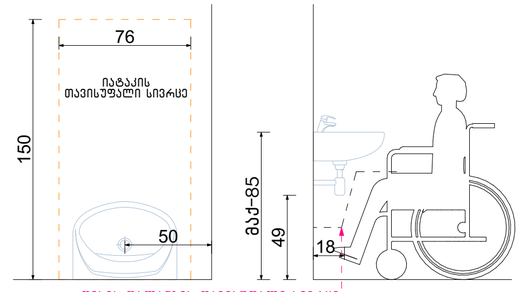

თავისუფალი სივრცე ფეხის ფალანგისათვის

ფეხის ფალანგის თავისუფალი სივრცე

ნახაზის დასახელება:

მისაწვდომი სან.კვანძი (ქალი/კაცი) ოფისი №2 სივრცეში

ექსპლიკაცია:

პირობითი ნიშნები:

- ნაკვეთის საზღვარი
- განაშენიანების რეგულირების ხაზი(უკანა ეზოსთვის)
- მიწისზედა და მიწისქვეშა შენობის განთავსების კონტური
- ჭრილის ხაზი
- კონსტრუქციული ნიშნული
- არქიტექტურული ნიშნული

შენიშვნები

1. ნახაზში შეტანილი ყველა ცვლილება უნდა შეთანხმდეს პროექტის ავტორთან.
2. შენობის საპროექტო ნული (+0.00) ტოლია +0.00=424.50 აბსოლიტური ნიშნულის.
3. პროექტში ყველა ზომა მოცემულია სანტიმეტრებში, ნიშნულები – მეტრებში.

მისამართი

ქალაქი თბილისი, ნოდარ ბოხუას ქუჩა №3ა
(ს/კ: 01.13.01.014.053)

პროექტის სახელწოდება

მრავალბინიანი საცხოვრებელი სახლის არქიტექტურული პროექტი (ა ბლოკი)

სტადია	პროექტი	არ
თანამდებობა	გვარი	ხელმოწერა
დირექტორი	გ. ბენდელიანი	
არქიტექტორი	ი. გოგოხია	
არქიტექტორი	ს. საზერლენდი	
საპროექტო ლოგო		მისამართი

BIJI ARCHITECTURE
ქ. თბილისი შავიშვილის №1ა
TEL:
595 55-35-74
599 75-28-88

დაკვეთა №		მასშტაბი
სტადია	პროექტი	1:25
ფორმატი	ფურცლები	A.03.24
A-3		2023 წ.

მისაწვდომი სან.კვანძი(ქალი/კაცი) ოფისი №3 მ.1:25

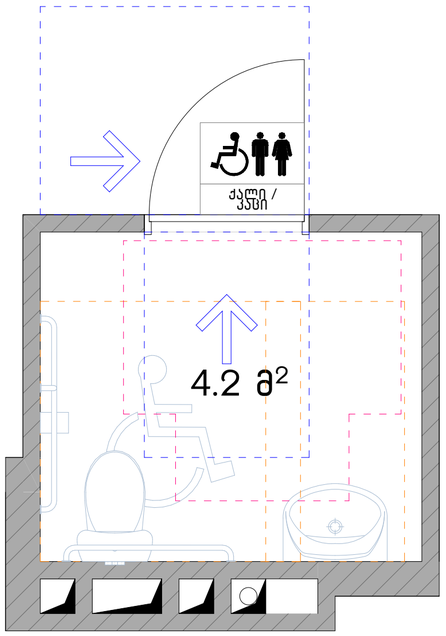

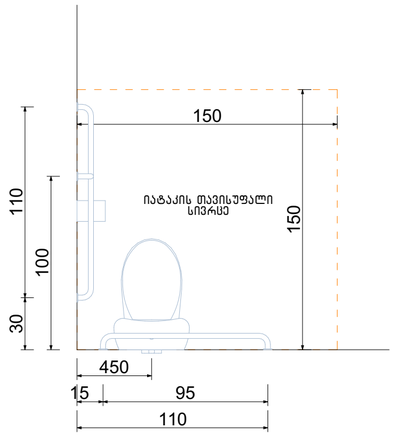

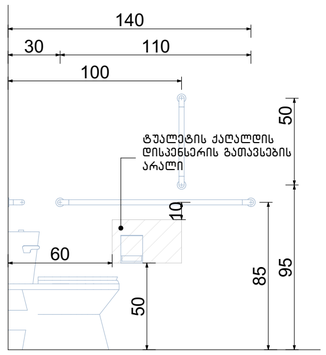

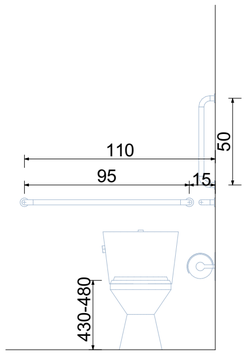

თავისუფალი სივრცე კართან მანევრირებისთვის ანჯამიანი კარი. საკეტის მხრიდან მისაწვდომი–გამოლებით გაღება

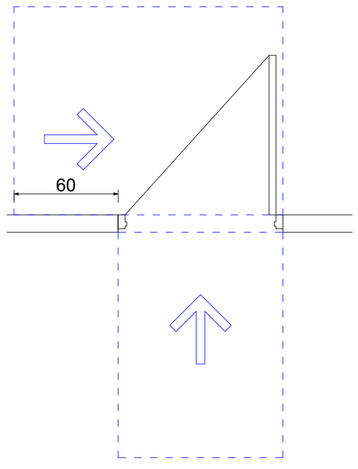

ფორმის მოსატრიალებელი სივრცე ვარიანტი 3

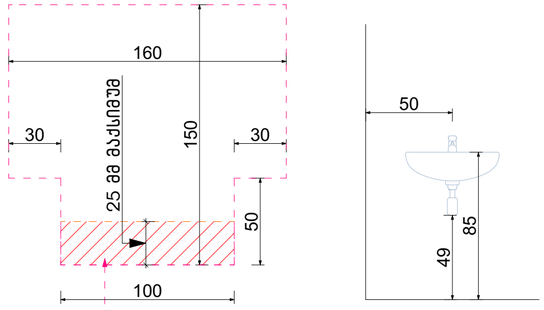

გადაფარვა დასაშვებია 304.3.1.1.1 ქვეთავის მიხედვით

ხელსაბანის მდებარეობა

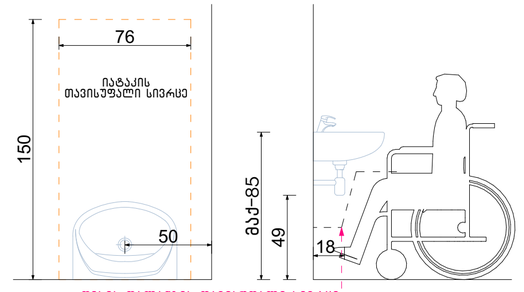

ფეხის ფალანგის თავისუფალი სივრცე

თავისუფალი სივრცე ფეხის ფალანგისათვის

ნახაზის დასახელება:

მისაწვდომი სან.კვანძი (ქალი/კაცი) ოფისი №3 სივრცეში

ექსპლიკაცია:

პირობითი ნიშნები:

- ნაკვეთის საზღვარი
- განაშენიანების რეგულირების ხაზი(უკანა ეზოსთვის)
- მიწისზედა და მიწისქვეშა შენობის განთავსების კონტური
- ჭრილის ხაზი
- კონსტრუქციული ნიშნული
- არქიტექტურული ნიშნული

შენიშვნები

1. ნახაზში შეტანილი ყველა ცვლილება უნდა შეთანხმდეს პროექტის ავტორთან.
2. შენობის საპროექტო ნული (+0.00) ტოლია +0.00=424.50 აბსოლიტური ნიშნულის.
3. პროექტში ყველა ზომა მოცემულია სანტიმეტრებში, ნიშნულები – მეტრებში.

მისამართი

ქალაქი თბილისი, ნოდარ ბოხუას ქუჩა №3ა
(ს/კ: 01.13.01.014.053)

პროექტის სახელწოდება

მრავალბინიანი საცხოვრებელი სახლის არქიტექტურული პროექტი (ა ბლოკი)

სტადია	პროექტი	არ
თანამდებობა	გვარი	ხელმოწერა
დირექტორი	გ. ბენდელიანი	
არქიტექტორი	ი. გოგოხია	
არქიტექტორი	ს. საზერლენდი	
საპროექტო ლოგო		მისამართი

BIJI ARCHITECTURE
BIJI ARCHITECTURE
ქ. თბილისი შავიშვილის №1ა
TEL:
595 55-35-74
599 75-28-88

დაკვეთა №		მასშტაბი
სტადია	პროექტი	1:25
ფორმატი	ფურცლები	A.03.25
A-3		2023 წ.

მისაწვდომი სან.კვანძი(ქალი/კაცი) ოფისი №4 მ.1:25

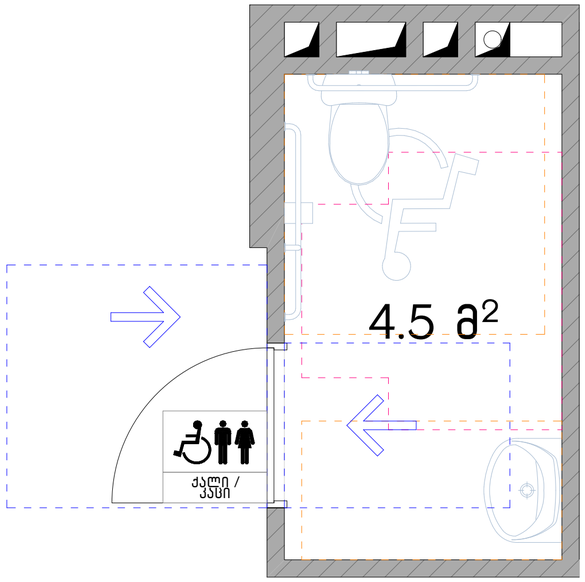

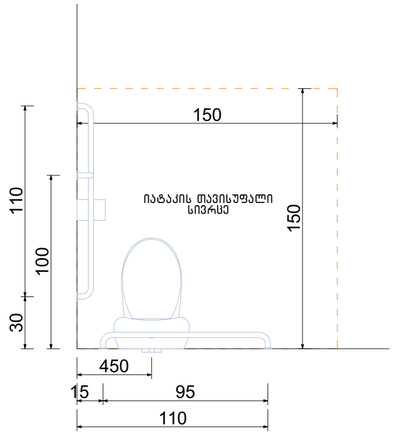

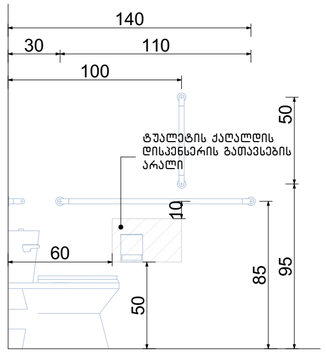

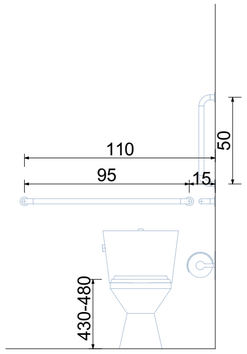

თავისუფალი სივრცე კართან მანევრირებისთვის ანჯამიანი კარი. წინიდან მისაწვდომი-გამოღებით გაღება

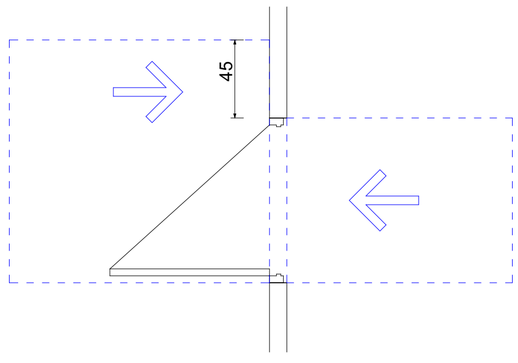

ფორმის მოსატრიალებელი სივრცე ვარიანტი 3

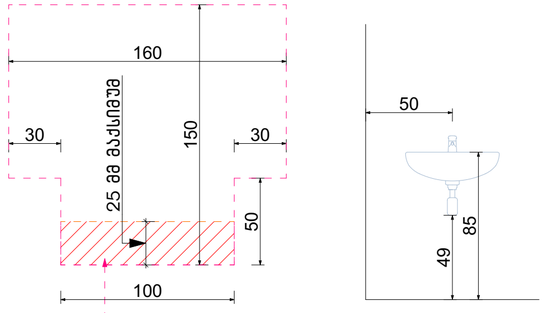

გადაფარვა დასაშვებია 304.3.1.1.1 ქვეთავის მიხედვით

ხელსაბანის მდებარეობა

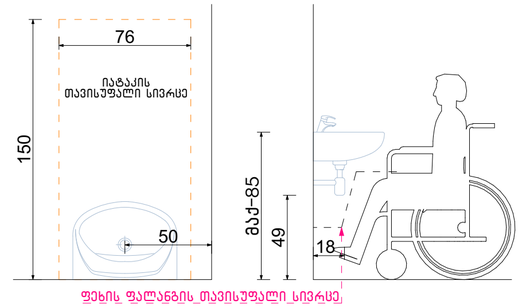

ფეხის ფალანგის თავისუფალი სივრცე

თავისუფალი სივრცე ფეხის ფალანგისათვის

ნახაზის დასახელება:

მისაწვდომი სან.კვანძი (ქალი/კაცი) ოფისი №4 სივრცეში

ექსპლიკაცია:

პირობითი ნიშნები:

- ნაკვეთის საზღვარი
- განაშენიანების რეგულირების ხაზი(უკანა ეზოსთვის)
- მიწისზედა და მიწისქვეშა შენობის განთავსების კონტური
- ჭრილის ხაზი
- კონსტრუქციული ნიშნული
- არქიტექტურული ნიშნული

შენიშვნები

1. ნახაზში შეტანილი ყველა ცვლილება უნდა შეთანხმდეს პროექტის ავტორთან.
2. შენობის საპროექტო ნული (+0.00) ტოლია +0.00=424.50 აბსოლიტური ნიშნულის.
3. პროექტში ყველა ზომა მოცემულია სანტიმეტრებში, ნიშნულები – მეტრებში.

მისამართი

ქალაქი თბილისი, ნოდარ ბოხუას ქუჩა №3ა
(ს/კ: 01.13.01.014.053)

პროექტის სახელწოდება

მრავალბინიანი საცხოვრებელი სახლის არქიტექტურული პროექტი (ა ბლოკი)

სტადია	პროექტი	არ
თანამდებობა	გვარი	ხელმოწერა
დირექტორი	გ. ბენდელიანი	
არქიტექტორი	ი. გოგოხია	
არქიტექტორი	ს. საზერლენდი	
საპროექტო ლოგო		მისამართი

BIJI ARCHITECTURE
BIJI ARCHITECTURE
ქ. თბილისი შავიშვილის №1ა
TEL:
595 55-35-74
599 75-28-88

დაკვეთა №		მასშტაბი
სტადია	პროექტი	1:25
ფორმატი	ფურცლები	A.03.26
A-3		2023 წ.

მისაწვდომი სან.კვანძი(ქალი/კაცი) ოფისი №5 მ.1:25

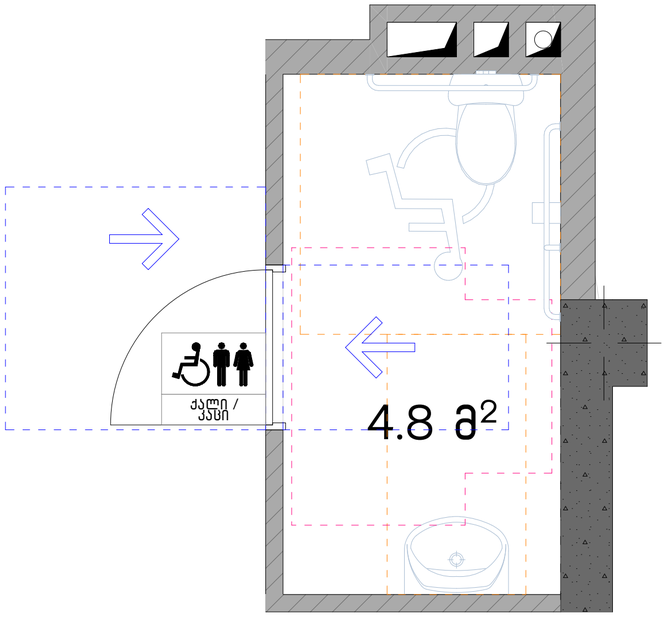

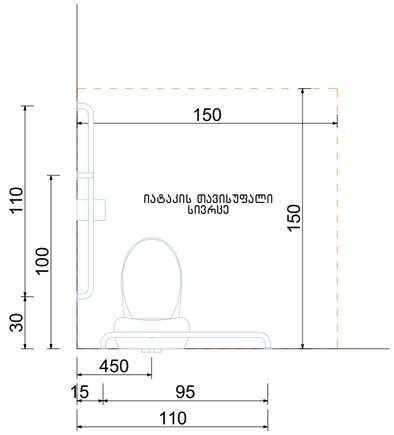

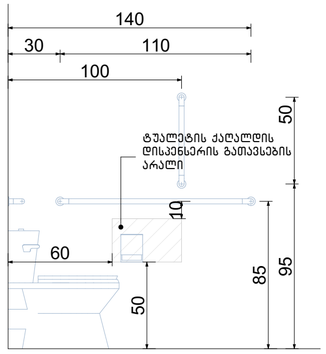

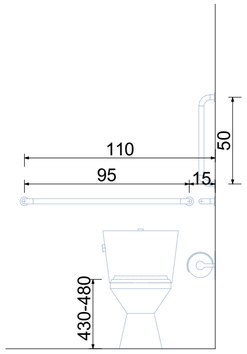

თავისუფალი სივრცე კართან მანევრირებისთვის ანჯამიანი კარი. წინიდან მისაწვდომი-გამოღებით გაღება

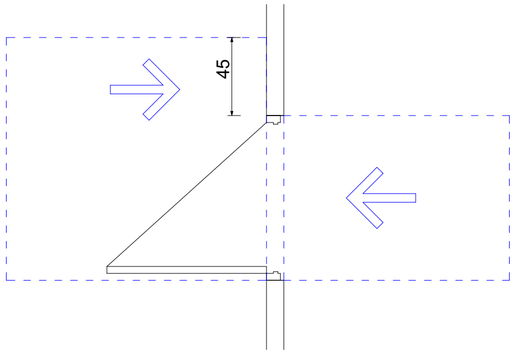

ფორმის მოსატრიალებელი სივრცე ვარიანტი 3

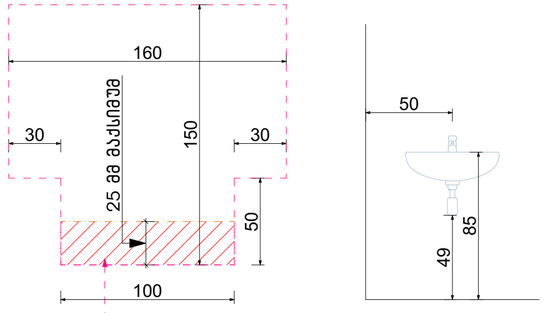

გადაფარვა დასაშვებია 3Ი4.3.1.1.1 ქვეთავის მიხედვით

ხელსაბანის მდებარეობა

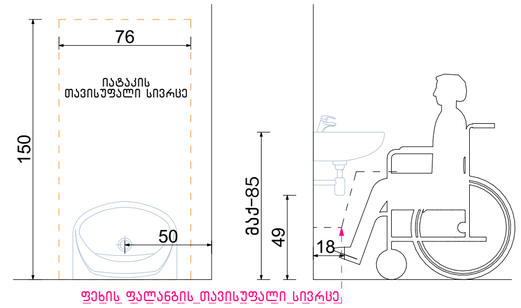

თავისუფალი სივრცე ფეხის ფალანგისათვის

ფეხის ფალანგის თავისუფალი სივრცე

ნახაზის დასახელება:

მისაწვდომი სან.კვანძი (ქალი/კაცი) ოფისი №5 სივრცეში

ექსპლიკაცია:

პირობითი ნიშნები:

- ნაკვეთის საზღვარი
- განაშენიანების რეგულირების ხაზი(უკანა ეზოსთვის)
- მიწისზედა და მიწისქვეშა შენობის განთავსების კონტური
- ჭრილის ხაზი
- კონსტრუქციული ნიშნული
- არქიტექტურული ნიშნული

შენიშვნები

1. ნახაზში შეტანილი ყველა ცვლილება უნდა შეთანხმდეს პროექტის ავტორთან.
2. შენობის საპროექტო ნული (+0.00) ტოლია +0.00=424.50 აბსოლიტური ნიშნულის.
3. პროექტში ყველა ზომა მოცემულია სანტიმეტრებში, ნიშნულები – მეტრებში.

მისამართი

ქალაქი თბილისი, ნოდარ ბოხუას ქუჩა №3ა
(ს/კ: 01.13.01.014.053)

პროექტის სახელწოდება

მრავალბინიანი საცხოვრებელი სახლის არქიტექტურული პროექტი (ა ბლოკი)

სტადია	პროექტი	არ
თანამდებობა	გვარი	ხელმოწერა
დირექტორი	გ. ბენდელიანი	
არქიტექტორი	ი. გოგოხია	
არქიტექტორი	ს. საზერლენდი	
საპროექტო ლოგო		მისამართი

BIJI ARCHITECTURE
BIJI ARCHITECTURE
ქ. თბილისი შავიშვილის №1ა
TEL:
595 55-35-74
599 75-28-88

დაკვეთა №		მასშტაბი
სტადია	პროექტი	1:25
ფორმატი	ფურცლები	A.03.27
A-3		2023 წ.

მისაწვდომი სან.კვანძი(ქალი/კაცი) ოფისი №6 მ.1:25

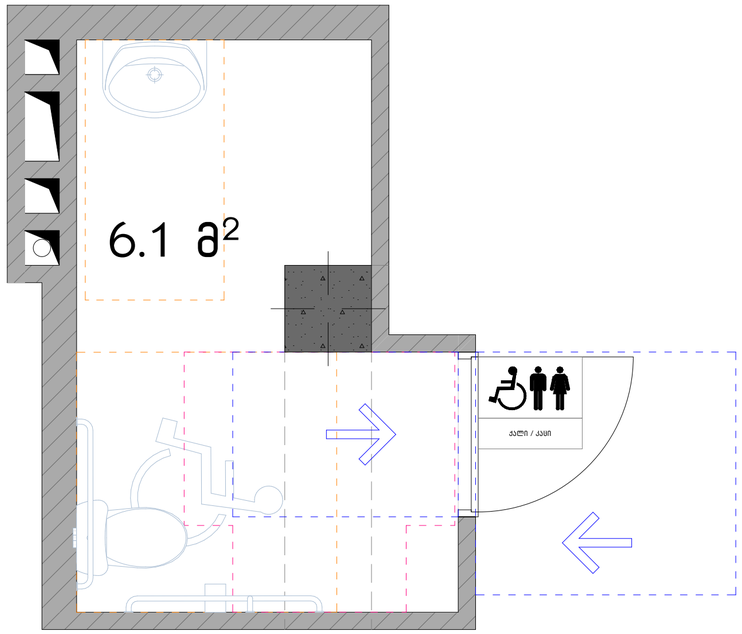

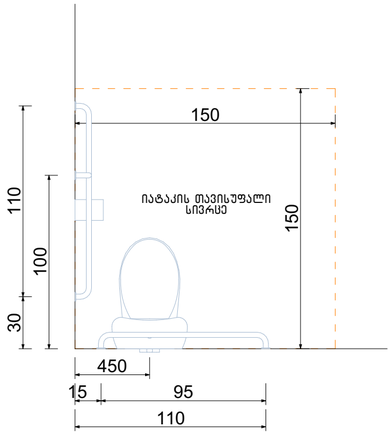

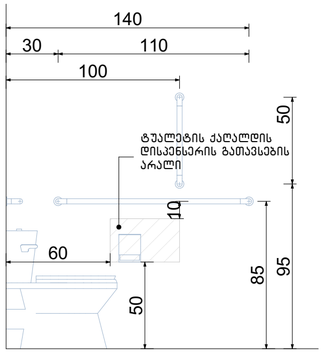

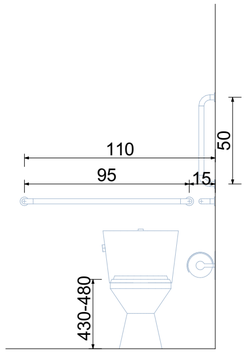

თავისუფალი სივრცე კართან მანევრირებისთვის ანჯამიანი კარი. წინიდან მისაწვდომი-გამოღებით გაღება

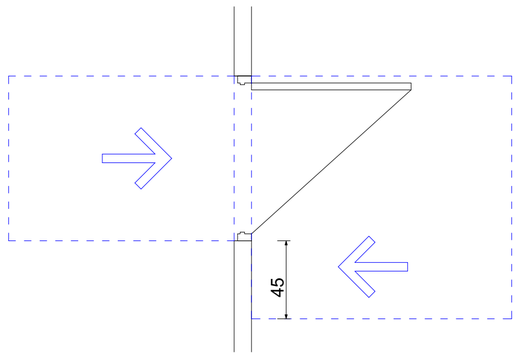

ფორმის მოსატრიალებელი სივრცე ვარიანტი 3

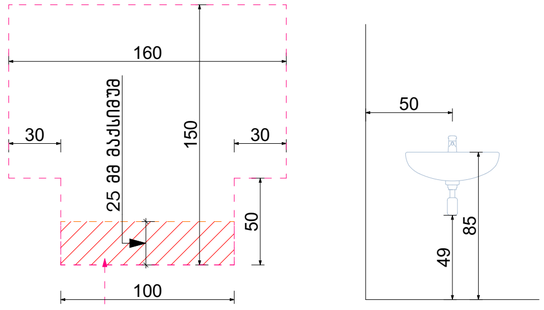

გადაფარვა დასაშვებია 3Ი4.3.1.1.1 ქვეთავის მიხედვით

ხელსაბანის მდებარეობა

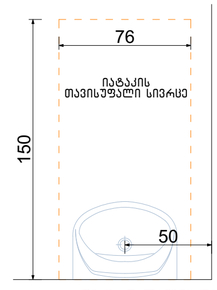

თავისუფალი სივრცე ფეხის ფალანგისათვის

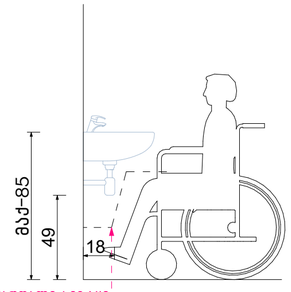

ფეხის ფალანგის თავისუფალი სივრცე

ნახაზის დასახელება:

მისაწვდომი სან.კვანძი (ქალი/კაცი) ოფისი №6 სივრცეში

ექსპლიკაცია:

პირობითი ნიშნები:

- ნაკვეთის საზღვარი
- განაშენიანების რეგულირების ხაზი(უკანა ეზოსთვის)
- მიწისზედა და მიწისქვეშა შენობის განთავსების კონტური
- ჭრილის ხაზი
- კონსტრუქციული ნიშნული
- არქიტექტურული ნიშნული

შენიშვნები

1. ნახაზში შეტანილი ყველა ცვლილება უნდა შეთანხმდეს პროექტის ავტორთან.
2. შენობის საპროექტო ნული (+0.00) ტოლია +0.00=424.50 აბსოლიტური ნიშნულის.
3. პროექტში ყველა ზომა მოცემულია სანტიმეტრებში, ნიშნულები – მეტრებში.

მისამართი

ქალაქი თბილისი, ნოდარ ბოხუას ქუჩა №3ა (ს/კ: 01.13.01.014.053)

პროექტის სახელწოდება

მრავალბინიანი საცხოვრებელი სახლის არქიტექტურული პროექტი (ა ბლოკი)

სტადია	პროექტი	არ
თანამდებობა	გვარი	ხელმოწერა
დირექტორი	გ. ბენდელიანი	
არქიტექტორი	ი. გოგოხია	
არქიტექტორი	ს. საზერლენდი	
საპროექტო ლოგო		მისამართი

BIJI ARCHITECTURE
BIJI ARCHITECTURE
ქ. თბილისი შავიშვილის №1ა
TEL: 595 55-35-74 599 75-28-88

დაკვეთა №		მასშტაბი
სტადია	პროექტი	1:25
ფორმატი	ფურცლები	A.03.28
A-3		2023 წ.

მისაწვდომი სან.კვანძი(ქალი/კაცი) ოფისი №7 მ.1:25

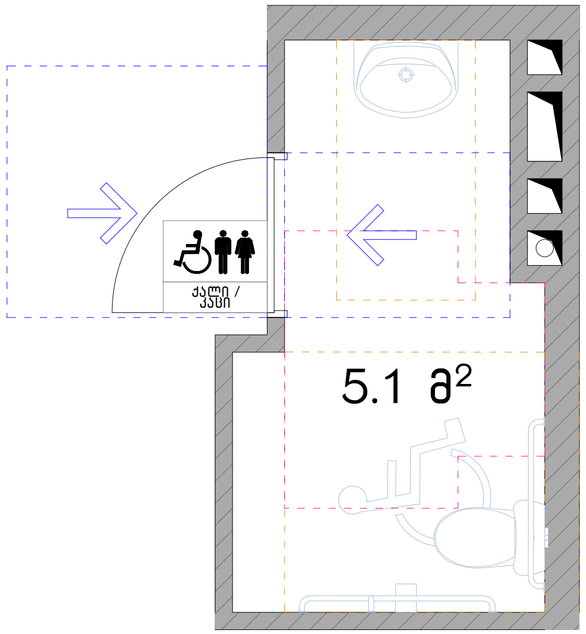

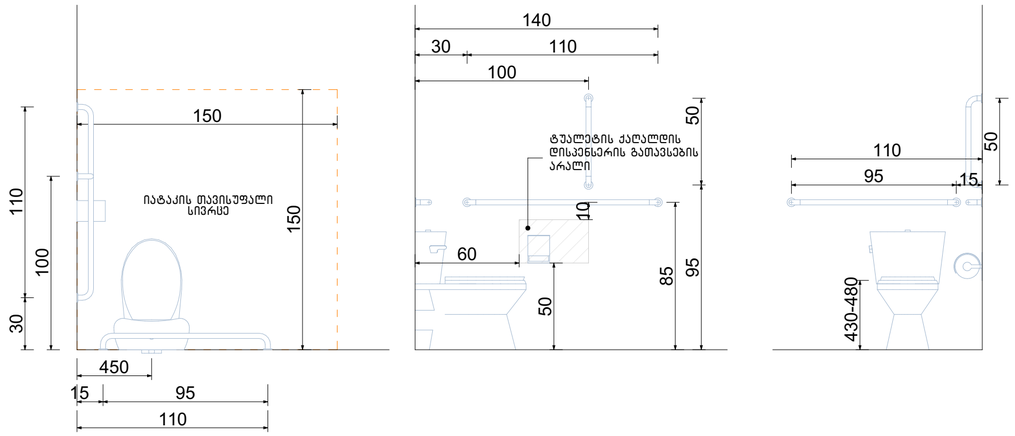

თავისუფალი სივრცე კართან მანევრირებისთვის ანჯამიანი კარი. წინიდან მისაწვდომი-გამოღებით გაღება

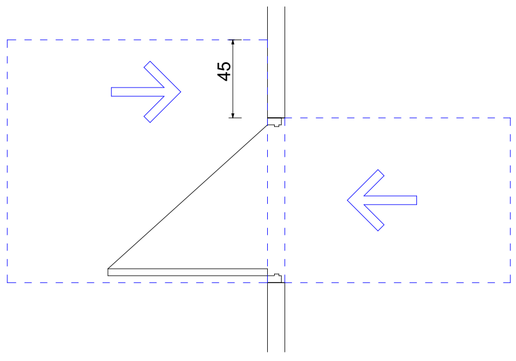

ფორმის მოსატრიალებელი სივრცე ვარიანტი 3

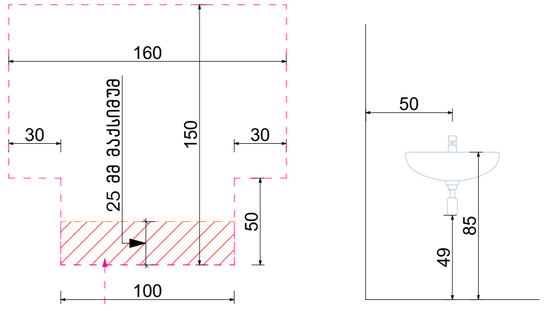

გადაფარვა დასაშვებია 304.3.1.1.1 ქვეთავის მიხედვით

ხელსაბანის მდებარეობა

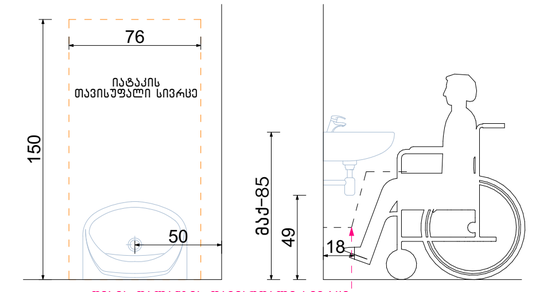

ფეხის ფალანგის თავისუფალი სივრცე

თავისუფალი სივრცე ფეხის ფალანგისათვის

ნახაზის დასახელება:

მისაწვდომი სან.კვანძი (ქალი/კაცი) ოფისი №7 სივრცეში

ექსპლიკაცია:

პირობითი ნიშნები:

- ნაკვეთის საზღვარი
- განაშენიანების რეგულირების ხაზი(უკანა ეზოსთვის)
- მიწისზედა და მიწისქვეშა შენობის განთავსების კონტური
- ჭრილის ხაზი
- კონსტრუქციული ნიშნული
- არქიტექტურული ნიშნული

შენიშვნები

1. ნახაზში შეტანილი ყველა ცვლილება უნდა შეთანხმდეს პროექტის ავტორთან.
2. შენობის საპროექტო ნული (+0.00) ტოლია +0.00=424.50 აბსოლიტური ნიშნულის.
3. პროექტში ყველა ზომა მოცემულია სანტიმეტრებში, ნიშნულები – მეტრებში.

მისამართი

ქალაქი თბილისი, ნოდარ ბოხუას ქუჩა №3ა
(ს/კ: 01.13.01.014.053)

პროექტის სახელწოდება

მრავალბინიანი საცხოვრებელი სახლის არქიტექტურული პროექტი (ა ბლოკი)

სტადია	პროექტი	არ
თანამდებობა	გვარი	ხელმოწერა
დირექტორი	გ. ბენდელიანი	
არქიტექტორი	ი. გოგოხია	
არქიტექტორი	ს. საზერლენდი	
საპროექტო ლოგო		მისამართი

BIJI ARCHITECTURE
BIJI ARCHITECTURE
ქ. თბილისი შავიშვილის №1ა
TEL:
595 55-35-74
599 75-28-88

დაკვეთა №		მასშტაბი
სტადია	პროექტი	1:25
ფორმატი	ფურცლები	A.03.29
A-3		2023 წ.

მისაწვდომი სან.კვანძი(ქალი/კაცი) ოფისი №8 მ.1:25

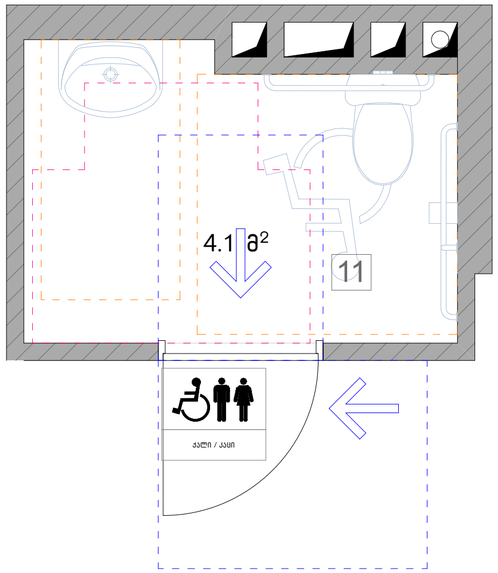

თავისუფალი სივრცე კართან მანევრირებისთვის ანჯამიანი კარი. საკეტის მხრიდან მისაწვდომი– გამოღებით გაღება

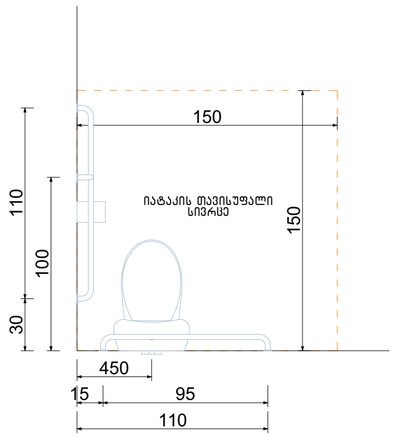

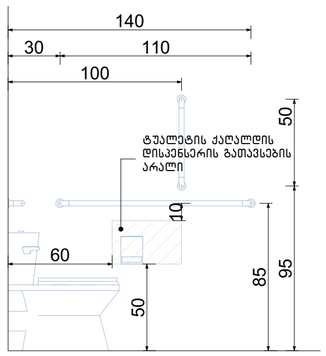

ხელსაბანის მდებარეობა

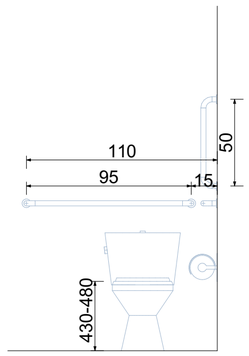

თავისუფალი სივრცე ფეხის ფალანგისათვის

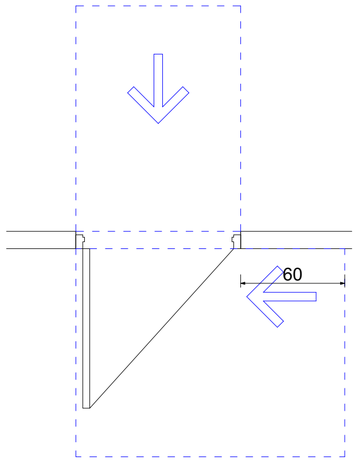

ფორმის მოსატრიალებელი სივრცე ვარიანტი 3

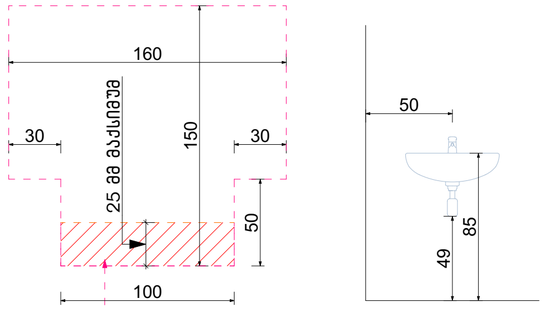

გადაფარვა დასაშვებია 3Ф4.3.1.1.1 ქვეთავის მიხედვით

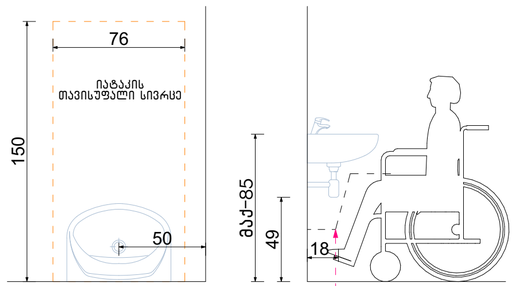

ფეხის ფალანგის თავისუფალი სივრცე

ნახაზის დასახელება:

მისაწვდომი სან.კვანძი (ქალი/კაცი) ოფისი №8 სივრცეში

ექსპლიკაცია:

პირობითი ნიშნები:

- ნაკვეთის საზღვარი
- განაშენიანების რეგულირების ხაზი(უკანა ეზოსთვის)
- მიწისზედა და მიწისქვეშა შენობის განთავსების კონტური
- ჭრილის ხაზი
- კონსტრუქციული ნიშნული
- არქიტექტურული ნიშნული

შენიშვნები

1. ნახაზში შეტანილი ყველა ცვლილება უნდა შეთანხმდეს პროექტის ავტორთან.
2. შენობის საპროექტო ნული (+0.00) ტოლია +0.00=424.50 აბსოლიტური ნიშნულის.
3. პროექტში ყველა ზომა მოცემულია სანტიმეტრებში, ნიშნულები – მეტრებში.

მისამართი

ქალაქი თბილისი, ნოდარ ბოხუას ქუჩა №3ა (ს/კ: 01.13.01.014.053)

პროექტის სახელწოდება

მრავალბინიანი საცხოვრებელი სახლის არქიტექტურული პროექტი (ა ბლოკი)

სტადია	პროექტი	არ
თანამდებობა	გვარი	ხელმოწერა
დირექტორი	გ. ბენდელიანი	
არქიტექტორი	ი. გოგოხია	
არქიტექტორი	ს. საზერლენდი	
საპროექტო ლოგო		მისამართი

BIJI ARCHITECTURE

ქ. თბილისი შავიშვილის №1ა

TEL:
595 55-35-74
599 75-28-88

დაკვეთა №		მასშტაბი
სტადია	პროექტი	1:25
ფორმატი	ფურცლები	A.03.30
A-3		2023 წ.

მისაწვდომი სან.კვანძი(ქალი/კაცი) ოფისი №9 მ.1:25

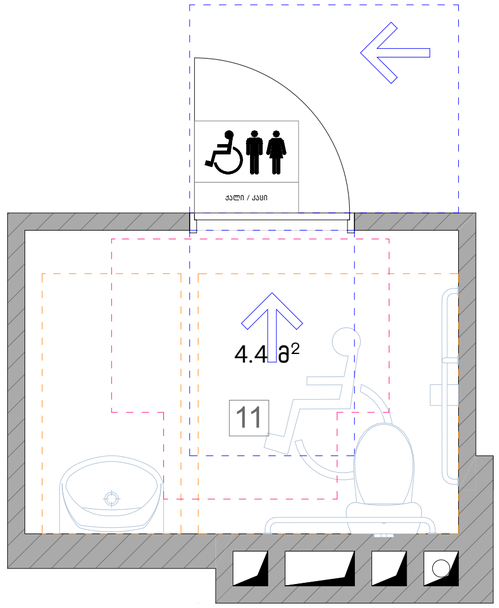

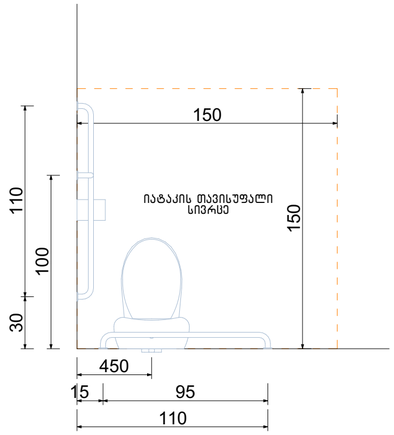

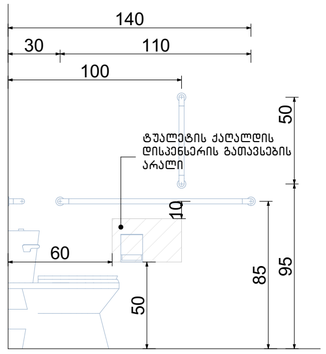

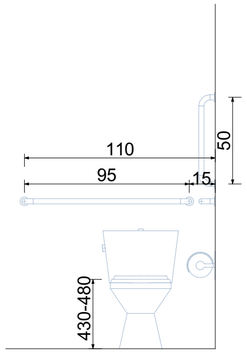

თავისუფალი სივრცე კართან მანევრირებისთვის ანჯამიანი კარი. საკეტის მხრიდან მისაწვდომი– გამოლებით გაღება

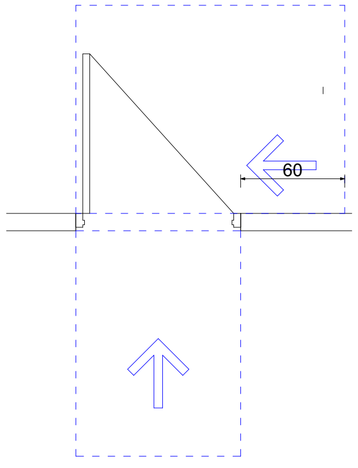

ფორმის მოსატრიალებელი სივრცე ვარიანტი 3

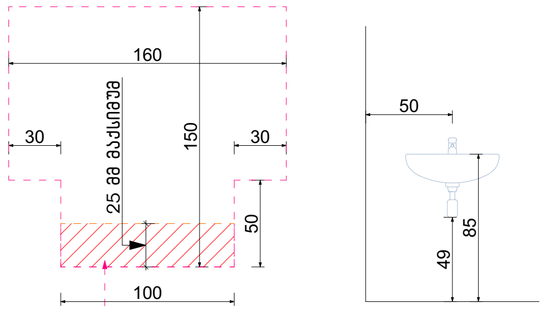

გადაფარვა დასაშვებია 304.3.1.1.1 ქვეთავის მიხედვით

ხელსაბანის მდებარეობა

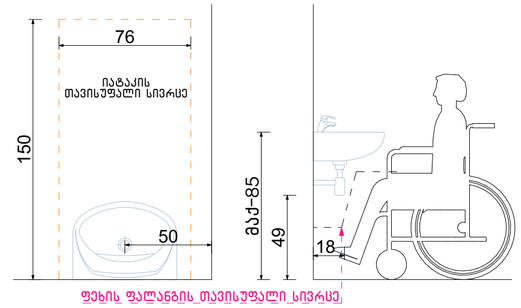

ფეხის ფალანგის თავისუფალი სივრცე

თავისუფალი სივრცე ფეხის ფალანგისათვის

ნახაზის დასახელება:

მისაწვდომი სან.კვანძი (ქალი/კაცი) ოფისი №9 სივრცეში

ექსპლიკაცია:

პირობითი ნიშნები:

- ნაკვეთის საზღვარი
- განაშენიანების რეგულირების ხაზი(უკანა ეზოსთვის)
- მიწისზედა და მიწისქვეშა შენობის განთავსების კონტური
- ჭრილის ხაზი
- კონსტრუქციული ნიშნული
- არქიტექტურული ნიშნული

შენიშვნები

1. ნახაზში შეტანილი ყველა ცვლილება უნდა შეთანხმდეს პროექტის ავტორთან.
2. შენობის საპროექტო ნული (+0.00) ტოლია +0.00=424.50 აბსოლიტური ნიშნულის.
3. პროექტში ყველა ზომა მოცემულია სანტიმეტრებში, ნიშნულები – მეტრებში.

მისამართი

ქალაქი თბილისი, ნოდარ ბოხუას ქუჩა №3ა
(ს/კ: 01.13.01.014.053)

პროექტის სახელწოდება

მრავალბინიანი საცხოვრებელი სახლის არქიტექტურული პროექტი (ა ბლოკი)

სტადია	პროექტი	არ
თანამდებობა	გვარი	ხელმოწერა
დირექტორი	გ. ბენდელიანი	
არქიტექტორი	ი. გოგოხია	
არქიტექტორი	ს. საზერლენდი	
საპროექტო ლოგო		მისამართი

BIJI ARCHITECTURE
BIJI ARCHITECTURE
ქ. თბილისი შავიშვილის №1ა
TEL:
595 55-35-74
599 75-28-88

დაკვეთა №		მასშტაბი
სტადია	პროექტი	1:25
ფორმატი	ფურცლები	A.03.31
A-3		2023 წ.

ნიშანი განთავსდება გზა-კიბის საზღვრებში კარის მომიჯნავედ

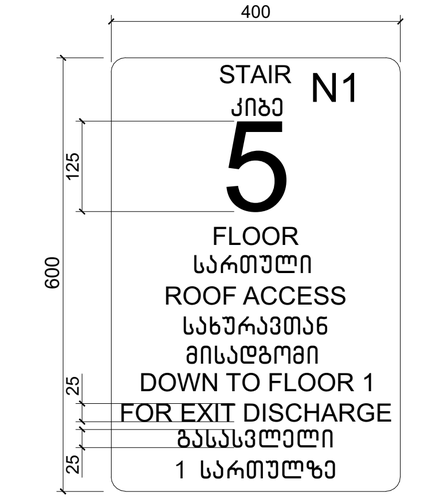

ნიშანი განთავსდება გზა-კიბის საზღვრებში კარის მომიჯნავედ

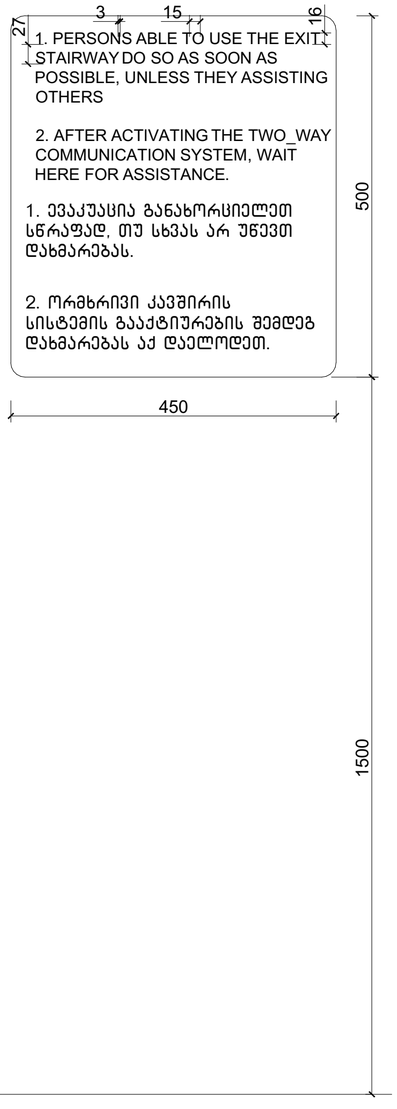

ნიშანი განთავსდება გარე მისაწვდომ ავტოსადგომთან

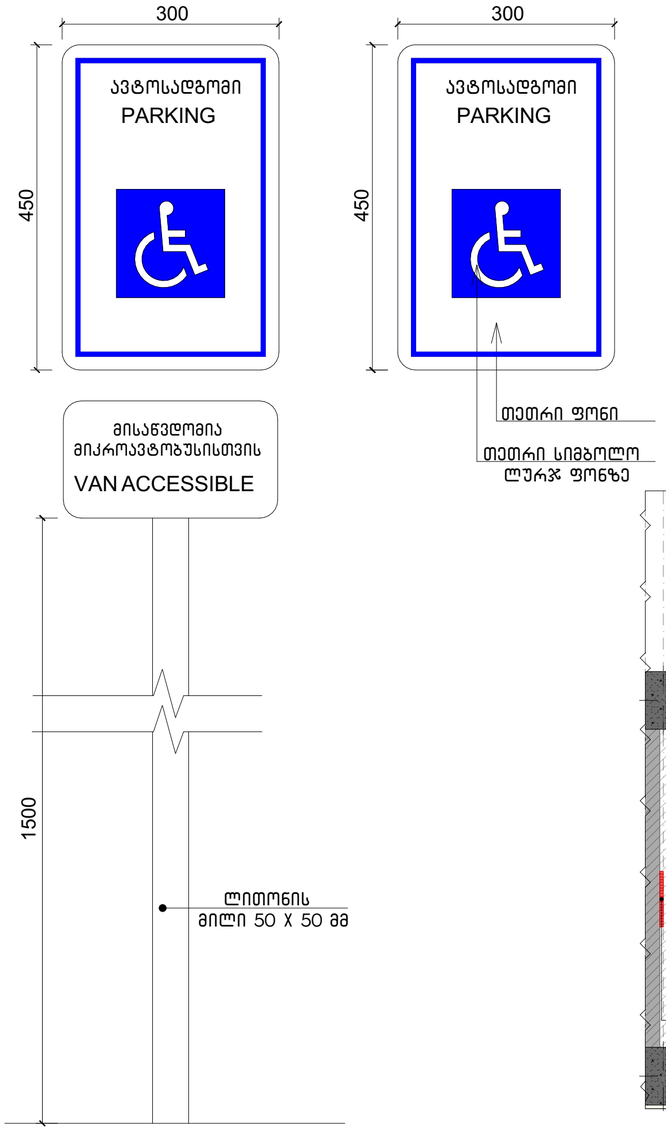

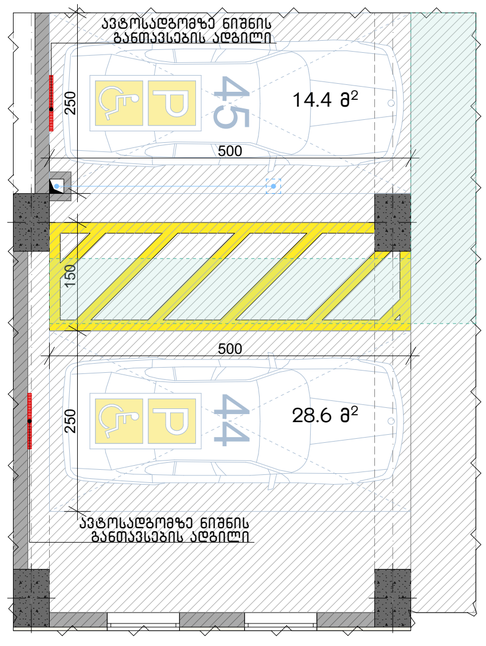

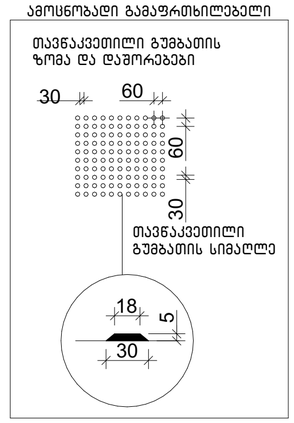

ნახაზის დასახელება:

ნიშნები

ექსპლიკაცია:

პირობითი ნიშნები:

- ნაკვეთის საზღვარი
- განაშენიანების რეგულირების ხაზი(უკანა ეზოსთვის)
- მიწისზედა და მიწისქვეშა შენობის განთავსების კონტური
- ჭრილის ხაზი
- კონსტრუქციული ნიშნული
- არქიტექტურული ნიშნული

შენიშვნები

1. ნახაზში შეტანილი ყველა ცვლილება უნდა შეთანხმდეს პროექტის ავტორთან.
2. შენობის საპროექტო ნული (+0.00) ტოლია +0.00=424.50 აბსოლიტური ნიშნულის.
3. პროექტში ყველა ზომა მოცემულია სანტიმეტრებში, ნიშნულები - მეტრებში.

მისამართი

ქალაქი თბილისი, ნოდარ ბოხუას ქუჩა №3ა
(ს/კ: 01.13.01.014.053)

პროექტის სახელწოდება

მრავალბინიანი საცხოვრებელი სახლის არქიტექტურული პროექტი (ა ბლოკი)

სტადია	პროექტი	არ
თანამდებობა	გვარი	ხელმოწერა
დირექტორი	გ. ბენდელიანი	
არქიტექტორი	ი. გოგოხია	
არქიტექტორი	ს. საზერლენდი	
საპროექტო ლოგო		მისამართი

BIJI ARCHITECTURE

ქ. თბილისი შავიშვილის №1ა

TEL:
595 55-35-74
599 75-28-88

დაკვეთა №		მასშტაბი
სტადია	პროექტი	1:60
ფორმატი	ფურცლები	A.03.32
A-3		2023 წ.

გასასვლელის განათებული ნიშანი

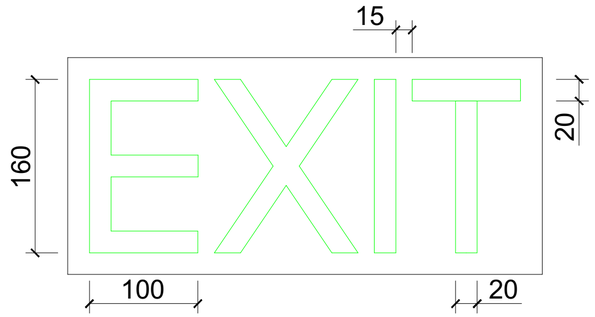

განათებული ნიშანი თავშესაფრის ფართობთან მიმავალ კართან

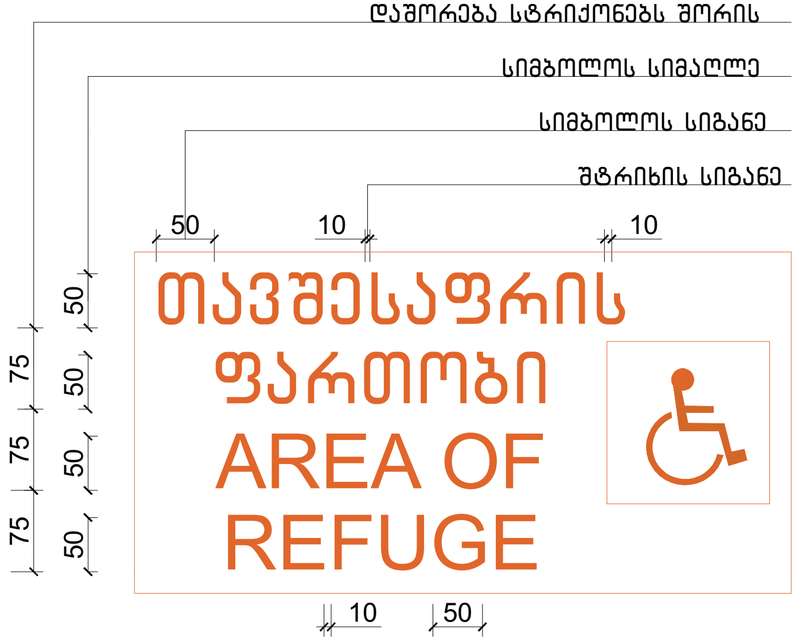

ნიშანი ამობურცული სიმბოლოებით და ბრაილით გზა-კიბის შესასვლელთან და გარეთ გამავალ ყველა კართან

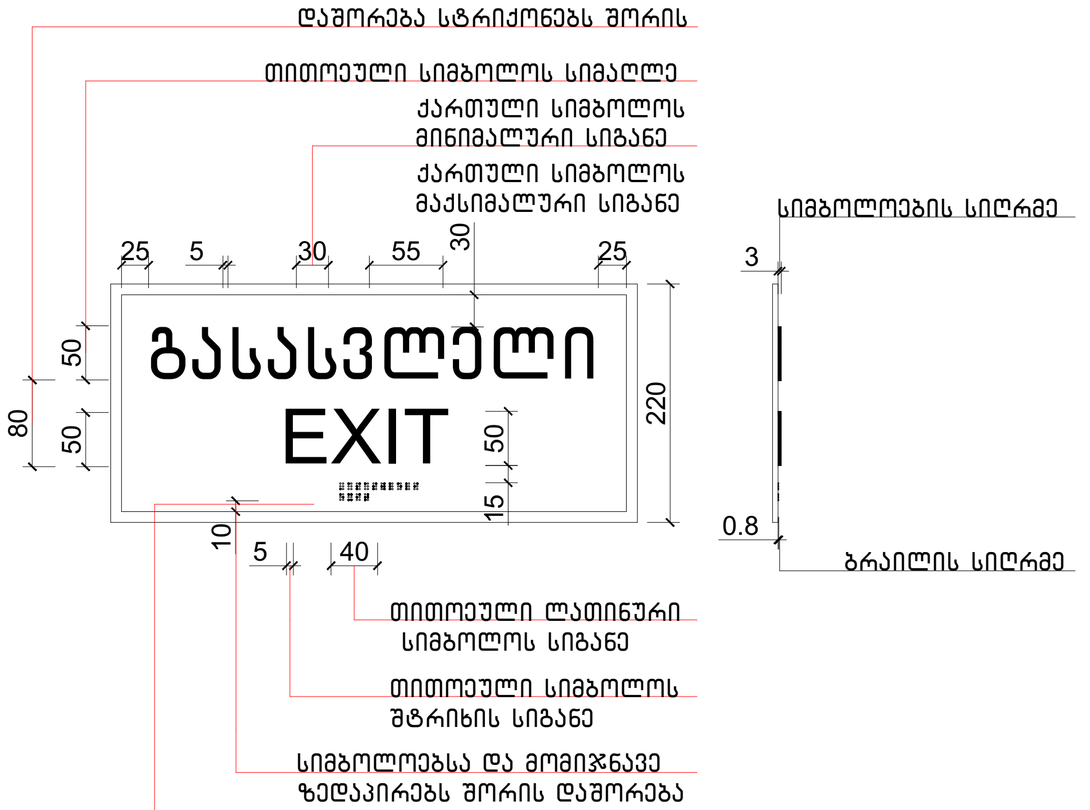

ნახაზის დასახელება:

ნიშნები

ექსპლიკაცია:

პირობითი ნიშნები:

- ნაკვეთის საზღვარი
- განაშენიანების რეგულირების ხაზი(უკანა ეზოსთვის)
- მიწისზედა და მიწისქვეშა შენობის განთავსების კონტური
- ჭრილის ხაზი
- კონსტრუქციული ნიშნული
- არქიტექტურული ნიშნული

შენიშვნები

1. ნახაზში შეტანილი ყველა ცვლილება უნდა შეთანხმდეს პროექტის ავტორთან.
2. შენობის საპროექტო ნული (+0.00) ტოლია +0.00=424.50 აბსოლიტური ნიშნულის.
3. პროექტში ყველა ზომა მოცემულია სანტიმეტრებში, ნიშნულები – მეტრებში.

მისამართი

ქალაქი თბილისი, ნოდარ ბოხუას ქუჩა №3ა
(ს/კ: 01.13.01.014.053)

პროექტის სახელწოდება

მრავალბინიანი საცხოვრებელი სახლის არქიტექტურული პროექტი (ა ბლოკი)

სტადია	პროექტი	არ
თანამდებობა	გვარი	ხელმოწერა
დირექტორი	გ. ბენდელიანი	
არქიტექტორი	ი. გოგოხია	
არქიტექტორი	ს. საზერლენდი	
საპროექტო ლოგო		მისამართი

BIJI ARCHITECTURE

ქ. თბილისი შავიშვილის №1ა

TEL:
595 55-35-74
599 75-28-88

დაკვეთა №		მასშტაბი
სტადია	პროექტი	1:40
ფორმატი	ფურცლები	A.03.33
A-3		2023 წ.

ნიშანი პიქტოგრამებით, ამობურცული ნიშნებით და ბრაილით განთავსდება მისაწვდომ ტუალეტებთან კარის მომიჯნავედ

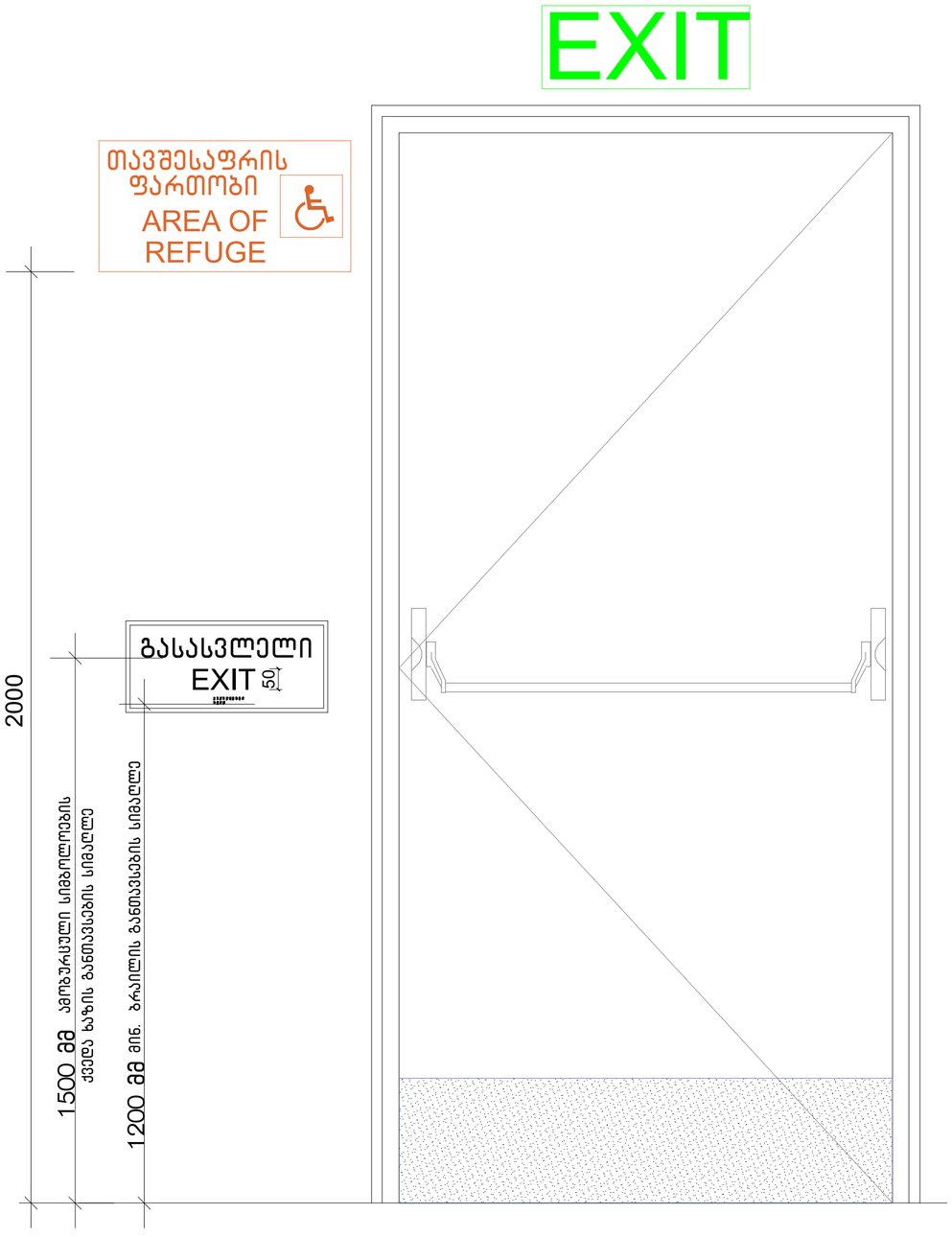

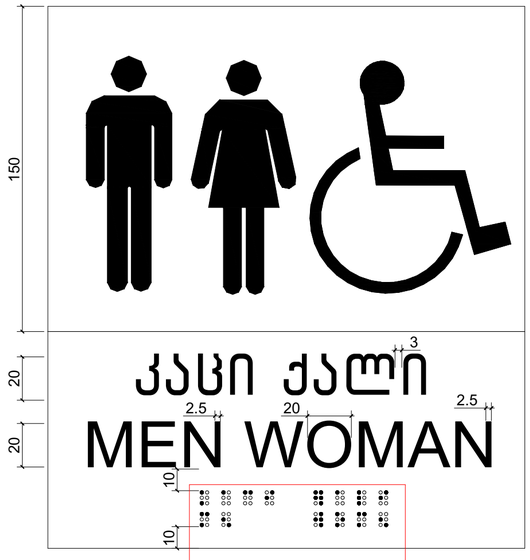

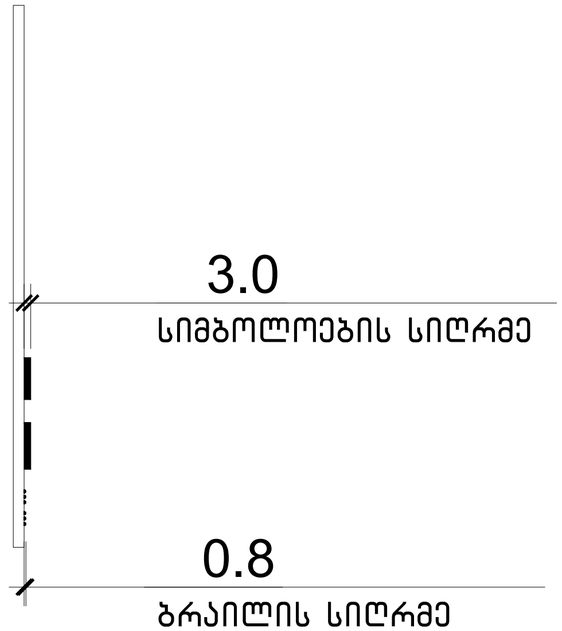

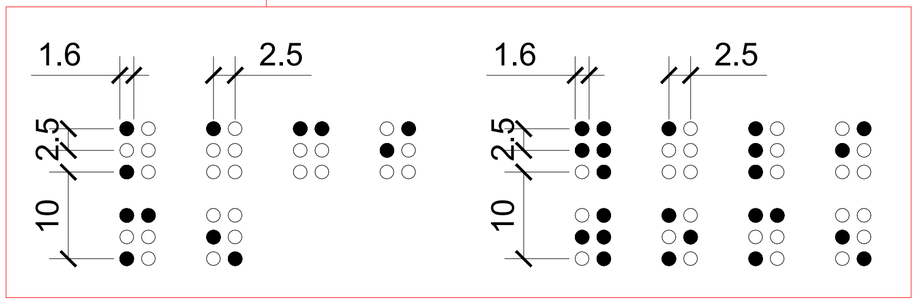

ნახაზის დასახელება:

ნიშნები

ექსპლიკაცია:

პირობითი ნიშნები:

- ნაკვეთის საზღვარი
- განაშენიანების რეგულირების ხაზი(უკანა ეზოსთვის)
- მიწისზედა და მიწისქვეშა შენობის განთავსების კონტური
- ჭრილის ხაზი
- კონსტრუქციული ნიშნული
- არქიტექტურული ნიშნული

შენიშვნები

1. ნახაზში მოტანილი ყველა ცვლილება უნდა შეთანხმდეს პროექტის ავტორთან.
2. შენობის საპროექტო ნული (+0.00) ტოლია +0.00=424.50 აბსოლიტური ნიშნულის.
3. პროექტში ყველა ზომა მოცემულია სანტიმეტრებში, ნიშნულები – მეტრებში.

მისამართი

ქალაქი თბილისი, ნოდარ ბოხუას ქუჩა №3ა
(ს/კ: 01.13.01.014.053)

პროექტის სახელწოდება

მრავალბინიანი საცხოვრებელი სახლის არქიტექტურული პროექტი (ა ბლოკი)

სტადია	პროექტი	არ
თანამდებობა	გვარი	ხელმოწერა
დირექტორი	ბ. ბენდელიანი	
არქიტექტორი	ი. გოგოხია	
არქიტექტორი	ს. საზერლენდი	
საპროექტოს ლოგო		მისამართი

BIJI ARCHITECTURE
BIJI ARCHITECTURE
ქ. თბილისი შავიშვილის №1ა
TEL:
595 55-35-74
599 75-28-88

დაკვეთა №		მასშტაბი
სტადია	პროექტი	1:50
ფორმატი	ფურცლები	A.03.34
A-3		2023 წ.

ორმხრივი კავშირის გამოყენების წესები, ნიშანი უნდა გაიკრას თავშესაფრის ფართობებთან

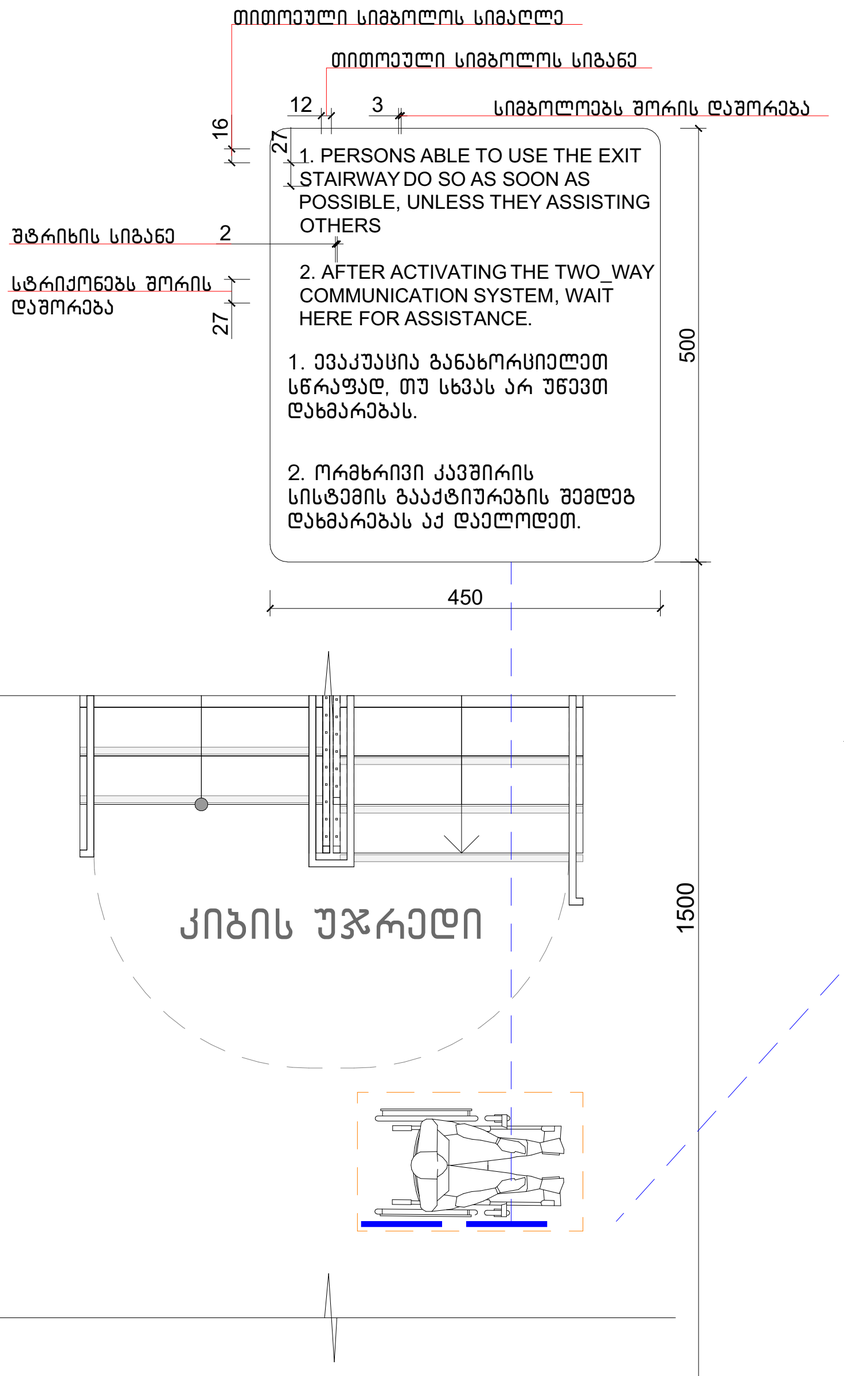

გზა-კიბის ამოსასვლობის ნიშანი, გზა-კიბის საზღვრებში, დერეფანში გამავალი კარის საკეტის მომიჯნავედ

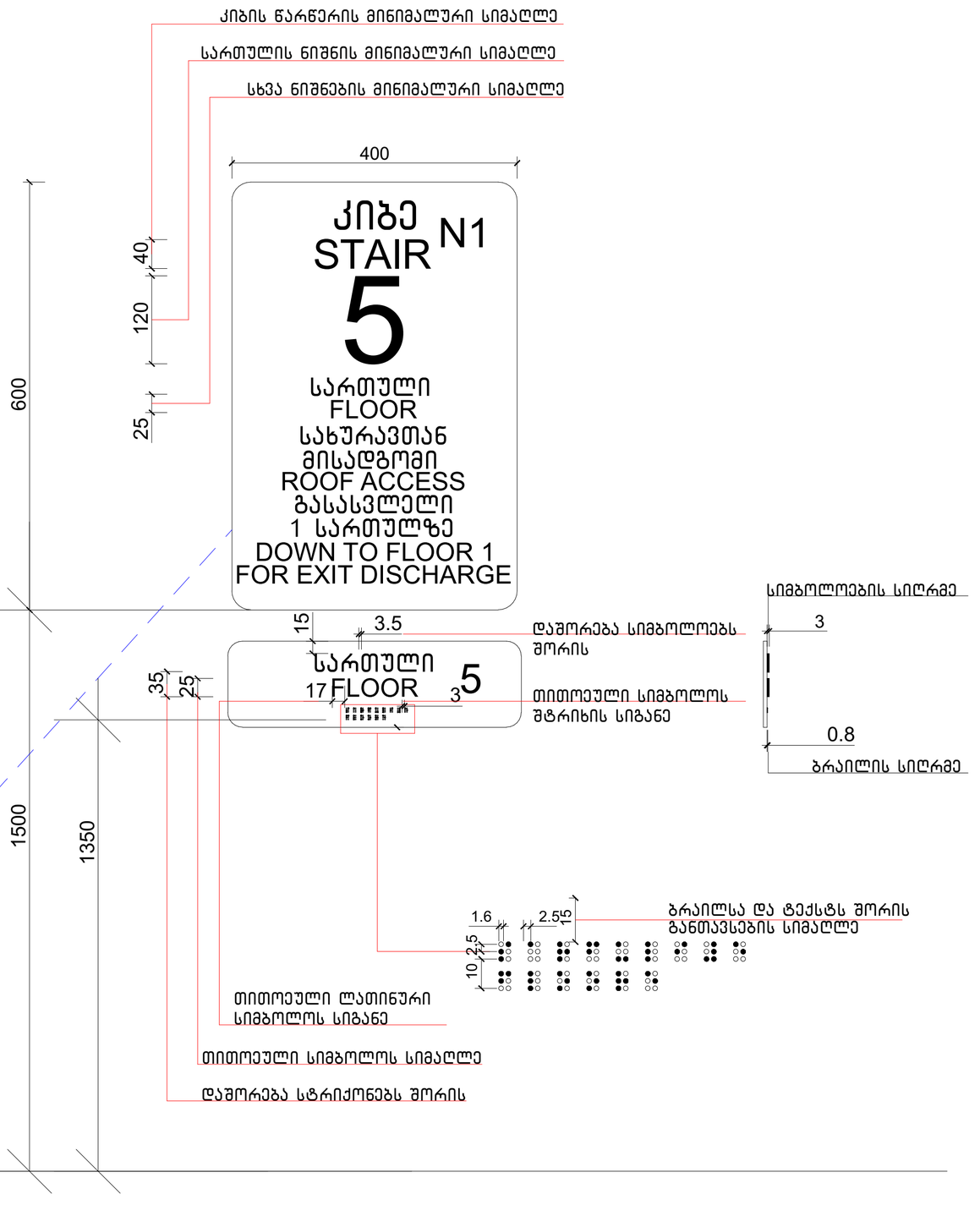

ნახაზის დასახელება:

ნიშნები

ექსპლიკაცია:

პირობითი ნიშნები:

- ნაკვეთის საზღვარი
- განაშენიანების რეგულირების ხაზი(უკანა ეზოსთვის)
- მიწისზედა და მიწისქვეშა შენობის განთავსების კონტური
- ჭრილის ხაზი
- კონსტრუქციული ნიშნული
- არქიტექტურული ნიშნული

შენიშვნები

1. ნახაზში შეტანილი ყველა ცვლილება უნდა შეთანხმდეს პროექტის ავტორთან.
2. შენობის საპროექტო ნული (+0.00) ტოლია +0.00=424.50 აბსოლიტური ნიშნულის.
3. პროექტში ყველა ზომა მოცემულია სანტიმეტრებში, ნიშნულები – მეტრებში.

მისამართი

ქალაქი თბილისი, ნოდარ ბოხუას ქუჩა №3ა
(ს/კ: 01.13.01.014.053)

პროექტის სახელწოდება

მრავალბინიანი საცხოვრებელი სახლის არქიტექტურული პროექტი (ა ბლოკი)

სტადია	პროექტი	არ
თანამდებობა	გვარი	ხელმოწერა
დირექტორი	ბ. ბენდელიანი	
არქიტექტორი	ი. გოგოხია	
არქიტექტორი	ს. საზერლენდი	

საპროექტოს ლოგო | მისამართი

BIJI ARCHITECTURE
ქ. თბილისი შავიშვილის №1ა
TEL: 595 55-35-74 599 75-28-88

დაკვეთა №		მასშტაბი
სტადია	პროექტი	1:50
ფორმატი	ფურცლები	A.03.35
A-3		2023 წ.

ლიფტი (მისაწვდომი)

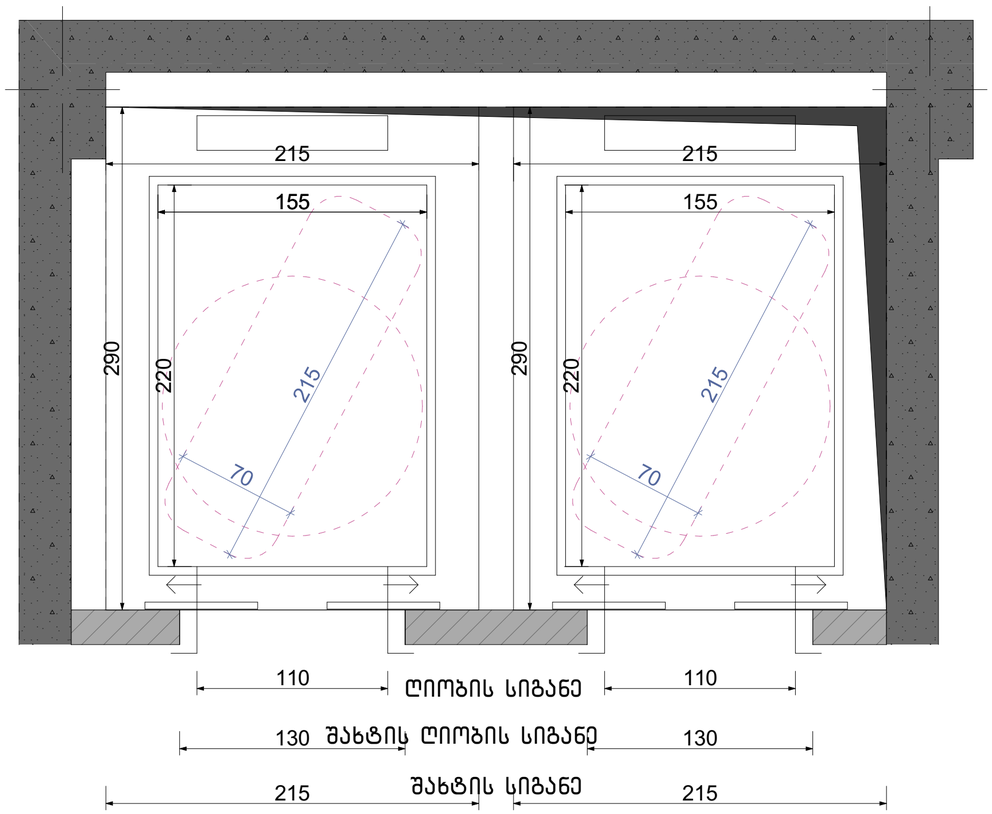

ლიფტის კარი მ.1:20

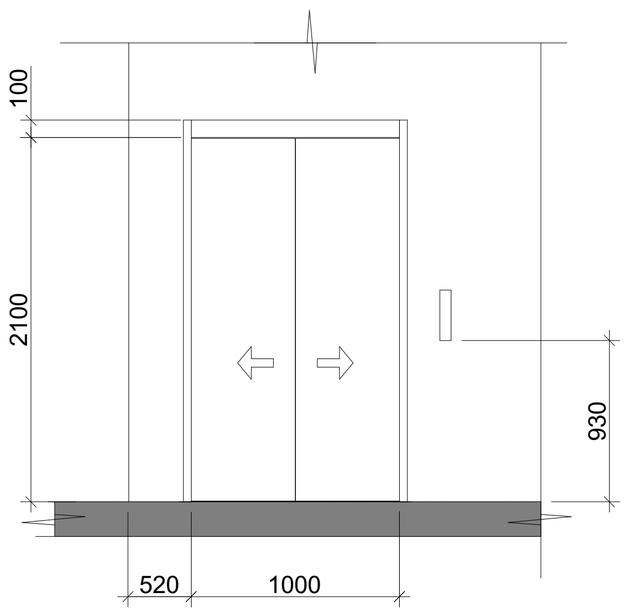



ლიფტის ტექნიკური მახასიათებლები

ლიფტის შახტის გაბარიტები 2150X2900 მმ

ლიფტის კაბინის შიგა გაბარიტები 2200X1550

ლიფტის კარის სუფთა სიგანე 1100 მმ

ლიფტის კარის ცეცხლმედეგობა 90 წთ

ლიფტის ტვირთამწეობა 1275 კგ (17 კაცი)

ლიფტის მოძრაობის სიჩქარე 1.75 მ/წმ

ლიფტი უნდა აკმაყოფილებდეს საქართველოს მთავრობის 2016 წლის 28 იანვრის №41 დადგენილება, ტექნიკური რეგლამენტის "შენობა-ნაგებობის უსაფრთხოების წესების" 1007.4 ქვეთავის მოთხოვნებს და საავარიო რეჟიმთან და განგაშის მოწყობილობებთან დაკავშირებულ მოთხოვნებს ASME A117-ის მიხედვით.

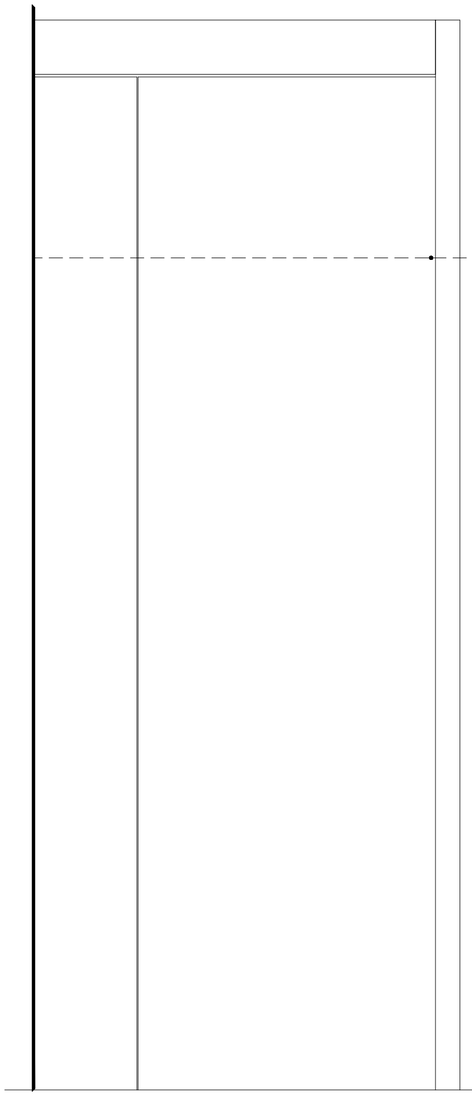

სასწრაფო სამედიცინო დახმარების საერთაშორისო სიმბოლო (სიცოცხლის ვარსკვლავი) განთავსდება ლიფტის ჩარჩოს ორივე მხარეს

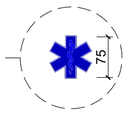

ნიშანი განთავსდება ლიფტის გამოსაძახებელ ღილაკთან

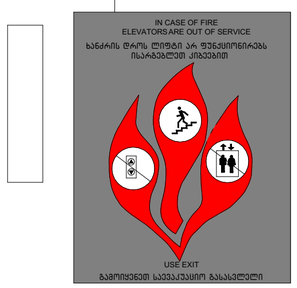

ნახაზის დასახელება:

ლიფტი (მისაწვდომი)

ექსპლიკაცია:

პირობითი ნიშნები:

- ნაკვეთის საზღვარი
- განაშენიანების რეგულირების ხაზი(უკანა ეზოსთვის)
- მიწისზედა და მიწისქვეშა შენობის განთავსების კონტური
- ჭრილის ხაზი
- კონსტრუქციული ნიშნული
- არქიტექტურული ნიშნული

შენიშვნები

1. ნახაზში შეტანილი ყველა ცვლილება უნდა შეთანხმდეს პროექტის ავტორთან.
2. შენობის საპროექტო ნული (+0.00) ტოლია +0.00=424.50 აბსოლიტური ნიშნულის.
3. პროექტში ყველა ზომა მოცემულია სანტიმეტრებში, ნიშნულები - მეტრებში.

მისამართი

ქალაქი თბილისი, ნოდარ ბოხუას ქუჩა №3ა
(ს/კ: 01.13.01.014.053)

პროექტის სახელწოდება

მრავალბინიანი საცხოვრებელი სახლის არქიტექტურული პროექტი (ა ბლოკი)

სტადია	პროექტი	არ
თანამდებობა	გვარი	ხელმოწერა
დირექტორი	გ. ბენდელიანი	
არქიტექტორი	ი. გოგოხია	
არქიტექტორი	ს. საზერლენდი	
საპროექტო ლოგო		მისამართი

BIJI ARCHITECTURE

ქ. თბილისი შავიშვილის №15

TEL:
595 55-35-74
599 75-28-88

დაკვეთა №		მასშტაბი
სტადია	პროექტი	1:25, 1:30, 1:50, 1:100
ფორმატი	ფურცლები	A3
A-3		2023 წ.

ჭრილი

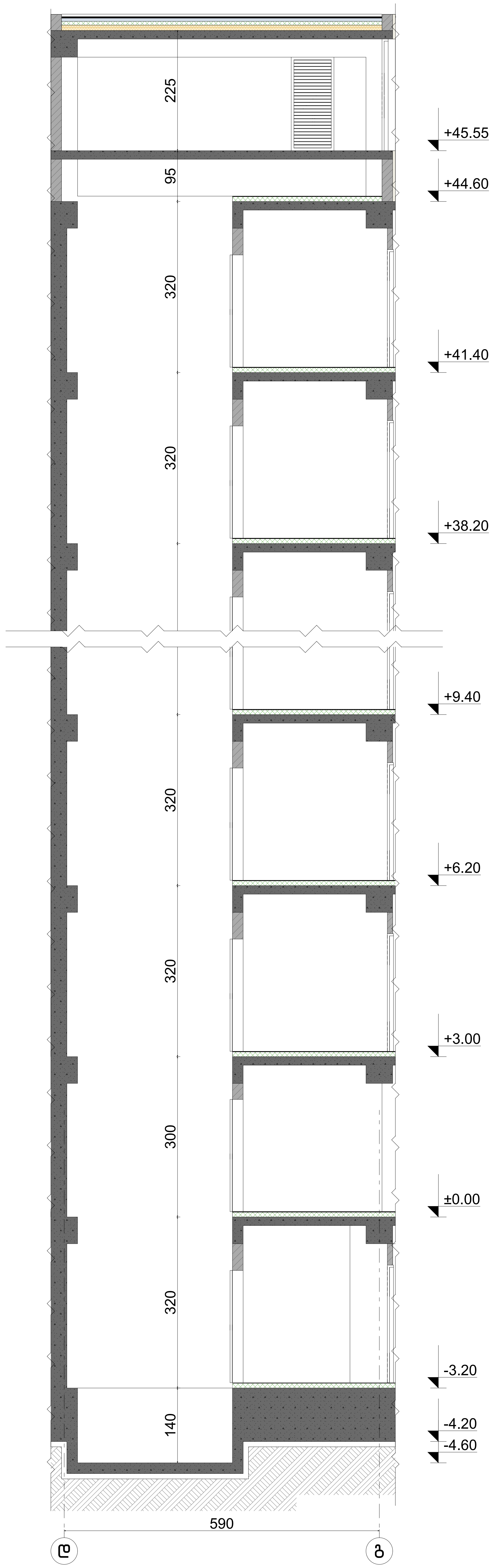

გეგმა მ.1:20

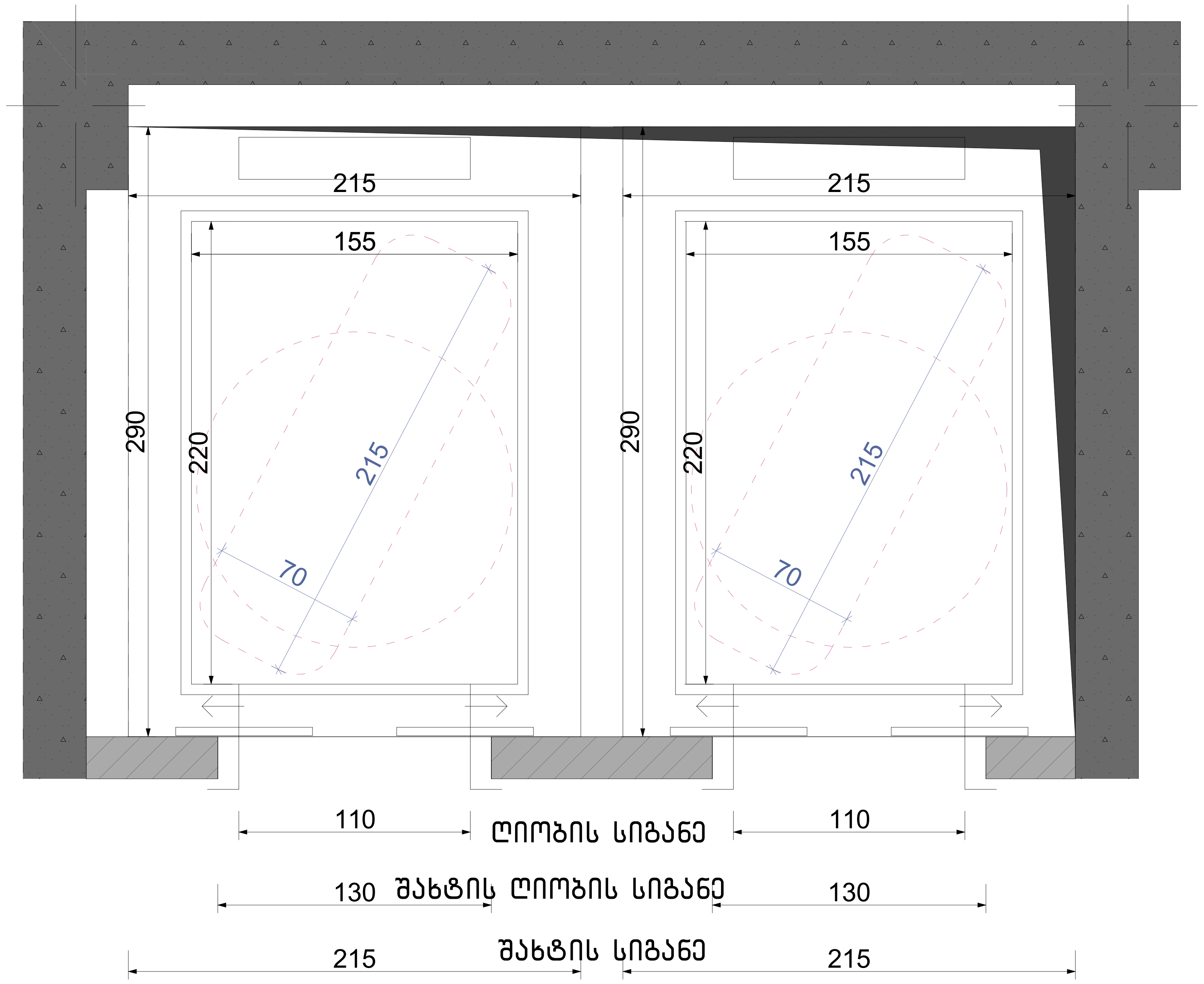

ლიფტის კარი მ.1:20

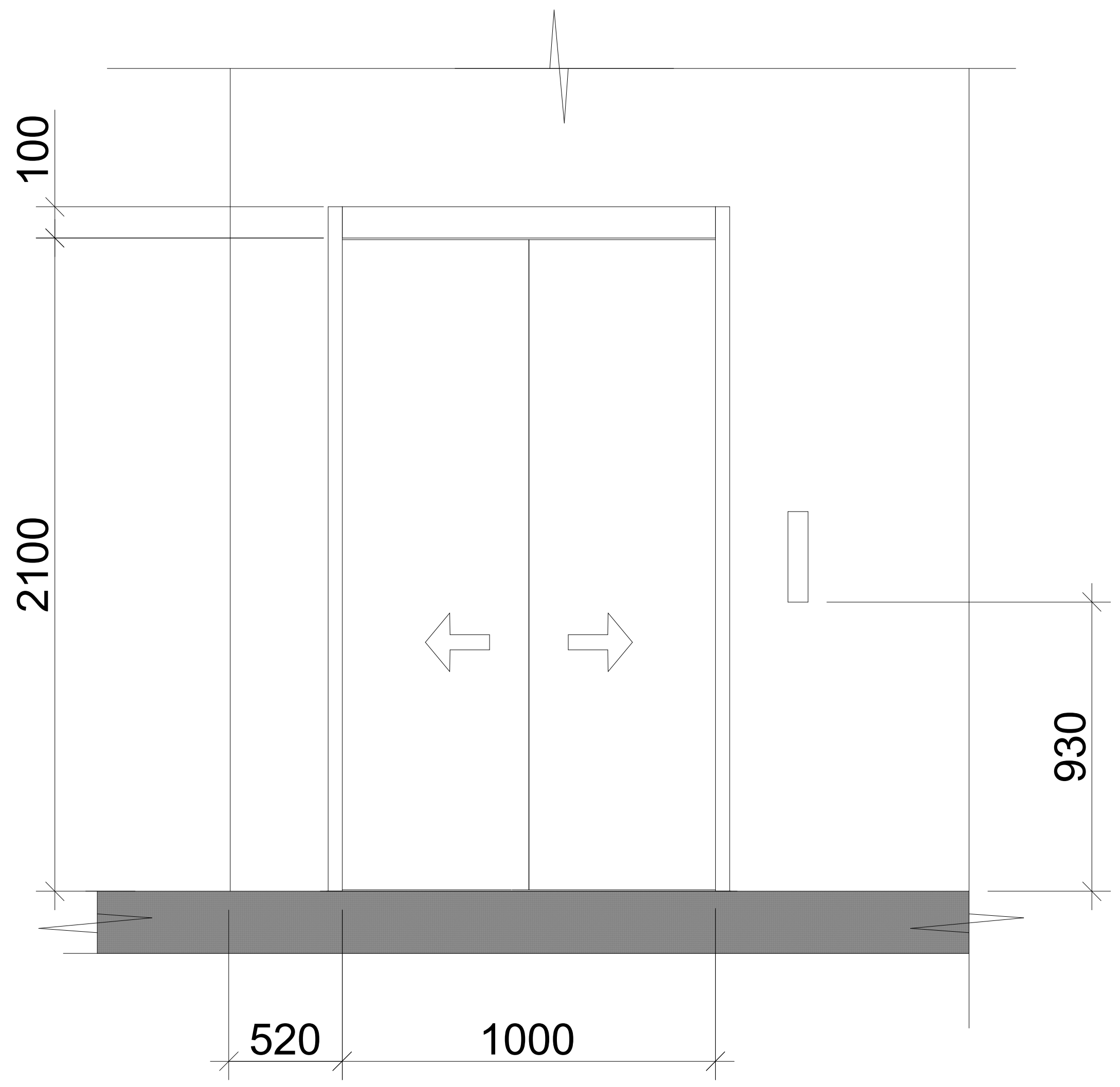

ლიფტის ტექნიკური მახასიათებლები

ლიფტის შახტის გაბარიტები 2150X2900 მმ

ლიფტის კაბინის შიგა გაბარიტები 2200X1550

ლიფტის კარის სუფთა სიგანე 1100 მმ

ლიფტის კარის ცეცხლმედეგობა 90 წთ

ლიფტის ტვირთამწეობა 1275 კგ (17 კაცი)

ლიფტის მოძრაობის სიჩქარე 1.75 მ/წმ

ლიფტი უნდა აკმაყოფილებდეს საქართველოს მთავრობის 2016 წლის 28 იანვრის №41 დადგენილება, ტექნიკური რეგლამენტის "შენობა-ნაგებობის უსაფრთხოების წესების" 1007.4 ქვეთავის მოთხოვნებს და საავარიო რეჟიმთან და განგაშის მოწყობილობებთან დაკავშირებულ მოთხოვნებს ASME A117-ის მიხედვით.

შენიშვნა: სადაც შეზღუდული სივრცის გამო ამობურცული ნიშნები და ბრაილი ვერ თავსდება სამართავი ღილაკის მარცხნივ, აღნიშვნები უნდა განთავსდეს სამართავ ღილაკთან, შეძლებისდაგვარად, ახლოს.

ცხრილი 407.4.7.1.3 – სამართავი ღილაკის ამოცნობა

სამართავი ღილაკის ტიპი	ამობურცული ნიშანი	ამობურცული ნიშანი	თანაფარდობა (გახსნილი რკალები აღნიშნავს გამოუყენებელ წერტილებს ბრაილის თითოეულ უჯრაში)
3.0 მმ TYP. BETWEEN ELEMENTS; 16.0 მმ; 4.8 მმ; DOOR OPEN		OP"EN"	
REAR/SIDE DOOR OPEN		OP"EN"	
DOOR CLOSE		CLOSE	
REAR/SIDE DOOR CLOSE		CLOSE	

ნახაზის დასახელება:

ლიფტი (მისაწვდომი)

ექსპლიკაცია:

პირობითი ნიშნები:

- ნაკვეთის საზღვარი
- განაშენიანების რეგულირების ხაზი(უკანა ეზოსთვის)
- მიწისზედა და მიწისქვეშა შენობის განთავსების კონტური
- ჭრილის ხაზი
- კონსტრუქციული ნიშნული
- არქიტექტურული ნიშნული

შენიშვნები

1. ნახაზში შეტანილი ყველა ცვლილება უნდა შეთანხმდეს პროექტის ავტორთან.
2. შენობის საპროექტო ნული (+0.00) ტოლია +0.00=424.50 აბსოლიტური ნიშნულის.
3. პროექტში ყველა ზომა მოცემულია სანტიმეტრებში, ნიშნულები – მეტრებში.

მისამართი

ქალაქი თბილისი, ნოდარ ბოხუას ქუჩა №3ა
(ს/კ: 01.13.01.014.053)

პროექტის სახელწოდება

მრავალბინიანი საცხოვრებელი სახლის არქიტექტურული პროექტი (ა ბლოკი)

სტადია	პროექტი	არ
თანამდებობა	გვარი	ხელმოწერა
დირექტორი	გ. ბენდელიანი	
არქიტექტორი	ი. გოგოხია	
არქიტექტორი	ს. საზერლენდი	

საპროექტოს ლოგო	მისამართი
BIJI ARCHITECTURE	ქ. თბილისი შავიშვილის №1ა TEL: 595 55-35-74 599 75-28-88

დაკვეთა №		მასშტაბი
სტადია	პროექტი	1:50, 1:35, 1:25, 1:75
ფორმატი	ფურცლები	A.03.37
A-3		2023 წ.

მრავალბინიანი საცხოვრებელი სახლის არქიტექტურული პროექტი (ა ბლოკი)
ქალაქი თბილისი, ნოდარ ბოხუას ქუჩა №3ა
საკ.კოდი: 01.13.01.014.053

არქიტექტურული ნაწილი

პროექტი დამუშავებულია საქართველოს მთავრობის დადგენილება №41, ტექნიკური რეგლამენტი "შენობა-ნაგებობის უსაფრთხოების წესები"



დირექტორი: გიორგი ბენდელიანი

არქიტექტორი: გიორგი ბენდელიანი

არქიტექტორი: ირაკლი გოგოხია

არქიტექტორი: სოფო საზერლენდი

დამკვეთი: შ.პ.ს. "ალისფერი აფრები"
ს/კ 402059240

თბილისი 2023 წელი

შემსრულებელი:
შ.პ.ს. "ბიჯი"

ტელ:
595 55-35-74; 599 75-28-88

BIJI ARCHITECTURE

BIJI ARCHITECTURE

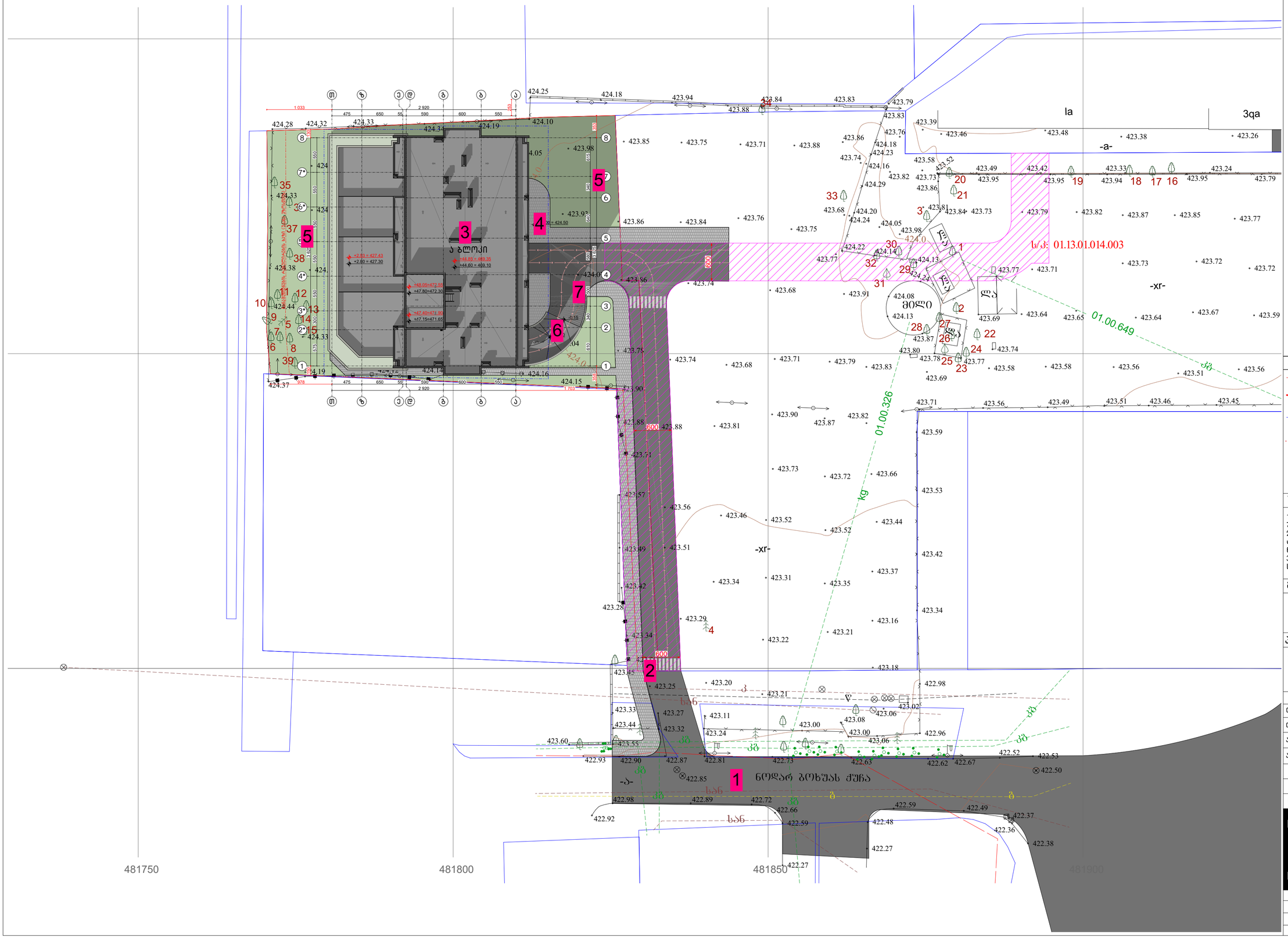

ნახაზის დასახელება:

საპროექტო ტერიტორიის გენ.გეგმა

ექსპლიკაცია:

1. მთ.გზა
2. საპროექტო ტერიტორიაზე სამანქანე მშემოსასვლელი
3. საპროექტო შენობა (ა ბლოკი)
4. საპროექტო ტროტუარი
5. გამწვანება
6. სამანქანე პანდუსი

პირობითი ნიშნები:

- ნაკვეთის საზღვარი
- განაშენიანების რეგულირების ხაზი(უკანა ეზოსთვის)
- მიწისზედა და მიწისქვეშა შენობის განთავსების კონტური
- ჭრილის ხაზი
- კონსტრუქციული ნიშნული
- არქიტექტურული ნიშნული

შენიშვნები

1. ნახაზში შეტანილი ყველა ცვლილება უნდა შეთანხმდეს პროექტის ავტორთან.
2. შენობის საპროექტო ნული (+0.00) ტოლია +0.00=424.50 აბსოლიტური ნიშნულის.
3. პროექტში ყველა ზომა მოცემულია სანტიმეტრებში, ნიშნულები – მეტრებში.

მისამართი

ქალაქი თბილისი, ნოდარ ბოხუას ქუჩა №3ა (ს/კ: 01.13.01.014.053)

პროექტის სახელწოდება

მრავალბინიანი საცხოვრებელი სახლის არქიტექტურული პროექტი (ა ბლოკი)

სტადია	პროექტი	არ
თანამდებობა	გვარი	ხელმოწერა
დირექტორი	გ. გენდელიანი	
არქიტექტორი	ი. გოგოხია	
არქიტექტორი	ს. საზერლენდი	

საპროექტოს ლოგო | მისამართი

BIJI ARCHITECTURE
BIJI ARCHITECTURE
ქ. თბილისი შავიშვილის №1ა
TEL: 595 55-35-74 599 75-28-88

დაკვეთა №		მასშტაბი
სტადია	პროექტი	1:400
ფორმატი	ფურცლები	A.01.2
A-3		2023 წ.

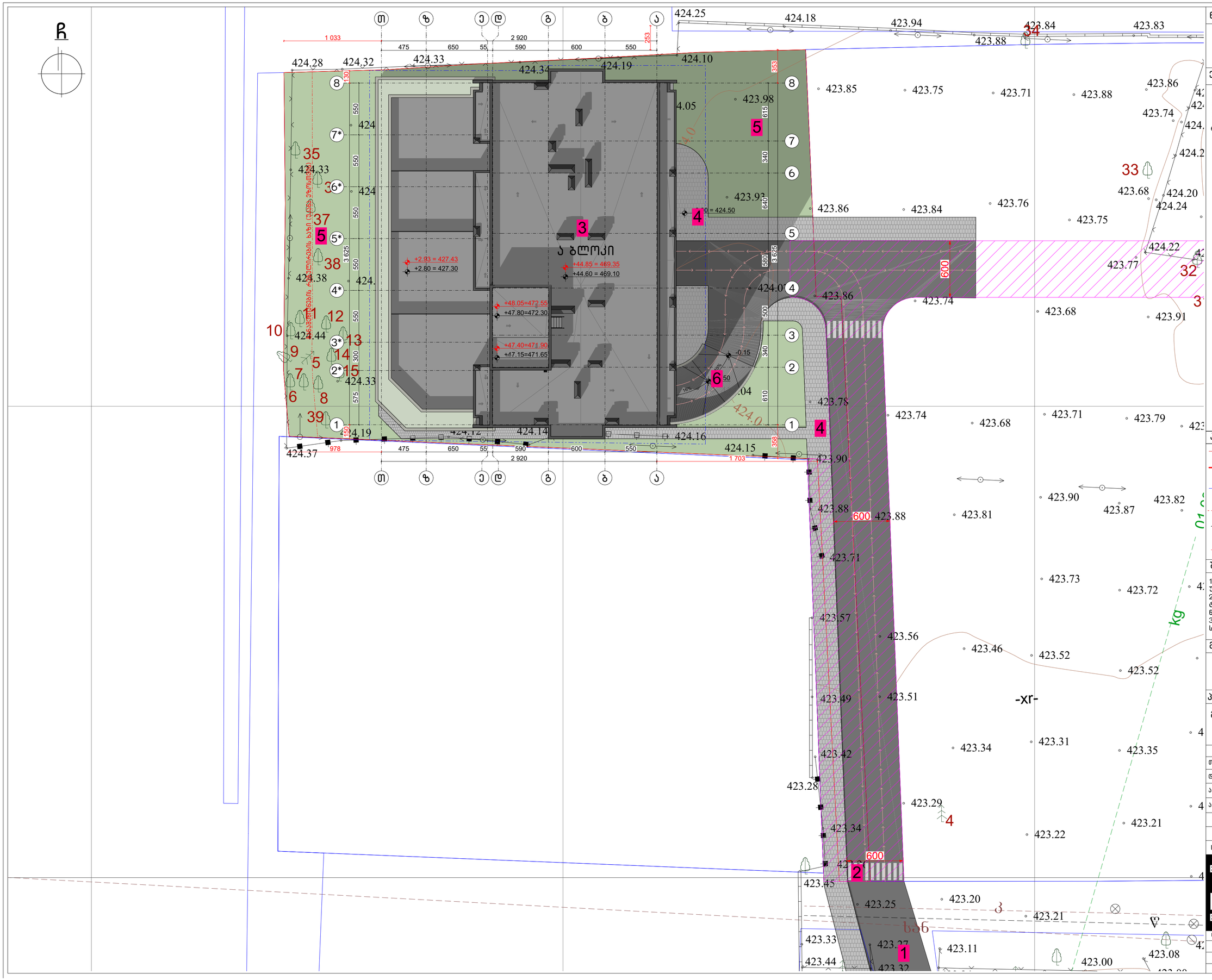

ნახაზის დასახელება:

საპროექტო ტერიტორიის გენ.გეგმა

ექსპლიკაცია:

1. მთ.გზა
2. საპროექტო ტერიტორიაზე სამანქანე მშმოსასვლელი
3. საპროექტო შენობა (ა ბლოკი)
4. საპროექტო ტროტუარი
5. გამწვანება
6. სამანქანე პანდუსი

პირობითი ნიშნები:

- ნაკვეთის საზღვარი
- განაშენიანების რეგულირების ხაზი(უპანა ეზოსთვის)
- მიწისზედა და მიწისქვეშა შენობის განთავსების კონტური
- ჭრილის ხაზი
- კონსტრუქციული ნიშნული
- არქიტექტურული ნიშნული

შენიშვნები

1. ნახაზში შეტანილი ყველა ცვლილება უნდა შეთანხმდეს პროექტის ავტორთან.
2. შენობის საპროექტო ნული (+0.00) ტოლია +0.00=424.50 აბსოლიტური ნიშნულის.
3. პროექტში ყველა ზომა მოცემულია სანტიმეტრებში, ნიშნულები – მეტრებში.

მისამართი

ქალაქი თბილისი, ნოდარ ბოხუას ქუჩა №3ა (ს/კ: 01.13.01.014.053)

პროექტის სახელწოდება

მრავალბინიანი საცხოვრებელი სახლის არქიტექტურული პროექტი (ა ბლოკი)

სტადია	პროექტი	არ
თანამდებობა	გვარი	ხელმოწერა
დირექტორი	გ. ბენდელიანი	
არქიტექტორი	ი. ბოგოხია	
არქიტექტორი	ს. საზარლიდი	

საპროექტოს ლოგო | მისამართი

BIJI ARCHITECTURE
ქ. თბილისი ვაჟა-ფშაველის №15
TEL: 595 55-35-74 599 75-28-88

დაკვეთა №		მასშტაბი
სტადია	პროექტი	1:250
ფორმატი	ფურცლები	A.01.3
A-3		2023 წ.


-3.10
-3.20
-2.75
-3.10
-1.28
-0.50
-0.15
10.00 %
16.00 %
10.00 %
-3.10
-3.20
-3.10
-2.75

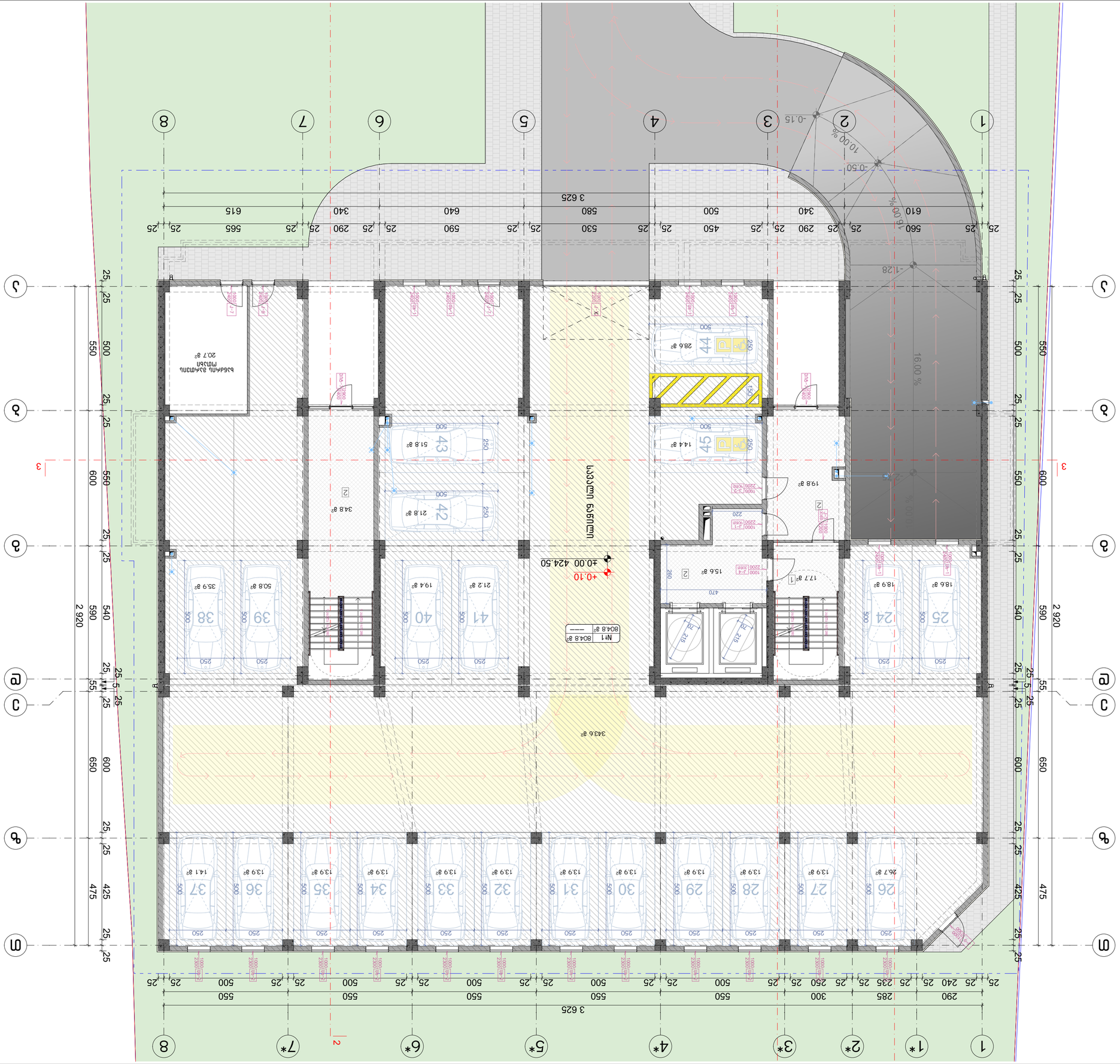

Елементи на благоустрояване:

- Бетонови бордюри
- Бетонови бордюри с ограничителна функция
- Бетонови бордюри с ограничителна функция (тип 2)
- Граница на имота
- Граница на ПИ
- Граница на УПИ
- Граница на сервитут
- Граница на ограничителна линия
- Граница на строителна линия

Забележки:

1. Всички размери са в cm, освен ако не е посочено друго.
2. Всички нивелетни коти са в m.
3. Всички размери трябва да бъдат проверени на място преди започване на строителните дейности.

Легенда:

- Нивелетна кота
- Посока на наклона
- Ограничителна линия
- Строителна линия
- Граница на УПИ
- Граница на ПИ
- Граница на сервитут
- Граница на имота

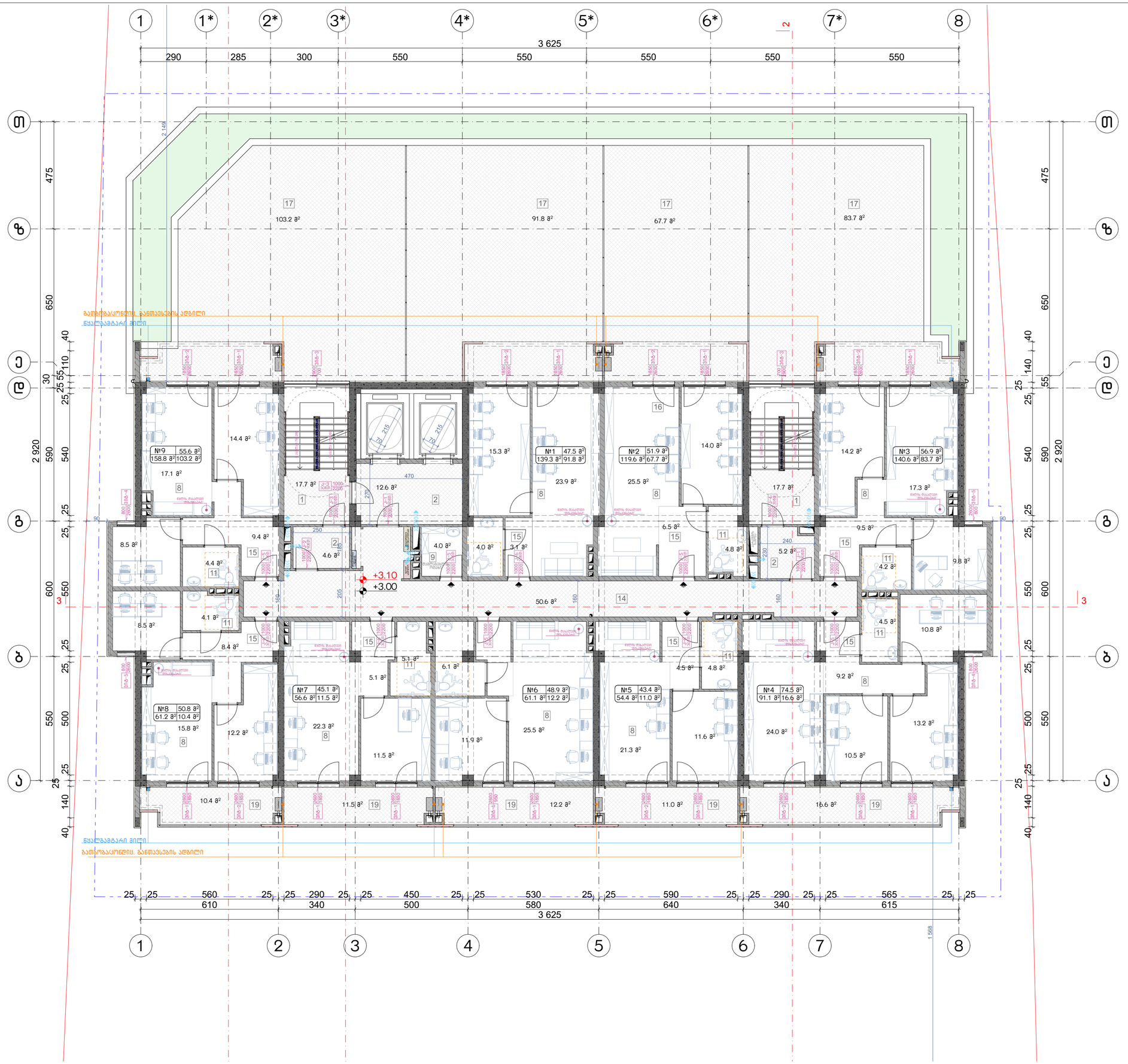

ნახაზის დასახელება:

მეორე სართულის
გეგმა +3.00 ნიშნულზე

ექსპლიკაცია:

1. ქიბის უჯრედი
2. ტამბური
8. საოფისე ფართი
9. დამლაგებლის ოთახი
11. სანკვანძი
14. დერეფანი
15. კოლი
17. ტერასა
19. აივანი

ტექნიკურ ეკონომიკური მაჩვენებლები

1. საოფისე - 474.6 მ²
2. საზაფხულო - 408.1 მ²
3. ქიბის უჯრედისა და სადარბაზო (ტამბური) - 108.4 მ²
4. დამხმარე - 4.0 მ²

პირობითი ნიშნები:

- ნაკვეთის საზღვარი
- განაშენიანების რეგულირების ხაზი(უკანა ეზოსთვის)
- მიწისზედა და მიწისქვეშა შენობის განთავსების კონტური
- ჭრილის ხაზი
- კონსტრუქციული ნიშნული
- არქიტექტურული ნიშნული

შენიშვნები

1. ნახაზში შტაბილი ყველა ცვლილება უნდა შეთანხმდეს პროექტის ავტორთან.
2. შენობის საპროექტო ნული (+0.00) ტოლია +0.00=424.50 აბსოლიტური ნიშნულის.
3. პროექტში ყველა ზომა მოცემულია სანტიმეტრებში. ნიშნულები - მეტრებში.

მისამართი

ქალაქი თბილისი, ნოდარ ბოხუას ქუჩა №3ა
(ს/კ: 01.13.01.014.053)

პროექტის სახელწოდება

მრავალბინიანი საცხოვრებელი სახლის არქიტექტურული პროექტი (ა ბლოკი)

სტადია	პროექტი	არ
თანამდებობა	გვარი	ხელმოწერა
დირექტორი	გ. ბენდელიანი	
არქიტექტორი	ი. გოგოხია	
არქიტექტორი	ს. საზერლენდი	

საპროექტოს ლოგო | მისამართი

BIJI ARCHITECTURE
ქ. თბილისი შავიშვილის №15
TEL:
595 55-35-74
599 75-28-88

დაკვეთა №		მასშტაბი
სტადია	პროექტი	1:115
ფორმატი	ფურცლები	A.01.6
A-3		2023 წ.



ნახაზის დასახელება:

მესამე სართულის გეგმა +6.20 ნიშნულზე

ექსპლიკაცია:

1. კიბის უჯრედი
2. ტამბური
11. სან.კვანძი
14. დერეფანი
15. ჰოლი
16. საერთო ოთახი
17. სამზარეულო
18. საძინებელი
19. აივანი

ტექნიკურ ეკონომიკური მაჩვენებლები

1. საცხოვრებელი – 479.0 მ²
2. საზაფხულო – 105.7 მ²
3. კიბის უჯრედისა და სადარბაზო (ტამბური) – 108.4 მ²

პირობითი ნიშნები:

- ნაკვეთის საზღვარი
- განაშენიანების რეგულირების ხაზი(უკანა ეზოსთვის)
- მიწისზედა და მიწისქვეშა შენობის განთავსების კონტური
- ჭრილის ხაზი
- კონსტრუქციული ნიშნული
- არქიტექტურული ნიშნული

შენიშვნები

1. ნახაზში შეტანილი ყველა ცვლილება უნდა შეთანხმდეს პროექტის ავტორთან.
2. შენობის საპროექტო ნული (+0.00) ტოლია +0.00=424.50 აბსოლიტური ნიშნულის.
3. პროექტში ყველა ზომა მოცემულია სანტიმეტრებში, ნიშნულები – მეტრებში.

მისამართი

ქალაქი თბილისი, ნოდარ ბოხუას ქუჩა №3ა
(ს/კ: 01.13.01.014.053)

პროექტის სახელწოდება

მრავალბინიანი საცხოვრებელი სახლის არქიტექტურული პროექტი (ა ბლოკი)

სტადია	პროექტი	არ
თანამდებობა	გვარი	ხელმოწერა
დირექტორი	გ. ბენდელიანი	
არქიტექტორი	ი. გოგოხია	
არქიტექტორი	ს. საზერლენდი	

საპროექტოს ლოგო	მისამართი
BIJI ARCHITECTURE	ქ. თბილისი შავიშვილის №1ა TEL: 595 55-35-74 599 75-28-88

დაკვეთა №		მასშტაბი
სტადია	პროექტი	1:100
ფორმატი	ფურცლები	A.01.7
A-3		2023 წ.



ნახაზის დასახელება:

მეოთხე სართულის გეგმა +9.40 ნიშნულზე

ექსპლიკაცია:

1. კიბის უჯრედი
2. ტამბური
11. სან.კვანძი
14. დერეფანი
15. ჰოლი
16. საერთო ოთახი
17. სამზარეულო
18. საძინებელი
19. აივანი

ტექნიკურ ეკონომიკური მაჩვენებლები

1. საცხოვრებელი – 479.0 მ²
2. საზაფხულო – 105.7 მ²
3. კიბის უჯრედისა და სადარბაზო (ტამბური) – 108.4 მ²

პირობითი ნიშნები:

- ნაკვეთის საზღვარი
- განაშენიანების რეგულირების ხაზი(უკანა ეზოსთვის)
- მიწისზედა და მიწისქვეშა შენობის განთავსების კონტური
- ჭრილის ხაზი
- კონსტრუქციული ნიშნული
- არქიტექტურული ნიშნული

შენიშვნები

1. ნახაზში შეტანილი ყველა ცვლილება უნდა შეთანხმდეს პროექტის ავტორთან.
2. შენობის საპროექტო ნული (+0.00) ტოლია +0.00=424.50 აბსოლიტური ნიშნულის.
3. პროექტში ყველა ზომა მოცემულია სანტიმეტრებში, ნიშნულები – მეტრებში.

მისამართი

ქალაქი თბილისი, ნოდარ ბოხუას ქუჩა №3ა (ს/კ: 01.13.01.014.053)

პროექტის სახელწოდება

მრავალბინიანი საცხოვრებელი სახლის არქიტექტურული პროექტი (ა ბლოკი)

სტადია	პროექტი	არ
თანამდებობა	გვარი	ხელმოწერა
დირექტორი	გ. ბენდელიანი	
არქიტექტორი	ი. გოგოხია	
არქიტექტორი	ს. საზერლენდი	

საპროექტოს ლოგო	მისამართი
BIJI ARCHITECTURE	ქ. თბილისი შავიშვილის №1ა TEL: 595 55-35-74 599 75-28-88

დაკვეთა №		მასშტაბი
სტადია	პროექტი	1:100
ფორმატი	ფურცლები	A.01.8
A-3		2023 წ.



ნახაზის დასახელება:

მეხუთე სართულის გეგმა +12.60 ნიშნულზე

ექსპლიკაცია:

1. კიბის უჯრედი
2. ტამბური
11. სან.კვანძი
14. დერეფანი
15. ჰოლი
16. საერთო ოთახი
17. სამზარეულო
18. საძინებელი
19. აივანი

ტექნიკურ ეკონომიკური მაჩვენებლები

1. საცხოვრებელი – 479.0 მ²
2. საზაფხულო – 105.7 მ²
3. კიბის უჯრედისა და სადარბაზო (ტამბური) – 108.4 მ²

პირობითი ნიშნები:

- ნაკვეთის საზღვარი
- განაშენიანების რეგულირების ხაზი(უკანა ეზოსთვის)
- მიწისზედა და მიწისქვეშა შენობის განთავსების კონტური
- ჭრილის ხაზი
- კონსტრუქციული ნიშნული
- არქიტექტურული ნიშნული

შენიშვნები

1. ნახაზში შეტანილი ყველა ცვლილება უნდა შეთანხმდეს პროექტის ავტორთან.
2. შენობის საპროექტო ნული (+0.00) ტოლია +0.00=424.50 აბსოლიტური ნიშნულის.
3. პროექტში ყველა ზომა მოცემულია სანტიმეტრებში, ნიშნულები – მეტრებში.

მისამართი

ქალაქი თბილისი, ნოდარ ბოხუას ქუჩა №3ა (ს/კ: 01.13.01.014.053)

პროექტის სახელწოდება

მრავალბინიანი საცხოვრებელი სახლის არქიტექტურული პროექტი (ა ბლოკი)

სტადია	პროექტი	არ
თანამდებობა	გვარი	ხელმოწერა
დირექტორი	გ. ბენდელიანი	
არქიტექტორი	ი. გოგოხია	
არქიტექტორი	ს. საზერლენდი	
საპროექტოს ლოგო		მისამართი
BIJI ARCHITECTURE		ქ. თბილისი შავიშვილის №1ა TEL: 595 55-35-74 599 75-28-88
დაკვეთა №		მასშტაბი
სტადია	პროექტი	1:100
ფორმატი	ფურცლები	A.01.9
A-3		2023 წ.



ნახაზის დასახელება:

მეექვსე სართულის გეგმა +15.80 ნიშნულზე

ექსპლიკაცია:

1. კიბის უჯრედი
2. ტამბური
11. სან.კვანძი
14. დერეფანი
15. ჰოლი
16. საერთო ოთახი
17. სამზარეულო
18. საძინებელი
19. აივანი

ტექნიკურ ეკონომიკური მაჩვენებლები

1. საცხოვრებელი – 479.0 მ²
2. საზაფხულო – 105.7 მ²
3. კიბის უჯრედისა და სადარბაზო (ტამბური) – 108.4 მ²

პირობითი ნიშნები:

- ნაკვეთის საზღვარი
- განაშენიანების რეგულირების ხაზი(უკანა ეზოსთვის)
- მიწისზედა და მიწისქვეშა შენობის განთავსების კონტური
- ჭრილის ხაზი
- კონსტრუქციული ნიშნული
- არქიტექტურული ნიშნული

შენიშვნები

1. ნახაზში შეტანილი ყველა ცვლილება უნდა შეთანხმდეს პროექტის ავტორთან.
2. შენობის საპროექტო ნული (+0.00) ტოლია +0.00=424.50 აბსოლიტური ნიშნულის.
3. პროექტში ყველა ზომა მოცემულია სანტიმეტრებში, ნიშნულები – მეტრებში.

მისამართი

ქალაქი თბილისი, ნოდარ ბოხუას ქუჩა №3ა (ს/კ: 01.13.01.014.053)

პროექტის სახელწოდება

მრავალბინიანი საცხოვრებელი სახლის არქიტექტურული პროექტი (ა ბლოკი)

სტადია	პროექტი	არ
თანამდებობა	გვარი	ხელმოწერა
დირექტორი	ბ. ბენდელიანი	
არქიტექტორი	ი. გოგოხია	
არქიტექტორი	ს. საზერლენდი	

საპროექტოს ლოგო		მისამართი
BIJI ARCHITECTURE BIJI ARCHITECTURE		ქ. თბილისი შავიშვილის №1ა TEL: 595 55-35-74 599 75-28-88
დაკვეთა №		მასშტაბი
სტადია	პროექტი	1:100
ფორმატი	ფურცლები	A.01.10
A-3		2023 წ.



ნახაზის დასახელება:

მეშვიდე სართულის გეგმა +19.00 ნიშნულზე

ექსპლიკაცია:

1. ლიფის უჯრედი
2. ტამბური
11. სან.კვანძი
14. დერეფანი
15. პოლკა
16. საერთო ოთახი
17. სამზარეულო
18. საძინებელი
19. აივანი

ტექნიკურ ეკონომიკური მაჩვენებლები

1. საცხოვრებელი – 479.0 მ²
2. საზაფხულო – 105.7 მ²
3. ლიფის უჯრედისა და საღარაბაზო (ტამბური) – 108.4 მ²

პირობითი ნიშნები:

- ნაკვეთის საზღვარი
- განაშენიანების რეგულირების ხაზი(უკანა ეზოსთვის)
- მიწისზედა და მიწისქვეშა შენობის განთავსების კონტური
- ჭრილის ხაზი
- კონსტრუქციული ნიშნული
- არქიტექტურული ნიშნული

შენიშვნები

1. ნახაზში შეტანილი ყველა ცვლილება უნდა შეთანხმდეს პროექტის ავტორთან.
2. შენობის საპროექტო ნული (+0.00) ტოლია +0.00=424.50 აბსოლიტური ნიშნულის.
3. პროექტში ყველა ზომა მოცემულია სანტიმეტრებში, ნიშნულები – მეტრებში.

მისამართი

ქალაქი თბილისი, ნოდარ ბოხუას ქუჩა №3ა
(ს/კ: 01.13.01.014.053)

პროექტის სახელწოდება

მრავალბინიანი საცხოვრებელი სახლის არქიტექტურული პროექტი (ა ბლოკი)

სტადია	პროექტი	არ
თანამდებობა	გვარი	ხელმოწერა
დირექტორი	გ. ბენდელიანი	
არქიტექტორი	ი. ბოგოხია	
არქიტექტორი	ს. საზერალენდი	
საპროექტოს ლოგო		მისამართი

BIJI ARCHITECTURE
ქ. თბილისი შავიშვილის №15
TEL: 595 55-35-74 599 75-28-88

დაკვეთა №		მასშტაბი
სტადია	პროექტი	1:100
ფორმატი	ფურცლები	A.01.11
A-3		2023 წ.



ნახაზის დასახელება:

მერვე სართულის გეგმა
+22.20 ნიშნულზე

ექსპლიკაცია:

1. კიბის უჯრედი
2. ტამბური
11. სან.კვანძი
14. დერეფანი
15. ჰოლი
16. საერთო ოთახი
17. სამზარეულო
18. საძინებელი
19. აივანი

ტექნიკურ ეკონომიკური მაჩვენებლები

1. საცხოვრებელი – 479.0 მ²
2. საზაფხულო – 105.7 მ²
3. კიბის უჯრედისა და სადარბაზო (ტამბური) – 108.4 მ²

პირობითი ნიშნები:

- ნაკვეთის საზღვარი
- განაშენიანების რეგულირების ხაზი(უკანა ეზოსთვის)
- მიწისზედა და მიწისქვეშა შენობის განთავსების კონტური
- ჭრილის ხაზი
- კონსტრუქციული ნიშნული
- არქიტექტურული ნიშნული

შენიშვნები

1. ნახაზში შეტანილი ყველა ცვლილება უნდა შეთანხმდეს პროექტის ავტორთან.
2. შენობის საპროექტო ნული (+0.00) ტოლია +0.00=424.50 აბსოლიტური ნიშნულის.
3. პროექტში ყველა ზომა მოცემულია სანტიმეტრებში, ნიშნულები – მეტრებში.

მისამართი

ქალაქი თბილისი, ნოდარ ბოხუას ქუჩა №3ა
(ს/კ: 01.13.01.014.053)

პროექტის სახელწოდება

მრავალბინიანი საცხოვრებელი სახლის არქიტექტურული პროექტი (ა ბლოკი)

სტადია	პროექტი	არ
თანამდებობა	გვარი	ხელმოწერა
დირექტორი	გ. ბენდელიანი	
არქიტექტორი	ი. გოგოხია	
არქიტექტორი	ს. საზერლენდი	

საპროექტოს ლოგო	მისამართი
BIJI ARCHITECTURE	ქ. თბილისი შავიშვილის №1ა TEL: 595 55-35-74 599 75-28-88

დაკვეთა №		მასშტაბი
სტადია	პროექტი	1:100
ფორმატი	ფურცლები	A.01.12
A-3		2023 წ.



ნახაზის დასახელება:

მეცხრე სართულის
გეგმა +25.40 ნიშნულზე

ექსპლიკაცია:

1. ლიფტის უჯრედი
2. ტამბური
11. სან.კვანძი
14. დერეფანი
15. პოლკა
16. საერთო ოთახი
17. სამზარეულო
18. საძინებელი
19. აივანი

ტექნიკურ ეკონომიკური მაჩვენებლები

1. საცხოვრებელი – 479.0 მ²
2. საზაფხულო – 105.7 მ²
3. ლიფტის უჯრედისა და საღარაბაზო (ტამბური) – 108.4 მ²

პირობითი ნიშნები:

- ნაკვეთის საზღვარი
- განაშენიანების რეგულირების ხაზი(უკანა ეზოსთვის)
- მიწისზედა და მიწისქვეშა შენობის განთავსების კონტური
- ჭრილის ხაზი
- კონსტრუქციული ნიშნული
- არქიტექტურული ნიშნული

შენიშვნები

1. ნახაზში შეტანილი ყველა ცვლილება უნდა შეთანხმდეს პროექტის ავტორთან.
2. შენობის საპროექტო ნული (+0.00) ტოლია +0.00=424.50 აბსოლიტური ნიშნულის.
3. პროექტში ყველა ზომა მოცემულია სანტიმეტრებში, ნიშნულები – მეტრებში.

მისამართი

ქალაქი თბილისი, ნოდარ ბოხუას ქუჩა №3ა
(ს/კ: 01.13.01.014.053)

პროექტის სახელწოდება

მრავალბინიანი საცხოვრებელი სახლის არქიტექტურული პროექტი (ა ბლოკი)

სტადია	პროექტი	არ
თანამდებობა	გვარი	ხელმოწერა
დირექტორი	გ. ბენდელიანი	
არქიტექტორი	ი. ბოგოხია	
არქიტექტორი	ს. საზარლანდი	
საპროექტო ლოგო		მისამართი

BIJI ARCHITECTURE
ქ. თბილისი
შავიშვილის №15
TEL:
595 55-35-74
599 75-28-88

დაკვეთა №		მასშტაბი
სტადია	პროექტი	1:100
ფორმატი	ფურცლები	A.01.13
A-3		2023 წ.



ნახაზის დასახელება:

მეათე სართულის გეგმა
+28.60 ნიშნულზე

ექსპლიკაცია:

1. ლიფის უჯრედი
2. ტამბური
11. სან.კვანძი
14. დერეფანი
15. პოლკა
16. საერთო ოთახი
17. სამზარეულო
18. საძინებელი
19. აივანი

ტექნიკურ ეკონომიკური მაჩვენებლები

1. საცხოვრებელი - 479.0 მ²
2. საზაფხულო - 105.7 მ²
3. ლიფის უჯრედისა და საღარაბაზო (ტამბური) - 108.4 მ²

პირობითი ნიშნები:

- ნაკვეთის საზღვარი
- განაშენიანების რეგულირების ხაზი(უკანა ეზოსთვის)
- მიწისზედა და მიწისქვეშა შენობის განთავსების კონტური
- ჭრილის ხაზი
- კონსტრუქციული ნიშნული
- არქიტექტურული ნიშნული

შენიშვნები

1. ნახაზში შეტანილი ყველა ცვლილება უნდა შეთანხმდეს პროექტის ავტორთან.
2. შენობის საპროექტო ნული (+0.00) ტოლია +0.00=424.50 აბსოლიტური ნიშნულის.
3. პროექტში ყველა ზომა მოცემულია სანტიმეტრებში, ნიშნულები - მეტრებში.

მისამართი

ქალაქი თბილისი, ნოდარ ბოხუას ქუჩა №3ა
(ს/კ: 01.13.01.014.053)

პროექტის სახელწოდება

მრავალბინიანი საცხოვრებელი სახლის არქიტექტურული პროექტი (ა ბლოკი)

სტადია	პროექტი	არ
თანამდებობა	გვარი	ხელმოწერა
დირექტორი	გ. ბენდელიანი	
არქიტექტორი	ი. ბოგოხია	
არქიტექტორი	ს. საზარლაძე	
საპროექტო ლოგო		მისამართი

BIJI ARCHITECTURE
ქ. თბილისი შავიშვილის №15
TEL:
595 55-35-74
599 75-28-88

დაკვეთა №		მასშტაბი
სტადია	პროექტი	1:100
ფორმატი	ფურცლები	A.01.14
A-3		2023 წ.



ნახაზის დასახელება:

მეთერთმეტე სართულის გეგმა +31.80 ნიშნულზე

ექსპლიკაცია:

1. კიბის უჯრედი
2. ტამბური
11. სან.კვანძი
14. დერეფანი
15. ჰოლი
16. საერთო ოთახი
17. სამზარეულო
18. საძინებელი
19. აივანი

ტექნიკურ ეკონომიკური მაჩვენებლები

1. საცხოვრებელი – 479.0 მ²
2. საზაფხულო – 105.7 მ²
3. კიბის უჯრედისა და სადარბაზო (ტამბური) – 108.4 მ²

პირობითი ნიშნები:

- ნაკვეთის საზღვარი
- განაშენიანების რეგულირების ხაზი(უკანა ეზოსთვის)
- მიწისზედა და მიწისქვეშა შენობის განთავსების კონტური
- ჭრილის ხაზი
- კონსტრუქციული ნიშნული
- არქიტექტურული ნიშნული

შენიშვნები

1. ნახაზში შეტანილი ყველა ცვლილება უნდა შეთანხმდეს პროექტის ავტორთან.
2. შენობის საპროექტო ნული (+0.00) ტოლია +0.00=424.50 აბსოლიტური ნიშნულის.
3. პროექტში ყველა ზომა მოცემულია სანტიმეტრებში, ნიშნულები – მეტრებში.

მისამართი

ქალაქი თბილისი, ნოდარ ბოხუას ქუჩა №3ა (ს/კ: 01.13.01.014.053)

პროექტის სახელწოდება

მრავალბინიანი საცხოვრებელი სახლის არქიტექტურული პროექტი (ა ბლოკი)

სტადია	პროექტი	არ
თანამდებობა	გვარი	ხელმოწერა
დირექტორი	გ. ბენდელიანი	
არქიტექტორი	ი. გოგოხია	
არქიტექტორი	ს. საზერლენდი	

საპროექტოს ლოგო	მისამართი
BIJI ARCHITECTURE BIJI ARCHITECTURE	ქ. თბილისი შავიშვილის №1ა TEL: 595 55-35-74 599 75-28-88

დაკვეთა №		მასშტაბი
სტადია	პროექტი	1:100
ფორმატი	ფურცლები	A.01.15
A-3		2023 წ.



ნახაზის დასახელება:

მეთორმეტე სართულის გეგმა +35.00 ნიშნულზე

ექსპლიკაცია:

1. კიბის უჯრედი
2. ტამბური
11. სან.კვანძი
14. დერეფანი
15. ჰოლი
16. საერთო ოთახი
17. სამზარეულო
18. საძინებელი
19. აივანი

ტექნიკურ ეკონომიკური მაჩვენებლები

1. საცხოვრებელი – 479.0 მ²
2. საზაფხულო – 105.7 მ²
3. კიბის უჯრედისა და სადარბაზო (ტამბური) – 108.4 მ²

პირობითი ნიშნები:

- ნაკვეთის საზღვარი
- განაშენიანების რეგულირების ხაზი(უკანა ეზოსთვის)
- მიწისზედა და მიწისქვეშა შენობის განთავსების კონტური
- ჭრილის ხაზი
- კონსტრუქციული ნიშნული
- არქიტექტურული ნიშნული

შენიშვნები

1. ნახაზში შეტანილი ყველა ცვლილება უნდა შეთანხმდეს პროექტის ავტორთან.
2. შენობის საპროექტო ნული (+0.00) ტოლია +0.00=424.50 აბსოლიტური ნიშნულის.
3. პროექტში ყველა ზომა მოცემულია სანტიმეტრებში, ნიშნულები – მეტრებში.

მისამართი

ქალაქი თბილისი, ნოდარ ბოხუას ქუჩა №3ა (ს/კ: 01.13.01.014.053)

პროექტის სახელწოდება

მრავალბინიანი საცხოვრებელი სახლის არქიტექტურული პროექტი (ა ბლოკი)

სტადია	პროექტი	არ
თანამდებობა	გვარი	ხელმოწერა
დირექტორი	გ. ბენდელიანი	
არქიტექტორი	ი. გოგოხია	
არქიტექტორი	ს. საზერლენდი	

საპროექტოს ლოგო	მისამართი
BIJI ARCHITECTURE BIJI ARCHITECTURE	ქ. თბილისი შავიშვილის №1ა TEL: 595 55-35-74 599 75-28-88

დაკვეთა №		მასშტაბი
სტადია	პროექტი	1:100
ფორმატი	ფურცლები	A.01.16
A-3		2023 წ.



ნახაზის დასახელება:

მეცამეტე სართულის გეგმა +38.20 ნიშნულზე

ექსპლიკაცია:

1. კიბის უჯრედი
2. ტამბური
11. სან.კვანძი
14. დერეფანი
15. ჰოლი
16. საერთო ოთახი
17. სამზარეულო
18. საძინებელი
19. აივანი

ტექნიკურ ეკონომიკური მაჩვენებლები

1. საცხოვრებელი – 479.0 მ²
2. საზაფხულო – 105.7 მ²
3. კიბის უჯრედისა და სადარბაზო (ტამბური) – 108.4 მ²

პირობითი ნიშნები:

- ნაკვეთის საზღვარი
- განაშენიანების რეგულირების ხაზი(უკანა ეზოსთვის)
- მიწისზედა და მიწისქვეშა შენობის განთავსების კონტური
- ჭრილის ხაზი
- კონსტრუქციული ნიშნული
- არქიტექტურული ნიშნული

შენიშვნები

1. ნახაზში შეტანილი ყველა ცვლილება უნდა შეთანხმდეს პროექტის ავტორთან.
2. შენობის საპროექტო ნული (+0.00) ტოლია +0.00=424.50 აბსოლიტური ნიშნულის.
3. პროექტში ყველა ზომა მოცემულია სანტიმეტრებში, ნიშნულები – მეტრებში.

მისამართი

ქალაქი თბილისი, ნოდარ ბოხუას ქუჩა №3ა (ს/კ: 01.13.01.014.053)

პროექტის სახელწოდება

მრავალბინიანი საცხოვრებელი სახლის არქიტექტურული პროექტი (ა ბლოკი)

სტადია	პროექტი	არ
თანამდებობა	გვარი	ხელმოწერა
დირექტორი	გ. ბენდელიანი	
არქიტექტორი	ი. გოგოხია	
არქიტექტორი	ს. საზერლენდი	

საპროექტოს ლოგო	მისამართი
BIJI ARCHITECTURE	ქ. თბილისი შავიშვილის №1ა TEL: 595 55-35-74 599 75-28-88

დაკვეთა №		მასშტაბი
სტადია	პროექტი	1:100
ფორმატი	ფურცლები	A.01.17
A-3		2023 წ.



ნახაზის დასახელება:

მეთოთხმეტე სართულის გეგმა +41.40 ნიშნულზე

ექსპლიკაცია:

1. კიბის უჯრედი
2. ტამბური
11. სან.კვანძი
14. დერეფანი
15. ჰოლი
16. საერთო ოთახი
17. სამზარეულო
18. საძინებელი
19. აივანი

ტექნიკურ ეკონომიკური მაჩვენებლები

1. საცხოვრებელი – 479.0 მ²
2. საზაფხულო – 105.7 მ²
3. კიბის უჯრედისა და სადარბაზო (ტამბური) – 108.4 მ²

პირობითი ნიშნები:

- ნაკვეთის საზღვარი
- განაშენიანების რეგულირების ხაზი(უკანა ეზოსთვის)
- მიწისზედა და მიწისქვეშა შენობის განთავსების კონტური
- ჭრილის ხაზი
- კონსტრუქციული ნიშნული
- არქიტექტურული ნიშნული

შენიშვნები

1. ნახაზში შეტანილი ყველა ცვლილება უნდა შეთანხმდეს პროექტის ავტორთან.
2. შენობის საპროექტო ნული (+0.00) ტოლია +0.00=424.50 აბსოლიტური ნიშნულის.
3. პროექტში ყველა ზომა მოცემულია სანტიმეტრებში, ნიშნულები – მეტრებში.

მისამართი

ქალაქი თბილისი, ნოდარ ბოხუას ქუჩა №3ა
(ს/კ: 01.13.01.014.053)

პროექტის სახელწოდება

მრავალბინიანი საცხოვრებელი სახლის არქიტექტურული პროექტი (ა ბლოკი)

სტადია	პროექტი	არ
თანამდებობა	გვარი	ხელმოწერა
დირექტორი	გ. ბენდელიანი	
არქიტექტორი	ი. გოგოხია	
არქიტექტორი	ს. საზერლენდი	

საპროექტოს ლოგო	მისამართი
BIJI ARCHITECTURE BIJI ARCHITECTURE	ქ. თბილისი შავიშვილის №1ა TEL: 595 55-35-74 599 75-28-88

დაკვეთა №		მასშტაბი
სტადია	პროექტი	1:100
ფორმატი	ფურცლები	A.01.18
A-3		2023 წ.

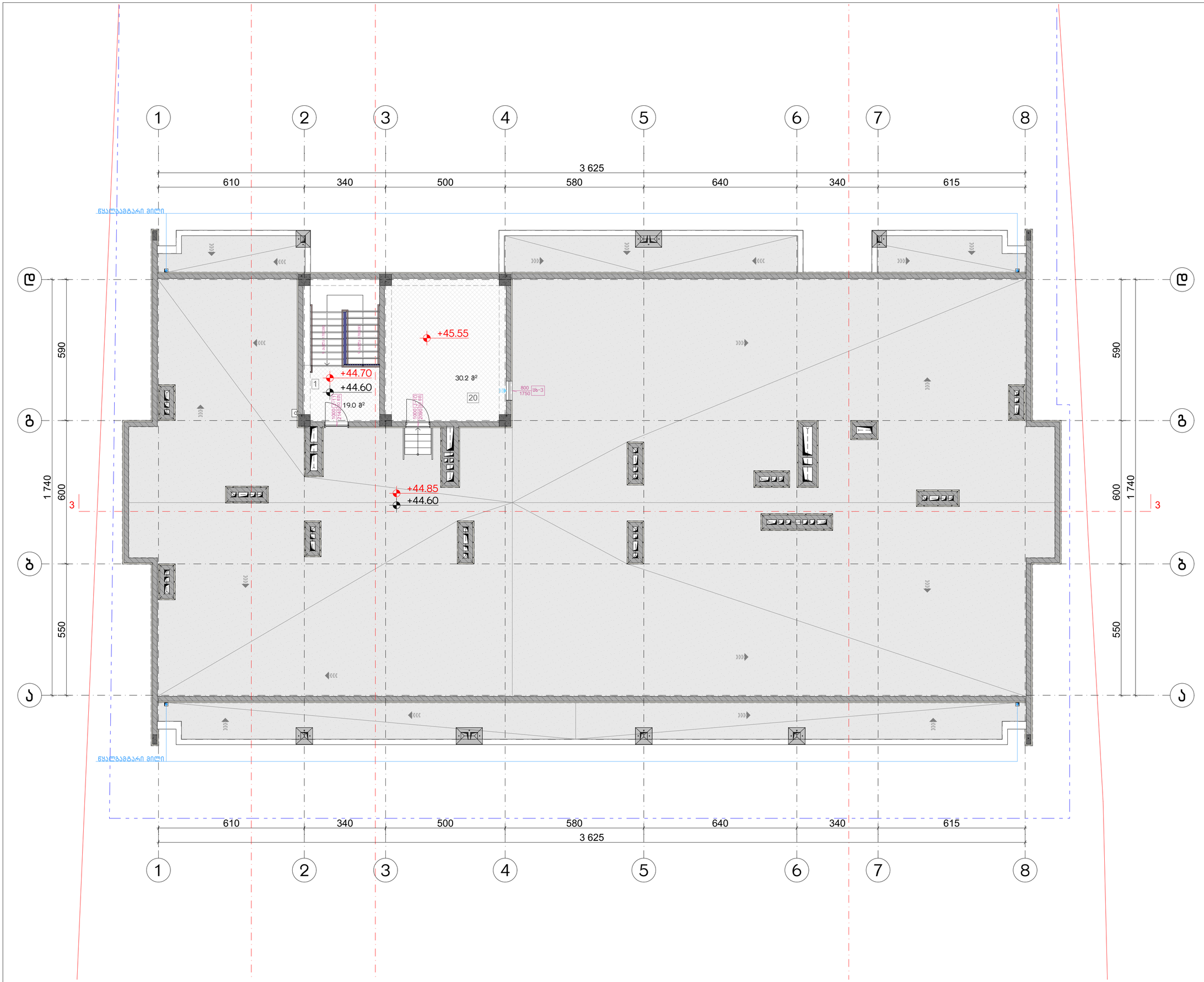

ნახაზის დასახელება:

გადახურვის გეგმა
+44.60 ნიშნულზე

ექსპლიკაცია:

1. კიბის უჯრედი
20. ლიფტის ტექნიკური ოთახი

ტექნიკურ ეკონომიკური მაჩვენებლები

1. კიბის უჯრედისა და სადარბაზო (ტამბური) – 49.2 მ²

პირობითი ნიშნები:

- ნაკვეთის საზღვარი
- განაშენიანების რეგულირების ხაზი(უკანა ეზოსთვის)
- მიწისზედა და მიწისქვეშა შენობის განთავსების კონტური
- ჭრილის ხაზი
- კონსტრუქციული ნიშნული
- არქიტექტურული ნიშნული

შენიშვნები

1. ნახაზში შეტანილი ყველა ცვლილება უნდა შეთანხმდეს პროექტის ავტორთან.
2. შენობის საპროექტო ნული (+0.00) ტოლია +0.00=424.50 აბსოლიტური ნიშნულის.
3. პროექტში ყველა ზომა მოცემულია სანტიმეტრებში, ნიშნულები – მეტრებში.

მისამართი

ქალაქი თბილისი, ნოდარ ბოხუას ქუჩა №3ა
(ს/კ: 01.13.01.014.053)

პროექტის სახელწოდება

მრავალბინიანი საცხოვრებელი სახლის არქიტექტურული პროექტი (ა ბლოკი)

სტადია	პროექტი	არ
თანამდებობა	გვარი	ხელმოწერა
დირექტორი	გ. ბენდელიანი	
არქიტექტორი	ი. გოგოხია	
არქიტექტორი	ს. საზარლიდი	
საპროექტო ლოგო		მისამართი

BIJI ARCHITECTURE
ქ. თბილისი შავიშვილის №15
TEL: 595 55-35-74 599 75-28-88

დაკვეთა №		მასშტაბი
სტადია	პროექტი	1:100
ფორმატი	ფურცლები	A.01.19
A-3		2023 წ.

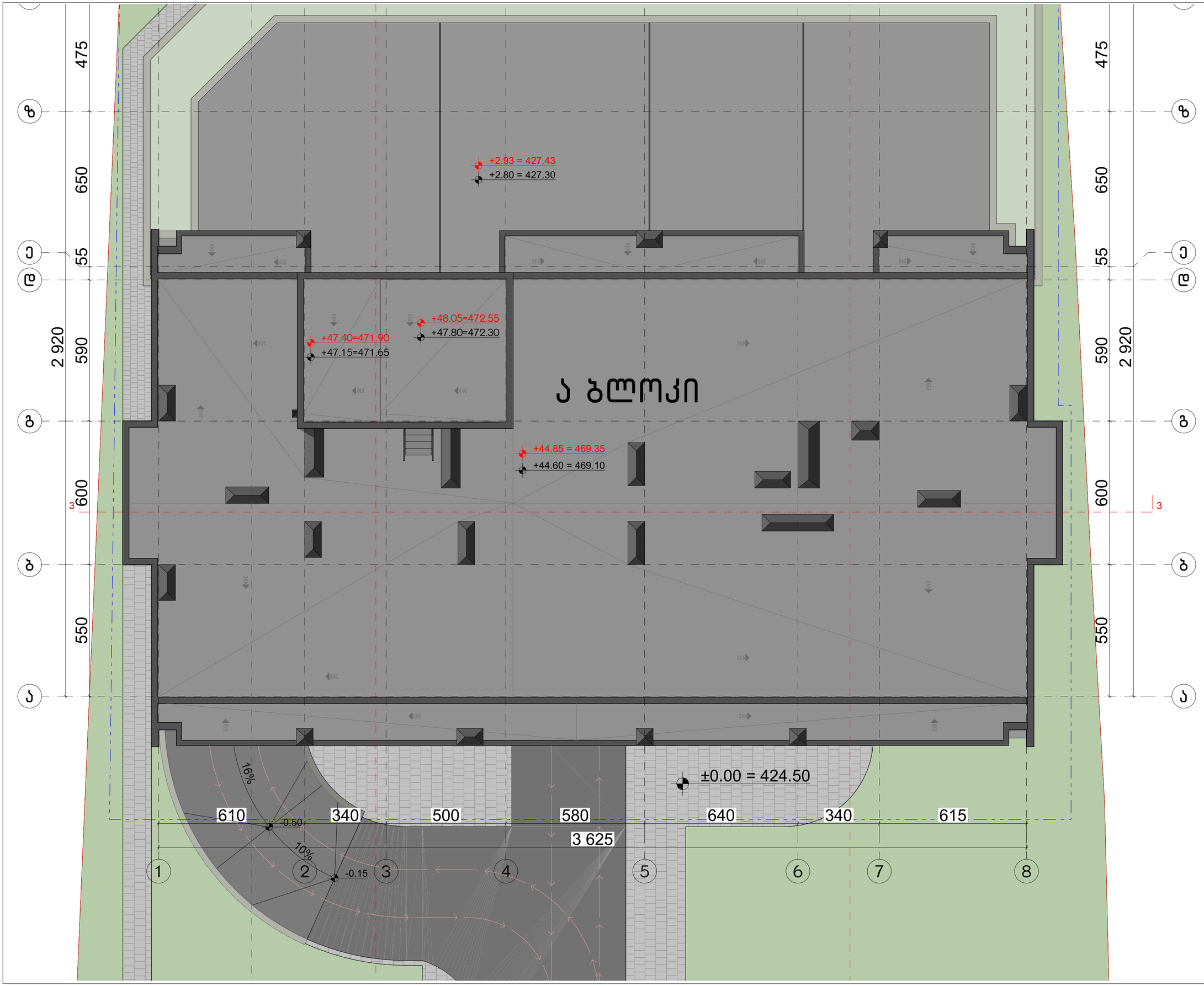

ნახაზის დასახელება:

სახურავის გეგმა

ექსპლიკაცია:

პირობითი ნიშნები:

- ნაკვეთის საზღვარი
- განაშენიანების რეგულირების ხაზი(უკანა ეზოსთვის)
- მიწისზედა და მიწისქვეშა შენობის განთავსების კონტური
- ჭრილის ხაზი
- კონსტრუქციული ნიშნული
- არქიტექტურული ნიშნული

შენიშვნები

1. ნახაზში მეტანილი ყველა ცვლილება უნდა შეთანხმდეს პროექტის ავტორთან.
2. შენობის საპროექტო ნული (+0.00) ტოლია +0.00=424.50 აბსოლიტური ნიშნულის.
3. პროექტში ყველა ზომა მოცემულია სანტიმეტრებში, ნიშნულები – მეტრებში.

მისამართი

ქალაქი თბილისი, ნოდარ ბოხუას ქუჩა №3ა
(ს/კ: 01.13.01.014.053)

პროექტის სახელწოდება

მრავალბინიანი საცხოვრებელი სახლის არქიტექტურული პროექტი (ა ბლოკი)

სტადია	პროექტი	არ
თანამდებობა	გვარი	ხელმოწერა
დირექტორი	გ. ბენდელიანი	
არქიტექტორი	ი. გოგოხია	
არქიტექტორი	ს. საზერლენდი	
საპროექტო ლოგო		მისამართი

BIJI ARCHITECTURE
BIJI ARCHITECTURE
ქ. თბილისი შავიშვილის №1ა
TEL:
595 55-35-74
599 75-28-88

დაკვეთა №		მასშტაბი
სტადია	პროექტი	1:100
ფორმატი	ფურცლები	A.01.20
A-3		2023 წ.

დასახელება	კ-1	კ-2	კ-3	კ-4	კ-5	კ-6	კ-7	კ-8	კ-9
მასალა	მუქი რუხი ფერის ლითონის კარები. ცეცხლმედეგობა 90 წუთი (მიმხურავით)		მუქი რუხი ფერის ლითონის კარები. ცეცხლმედეგობა 30 წუთი		მუქი რუხი ფერის ლითონის კარები. ცეცხლმედეგობა 30 წუთი		მუქი რუხი ფერის ლითონის კარები. ცეცხლმედეგობა 90 წუთი		
რაოდენობა	29	17	29	15	53	65	2	1	1
ზომები	1000X2200	1000X2200	1000X2200	1000X2200	1000X2200	1000X2200	1000X2400	1000X2470	1000X2570
კვადრატულობა	2.2 მ²	2.2 მ²	2.2 მ²	2.2 მ²	2.2 მ²	2.2 მ²	2.4 მ²	2.4 მ²	2.3 მ²
ერთეულის ჯამი ფართი	63.8 მ²	37.4 მ²	63.8 მ²	77.0 მ²	140.8 მ²	176.0 მ²	4.8 მ²	2.4 მ²	2.3 მ²
გეგმა გაღებების ჩვენებით მ. 1:100	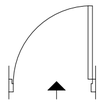	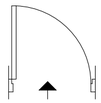	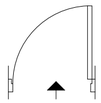	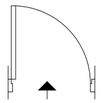	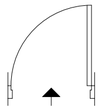	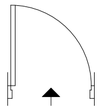	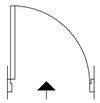	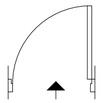	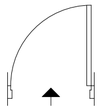
ნახაზი გაღებების ჩვენებით მ. 1:100	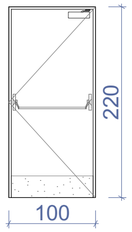	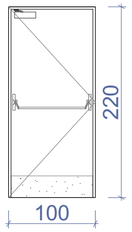	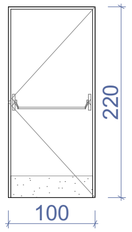	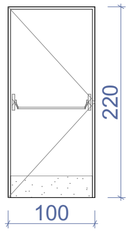	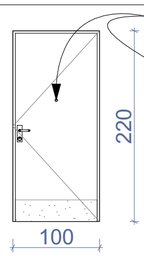	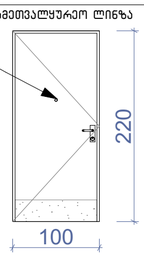	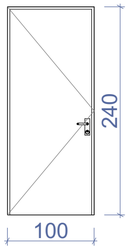	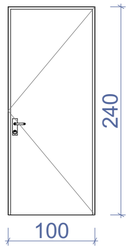	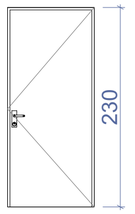
ჯამი	101.2 მ²		96.8 მ²		259.6 მ²		9.5 მ²		

დასახელება	კ-10	კ-11	კ-12
მასალა	მუქი რუხი ფერის ლითონის კარები. ცეცხლმედეგობა 30 წუთი		მუქი რუხი ფერის ლითონის კარები
რაოდენობა	1	1	1
ზომები	1000X2090	1000X2140	4700X2400
კვადრატულობა	2.1 მ²	2.1 მ²	11.3 მ²
ერთეულის ჯამი ფართი	2.1 მ²	2.1 მ²	11.3 მ²
გეგმა გაღებების ჩვენებით მ. 1:100	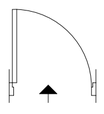	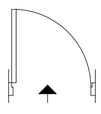	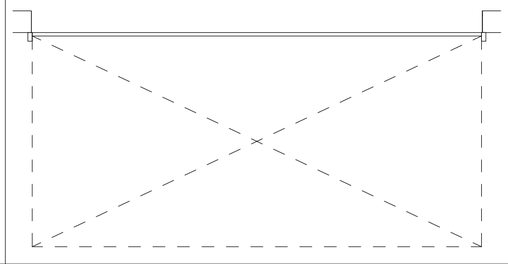
ნახაზი გაღებების ჩვენებით მ. 1:100	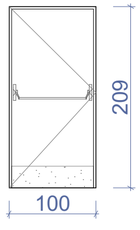	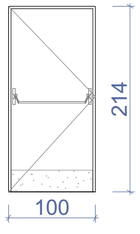	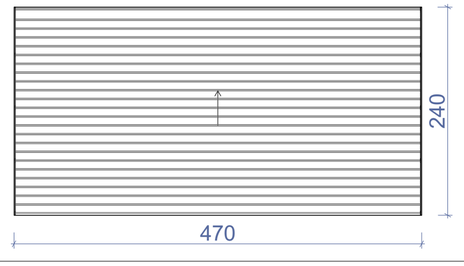
ჯამი	4.2 მ²		11.3 მ²

შენიშვნა:

· კარის ზედაპირი უნდა იყოს გლუვი იატაკიდან მინიმუმ 250 მმ-ის სიმაღლეზე.

· სახელურები, ჩამოსაწევი სახელურები, საკეტები, რაზები და მისაწვდომი კარის სხვა სამართავები ისეთი ფორმის იქნება, რომ ადვილად შეიძლებოდეს ერთი ხელით მოჭიდება და მის ასამუშავებლად საჭირო არ იქნება მაგრად მოჭიდება, წვალება ან მაჯის ტრიალი.

· დახურული კარის კავეულის გასაღები ნაწილები და გაღებისათვის განკუთვნილი ძალა შესაბამისობაში იქნება შემდეგთან:

1. წინიდან მისაწვდომობისას, გამოწევით ან მიწოლით გაღებადი, არაუმეტეს 66.7 ნიუტონი.

2. ბრუნვითი მოძრაობით გასაღები, არაუმეტეს 315 ნიუტონი სმ.

· გასასვლელის კომპონენტებს (გზა-კიბე და ვესტიბიული) ემსახურება მომხურავით აღჭურვილი კარებები.

· კარის მიმხურავები ისე მოეწყობა, რომ 90 გრადუსით, ღია მდგომარეობიდან 12 გრადუსით გაღებულ მდგომარეობამდე კარის მისახურად საჭირო დრო არაუმცირეს 5 წამი იქნება.

· კარის ზამბარიანი ანჯამები ისე მოეწყობა, რომ 70 გრადუსით ღია მდგომარეობიდან დახურულ მდგომარეობამდე კარი არაუმცირეს 1.5 წამში გადავა.

· ცეცხლმედეგი კარისგან განსხვავებული კარის მიწოლით ან გამოწევით გაღებისათვის საჭირო ძალა შესაბამისობაში იქნება შემდეგთან:

1. შენობაში განთავსებული ანჯამიანი კარი: არაუმეტეს 22.2 ნიუტონი.

· კარებების ცეცხლმედეგობა მითითებულია ხანძარსაწინააღმდეგო გეგმებსა და სპეციფიკაციაში.

· კარებების გაღების მიმართულება მითითებულია გეგმებსა და სპეციფიკაციაში.

· კერის ზღურბლი მითითებულია გეგმებზე

· არცერთი კარის სუფთა სიმაღლე არ იქნება 2,05 მეტრზე ნაკლები.

ნახაზის დასახელება:

კარებების სპეციფიკაცია

ექსპლიკაცია:

პირობითი ნიშნები:

- ნაკვეთის საზღვარი
- განაშენიანების რეგულირების ხაზი(უკანა ეზოსთვის)
- მიწისზედა და მიწისქვეშა შენობის განთავსების კონტური
- ჭრილის ხაზი
- კონსტრუქციული ნიშნული
- არქიტექტურული ნიშნული

შენიშვნები

1. ნახაზში შეტანილი ყველა ცვლილება უნდა შეთანხმდეს პროექტის ავტორთან.
2. შენობის საპროექტო ნული (+0.00) ტოლია +0.00=424.50 აბსოლიტური ნიშნულის.
3. პროექტში ყველა ზომა მოცემულია სანტიმეტრებში. ნიშნულები – მეტრებში.

მისამართი

ქალაქი თბილისი, ნოდარ ბოცუას ქუჩა №3³ (ს/კ: 01.13.01.014.053)

პროექტის სახელწოდება

მრავალბინიანი საცხოვრებელი სახლის არქიტექტურული პროექტი (ა ბლოკი)

სტადია	პროექტი	არ
თანამდებობა	გვარი	ხელმოწერა
დირექტორი	გ. ბენდელიანი	
არქიტექტორი	ი. ბოგოხია	
არქიტექტორი	ს. საზერლენდი	
საპროექტო ლოგო		მისამართი

BIJI ARCHITECTURE

ქ. თბილისი შავიშვილის №1ა

TEL: 595 55-35-74 599 75-28-88

დაკვეთა №		მასშტაბი
სტადია	პროექტი	1:50
ფორმატი	ფურცლები	A.01.29
A-3		2023 წ.

კ-1

კარი მიმხურავით
ზღურბლის გარეშე

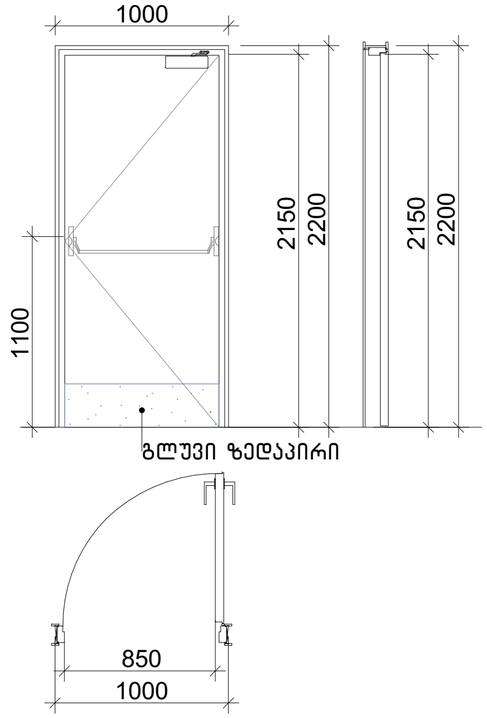

კ-2

კარი მიმხურავით
ზღურბლის გარეშე

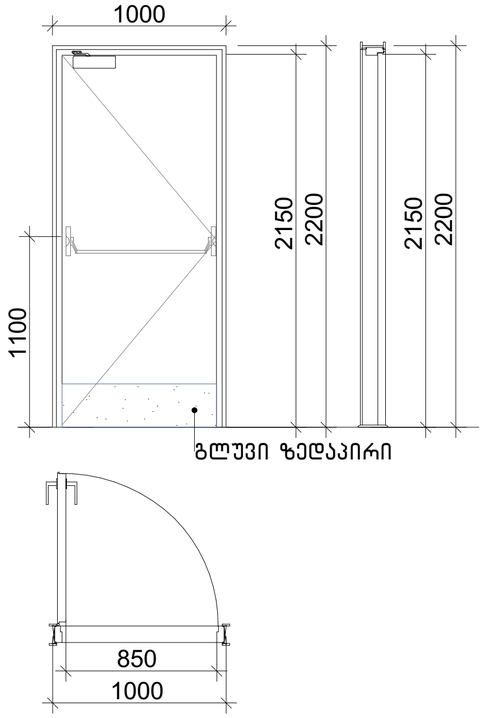

კ-3

კარი ზღურბლისა და
მიმხურავის გარეშე

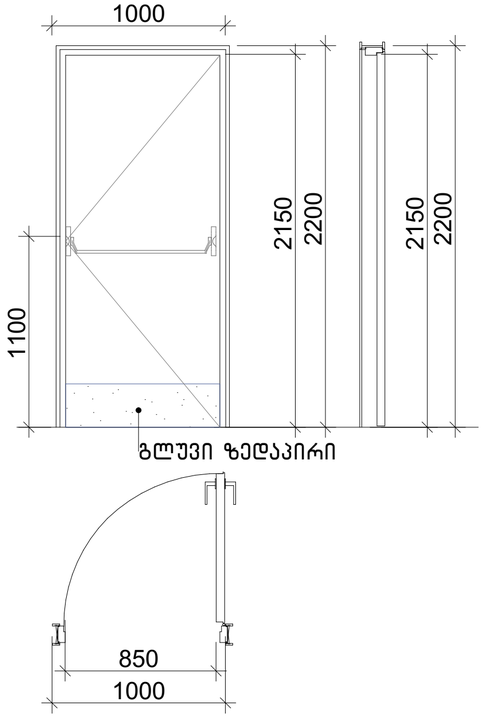

კ-4

კარი ზღურბლისა და
მიმხურავის გარეშე

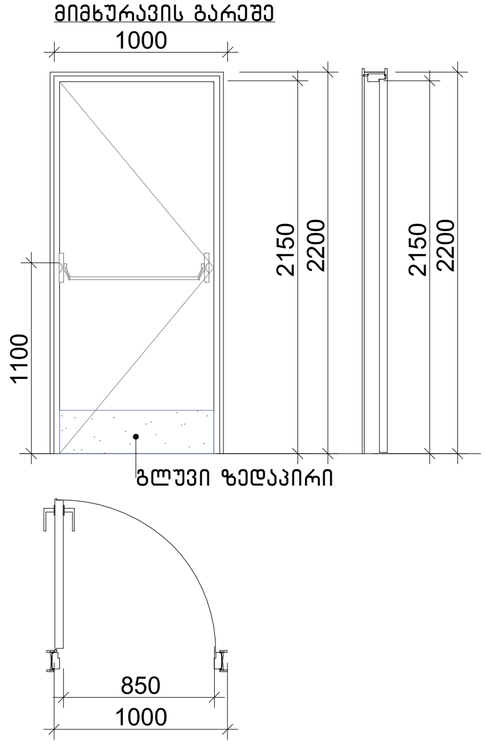

კ-5

კარი ზღურბლით
მიმხურავის გარეშე

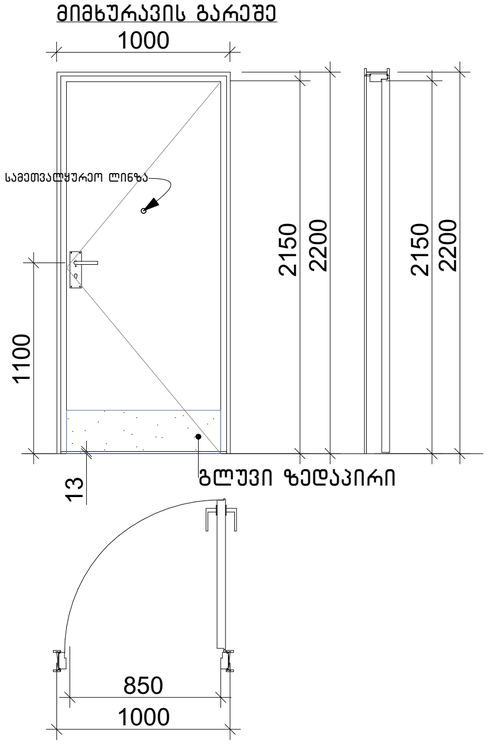

კ-6

კარი ზღურბლით
მიმხურავის გარეშე

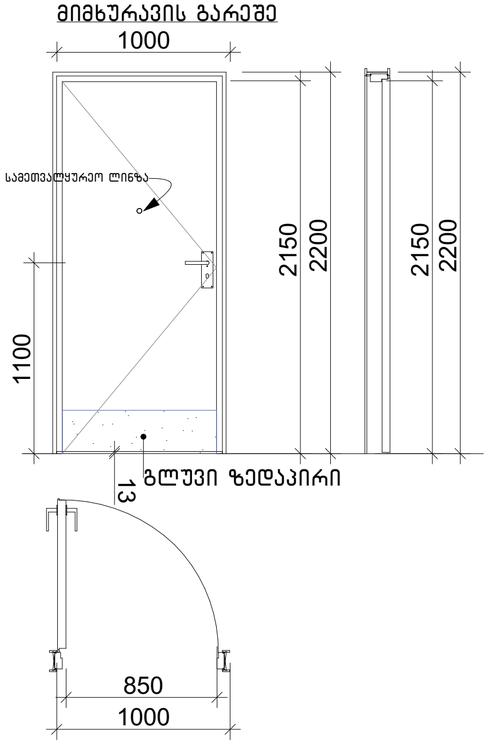

შენიშვნა:

- კარის ზედაპირი უნდა იყოს გლუვი იატაკიდან მინიმუმ 250 მმ-ის საზღვრებში.
- სახელურები, ჩამოსაწევი სახელურები, საკეტები, რაზები და მისაწვდომი კარის სხვა სამართავები ისეთი ფორმის იქნება, რომ ადვილად შეიძლებოდეს ერთი ხელით მოჭიდება და მის ასამუშავებლად საჭირო არ იქნება მაგრად მოჭიდება, წვალება ან მაჯის ტრიალი.
- დახურული კარის კავეულის გასაღები ნაწილები და გაღებისათვის განკუთვნილი ძალა შესაბამისობაში იქნებაშემდეგთან:

1. წინიდან მისაწვდომობისას, გამოწევით ან მიწოლით გაღებადი, არაუმეტეს 66.7 ნიუტონი.

2. ბრუნვითი მოძრაობით გასაღები, არაუმეტეს 315 ნიუტონი სმ.

- **გასასვლელის კომპონენტებს (გზა-კიბე და ვესტიბიული) ემსახურება მიმხურავით აღჭურვილი კარებები.**
- კარის მიმხურავები ისე მოეწყობა, რომ 90 გრადუსით, ღია მდგომარეობიდან 12 გრადუსით გაღებულ მდგომარეობამდე კარის მისახურად საჭირო დრო არაუმცირეს 5 წამი იქნება.
- კარის ზამბარიანი ანჯამები ისე მოეწყობა, რომ 70 გრადუსით ღია მდგომარეობიდან დახურულ მდგომარეობამდე კარი არაუმცირეს 1.5 წამში გადავა.
- ცეცხლმედეგი კარისგან განსხვავებული კარის მიწოლით ან გამოწევით გაღებისათვის საჭირო ძალა შესაბამისობაში იქნება შემდეგთან:

1. შენობაში განთავსებული ანჯამიანი კარი: არაუმეტეს 22.2 ნიუტონი.

- კარებების ცეცხლმედეგობა მითითებულია ხანძარსაწინააღმდეგო გეგმებსა და სპეციფიკაციაში.
- კარებების გაღების მიმართულება მითითებულია გეგმებსა და სპეციფიკაციაში.
- კერის ზღურბლი მითითებულია გეგმებზე
- არცერთი კარის სუფთა სიმაღლე არ იქნება 2,05 მეტრზე ნაკლები.

ზღურბლი მ. 1:1

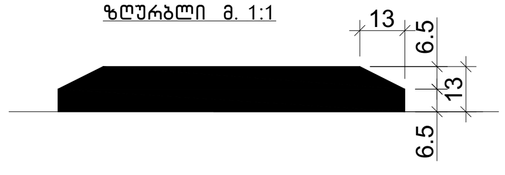

ნახაზის დასახელება:

კარებების სპეციფიკაცია

ექსპლიკაცია:

პირობითი ნიშნები:

- ნაკვეთის საზღვარი
- განაშენიანების რეგულირების ხაზი(უკანა ეზოსთვის)
- მიწისზედა და მიწისქვეშა შენობის განთავსების კონტური
- ჭრილის ხაზი
- კონსტრუქციული ნიშნული
- არქიტექტურული ნიშნული

შენიშვნები

1. ნახაზში შეტანილი ყველა ცვლილება უნდა შეთანხმდეს პროექტის ავტორთან.
2. შენობის საპროექტო ნული (+0.00) ტოლია +0.00=424.50 აბსოლიტური ნიშნულის.
3. პროექტში ყველა ზომა მოცემულია სანტიმეტრებში. ნიშნულები – მეტრებში.

მისამართი

ქალაქი თბილისი, ნოდარ ბოხუას ქუჩა №3ა
(ს/კ: 01.13.01.014.053)

პროექტის სახელწოდება

მრავალბინიანი საცხოვრებელი სახლის არქიტექტურული პროექტი (ა ბლოკი)

სტადია	პროექტი	არ
თანამდებობა	გვარი	ხელმოწერა
დირექტორი	გ. ბენდელიანი	
არქიტექტორი	ი. გოგოხია	
არქიტექტორი	ს. საზარლენდი	
საპროექტოს ლოგო		მისამართი

BIJI ARCHITECTURE
BIJI ARCHITECTURE
ქ. თბილისი შავიშვილის №1ა
TEL:
595 55-35-74
599 75-28-88

დაკვეთა №		მასშტაბი
სტადია	პროექტი	1:25
ფორმატი	ფურცლები	A.01.30
A-3		2023 წ.

დასახელება	ვიტ-1	ვიტ-2	ვიტ-3	ვიტ-4	ვიტ-5	ვიტ-6	ვიტ-7
მასალა	შავი ფერის ალუმინის (გლუვი ზედაპირი) ვიტრაჟი						
რაოდენობა	130	104	26	26	26	13	2
ზომები	1850X2600	1850X2600	2900X700	800X2600	800X2600	800X2600	2900X2400
კვადრატულობა	4.8 მ^2	4.8 მ^2	2.0 მ^2	2.1 მ^2	2.1 მ^2	2.5 მ^2	7.5 მ^2
ერთეულის ჯამი ფართი	624.0 მ^2	499.2 მ^2	52.0 მ^2	54.6 მ^2	54.6 მ^2	32.5 მ^2	15.0 მ^2
გეგმა გაღებების ჩვენებით მ. 1:100	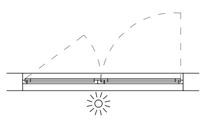	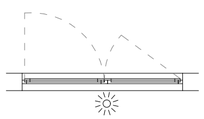	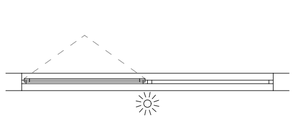	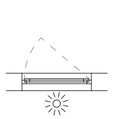	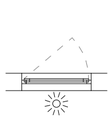	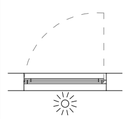	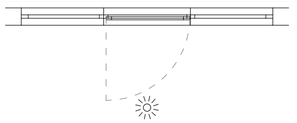
ნახაზი გაღებების ჩვენებით მ. 1:100	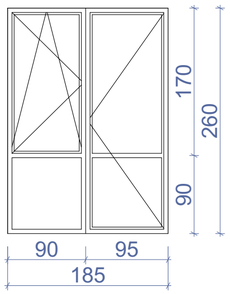	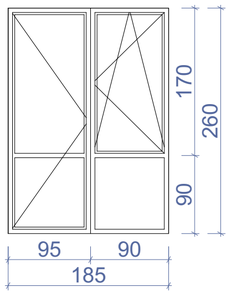	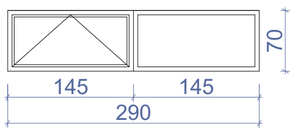	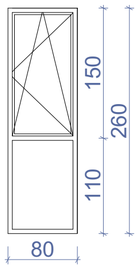	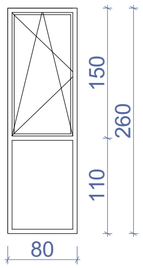	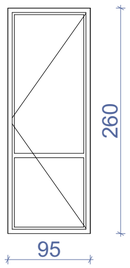	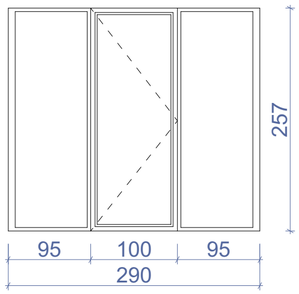
ჯამი	1332.0 მ^2						

დასახელება	ცხ-1	ცხ-2	ცხ-3
მასალა	ლითონის ცხაური განიავებისთვის. შავი ფერის		
რაოდენობა	6	12	1
ზომები	1000X2400	1000X2300	800X1750
კვადრატულობა	2.4 მ^2	2.3 მ^2	1.4 მ^2
ერთეულის ჯამი ფართი	14.4 მ^2	27.6 მ^2	1.4 მ^2
გეგმა გაღებების ჩვენებით მ. 1:100			
ნახაზი გაღებების ჩვენებით მ. 1:100	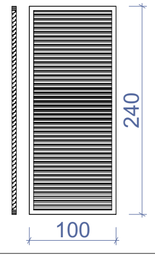	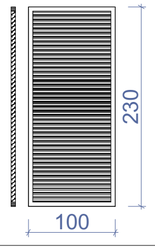	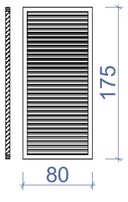
ჯამი	16.8 მ^2		

შენიშვნა: დეტალური ზომები და გაღებები დაზუსტდეს ადგილზე შემსრულებლის მიერ.

ნახაზის დასახელება:

ვიტრაჟების და ცხაურების სპეციფიკაცია

ექსპლიკაცია:

პირობითი ნიშნები:

- ნაკვეთის საზღვარი
- განაშენიანების რეგულირების ხაზი(უკანა ეზოსთვის)
- მიწისზედა და მიწისქვეშა შენობის განთავსების კონტური
- ჭრილის ხაზი
- კონსტრუქციული ნიშნული
- არქიტექტურული ნიშნული

შენიშვნები

1. ნახაზში შეტანილი ყველა ცვლილება უნდა შეთანხმდეს პროექტის ავტორთან.
2. შენობის საპროექტო ნული (+0.00) ტოლია +0.00=424.50 აბსოლიტური ნიშნულის.
3. პროექტში ყველა ზომა მოცემულია სანტიმეტრებში, ნიშნულები - მეტრებში.

მისამართი

ქალაქი თბილისი, ნოდარ ბოხუას ქუჩა №3^3 (ს/კ: 01.13.01.014.053)

პროექტის სახელწოდება

მრავალბინიანი საცხოვრებელი სახლის არქიტექტურული პროექტი (ა ბლოკი)

სტადია	პროექტი	არ
თანამდებობა	გვარი	ხელმოწერა
დირექტორი	გ. ბენდელიანი	
არქიტექტორი	ი. გოგოხია	
არქიტექტორი	ს. საზარლიდი	
საპროექტო ლოგო		მისამართი

BIJI ARCHITECTURE
BIJI ARCHITECTURE
ქ. თბილისი შავიშვილის №1ა
TEL: 595 55-35-74 599 75-28-88

დაკვეთა №		მასშტაბი
სტადია	პროექტი	1:50
ფორმატი	ფურცლები	A.01.31
A-3		2023 წ.

ჭრილი 1-1
გზა-კიბის ფრაგმენტი მ.1:100

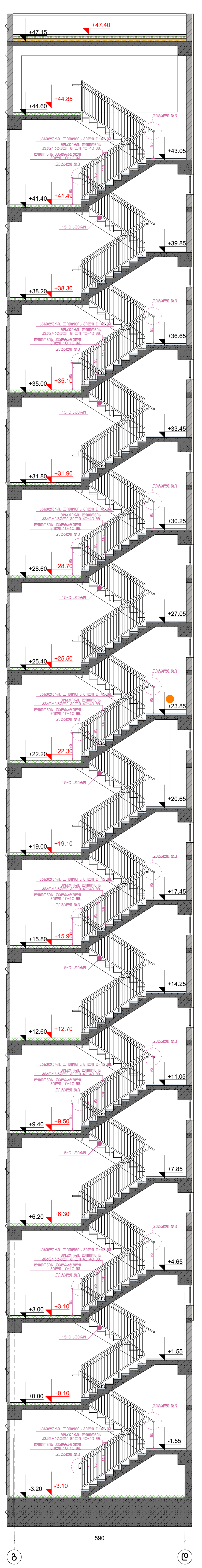

კიბის გეგმა -3.20 ნიშნულზე
მ.1:50

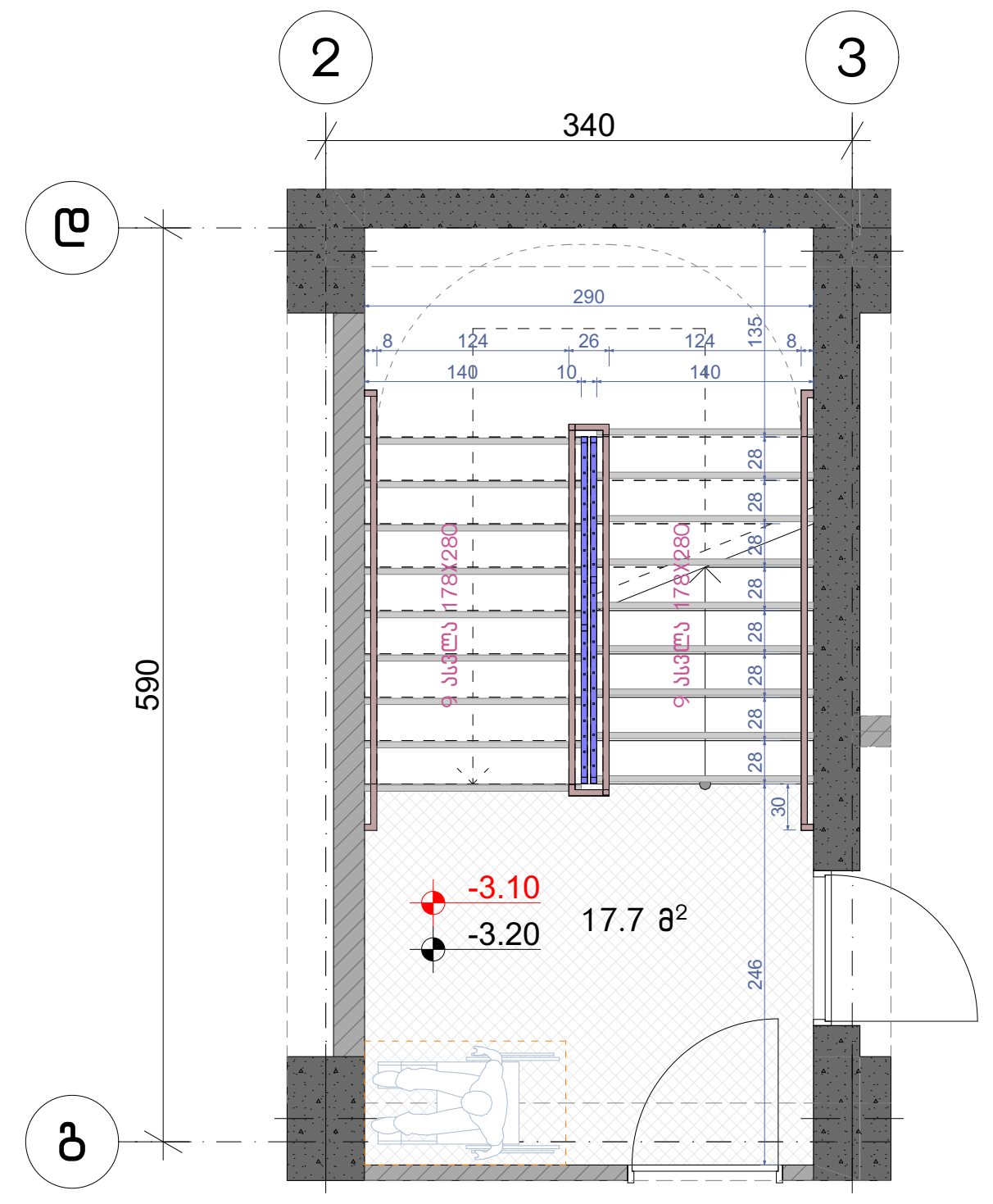

კიბის გეგმა ±0.00 ნიშნულზე
მ.1:50

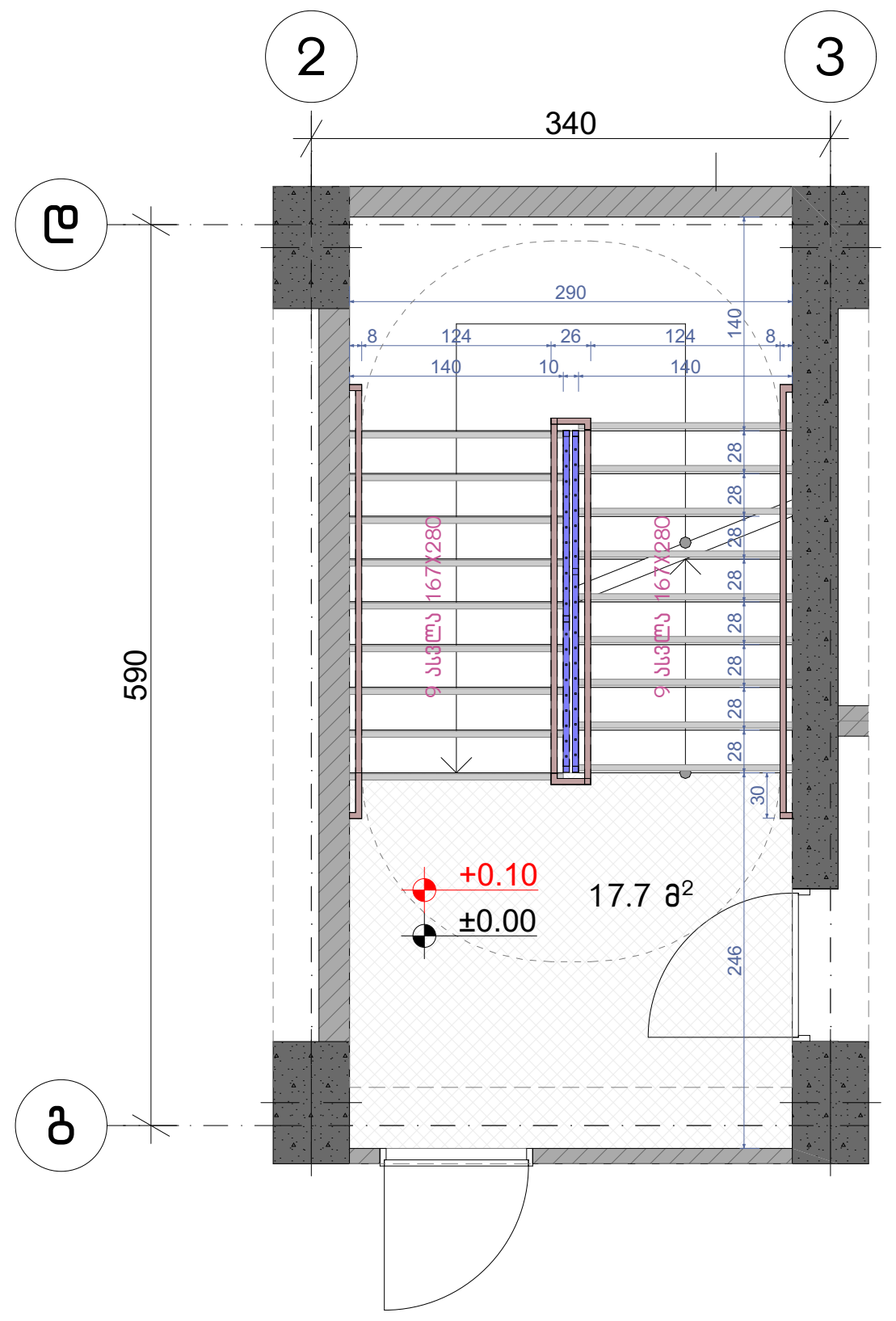

კიბის გეგმა +3.00; +6.20;+9.40;+12.60;+15.80; +19.00; +22.20; +25.40; +28.60;+31.80; +35.00; +38.20; +41.40 ნიშნულებზე
მ.1:50

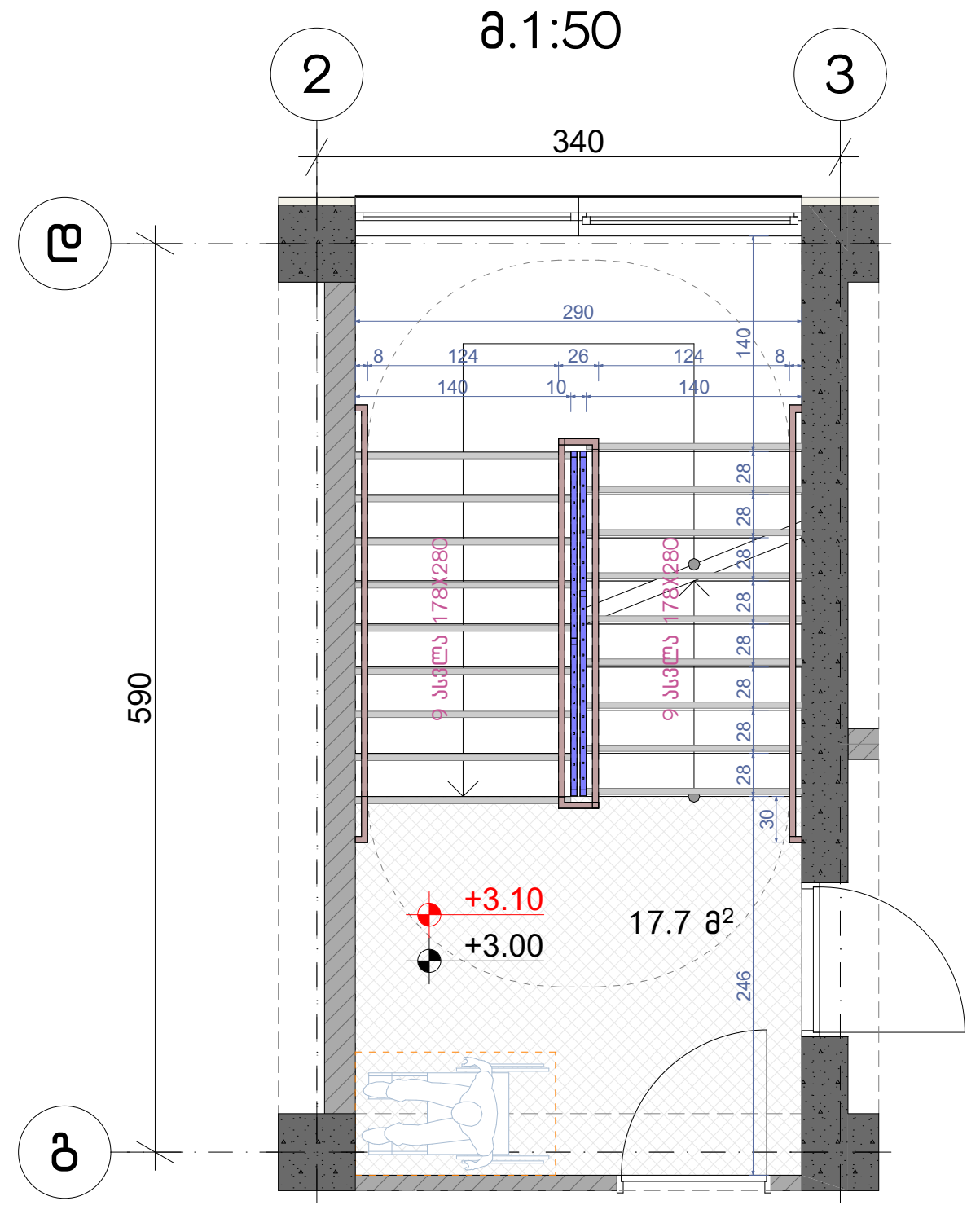

კიბის გეგმა +44.60 ნიშნულზე
მ.1:50

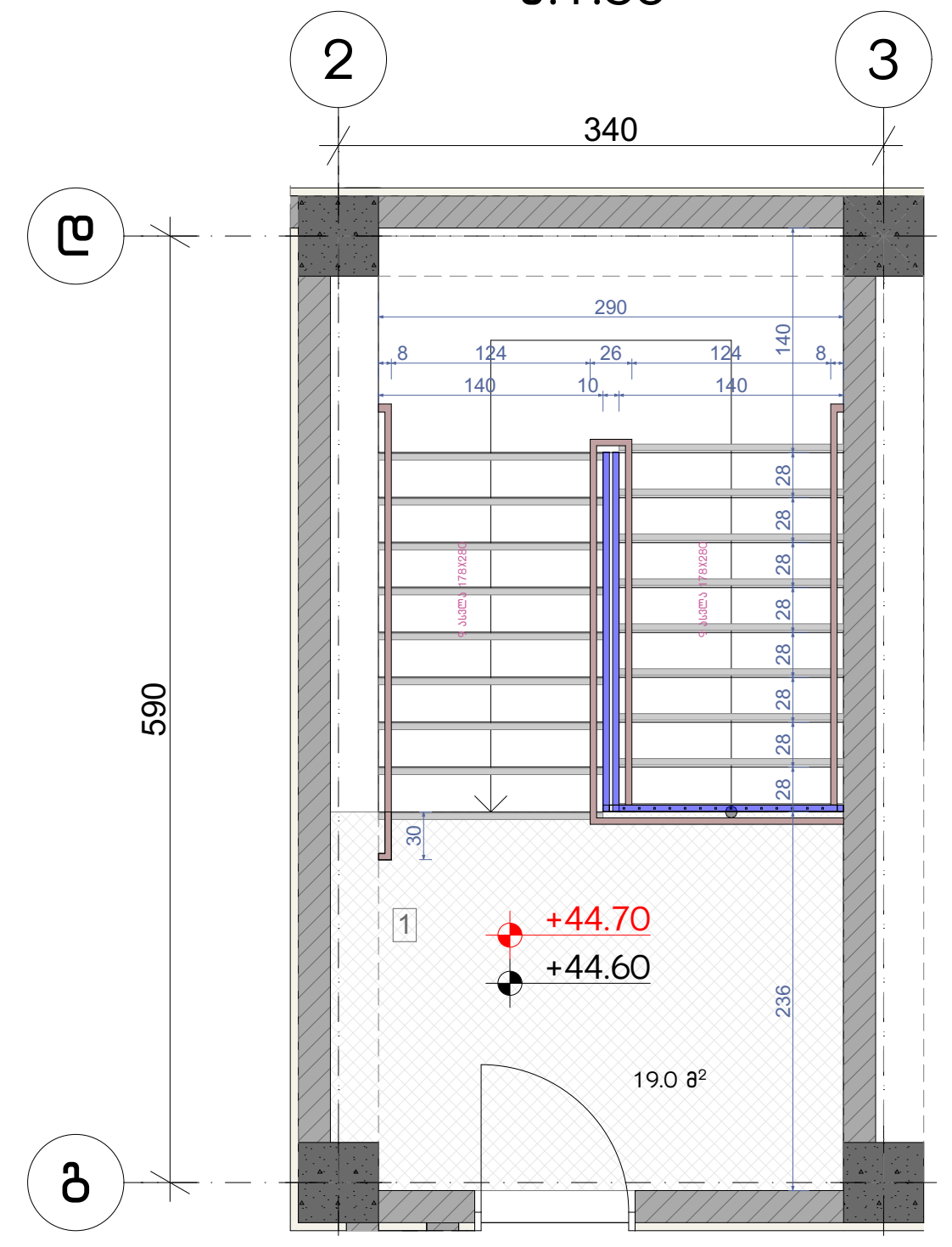

მოაჯირი
სახელური
ფრაგმენტი №1 მ.1:50

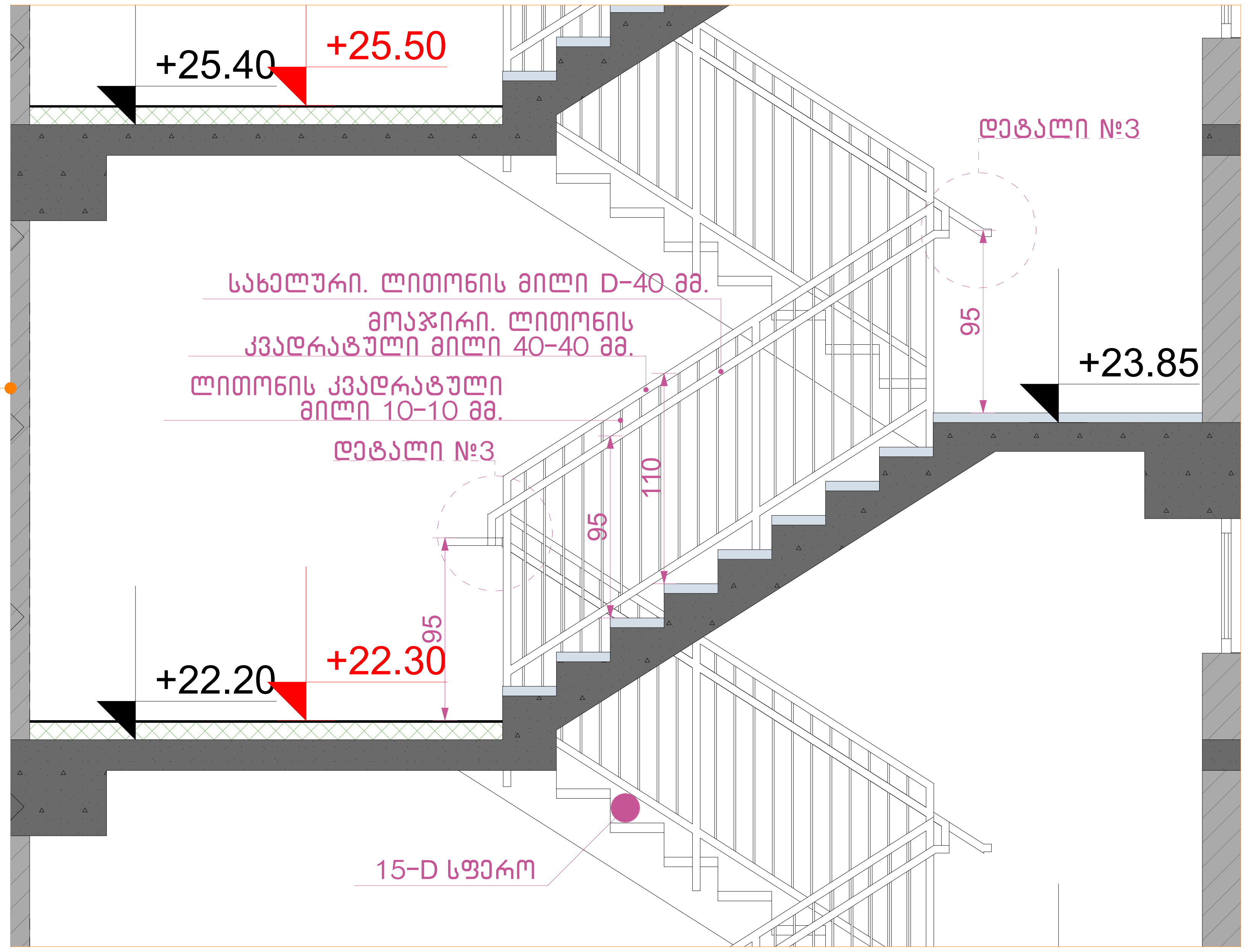

დეტალი №2 მ.1:50

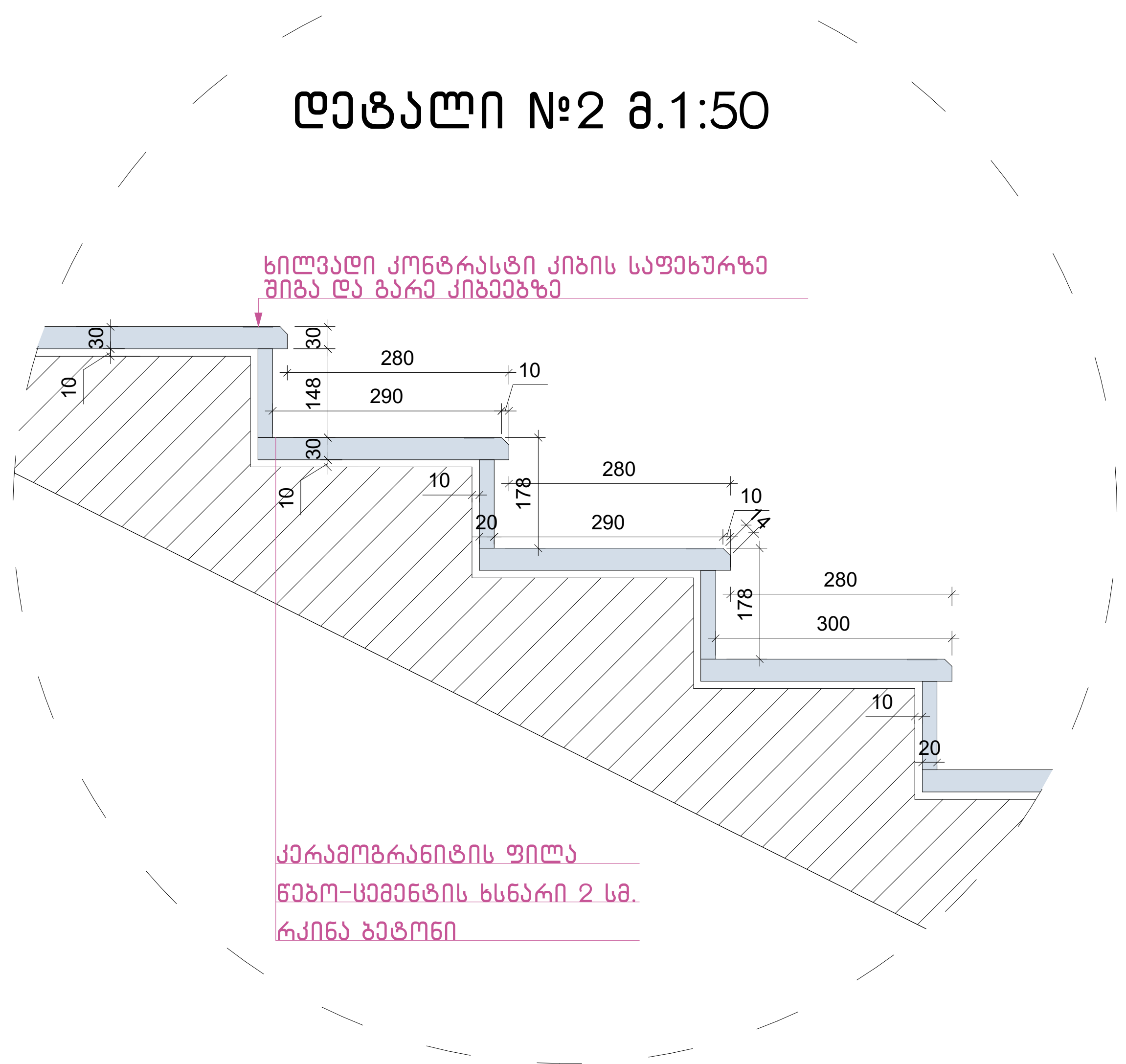

დეტალი №3 მ.1:50

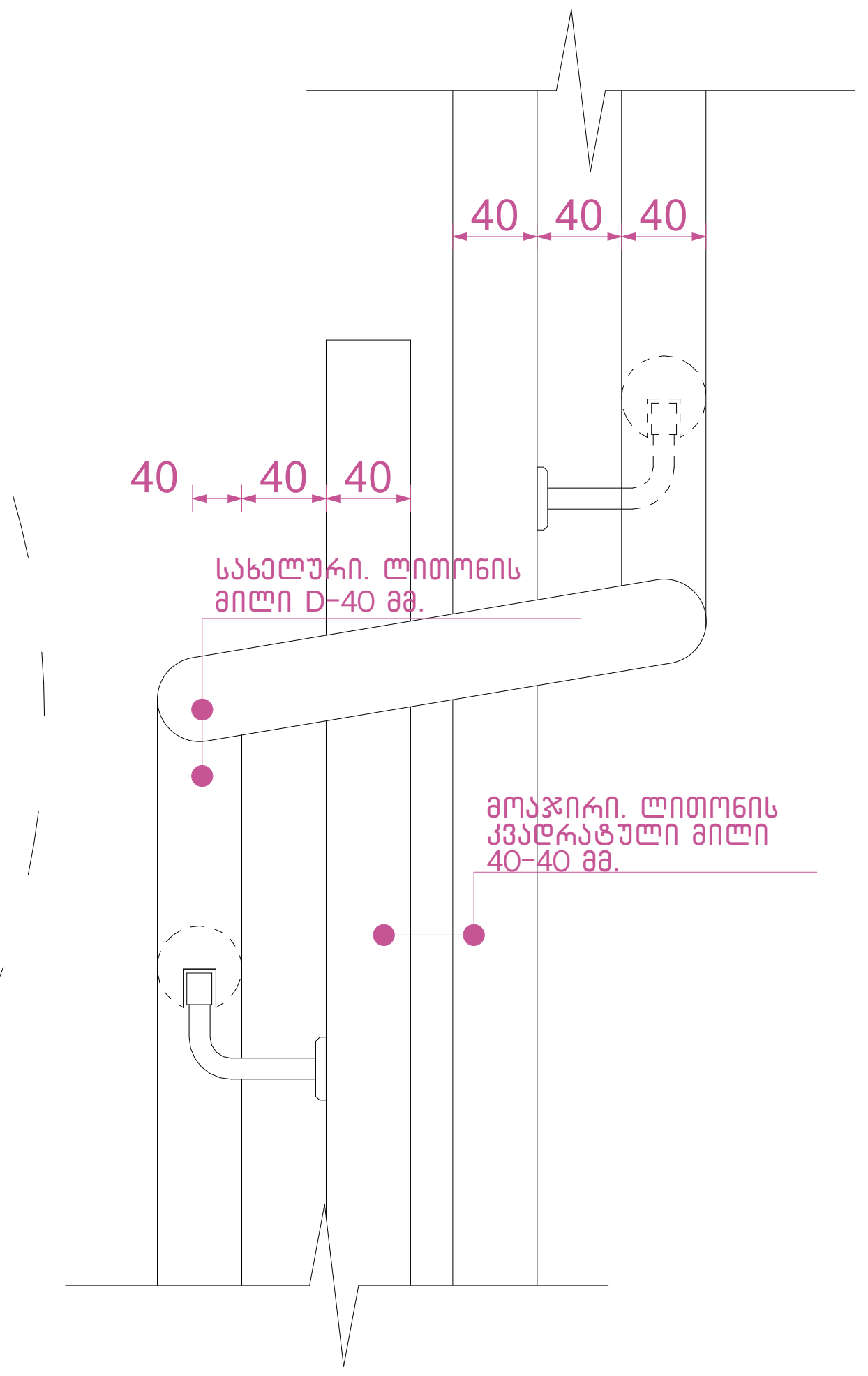

ჭრილი 2-2 მ.1:50

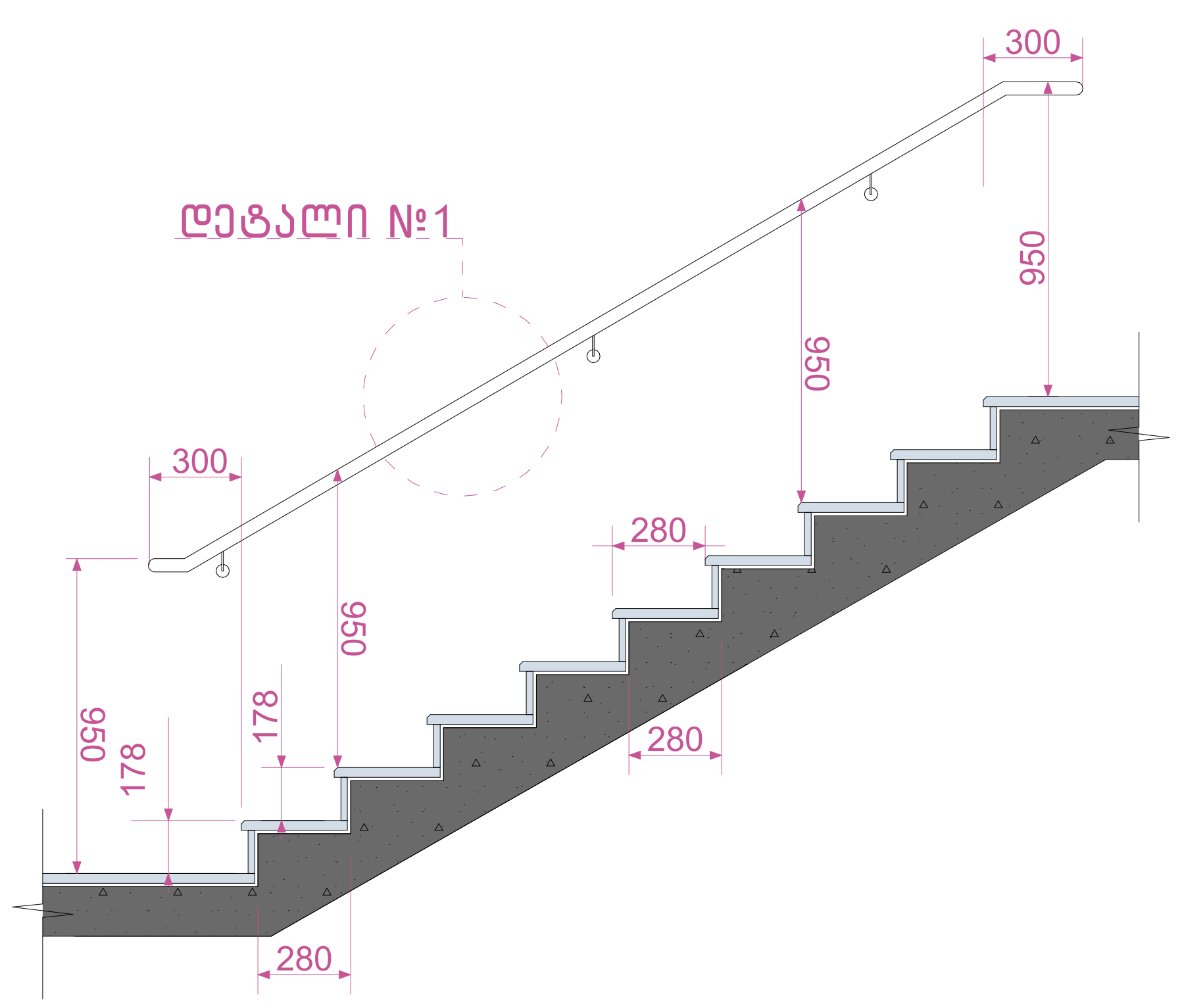

დეტალი №1 მ.1:50

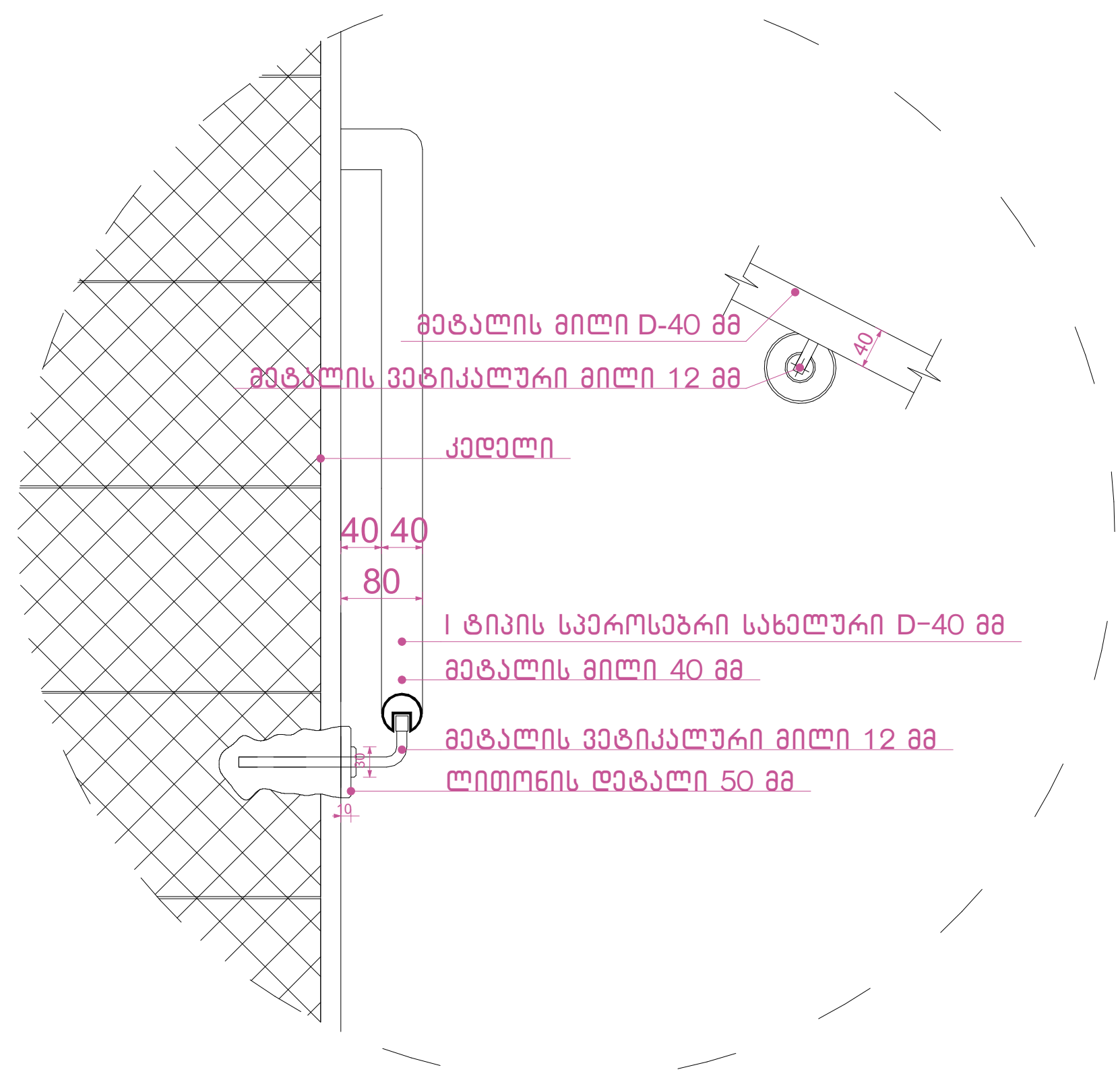



დეტალი №2 მ.1:100

ნახაზის დასახელება:

გზა-კიბე №1
ჭრილი 1-1

ექსპლიკაცია:

პირობითი ნიშნები:

- ნაკვეთის საზღვარი
- განაშენიანების რეგულირების ხაზი(უკანა ეზოსთვის)
- მიწისზედა და მიწისქვეშა შენობის განთავსების კონტური
- ჭრილის ხაზი
- კონსტრუქციული ნიშნული
- არქიტექტურული ნიშნული

შენიშვნები

1. ნახაზში შეტანილი ყველა ცვლილება უნდა შეთანხმდეს პროექტის ავტორთან.
2. შენობის საპროექტო ნული (+0.00) ტოლია +0.00=424.50 აბსოლიტური ნიშნულის.
3. პროექტში ყველა ზომა მოცემულია სანტიმეტრებში, ნიშნულები – მეტრებში.

მისამართი

ქალაქი თბილისი, ნოდარ ბოხუას ქუჩა №3ა
(ს/კ: 01.13.01.014.053)

პროექტის სახელწოდება

მრავალბინიანი საცხოვრებელი სახლის არქიტექტურული პროექტი (ა ბლოკი)

სტადია	პროექტი	არ
თანამდებობა	გვარი	ხელმოწერა
დირექტორი	გ. ბენდელიანი	
არქიტექტორი	ი. გოგოხია	
არქიტექტორი	ს. საზერლენდი	

საპროექტოს ლოგო	მისამართი
BIJI ARCHITECTURE	ქ. თბილისი შავიშვილის №1ა TEL: 595 55-35-74 599 75-28-88

დაკვეთა №		მასშტაბი
სტადია	პროექტი	1:140, 1:30, 1:100, 1:50, 1:80
ფორმატი	ფურცლები	A.01.32
A-3		2023 წ.

ჭრილი 2-2
ბაზა-კიბის ფრაგმენტი მ.1:100

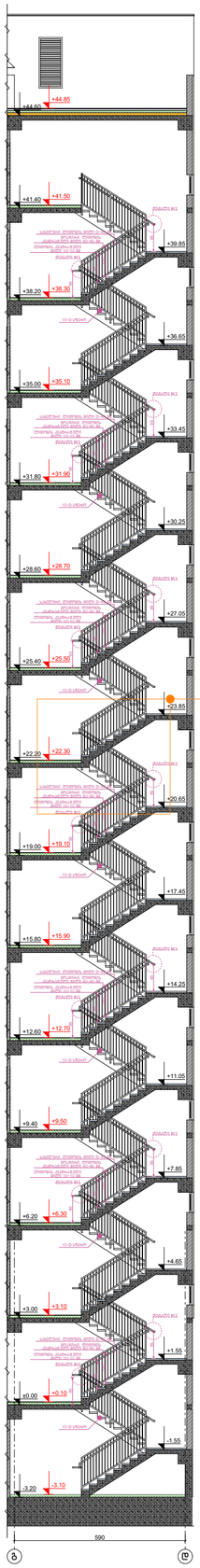

დეტალი №3 მ.1:50

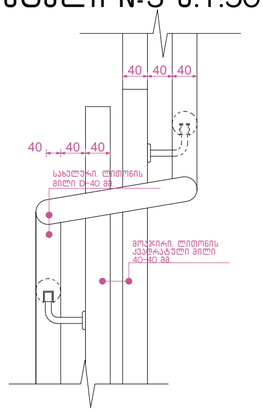

მოპირკეთება
სახელური
ფრაგმენტი №1 მ.1:50

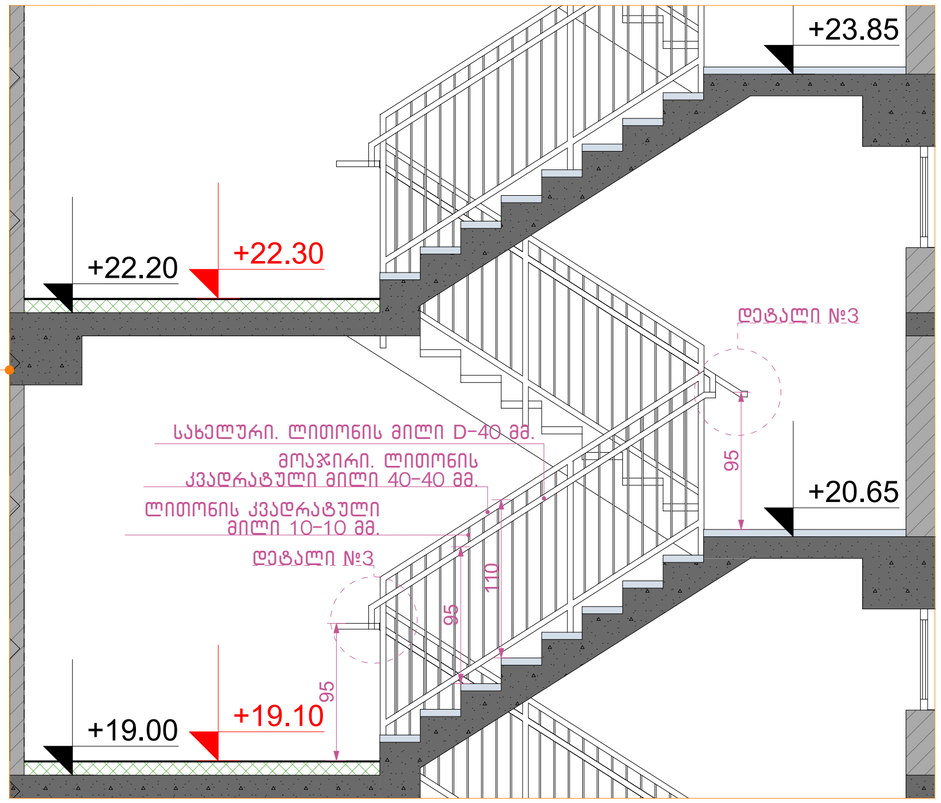

კიბის გეგმა -3.20 ნიშნულზე

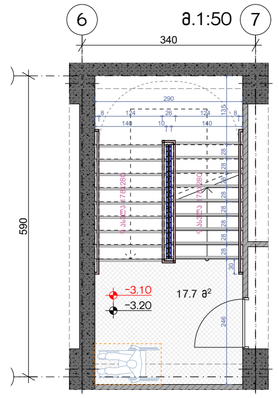

კიბის გეგმა ±0.00 ნიშნულზე

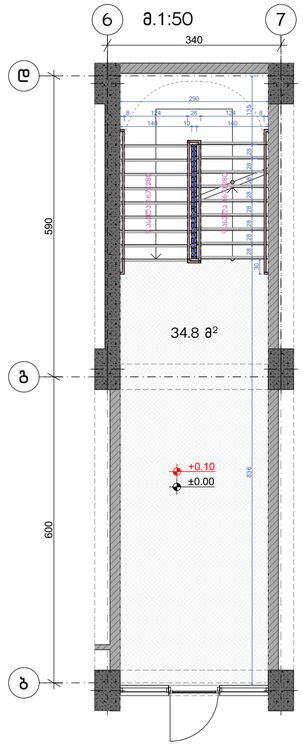

კიბის გეგმა +3.00; +6.20;+9.40; +12.60; +15.80; +19.00; +22.20; +25.40; +28.60; +31.80; +35.00; +38.20; ნიშნულებზე მ.1:50

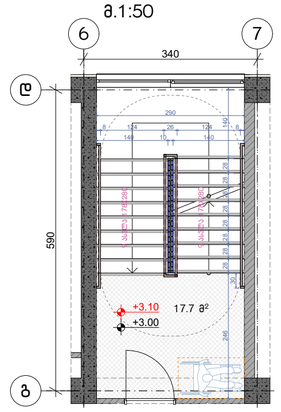

კიბის გეგმა +41.40 ნიშნულზე მ.1:50

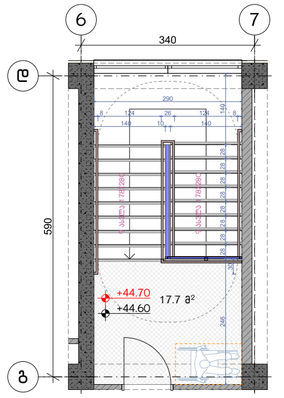

დეტალი №2 მ.1:50

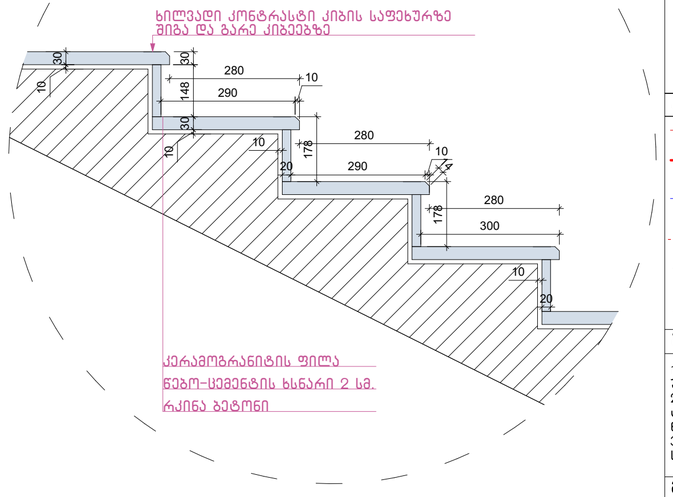

ჭრილი 2-2 მ.1:50

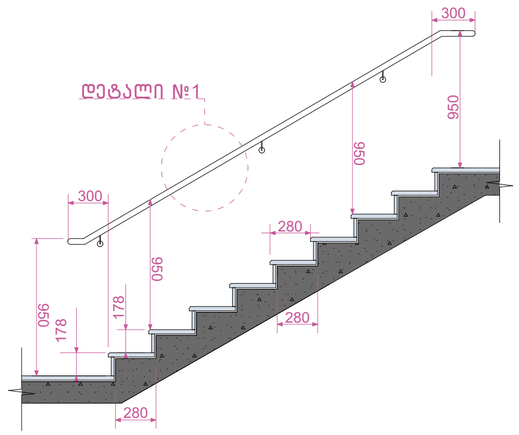

დეტალი №1 მ.1:50

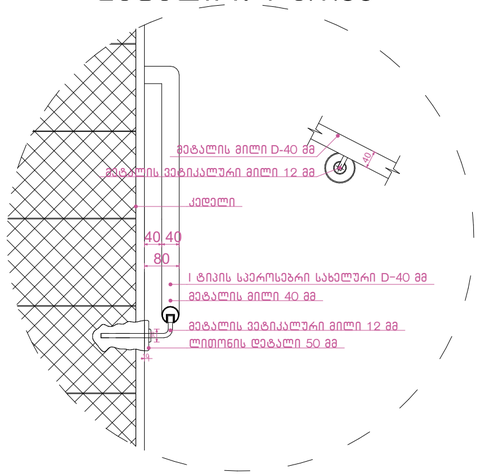

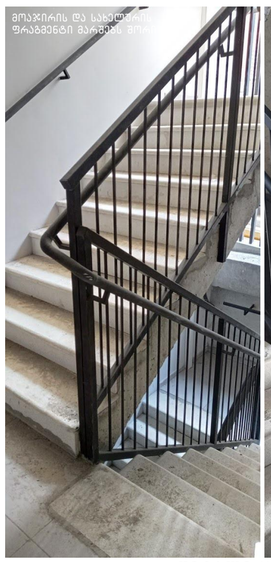

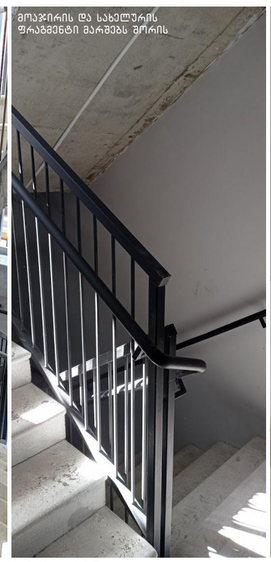

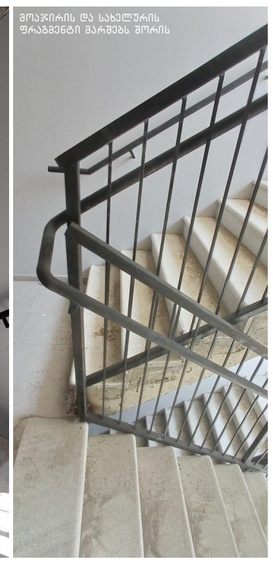

დეტალი №2 მ.1:100

ნაგებობის დასახელება:

ბაზა-კიბე №2
ჭრილი 2-2

ექსპლიკაცია:

პირობითი ნიშნები:

- ნაკვეთის საზღვარი
- განაშენიანების რეგულირების ხაზი(უკანა ეზოსთვის)
- მიწისზედა და მიწისქვეშა შენობის განთავსების კონტური
- ჭრილის ხაზი
- კონსტრუქციული ნიშნული
- არქიტექტურული ნიშნული

შენიშვნები

1. ნახაზში მეტანილი ყველა ცვლილება უნდა შეთანხმდეს პროექტის ავტორთან.
2. შენობის საპროექტო ნული (±0.00) ტოლია +0.00=424.50 აბსოლიტური ნიშნულის.
3. პროექტში ყველა ზომა მოცემულია სანტიმეტრებში, ნიშნულები – მეტრებში.

მისამართი

ქალაქი თბილისი, ნოდარ ბოხუას ქუჩა №3ა
(ს/კ: 01.13.01.014.053)

პროექტის სახელწოდება

მრავალბინიანი საცხოვრებელი სახლის არქიტექტურული პროექტი (ა ბლოკი)

სტადია	პროექტი	არ
თანამდებობა	გვარი	ხელმოწერა
დირექტორი	გ. ვენდელიანი	
არქიტექტორი	ი. გოგოხია	
არქიტექტორი	ს. საზერლენდი	
საპროექტო ლოგო		მისამართი

BIJI ARCHITECTURE
BIJI ARCHITECTURE
ქ. თბილისი შავიშვილის №1ა
TEL:
595 55-35-74
599 75-28-88

დაკვეთა №		მასშტაბი
სტადია	პროექტი	1:25, 1:30, 1:50, 1:70, 1:100, 1:85
ფორმატი	ფურცლები	A01.33
A-3		2023 წ.

ჭრილი 2-2 მ.1:50

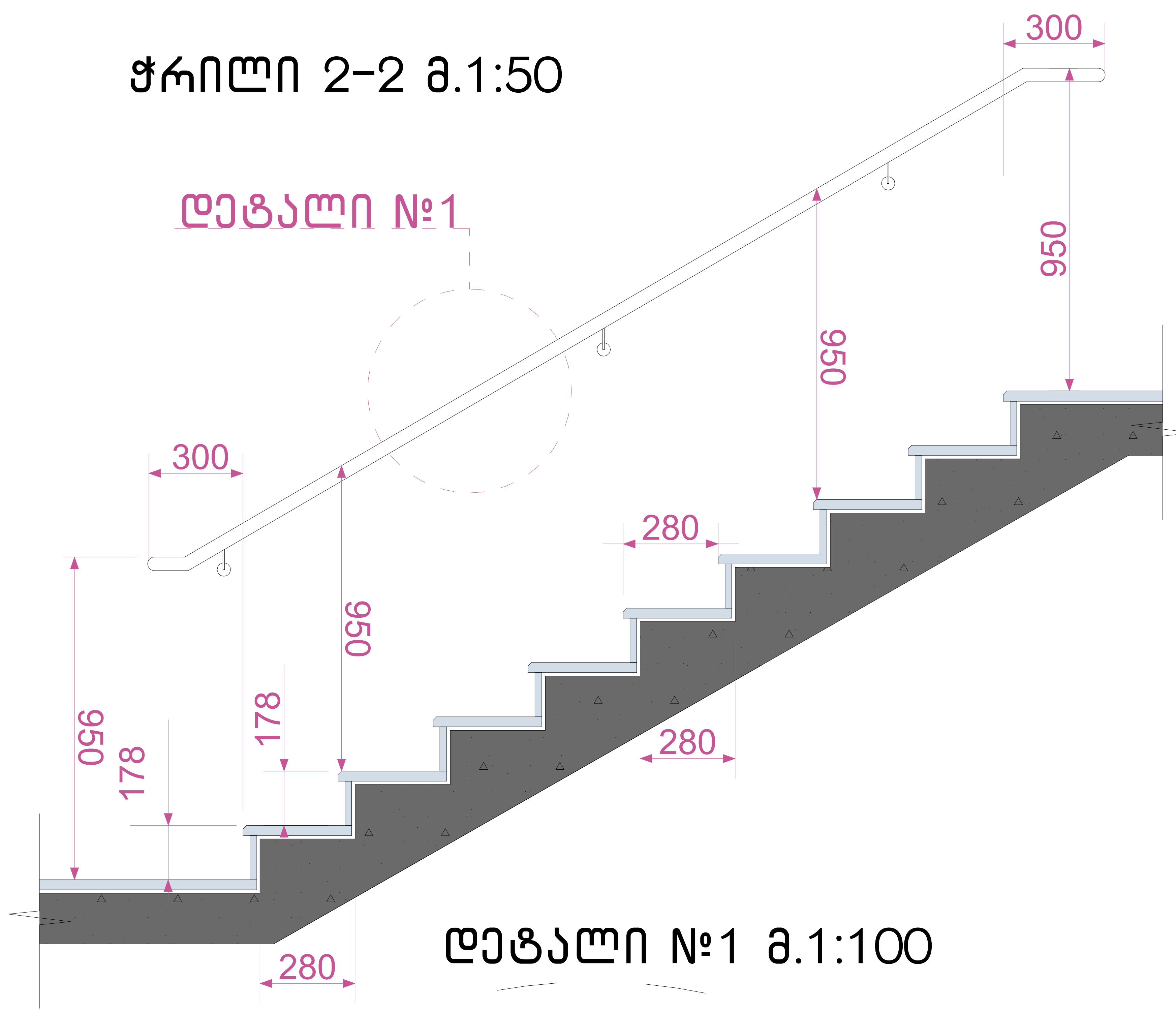

დეტალი №2 მ.1:100

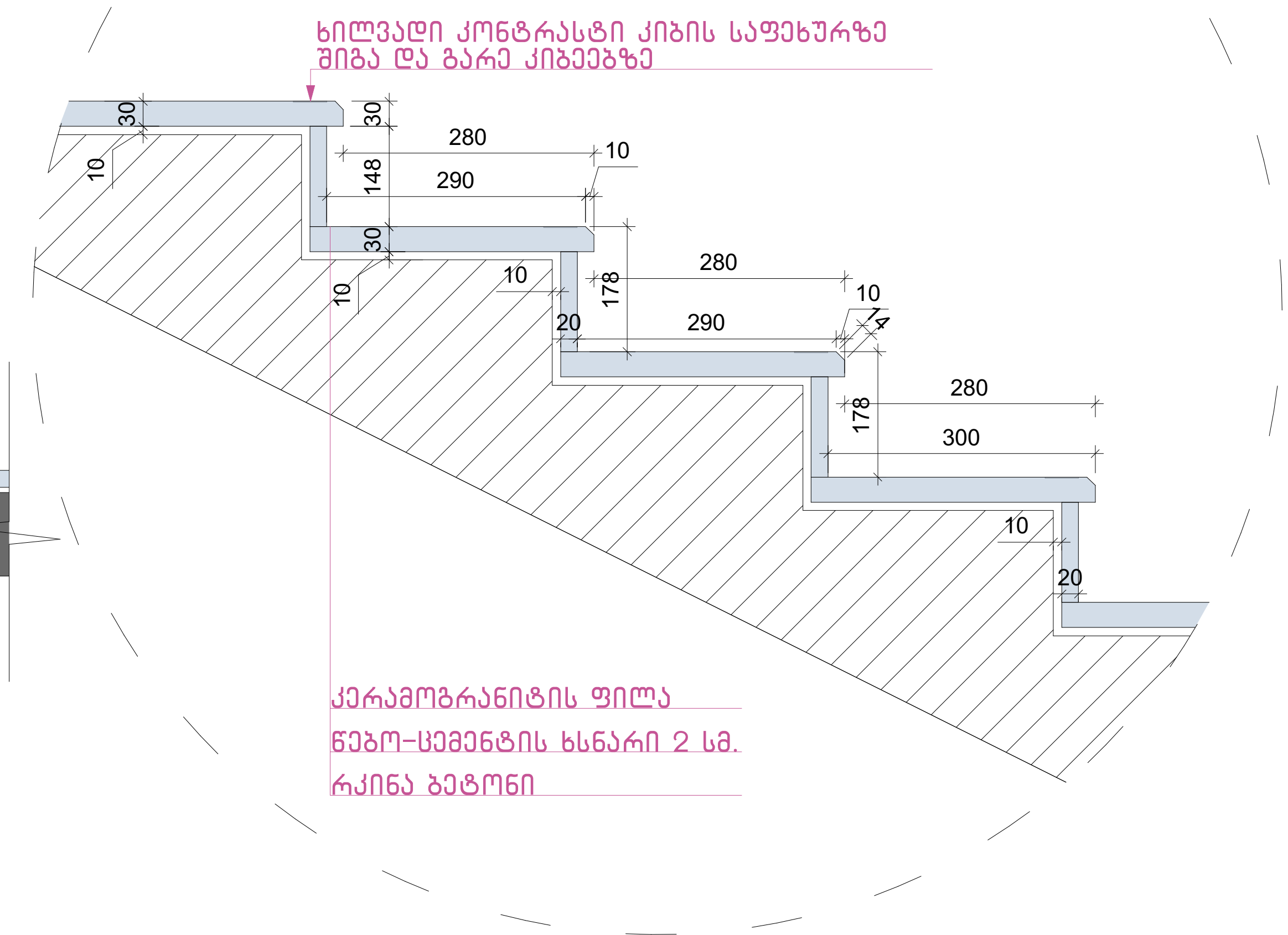

დეტალი №1 მ.1:100

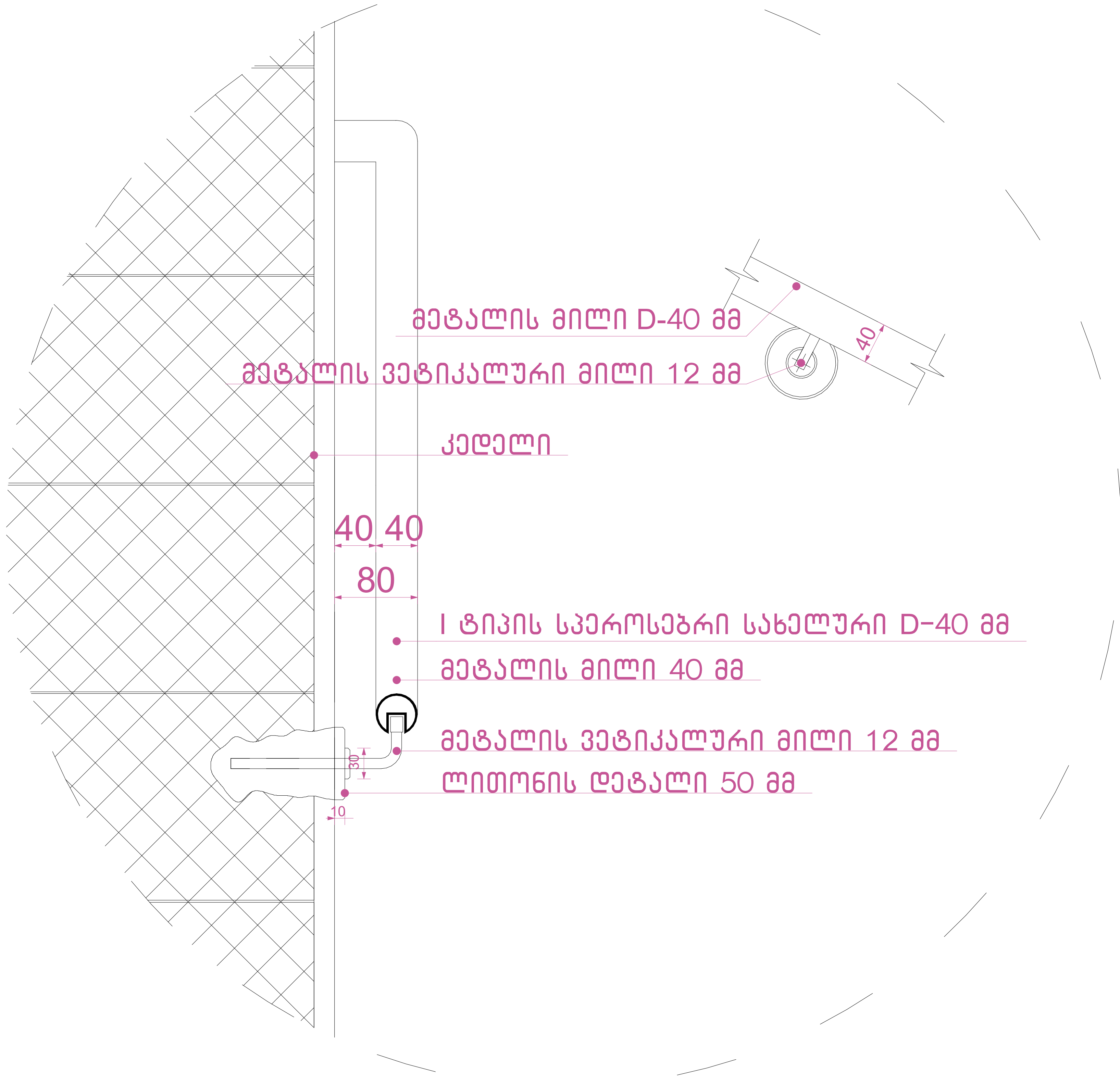

დეტალი №3 მ.1:25

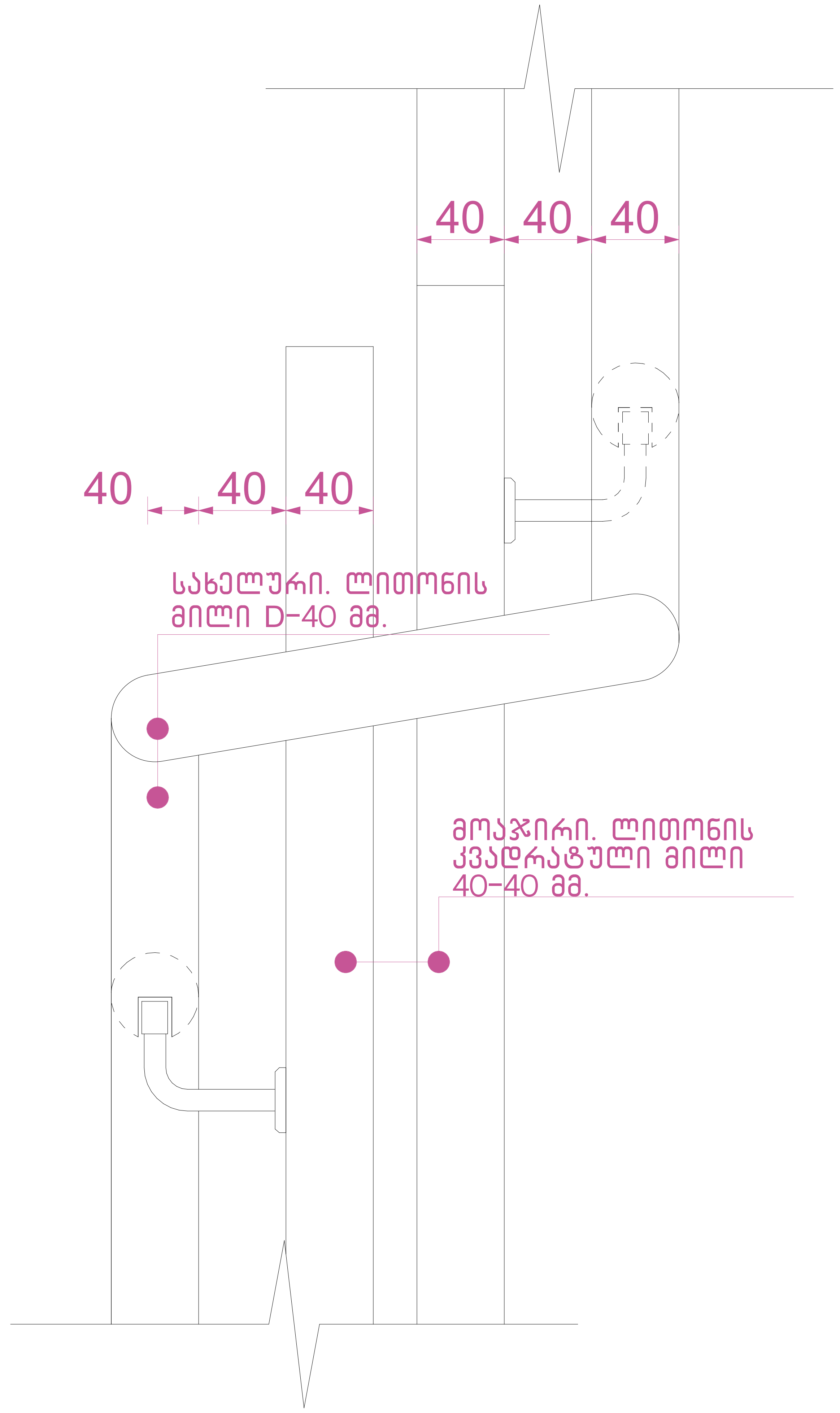

შენიშვნები:

1. ყველა კიბეს (მათ შორის გარე კიბეს) ყოველი საფეხურის და საბიჯელის 40 მმ სავალ ნაწილს, რომელიც იზომება საფეხურის ნაშვერიდან თარაზულად, ექნება ერთგვაროვანი ფერის მქონე ზედაპირი, რომელიც საფეხურის დანარჩენი ნაწილისგან მკვეთრად განსხვავებული იქნება (მუქი ღია ფონზე). ხილვადი კონტრასტი გაგრძელდება ყოველი საფეხურის ერთი კიდიდან საფეხურის მეორე კიდემდე.
2. მისაწვდომი გზაკიბის საზღვრებში იატაკის ზედაპირები იქნება მდგრადი, მყარი და არასრიალა.
3. კიბის საფეხურების განსხვავებული მონიშვნა იქნება.

გამძლე.

4. შენობის გარეთ მდებარე კიბის საფეხურები და ბაქნები ისე დაგეგმარდება, რომ სავალ ზედაპირზე წყალი არ დაგროვდება.
5. გასანათებელი საშუალებები უზრუნველყოფს კიბეების განათებას, რომელიც გაიზომება საბიჯელების ზედაპირების და ბაქნების ზედაპირების ცენტრში გაზომვისას საფეხურის წინაპირიდან 600 მმ-ის საზღვრებში, შემდეგი წესის შესაბამისად:

- არაუმცირეს 11 ლუქსი განათება.
- არაუმცირეს 110 ლუქსი განათება კიბით სარგებლობის დროს.
- კიბეების გამოყენებისას 11 ლუქსიდან 110 ლუქსზე გადასვლა შესაძლებელი უნდა იყოს განათების სამართავებით უზრუნველყოფილი ავტომატური მოძრავი სენსორული ტიპის განათების ჩამრთველებით რომლებიც შეესაბამება ყველა ქვემოთ ჩამოთვლილს.
- განათების სამართავები აღჭურვილი იქნება საიმედო ოპერაციული სისტემით და შეფასებული იქნება ამ მიზნით გამოყენებისთვის.
- მოძრავი სენსორი გააქტიურდება დამკვირვებლის მოძრაობით საფეხურებზე ან საფეხურების ბაქნებზე.
- განათების გამააქტიურებლები დაყენებული იქნება არაუმცირეს 15 წუთიანი მოქმედების პერიოდით.
- გზა კიბის განათება ჩაირთვება ავტომატური სენსორული ჩამრთველებით ასეთის არსებობის შემთხვევაში ისე რომ შესასვლელში მდებარე ბაქანზე შესასვლელში მდებარე ბაქნის მოსაზღვრე თითოეულ კიბის მარშსა და შესასვლელში მდებარე ბაქნის ზემოთ და ქვემოთ მდებარე ბაქნებზე მე-4 პუნქტით დადგენილი განათებულობის დონე საფეხურის გამოყენებამდე იქნება უზრუნველყოფილი.
- კიბის სახელურები და ნებისმიერი კედელი ან მათ მომიჯნავედ მდებარე სხვა ზედაპირი არ იქნება ბასრი ან უხეში ელემენტების შემცველი.
- კიბის სახელურები არ იტრიალებს მათი ბუდეების საზღვრებში.

ნახაზის დასახელება:

გზა-კიბე დეტალები

ექსპლიკაცია:

პირობითი ნიშნები:

- ნაკვეთის საზღვარი
- განაშენიანების რეგულირების ხაზი(უკანა ეზოსთვის)
- მიწისზედა და მიწისქვეშა შენობის განთავსების კონტური
- ჭრილის ხაზი
- კონსტრუქციული ნიშნული
- არქიტექტურული ნიშნული

შენიშვნები

1. ნახაზში შეტანილი ყველა ცვლილება უნდა შეთანხმდეს პროექტის ავტორთან.
2. შენობის საპროექტო ნული (+0.00) ტოლია +0.00=424.50 აბსოლიტური ნიშნულის.
3. პროექტში ყველა ზომა მოცემულია სანტიმეტრებში, ნიშნულები - მეტრებში.

მისამართი

ქალაქი თბილისი, ნოდარ ბოხუას ქუჩა №3ა
(ს/კ: 01.13.01.014.053)

პროექტის სახელწოდება

მრავალბინიანი საცხოვრებელი სახლის არქიტექტურული პროექტი (ა ბლოკი)

სტადია	პროექტი	არ
თანამდებობა	გვარი	ხელმოწერა
დირექტორი	გ. ბენდელიანი	
არქიტექტორი	ი. გოგოხია	
არქიტექტორი	ს. საზერლენდი	

საპროექტოს ლოგო — მისამართი

BIJI ARCHITECTURE

ქ. თბილისი შავიშვილის №1ა

TEL:
595 55-35-74
599 75-28-88

დაკვეთა №		მასშტაბი
სტადია	პროექტი	1:25, 1:100, 1:50, 1:15
ფორმატი	ფურცლები	A.01.34
A-3		2023 წ.

კიბე №1
მ.1:25

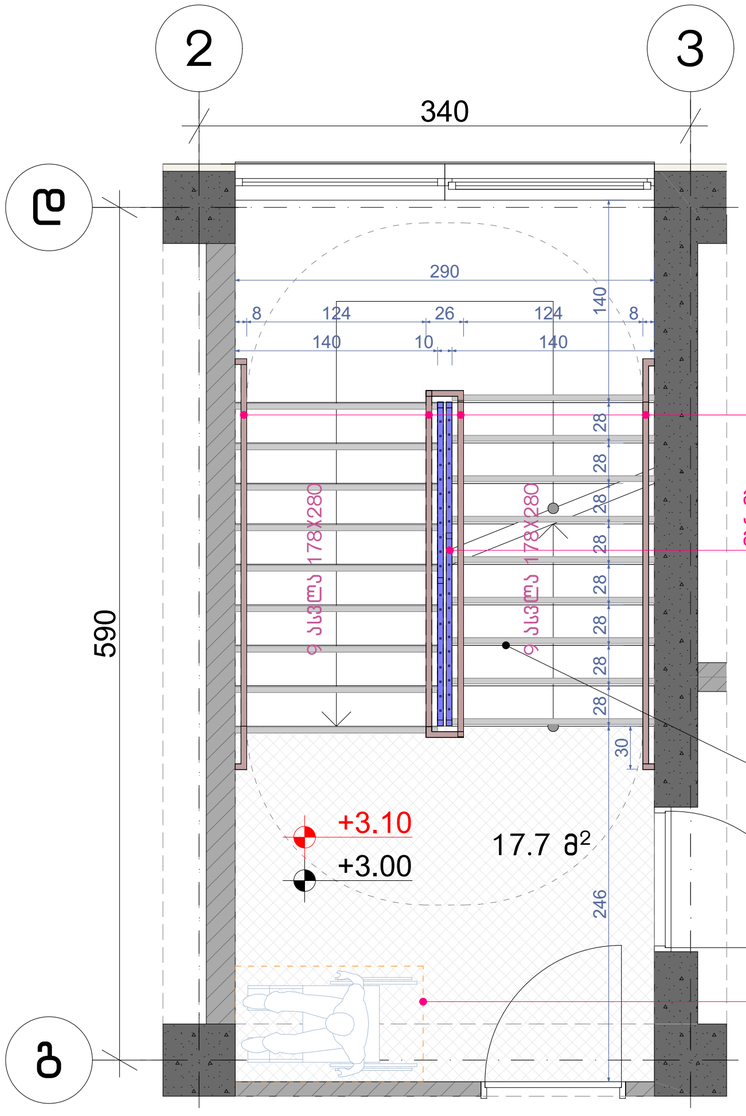

კიბე №2
მ.1:25

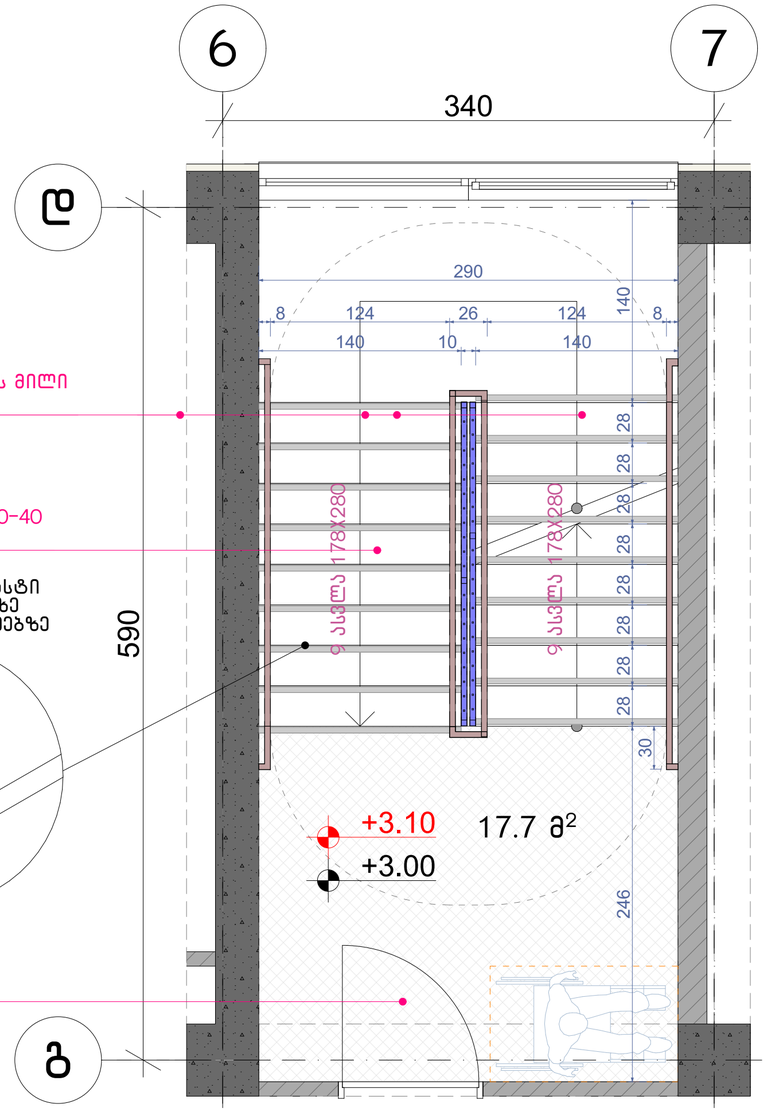

შენიშვნები:

1. ყველა კიბეს (მათ შორის გარე კიბეს) ყოველი საფეხურის და საბიჯელის 40 მმ სავალ ნაწილს, რომელიც იზომება საფეხურის ნაშვერიდან თარაზულად, ექნება ერთგვაროვანი ფერის მქონე ზედაპირი, რომელიც საფეხურის დანარჩენი ნაწილისგან მკვეთრად განსხვავებული იქნება (მუქი ღია ფონზე). ხილვადი კონტრასტი გაგრძელდება ყოველი საფეხურის ერთი კიდიდან საფეხურის მეორე კიდემდე.
2. მისაწვდომი გზაკიბის საზღვრებში იატაკის ზედაპირები იქნება მდგრადი, მყარი და არასრიალა.
3. კიბის საფეხურების განსხვავებული მონიშვნა იქნება გამძლე.
4. შენობის გარეთ მდებარე კიბის საფეხურები და ბაქნები ისე დაგეგმარდება, რომ სავალ ზედაპირზე წყალი არ დაგროვდება.
5. გასანათებელი საშუალებები უზრუნველყოფს კიბეების განათებას, რომელიც გაიზომება საბიჯელების ზედაპირების და ბაქნების ზედაპირების ცენტრში გაზომვისას საფეხურის წინაპირიდან 600 მმ-ის საზღვრებში, შემდეგი წესის შესაბამისად:
   - არაუმცირეს 11 ლუქსი განათება.
   - არაუმცირეს 110 ლუქსი განათება კიბით სარგებლობის დროს.
   - კიბეების გამოყენებისას 11 ლუქსიდან 110 ლუქსზე გადასვლა შესაძლებელი უნდა იყოს განათების სამართავებით უზრუნველყოფილი ავტომატური მოძრავი სენსორული ტიპის განათების ჩამრთველებით რომლებიც შეესაბამება ყველა ქვემოთ ჩამოთვლილს.
   - განათების სამართავები აღჭურვილი იქნება საიმედო ოპერაციული სისტემით და შეფასებული იქნება ამ მიზნით გამოყენებისთვის.
   - მოძრავი სენსორი გააქტიურდება დამკავებლის მოძრაობით საფეხურებზე ან საფეხურების ბაქნებზე.
   - განათების გამააქტიურებლები დაყენებული იქნება არაუმცირეს 15 წუთიანი მოქმედების პერიოდით.
   - გზა კიბის განათება ჩაირთვება ავტომატური სენსორული ჩამრთველებით ასეთის არსებობის შემთხვევაში ისე რომ შესასვლელში მდებარე ბაქანზე შესასვლელში მდებარე ბაქნის მოსაზღვრე თითოეულ კიბის მარშსა და შესასვლელში მდებარე ბაქნის ზემოთ და ქვემოთ მდებარე ბაქნებზე მე-4 პუნქტით დადგენილი განათებულობის დონე საფეხურის გამოყენებამდე იქნება უზრუნველყოფილი.
   - კიბის სახელურები და ნებისმიერი კედელი ან მათ მომიჯნავედ მდებარე სხვა ზედაპირი არ იქნება ბასრი ან უხეში ელემენტების შემცველი.
   - კიბის სახელურები არ იტრიალებს მათი ბუდეების საზღვრებში.

ნახაზის დასახელება:

გზა-კიბე დეტალები

ექსპლიკაცია:

პირობითი ნიშნები:

- ნაკვეთის საზღვარი
- განაშენიანების რეგულირების ხაზი(უკანა ეზოსთვის)
- მიწისზედა და მიწისქვეშა შენობის განთავსების კონტური
- ჭრილის ხაზი
- კონსტრუქციული ნიშნული
- არქიტექტურული ნიშნული

შენიშვნები

1. ნახაზში შეტანილი ყველა ცვლილება უნდა შეთანხმდეს პროექტის ავტორთან.
2. შენობის საპროექტო ნული (+0.00) ტოლია +0.00=424.50 აბსოლიტური ნიშნულის.
3. პროექტში ყველა ზომა მოცემულია სანტიმეტრებში, ნიშნულები – მეტრებში.

მისამართი

ქალაქი თბილისი, ნოდარ ბოხუას ქუჩა №3ა
(ს/კ: 01.13.01.014.053)

პროექტის სახელწოდება

მრავალბინიანი საცხოვრებელი სახლის არქიტექტურული პროექტი (ა ბლოკი)

სტადია	პროექტი	არ
თანამდებობა	გვარი	ხელმოწერა
დირექტორი	გ. ბენდელიანი	
არქიტექტორი	ი. ბოზოხია	
არქიტექტორი	ს. საზარლენდი	
საპროექტო ლოგო		მისამართი

BIJI ARCHITECTURE
BIJI ARCHITECTURE
ქ. თბილისი ჯავახიშვილის №15
TEL: 595 55-35-74 599 75-28-88

დაკვეთა №		მასშტაბი
სტადია	პროექტი	1:30
ფორმატი	ფურცლები	A.01.35
A-3		2023 წ.

+3.00 ნიშნულზე საოფისე ფართის ფილის კვანძი

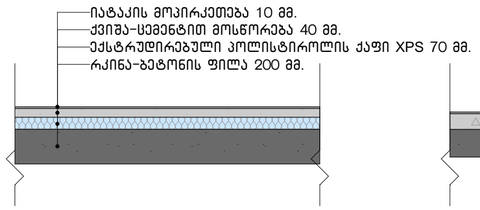

+6.20 – +41.40 ნიშნულებზე ფილის კვანძი

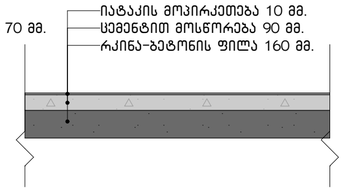

გადახურვის ფილის კვანძი

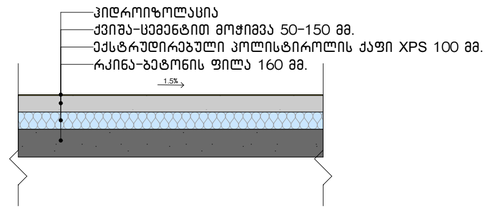

საფასადე კედლის კვანძი

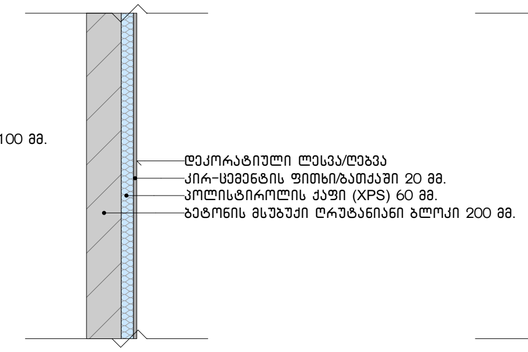

საფასადე კედლის კვანძი

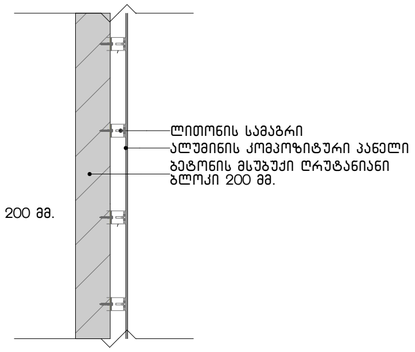

სახურავის პარაპეტის კვანძი

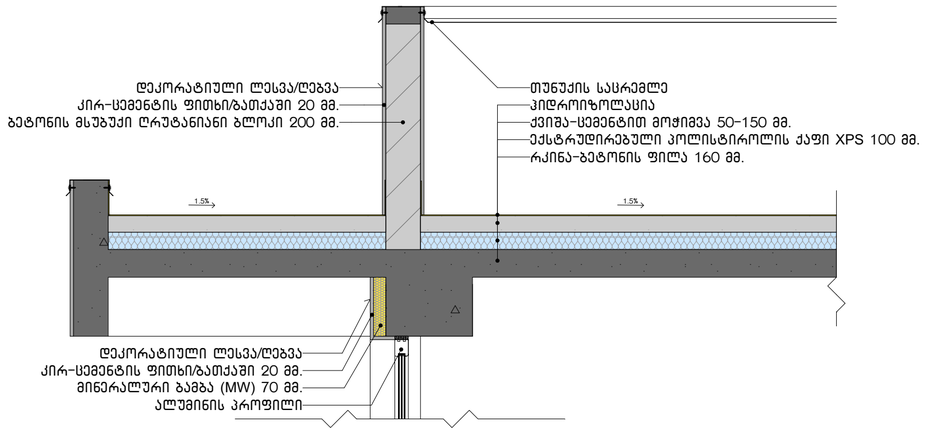

კიბის ბაქნის კვანძი

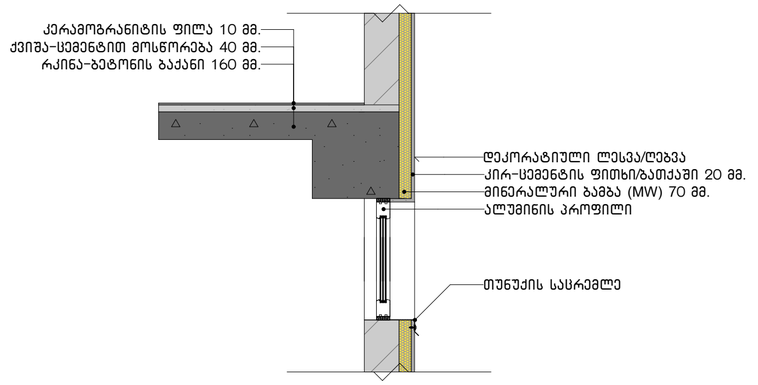

აივნებზე კედლების ამოშენების კვანძი

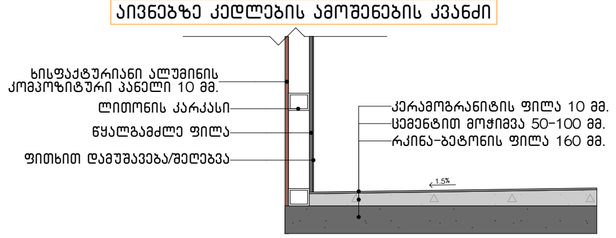

აივნებზე მოაჯირის განთავსების კვანძი

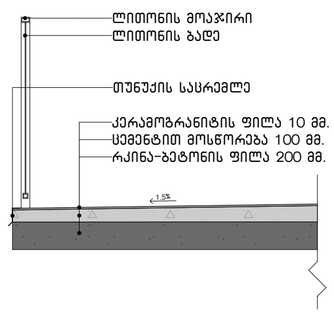

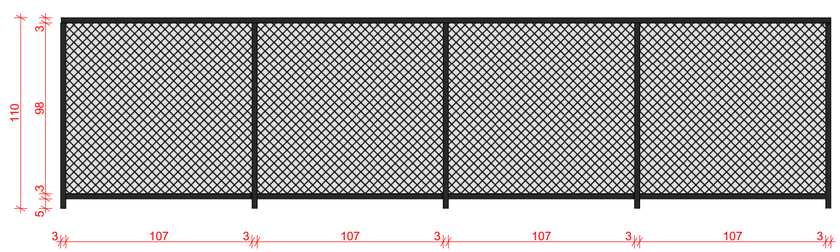

ნახაზის დასახელება:

კვანძები დეტალები

ექსპლიკაცია:

პირობითი ნიშნები:

- ნაკვეთის საზღვარი
- განაშენიანების რეგულირების ხაზი(უკანა ეზოსთვის)
- მიწისზედა და მიწისქვეშა შენობის განთავსების კონტური
- ჭრილის ხაზი
- კონსტრუქციული ნიშნული
- არქიტექტურული ნიშნული

შენიშვნები

1. ნახაზში შეტანილი ყველა ცვლილება უნდა შეთანხმდეს პროექტის ავტორთან.
2. შენობის საპროექტო ნული (+0.00) ტოლია +0.00=424.50 აბსოლიტური ნიშნულის.
3. პროექტში ყველა ზომა მოცემულია სანტიმეტრებში, ნიშნულები – მეტრებში.

მისამართი

ქალაქი თბილისი, ნოდარ ბოხუას ქუჩა №3ა
(ს/კ: 01.13.01.014.053)

პროექტის სახელწოდება

მრავალბინიანი საცხოვრებელი სახლის არქიტექტურული პროექტი (ა ბლოკი)

სტადია	პროექტი	არ
თანამდებობა	გვარი	ხელმოწერა
დირექტორი	გ. ბენდელიანი	
არქიტექტორი	ი. გოგოხია	
არქიტექტორი	ს. საზერალენდი	
საპროექტოს ლოგო		მისამართი

BIJI ARCHITECTURE
BIJI ARCHITECTURE
ქ. თბილისი შავიშვილის №1ა
TEL: 595 55-35-74 599 75-28-88

დაკვეთა №		მასშტაბი
სტადია	პროექტი	1:25
ფორმატი	ფურცლები A-406	A.01.36
A-3		2023 წ.

გაძლიერებული ბეტონის სვეტი 50X50 მმ ცეცხლმედეგობა 2 სთ.

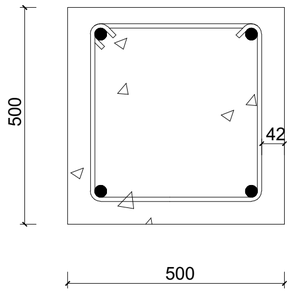

გაძლიერებული ბეტონის კედელი გზა-კიბის შემომზღუდავები ცეცხლმედეგობა 2 სთ.

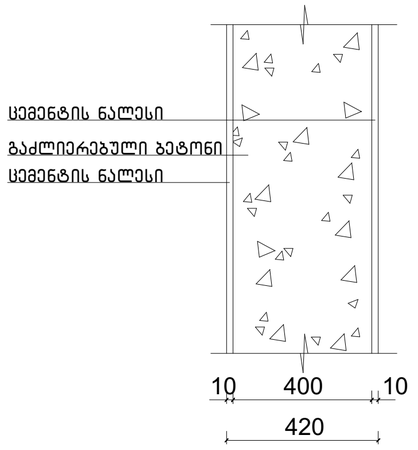

გაძლიერებული ბეტონის კოჭი იატაკის და სახურავის ფილა ცეცხლმედეგობა 2 სთ.

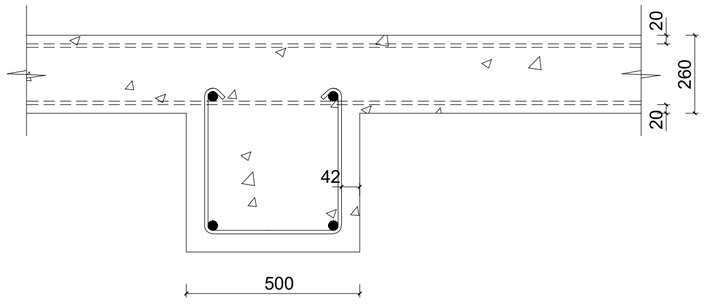

ბლოკის კედელი ბინებს შორის გამყოფი ტიხარი ცეცხლმედეგობა 1 სთ.

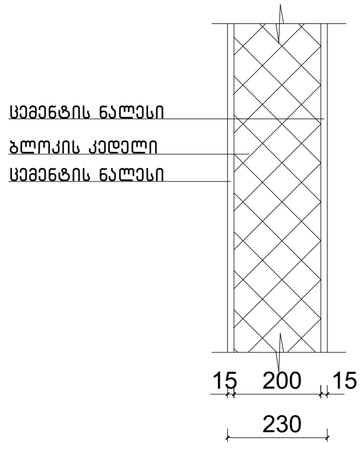

ნახაზის დასახელება:

კონსტრუქციული ტიპის დეტალები

ექსპლიკაცია:

პირობითი ნიშნები:

- ნაკვეთის საზღვარი
- განაშენიანების რეგულირების ხაზი(უკანა ეზოსთვის)
- მიწისზედა და მიწისქვეშა შენობის განთავსების კონტური
- ჭრილის ხაზი
- კონსტრუქციული ნიშნული
- არქიტექტურული ნიშნული

შენიშვნები

1. ნახაზში შეტანილი ყველა ცვლილება უნდა შეთანხმდეს პროექტის ავტორთან.
2. შენობის საპროექტო ნული (+0.00) ტოლია +0.00=424.50 აბსოლიტური ნიშნულის.
3. პროექტში ყველა ზომა მოცემულია სანტიმეტრებში, ნიშნულები - მეტრებში.

მისამართი

ქალაქი თბილისი, ნოდარ ბოხუას ქუჩა №3ა
(ს/კ: 01.13.01.014.053)

პროექტის სახელწოდება

მრავალბინიანი საცხოვრებელი სახლის არქიტექტურული პროექტი (ა ბლოკი)

სტადია	პროექტი	არ
თანამდებობა	გვარი	ხელმოწერა
დირექტორი	გ. ბენდელიანი	
არქიტექტორი	ი. ბოგოხია	
არქიტექტორი	ს. საზერლენდი	
საპროექტო ლოგო		მისამართი

BIJI ARCHITECTURE
BIJI ARCHITECTURE
ქ. თბილისი შავიშვილის №1ა
TEL:
595 55-35-74
599 75-28-88

დაკვეთა №		მასშტაბი
სტადია	პროექტი	1:50
ფორმატი	ფურცლები	A.01.37
A-3		2023 წ.