საექსპერტო დასკვნა

III კლასს დაქვემდებარებული, ალერგოლოგიისა და იმუნოლოგიის ამბულატორიული ცენტრის შენობის პროექტის ტექნიკურ რეგლამენტთან –„შენობა-ნაგებობის უსაფრთხოების წესები“-ს შესაბამისობაზე.
ობიექტის მისამართი: ქ. თბილისი, ლუბლიანას ქ. №78, (ს/კ 01.13.01.008.068).
პროექტის შემსრულებელი – საპროექტო ორგანიზაცია შპს "პროექტი".
დირექტორი – ქეთევან კალანდაძე.
პროექტის ავტორი – პაატა ქურდიანი.
პროექტის არქიტექტორები – ქეთევან ქურდიანი, ერიკ კისელიოვი.
ინსპექტორი – არქიტექტორი ქ. მაისურაძე.

შენიშვნები:

1. საექსპერტო დასკვნა წარმოადგენს არქიტექტურული პროექტის „საქართველოს მთავრობის 2016 წლის 28 იანვრის №41 დადგენილებასთან, ტექნიკური რეგლამენტის – „შენობა-ნაგებობის უსაფრთხოების წესების“ დამტკიცების თაობაზე“ შესაბამისობის შეფასებას და არ მოიცავს საქართველოს ტერიტორიაზე მოქმედ, სამშენებლო სფეროში გამოყენებულ სხვა რაიმე დადგენილებასთან შესაბამისობის ანალიზს.
2. საექსპერტო დასკვნისთვის მოწოდებული დოკუმენტაციის სისწორეზე და რეალობასთან შესაბამისობაზე პასუხისმგებელია მომწოდებელი მხარე.
3. საექსპერტო დასკვნაში გამოყენებული ტერმინები (დაკავებულობა, დაკავებულობის დატვირთვა, მისაწვდომობა და სხვა) შეესაბამება შენობა-ნაგებობის უსაფრთხოების წესებში გამოყენებულ ტერმინებს და უნდა განიმარტოს აღნიშნული წესების მიხედვით. განუმარტავი ტერმინები საყოველთაოდ მიღებული მნიშვნელობით გამოიყენება.

განმარტებითი ბარათი

პროექტის კორექტირება გამოიწვია ქვაბულის ამოღებისას არსებული შენობის საძირკვლის განსხვავებულმა გაბარიტებმა. პროექტირებისას ვეყრდნობოდით არსებული შენობის შიგნიდან გაკეთებულ ანაზომს, სადაც გადამოწმებული იქნა გარე კედლების სისქეც. ლენტური საძირკვლის კედლიდან გაშვერის მოსალოდნელი ზომა აღებული გვქონდა 20სმ. რეალურად აღმოჩნდა 50/60 სმ. ამან გამოიწვია ხიმინჯების გადაადგილება და შენობის ახალი ნაწილის გაცურება არსებულ ნაწილთან 30- 70 სმ-ით. ამის გარდა პროექტში გათვალისწინებული სარდაფში ჩასასვლელი ტექნიკური კიბის (5 და ე-თ ღერძებს შორის) განთავსება შეუძლებელი გახდა არსებული შენობის ჩრდილოეთის მხრიდან მდებარე მიწის ქვეშა გვირაბის გამო, რომელსაც საპროექტო ნაწილის გადაადგილებისას კრიტიკულად მივუახლოვდით. ამის გარდა მოიხსნა საპროექტო ნაწილის სახურავზე მეტალის კონსტრუქცია რაზეც უნდა განთავსებულიყო მზის პანელები, იმის გამო რომ მშენებლობის ვადა არის მკვეთრად შეზღუდული, და ვეღარ მოესწრებოდა მშენებლობის დროზე დასრულება.

დაგეგმარების საფუძველი და მიზანი:

-საპროექტო შენობის დაგეგმარების საფუძველს წარმოადგენს მაია გოთუას პ/ნ 01017005676 დაგეგმარების შეკვეთა.

პროექტის მიზანია ალერგოლოგიისა და იმუნოლოგიის ამბულატორიული ცენტრის შენობის დაგეგმარება და მშენებლობა მოქმედი კანონმდებლობის დაცვით, თანამედროვე გეგმარების პრინციპებისა და შენობა-ნაგებობების უსაფრთხოების ნორმების გამოყენებით.

მიწის ნაკვეთის მდებარეობა და აღწერა:

-საპროექტო ტერიტორა (საკადასტრო კოდი 01.13.01.008.068) მდებარეობს ქალაქ თბილისში, ლუბლიანას ქუჩა, #78 . საპროექტო ტერიტორიას აღმოსავლეთიდან ესაზღვრება ლუბლიანას ქუჩა, სამხრეთის , ჩრდილოეთის და დასავლეთის მხრიდან ესაზღვრება სამეზობლო მიწის ნაკვეთები. მიწის ნაკვეთის რელიეფი ხასიათდება დონეთა სხვაობით, რომლის ნიშნულებიც მერყეობს 428,11-სა და

428,87 ნიშნულებს შორის. ნაკვეთის ფართობი შეადგენს 3102,0 მ2. ნაკვეთის ტერიტორიაზე -3,60 ნიშნულზე განთავსებულია მონოლითური რკინაბეტონის ბუნკერი.

პროექტის შინაარსობრივი აღწერა:

-წარდგენილია მრავალფუნქციური 4-სართულიანი სარდაფით შენობის პროექტი.

შენობა განლაგებულია არსებული ბუნკერის სტრუქტურის ზემოთ ისე, რომ არ დაზიანდეს მისი მთლიანობა.

შედეგად, მიწისზედა კონსტრუქციის მაქსიმალური მალი არსებულ ბუნკერის თავზე არის 24 მეტრი ("ბ" და "ზ" ღერძებს შორის).

შენობის მიწისქვეშა სართული გამოყენებულია სატუმბო და წყლის რეზერვუარისთვის, ხოლო მიწისზედა 4 სართულზე დაპროექტებულია ამბულატორიის სივრცეები და ღია ტერასა მანქანა-დანადგარებისთვის. შენობა გადახურულია ბრტყელი ექსპლუატირებული სახურავით და ლითონის პროფილებიდან მოწყობილი მსუბუქი კონსტრუქციით, რომელზეც მოეწყობა მზის პანელები.

არქიტექტურულად პროექტი წარმოადგენს თანამედროვე ტიპის არქიტექტურას, სადაც მოსაპირკეთებელ მასალად გამოყენებულია ტექსტურული ლესვა, ALUCOBOND პანელები, მინის მოაჯირები, მეტალოპლასტმანის კარ-ფანჯრები, ვიტრაჟები და ლითონის დეკორატიული ჟალუზები.

პროექტის ძირითადი სტრუქტურული სისტემის აღწერა:

არსებული მიწისქვეშა შენობის სტრუქტურული სისტემა წარმოადგენს რკინაბეტონის მონოლითურ სტრუქტურას.

საპროექტო შენობის ძირითადი სტრუქტურული სისტემა წარდმოადგენს რკინაბეტონის კარკასულ სტრუქტურას.

¸ ძირითადი სტრუქტურული ჩარჩო : მონოლითური რკინა-ბეტონის კარკასი;

¸ გარე კედლები : შემავსებელი საკედლო ცემენტის ბლოკი (40*20*20);

¸ არამზიდი შიგა კედლები და ტიხრები : საკედლო ცემენტის ბლოკი (40*20* 20 ; 40*10*20);

¸ იატაკის კონსტრუქცია და არაძირითადი ნაწილები :

· მონოლითური რკინა-ბეტონის ფილა ;

· ბგერასაიზოლაციო ფენა ;

· გამთანაბრებელი ქვიშა-ცემენტის ხსნარით მოჭიმვა ;

· მეტლახი , ლამინატი და ბაქტერიციდული ლინოლიუმი;

¸ სახურავის კონსტრუქცია და არაძირითადი ნაწილები:

· მონოლითური რკინა-ბეტონის ფილა ;

· თბოსაიზოლაციო შევსება ;

· გამთანაბრებელი ქვიშა-ცემენტის ხსნარით მოჭიმვა ;

· ჰიდროსაიზოლაციო შრე და ნაწილობრივად კერამოგრანიტი.

დაგეგმარებისთვის გამოყენებული კანონმდებლობის აღწერა:

საპროექტო შენობისა და მიწის ნაკვეთის დაგეგმარებისთვის გამოყენებულია საქართველოს მთავრობის დადგენილება 41_ტექნიკური რეგლამენტი "შენობა-ნაგებობის უსაფრთხოების წესები".

ტექნიკურ-ეკონომიკური მაჩვენებლები:

- მიწის ნაკვეთის ფართობი - 3102.0 კვ.მ.
- განაშენიანების ფართობი - 1015.2 კვ.მ.
- საერთო ფართობი - 3853.4 კვ.მ.

ქვაბულის ამოღებისას, არსებული შენობის საძირკვლის განსხვავებული გაბარიტების გამოჩენით გამოწვეულ პროექტის კორექტირებას არ დაურღვევია 41 დადგენილების "ტექნიკური რეგლამენტის შენობა-ნაგებობის უსაფრთხოების წესები"-თან შესაბამისობა შემდეგ ნაწილებში:

1) დაკავებულობ(ებ)ის და დაკავებულობის დატვირთვის შეფასება;
2) კონსტრუქციის ტიპების შეფასება;
3) სიმაღლისა და ფართობის შეფასება;
4) გასასვლელების, გასასვლელთან მისადგომების, გასავლელებისა და შენობიდან გამოსასვლელების შეფასება;
5) გზა-კიბეებისა და სხვა გასასვლელი საშუალებების გამტარუნარიანობების შეფასება;
6) მისაწვდომობის შეფასება;
7) გარე კედლებისადმი მოთხოვნების შეფასება;
8) სახურავის ანაწყობების შეფასება;
9) ცეცხლმედეგობის ხარისხიანი მოთხოვნილი გამმიჯნავების შეფასება;
10) ხანძრისაგან დაცვის სისტემების შეფასება;
11) წყალსადენი სისტემის ფიქსირებული მოწყობილობების შეფასება.

<u>ძირითადი ნაწილი:</u>

საექსპერტო დასკვნა შეიცავს საქართველოს მთავრობის 2017 წლის 6 თებერვლის №63 დადგენილებაში მოთხოვნილი საქართველოს მთავრობის დადგენილება №41 –„შენობა-ნაგებობის უსაფრთხოების წესები"-თან შესაბამისობას შემდეგ ნაწილებში:

1) დაკავებულობ(ებ)ის და დაკავებულობის დატვირთვის შეფასება;
2) კონსტრუქციის ტიპების შეფასება;
3) სიმაღლისა და ფართობის შეფასება;
4) გასასვლელების, გასასვლელთან მისადგომების, გასავლელებისა და შენობიდან გამოსასვლელების შეფასება;

5) გზა-კიბეებისა და სხვა გასასვლელი საშუალებების გამტარუნარიანობების შეფასება;
6) მისაწვდომობის შეფასება;
7) გარე კედლებისადმი მოთხოვნების შეფასება;
8) სახურავის ანაწყობების შეფასება;
9) ცეცხლმედეგობის ხარისხიანი მოთხოვნილი გამმიჯნავების შეფასება;
10) ხანძრისაგან დაცვის სისტემების შეფასება;
11) წყალსადენი სისტემის ფიქსირებული მოწყობილობების შეფასება;

1) დაკავებულობების და დაკავებულობის დატვირთვის შეფასება:

საპროექტო დოკუმენტაციაში წარმოდგენილია ალერგიის ცენტრის შენობის პროექტი ერთი მიწის დონის ქვედა და ოთხი მიწის დონის ზედა სართულით. პროექტში გამოყენებულია **თავშეყრის (თვ-3), საქმიანი (სქ), სასაწყობო (სწ-1)** და **დამხმარე (დს)** ჯგუფის დაკავებულობები, რომელიც კლასიფიცირებულია წესების **მე-3 თავის** მიხედვით და შეესაბამება **303**, **304**, **311** და **312 ქვეთავებს.**

მიწის დონის ქვედა სართულზე (-3.90 ნიშნული) განთავსებულია:

ელექტროფარის ოთახი, საკუჭნაო, სახანძრო წყლის რეზერვუარი და სატუმბო სადგური, რომლებიც **312.1 ქვეთავის** შესაბამისად, კლასიფიცირებულია, როგორც **დამხმარე (დს)** ჯგუფის დაკავებულობა, საერთო ფართობით **91.9 მ²**, დაკავებულობის დატვირთვის ფაქტორით **27.9** და საერთო დაკავებულობის დატვირთვით **დდ=4**.

ამ ნიშნულზე განთავსებულია საწყობები, რომლებიც **312.1 ქვეთავის** შესაბამისად, კლასიფიცირებულია, როგორც **სასაწყობო (სწ-1)** ჯგუფის დაკავებულობა, საერთო ფართობით **276.6 მ²**, დაკავებულობის დატვირთვის ფაქტორით **46.5** და საერთო დაკავებულობის დატვირთვით **დდ=4**.

პირველ სართულზე (0.00 ნიშნული) განთავსებულია: **568.2 მ^2 დდ=72**

მიმღები, დაცვა, ექიმის და საპროცედურო ოთახები, რომლებიც **304 ქვეთავის** მიხედვით, კლასიფიცირებულია, როგორც **საქმიანი (სქ)** ჯგუფის დაკავებულობა, საერთო ფართობით **510.3 მ^2**, დაკავებულობის დატვირთვის ფაქტორით **9.3** და საერთო დაკავებულობის დატვირთვით **დდ=63**.

დამხმარე სათავსები, როგორც **დამხმარე (დს)** ჯგუფის დაკავებულობა, საერთო ფართობით **11.4 მ^2**, დაკავებულობის დატვირთვის ფაქტორით **27.9** და საერთო დაკავებულობის დატვირთვით **დდ=3**;

მეორე სართულზე (+3.30 ნიშნული) განთავსებულია:

ლაბორატორია, ექიმ-ლაბორატების ოფისი, პერსონალის ოთახი და მედდების გასახდელი ოთახი, როგორც **საქმიანი (სქ)** ჯგუფის დაკავებულობა, საერთო ფართობით **236.7 მ^2,** დაკავებულობის დატვირთვის ფაქტორით **9.3** და საერთო დაკავებულობის დატვირთვით **დდ=50**;

არქივი და საწყობი, **311.2 ქვეთავის** შესაბამისად, კლასიფიცირებულია, როგორც **სასაწყობო (სწ-1)** ჯგუფის დაკავებულობა, საერთო ფართობით **136.6 მ^2**, დაკავებულობის დატვირთვის ფაქტორით **46.5** და საერთო დაკავებულობის დატვირთვით **დდ=4**;

დამხმარე სათავსები, როგორც **დამხმარე (დს)** ჯგუფის დაკავებულობა, საერთო ფართობით **42.7 მ^2**, დაკავებულობის დატვირთვის ფაქტორით **27.9** და საერთო დაკავებულობის დატვირთვით **დდ=3**;

მესამე სართულზე (+6.60 ნიშნული) განთავსებულია:

საკონფერენციო დარბაზი, **303.2 ქვეთავის** მიხედვით კლასიფიცირებული, როგორც **თავშეყრის (თვ-3)** ჯგუფის დაკავებულობა, ფართობით **76.8 მ^2**, დაკავებულობის დატვირთვის ფაქტორით **1.4** და დაკავებულობის დატვირთვით **დდ=55**;

ექიმის, საოფისე, ბუღალტერიის და პერსონალის ოთახები, როგორც **საქმიანი (სქ)** ჯგუფის დაკავებულობა, საერთო ფართობით **461.6 მ^2**,

დაკავებულობის დატვირთვის ფაქტორით **9.3** და საერთო დაკავებულობის დატვირთვით **დდ=61**;

<u>დამხმარე სათავსი</u>, როგორც **დამხმარე (დს)** ჯგუფის დაკავებულობა, ფართობით **5.3 მ²**, დაკავებულობის დატვირთვის ფაქტორით **27.9** და დაკავებულობის დატვირთვით **დდ=1**;

მეოთხე სართულზე (+9.90 ნიშნული) განთავსებულია:

<u>საკონფერენციო დარბაზი</u>, **303.2 ქვეთავის** მიხედვით კლასიფიცირებული, როგორც **თავშეყრის (თვ-3)** ჯგუფის დაკავებულობა, ფართობით **76.8 მ²**, დაკავებულობის დატვირთვის ფაქტორით **1.4** და დაკავებულობის დატვირთვით **დდ=55**;

<u>ექიმის, საოფისე, ბუღალტერიის და პერსონალის ოთახები</u>, როგორც **საქმიანი (სქ)** ჯგუფის დაკავებულობა, საერთო ფართობით **461.6 მ²**, დაკავებულობის დატვირთვის ფაქტორით **9.3** და საერთო დაკავებულობის დატვირთვით **დდ=61**;

<u>დამხმარე სათავსი</u>, როგორც **დამხმარე (დს)** ჯგუფის დაკავებულობა, ფართობით **5.3 მ²**, დაკავებულობის დატვირთვის ფაქტორით **27.9** და დაკავებულობის დატვირთვით **დდ=1**.

სახურავზე (+13.20 ნიშნული) განთავსებულია:

<u>დამხმარე სათავსები საინჟინრო დანადგარების და გენერატორისთვის,</u> როგორც **დამხმარე (დს)** ჯგუფის დაკავებულობა, საერთო ფართობით

32.6 მ², დაკავებულობის დატვირთვის ფაქტორით **27.9** და საერთო დაკავებულობის დატვირთვით **დდ=2**.

შემოთავაზებული დაკავებულობების ფართობების ჯამი – 2429.8 მ². დაკავებულობების დატვირთვის ჯამური მაჩვენებელი დდ=369.

სართულზე განთავსებული თითოეული დაკავებულობის დატვირთვა გამოყვანილია, ამავე დაკავებულობების **თითოეულ სათავსოზე** გამოთვლილი დაკავებულობის დატვირთვების შეჯამებით.

<u>დაკავებულობის ჯგუფის შერჩევა და ასევე, მათი დატვირთვის გამოანგარიშება განხორციელებულია „წესების“ მიხედვით.</u>

2) კონსტრუქციის ტიპების კლასიფიცირება.

საპროექტო შენობისთვის განსაზღვრულია კონსტრუქციის **I - A ტიპი** (**503 ცხრილში** მოცემული შენობის სიმაღლისა და ფართობის შეზღუდვების, **601 ცხრილში** მოცემული ძირითადი სტრუქტურული ჩარჩოს მიმართ ცეცხლმედეგობის ხარისხის მოთხოვნების, **602 ცხრილში** მოთხოვნილი გარე არამზიდი კედლებისთვის ხანძარსაწინააღმდეგო მანძილის და **721.1 ცხრილის** მიხედვით გამოყენებული მასალების ცეცხლმედეგობის ხარისხის საფუძველზე).

შენობა-ნაგებობის უსაფრთხოების წესების მიხედვით, საპროექტო შენობის ძირითადი სტრუქტურული ჩარჩო (გაძლიერებული ბეტონის კარკასი), **601 ცხრილის და 704.10 ქვეთავის** მიერ მოთხოვნილია **3 საათიანი** ცეცხლმედეგობის ხარისხის, რაც გათვალისწინებულია წარმოდგენილ პროექტში (რკინა-ბეტონის კოლონა **500x500**).

არამზიდი კედლების ცეცხლმედეგობის ხარისხის მოთხოვნების მიმართ **601 ცხრილში** მითითებულია **602 ცხრილის** მოთხოვნებთან შესაბამისობა, სადაც გარე კედლებისთვის ცეცხლმედეგობის ხარისხი ხანძარსაწინააღმდეგო მანძილის მიხედვით **1 საათიანია** მოთხოვნილი. საპროექტო შენობის გარე კედლების ცეცხლმედეგობის ხარისხი **1**-საათს უდრის და მეტია (კედლის სისქიდან გამომდინარე), რაც სრულიად აკმაყოფილებს წესების **602 ცხრილში** განსაზღვრულ მინიმუმს ხანძარსაწინააღმდეგო მანძილიდან და გარე კედლების სამშენებლო მასალიდან გამომდინარე.

იატაკის კონსტრუქცია და არაძირითადი ნაწილები (გაძლიერებული ბეტონის მონოლითური ფილა), სახურავის კონსტრუქცია და არაძირითადი ნაწილები (გაძლიერებული ბეტონის მონოლითური ფილა) აკმაყოფილებს **601 ქვეთავის 601 ცხრილის** მოთხოვნებს, პროექტის მიხედვით ზემოთ აღწერილი ელემენტების ცეცხლმედეგობის ხარისხი, შეადგენს **2**-საათს და შეესაბამება **601 ცხრილში I- A** ტიპის კონსტრუქციისთვის მოთხოვნილ ცეცხლმედეგობის ხარისხს.

<u>კონსტრუქციული ტიპის შერჩევა განხორციელებულია „წესების“ მიხედვით.</u>

3) სიმაღლისა და ფართობის შეფასება.

503-ე ცხრილის მიხედვით, **I- A** ტიპის კონსტრუქციის შენობაში განთავსებული დაკავებულობებისთვის, დაშვებულია შეუზღუდავი სართულიანობა, სიმაღლე და ფართობი, ხოლო პროექტით წარმოდგენილია შემდეგნაირად:

საქმიანი (სქ) ჯგუფის დაკავებულობისთვის: სართული – **5**, სიმაღლე – **17.10 მ** და ფართობი – **1670.3 მ²**, დდ=253.

თავშეყრის (თვ-3) ჯგუფის დაკავებულობისთვის: სართული – **2**, სიმაღლე – **6.60 მ** და ფართობი – **153.6 მ²**, დდ=110.

სასაწყობო (სწ-1) ჯგუფის დაკავებულობისთვის: სართული – **1**, სიმაღლე – **3.30 მ** და ფართობი – **412.6 მ²**, დდ=11.

დამხმარე (დს) ჯგუფის დაკავებულობისთვის: სართული – **5**+სახურავზე, სიმაღლე – **17.40 მ** და ფართობი – **193.3 მ²**, დდ=14.

საპროექტო დოკუმენტაციაში წარმოდგენილი შენობა 4-სართულიანია მიწის ზემოთ, სიმაღლით – **17.40 მ**, განაშენიანების ფართობით – **1015.2 მ²** და საერთო ფართობით – **3853.4 მ²**.

<u>წარმოდგენილი ობიექტის სიმაღლე, სართულიანობა და ფართობი შესაბამისობაშია შერჩეულ კონსტრუქციულ ტიპთან და აკმაყოფილებს „წესების“ **503-ე ცხრილის** მოთხოვნებს.</u>

4) გასასვლელების, გასასვლელთან მისადგომების, გასავლელებისა და შენობიდან გამოსასვლელები.

გასასვლელების სისტემაში შემავალი სამივე ელემენტის (გასასვლელი, გასასვლელთან მისადგომი, შენობიდან გამოსასვლელი) ანალიზი განხორციელდა შენობის დაკავებულობების დატვირთვის, გასასვლელამდე სავალი მანძილის და გასავლელის კომპონენტების ზომების საფუძველზე **მე-10 თავის** შესაბამისად.

როგორც აღინიშნა, საპროექტო დოკუმენტაციაში წარმოდგენილ პროექტში შენობა მიწის დონის ზემოთ ოთხსართულიანია, ერთი მიწის დონის ქვედა სართულით.

შენობაში მოწყობილია ორი შიგა გასასვლელის გზა-კიბე და ორი ლიფტი, რომლებიც ემსახურება მიწის დონის ზედა სართულებს. გასასვლელის გზა-კიბეები ყველა სართულზე უკავშირდება ერთმანეთს დერეფნით.

მიწის დონის ქვედა სართულზე (**-3.90** ნიშნ.) განთავსებულ **დს** ჯგუფის დაკავებულობას აქვს სამი გასასვლელი: ერთი გასასვლელის გზა-კარი, რომელიც გადის პირდაპირ შენობის გარეთ იმავე ნიშნულზე და ორი გასასვლელის გზა-კიბე, რომელიც ადის პირველ სართულზე, საიდანაც გადის შენობის გარეთ მოწყობილ ბაქანზე, რომელიც გარე კიბით უზრუნველყოფს მიწის დონესთან მისადგომს (0.00-დან -0.80 ნიშნულზე).

პირველ სართულს (**0.00** ნიშნულზე), აქვს **6** გასასვლელის გზა-კარი, რომლებიც უზრუნველყოფენ მიწის დონესთან მისადგომს. გასასვლელებს შორის გამმიჯნავი მანძილი 30 მეტრია, რაც შენობის დიაგონალის (44 მ) ნახევარზე მეტია და შეესაბამება მოთხოვნილს. შენობიდან გამოსასვლელთან („ა–თ“ ფასადის მხრიდან) შშმ პირთათვის მოწყობილია 8%-იანი დახრის პანდუსი, რომელიც უზრუნველყოფს მიწის დონესთან მისადგომს (0.00-დან -1.10 ნიშნულზე).

მეორე – მეოთხე სართულები (**+3.30, +6.60, +9.90** ნიშნ.) წარმოდგენილია ორი გასასვლელის გზა-კიბით და გასასვლელებს შორის გამმიჯნავი მანძილით **16.1 მ**, რაც შენობის დიაგონალის (44 მ) **1/3**-ზე მეტია და შეესაბამება მოთხოვნილს.

1016.2 ცხრილის მიხედვით, გასასვლელთან მისადგომი მაქსიმალური სავალი მანძილი ავტოსაშხეფი სისტემით განსაზღვრულია შემდეგნაირად:

თავშეყრის (თვ-3) ჯგუფის დაკავებულობისთვის **75** მეტრი;
საქმიანი (სქ) ჯგუფის დაკავებულობისთვის **90** მეტრი;

სასაწყობო (სწ-1) ჯგუფის დაკავებულობისთვის **75** მეტრი;
დამხმარე (დს) ჯგუფის დაკავებულობისთვის **120** მეტრი;

ხოლო პროექტით წარმოდგენილია შემდეგნაირად:

თავშეყრის (თვ-3) ჯგუფის დაკავებულობისთვის **35** მეტრი;
საქმიანი (სქ) ჯგუფის დაკავებულობისთვის **42.5** მეტრი;
სასაწყობო (სწ-1) ჯგუფის დაკავებულობისთვის **48** მეტრი.

<u>გასასვლელების, გასასვლელთან მისადგომების, გასავლელებისა და შენობიდან გამოსასვლელების ნორმები აკმაყოფილებს „წესების“ მოთხოვნებს.</u>

5) გზა-კიბეებისა და სხვა გასასვლელი საშუალებების გამტარუნარიანობა.

საპროექტო შენობის გასასვლელი და გასასვლელთან მისადგომი გზა-კიბეები მოწყობილია **1009 ქვეთავის** შესაბამისად. თითოეული გზა-კიბის მინიმალური სიგანე (1.1 მ) განსაზღვრულია **1009.4 ქვეთავის** და შენობის სართულზე მაქსიმალური დაკავებულობის დატვირთვის მიხედვით, გზა-კიბეების გამტარუნარიანობის გამოსათვლელად გამოყენებულია **1005.3.1 ქვეთავში** განსაზღვრული ფაქტორი (**7.6** მმ). პროექტის მიხედვით გათვალისწინებულია **1.15** მეტრი სიგანის გზა-კიბე, რაც შეესაბამება მოთხოვნილს და მიღებული სიგანე შენარჩუნებულია შენობის ყველა სართულისათვის. კიბის საფეხურის თარაზული სიღრმის ზომა **28 სმ**-ია, შვეული სიბრტყისა კი– **18 სმ.** გზა-კიბეები აკმაყოფილებენ **1009.7**, **1009.8** და **1009.15 ქვეთავის** მოთხოვნებს, კიბის საფეხურებთან, ბაქნებთან და სახელურებთან დაკავშირებით.

გზა-კიბეებში შემავალი და მიწისპირა სართულზე შენობიდან გასასვლელი გზა-კარები მოწყობილია **1008 ქვეთავის** მიხედვით და ასევე აკმაყოფილებს **716.5 ქვეთავის** მოთხოვნას ცეცხლმედეგ კედელში ჩასმულ ღიობებთან

დაკავშირებით. გზა-კიბეების შემომზღუდავების ცეცხლმედეგობა 2 საათის, შემომზღუდავში მოწყობილი კარების ცეცხლმედეგობა 90 წუთის ტოლია. გასასვლელების სისტემაში შემავალი დერეფნები მოწყობილია **1018 ქვეთავის** შესაბამისად და აკმაყოფილებენ ყველა აუცილებელ მოთხოვნას. დერეფნის კედლების ცეცხლმედეგობის ხარისხი გათვალისწინებულია დასაშვებ მინიმუმზე (1 სთ) მეტი – 2 საათი. დერეფნის მინიმალური სიგანე (1.2 მ) განსაზღვრულია **1018.2 ქვეთავის** და თითოეულ სართულზე დაკავებულობის დატვირთვის ჯამური მაჩვენებლის მიხედვით, დერეფნების გამტარუნარიანობის გამოსათვლელად გამოყენებულია **1005.3.2 ქვეთავში** განსაზღვრული ფაქტორი **(5.1 მმ).** პროექტის მიხედვით, გათვალისწინებულია მინიმალური 1.2-დან 2.95 მ-მდე სიგანის გზა-დერეფნები, რაც შეესაბამება **1018.2 ცხრილის** მოთხოვნას.

შენობიდან გასასვლელი გზა-კარები მოწყობილია **1008 ქვეთავის** შესაბამისად და აკმაყოფილებს **716.5 ქვეთავის** ყველა აუცილებელ მოთხოვნას. გზა-კარის მინიმალური სიგანე **(82 სმ)** განსაზღვრულია **1008.1.1 ქვეთავის** და მაქსიმალური დაკავებულობის დატვირთვის მიხედვით, გზა-კარების გამტარუნარიანობის გამოსათვლელად გამოყენებულია **1005.3.2 ქვეთავით** განსაზღვრული ფაქტორი (5.1 მმ). საპროექტო დოკუმენტაციაში წარმოდგენილი შენობის გასასვლელი გზა-კარის მინიმალური სიგანე **0.82** მეტრია, რაც შეესაბამება **1008.1.1 ქვეთავის** მოთხოვნას.

<u>გზა-კიბეებისა და სხვა გასასვლელი საშუალებების გამტარუნარიანობა აკმაყოფილებს „წესების“ მოთხოვნებს.</u>

6) მისაწვდომობის შეფასება.

1104.1 ქვეთავის შესაბამისად, მიწის ნაკვეთზე შესასვლელი ადგილები უზრუნველყოფილია მისაწვდომი სვლაგეზებით, გეგმაზე მითითებულია მისაწვდომობის სვლაგეზი და განსაზღვრულია მისაწვდომი შესასვლელი, რომელიც უზრუნველყოფს შეზღუდული შესაძლებლობის მქონე პირის მისაწვდომობას.

საპროექტო შენობის ყველა ნაწილი აკმაყოფილებს „მისაწვდომობის ეროვნული სტანდარტების“ ყველა მოთხოვნას (დეტალურად იხ. საექსპერტო დასკვნა ტექნიკური რეგლამენტთან – „მისაწვდომობის ეროვნული სტანდარტები“).

შენობის ყველა ნაწილი უზრუნველყოფილია მისაწვდომობით და აკმაყოფილებს „წესების“ მოთხოვნებს.

7) გარე კედლებისადმი მოთხოვნები.

გარე კედლების ცეცხლმედეგობის ხარისხი **2 საათს** უდრის და აკმაყოფილებს წესების **602 ცხრილში** განსაზღვრულ მინიმუმს ხანძარსაწინააღმდეგო მასალიდან და გარე კედლების სამშენებლო მასალიდან გამომდინარე. სახურავის კონსტრუქცია და არაძირითადი ნაწილები შეესაბამება **601 ცხრილში** მოთხოვნილ **1-საათიან** ცეცხლმედეგობის ხარისხს.

გარე კედლის ღიობების მაქსიმალური ფართობი ხანძარსაწინააღმდეგო მანძილისა და ღიობის დაცვის ხარისხის მიხედვით (დაუცველი, საშხეფებით) წარმოდგენილია შემდეგნაირად:

ა – ლ ღერძებში ხანძარსაწინააღმდეგო მანძილი **6.3** მეტრია, ღიობების ფართობი დასაშვებია **შეუზღუდავია**, ხოლო წარმოდგენილია **17 %.**

1 – 5 ღერძებში ხანძარსაწინააღმდეგო მანძილი **9.0** მეტრია, ღიობების ფართობი **შეუზღუდავია**, ხოლო წარმოდგენილია **12 %.**

ლ – ა ღერძებში ხანძარსაწინააღმდეგო მანძილი **16.6** მეტრია, ღიობების ფართობი **შეუზღუდავია**, ხოლო წარმოდგენილია **8 %.**

5 – 1 ღერძებში ხანძარსაწინააღმდეგო მანძილი **6.8** მეტრია, ღიობების ფართობი **შეუზღუდავია**, ხოლო წარმოდგენილია **12 %.**გარე კედლების ცეცხლმედეგობის ხარისხი, ასევე, გარე კედლის ღიობების ფართობი შესაბამისობაშია 602 და 705.8 ცხრილებთან და აკმაყოფილებს „წესების“ მოთხოვნებს.

8) სახურავის ანაწყობების შეფასება.

სახურავის კონსტრუქცია და არაძირითადი ნაწილები (გაძლიერებული რკინა-ბეტონის მონოლითური ფილა) **2**-საათიანი ცეცხლმედეგობის ხარისხისაა და შეესაბამება **601 ცხრილში I-A** ტიპის კონსტრუქციისთვის მოთხოვნილ ცეცხლმედეგობის ხარისხს.

საპროექტო შენობას აქვს ბრტყელი გადახურვა. შენობა გადახურულია ბეტონის სახურავის ბურულით, რომელიც **1505.2 ქვეთავის** მიხედვით, **A** კლასის სახურავის ანაწყობებს მიეკუთვნება. ამავე ქვეთავის შესაბამისად, **A** კლასის სახურავის ანაწყობების გამოყენება ნებადართულია ყველა ტიპის შენობაზე ან ნაგებობაზე.

სახურავის ბურულებზე, ჰიდროიზოლაცია მოწყობილია ისე, რომ კედლის ზედა ბურულების გადაბმების, პარაპეტის კედლების გადაკვეთის ადგილების დასახურავის ზედაპირზე არსებული სხვა ღიობების გავლით ნესტმა ვერ შეაღწიოს კედელსა და სახურავში, რაც შეესაბამება **1503.2** ქვეთავის მოთხოვნებს.

1013.7 ქვეთავის („სახურავთან მისადგომი“) მოთხოვნების შესაბამისად, საპროექტო შენობის ბოლო სართულიდან ორივე გზა-კიბე გრძელდება სახურავის ბრტყელ ზედაპირამდე და სრულდება კიბის უჯრედის ამოსასვლელით (+13.20 ნიშნულზე).

შენობის <u>პარაპეტები</u> აგებულია **705.11.1 ქვეთავის** მოთხოვნების გათვალისწინებით. პარაპეტის სიმაღლე **1.10** მეტრია, რომლის ცეცხლმედეგობის ხარისხი შეესაბამება საყრდენი კედლის ცეცხლმედეგობის ხარისხს.

<u>სახურავის ანაწყობი აკმაყოფილებს „წესების“ მოთხოვნებს.</u>

9) ცეცხლმედეგობის ხარისხიანი მოთხოვნილი გამმიჯნავების შეფასება.

საპროექტო შენობაში წარმოდგენილი სქ, თვ-3, სწ-1 და დს დაკავებულობები ერთმანეთისგან გამიჯნულია 2-საათიანი ცეცხლმედეგობის ხარისხის თარაზული ანაწყობებით, რაც აკმაყოფილებს წესების **707.3.10 ცხრილის** მოთხოვნებს.

გასასვლელთან მისადგომის გზა-კიბეების შემომზღუდავების ცეცხლმედეგობის ხარისხი წარმოდგენილია **2 საათი,** რაც შეესაბამება **1009.3.1.2 ქვეთავის** მოთხოვნებს.

გასასვლელის გზა-დერეფნების შემომზღუდავი ცეცხლმედეგობის ხარისხი წარმოდგენილია **2** საათი, რაც აკმაყოფილებს **1023.3 ქვეთავის** მოთხოვნებს.

საპროექტო შენობის გამმიჯნავები დაკავებულობებს შორის, ლიფტის შახტა, სავენტილაციო შახტები, ასევე, შენობაში არსებული ყველა შახტა შემოზღუდულია 2-საათიანი ცეცხლმედეგობის მქონე კედლებით, რაც შეესაბამება წესების მოთხოვნებს.

<u>ცეცხლმედეგობის ხარისხიანი მოთხოვნილი გამმიჯნავები განსაზღვრულია „წესების“ მიხედვით.</u>

10) ხანძრისაგან დაცვის სისტემების შეფასება.

წესების **მე-9 თავის** მიხედვით, საპროექტო შენობის დაკავებულობებისთვის განსაზღვრულია შემდეგი ხანძრისაგან დაცვის აქტიური სისტემები:

903.2.6 ქვეთავის შესაბამისად, ავტოსაშხეფი სისტემა მოწყობილია მთელ შენობაში.

904 ქვეთავის მიხედვით, საპროექტო შენობა ალტერნატიული ავტომატური ცეცხლსაქრობი სისტემების მოწყობას არ საჭიროებს.

905 ქვეთავის მიხედვით, სახანძრო მილდგარების სისტემები მოწყობილია კიბის უჯრედთან ყველა სართულის დერეფანში.

906.1 ქვეთავის მიხედვით, ხელის ცეცხლმაქრები განთავსებულია ყველა სართულის დერეფანში.

907 ქვეთავის მიხედვით, სახანძრო განგაშის, კვამლაღმომჩენი და ცეცხლაღმომჩენი სისტემები მოწყობილია მთელ შენობაში.

908 ქვეთავის მიხედვით, საპროექტო შენობა საავარიო განგაშის სისტემების მოწყობას არ საჭიროებს.

909 ქვეთავის მიხედვით, საპროექტო შენობა მთლიანად აღჭურვილია უზრუნველყოფილია კვამლის საკონტროლო სისტემებით. კიბის უჯრედებში და ლიფტებში გათვალისწინებულია მექანიკური განიავების და დაწნევის სისტემების მოწყობა, ხოლო დერეფნებში – მექანიკური განიავების სისტემა.

912.2 ქვეთავის თანახმად, სახანძრო ჰიდრანტი დაყენებულია სავალი გზის გასწვრივ, მისი კიდიდან 1.1 მ მანძილზე და შენობის კედლიდან 8.0 მ-ის დაცილებით.

913.2.1 ქვეთავის შესაბამისად, საპროექტო შენობა აღჭურვილია სახანძრო წყლის რეზერვუარითა და სატუმბოს სადგურით, რომელიც განთავსებულია მიწის დონის ქვედა სართულზე (-3.90 ნიშნ.).

საპროექტო შენობის საევაკუაციო გზებზე გათვალისწინებულია ევაკუაციის მართვის სისტემების და საევაკუაციო განათებების მოწყობა. გენერატორის განთავსება გათვალისწინებულია საპროექტო შენობის სახურავზე (+13.20 ნიშნ.).

<u>ხანძრისაგან დაცვის სისტემები სწორად არის განსაზღვრული „წესების“ მიხედვით.</u>

11) წყალსადენი სისტემის ფიქსირებული მოწყობილობების შეფასება.

წყალსადენი სისტემების აუცილებელი ფიქსირებული მოწყობილობების მინიმალური რაოდენობა გამოთვლილია **1602.1 ცხრილის** მიხედვით, საპროექტო შენობის სქ, თვ-3, სწ-1 და დს დაკავებულობებისთვის. გამოთვლისას მიღებული წილადი რიცხვი დამრგვალებულია მთელ რიცხვამდე და წყალსადენი სისტემების აუცილებელი ფიქსირებული მოწყობილობების მინიმალურმა რაოდენობამ შეადგინა:

<u>მიწის დონის ქვედა სართულზე</u> (-3.90 ნიშნული)

სქ და **დს** ჯგუფის დაკავებულობებისთვის (დდ=25):

- 2 უნიტაზი და 2 ხელსაბანი;
- 1 სასმელი წყლის ფანტანი;
- 1 სამომსახურეო ნიჟარა.

პირველ სართულზე (0.00 ნიშნული)

სქ და **დს** ჯგუფის დაკავებულობებისთვის (დდ=72):

- 3 უნიტაზი და 3 ხელსაბანი;
- 1 სასმელი წყლის ფანტანი;
- 11 სამომსახურეო ნიჟარა.

მეორე სართულზე (+3.30 ნიშნული)

სქ, სწ-1 და **დს** ჯგუფის დაკავებულობისთვის (დდ=47):

- 4 უნიტაზი და 3 ხელსაბანი;
- 2 შხაპი;
- 1 სასმელი წყლის ფანტანი;

- 1 სამზარეულოს ნიჟარა;

- 8 სამომსახურეო ნიჟარა.

მესამე სართულზე (+6.60 ნიშნული)

თვ-3, **სქ** და **დს** ჯგუფის დაკავებულობისთვის (დდ=117):

- 8 უნიტაზი და 8 ხელსაბანი;

- 3 შხაპი;

- 2 სასმელი წყლის ფანტანი;

- 1 სამზარეულოს ნიჟარა;

- 17 სამომსახურეო ნიჟარა.

მეოთხე სართულზე (+9.90 ნიშნული)

თვ-3, **სქ** და **დს** ჯგუფის დაკავებულობისთვის (დდ=117):

- 8 უნიტაზი და 8 ხელსაბანი;

- 3 შხაპი;

- 2 სასმელი წყლის ფანტანი;

- 1 სამზარეულოს ნიჟარა;

- 17 სამომსახურეო ნიჟარა.

წყალსადენი სისტემების აუცილებელი ფიქსირებული მოწყობილობების მოთხოვნები განსაზღვრულია „წესების“ მიხედვით.

12) ლიფტების შეფასება.

საპროექტო შენობაში მოწყობილია წესების მე-**17 თავის** მიხედვით განსაზღვრული ორი ლიფტი. ლიფტები აკმაყოფილებს **1702.4 ქვეთავის** მოთხოვნას, რომელიც ეხება ლიფტის კაბინაში საკაცის შეტანის შესაძლებობას.

ლიფტის შახტის ზომებია; 2.40 მ x 2.90 მ, 3.00 მ x 2.90 მ, ლიფტის კაბინის – 1.20 მ x 2.05 მ, 1.40 მ x 2.43 მ.
ლიფტის შახტაში გათვალისწინებულია მექანიკური განიავების და დაწნევის სისტემების მოწყობა **909.21 ქვეთავის** შესაბამისად.

ლიფტების სამანქანო განყოფილება მოწყობილია შენობის ბრტყელ სახურავზე (+13.20 ნიშნულზე).

ლიფტის მოწყობასთან დაკავშირებით მოთხოვნები სწორად არის განსაზღვრული „წესების“ მიხედვით.

ვინაიდან, საპროექტო დოკუმენტაციით წარმოდგენილ პროექტში ხანძარსაწინააღმდეგო დაცვის სისტემების მოწყობის საკითხები განიხილება ტექნიკური სქემების დონეზე და არა ამ სისტემების მოწყობისათვის შესაბამისი პროექტის შემუშავებით, აუცილებელია შემუშავებული იქნას ხანძარსაწინააღმდეგო დაცვის სისტემების სრული პროექტები და სამუშაო ნახაზები განსახილველად უნდა წარედგინოს სისტემის დაყენებამდე.

დასკვნა:

საექსპერტო დასკვნაში წარმოდგენილი შეფასებები განხორციელდა დამკვეთის მიერ მოწოდებულ არქიტექტურულ პროექტზე დაყრდნობით და შენობა-ნაგებობის უსაფრთხოების წესების გამოყენებით („საქართველოს მთავრობის 2016 წლის 28 იანვრის №41 დადგენილება, ტექნიკური რეგლამენტის – „შენობა-ნაგებობის უსაფრთხოების წესების“ დამტკიცების თაობაზე“). უნდა აღინიშნოს, რომ საექსპერტო დოკუმენტაციის ცვლილება ან მშენებლობის დროს განხორციელებული რაიმე სახის ცვლილება, რომელიც იქნება აღნიშნულ არქიტექტურულ პროექტთან შეუსაბამო, ავტომატურად გამოიწვევს წარმოდგენილი საექსპერტო დასკვნის და შეფასებების გაუქმებას, ასევე საჭიროს გახდის არქიტექტურული პროექტის კორექტირებას და ახალი სამშენებლო ნებართვის მიღების აუცილებლობას.

ზემოთ აღნიშნული შეფასებებიდან გამომდინარე მიმაჩნია, რომ ქ. თბილისში, ლუბლიანას ქუჩა №78-ის (ს/კ 01.13.01.008.068) ტერიტორიაზე განთავსებული ალერგოლოგიისა და იმუნოლოგიის ამბულატორიული ცენტრის შენობის პროექტის არქიტექტურული დოკუმენტაცია სრულ შესაბამისობაშია ტექნიკურ რეგლამენტთან – „შენობა-ნაგებობის უსაფრთხოების წესები“, ასევე ვადასტურებ, რომ დოკუმენტაცია შედგენილია კარგ ტექნიკურ დონეზე და მოიცავს არქიტექტურული პროექტისთვის საჭირო ინფორმაციას.

საექსპერტო დასკვნის საფუძველზე პროექტს ეძლევა დადებითი შეფასება.

ინსპექტორი: არქიტექტორი ქართლოს მაისურაძე

08.12.2023 წ.





დიპლომი

ПВ № 049083

ეს დიპლომი მიეცა ქართლოს
შალვას ძე მაისურაძეს
მასზე, რომ იგი 1978 წელს შევიდა
საქართველოს ვ.ი.ლენინის სახელობის
პოლიტექნიკურ ინსტიტუტში
და 1987 წელს დაამთავრა
ინსტიტუტის
სრული კურსი სპეციალობით
არქიტექტურა

სახელმწიფო საგამოცდო კომისიის 1987 წ.
4 ივლისის გადაწყვეტილებით
ჯ.შ. მაისურაძეს მიენიჭა
არქიტექტორის
კვალიფიკაცია.

სახელმწიფო საგამოცდო კომისიის თავჯდომარე
რექტორი
მდივანი

ქ. ქუთაისი 1987 წ. „28" ×
სარეგისტრაციო № 3154

Грузинский яз.

ДИПЛОМ

ПВ № 049083

Настоящий диплом выдан Маисурадзе
Картлосу Шалвовичу
в том, что он в 1978 году поступил
в Грузинский политехнический
институт им. В.И. Ленина
и в 1987 году окончил полный курс
названного
института
по специальности архитектура

Решением Государственной экзаменационной
комиссии от „4" июля 1987 г.
Маисурадзе К.Ш.
присвоена квалификация архитектора

Председатель Государственной экзаменационной комиссии
Ректор
Секретарь

М. П.

Город Тбилиси „28" × 1987 г.
Регистрационный № 3154

Московская типография Гознака. 1986.

სამუშაო გამოცდილება

პირადი მონაცემები	**სახელი:** ქართლოს **გვარი:** მაისურაძე **დაბ. თარიღი:** 26 თებერვალი1959 წ.
საკონტაქტო ინფორმაცია	**ფაქტ. მისამართი:** ქ. თბილისი, თუმანიანის შეს. №4 **მობ.:** **593 328 322** **ელ. ფოსტა:** kartlosm@gmail.com
განათლება	1978 – 1987 წწ. საქართველოს ტექნიკური უნივერსიტეტის (ყოფ. საქართველოს პოლიტექნიკური ინსტიტუტის) არქიტექტურის ფაკულტეტი, სპეციალობა – არქიტექტურა
ენები	ქართული - მშობლიური რუსული - სრულად
სამუშაო პროგრამები	AutoCAD
სამუშაო გამოცდილება	1984-1985 წწ. **ორგანიზაციის დასახელება:** თბილქალაქპროექტი **ორგანიზაციის პროფილი:** პროექტირება **პოზიცია:** ტექნიკოსი 1987-1992 **ორგანიზაციის დასახელება: „ტექტონი"** **ორგანიზაციის პროფილი: პროექტირება, მშენებლობა** **პოზიცია:** არქიტექტორი 1987-1992 წწ. **ორგანიზაციის დასახელება:** „საყოლმშენსახპროექტი" **ორგანიზაციის პროფილი:** პროექტირება **პოზიცია:** არქიტექტორი 1993-1994 წწ. **ორგანიზაციის დასახელება:** საგარეო საქმეთა სამინისტროსთან არსებული სამსახური „დიპსერვისი"-ს საპროექტო ორგანიზაცია „დიპდიზაინი". **ორგანიზაციის პროფილი:** არქიტექტურა **პოზიცია:** არქიტექტორი

სამუშაო გამოცდილება	1994-2000 წწ. **ორგანიზაციის დასახელება:** შპს „სმარტი“ **ორგანიზაციის პროფილი:** კომპიუტერული გრაფიკა **პოზიცია:** არქიტექტორი 2000-2004 წწ. **ორგანიზაციის დასახელება:** შპს „გიორგაძე, გიორგაძე და პარტნიორები“ **ორგანიზაციის პროფილი:** არქიტექტურა **პოზიცია:** არქიტექტორი 2006-2007 წწ. **ორგანიზაციის დასახელება:** შპს „არქიტექტონიკა“ **ორგანიზაციის პროფილი:** არქიტექტურა **პოზიცია:** დირექტორი 2007-2017 წწ. **ორგანიზაციის დასახელება:** შპს „მოდულიონი“ **ორგანიზაციის პროფილი:** არქიტექტურა **პოზიცია:** დირექტორი 2013 წ - დან **ორგანიზაციის დასახელება:** შპს „ეკლექტი“ **ორგანიზაციის პროფილი:** არქიტექტურა **პოზიცია:** დირექტორი 2017 წ - დან საქართველოს მთავრობის დადგენილება **№41**, ტექნიკური რეგლამენტი **"შენობა-ნაგებობის უსაფრთხოების წესები"**-თან დაკავშირებული საექსპერტო საქმიანობა. **პოზიცია:** ინსპექტორი 2021 წ - დან ტექნიკური რეგლამენტი **"მისაწვდომობის ეროვნული სტანდარტი"**-სთან დაკავშირებული საექსპერტო საქმიანობა. **პოზიცია:** ინსპექტორი 2023 წ - დან **„შენობების ენერგოეფექტურობის შესახებ"** საქართველოს კანონით გათვალისწინებული დაკავშირებული საექსპერტო საქმიანობა. **პოზიცია:** ინსპექტორი

საექსპერტო დასკვნა

ტექნიკური რეგლამენტის – "მისაწვდომობის ეროვნული სტანდარტები" დადგენილებასთან შესაბამისობაზე.

საექსპერტო დასკვნა მოიცავს ალერგოლოგიისა და იმუნოლოგიის ამბულატორიული ცენტრის შენობის პროექტის არქიტექტურული ნაწილის შეფასებას ტექნიკური რეგლამენტის – "მისაწვდომობის ეროვნული სტანდარტები" – მოთხოვნების შესაბამისად (საქართველოს მთავრობის დადგენილება №732).

ობიექტის მისამართი: ქ. თბილისი, ლუბლიანას ქ. №78 (ს/კ 01.13.01.008.068).
პროექტის შემსრულებელი – საპროექტო ორგანიზაცია შპს "პროექტი".
დირექტორი – ქეთევან კალანდაძე.
პროექტის ავტორი – პაატა ქურდიანი.
პროექტის არქიტექტორები – ქეთევან ქურდიანი, ერიკ კისელიოვი.

ინსპექტორი – არქიტექტორი ქ. მაისურაძე.

განმარტებითი ბარათი

საპროექტო ტერიტორია (საკადასტრო კოდი 01.13.01.008.068) მდებარეობს ქ. თბილისში, ლუბლიანას ქ. N78. საპროექტო ტერიტორიას აღმოსავლეთიდან ესაზღვრება ლუბლიანას ქუჩა, სამხრეთის, ჩრდილოეთის და დასავლეთის მხრიდან ესაზღვრება სამეზობლო მიწის ნაკვეთები. მიწის ნაკვეთის რელიეფი ხასიათდება დონეთა სხვაობით, რომლის ნიშნულებიც მერყეობს 428,11-სა და 428,87 ნიშნულებს შორის. ნაკვეთის ფართობი შეადგენს 3102,0 მ2.

ნაკვეთის ტერიტორიაზე -3,60 ნიშნულზე განთავსებულია მონოლითური რკინაბეტონის ბუნკერი.

წარდგენილია მრავალფუნქციური 4-სართულიანი სარდაფით შენობის პროექტი. შენობის ერთი მიწისქვეშა სართული გამოყენებულია სატუმბო და წყლის რეზერვუარისთვის, ხოლო მიწისზედა 4 სართულზე დაპროექტებულია ამბულატორიის სივრცეები და ღია ტერასა მანქანა-დანადგარებისთვის. შენობა გადახურულია ბრტყელი ექსპლუატირებული სახურავით და ლითონის პროფილებიდან მოწყობილი მსუბუქი კონსტრუქციით, რომელზეც მოეწყობა მზის პანელები.

არქიტექტურულად პროექტი წარმოადგენს თანამედროვე ტიპის არქიტექტურას, სადაც მოსაპირკეთებელ მასალად გამოყენებულია ტექსტურული ლესვა, ALUCOBOND პანელები, ლითონის მოაჯირები , მეტალოპლასტმანის კარ-ფანჯრები და ვიტრაჟები და ლითონის დეკორატიული ჟალუზები. ფასადზე განთავსებულია მზის პანელები. პირველი 2 სართულის აღმოსავლეთის და სამხრეთის მხრიდან მოპირკეთდება ნატურალური ქვით - ტრავერტინით.

შენობის ძირითადი სტრუქტურული სისტემა წარდგენს რკინაბეტონის კარკასულ სტრუქტურას.

- ✓ ძირითადი სტრუქტურული ჩარჩო : მონოლითური რკინა-ბეტონის კარკასი;
- ✓ გარე კედლები : შემავსებელი საკედლო ცემენტის ბლოკი (40*20*20);
- ✓ არამზიდი შიგა კედლები და ტიხრები : საკედლო ცემენტის ბლოკი (40*20*20 ; 40*10*20);
- ✓ იატაკის კონსტრუქცია და არაძირითადი ნაწილები :
    - მონოლითური რკინა-ბეტონის ფილა ;
    - ბგერასაიზოლაციო ფენა ;
    - გამთანაბრებელი ქვიშა-ცემენტის ხსნარით მოჭიმვა ;
    - მეტლახი , ლამინატი და ბაქტერიციდული ლინოლიუმი;
- ✓ სახურავის კონსტრუქცია და არაძირითადი ნაწილები:
    - მონოლითური რკინა-ბეტონის ფილა ;
    - თბოსაიზოლაციო შევსება ;
    - გამთანაბრებელი ქვიშა-ცემენტის ხსნარით მოჭიმვა ;
    - ჰიდროსაიზოლაციო შრე და ნაწილობრივად კერამოგრანიტი

ძირითადი ნაწილი

ტექნიკურ რეგლამენტში – **„მისაწვდომობის ეროვნული სტანდარტები“** მოთხოვნილია საპროექტო დოკუმენტაციის შესაბამისობა აღნიშნულ სტანდარტებთან შემდეგ ნაწილებში:

1) შენობების ბლოკები;
2) მისაწვდომი სვლაგეზები;
3) ადგილისა და შენობის ზოგადი ელემენტები;
4) წყალსადენის ელემენტები და მოწყობილობები;
5) საკომუნიკაციო ელემენტები და ფუნქციები;
6) სპეციალური ოთახები და სივრცეები;
7) ჩაშენებული ავეჯი და მოწყობილობები;
8) სარეკრეაციო მისაწვდომი საშუალებები;
9) საცხოვრებელი და საძინებელი ერთეულები.

საპროექტო შენობა მიწის ზემოთ 4-სართულიანია (ერთი მიწის დონის ქვედა სართულით) და მოიცავს საქმიან, თავშეყრის, სასაწყობო და დამხმარე ფართებს. საექსპერტო დასკვნა წარმოდგენილ პროექტთან მიმართებაში შეიცავს **„სტანდარტების“** დადგენილებასთან შესაბამისობას შემდეგ ნაწილებში:

1) შენობების ბლოკები (თავი 3)
2) მისაწვდომი სვლაგეზები (თავი 4);
3) ადგილისა და შენობის ზოგადი ელემენტები (თავი 5);
4) წყალსადენის ელემენტები და მოწყობილობები (თავი 6);
5) საკომუნიკაციო ელემენტები და ფუნქციები (თავი 7);
6) სპეციალური ოთახები და სივრცეები (თავი 8).

1) შენობების ბლოკები.

შენობის სართულებზე მოწყობილი იატაკის ზედაპირები არის მდგრადი, მყარი და არასრიალა მასალით მოპირკეთებული და შეესაბამება **302** და **303 ქვეთავების** მოთხოვნებს.

მისაწვდომ სივრცეში გათვალისწინებულია თავისუფალი გასავლელები, რომლის სიგანე აკმაყოფილებს **T**-ს ფორმის (არაუმცირეს 1600 მმ სიგანის და 1500 მმ სიღრმის) და **წრიული** ფორმის (არაუმცირეს 1700 მმ დიამეტრის) მოსატრიალებელი სივრცეებისთვის განსაზღვრულ ზომას, **304 ქვეთავის** მოთხოვნების შესაბამისად.

იატაკის თავისუფალი სიგანე შენობის ყველა მისაწვდომ სივრცეში აკმაყოფილებს **305.3.1 ქვეთავის** მოთხოვნებს.

თავისუფალი სივრცე მუხლის სიმაღლემდე და ფეხის ფალანგისთვის ყველა მოწყობილობასთან აკმაყოფილებს **306 ქვეთავის** მოთხოვნებს.

მიმოსვლის ბილიკებზე გამოშვერილი საგნები პროექტით არ არის გათვალისწინებული.

<u>მისაწვდომობის დიაპაზონი და ელემენტების სამართავები შეესაბამება **308** და **309 ქვეთავების** მოთხოვნებს</u>.

2) მისაწვდომი სვლაგეზები.

მისაწვდომი სვლაგეზის სავალი ზედაპირები მოწყობილია დონეთა ცვლილების გარეშე უწყვეტად საზოგადოებრივი სივრციდან შენობის მისაწვდომ შესასვლელამდე. მისაწვდომი სვლაგეზის თავისუფალი სიგანე შენობაში არის **900 მმ**, ხოლო შენობის გარეთ **1200 მმ**, რაც აკმაყოფილებს „სტანდარტების“ **403.5.1 ქვეთავის** მოთხოვნებს.

გზა-კარი აკმაყოფილებს მოთხოვნებს თავისუფალი სიგანის და კართან მანევრირებისთვის თავისუფალი სივრცის მიმართ, **404 ქვეთავის** შესაბამისად.

404.2.2 ქვეთავის მოთხოვნების მიხედვით, გზა-კარის თავისუფალი ღიობი უნდა იყოს არაუმცირეს **820 მმ** სიგანის. საპროექტო შენობაში შესასვლელი გზა-კარები და ასევე, ყველა კარი, რომლებიც მისაწვდომი სვლაგეზის ნაწილია (მინიმალური გაბარიტული ზომებით **820X2050 მმ**), აკმაყოფილებს „სტანდარტების“ **404 ქვეთავის** მოთხოვნებს.

404.2.3.2 ცხრილის მოთხოვნების მიხედვით, თავისუფალი სივრცის ზომა ანჯამიანი კარის პერპედიკულარულად საკეტის ნაწილის მიღმა, იმ მხრიდან საიდანაც კარი იღება, გამოწევით **1500 მმ**-ია, ხოლო იმ მხრიდან სადანაც კარი იღება მიწოლით – **1300 მმ**. თითოეული ოთახის შესასვლელ კართან გათვალისწინებულია სტანდარტების **404 ქვეთავის** შესაბამისი თავისუფალი სივრცეები კართან, ასევე კარის სუფთა ღიობის ზომები (820X2050 მმ).

გზა-კარების ზღურბლი არ აღემატება დასაშვებ 13 მმ-ს, **404.2.4 ქვეთავის** შესაბამისად.

სართულებზე გადასაადგილებლად შენობაში მოწყობილია ორი ლიფტი, კაბინის შიგა ზომებით 1200x2050 მმ და 1400x2430 მმ, **407.4.1 ქვეთავის** შესაბამისად.
შენობის შესასვლელთან (ა–თ ფასადის მხრიდან) მოწყობილია 8%-იანი დახრის პანდუსი, **405 ქვეთავის** შესაბამისად. პანდუსის თავისუფალი სიგანე სახელურებს შორის 1200 მმ-ია.

<u>მისაწვდომი და შენობის ზოგადი სვლაგეზები შეესაბამება "მისაწვდომობის ეროვნული სტანდარტების" მოთხოვნებს.</u>

3) ადგილისა და შენობის ზოგადი ელემენტები

შენობაში მოწყობილია ორი შიგა გზა-კიბე, რომელიც შეესაბამება **504 ქვეთავის** მოთხოვნას. გზა-კიბეების თავისუფალი სიგანე სახელურებს შორის 1150 მმ-ია. კიბის მარშის ყველა საფეხურს აქვს თანაბარი სიმაღლის ამაღლებები (180 მმ) და თანაბარი სიღრმის საბიჯელები (280 მმ). გზა-კიბეებს სახელურები ორივე მხარეს აქვს, **505 ქვეთავის** მოთხოვნის შესაბამისად. შიგა გზა-კიბის განათება შეესაბამება სტანდარტების **504.9 ქვეთავის** მოთხოვნებს.

კიბის უჯრედთან მოწყობილია თავშესაფარი სივრცე ზომებით 76სმX130სმ.

<u>ადგილისა და შენობის ზოგადი ელემენტები მისაწვდომია და შეესაბამება "მისაწვდომობის ეროვნული სტანდარტების" მოთხოვნებს</u>.

4) წყალსადენი ელემენტები და მოწყობილობები.

საპროექტო შენობაში განთავსებული ტუალეტის ოთახები მოწყობილია „სტანდარტების“ მე-**6 თავის** შესაბამისად, კერძოდ, გათვალისწინებულია რეგლამენტირებული თავისუფალი სივრცე შესაბამის ნაკვეთურებთან, ასევე, **T**-ს ფორმის მოსატრიალებელი სივრცე, **304 ქვეთავის** შესაბამისად. შენობის I, III და IV სართულებზე გათვალისწინებულია მისაწვდომი სან.კვანძების მოწყობა (ფართობით 6.2 $მ^2$), უნიტაზის და ხელსაბანის ფეხის ფალანგისთვის საჭირო სივრცე ნაკვეთურებთან, აკმაყოფილებს „სტანდარტების“ **604 ქვეთავის** მოთხოვნებს.

სან.კვანძებში შესასვლელი კარის გაბარიტული ზომები შეესაბამება სტანდარტით დადგენილს (820X2050 მმ), **404 ქვეთავის** შესაბამისად.

საპროექტო შენობაში წარმოდგენილი წყალსადენი ელემენტები და მოწყობილობები შეესაბამება "მისაწვდომობის ეროვნული სტანდარტების" მე-6 თავის მოთხოვნებს.

5) საკომუნიკაციო ელემენტები და ფუნქციები.

საკომუნიკაციო ელემენტები და ფუნქციები, რომლებიც მისაწვდომი უნდა იყოს ტექნიკური რეგლამენტის – "მისაწვდომობის ეროვნული სტანდარტების" მიხედვით, შეესაბამება **მე-7 თავის** მოთხოვნებს, კერძოდ:

განგაში;
ნიშნები;
ამოცნობადი გამაფრთხილებლები;
მოსმენის დამხმარე სისტემები;
ორმხრივი საკომუნიკაციო სისტემები.

702.1 ქვეთავის თანახმად, ხმოვანი და ვიზუალური განგაშისა და შეტყობინების მოწყობილობები, რომლებიც შენობის სახანძრო განგაშის სისტემის ნაწილს შეადგენენ უნდა დააყენონ 106.2.4 ქვეთავში მითითებული NFPA-72-ის შესაბამისად, ელექტროენერგია უნდა მიეწოდებოდეს კომერციული განათების და ელექტროენერგიის წყაროდან, მუდმივად უნდა იყოს მიერთებული ელექტროსისტემასთან.

703.1 ქვეთავის თანახმად, სადაც მოითხოვება ვიზუალური და ამობურცული სიმბოლოები, უზრუნველყოფილი უნდა იყოს ერთი ნიშანი, როგორც ვიზუალური, ასევე ამობურცული სიმბოლოებით.

ვიზუალური სიმბოლოები არ უნდა დაიწეროს დახრილად, გაკრული შრიფტით, მეტისმეტად დეკორატიულად ან სხვა უჩვეულო ფორმით. სიმბოლოს უმცირესი სიმაღლე 200 მმ უნდა იყოს, იატაკიდან, არაუმცირეს, 1000 მმ სიმაღლეზე უნდა განთავსდეს.

704.2 ქვეთავის თანახმად, ეტლში მჯდომისთვის მისაწვდომი საზოგადოებრივი მოხმარების ტელეფონი უზრუნველყოფილი უნდა იყოს თავისუფალი სივრცით.

საკომუნიკაციო ელემენტები და ფუნქციები შეესაბამება "მისაწვდომობის ეროვნული სტანდარტების" მე-7 თავის მოთხოვნებს.

6) სპეციალური ოთახები და სივრცეები

პროექტის მიხედვით შენობაში განთავსებულ სივრცეებში შესაძლებელია გადაადგილება შეუფერხებლად, ხოლო სივრცეში ინვენტარის განთავსება გათვალისწინებულია ისე, რომ მასთან მისადგომი თავისუფალი გასავლელის ზომები აკმაყოფილებს **804 ქვეთავის** მოთხოვნებს.

შენობის ყველა ნაწილი უზრუნველყოფილია მისაწვდომობით და აკმაყოფილებს "მისაწვდომობის ეროვნული სტანდარტების" მოთხოვნებს.

დასკვნა:

საექსპერტო დასკვნაში წარმოდგენილი შეფასებები განხორციელდა დამკვეთის მიერ მოწოდებულ არქიტექტურულ პროექტზე დაყრდნობით. უნდა აღინიშნოს, რომ საექსპერტო დოკუმენტაციის ცვლილება ან მშენებლობის დროს განხორციელებული რაიმე სახის ცვლილება, რომელიც იქნება აღნიშნულ არქიტექტურულ პროექტთან შეუსაბამო, ავტომატურად გამოიწვევს წარმოდგენილი საექსპერტო დასკვნის და შეფასებების გაუქმებას, ასევე საჭიროს გახდის არქიტექტურული პროექტის კორექტირებას და ახალი სამშენებლო ნებართვის მიღების აუცილებლობას.

ზემოთ აღნიშნული შეფასებებიდან გამომდინარე მიმაჩნია, რომ ქ. თბილისში, ლუბლიანას ქუჩა №78-ის (ს/კ 01.13.01.008.068) ტერიტორიაზე ალერგოლოგიისა და იმუნოლოგიის ამბულატორიული ცენტრის შენობის პროექტის არქიტექტურული დოკუმენტაცია სრულ შესაბამისობაშია ტექნიკურ რეგლამენტთან – "მისაწვდომობის ეროვნული სტანდარტები", ასევე ვადასტურებ, რომ დოკუმენტაცია შედგენილია კარგ ტექნიკურ დონეზე და მოიცავს არქიტექტურული პროექტისთვის საჭირო ინფორმაციას.

საექსპერტო დასკვნის საფუძველზე პროექტს ეძლევა დადებითი შეფასება.

ინსპექტორი: არქიტექტორი ქართლოს მაისურაძე

08.12.2023 წ.







დიპლომი

ПВ № 049083

ეს დიპლომი მიეცა ქართლოს
შვილს ძე მაისურაძეს
მასზე, რომ იგი 1978 წელს შევიდა
საქართველოს ს.ს.ფედერაციის სახელობის
პოლიტექნიკურ ინსტიტუტში
და 1987 წელს დაამთავრა
ამავე ინსტიტუტის
სრული კურსი სპეციალობით
არქიტექტურა

სახელმწიფო საგამოცდო კომისიის 1987 წ.
4 ივლისის გადაწყვეტილებით
ქ.შ. მაისურაძეს მიენიჭა
არქიტექტორის
კვალიფიკაცია.

სახელმწიფო საგამოცდო
კომისიის თავმჯდომარე
რექტორი
მდივანი

ქალაქ თბილისი 1987 წ. „28“ X
სარეგისტრაციო № 3154

Грузинский гп.

ДИПЛОМ

ПВ № 049083

Настоящий диплом выдан Маисурадзе
Картлосу Шалвовичу
в том, что он в 1978 году поступил
в Грузинский политехнический
институт им. В.И. Ленина
и в 1987 году окончил полный курс
названного
института
по специальности архитектура

Решением Государственной экзаменационной
комиссии от „4“ июля 1987 г.
Маисурадзе К.Ш.
присвоена квалификация архитектора

Председатель Государственной экзаменационной комиссии
Ректор
Секретарь

м. п.

Город Тбилиси „28“ X 1987 г.
Регистрационный № 3154

Московская типография Гознака. 1986.

სამუშაო გამოცდილება

პირადი მონაცემები	**სახელი:** ქართლოს **გვარი:** მაისურაძე **დაბ. თარიღი:** 26 თებერვალი1959 წ.
საკონტაქტო ინფორმაცია	**ფაქტ. მისამართი:** ქ. თბილისი, თუმანიანის შეს. №4 **მობ.:** **593 328 322** **ელ. ფოსტა:** kartlosm@gmail.com
განათლება	1978 – 1987 წწ. საქართველოს ტექნიკური უნივერსიტეტის (ყოფ. საქართველოს პოლიტექნიკური ინსტიტუტის) არქიტექტურის ფაკულტეტი, სპეციალობა – არქიტექტურა
ენები	ქართული - მშობლიური რუსული - სრულად
სამუშაო პროგრამები	AutoCAD
სამუშაო გამოცდილება	1984-1985 წწ. **ორგანიზაციის დასახელება:** თბილქალაქპროექტი **ორგანიზაციის პროფილი:** პროექტირება **პოზიცია:** ტექნიკოსი 1987-1992 **ორგანიზაციის დასახელება: „ტექტონი"** **ორგანიზაციის პროფილი: პროექტირება, მშენებლობა** **პოზიცია:** არქიტექტორი 1987-1992 წწ. **ორგანიზაციის დასახელება:** „საყოლმშენსახპროექტი" **ორგანიზაციის პროფილი:** პროექტირება **პოზიცია:** არქიტექტორი 1993-1994 წწ. **ორგანიზაციის დასახელება:** საგარეო საქმეთა სამინისტროსთან არსებული სამსახური „დიპსერვისი"-ს საპროექტო ორგანიზაცია „დიპდიზაინი". **ორგანიზაციის პროფილი:** არქიტექტურა **პოზიცია:** არქიტექტორი

სამუშაო გამოცდილება	1994-2000 წწ. **ორგანიზაციის დასახელება:** შპს „სმარტი“ **ორგანიზაციის პროფილი:** კომპიუტერული გრაფიკა **პოზიცია:** არქიტექტორი 2000-2004 წწ. **ორგანიზაციის დასახელება:** შპს „გიორგაძე, გიორგაძე და პარტნიორები“ **ორგანიზაციის პროფილი:** არქიტექტურა **პოზიცია:** არქიტექტორი 2006-2007 წწ. **ორგანიზაციის დასახელება:** შპს „არქიტექტონიკა“ **ორგანიზაციის პროფილი:** არქიტექტურა **პოზიცია:** დირექტორი 2007-2017 წწ. **ორგანიზაციის დასახელება:** შპს „მოდულიონი“ **ორგანიზაციის პროფილი:** არქიტექტურა **პოზიცია:** დირექტორი 2013 წ - დან **ორგანიზაციის დასახელება:** შპს „ეკლექტი“ **ორგანიზაციის პროფილი:** არქიტექტურა **პოზიცია:** დირექტორი 2017 წ - დან საქართველოს მთავრობის დადგენილება **№41**, ტექნიკური რეგლამენტი **"შენობა-ნაგებობის უსაფრთხოების წესები"**-თან დაკავშირებული საექსპერტო საქმიანობა. **პოზიცია:** ინსპექტორი 2021 წ - დან ტექნიკური რეგლამენტი **"მისაწვდომობის ეროვნული სტანდარტი"**-სთან დაკავშირებული საექსპერტო საქმიანობა. **პოზიცია:** ინსპექტორი 2023 წ - დან **„შენობების ენერგოეფექტურობის შესახებ"** საქართველოს კანონით გათვალისწინებული დაკავშირებული საექსპერტო საქმიანობა. **პოზიცია:** ინსპექტორი

პირობითი აღნიშვნები

- მიწის ნაკვეთის საკადასტრო საზღვარი
- იატაკის მოპირკეთების ნიშნული
- სართული (X.XX)
  ს.ზ.ნ. X.XX
  ნიშნული გეგმაზე/ჭრილზე/ფასადზე
- სტრუქტურული ზედაპირის ნიშნული
- 1 ჭრილის ხაზი
- 1 ღერძის ხაზი
- ჩრდილოეთის აღმნიშვნელი ნიშანი
- კარის თავისუფალი სიგანე
- ოთახის ნომერი
- 850 / 2050 — 3 / 30 — კარის აღნიშვნა
- ხანძარმედეგობა (წთ)
- კარის თავისუფალი სიმაღლე
- ოთახის/სივრცის დასახელება
- სავაჭრო / 2 85.3 — ოთახის/სივრცის აღნიშვნა
- ოთახის/სივრცის ფართობი
- ოთახის/სივრცის ნომერი
- დაკავებულობის ჯგუფი(ქვეჯგუფი)
- სვ / დდ 31 — დაკავებულობა
- დაკავებულობის დატვირთვა
- — უნარშეზღუდულთა მომსახურების სიმბოლო

- კედლის ცეცხლმედეგობა (ორსაათიანი)
- გასასვლელთან მისადგომი მაქსიმალური მანძილი
- მისაწვდომი სვლაგეზი
- — დაკავებულობა საქმიანი (სქ) ჯგუფის დაკავებულობა
- — სავაჭრო (სვ) ჯგუფის დაკავებულობა
- — სასაწყობო (სწ-1); (სწ-2) ჯგუფის დაკავებულობა
- — დამხმარე (დს) ჯგუფის დაკავებულობა
- — გასასვლელი
- — ხელის ცეცხლმაქრი
- — ავარიული განათება
- — კვამლის აღმომჩენი
- — სახანძრო მილდგარი
- — სახანძრო საგანგაშო ღილაკი
- — სახანძრო ჰიდრანტი
- — საშხეფი სისტემა
- — გაძლიერებული ბლოკის კედელი
- — კოლონა

შენობა-ნაგებობის უსაფრთხოების წესებთან
შესაბამისობის ანალიზი

გამოყენებული წესები – "შენობა-ნაგებობის უსაფრთხოების წესები"

ჩამოთვალეთ შენობის დაკავებულობები და აღწერეთ თითოეული გამოყენება	
1. საქმიანი ჯგუფი სქ (ექიმის, საპროცედურო, ლაბორატორიის, საკონფერენციო ოთახები) დაკავებულობის დატვირთვა - 235	მიწის დონის ქვედა (-1) სართული და მიწის დონის ზედა I - IV სართულები (-3.90; 0.00; +3.30; +6.60; +9.90 ნიშნ.)
2. თავშეყრის ჯგუფი თვ-3 (საკონფერენციო) დაკავებულობის დატვირთვა - 110	მიწის დონის ზედა III - IV სართულები (+6.60; +9.90 ნიშნ.)
3. სასაწყობო ჯგუფი სწ-1 (არქივი, საწყობი) დაკავებულობის დატვირთვა - 11	მიწის დონის ზედა II სართული (+3.30 ნიშნ.)
4. დამხმარე ჯგუფი დს (დამხმარე სათავსები) დაკავებულობის დატვირთვა - 14	მიწის დონის ქვედა (-1) სართული, მიწის დონის ზედა I - IV სართ. და სახურავზე (-3.90; 0.00; +3.30; +6.60; +9.90; +13.20 ნიშნ.)

კონსტრუქციის ტიპი:	
განსაზღვრეთ კონსტრუქციის ტიპი არსებული შენობისთვის: მაგალითი: II–A, II–B, V–A, V–B	I–A
განსაზღვრეთ კონსტრუქციის ტიპი ახალი შენობისთვის: მაგალითი: II–A, II–B, V–A, V–B	I–A
შერეული კონსტრუქციის შემთხვევაში მიუთითეთ ტიპები, რომელიც გამოყენებული იქნება, განსაზღვრეთ ტიპები და მათი მდებარეობა:	

შენობა-ნაგებობის უსაფრთხოების წესებთან შესაბამისობის ანალიზი

სიმაღლის შეზღუდვები (ცხრილი 503-ის მიხედვით)		
დაკავებულობები	დასაშვები სართულიანობა	შემოთავაზებული სართულიანობა
1. საქმიანი ჯგუფი სქ	შეუზღუდავი	5 სართული (-3.90; 0.00; +3.30; +6.60; +9.90 ნიშ.)
2. თავშეყრის ჯგუფი თვ-3	შეუზღუდავი	2 სართული (+6.60; +9.90 ნიშნ.)
3. სასაწყობო ჯგუფი სწ-1	შეუზღუდავი	1 სართული (+3.30 ნიშნული)
4. დამხმარე ჯგუფი დს		5 სართული+სახურავი (-3.90; 0.00; +3.30; +6.60; +9.90; +13.20 ნიშნ.)
	დასაშვები სიმაღლე (მ)	შემოთავაზებული სიმაღლე (მ)
საერთო სიმაღლე (მ) =	შეუზღუდავი	18.40
მიწის დონის ზემოთ სართულების რაოდენობა =	შეუზღუდავი	4
მიწის დონის ქვემოთ სართულების რაოდენობა =		1

ფართობის შეზღუდვები (ცხრილი 503-ის მიხედვით)		
დაკავებულობები	დასაშვები ფართობი (სართულზე მ)	შემოთავაზებული ფართობი (სართულზე მ)
1. საქმიანი ჯგუფი სქ	შეუზღუდავი	1670.3
2. თავშეყრის ჯგუფი თვ-3	შეუზღუდავი	153.6
3. სასაწყობო ჯგუფი სწ-1	შეუზღუდავი	412.6
4. დამხმარე ჯგუფი დს	შეუზღუდავი	193.3
შემოთავაზებული ფართობების ჯამი =	2429.8	
სართულების რაოდენობა =	5+სახურავი	
შენობის საერთო ფართობი =	4644.8	

შენობა-ნაგებობის შსაფრთხოების წესებთან შესაბამისობის ანალიზი

გარე კედლის ცეცხლმედეგობისა და ღიობისადმი მოთხოვნები ცხრილების 602-ის და 705.8-ის მიხედვით									
გარე კედელი	ხანძარსაწინააღმდეგო მანძილი (მ)	ცეცხლმედეგობის ხარისხი (სთ)		კედლის ღიობების ფართობი (კედლის %)					
		მოთხოვნილი	გათვალისწინებული	დასაშვები			გათვალისწინებული		
				დაცული	დაუცველი საშხეფებით	დაუცველი	დაცული	დაუცველი საშხეფებით	დაუცველი
ა–ლ (დერძებში)	24.2	0	2	–	შეუზღუდავი	–	–	17 %	–
1–5 (დერძებში)	13.16	0	2	–	შეუზღუდავი	–	–	12 %	–
ლ–ა (დერძებში)	16.6	0	2	–	შეუზღუდავი	–	–	8 %	–
5–1 (დერძებში)	7.23	0	2	–	შეუზღუდავი	–	–	12 %	–

დაკავებულობები/ სივრცეები/ გასასვლელი საშუალებები	ავტოსაშხეფი სისტემა	ალტერნატიული ავტომატური ცეცხლსაქრობი სისტემები	სახანძრო განგაშისა, კვამლაღმომჩენი და ცეცხლაღმომჩენი სისტემები	სახანძრო მილდგარების სისტემები	კვამლის საკონტროლო სისტემები	ხელის ცეცხლმაქრები	საავარიო განგაშის სისტემები
საქმიანი ჯგუფი სქ	კი	–	კი	–	კი	–	–
თავშეყრის ჯგუფი თვ-3	კი	–	კი	–	კი	–	–
სასაწყობო ჯგუფი სწ-1	კი	–	კი	–	კი	–	–
დამხმარე ჯგუფი დს	–	–	კი	–	კი	–	–
კიბის უჯრედები	–	–	კი	–	კი (მექანიკური განიავების და დაწნევის სისტემით)	–	–
ლიფტები	–	–	კი	–	კი (მექანიკური განიავების და დაწნევის სისტემით)	–	–
დერეფანი	კი	–		კი	კი	კი	–
სახანძრო-სამაშველო სამსახურის მიერ გამოსაყენებელი მისაერთებლები				კი (სახანძრო ჰიდრანტი)			
სახანძრო ტუმბოები და წყლის რეზერვუარი განთავსებულია (-1) სართულზე (-3.90 ნიშნ.)				კი			

შენობა-ნაგებობის შსაფრთხოების წესებთან შესაბამისობის ანალიზი

განიავებისადმი მოთხოვნები		
დაკავებულობები/სივრცეები/გასასვლელი საშუალებები	ბუნებრივი განიავება	ხელოვნური განიავება
საქმიანი ჯგუფი სქ	კი	კი
თავშეყრის ჯგუფი თვ-3	კი	კი
სასაწყობო ჯგუფი სწ-1	———	კი
დამხმარე ჯგუფი დს	———	კი
კიბის უჯრედები	———	კი
ლიფტები	———	კი
დერეფანი	———	კი

თითოეული სართულიდან გასასვლელი საშუალება									
სართულები	დაკავებულობა და დაკავებულობის დატვირთვის ჯამური მაჩვენებელი	მოთხოვნილი გასასვლელების/ გასასვლელთან მისადგომის რაოდენობა	გათვალისწინებული გასასვლელთან მისადგომის რაოდენობა და ტიპი	გასასვლელი საშუალებების სიგანე (მეტრი)					
				გზა-კიბეები		დერეფანი		გასასვლელის გზა-კარი	
				მოთხოვნილი	გათვალისწინებული	მოთხოვნილი	გათვალისწინებული	მოთხოვნილი	გათვალისწინებული
(-1) სართული (-3.90)	სწ-1, დს (დდ=11)	2	1 (გზა-კარი) 2 (გზა-კიბე)	0.9	1.05	1.2	1.2	0.82	1.20
პირველი სართული (0.00)	სქ, დს (დდ=66)	2	5 (გზა-კარი)	–	–	1.2	1.5	0.82	1.20
მეორე სართული (+3.30)	სქ, სწ-1, დს (დდ=117)	2	2 (გზა-კიბე)	1.1	1.15	1.2	1.2	0.82	0.82
მესამე სართული (+6.60)	სქ, თვ-3, დს (დდ=117)	2	2 (გზა-კიბე)	1.1	1.15	1.2	1.8	0.82	0.82
მეოთხე სართული (+9.90)	დს (დდ=2)	2	2 (გზა-კიბე)	1.1	1.15	1.2	1.8	0.82	0.82

წყალსადენი სისტემის ფიქსირებული მოწყობილობების რაოდენობა (ცხრილი 1602.1-ის მიხედვით)													
სართულები	დაკავებულობა და დაკავებულობის დატვირთვის ჯამური მაჩვენებელი	ფიქსირებული მოწყობილობები (ცალი)											
		უნიტაზი		ტუალეტის ხელსაბანები		აბაზანა/შხაპი		სასმელი წყლის ფანტანი		სამომსახურეო ნიჟარა		სამზარეულოს ნიჟარა	
		მოთხოვნილი	ფაქტიურად	მოთხოვნილი	ფაქტიურად	მოთხოვნილი	ფაქტიურად	მოთხოვნილი	ფაქტიურად	მოთხოვნილი	ფაქტიურად	მოთხოვნილი	ფაქტიურად
(-1) სართული (-3.90)	სწ-1, დს (დდ=11)	2	2	2	2	—	—	1	1	1	1	—	—
პირველი სართული (0.00)	სქ, დს (დდ=66)	3	3	3	3	—	—	1	1	1	11	—	—
მეორე სართული (+3.30)	სქ, სწ-1, დს (დდ=117)	2	4	2	3	—	2	1	1	1	8	1	1
მესამე სართული (+6.60)	სქ, თვ-3, დს (დდ=117)	2	8	2	8	—	3	1	2	1	17	1	1
მეოთხე სართული (+9.90)	დს (დდ=2)	2	8	2	8	—	3	1	2	1	17	1	1

ტერიტორიის საპროექტო გენერალური გეგმა სახანძრო მანქანის მისადგომი გზით და ხანძარსაცინააღმდეგო მანძილებით

ტერიტორიის გენერალური გეგმა

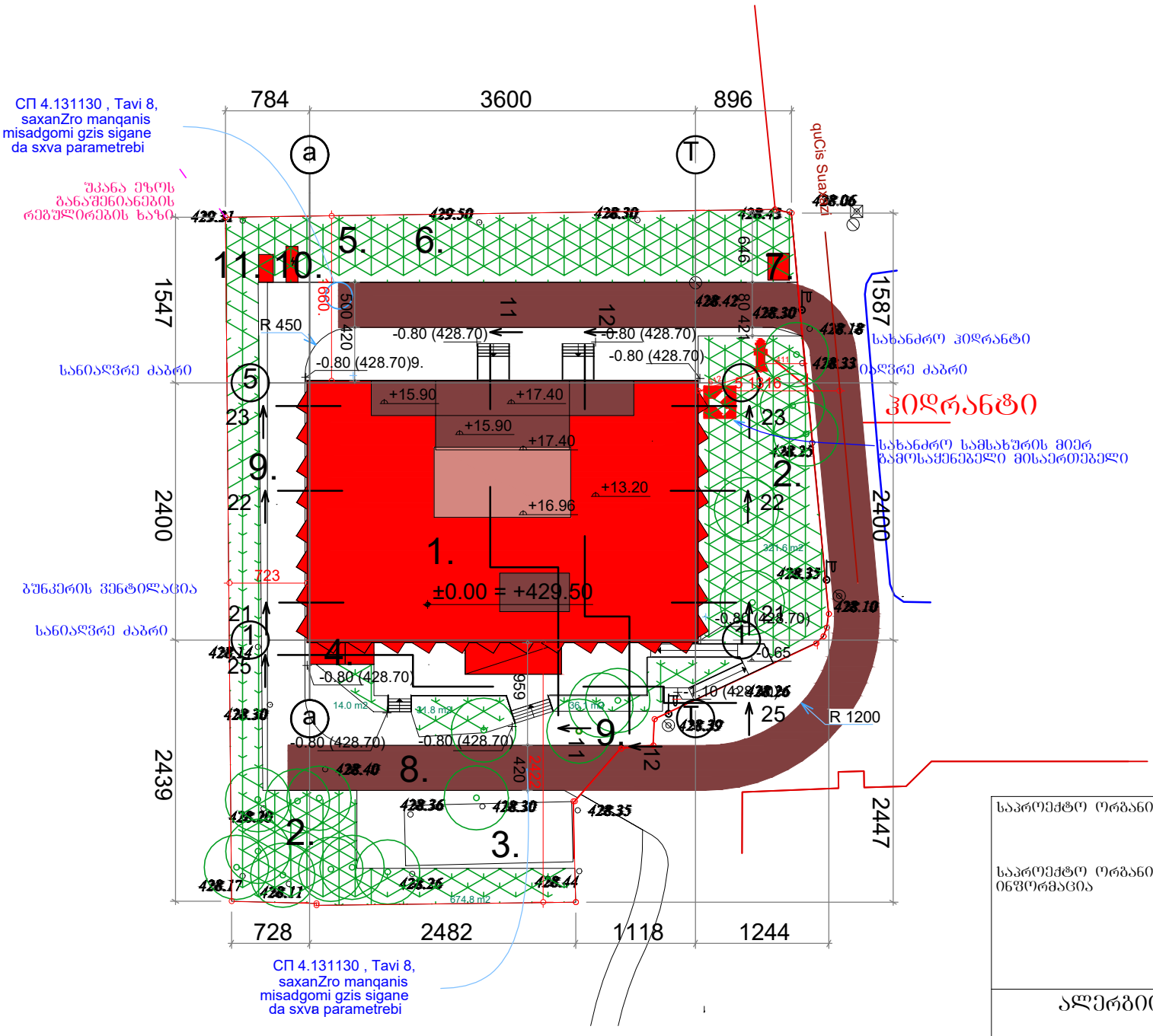

1. საპტოექტო შენობა
2. გაზონი
3. დემონტირებული შენობის კონტური
4. შესასვლელი არსებულ ბუნკერში
5. შშმპ ავტოსადგომი
6. ავტოსადგომი
7. კონტეინერები ნარჩენების შესაბროვებლად
8. სავალი ნაწილი
9. საფეხმავალო ზონა
10. ელ. გენერატორი
11. ელ. ტრანსფორმატორი

საპროექტო ორგანიზაცია

საპროექტო ორგანიზაციის საკონტაქტო ინფორმაცია

ალერგიის ცენტრი

მისამართი :
თბილისი, ლუბლიანას ქუჩა. №78,
საკადასტრო კოდი № 01.13.01.008.068

ნახაზის დასახელება
დაკავებულობის და ხანძრსაწინააღმდეგო სისტემის
ტერიტორიის გენერალური გეგმა

ნახაზების სტატუსი

არქიტექტორი

შესრულა

თარიღი 24/10/2022

მასშტაბი 1:500

ნახაზის ნომერი a-111

ნახაზის ფორმატი A3

saproeqto sardafi sarTulis gegma

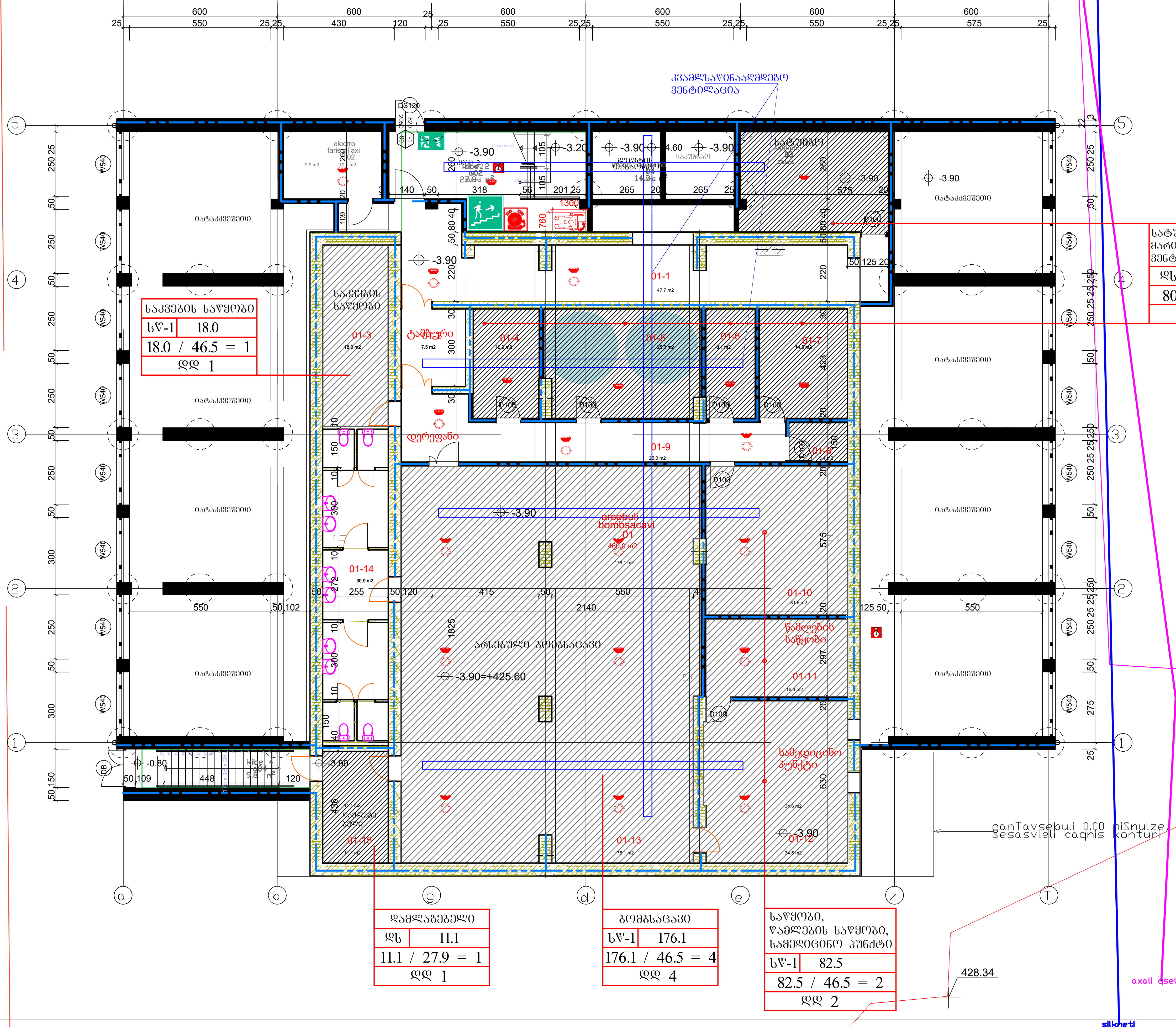

სარდაფის სართული			
	01	არსებული ბომბსაცავი	460.0
	03	სატუმბო	22.3
	03	ელექტრო ფარის ოთახი	9.9
	04	ლიფტების თანაორმო	14.3
	a02	კიბე 2	27.9
	a04	კიბე 4	9.8
	6		544.2 m²

საპროექტო ორგანიზაცია

საპროექტო ორგანიზაციის საკონტაქტო ინფორმაცია

ალერგიის ცენტრი

მისამართი : თბილისი, ლუბლიანას ქუჩა. №78, საკადასტრო კოდი № 01.13.01.008.068

ნახაზის დასახელება: დაკავებულობის და ხანძრსაწინააღმდეგო სისტემის II სართულის გეგმა

ნახაზების სტატუსი

არქიტექტორი

შეასრულა

თარიღი 01/01/2022

მასშტაბი 1:500

ნახაზის ნომერი a-209

ნახაზის ფორმატი A2

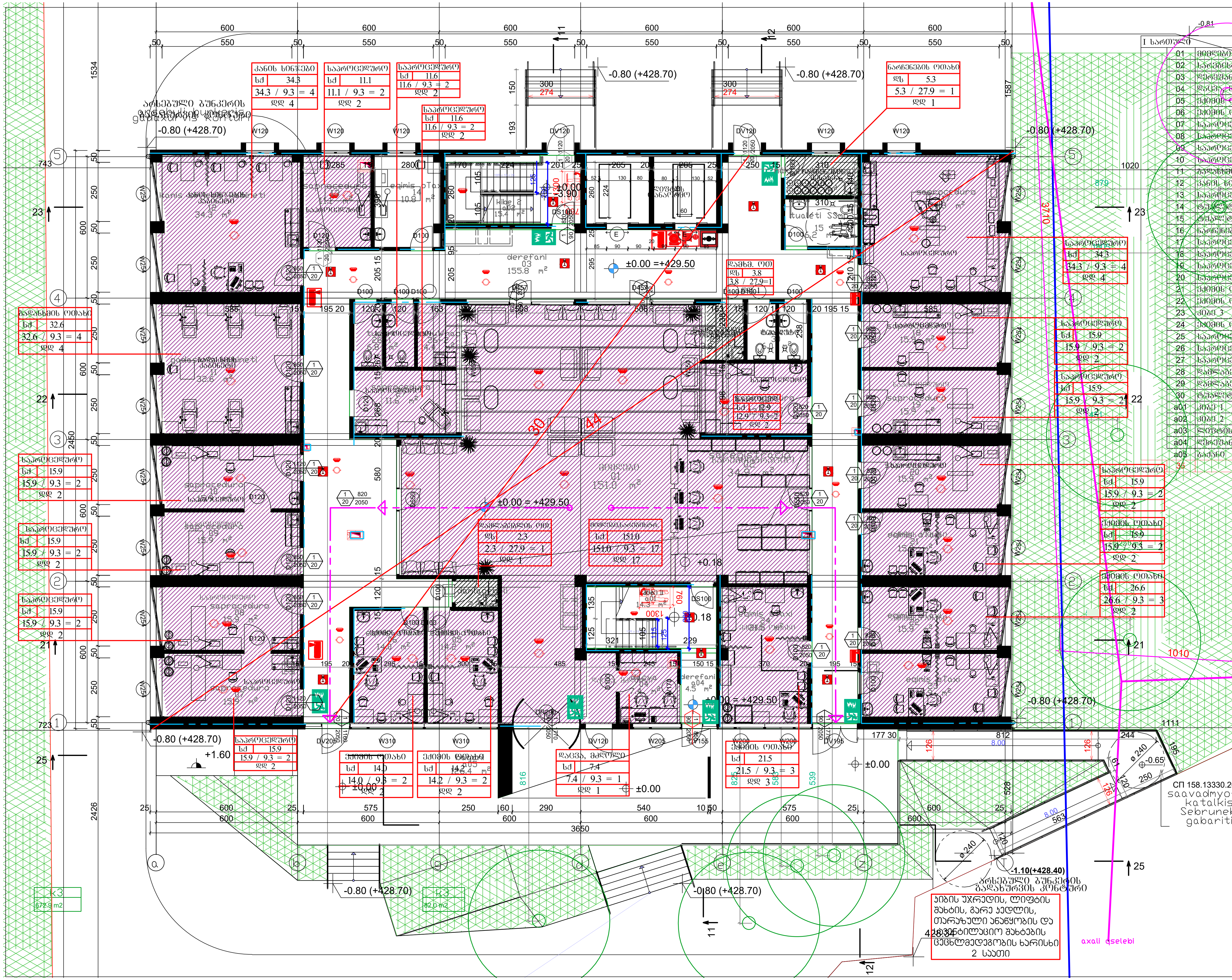

I სართული

01	მიმღები	158.4
02	სარეგისტრაციო	34.9
03	დერეფანი	144.0
04	დაცვა, მძღოლი	11.6
05	ექიმის ოთახი	14.2
06	ექიმის ოთახი	14.0
07	საპროცედურო	15.9
08	საპროცედურო	15.9
09	საპროცედურო	15.9
10	საპროცედურო	15.9
11	მასაჟის კაბინეტი	32.6
12	კანის სინჯების კაბინეტი	34.3
13	საპროცედურო	11.1
14	ტუალეტები	10.8
15	ტუალეტი შშმპ	6.2
16	ნარჩენების შენახვა	5.3
17	საპროცედურო	34.3
18	საპროცედურო	15.9
19	საპროცედურო	15.9
20	საპროცედურო	15.9
21	ექიმის ოთახი	15.9
22	ექიმის ოთახი	26.6
23	კიბე 3	14.4
24	ექიმის ოთახი	21.5
25	საპროცედურო	12.9
26	საპროცედურო	11.6
27	საპროცედურო	11.6
28	დამლაგებელი	2.3
29	დამლაგებლის ინვენტარი	3.8
30	ტუალეტი	6.0
a01	კიბე 1	14.3
a02	კიბე 2	15.4
a03	ლიფტის თანაორმო	7.8
a04	დერეფანი	4.5
a05	ბაქანი	126.4
35		918.0 m²

საპროექტო ორგანიზაცია

საპროექტო ორგანიზაციის საკონტაქტო ინფორმაცია

ა[illegible]ერბიის ცენტრი

მისამართი :
თბილისი, ლუბლიანას ქუჩა. №78,
საკადასტრო კოდი № 01.13.01.008.068

ნახაზის დასახელება
დაკავებულობის და ხანძრსაწინააღმდეგო სისტემის
II სართულის გეგმა

ნახაზის სტატუსი

არქიტექტორი

შეასრულა

თარიღი 01/01/2022

მასშტაბი 1:500

ნახაზის ნომერი a-210

ნახაზის ფორმატი A2

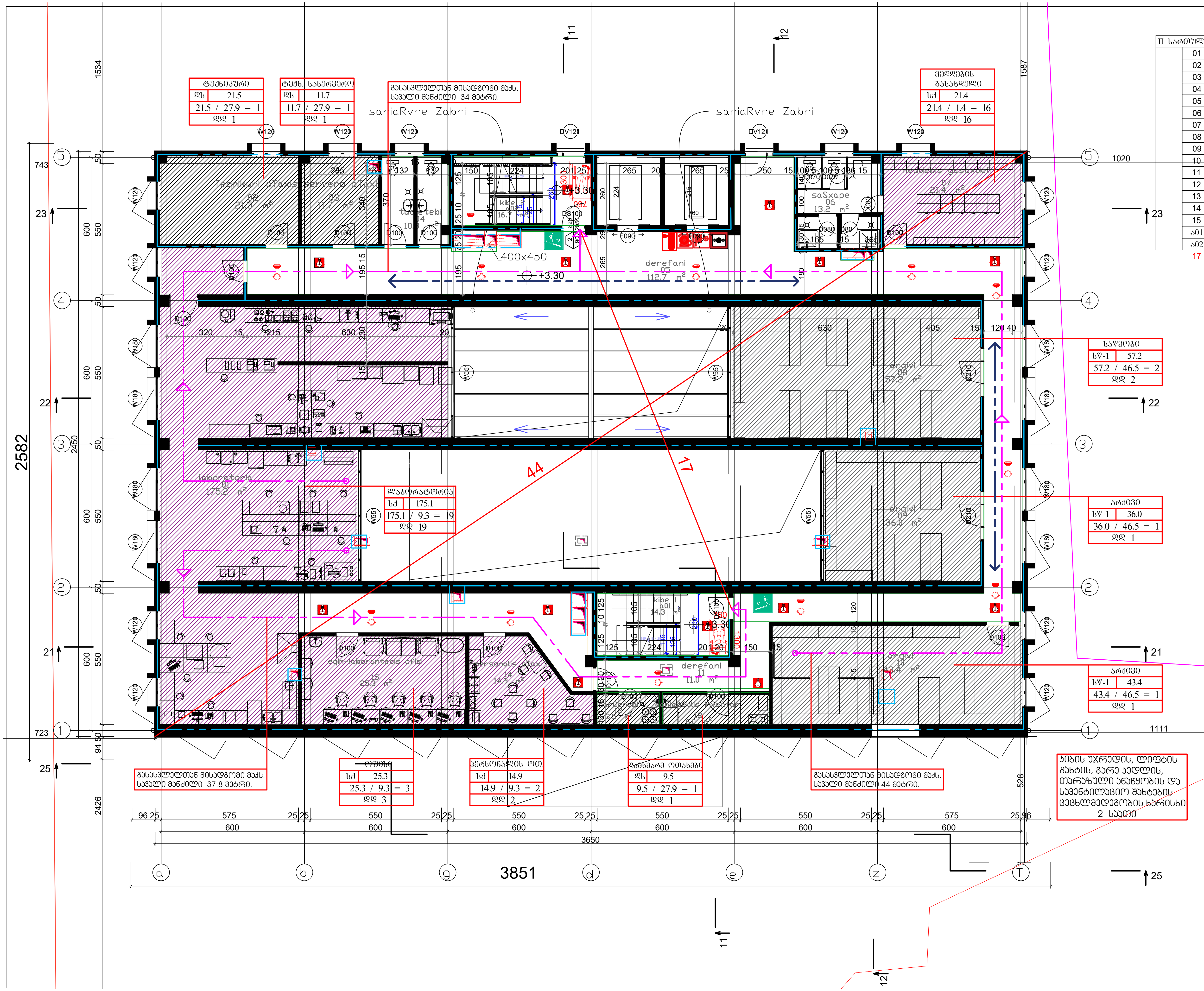

II სართული			
	01	ლაბორატორია	175.1
	02	ტექნიკური ოთახი	21.5
	03	სასერვერო ოთახი	11.7
	04	ტუალეტები	10.3
	05	დერეფანი	112.7
	06	საშხაპე	13.2
	07	მედდების გასახდელი	21.4
	08	საწყობი	57.2
	09	არქივი	36.0
	10	არქივი	43.4
	11	დერეფანი	11.0
	12	დამლაგებლის ინვენტარი	6.0
	13	ნარჩენები	3.5
	14	პერსონალის ოთახი	14.9
	15	ექიმ-ლაბორანტების ოფისი	25.3
	ა01	კიბე 1	14.3
	ა02	კიბე 2	16.7
	17		594.2 m²

საპროექტო ორგანიზაცია

საპროექტო ორგანიზაციის საკონტაქტო ინფორმაცია

ალერგიის ცენტრი

მისამართი : თბილისი, ლუბლიანას ქუჩა. №78, საკადასტრო კოდი № 01.13.01.008.068

ნახაზის დასახელება
დაკავებულობის და ხანძარსაწინააღმდეგო სისტემის II სართულის გეგმა

ნახაზების სტატუსი

არქიტექტორი

შეასრულა

თარიღი 01/01/2022

მასშტაბი 1:500

ნახაზის ნომერი a-111

ნახაზის ფორმატი A2

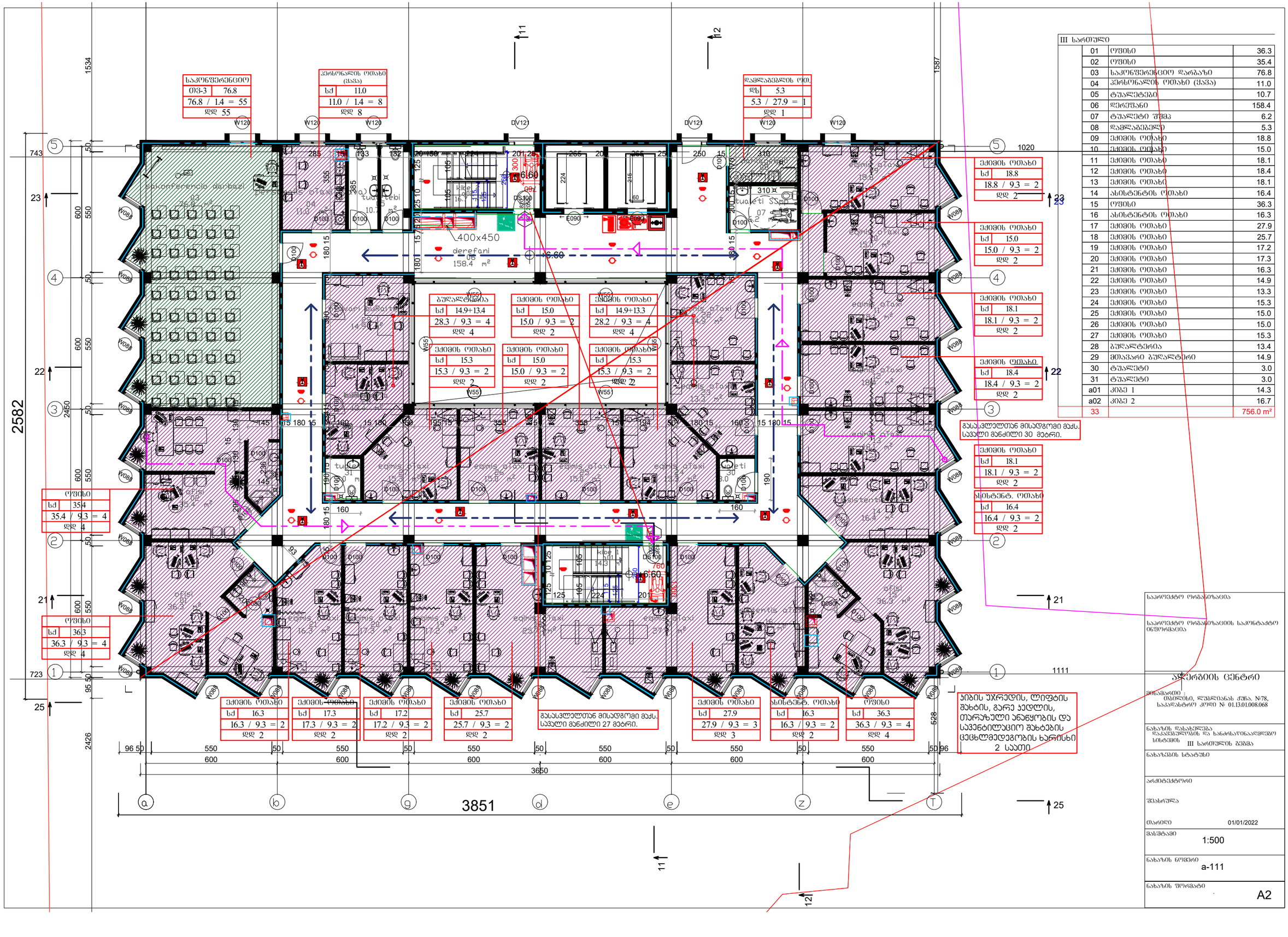
საკონფერენციო დარბაზი
ოფ-3 76.8
76.8 / 1.4 = 55
დდ 55
ჰერსონალის ოთახი (ქალა)
სძ 11.0
11.0 / 1.4 = 8
დდ 8
დამლაგებლის ოთ.
დზ 5.3
5.3 / 27.9 = 1
დდ 1
ოფისი
სძ 35.4
35.4 / 9.3 = 4
დდ 4
ოფისი
სძ 36.3
36.3 / 9.3 = 4
დდ 4
ბუღალტერია
სძ 14.9+13.4
28.3 / 9.3 = 4
დდ 4
ექიმის ოთახი
სძ 15.3
15.3 / 9.3 = 2
დდ 2
ექიმის ოთახი
სძ 15.0
15.0 / 9.3 = 2
დდ 2
ექიმის ოთახი
სძ 14.9+13.3
28.2 / 9.3 = 4
დდ 4
ექიმის ოთახი
სძ 15.3
15.3 / 9.3 = 2
დდ 2
ექიმის ოთახი
სძ 15.0
15.0 / 9.3 = 2
დდ 2
ექიმის ოთახი
სძ 15.3
15.3 / 9.3 = 2
დდ 2
ექიმის ოთახი
სძ 18.8
18.8 / 9.3 = 2
დდ 2
ექიმის ოთახი
სძ 15.0
15.0 / 9.3 = 2
დდ 2
ექიმის ოთახი
სძ 18.1
18.1 / 9.3 = 2
დდ 2
ექიმის ოთახი
სძ 18.4
18.4 / 9.3 = 2
დდ 2
ექიმის ოთახი
სძ 18.1
18.1 / 9.3 = 2
დდ 2
ასისტენტ. ოთახი
სძ 16.4
16.4 / 9.3 = 2
დდ 2
ექიმის ოთახი
სძ 16.3
16.3 / 9.3 = 2
დდ 2
ექიმის ოთახი
სძ 17.3
17.3 / 9.3 = 2
დდ 2
ექიმის ოთახი
სძ 17.2
17.2 / 9.3 = 2
დდ 2
ექიმის ოთახი
სძ 25.7
25.7 / 9.3 = 2
დდ 2
ექიმის ოთახი
სძ 27.9
27.9 / 9.3 = 3
დდ 3
ასისტენტ. ოთახი
სძ 16.3
16.3 / 9.3 = 2
დდ 2
ოფისი
სძ 36.3
36.3 / 9.3 = 4
დდ 4
გასასვლელთან მისადგომი მაქს. სავალი მანძილი 30 მეტრი.
გასასვლელთან მისადგომი მაქს. სავალი მანძილი 27 მეტრი.
ჯიბის უპრედლი, ლიფტის შახტის, გარე კედლის, თარაზული ანაწყობის და სავენტილაციო შახტების ცეცხლმედეგობის ხარისხი 2 საათი
400x450
derefani
6.60
III სართული
01 ოფისი 36.3
02 ოფისი 35.4
03 საკონფერენციო დარბაზი 76.8
04 ჰერსონალის ოთახი (ქალა) 11.0
05 ტუალეტები 10.7
06 დერეფანი 158.4
07 ტუალეტი შშმპ 6.2
08 დამლაგებელი 5.3
09 ექიმის ოთახი 18.8
10 ექიმის ოთახი 15.0
11 ექიმის ოთახი 18.1
12 ექიმის ოთახი 18.4
13 ექიმის ოთახი 18.1
14 ასისტენტის ოთახი 16.4
15 ოფისი 36.3
16 ასისტენტის ოთახი 16.3
17 ექიმის ოთახი 27.9
18 ექიმის ოთახი 25.7
19 ექიმის ოთახი 17.2
20 ექიმის ოთახი 17.3
21 ექიმის ოთახი 16.3
22 ექიმის ოთახი 14.9
23 ექიმის ოთახი 13.3
24 ექიმის ოთახი 15.3
25 ექიმის ოთახი 15.0
26 ექიმის ოთახი 15.0
27 ექიმის ოთახი 15.3
28 ბუღალტერია 13.4
29 მთავარი ბუღალტერი 14.9
30 ტუალეტი 3.0
31 ტუალეტი 3.0
a01 კიბე 1 14.3
a02 კიბე 2 16.7
33 756.0 m²
საპროექტო ორგანიზაცია
საპროექტო ორგანიზაციის საკონტაქტო ინფორმაცია
ავდარების ცენტრი
ობიექტის მისამართი თბილისი, ლუბლიანას ქუჩა. №78, საკადასტრო კოდი № 01.13.01.008.068
ნახაზის დასახელება ჯანდაცულობის და ხანძრსაწინააღმდეგო სისტემის III სართულის გეგმა
ნახაზების სტატუსი
არქიტექტორი
შესრულა
თარიღი 01/01/2022
მასშტაბი 1:500
ნახაზის ნომერი a-111
ნახაზის ფორმატი A2

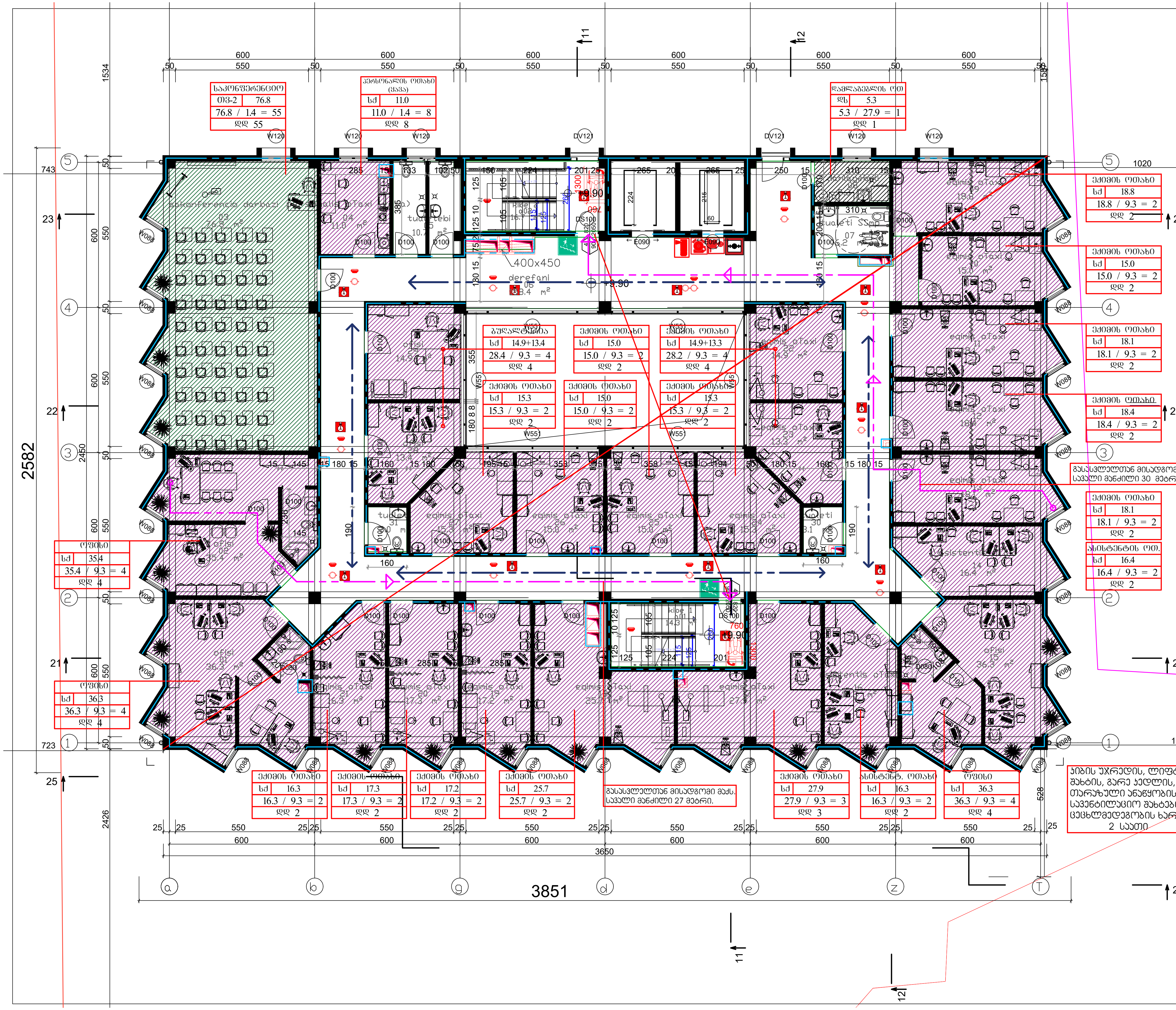

IV სართული		
01	ოფისი	36.3
02	ოფისი	35.4
03	საკონფერენციო დარბაზი	76.8
04	პერსონალის ოთახი (ყავა)	11.0
05	ტუალეტები	10.7
06	დერეფანი	158.4
07	ტუალეტი შშმპ	6.2
08	დამლაგებელი	5.3
09	ექიმის ოთახი	18.8
10	ექიმის ოთახი	15.0
11	ექიმის ოთახი	18.1
12	ექიმის ოთახი	18.4
13	ექიმის ოთახი	18.1
14	ასისტენტის ოთახი	16.4
15	ოფისი	36.3
16	ასისტენტის ოთახი	16.3
17	ექიმის ოთახი	27.9
18	ექიმის ოთახი	25.7
19	ექიმის ოთახი	17.2
20	ექიმის ოთახი	17.3
21	ექიმის ოთახი	16.3
22	ექიმის ოთახი	14.9
23	ექიმის ოთახი	13.3
24	ექიმის ოთახი	15.3
25	ექიმის ოთახი	15.0
26	ექიმის ოთახი	15.0
27	ექიმის ოთახი	15.3
28	ოფისი	13.4
29	ოფისი	14.9
30	ტუალეტი	3.1
31	ტუალეტი	3.0
a01	კიბე 1	14.3
a02	კიბე 2	16.7
33		756.1 m²

საპროექტო ორგანიზაცია	
საპროექტო ორგანიზაციის საკონტაქტო ინფორმაცია	
ალერგიის ცენტრი მისამართი : თბილისი, ლუბლიანას ქუჩა. №78, საკადასტრო კოდი № 01.13.01.008.068	
ნახაზის დასახელება	დაკავებულობის და ხანძარსაწინააღმდეგო სისტემის IV სართულის გეგმა
ნახაზების სტატუსი	
არქიტექტორი	
შეასრულა	
თარიღი	01/01/2022
მასშტაბი	1:500
ნახაზის ნომერი	a-111
ნახაზის ფორმატი	A2

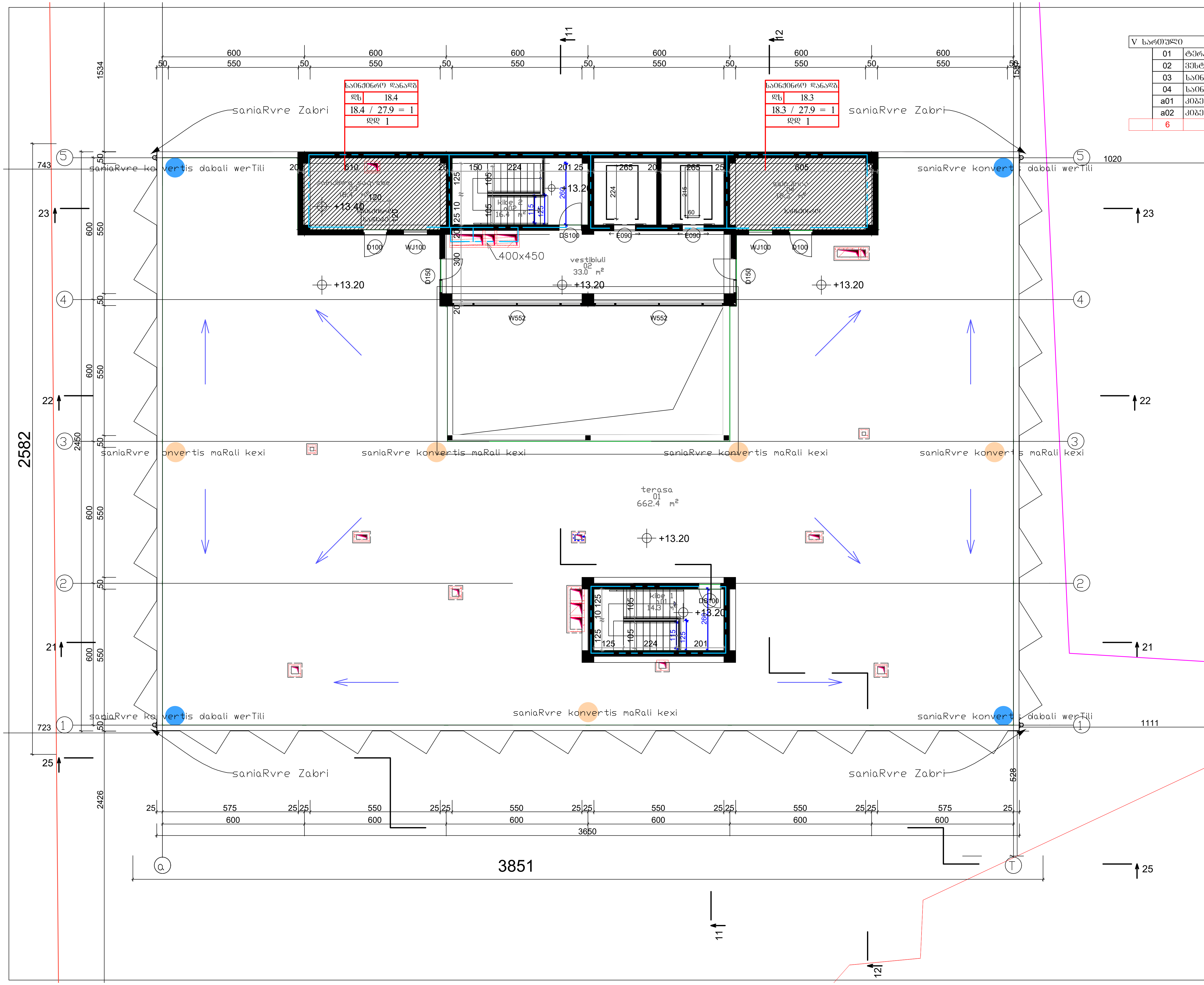

V სართული			
	01	ტერასა	662.4
	02	ვესტიბიული	33.0
	03	საინჟინრო საქვაბე	18.4
	04	საინჟინრო	18.3
	a01	კიბე 1	14.3
	a02	კიბე 2	16.4
	6		762.8 m²

საპროექტო ორგანიზაცია	
საპროექტო ორგანიზაციის საკონტაქტო	
ალერგიის ცენტრი თბილისი, ლუბლიანას ქუჩა. №78, საკადასტრო კოდი № 01.13.01.008.068	
ნახაზის დასახელება დაკავებულობის და ხანძარსაწინააღმდეგო სისტემის V სართულის გეგმა	
ნახაზების სტატუსი	
არქიტექტორი	
შეასრულა	
თარიღი	01/01/2022
მასშტაბი	1:500
ნახაზის ნომერი	a-111
ნახაზის ფორმატი	A2

I სართული		
01	მთავარი	158.4
02	სარემონტო	34.9
03	დერეფანი	144.0
04	ფარმაცევტი	11.6
05	ექიმის ოთახი	14.2
06	ექიმის ოთახი	14.0
07	საერთოდასწრე	15.9
08	საერთოდასწრე	15.9
09	საერთოდასწრე	15.9
10	საერთოდასწრე	15.9
11	მედსაწყობ-ბუნიაგი	32.6
12	ექიმ-ბიოლოგის კაბინეტი	34.3
13	საერთოდასწრე	11.1
14	ტუალეტი	10.8
15	შესასვლელი ტამბური	6.2
16	ნარჩენების შეგროვება	5.3
17	საერთოდასწრე	34.3
18	საერთოდასწრე	15.9
19	საერთოდასწრე	15.9
20	საერთოდასწრე	15.9
21	ექიმის ოთახი	15.9
22	ექიმის ოთახი	26.6
23	ტამბური	14.4
24	ექიმის ოთახი	21.5
25	საერთოდასწრე	12.9
26	საერთოდასწრე	11.6
27	საერთოდასწრე	11.6
28	სამზადისადგილი	2.3
29	დამბაჩების ოთახი	3.8
30	შესვლები	6.0
a01	ტამბური	14.3
a02	ტამბური	15.4
a03	ლიფტის მანდენი	7.8
a04	დერეფანი	4.5
a05	ვაჭანი	126.4
35		918.0 m²

პროექტის ორგანიზაცია	
პროექტის ორგანიზაციის საკონტაქტო მონაცემები:	
	შპს ცენტრი
მისამართი :	თბილისი, ლუბლიანის ქუჩა, №78, საკადასტრო კოდი № 01.13.01.008.068
ნახაზის დასახელება	შენობაშენების და სანძრისაწინააღმდეგო
ნახაზები	II სართულის გეგმა
ნახაზის სტატუსი	
არქიტექტორი	
შესრულა	
თარიღი	01/01/2022
მასშტაბი	1:500
ნახაზის ნომერი	a-210
ნახაზის ფორმატი	A2

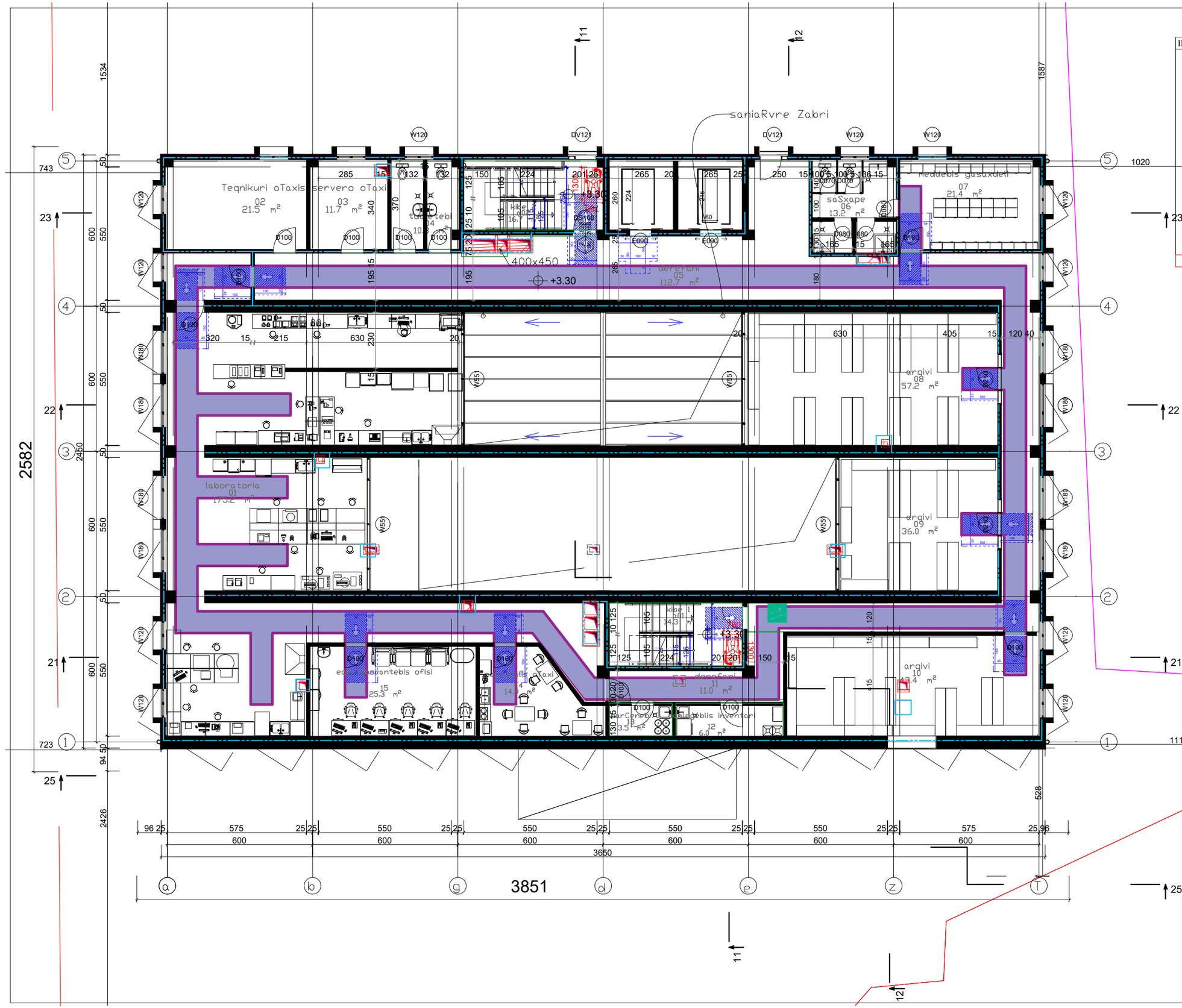

II სართული			
	01	ლაბორატორია	175.1
	02	ტექნიკური ოთახი	21.5
	03	სასერვერო ოთახი	11.7
	04	ტუალეტები	10.3
	05	დერეფანი	112.7
	06	საშხაპე	13.2
	07	მეღადების გასახდელი	21.4
	08	არქივი	57.2
	09	არქივი	36.0
	10	არქივი	43.4
	11	დერეფანი	11.0
	12	დასლაშებლის ინვენტარი	6.0
	13	ნარჩენები	3.5
	14	პერსონალის ოთახი	14.9
	15	ექიმ-ლაბორანტების ოფისი	25.3
	ა01	კიბე 1	14.3
	ა02	კიბე 2	16.7
	17		594.2 m²

საპროექტო ორგანიზაცია

საპროექტო ორგანიზაციის საკონტაქტო ინფორმაცია

აჯარების ცენტრი

მისამართი :
თბილისი, ლუბლიანას ქუჩა, №78,
საკადასტრო კოდი № 01.13.01.008.068

ნახაზის დასახელება
დაკავშირებული და ხანძარსაწინააღმდეგო სისტემის II სართულის გეგმა

ნახაზების სტატუსი

არქიტექტორი

შესრულა

თარიღი 01/01/2022

მასშტაბი 1:500

ნახაზის ნომერი a-111

ნახაზის ფორმატი A2

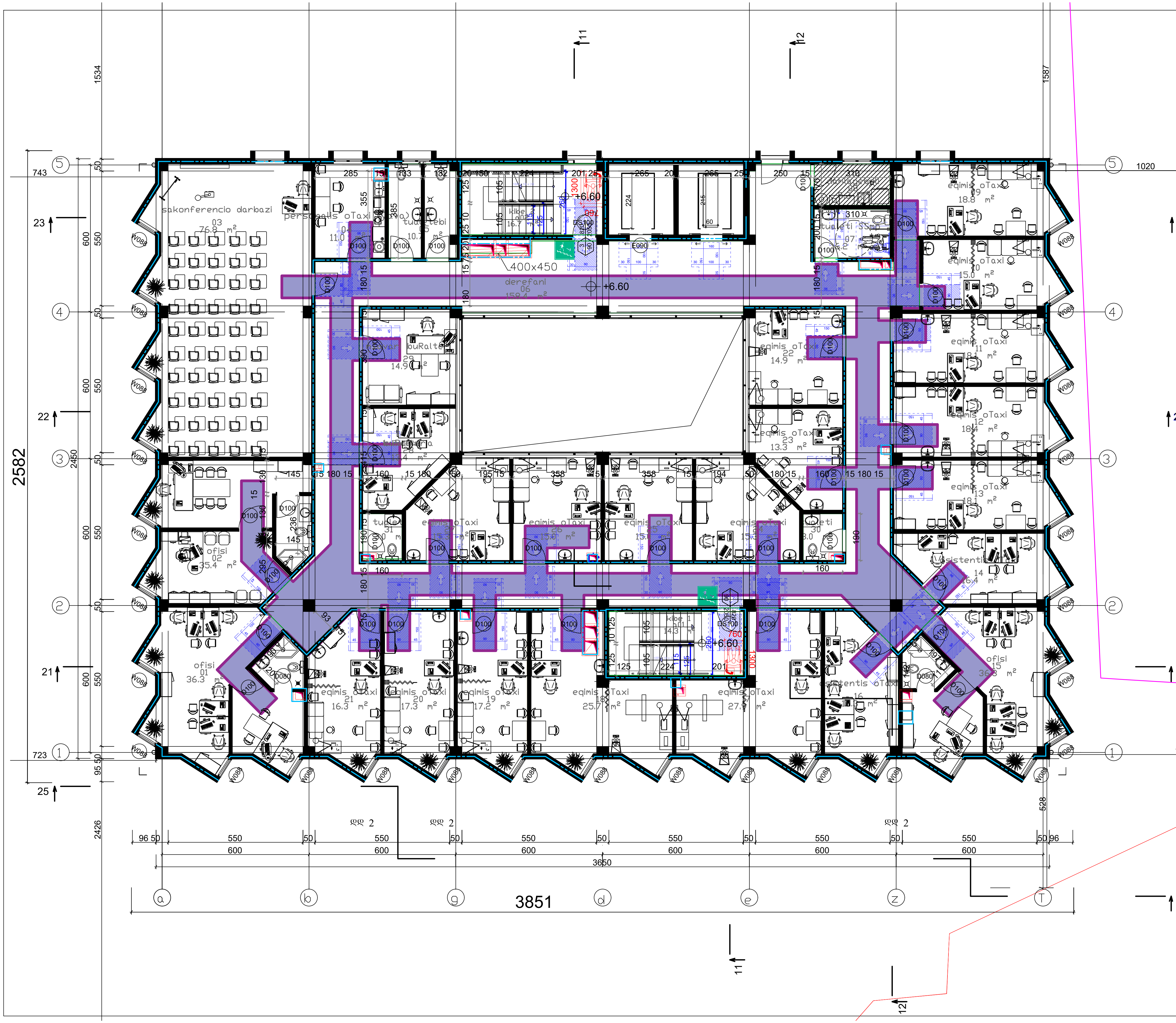

III სართული			
	01	ოფისი	36.3
	02	ოფისი	35.4
	03	საკონფერენციო დარბაზი	76.8
	04	პერსონალის ოთახი (ყავა)	11.0
	05	ტუალეტები	10.7
	06	დერეფანი	158.4
	07	ტუალეტი შშმპ	6.2
	08	დამლაგებელი	5.3
	09	ექიმის ოთახი	18.8
	10	ექიმის ოთახი	15.0
	11	ექიმის ოთახი	18.1
	12	ექიმის ოთახი	18.4
	13	ექიმის ოთახი	18.1
	14	ასისტენტის ოთახი	16.4
	15	ოფისი	36.3
	16	ასისტენტის ოთახი	16.3
	17	ექიმის ოთახი	27.9
	18	ექიმის ოთახი	25.7
	19	ექიმის ოთახი	17.2
	20	ექიმის ოთახი	17.3
	21	ექიმის ოთახი	16.3
	22	ექიმის ოთახი	14.9
	23	ექიმის ოთახი	13.3
	24	ექიმის ოთახი	15.3
	25	ექიმის ოთახი	15.0
	26	ექიმის ოთახი	15.0
	27	ექიმის ოთახი	15.3
	28	ბუღალტერია	13.4
	29	მთავარი ბუღალტერი	14.9
	30	ტუალეტი	3.0
	31	ტუალეტი	3.0
	a01	კიბე 1	14.3
	a02	კიბე 2	16.7
	33		756.0 m²

საპროექტო ორგანიზაცია

საპროექტო ორგანიზაციის საკონტაქტო ინფორმაცია

ალერგიის ცენტრი

მისამართი :
თბილისი, ლუბლიანას ქუჩა. №78,
საკადასტრო კოდი № 01.13.01.008.068

ნახაზის დასახელება
დაკავებულობის და ხანძრსაწინააღმდეგო სისტემის III სართულის გეგმა

ნახაზების სტატუსი

არქიტექტორი

შეასრულა

თარიღი 01/01/2022

მასშტაბი 1:500

ნახაზის ნომერი a-111

ნახაზის ფორმატი A2

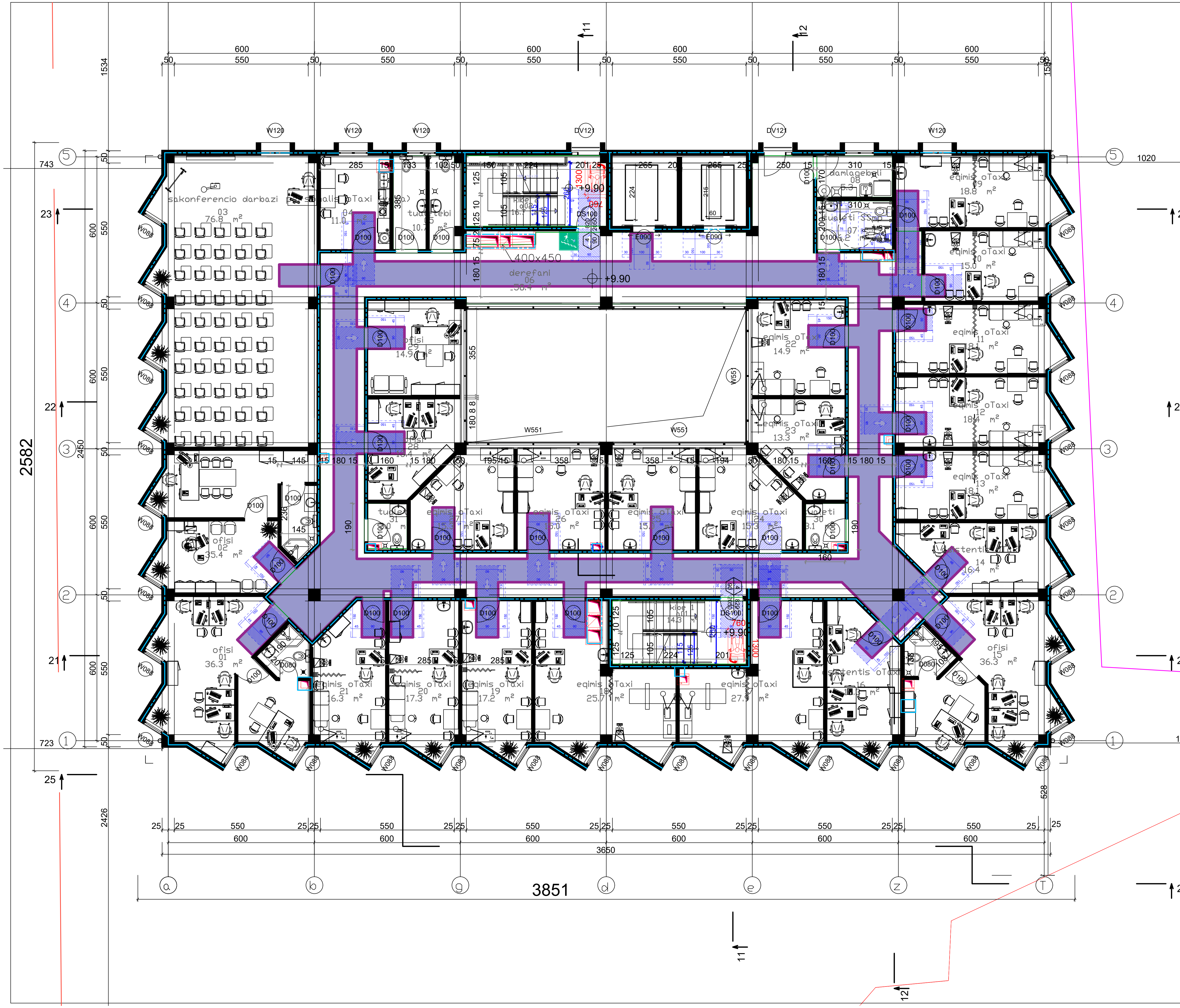

IV სართული

	01	ოფისი	36.3
	02	ოფისი	35.4
	03	საკონფერენციო დარბაზი	76.8
	04	პერსონალის ოთახი (ყავა)	11.0
	05	ტუალეტები	10.7
	06	დერეფანი	158.4
	07	ტუალეტი შშმპ	6.2
	08	დამლაგებელი	5.3
	09	ექიმის ოთახი	18.8
	10	ექიმის ოთახი	15.0
	11	ექიმის ოთახი	18.1
	12	ექიმის ოთახი	18.4
	13	ექიმის ოთახი	18.1
	14	ასისტენტის ოთახი	16.4
	15	ოფისი	36.3
	16	ასისტენტის ოთახი	16.3
	17	ექიმის ოთახი	27.9
	18	ექიმის ოთახი	25.7
	19	ექიმის ოთახი	17.2
	20	ექიმის ოთახი	17.3
	21	ექიმის ოთახი	16.3
	22	ექიმის ოთახი	14.9
	23	ექიმის ოთახი	13.3
	24	ექიმის ოთახი	15.3
	25	ექიმის ოთახი	15.0
	26	ექიმის ოთახი	15.0
	27	ექიმის ოთახი	15.3
	28	ოფისი	13.4
	29	ოფისი	14.9
	30	ტუალეტი	3.1
	31	ტუალეტი	3.0
	a01	კიბე 1	14.3
	a02	კიბე 2	16.7
	33		756.1 m²

საპროექტო ორგანიზაცია	
საპროექტო ორგანიზაციის საკონტაქტო ინფორმაცია	
ალერგიის ცენტრი მისამართი : თბილისი, ლუბლიანას ქუჩა. №78, საკადასტრო კოდი № 01.13.01.008.068	
ნახაზის დასახელება დაკავებულობის და ხანძარსაწინააღმდეგო სისტემის IV სართულის გეგმა	
ნახაზების სტატუსი	
არქიტექტორი	
შეასრულა	
თარიღი	01/01/2022
მასშტაბი	1:500
ნახაზის ნომერი	a-111
ნახაზის ფორმატი	A2

ლიფტის ხილული სიგნალების ზომა

ლიფტის გამოსაძახებელი ღილაკების სიმაღლე

ლიფტის ხილული სიგნალების სიმაღლე

კარის გაბარიტული ზომები

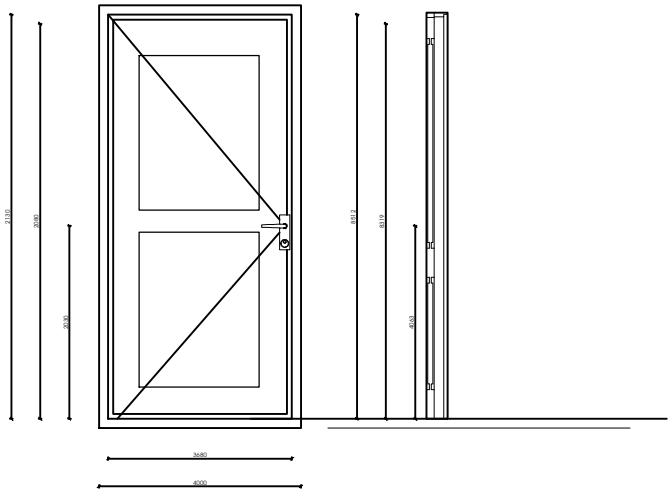

ფანჯარასთან წვდომა "ა" ტიპის ოთახებში

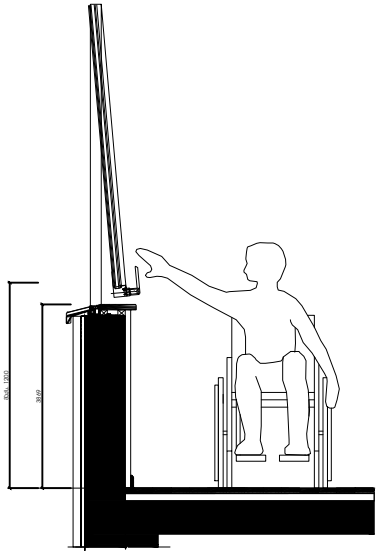

იატაკის თავისუფალი სივრცე

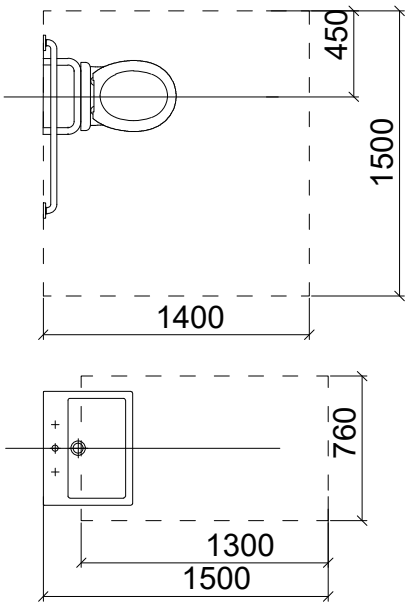

მოსატრიალებელი სივრცე

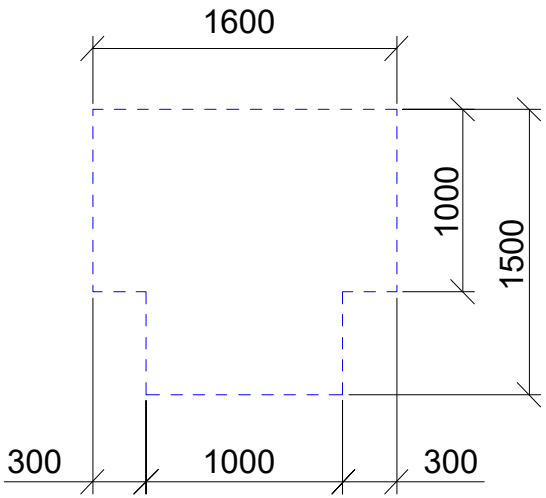

მუხლის სიმაღლემდე სივრცე

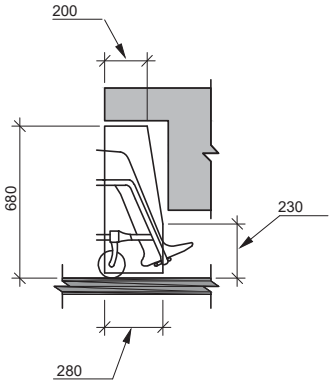

ჯრილი 1 უნიტაზის მდებარეობა

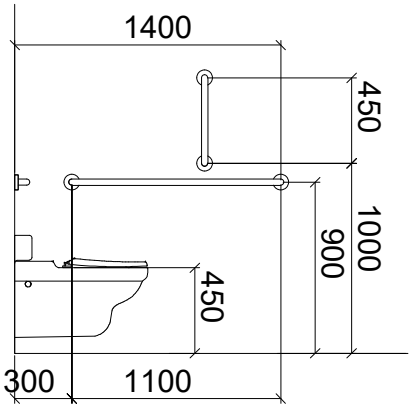

ჯრილი ხელსაბანის მდებარეობა

