დამკვეთი: შ.პ.ს „ეგა-2007“
საიდ.კოდი: 202359697

ქ. თბილისი, იუმაშევის ქ. N10
(საკ/კოდი: 01.19.15.003.009)

საწყობის მშენებლობის ორგანიზაციის პროექტი

თბილისი 2021

ქ. თბილისი, იუმაშევის ქ. №10
ს/კ 01.19.15.003.009
საწყობის
მშენებლობის ორგანიზაციის პროექტი

სამუშაოთა ორგანიზაციის პროექტის შედგენას საფუძვლად დაედო არქიტექტურული პროექტი, ტერიტორიის დათვალიერება და შესწავლა. მასთან სამანქანო მისასვლელი გზა იუმაშევის ქუჩის მხრიდანაა, რაც წარმოდგენილია სამუშაოთა წარმარმართვის და ორგანიზაციის გეგმაზე. სამშენებლო სამუშაოები წარიმართოს ძირითადად ხელით და ელექტრო საწეველას დახმარებით. უბანი ხასიათდება შემდეგი კლიმატური და სეისმური ფაქტორებით: ქარის დაწოლა -45 კვ.მ/მ^2 თოვლის საფარის წონა 50 კვ.მ/მ^2. საამშენებლო . მექანიზმების ნუსხა მოყვანილია ცხრილში მომდევნო ფურცელზე სამუშაოთა წარმოების დროს აუცილებელია შრომის უსაფრთხოების წესების დაცვა, აგრეთვე შენობის მშენებლობის დროს სელიტებურ ზონაში მტვრის გაფანტვისაგან დამცავი ღონისძიებების უზრუნველყოფა. ტერიტორია უნდა დაიკვალოს წითელი ხაზების ფარგლებში. საპროექტო შენობა უნდა მიებას წითელ ხაზებს. სამშენებლო სამუშაოები იწყება;

I რიგი: მოსამზადებელი სამუშაოები, რომლებიც დაკავშირებულია სამშენებლო მოედნის მოწესრიგებასთან, მათ შორის შესანარჩუნებელი მწვანე ნარგავების დაცვასა და მიწისქვეშა საინჟინრო კომუნიკაციების შენარჩუნებასთან; შენობა-ნაგებობის გრუნტზე დაკვალვა და ძირითადი ღერძების დაფიქსირება.

II რიგი: შენობის ქვაბულის ამოღებით, შენობის საძირკვლის მოწყობით; ნულოვანი ციკლის დასრულებით; საპროექტო შენობის რკინის/ბეტონის კარკასის მონტაჟით შენობის გადახურვის ფილისა და მასში იზოლაციის მოწყობით.; კედლების ბლოკით შევსება; კარ- ფანჯრებისა და ვიტრაჟების მონტაჟით; შენობის შიდა და გარე კედლების გალესვით; სამშენებლო სამუშაოები სრულდება ტერიტორიის დასუფთავებით და კეთილ მოწყობით. აღნიშნული სამუშაოების ხანძლივობა მითითებულია მშენებლობის კალენდარულ გრაფიკში. სამუშაოები აუცილებელია წარიმართოს საავტორო ზედამხედველობის ქვეშ. სამშენებლო სამუშაოებზე დამკვეთის მიერ დადგენილია გეგმიური ხანგრძლივობა 18 თვის პერიოდი

შენობის დასაშლელ სამუშაოთა წარმოების პროექტის შესადგენი ნორმატივები

2.1 СНиП 3.01.01-85 „Оригинализация строительного производства'' М.,1989

2.2 СНиП -4-80 „Техника безопасности на строительстве'' М., 1981

2.3 Справочник инженера строителя, М., 1989

2.4 Строительные стреловые самоходные краны, М., 1984

2.5 კრებული სამახსოვრო "სამშენებლო წარმოების ნორმები და წესები", ამონაწერი სამშენებლო ნორმებიდან და წესებიდან, თბ., 1987

2.6 მშენებლობის ორგანიზაციის პროექტში მომუშავეთა შორის უსაფრთხოების და სანიტარულ ჰიგიენური მომსახურეობის საკითხებზე მთავარ წყაროდ წარმოდგენილია საამშენბლო ნორმების საქარტველოს მავრობის №41 დადგენილების პუნქტი №20-ის მიხედვით.

ასაშენებელი ობიექტის დახასიათება

შენობები გეგმაში ოთხკუთხა ფორმისაა, სხვადასხვა ზომებით. შენობა ერთ სართულიანია , მონოლითური რკინა/ბეტონისკარკასით. საძირკველი წერტილოვანი ტიპისაა. კედლების შევსება ხდება წვრილი კედლის ბლოკით, გადახურვა ბრტყელი მონოლითური რკინა-ბეტონის და სენდვიჩ პანელებით

მშენებლობის ხანგრძლივობის შესახებ

შენობის მშენებლობა დამკვეთის მიერ განსაზღვრულია 18 თვის ვადაში რაც არის გაწერილი და გათვალიწინებული მშენებლობის კალენდარულ გრაფიკში.

გეგმიურად დადგენილი ხანგრძლივობის დაცვა შენობის მშენებლობაზე 18 თვის პერიოდში შესაძლებელია უწყვეტი ფინანსირების შემთხვევაში. რასაც ხელი უნდა შეუწყოს ქ. თბილისის რბილმა და ზომიერმა კლიმატურმა პირობებმაც. სამუშაოთა შესრულების ვადების დაცვა უწყვეტ ფინანსირებაზეა დამოკიდებული, რაც უნდა გაითვალისწინოს დამკვეთმა. იმის გამო რომ საპროექტო შენობის მიმდებარედ არ არის განთავსებული არსებული შენობები, მისი მშენებლობა არ გამოიწვევს მიმდებარე შენობების დაზიანებას.

სამშენებლო მანქანა-მექანიზმების, დანადგარებისა და ინსტრუმენტების ჩამონათვალი

№	დასახელება	მარკა	რაოდენ. ცალი
1	2	3	4
1	თვითმცლელი ძარიანი და სპეც-დანიშნულების ავტოტრანსპორტი სამშენებლო ტვირთის გადასატანად	სხვადასხვა	2
2	გადასატანი კომპრესორი	სო-48	1
3	ელექტროშესადუღებელი საჭრელი აგრეგატი	კომპ.	1
4	ავტოკენური შედუღების და ჭრის აპარატი	კომპ. პკუ-35	1
5	ბეტონის ტუმბო	-	1
6	ლითონის სახარაჩო სექციები 100 მ2 ფართობისათვის	კომპ.	1
7	ამწე	-	1
8	ხელის ელექტრო პნევმატური ჩაქუჩი	კომპ.	2

მომუშავეთა შრომის უსაფრთხოების წესების დაცვის თაობაზე

მომუშავეთა შრომის უსაფრთხოების პირობების დაცვა შენობათა დაშლის ცალკეულ ეტაპებზე აუცილებელია სნ და წ III-4-80* "უსაფრთხოების ტექნიკა მშენებლობაზე" და სხვა ნორმატულ-საკანონმდებლო დოკუმენტების შესაბამისობით. მათგან ყურადღებას გამახვილებთ შემდეგზე:

13.1. სამუშაო ადგილები მუშაობის პირობებისა და ტექნოლოგიურობის გათვალისწინებით უზრუნველყოფილი უნდა იყოს კოლექტიური დაცვისა და სიგნალიზაციის საშუალებით.

13.2 ელექტროუსაფრთხოების წესები ჩამოყალიბებულია სახელმწიფოსტამდარტში 12.013-88 ელექტროკარადა ყოველთვის უნდა იყოს ჩაკეტილ მდგომარეობაში, ელექტროკაბელები, ელექრტოსადენები და ელექტრომოწყობილობები კი იზოლირებულ. გაშიშვლებული სადენების გამოყენება აკრძალულია.

13.3 ამწეების მუშაობის პერიობში დაუშვებელია უცხო პირთა, ასევე დაშლის ოპერაციებში დაუსაქმებელ მუშა-მომსახურეთა ყოფნა სამშემებლო გენგეგმაზე შემოფარგლული ამწეთა მოქმედების სახიფათო ზონის ფარგლებში. ასეთი ზონები სცილდება შემოღობილი ტერიტორიის ფარგლებსაც, რის გამოც აუცილებელია შემზღუდავი ღონისძიებების განხორციელება: იკრძალება ისრის ტრიალი დასაშლელი შენობის გარეთ; აშლილი კონსტრუქციის ჩამოშვება უნდა განხორციელდეს შენობის ვერტიკალის გასწვრივ მათი ავტოსატრანსპორტო საშუალებებში პირდაპირი ცატვირთვით; კონსტრუქციიდან მარყუჟების ჩახსნაზე გამოყოფილი მუშები შორიდან ხემძღვანელობენ ჩამოშვების პროცესს; შემდეგ უახლოვდებიან მანქანებს და ასრულებენ მათ მანქანებში ჩატვირთვას უსაფრთხოების წესების დაცვითა და მარყუჟების შეხსნით.

იკრძალება ამწის ისარზე ჩამოკიდებული ტვირთით ისრის შემობრუნება მოედნისა და ქუჩის მხარეს, ცხადია ისრის ტრიალიც ღერძის გარშემო.

აუცილებელია დროებით ღობეებზე გაიკრას ამწის მოქმედების სახოფათო ზონების აღნიშნული ფორნიშები ღობის გარეთა რადიუსების მითითებებით მეტრებში. ღამის პერიოდებში უსაფრთხოების ზონის აღმნიშვნელი ფირნიშები აუცილებელია განათდეს.

სამიშაოთა უწყვეტობისა და ტექნოლოგიურობის, აგრეთვე შრომის უსაფრთხოების უზრუნველყოფად აუცილებელია მშენებლობის სხრილში

მოცემული და ჩვენს მიერ რეკომენდირებული მანქანა-მექანიზმებით, ინსტრუმენტებითა და დანადგარ-სამარჯვეებით აღჭურვა. ცხადია შესაძლებელია მათი შეცვლაც უფრო თანამედროვეთი.

. დაშლით ოპერაციებში დასაქმებული მუშაკები დაცული უნდა იყვნენ თავის დამცავი ჩაფხუტებით (კასკებით).

. დაუშვებელია მანქანების, ხელსაწყოებისა და მოწყობილობების დატოვება ჩართულ მდგომარეობაში ზედამხედველობის გარეშე. ცხადია მათი ტექნიკური მომსახურეობაც უნდა მოხდეს ძრავის გამორთვის შემდეგ.

. ლითონის ელემენტების ჩაჭრას ელექტრო ან აიროვანი აპარატებით ქვედა იარუსებზე 5 მეტრის რადიუსში ფართობები უნდა გავანთავისუფლოთ წვადი მასალებისაგან, ხოლო 10 მეტრის რადიოსში ასაფეთქებელი (მაგალითად ჟანგბადის ბალონები) მასალებისაგან.

. დასაშლელ სამუშაოებზე დასაქმებულია ყველა მუშაკმა (როგორც მუშამ, ასევე მოსამსახურემ) უნდა შეისწავლოს შრომის უსაფრთხოების წესებს, ასევე მოსამსახურემ) უნდა შეისწავლოს შრომის უსაფრთხოების წესები, გაიაროს ინსტრუქტაჟი, ჩააბაროს გამოცდა სპეციალურ ჟურნალში ხელმოწერების დაფიქსირებით.

ბუნების დაცვითი და ჰაერის დაბინძურების საწინააღმდეგო ღონისძიებები

შენობა მდებარეობს ქ.თბილისი საგარეუბნო განაშენიანებაში. აღნიშნულის გამო აუცილებელია შენობის მშენებლობის პერიოდში შემდეგი ღონისძიებების დაცვა.

გარემოს დაცვის სამსახურის ნებართვის გარეშე იკრძალება მრავალწლიანი ხეებისა და ნარგავების მოჭრა, ამოძირკვა ან განადგურება.

მონოლითური რკინა-ბეტონის, კედლების, ტიხრების, იატაკის მშენებლობის პროცესში მოსალოდნელია მტვრის გაფანტვა გარე სივრცეში, რის გამოც შენობას უნდა ჩამოეფაროს ფარდა ანდა სამუშაოები განხოციელდეს დახურულ სივრცეში ვენტილაციის მოწყობით.

იკრძალება სამშენებლო ნაგვისა და ნარჩენების ღია წესით გადატანა და ჩამოყრა. სასურველია სამშენებლო ნაგვის პირდაპირ თვითმცლელი მანქანების ძარებში ჩაყრა. დიდი ზომის სამშენებლო ნარჩენები ან მოხსნილი ნაკეთობები უნდა ჩამოვუშვათ ამწის საშუალებით. აქაც სასურველია მაშინვე მოხდეს მათი ავტომანქანების ძარებში ჩატვირთვა და ნაგავსაყრელზე ან დამკვეთის მიერ მითითებულ ადგილზე მიტანა შესაბამისი სამსახურებთან შეთანხმების შემდეგ.

დაუშვებელია არსებული საკანალიზაციო ჭების დანაგვიანება სამშენებლო ნარცენებით.

ასევე დაუშვებელია ამოსახაპი ორმოების მოწყობა. ინვენტარული საყოფაცხოვრებო ვაგონეტიდან საკანალიზაციო ჩადინება უნდა მოეწყოს უშუალოდ საქალაქო საკანალიზაციო წებში. გენგეგმაზე მათ მოსაწყობად
მითითებული ადგილები შესაძლებელია შეიცვალოს საკანალიზაციო ჭების სიახლოვეს მათი განთავსებით ამწეთა მოქმედების სახიფათო ზონების საზღვრების გათვალისწინებით. სამშენებლო ნაგვის ტრანსპორტირება ფხვიერ მდგომარეობაში რეკომენდირებული არ არის. ავტომანქანების ძარებში ჩატვირთვის შემდეგ მათი ზედაპირი დაინამოს.

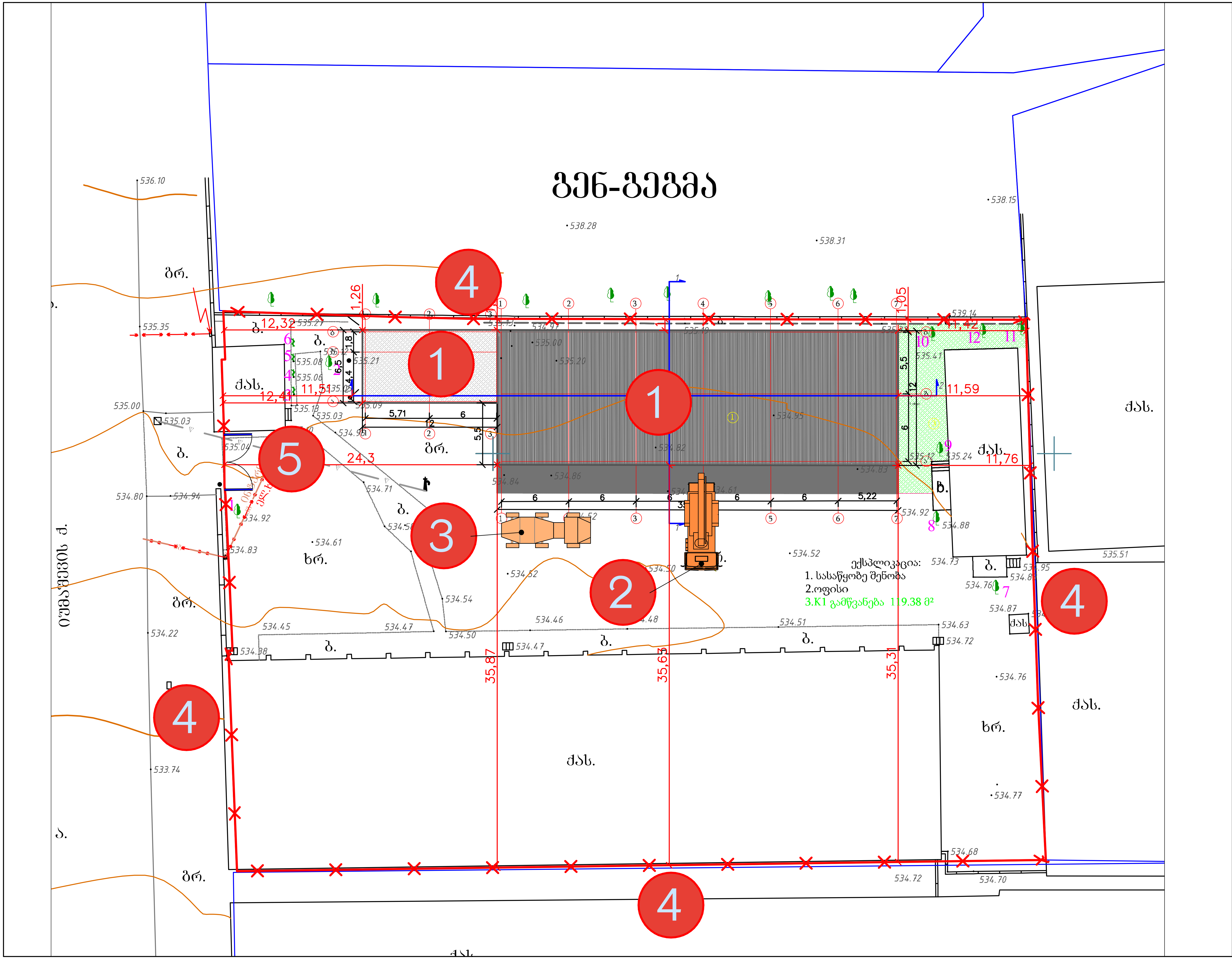

ნახაზის დასახელება

მშენებლობის ორგანიზაციის პროექტი
გენ. გეგმა

ნახაზი

შენიშვნა:

- საპროექტო შენობა
- დროებითი ღობე
- ამწე
- ჭიშკარი

1 საპროექტო ობიექტი
2 ამწე
3 ბეტონის ტუმბო
4 ღობე
5 ჭიშკარი

სქემატური ჭრილი

დამკვეთი:

შ.პ.ს ეზა - 2007
საიდ. ნომ.: 202359697

ობიექტის დასახელება:

საწყობი

ობიექტის მისამართი:

ქ. თბილისი
იუმაშევის ქ. №10
საკ/კოდი: (01.19.15.003.009)

თანამდებობა	ხელმოწერა	სახელი/გვარი
ავტორი		ვ. ბლიაძე
შეასრულა		ა. მაისაშვილი

მასშტაბი 1:250

ფორმატი: A3

ქ. თბილისი 2021 წ.

ჭრილი 1-1

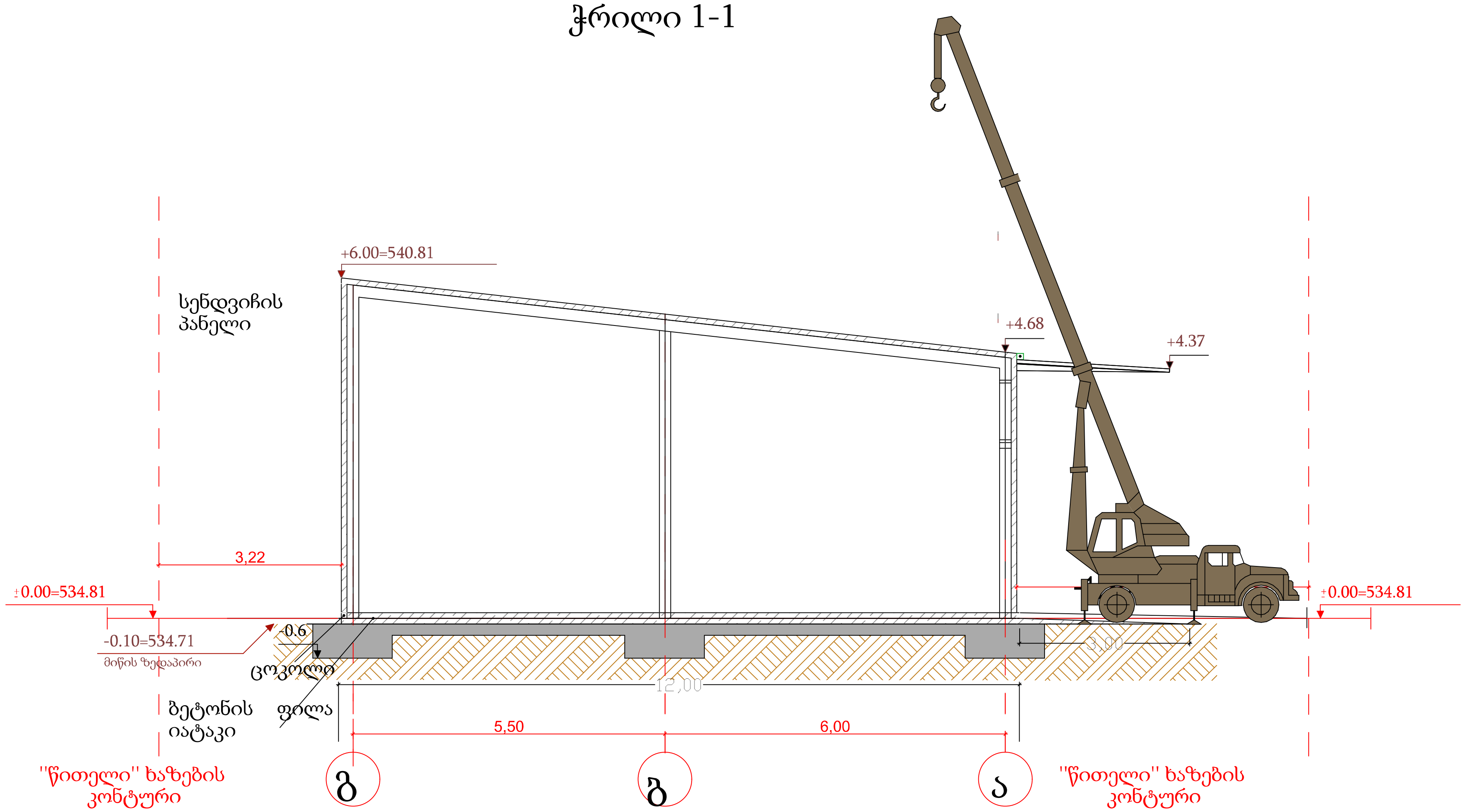

ᲜᲐᲮᲐᲖᲘᲡ ᲓᲐᲡᲐᲮᲔᲚᲔᲑᲐ

ᲛᲨᲔᲜᲔᲑᲚᲝᲑᲘᲡ ᲝᲠᲒᲐᲜᲘᲖᲐᲪᲘᲐ

ᲭᲠᲘᲚᲘ 1-1

ᲜᲐᲮᲐᲖᲘ

ᲨᲔᲜᲘᲨᲕᲜᲐ:

ᲡᲥᲔᲛᲐᲢᲣᲠᲘ ᲭᲠᲘᲚᲘ

ᲓᲐᲛᲙᲕᲔᲗᲘ:

Შ.Პ.Ს ᲔᲒᲐ - 2007

ᲡᲐᲘᲓ. ᲜᲝᲛ.: 202359697

ᲝᲑᲘᲔᲥᲢᲘᲡ ᲓᲐᲡᲐᲮᲔᲚᲔᲑᲐ:

ᲡᲐᲬᲧᲝᲑᲘ

ᲝᲑᲘᲔᲥᲢᲘᲡ ᲛᲘᲡᲐᲛᲐᲠᲗᲘ:

Ქ. ᲗᲑᲘᲚᲘᲡᲘ

ᲘᲣᲛᲐᲨᲔᲕᲘᲡ Ქ. №10

ᲡᲐᲙ/ᲙᲝᲓᲘ: (01.19.15.003.009)

ᲗᲐᲜᲐᲛᲓᲔᲑᲝᲑᲐ	ᲮᲔᲚᲛᲝᲬᲔᲠᲐ	ᲡᲐᲮᲔᲚᲘ/ᲒᲕᲐᲠᲘ
ᲐᲕᲢᲝᲠᲘ		Ვ. ᲑᲚᲘᲐᲫᲔ
ᲨᲔᲐᲡᲠᲣᲚᲐ		Ა. ᲛᲐᲘᲡᲐᲨᲕᲘᲚᲘ

ᲛᲐᲡᲨᲢᲐᲑᲘ 1:250

ᲤᲝᲠᲛᲐᲢᲘ: A3

Ქ. ᲗᲑᲘᲚᲘᲡᲘ 2021 Წ.

მშენებლობის კალენდარული გრაფიკი

№	სამუშაოთა ჩამონათვალი	დღე	1 წელი												6 თვე					
			I თვე	II თვე	IIIთვე	IVთვე	Vთვე	VIთვე	VIIთვე	VIIIთვე	IXთვე	Xთვე	XIთვე	XIIთვე	I თვე	II თვე	IIIთვე	IVთვე	Vთვე	VIთვე
			10 20 30	10 20 30	10 20 30	10 20 30	10 20 30	10 20 30	10 20 30	10 20 30	10 20 30	10 20 30	10 20 30	10 20 30	10 20 30	10 20 30	10 20 30	10 20 30	10 20 30	10 20 30
I	მშენებლობის პირველი რიგი																			
	მოსამზადებელი სამუშაოების პერიოდი																			
1ეტ.	მოსამზადებელი სამუშაოები; რომლებიც დაკავშირებულია სამშენებლო მოედნის მოწესრიგებასთან, მათ შორის შესანარჩუნებელი მწვანე ნარგავების დაცვასა და მიწისქვეშა საინჟინრო კომუნიკაციების შენარჩუნებასთან	40																		
2ეტ.	შენობა-ნაგებობის გრუნტზე დაკვალვა და ძირითადი ღერძების დაფიქსირება	50																		
II	მშენებლობის მეორე რიგი																			
	ძირითადი სამუშაოების პერიოდი																			
1ეტ.	შენობა-ნაგებობის მიწის სამუშაოები; შენობა-ნაგებობის ფუძის მოწყობის სამუშაოები;	50																		
2ეტ.	; შენობა-ნაგებობის საძირკვლის მოწყობის სამუშაოები ძირითადი კონსტრუქციული სისტემის მოწყობა შენობა-ნაგებობის ნულოვან ნიშნულამდე;	60																		
3ეტ.	შენობა-ნაგებობის ნულოვანი ნიშნულიდან ძირითადი კონსტრუქციული სისტემის (არამზიდი კონსტრუქციების გამოკლებით) მოწყობა; შენობა-ნაგებობის სახურავისა და გადახურვის მოწყობა;	110																		
4ეტ.	არამზიდი კონსტრუქციების მოწყობა; შენობა-ნაგებობის ლოკალური საერთო სარგებლობის საინჟინრო-ტექნიკური ქსელების მოწყობა;	120																		
5ეტ.	ტექნოლოგიური მოწყობილობების მონტაჟი ;	40																		
6ეტ.	შენბა-ნაგებობის გარე მოსაპირკეთებელი სამუშაოები; მიწის ნაკვეთის კეთილმოწყობის სამუშაოები.	70																		

ღობე

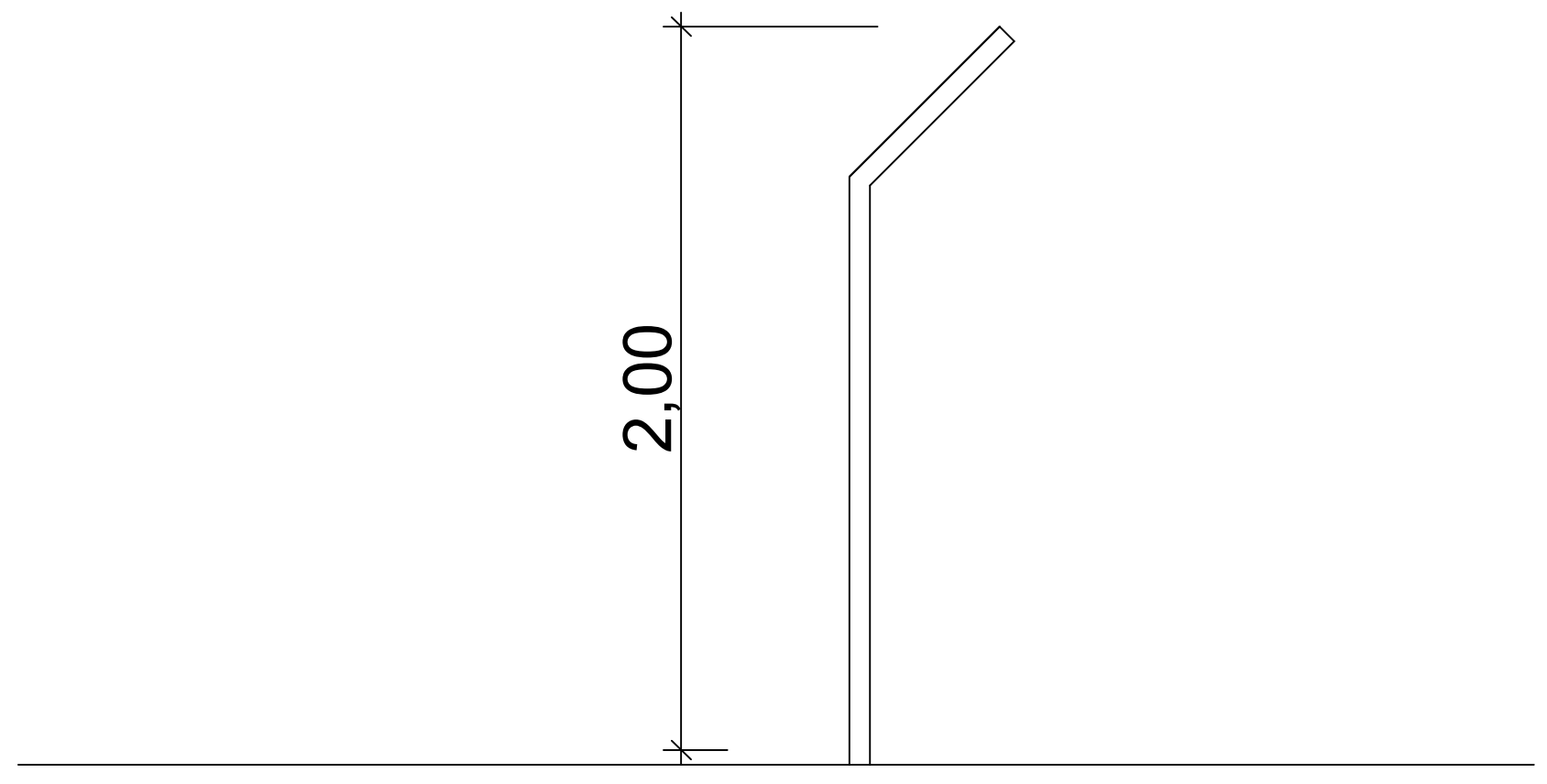

ნახაზის დასახელება

მშენებლობის ორგანიზაცია

კალენდარული გრაფიკი

ნახაზი

შენიშვნა:

დამკვეთი:

შ.პ.ს ეგა - 2007

საიდ. ნომ.: 202359697

ობიექტის დასახელება:

საცხოვრებელი

ობიექტის მისამართი:

ქ. თბილისი

იუმაშევის ქ. №10

საკ/კოდი: (01.19.15.003.009)

თანამდებობა	ხელმოწერა	სახელი/გვარი
ავტორი		ვ. ბლიაძე
შეასრულა		ა. მაისაშვილი

მასშტაბი 1:250

ფორმატი: A3

ქ. თბილისი 2021 წ.