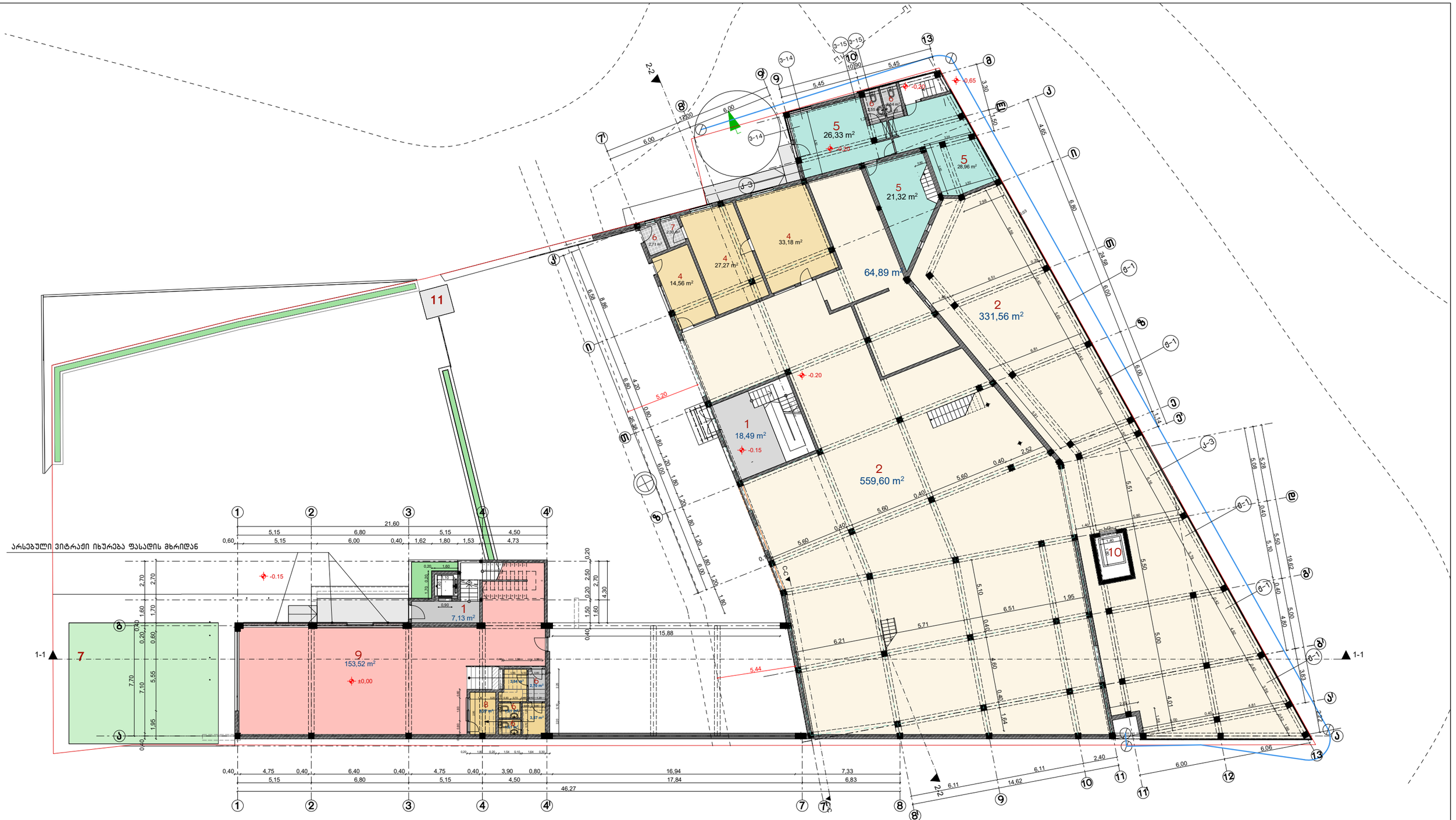

ექსპლიკაცია

1. კოლი
2. სასაწყობე ფართი
3. გასახდელი
4. საწყობის ადმინისტრაცია
5. სერვისი (ტექნიკის აღდგენა შეკეთება)
6. WC
7. საშხაპე
8. სალარო
9. საგამოფენო სავაჭრო ფართი
10. სატვირთო ლიფტი
11. ტერიტორიის დაცვის კაბინა

M. STUDIO
ARCHITECTURE & DESIGN

გეგმა 0,00 ნიშნულზე

მრავალფუნქციური შენობა

მისამართი: ქალაქი თბილისი,
აკაკი ბელიაშვილის ქუჩა N149
ს/კ: 01.13.02.003.205

ფურცლის სახელი:	
თარიღი	
პროექტის ნომერი	
მთ. არქიტექტორი	როზიზონ გეთიაშვილი
დამკვეთი:	შპს "მაქსთერმი"
	A-3
მასშტაბი	1:100

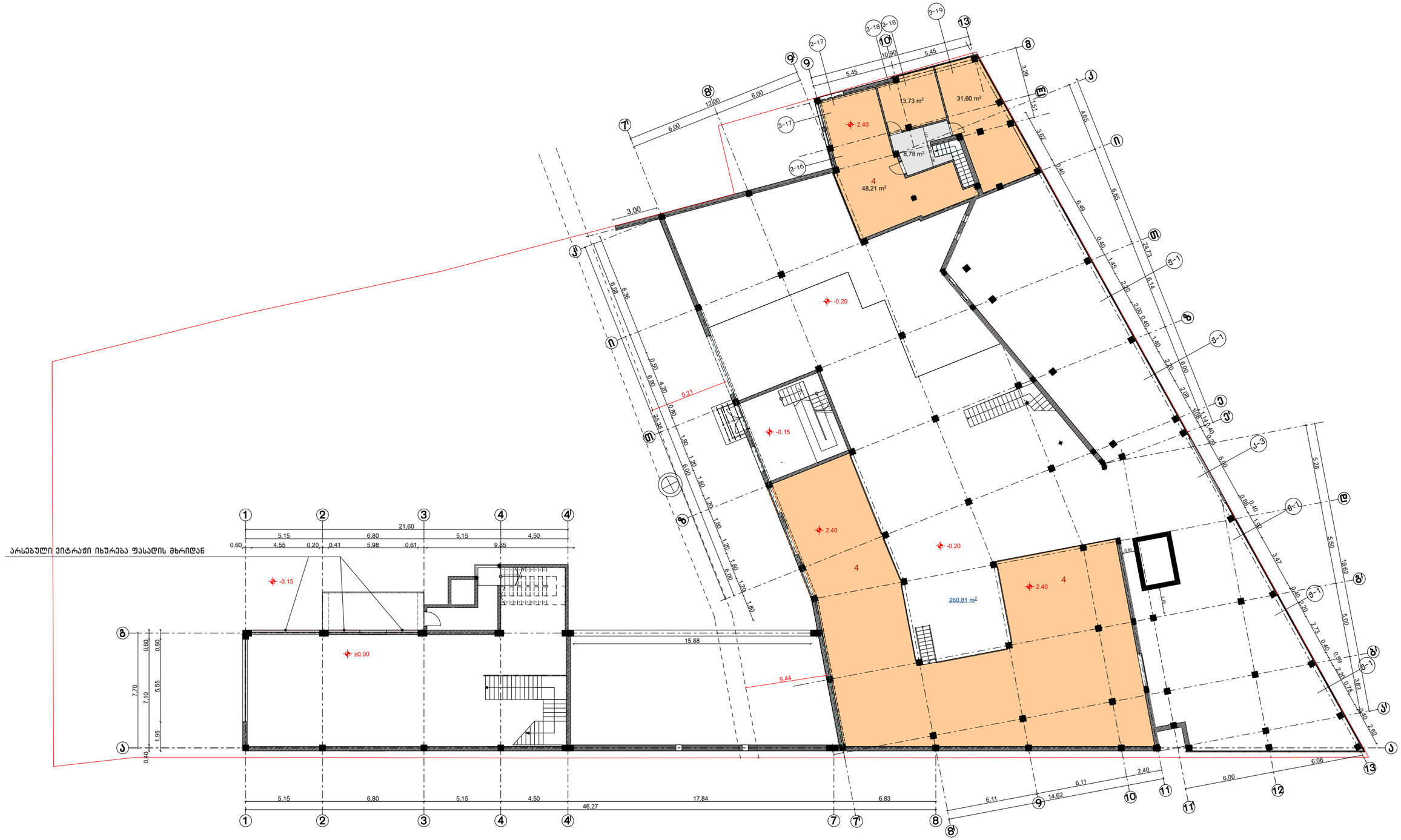

ექსპლიკაცია

1. სერვისის საწყობი
2. სასაწყობო ანტრესოლი
3. WC

M. STUDIO
ARCHITECTURE & DESIGN

+გეგმა 2,40 ნიშნულზე (ანტრესოლის სართული)

მრავალფუნქციური შენობა

მისამართი: ქალაქი თბილისი, აკაკი ბელიაშვილის ქუჩა N149
ს/კ: 01.13.02.003.205

ფურცლის სახელი:	
თარიღი	
პროექტის ნომერი	
მთ. არქიტექტორი	როზიზონ გეთიაშვილი
დამკვეთი:	შპს "მაქსთერმი"
	A-3
მასშტაბი	1:100

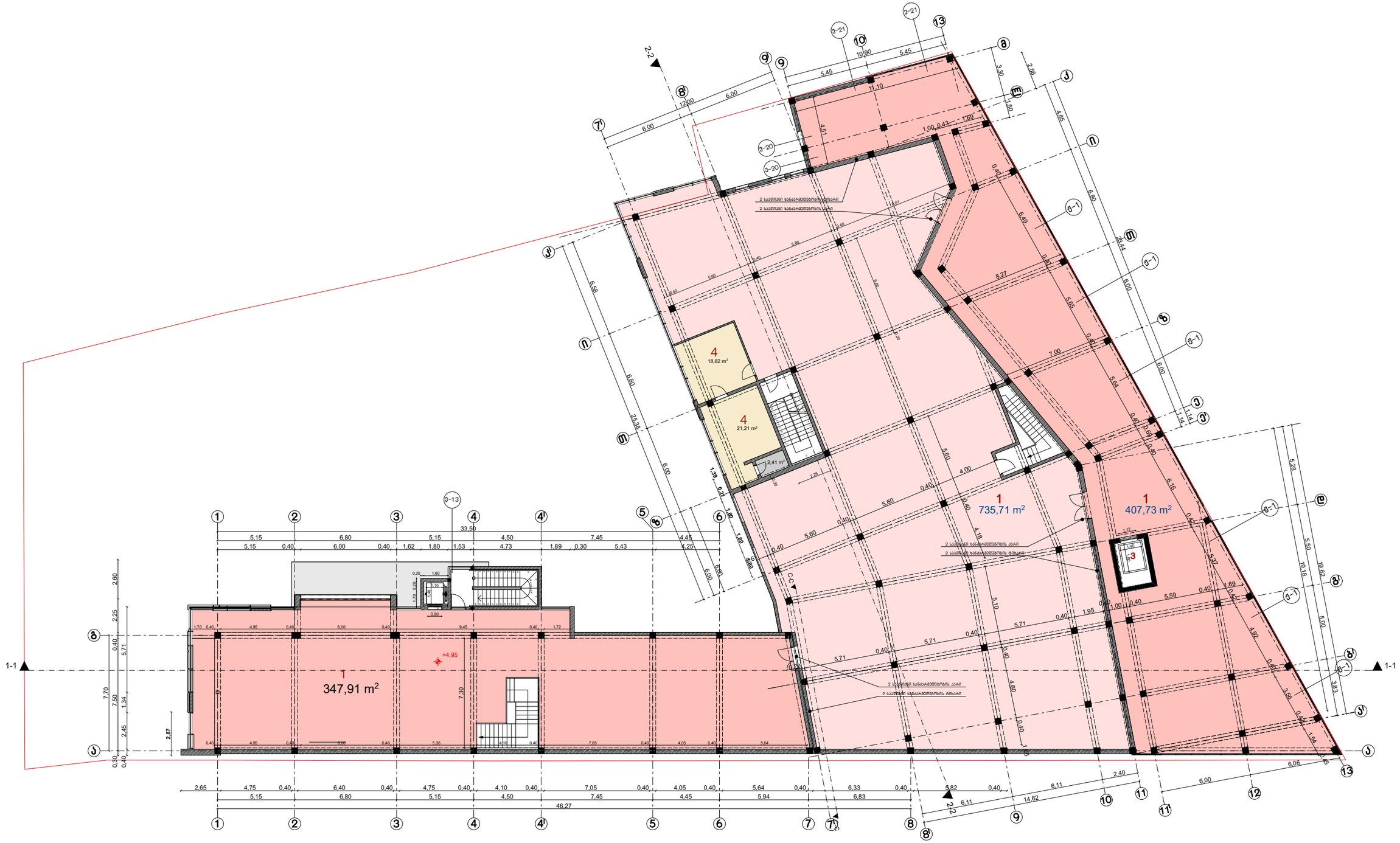

M. STUDIO
ARCHITECTURE & DESIGN

ექსპლიკაცია

1. საბაგოფენო სავაჭრო ფართი
2. WC
3. სატვირთო ლიფტი
4. სართულის ადმინისტრაცია

გეგმა +4,95 ნიშნულზე

მრავალფუნქციური შენობა

მისამართი: ქალაქი თბილისი,
აკაკი ბელიაშვილის ქუჩა N149
ს/კ: 01.13.02.003.205

ფურცლის სახელი:	
თარიღი	
პროექტის ნომერი	
მთ. არქიტექტორი	რობიზონ გეთიაშვილი
დამკვეთი:	შპს "მაქსთერმი"
	A-3
მასშტაბი	1:100

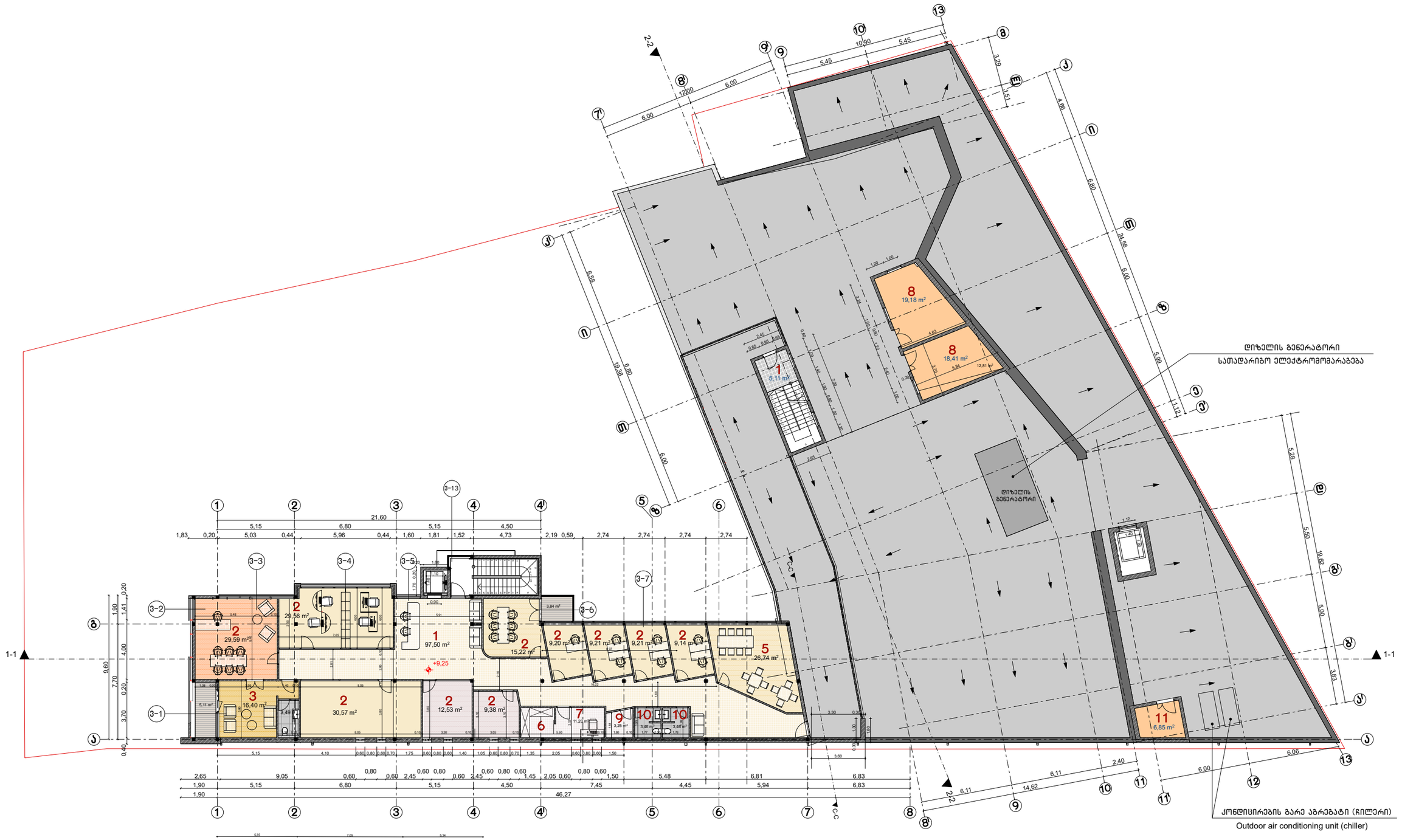

ექსპლიკაცია

1. ჰოლი
2. საოფისე ოთახი
3. დამხმარე ოთახი (მოსასვენებელი)
4. საკონფერენციო
5. სასადილო
6. სერვერი
7. IT
8. დამხმარე ფართი
9. ადაპტირებული WC
10. WC
11. საქვაბე

1. HALL
2. Office room
3. Office room lounge
4. Conference hall
5. Dining room
6. server
7. IT
8. Storage
9. Adapteb WC
10. WC
11. Boiler room

M. STUDIO
ARCHITECTURE & DESIGN

გეგმა 9,25 ნიშნულზე

მრავალფუნქციური შენობა

მისამართი: ქალაქი თბილისი,
აკაკი ბელიაშვილის ქუჩა N149
ს/კ: 01.13.02.003.205

ფურცლის სახელი:	
თარიღი	
პროექტის ნომერი	
მთ. არქიტექტორი	როზიზონ გეთიაშვილი
დამკვეთი:	შპს "მაქსთერმი"
	A-3
მასშტაბი	1:100

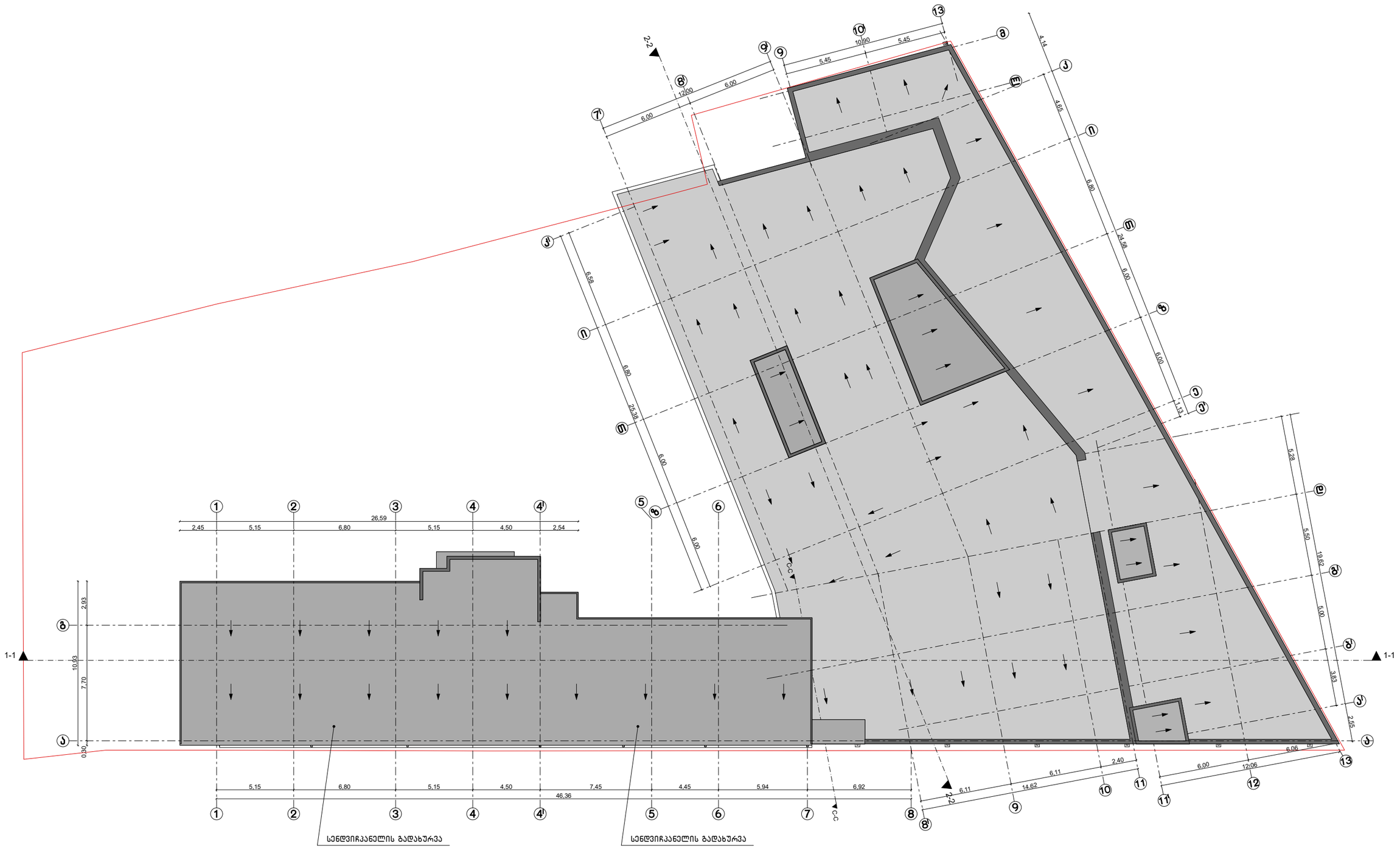

M. STUDIO
ARCHITECTURE & DESIGN

სახურავის გეგმა

მრავალფუნქციური შენობა

მისამართი: ქალაქი თბილისი,
აკაკი ბელიაშვილის ქუჩა N149
ს/კ: 01.13.02.003.205

ფურცლის სახელი:	
თარიღი	
პროექტის ნომერი	
მთ. არქიტექტორი	როზიზონ გეთიაშვილი
დამკვეთი:	შპს "მაქსთერმი"
	A-3
მასშტაბი	1:100

შენობა-ნაგებობის უსაფრთხოების წესებთან შესაბამისობის ანალიზი

გამოყენებული წესები - „შენობა-ნაგებობის უსაფრთხოების წესები“

ჩამოთვალეთ შენობის დაკავებულებები და აღწერეთ თითოეული გამოყენება
სავაჭრო ჯგუფი **სვ** (საგამოფენო/სავაჭრო ფართი N1, N2, N3, N4) **+0,00** და **+4,95 ნიშნულებზე**
საქმიანი ჯგუფი **სქ** (სალარო, საწყობის ადმინისტრაცია N1, N2, N3, შეკეთების სერვისი N1, N2, N3) **+0,00 ნიშ.** (სართულის ადმინისტრაცია N1,N2) **+4,95ნიშ.** (საოფისე ოთახი N1, N2, N3, N4, N5, N6, N7, N8, N9, N10, მოსასვენებელი,სერვერი, სასადილო) **+9,25ნიშნულებზე**
სასაწყობო ჯგუფი **სწ-2** (სასაწყობო ფართი N1, N2) **+0,00ნიშ.** (დამხმარე ფართი N1, N2, საქვაბე) **+9,25 ნიშნულებზე**

კონსტრუქციის ტიპი:	
განსაზღვრეთ კონსტრუქციის არსებული შენობისთვის: მაგალითი: II-A, II-B, V-A, V-B	III-A
განსაზღვრეთ კონსტრუქციის ტიპი ახალი შენობისთვის: მაგალითი: II-A, II-B, V-A, V-B	
შერეული კონსტრუქციის შემთხვევაში მიუთითეთ ტიპები, რომელიც გამოყენებული იქნება, განსაზღვრეთ ტიპები და მათი მდებარეობა:	

სიმაღლის შეზღუდვები ცხრილი 503 -ის მიხედვით		
დაკავებულობები	დასაშვები სართულიანობა	შემოთავაზებული სართულიანობა
სავაჭრო ჯგუფი **სვ**	4	2
საქმიანი ჯგუფი **სქ**	5	3
სასაწყობო ჯგუფი **სწ-2**	4	2
	დასაშვები სიმაღლე	შემოთავაზებული სიმაღლე
შენობის სიმაღლე =	19,8	13,55
მიწის დონის ზემოთ სართულ(ებ)ის რაოდენობა =		3

ფართობის შეზღუდვები ცხრილი 503 -ის მიხედვით		
დაკავებულობები	დასაშვები ფართობი (სართულზე)	შემოთავაზებული ფართობი (სართულზე)
სავაჭრო ჯგუფი **სვ +0,00ნიშ.**	1720	142,27
სავაწრო ჯგუფი **სვ +4,95ნიშ.**	1720	1491,35
საქმიანი ჯგუფი **სქ +0,00ნიშ.**	2650	151,62
საქმიანი ჯგუფი **სქ +4,95ნიშ.**	2650	40,03
საქმიანი ჯგუფი **სქ +9,25ნიშ.**	2650	217,95
სასაწყობო ჯგუფი **სწ-2 +0,00ნიშ.**	3620	956,05
სასაწყობო ჯგუფი **სწ-2 +9,25 ნიშ.**	3620	44,44
შემოთავაზებული ფართობების ჯამი =	3043,71	
სართულების რაოდენობა =	3	
შენობის საერთო ფართობი =	3246.75	

გარე კედლის ცეცხლმედეგობისა და ღიობისადმი მოთხოვნები ცხრილების 602-ის და 705.8 -ის მიხედვით									
გარე კედელი	ხანძარსაწინააღმდეგო მანძილი (მეტრი)	ცეცხლმედეგობის ხარისხი (საათი)		კედლის ღიობების ფართობი (კედლის %)					
		მოთხოვნილი	გათვალისწინებული	დასაშვები			გათვალისწინებული		
				დაცული	დაუცველი საშხეფებით	დაუცველი	დაცული	დაუცველი საშხეფებით	დაუცველი
,,1-13“ ღეძებში	0	1	1	45%	45%	15%	-	-	4%
,,6-1“ღერძებში	12.41	0	0	შეუზღ.	შეუზღ.	შეუზღ.	-	-	აკმაყოფილებს
,,ა-ზ“ ღერძებში	0,79	1	1	45%	45%	15%	-	-	5%
,,ა-გ“ ღერძებში	11.20	0	0	შეუზღუდავი	შეუზღუდავი	45%	-	-	8%

ხანძრისაგან დაცვის სისტემებისადმი მოთხოვნები							
დაკავებულობები/ სივრცეები/გასასვლელი საშუალებები	ავტოსაშხეფი სისტემა	ალტერნატიული ავტომატური ცეცხლსაქრობი სისტწემები	სახანძრო განგაშისა, კვამლაღმომჩენი და ცეცხლაღმომჩენი სისტემები	სახანძრო მილდგარების სისტემები	კვამლის საკონტროლო სისტემები	ხელის ცეცხლმაქრები	საავარიო განგაშის სისტემები
სავარო ჯგუფი **სვ**	არა	-	კი	-	-	კი	-
საქმიანი გგუფი **სქ**	არა	-	კი	-	-	კი	-
სასაწყობო ჯგუფი **სწ-2**	არა	-	კი	-	-	კი	-
დერეფანი	არა	-	კი	-	-	კი	კი
კიბის უჯრედი	არა	-	არა	-	-	-	-

თითოეული სართულიდან გასასვლელი საშუალება									
სართულები	დაკავებულობა და დაკავებულობის დატვირთვის ჯამური მაჩვენებელი	მოთხოვნილი გასასვლელების/გასასვლელთა მისადგომის რაოდენობა	გათვალისწინებული გასასვლელების/გასასვლელთან მისადგომის რაოდენობა და ტიპი	გასასვლელი საშუალებების სიგანე(მეტრი)					
				გზა-კიბეები		დერაფანი,		გასასვლელის გზა-კარი	
				მოთხოვნილი	გათვალისწინებული	მოთხოვნილი	გათვალისწინებული	მოთხოვნილი	გათვალისწინებული
პირველი სართული	**სვ**, **სქ**, **სწ-2** დ.დ. 122	2	6 გზა-კარი	-	-	1.20	1.50	0.82	1.00
მეორე სართული	**სვ**, **სქ** დ.დ. 274	2	3 გზა-კიბე	0.9	1.20	-	-	0.82	1.00
მესამე სართული	**სქ**, **სწ**-2 დ.დ. 56	2	2 გზა-კიბე	0.9	1.20	1.20	2.00	0.82	1.00

წყალსადენი სისტემის ფიქსირებული მოწყობილობების რაოდენობა
ცხრილი 1602.1-ის მიხედვით

სართულები	დაკავებულობა და დაკავებულობის დატვირთვის ჯამური მაჩვენებელი	ფიქსირებული მოწყობილობები(ცალი)											
		უნიტაზი		ტუალეტის ხელსაბანები		აბაზანა/შხაპი		სასმელი წყლის ფანტანი		სამომსახურეო ნიჟარა		სამზარეულოს ნიჟარა	
		მოთხოვნილია	წარმოდგენილია	მოთხოვნილია	წარმოდგენილია	მოთხოვნილია	წარმოდგენილია	მოთხოვნილია	წარმოდგენილია	მოთხოვნილია	წარმოდგენილია	მოთხოვნილია	წარმოდგენილია
პირველი სართული	**სვ, სქ,სწ-2** დ.დ. 122	3	5	3	5	-	-	1	2	1	-	-	-
მეორე სართული	**სვ,სქ** დ.დ. 274	-		-		-			-				
მესამე სართული	**სქ, სწ-2** დ.დ. 56	3	3	3	3	-			1				

პირობითი აღნიშვნები

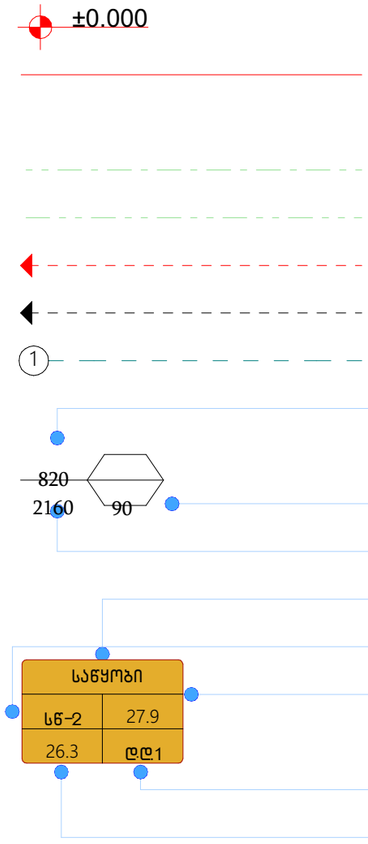

ნიშნული გეგმაზე
საკადასტრო საზღვარი
ჭრილის ხაზი
კედლის ცეცხლმედეგობის ხარისხი – 1 საათი
კედლის ცეცხლმედეგობის ხარისხი – 2 საათი
გასასვლელამდე სავალი მანძილი
მისაწვდომი სვლაგეზი
ღერძის ხაზი
კარის თავისუფალი სიგანე

ხანძარმედეგობა
კარის თავისუფალი სიმაღლე
ოთახის დანიშნულება
დაკავებულობის ჯგუფი
დაკავებულობის დატვირთვის ფაქტორი

დაკავებულობის დატვირთვა
კვადრატულობა

სავაჭრო ჯგუფი სვ

საქმიანი ჯგუფი სქ

სასაწყობო ჯგუფი სწ-2

სახანძრო სისტემები

	კვამლაღმომჩენი
	ხელის ცეცხლმაქრი
	საევაკუაციო გასასვლელი
	ხმოვანი განგაშის სისტემა
	სახანძრო განგაშის ხელით სამართავი კოლოფი
	საავარიო განათება
	შშმპ
	წყლის დასალევი შდრევანი

გასაანგარიშებელი მისადგომი საფეხური მაგრძილი
ცხრილი 1016.2

დაკავებულობა	საშტეფი სისტემების გარეშე (მ)	საშტეფი სისტემებით (მ)
სვ	60	75
სქ	60	90
სწ-2	90	120

ქედლის ცეცხლმედეგობა (1სთ.)
ქედლის ცეცხლმედეგობა (2სთ.)
საეჯარო ჯგუფი სვ
საძმიანი ჯგუფი სქ
სასაწყობო ჯგუფი სწ-2

მაქსიმალური ფართობის დაშვება თითო დამკავებელზე
ცხრილი 1004.1.2

დაკავებულობა	აღნიშვნა	ფართი მ²	დაკავებულობის დადგინების ფაქტორი	ც.დ.
სვ	საბაგირეების საეჯარო ფართი	142.27	2.8	51
სქ	სალარო	5.27	9.3	1
სქ	საწყობის ადმინისტრაცია N1	14.56	9.3	2
სქ	საწყობის ადმინისტრაცია N2	27.27	9.3	3
სქ	საწყობის ადმინისტრაცია N3	33.18	9.3	4
სქ	მაკრების კაბინა N1	21.32	9.3	3
სქ	მაკრების კაბინა N2	28.96	9.3	4
სქ	მაკრების კაბინა N3	26.33	9.3	3
სწ-2	სასადგომე ფართი N1	599.60	27.9	21
სწ-2	სასადგომე ფართი N2	331.56	27.9	12
სწ-2	სასადგომე ფართი N3	64.89	27.9	3
		1295.21		107



ექსპლიკაცია

1. ჰოლი
2. სასაწყობე ფართი
3. გასახდელი
4. საწყობის ადმინისტრაცია
5. სერვისი (ტექნიკის აღდგენა შეკეთება)
6. WC
7. საშხაპე
8. სალარო
9. საბაგიროფენო სავაჭრო ფართი
10. სატვირთო ლიფტი
11. ტერიტორიის დაცვის კაბინა

M. STUDIO
ARCHITECTURE & DESIGN

გეგმა 0,00 ნიშნულზე

მრავალფუნქციური შენობა

მისამართი: ქალაქი თბილისი,
აკაკი ბელიაშვილის ქუჩა N149
ს/კ: 01.13.02.003.205

ფურცლის სახელი:	
თარიღი	
პროექტის ნომერი	
მთ. არქიტექტორი	რობიზონ გეთიაშვილი
დამკვეთი:	შპს "მაქსთერმი"
	A-3
მასშტაბი	1:100

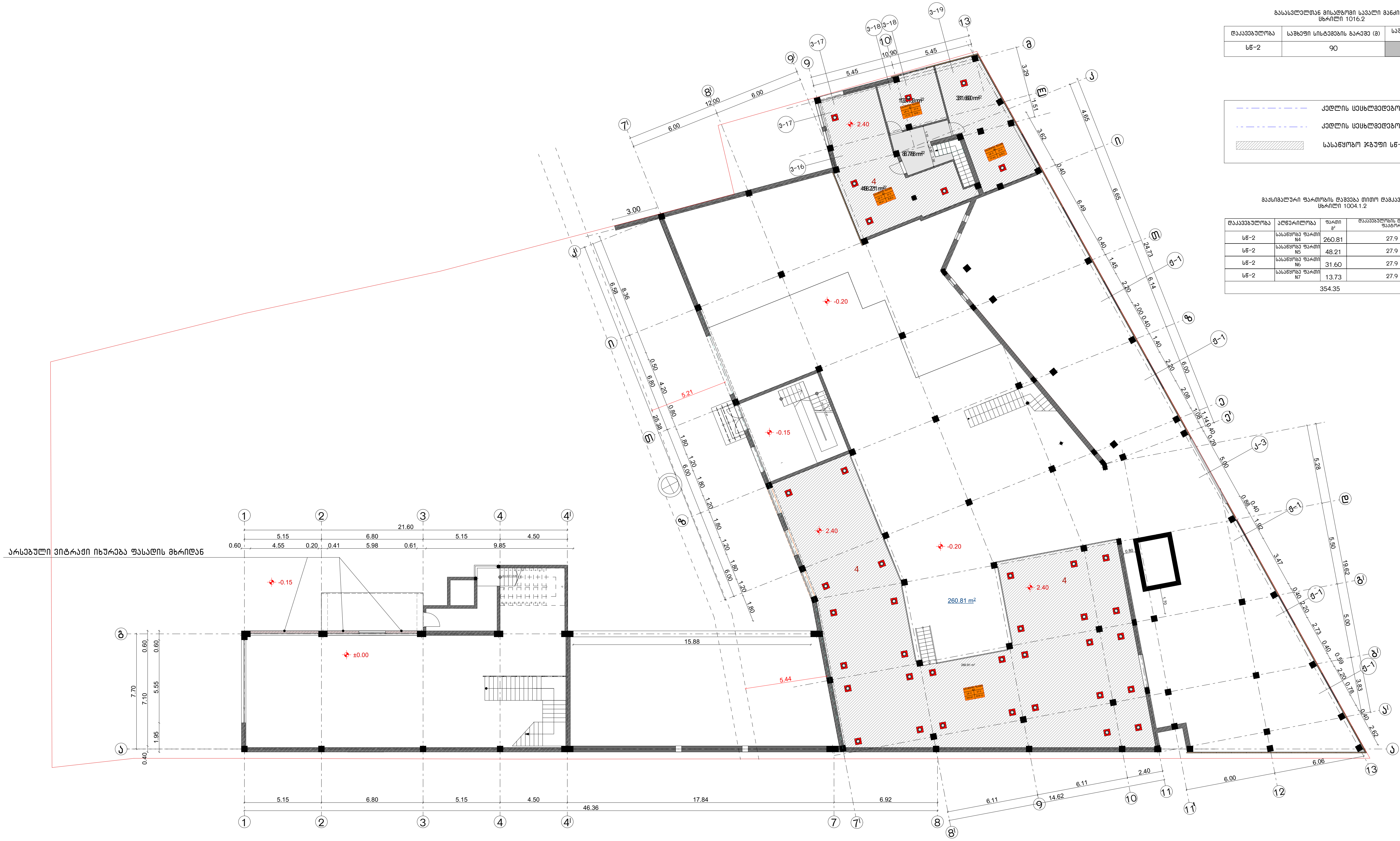

გასასვლელთან მისადგომი სავალი მანძილი
ცხრილი 1016.2

დაკავებულობა	საშხეფი სისტემების გარეშე (მ)	საშხეფი სისტემებით (მ)
სწ-2	90	120

— - — - —	კედლის ცეცხლმედეგობა (1სთ.)
- - — - - —	კედლის ცეცხლმედეგობა (2სთ.)
▨	სასაწყობო ჯგუფი სწ-2

მაქსიმალური ფართობის დაშვება თითო დამკავებელზე
ცხრილი 1004.1.2

დაკავებულობა	აღწერილობა	ფართი მ²	დაკავებულობის დატვირთვის ფაქტორი	დ.დ.
სწ-2	სასაწყობე ფართი N4	260.81	27.9	10
სწ-2	სასაწყობე ფართი N5	48.21	27.9	2
სწ-2	სასაწყობე ფართი N6	31.60	27.9	2
სწ-2	სასაწყობე ფართი N7	13.73	27.9	1
		354.35		15

M.STUDIO ARCHITECTURE & DESIGN

ექსპლიკაცია

1. სერვისის საწყობი
2. სასაწყობო ანტრესოლი
3. WC

+გეგმა 2,40 ნიშნულზე (ანტრესოლის სართული)

მრავალფუნქციური შენობა

მისამართი: ქალაქი თბილისი,
აკაკი ბელიაშვილის ქუჩა N149
ს/კ: 01.13.02.003.205

ფურცლის სახელი:	
თარიღი	
პროექტის ნომერი	
მთ. არქიტექტორი	რობიზონ ბეთიაშვილი
დამკვეთი:	შპს "მაქსთერმი"
A-3	
მასშტაბი	1:100



קומה	60	90
קומה	60	75
קומה תחתונה (מרתף)	קומה עליונה (מרתף)	קומה

מבנים ומתקנים הנדסיים
תקנות התכנון והבנייה (בקשה להיתר, תנאים בהיתר ותשלום אגרות), התשס"ה-2005

- קו בניין קדמי (1 יח"ד)
- קו בניין קדמי (2 יח"ד)
- קו בניין צדדי
- קו בניין אחורי

מס'	שטח	מספר יח"ד	קומה
63	347.91	5.6	קומה עליונה
132	735.71	5.6	קומה עליונה
73	407.73	5.6	קומה עליונה
3	18.82	9.3	קומה עליונה
3	21.21	9.3	קומה עליונה
274	1531.38		

מגרש +4.95 בתים צמודי קרקע

מגרש:	
תוכנית:	
שלב: "בקשה להיתר"	
קנ"מ:	1:100

מהנדס: בניה ירוקה בע"מ
כתובת: שדי בן גוריון 149
גוש: 07.13.02.003.205

בעלי התפקידים

1. בעל הזכויות במגרש
2. WC
3. בעל הזכויות במבנה
4. בעל התכנית ומהנדס האחראי

გასასვლელთან მისადგომი სავალი მანძილი
ცხრილი 1016.2

დაკავებულობა	საშხეფი სისტემების გარეშე (მ)	საშხეფი სისტემებით (მ)
სქ	60	90
სწ-2	90	120

კედლის ცეცხლმედეგობა (1სთ.)

კედლის ცეცხლმედეგობა (2სთ.)

საქმიანი ჯგუფი სქ

სასაწყობო ჯგუფი სწ-2

მაქსიმალური ფართობის დაშვება თითო დამკავებელზე
ცხრილი 1004.1.2

დაკავებულობა	აღწერილობა	ფართი მ²	დაკავებულობის დატვირთვის ფაქტორი	დ.დ.
სქ	საოფისე ოთახი N1	29.59	ფიქს.	7
სქ	საოფისე ოთახი N2	29.56	ფიქს.	4
სქ	საოფისე ოთახი N3	15.22	ფიქს.	6
სქ	საოფისე ოთახი N4	9.20	ფიქს.	1
სქ	საოფისე ოთახი N5	9.21	ფიქს.	2
სქ	საოფისე ოთახი N6	9.21	ფიქს.	2
სქ	საოფისე ოთახი N7	9.14	ფიქს.	2
სქ	საოფისე ოთახი N8	30.57	9.3	4
სქ	საოფისე ოთახი N9	12.53	9.3	2
სქ	საოფისე ოთახი N10	9.38	9.3	2
სქ	მოსასვენებელი	16.40	ფიქს.	4
სქ	სასადილო	26.74	ფიქს.	16
სქ	სერვერი	11.20	ფიქს.	1
სწ-2	დამხმარე ფართი N1	19.18	27.9	1
სწ-2	დამხმარე ფართი N2	18.41	27.9	1
სწ-2	საქვაბე	6.85	27.9	2
		262.39		56



ექსპლიკაცია

1. ჰოლი
2. საოფისე ოთახი
3. დამხმარე ოთახი (მოსასვენებელი)
4. საკონფერენციო
5. სასადილო
6. სერვერი
7. IT
8. დამხმარე ფართი
9. ადაპტირებული WC
10. WC
11. საქვაბე

1. HALL
2. Office room
3. Office room lounge
4. Conference hall
5. Dining room
6. server
7. IT
8. Storage
9. Adapteb WC
10. WC
11. Boiler room

M.STUDIO ARCHITECTURE & DESIGN

გეგმა 9,25 ნიშნულზე

მრავალფუნქციური შენობა

მისამართი: ქალაქი თბილისი,
აკაკი ბელიაშვილის ქუჩა N149
ს/კ: 01.13.02.003.205

ფურცლის სახელი:	
თარიღი	
პროექტის ნომერი	
მთ. არქიტექტორი	რობიზონ გეთიაშვილი
დამკვეთი:	შპს "მაქსთერმი"
A-3	
მასშტაბი	1:100

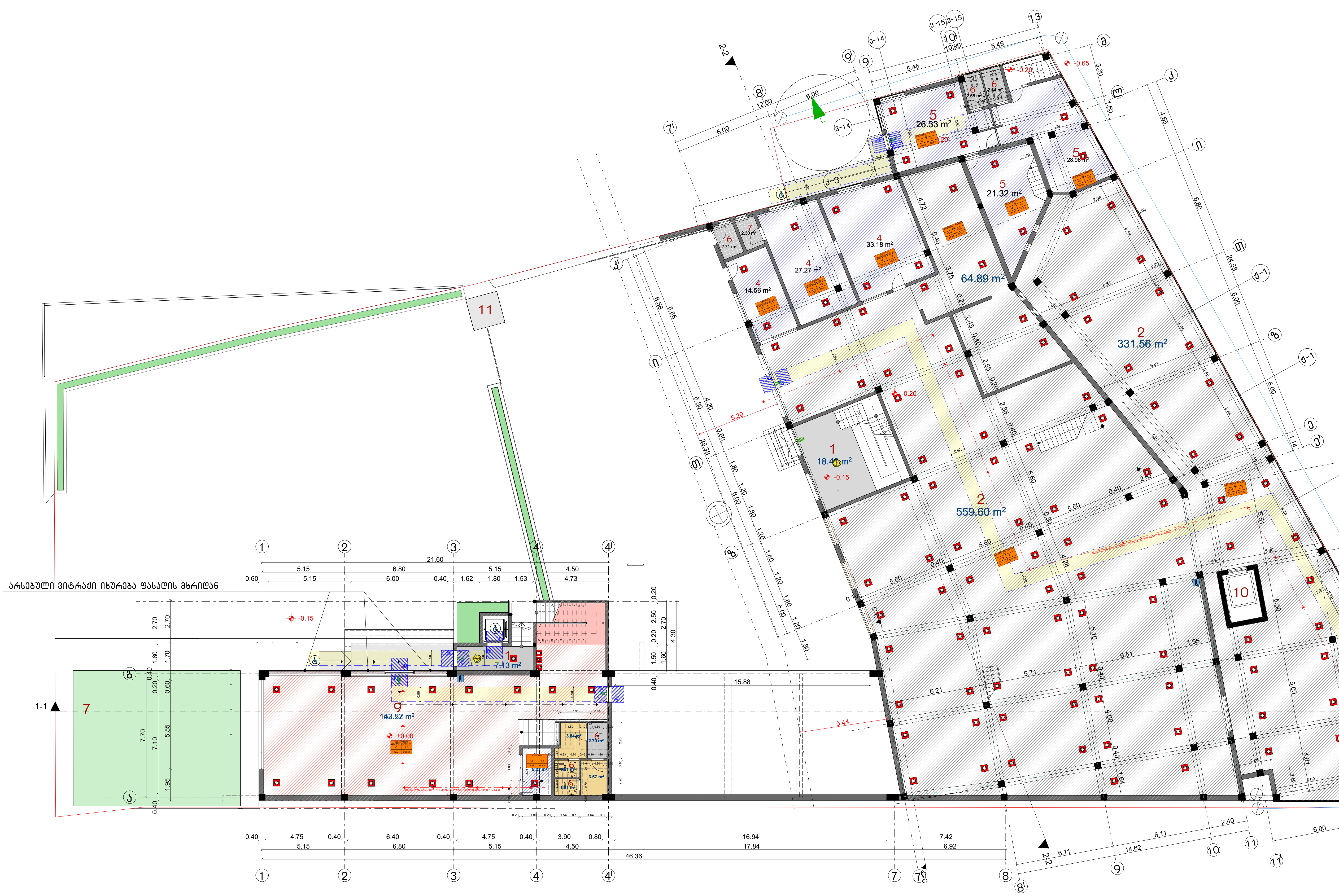

გასასვლელთან მისადგომი სავალი მანძილი
ცხრილი 1016.2

დაკავებულობა	საშხეფი სისტემების გარეშე (მ)	საშხეფი სისტემებით (მ)
სვ	60	75
სქ	60	90
სწ-2	90	120

- კედლის ცეცხლმედეგობა (1სთ.)
- კედლის ცეცხლმედეგობა (2სთ.)
- სავაჭრო ჯგუფი სვ
- საქმიანი ჯგუფი სქ
- სასაწყობო ჯგუფი სწ-2

მაქსიმალური ფართობის დაშვება თითო დამკავებელზე
ცხრილი 1004.1.2

დაკავებულობა	აღწერილობა	ფართი მ²	დაკავებულობის დატვირთვის ფაქტორი	დ.დ.
სვ	საგამოფენო სავაჭრო ფართი	142.27	2.8	51
სქ	სალარო	5.27	9.3	1
სქ	საწყობის ადმინისტრაცია N1	14.56	9.3	2
სქ	საწყობის ადმინისტრაცია N2	27.27	9.3	3
სქ	საწყობის ადმინისტრაცია N3	33.18	9.3	4
სქ	შეკეთების სერვისი N1	21.32	9.3	3
სქ	შეკეთების სერვისი N2	28.96	9.3	4
სქ	შეკეთების სერვისი N3	26.33	9.3	3
სწ-2	სასაწყობე ფართი N1	599.60	27.9	21
სწ-2	სასაწყობე ფართი N2	331.56	27.9	12
სწ-2	სასაწყობე ფართი N3	64.89	27.9	3
		1295.21		107

M.STUDIO
ARCHITECTURE & DESIGN

ექსპლიკაცია

1. ჰოლი
2. სასაწყობე ფართი
3. გასახდელი
4. საწყობის ადმინისტრაცია
5. სერვისი (ტექნიკის აღდგენა შეკეთება)
6. WC
7. საშხაპე
8. სალარო
9. საგამოფენო სავაჭრო ფართი
10. სატვირთო ლიფტი
11. ტერიტორიის დაცვის კაბინა

გეგმა 0,00 ნიშნულზე

მრავალფუნქციური შენობა

მისამართი: ქალაქი თბილისი,
აკაკი ბელიაშვილის ქუჩა N149
ს/კ: 01.13.02.003.205

ფურცლის სახელი:	
თარიღი	
პროექტის ნომერი	
მთ. არქიტექტორი	რობიზონ გეთიაშვილი
დამკვეთი:	შპს "მაქსთერმი"
A-3	
მასშტაბი	1:100

გასასვლელთან მისადგომი სავალი მანძილი
სხრილი 1016.2

დაკავებულობა	საშხეფი სისტემების გარეშე (მ)	საშხეფი სისტემებით (მ)
სვ	60	75
სქ	60	90

კედლის ცეცხლმედეგობა (1სთ.)

კედლის ცეცხლმედეგობა (2სთ.)

სავაჭრო ჯგუფი სვ

საქმიანი ჯგუფი სქ

მაქსიმალური ფართობის დაშვება თითო დაკავებელზე
სხრილი 1004.1.2

დაკავებულობა	ალნერილობა	ფართი მ²	დაკავებულობის დატვირთვის ფაქტორი	ღ.დ.
სვ	საბაჟოფენო სავაჭრო ფართი №2	347.91	5.6	63
სვ	საბაჟოფენო სავაჭრო ფართი №3	735.71	5.6	132
სვ	საბაჟოფენო სავაჭრო ფართი №4	407.73	5.6	73
სქ	სართულის ადმინისტრაცია №1	18.82	9.3	3
სქ	სართულის ადმინისტრაცია №2	21.21	9.3	3
1531.38				274

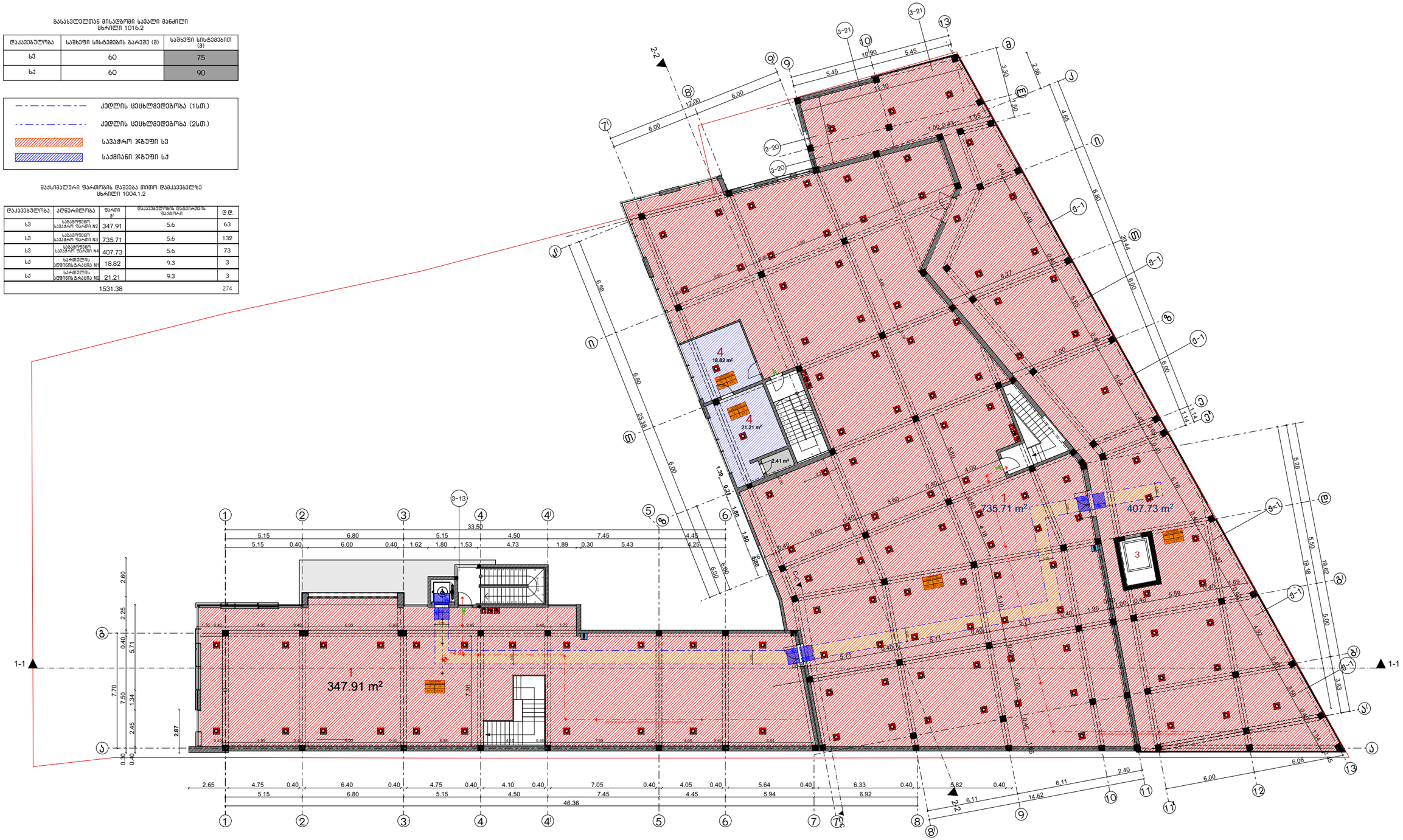

ექსპლიკაცია

1. საბაჟოფენო სავაჭრო ფართი
2. WC
3. სატვირთო ლიფტი
4. სართულის ადმინისტრაცია

M. STUDIO
ARCHITECTURE & DESIGN

გეგმა +4,95 ნიშნულზე

მრავალფუნქციური შენობა

მისამართი: ქალაქი თბილისი,
აკაკი ბელიაშვილის ქუჩა N149
ს/კ: 01.13.02.003.205

ფურცლის სახელი:

თარიღი

პროექტის ნომერი

მთ. არქიტექტორი რობიზონ გეთიაშვილი

დამკვეთი: შპს "მაქსთერმი"

A-3

მასშტაბი 1:100

გასასვლელთან მისადგომი სავალი მანძილი
ცხრილი 1016.2

დაკავებულობა	საშხეფი სისტემების გარეშე (მ)	საშხეფი სისტემებით (მ)
სქ	60	90
სწ-2	90	120

- კედლის ცეცხლმედეგობა (1სთ.)
- კედლის ცეცხლმედეგობა (2სთ.)
- საქმიანი ჯგუფი სქ
- სასაწყობო ჯგუფი სწ-2

მაქსიმალური ფართობის დაშვება თითო დამკავებელზე
ცხრილი 1004.1.2

დაკავებულობა	აღწერილობა	ფართი მ²	დაკავებულობის დატვირთვის ფაქტორი	დ.დ.
სქ	საოფისე ოთახი N1	29.59	ფიქს.	7
სქ	საოფისე ოთახი N2	29.56	ფიქს.	4
სქ	საოფისე ოთახი N3	15.22	ფიქს.	6
სქ	საოფისე ოთახი N4	9.20	ფიქს.	1
სქ	საოფისე ოთახი N5	9.21	ფიქს.	2
სქ	საოფისე ოთახი N6	9.21	ფიქს.	2
სქ	საოფისე ოთახი N7	9.14	ფიქს.	2
სქ	საოფისე ოთახი N8	30.57	9.3	4
სქ	საოფისე ოთახი N9	12.53	9.3	2
სქ	საოფისე ოთახი N10	9.38	9.3	2
სქ	მოსასვენებელი	16.40	ფიქს.	4
სქ	სასადილო	26.74	ფიქს.	16
სქ	სერვერი	11.20	ფიქს.	1
სწ-2	დამხმარე ფართი N1	19.18	27.9	1
სწ-2	დამხმარე ფართი N2	18.41	27.9	1
სწ-2	საქვაბე	6.85	27.9	2
		262.39		56



ექსპლიკაცია

1. ჰოლი
2. საოფისე ოთახი
3. დამხმარე ოთახი (მოსასვენებელი)
4. საკონფერენციო
5. სასადილო
6. სერვერი
7. IT
8. დამხმარე ფართი
9. ადაპტირებული WC
10. WC
11. საქვაბე

1. HALL
2. Office room
3. Office room lounge
4. Conference hall
5. Dining room
6. server
7. IT
8. Storage
9. Adapteb WC
10. WC
11. Boiler room

M.STUDIO ARCHITECTURE & DESIGN

გეგმა 9,25 ნიშნულზე

მრავალფუნქციური შენობა

მისამართი: ქალაქი თბილისი,
აკაკი ბელიაშვილის ქუჩა N149
ს/კ: 01.13.02.003.205

ფურცლის სახელი:	
თარიღი	
პროექტის ნომერი	
მთ. არქიტექტორი	რობიზონ ბეთიაშვილი
დამკვეთი:	შპს "მაქსთერმი"
A-3	
მასშტაბი	1:100

תכנית מפרטית לשירותים ציבוריים

קנה מידה 1:50

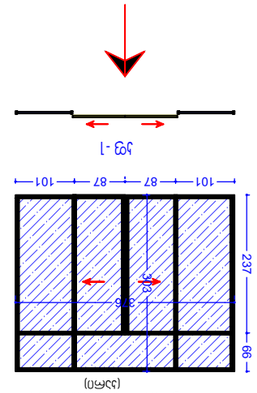

תכנית קומת הקרקע המפלסית (קומת)

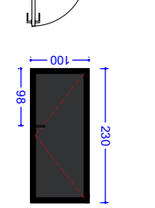

חתך 1-1 בפתח בגובה 2.20 מ'

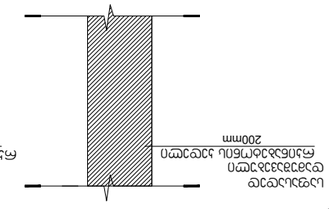

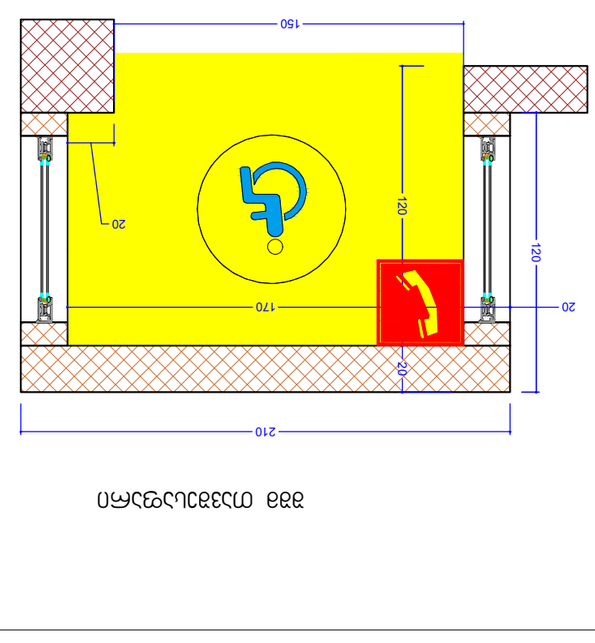

תכנית קומת הקרקע המפלסית

תכנית קומת הקרקע המפלסית (קומת)

חתך 1-1 בפתח בגובה 2.20 מ'

תכנית קומת הקרקע המפלסית

תכנית קומת הקרקע המפלסית (קומת)

חתך 1-1 בפתח בגובה 2.20 מ'

AR1917835 განაცხადით
არქიტექტურის სამსახურის მიერ შეთანხმებული ლიფტი
ბრძანება – № 6321428

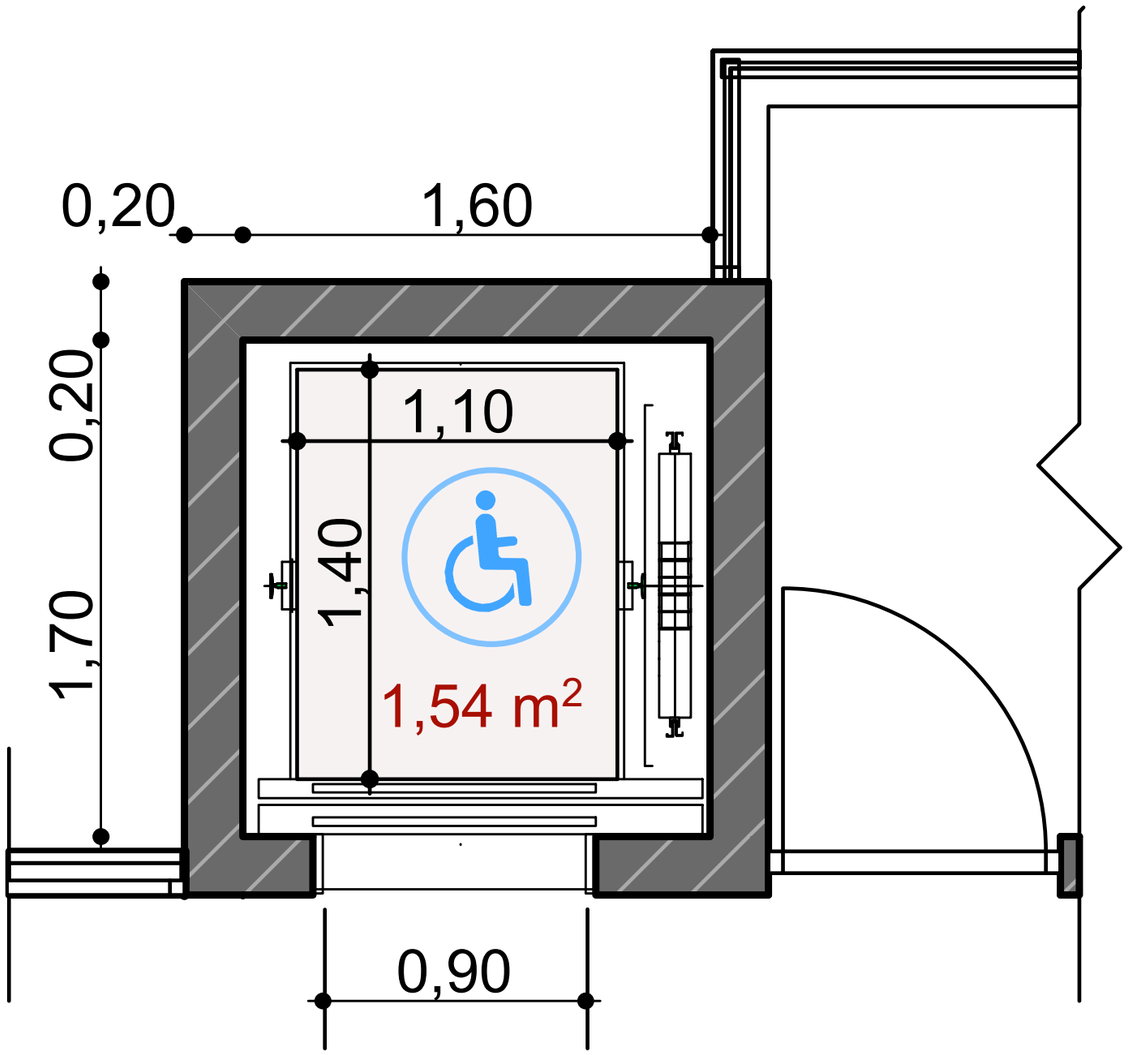

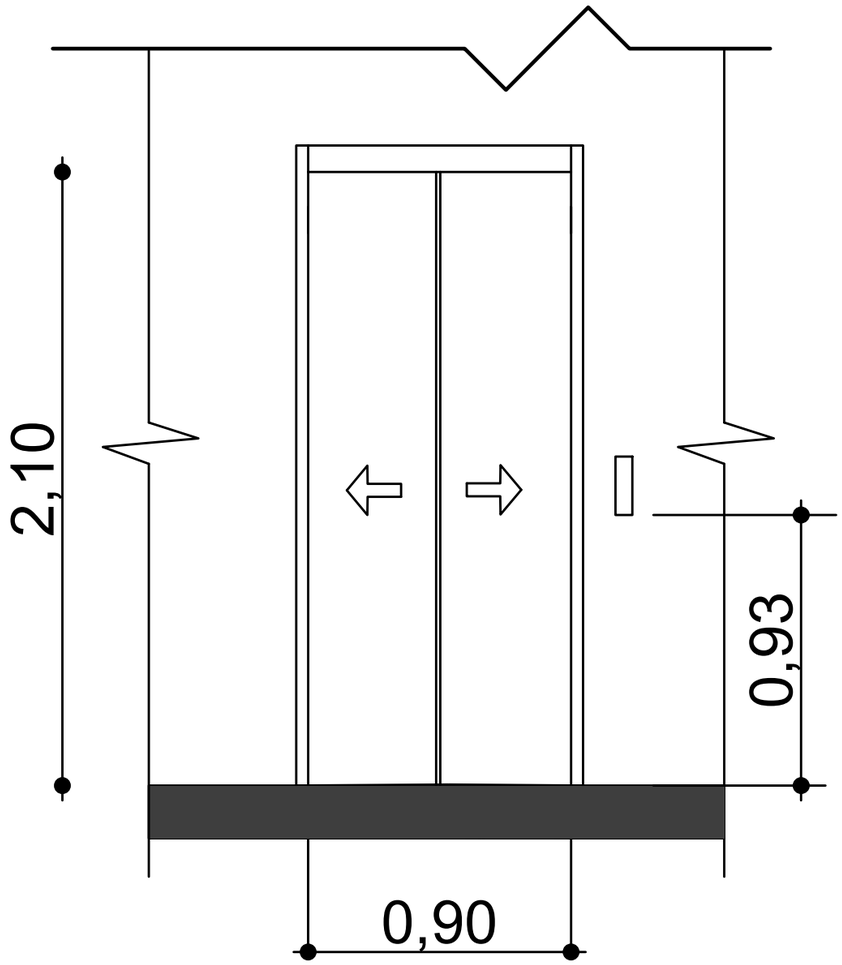

მისაწვდომი ტუალეტის დეტალიზაცია მ.1:25

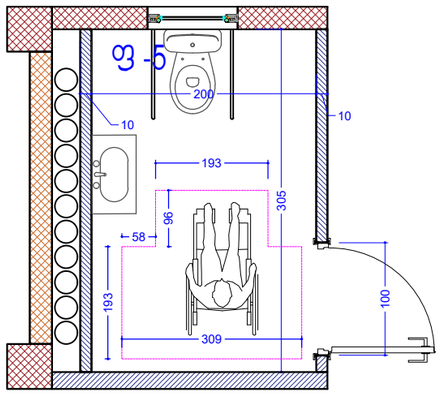

თავისუფალი სივრცე ფეხის ფალანგისთვის

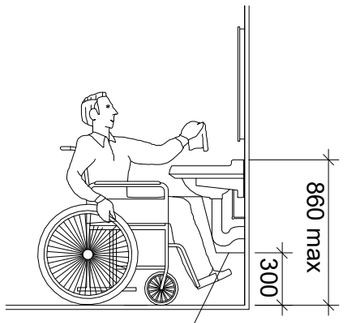

ფეხის ფალანგის თავისუფალი სივრცე

ხელსაბანის მდებარეობა

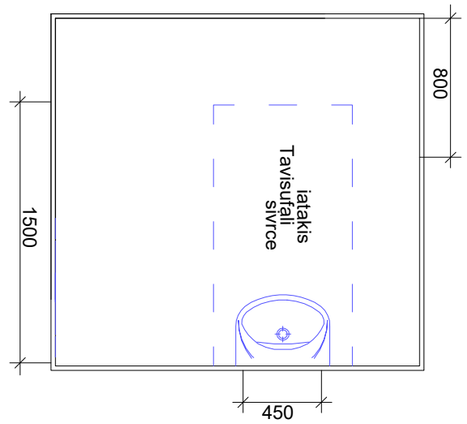

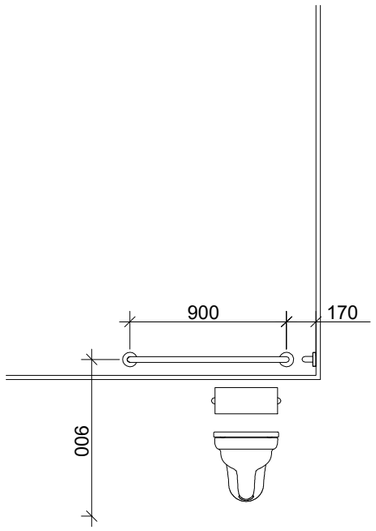

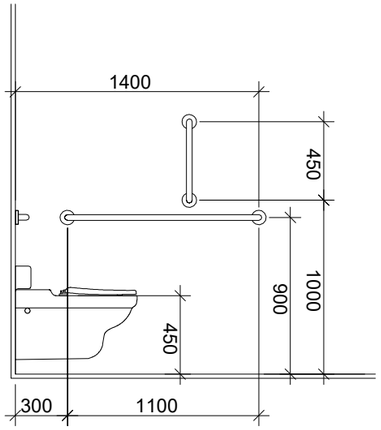

თავისუფალი სივრცე კართან მანევრირებისთვის
ანჯამიანი კარი
ანჯამის მხრიდან მისაწვდომი - მიწოლით გაღება

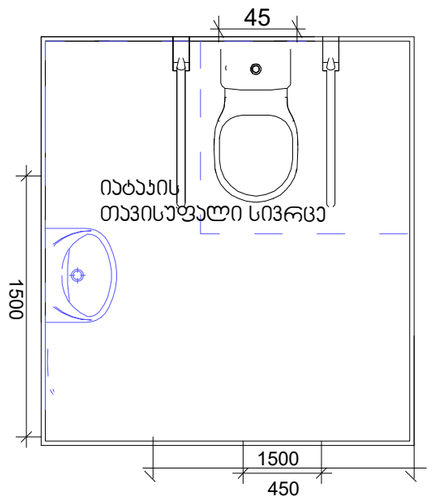

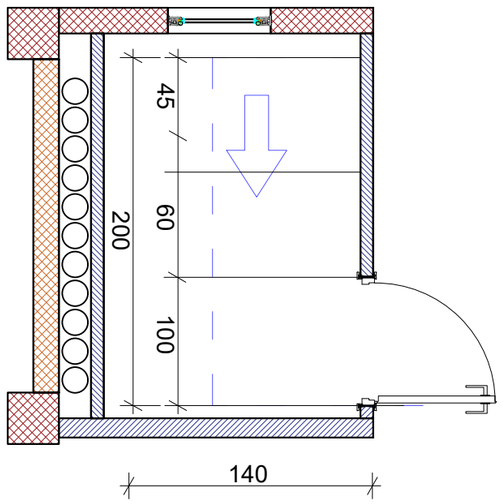

მოსატრიალებელი სივრცეები

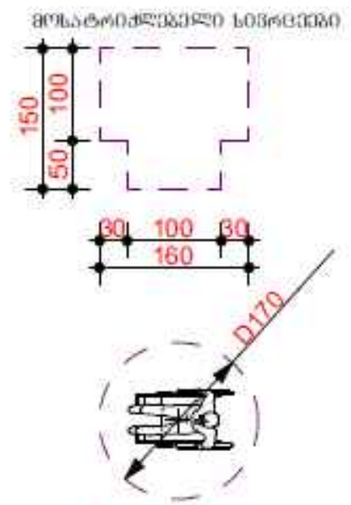

თავისუფალი სივრცე კარის წინ

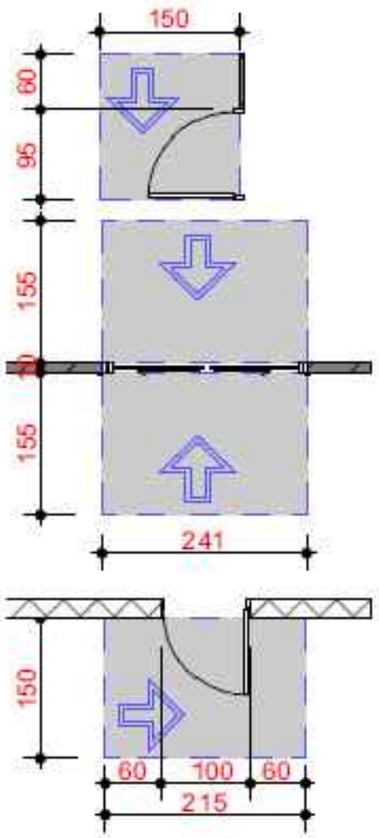

გასასვლელის განათებული ნიშანი

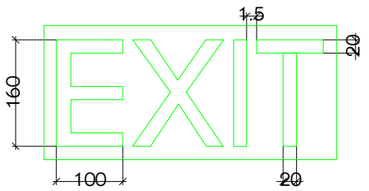

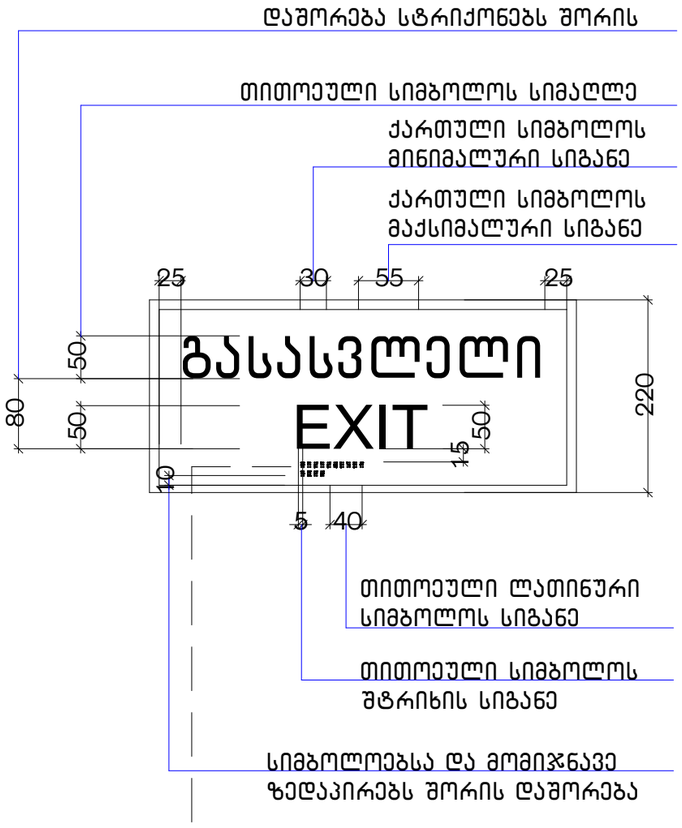

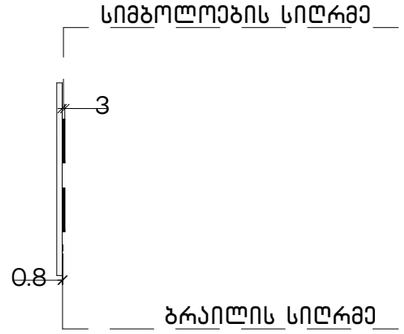

განათებული ნიშანი
თავშესაფრის ფართობთან მიმავალ
კართან

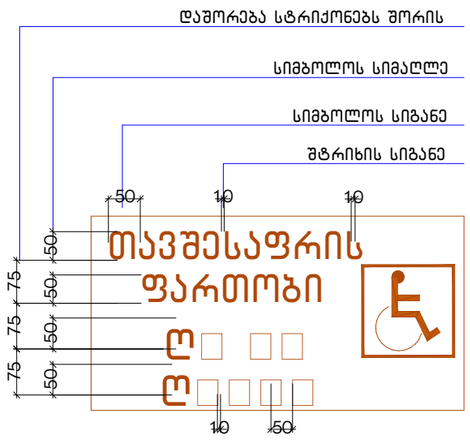

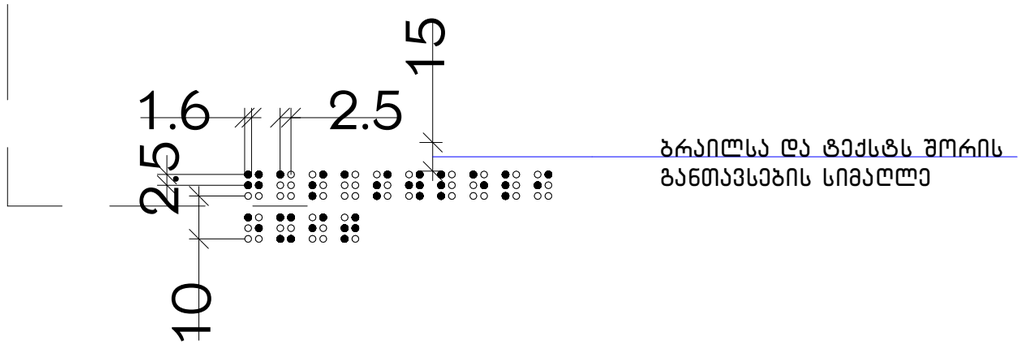

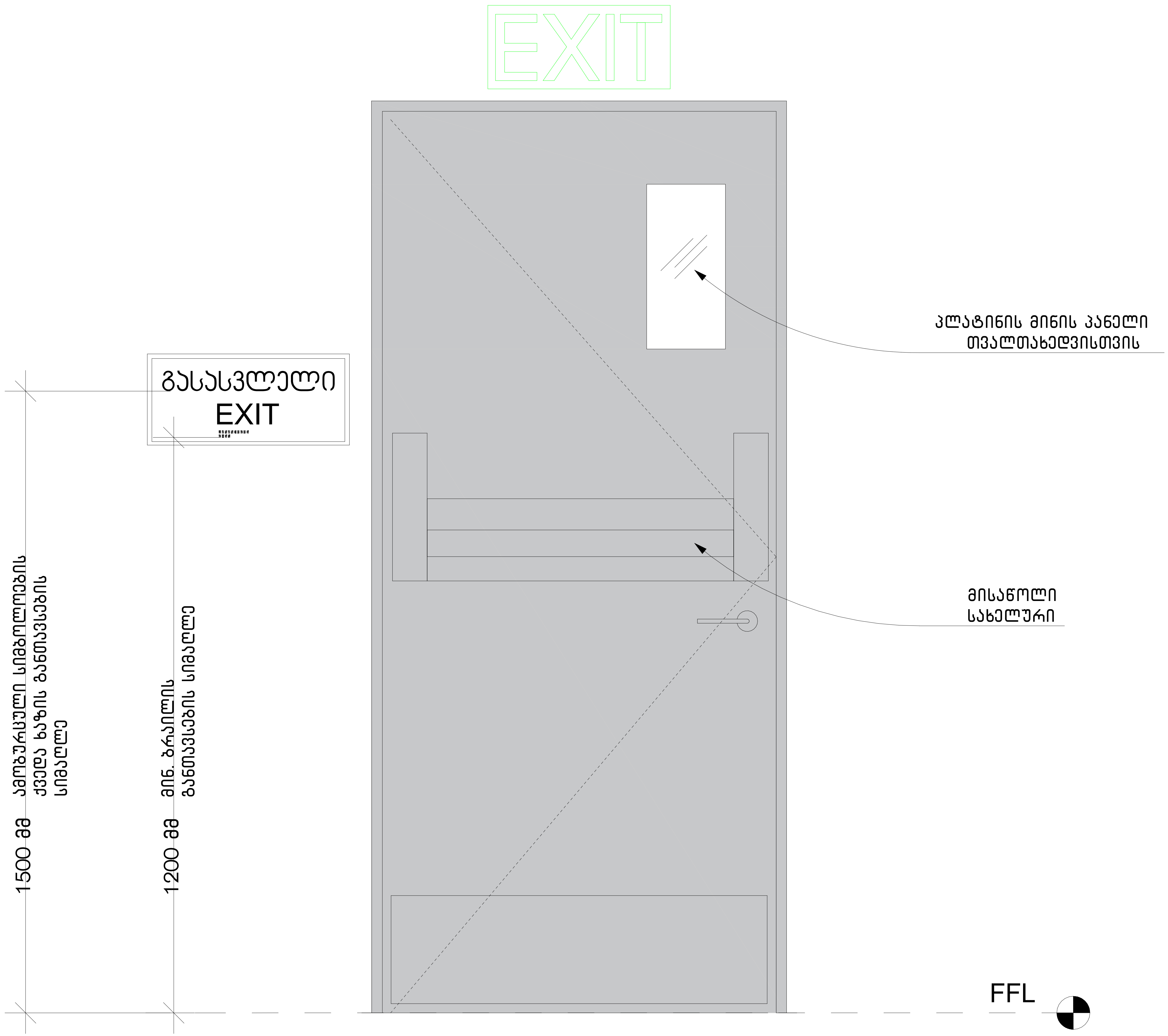
EXIT
გასასვლელი
EXIT
პლატინის მინის პანელი
თვალთახედვისთვის
მისაწოლი
სახელური
1500 მმ
ამობურცული სიმბოლოების
ქვედა ხაზის განთავსების
სიმაღლე
1200 მმ
მინ. ბრაილის
განთავსების სიმაღლე
FFL

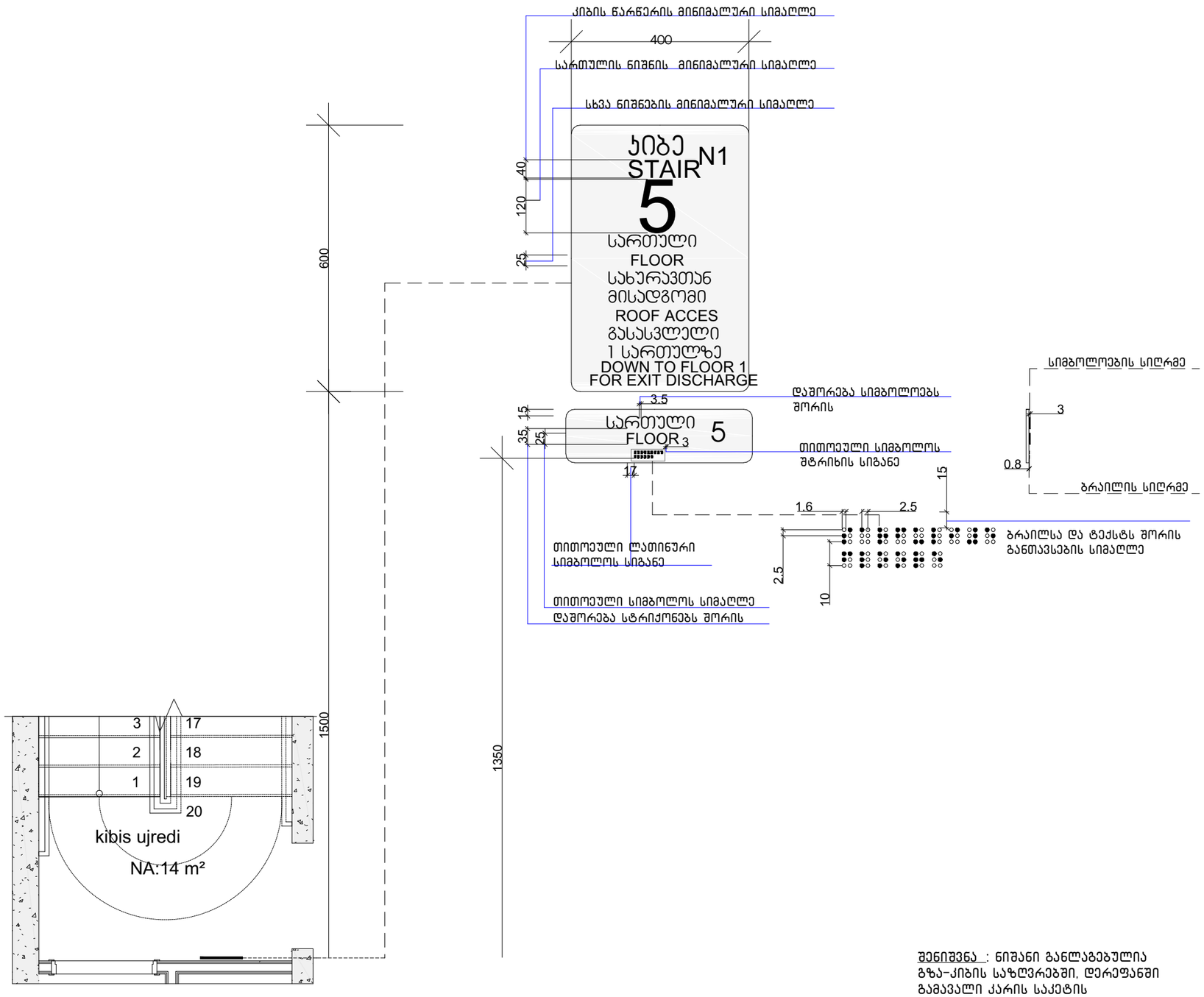

შენიშვნა : ნიშანი განლაგებულია გზა-კიბის საზღვრებში. დერეფანში გამავალი კარის საკეტის მომჭიმავედ

ნიშანი პიქტოგრამებით, ამობურცული ნიშნებით და ბრაილით
განთავსება მისაწვდომ ტუალეტებთან კარის მომიჯნავედ

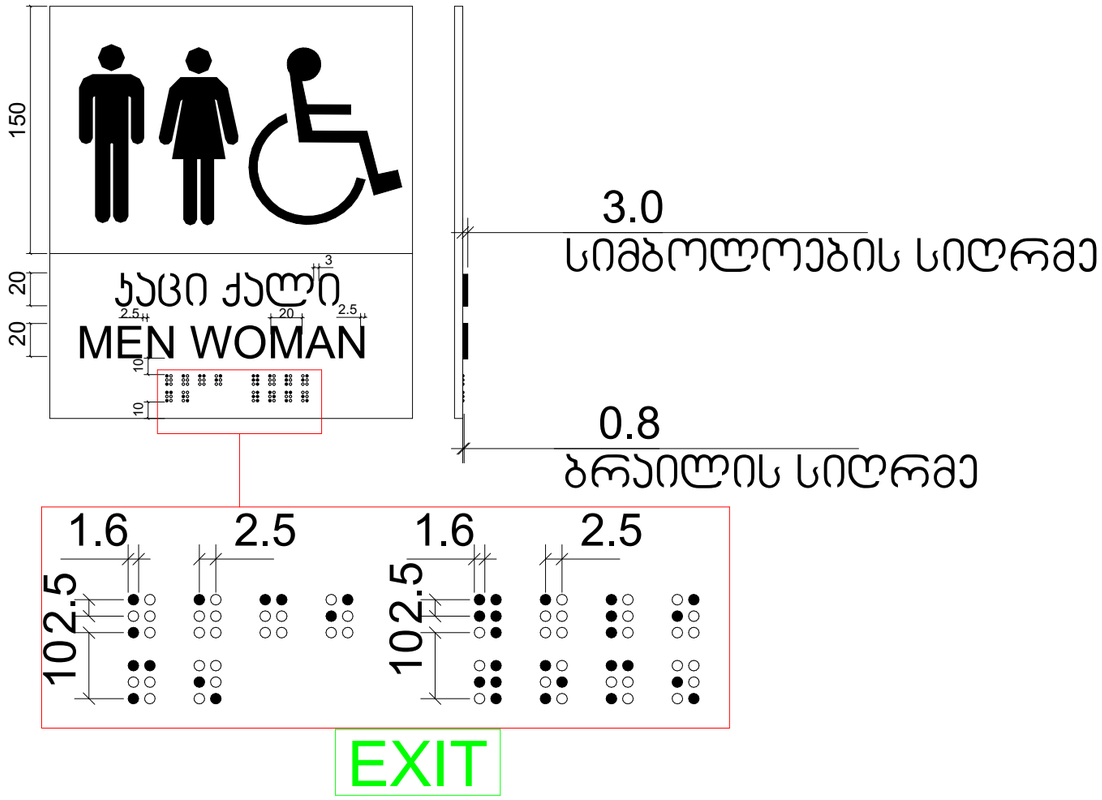

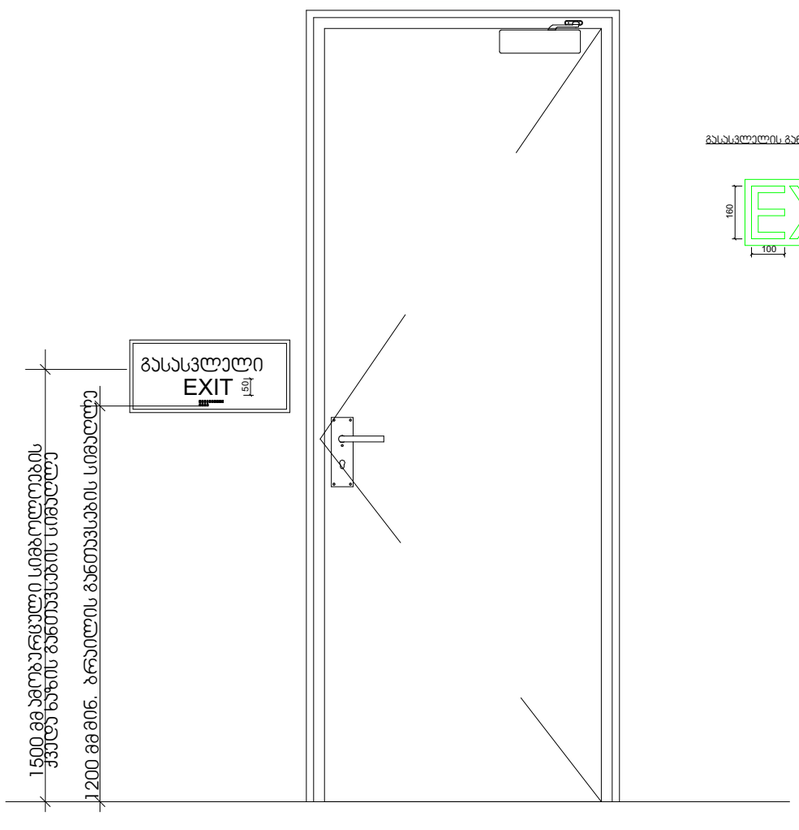

გასასვლელის განათებული ნიშანი

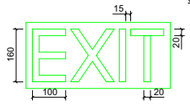

ნიშანი ამობურცული სიმბოლოებით
და ბრაილით გზა-ჯიხის გასასვლელთან
და გარეთ გამავალ ყველა კართან

