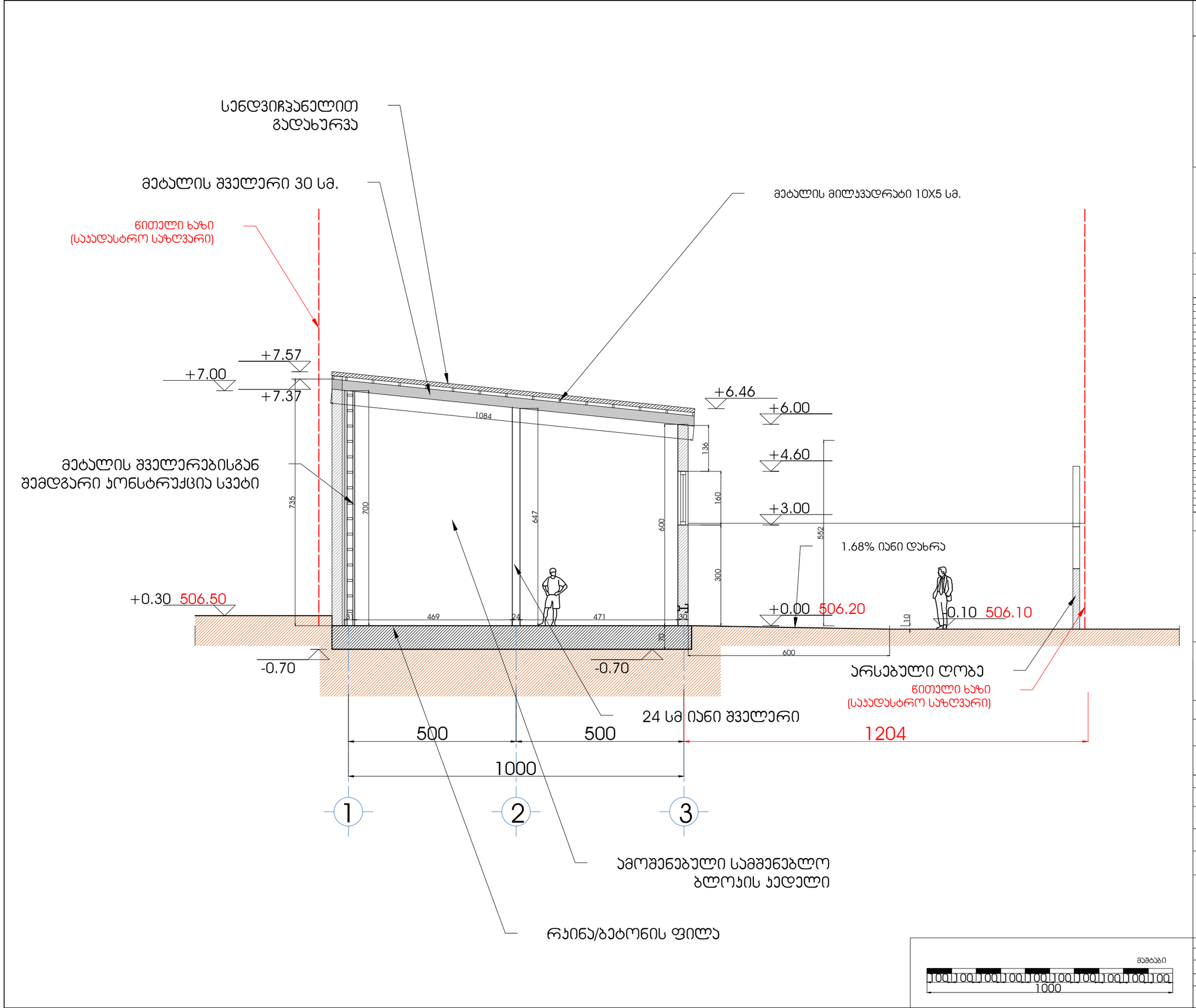

ჭრილი 1-1

ფორმატი A3	თბილისი 2023 წ.	dwg. ფაილის სახელი
	დაჯვეთა	

ექსპლიკაცია

პირობითი აღნიშვნები

- მეტალის კონსტრუქცია, დგარი
- სამშ. ბეტონის ბლოჯით ამოშენება
- საფეხმავლო ბილიკი
- გამწვანება, გაზონი
- წითელი ხაზი, საჯ. საზღვარი
- არქიტექტურული ღერძის ხაზი

შენიშვნა:

1. წარმოდგენილი ნახაზი განიხილება ფასადებთან და ჭრილებთან ერთად.
2. +0.00 ნიშნული შეესაბამება 506.2 აბსოლერი ნიშნულს.
3. ნახაზზე ზომები მოცემულია სანტიმეტრებში, ხოლო ნიშნულები მეტრებში.

დამკვეთი: შ.პ.ს დვალი ს/ნ 400010484

ქ.თბილისი, ქუჩა იუმაშევი

ქ. თბილისში ქუჩა იუმაშევი, შპს „დვალის" ჯუთვნილ მიწის ნაკვეთზე მეკანიკური საამქროს არქიტექტურული პროექტის

თანამდებობა	გვარი	ხელმოწერა	თარიღი
დამკვეთი	შ.პ.ს დვალი		
არქიტექტორი	გ.ალავერდაშვილი		
დახაზა, დაამუშავა	გ.ალავერდაშვილი		

ჭრილი 1-1

მაშტაბი	1 : 100
თარიღი	16.11.2023

სტადია	ფურცელი	ფურცლები
არქიტექტურული პროექტი		

მაშტაბი

100 100 100 100 100 100 100 100 100 100

1000

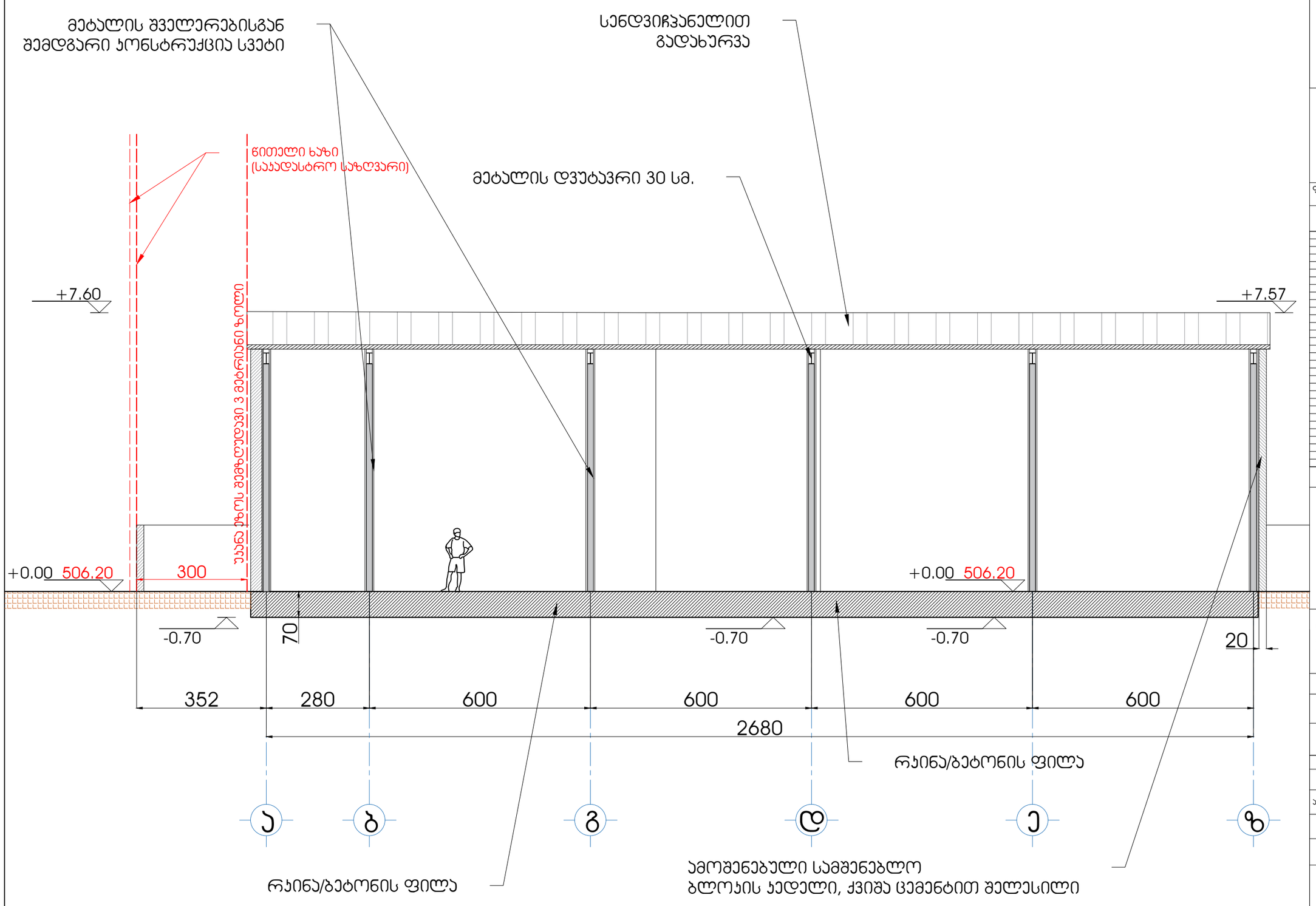

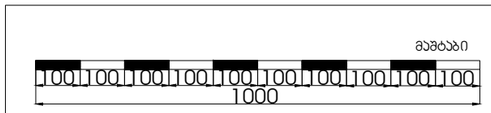

ჭრილი 2-2

ფორმატი A3	თბილისი 2023 წ.	dwg. ფაილის სახელი
	დაჯვეთა	

ექსპლიკაცია

პირობითი აღნიშვნები

- მეტალის ჯონსტრუქცია, დგარი
- სამშ. ბეტონის ბლოჯით ამოშენება
- საფეხმავლო ბილიკი
- გამწვანება, გაზონი
- წითელი ხაზი, საჯ. საზღვარი
- არქიტექტურული ღერძის ხაზი

შენიშვნა:

1. წარმოდგენილი ნახაზი განიხილება ფასადებთან და ჭრილებთან ერთად.
2. +0.00 ნიშნული შეესაბამება 506.2 აბსოლური ნიშნულს.
3. ნახაზზე ზომები მოცემულია სანტიმეტრებში, ხოლო ნიშნულები მეტრებში.

დამკვეთი: შ.პ.ს დვალი ს/ნ 400010484

ქ.თბილისი, ქუჩა იუმაშევი

ქ. თბილისში ქუჩა იუმაშევი, შპს „დვალის" ჯუთვნილ მიწის ნაკვეთზე მეკანიკური საამქროს არქიტექტურული პროექტის

თანამდებობა	გვარი	ხელმოწერა	თარიღი
დამკვეთი	შ.პ.ს დვალი		
არქიტექტორი	გ.ალავერდაშვილი		
დახაზა, დაამუშავა	გ.ალავერდაშვილი		

ჭრილი 2-2

მაშტაბი	1 : 100
თარიღი	16.11.2023

სტადია	ფურცელი	ფურცლები
არქიტექტურული პროექტი		

ჰირველი სართულის გეგმა
+0.00 ნიშნულზე

ფრაგმენტი №1 ჭრილი 1-1

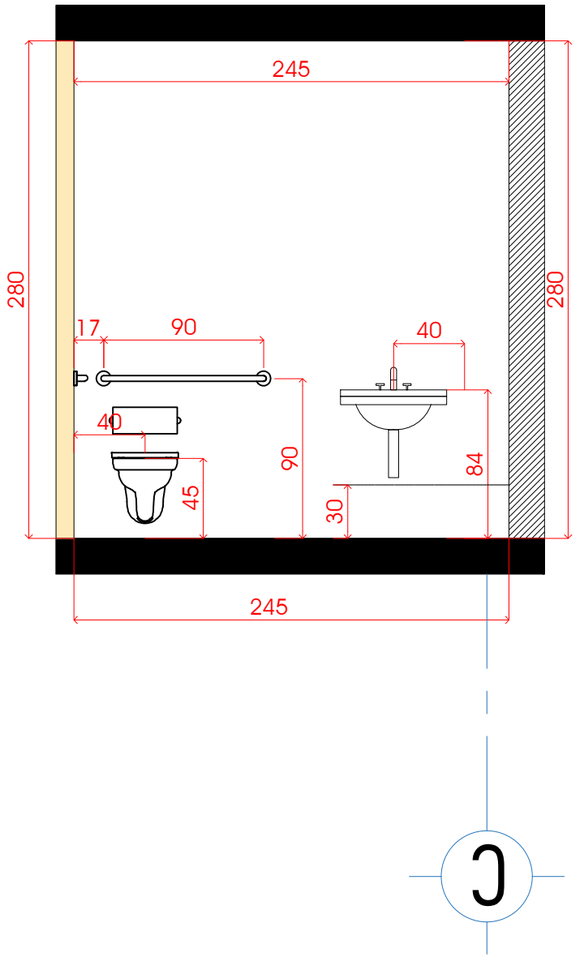

ჰირველი სართულის გეგმა
+0.00 ნიშნულზე

ფრაგმენტი №1 ჭრილი 2-2

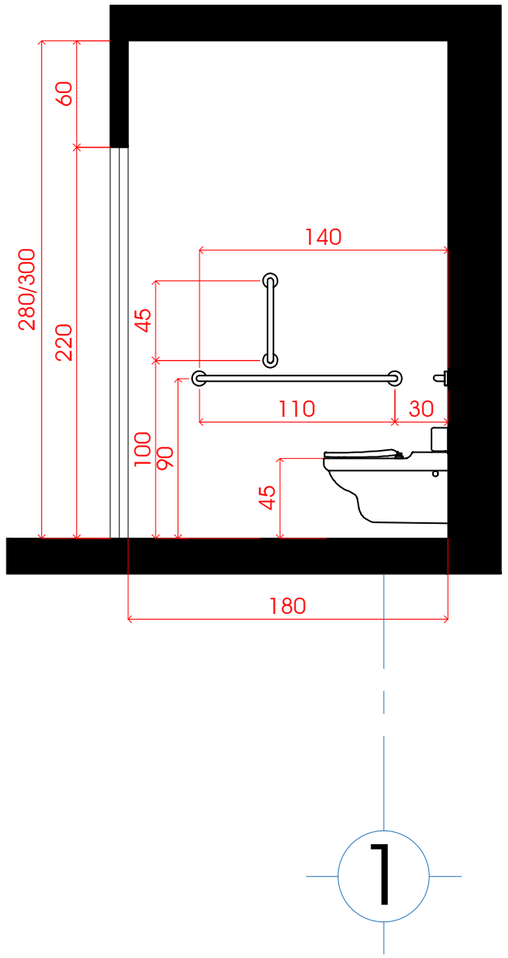

ჭრილი 2-2 ფრაგმენტი №1

ფორმატი A3	თბილისი 2023 წ.	dwg. ფაილის სახელი
	დაკვეთა	

ექსპლიკაცია

ჰირობითი აღნიშვნები

- მეტალის კონსტრუქცია, დგარი
- სამშ. ბეტონის ბლოკით ამოშენება
- საფეხმავლო ბილიკი
- გამწვანება, გაზონი
- წითელი ხაზი, საკ. საზღვარი
- არქიტექტურული ღერძის ხაზი

შენიშვნა:

1. წარმოდგენილი ნახაზი განიხილება ფასადებთან და ჭრილებთან ერთად.
2. +0.00 ნიშნული შეესაბამება 506.2 აბსოლური ნიშნულს.
3. ნახაზზე ზომები მოცემულია სანტიმეტრებში, ხოლო ნიშნულები მეტრებში.

დამკვეთი: შ.პ.ს დვალი ს/ნ 400010484

ქ.თბილისი, ქუჩა იუმაშევი

ქ. თბილისში ქუჩა იუმაშევი, შპს „დვალის" კუთვნილ მიწის ნაკვეთზე მეკანიკური საამქროს არქიტექტურული პროექტის

თანამდებობა	გვარი	ხელმოწერა	თარიღი
დამკვეთი	შ.პ.ს დვალი		
არქიტექტორი	გ.ალავერდაშვილი		
დახაზა, დაამუშავა	გ.ალავერდაშვილი		

ჭრილი 2-2
ფრაგმენტი №1

მაშტაბი	1 : 150
თარიღი	16.11.2023

სტადია	ფურცელი	ფურცლები
არქიტექტურული პროექტი		

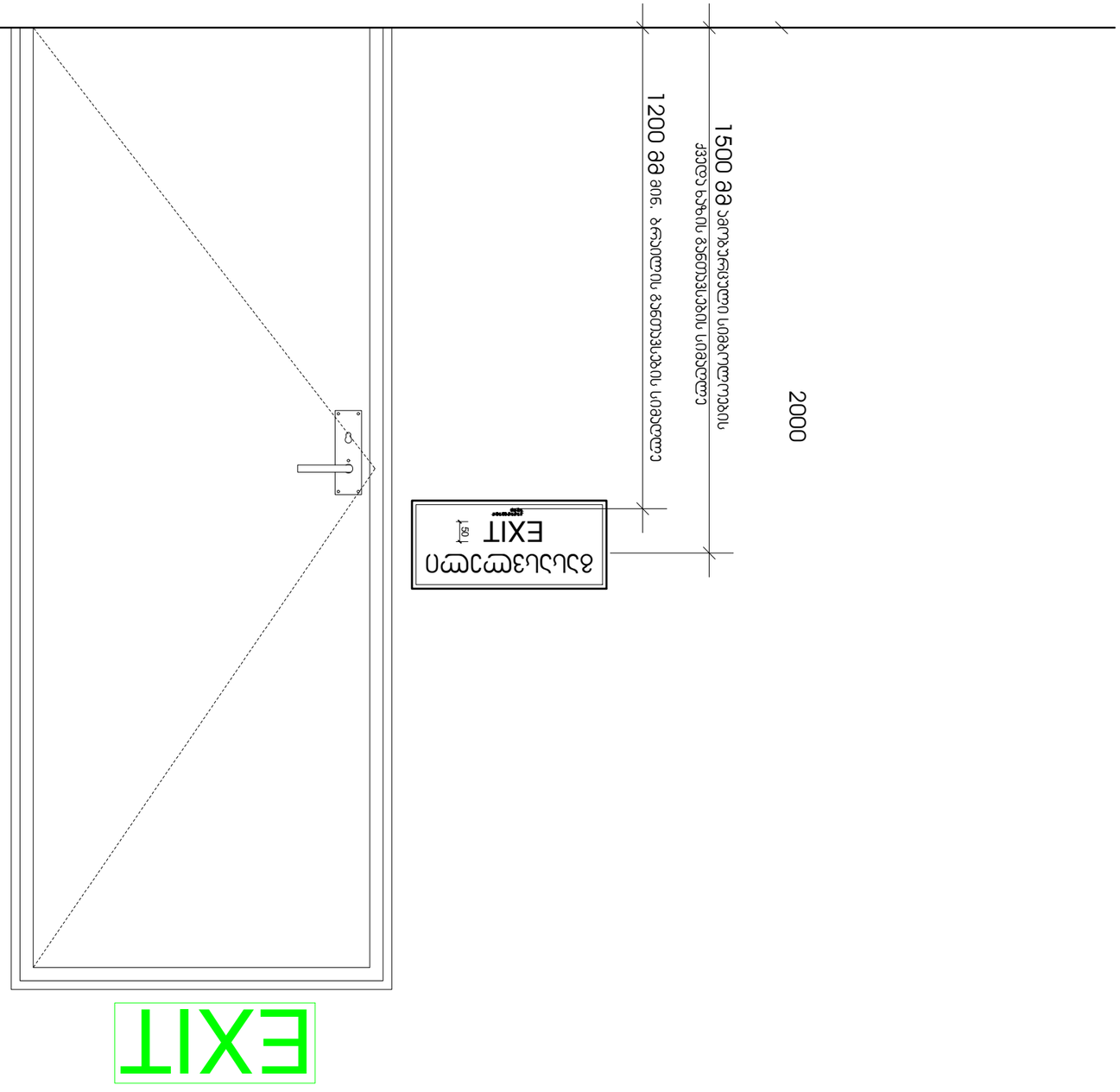

ევაკუაციის მარშრუტის მანათებელი სანიშანი

EXIT
220
150
50
80
25
75
40
10
55
30
90
5
11
140
15
0.8
7
ნახვრეტის ცენტრების მანძილი
ნახვრეტის დიამეტრი

ნიშანი პიქტოგრამებით, ამობურცული ნიშნებით და ბრაილით გათვსდება მისაწვდომ ტუალეტებთან ჯარის მომიჯნავედ

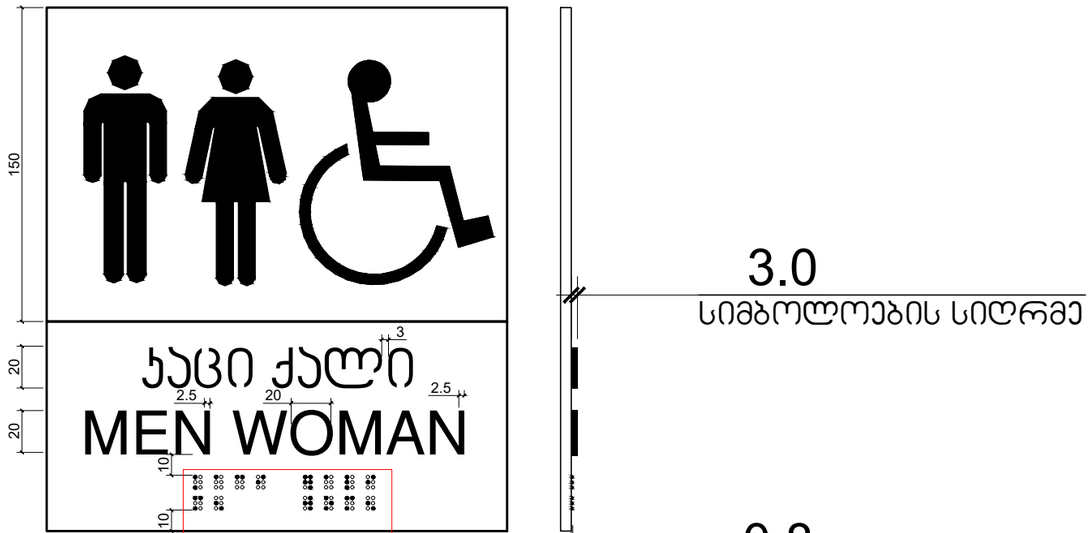

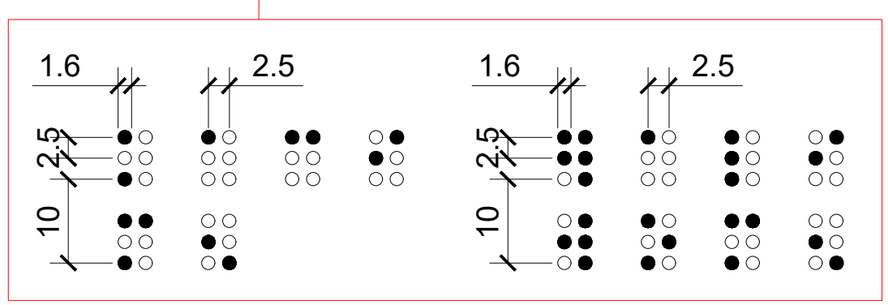

ნიშანი პიქტოგრამებით, ამობურცული ნიშნებით და ბრაილით გათვსდება მისაწვდომ ტუალეტებთან ჯარის მომიჯნავედ

ფორმატი A3 | თბილისი 2023 წ. დაკვეთა | dwg. ფაილის სახელი

ეკსპლიკაცია

პირობითი აღნიშვნები

- მეტალის ჯონსტრუქცია, დგარი
- სამშ. ბეტონის ბლოკით ამოშენება
- საფეხმავლო ბილიკი
- გამწვანება, გაზონი
- წითელი ხაზი, სას. საზღვარი
- არქიტექტურული ღერძის ხაზი

შენიშვნა:

1. ნარმოდგენილი ნახაზი განიხილება ფასადებთან და ჯრილებთან ერთად.
2. +0.00 ნიშნული შეესაბამება 506.2 აბსოლუტი ნიშნულს.
3. ნახაზზე ზომები მოცემულია სანიმუშოებში, ხოლო ნიშნულები მეტრებში.

დამკვეთი: შ.პ.ს დვალი ს/ნ 400010484

ქ.თბილისი, ჭავჭავაძე

ქ. თბილისში ჭავჭავაძე, შეს „დვალის" კუთვნილ მიწის ნაკვეთზე მანანიური საამქროს არქიტექტურული პროექტის

თანამდებობა	გვარი	ხელმოწერა	თარიღი
დამკვეთი	შ.პ.ს დვალი		
არქიტექტორი	გ.ალავერდაშვილი		
დახაზა, დაამუშავა	გ.ალავერდაშვილი		

ნიშანი პიქტოგრამებით, ამობურცული ნიშნებით და ბრაილით გათვსდება მისაწვდომ ტუალეტებთან ჯარის მომიჯნავედ

მასშტაბი 1 : 150

თარიღი 16.11.2023

სტადია	ფურცელი	ფურცლები
არქიტექტურული პროექტი		