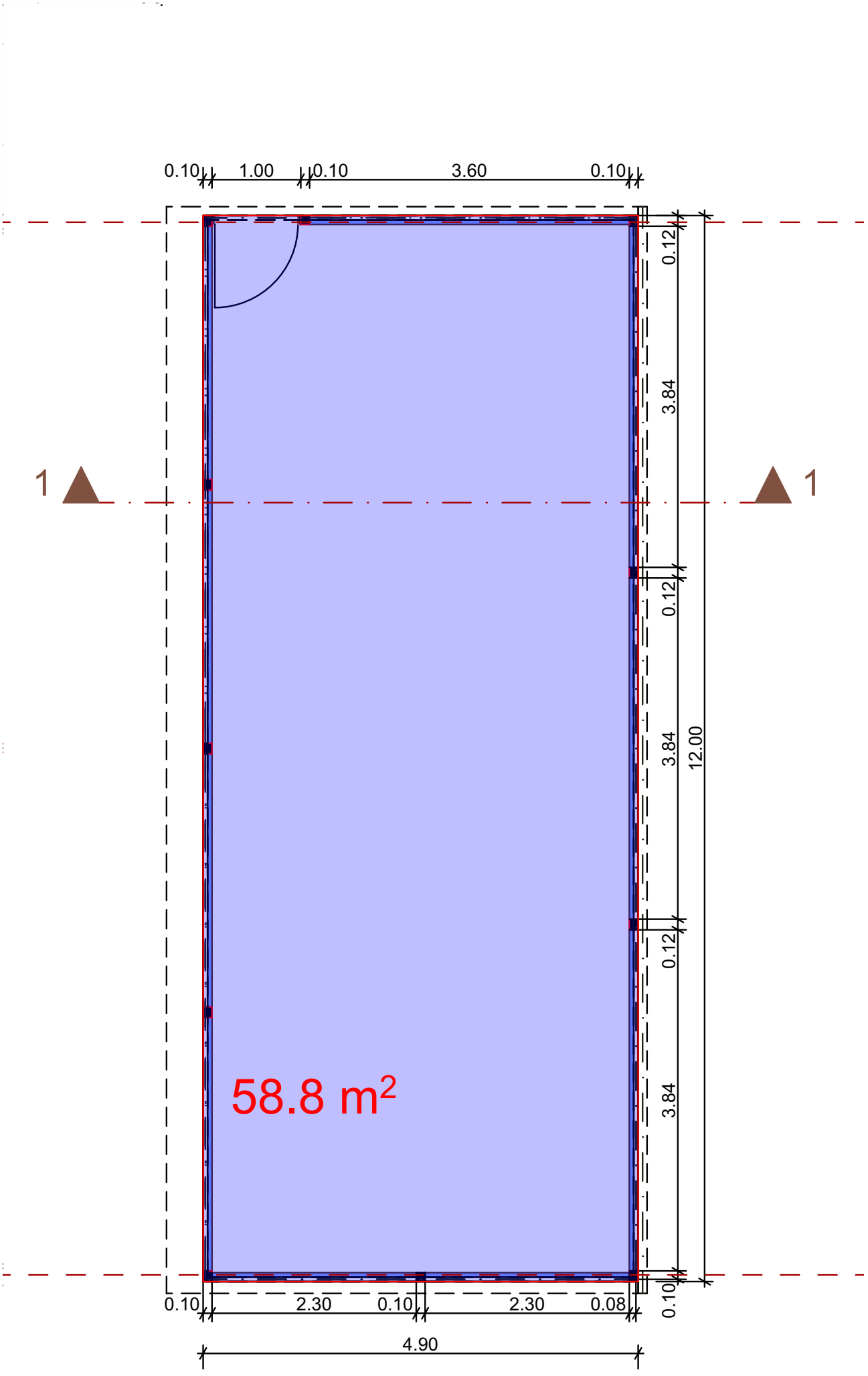
0.10
1.00
0.10
3.60
0.10
0.12
3.84
1
1
0.12
3.84
12.00
0.12
3.84
58.8 m²
0.10
2.30
0.10
2.30
0.08
0.10
4.90

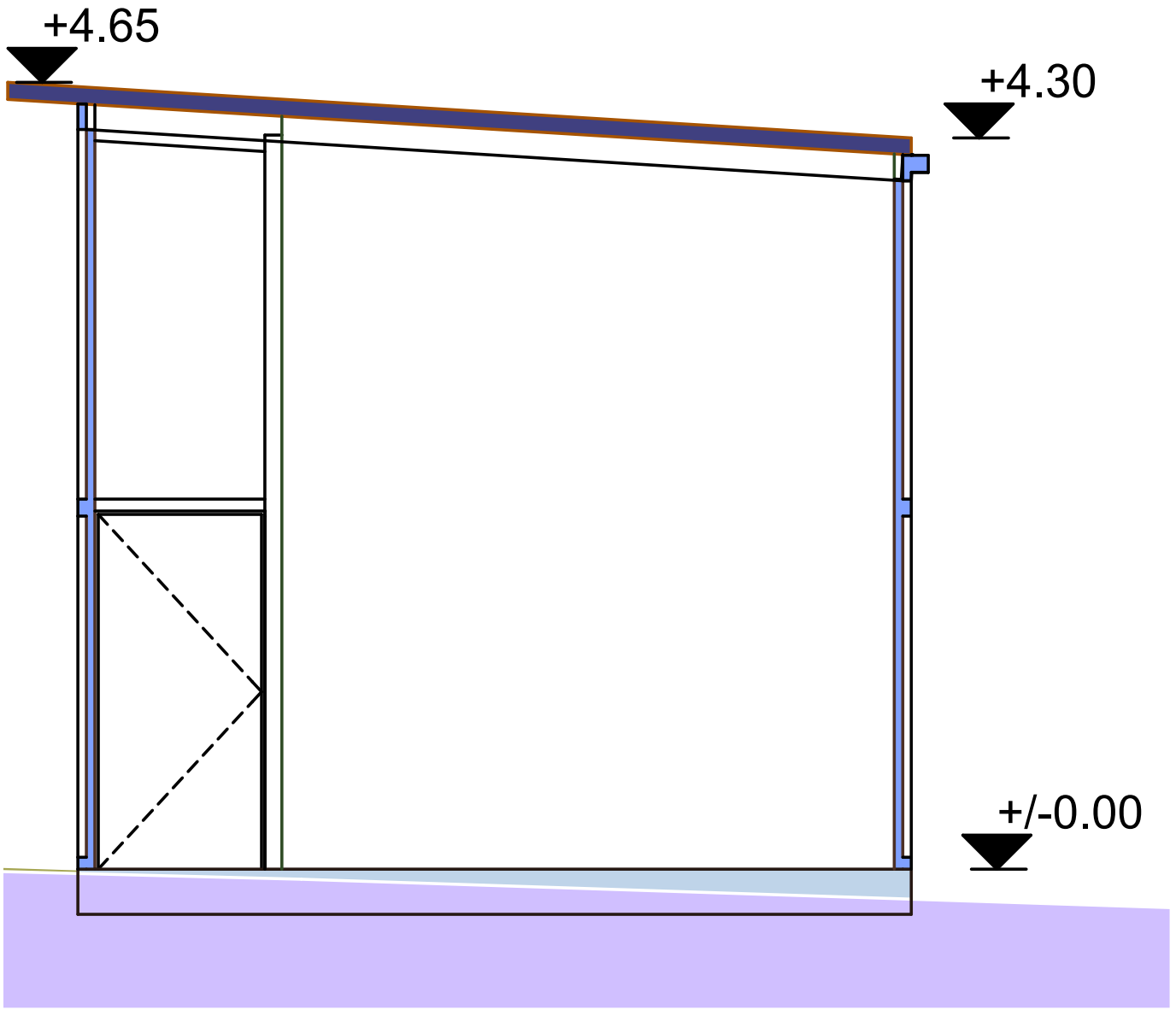
+4.65
+4.30
+/-0.00