მოკლე შინაარსი:

კონსტრუქციულ ნაწილში კორექტირება განიცადა მხოლოდ არსებულ ბუნკერში ახალი მზიდი კედლის და 2 ღიობის გაჩენამ. ამის გარდა დაემატა შიდა ეზოს მსუბუქი გადახურვა.

საექსპერტო დასკვნა

თბილისში, ლუბლიანას ქუჩა №78-ში, (საკადასტრო კოდი №01.13.01.008.068) ალერგოლოგიისა და იმუნოლოგიის ამბულატორიული ცენტრის დასაპროექტებელი ნაგებობის ქვეშ განთავსებული არსებული თავდაცვითი ნაგებობის და (01.13.01.003.018), (01.13.01.003.011), (01.13.01.007.068) ნაკვეთებზე განთავსებული ნაგებობების მდგრადობის და დასაპროექტებელი შენობის არსებულ შენობაზე გავლენის შესახებ.

დასაპროექტებელი ალერგოლოგიისა და იმუნოლოგიის ამბულატორიული ცენტრის მისამართია თბილისი, ლუბლიანას ქუჩა №78, (საკადასტრო კოდი №01.13.01.008.068).

ნაგებობას გააჩნია 4 მიწისზედა სართული, სარდაფით.

სეისმური დარაიონების მიხედვით სამშენებლო ტერიტორია იმყოფება 8 ბალიან ზონაში.

ქარის ნორმატიული დატვირთვა - 50კგ/კვმ.

თოვლის ნორმატიული დატვირთვა - 70კგ/კვმ.

საძირკვლის ფილის ფუძედ მიღებულია ფენა 2 - თიხა მოყვითალო-მავისფერი, ძნელპლასტიკური, კენჭნაროვანი გრუნტის თხელი (15-20 სმ) შუაშრეებით კარბონატული, მყარი, ღორღის და ხვინჭის 10-15%-მდე.

საანგარიშო წინაღობით: Ro=2.7 კგძ/კვ.სმ.

ხიმინჯები დაფუძნებულია ფენა 4-ზე - ხრეში, წყალშემცველი, ქვიშის შემავსებლით 30%-მდე.

საანგარიშო წინაღობით: Ro=6.0 კგძ/კვ.სმ.

საინჟინრო-გეოლოგიური გამოკვლევის მიხედვით სამშენებლო ტერიტორია იმყოფება დამაკმაყოფილებელ საინჟინრო-გეოლოგიურ პირობებში. გრუნტი სეისმური თვისებების მიხედვით მიეკუთვნება II კატეგორიას. გრუნტის წყალი დაფიქსირდა 7.2-8.5 მ-დან. წყალის აგრესიულობის გამო მიწისქვეშა კონსტრუქციები უნდა დამზადდეს სახსტანდარტის 10178-76.პორტლანდცემენტზე დამზადებულ წყალშეუღწევად W8 ბეტონისაგან.

საძირკვლის კონსტრუქციას წარმოადგენს საძირკვლის მონოლითური ფილის (H=60სმ) და ხიმინჯების (D=100სმ) ერთობლიობა.

შენობის ძირითადი მზიდი კონსტრუქცია განლაგებულია არსებულ მიწისქვეშა ნაგებობაზე გადამწდარ ე.წ. "უნაგირის" კონსტრუქციაზე. "უნაგირი" შესდგება პილონების(სიმაღლით 10,15 მ, განით 4.5X0.5მ, 4.7X0.5მ და 6.5X0.5მ) და რ.ბ. კოჭებისგან (ზომით 3.8X0.5 მ და 3.8X0.5მ).

მზიდი კარკასის დანარჩენი სხვა ელემენტებია - სვეტები 50X60 და 50X50 სმ; რიგელები - 50X50 სმ.

შენობის სართულშუა გადახურვა შესრულებულია რკ.ბ. მონოლითური ფილებით სისქით 18 სმ

კიბეები - მონოლითური რკინაბეტონის.

სახურავი – ბრტყელი.

სახურავზე მოთავსებულია ლითონის ქანობიანი კარკასი.

არსებული ნაგებობა წარმოადგენს სამოქალაქო თავდაცვის ნაგებობას რომელიც განკუთვნილი იყო საჰაერო თავდასხმის დროს მოსახლეობის ევაკუაციისა და დაცვისათვის.

ნაგებობის მზიდ კონსტრუქციას წარმოადგენს მონოლითური რკინა-ბეტონის კარკასი: სვეტები - 160X50, 155X50, 150X50, 110X50, 100X50, 50X50 სმ. რიგელები - 80X90 სმ. შემომმზღუდავ კედლებად გამოყენებულია 50 სმ. სისქის ორ ზონაში არმირებული რკინა ბეტონის მონოლითური კედლები. გადახურვის კონსტრუქციად გამოყენებული 30 სმ. სისქის ორ ზონაში არმირებული რკინა ბეტონის არმირებული ფილა, რომლის თავზეც არსებული მიწის საფარის სისქე იცვლება 30-100 სმ-ამდე.

საძირკვლის კონსტრუქციად მონოლითური სვეტების ქვეშ გამოყენებულია მონოლითური წერტილოვანი საძირკვლები ზომით 1.2X1.2 მ. შემომმზღუდავი მონოლითური კედლების ქვეშ გამოყენებული არის მონოლითური ლენტური საძირკვლები.

მონოლიტური წერტილოვანი და ლენტური საძირკვლები ერტმანეთთან დაკავშირებულია 80X50 სმ. სისქის რკინა ბეტონის მონოლითური შემკრავი კოჭებით. ხოლო იატაკად გამოყენებულია 10 სმ. სისქის რკინა ბეტონის მონოლითური მოჭიმვა.

არსებული ნაგებობის ფუძეზე მისი საკუთარი წონიდან და მის გადახურვაზე განთავსებული ბრუნტის წონიდან გამომდინარე დაწნევა ტოლია 2.0 --- 2.5 კგძ/კვს.

დასაპროექტებელი შენობის საძირკვლის კონსტრუქციის დამუშავებისას გათვალისწინებული იყო არსებული შენობის არსებობა და ის რომ დასპროექტებელი შენობის ფუძეზე არსებული დაწნევა არ ყოფილიყო განსხვავებული არსებული შენობის ფუძეზე არსებულ დაწნევაზე ამის გამო

დასაპროექტებელი შენობის კონსტრუქციაში ძირითად ფუნქციას ასრულებს 1 მეტრი დიამეტრის ბურღვით ნატენი ხიმინჯები რომლებიც ეფუძნება პრაქტიკულად უკუმშვად გრუნტს, ხოლო საძირკვლის მონოლითური ფილა უფრე მეტად ასრულებს ხიმინჯების შეკვრის ფუნქციას ფილის ფუძეზე განვითარებული წნევა არ აღემატება არსებული შენობის ფუძეში განვითარებულ წნევას რაც დადასტურებულია შესაბამისი კომპიუტერული გაანგარიშებით.

საპროექტო შენობიდან მეზობლად განთავსებული შენობები (01.13.01.003.018) – მოშორებულია საპროექტო შენობიდან 21 მეტრით, (01.13.01.003.011) – მოშორებულია 21 მეტრით და (01.13.01.007.068) მოშორებულია 17 მეტრით.

იქიდან გამომდინარე, რომ დასპროექტებელი შენობის საძირკვლის კონსტრუქციაში ძირითად ფუნქციას ასრულებს 1 მეტრი დიამეტრის ბურღვით ნატენი ხიმინჯები, რომლებიც ეფუძნება პრაქტიკულად უკუმშვად გრუნტს, მისი გავლენა მომიჯნავე ნაკვეთებზე განთავსებულ შენობებზე როგორც თეორიულად ასევე პრაქტიკულად ცალსახად გამორიცხულია.

გაანგარიშება ჩატარდა ლიცენზირებული გამოთვლითი კომპლექსის "**LIRA 2016**"-მეშვეობით რომელიც ეფუძნება სასრულ ელემენტთა მეთოდს და რეალიზებულია გადაადგილებებში.

პროექტის კონსტრუქციული ნაწილი შესრულებულია საქართველოში მოქმედი სამშენებლო ნორმებისა და წესების მოთხოვნების დაცვით, შესაბამისად, შენობის მდგრადობა უზრუნველყოფილია და პროექტს ეძლევა ცალსახად დადებითი საექსპერტო შეფასება.

ექსპერტი – მთავარი სპეციალისტი,

კონსტრუქტორი გ. ბრეხვიაშვილი

. 01.06.2022 წ.

ალერგოლოგიისა და იმუნოლოგიის ამბულატორიული ცენტრის შენობა

ქ. თბილისი, ლუბლიანის ქ. N78

(ს/კ 01.13.01.008.068)

ნაგებობის მგიდი კონსტრუქციების სივრცითი მოდელის გაანგარიშება

სეტყვის, რიგელების, სამრკვლის შიდა, ხიმინჯების, სარდაფის გადახურვის შიდების და დიაფრაგმების არმირება

შესრულა: ე. ა. ლებანიძე

თბილისი 2022

შემადგენლობა :

X ღერძის გასწვრივ

Y ღერძის გასწვრივ

დროებითი დატვირთვა

მუდმივი დატვირთვა

სცრეენშოტი 1

სცრეენშოტი 2

სცრეენშოტი 3

სცრეენშოტი 4

სცრეენშოტი 5

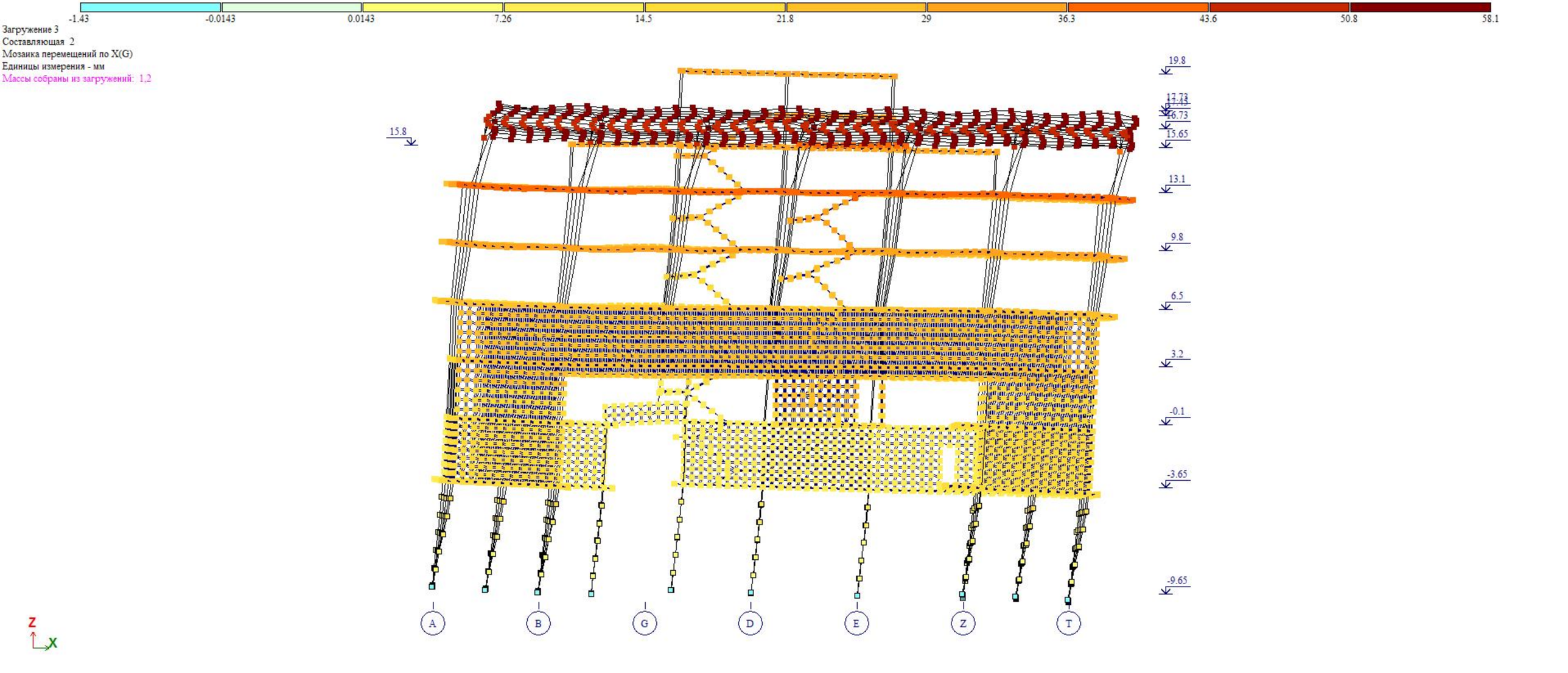
-1.43
-0.0143
0.0143
7.26
14.5
21.8
29
36.3
43.6
50.8
58.1
Загружение 3
Составляющая 2
Мозаика перемещений по X(G)
Единицы измерения - мм
Массы собраны из загружений: 1,2
15.8
19.8
17.73
16.73
15.65
13.1
9.8
6.5
3.2
-0.1
-3.65
-9.65
A
B
G
D
E
Z
T
Z
X

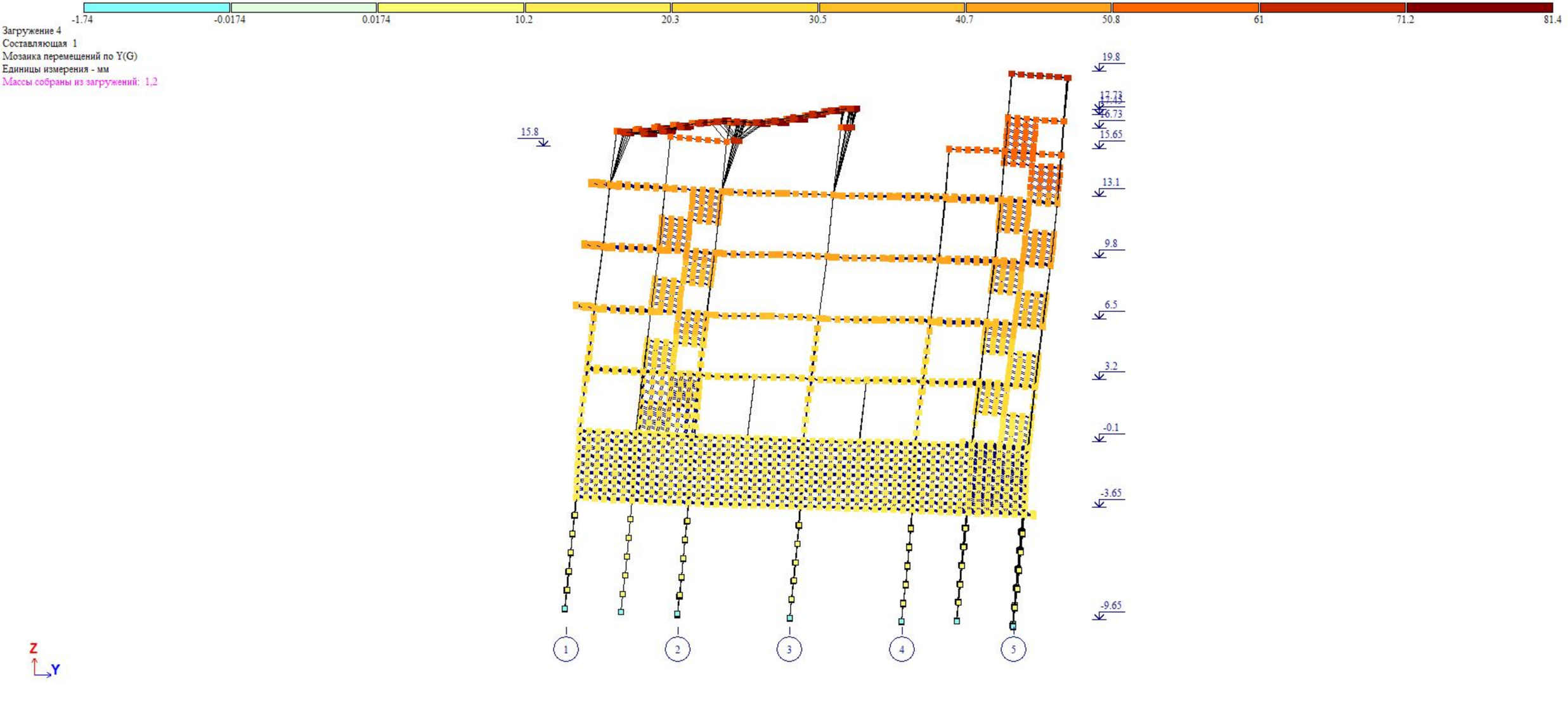
-1.74
-0.0174
0.0174
10.2
20.3
30.5
40.7
50.8
61
71.2
81.4
Загружение 4
Составляющая 1
Мозаика перемещений по Y(G)
Единицы измерения - мм
Массы собраны из загружений: 1,2
19.8
17.73
17.45
16.73
15.65
15.8
13.1
9.8
6.5
3.2
-0.1
-3.65
-9.65
1
2
3
4
5
Z
Y

-3.48 -3.2 -2.93 -2.66 -2.4 -2.13 -1.86 -1.59 -1.32

Загружение 2
Изополя напряжений Rz
Единицы измерения - т/м**2

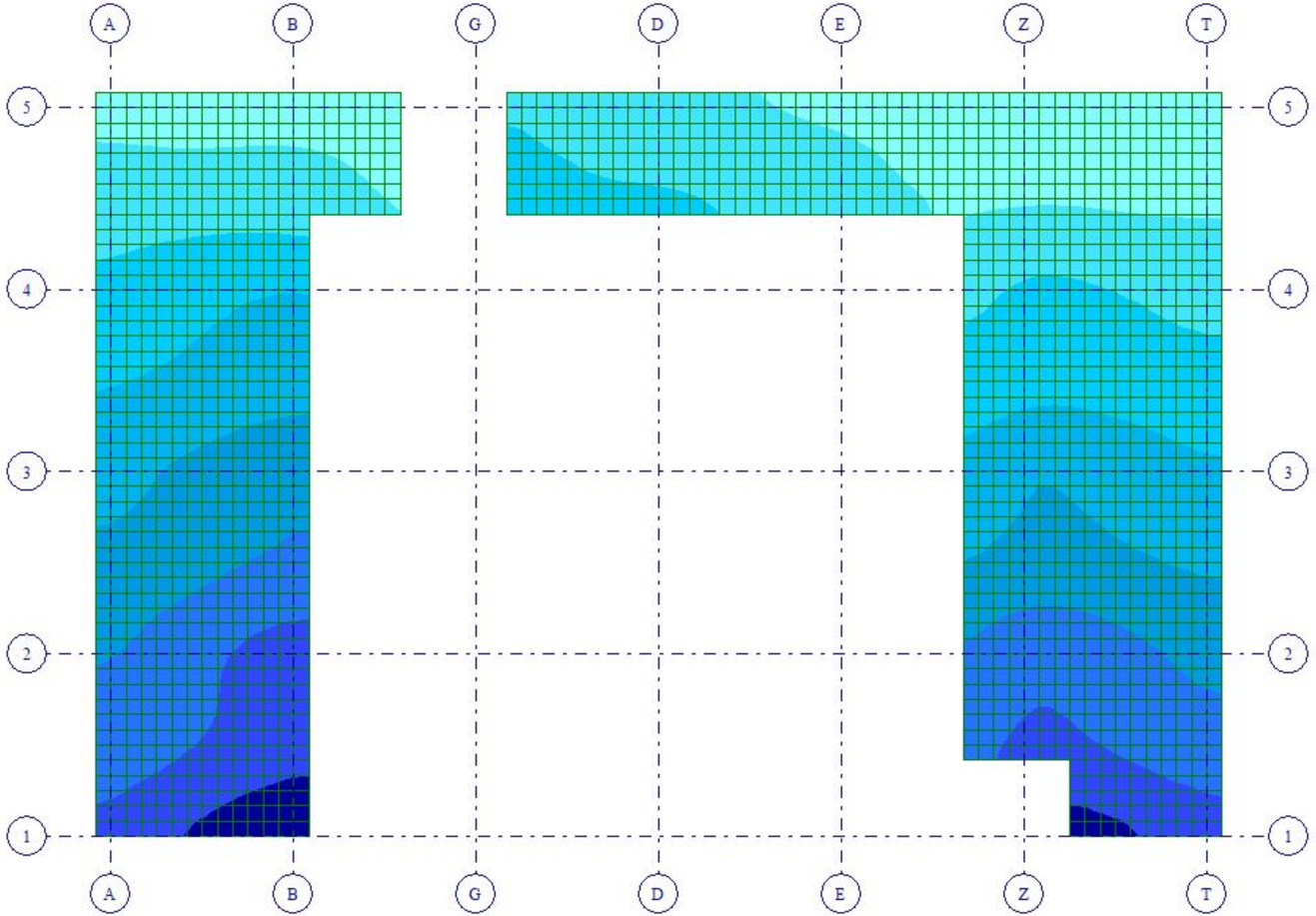

Y
X

Отм. -3.650

-23.3 -21.7 -20.1 -18.5 -16.9 -15.3 -13.7 -12.1 -10.5

Загружение 1
Изополя напряжений Rz
Единицы измерения - т/м**2

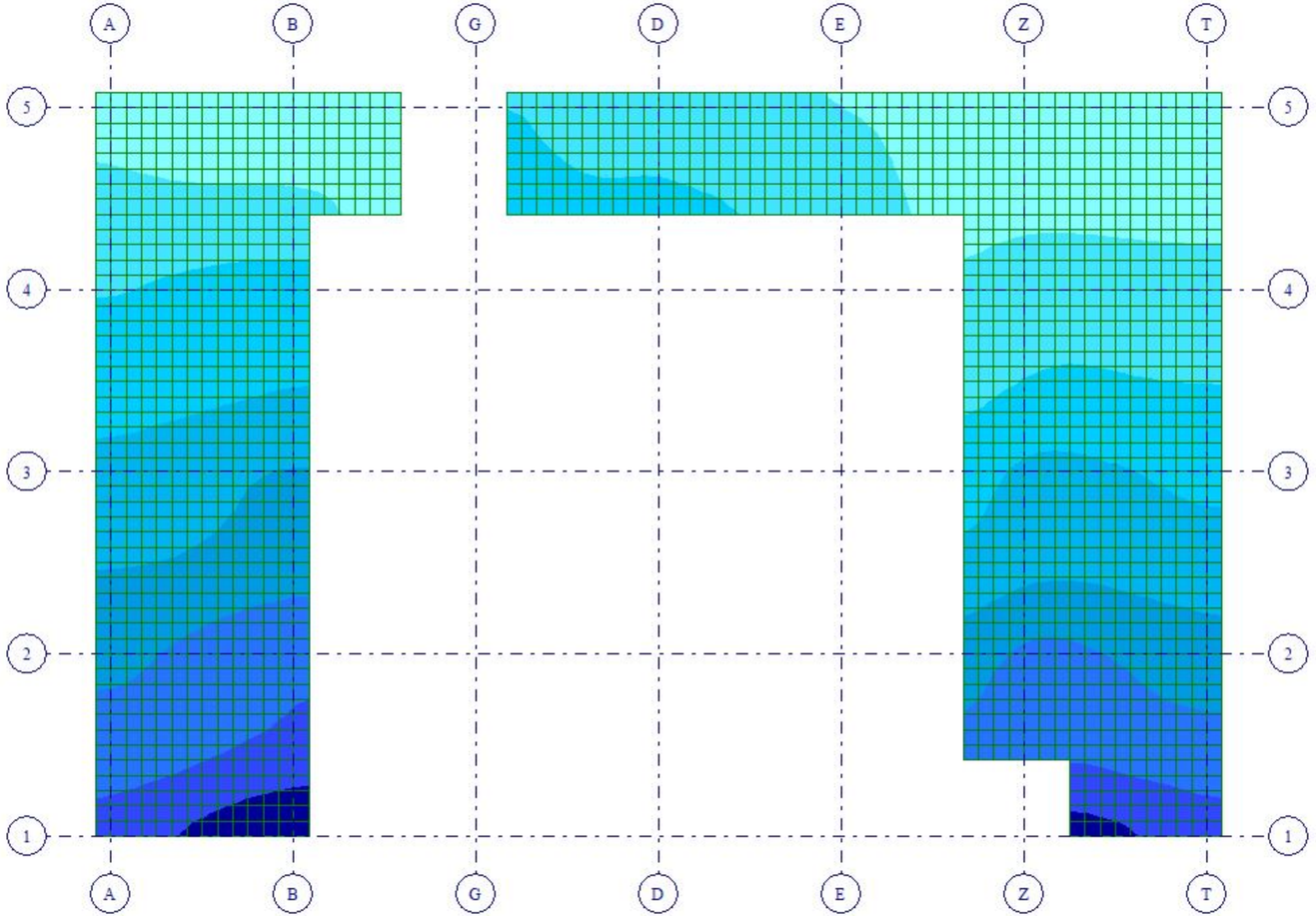

Y
X

Отм. -3.650

ALERGIIS_TSENTRI.l3d

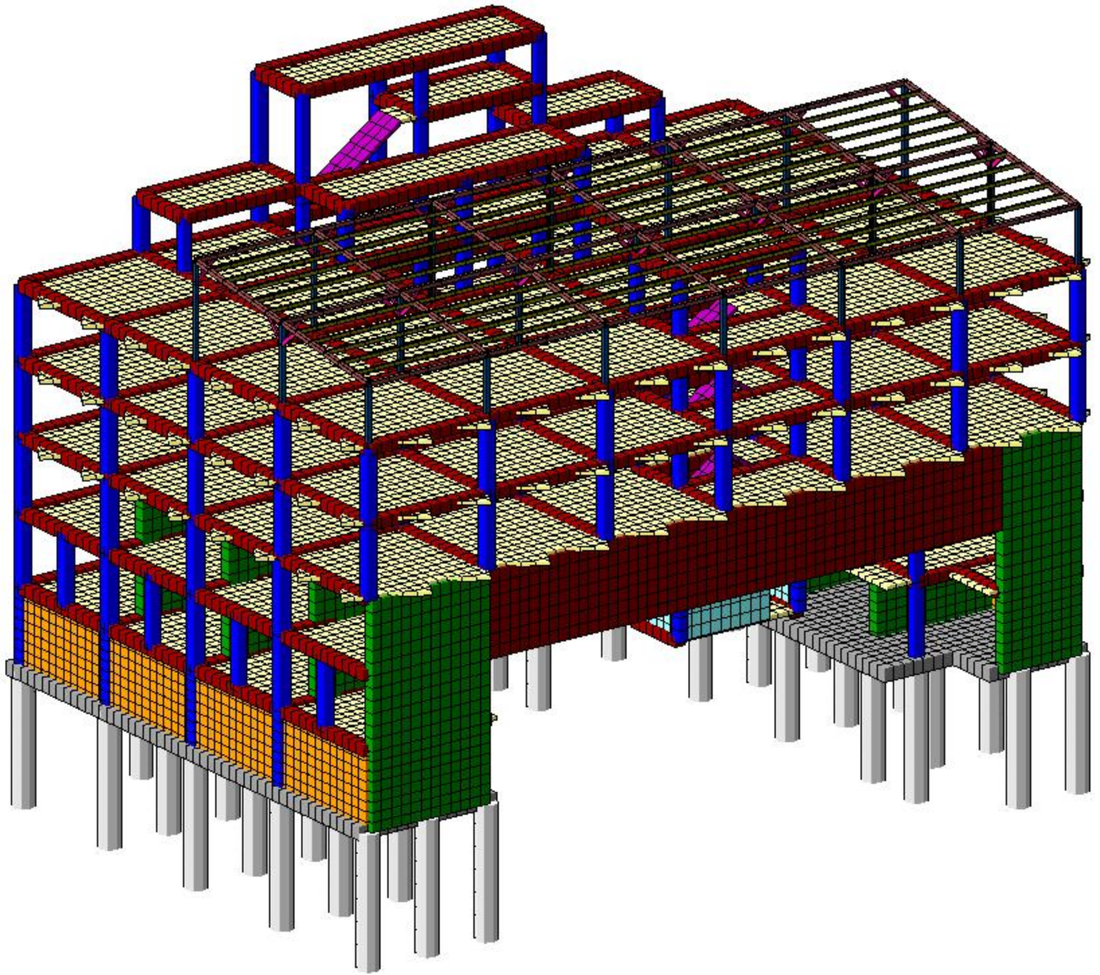

ALERGIIS_TSENTRI.l3d

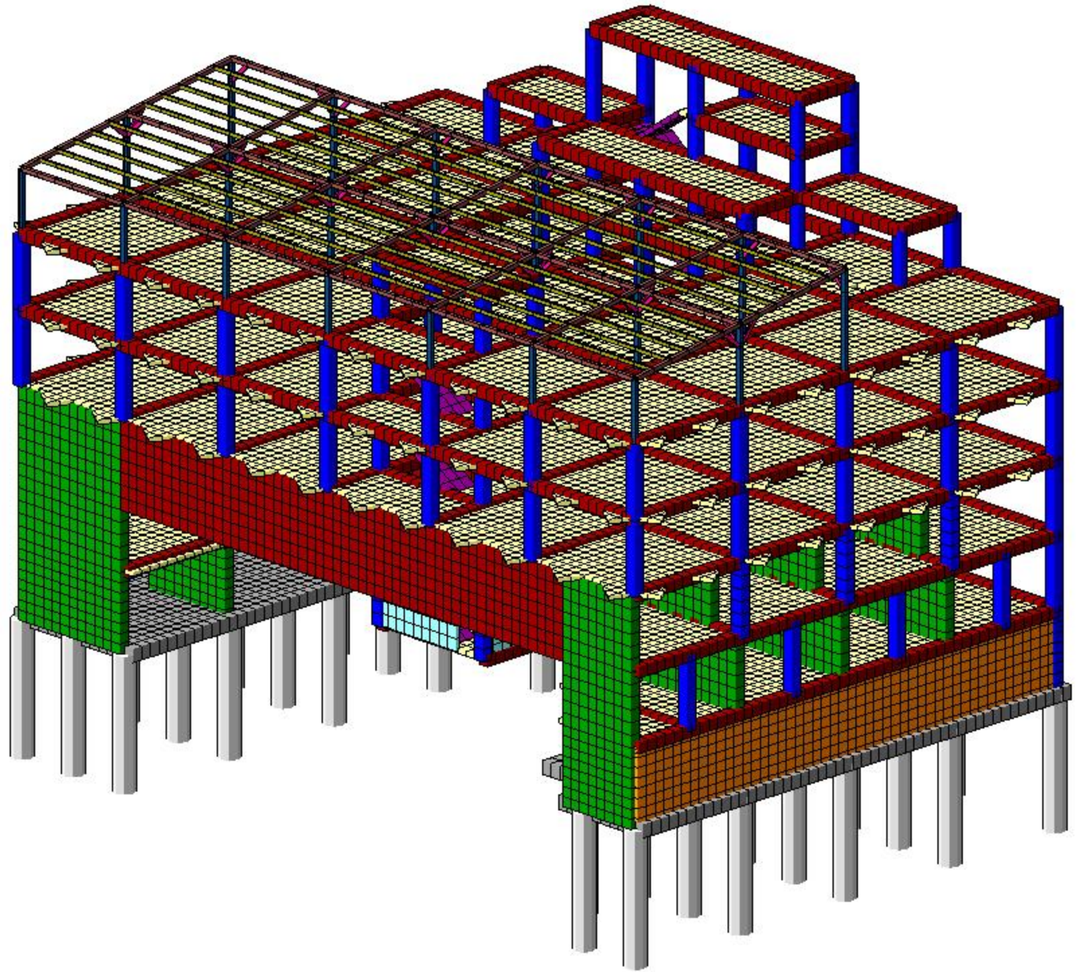

ALERGIIS_TSENTRI.l3d

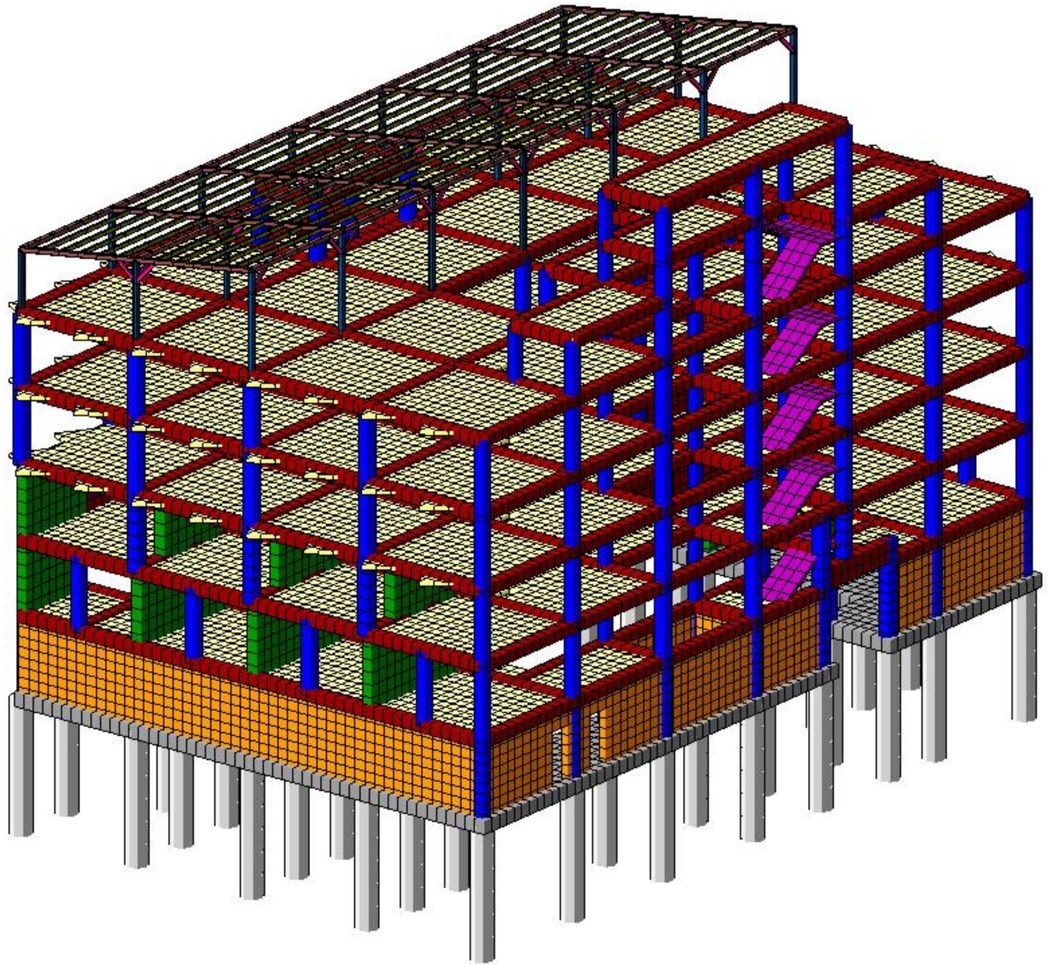

ALERGIIS_TSENTRI.l3d

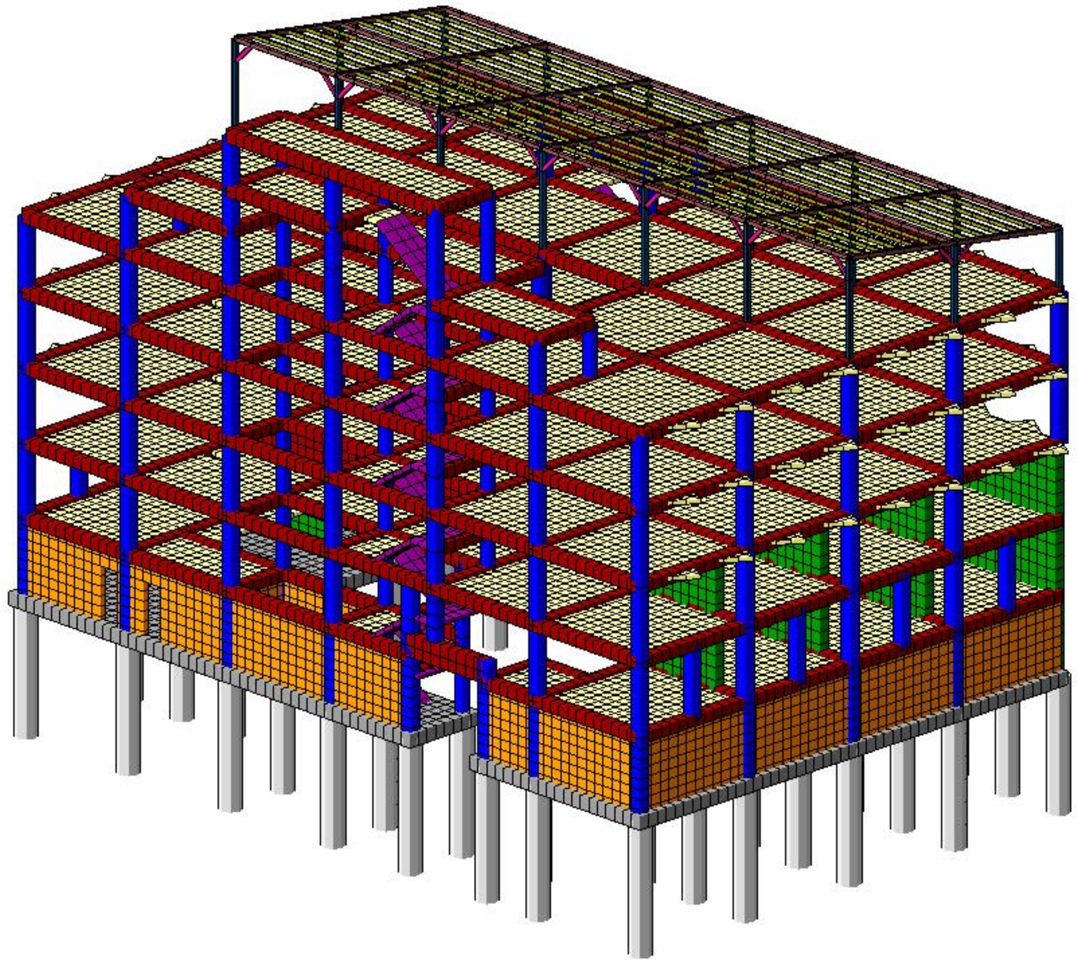

ALERGIIS_TSENTRI.l3d

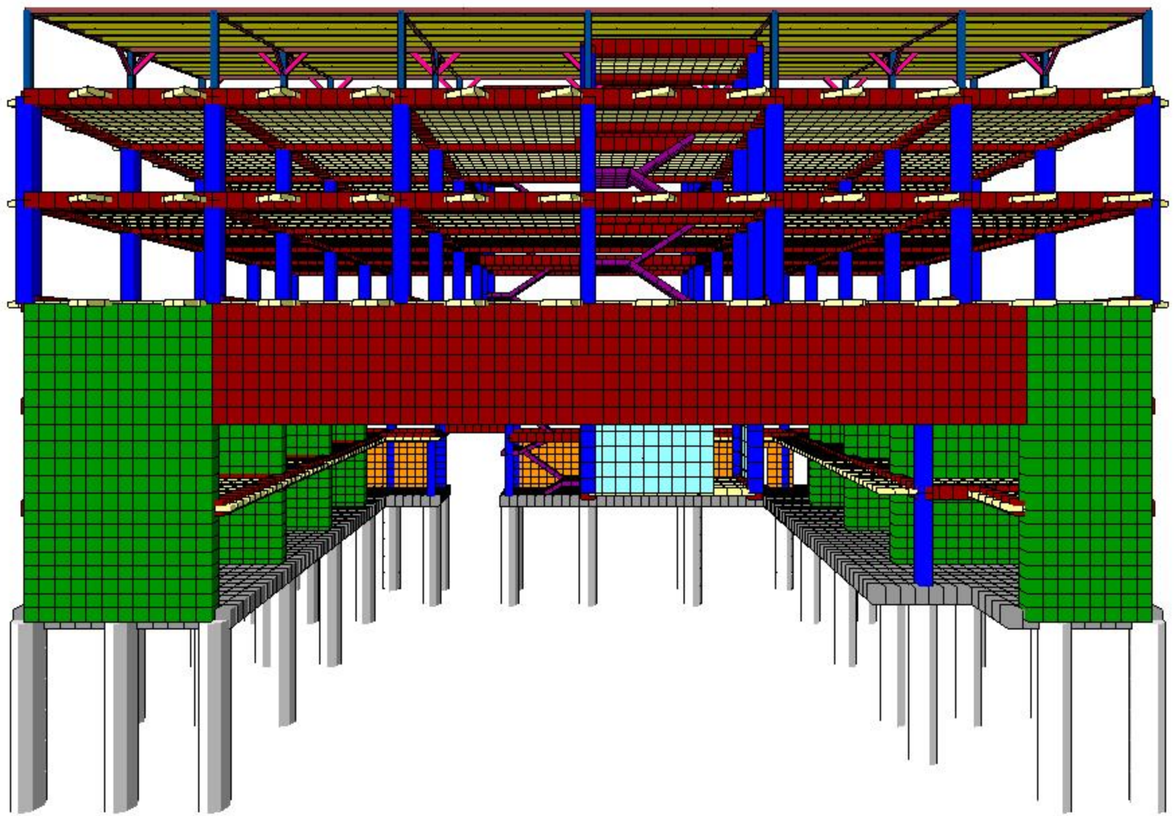

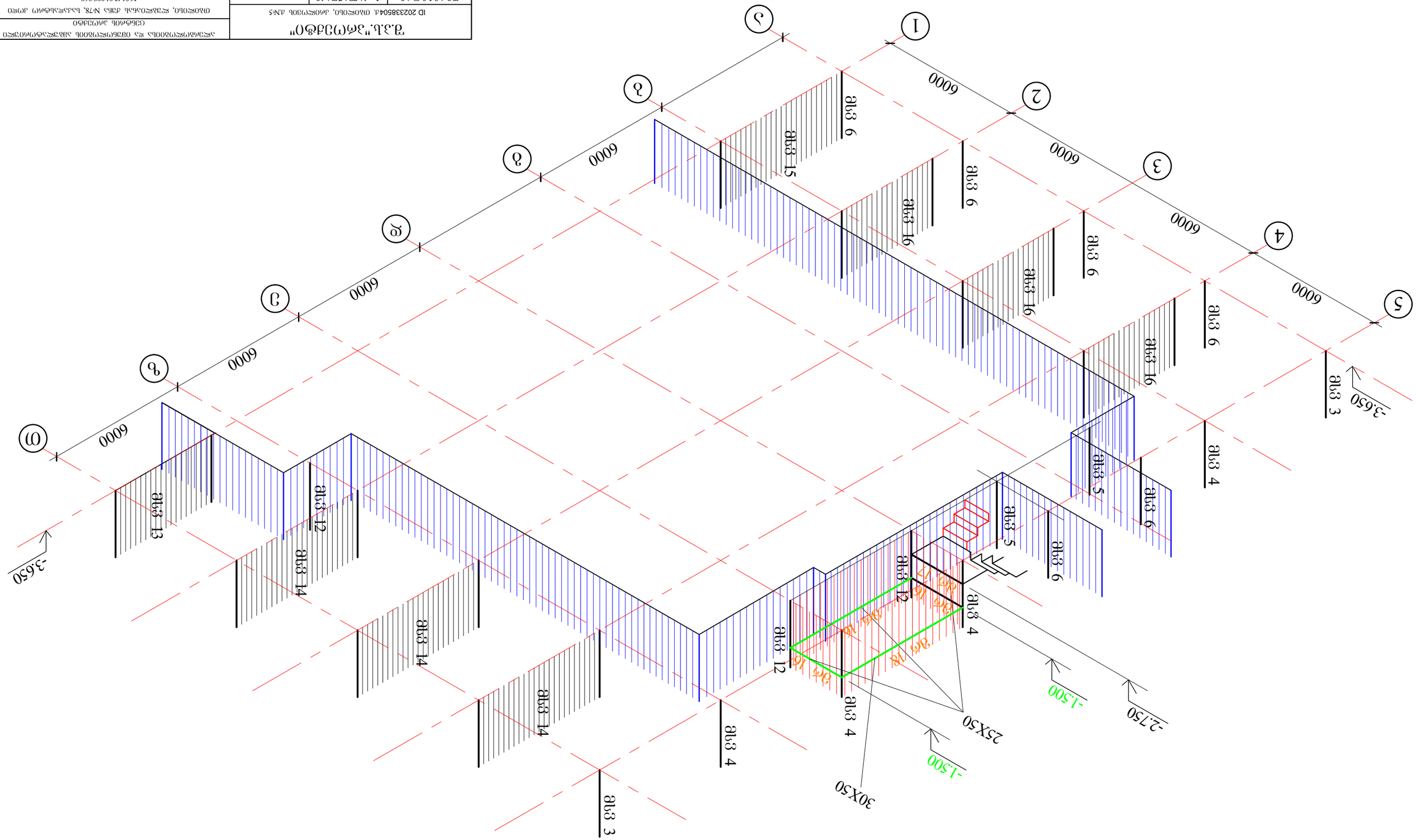
6000
6000
6000
6000
6000
6000
6000
1
2
3
4
5
6
7
8
9
-3.650
-2.750
-1.500
-1.500
25X50
30X50
9 ցպե
9 ցպե
9 ցպե
9 ցպե
9 ցպե
9 ցպե
15 ցպե
9 ցպե
9 ցպե
9 ցպե
9 ցպե
9

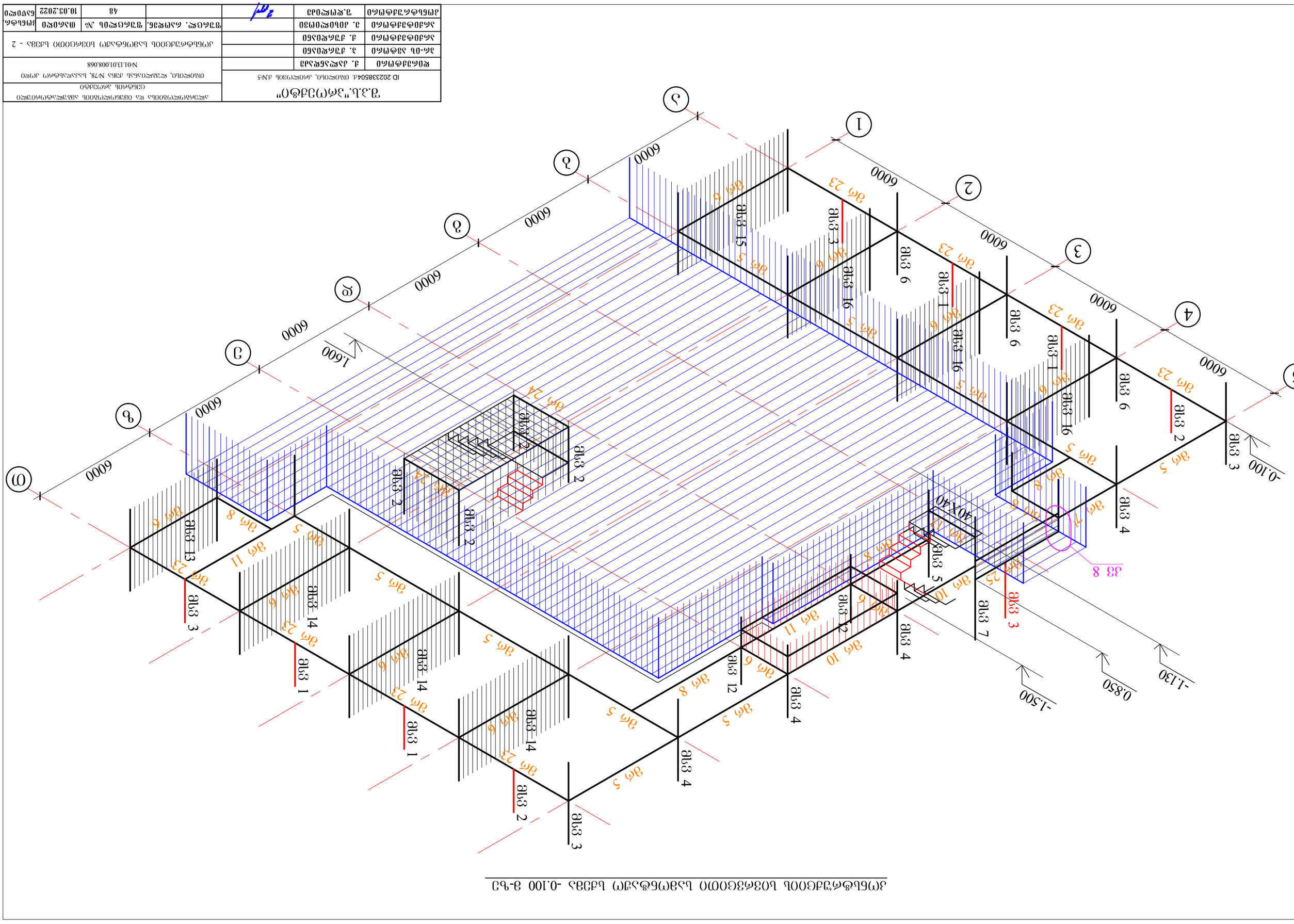
1600
6000
6000
6000

კონსტრუქციის სივრცითი სამონტაჟო სქემა 3.200 მ-ზე

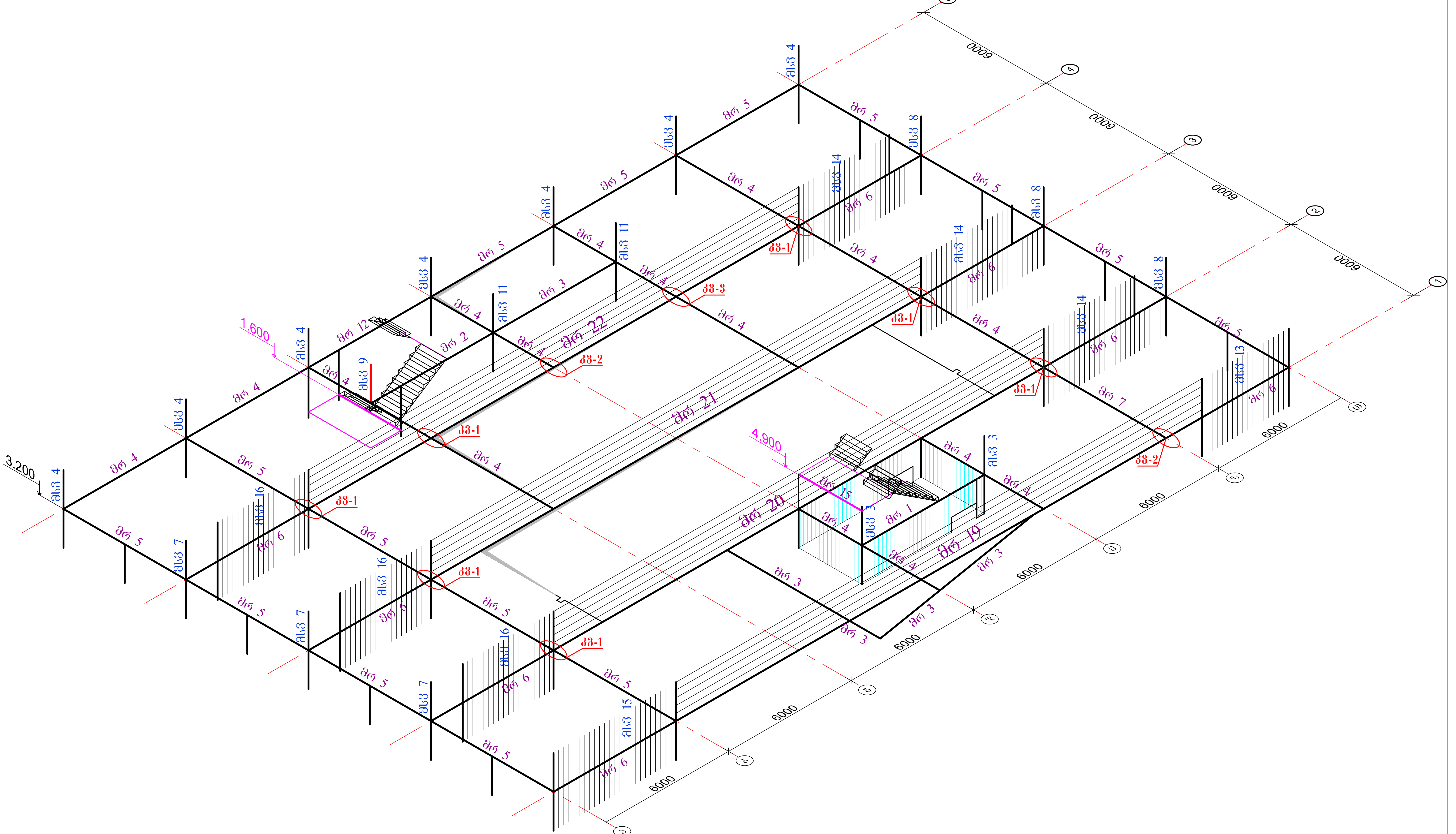

შ.პ.ს."პროექტი"		ალერგოლოგიისა და იმუნოლოგიის ამბულატორიული ცენტრის პროექტი			
ID 202338504ქ. თბილისი, კრილოვის ქ.№5		თბილისი, ლუბლიანას ქუჩა №78, საკადასტრო კოდი №01.13.01.008.068			
დირექტორი	ქ. კალანდაძე	კონსტრუქციის სამონტაჟო სივრცითი სქემა - 3			
არ-ის ავტორი	ა. ქურდიანი				
არქიტექტორი	ქ. ქურდიანი				
არქიტექტორი	მ. კისილიოვი	ფურცლ. რაოდენ.	ფურცლის №	თარიღი	კონსტრ. ნაწილი
კონსტრუქტორი	შ.დოლიძე		49	10.03.2022	

კონსტრუქციის სივრცითი სამონტაჟო სქემა 6.500 მ-ზე

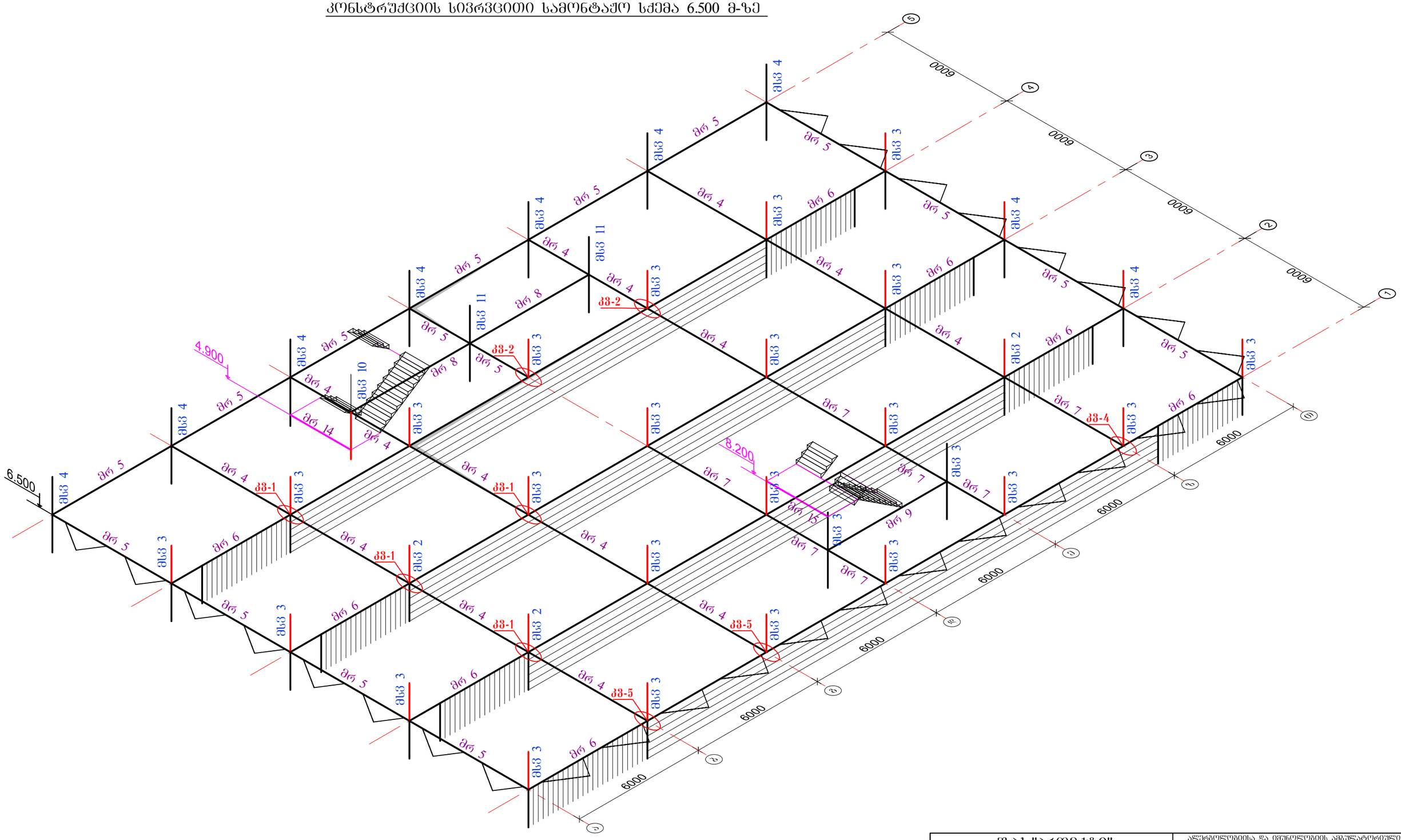

შ.პ.ს."პროექტი"			ალერგოლოგიისა და იმუნოლოგიის ამბულატორიული ცენტრის პროექტი
ID 202338504ქ. თბილისი, კრილოვის ქ.№5			თბილისი, ლუბლიანას ქუჩა №78, საკადასტრო კოდი №01.13.01.008.068
დირექტორი	ქ. კალანდაძე		კონსტრუქციის სამონტაჟო სივრცითი სქემა - 4
პრ-ის ავტორი	პ. ქურდიანი		
არქიტექტორი	ქ. ქურდიანი		
არქიტექტორი	ე. კისილიოვი		
კონსტრუქტორი	შ.დოლიძე		

ფურცლ. რაოდენ.	ფურცლის №	თარიღი	კონსტრ. ნაწილი
	50	10.03.2022	

კონსტრუქციის სივრცითი სამონტაჟო სქემა 9.800 მ-ზე

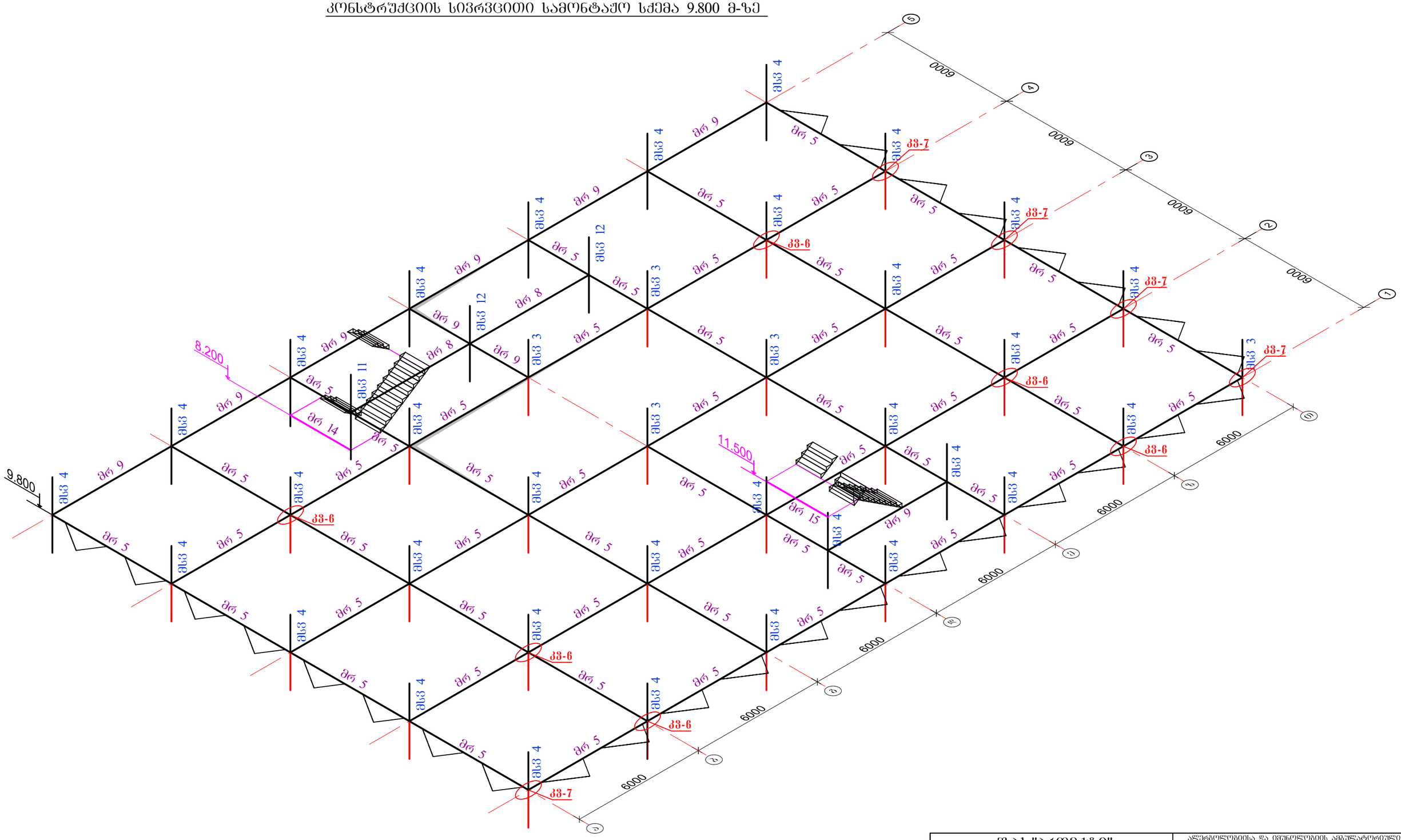

შ.პ.ს."პროექტი" ID 202338504ქ. თბილისი, კრილოვის ქ.№5			ალერგოლოგიისა და იმუნოლოგიის ამბულატორიული ცენტრის პროექტი			
			თბილისი, ლუბლიანას ქუჩა №78, საკადასტრო კოდი №01.13.01.008.068			
დირექტორი	ქ. კალანდაძე		კონსტრუქციის სამონტაჟო სივრცითი სქემა - 5			
პრ-ის ავტორი	ე. ქურდიანი					
არქიტექტორი	ქ. ქურდიანი					
არქიტექტორი	ე. კისილიოვი		ფურცლ. რაოდენ.	ფურცლის №	თარიღი	კონსტრ. ნაწილი
კონსტრუქტორი	შ.დოლიძე			51	10.03.2022	

კონსტრუქციის სივრცითი სამონტაჟო სქემა 13.100 მ-ზე

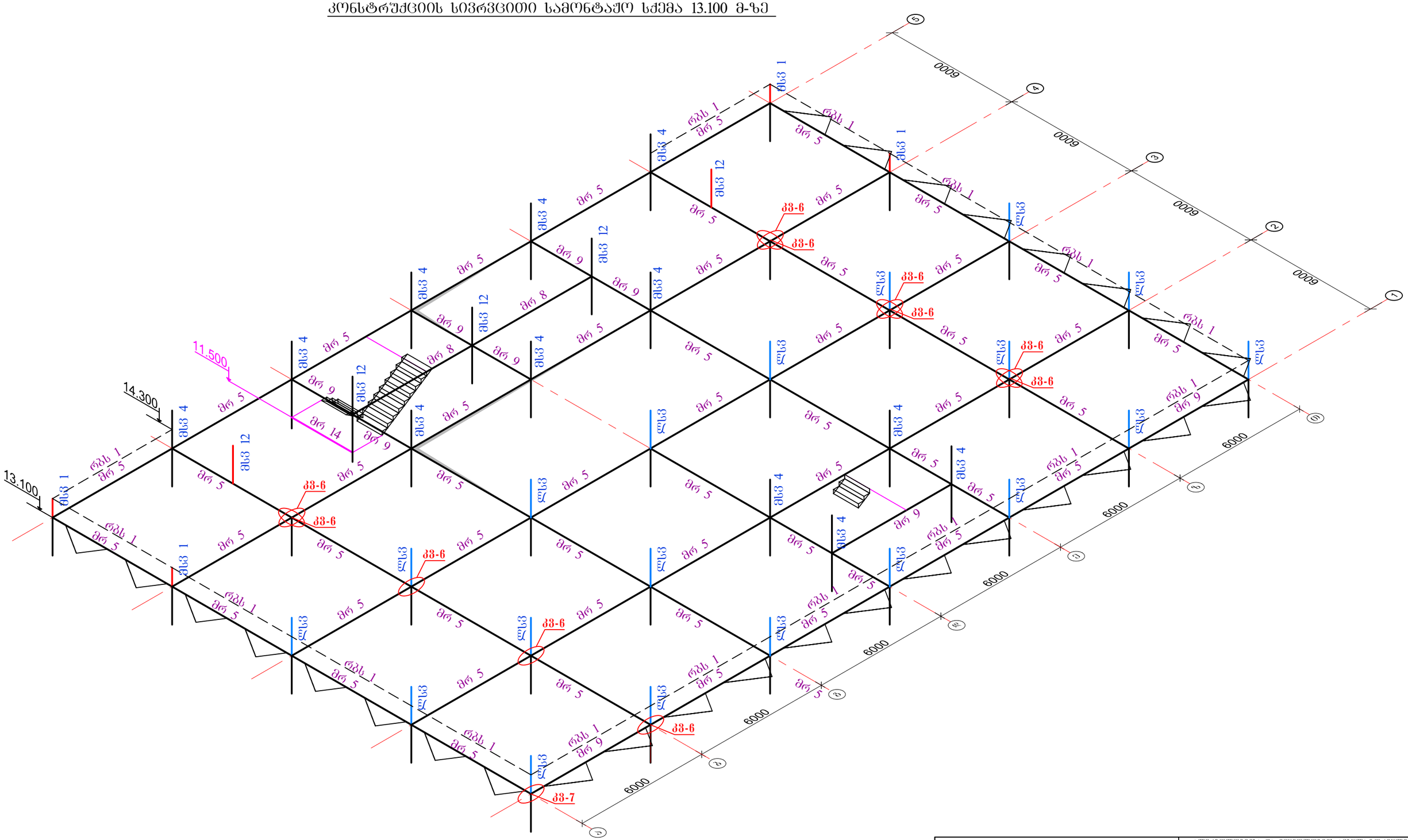

შ.პ.ს."პროექტი"			ალერგოლოგიისა და იმუნოლოგიის ამბულატორიული ცენტრის პროექტი			
ID 202338504ქ. თბილისი, კრწანისის ქ.№5			თბილისი, ლუბლიანას ქუჩა №78, საკადასტრო კოდი №01.13.01.008.068			
დირექტორი	ქ. კალანდაძე		კონსტრუქციის სამონტაჟო სივრცითი სქემა - 6			
პრ-ის ავტორი	ა. ჟურდიანი					
არქიტექტორი	ქ. ჟურდიანი					
არქიტექტორი	ე. კისილიოვი		ფურცლ. რაოდენ.	ფურცლის №	თარიღი	კონსტრ. ნაწილი
კონსტრუქტორი	შ.დოლიძე			52	10.03.2022	

კონსტრუქციის სივრცითი სამონტაჟო სქემა 15.800 და 18.700 მ-ზე

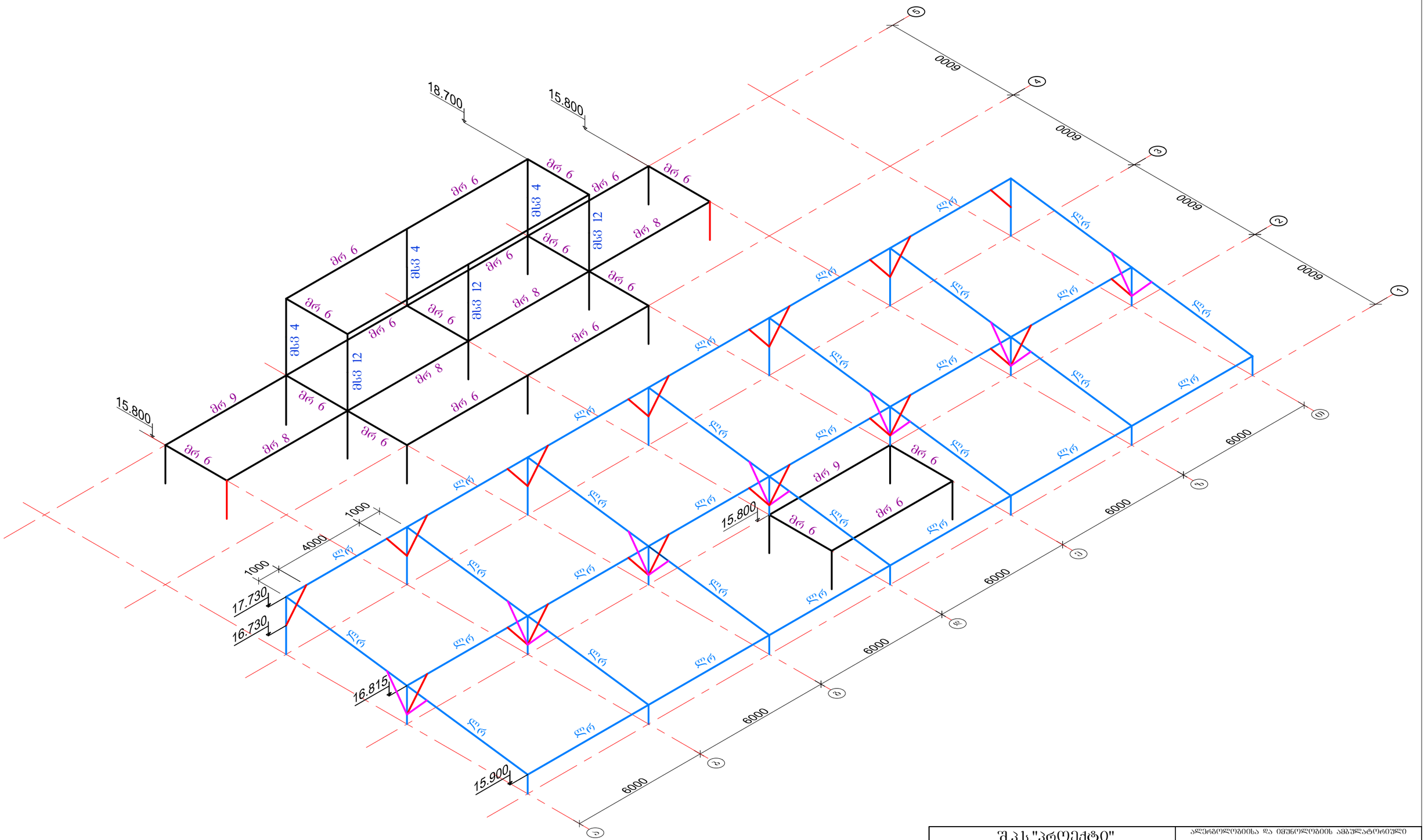
18.700
15.800
მრ 6
მრ 4
მბვ 12
მრ 8
მრ 9
მბვ 4
მრ 6
მბვ 12
მრ 8
მრ 6
მრ 6
მრ 6
მრ 6
მრ 6
მრ 6
მრ 8
მრ 6
მრ 6
მრ 6
მრ 8
მრ 6
მრ 6
მრ 6
მრ 8
მრ 6
მრ 6
მრ 6
მრ 6
მრ 6
მრ 6

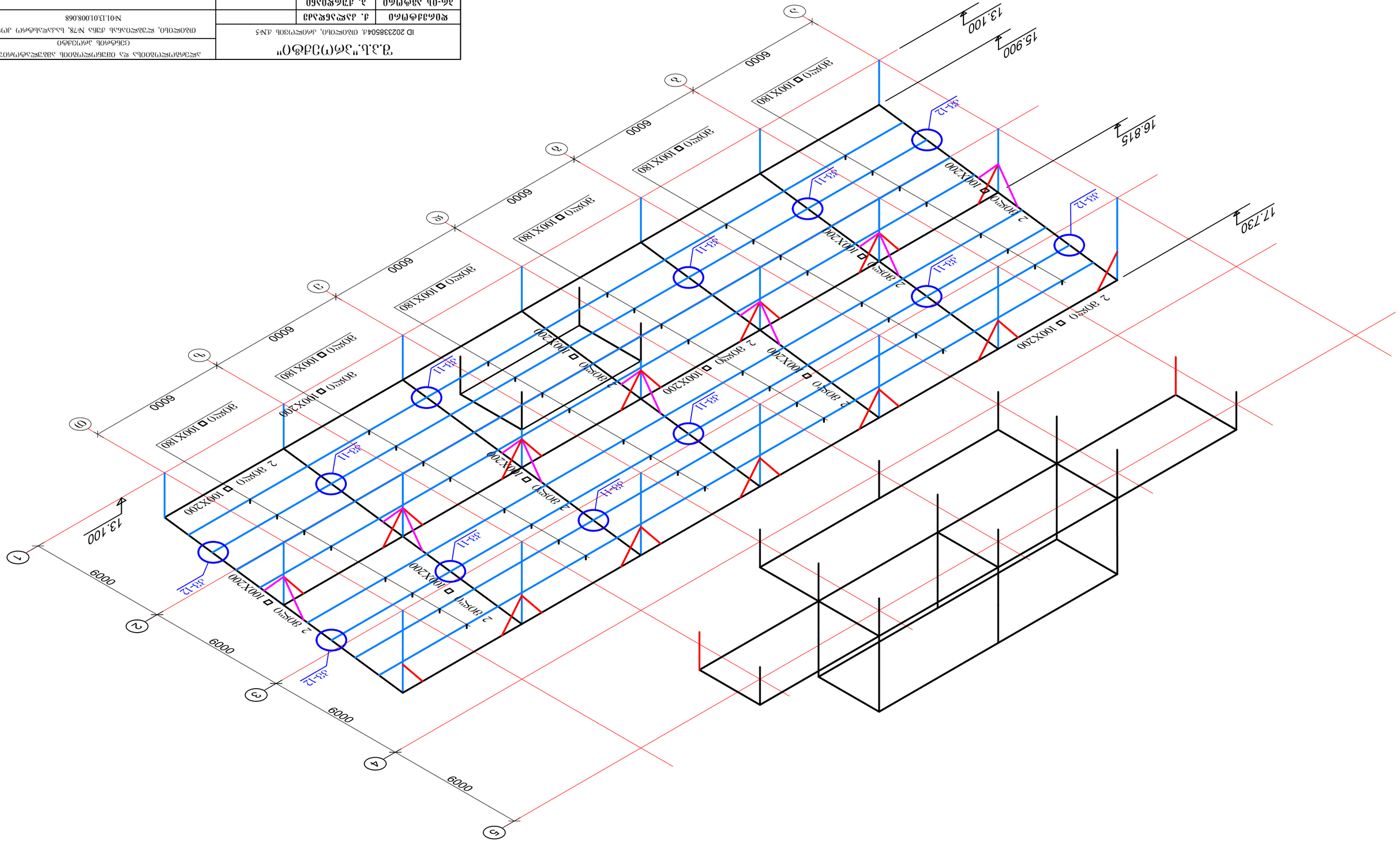

ԱՐՏԱՔԻՆ ՊԱՏԿԵՐԱՉԱՐ

ՊՀՈՄՊԼՈՒ ԱՄԼՈՒՔՆԵՐԻ ԼԱՅՆԱՑՄԱՆ ՊԼԱՆ-ՍԽԵՄԱ ▼ 15.800 Ց-Կ1

ՊՀՈՄՊԼՈՒ ԱՄԼՈՒՔՆԵՐԻ ԼԱՅՆԱՑՄԱՆ ՊԼԱՆ-ՍԽԵՄԱ Ց-Կ1 - 9					

კვ 9

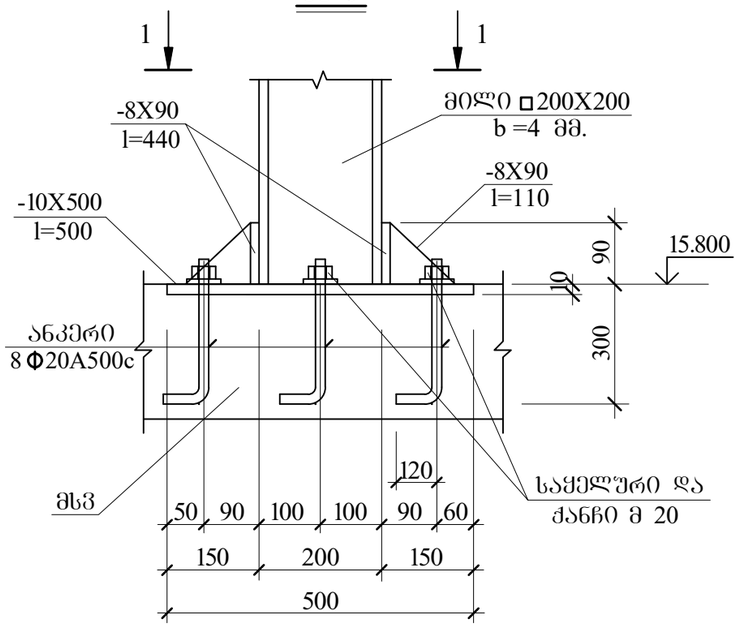

კვ 10

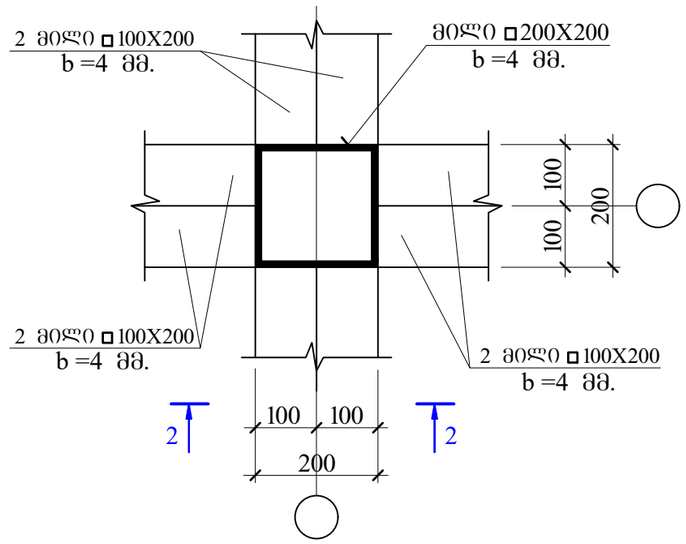

კვ 11

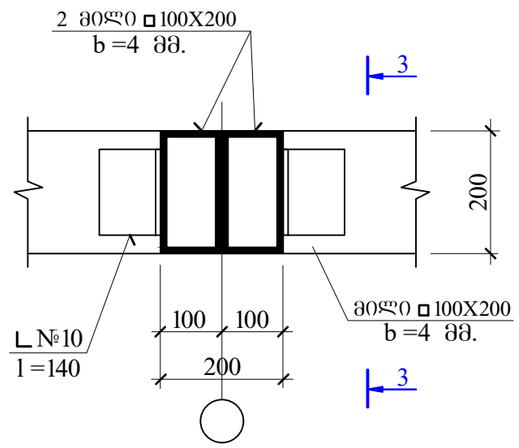

1-1

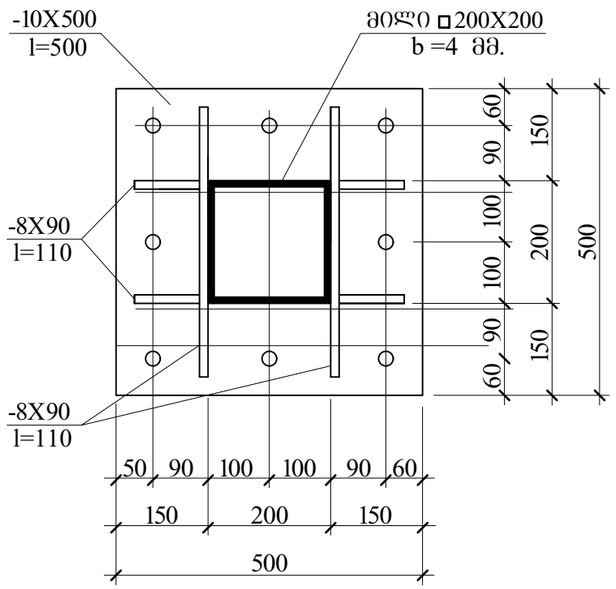

2-2

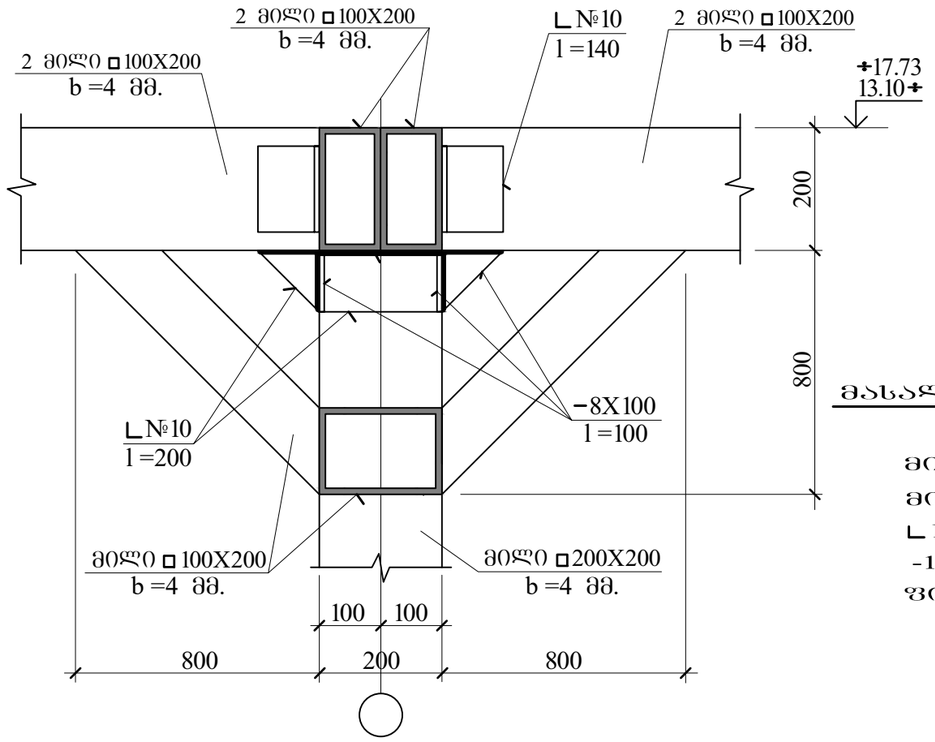

3-3

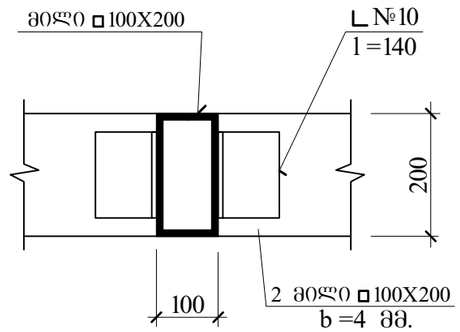

მასალის ხარჯი ლითონის კარკასისთვის

მილი □200X200 b =4 მმ. L =85.0 ბრძ.მ.
მილი □100X200 b =4 მმ. L =700.0 ბრძ.მ.
L №10 L =32.0 ბრძ.მ.
-10X500 l=500 --- 21 ც.
ფირფიტა სისქით 8 მმ.- 4.0 კვ.მ.

შ.პ.ს."პროექტი" ID 202338504ქ. თბილისი, კრილოვის ქ.№5			ალერგოლოგიისა და იმუნოლოგიის ამბულატორიული ცენტრის პროექტი			
			თბილისი, ლუბლიანას ქუჩა №78, საკადასტრო კოდი №01.13.01.008.068			
დირექტორი	ქ. კალანდაძე		ლითონის კონსტრუქციის კვანძები			
პრ-ის ავტორი	ბ. ჭურდიანი					
არქიტექტორი	ქ. ჭურდიანი					
არქიტექტორი	ე. კისილიოვი		შურცხ. რაოდენ.	შურცლის №	თარიღი	კონსტრ. ნაწილი
კონსტრუქტორი	შ.დოლიძე			56	10.03.2022	

რკინა-ბეტონის ჩარჩო "1" ღერძზე

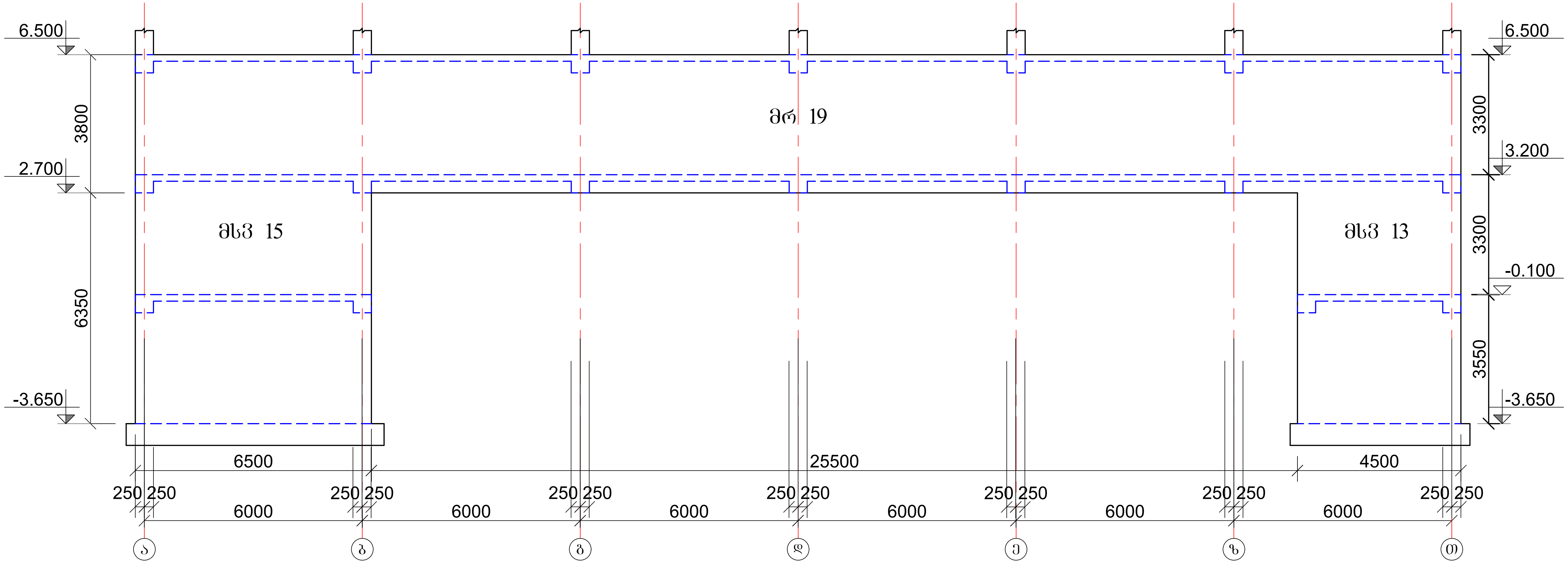

რკინა-ბეტონის ჩარჩო "2" ღერძზე

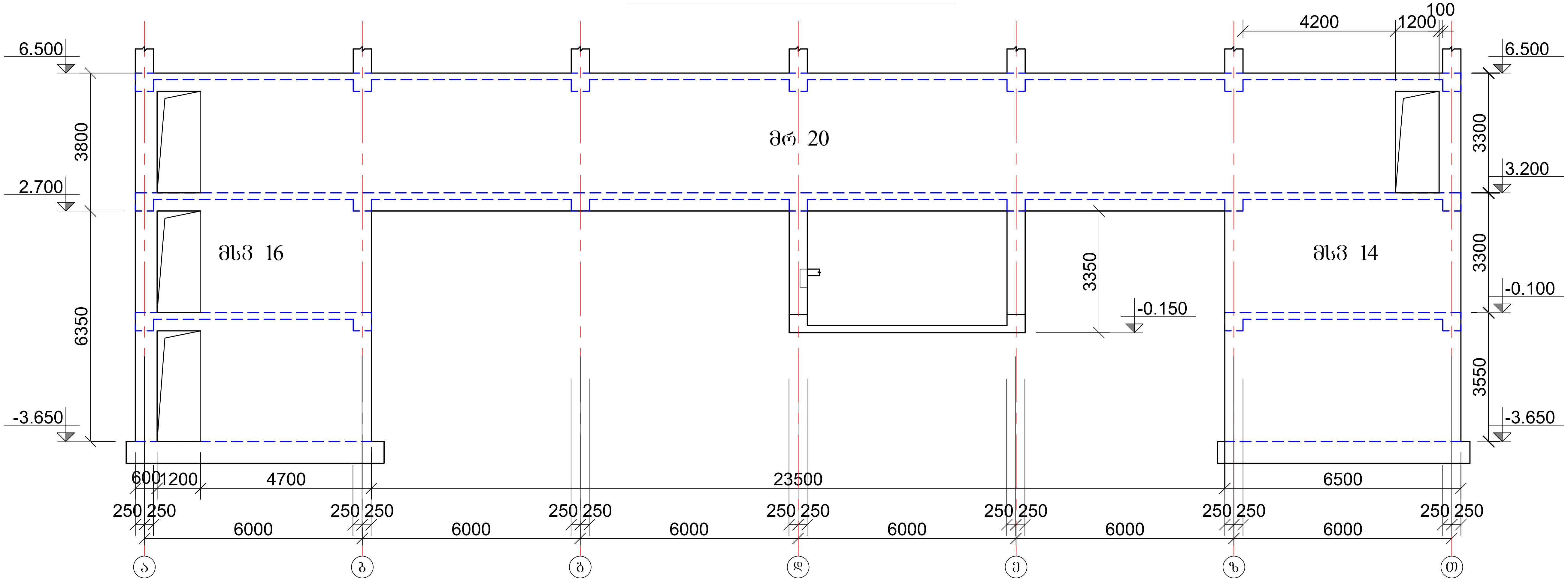

შ.პ.ს."პროექტი"	ალერგოლოგიის და იმუნოლოგიის ამბულატორიული ცენტრის პროექტი
ID 202338504ქ. თბილისი, პოლიტკოვსკაიას ქ.№5	თბილისი, ლუბლიანას ქუჩა №78, საკადასტრო კოდი №01.13.01.008.068
დირექტორი: ქ. კალანდაძე	მონოლითური ჩარჩოები 1
პრ-ის ავტორი: ა. ქურდიანი	ფურცლ. რაოდენ.
არქიტექტორი: ა. ქურდიანი	ფურცლის №: კგ-57
არქიტექტორი: ე. ბისილიძე	თარიღი: 10.03.2022
კონსტრუქტორი: გ.ჯინორიძე	კონსტრ. ნაწილი

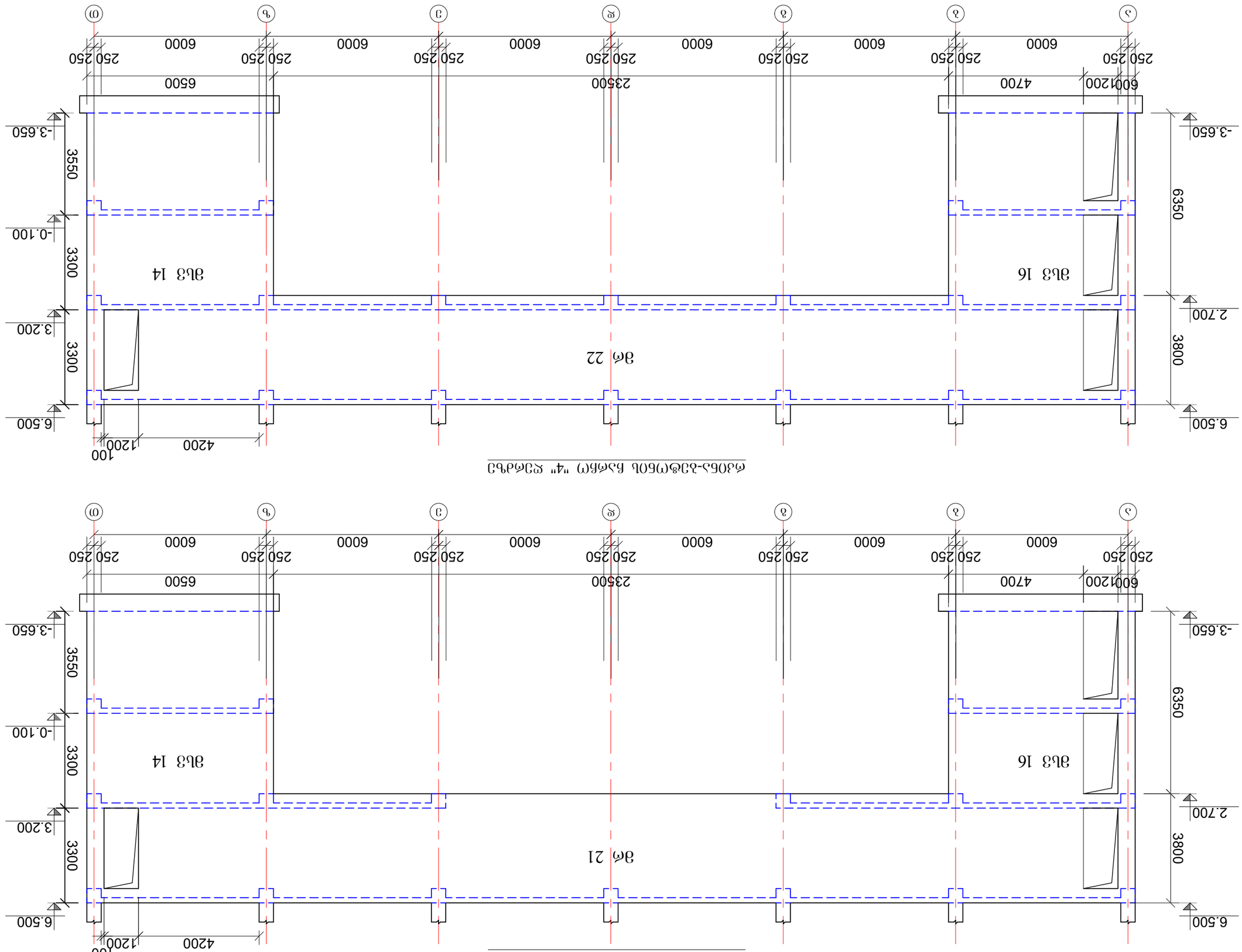

ტიპიური ჭრილი ჭკ-ის N78, ხაზის პკეტი 0+980

ტიპიური ჭრილი ჭკ-ის N11,130+1008.968

2 ტიპიური ჭრილების ნახატების ნუსხა

შპს "ჯი.ეი.ეს"		
ID 202388044, ქ.ბათუმი, ახმეტელის ქუჩა №5		
ხელმძღვანელი	ქ. ბაია ბერიძე	
ტექნიკური ზედამხედველი	ქ. ქეთევან ლაზარაშვილი	
პროექტის ხელმძღვანელი	ქ. ბაია ბერიძე	
არქიტექტორი	ქ. ქეთევან ლაზარაშვილი	
დამკვეთი	შპს "ბათუმის აეროპორტი"	

ტიპიური ჭრილების ნახატების ნუსხა			
2 ტიპიური ჭრილების ნახატების ნუსხა			
ობიექტის მისამართი: აჭარის ა/რ, ქ.ბათუმი, ალექსანდრე ფუშკინის ქუჩა, ბათუმის საერთაშორისო აეროპორტის ტერიტორია			
ობიექტის დასახელება: ბათუმის საერთაშორისო აეროპორტის ტერმინალის მშენებლობა			
ნახატის ნომერი	10.03.2022	58-ტ	02

ՀԱՅԱՍՏԱՆԻ ՀԱՆՐԱՊԵՏՈՒԹՅԱՆ ԱՇԽԱՏԱՆՔԱՅԻՆ ՆԱԽԱՐԱՐՈՒԹՅԱՆ ԱՌՅԱՋԱՎՈՐ ՀԱՄԱԼՍԱՐԱՆ (ՀՀԱՆ ԱՇՀ ՀԱՄԱԼՍԱՐԱՆ)	ՀՀ.Ն."ՅԱՀՈՒՅԱՆ"
ՀՀ, ՔԱՂԱՔ ԵՐԵՎԱՆ, ՇԵՆՔԵՐԻ ՓՈՂՈՑ 1, ՇԵՆՔ 1	ID 20233850441. ՕԱՕԵՐՈՆ, ՅՈՓԵՐՈՒՅՈՆ ՅՆԴՏ
ՀԱՄԱՁԱՅՆԱԿԱՆ ՄԱՍՆԱԳԵՏ	Հ. ԱՍՂԻԿՅԱՆ
ՅԱՆ-ՕՆ ՆՅՈՒԹԱՆ	Հ. ՃՇՂԱՓՈՅՆ
ՅԱՆՁՆԱԳԻՏԱԿԱՆ	Հ. ՃՇՂԱՓՈՅՆ
ՅԱՆՁՆԱԳԻՏԱԿԱՆ	Յ. ՕՈՆՈՓՈՒՅՈՆ
ՃՈՒՆԱԿԱՀՍՏԱԿԱՆ	Գ.ՔՈՒՓՈՅԱՆ

ՀՀ ԱՇԽԱՏԱՆՔԱՅԻՆ ՆԱԽԱՐԱՐՈՒԹՅԱՆ ԱՌՅԱՋԱՎՈՐ ՀԱՄԱԼՍԱՐԱՆ (ՀՀԱՇՀ ՀԱՄԱԼՍԱՐԱՆ)

ՕԱՕԵՐՈՆ, ՔՇՃԱՓՈՅՆԱԿԱՆ ՃՇՂԱՆ ՆՀ78, ԼՅՍՓՔՅԱՆԱԿԱՆ ՀՂՈՒՄ

№01.13.01008.068

ՁՈՆ(ՈՒՄՆԱՌՈՒԹՅՈՒՆ) ԱԼՅ 1 - ԱԼՅ 12

ՓՓՃՈՒՔ. ՀՅՄՈՒՔՃ.	ՓՓՃՈՒՔ ՀՅՄՈՒՔՃ. №	ՈՐՅՈՒՔ		ՀՄՈՒՆԱԿԱՆ	
	ՀՀ-39			10.03.2022	ԱՇՏՈՒՔ

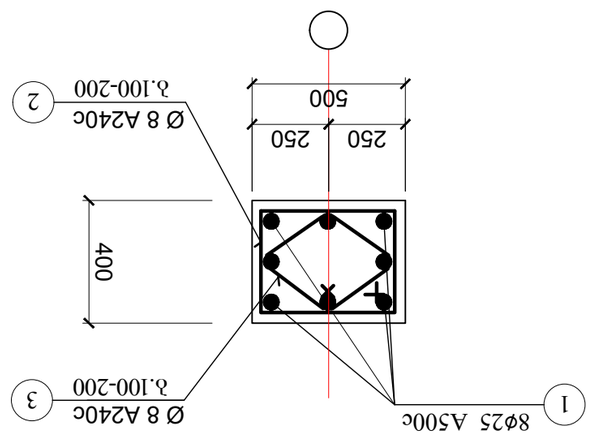

ԱԼՅ 9

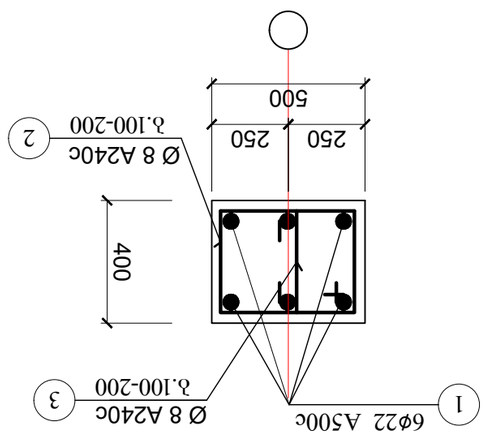

ԱԼՅ 10

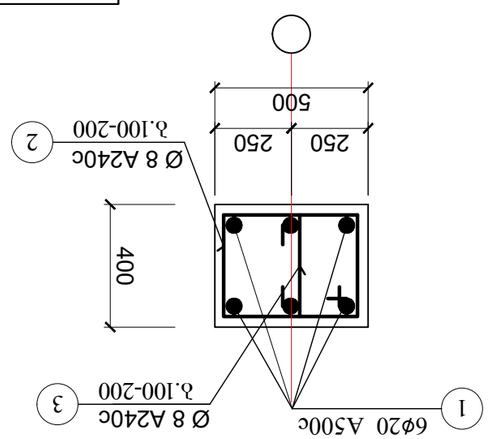

ԱԼՅ 11

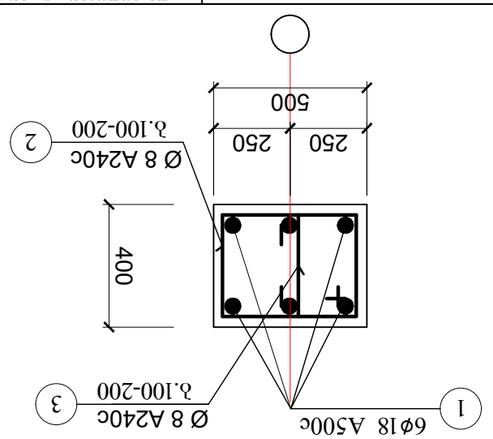

ԱԼՅ 12

ԱԼՅ 5

ԱԼՅ 6

ԱԼՅ 7

ԱԼՅ 8

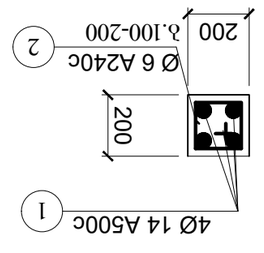

ԱԼՅ 1

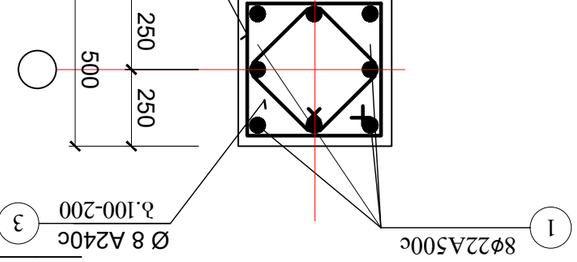

ԱԼՅ 2

ՁՈՆ(ՈՒՄՆԱՌՈՒԹՅՈՒՆ) ԼՅՍՓՔՅԱՆ ԱԼՅ 16; ԱԼՅ 17

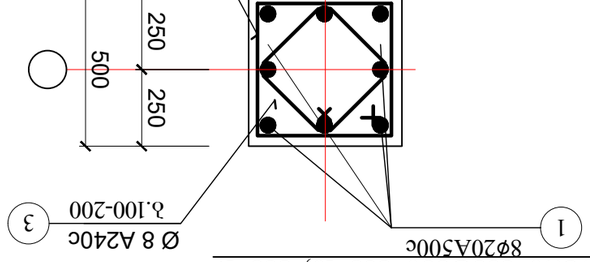

ԱԼՅ 3

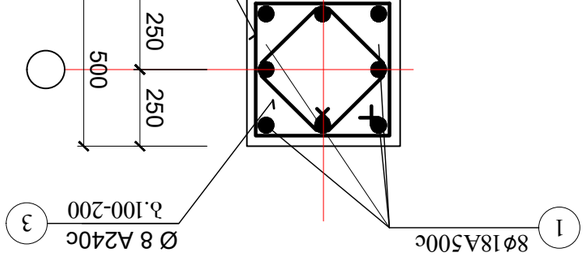

ԱԼՅ 4

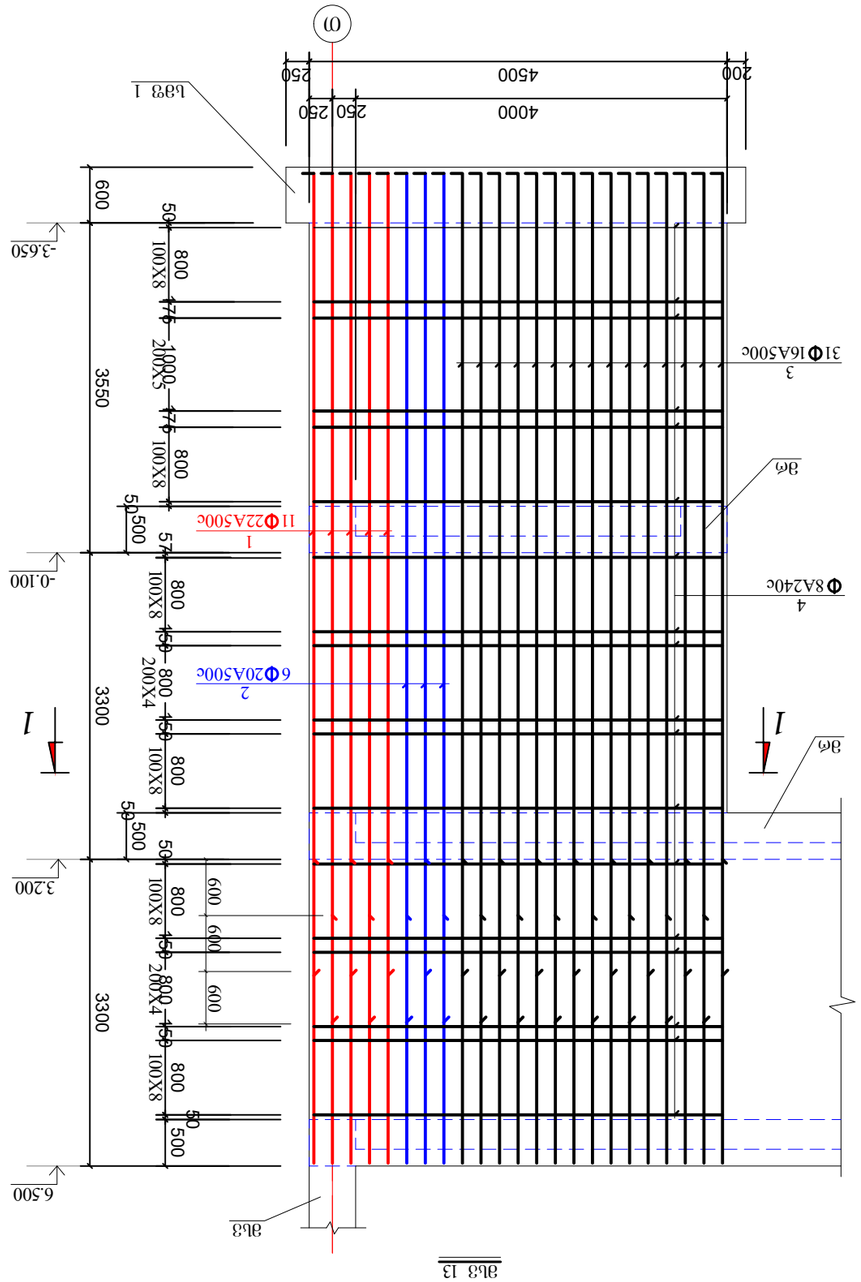

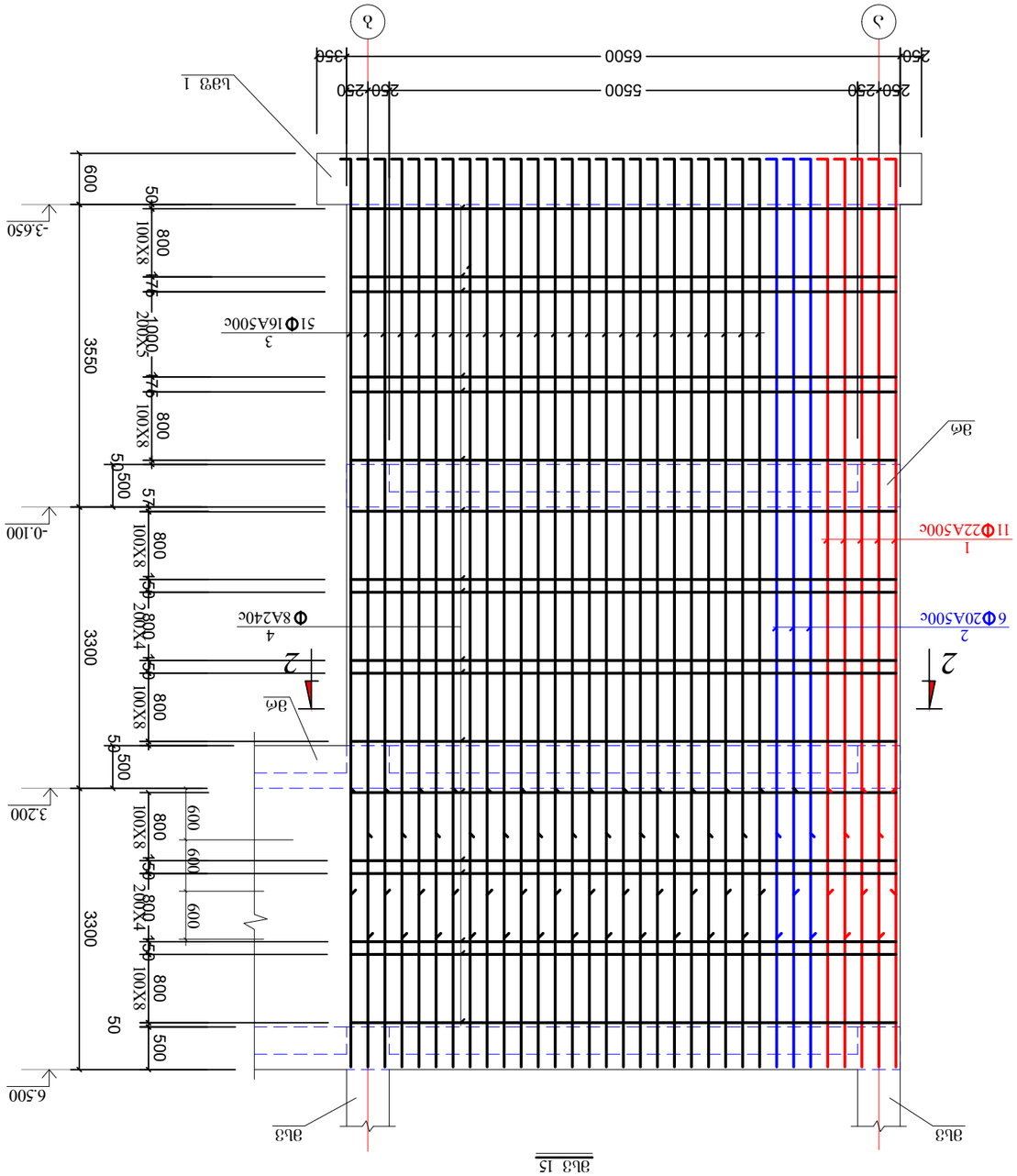

Гл.Ц."Зелёный"					
ID 2023385044. Отделочный, дополнительный дом					
Ведомость рабочих чертежей					
№01.13.01008068					
Зелёный бульвар дом 13; дом 15					
Ведомость ссылочных и прилагаемых документов					
Обозначение	Наименование	Примечание			
Зелёный бульвар дом 13; дом 15					
Изм.	Кол.уч.	Лист	№ док.	Подпись	Дата
Разраб.	Иванов				10.03.2022
Проверил	Петров				
Н.контр.	Сидоров				
ГИП	Козлов				

Зелёный бульвар дом 13; дом 14; дом 15

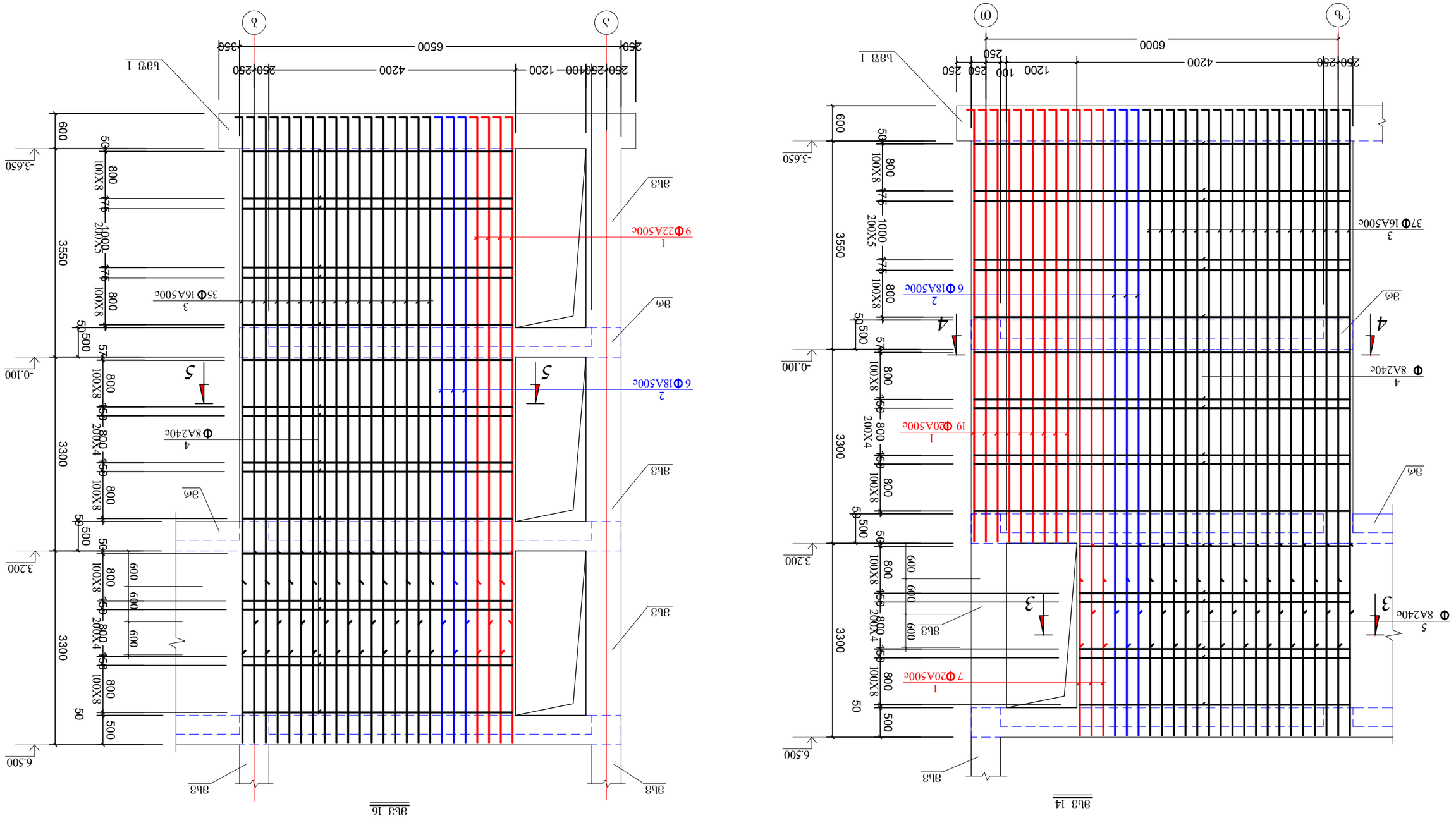
ID 2023385044. ტიპიური, კოლონის ბაზა
№01.13.01.008.068
ტიპიური ნაგებობის ბაზა 14, ბაზ 16
ზედაპირის ტიპი
ნახაზის №
ცვლილების №
ხელმოწერის თარიღი
ბაზ-ის ასახვის
1. ქვედა ფენა
2. ქვედა ფენა
3. ბეტონის ფენა
4. ქვედა ფენა
ზედაპირის ტიპი
ნახაზის №
ცვლილების №
ხელმოწერის თარიღი
ბაზ-61
10.03.2022
ბაზ 14
ბაზ 16
ბაზ 17
4
Φ 8A240c
4
3
37Φ 16A500c
3
3Ф
6 Φ18A500c
2
9Φ22A500c
1
19 Φ20A500c
1
7 Φ20A500c
1
5
Φ 8A240c
5
3
3Ф
35Φ 16A500c
3
4
Φ 8A240c
4
3Ф
3Ф
3Ф

1 - 1

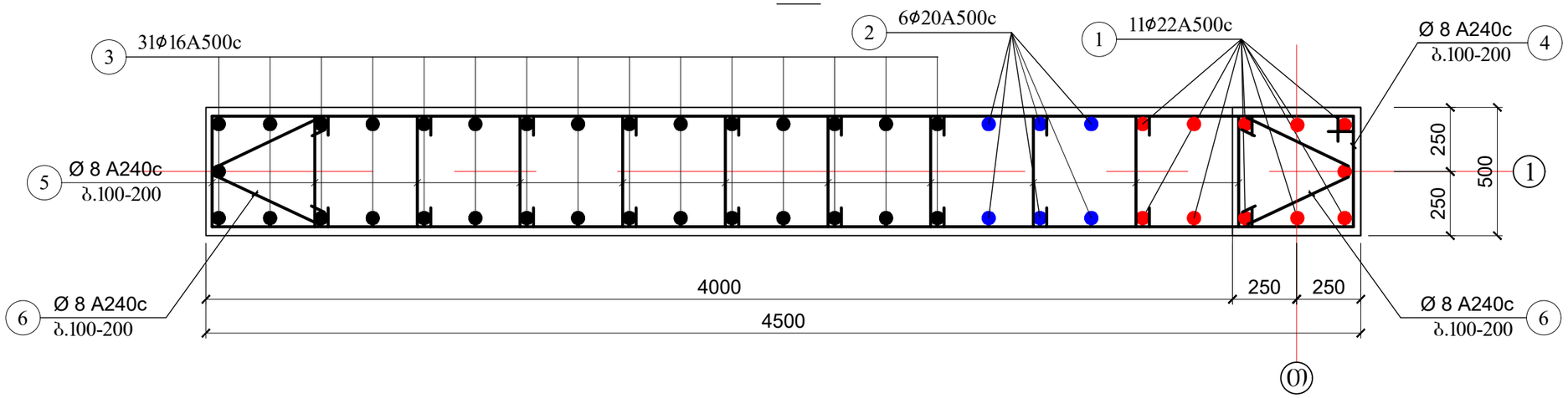

2 - 2

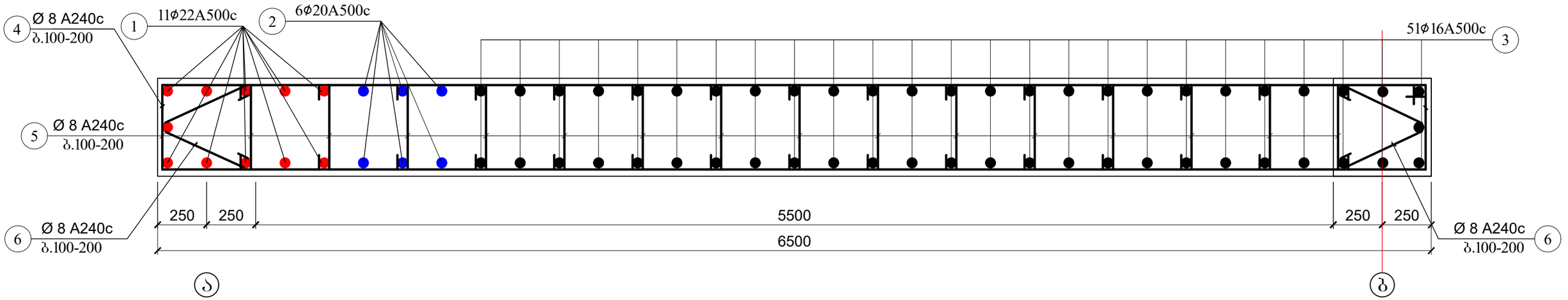

3 - 3

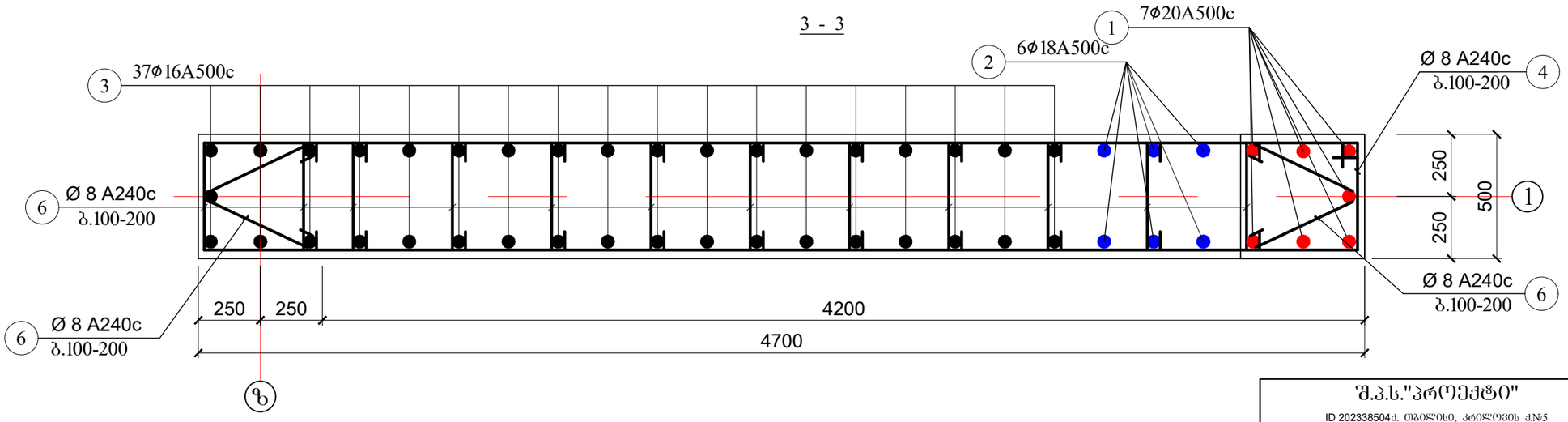

შ.პ.ს."პრ(ე)ქტი" ID 202338504ქ. თბილისი, კრილოვის ქ.№5			ალერგოლოგიისა და იმუნოლოგიის ამბულატორიული ცენტრის პროექტი
			თბილისი, ლუბლიანას ქუჩა №78, საკადასტრო კოდი №01.13.01.008.068
დირექტორი	ქ. კალანდაძე		მონოლითური სვეტების კვეთები 1-1; 2-2; 3-3
პრ-ის ავტორი	ბ. ჭურდიანი		
არქიტექტორი	ქ. ჭურდიანი		
არქიტექტორი	ე. კისილიოვი		
კონსტრუქტორი	შ.დოლიძე		

ფურცლ. რაოდენ.	ფურცლის №	თარიღი	კონსტრ. ნაწილი
	რკ-62	10.03.2022	

4 - 4

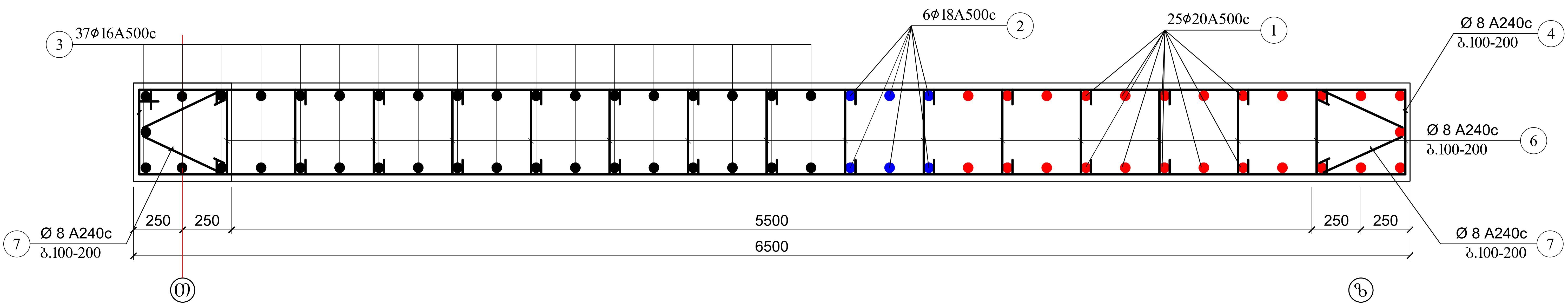

5 - 5

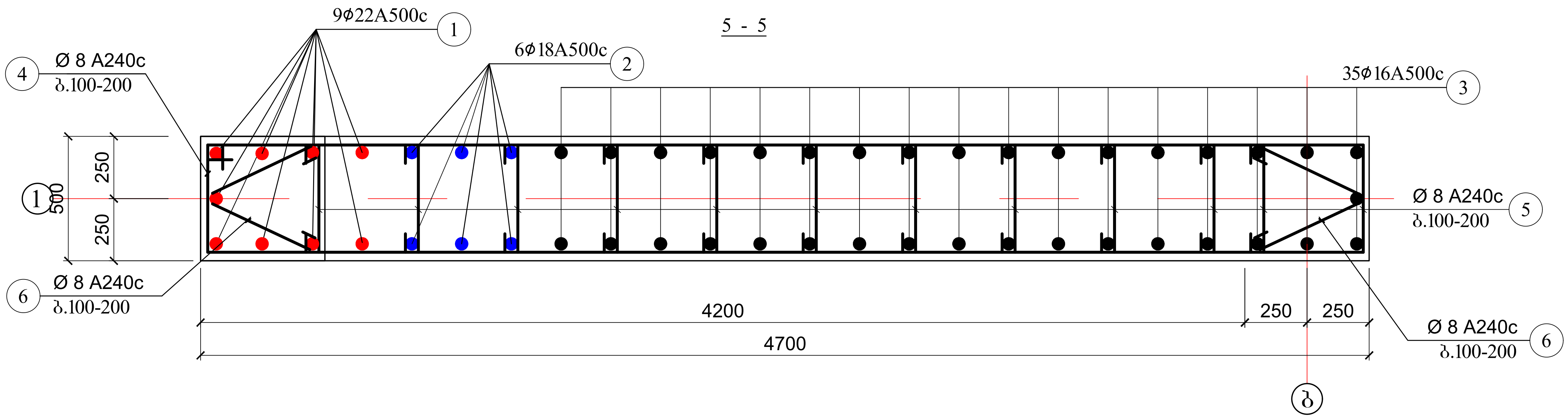

შ.პ.ს."პროექტი"			ალერგოლოგიისა და იმუნოლოგიის ამბულატორიული ცენტრის პროექტი			
ID 202338504ქ. თბილისი, კრილოვის ქ.№5			თბილისი, ლუბლიანას ქუჩა №78, საკადასტრო კოდი №01.13.01.008.068			
დირექტორი	ქ. კალანდაძე		მონოლითური სვეტების კვეთები 4-4; 5-5			
პრ-ის ავტორი	პ. ქურდიანი					
არქიტექტორი	ქ. ქურდიანი					
არქიტექტორი	ე. კისილიოვი		ფურცლ. რაოდენ.	ფურცლის №	თარიღი	კონსტრ. ნაწილი
კონსტრუქტორი	შ.დოლიძე			რკ-63	10.03.2022	

ფუძის ტიპი	1. ისრე.36ფ3ა9		
ბეტონის კლასი	2. მ35/45		
ანკერების ტიპი	3. მ7ბ4ფ0ა6ი		
ანკერების რაოდენობა	4. ბ10ი0ფ0ო30		
ანკერების განლაგების სქემა	5. ბ7ბ4ფ0ა6ი		

შემსრულებელი	ე.ჯოფფ0ი3		

შემოწმებული	ე.ა.ს"ვმ(ე)ქმბი"		
	ID 20233850d4. ი0ი0ლ0ი, ა60ი0ლ(ე)ვი0 ძNლ5		

ფუნდამენტის ტიპი	1. ისრე.36ფ3ა9		
ბეტონის კლასი	2. მ35/45		
არმატურის კლასი	3. მ7ბ4ფ0ა6ი		
არმატურის ტიპი	4. ბ10ი0ფ0ო30		
არმატურის განლაგების სქემა	5. მ7ბ4ფ0ა6ი		

ლიცენზიის ნომერი	ფუნქციონალური ჯგუფის დასახელება			

ფუნქციონალური ჯგუფის დასახელება

მრ 12

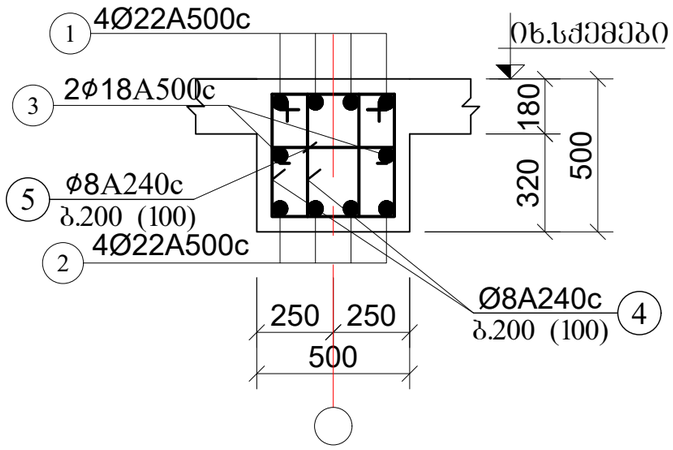

მრ 13

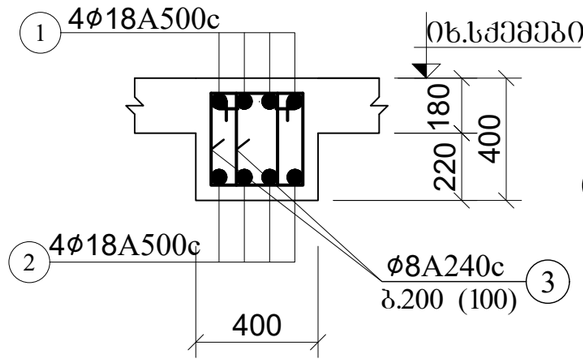

მრ 14

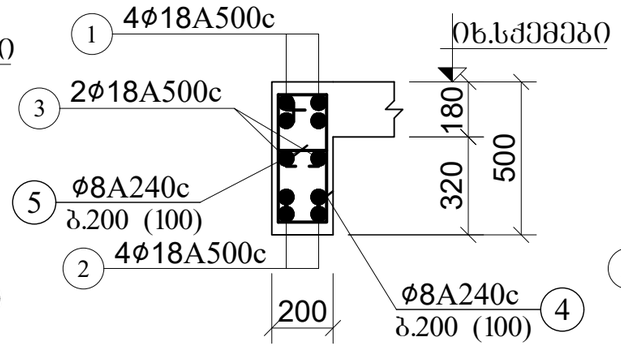

მრ 15

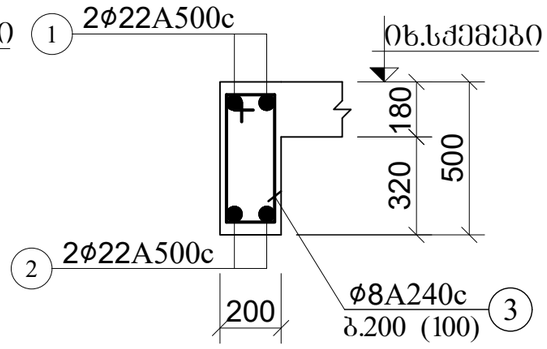

მრ 16

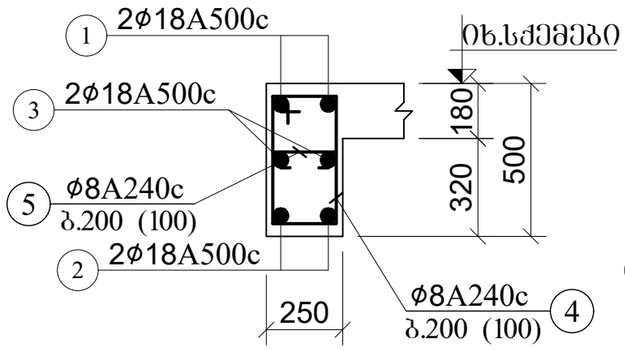

მრ 17

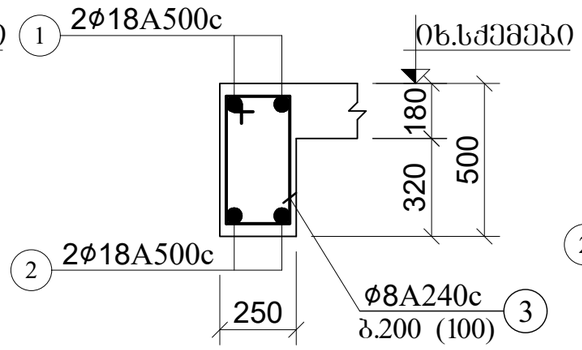

მრ 18

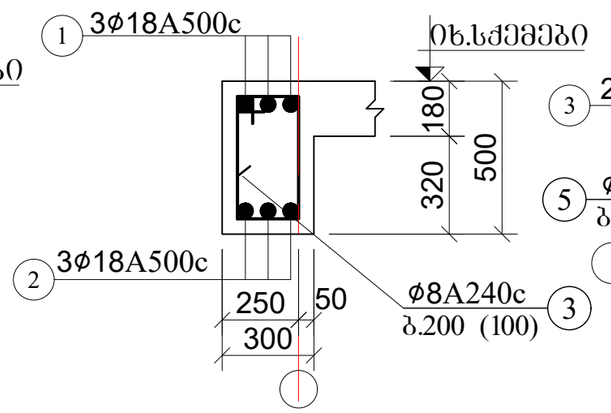

მრ 7^I

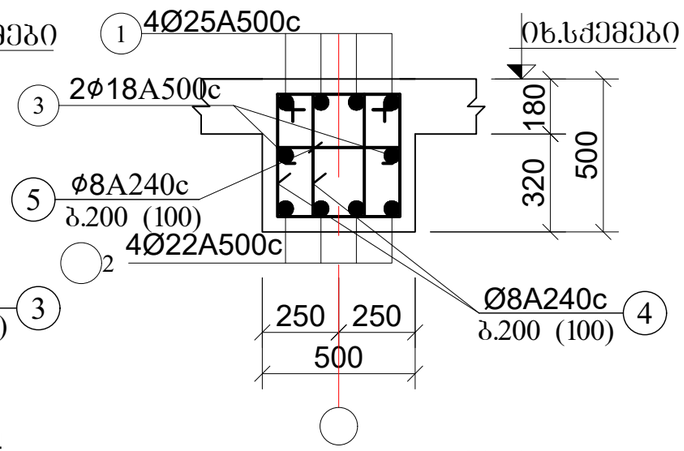

არმატურების გადადებით (შედუღების გარეშე)
პირაპირის მოწყობის დეტალი რიგებისთვის

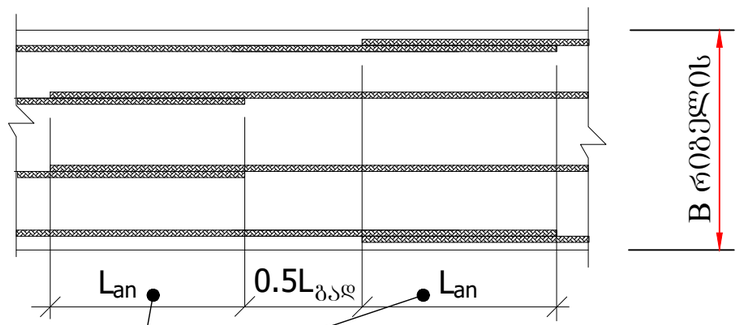

Lan≥51d გაჭიმული.ბეტონ-თვის

Lan≥42d შეკუმშ.ბეტონ-თვის

მრ 23

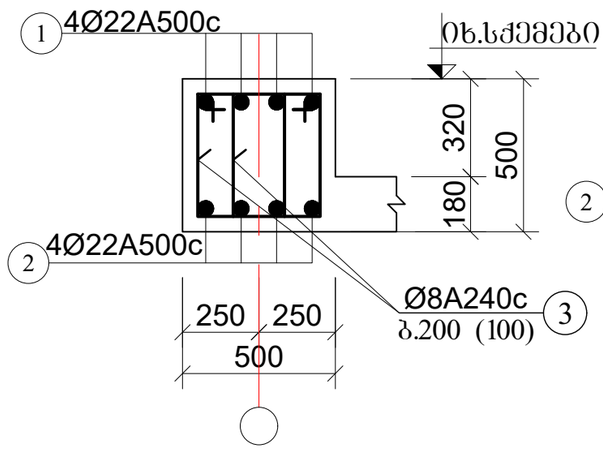

მრ 24

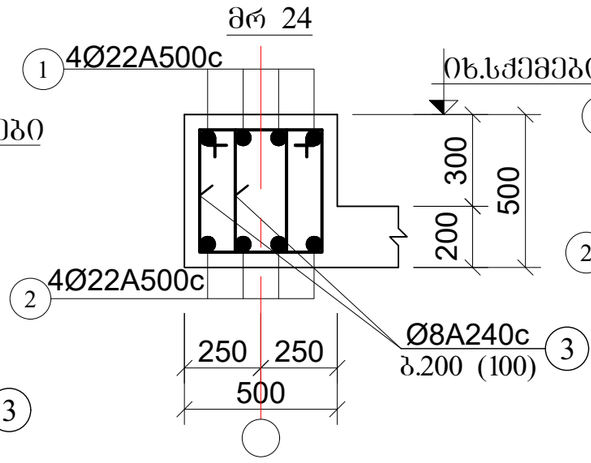

რბს 1

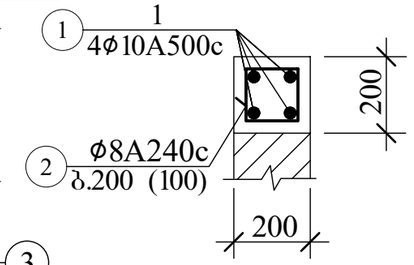

შ.პ.ს."პროექტი" ID 202338504ქ. თბილისი, კრწანისის ქ.№5			ალერგოლოგიისა და იმუნოლოგიის ამბულატორიული ცენტრის პროექტი			
			თბილისი, ლუბლიანას ქუჩა №78, საკადასტრო კოდი №01.13.01.008.068			
დირექტორი	ქ. კალანდაძე		მონოლითური რიგელები 2			
პრ-ის ავტორი	პ. ქურდიანი					
არქიტექტორი	ქ. ქურდიანი					
არქიტექტორი	ე. კისილიოვი		ფურცლ. რაოდენ.	ფურცლის №	თარიღი	კონსტრ. ნაწილი
კონსტრუქტორი	შ.დოლიძე			რკ-65	10.03.2022	

მრ 19

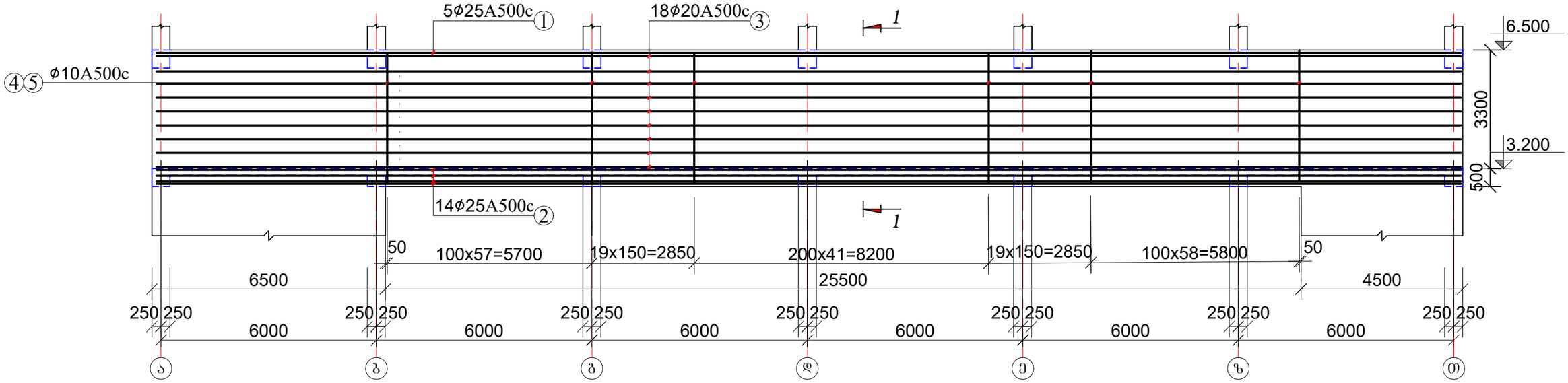

მრ 20

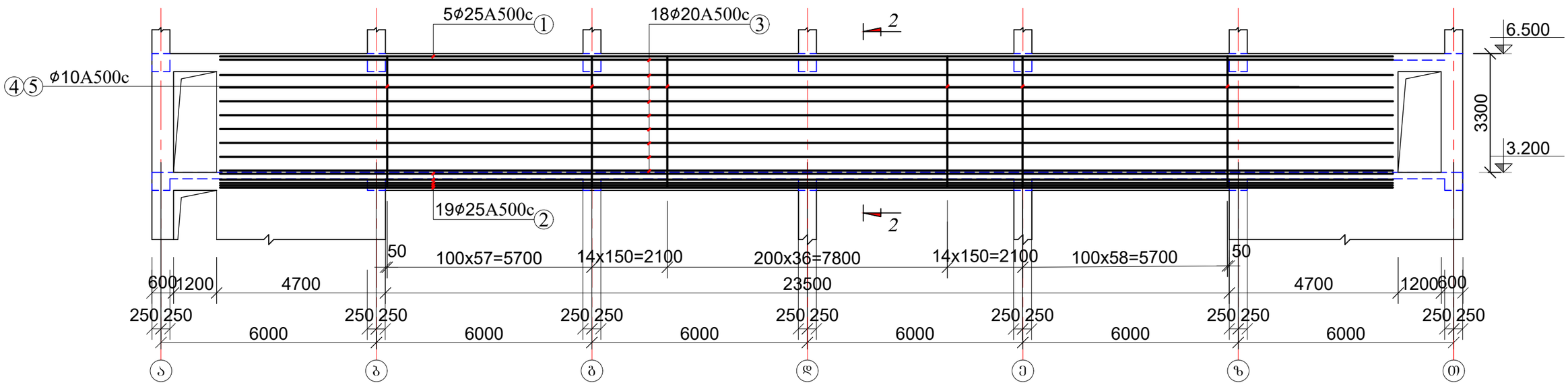

შ.პ.ს."პროექტი" ID 202338504ქ. თბილისი, კრილოვის ქ.№5			ალერგოლოგიისა და იმუნოლოგიის ამბულატორიული ცენტრის პროექტი	
დირექტორი	ქ. კალანდაძე		თბილისი, ლუბლიანას ქუჩა №78, საკადასტრო კოდი №01.13.01.008.068	
პრ-ის ავტორი	ბ. ქურდიანი		მონოლითური რიგელები მრ 19; მრ 20	
არქიტექტორი	ქ. ქურდიანი			
არქიტექტორი	ე. კისილიოვი		ფურცლ. რაოდენ.	ფურცლის № / თარიღი / კონსტრ. ნაწილი
კონსტრუქტორი	შ.დოლიძე			რკ-66 / 10.03.2022

მრ 21

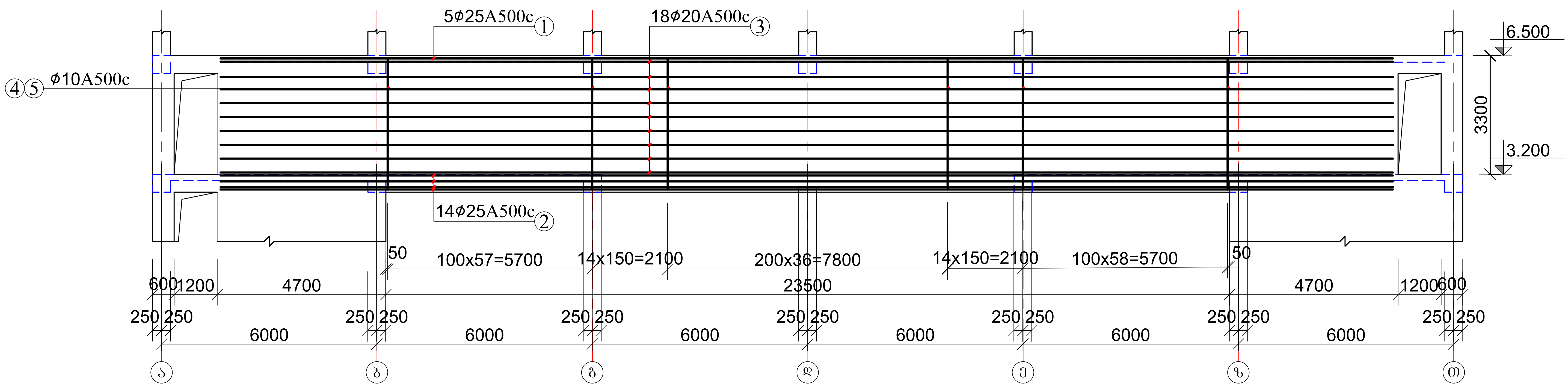

მრ 22

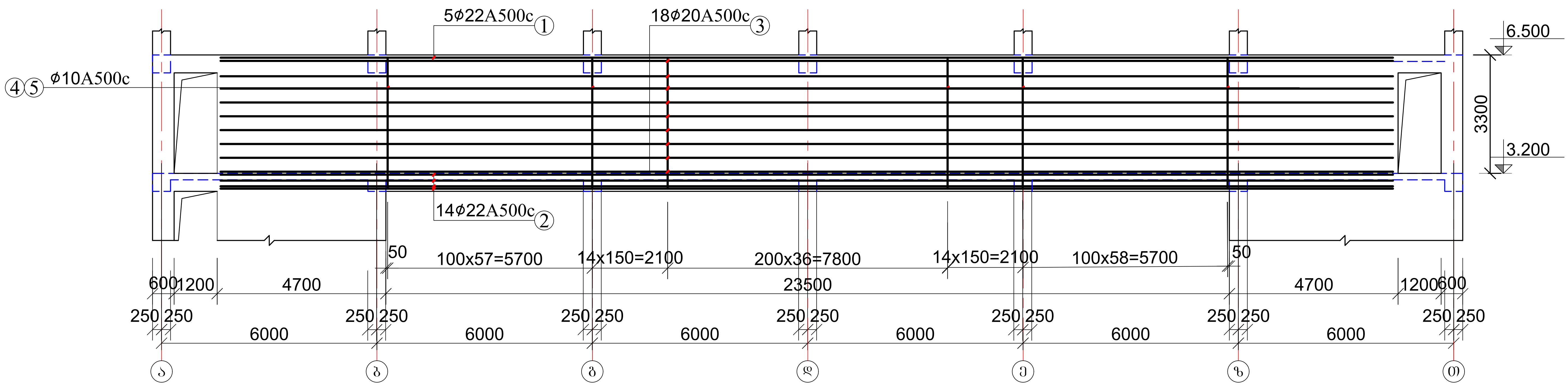

შ.პ.ს."პროექტი" ID 202338504ქ. თბილისი, კრილოვის ქ.№5			ალერგოლოგიისა და იმუნოლოგიის ამბულატორიული ცენტრის პროექტი			
დირექტორი	ქ. კალანდაძე		თბილისი, ლუბლიანას ქუჩა №78, საკადასტრო კოდი №01.13.01.008.068			
პრ-ის ავტორი	პ. ქურდიანი		მონოლითური რიგელები მრ 21; მრ 22			
არქიტექტორი	ქ. ქურდიანი					
არქიტექტორი	ე. კისილიოვი		ფურცლ. რაოდენ.	ფურცლის №	თარიღი	კონსტრ. ნაწილი
კონსტრუქტორი	შ.დოლიძე			რკ-67	10.03.2022	

მრ 25

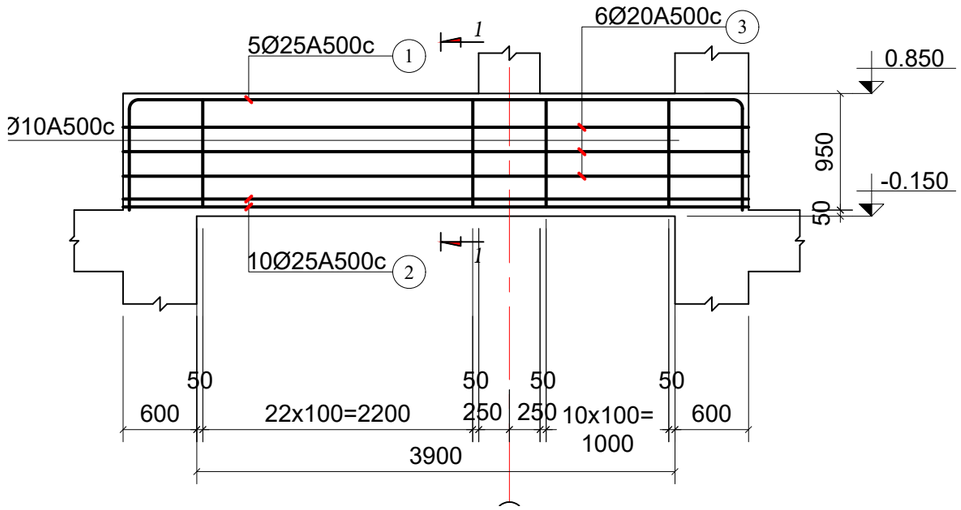

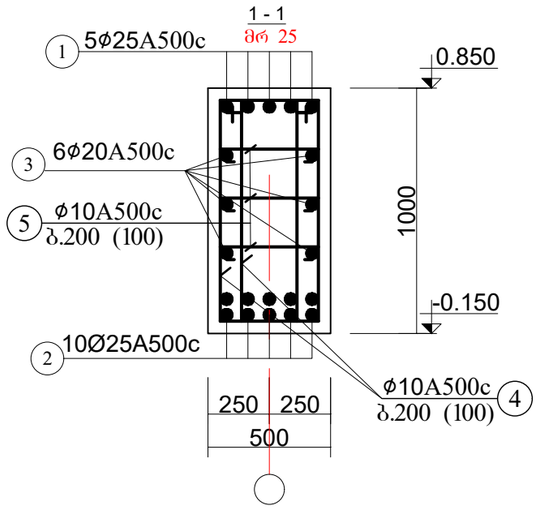

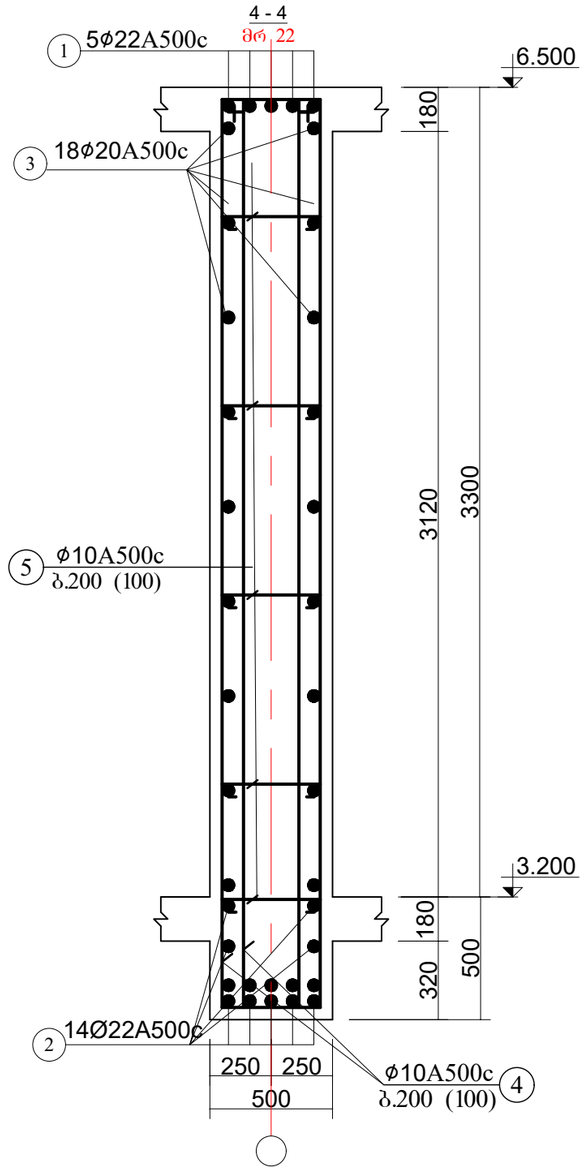

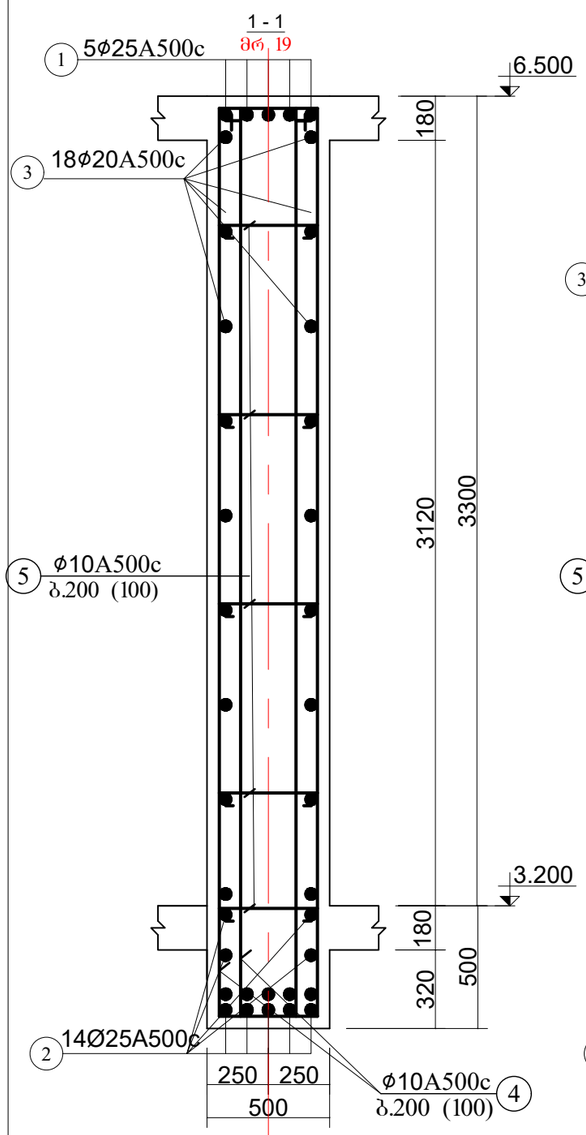

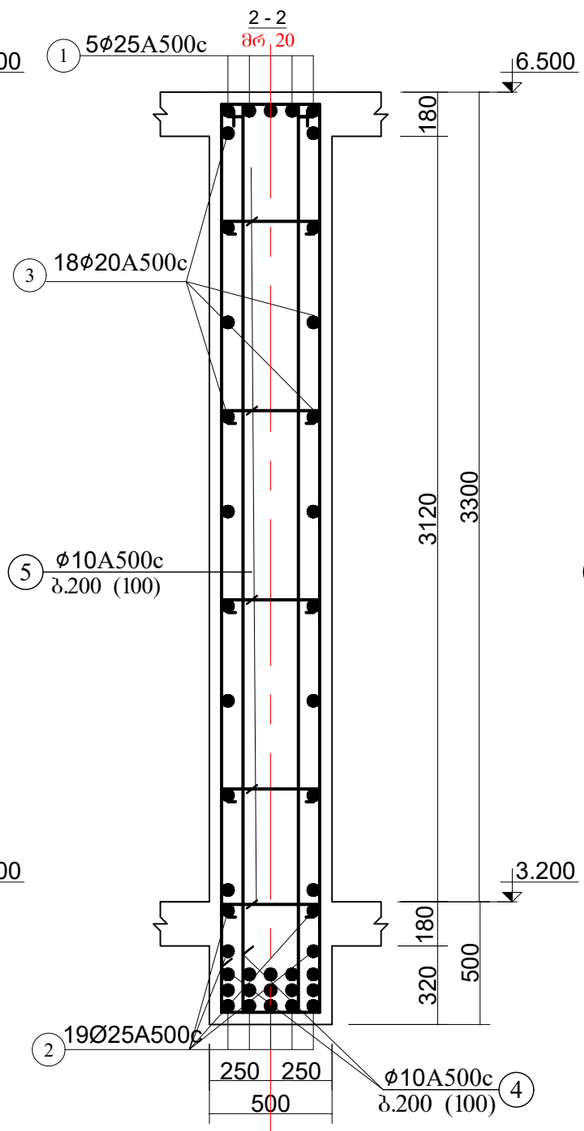

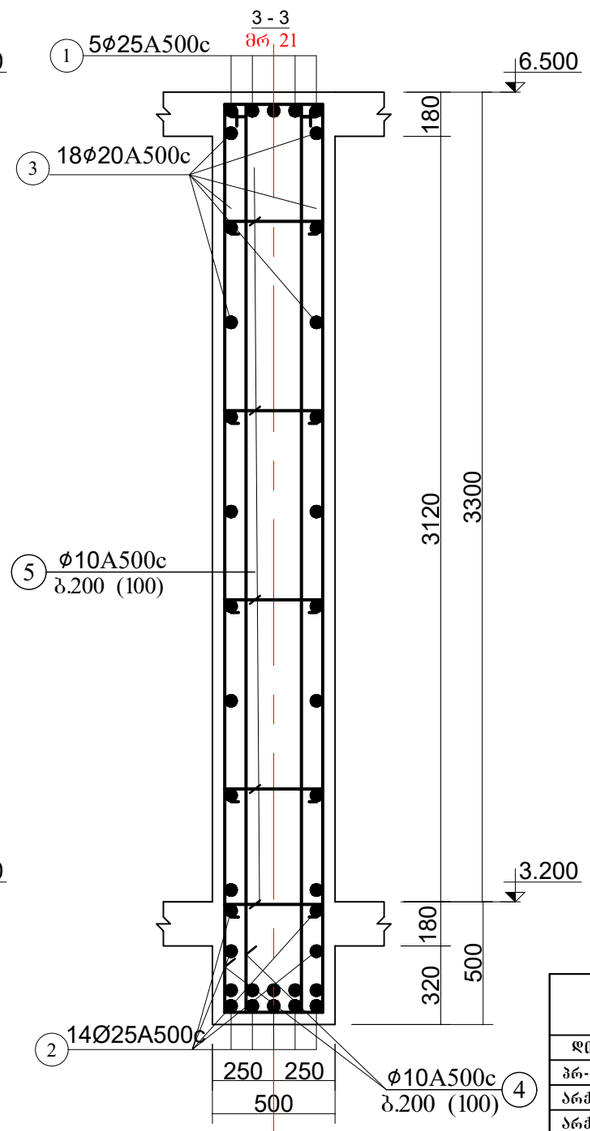

შ.პ.ს."პროექტი" ID 202338504ქ. თბილისი, კრწანისის ქ.№5			ალერგოლოგიისა და იმუნოლოგიის ამბულატორიული ცენტრის პროექტი		
			თბილისი, ლუბლიანას ქუჩა №78, საკადასტრო კოდი №01.13.01.008.068		
დირექტორი	ქ. კალანდაძე		მონოლითური რიგელები 2		
პრ-ის ავტორი	ბ. ჟურდიანი				
არქიტექტორი	ქ. ჟურდიანი				
არქიტექტორი	ე. კისილიოვი		ფურცლ. რაოდენ.	ფურცლის №	თარიღი
კონსტრუქტორი	შ.დოლიძე			რკ-68	10.03.2022

კვ 1

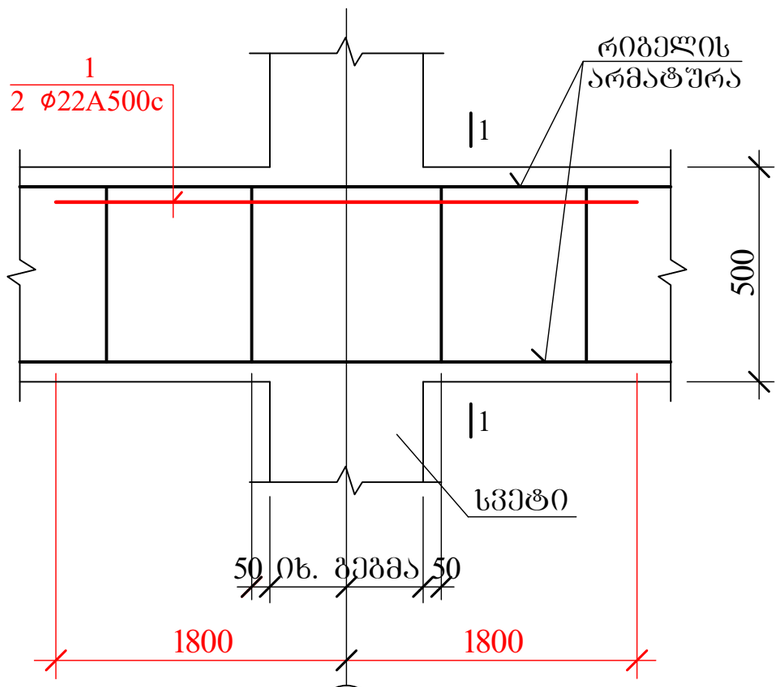

1-1

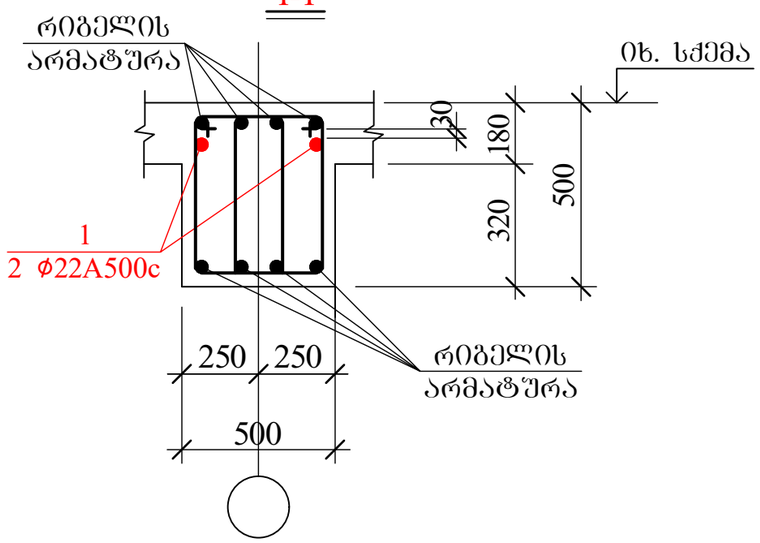

კვ 2

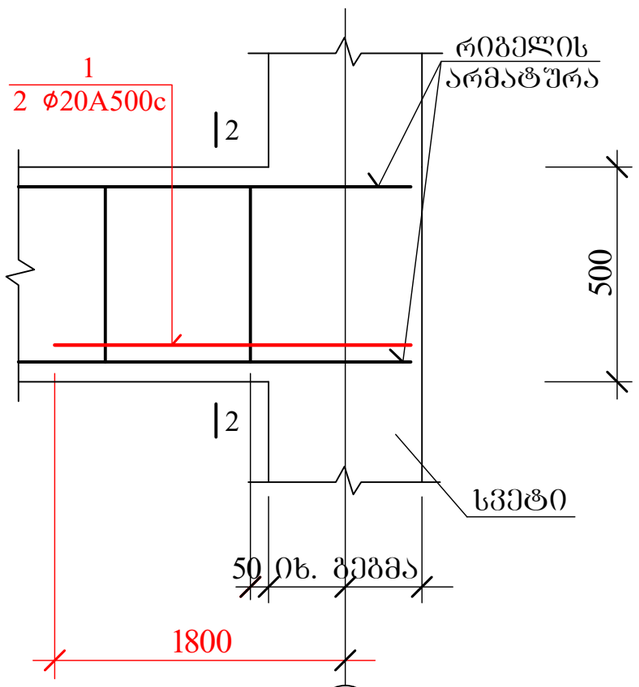

2-2

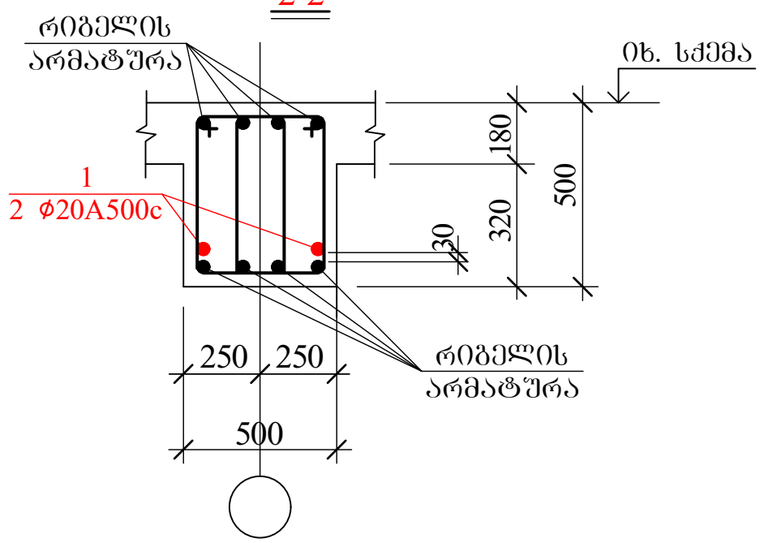

კვ 3

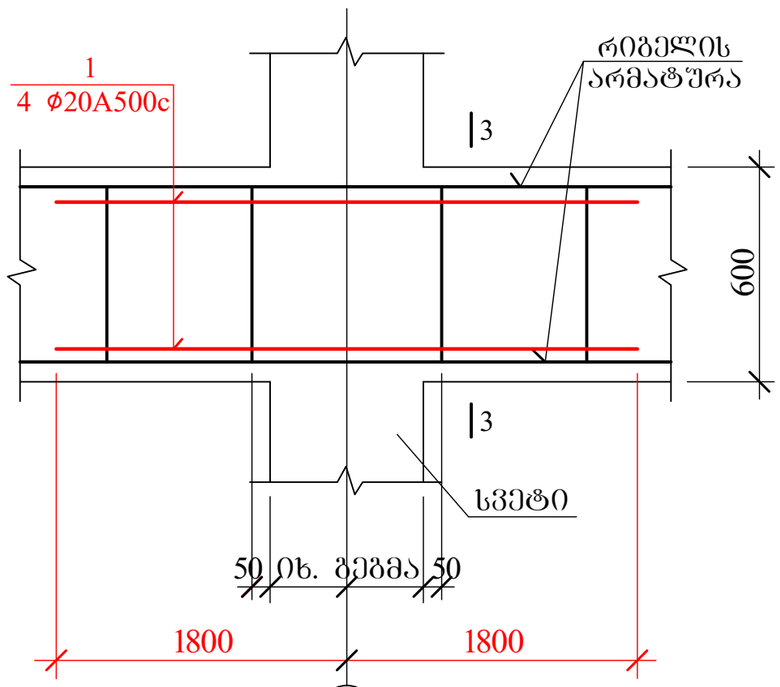

3-3

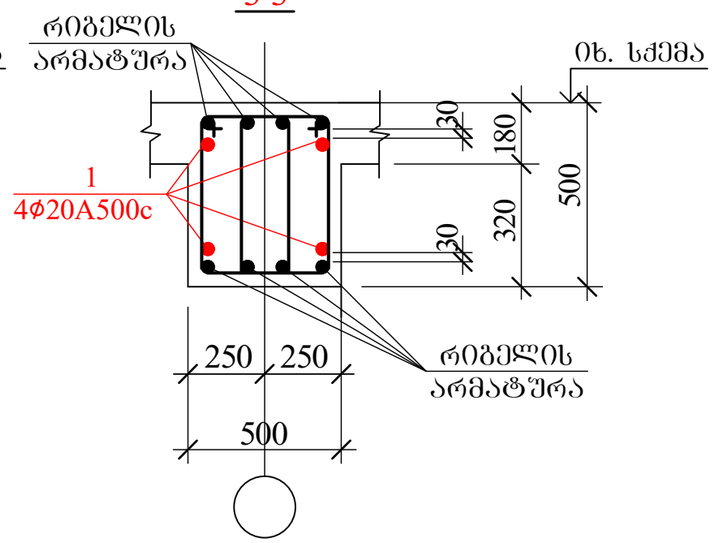

შ.პ.ს."პროექტი" ID 202338504ქ. თბილისი, კრწანისის ქ.№5			ალერგოლოგიისა და იმუნოლოგიის ამბულატორიული ცენტრის პროექტი			
დირექტორი	ქ. კალანდაძე		თბილისი, ლუბლიანას ქუჩა №78, საკადასტრო კოდი №01.13.01.008.068			
პრ-ის ავტორი	პ. ქურდიანი		კარკასის გაძლიერების კვანძები 1			
არქიტექტორი	ქ. ქურდიანი					
არქიტექტორი	ე. კისილიოვი		შურცლ. რაოდენ.	შურცლის №	თარიღი	კონსტრ. ნაწილი
კონსტრუქტორი	შ.დოლიძე			რკ-69	10.03.2022	

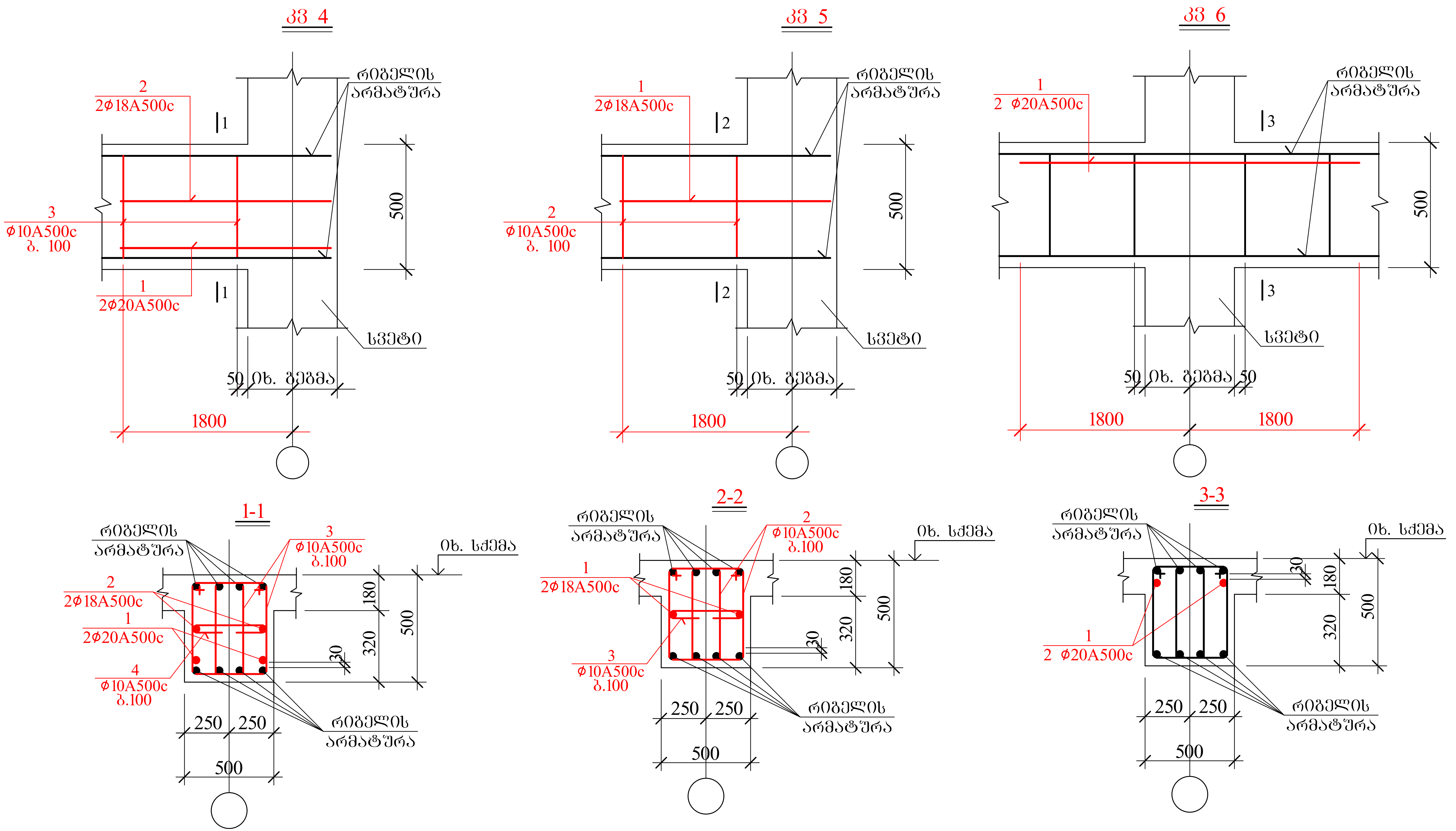

შ.პ.ს."პროექტი"			ალერგოლოგიისა და იმუნოლოგიის ამბულატორიული ცენტრის პროექტი			
ID 202338504ქ. თბილისი, კრილოვის ქ.№5			თბილისი, ლუბლიანას ქუჩა №78, საკადასტრო კოდი №01.13.01.008.068			
დირექტორი	ქ. კალანდაძე		კარკასის გაძლიერების კვანძები 2			
პრ-ის ავტორი	პ. ქურდიანი					
არქიტექტორი	ქ. ქურდიანი					
არქიტექტორი	ე. კისილიოვი		ფურცლ. რაოდენ.	ფურცლის №	თარიღი	კონსტრ. ნაწილი
კონსტრუქტორი	შ.დოლიძე			რკ-70	10.03.2022	

კმ 7

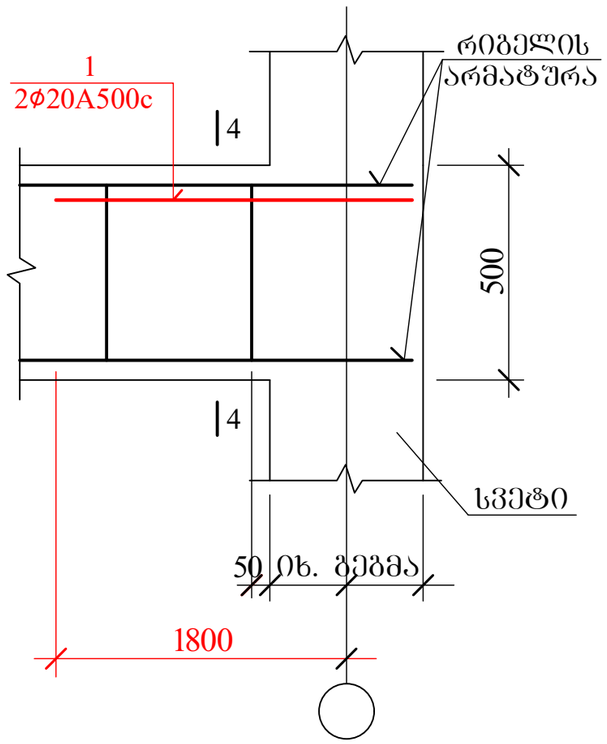

კმ 8

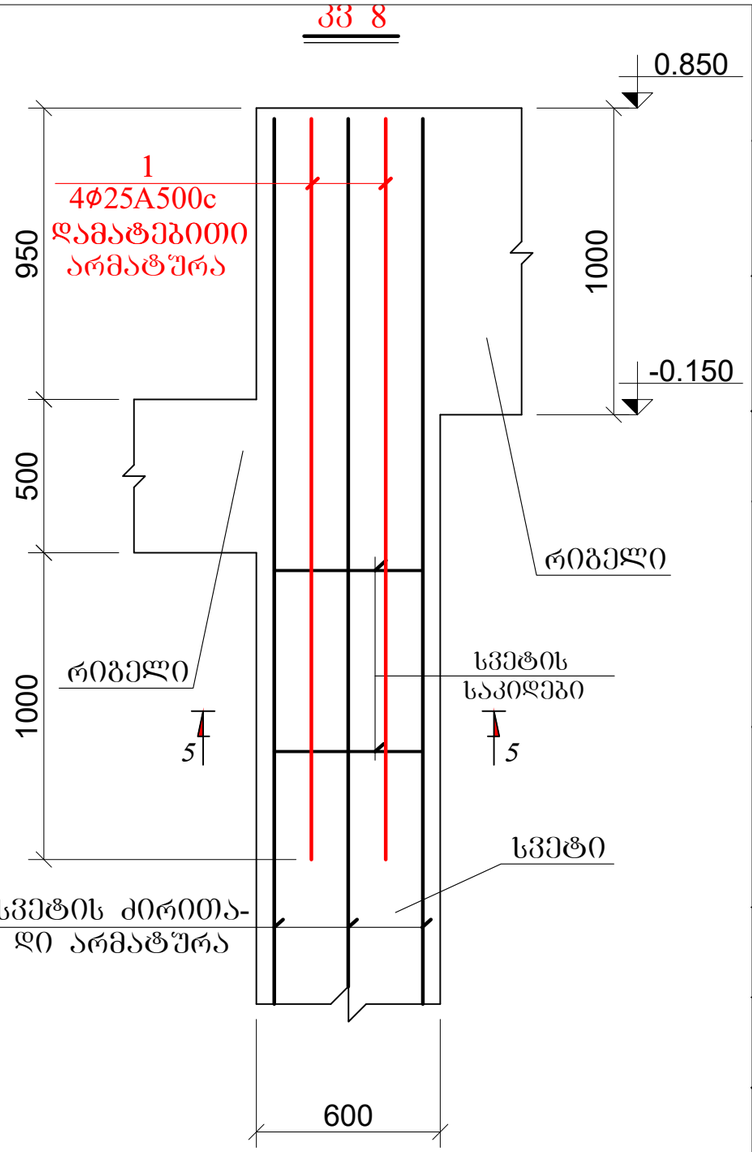

4-4

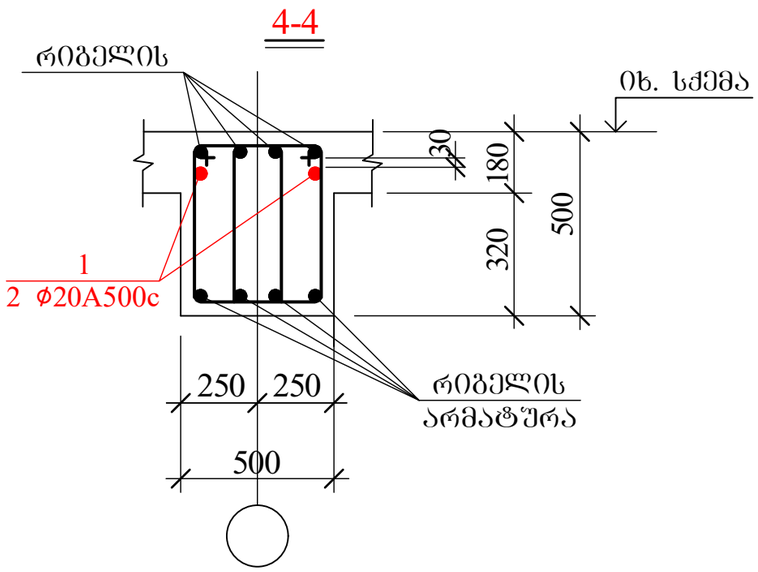

5 - 5

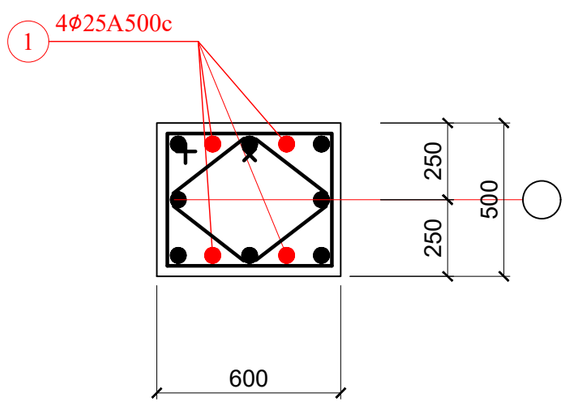

კონსტრუქც. დასახელება	არმატურის სპეციფიკაცია						არმატურის ამოკრება		
	პოზ. №	ესკიზი მმ.	ф მმ.	L მმ.	n ც.	L x n მ.	ф მმ.	Σ L მ.	Q კგ.
კმ 1 (11 ც)	1	3600	Ø22A500c	3600	2	7.2	Ø22A500c	7.2	21.5
	2						A500c= 21.5 კგ.		
კმ 2 (4 ც)	1	2100	Ø20A500c	2100	2	4.2	Ø20A500c	4.2	10.4
	2						A500c= 10.4 კგ.		
კმ 3 (1 ც)	1	3600	Ø20A500c	3600	4	14.4	Ø20A500c	14.4	35.6
							A500c= 35.6 კგ.		
კმ 4 (1 ც)	1	2100	Ø20A500c	2100	2	4.2	Ø20A500c	4.2	10.4
	2	2100	Ø18A500c	2100	2	4.2	Ø18A500c	4.2	8.4
	3	865 90 325 450	Ø10A500c	1730	30	51.9	Ø10A500c	61.4	38.1
	4	90 450 90	Ø10A500c	630	15	9.5			
							A500c= 56.9 კგ.		
კმ 5 (2 ც)	1	2100	Ø18A500c	2100	2	4.2	Ø18A500c	4.2	8.4
	2	865 90 325 450	Ø10A500c	1730	30	51.9	Ø10A500c	61.4	38.1
	3	90 450 90	Ø10A500c	630	15	9.5			
							A500c= 46.5 კგ.		
კმ 6 (17 ც)	1	3600	Ø20A500c	3600	2	7.2	Ø20A500c	7.2	17.8
							A500c= 17.8 კგ.		
კმ 7 (6 ც)	1	2100	Ø20A500c	2100	2	4.2	Ø20A500c	4.2	10.4
							A500c= 10.4 კგ.		
კმ 8 (1 ც)	1	2400	Ø20A500c	2400	4	9.6	Ø25A500c	9.6	37.0
							A500c= 37.0 კგ.		

შ.პ.ს."პროექტი" ID 202338504ქ. თბილისი, კრილოვის ქ№5			ალერგოლოგიისა და იმუნოლოგიის ამბულატორიული ცენტრის პროექტი
დირექტორი	ქ. კალანდაძე		თბილისი, ლუბლიანას ქუჩა №78, საკადასტრო კოდი №01.13.01.008.068
პრ-ის ავტორი	ბ. ჭურდიანი		კარკასის გაძლიერების კვანძები 2
არქიტექტორი	ქ. ჭურდიანი		
არქიტექტორი	ე. კისილიოვი		
კონსტრუქტორი	შ.დოლიძე		

შურცლ. რაოდენ.	შურცლის №	თარიღი	კონსტრ. ნაწილი
	რკ-71	10.03.2022	

საკიდების განლაგება სვეტის და რიგელის საყრდენ მონაკვეთებზე

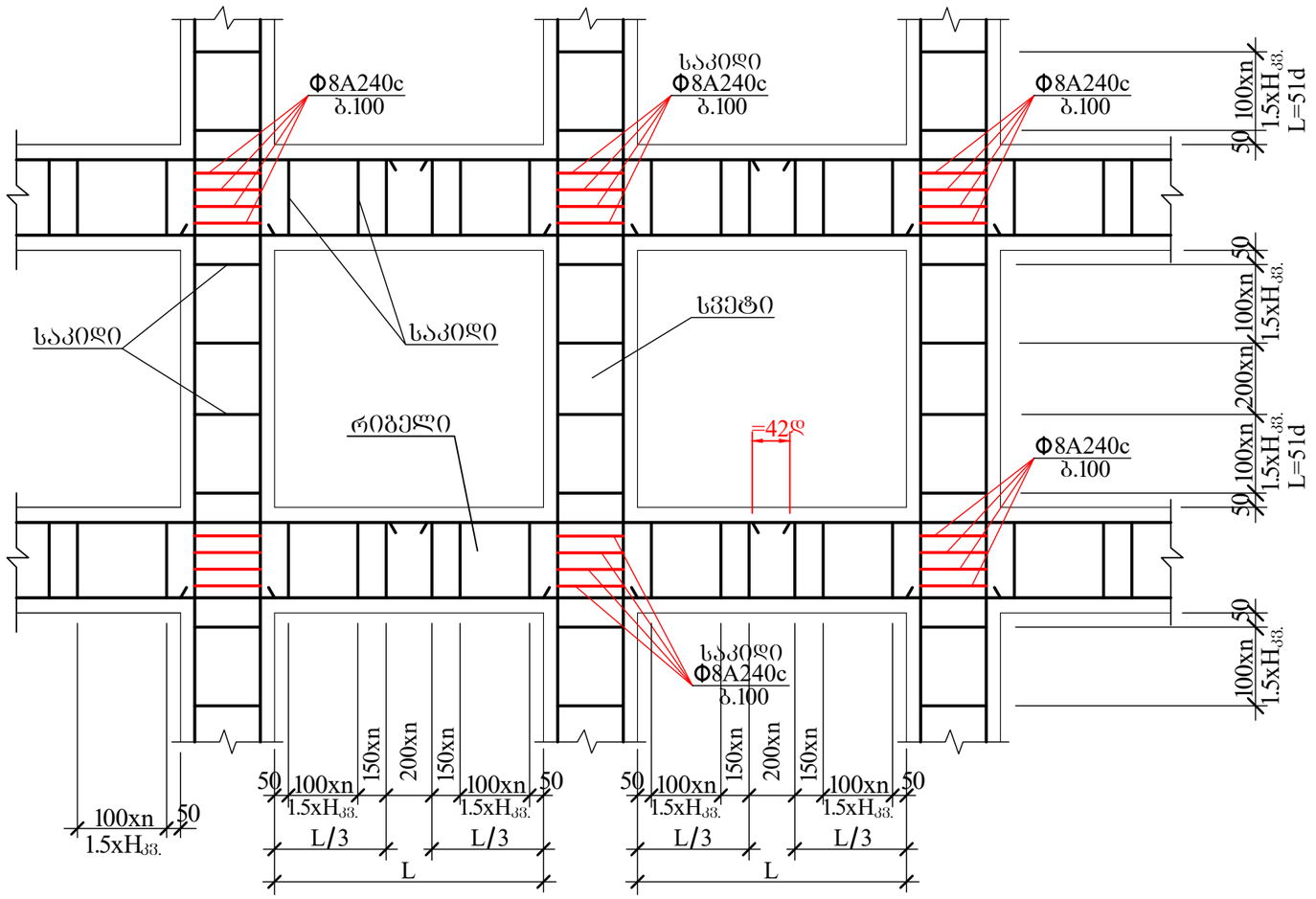

მონოლითურ სვეტებში მუშა არმატურის გადაბმის მოწყობა

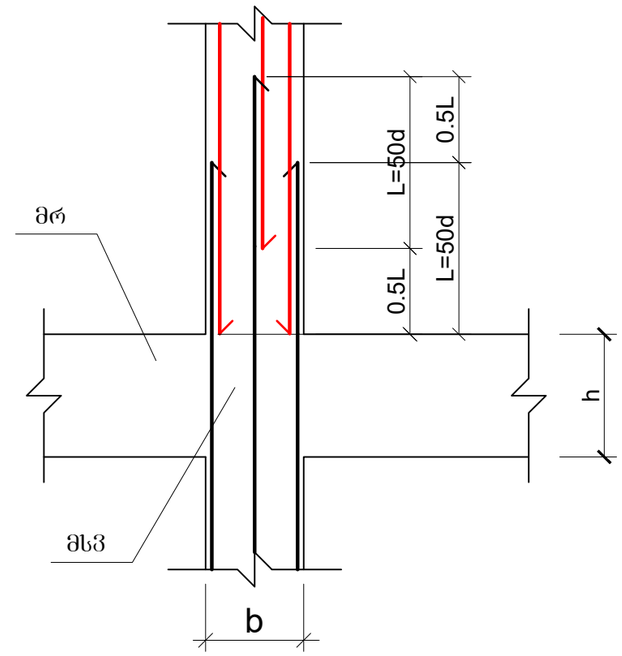

ძ--- მუშა არმატურის დიამეტრი

ზომები მოცემულია B25 კლასის ბეტონისათვის

რიგელში იმპოსტის ჩამაგრების კვანძი

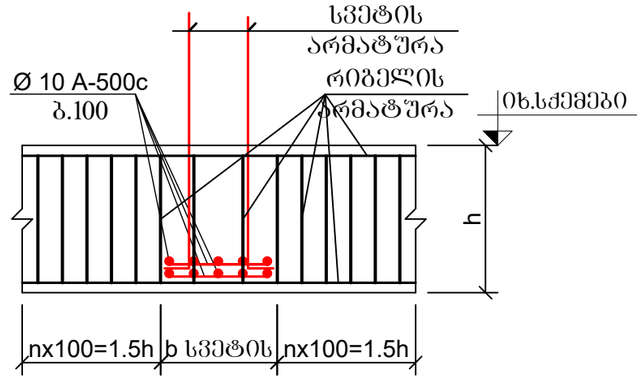

რიგელებში მუშა არმატურის ჩაანკერების სქემა (შუალედური კვანძი)

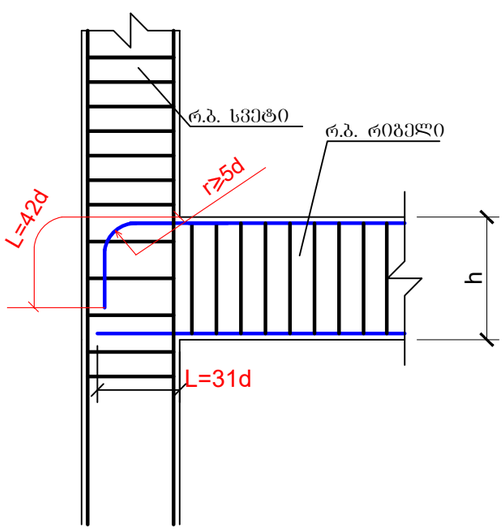

რიგელებში მუშა არმატურის ჩაანკერების სქემა (ზედა კვანძი)

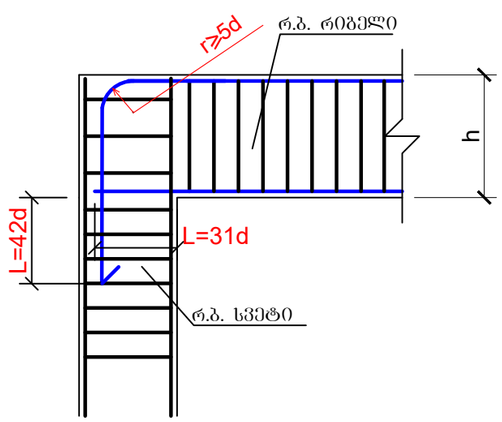

შ.პ.ს."პროექტი" ID 202338504ქ. თბილისი, კრილოვის ქ№5			ალერგოლოგიისა და იმუნოლოგიის ამბულატორიული ცენტრის პროექტი			
			თბილისი, ლუბლიანას ქუჩა №78, საკადასტრო კოდი №01.13.01.008.068			
დირექტორი	ქ. კალანდაძე		კარკასის მოწყობის დეტალები			
პრ-ის ავტორი	ბ. ქურდიანი					
არქიტექტორი	ქ. ქურდიანი					
არქიტექტორი	ე. კისილიოვი		შურცხ. რაოდენ.	შურცხლის №	თარიღი	კონსტრ. ნაწილი
კონსტრუქტორი	შ.დოლიძე			რკ-72	10.03.2022	

ზღვ. №	ელემენტი	Ø мм	L мм	n шт.	Lxn м	Ø кг	Σ L кг	Q кг.
ზღვ 1	1	Ø14A500c	90.0	—	—	90.0	90.0	108.9
	2	Ø6A240c	780	102	79.6	79.6	17.7	
						A-500c= 108.9 კგ.		
						A240c= 17.7 კგ.		
						V (B 25)= 0.7 ტნმ. მ.		
ზღვ 2	1	Ø22A500c	290.0	—	—	290.0	864.2	
	2	Ø8A240c	1980	170	336.6	601.8	237.7	
	3	Ø8A240c	1560	170	265.2			
						A-500c= 864.2 კგ.		
						A240c= 237.7 კგ.		
						V (B 25)= 7.6 ტნმ. მ.		
ზღვ 3	1	Ø20A500c	1245.0	—	—	1245.0	3075.2	
	2	Ø8A240c	1980	734	1453.3	2598.4	1026.4	
	3	Ø8A240c	1560	734	1145.1			
						A-500c= 3075.2 კგ.		
						A240c= 1026.4 კგ.		
						V (B 25)= 33.0 ტნმ. მ.		
ზღვ 4	1	Ø18A500c	2200.0	—	—	2200.0	4400.0	
	2	Ø8A240c	2570.1	1298	2024.9	4595.0	1815.1	
	3	Ø8A240c	1560	1298	2024.9			
						A-500c=4400.0 კგ.		
						A240c= 1815.1 კგ.		
						V (B 25)= 58.4 ტნმ. მ.		
ზღვ 5	1	Ø20A500c	50.0	—	—	50.0	123.5	
	2	Ø8A240c	1580	60	94.8	94.8	37.5	
						A-500c= 123.5 კგ.		
						A240c= 37.5 კგ.		
						V (B 25)= 1.7 ტნმ. მ.		
ზღვ 6	1	Ø22A500c	205.0	—	—	205.0	610.9	
	2	Ø8A240c	2180	120	261.6	465.6	183.9	
	3	Ø8A240c	1700	120	204.0			
						A-500c= 610.9 კგ.		
						A240c= 183.9 კგ.		
						V (B 25)= 6.5 ტნმ. მ.		
ზღვ 7	1	Ø20A500c	130.0	—	—	130.0	321.1	
	2	Ø8A240c	2180	76	165.7	294.9	116.5	
	3	Ø8A240c	1700	76	129.2			
						A-500c= 321.1 კგ.		
						A240c= 116.5 კგ.		
						V (B 25)= 4.0 ტნმ. მ.		

ზღვ. №	ელემენტი	Ø мм	L мм	n шт.	Lxn м	Ø кг	Σ L кг	Q кг.
ზღვ 8	1	Ø18A500c	—	—	100.0	100.0	200.0	
	2	Ø8A240c	2180	58	126.5	225.1	88.9	
	3	Ø8A240c	1700	58	98.6			
						A-500c= 200.0 კგ.		
						A240c= 88.9 კგ.		
						V (B 25)= 3.0 ტნმ. მ.		
ზღვ 9	1	Ø25A500c	—	—	35.0	35.0	134.8	
	2	Ø8A240c	1780	20	35.6	64.0	25.3	
	3	Ø8A240c	1420	20	28.4			
						A-500c= 134.8 კგ.		
						A240c= 25.3 კგ.		
						V (B 25)= 0.7 ტნმ. მ.		
ზღვ 10	1	Ø22A500c	—	—	25.0	25.0	74.5	
	2	Ø8A240c	1780	20	35.6	46.2	18.3	
	3	Ø8A240c	530	20	10.6			
						A-500c= 74.5 კგ.		
						A240c= 18.3 კგ.		
						V (B 25)= 0.7 ტნმ. მ.		
ზღვ 11	1	Ø20A500c	—	—	120.0	120.0	296.4	
	2	Ø8A240c	1780	94	167.3	217.1	85.8	
	3	Ø8A240c	530	94	49.8			
						A-500c= 296.4 კგ.		
						A240c= 85.8 კგ.		
						V (B 25)= 3.4 ტნმ. მ.		
ზღვ 12	1	Ø18A500c	—	—	355.0	355.0	710.0	
	2	Ø8A240c	1780	280	498.4	646.8	255.5	
	3	Ø8A240c	530	280	148.4			
						A-500c= 710.0 კგ.		
						A240c= 255.5 კგ.		
						V (B 25)=10.0 ტნმ. მ.		

შ.პ.ს."ᲒᲔᲝᲓᲔᲠᲘᲜᲒᲘ"	
ID 202338504Დ. ᲥᲐᲚᲐᲥᲘ, ᲒᲔᲝᲠᲒᲘᲣᲚᲘ ᲓᲐᲜ-5	
ᲛᲝᲓᲔᲚᲘᲡ ᲓᲐᲛᲐᲢᲔᲑᲐ ᲙᲝᲜᲡᲢᲠᲣᲥᲪᲘᲘᲡ ᲡᲐᲛᲣᲨᲐᲝ ᲡᲥᲔᲛᲐᲖᲔ	
№01.13.01008.068	
ᲙᲝᲜᲡᲢᲠᲣᲥᲪᲘᲘᲡ ᲚᲘᲪᲔᲜᲖᲘᲝᲠᲘ ᲒᲐᲜᲧᲝᲤᲘᲚᲔᲑᲐ 1	

ᲛᲔᲠᲙᲘᲡ ᲓᲐᲡᲐᲮᲔᲚᲔᲑᲐ	1. ᲐᲚᲛᲐᲡᲘᲐᲜᲘ ᲛᲔᲠᲙᲘᲡ ᲡᲐᲛᲔᲠᲘᲜᲒᲝ
ᲛᲔᲠᲙᲘᲡ ᲓᲐᲛᲔᲠᲘᲜᲒᲝᲔᲑᲘᲡ ᲓᲐᲡᲐᲮᲔᲚᲔᲑᲐ	2. ᲛᲔᲠᲙᲘᲡ ᲡᲐᲛᲔᲠᲘᲜᲒᲝ
ᲛᲔᲠᲙᲘᲡ ᲓᲐᲛᲔᲠᲘᲜᲒᲝᲔᲑᲘᲡ ᲓᲐᲡᲐᲮᲔᲚᲔᲑᲐ	3. ᲛᲔᲠᲙᲘᲡ ᲡᲐᲛᲔᲠᲘᲜᲒᲝ
ᲓᲐᲛᲖᲐᲓᲔᲑᲘᲡ ᲓᲐᲡᲐᲮᲔᲚᲔᲑᲐ	4. ᲓᲐᲛᲖᲐᲓᲔᲑᲘᲡ ᲡᲐᲛᲔᲠᲘᲜᲒᲝ

ᲨᲔᲛᲡᲠᲣᲚᲔᲑᲔᲚᲘᲐ	ᲓᲐᲛᲙᲕᲔᲗᲘᲚᲘᲐ	ᲨᲔᲛᲝᲬᲛᲔᲑᲣᲚᲘᲐ	
ᲒᲐᲜᲧᲝᲤᲘᲚᲔᲑᲐ ᲓᲐᲛᲢᲙᲘᲪᲔᲑᲣᲚᲘᲐ			
ᲓᲐᲛᲙᲕᲔᲗᲘᲚᲘᲡ ᲜᲝᲛᲔᲠᲘ	ᲗᲐᲠᲘᲦᲘ	ᲮᲔᲚᲛᲝᲬᲔᲠᲘᲡ ᲒᲕᲐᲠᲘ	ᲓᲐᲛᲙᲕᲔᲗᲘᲚᲘᲡ ᲜᲘᲨᲜᲘᲡ ᲓᲐᲓᲔᲑᲐ
ᲒᲐᲜᲧᲝᲤᲘᲚᲔᲑᲘᲡ ᲜᲝᲛᲔᲠᲘ	10.03.2022	ᲓᲐ-73	
ᲓᲐᲛᲖᲐᲓᲔᲑᲘᲡ ᲜᲘᲨᲜᲘᲡ ᲓᲐᲓᲔᲑᲐ			

ზღვრული მდგომარეობა I ჯგუფი									
ელემენტის №	ტვირთის სქემა	ფაქტორული მომენტები							
		M, kNm							
		M1		M2		M3		M4	
		ნორმატიული	საანგარიშო	ნორმატიული	საანგარიშო	ნორმატიული	საანგარიშო	ნორმატიული	საანგარიშო
1	მუდმივი + ხანგრძლივი	700.0	1390.0	—	—	—	—	700.0	1390.0
2	მუდმივი + ხანგრძლივი	690.0	3058.6	—	—	—	—	690.0	3058.6
3	მუდმივი + ხანგრძლივი	—	—	—	—	—	—	—	—
4	მუდმივი + ხანგრძლივი + ქარი	1768	3058.6	1730	3058.6	1730	3058.6	1730	3058.6
5	მუდმივი + ხანგრძლივი + ქარი	1152	1994.0	1730	1994.0	1730	1994.0	1730	1994.0
6	მუდმივი + ხანგრძლივი + ქარი	2630	4549.9	1730	4549.9	1730	4549.9	1730	4549.9
7	მუდმივი + ხანგრძლივი + ქარი	408	705.8	1730	705.8	1730	705.8	1730	705.8
8	მუდმივი + ხანგრძლივი + ქარი	272	435.2	1600	435.2	1600	435.2	1600	435.2
9	მუდმივი + ხანგრძლივი + ქარი	68	108.8	1600	108.8	1600	108.8	1600	108.8
10	მუდმივი + ხანგრძლივი + ქარი	34	18.0	530	18.0	530	18.0	530	18.0
11	მუდმივი + ხანგრძლივი + ქარი	68	117.6	1730	117.6	1730	117.6	1730	117.6
12	მუდმივი + ხანგრძლივი + ქარი	—	—	—	—	—	—	—	—

ზღვრული მდგომარეობა II ჯგუფი									
ელემენტის №	ტვირთის სქემა	ფაქტორული მომენტები							
		M, kNm							
		M1		M2		M3		M4	
		ნორმატიული	საანგარიშო	ნორმატიული	საანგარიშო	ნორმატიული	საანგარიშო	ნორმატიული	საანგარიშო
1	მუდმივი + ხანგრძლივი	40.0	289.1	—	—	—	—	40.0	289.1
2	მუდმივი + ხანგრძლივი	38.0	53.6	—	—	—	—	38.0	53.6
3	მუდმივი + ხანგრძლივი	—	—	—	—	—	—	19.0	—
4	მუდმივი + ხანგრძლივი + ქარი	68	117.6	1730	117.6	1730	117.6	1730	117.6
5	მუდმივი + ხანგრძლივი + ქარი	34	18.0	530	18.0	530	18.0	530	18.0
6	მუდმივი + ხანგრძლივი + ქარი	—	—	—	—	—	—	—	—
7	მუდმივი + ხანგრძლივი + ქარი	—	—	—	—	—	—	—	—
8	მუდმივი + ხანგრძლივი + ქარი	—	—	—	—	—	—	—	—
9	მუდმივი + ხანგრძლივი + ქარი	—	—	—	—	—	—	—	—
10	მუდმივი + ხანგრძლივი + ქარი	—	—	—	—	—	—	—	—
11	მუდმივი + ხანგრძლივი + ქარი	—	—	—	—	—	—	—	—
12	მუდმივი + ხანგრძლივი + ქარი	—	—	—	—	—	—	—	—

ზღვრული მდგომარეობა I ჯგუფი									
ელემენტის №	ტვირთის სქემა	არმატურა							
		Ø, mm							
		M1		M2		M3		M4	
		ნორმატიული	საანგარიშო	ნორმატიული	საანგარიშო	ნორმატიული	საანგარიშო	ნორმატიული	საანგარიშო
1	მუდმივი + ხანგრძლივი	Ø22A500c	Ø22A500c	—	—	—	—	Ø22A500c	Ø22A500c
2	მუდმივი + ხანგრძლივი	Ø22A500c	Ø22A500c	—	—	—	—	Ø22A500c	Ø22A500c
3	მუდმივი + ხანგრძლივი	—	—	—	—	—	—	—	—
4	მუდმივი + ხანგრძლივი + ქარი	Ø8A240c	Ø8A240c	Ø18A500c	Ø18A500c	Ø18A500c	Ø18A500c	Ø18A500c	Ø18A500c
5	მუდმივი + ხანგრძლივი + ქარი	Ø8A240c	Ø8A240c	Ø18A500c	Ø18A500c	Ø18A500c	Ø18A500c	Ø18A500c	Ø18A500c
6	მუდმივი + ხანგრძლივი + ქარი	Ø8A240c	Ø8A240c	Ø18A500c	Ø18A500c	Ø18A500c	Ø18A500c	Ø18A500c	Ø18A500c
7	მუდმივი + ხანგრძლივი + ქარი	Ø8A240c	Ø8A240c	Ø18A500c	Ø18A500c	Ø18A500c	Ø18A500c	Ø18A500c	Ø18A500c
8	მუდმივი + ხანგრძლივი + ქარი	Ø8A240c	Ø8A240c	Ø18A500c	Ø18A500c	Ø18A500c	Ø18A500c	Ø18A500c	Ø18A500c
9	მუდმივი + ხანგრძლივი + ქარი	Ø8A240c	Ø8A240c	Ø18A500c	Ø18A500c	Ø18A500c	Ø18A500c	Ø18A500c	Ø18A500c
10	მუდმივი + ხანგრძლივი + ქარი	Ø8A240c	Ø8A240c	Ø20A500c	Ø20A500c	Ø20A500c	Ø20A500c	Ø20A500c	Ø20A500c
11	მუდმივი + ხანგრძლივი + ქარი	Ø8A240c	Ø8A240c	Ø20A500c	Ø20A500c	Ø20A500c	Ø20A500c	Ø20A500c	Ø20A500c
12	მუდმივი + ხანგრძლივი + ქარი	Ø8A240c	Ø8A240c	Ø20A500c	Ø20A500c	Ø20A500c	Ø20A500c	Ø20A500c	Ø20A500c

ზღვრული მდგომარეობა II ჯგუფი									
ელემენტის №	ტვირთის სქემა	არმატურა							
		Ø, mm							
		M1		M2		M3		M4	
		ნორმატიული	საანგარიშო	ნორმატიული	საანგარიშო	ნორმატიული	საანგარიშო	ნორმატიული	საანგარიშო
1	მუდმივი + ხანგრძლივი	Ø22A500c	Ø22A500c	—	—	—	—	Ø22A500c	Ø22A500c
2	მუდმივი + ხანგრძლივი	Ø22A500c	Ø22A500c	—	—	—	—	Ø22A500c	Ø22A500c
3	მუდმივი + ხანგრძლივი	—	—	—	—	—	—	—	—
4	მუდმივი + ხანგრძლივი + ქარი	Ø8A240c	Ø8A240c	Ø18A500c	Ø18A500c	Ø18A500c	Ø18A500c	Ø18A500c	Ø18A500c
5	მუდმივი + ხანგრძლივი + ქარი	Ø8A240c	Ø8A240c	Ø18A500c	Ø18A500c	Ø18A500c	Ø18A500c	Ø18A500c	Ø18A500c
6	მუდმივი + ხანგრძლივი + ქარი	Ø8A240c	Ø8A240c	Ø18A500c	Ø18A500c	Ø18A500c	Ø18A500c	Ø18A500c	Ø18A500c
7	მუდმივი + ხანგრძლივი + ქარი	Ø8A240c	Ø8A240c	Ø18A500c	Ø18A500c	Ø18A500c	Ø18A500c	Ø18A500c	Ø18A500c
8	მუდმივი + ხანგრძლივი + ქარი	Ø8A240c	Ø8A240c	Ø20A500c	Ø20A500c	Ø20A500c	Ø20A500c	Ø20A500c	Ø20A500c
9	მუდმივი + ხანგრძლივი + ქარი	Ø8A240c	Ø8A240c	Ø20A500c	Ø20A500c	Ø20A500c	Ø20A500c	Ø20A500c	Ø20A500c
10	მუდმივი + ხანგრძლივი + ქარი	Ø8A240c	Ø8A240c	Ø20A500c	Ø20A500c	Ø20A500c	Ø20A500c	Ø20A500c	Ø20A500c
11	მუდმივი + ხანგრძლივი + ქარი	Ø8A240c	Ø8A240c	Ø20A500c	Ø20A500c	Ø20A500c	Ø20A500c	Ø20A500c	Ø20A500c
12	მუდმივი + ხანგრძლივი + ქარი	Ø8A240c	Ø8A240c	Ø20A500c	Ø20A500c	Ø20A500c	Ø20A500c	Ø20A500c	Ø20A500c

ზ.ს.ს."ვნ(ო)ნქნთ"

ID 20233850441. თბილისი, ა.ფოცხიშვილის ქუჩა №5

ფეიკმოდელი	კ. ასულანი	
პროექტის მთავარი ინჟინერი	კ. ჭეიშვილი	
პროექტის ხელმძღვანელი	კ. ჭეიშვილი	
პროექტის მენეჯერი	კ. ასულანი	
პროექტის დასახელება		ა.ფოცხიშვილის ქუჩის N78, ს.კ.ასულანის ქუჩის კვეთა
		N01.13.01.008.068
ნახაზის დასახელება		არმატურის სპეციფიკაციის 2
შენობა-ნაგებობის ნომერი	შენობის ლიტერა	ფურცლის №
		10.03.2022
		74-ის 74
		ზ.ს.ს."ვნ(ო)ნქნთ"

ზოლის ნომერი	ელემენტის ნომერი	ელემენტის აღწერა	ჭრილის ფართობი, სმ²	ბეტონის კლასი	ფოლადის კლასი	ფოლადის ფართობი, სმ²	ფოლადის პროცენტული შემცველობა, %	ნორმატიული ტვირთვა	
								ხანგრძლივი, კნ/მ	ხანმოკლე, კნ/მ
1	1	ქვედა ფილა	1200	B30	A500c	24.6	2.05	18.0	30.0
	2	ზედა ფილა	1200	B30	A500c	24.6	2.05	18.0	30.0
	3	ნაპირა კედელი	1200	B30	A500c	24.6	2.05	18.0	30.0
2	1	ქვედა ფილა	1200	B30	A500c	24.6	2.05	18.0	30.0
	2	ზედა ფილა	1200	B30	A500c	24.6	2.05	18.0	30.0
	3	ნაპირა კედელი	1200	B30	A500c	24.6	2.05	18.0	30.0
3	1	ქვედა ფილა	1200	B30	A500c	24.6	2.05	18.0	30.0
	2	ზედა ფილა	1200	B30	A500c	24.6	2.05	18.0	30.0
	3	ნაპირა კედელი	1200	B30	A500c	24.6	2.05	18.0	30.0
4	1	ქვედა ფილა	1200	B30	A500c	24.6	2.05	18.0	30.0
	2	ზედა ფილა	1200	B30	A500c	24.6	2.05	18.0	30.0
	3	ნაპირა კედელი	1200	B30	A500c	24.6	2.05	18.0	30.0
5	1	ქვედა ფილა	1200	B30	A500c	24.6	2.05	18.0	30.0
	2	ზედა ფილა	1200	B30	A500c	24.6	2.05	18.0	30.0
	3	ნაპირა კედელი	1200	B30	A500c	24.6	2.05	18.0	30.0

ზოლის ნომერი	ელემენტის ნომერი	ელემენტის აღწერა	ჭრილის ფართობი, სმ²	ბეტონის კლასი	ფოლადის კლასი	ფოლადის ფართობი, სმ²	ფოლადის პროცენტული შემცველობა, %	ნორმატიული ტვირთვა	
								ხანგრძლივი, კნ/მ	ხანმოკლე, კნ/მ
1	1	ქვედა ფილა	1200	B30	A500c	24.6	2.05	18.0	30.0
	2	ზედა ფილა	1200	B30	A500c	24.6	2.05	18.0	30.0
	3	ნაპირა კედელი	1200	B30	A500c	24.6	2.05	18.0	30.0
2	1	ქვედა ფილა	1200	B30	A500c	24.6	2.05	18.0	30.0
	2	ზედა ფილა	1200	B30	A500c	24.6	2.05	18.0	30.0
	3	ნაპირა კედელი	1200	B30	A500c	24.6	2.05	18.0	30.0
3	1	ქვედა ფილა	1200	B30	A500c	24.6	2.05	18.0	30.0
	2	ზედა ფილა	1200	B30	A500c	24.6	2.05	18.0	30.0
	3	ნაპირა კედელი	1200	B30	A500c	24.6	2.05	18.0	30.0
4	1	ქვედა ფილა	1200	B30	A500c	24.6	2.05	18.0	30.0
	2	ზედა ფილა	1200	B30	A500c	24.6	2.05	18.0	30.0
	3	ნაპირა კედელი	1200	B30	A500c	24.6	2.05	18.0	30.0
5	1	ქვედა ფილა	1200	B30	A500c	24.6	2.05	18.0	30.0
	2	ზედა ფილა	1200	B30	A500c	24.6	2.05	18.0	30.0
	3	ნაპირა კედელი	1200	B30	A500c	24.6	2.05	18.0	30.0

ზოლის ნომერი	ელემენტის ნომერი	ელემენტის აღწერა	ბეტონის კლასი	ფოლადის კლასი	ფოლადის ფართობი, სმ²	ფოლადის პროცენტული შემცველობა, %	ნორმატიული ტვირთვა	
							ხანგრძლივი, კნ/მ	ხანმოკლე, კნ/მ
1	1	ქვედა ფილა	B30	A500c	24.6	2.05	18.0	30.0
	2	ზედა ფილა	B30	A500c	24.6	2.05	18.0	30.0
	3	ნაპირა კედელი	B30	A500c	24.6	2.05	18.0	30.0
2	1	ქვედა ფილა	B30	A500c	24.6	2.05	18.0	30.0
	2	ზედა ფილა	B30	A500c	24.6	2.05	18.0	30.0
	3	ნაპირა კედელი	B30	A500c	24.6	2.05	18.0	30.0
3	1	ქვედა ფილა	B30	A500c	24.6	2.05	18.0	30.0
	2	ზედა ფილა	B30	A500c	24.6	2.05	18.0	30.0
	3	ნაპირა კედელი	B30	A500c	24.6	2.05	18.0	30.0
4	1	ქვედა ფილა	B30	A500c	24.6	2.05	18.0	30.0
	2	ზედა ფილა	B30	A500c	24.6	2.05	18.0	30.0
	3	ნაპირა კედელი	B30	A500c	24.6	2.05	18.0	30.0
5	1	ქვედა ფილა	B30	A500c	24.6	2.05	18.0	30.0
	2	ზედა ფილა	B30	A500c	24.6	2.05	18.0	30.0
	3	ნაპირა კედელი

| ზედნადების №, თარიღი | | |

1-1

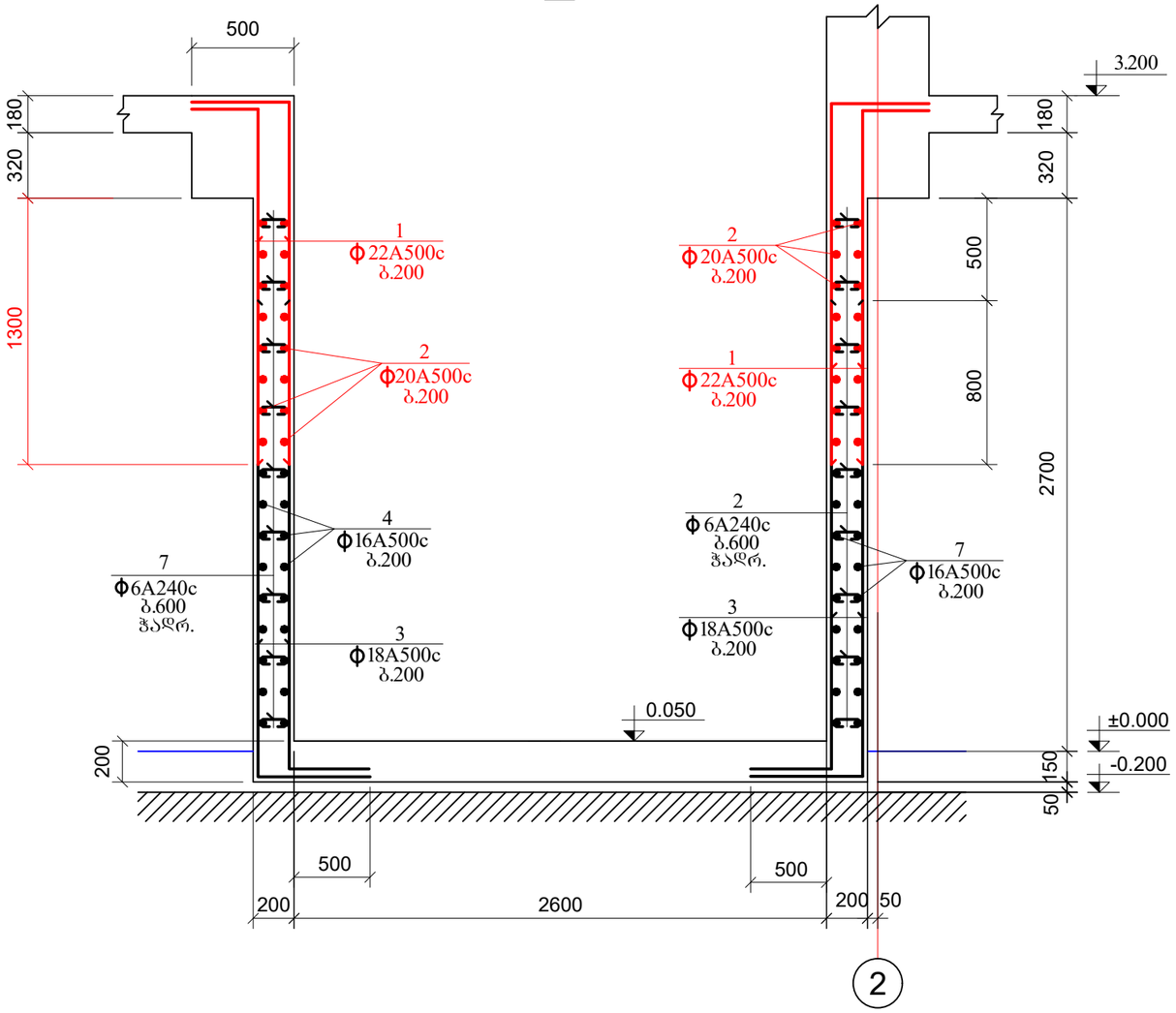

2 - 2

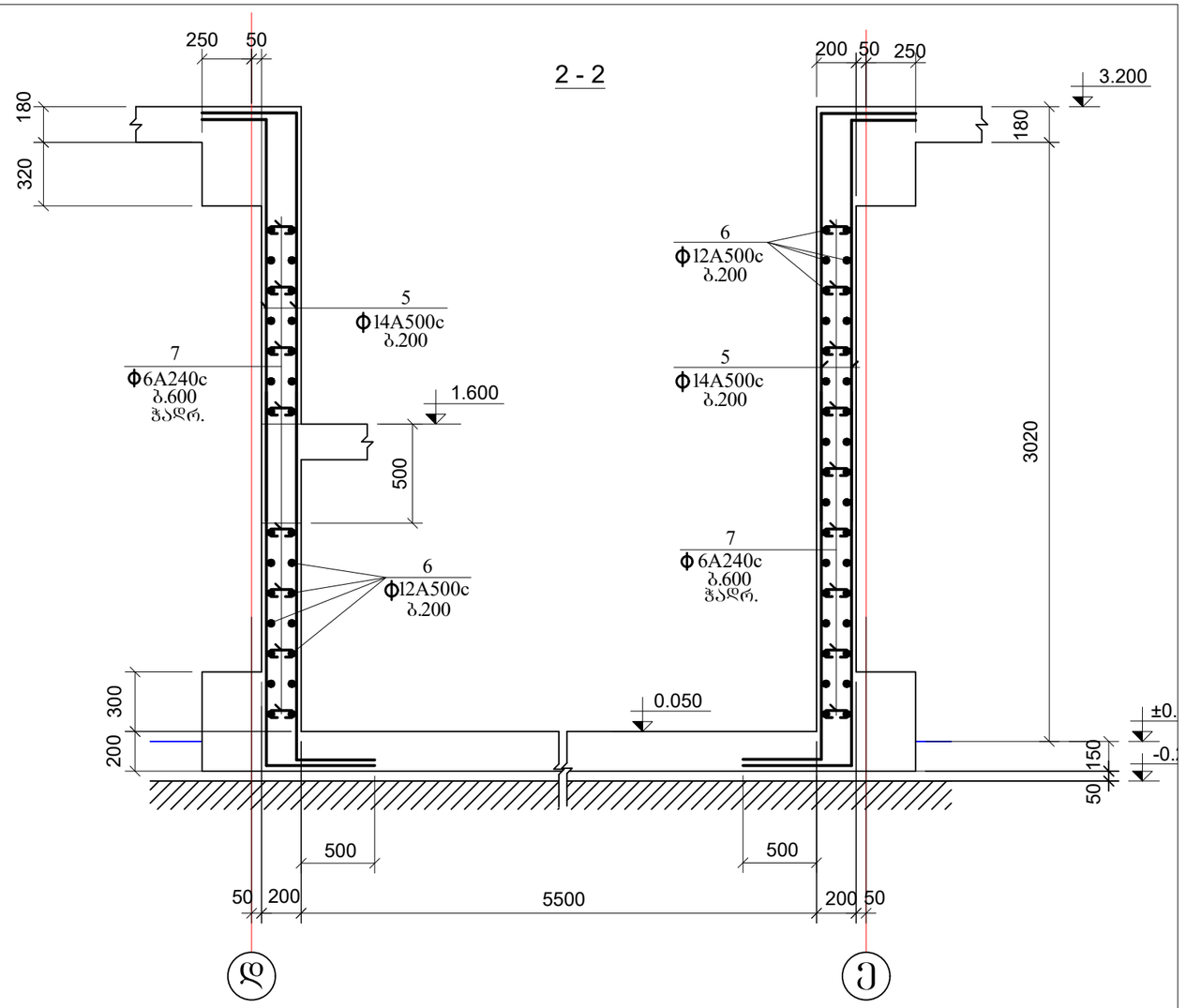

კონსტრუქც. დასახელება	არმატურის სპეციფიკაცია						არმატურის ამოკრება		
	პოზ. №	ესკიზი მმ.	Ø მმ.	L მმ.	n ც.	Lxn მ.	Ø მმ.	Σ L მ.	Q კგ.
1-1 და 2-2	1	საერთო სიგრძე	Ø22A500c	——	—	280.0	Ø22A500c	280.0	834.4
	2	საერთო სიგრძე	Ø20A500c	——	—	160.0	Ø20A500c	160.0	395.2
	3	საერთო სიგრძე	Ø18A500c	——	—	330.0	Ø18A500c	330.0	660.0
	4	საერთო სიგრძე	Ø16A500c	——	—	170.0	Ø16A500c	170.0	268.6
	5	საერთო სიგრძე	Ø14A500c	——	—	250.0	Ø14A500c	250.0	302.5
	6	საერთო სიგრძე	Ø12A500c	——	—	175.0	Ø12A500c	175.0	155.8
	7	90 — 150 — 90	Ø 6A240c	330	125	41.3	Ø 6A240c	41.3	9.2
							A-500c= 2616.5 კგ. A240c= 9.2 კგ. $V_{ბ(B\ 25)}$= 8.9 კუბ. მ.		

შ.პ.ს."პროექტი"			ალერგოლოგიისა და იმუნოლოგიის ამბულატორიული ცენტრის პროექტი
ID 202338504ქ. თბილისი, კრილოვის ქ.№5			თბილისი, ლუგლიანას ქუჩა №78, საკადასტრო კოდი №01.13.01.008.068
დირექტორი	ქ. კალანდაძე		არმირებული კედელი და სპეციფიკაცია
პრ-ის ავტორი	პ. ქურდიანი		
არქიტექტორი	ქ. ქურდიანი		
არქიტექტორი	ე. კისილიოვი		შურცლ. რაოდენ. / შურცლის № / თარიღი / კონსტრ. ნაწილი
კონსტრუქტორი	შ.დოლიძე		რკ-77 / 10.03.2022

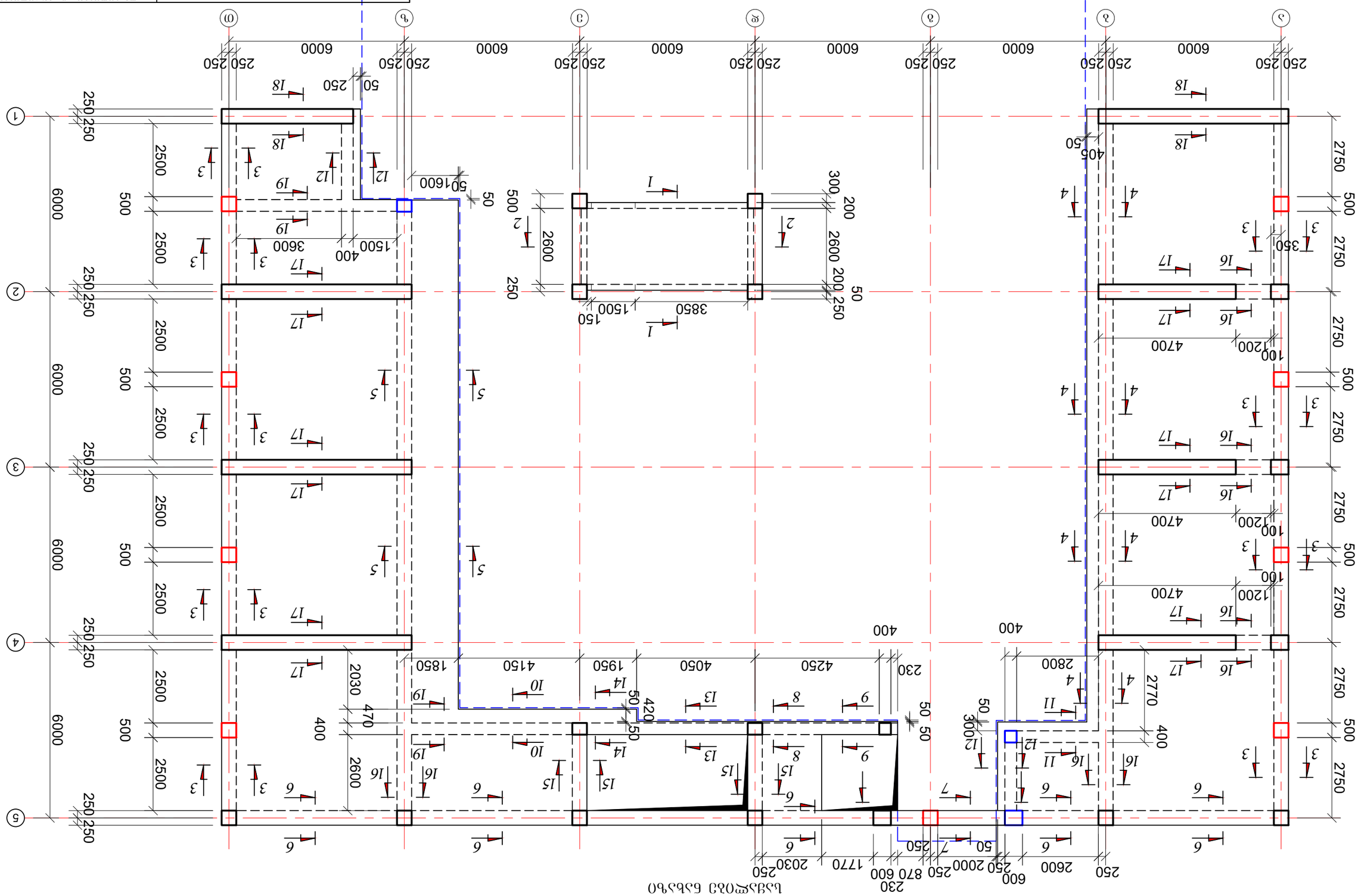

ბრუნვითი ნაკეთობების ტექნიკური მოწყობილობების ზედამხედველობის სამსახური

შპს „ელექტრონული ტექნიკური ექსპერტიზის ცენტრი“	ID 202338504ა. თბილისი, ალექსი ჭელიძის ქუჩა №78, ს/კ 405455455, ელ. ფოსტა: info@etec.ge
ტექნიკური საშუალების დასახელება	ჯიხვის ტიპის ბორბლიანი ტრაქტორი
მწარმოებელი ქვეყანა, ქარხნული ნომერი, გამოშვების წელი	1. ქარხანა „ბელარუსი“ მინსკი, ბელარუსი, №3012, 2021 წ.
მფლობელის სახელი, გვარი, მისამართი, საიდენტიფიკაციო კოდი	2. შპს „ბიზნეს ცენტრი“, ქ. თბილისი, ვაჟა-ფშაველას გამზირი №71, ს/კ 404455455
ტექნიკური საშუალების ტექნიკური მდგომარეობა	3. ტექნიკურად გამართული
ტექნიკური საშუალების ექსპლუატაციის ნებადართული ვადა	4. 2022 წლის 10 მარტამდე
ტექნიკური საშუალების ექსპლუატაციის ნებადართული ადგილი	5. ქ. თბილისი, ვაჟა-ფშაველას გამზირი №71

ტექნიკური საშუალების ექსპლუატაციის უფლების მოპოვების მსურველის	1. ტექნიკური საშუალების ექსპლუატაციის უფლების მოპოვების მსურველის განცხადება			
	2. ტექნიკური საშუალების ექსპლუატაციის უფლების მოპოვების მსურველის პირადობის დამადასტურებელი დოკუმენტის ასლი			
	3. ტექნიკური საშუალების ექსპლუატაციის უფლების მოპოვების მსურველის ტექნიკური ცოდნის დამადასტურებელი დოკუმენტის ასლი			
	4. ტექნიკური საშუალების ექსპლუატაციის უფლების მოპოვების მსურველის ფიზიკური ჯანმრთელობის დამადასტურებელი დოკუმენტის ასლი			
	5. ტექნიკური საშუალების ექსპლუატაციის უფლების მოპოვების მსურველის ტექნიკური საშუალების ექსპლუატაციის უფლების მოპოვების მსურველის ტექნიკური საშუალების ექსპლუატაციის უფლების მოპოვების მსურველის			
ტექნიკური საშუალების ექსპლუატაციის უფლების მოპოვების მსურველის	1. ტექნიკური საშუალების ექსპლუატაციის უფლების მოპოვების მსურველის განცხადება			
	2. ტექნიკური საშუალების ექსპლუატაციის უფლების მოპოვების მსურველის პირადობის დამადასტურებელი დოკუმენტის ასლი			
	3. ტექნიკური საშუალების ექსპლუატაციის უფლების მოპოვების მსურველის ტექნიკური ცოდნის დამადასტურებელი დოკუმენტის ასლი			
	4. ტექნიკური საშუალების ექსპლუატაციის უფლების მოპოვების მსურველის ფიზიკური ჯანმრთელობის დამადასტურებელი დოკუმენტის ასლი			
	5. ტექნიკური საშუალების ექსპლუატაციის უფლების მოპოვების მსურველის ტექნიკური საშუალების ექსპლუატაციის უფლების მოპოვების მსურველის ტექნიკური საშუალების ექსპლუატაციის უფლების მოპოვების მსურველის			

გადახურვის კონსტრუქციის გეგმა 3.200 მ-ზე

მფ 2

საქალიბე ნახაზი

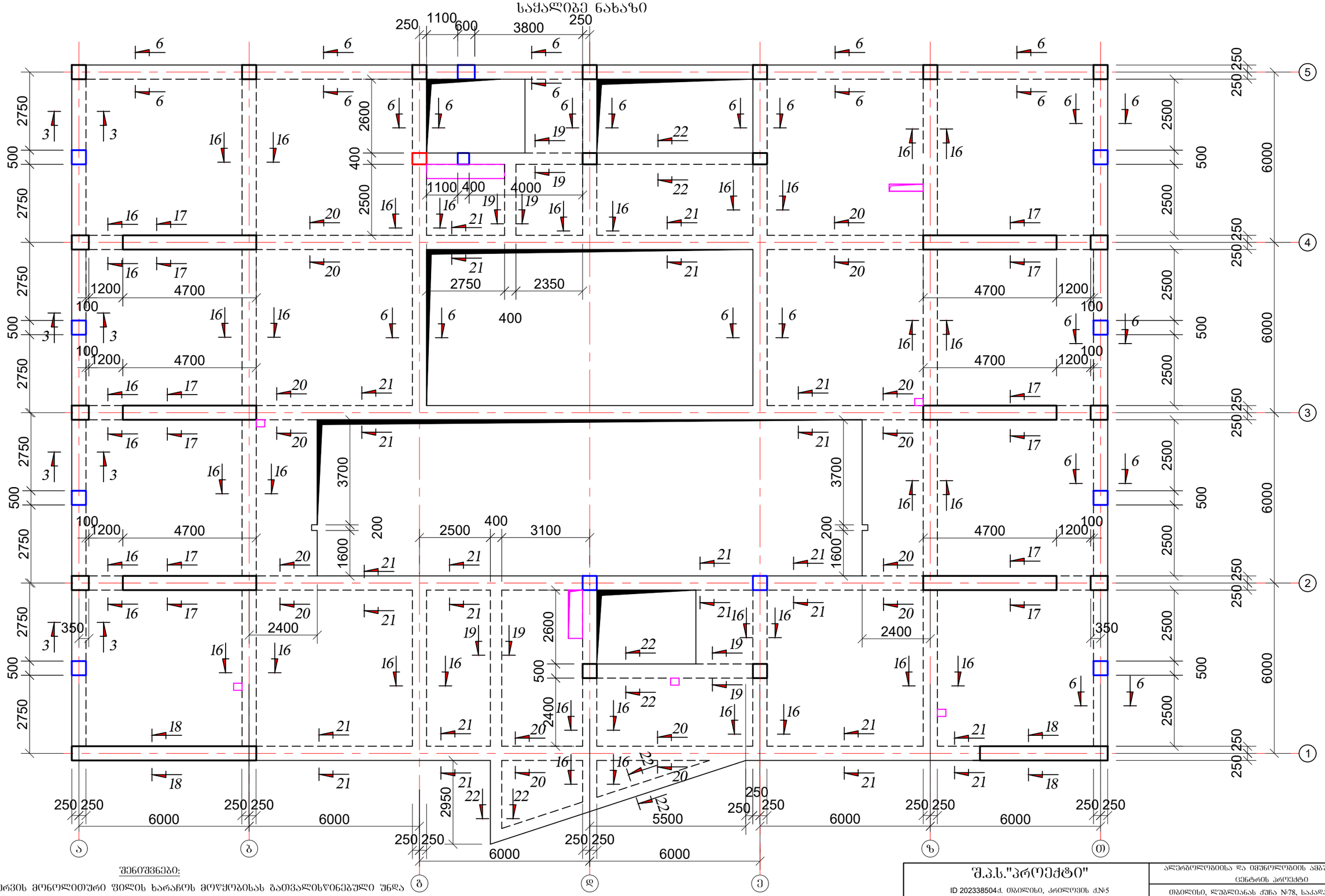

შენიშვნები:

1. გადახურვის მონოლითური ფილის ხარაჩოს მოწყობისას გათვალისწინებული უნდა იქნას (შესაბამის ნაკვეთურებში) ფილის გუმბათური აწევა h=3 სმ.
2. ვერტიკალური კომუნიკაციებისათვის განკუთვნილი ღიობების მიბმა და გეომეტრიული ზომები დაზუსტდეს შესაბამისი სართულის არქიტექტურული გეგმის მიხედვით;
3. კონსტრუქცია გადახურვის დონეს არ სცდება
4. კონსტრუქცია იწყება გადახურვის დონიდან
5. კიბის უჯრედის არმირება იხ. კიბის კონსტრუქციის ნახაზებში

შ.პ.ს."პროექტი" ID 202338504ქ. თბილისი, კრილოვის ქ№5			ალერგოლოგიისა და იმუნოლოგიის ამბულატორიული ცენტრის პროექტი
			თბილისი, ლუბლიანას ქუჩა №78, საკადასტრო კოდი №01.13.01.008.068
დირექტორი	ქ. კალანდაძე		გეგმები - 2 (საქალიბე ნახაზი)
პრ-ის ავტორი	ბ. ქურდიანი		
არქიტექტორი	ქ. ქურდიანი		
არქიტექტორი	ე. კისილიოვი		ფურცლ. რაოდენ. ფურცლის № თარიღი კონსტრ. ნაწილი
კონსტრუქტორი	შ.დოლიძე		რკ-28 10.03.2022

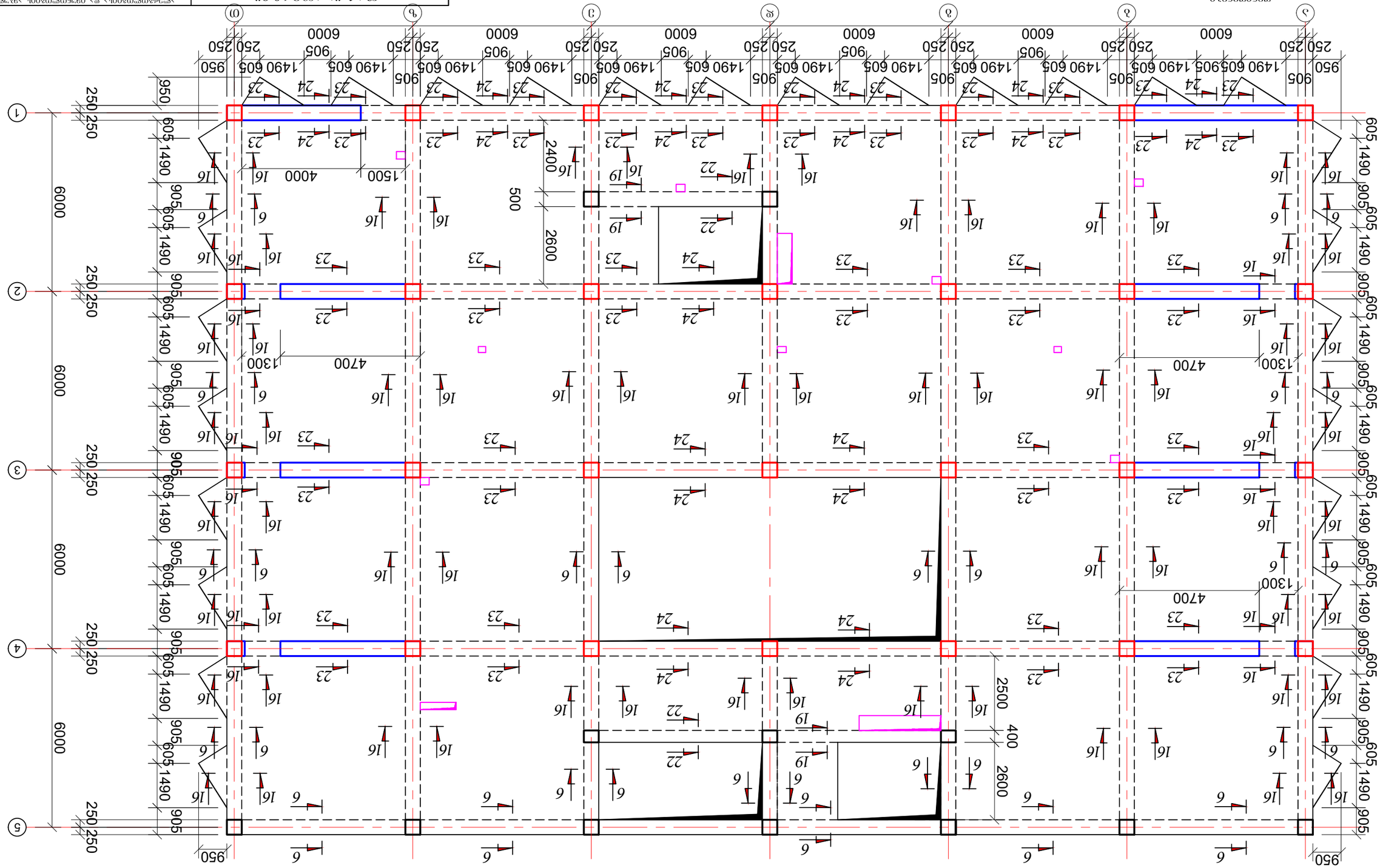

ასოციაციური მოდელის გამოყენებით შენობის ბიზნეს ცენტრის მშენებლობის პროექტის ფრაგმენტი

ბაღანა - 3 (ბაღანის ცენტრი)

ფინანსური მენეჯერი	გ.ა.ლ."ვანდი"		
ხელმძღვანელი	ა. ასლანიანი		
პროექტის ხელმძღვანელი	ა. ქუთელიანი		
პროექტის მთავარი ინჟინერი	ი. ბახტაძე		
პროექტის ინჟინერი	ნ. ჯიმშელეიშვილი		
ტექნიკური ზედამხედველი	ა. ბერიძე		

ID 20233850442. თბილისი, ალილუიას ქუჩა №78, ბინა №1			
ტელეფონი, ელ.ფოსტა და ვებგვერდის მისამართი			
№01.3.01008068			

შეკვეთის ნომერი			
ხელშეკრულების ნომერი და თარიღი			
ობიექტის მისამართი			
ობიექტის კოდი			

ფურცლის დასახელება				
ფურცლის ნომერი				
ფურცლების რაოდენობა				
ფორმატი				
მასშტაბი	1:100			
ფურცლის ნომერი				
ფურცლის დასახელება

გადახურვის კონსტრუქციის გეგმა 9.800 მ-ზე

მფ 4

საყალიბე ნახაზი

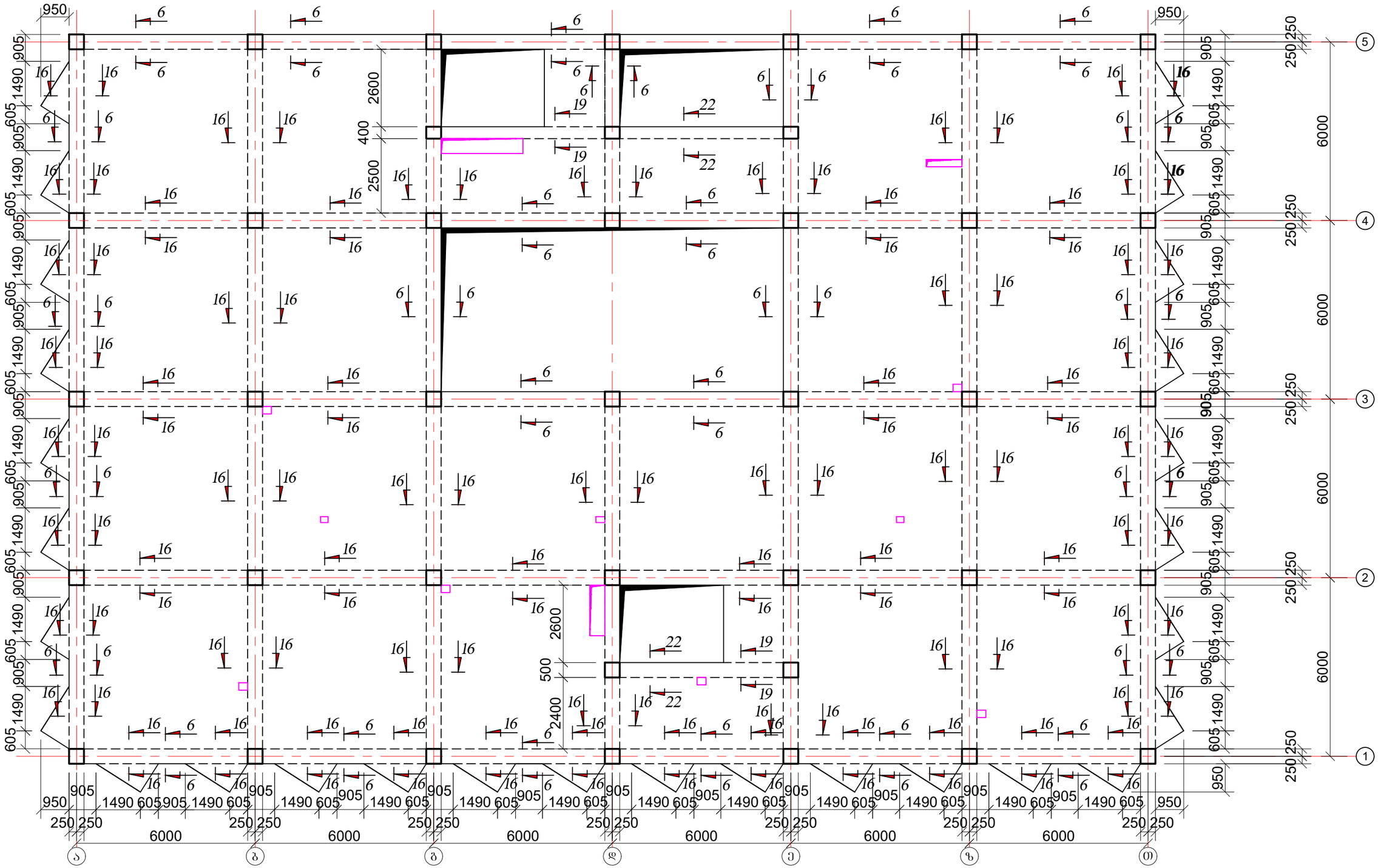

შენიშვნები:

1. გადახურვის მონოლითური ფილის ხარაჩოს მოწყობისას გათვალისწინებული უნდა იქნას (შესაბამის ნაკვეთურებში) ფილის გუმბათური აწევა h=3 სმ.
2 ვერტიკალური კომუნიკაციებისათვის განკუთვნილი ღიობების მიმდა და გეომეტრიული ზომები დაზუსტდეს შესაბამისი სართულის არქიტექტურული გეგმის მიხედვით;
3. კონსტრუქცია გადახურვის დონეს არ სცდება
4. კონსტრუქცია იწყება გადახურვის დონიდან
5. კიბის უჯრედის არმირება იხ. კიბის კონსტრუქციის ნახაზებში

შ.პ.ს."პროექტი" ID 202338504ქ. თბილისი, კრწანისის ქ.№5			ალერგოლოგიისა და იმუნოლოგიის ამბულატორიული ცენტრის პროექტი	
			თბილისი, ლუბლიანას ქუჩა №78, საკადასტრო კოდი №01.13.01.008.068	
დირექტორი	ქ. კალანდაძე		გეგმები - 4 (საყალიბე ნახაზი)	
პრ-ის ავტორი	პ. ქურდიანი			
არქიტექტორი	ქ. ქურდიანი			
არქიტექტორი	ე. კისელიოვი		ფურცლ. რაოდენ.	ფურცლის №	თარიღი	კონსტრ. ნაწილი
კონსტრუქტორი	შ.დოლიძე			რკ-30	10.03.2022	

გადახურვის კონსტრუქციის გეგმა 13.100 მ-ზე

მფ 5

საქალიბე ნახაზი

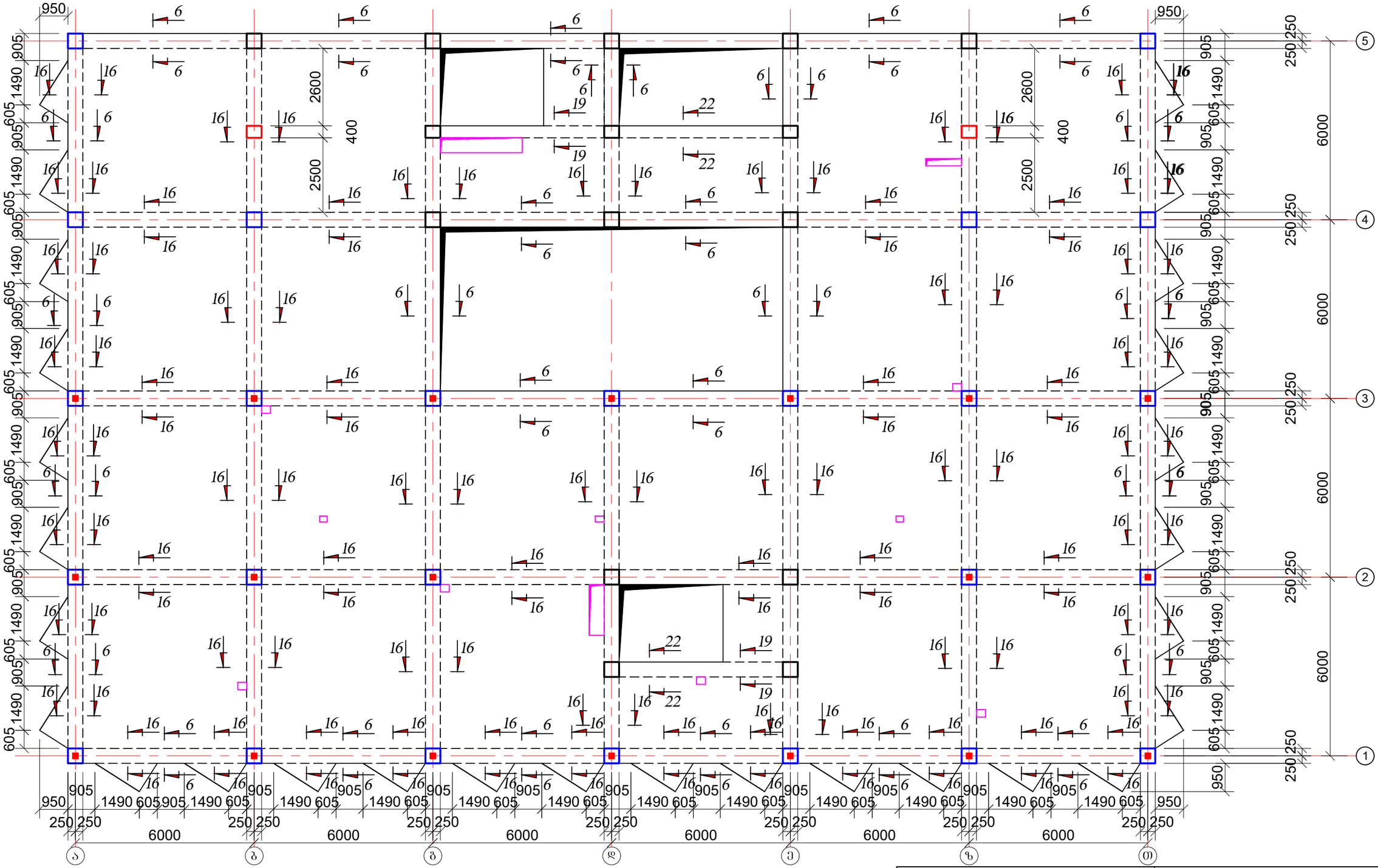

შენიშვნები:

1. გადახურვის მონოლითური ფილის ხარაჩოს მოწყობისას გათვალისწინებული უნდა იქნას (შესაბამის ნაკვეთურებში) ფილის გუმბათური აწევა h=3 სმ.
2. ვერტიკალური კომუნიკაციებისათვის განკუთვნილი ღიობების მიბმა და გეომეტრიული ზომები დაზუსტდეს შესაბამისი სართულის არქიტექტურული გეგმის მიხედვით;
3. კონსტრუქცია გადახურვის დონეს არ სცდება
4. კონსტრუქცია იწყება გადახურვის დონიდან
5. კიბის უჯრედის არმირება იხ. კიბის კონსტრუქციის ნახაზებში

შ.პ.ს."პროექტი" ID 202338504ქ. თბილისი, კრილოვის ქ.№5			ალერგოლოგიისა და იმუნოლოგიის ამბულატორიული ცენტრის პროექტი
			თბილისი, ლუბლიანას ქუჩა №78, საკადასტრო კოდი №01.13.01.008.068
დირექტორი	ქ. კალანდაძე		გეგმები - 5 (საქალიბე ნახაზი)
პრ-ის პტორი	ბ. ჟურდიანი		
არქიტექტორი	ქ. ჟურდიანი		
არქიტექტორი	ე. კისილიოვი		ფურცლ. რაოდენ. ფურცლის № თარიღი კონსტრ. ნაწილი
კონსტრუქტორი	შ.დოლიძე		რძ-31 10.03.2022

გადახურვის კონსტრუქციის ბეგმა 15.800 მ-ზე

მწ 6

საძალიბე ნახაზი

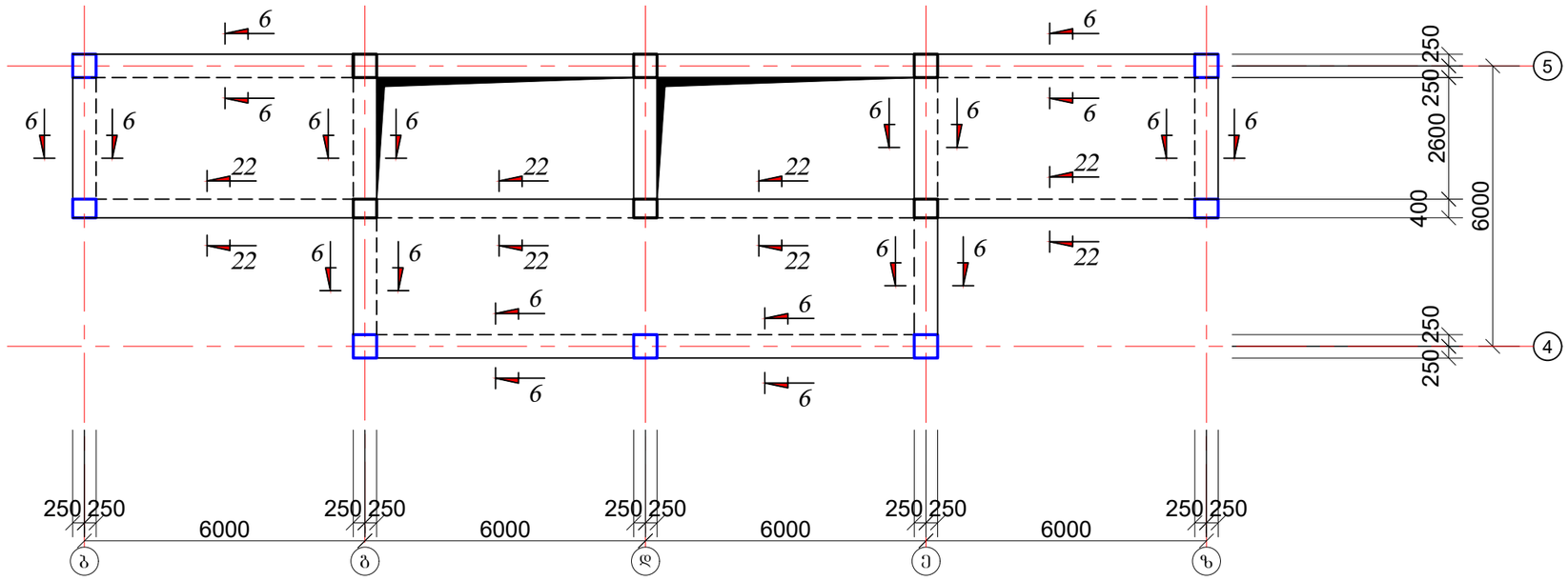

გადახურვის კონსტრუქციის ბეგმა 15.800 მ-ზე

მწ 7

საძალიბე ნახაზი

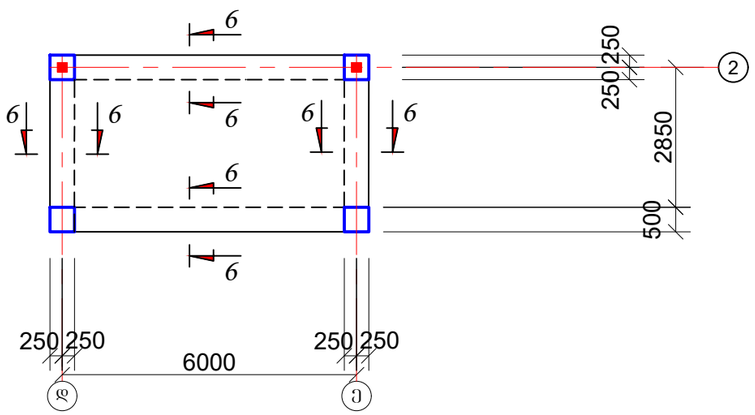

გადახურვის კონსტრუქციის ბეგმა 18.700 მ-ზე

მწ 8

საძალიბე ნახაზი

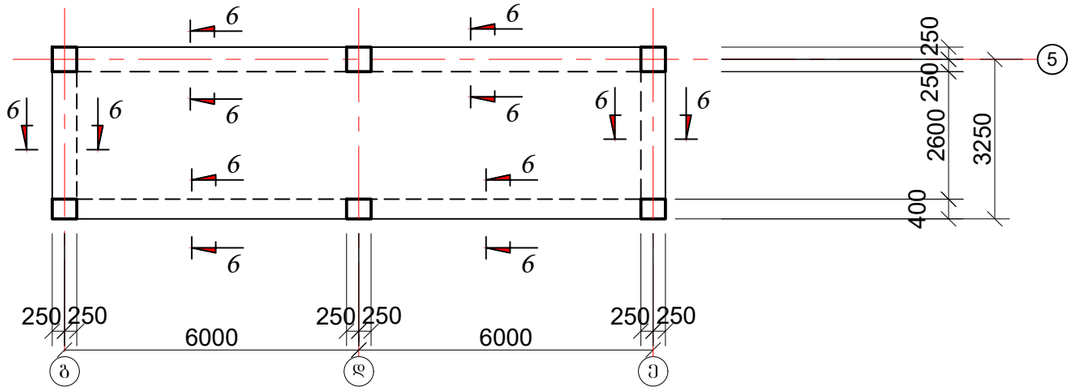

შენიშვნები:

1. გადახურვის მონოლითური ფილის ხარაჩოს მოწყობისას გათვალისწინებული უნდა იქნას (შესაბამის ნაკვეთურებში) ფილის გუმბათური აწევა h=3 სმ.
2. ვერტიკალური კომუნიკაციებისათვის განკუთვნილი ღიობების მიმდა და გეომეტრიული ზომები დაზუსტდეს შესაბამისი სართულის არქიტექტურული გეგმის მიხედვით;
3. კონსტრუქცია გადახურვის დონეს არ სცდება
4. კონსტრუქცია იწყება გადახურვის დონიდან
5. კიბის უჯრედის არმირება იხ. კიბის კონსტრუქციის ნახაზებში

შ.პ.ს."პროექტი" ID 202338504ქ. თბილისი, კრწანისის ქ.№5			ალერგოლოგიისა და იმუნოლოგიის ამბულატორიული ცენტრის პროექტი		
			თბილისი, ლუბლიანას ქუჩა №78, საკადასტრო კოდი №01.13.01.008.068		
დირექტორი	ქ. კალანდაძე		გეგმები - 6 (საძალიბე ნახაზი)		
პრ-ის პტორი	პ. ჭურდიანი				
არქიტექტორი	ქ. ჭურდიანი				
არქიტექტორი	ე. კისილიოვი		ფურცლ. რაოდენ.	ფურცლის №	თარიღი / კონსტრ. ნაწილი
კონსტრუქტორი	შ.დოლიძე			რკ-32	10.03.2022

1 - 1

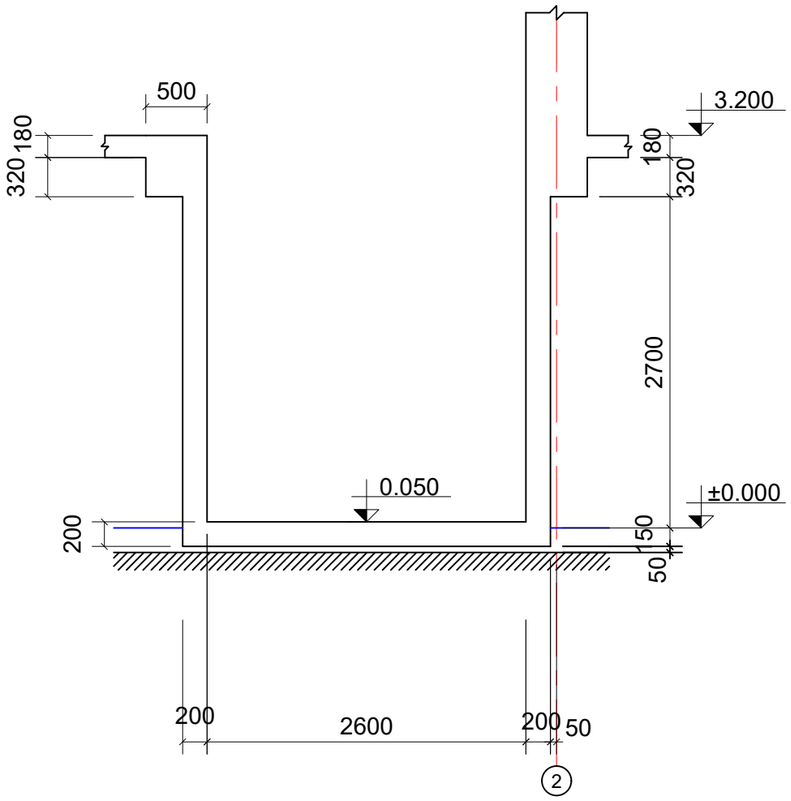

2 - 2

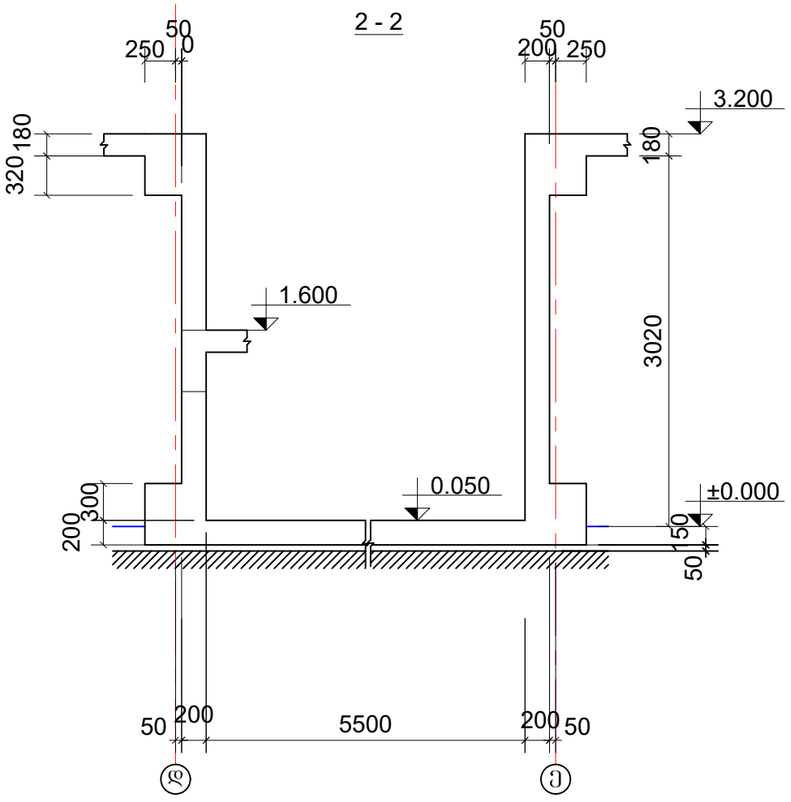

-

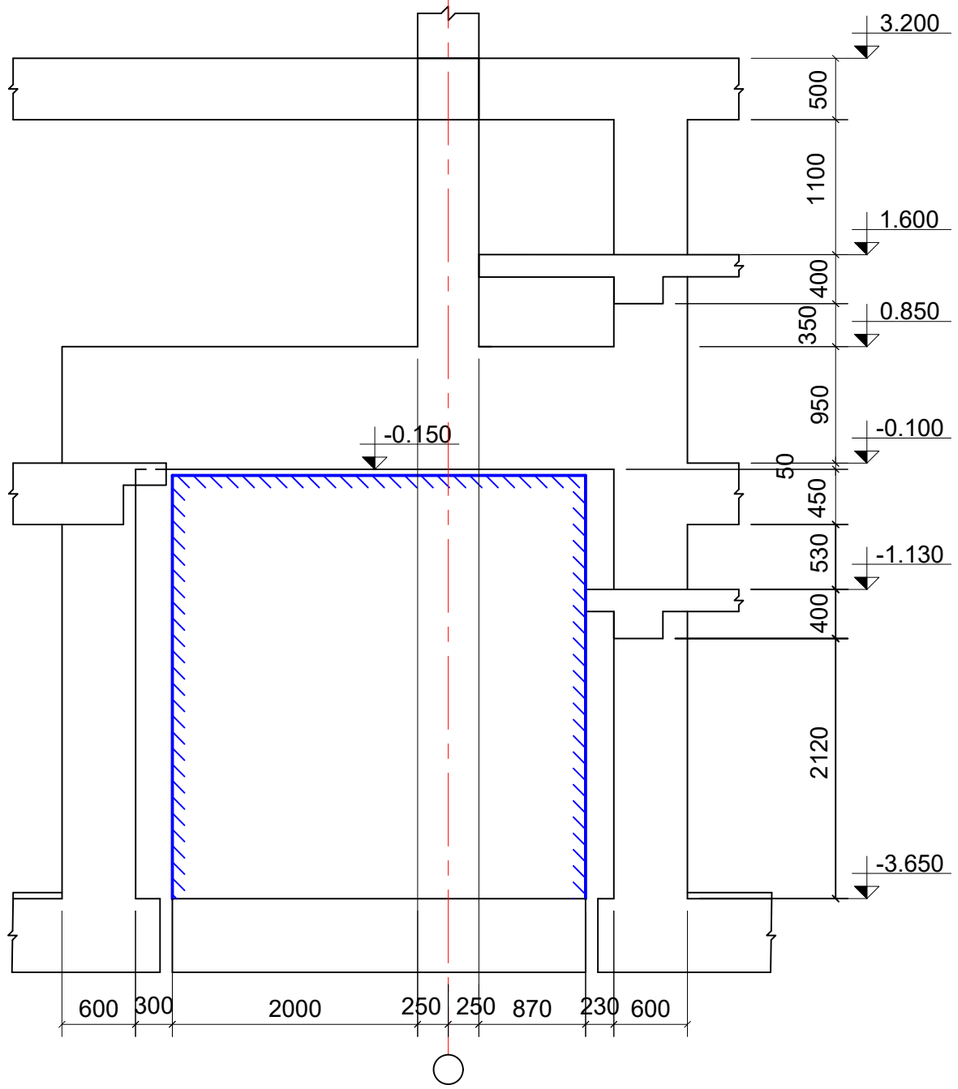

შ.პ.ს."პროექტი" ID 202338504ქ. თბილისი, კრილოვის ქ№5			ალერგოლოგიისა და იმუნოლოგიის ამბულატორიული ცენტრის პროექტი		
			თბილისი, ლუბლიანას ქუჩა №78, საკადასტრო კოდი №01.13.01.008.068		
დირექტორი	ქ. კალანდაძე		გადახურვის კვეთები - 1		
პრ-ის ავტორი	ბ. ჭურდიანი				
არქიტექტორი	ქ. ჭურდიანი				
არქიტექტორი	ე. კისილიოვი		ფურცლ. რაოდენ.	ფურცლის №	თარიღი
კონსტრუქტორი	შ.დოლიძე			რკ-33	10.03.2022

კონსტრ. ნაწილი

3 - 3

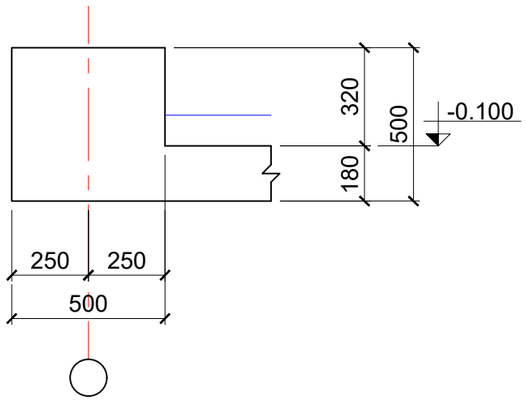

4 - 4

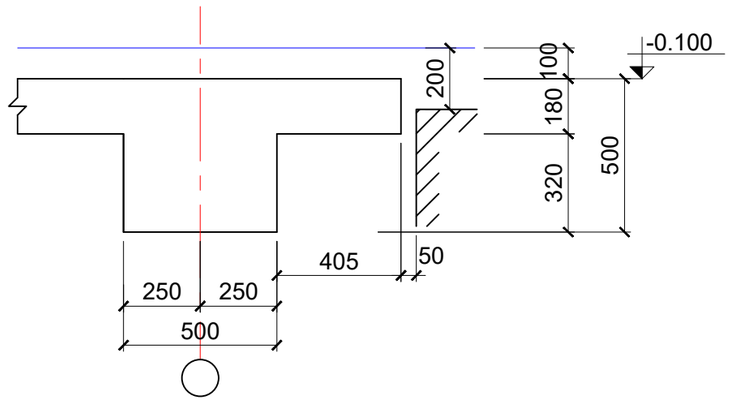

5 - 5

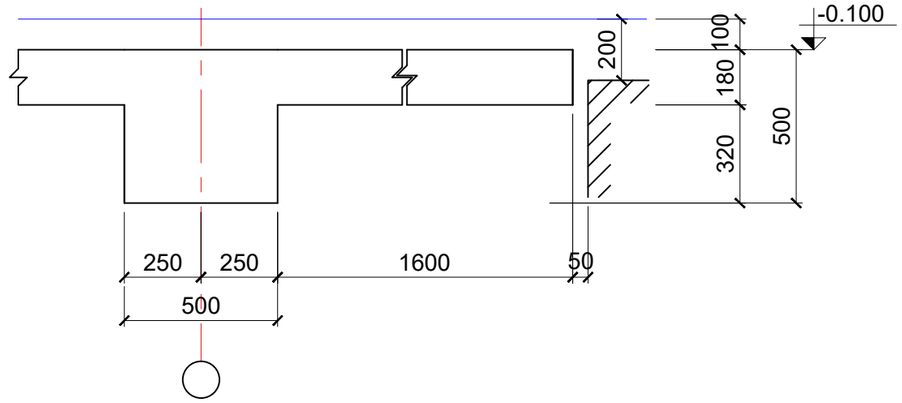

6 - 6

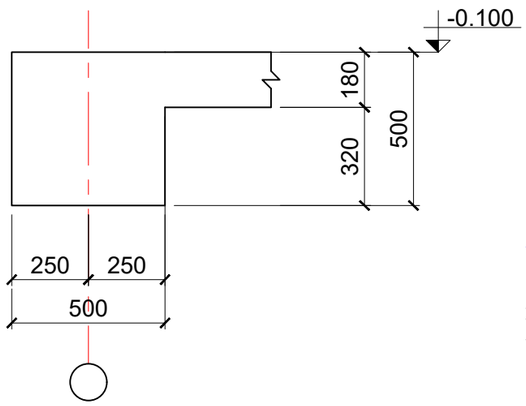

7 - 7

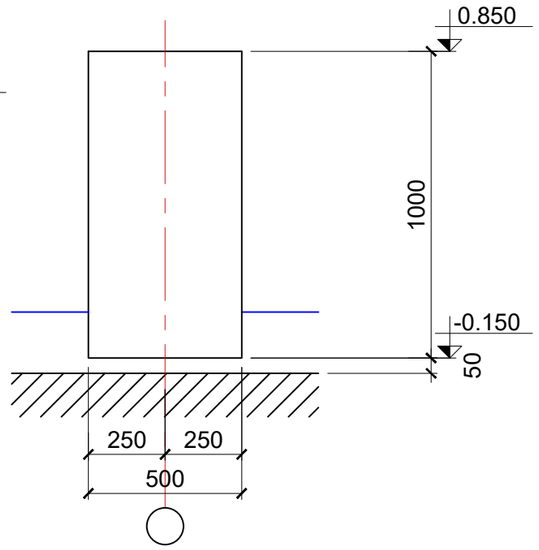

8 - 8

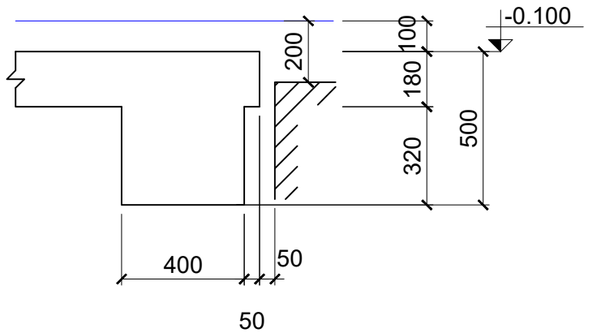

9 - 9

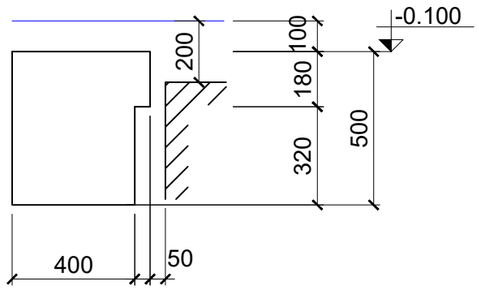

12 - 12

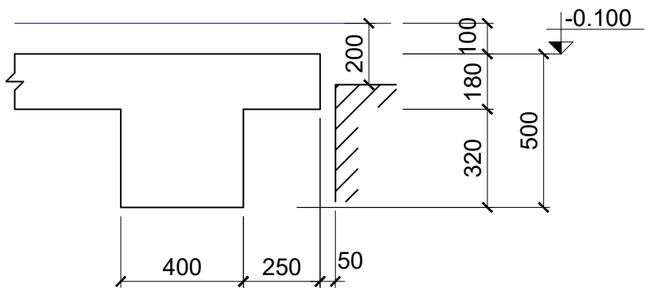

10 - 10

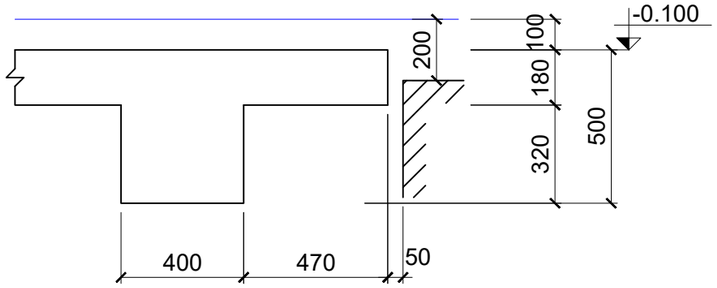

11 - 11

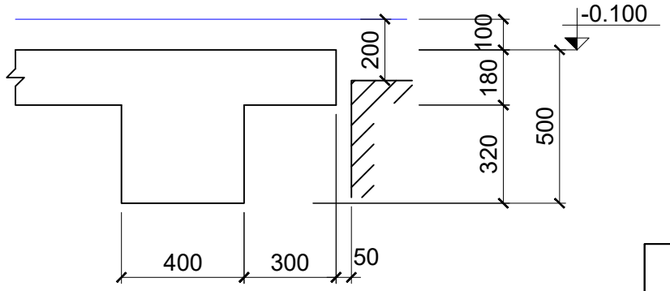

შ.პ.ს."პროექტი" ID 202338504ქ. თბილისი, კრწანისის ქ.№5			ალერგოლოგიისა და იმუნოლოგიის ამბულატორიული ცენტრის პროექტი			
			თბილისი, ლუბლიანას ქუჩა №78, საკადასტრო კოდი №01.13.01.008.068			
დირექტორი	ქ. კალანდაძე		გადახურვის კვეთები - 2			
პრ-ის ავტორი	ე. ქურდიანი					
არქიტექტორი	ქ. ქურდიანი					
არქიტექტორი	ე. კისილიოვი		ფურცლ. რაოდენ.	ფურცლის №	თარიღი	კონსტრ. ნაწილი
კონსტრუქტორი	შ.დოლიძე			რკ-34	10.03.2022	

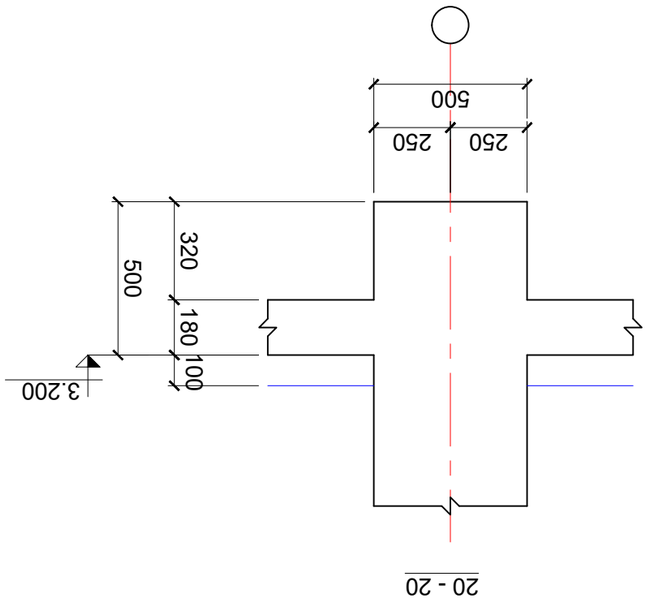

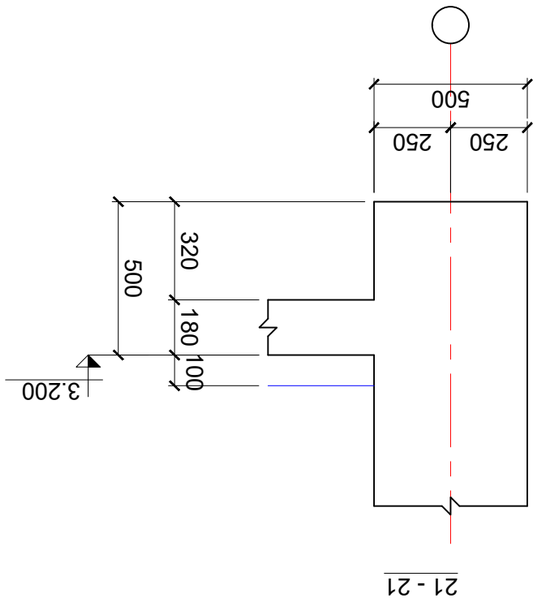

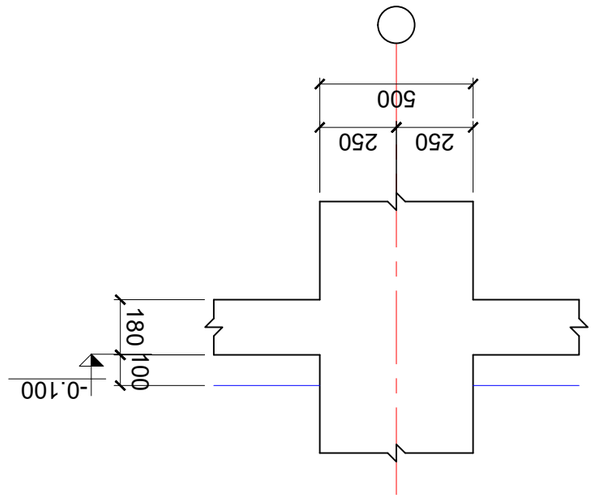

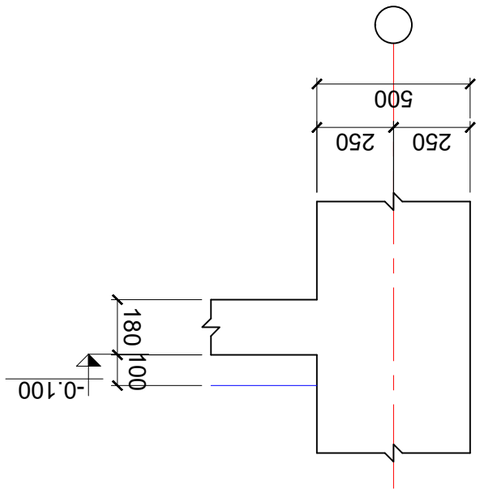

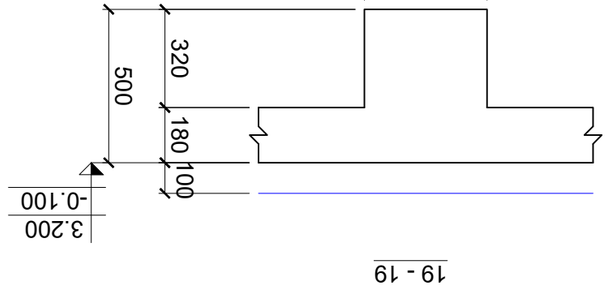

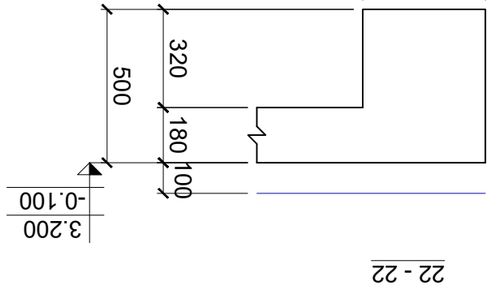

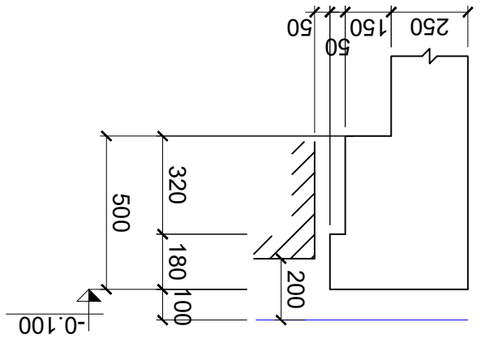

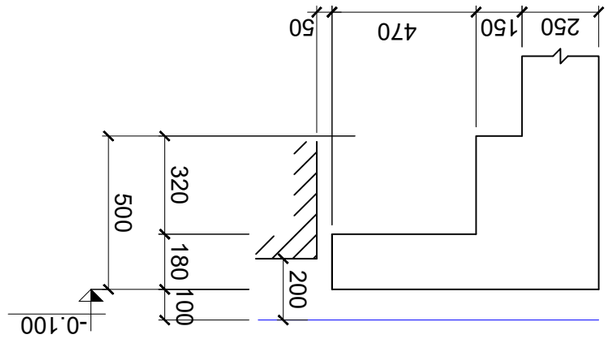

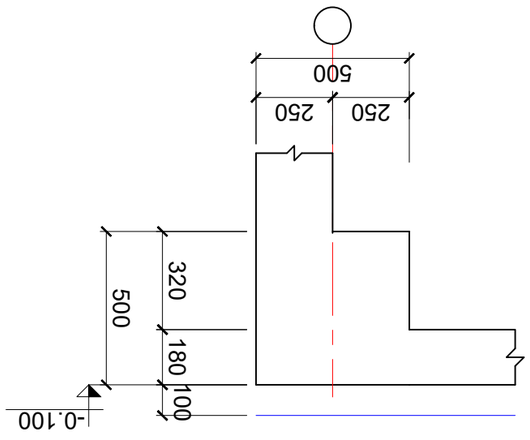

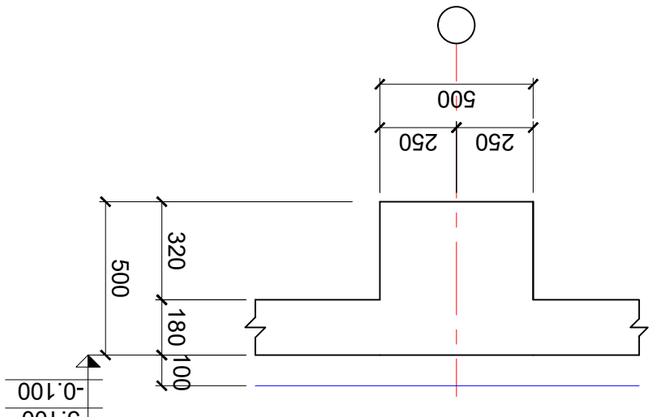

Ф0Л6Ј3ЈФЛ6Л0	1. ЈЈ%Ц%Ј6Ф%Ј			ЗАО "ЗЛЈЛ(Л)ЈЈФЬО"	
ЗЬ-ОЬ ЈЗЬФЛ6Л0	2. Ј7ЬЛФ%ОЈ6О			ID 20233850Ч4. ОЛЬО%ЦЬО, Ј6ЛО%Ц(Л)ЗЬО ЈЬЧ5	
ЈЬЈЬОЬФЈЈЬЛ6Л0	3. Ј7ЬЛФ%ОЈ6О			ОЛЬО%ЦЬО, %Ц7ЬЛ%ОЈЬЛО ЈЬЛЦЬ ЛЈЬЛ, Ь5ЈЈЛФЬЛЬФЛ6Л(Л) Ј(Л)%О	
ЈЬЈЬОЬФЈЈЬЛ6Л0	4. Ј7ЬЛФ%ОЈ6О			№01.Ј.01.008.068	
ЈЬЈЬОЬФЈЈЬЛ6Л0	5. Ј0ЬЬОЛФ(Л)Ј%О			ЗЈЛФ%ЬЛЬЛЗЬЛ(Л)ЛЛЬЛ ЗЛЬЗЛЛФЬЛЬЛ(Л)ЛЛЬЛ Ј(Л)%О (ЗЬЛЬФЛ6Л0 Ј6Л(Л)ЗЬО	
ЗЛЛФ%ЬЛЬЛЗЬЛ6Л0	6. ЈЛ%ЛФ%Ц6Ф%Ј			ЗЛЛФ%ЬЛЬЛЗЬЛ6Л0 - 3	
ЗЛЛФ%ЬЛЬЛЗЬЛ6Л0	7. ЈЛЛФ%ЬЛЬЛЗЬЛ6Л0				
ЗЛЛФ%ЬЛЬЛЗЬЛ6Л0	8. ЈЛЛФ%ЬЛЬЛЗЬЛ6Л0				
ЗЛЛФ%ЬЛЬЛЗЬЛ6Л0	9. Ф%ЛЛ%ЛЛ6Л0				

ЗЛЛФ%ЬЛЬЛЗЬЛ6Л0	9. Ф%ЛЛ%ЛЛ6Л0				
ЗЛЛФ%ЬЛЬЛЗЬЛ6Л0	10. ЈЛЛФ%ЬЛЬЛЗЬЛ6Л0				
ЗЛЛФ%ЬЛЬЛЗЬЛ6Л0	11. ЈЛЛФ%ЬЛЬЛЗЬЛ6Л0				
ЗЛЛФ%ЬЛЬЛЗЬЛ6Л0	12. ЈЛЛФ%ЬЛЬЛЗЬЛ6Л0				
ЗЛЛФ%ЬЛЬЛЗЬЛ6Л0	13. ЈЛЛФ%ЬЛЬЛЗЬЛ6Л0				
ЗЛЛФ%ЬЛЬЛЗЬЛ6Л0	14. ЈЛЛФ%ЬЛЬЛЗЬЛ6Л0				
ЗЛЛФ%ЬЛЬЛЗЬЛ6Л0	15. ЈЛЛФ%ЬЛЬЛЗЬЛ6Л0				
ЗЛЛФ%ЬЛЬЛЗЬЛ6Л0	16. ЈЛЛФ%ЬЛЬЛЗЬЛ6Л0				
ЗЛЛФ%ЬЛЬЛЗЬЛ6Л0	17. ЈЛЛФ%ЬЛЬЛЗЬЛ6Л0				
ЗЛЛФ%ЬЛЬЛЗЬЛ6Л0	18. ЈЛЛФ%ЬЛЬЛЗЬЛ6Л0				
ЗЛЛФ%ЬЛЬЛЗЬЛ6Л0	19. ЈЛЛФ%ЬЛЬЛЗЬЛ6Л0				
ЗЛЛФ%ЬЛЬЛЗЬЛ6Л0	20. ЈЛЛФ%ЬЛЬЛЗЬЛ6Л0				
ЗЛЛФ%ЬЛЬЛЗЬЛ6Л0	21. ЈЛЛФ%ЬЛЬЛЗЬЛ6Л0				
ЗЛЛФ%ЬЛЬЛЗЬЛ6Л0	22. ЈЛЛФ%ЬЛЬЛЗЬЛ6Л0				

ვენტლიობის არმირების დეტალი

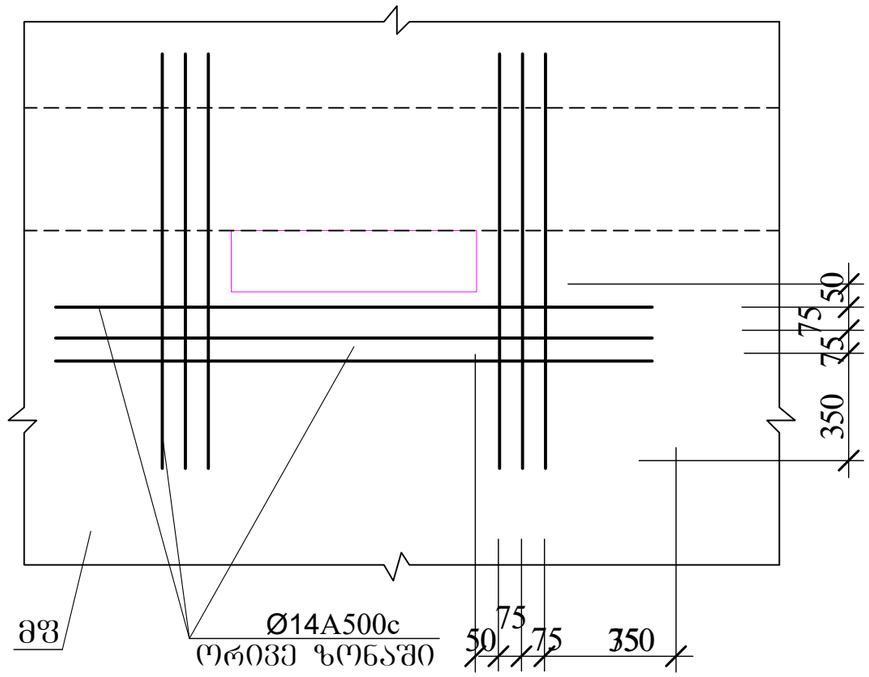

23 - 23

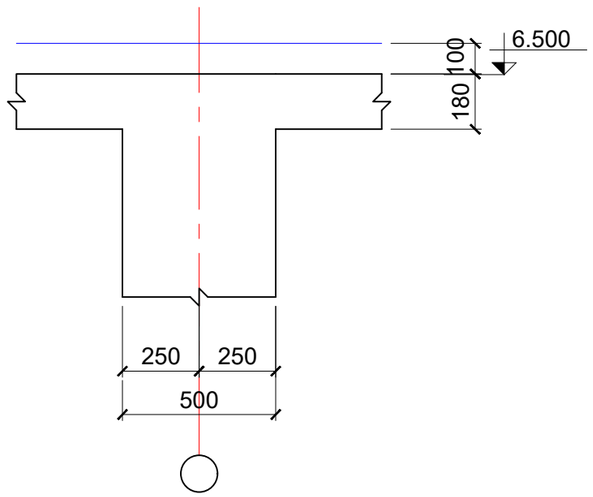

24 - 24

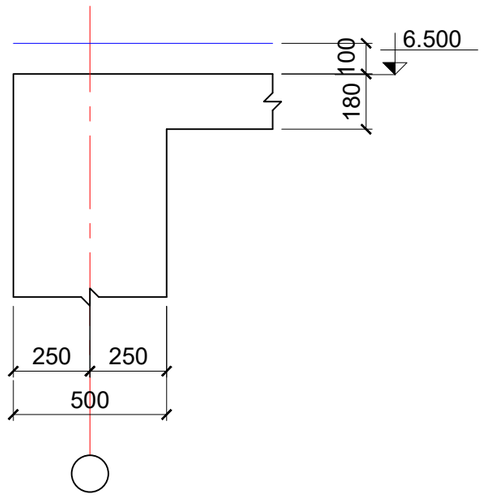

არმატურების გადადებით (შედულების გარეშე) პირაპირის მოწყობის დეტალი ფილებისთვის

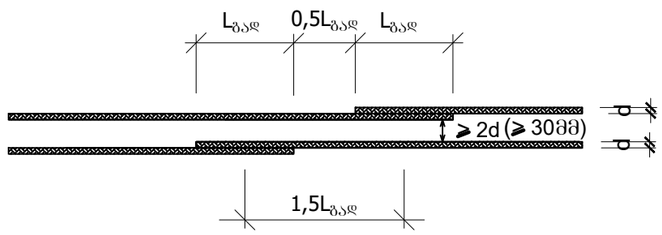

$L_{გად} \geq 50d$ ბაჯიმული არმატურისთვის ბაჯიმულ ბეტონში

$L_{გად} \geq 37d$ ბაჯიმული და შეკუმშული არმატურისთვის შეკუმშულ ბეტონში

შ.პ.ს."პროექტი" ID 202338504ქ. თბილისი, კრილოვის ქ№5			ალერგოლოგიისა და იმუნოლოგიის ამბულატორიული ცენტრის პროექტი			
			თბილისი, ლუბლიანას ქუჩა №78, საკადასტრო კოდი №01.13.01.008.068			
დირექტორი	ქ. კალანდაძე					
პრ-ის პტორი	პ. ქურდიანი		გადახურვის კვეთები - 4			
არქიტექტორი	ქ. ქურდიანი					
არქიტექტორი	ე. კისილიოვი		შურცლ. რაოდენ.	შურცლის №	თარიღი	კონსტრ. ნაწილი
კონსტრუქტორი	შ.დოლიძე			რკ-36	10.03.2022	

ГИП	Д. ЮЛИЯ ВЛАДИМИРОВНА			ГЛ.ИНЖЕНЕР ПРОЕКТА	Д. ЮЛИЯ ВЛАДИМИРОВНА
ГАП	Д. ДЕНИС ВЯЧЕСЛАВОВИЧ				
РУКОВОДИТЕЛЬ ГРУППЫ	Д. ДЕНИС ВЯЧЕСЛАВОВИЧ				
ГЛ. ИНЖЕНЕР	Д. ДЕНИС ВЯЧЕСЛАВОВИЧ				
ГЛ.СПЕЦИАЛИСТ ПО ОВиК	Д. ЮЛИЯ ВЛАДИМИРОВНА				
ГЛ.СПЕЦИАЛИСТ ПО ВК	Д. ЮЛИЯ ВЛАДИМИРОВНА				
ГЛ.СПЕЦИАЛИСТ ПО ЭОМ	Д. ЮЛИЯ ВЛАДИМИРОВНА				
ГЛ.СПЕЦИАЛИСТ ПО ТМ	Д. ЮЛИЯ ВЛАДИМИРОВНА				
ГЛ.СПЕЦИАЛИСТ ПО ПОС	Д. ЮЛИЯ ВЛАДИМИРОВНА				
ГЛ.СПЕЦИАЛИСТ ПО ОВОС	Д. ЮЛИЯ ВЛАДИМИРОВНА				
ГЛ.СПЕЦИАЛИСТ ПО ПБ	Д. ЮЛИЯ ВЛАДИМИРОВНА				
ГЛ.СПЕЦИАЛИСТ ПО ОВ	Д. ЮЛИЯ ВЛАДИМИРОВНА				
ГЛ.СПЕЦИАЛИСТ ПО ВК	Д. ЮЛИЯ ВЛАДИМИРОВНА				
ГЛ.СПЕЦИАЛИСТ ПО ЭОМ	Д. ЮЛИЯ ВЛАДИМИРОВНА				
ГЛ.СПЕЦИАЛИСТ ПО ТМ	Д. ЮЛИЯ ВЛАДИМИРОВНА				
ГЛ.СПЕЦИАЛИСТ ПО ПОС	Д. ЮЛИЯ ВЛАДИМИРОВНА				
ГЛ.СПЕЦИАЛИСТ ПО ОВОС	Д. ЮЛИЯ ВЛАДИМИРОВНА				
ГЛ.СПЕЦИАЛИСТ ПО ПБ	Д. ЮЛИЯ ВЛАДИМИРОВНА				

გადახურვის კონსტრუქციის ბეგმა -0.100 მ-ზე

მფ 1

ორ ზონაში ძირითადი არმირების ბეგმა

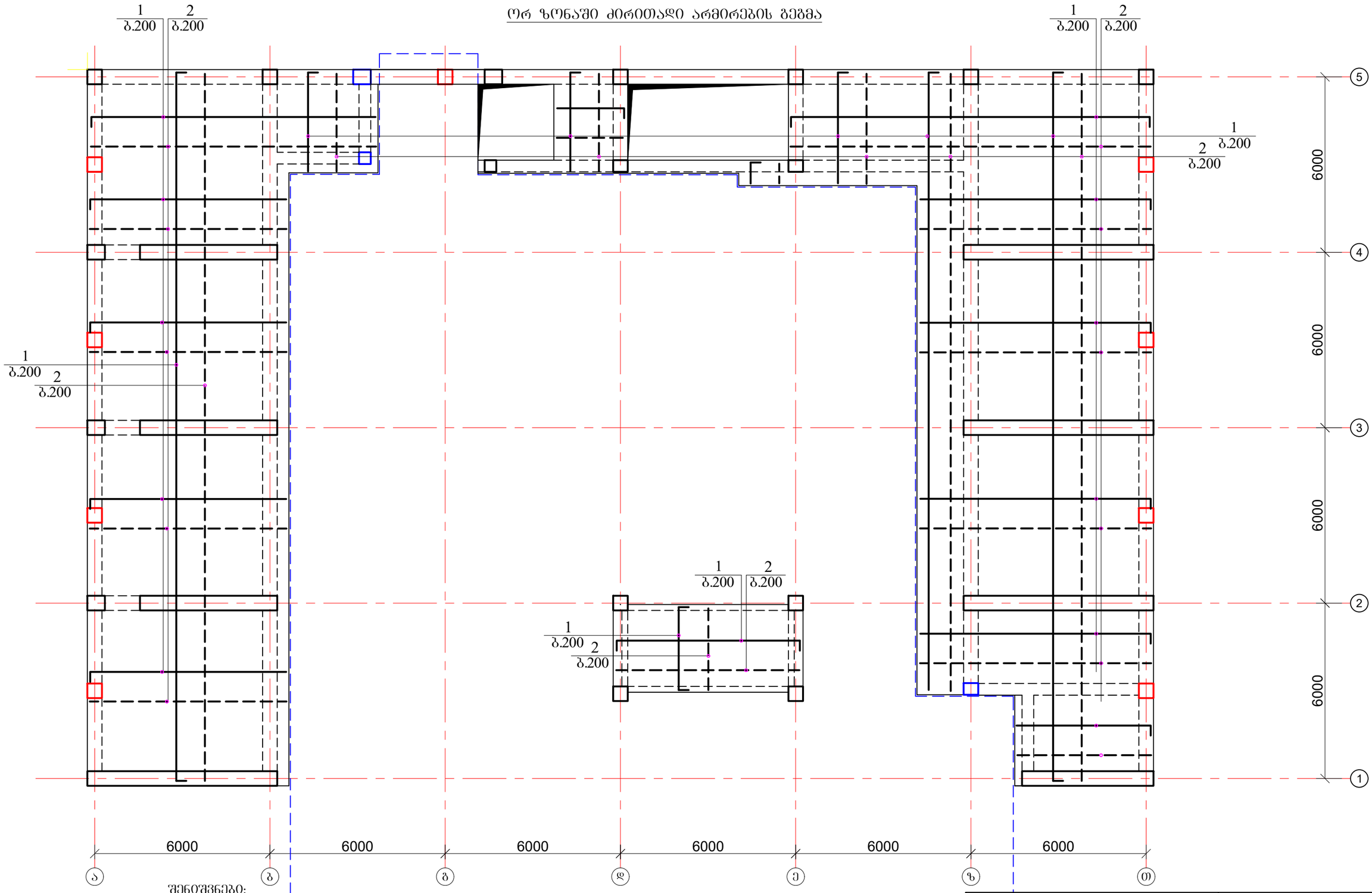

შენიშვნები:

1. არმატურის გადაბმის ადგილები პირობითად არ არის ნაჩვენები.
2. გადაბმის ხარჯი გათვალისწინებულია სპეციფიკაციაში.
3. გადაბმის კვანძი იხ გადახურვის კვეთების ნახაზზე.
4. გამანაწილებელი არმატურა (პოზ.3) მოეწყოს ზედა ზონის მუშა არმატურის ქვევით და ქვედა ზონის მუშა არმატურის ზევით
5. კიბის უჯრედის არმირება გათვალისწინებულია გადახურვის ფილის არმირებასთან ერთად

შ.პ.ს."პროექტი" ID 202338504ქ. თბილისი, კრილოვის ქ№5			ალერგოლოგიისა და იმუნოლოგიის ამბულატორიული ცენტრის პროექტი		
			თბილისი, ლუბლიანას ქუჩა №78, საკადასტრო კოდი №01.13.01.008.068		
დირექტორი	ქ. კალანდაძე		ბეგმები - 1 (არმირების ნახაზი)		
პრ-ის პტორი	პ. ქურდიანი				
არქიტექტორი	ქ. ქურდიანი				
არქიტექტორი	ე. კისილიოვი		ფურცლ. რაოდენ.	ფურცლის №	თარიღი
კონსტრუქტორი	შ.დოლიძე			რკ-38	10.03.2022

კონსტრ. ნაწილი

გადახურვის კონსტრუქციის ბეჭმა 3.200 მ-ზე

მფ 2

ორ ზონაში ძირითადი არმირების ბეჭმა

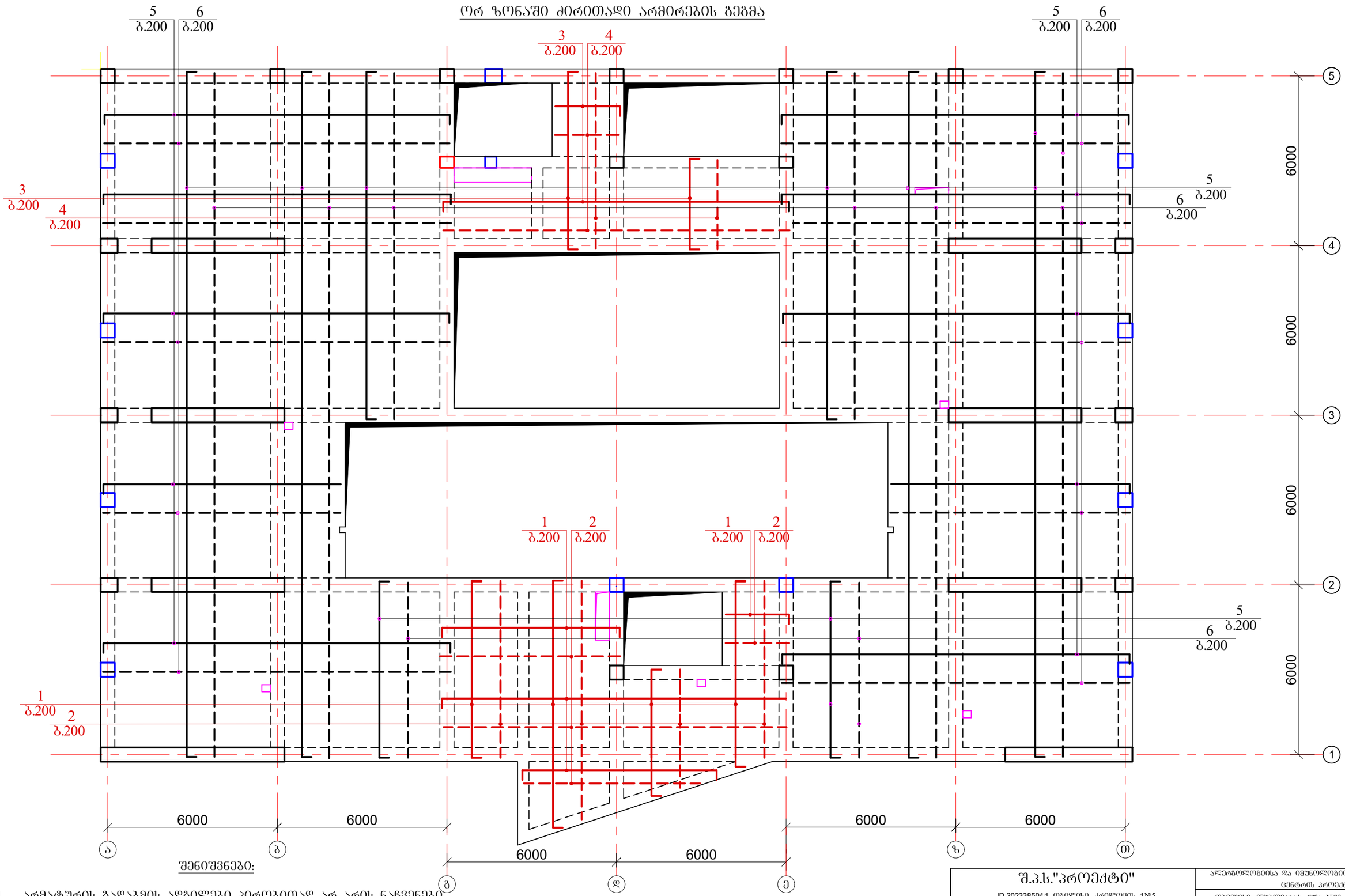

შენიშვნები:

1. არმატურის გადაბმის ადგილები პირობითად არ არის ნაჩვენები.
2. გადაბმის ხარჯი გათვალისწინებულია სპეციფიკაციაში.
3. გადაბმის კვანძი იხ გადახურვის კვეთების ნახაზზე.
4. გამანაწილებელი არმატურა (პოზ.3) მოეწყოს ზედა ზონის მუშა არმატურის ძვეთით და ძველა ზონის მუშა არმატურის ზევით
5. კიბის უჯრედის არმირება გათვალისწინებულია გადახურვის ფილის არმირებასთან ერთად

შ.პ.ს."პროექტი" ID 202338504ქ. თბილისი, კრილოვის ქ.№5			ალერგოლოგიისა და იმუნოლოგიის ამბულატორიული ცენტრის პროექტი		
დირექტორი	ქ. კალანდაძე		თბილისი, ლუბლიანას ქუჩა №78, საკადასტრო კოდი №01.13.01.008.068		
პრ-ის ავტორი	ბ. ჭურდიანი		ბეჭმები - 2 (არმირების ნახაზი)		
არქიტექტორი	ქ. ჭურდიანი				
არქიტექტორი	ე. კისილიოვი		ფურცლ. რაოდენ.	ფურცლის №	თარიღი
კონსტრუქტორი	შ.დოლიძე			რკ-39	10.03.2022

კონსტრ. ნაწილი

გადახურვის კონსტრუქციის გეგმა 6.500 მ-ზე

მფ 3

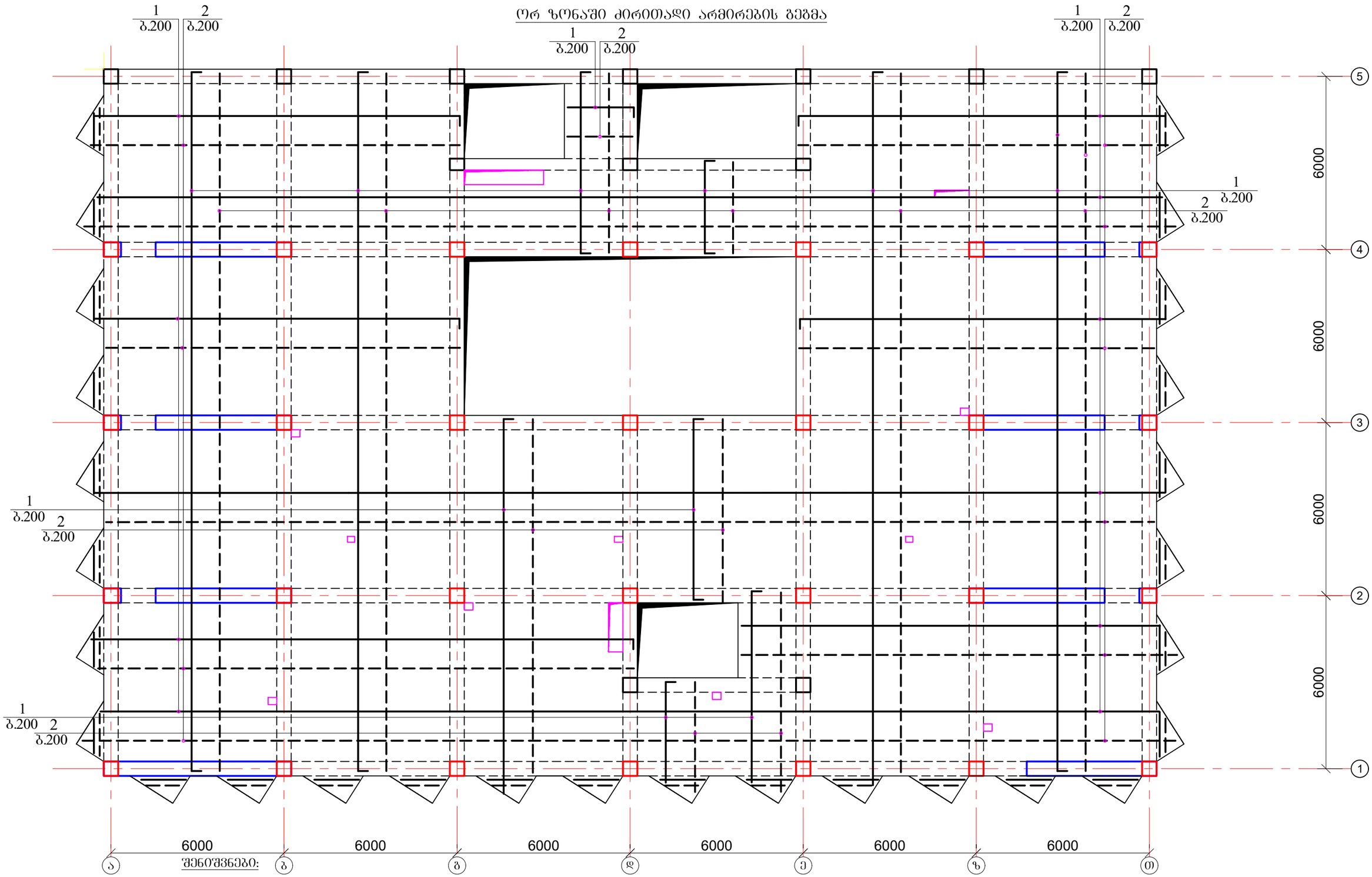

შენიშვნები:

1. არმატურის გადაბმის ადგილები პირობითად არ არის ნაჩვენები.
2. გადაბმის ხარჯი გათვალისწინებულია სპეციფიკაციაში.
3. გადაბმის კვანძი იხ გადახურვის კვეთების ნახაზზე.
4. გამანაწილებელი არმატურა (პოზ.3) მოეწყოს ზედა ზონის მუშა არმატურის ქვევით და ქვედა ზონის მუშა არმატურის ზევით
5. კიბის უჯრედის არმირება გათვალისწინებულია გადახურვის ფილის არმირებასთან ერთად

შ.პ.ს."პროექტი" ID 202338504ქ. ობოლისი, კრილოვის ქ.№5			ალერგოლოგიისა და იმუნოლოგიის ამბულატორიული ცენტრის პროექტი		
			ობოლისი, ლუბლიანას ქუჩა №78, საკადასტრო კოდი №01.13.01.008.068		
დირექტორი	ქ. კალანდაძე		გეგმები - 3 (არმირების ნახაზი)		
პრ-ის ავტორი	ბ. ჭურდიანი				
არქიტექტორი	ქ. ჭურდიანი				
არქიტექტორი	ე. კისილიოვი		შურცხ. რაოდენ.	შურცხლის №	თარიღი
კონსტრუქტორი	შ.დოლიძე			რპ-40	10.03.2022

კონსტრ. ნაწილი

გადახურვის კონსტრუქციის ბეტონი 9.800 მ-ზე

მწ 4

ორ ზონაში ძირითადი არმირების ბეტონი

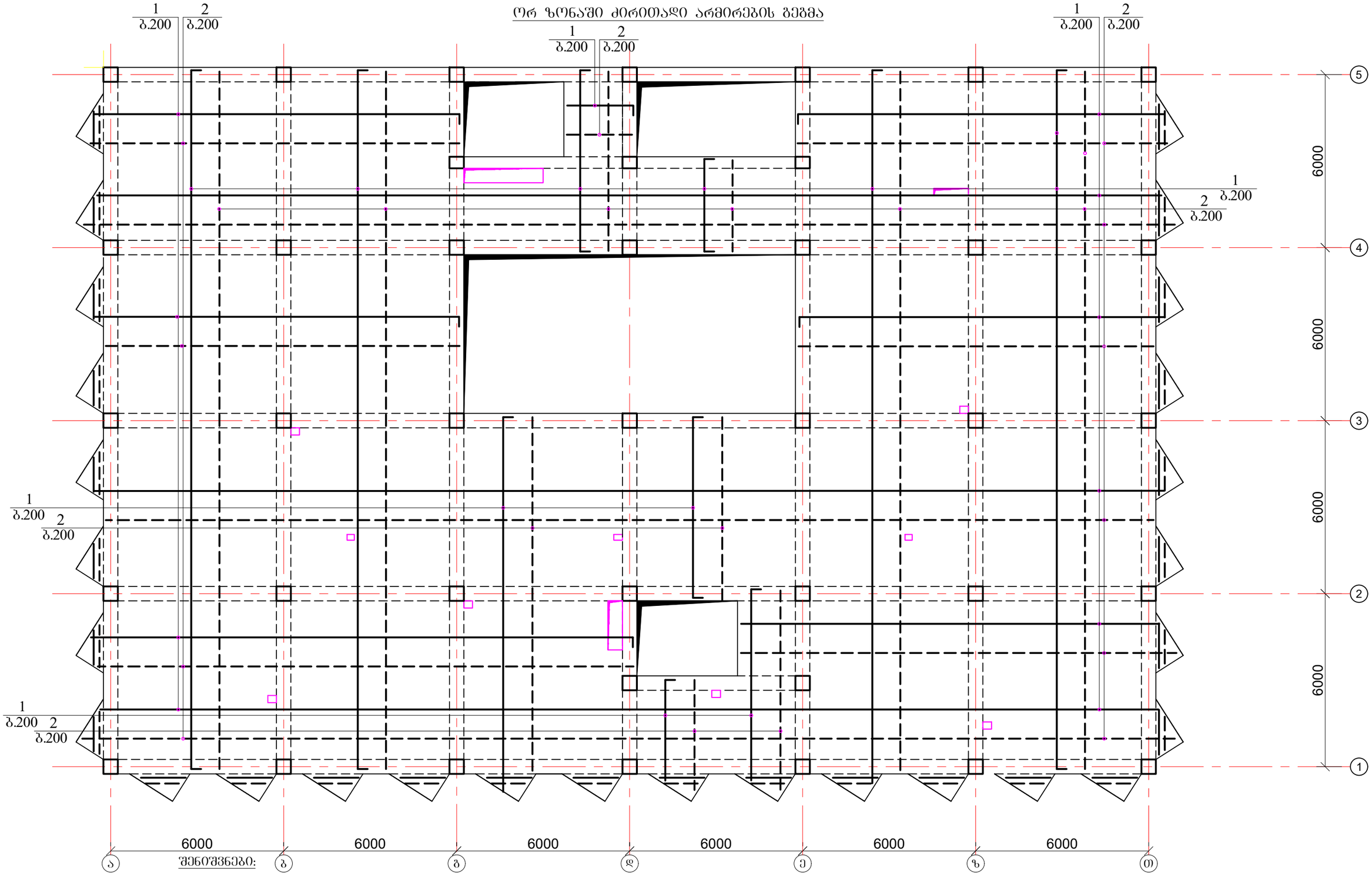

შენიშვნები:

1. არმატურის გადაბმის ადგილები პირობითად არ არის ნაჩვენები.
2. გადაბმის ხარჯი გათვალისწინებულია სპეციფიკაციაში.
3. გადაბმის კვანძი იხ გადახურვის კვეთების ნახაზზე.
4. გამანაწილებელი არმატურა (პოზ.3) მოეწყოს ზედა ზონის მუშა არმატურის ქვევით და ქვედა ზონის მუშა არმატურის ზევით
5. კიბის უჯრედის არმირება გათვალისწინებულია გადახურვის ფილის არმირებასთან ერთად

შ.პ.ს."პროექტი" ID 202338504ქ. თბილისი, კრწანისის ქ.№5			ალერგოლოგიისა და იმუნოლოგიის ამბულატორიული ცენტრის პროექტი		
			თბილისი, ლუბლიანას ქუჩა №78, საკადასტრო კოდი №01.13.01.008.068		
დირექტორი	ქ. კალანდაძე		ბეტონები - 4 (არმირების ნახაზი)		
პრ-ის ავტორი	ბ. ჟურდიანი				
არქიტექტორი	ქ. ჟურდიანი				
არქიტექტორი	ე. კისილიოვი		ფურცლ. რაოდენ.	ფურცლის №	თარიღი
კონსტრუქტორი	შ.დოლიძე			რკ-41	10.03.2022

კონსტრ. ნაწილი

ბადახშირვის კონსტრუქციის ბეტონი 13.100 მ-ზე

მფ 5

ორ ზონაში ძირითადი არმირების ბეტონი

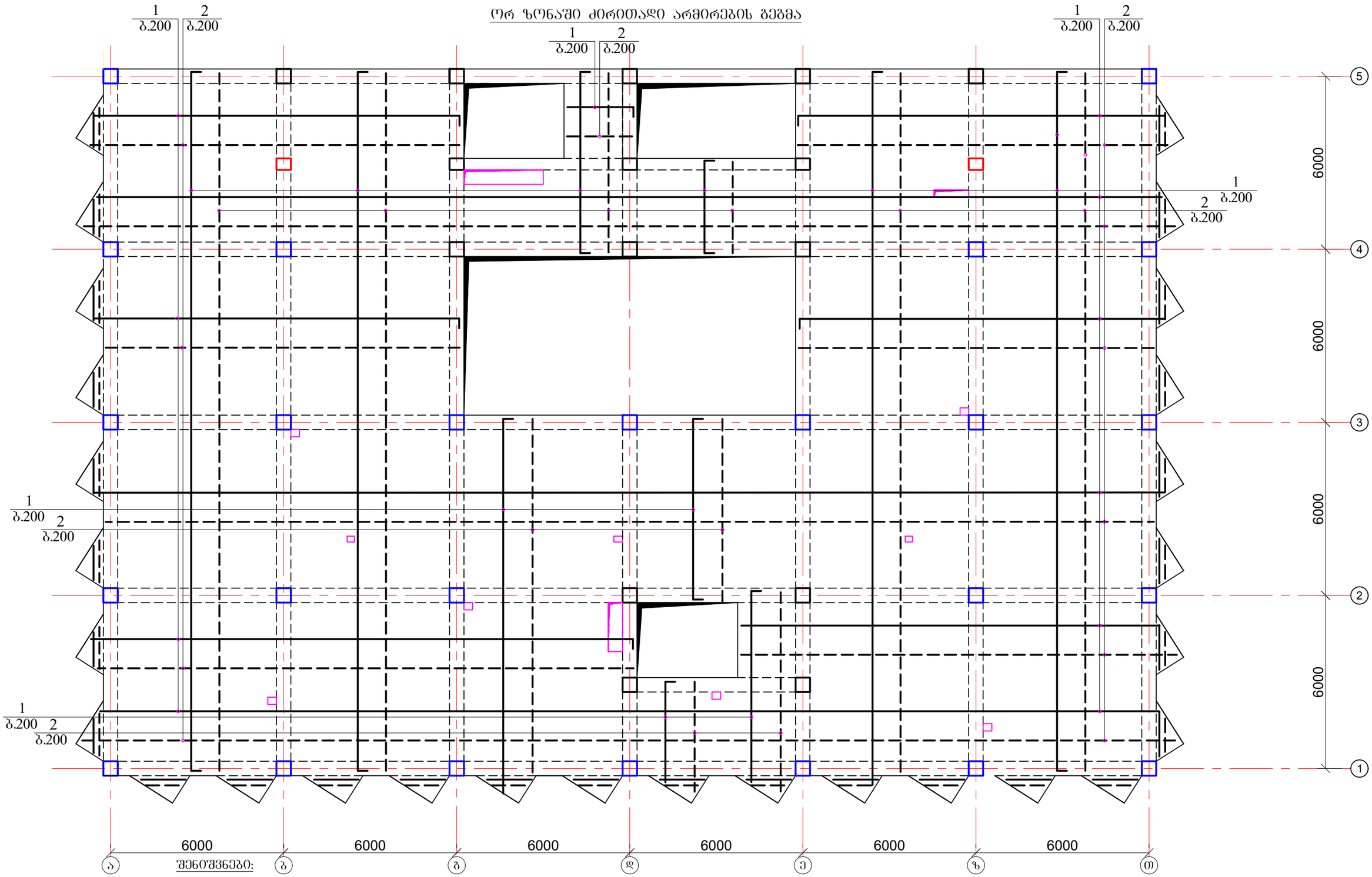

შენიშვნები:

1. არმატურის გადაბმის ადგილები პირობითად არ არის ნაჩვენები.
2. გადაბმის ხარჯი გათვალისწინებულია სპეციფიკაციაში.
3. გადაბმის კვანძი იხ გადახურვის კვეთების ნახაზზე.
4. გამანაწილებელი არმატურა (პოზ.3) მოეწყოს ზედა ზონის მუშა არმატურის ქვევით და ქვედა ზონის მუშა არმატურის ზევით
5. კიბის უჯრედის არმირება გათვალისწინებულია გადახურვის ფილის არმირებასთან ერთად

შ.პ.ს."პროექტი" ID 202338504ქ. თბილისი, კრილოვის ქ№5			ალერგოლოგიისა და იმუნოლოგიის ამბულატორიული ცენტრის პროექტი		
			თბილისი, ლუბლიანას ქუჩა №78, საკადასტრო კოდი N01.13.01.008.068		
დირექტორი	ქ. კალანდაძე		ბეტონები - 5 (არმირების ნახაზი)		
პრ-ის ავტორი	ბ. ქურდიანი				
არქიტექტორი	ქ. ქურდიანი				
არქიტექტორი	ე. კისელიოვი		ფურცლ. რაოდენ.	ფურცლის №	თარიღი
კონსტრუქტორი	შ.დოლიძე			რპ-42	10.03.2022

კონსტრ. ნაწილი

გადახურვის კონსტრუქციის ბეგმა 15.800 მ-ზე

მწ 6

ორ ზონაში ძირითადი არმირების ბეგმა

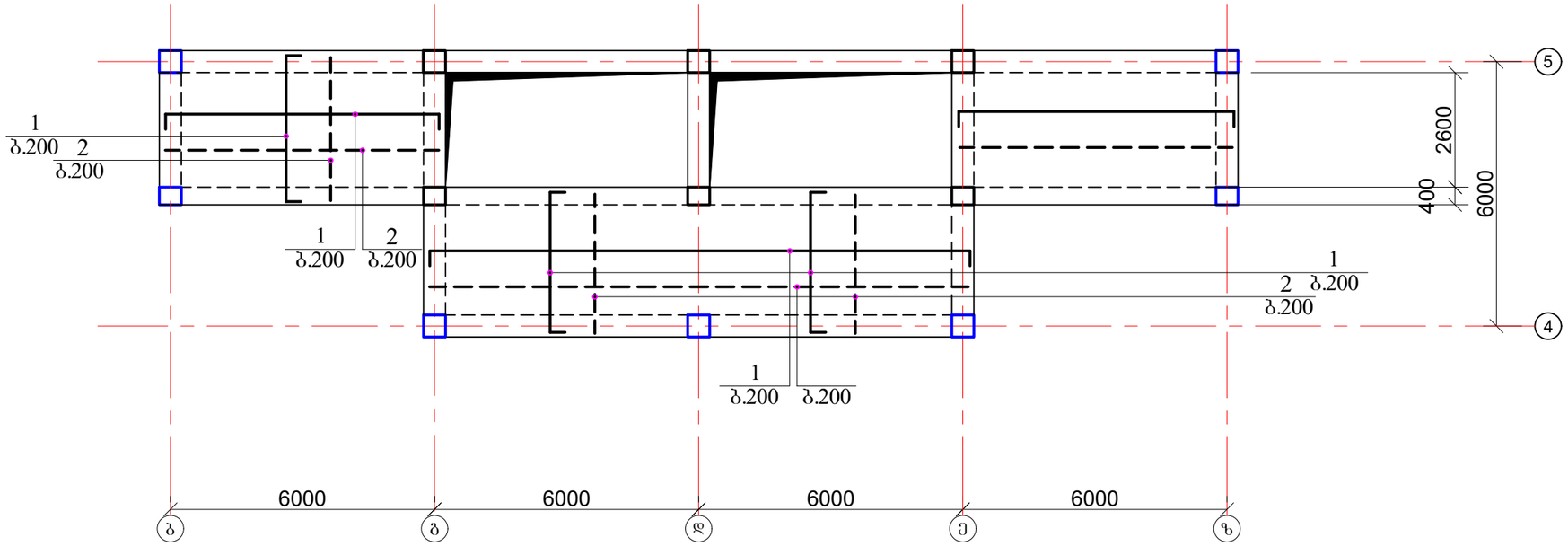

გადახურვის კონსტრუქციის ბეგმა 15.800 მ-ზე

მწ 7

ორ ზონაში ძირითადი არმირების ბეგმა

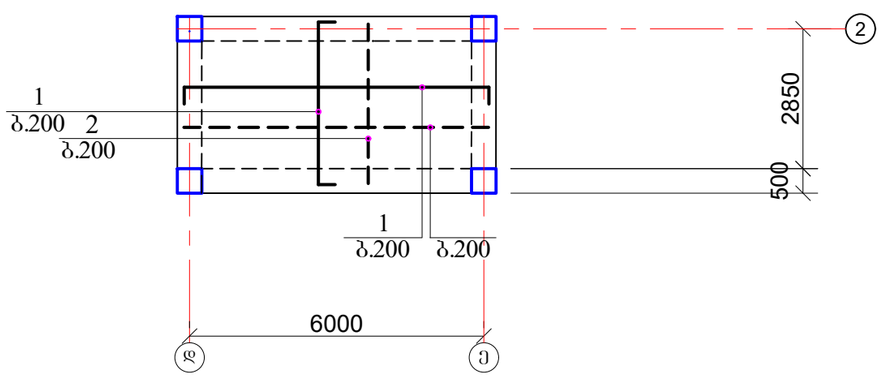

გადახურვის კონსტრუქციის ბეგმა 18.700 მ-ზე

მწ 8

ორ ზონაში ძირითადი არმირების ბეგმა

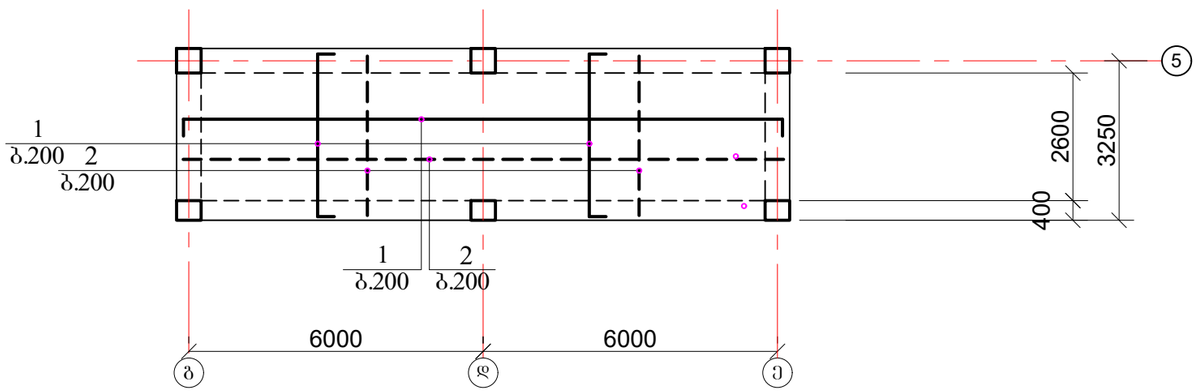

შენიშვნები:

1. არმატურის გადაბმის ადგილები პირობითად არ არის ნაჩვენები.
2. გადაბმის ხარჯი გათვალისწინებულია სპეციფიკაციაში.
3. გადაბმის კვანძი იხ გადახურვის კვეთების ნახაზზე.
4. გამანაწილებელი არმატურა (პოზ.3) მოეწყოს ზედა ზონის მშშა არმატურის ქვევით და ქვედა ზონის მშშა არმატურის ზევით
5. კიბის შეჯრედის არმირება გათვალისწინებულია გადახურვის ფილის არმირებასთან ერთად

შ.პ.ს."პროექტი" ID 202338504ქ. თბილისი, კრწანისის ქ.№5			ალერგოლოგიისა და იმუნოლოგიის ამბულატორიული ცენტრის პროექტი			
დირექტორი	ქ. კალანდაძე		თბილისი, ლუბლიანას ქუჩა №78, საკადასტრო კოდი №01.13.01.008.068			
პრ-ის ავტორი	ა. ჟურდიანი		ბეგმები - 6 (არმირების ნახაზი)			
არქიტექტორი	ქ. ჟურდიანი					
არქიტექტორი	ე. კისილიოვი		ფურცლ. რაოდენ.	ფურცლის №	თარიღი	კონსტრ. ნაწილი
კონსტრუქტორი	შ.დოლიძე			რკ-43	10.03.2022	

გადახურვის კონსტრუქციის ბეგმა -0.100 მ-ზე

მფ 1

ზედა და ქვედა ზონაში დამატებითი გადეების განლაბების ბეგმა

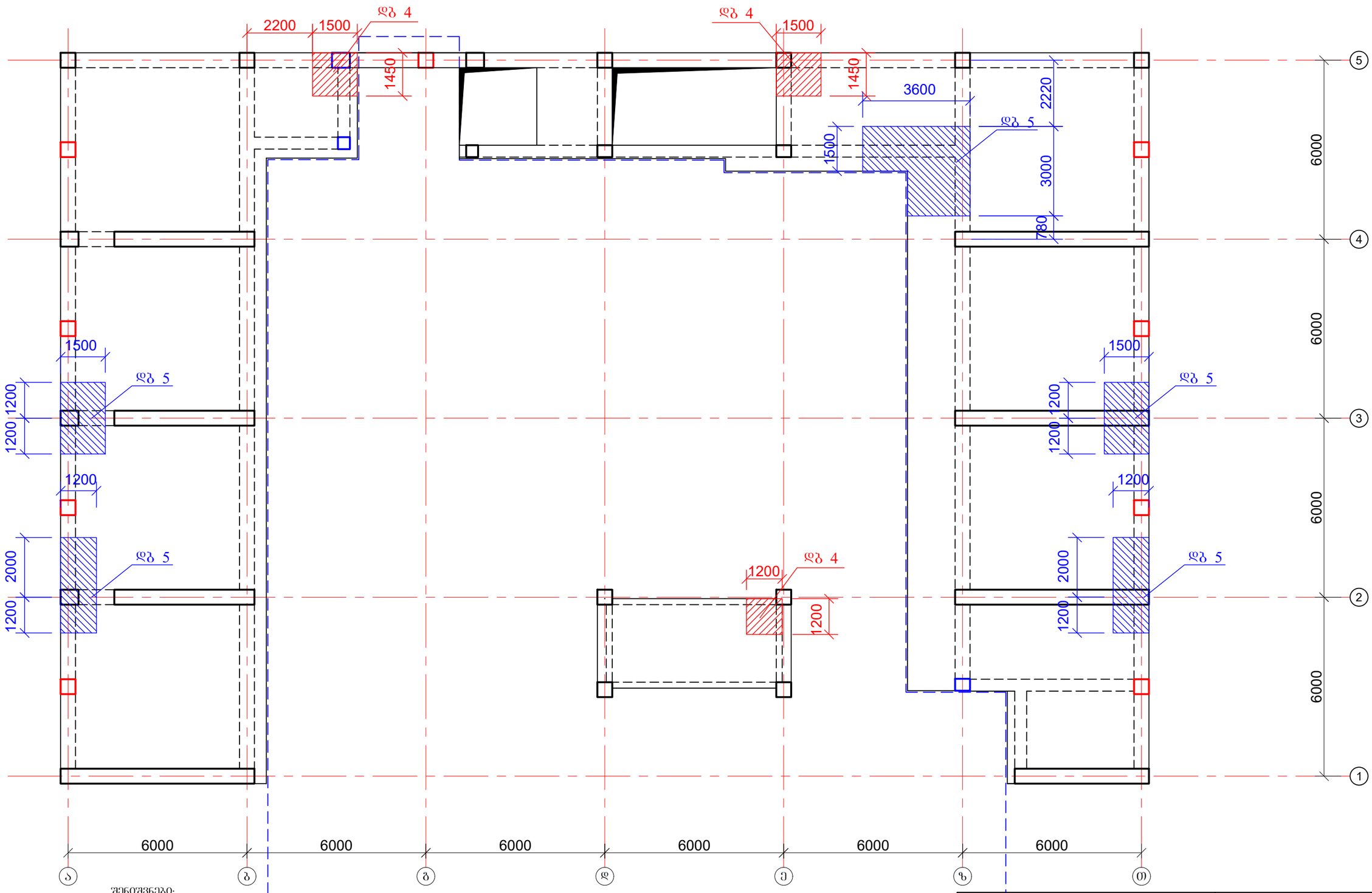

შენიშვნები:

1. დამატებითი გადე ორივე ზონაში
2. დამატებითი გადე ზედა ზონაში
3. დამატებითი გადე ქვედა ზონაში

შ.პ.ს."პროექტი" ID 202338504ქ. თბილისი, კრწანისის ქ№5			ალერგოლოგიისა და იმუნოლოგიის ამბულატორიული ცენტრის პროექტი		
დირექტორი	ქ. კალანდაძე		თბილისი, ლუბლიანას ქუჩა №78, საკადასტრო კოდი №01.13.01.008.068		
პრ-ის პატრონი	ბ. ქურდიანი		ბეგმები - 1 (დამატებითი არმირების ნახაზი)		
არქიტექტორი	ქ. ქურდიანი				
არქიტექტორი	ე. კისილიოვი		ფურცლ. რაოდენ.	ფურცლის №	თარიღი
კონსტრუქტორი	შ.დოლიძე			რკ-44	10.03.2022

კონსტრ. ნაწილი

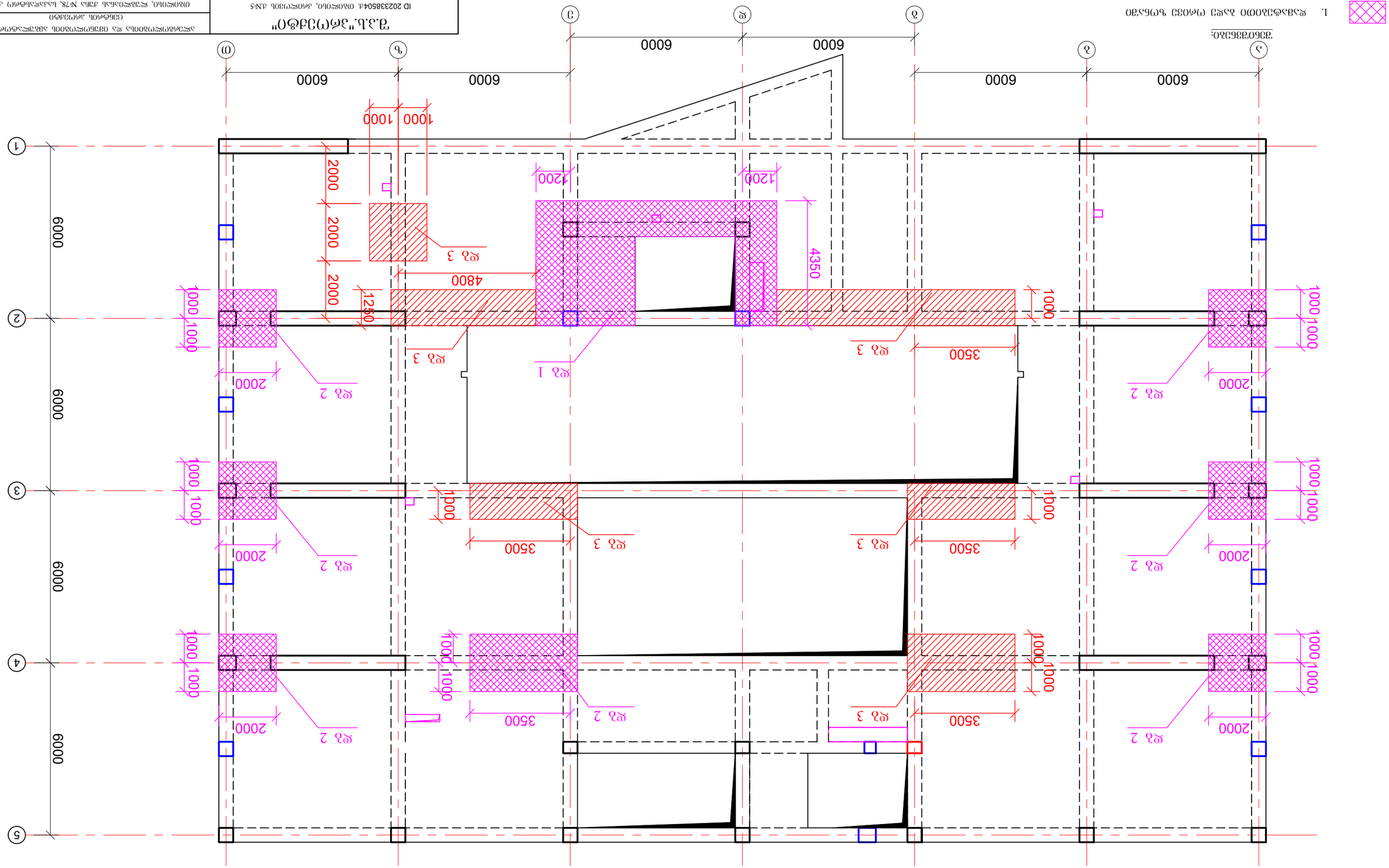

ასოციაციული ბეტონის ნაგებობების ანგარიში
(ეპიცენტრი ქალაქ ბათუმის მიმართ)
თანდართული ფურცლების რაოდენობა 78, ხაზების ჩათვლით
№01.13.01.008.068

ფილა	1. ასკლავი	
ა6-ის ანგარიში	2. გვერდის	
ანგარიშის ობიექტი	3. გვერდის	
ანგარიშის ობიექტი	4. ბეტონის	
ანგარიშის ობიექტი	5. ფოლადის	

ID 20233850441. თბილისი, ა6ილის ქუჩა №78, ხაზების ანგარიშის ტექნიკური

ნ.ა.ს."ვარდნილი"

ანგარიშის ობიექტი	ნ. ჯიმშელეიშვილი		
ანგარიშის ობიექტი	ნ. ჯიმშელეიშვილი		
ანგარიშის ობიექტი	ნ. ჯიმშელეიშვილი		
ანგარიშის ობიექტი	ნ. ჯიმშელეიშვილი		
ანგარიშის ობიექტი	ნ. ჯიმშელეიშვილი		
ანგარიშის ობიექტი	ნ. ჯიმშელეიშვილი		

ანგარიშის ობიექტი

გადახურვის კონსტრუქციის ბეტონი 6.500 მ-ზე

მწ 3

ზედა და ქვედა ზონაში დამატებითი ბადეების განლაგების ბეტონი

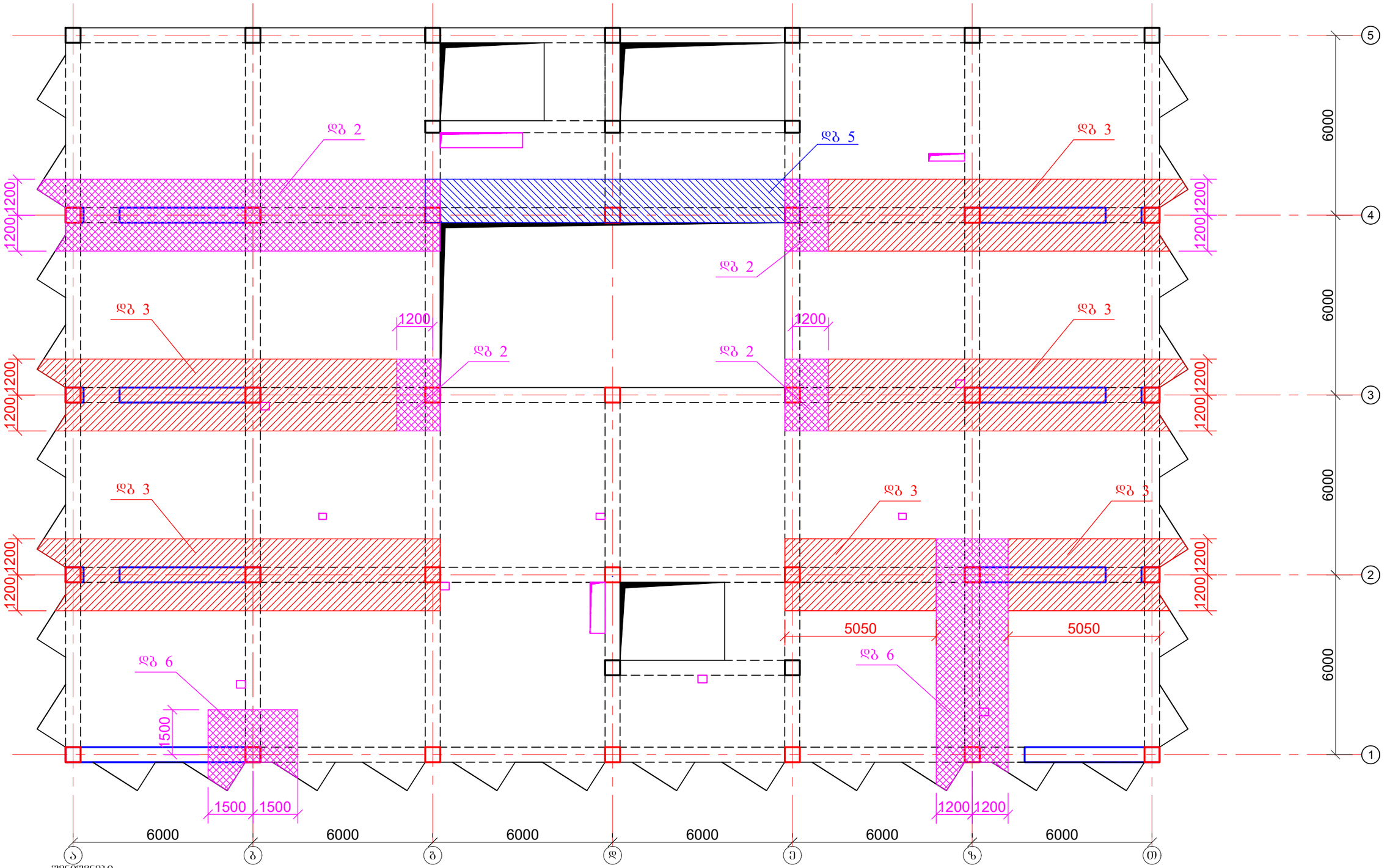
დბ 2
დბ 5
დბ 3
1200
1200
1200

ზღვრული ელემენტის ნომერი	ანგარიშის წერტილის კოორდინატები, მ		ზღვრული ელემენტის სიგრძე, მ	ზღვრული ელემენტის ფართობი, მ²	ზღვრული ელემენტის მოცულობა, მ³
	x	y			
1	0.00	0.00	0.00	0.00	0.00
2	0.00	0.00	0.00	0.00	0.00
3	0.00	0.00	0.00	0.00	0.00
4	0.00	0.00	0.00	0.00	0.00
5	0.00	0.00	0.00	0.00	0.00
6	0.00	0.00	0.00	0.00	0.00
7	0.00	0.00	0.00	0.00	0.00
8	0.00	0.00	0.00	0.00	0.00
9	0.00	0.00	0.00	0.00	0.00
10	0.00	0.00	0.00	0.00	0.00
11	0.00	0.00	0.00	0.00	0.00
12	0.00	0.00	0.00	0.00	0.00
13	0.00	0.00	0.00	0.00	0.00
14	0.00	0.00	0.00	0.00	0.00
15	0.00	0.00	0.00	0.00	0.00
16	0.00	0.00	0.00	0.00	0.00
17	0.00	0.00	0.00	0.00	0.00
18	0.00	0.00	0.00	0.00	0.00
19	0.00	0.00	0.00	0.00	0.00
20	0.00	0.00	0.00	0.00	0.00

ზვ 1 (1ც)

№	ზღვრული ელემენტის ნომერი	ზღვრული ელემენტის სიგრძე, მ	ზღვრული ელემენტის ფართობი, მ²	ზღვრული ელემენტის მოცულობა, მ³	ზღვრული ელემენტის ნომერი	ზღვრული ელემენტის სიგრძე, მ	ზღვრული ელემენტის ფართობი, მ²	ზღვრული ელემენტის მოცულობა, მ³
1	1	0.00	0.00	0.00	11	0.00	0.00	0.00
2	2	0.00	0.00	0.00	12	0.00	0.00	0.00
3	3	0.00	0.00	0.00	13	0.00	0.00	0.00
4	4	0.00	0.00	0.00	14	0.00	0.00	0.00
5	5	0.00	0.00	0.00	15	0.00	0.00	0.00
6	6	0.00	0.00	0.00	16	0.00	0.00	0.00
7	7	0.00	0.00	0.00	17	0.00	0.00	0.00
8	8	0.00	0.00	0.00	18	0.00	0.00	0.00
9	9	0.00	0.00	0.00	19	0.00	0.00	0.00
10	10	0.00	0.00	0.00	20	0.00	0.00	0.00

ზვ 2 (1ც)

№	ზღვრული ელემენტის ნომერი	ზღვრული ელემენტის სიგრძე, მ	ზღვრული ელემენტის ფართობი, მ²	ზღვრული ელემენტის მოცულობა, მ³	ზღვრული ელემენტის ნომერი	ზღვრული ელემენტის სიგრძე, მ	ზღვრული ელემენტის ფართობი, მ²	ზღვრული ელემენტის მოცულობა, მ³
1	1	0.00	0.00	0.00	11	0.00	0.00	0.00
2	2	0.00	0.00	0.00	12	0.00	0.00	0.00
3	3	0.00	0.00	0.00	13	0.00	0.00	0.00
4	4	0.00	0.00	0.00	14	0.00	0.00	0.00
5	5	0.00	0.00	0.00	15	0.00	0.00	0.00
6	6	0.00	0.00	0.00	16	0.00	0.00	0.00
7	7	0.00	0.00	0.00	17	0.00	0.00	0.00
8	8	0.00	0.00	0.00	18	0.00	0.00	0.00
9	9	0.00	0.00	0.00	19	0.00	0.00	0.00
10	10	0.00	0.00	0.00	20	0.00	0.00	0.00

ზვ 3 (1ც)

№	ზღვრული ელემენტის ნომერი	ზღვრული ელემენტის სიგრძე, მ	ზღვრული ელემენტის ფართობი, მ²	ზღვრული ელემენტის მოცულობა, მ³	ზღვრული ელემენტის ნომერი	ზღვრული ელემენტის სიგრძე, მ	ზღვრული ელემენტის ფართობი, მ²	ზღვრული ელემენტის მოცულობა, მ³
1	1	0.00	0.00	0.00	11	0.00	0.00	0.00
2	2	0.00	0.00	0.00	12	0.00	0.00	0.00
3	3	0.00	0.00	0.00	13	0.00	0.00	0.00
4	4	0.00	0.00	0.00	14	0.00	0.00	0.00
5	5	0.00	0.00	0.00	15	0.00	0.00	0.00
6	6	0.00	0.00	0.00	16	0.00	0.00	0.00
7	7	0.00	0.00	0.00	17	0.00	0.00	0.00
8	8	0.00	0.00	0.00	18	0.00	0.00	0.00
9	9	0.00	0.00	0.00	19	0.00	0.00	0.00
10	10	0.00	0.00	0.00	20	0.00	0.00	0.00

ზვ 4 (1ც)

№	ზღვრული ელემენტის ნომერი	ზღვრული ელემენტის სიგრძე, მ	ზღვრული ელემენტის ფართობი, მ²	ზღვრული ელემენტის მოცულობა, მ³	ზღვრული ელემენტის ნომერი	ზღვრული ელემენტის სიგრძე, მ	ზღვრული ელემენტის ფართობი, მ²	ზღვრული ელემენტის მოცულობა, მ³
1	1	0.00	0.00	0.00	11	0.00	0.00	0.00
2	2	0.00	0.00	0.00	12	0.00	0.00	0.00
3	3	0.00	0.00	0.00	13	0.00	0.00	0.00
4	4	0.00	0.00	0.00	14	0.00	0.00	0.00
5	5	0.00	0.00	0.00	15	0.00	0.00	0.00
6	6	0.00	0.00	0.00	16	0.00	0.00	0.00
7	7	0.00	0.00	0.00	17	0.00	0.00	0.00
8	8	0.00	0.00	0.00	18	0.00	0.00	0.00
9	9	0.00	0.00	0.00	19	0.00	0.00	0.00
10	10	0.00	0.00	0.00	20	0.00	0.00	0.00

ზვ 5 (1ც)

№	ზღვრული ელემენტის ნომერი	ზღვრული ელემენტის სიგრძე, მ	ზღვრული ელემენტის ფართობი, მ²	ზღვრული ელემენტის მოცულობა, მ³	ზღვრული ელემენტის ნომერი	ზღვრული ელემენტის სიგრძე, მ	ზღვრული ელემენტის ფართობი, მ²	ზღვრული ელემენტის მოცულობა, მ³
1	1	0.00	0.00	0.00	11	0.00	0.00	0.00
2	2	0.00	0.00	0.00	12	0.00	0.00	0.00
3	3	0.00	0.00	0.00	13	0.00	0.00	0.00
4	4	0.00	0.00	0.00	14	0.00	0.00	0.00
5	5	0.00	0.00	0.00	15	0.00	0.00	0.00
6	6	0.00	0.00	0.00	16	0.00	0.00	0.00
7	7	0.00	0.00	0.00	17	0.00	0.00	0.00
8	8	0.00	0.00	0.00	18	0.00	0.00	0.00
9	9	0.00	0.00	0.00	19	0.00	0.00	0.00
10	10	0.00	0.00	0.00	20	0.00	0.00	0.00

ზვ 6 (1ც)

№	ზღვრული ელემენტის ნომერი	ზღვრული ელემენტის სიგრძე, მ	ზღვრული ელემენტის ფართობი, მ²	ზღვრული ელემენტის მოცულობა, მ³	ზღვრული ელემენტის ნომერი	ზღვრული ელემენტის სიგრძე, მ	ზღვრული ელემენტის ფართობი, მ²	ზღვრული ელემენტის მოცულობა, მ³
1	1	0.00	0.00	0.00	11	0.00	0.00	0.00
2	2	0.00	0.00	0.00	12	0.00	0.00	0.00
3	3	0.00	0.00	0.00	13	0.00	0.00	0.00
4	4	0.00	0.00	0.00	14	0.00	0.00	0.00
5	5	0.00	0.00	0.00	15	0.00	0.00	0.00
6	6	0.00	0.00	0.00	16	0.00	0.00	0.00
7	7	0.00	0.00	0.00	17	0.00	0.00	0.00
8	8	0.00	0.00	0.00	18	0.00	0.00	0.00
9	9	0.00	0.00	0.00	19	0.00	0.00	0.00
10	10	0.00	0.00	0.00	20	0.00	0.00	0.00

ზვ 7 (1ც)

№	ზღვრული ელემენტის ნომერი	ზღვრული ელემენტის სიგრძე, მ	ზღვრული ელემენტის ფართობი, მ²	ზღვრული ელემენტის მოცულობა, მ³	ზღვრული ელემენტის ნომერი	ზღვრული ელემენტის სიგრძე, მ	ზღვრული ელემენტის ფართობი, მ²	ზღვრული ელემენტის მოცულობა, მ³
1	1	0.00	0.00	0.00	11	0.00	0.00	0.00
2	2	0.00	0.00	0.00	12	0.00	0.00	0.00
3	3	0.00	0.00	0.00	13	0.00	0.00	0.00
4	4	0.00	0.00	0.00	14	0.00	0.00	0.00
5	5	0.00	0.00	0.00	15	0.00	0.00	0.00
6	6	0.00	0.00	0.00	16	0.00	0.00	0.00
7	7	0.00	0.00	0.00	17	0.00	0.00	0.00
8	8	0.00	0.00	0.00	18	0.00	0.00	0.00
9	9	0.00	0.00	0.00	19	0.00	0.00	0.00
10	10	0.00	0.00	0.00	20	0.00	0.00	0.00

ზვ 8 (1ც)

№	ზღვრული ელემენტის ნომერი	ზღვრული ელემენტის სიგრძე, მ	ზღვრული ელემენტის ფართობი, მ²	ზღვრული ელემენტის მოცულობა, მ³	ზღვრული ელემენტის ნომერი	ზღვრული ელემენტის სიგრძე, მ	ზღვრული ელემენტის ფართობი, მ²	ზღვრული ელემენტის მოცულობა, მ³
1	1	0.00	0.00	0.00	11	0.00	0.00	0.00
2	2	0.00	0.00	0.00	12	0.00	0.00	0.00
3	3	0.00	0.00	0.00	13	0.00	0.00	0.00
4	4	0.00	0.00	0.00	14	0.00	0.00	0.00
5	5	0.00	0.00	0.00	15	0.00	0.00	0.00
6	6	0.00	0.00	0.00	16	0.00	0.00	0.00
7	7	0.00	0.00	0.00	17	0.00	0.00	0.00
8	8	0.00	0.00	0.00	18	0.00	0.00	0.00
9	9	0.00	0.00	0.00	19	0.00	0.00	0.00
10	10	0.00	0.00	0.00	20	0.00	0.00	0.00

ზვ 1 (1ც)																					
4	90	160	90	8 A240c	340	2491	846.8														
3	90	180	90	8 A240c	360	89	31.9	8 A240c	878.6	0.395	347.0										
2				12 A500c	—	—	4805.5	10 A500c	322.3	0.62	198.9										
1				12 A500c	—	—	4951.0	12 A500c	9756.5	0.89	8668.6										
								A500c =	18198.5	ა3	(B25)										
3	90	160	90	14 A500c	340	231	78.6	A240c =	403.5	ა3											
2				12 A500c	—	—	346.5														
1				12 A500c	—	—	346.5	A240c =	403.5	ა3											
								$V_ც$ =	95.7	$ვ^3$	(B25)										

ზვ 2 (1ც)																					
7	90	160	90	8 A240c	340	3005	1021.8														
6				12 A500c	—	—	6582.7	8 A240c	1021.8	0.395	403.5										
5				12 A500c	—	—	6755.4	10 A500c	442.9	0.62	273.3										
4				14 A500c	—	—	568.9	12 A500c	14663.6	0.89	13028.5										
3				14 A500c	—	—	608.8	14 A500c	11777	1.21	14242										
2				16 A500c	—	—	968.7	16 A500c	968.7	1.58	1530.2										
1				18 A500c	—	—	971.6	18 A500c	971.6	2.00	1942.3										
								A500c =	17945.2	ა3											
3	90	160	90	8 A240c	340	3746	1273.5														
2				12 A500c	—	—	9665.8	10 A500c	2332.0	0.62	1438.9										
1				12 A500c	—	—	9705.3	12 A500c	20197.4	0.89	17945.2										
												8 A240c	1273.5	0.395	502.9						
												A500c =	17945.2	ა3							
												A240c =	502.9	ა3							
3	90	160	90	14 A500c	340	164	55.7					$V_ც$ =	117.3	$ვ^3$	(B25)						
2				10 A500c	—	—	200.2														
1				12 A500c	—	—	200.2														
3	90	160	90	12 A500c	—	—	453.2														
2				10 A500c	—	—	272.8														
1				12 A500c	—	—	272.8														
3	90	160	90	10 A500c	340	223	75.9														
2				10 A500c	—	—	272.8														
1				12 A500c	—	—	453.2														
1				10 A500c	—	—	1783.1														

Электронная версия создана в ПК "Гранд-Смета"
Сертификат № 01.13.01008.068
Разработано впервые

ID 20233850-4. Объект, элемент здания	ГЭ.ЭЦ."Элемент"ОВК
Фрагмент	1. Эскиз
Зд-ль зависимое	2. Гранд-Эскиз
Зависимое	3. Гранд-Эксперт
Зависимое	4. Гранд-Смета
Элемент	5. Элемент

Выполнил	Ф.И.О.	Подпись	Дата	Лист
Проверил	Ф.И.О.		10.03.2022	78

Лестница - 1 (Фасад)

Лист №1

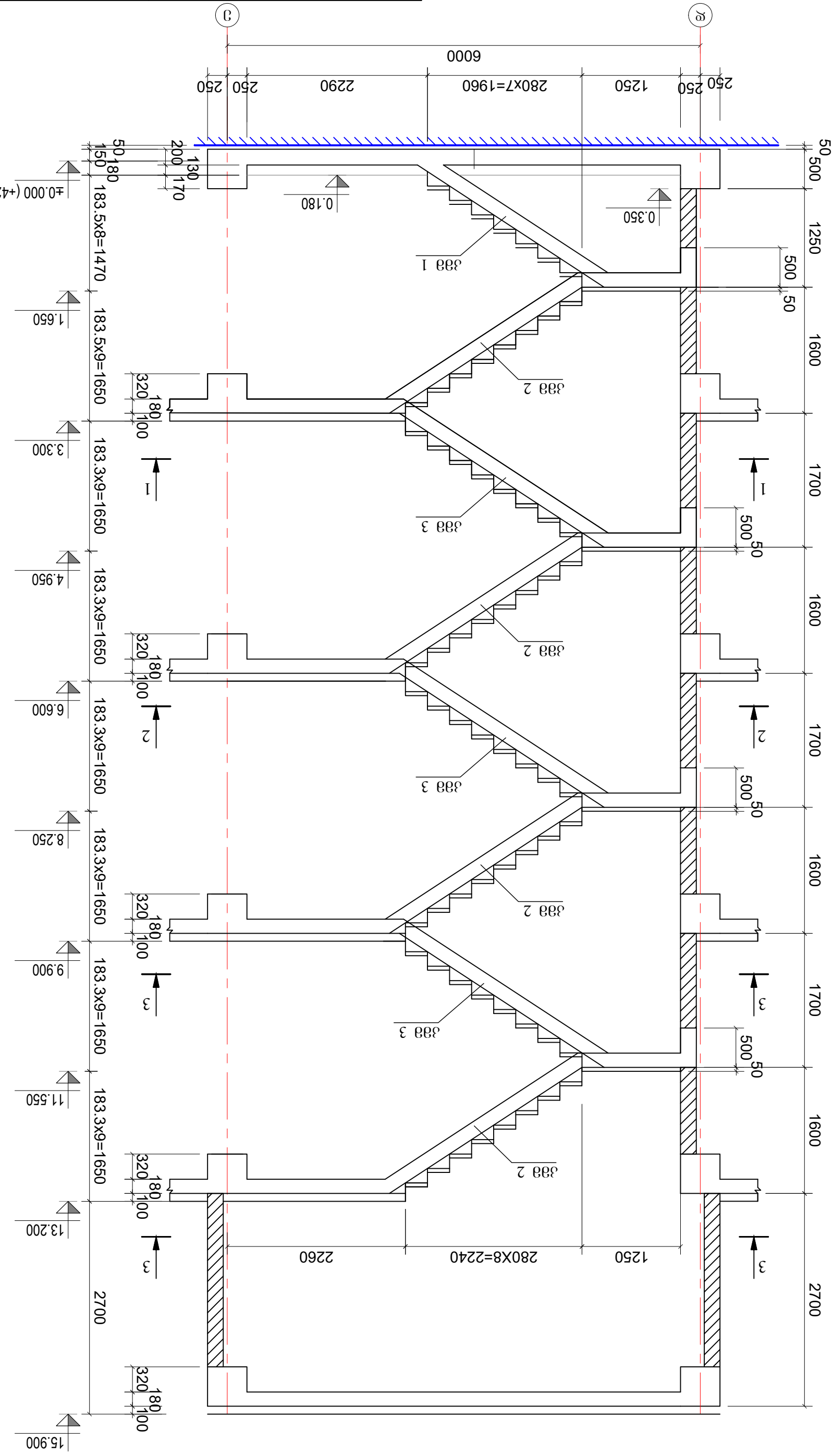

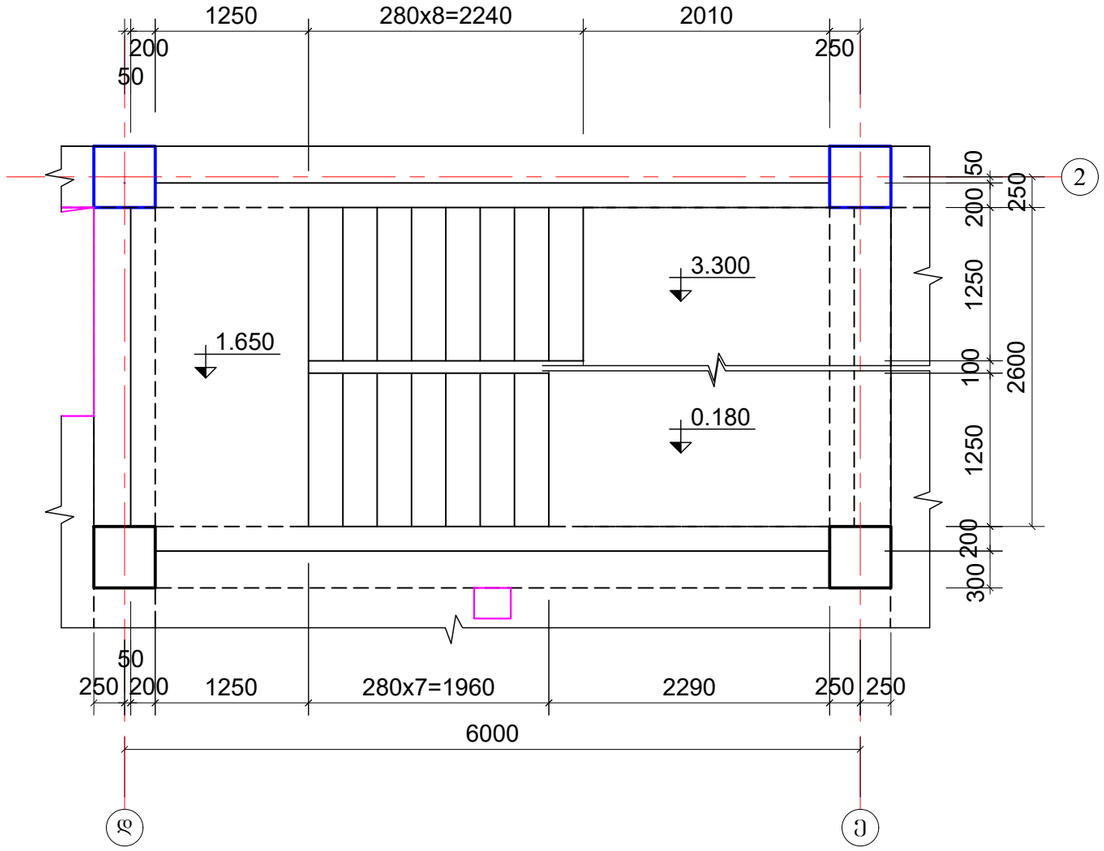

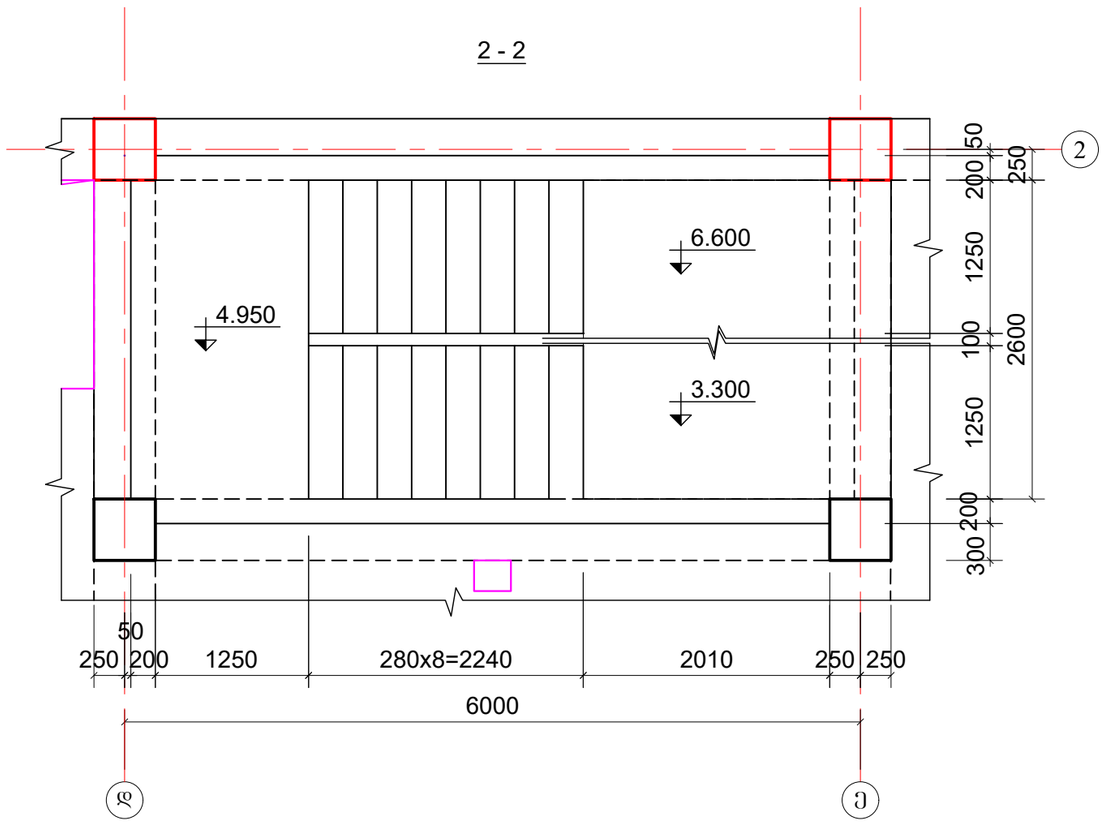

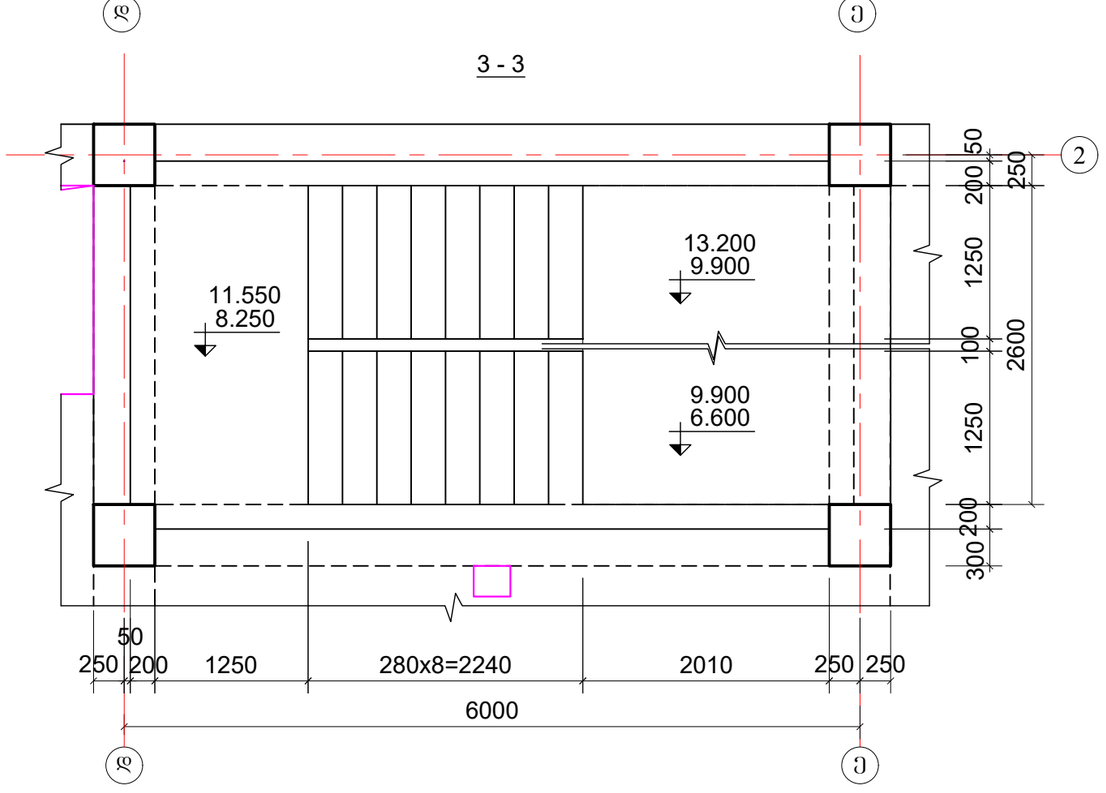

კონსტრ. დასახელება	მასალის სპეციფიკაცია						მასალის ამოკრება				
	პოზ№	ესკიზი		მმ	l მმ	n ც	lxn მ		ΣL მ	ერთ.მას. კბ	Q კბ
კიბე 1(1ც)	1	საერთო სიგრძე		**16** A500c	–	–	615.0	**16** A500c	1102.5	1.58	1742.0
	2	1250		**16** A500c	1250	390	487.5	**8** A240c	1091.6	0.395	431.2
	3	500	290	**8** A240c	700	500	350.0	A500c =	1742.0	კბ	
	4	90 160	90	**8** A240c	340	1920	652.8	A240c =	431.2	კბ	
	5	1250		**8** A240c	1250	71	88.8	$V_ბ$ =	9.60	მ^3	(B25)

შ.პ.ს."პროექტი" ID 202338504ქ. თბილისი, კრილოვის ქ.№5			ალერგოლოგიისა და იმუნოლოგიის ამბულატორიული ცენტრის პროექტი		
			თბილისი, ლუბლიანას ქუჩა №78, საკადასტრო კოდი №01.13.01.008.068		
დირექტორი	ქ. კალანდაძე		კიბე - 1 (ბეტონი)		
პრ-ის ავტორი	პ. ჭურდიანი				
არქიტექტორი	ქ. ჭურდიანი				
არქიტექტორი	ე. კისილიოვი		შურცლ. რაოდენ.	შურცლის №	თარიღი
კონსტრუქტორი	შ.დოლიძე			რკ-79	10.03.2022

კმმ 1

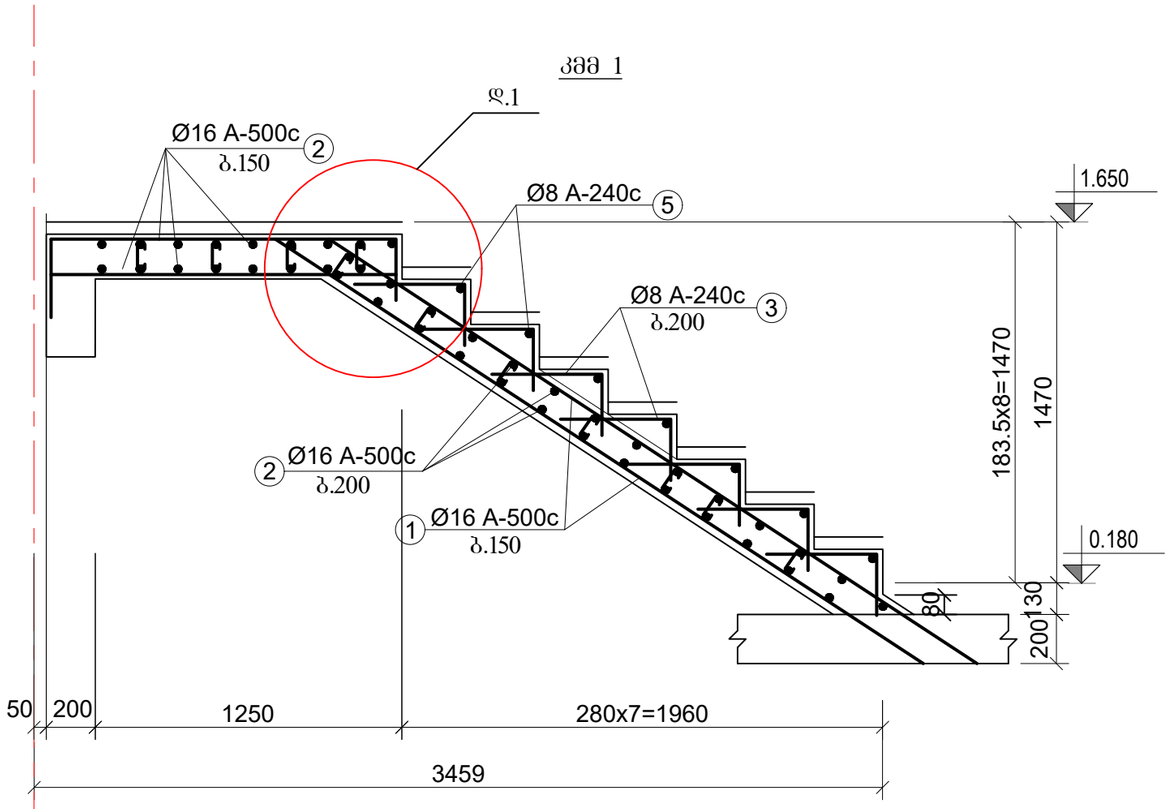

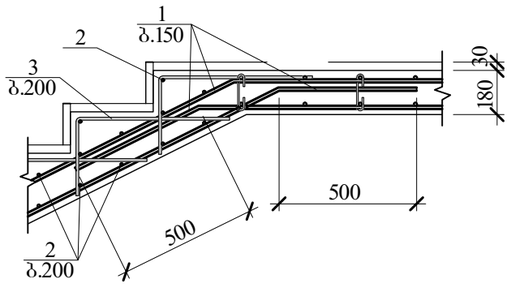

კმმ 2

შენიშვნები:

1. მოცემული ფორმატი განიხ. შესაბამის არქიტექტურულ ჭრილთან ერთად
2. მოცემული ფორმატი განიხ. გადახურვის კონსტრუქციულ ნახაზთან ერთად

შ.პ.ს."პროექტი" ID 202338504ქ. თბილისი, კრწანისის ქ.№5			ალერგოლოგიისა და იმუნოლოგიის ამბულატორიული ცენტრის პროექტი		
			თბილისი, ლუბლიანას ქუჩა №78, საკადასტრო კოდი №01.13.01.008.068		
დირექტორი	ქ. კალანდაძე		კიბე - 1 (კმმ 1; კმმ 2)		
პრ-ის ავტორი	პ. ქურდიანი				
არქიტექტორი	ქ. ქურდიანი				
არქიტექტორი	ე. კისილიოვი		ფურცლ. რაოდენ.	ფურცლის №	თარიღი
კონსტრუქტორი	შ.დოლიძე			რკ-80	10.03.2022

კონსტრ. ნაწილი

კმმ 3

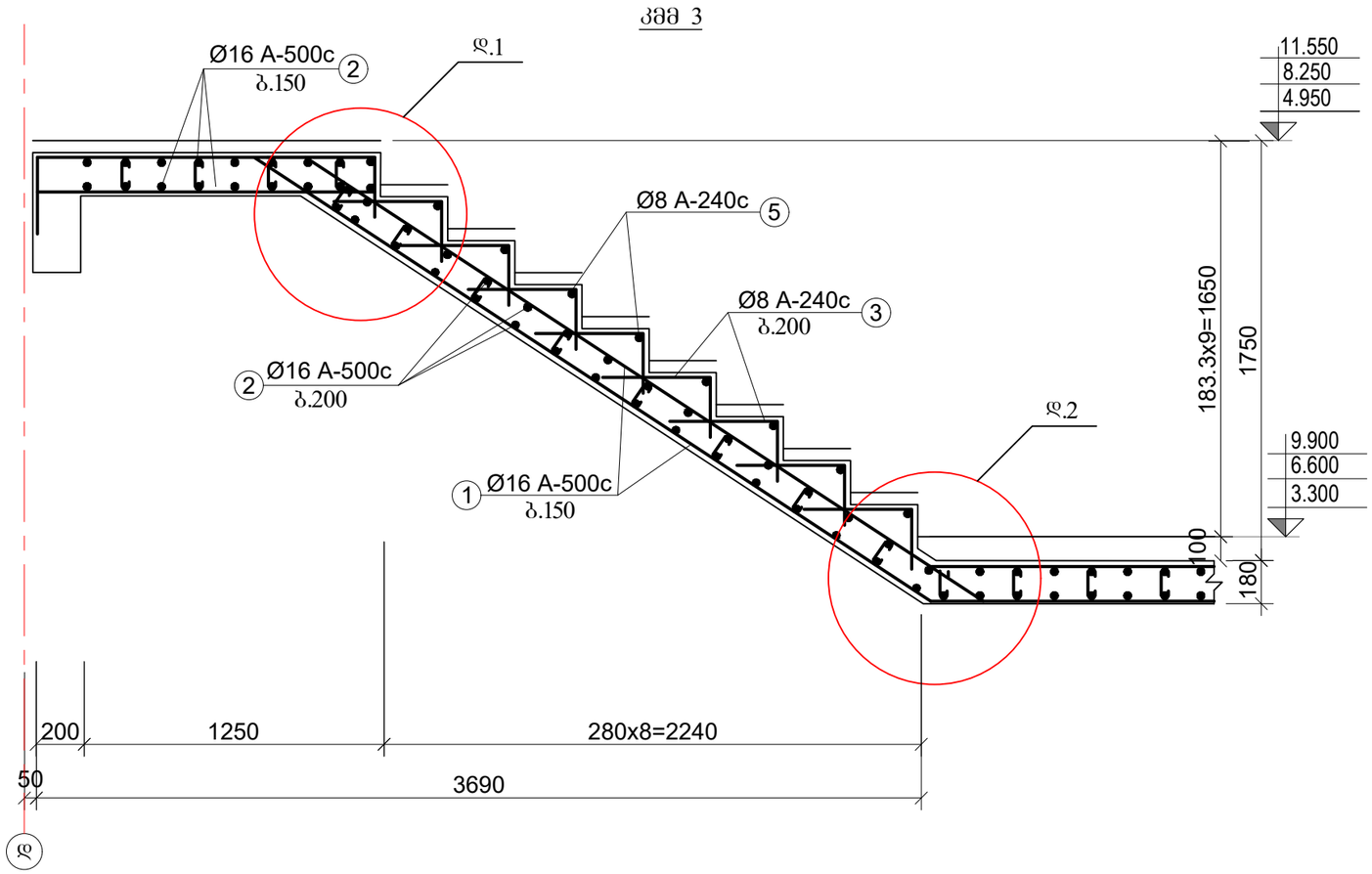

ტეხილი კვანძის არმირების დეტ 2

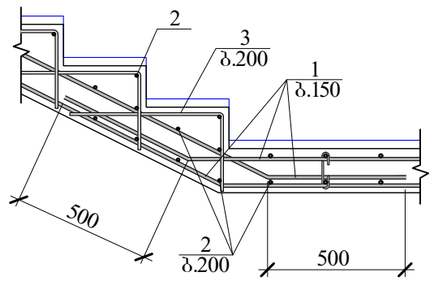

1 - 1

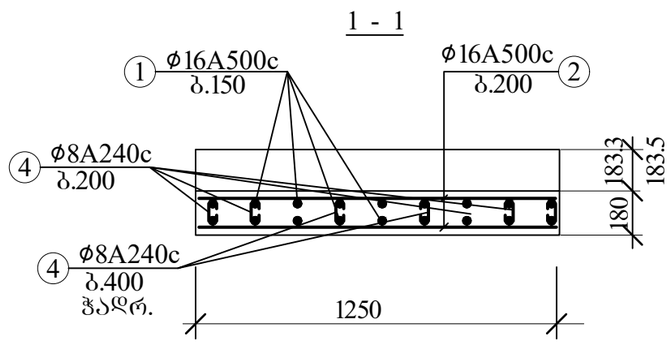

შენიშვნები:

1. მოცემული ფორმატი განიხ. შესაბამის არქიტექტურულ ჭრილთან ერთად
2. მოცემული ფორმატი განიხ. გადახურვის კონსტრუქციულ ნახაზთან ერთად

შ.პ.ს."პროექტი" ID 202338504ქ. თბილისი, კრილოვის ქ.№5			ალერგოლოგიისა და იმუნოლოგიის ამბულატორიული ცენტრის პროექტი			
			თბილისი, ლუბლიანას ქუჩა №78, საკადასტრო კოდი №01.13.01.008.068			
დირექტორი	ქ. კალანდაძე		კიბე - 1 (კმმ 3)			
პრ-ის ავტორი	ბ. ჭურდიანი					
არქიტექტორი	ქ. ჭურდიანი					
არქიტექტორი	ე. კისილიოვი		ფურცლ. რაოდენ.	ფურცლის №	თარიღი	კონსტრ. ნაწილი
კონსტრუქტორი	შ.დოლიძე			რკ-81	10.03.2022	

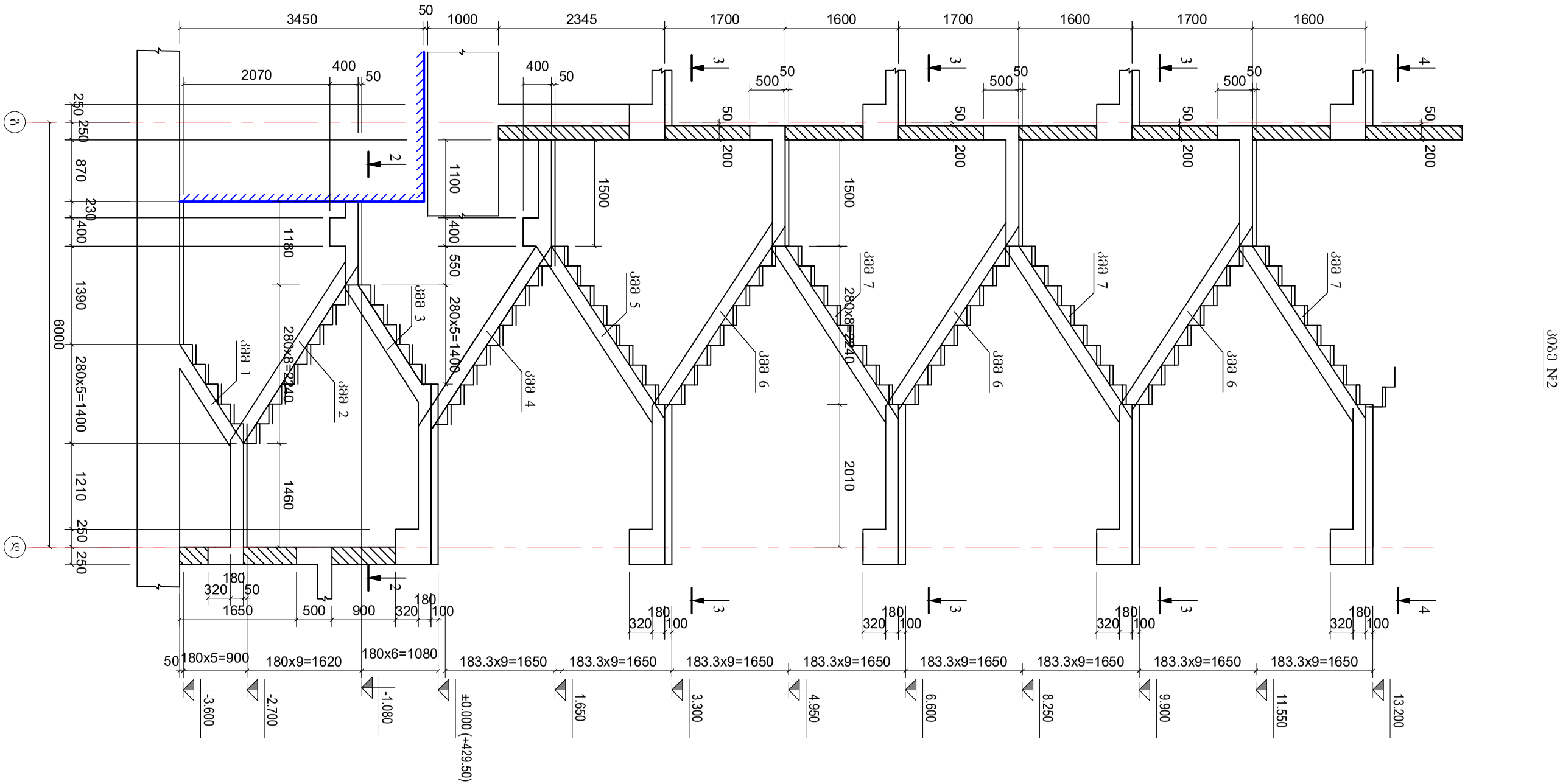

ბმული №2

შ.პ.ს."პროექტი"			ალერგოლოგიისა და იმუნოლოგიის ამბულატორიული ცენტრის პროექტი			
ID 202338504ქ. თბილისი, კოლოფის ქ№5			თბილისი, ლუბლიანას ქუჩა №78, საკადასტრო კოდი №01.13.01.008.068			
დირექტორი	ქ. კალანდაძე		კიბე - 2 (ჯრილი)			
არ-ის ავტორი	ბ. ქურდიანი					
არქიტექტორი	ქ. ქურდიანი					
არქიტექტორი	ე. კისელიოვი		ფურცლ. რაოდენ.	ფურცლის №	თარიღი	კონსტრ. ნაწილი
კონსტრუქტორი	შ.დოლიძე			რკ-82	10.03.2022	

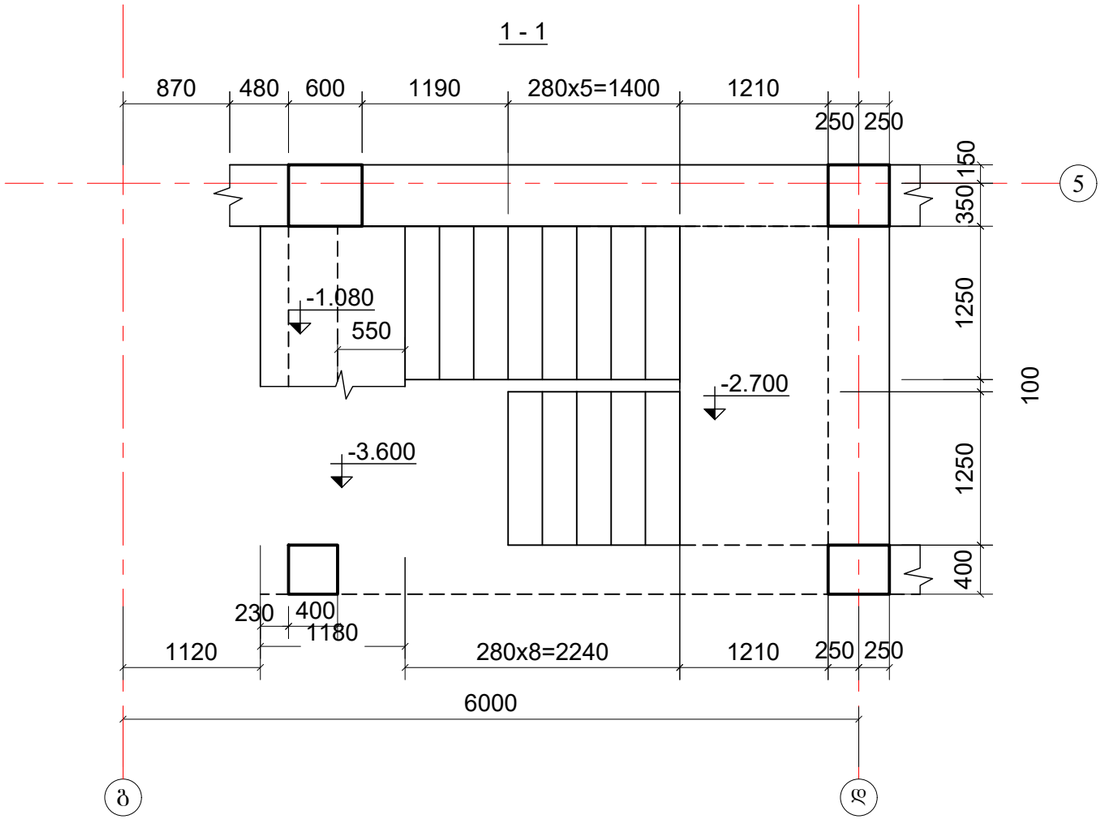

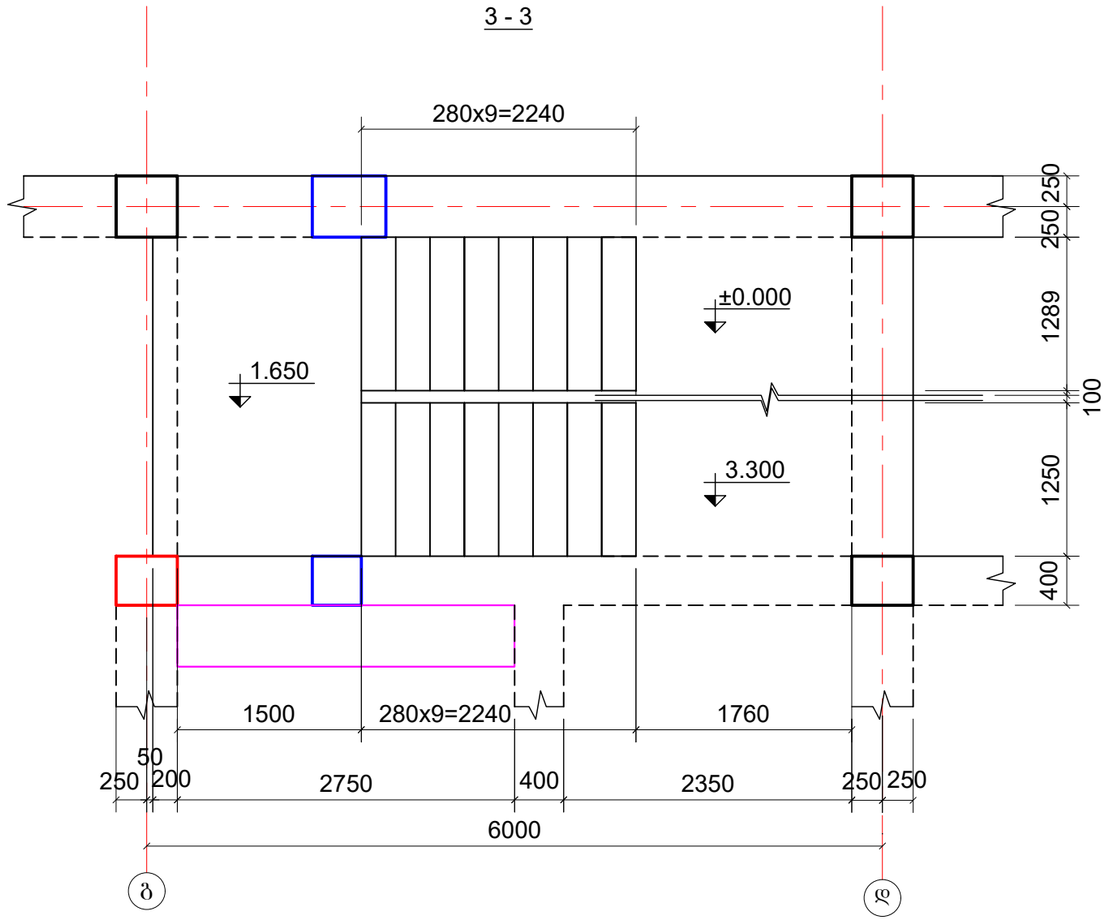

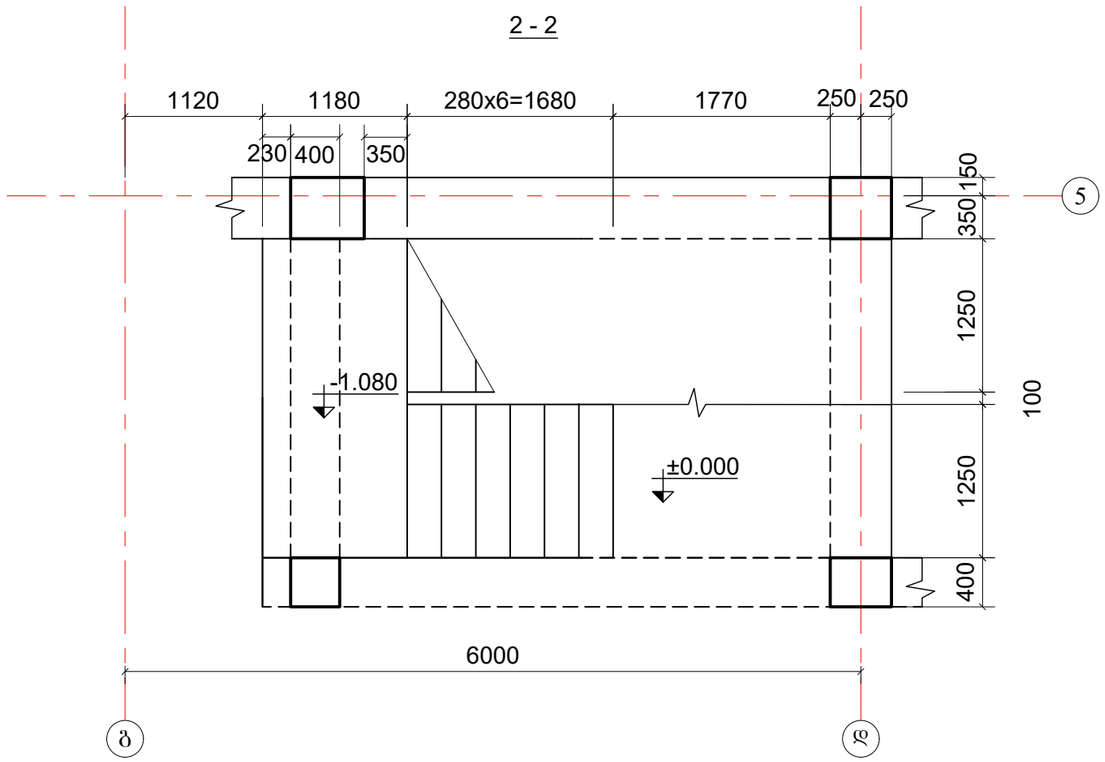

შ.პ.ს."პროექტი" ID 202338504ქ. თბილისი, კრილოვის ქ.№5			ალერგოლოგიისა და იმუნოლოგიის ამბულატორიული ცენტრის პროექტი			
			თბილისი, ლუბლიანას ქუჩა №78, საკადასტრო კოდი №01.13.01.008.068			
დირექტორი	ქ. კალანდაძე		კიბე - 2 (ბეტონი)			
პრ-ის ავტორი	ბ. ჭურღიანი					
არქიტექტორი	ქ. ჭურღიანი					
არქიტექტორი	ე. კისილიოვი		ფურცლ. რაოდენ.	ფურცლის №	თარიღი	კონსტრ. ნაწილი
კონსტრუქტორი	შ.დოლიძე			რკ-03	10.03.2022	

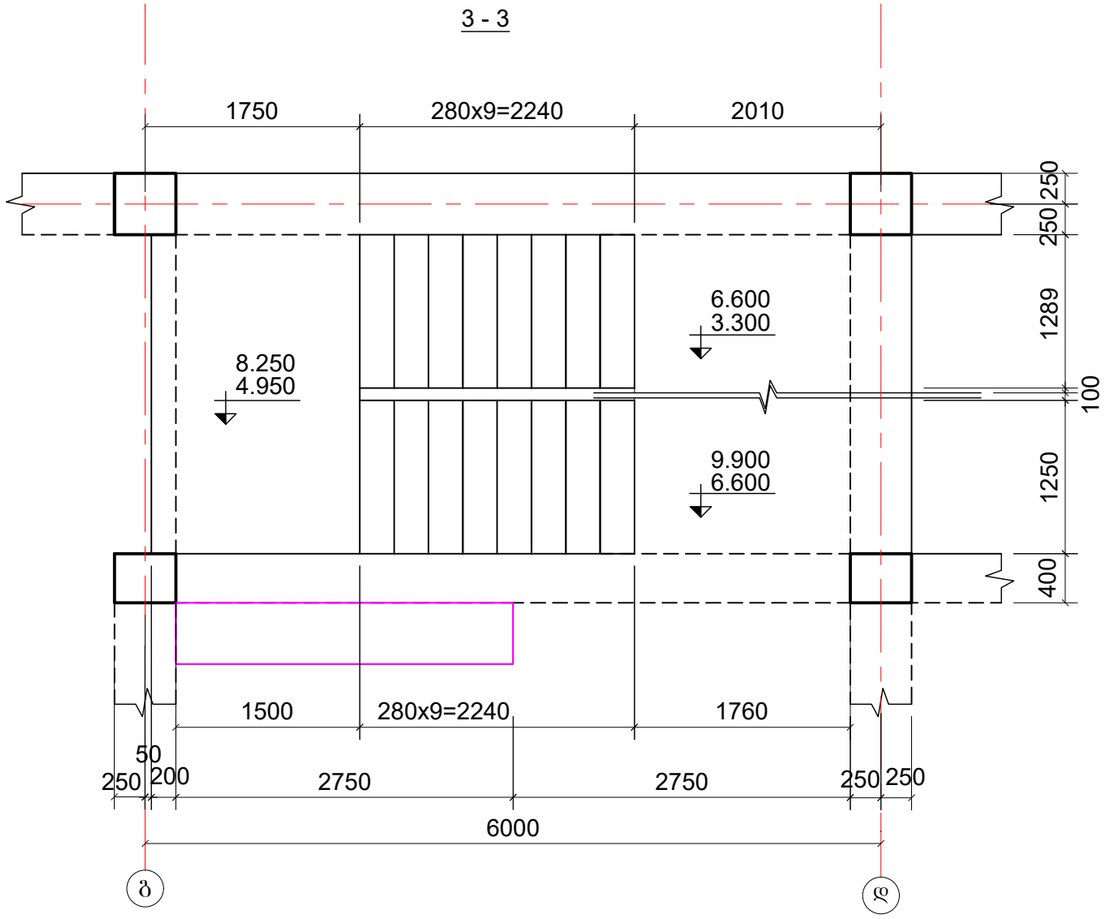

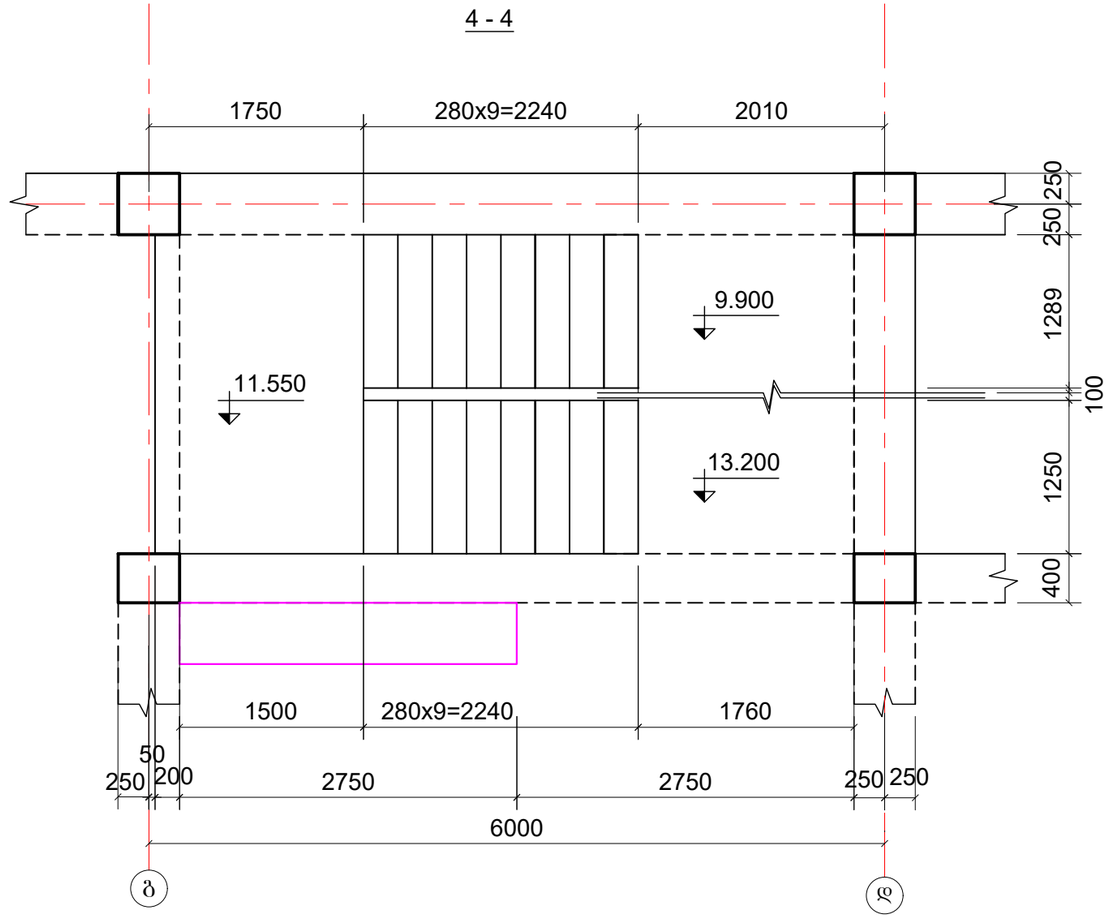

კოდსტრ. დასახელება	მასალის სპეციფიკაცია						მასალის ამოკრება				
	პოზ№	ესკიზი		მმ	l მმ	n ც	lxn მ	მმ	ΣL მ	ერთ.მას. კგ	Q კგ
კოჭი 1(1ც)	1	საერთო სიგრძე		**16** A500c	–	–	1063.4	**16** A500c	1913.4	1.58	3023.2
	2	1250		**16** A500c	1250	680	850.0	**8** A240c	1887.5	0.395	745.6
	3	500	290	**8** A240c	700	865	605.2	A500c =	3023.2	კგ	
	4	90 160	90	**8** A240c	340	3320	1128.8	A240c =	745.6	კგ	
	5	1250		**8** A240c	1250	123	153.5	$V_ბ$ =	16.60	$მ^3$	(B25)

შ.პ.ს."პროექტი" ID 202338504ქ. თბილისი, კრილოვის ქ.№5			ალერგოლოგიისა და იმუნოლოგიის ამბულატორიული ცენტრის პროექტი
			თბილისი, ლუბლიანას ქუჩა №78, საკადასტრო კოდი №01.13.01.008.068
დირექტორი	ქ. კალანდაძე		კოჭი - 2 (ბეჭდები 2)
პრ-ის ავტორი	პ. ქურდიანი		
არქიტექტორი	ქ. ქურდიანი		
არქიტექტორი	მ. კისილიოვი		ფურცლ. რაოდენ. / ფურცლის № / მასშტაბი / კონსტრ. ნაწილი
კონსტრუქტორი	შ.დოლიძე		რკ-84 / 10.03.2022

კმმ 1

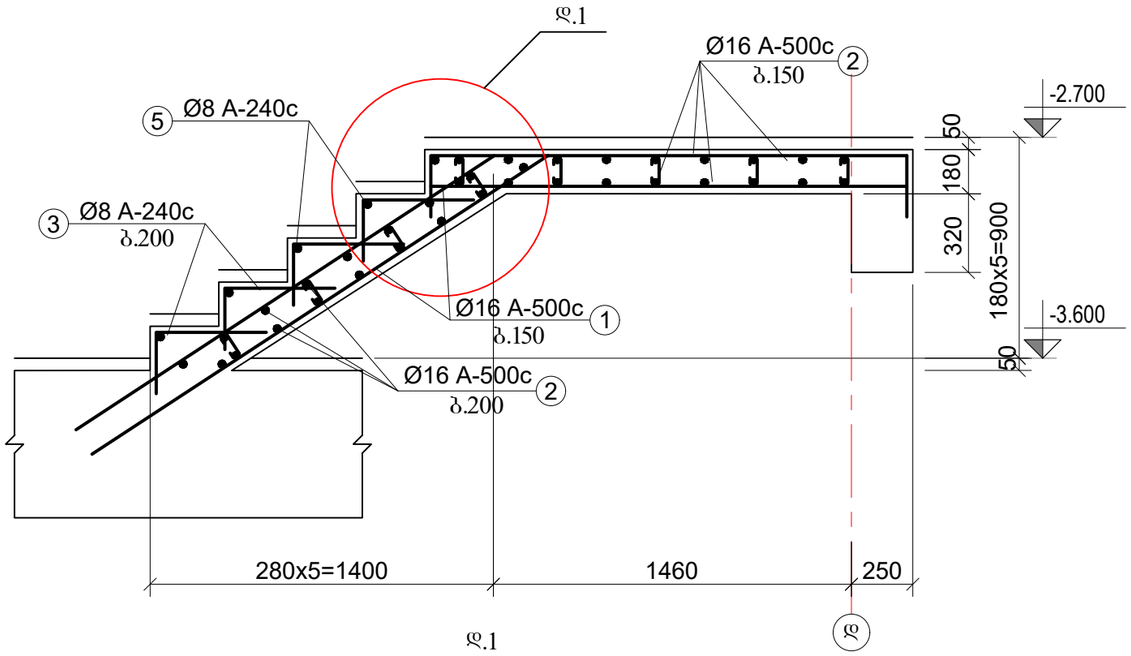

კმმ 2

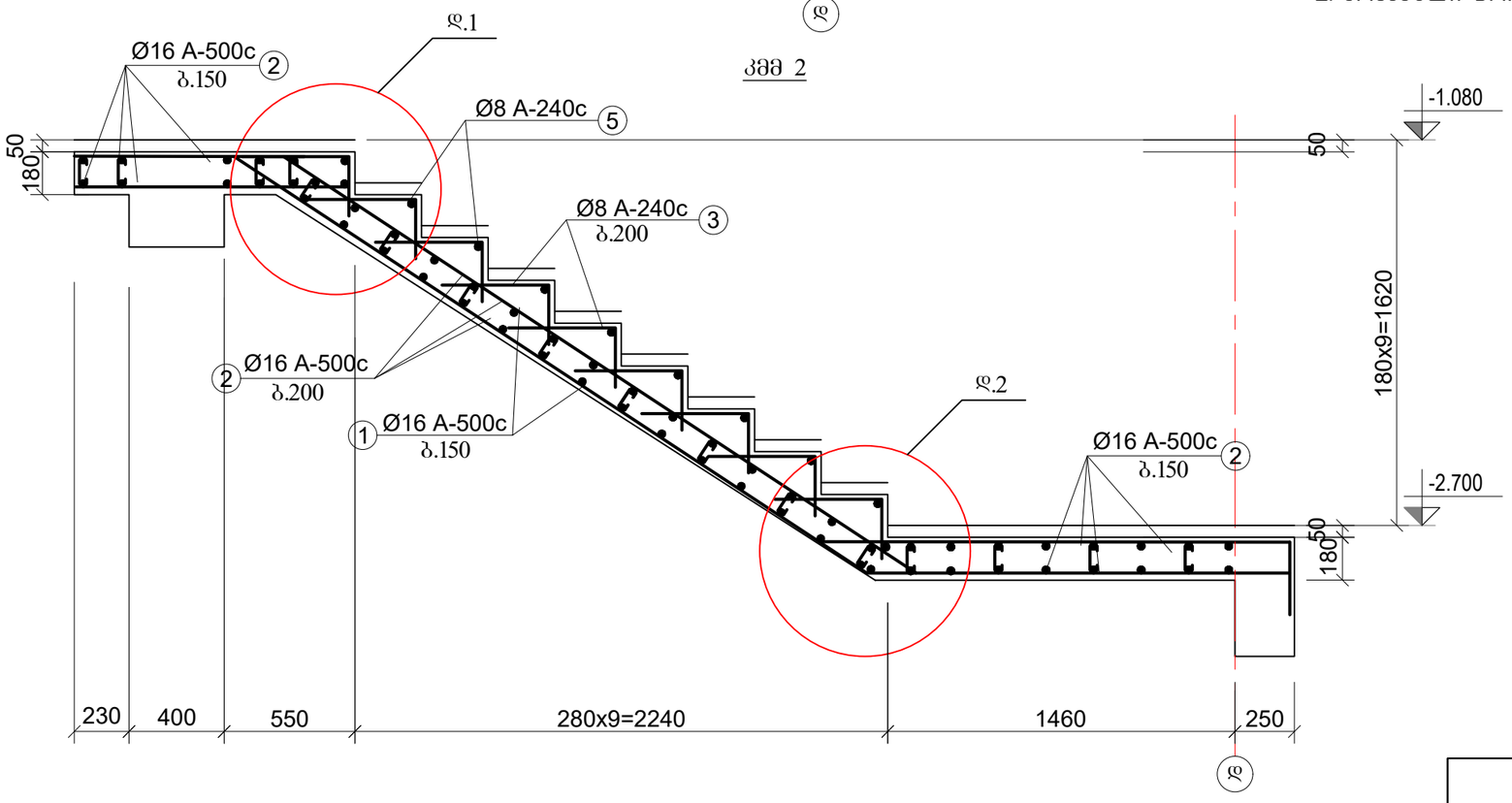

ტეხილი კვანძის არმირების დეტ 1

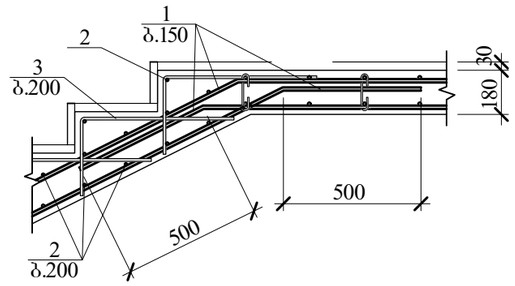

შენიშვნები:

1. მოცემული ფორმატი განიხ. შესაბამის არქიტექტურულ ჭრილთან ერთად

2. მოცემული ფორმატი განიხ. გადახურვის კონსტრუქციულ ნახაზთან ერთად

შ.პ.ს."პროექტი"			ალერგიოლოგიისა და იმუნოლოგიის ამბულატორიული ცენტრის პროექტი			
ID 202338504ქ. თბილისი, კრწანისის ქ.№5			თბილისი, ლუბლიანას ქუჩა №78, საკადასტრო კოდი №01.13.01.008.068			
დირექტორი	ქ. კალანდაძე		კიბე - 2 (კმმ 1; კმმ 2)			
პრ-ის ავტორი	ბ. ჟურდიანი					
არქიტექტორი	ქ. ჟურდიანი					
არქიტექტორი	ე. კისილიოვი		ფურცლ. რაოდენ.	ფურცლის №	თარიღი	კონსტრ. ნაწილი
კონსტრუქტორი	შ.დოლიძე			რკ-85	10.03.2022	

კმმ 3

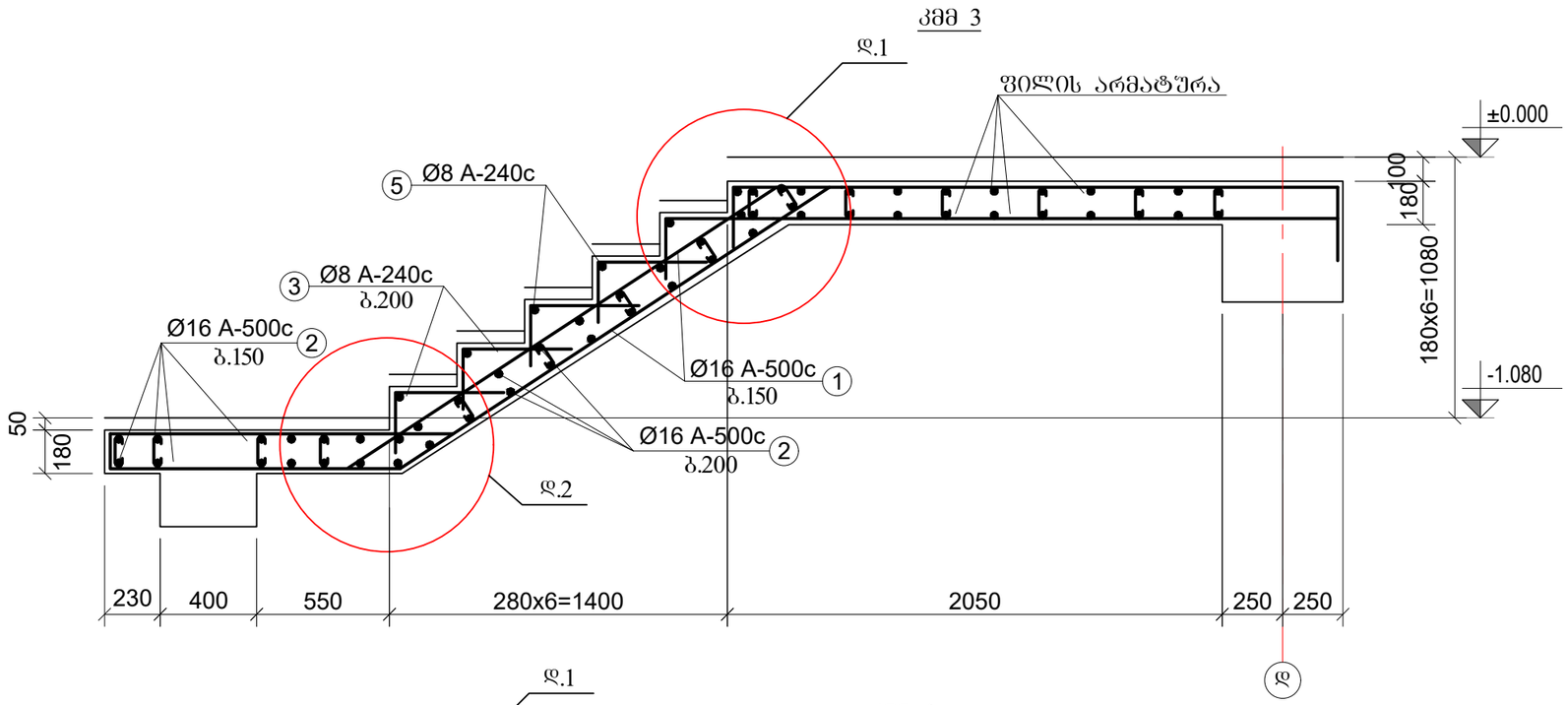

კმმ 4

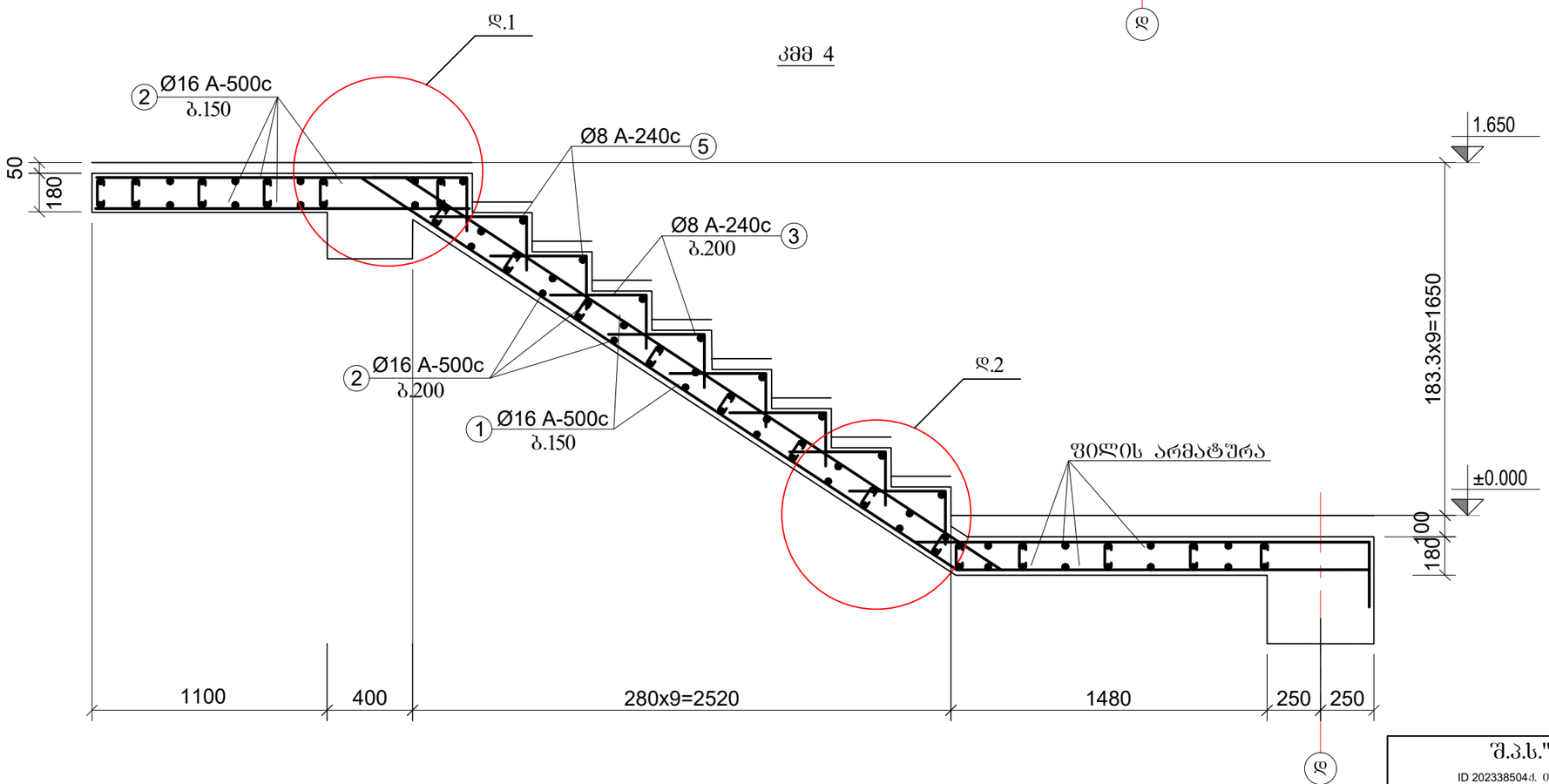

შ.პ.ს."პროექტი" ID 202338504ქ. თბილისი, კრილოვის ქ.№5			ალერგოლოგიისა და იმუნოლოგიის ამბულატორიული ცენტრის პროექტი			
დირექტორი	ქ. კალანდაძე		თბილისი, ლუბლიანას ქუჩა №78, საკადასტრო კოდი №01.13.01.008.068			
პრ-ის ავტორი	ა. ჟურდიანი		კიბე - 2 (კმმ 3; კმმ 4)			
არქიტექტორი	ქ. ჟურდიანი					
არქიტექტორი	ე. კისილიოვი		ფურცლ. რაოდენ.	ფურცლის №	თარიღი	კონსტრ. ნაწილი
კონსტრუქტორი	შ.დოლიძე			რკ-86	10.03.2022	

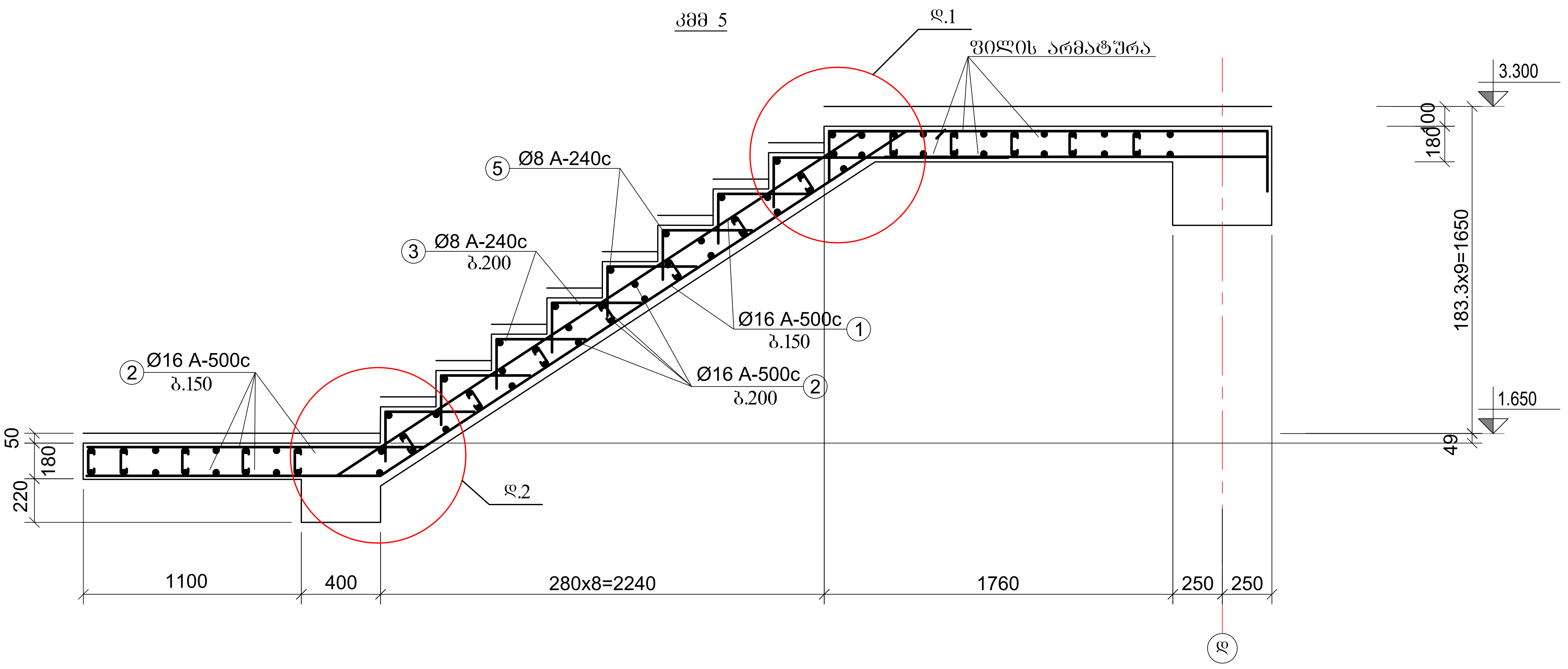

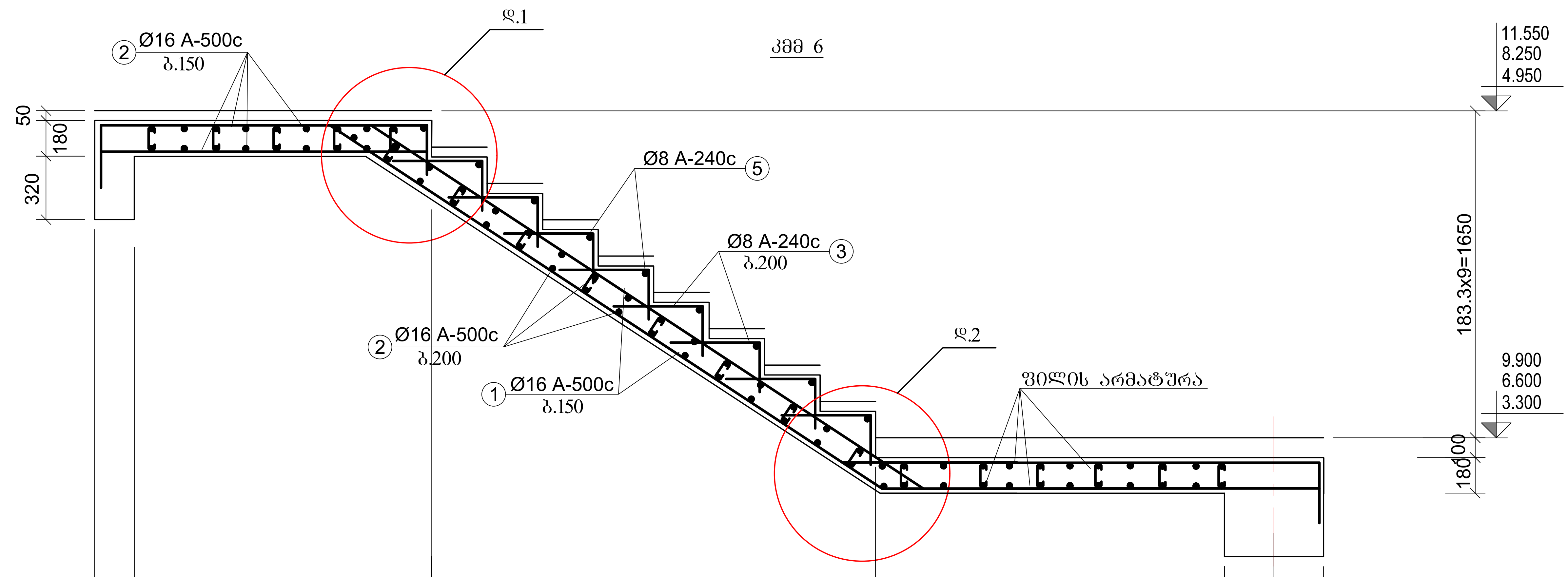

შ.პ.ს."პროექტი" ID 202338504ქ. თბილისი, კრილოვის ქ.№5			ალერგოლოგიისა და იმუნოლოგიის ამბულატორიული ცენტრის პროექტი			
დირექტორი	ქ. კალანდაძე		თბილისი, ლუბლიანას ქუჩა №78, საკადასტრო კოდი №01.13.01.008.068			
პრ-ის ავტორი	პ. ქურდიანი		კიბე - 2 (კმ 5; კმ 6)			
არქიტექტორი	ქ. ქურდიანი					
არქიტექტორი	ე. კისილიოვი		ფურცლ. რაოდენ.	ფურცლის №	თარიღი	კონსტრ. ნაწილი
კონსტრუქტორი	შ.დოლიძე			რკ-87	10.03.2022	

კმმ 7

ღ.1

ფილის არმატურა

Ø8 A-240c
ბ.200

Ø16 A-500c
ბ.150

Ø16 A-500c
ბ.200

Ø16 A-500c
ბ.150

ღ.2

კმმ 6

13.200
9.900
6.600

11.550
8.250
4.950

100
180
183.3x9=1650
49

50
180
320

200
1500
280x9=2240
2010
250
250

ღ.1

ღ

ტეხილი კვანძის არმირების დეტ 2

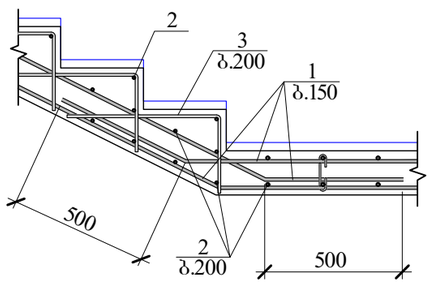

1 - 1

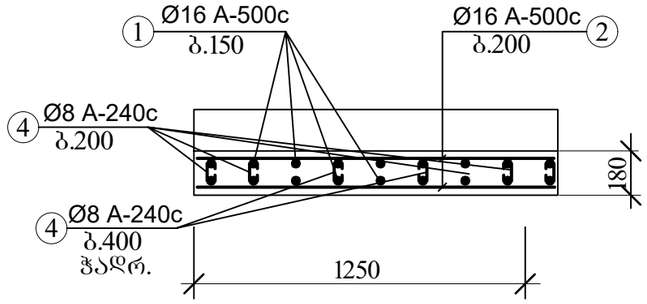

ø8A240c

შენიშვნები:

1. მოცემული ფორმატი განიხ. შესაბამის არქიტექტურულ ჭრილთან ერთად

2. მოცემული ფორმატი განიხ. გადახურვის კონსტრუქციულ ნახაზთან ერთად

შ.პ.ს."პროექტი" ID 202338504ქ. თბილისი, კრილოვის ქ.№5			ალერგოლოგიისა და იმუნოლოგიის ამბულატორიული ცენტრის პროექტი			
			თბილისი, ლუბლიანას ქუჩა №78, საკადასტრო კოდი №01.13.01.008.068			
დირექტორი	ქ. კალანდაძე		კიბე - 2 (კმმ 7)			
პრ-ის ავტორი	ბ. ჟურდიანი					
არქიტექტორი	ქ. ჟურდიანი					
არქიტექტორი	ე. კისილიოვი		ფურც. რაოდენ.	ფურცლის №	თარიღი	კონსტრ. ნაწილი
კონსტრუქტორი	შ.დოლიძე			რკ-88	10.03.2022	

შ.პ.ს."პროექტი"

ID 202338504ქ. თბილისი, კრილოვის ქ.№5

ალერგოლოგიისა და იმუნოლოგიის ამბულატორიული ცენტრის პროექტი

კონსტრუქციული ნაწილი

თბილისი 2022

№№	ნაწარმოების დასახელება	ფურც.№
1	ნაწარმოები ოცდაერთი	ფა 1
2	ორნამენტული ასოები	ფა 2
3	ილუსტრაციის და სვეტის ნაბეჭდი მაგალითი	ფა 3
4	სვეტის ნაბეჭდი I	ფა 4
5	სვეტის ნაბეჭდი II	ფა 5
6	სვეტის ნაბეჭდი III	ფა 6
7	სვეტის ნაბეჭდი IV	ფა 7
8	სვეტის ნაბეჭდი V	ფა 8
9	სვეტის ნაბეჭდის სვეტოვანი	ფა 9
10	ხუთწერტილა ბანერის მაგალითი	ფა 10
11	ხუთწერტილა I	ფა 11
12	ხუთწერტილა II	ფა 12
13	ხუთწერტილა სვეტოვანი	ფა 13
14	სოლიდური ელფერიანი ბანერი (ხმა I) , ზეცა და ქვიშა ოთხი ძირითადი ალფავიტი	ფა 14
15	სოლიდური ელფერიანი ბანერი (ხმა I) , ზეცა ოთხი ფაიფურივით ალფავიტი	ფა 15
16	სოლიდური ელფერიანი ბანერი (ხმა I) , ქვიშა ოთხი ფაიფურივით ალფავიტი	ფა 16
17	სოლიდური ელფერიანი ბანერი (ხმა I) , ბანერი ფიფილივით აღმოაჩინა	ფა 17
18	სოლიდური ზღურბლი ფაიფურივით ალფავიტი I	ფა 18
19	სოლიდური ზღურბლი ფაიფურივით ალფავიტი II	ფა 19
20	სოლიდური ზღურბლი ფაიფურივით ალფავიტი III და აღმოჩენილი ფერადი ალფავიტი	ფა 20
21	სოლიდური ზღური სვეტოვანის	ფა 21
22	სოლიდური ასეთივით ბანერი ბანერა	ფა 22
23	სოლიდური ელფერიანი I	ფა 23
24	სოლიდური ელფერიანი II	ფა 24
25	სოლიდური ელფერიანის	ფა 25
26	ბიბლიოს ვიოლენტი ბანერი ან ხმა I, და სვეტოვანის	ფა 26
27	ბანერიანი ემბლემატური ბანერა -0.100-ს სვეტური ნაბეჭდი	ფა 27
28	ბანერიანი ემბლემატური ბანერა 3.200-ს სვეტური ნაბეჭდი	ფა 28
29	ბანერიანი ემბლემატური ბანერა 6.500-ს სვეტური ნაბეჭდი	ფა 29
30	ბანერიანი ემბლემატური ბანერა 9.800-ს სვეტური ნაბეჭდი	ფა 30
31	ბანერიანი ემბლემატური ბანერა 13.100-ს სვეტური ნაბეჭდი	ფა 31
32	ბანერიანი ემბლ. ბანერა 15.650 და 17.450-ს სვეტური ნაბეჭდი	ფა 32
33	ბანერიანი ასეთივით I	ფა 33
34	ბანერიანი ასეთივით II	ფა 34
35	ბანერიანი ასეთივით III	ფა 35
36	ბანერიანი ასეთივით IV	ფა 36
37	ბანერიანი ემბლემატური ბანერა -0.100-ს (ხმა I)	ფა 37
38	ბანერიანი ემბლემატური ბანერა 3.200-ს (ხმა 2)	ფა 38
39	ბანერიანი ემბლემატური ბანერა 6.500-ს (ხმა 3)	ფა 39
40	ბანერიანი ემბლემატური ბანერა 9.800-ს (ხმა 4)	ფა 40
41	ბანერიანი ემბლემატური ბანერა 13.100-ს (ხმა 5)	ფა 41
42	ბანერიანი ემბლ. ბანერა 15.650 და 17.450-ს (ხმა 6)	ფა 42
43	ბანერიანი I (ხანგრძლივი ანბანური ნაბეჭდი)	ფა 43
44	ბანერიანი II (ხანგრძლივი ანბანური ნაბეჭდი)	ფა 44
45	ბანერიანი III (ხანგრძლივი ანბანური ნაბეჭდი)	ფა 45
46	ბიბლიოლოგიური ზოლიანი ბანერი ბანერა%	ფა 46
47	ემბლემატური ნაბეჭდის სვეტოვანი ნაბეჭდი I	ფა 47
48	ემბლემატური ნაბეჭდის სვეტოვანი ნაბეჭდი 2	ფა 48
49	ემბლემატური ნაბეჭდის სვეტოვანი ნაბეჭდი 3	ფა 49
50	ემბლემატური ნაბეჭდის სვეტოვანი ნაბეჭდი 4	ფა 50
51	ემბლემატური ნაბეჭდის სვეტოვანი ნაბეჭდი 5	ფა 51
52	ემბლემატური ნაბეჭდის სვეტოვანი ნაბეჭდი 6	ფა 52
53	ემბლემატური ნაბეჭდის სვეტოვანი ნაბეჭდი 7	ფა 53
54	ემბლემატური ნაბეჭდის სვეტოვანი ნაბეჭდი 8	ფა 54
55	ემბლემატური ნაბეჭდის სვეტოვანი ნაბეჭდი 9	ფა 55
56	ჯეთრული ემბლემატური ანბანები	ფა 56
57	ჭიანჭველა ანბანი ანბანები I	ფა 57
58	ჭიანჭველა ანბანი ანბანები 2	ფა 58
59	ჭიანჭველა ნაბეჭდი ბეჭედი : ბეჭ I --- ბეჭ 12	ფა 59
60	ჭიანჭველა ნაბეჭდი ბეჭედი ბეჭ 13 და ბეჭ 15	ფა 60
61	ჭიანჭველა ნაბეჭდი ბეჭედი ბეჭ 14 და ბეჭ 16	ფა 61
62	ჭიანჭველა ნაბეჭდი ასეთივით : I-1, 2-2, 3-3	ფა 62
63	ჭიანჭველა ნაბეჭდი ასეთივით : 4-4, 5-5	ფა 63
64	ჭიანჭველა ანბანური I	ფა 64
65	ჭიანჭველა ანბანური 2	ფა 65
66	ჭიანჭველა ანბანური : ჭე 19 და ჭე 20	ფა 66
67	ჭიანჭველა ანბანური : ჭე 21 და ჭე 22	ფა 67
68	ჭიანჭველა ანბანური 3	ფა 68
69	ასოკაბინეტი ანბანური I	ფა 69
70	ასოკაბინეტი ანბანური 2	ფა 70
71	ასოკაბინეტი ანბანური 3	ფა 71
72	ასოკაბინეტი ჭიშკრული	ფა 72
73	ასოკაბინეტი ნაბეჭდი I	ფა 73
74	ასოკაბინეტი ნაბეჭდი II	ფა 74

ზ.პ."ანბანები"

ID 20233850484. ბიბლიოი, კინოსურათის ბანერ

ფიზიკის ბიბლიოთეკა — ქ. ბეჭდური წიგნი №78, ხელოვნების კოლეჯი

№01.13.01.008.068

ნაბეჭდია ბანერის პრესში

ფიზიკის ბიბლიოთეკა	ქ. ბეჭდური წიგნი		
ზანგი	ქ. ბიბლიოთეკა		
ანბანები	ქ. ქვიშიანი		
ბიბლიოგრაფია	ზ. ბიბლიოთეკარი		
ბიბლიოგრაფია	ქ. ბიბლიოთეკა		
ანბანები	ქ. ბეჭდური		
ბიბლიოგრაფია	ზ. ბიბლიოთეკარი

განმარტებითი ბარათი:

წინამდებარე ნაშრომში მოცემულია თბილისში, ლუბლიანას ქუჩა №78-ში, (საკადასტრო კოდი №01.13.01.008.068) ალერგოლოგიისა და იმუნოლოგიის ამბულატორიული ცენტრის პროექტის კონსტრუქციული ნაწილს. პროექტი დამუშავდა საპროექტო დავალების მიხედვით, არქიტექტურული ნახაზების შესაბამისად.

დასაპროექტებელია: ოთხსართულინი რ.ბ. კარკასული კონსტრუქციის შენობა სარდაფის გარეშე.

პნ 01.01-09 („სეისმომედეგი მშენებლობა“) თანახმად, უბანი მდებარეობს 8 ბალიანი სეისმურობის ზონაში.

საინჟინრო-გეოლოგიური გამოკვლევის მიხედვით სამშენებლო ტერიტორია იმყოფება დამაკმაყოფილებელ საინჟინრო-გეოლოგიურ პირობებში გრუნტი სეისმური თვისებების მიხედვით მიეკუთვნება II კატეგორიას. გრუნტის წყალი დაფიქსირდა 7.2-8.5 მ-დან. წყალის აგრესიულობის გამო მიწისქვეშა კონსტრუქციები უნდა დამზადდეს სახსტანდარტის 10178-76.პორტლანდცემენტზე დამზადებულ წყალშეუღწევად W_8 ბეტონისაგან.

საძირკვლის კონსტრუქციას წარმოადგენს საძირკვლის მონოლითური ფილის (H=60სმ) და ხიმინჯების (D=100სმ) ერთობლიობა.

ფილისთვის საძირკვლის ფუძედ მიღებულია ფენა 2 - თიხა მოყვითალო-ყავისფერი, ძნელპლასტიკური, კენჭნაროვანი გრუნტის თხელი (15-20 სმ) შუაშრეებით

ხვედრითი შეჭიდულობა c=43 კპა (0,43 კგძ/სმ2);

შინაგანი ხახუნის კუთხე $\phi=19^0$;

დეფორმაციის მოდული E=15 მპა (150 კგძ/სმ2).

პირობითი საანგარიშო წინაღობა, R_0 =270(2.7) კპა (კგძ/სმ2)

ხიმინჯი დაფუძნებულია ფენა 4-ზე - ხრეში, წყალშემცველი, ქვიშის შემავსებლით 30%-მდე

ხვედრითი შეჭიდულობა c=2 კპა (0,02 კგძ/სმ2);

შინაგანი ხახუნის კუთხე $\phi=38^0$;

დეფორმაციის მოდული E=40 მპა (400 კგძ/სმ2).

პირობითი საანგარიშო წინაღობა, R_0 =600(6.0) კპა (კგძ/სმ2)

შენობის ძირითადი მზიდი კონსტრუქცია განლაგებულია არსებულ მიწისქვეშა ნაგებობაზე გადამჯდარ ე.წ. "უნაგირის" კონსტრუქციაზე . "უნაგირი" შესდგება პილონების(სიმაღლით 10,15 მ, განით 4.5X0.5მ, 4.7X0.5მ და 6.5X0.5მ) და რ.ბ. კოჭებისგან (ზომით 24X3.8X0.5 მ და 25.5XX3.8X0.5მ)

ნაგებობის მიწისზედა მზიდი კონსტრუქცია, რომელიც განლაგებულია "უნაგირზე":

რ.ბ. სვეტები 50X60სმ; 50X50სმ;

რ.ბ .რიგელები - 50X50სმ;

რ.ბ. ფილა h=18სმ

რ.ბ. კიბე - ბეტონის ფილა-კოსოურზე;

სახურავი ბრტყელი

სახურავზე მოთავსებულია ლითონის ერთქანობიანი კარკასი

1. სამშენებლო ორგანიზაციამ უზრუნველყოს მონოლითურ რკ/ბ-ის ჰორიზონტალურ კონსტრუქციებში: საძირკვლებში, რიგელებში და გადახურვის ფილებში ბეტონის ჩაწყობა უწყვეტად ჰორიზონტალური მიმართულებით.

2. რკ/ბ-ის კონსტრუქციების დაბეტონებისას უნდა გაეწიოს კონტროლი ბეტონის მარკას, ვიბრირებას, დაბეტონების ხარისხს და შრობის პროცესს თანახმად ГОСТ 10180-78, ГОСТ 18105.0-80, ГОСТ 18105.1-80, ГОСТ 18105.2-80.

3. რკ/ბ-ის კონსტრუქციებში გამოყენებულია A-240c და A-500c კლასის არმატურა. შემოწმებულ იქნას არმატურის ხარისხი და შედგეს შესაბამისი აქტი.

4. რკ/ბ-ის კონსტრუქციებში გრძივი არმატურების დაკავშირება შესრულდეს გაღადებით - წინამდებარე პროექტის და სამშენებლო ნორმების და წესების მიხედვით.

5. კარკასის ღეროვან ელემენტებში განივი არმირება შესრულდეს შეკრული არმატურის საკიდების მეშვეობით, რომელთა ბოლოები გადაიღუნოს და ჩაანკერდეს კონსტრუქციის ტანში.

6. რკ/ბ-ის კონსტრუქციებში პროექტით გათვალისწინებულია B-25 (W6 წყალშეუღწევადობის) კლასის ბეტონი. კონსტრუქციებში ბეტონის ჩაწყობა შესრულდეს ვიბრაგორის გამოყენებით.

<u>ბეტონის დამგადებისას განსაკუთრებული ყურადღება მიექცეს ცემენტის შეკვდგენლობას და ხარისხს - დანიშნულების მიხედვით.</u>

7. საძირკვლისა და რ.ბ. კედლის ზედაპირებზე, რომლებსაც შეხება აქვთ გრუნტთან, დამუშავდეს და მოეწყოს ჰიდროიზოლაცია.

8. სამშენებლო სამუშაოების შესრულებისას დაცული იქნას შრომის უსაფრთხოების ნორმები.

საერთო ნაწილი

დაპროექტებული შენობის მუშა ნახაზები დამუშავებულია შემდეგი მასალების საფუძველზე:

ა) არქიტექტურულ-გეგმარებითი გადაწყვეტილება;
ბ) ტექნოლოგიური დავალების საფუძვლები;
1. მოქმედი საპროექტო ნორმების და წესების: СНиП 2.01-85* «Нагрузки и воздействия»,
2. კლიმატური პირობები: „სამშენებლო კლიმატოლოგია და გეოფიზიკა“:
- ნორმატიული თოვლის საფარის წონა 1 მ2 მიწის ჰორიზონტალური ზედაპირისა – 50კგ/სმ2;
- ნორმატიული ქარის დატვირთვა – 85 კგ/მ2.
3. პირობით ±0.00 ნიშნულად მიღებულია მთავარი კორპუსის სუფთა იატაკის ნიშნული, რომელსაც შეესაბამება აბსოლუტური ნიშნული – 429.5 მ
4. ყველა ელემენტი, რომლისთვისაც არ არის მოცემული საანგარიშო ძალვები დამაგრდეს არანაკლებ ორი ჭანჭიკით დიამეტრით 20 მმ ან შედუღებით 5 ტ ძალვაზე.
5. შედუღებით შეერთებები შესრულდეს Гост 8713-79; Гост 11533-75* «Автоматическая и полуавтоматическая дуговая сварка под флюсом» Гост 5264-80*; Гост 11534-75* «Ручная электродуговая сварка».
6. შედუღების მასალა მიღებული იქნას (табл. 55 СНиП II-23-81*)
7. კუთხური ნაკერის მინიმალური სისქე მიღებული იქნას – табл. 38 СНиП II-23-81*.
8. ყველა აუღნიშნავი, არასაანგარიშო ნაკერი მიღებული იქნას – 4 მმ და არაუმეტესი 1.2 უმცირესი შედუღების ელემენტის სისქისა.
9. ჭარხნული წესით დამზადებული შედუღებითი კონსტრუქციებისთვის შედუღების მასალები დადგენილი უნდა იყოს ტექნოლოგიური პროცესის მიხედვით დამუშავებული დამამზადებელი ქარხნის მიერ. ნაკერების გამოცდა შესრულდეს რადიომეტრიული მეთოდით.
10. კონსტრუქციების მონტაჟი შესრულდეს ნორმალური სიზუსტის ჭანჭიკების მეშვეობით Гост 7798-70; СНиП 3.03.01-87 მიხედვით და სამონტაჟო შედუღებაზე.
11. მუდმივ შეერთებებში ჭანჭიკების მოჭიმვა შესრულდეს ძალვებზე, სამუშაოების წარმოების პროექტში გამოყენებული მექანიზმების დაინსტრუმენტების მიხედვით. ჭანჭიკურ შეერთებებში გასათვალისწინებელია თვითხრახნი ქანჩის (ზამბარის საყელურის) დაყენება Гост 6402-70 ან კონტრქანჩი п. 4,15 СНиП 3.03.01-87 თანახმად.
12. ლითონკონსტრუქციების დამზადება წარმოებდეს СНиП III-18-75 «Металлические конструкции» Гост 23118-78 «Конструкции металлические строительные. Общие технические условия», СНиП 3.03.01-87 «Несущие и ограждающие конструкции» глава 4. «Монтаж стальных конструкций» მოთხოვნების შესრულებით.
13. ანტიკოროზიული დაცვა შესრულდეს СНиП 2.03-11-85 «Защита строительных конструкций от корозии» მოთხოვნების მიხედვით.
14. სამონტაჟო შეერთებები მონტაჟის შემდეგ უნდა იყოს დაცული ლაქშელებითი საფარით.
15. ყველა სამუშაო შესრულდეს „სწპ“-ს და СНиП 3.03.01-87 «Несущие и ограждающие конструкции» მიხედვით. СНиП III-18-75 «Металлические конструкции» სათანადო აქტების შედგენით და მკაცრი უსაფრთხოების ტექნიკის წესების დაცვით – СНиП III-4-80*.
16. პროექტში გამოყენებული ყველა სამშენებლო მასალა უნდა იყოს სერტიფიცირებული და უნდა აკმაყოფილებდეს ხანძარსაწინააღმდეგო და სანიტარულ ნორმებს.
17. ცალკე სახეობის სამუშაოებზე მითითებები იხილეთ კომპლექტის ფურცლების შენიშვნებში.
18. კონსტრუქციები გაანგარიშებულია კომპლექსური პროგრამით "Лира САПР 2016".

პროექტი დამუშავებულია მოქმედი ნორმების და წესების, ინსტრუქციების და სახელმწიფო სტანდარტების შესაბამისად.
სამუშაოების შესრულების დროს აუცილებელია შედგეს დამოწმებული აქტები შემდეგი სახის კონსტრუქციულ ელემენტებზე და სამუშაოებზე:

1. დამონტაჟებული და მომზადებული ბეტონირებისათვის საძირკვლების ყალიბების მიღება;
2. არმირების და ჩასატანებელი დეტალების შესაბამისობა მუშა ნახაზებთან;
3. ბეტონის საკონტროლო ნიმუშების შერჩევა;
4. ბეტონის და რკინაბეტონის კონსტრუქციების მიღება და მათი ხარისხის შეფასება;
5. საძირკვლების და სხვა საყრდენი ელემენტების მიღება გეოდეზიური შემოწმების ჩათვლით, მათი შესაბამისობა საპროექტო და ფაქტიურად შესრულებულ სამუშაოებთან (ტეგმაში და სიმაღლეში) – შესრულების სქემის შედგენით.

შ.პ.ს."პროექტი" ID 202338504ქ. თბილისი, კრილოვის ქ.№5			ალერგოლოგიისა და იმუნოლოგიის ამბულატორიული ცენტრის პროექტი			
			თბილისი, ლუბლიანას ქუჩა №78, საკადასტრო კოდი №01.13.01.008.068			
დირექტორი	ქ. კალანდაძე		განმარტებითი ბარათი			
არ-ის ავტორი	ს. ქურდიანი					
არქიტექტორი	ქ. ქურდიანი					
არქიტექტორი	ე. კისილიოვი		ფურცლ. რაოდენ.	ფურცლის №	თარიღი	კონსტრ. ნაწილი
კონსტრუქტორი	შ.დოლიძე			2	10.03.2022	

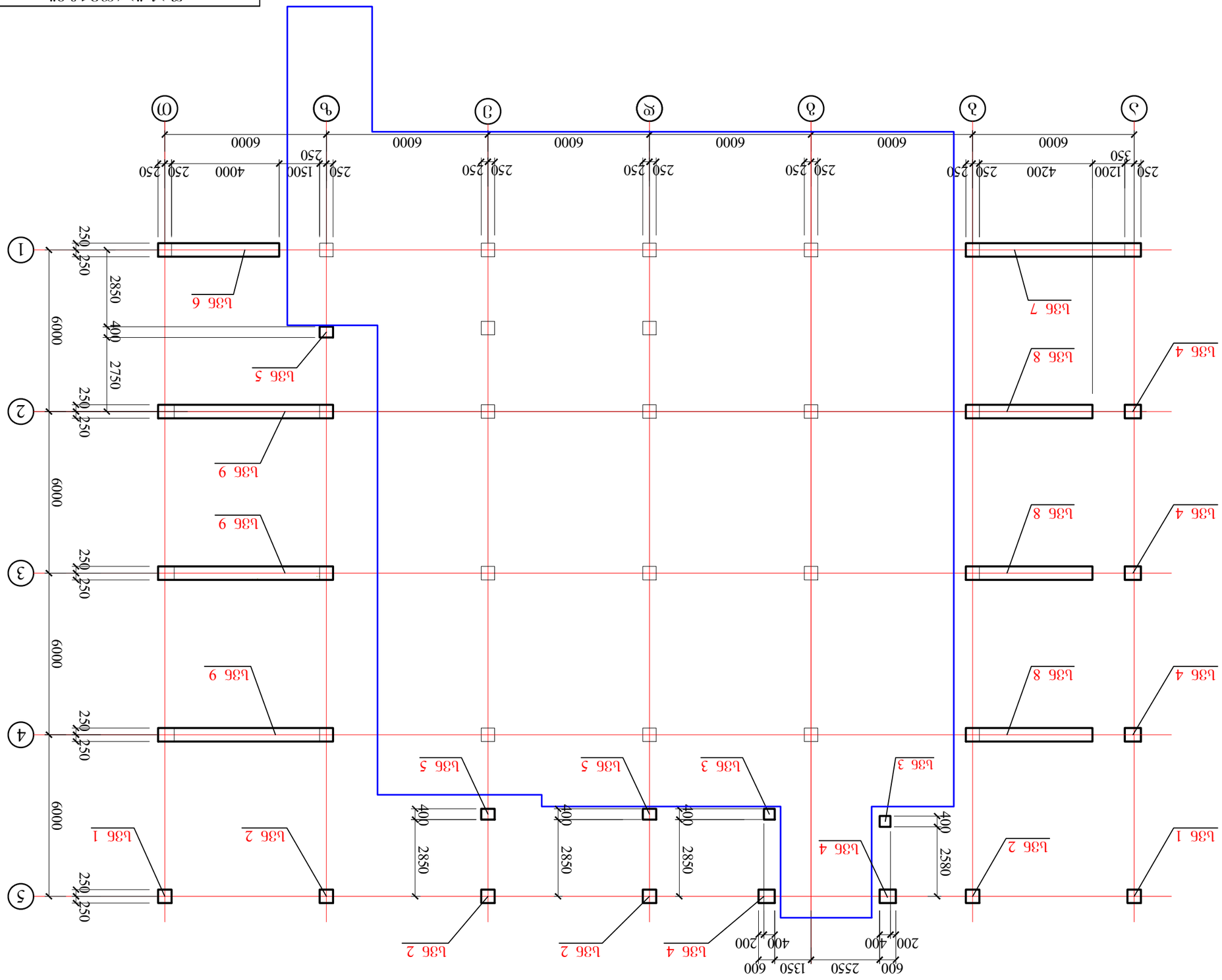

ФУНДАМЕНТЫ Ф1 ВЕРХНЯЯ ОТМЕТКА -0,150

Изм.	Кол.уч.	Лист	№док.	Подпись	Дата
ГИП					
Разработал					
Н.контр.					

Стадия	Лист	Листов
Р	1	1

ООО "ЭЛЕКТРОНМАШ"
ID 20233850484, Ф10РСП10, дом№ПЭЛ дом5

Ф10ЭЛЕКТРОНМАШ
Ь36 4
Ь36 8
Ь36 4
Ь36 8
Ь36 4
Ь36 8
Ь36 1
Ь36 2
Ь36 3
Ь36 4
Ь36 5
Ь36 6
Ь36 7
Ь36 8
Ь36 9

Ф10ЭЛЕКТРОНМАШ, ДЕТАЛЬ №78, ЛИСТ ДЕТАЛЬ ДЛЯ ЗАГОТОВКИ
№01.13.01.008.068

ФУНДАМЕНТЫ Ф1 ВЕРХНЯЯ ОТМЕТКА -0,150 ОПАЛУБОЧНЫЙ ЧЕРТЕЖ

Ф10ЭЛЕКТРОНМАШ	Д. ЛЛЯЕЛЯЕЛЯ3
ЭЛ-0Л ЛЭФФМЭЛ	Э. ДЭГЭЛЯЕФЛЭГО
ЭЛДДОФЭДФМЭЛ	Д. ДЭГЭЛЯЕФЛЭГО
ЭЛДДОФЭДФМЭЛ	Э. ДЭЛЛОЯЕФОМЭЗО
ЭМЛЛФФЭДФМЭЛ	Э.ЯЕМЯЕФЛЭЯ

Ф10ЭЛЕКТРОНМАШ				
Изм.	Кол.уч.	Лист	№док.	Подпись
ГИП				
Разработал				
Н.контр.				

Стадия	Лист	Листов
Р	1	1

ООО "ЭЛЕКТРОНМАШ"
ID 20233850484, Ф10РСП10, дом№ПЭЛ дом5

ФУНДАМЕНТЫ Ф1 ВЕРХНЯЯ ОТМЕТКА -0,150 ОПАЛУБОЧНЫЙ ЧЕРТЕЖ

Ф10ЭЛЕКТРОНМАШ	Д. ЛЛЯЕЛЯЕЛЯ3
ЭЛ-0Л ЛЭФФМЭЛ	Э. ДЭГЭЛЯЕФЛЭГО
ЭЛДДОФЭДФМЭЛ	Д. ДЭГЭЛЯЕФЛЭГО
ЭЛДДОФЭДФМЭЛ	Э. ДЭЛЛОЯЕФОМЭЗО
ЭМЛЛФФЭДФМЭЛ	Э.ЯЕМЯЕФЛЭЯ

Ф10ЭЛЕКТРОНМАШ				
Изм.	Кол.уч.	Лист	№док.	Подпись
ГИП				
Разработал				
Н.контр.				

Стадия	Лист	Листов
Р	1	1

ООО "ЭЛЕКТРОНМАШ"
ID 20233850484, Ф10РСП10, дом№ПЭЛ дом5

Ф10ЭЛЕКТРОНМАШ, ЕТАЛЬ №78, ЛИСТ ДЕТАЛЬ ДЛЯ ЗАГОТОВКИ
№01.13.01.008.068

ФУНДАМЕНТЫ Ф1 ВЕРХНЯЯ ОТМЕТКА -0,150 ОПАЛУБОЧНЫЙ ЧЕРТЕЖ

Ф10ЭЛЕКТРОНМАШ	Д. ЛЛЯЕЛЯЕЛЯ3
ЭЛ-0Л ЛЭФФМЭЛ	Э. ДЭГЭЛЯЕФЛЭГО
ЭЛДДОФЭДФМЭЛ	Д. ДЭГЭЛЯЕФЛЭГО
ЭЛДДОФЭДФМЭЛ	Э. ДЭЛЛОЯЕФОМЭЗО
ЭМЛЛФФЭДФМЭЛ	Э.ЯЕМЯЕФЛЭЯ

Ф10ЭЛЕКТРОНМАШ				
Изм.	Кол.уч.	Лист	№док.	Подпись
ГИП				
Разработал				
Н.контр.				

Стадия	Лист	Листов
Р	1	1

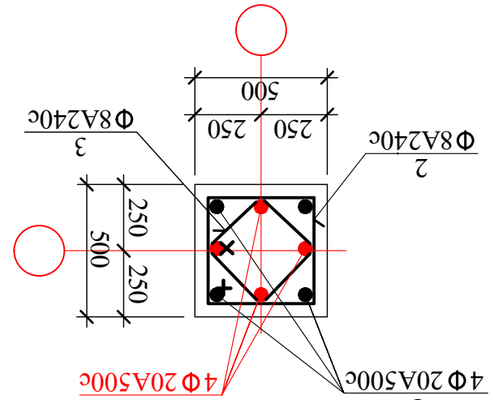

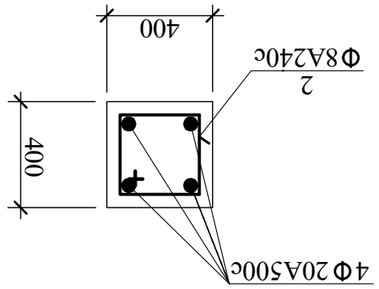

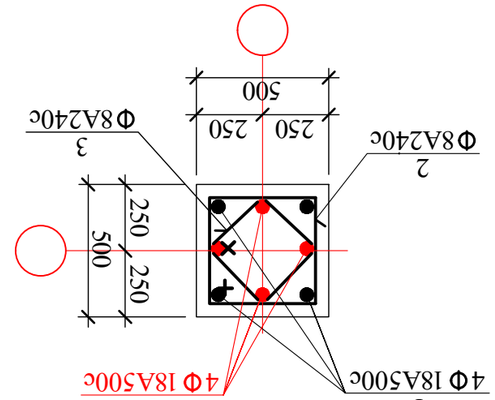

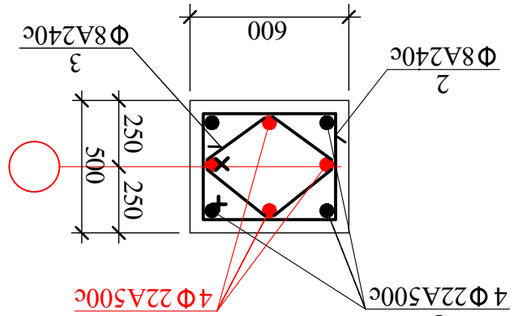

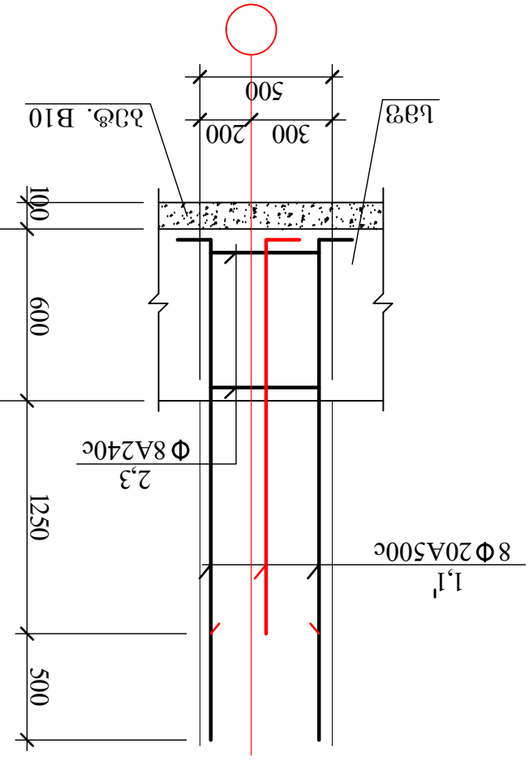

Ub6 1

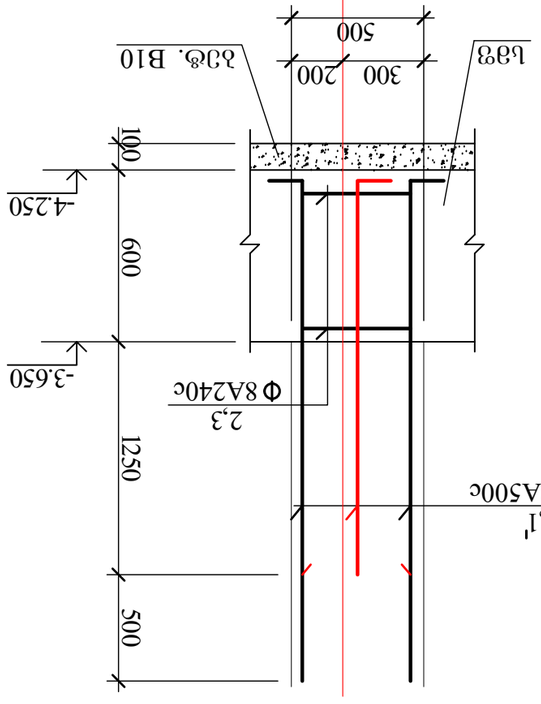

Ub6 2

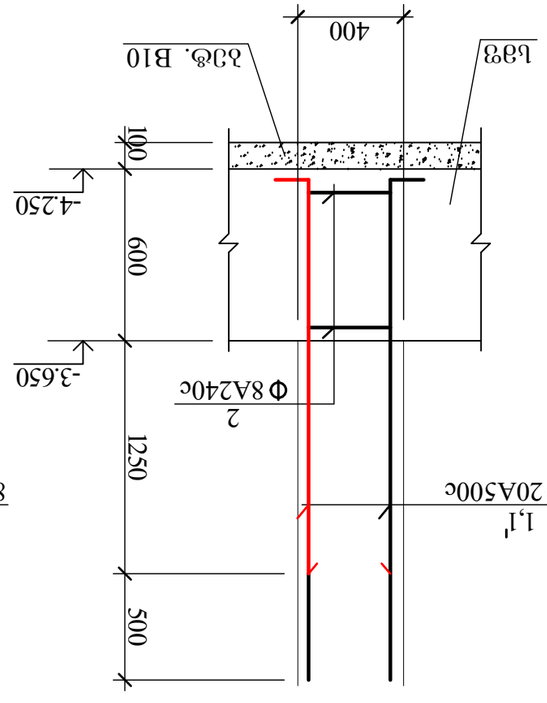

Ub6 3

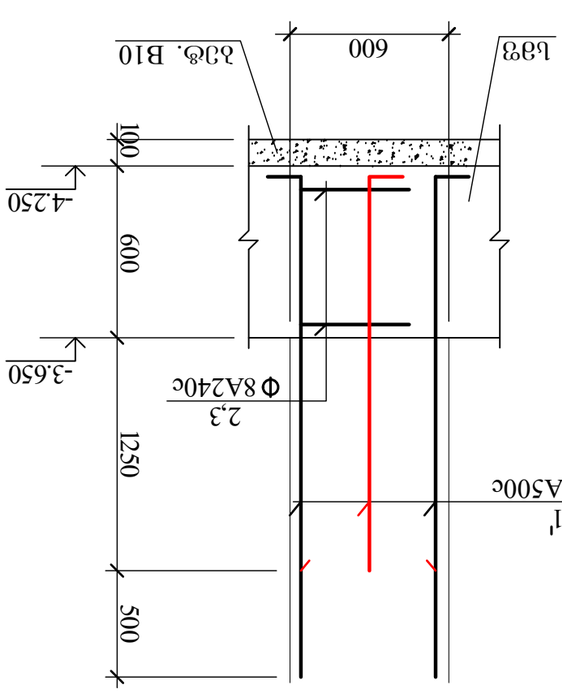

Ub6 4

Разраб.	Д. Ахметьянов			ГЭ.Ub."ЭлементБлок"	
Пров.	Э.Ахметов			ID 20233850484. Опалубочный, элементный блок	
Н.контр.	Э.Ахметов				
ГИП	Д. Ахметьянов				
Разраб.	Д. Ахметьянов			Опалубочный чертеж Ub6 1	
Пров.	Д. Ахметьянов				
Н.контр.	Э. Ахметов				
ГИП	Д. Ахметьянов				
Разраб.	Э. Ахметов			Ub6 2	
Пров.	Э.Ахметов				
Н.контр.	Э.Ахметов				
ГИП	Д. Ахметьянов				
Разраб.	Э. Ахметов			Ub6 3	
Пров.	Э.Ахметов				
Н.контр.	Э.Ахметов				
ГИП	Д. Ахметьянов				
Разраб.	Э. Ахметов			Ub6 4	
Пров.	Э.Ахметов				
Н.контр.	Э.Ахметов				
ГИП	Д. Ахметьянов				
Разраб.	Э. Ахметов			Ub6 5	
Пров.	Э.Ахметов				
Н.контр.	Э.Ахметов				
ГИП	Д. Ахметьянов				

Изм.	Кол.уч.	Лист	№ док.
Подп.		Дата	

Общество с ограниченной ответственностью «Элементблок»
Опалубочный элемент
Опалубочный чертеж Ub6 1
№01.13.01.008.068
Ub6 1
Стадия | Лист | Листов
Р | 4 | 10.03.2022

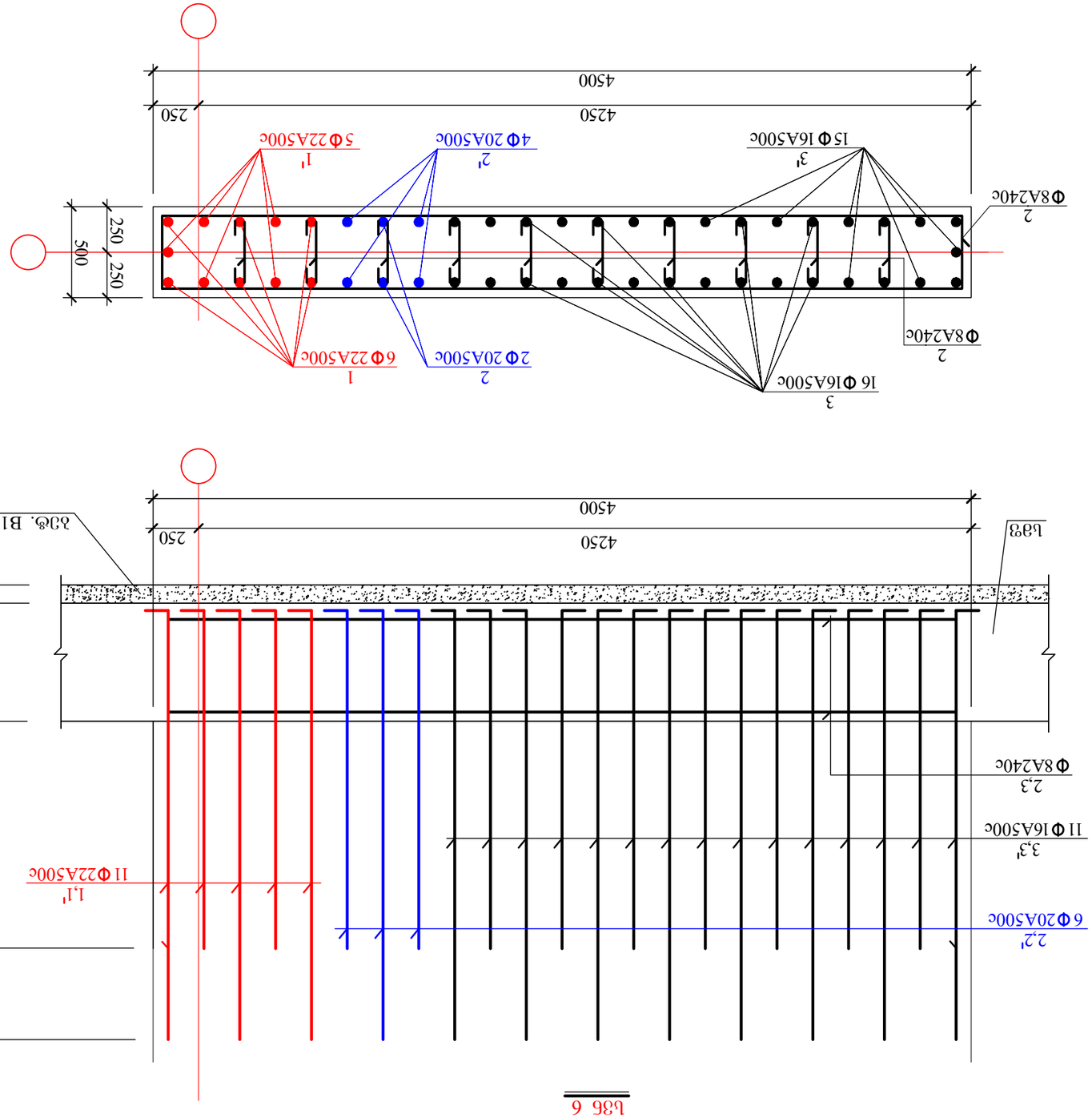

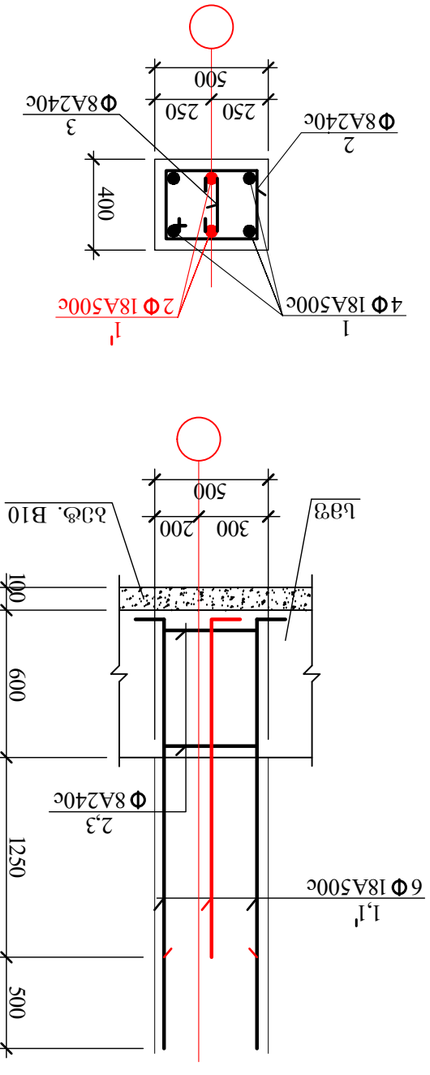

ГИП	Д. ААУСАБСАЗЗ			ФОГАЗЗФОМГАО	
ГАП	З. ЗЗГАСФОАБО			ЗА-ОЛ ЗЗФОМГАО	
Н.КОНТР.	Д. ЗЗГАСФОАБО			ЗАДЗОФОЗЗФОМГАО	
РУКОВ. ГРУППЫ	Д. ЗЗГАСФОАБО			ЗАДЗОФОЗЗФОМГАО	
ГИП	Э. ДОЛОСФОМЗО			ЗАДЗОФОЗЗФОМГАО	
ГАП	Э.ЯФМСФОАЗ			ДМЛЛФЗГЗЗФОМГАО	

ЗЗГАСФОЕ. ЛЗМСЯЕЗЛ.	ЗЗГАСФОЛЛ №.	ФЗАСФОЕ	ЗЗГАСФОЕ. ЛЗМСЯЕЗЛ.	ДМЛЛФЗА.
6ЗУФОЕФ0	10.03.2022	5		6ЗУФОЕФ0

ГЗ.З.Л."ЗАМ(ГЗЗДФЬО"

ID 20233850484. ФЗАФЕСФЛО, ЗАФОЕСГЗЗОЛ ДЛЕ5

ЗЗЗЗЕЕСЗАЗЗЗЗЗЗЛЗ ЯЗ ГФЗГАСГЕСГЗЗЗЗЛ ЗЯЗГЕЕСЗЯФГАФГЕСФ

ФЗАФЕСФЛО ЗАЕСГЗЗЗЗЛ

ФЗАФЕСФЛО, ЯЕГЗЯЕСЗАЗЛЗЯЯЯ

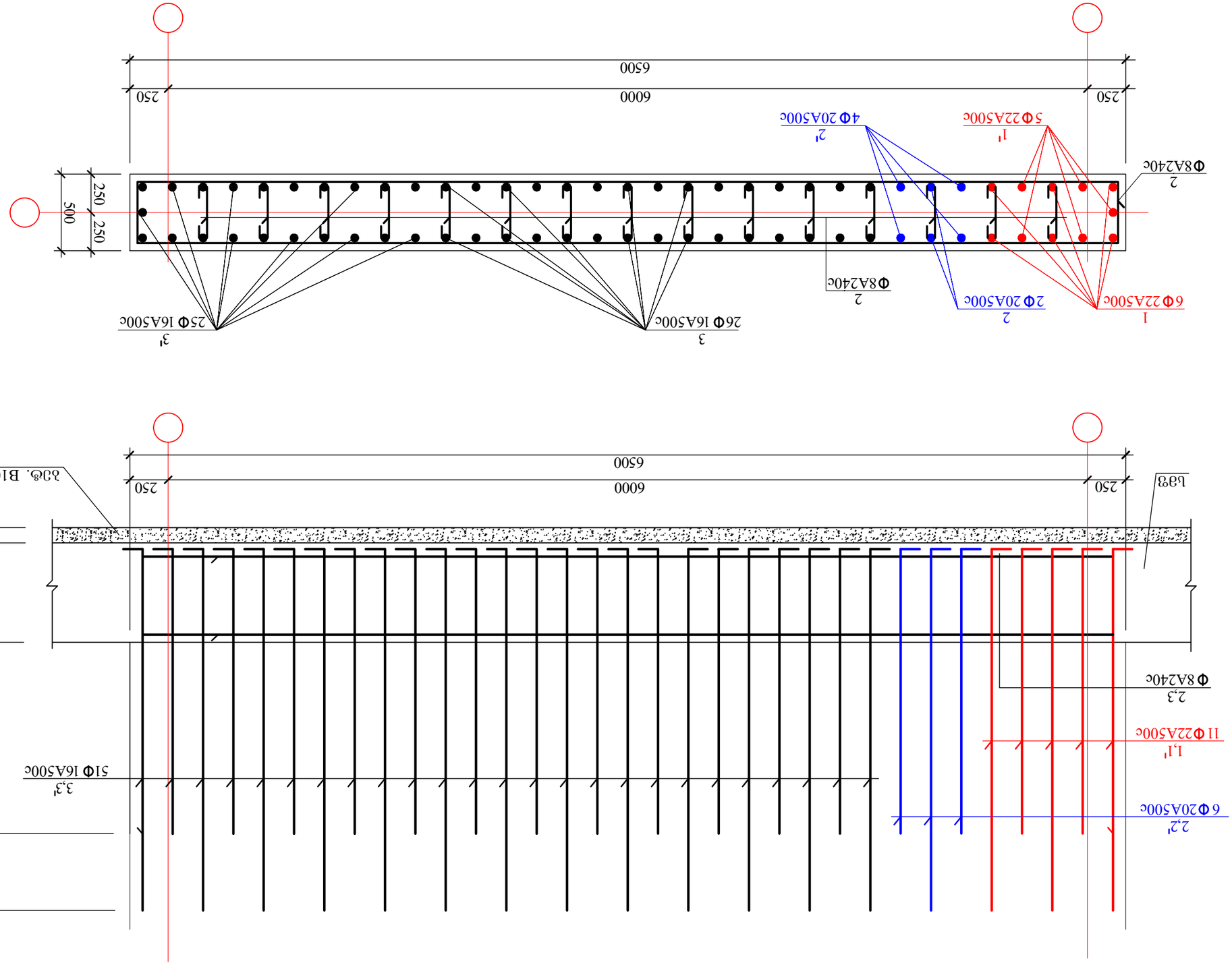

				ГД.ЭМ.ТЭМ(ТЭДФО"	
				ID 20233850441. ОПОРНОЕ, ДНОРЕУПОЛ ДЛЯ5	
				Ф0ПЛЭФОЛЭ Д. ЯЭЛЭУЭЛЭ	
				ЭЛ-ОЛ ЭЭФЭМЭЛ	
				ЭЛЭДОФЭДФЭМЭЛ Д. ДЭЛЭЯОЭЛО	
				ЭЛЭДОФЭДФЭМЭЛ Д. ДЭЛЭЯОЭЛО	
				ЭЛЭДОФЭДФЭМЭЛ Д. ЭОЛОЭРОМЭО	
				ЭЛЭДОФЭДФЭМЭЛ Д. ЭЛЭМЯОЭЛ

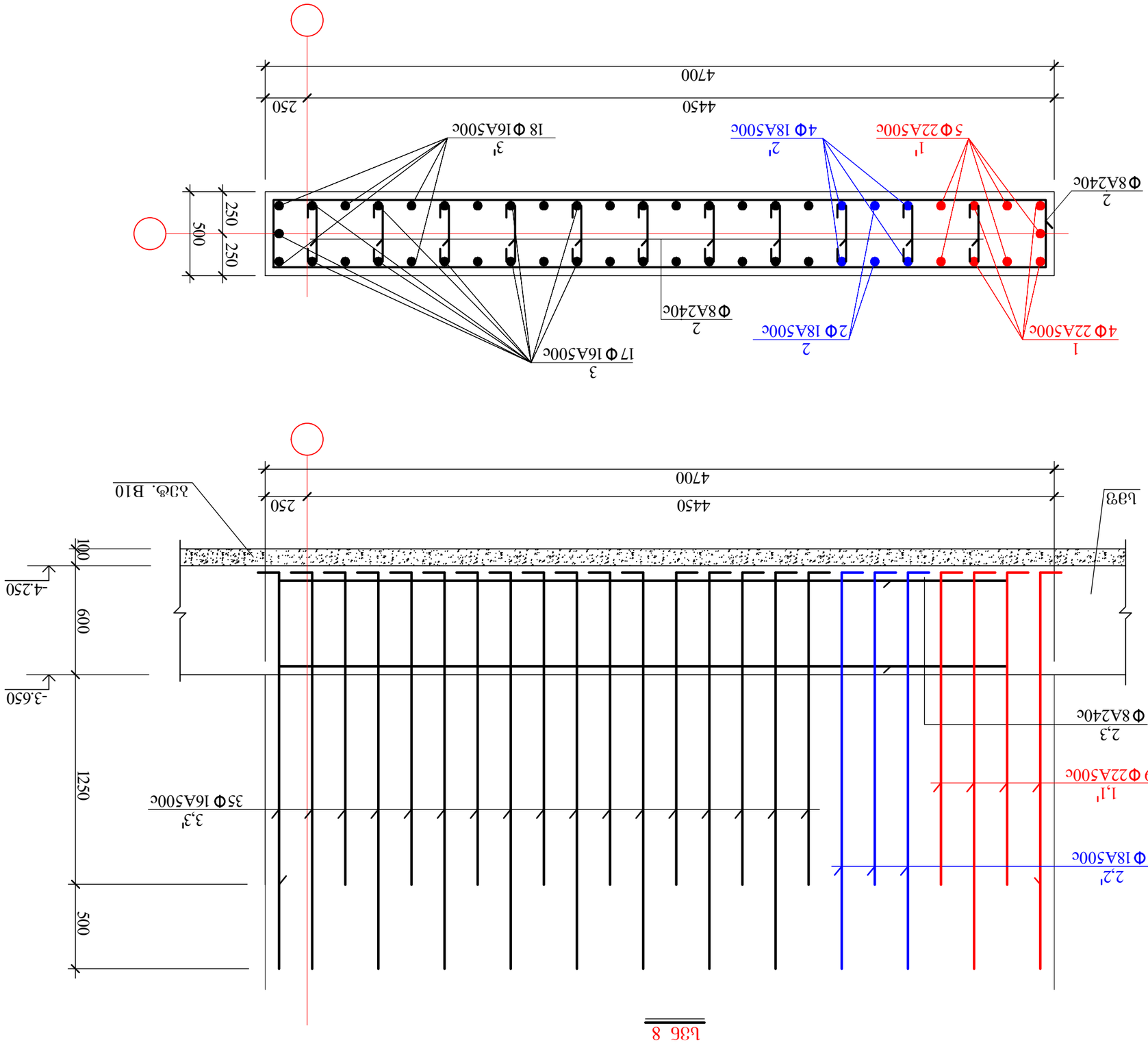

Изм. Кол.уч. Лист № док. Подп. Дата					
ГИП	Д. Ал.Ус.Бе.Ал				
Н.контр.	Ал.Ме.Ро.Ал				
Разраб.	Ал.Ме.Ро.Ал				
Ал.Ро.Ал.Ме.Ро.Ал.Ме.Ро.Ал.Ме

Изм.	Кол.уч.	Лист	№ док.	Подп.	Дата
ГИП		Д. Ахметзянов			
Нач.отд.		Д. Ахметзянов			
Гл.спец.		Д. Ахметзянов			
Н.контр.		Д. Ахметзянов			
Разраб.		Э. Ахметзянов			

"ГЛ.ЭЛ."ЭЛЕКТРОЩИТ"

ID 20233850441, Оптовая, Электрощиты для

Ячейка распределительного щита заводского изготовления

Оптовая, ячейка №78, Ьъъъъъъъъ ллчя

№01.13.01.008.068

Ьъъфъфъ бъзъъъъъъ V

Изм.	Кол.уч.	Лист	№ док.	Подп.	Дата
ГИП		Д. Ахметзянов			
Нач.отд.		Д. Ахметзянов			
Гл.спец.		Д. Ахметзянов			
Н.контр.		Д. Ахметзянов			
Разраб.		Э. Ахметзянов			

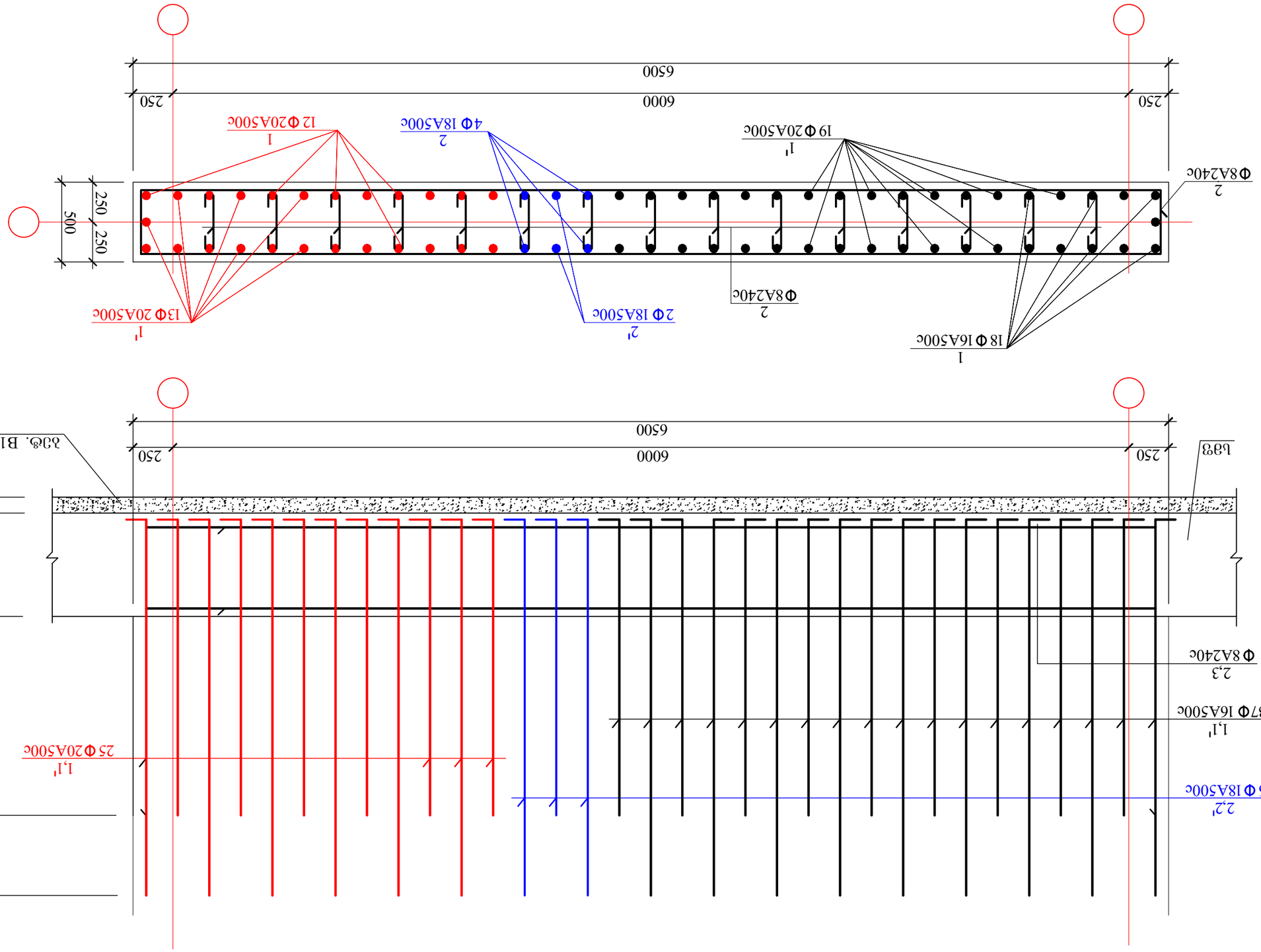

Ьбб 9

კონსტრუქც. დასახელება	არმატურის სპეციფიკაცია						არმატურის ამოკრება		
	პოზ. №	ესკიზი მმ.	ф მმ.	L მმ.	n ც.	Lxn მ.	ф მმ.	ΣL მ.	Q კგ.
სვეტის ნაშვერი სვ 1 (2 ც)	1	2300 400	Ø20A500c	2700	4	10.8	Ø20A500c	19.6	48.4
	1'	1800 400	Ø20A500c	2200	4	8.8	Ø8A240c	7.1	2.8
	2	990 90 450 450	Ø8A240c	1980	2	4.0	A500c= 48.4 კგ. A240c= 2.8 კგ.		
	3	780 90 345 345	Ø8A240c	1560	2	3.1			
სვეტის ნაშვერი სვ 2 (4 ც)	1	2300 400	Ø20A500c	2700	4	10.8	Ø18A500c	19.6	39.2
	1'	1800 400	Ø20A500c	2200	4	8.8	Ø8A240c	7.1	2.8
	2	990 90 450 450	Ø8A240c	1980	2	4.0	A500c= 39.2 კგ. A240c= 2.8 კგ.		
	3	780 90 345 345	Ø8A240c	1560	2	3.1			
სვეტის ნაშვერი სვ 3 (2 ც)	1	2300 400	Ø20A500c	2700	4	10.8	Ø20A500c	10.8	26.7
	2	790 90 350 350	Ø8A240c	1580	2	3.2	Ø8A240c	3.2	1.3
							A500c= 26.7 კგ. A240c= 1.3 კგ.		
სვეტის ნაშვერი სვ 4 (5 ც)	1	2300 400	Ø22A500c	2700	4	10.8	Ø22A500c	19.6	58.4
	1'	1800 400	Ø22A500c	2200	4	8.8	Ø8A240c	7.8	3.1
	2	1090 90 550 450	Ø8A240c	2180	2	4.4	A500c= 58.4 კგ. A240c= 3.1 კგ.		
	3	850 90 380 380	Ø8A240c	1700	2	3.4			
სვეტის ნაშვერი სვ 5 (3 ც)	1	2300 400	Ø18A500c	2700	4	10.8	Ø18A500c	15.2	30.4
	1'	1800 400	Ø22A500c	2200	2	4.4	Ø8A240c	5.3	2.1
	2	1090 90 550 450	Ø8A240c	2180	2	4.4	A500c= 30.4 კგ. A240c= 2.1 კგ.		
	3	90 250 90	Ø8A240c	430	2	0.9			
სვეტის ნაშვერი სვ 6 (1 ც)	1	2300 400	Ø22A500c	2700	6	16.2	Ø22A500c	27.2	81.1
	1'	1800 400	Ø22A500c	2200	5	11.0	Ø20A500c	14.2	35.1
	2	2300 400	Ø20A500c	2700	2	5.4	Ø16A500c	76.2	120.4
	2'	1800 400	Ø20A500c	2200	4	8.8	Ø8A240c	32.6	12.9
	3	2300 400	Ø16A500c	2700	16	43.2	A500c=236.6 კგ. A240c=12.9 კგ.		
	3'	1800 400	Ø16A500c	2200	15	33.0			
	4	4990 90 4450 450	Ø8A240c	9980	2	20.0			
	5	90 450 90	Ø8A240c	630	20	12.6			

კონსტრუქც. დასახელება	არმატურის სპეციფიკაცია						არმატურის ამოკრება		
	პოზ. №	ესკიზი მმ.	ф მმ.	L მმ.	n ც.	Lxn მ.	ф მმ.	ΣL მ.	Q კგ.
სვეტის ნაშვერი სვ 7 (1 ც)	1	2300 400	Ø22A500c	2700	6	16.2	Ø22A500c	27.2	81.1
	1'	1800 400	Ø22A500c	2200	5	11.0	Ø20A500c	14.2	35.1
	2	2300 400	Ø20A500c	2700	2	5.4	Ø16A500c	125.2	197.8
	2'	1800 400	Ø20A500c	2200	4	8.8	Ø8A240c	46.6	18.4
	3	2300 400	Ø16A500c	2700	26	70.2	A500c=314.0 კგ. A240c=18.4 კგ.		
	3'	1800 400	Ø16A500c	2200	25	55.0			
	4	6990 90 6450 450	Ø8A240c	13980	2	28.0			
	5	90 450 90	Ø8A240c	630	30	18.9			
სვეტის ნაშვერი სვ 8 (3 ც)	1	2300 400	Ø22A500c	2700	4	10.8	Ø22A500c	21.8	81.1
	1'	1800 400	Ø22A500c	2200	5	11.0	Ø18A500c	14.2	28.4
	2	2300 400	Ø18A500c	2700	2	5.4	Ø16A500c	85.5	135.1
	2'	1800 400	Ø18A500c	2200	4	8.8	Ø8A240c	34.7	13.7
	3	2300 400	Ø16A500c	2700	17	45.9	A500c=244.6 კგ. A240c=13.7 კგ.		
	3'	1800 400	Ø16A500c	2200	18	39.6			
	4	5190 90 4650 450	Ø8A240c	10380	2	20.8			
	5	90 450 90	Ø8A240c	630	22	13.9			
სვეტის ნაშვერი სვ 9 (3 ც)	1	2300 400	Ø20A500c	2700	12	32.4	Ø20A500c	61.0	150.7
	1'	1800 400	Ø20A500c	2200	13	28.6	Ø18A500c	15.2	30.4
	2	2300 400	Ø18A500c	2700	4	10.8	Ø16A500c	90.4	142.8
	2'	1800 400	Ø18A500c	2200	2	4.4	Ø8A240c	46.6	18.4
	3	2300 400	Ø16A500c	2700	18	48.6	A500c=323.9 კგ. A240c=18.4 კგ.		
	3'	1800 400	Ø16A500c	2200	19	41.8			
	4	6990 90 6450 450	Ø8A240c	13980	2	28.0			
	5	90 450 90	Ø8A240c	630	30	18.9			

შ.პ.ს."პროექტი"			ალერგიოლოგიისა და იმუნოლოგიის ამბულატორიული ცენტრის პროექტი			
ID 202338504ქ. თბილისი, კოლეგის ქ№5			თბილისი, ლუბლიანას ქუჩა №78, საკადასტრო კოდი №01.13.01.008.068			
დირექტორი	ქ. კალანდაძე		სვეტის ნაშვერების სპეციფიკაცია			
პრ-ის ავტორი	პ. ქურდიანი					
არქიტექტორი	ქ. ქურდიანი					
არქიტექტორი	მ. კისილიოვი		შურცხ. რაოდენ.	შურცხლის №	თარიღი	კონსტრ. ნაწილი
კონსტრუქტორი	შ.დოლიძე			9	10.03.2022	

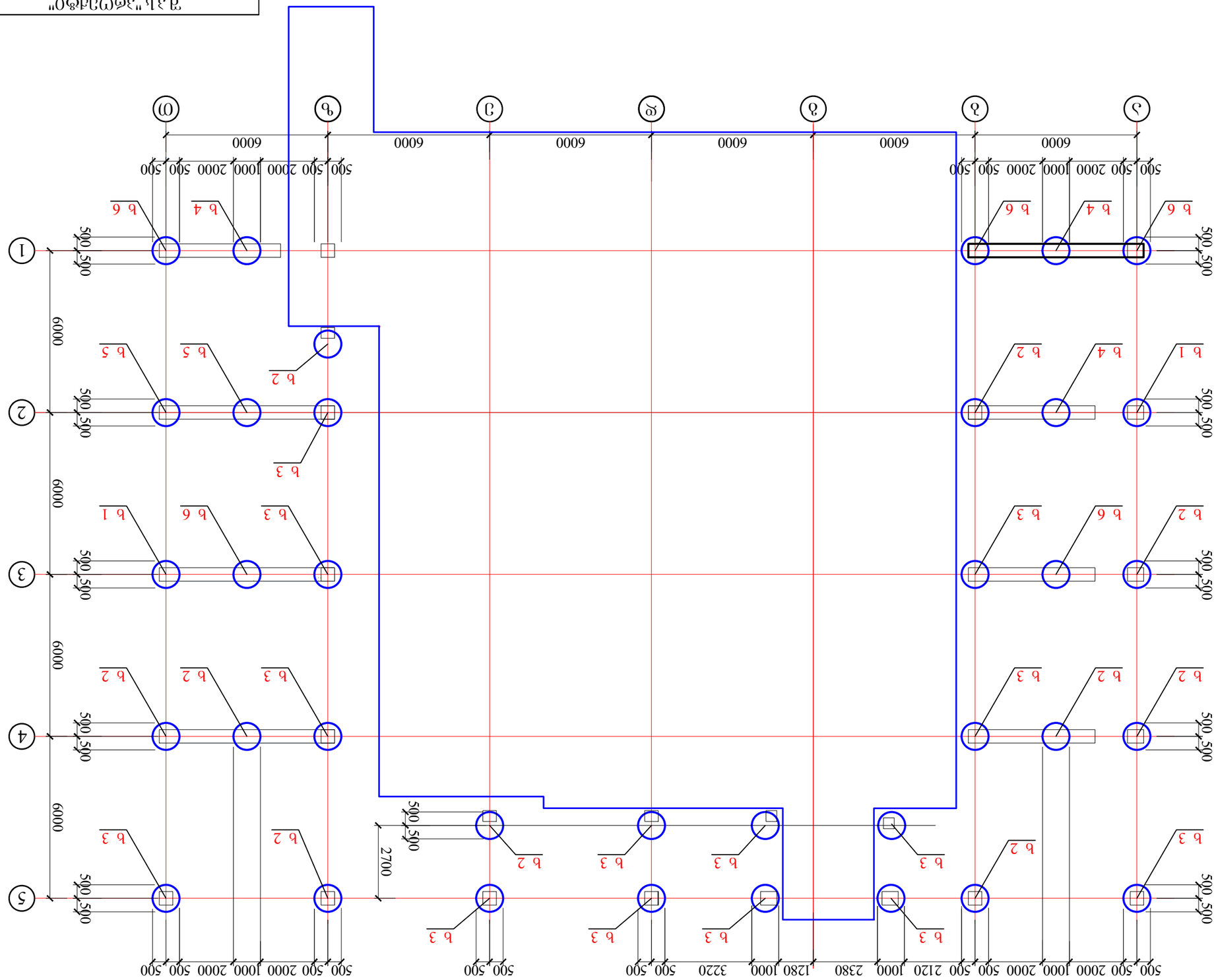

Ь0Э0Б%ЭЛОЬ ЯЛБЄ%ЛЯЭЛОЬ Я0ЯЯ2

ЯОЛЯЭЯФМЛО	Д. ЯЭЄ%ЛБЄЯЛЯ				
ЗЛ-ОЬ ЛЭЯФМЛО	З. ЯЭЄЛЄЯОЛБО				
ЛЛЯЛОЯЭЯФМЛО	Д. ЯЭЄЛЄЯОЛБО				
ЛЛЯЛОЯЭЯФМЛО	З. ЯЭЄЛЄЯОЛБО				
ЛЛЯЛОЯЭЯФМЛО	Э. ЯОЬЛОЄЯОМЛЭО				
ЯМБЬЛФЯЭЯФМЛО	Э.ЯОМЄЯОЯЯЭ				

Ь0Э0Б%ЭЛОЬ ЯЛБЄ%ЛЯЭЛОЬ Я0ЯЯ2

ЛЄЭЄЛЯЛЭМ%ЛЭЛОЬЛ Я%Л ОЯЭЬЛЭМЛЭЛЄЯОЛЭЄЛ ЗЯЯЭЄЛЄ%ЛЭЛЯЛОЭЄЛ
ОЯЬЛФМЛОЬ ЛФЛЭЯЭЛОЬ

ОЯОЛЄЯОЬЛ, Є%ЭЯЄЛОЛЬЛЛЛЛЛЄ ЛЭЯЬ №78, Ь%ЛЛЛЛЛ

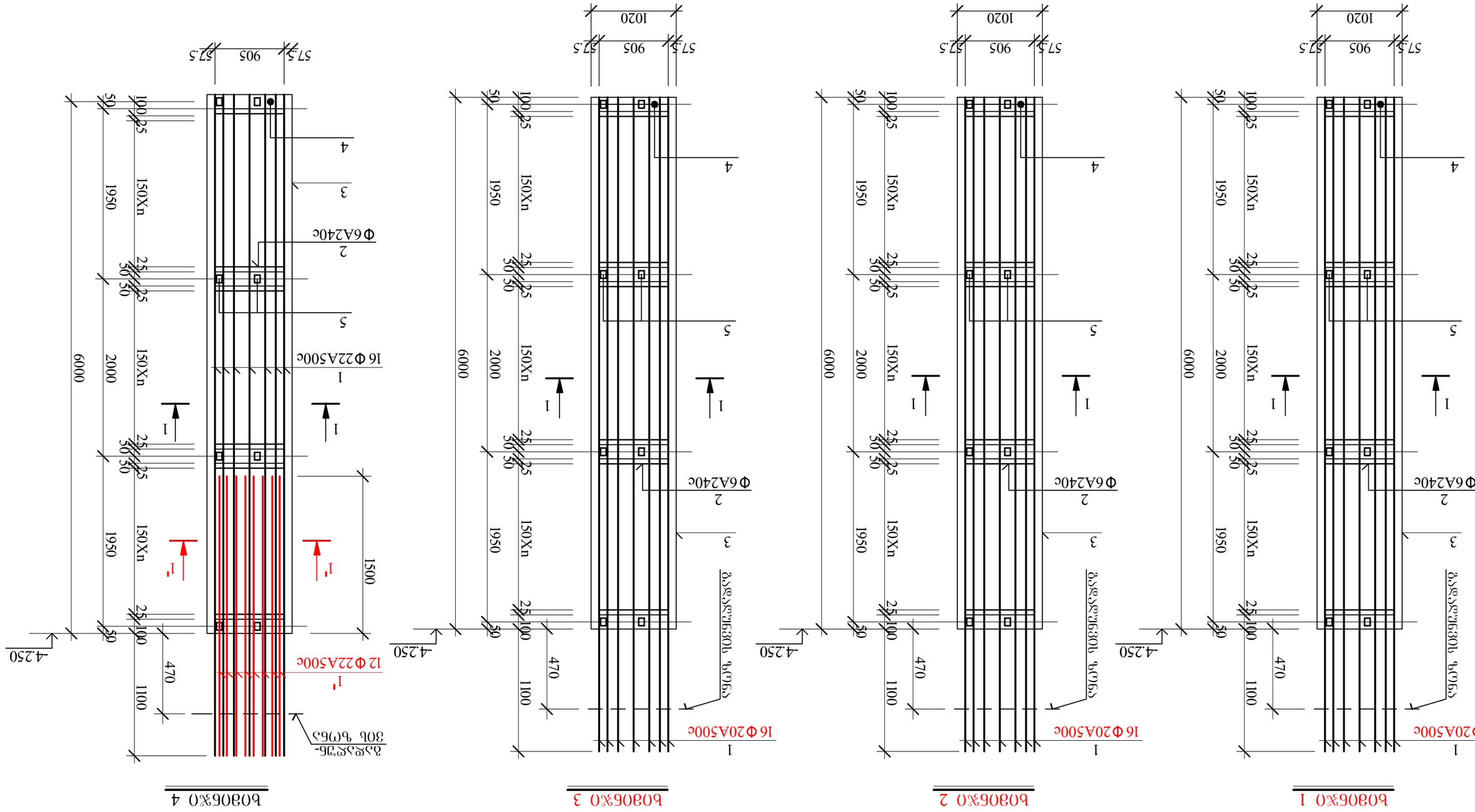

Изм.	Кол.уч.	Лист	№ док.	Подп.	Дата
ГИП	Ивлиев А.Ю.				
Нач.отд.	Ивлиев А.Ю.				
Гл.спец.	Ивлиев А.Ю.				
Нач.сект.	Ивлиев А.Ю.				
Разраб.	Ивлиев А.Ю.				

ГБ.Э.Ц."ЭЛЕКТРОЩИТ"

ID 2023850481, Орловская, Елецкий район, д.№5

Многофункциональный центр обслуживания населения

Орловская область, Елецкий район, г.Елец, ул.Ленина, д.№78, Кадастровый номер земельного участка №01:13:0108:068

Б0806Ж0 I

Стадия | Лист | Листов

Р | 1 | 1

ООО "Проектный институт "Стройпроект"

г.Орел, ул.Комсомольская, д.№61, оф.№1

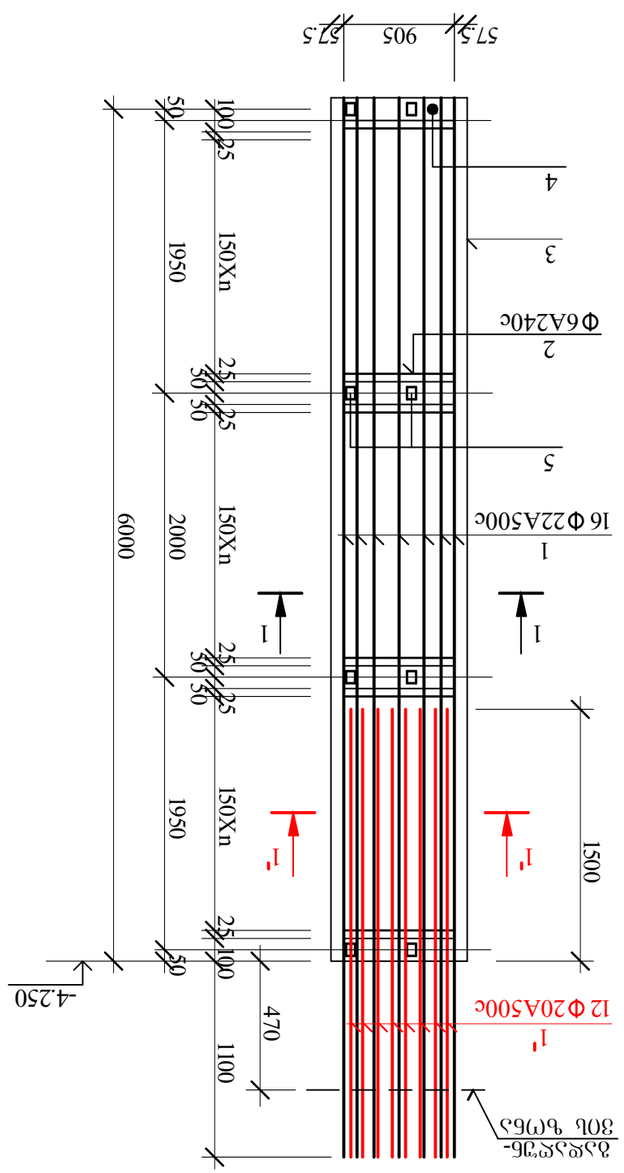

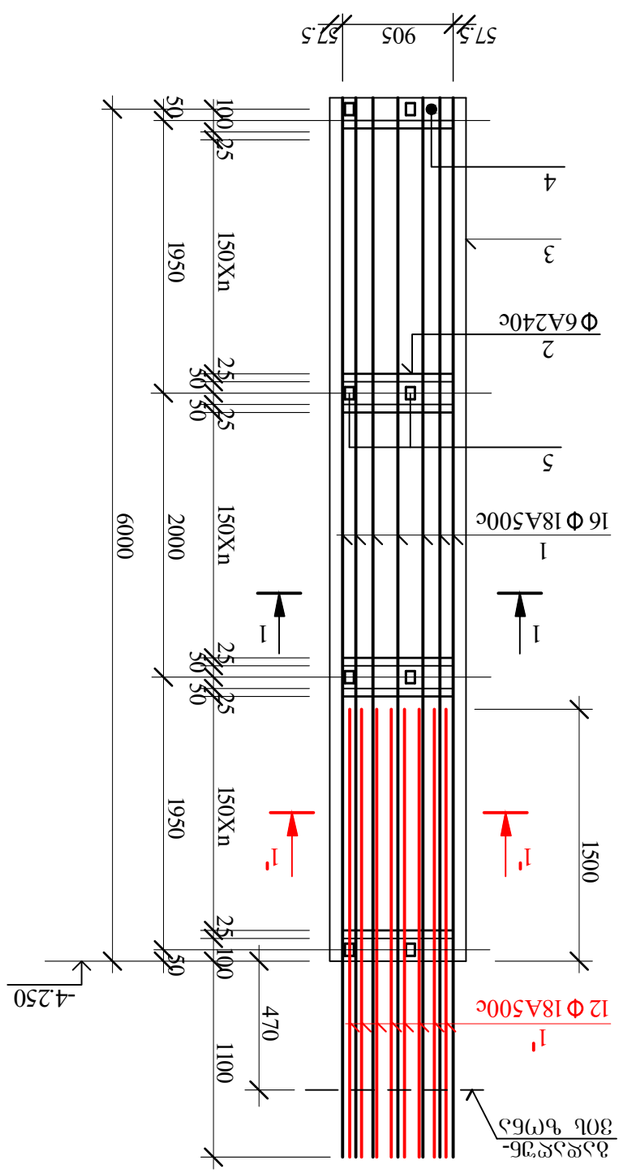

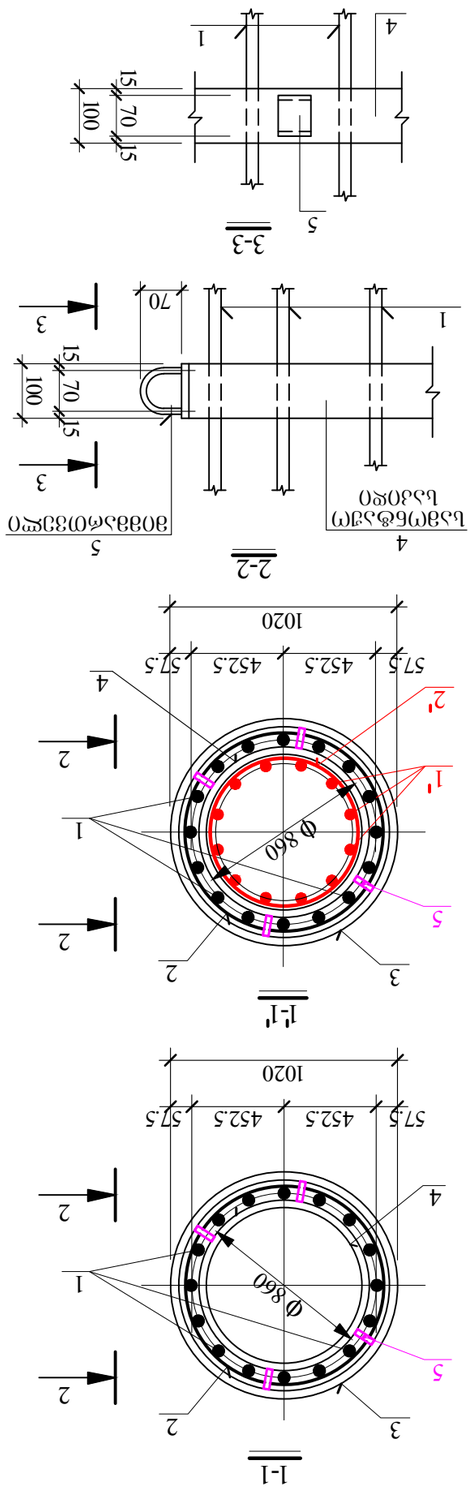

Ѓ.З.Ь."ЗѓѓЂфО"					
ID 2023850481. ѓЪЗЄѓОЬО, Зѓ0ЄѓЄѓЗ0Ь ЗЪ№5					
ЯЄЛЗЗфЄѓѓЛ	Ѓ. ЗЗЄЯЄЗЪЯЄЗЗ				
ЗѓЛ-0Ь ЗЗфЄѓѓЛ	3. ЗЗѓЛЯЄ0ЗЪ0				
ЗѓЛЗ0ФЗЗфЄѓѓЛ	4. ЗЗѓЛЯЄ0ЗЪ0				
ЗѓЛЗ0ФЗЗфЄѓѓЛ	4. ЗЗѓЛЯЄ0ЗЪ0				
ЗѓЛЗ0ФЗЗфЄѓѓЛ	3. Ѓ0ЪЛ0ЄѓЄ0ЗЗ0				
ЗѓЛЗ0ФЗЗфЄѓѓЛ	Ѓ.ЯѓЄЯЄ0ЗЗ

№ გამ.	ელემენტი	ф	L	n	Lxn	ΣL	Q
		вв.	вв.	G.	в.	вв.	кг.
1	7100 75 ⌒ 75 930	Ø22A500c	7100	16	113.6	113.6	338.6
2		Ø6A240c	3070	42	129.0	129.0	28.7
3	ვრ Ø1020 δ=10вв.	ვრ 3	6000	1	6.0	6.0	1583.9
4	ვრ Ø860 δ=10вв.	ვრ 3	100	4	0.4	0.4	84.8
5	-8X60	ვრ 3	250	16	4.0	4.0	15.1

A500c=280.6 кг. A240c=28.7 кг.
ფ3= 99.9 кг.
$V_{b(B25)}$=4.7 მ³/ს. в.

ბეტონის ნაკეთობა ცალი 5 (10 ც.)

№ გამ.	ელემენტი	ф	L	n	Lxn	ΣL	Q
		вв.	вв.	G.	в.	вв.	кг.
1	7100 75 ⌒ 75 930	Ø20A500c	7100	16	113.6	113.6	280.6
2		Ø6A240c	3070	42	129.0	129.0	28.7
3	ვრ Ø1020 δ=10вв.	ვრ 3	6000	1	6.0	6.0	1583.9
4	ვრ Ø860 δ=10вв.	ვრ 3	100	4	0.4	0.4	84.8
5	-8X60	ვრ 3	250	16	4.0	4.0	15.1

A500c=227.2 кг. A240c=28.7 кг.
ფ3= 99.9 кг.
$V_{b(B25)}$=4.7 მ³/ს. в.

ბეტონის ნაკეთობა ცალი 1 (2 ც.)

№ გამ.	ელემენტი	ф	L	n	Lxn	ΣL	Q
		вв.	вв.	G.	в.	вв.	кг.
1	7100 75 ⌒ 75 930	Ø18A500c	7100	16	113.6	113.6	227.2
2		Ø6A240c	3070	42	129.0	129.0	28.7
3	ვრ Ø1020 δ=10вв.	ვრ 3	6000	1	6.0	6.0	1583.9
4	ვრ Ø860 δ=10вв.	ვრ 3	100	4	0.4	0.4	84.8
5	-8X60	ვრ 3	250	16	4.0	4.0	15.1

A500c=338.6 кг. A240c=28.7 кг.
ფ3= 99.9 кг.
$V_{b(B25)}$=4.7 მ³/ს. в.

ბეტონის ნაკეთობა ცალი 6 (5 ც.)

№ გამ.	ელემენტი	ф	L	n	Lxn	ΣL	Q
		вв.	вв.	G.	в.	вв.	кг.
1	7100 2900	Ø18A500c	7100	16	113.6	148.4	296.8
1'		Ø18A500c	2900	12	34.8	129.0	28.7
2	75 ⌒ 75 930	Ø6A240c	3070	42	129.0	6.0	1583.9
3	ვრ Ø1020 δ=10вв.	ვრ 3	6000	1	6.0	0.4	84.8
4	ვრ Ø860 δ=10вв.	ვრ 3	100	4	0.4	-8X60 ვ 3	15.1
5	-8X60	ვრ 3	250	16	4.0		

A500c=423.3 кг. A240c=28.7 кг.
ფ3= 99.9 кг.
$V_{b(B25)}$=4.7 მ³/ს. в.

ბეტონის ნაკეთობა ცალი 4 (3 ც.)

№ გამ.	ელემენტი	ф	L	n	Lxn	ΣL	Q
		вв.	вв.	G.	в.	вв.	кг.
1	7100 2900	Ø22A500c	7100	16	113.6	148.4	442.3
1'		Ø22A500c	2900	12	34.8	129.0	28.7
2	75 ⌒ 75 930	Ø6A240c	3070	42	129.0	6.0	1583.9
3	ვრ Ø1020 δ=10вв.	ვრ 3	6000	1	6.0	0.4	84.8
4	ვრ Ø860 δ=10вв.	ვრ 3	100	4	0.4	-8X60 ვ 3	15.1
5	-8X60	ვრ 3	250	16	4.0		

A500c=442.3 кг. A240c=28.7 кг.
ფ3= 99.9 кг.
$V_{b(B25)}$=4.7 მ³/ს. в.

ბეტონის ნაკეთობა ცალი 5 (2 ც.)

№ გამ.	ელემენტი	ф	L	n	Lxn	ΣL	Q
		вв.	вв.	G.	в.	вв.	кг.
1	7100 2900	Ø22A500c	7100	16	113.6	113.6	338.6
1'		Ø20A500c	2900	12	34.8	35.5	87.7
2	75 ⌒ 75 930	Ø6A240c	3070	42	129.0	129.0	28.7
3	ვრ Ø1020 δ=10вв.	ვრ 3	6000	1	6.0	6.0	1583.9
4	ვრ Ø860 δ=10вв.	ვრ 3	100	4	0.4	0.4	84.8
5	-8X60	ვრ 3	250	16	4.0	-8X60 ვ 3	15.1

A500c=296.8 кг. A240c=28.7 кг.
ფ3= 99.9 кг.
$V_{b(B25)}$=4.7 მ³/ს. в.

ბეტონის ნაკეთობა ცალი 3 (14 ც.)

№ გამ.	ელემენტი	ф	L	n	Lxn	ΣL	Q
		вв.	вв.	G.	в.	вв.	кг.
1	7100 75 ⌒ 75 930	Ø18A500c	7100	16	113.6	113.6	227.2
2		Ø6A240c	3070	42	129.0	129.0	28.7
3	ვრ Ø1020 δ=10вв.	ვრ 3	6000	1	6.0	6.0	1583.9
4	ვრ Ø860 δ=10вв.	ვრ 3	100	4	0.4	0.4	84.8
5	-8X60	ვრ 3	250	16	4.0	-8X60 ვ 3	15.1

A500c=227.2 кг. A240c=28.7 кг.
ფ3= 99.9 кг.
$V_{b(B25)}$=4.7 მ³/ს. в.

ბეტონის ნაკეთობა ცალი 2 (10 ც.)

№ გამ.	ელემენტი	ф	L	n	Lxn	ΣL	Q
		вв.	вв.	G.	в.	вв.	кг.
1	7100 75 ⌒ 75 930	Ø20A500c	7100	16	113.6	113.6	280.6
2		Ø6A240c	3070	42	129.0	129.0	28.7
3	ვრ Ø1020 δ=10вв.	ვრ 3	6000	1	6.0	6.0	1583.9
4	ვრ Ø860 δ=10вв.	ვრ 3	100	4	0.4	0.4	84.8
5	-8X60	ვრ 3	250	16	4.0	-8X60 ვ 3	15.1

A500c=280.6 кг. A240c=28.7 кг.
ფ3= 99.9 кг.
$V_{b(B25)}$=4.7 მ³/ს. в.

ბეტონის ნაკეთობა ცალი 1 (2 ც.)

№ გამ.	ელემენტი	ф	L	n	Lxn	ΣL	Q
		вв.	вв.	G.	в.	вв.	кг.
1	7100 75 ⌒ 75 930	Ø18A500c	7100	16	113.6	113.6	227.2
2		Ø6A240c	3070	42	129.0	129.0	28.7
3	ვრ Ø1020 δ=10вв.	ვრ 3	6000	1	6.0	6.0	1583.9
4	ვრ Ø860 δ=10вв.	ვრ 3	100	4	0.4	0.4	84.8
5	-8X60	ვრ 3	250	16	4.0	-8X60 ვ 3	15.1

A500c=227.2 кг. A240c=28.7 кг.
ფ3= 99.9 кг.
$V_{b(B25)}$=4.7 მ³/ს. в.

ბეტონის ნაკეთობა ცალი 3 (14 ც.)

№ გამ.	ელემენტი	ф	L	n	Lxn	ΣL	Q
		вв.	вв.	G.	в.	вв.	кг.
1	7100 2900	Ø22A500c	7100	16	113.6	148.4	296.8
1'		Ø18A500c	2900	12	34.8	129.0	28.7
2	75 ⌒ 75 930	Ø6A240c	3070	42	129.0	6.0	1583.9
3	ვრ Ø1020 δ=10вв.	ვრ 3	6000	1	6.0	0.4	84.8
4	ვრ Ø860 δ=10вв.	ვრ 3	100	4	0.4	-8X60 ვ 3	15.1
5	-8X60	ვრ 3	250	16	4.0		

A500c=423.3 кг. A240c=28.7 кг.
ფ3= 99.9 кг.
$V_{b(B25)}$=4.7 მ³/ს. в.

ბეტონის ნაკეთობა ცალი 4 (3 ც.)

№ გამ.	ელემენტი	ф	L	n	Lxn	ΣL	Q
		вв.	вв.	G.	в.	вв.	кг.
1	7100 2900	Ø22A500c	7100	16	113.6	113.6	442.3
1'		Ø22A500c	2900	12	34.8	129.0	28.7
2	75 ⌒ 75 930	Ø6A240c	3070	42	129.0	6.0	1583.9
3	ვრ Ø1020 δ=10вв.	ვრ 3	6000	1	6.0	0.4	84.8
4	ვრ Ø860 δ=10вв.	ვრ 3	100	4	0.4	-8X60 ვ 3	15.1
5	-8X60	ვრ 3	250	16	4.0		

A500c=442.3 кг. A240c=28.7 кг.
ფ3= 99.9 кг.
$V_{b(B25)}$=4.7 მ³/ს. в.

ბეტონის ნაკეთობა ცალი 5 (2 ც.)

№ გამ.	ელემენტი	ф	L	n	Lxn	ΣL	Q
		вв.	вв.	G.	в.	вв.	кг.
1	7100 2900	Ø22A500c	7100	16	113.6	113.6	338.6
1'		Ø20A500c	2900	12	34.8	35.5	87.7
2	75 ⌒ 75 930	Ø6A240c	3070	42	129.0	129.0	28.7
3	ვრ Ø1020 δ=10вв.	ვრ 3	6000	1	6.0	6.0	1583.9
4	ვრ Ø860 δ=10вв.	ვრ 3	100	4	0.4	0.4	84.8
5	-8X60	ვრ 3	250	16	4.0	-8X60 ვ 3	15.1

A500c=296.8 кг. A240c=28.7 кг.
ფ3= 99.9 кг.
$V_{b(B25)}$=4.7 მ³/ს. в.

ბეტონის ნაკეთობა ცალი 6 (5 ც.) ბეტონის ნარევის ფიქრული ხარჯვის ნორმა (კგ/მ³) ცხრილი №3

ელემენტის დასახელება	ნორმატიული ხარჯვა					
	ცემენტი	ქვიშა	ხრეში	წყალი	დანამატი	
ფილა	350	0.45	0.85	175	3.5	
კედელი	350	0.45	0.85	175	3.5	
ძელი	350	0.45	0.85	175	3.5	
სვეტი	350	0.45	0.85	175	3.5	
ტიხარი	350	0.45	0.85	175	3.5	
ბალკონის ფილა	350	0.45	0.85	175	3.5	

| შემსრულებელი ორგანიზაცია | | | | |

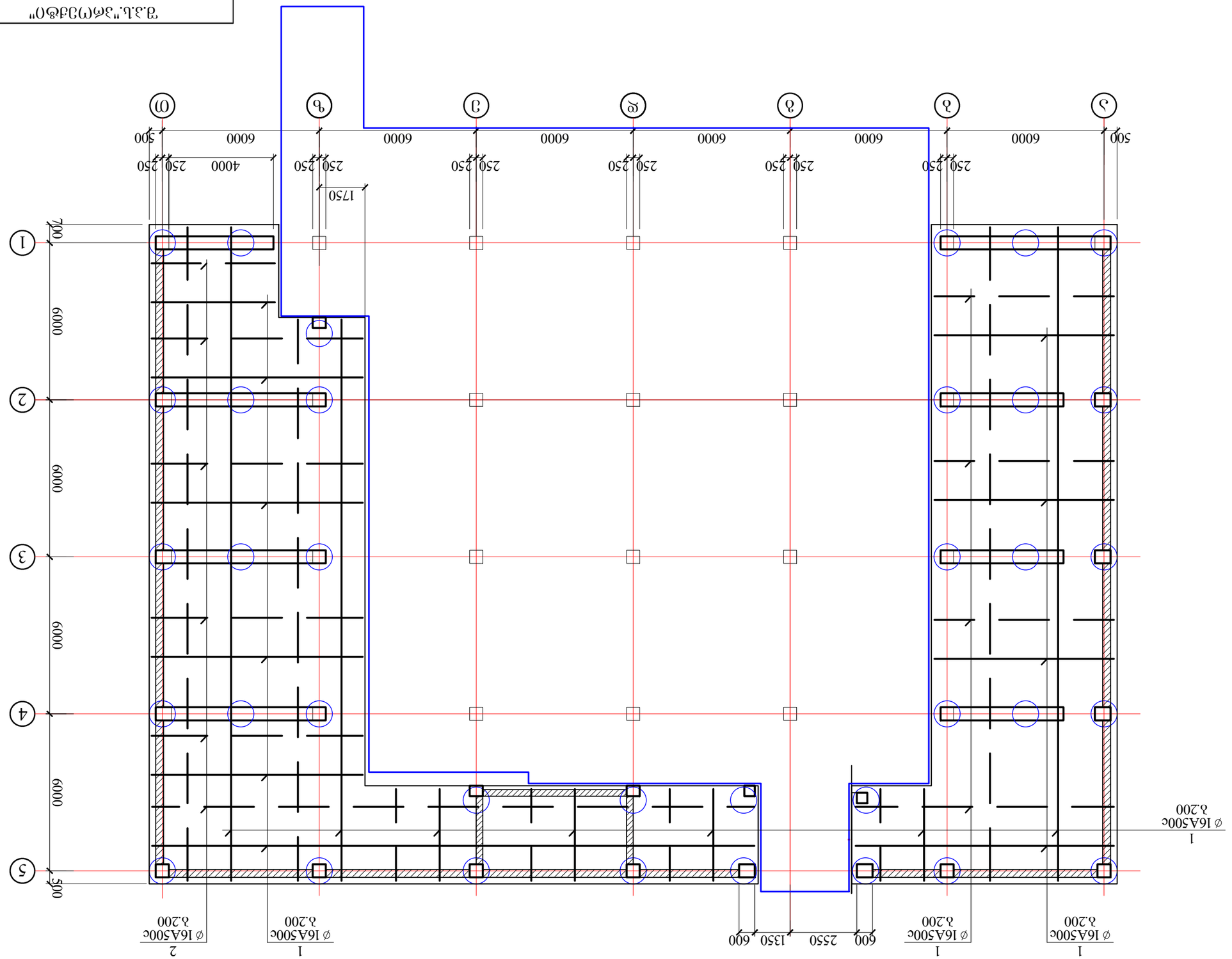

ბაღის კედლის კონსტრუქციული ელემენტები (ცხვ 1)
კედლის ჩარჩოს ბადის განლაგების სქემა

შემსრულებელი	ე.ჯოხაძე				
მთავარი ინჟინერი	ე.ასოიანი				
ხელმძღვანელი	ე. ახვლედიანი				
პროექტის მთავარი ინჟინერი	ე. ახვლედიანი				
დირექტორი	ე.ჯოხაძე				

შპს „ენერგოპროექტი"
ID 202338504, ქალაქი თბილისი, ალ.ყაზბეგის №75

სამშენებლო ობიექტის ნებართვა №01.13.01.008.068			
ბაღის კედლის კონსტრუქციული ნახატები (ცხვ 1) კედლის ჩარჩოს ბადის განლაგების სქემა			
შპს „ენერგოეფექტური ქალაქის ინფრასტრუქტურის განვითარების ცენტრი"			

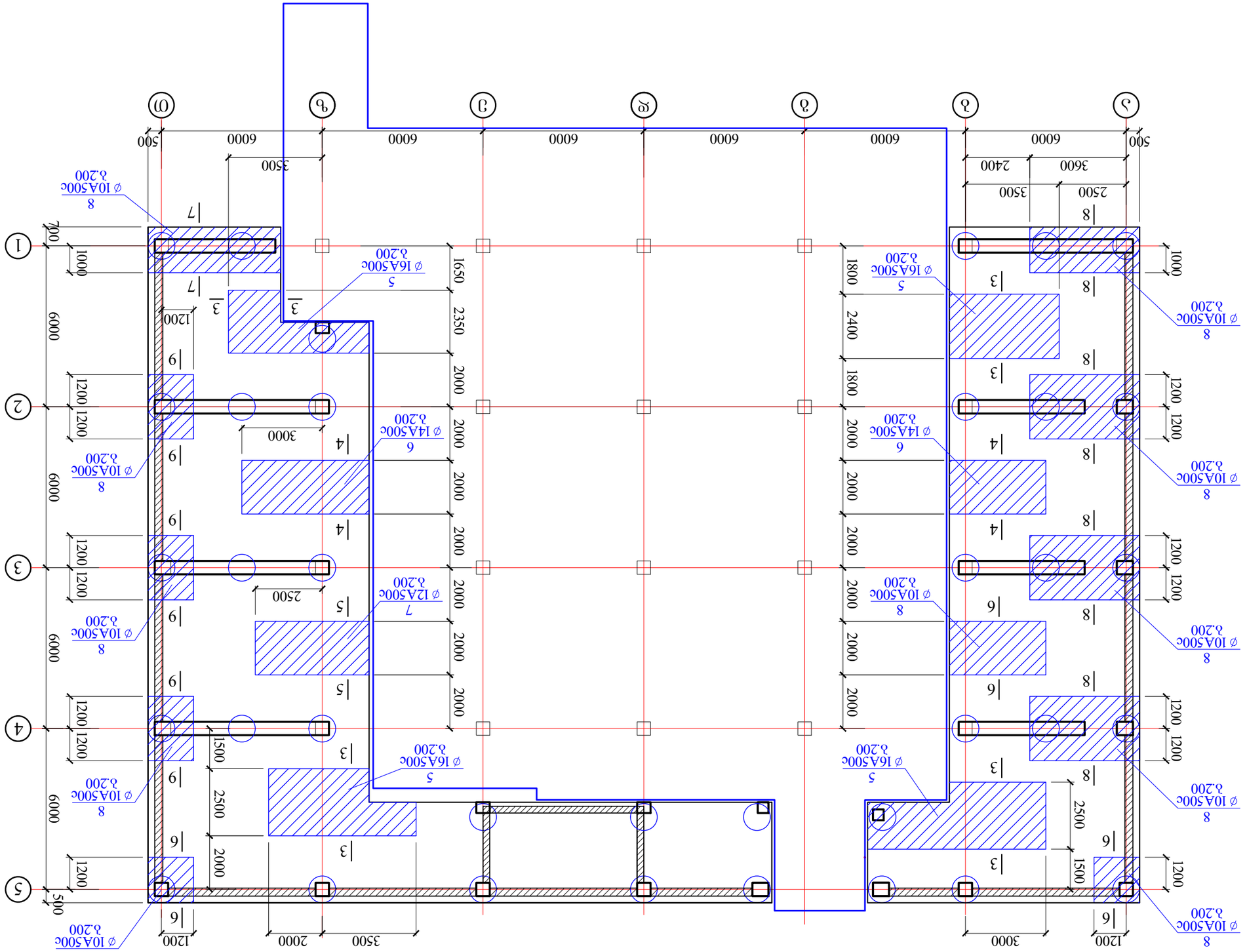

ԼՍՈՒՄԱՅԻՆ ՄԵԼՔԱԳՐԱԿԱՆ ԱՇԽԱՏԱՆՔՆԵՐ (ԱՇՏ 1)
ԿԱՊԱՐ ԿՈՆՍՏՐՈՒԿՑԻԱՆԵՐԻ ՀԱՏԱԿԱԳԾԵՐ

ՀՀ ԱՇԽԱՏԱՆՔՆԵՐԻ ԵՎ ՈՐԱԿԱՎՈՐՄԱՆ ՀԱՐԱՎԱՆԱՏԱՅԻՆ ՀԱՐԿԱՅԻՆ ԾԱՌԱՅՈՒԹՅՈՒՆ ՍՅՈՒՆԻՔԻ ՄԱՐԶԻ ԿԱՊԱՆԻ ՔԱՂԱՔԱՅԻՆ ՀԱՄԱՅՆՔԻ ՂԵԿԱՎԱՐ					
ՀԱՄԱՐ	ՀԱՅԿԱԶՆՈՒՀԻ ՀՈՎՀԱՆՆԻՍՅԱՆ

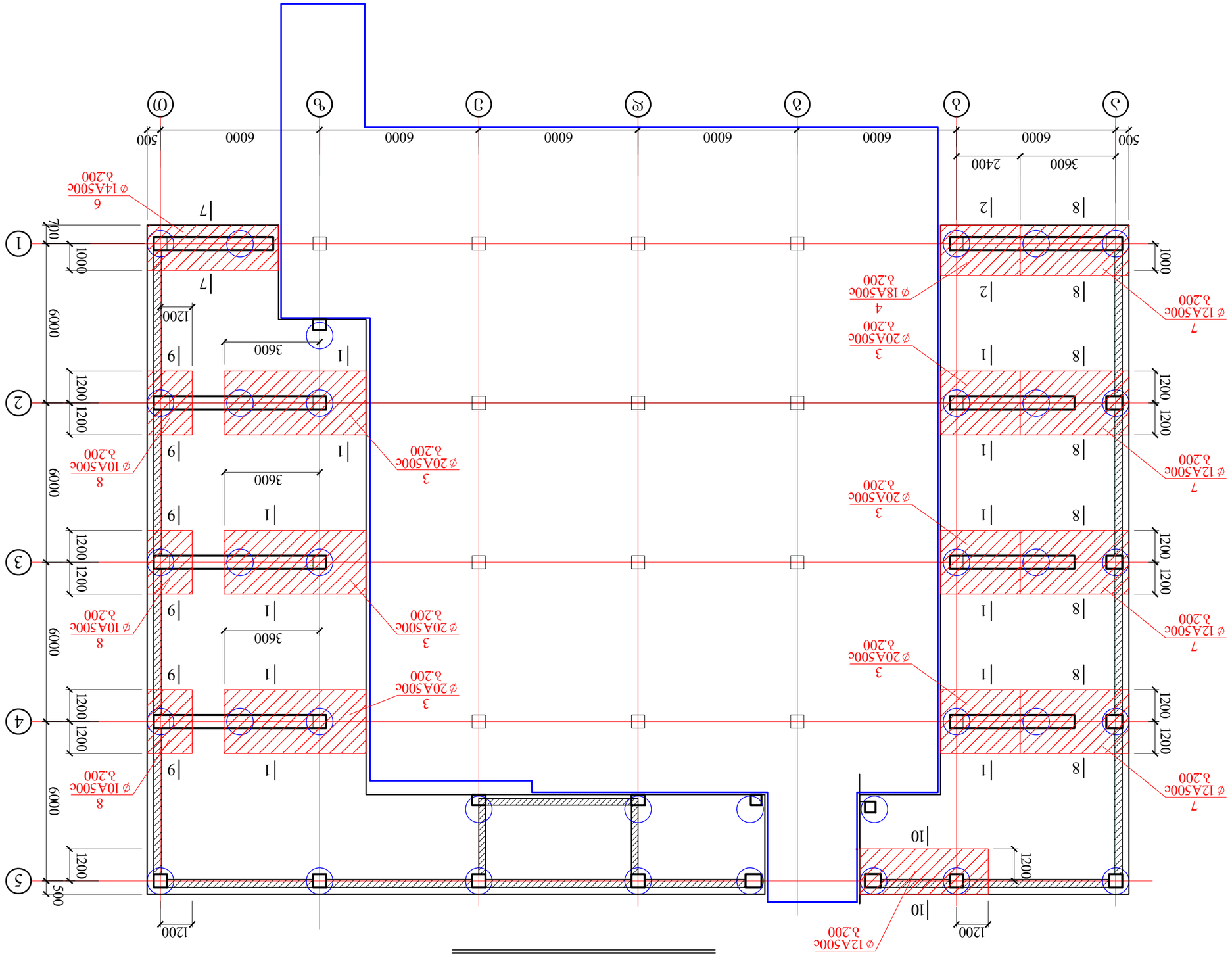

Бъдещо разширение на „Завод за производство на хранителни продукти“ в с. Ковачевец, общ. Сливница, обл. София

Конструктивна част

Разпределителна сграда (Фаза 1)

Ситуация

Възложител	Д. Ангелов
Проектант	Д. Ангелов
Проектант	Д. Ангелов
Проектант	Д. Ангелов
Проектант	З. Ангелов
Проектант	З. Ангелов
Проектант	З. Ангелов

Фаза	Обект	Чертеж №	Дата	Мащаб
ПУП	1	16	10.03.2022	1:200

ID 202338504Д, Общински съвет Сливница, област София, ДКЗ

„З.Д.Ангелов“ ЕООД

Проектът е изготвен съгласно Наредба №7, Държавен вестник, бр. 72 от 2004 г.

Разпределителна сграда (Фаза 1) с. Ковачевец, ул. Стара планина №1, общ. Сливница, обл. София

ЗАО "Завод ЖБИ"			
ID 2023850441, Оренбург, Оренбургская обл.			
Ведущий инженер	Д. Ахметзянов		
Гл. инженер проекта	Э. Ахметзянов		
Нач. отдела ЖБИ	Д. Гаджиев		
Нач. отдела ОВиК	Д. Гаджиев		
Зам. нач. отдела ЖБИ	Э. Ахметзянов		
Разработал	Э. Ахметзянов		

Многоквартирный дом блок 1)
Захарова, 30 (поз.) Захаровский сельсовет Оренбургского района Оренбургской области

Изм.	Кол.уч.	Лист	№ док.	Подп.	Дата
ГИП			Гаджиев Д.		10.03.2022
Н.контр.					

Схема расположения свай, ростверков, связей и фундаментных балок

№01.13.01.008.068

Стадия: Р | Лист: 17 | Листов: 17

ООО "Проектно-строительная компания "Оренбургстройпроект"

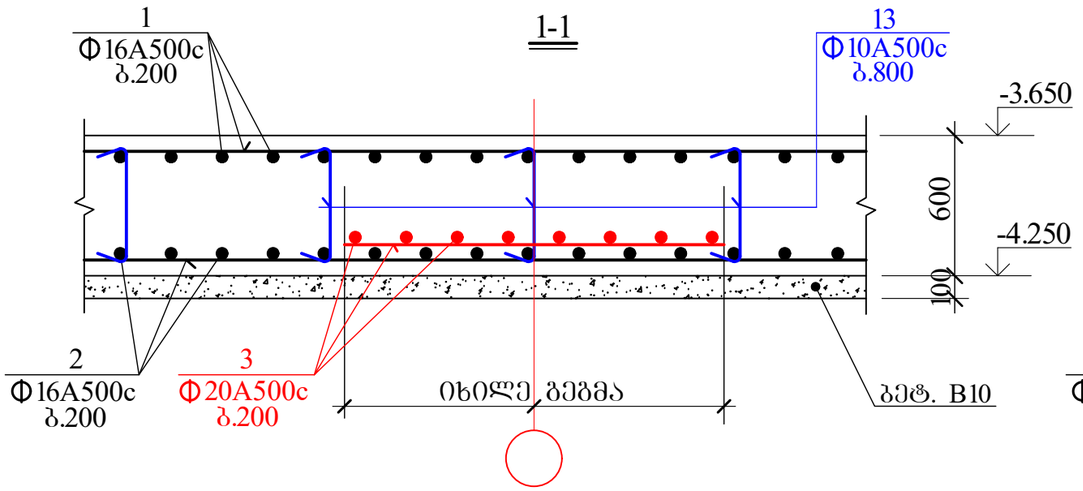

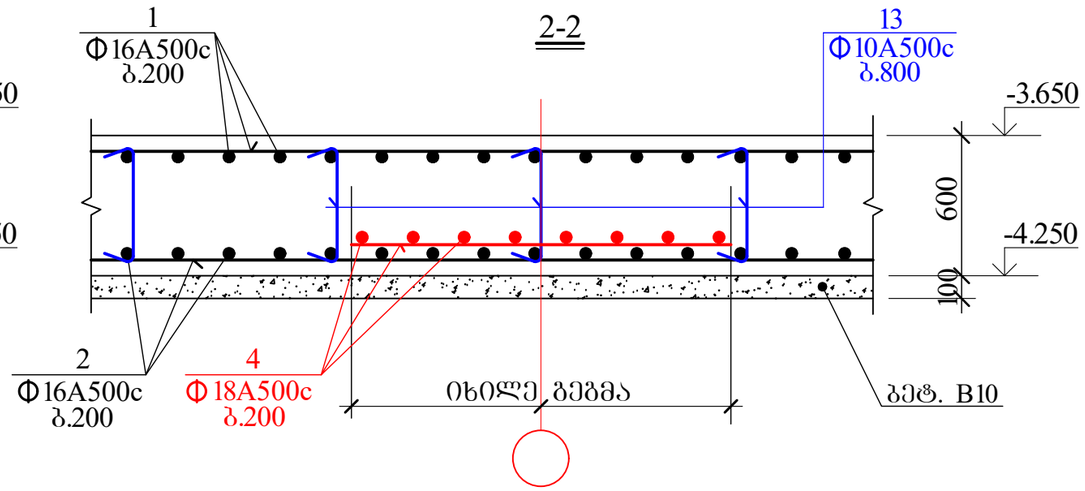

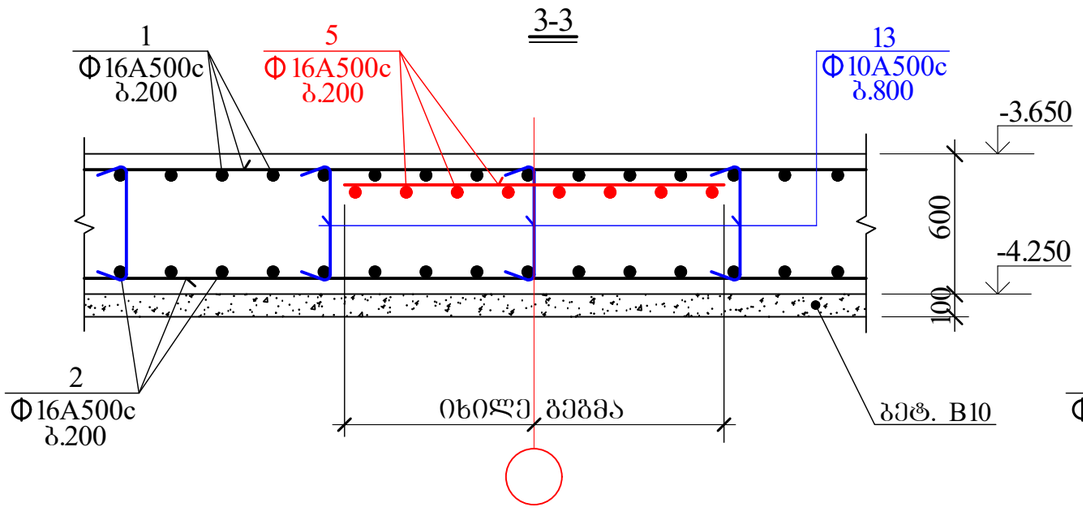

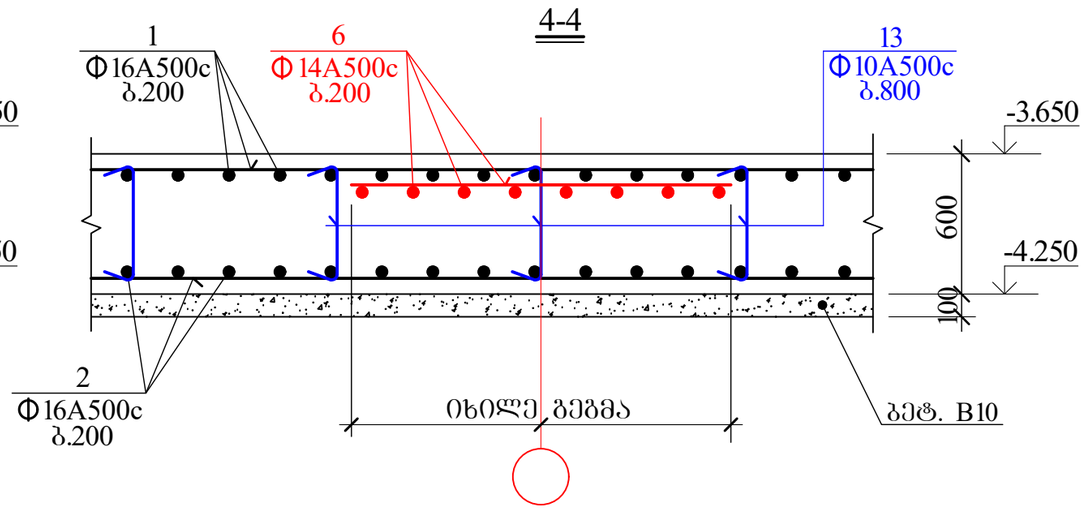

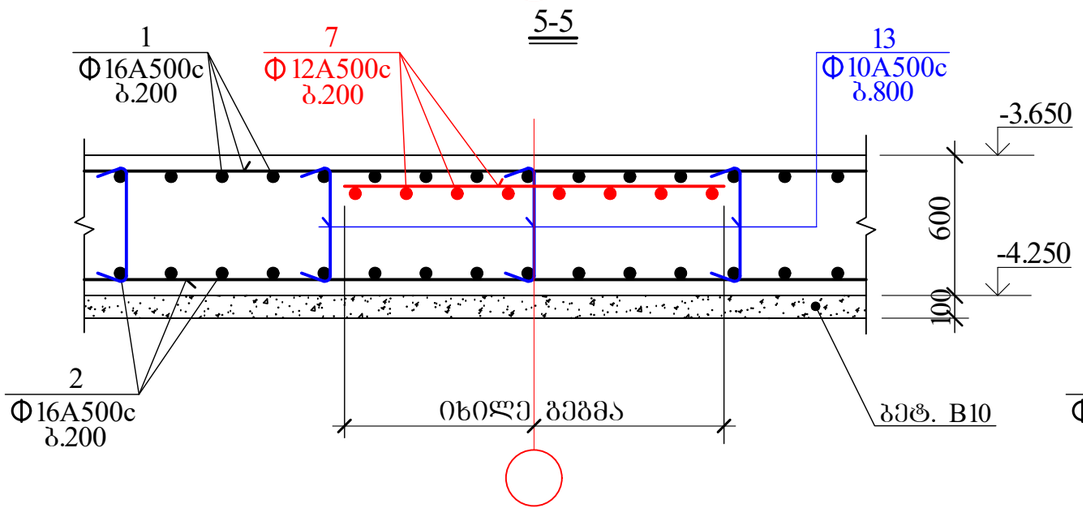

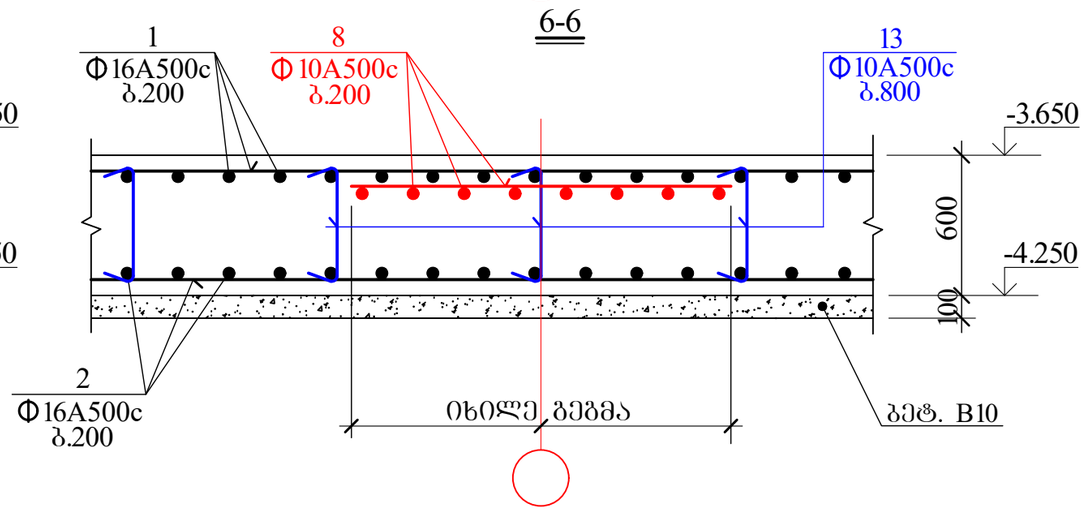

შ.პ.ს."პროექტი"			ალერგოლოგიისა და იმუნოლოგიის ამბულატორიული ცენტრის პროექტი			
ID 202338504ქ. თბილისი, კრილოვის ქ.№5			თბილისი, ლუგლიანას ქუჩა №78, საკადასტრო კოდი №01.13.01.008.068			
დირექტორი	ქ. კალანდაძე		საძირკვლის მონოლითური ფილის დამატებითი ბადეები I			
პრ-ის ავტორი	ბ. ქურდიანი					
არქიტექტორი	ქ. ქურდიანი					
არქიტექტორი	ე. კახიდოვი		ფურცლ. რაოდენ.	ფურცლის №	თარიღი	კონსტრ. ნაწილი
კონსტრუქტორი	შ.დოლიძე			18	10.03.2022	

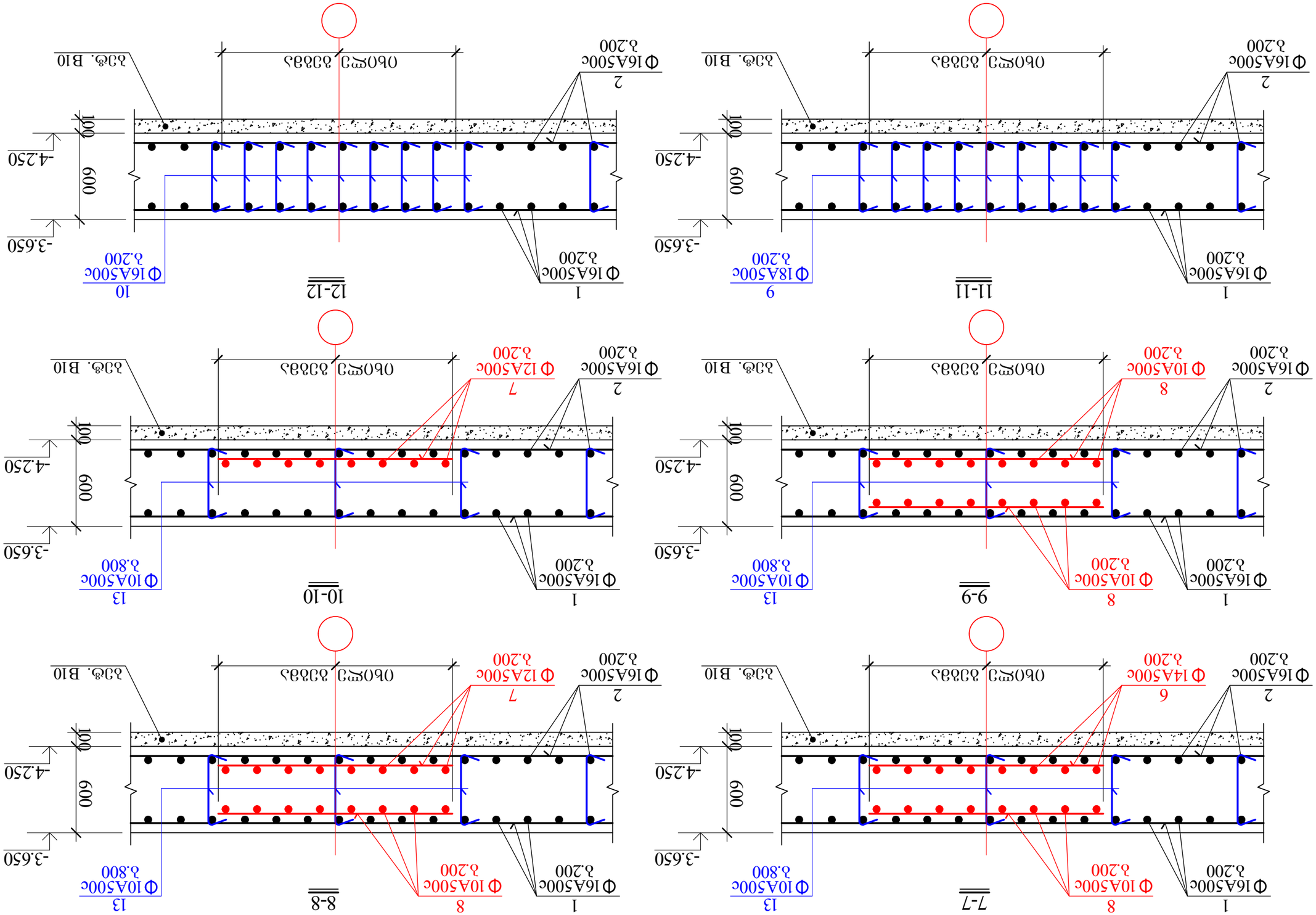

Гл.инж.проекта		Гл.инженер		Разработка рабочей документации по устройству монолитных железобетонных конструкций	
Нач.отдела		Нач.сектора		Здание гостиницы на 78 номеров с ресторанным комплексом	
Гл.специалист		Специалист		Монолитные железобетонные конструкции II	
Инв.№ подл.	Подпись и дата	Взам.инв.№	Инв.№ дубл.	Подпись и дата	
10.03.2022	19				63/20-КЖ

13-13

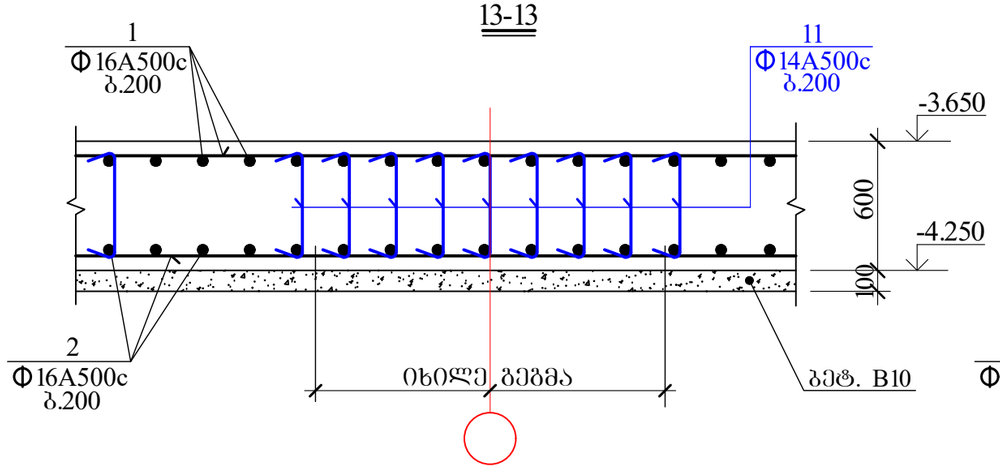

14-14

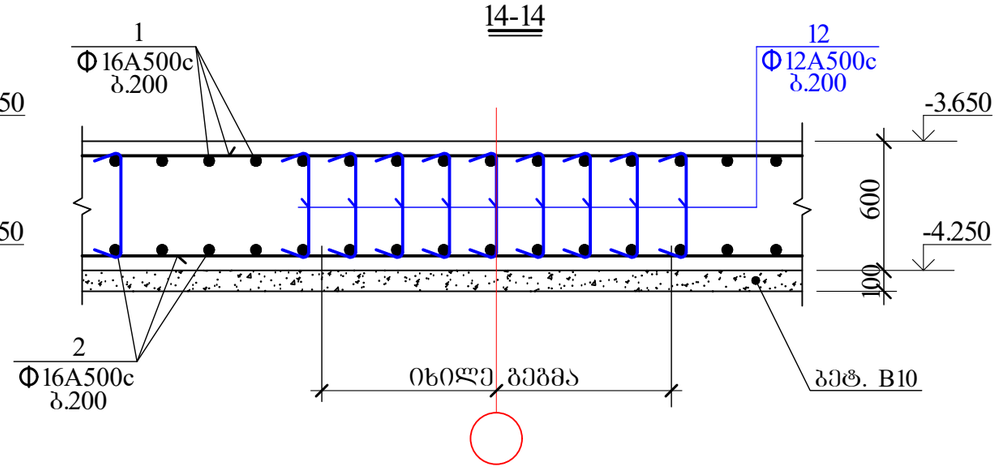

სმფ 1-ის არმატურის ბადეების სამონტაჟო ფიქსატორის მოწყობის ფრაგმენტი

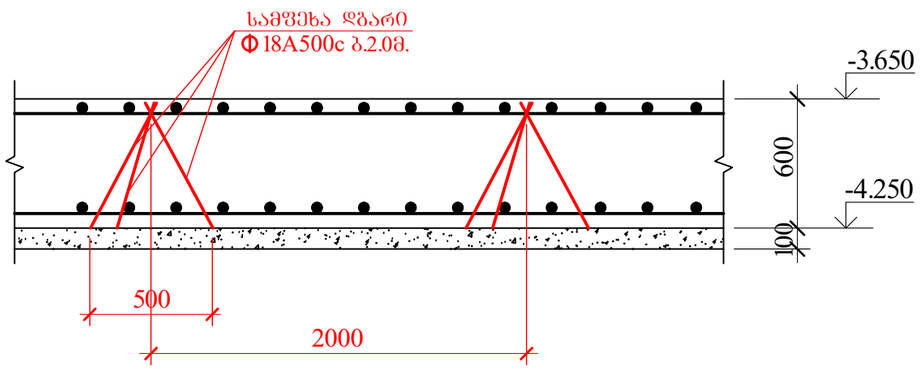

განივი ღეროების განლაგება ფილის ტანში

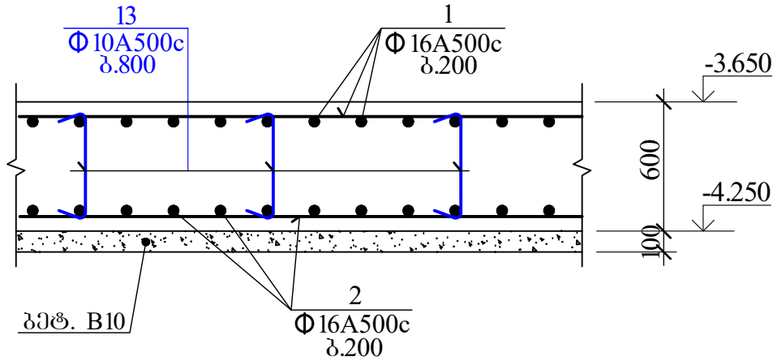

სმფ-ის კონტურის არმირების დეტალი

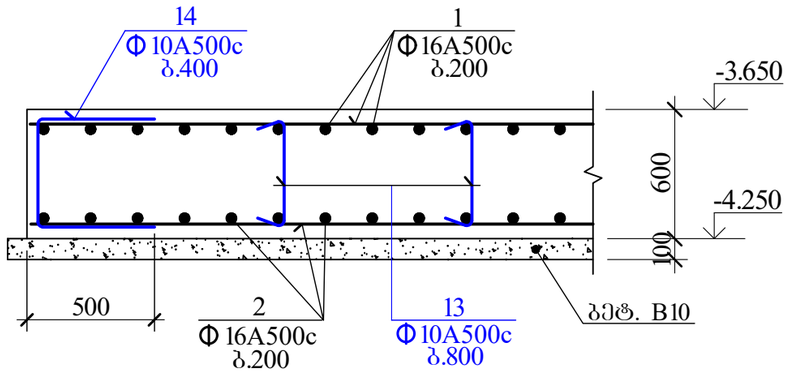

საძირკვლის მონოლითურ ფილაში არმატურის გადაბმის დეტალი

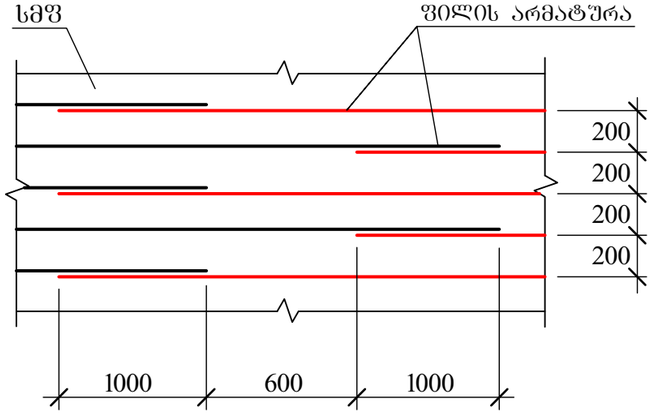

შ.პ.ს."პროექტი" ID 202338504ქ. თბილისი, კრწანისის ქ.№5			ალერგოლოგიისა და იმუნოლოგიის ამბულატორიული ცენტრის პროექტი
დირექტორი	ქ. კალანდაძე		თბილისი, ლუბლიანას ქუჩა №78, საკადასტრო კოდი №01.13.01.008.068
პრ-ის ავტორი	ბ. ჭურდიანი		საძირკვლის მონოლითური ფილის დამატებითი ბადეები III და არმირების დეტალები
არქიტექტორი	ქ. ჭურდიანი		
არქიტექტორი	მ. კისილიოვი		
კონსტრუქტორი	შ.დოლიძე		

ფურცლ. რაოდენ.	ფურცლის №	თარიღი	კონსტრ. ნაწილი
	20	10.03.2022	

კონსტრუქც. დასახელება	არმატურის სპეციფიკაცია						არმატურის ამოკრება			
	პოზ. №	ესკიზი მმ.	Ø მმ.	L მმ.	n ც.	L x n მ.	Ø მმ.	Σ L მ.	Q კგ.	
სფშ 1	1	საერთო სიგრძე	Ø16A500c	——	—	4900.0	Ø20A500c	660.0	1630.2	
	2	საერთო სიგრძე	Ø16A500c	——	—	4850.0	Ø18A500c	1179.8	2359.6	
	3	საერთო სიგრძე	Ø20A500c	——	—	660.0	Ø16A500c	11354.8	17940.6	
	4	საერთო სიგრძე	Ø18A500c	——	—	65.0	Ø14A500c	603.1	729.8	
	5	საერთო სიგრძე	Ø16A500c	——	—	490.0	Ø12A500c	1527.8	1359.8	
	6	საერთო სიგრძე	Ø14A500c	——	—	280.0	Ø10A500c	1961.3	1216.0	
	7	საერთო სიგრძე	Ø12A500c	——	—	595.0	A-500c= 25236.0 $V_{ბ(B\ 25)}$= 271.1 კუბ. მ.			
	8	საერთო სიგრძე	Ø10A500c	——	—	910.0				
	9	180 — 550 — 180	Ø18A500c	910	1225	1114.8				
	10	180 — 550 — 180	Ø16A500c	910	1225	1114.8				
	11	180 — 550 — 180	Ø14A500c	910	355	323.1				
	12	180 — 550 — 180	Ø12A500c	910	1025	932.8				
	13	180 — 550 — 180	Ø10A500c	910	450	409.5				
	14	480 / 480 — 550	Ø10A500c	1510	425	641.8				

შ.პ.ს."პროექტი"			ალერგოლოგიისა და იმუნოლოგიის ამბულატორიული ცენტრის პროექტი			
ID 202338504ქ. თბილისი, კრილოვის ქ.№5			თბილისი, ლუბლიანას ქუჩა №78, საკადასტრო კოდი №01.13.01.008.068			
დირექტორი	ქ. კალანდაძე		საძირკვლის მონოლითური ფილის სპეციფიკაცია			
პრ-ის ავტორი	პ. ქურდიანი					
არქიტექტორი	ქ. ქურდიანი					
არქიტექტორი	ე. კისილიოვი		ფურცლ. რაოდენ.	ფურცლის №	თარიღი	კონსტრ. ნაწილი
კონსტრუქტორი	შ.დოლიძე			21	10.03.2022	

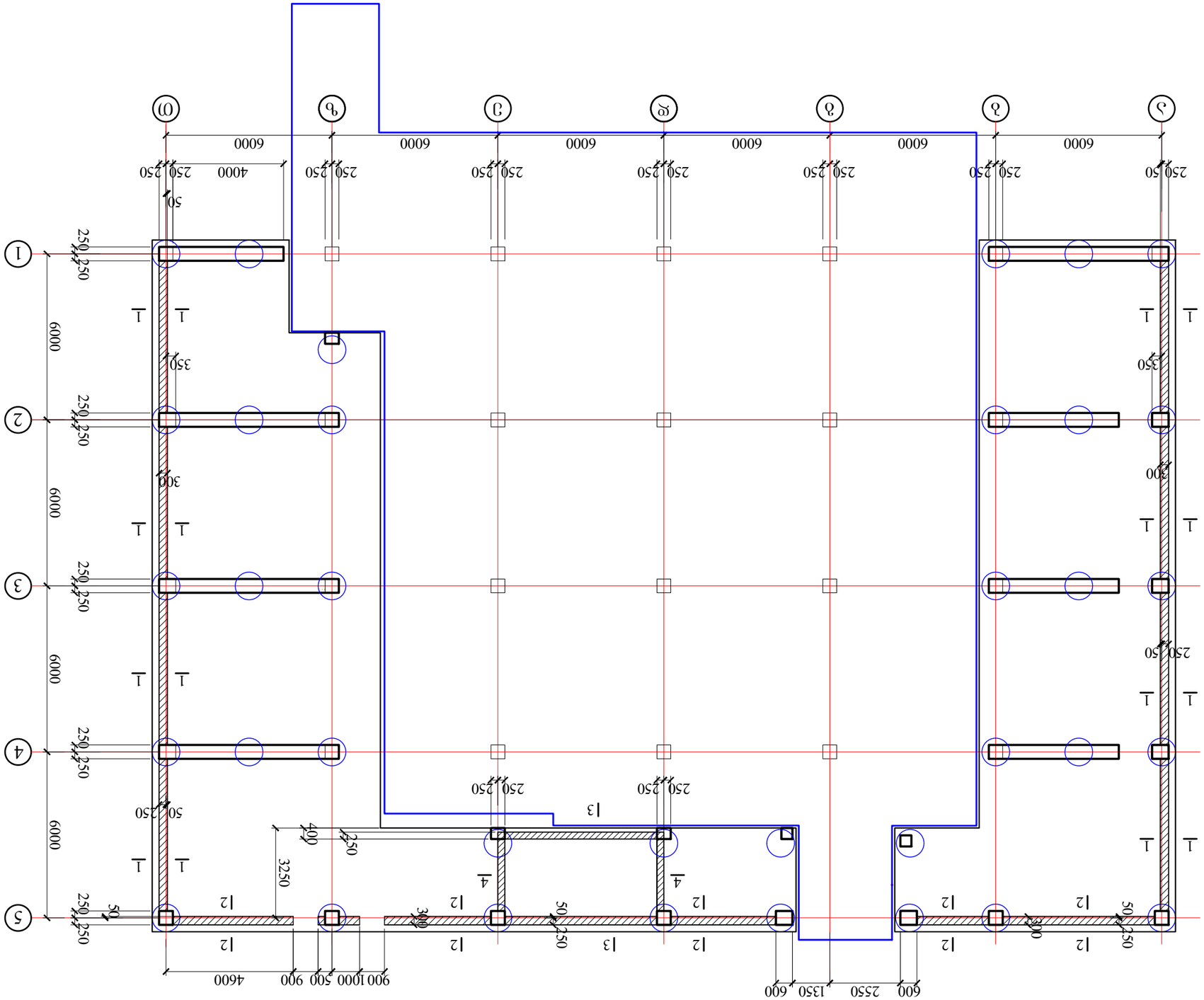

Цокольный этаж (Отм. 3.150)
Фундаментная плита (Отм.-0.150)
Схема армирования

Разраб.	Г.Д.Чернышов			Стадия	Лист	Листов
Гл.инж.проекта	Г.Д.Чернышов			Р	1	
Н.контр.	Г.Д.Чернышов					
ГИП	Г.Д.Чернышов					

ООО "ЗапСибПроект"
ID 20233850441, Оренбургская обл., г.Бузулук, ул.Чкалова, д.№5

Изм.	Кол.уч.	Лист	№ док.	Подп.	Дата

Жилой дом №78, Блок-секция №1 (поз.1)
№01.13.01.008.068

Блок-секция (поз.1) Отм.-0.150, Отм.3.150, Отм.6.450
Фундаментная плита. Схема армирования

Копировал
Формат А1

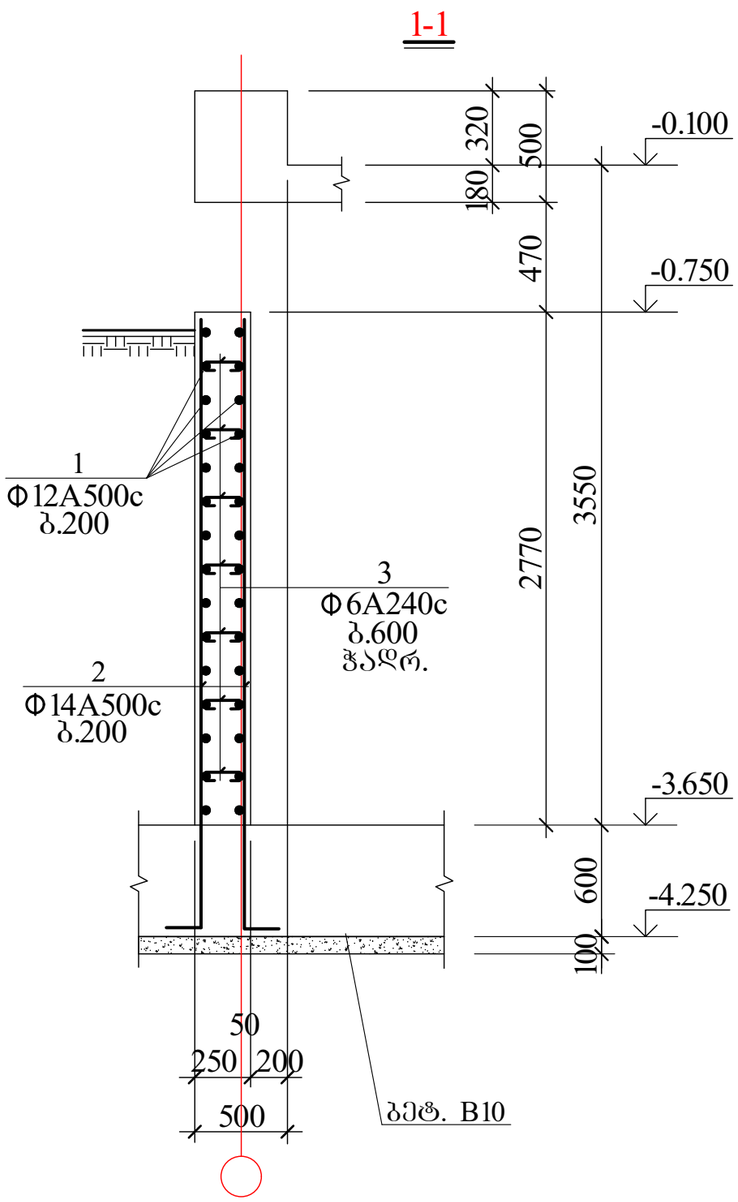

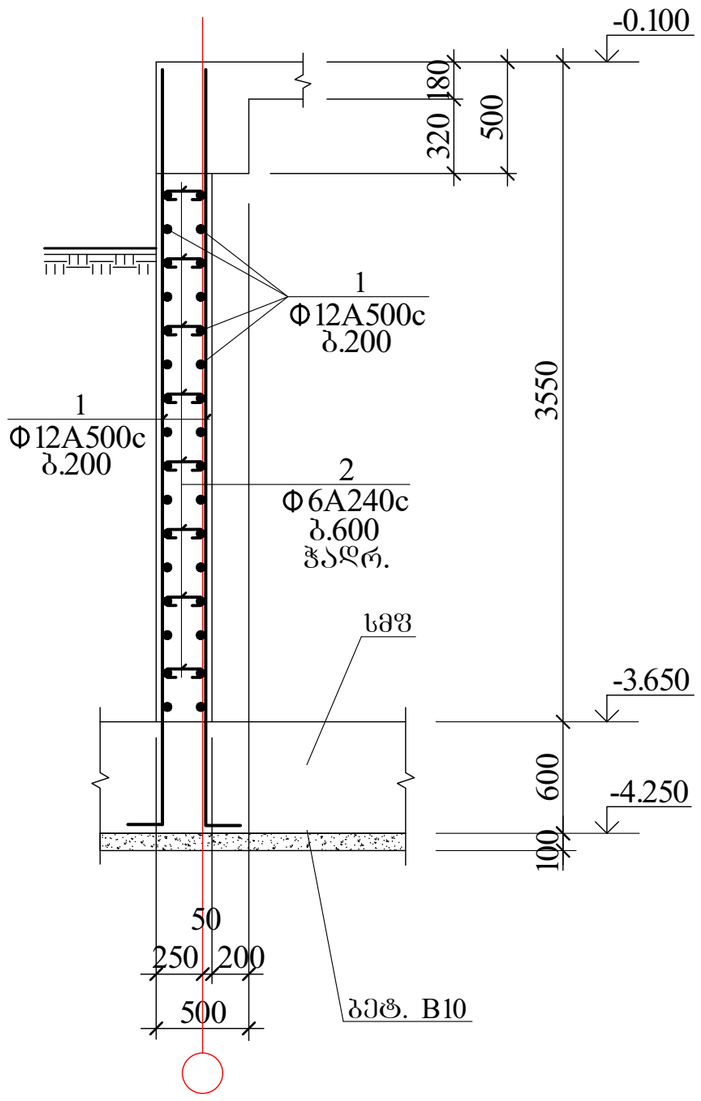

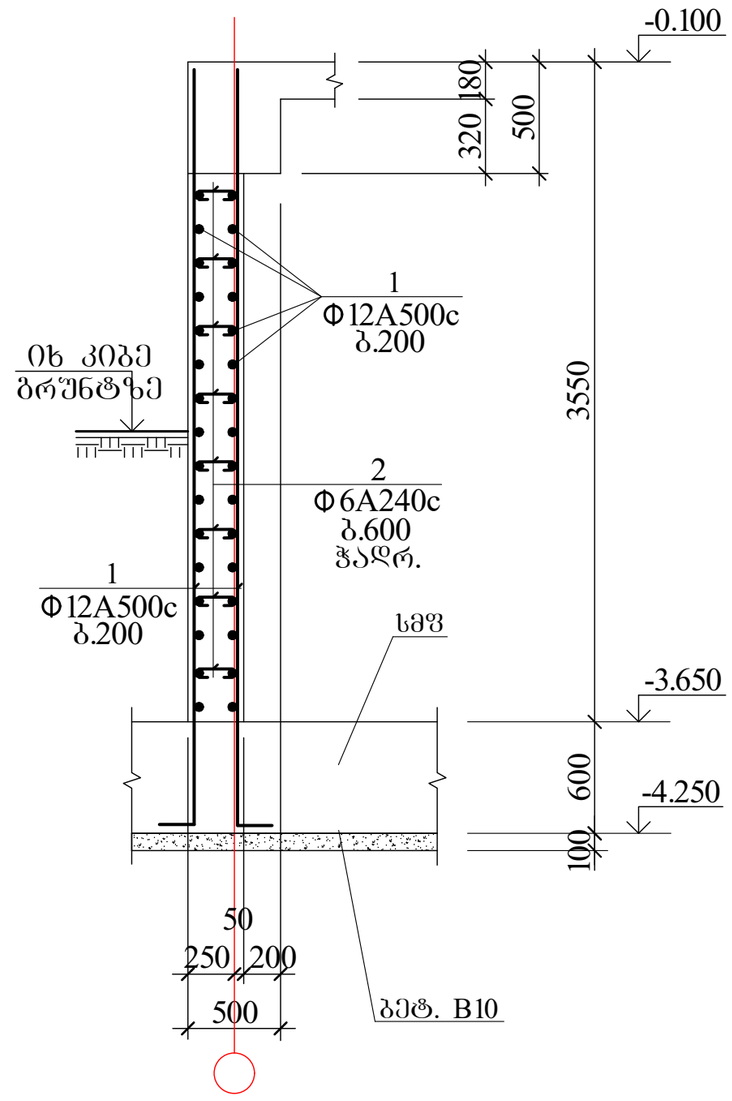

შ.პ.ს."პროექტი" ID 202338504ქ. თბილისი, კრწანისის ქ№5			ალერგოლოგიისა და იმუნოლოგიის ამბულატორიული ცენტრის პროექტი			
			თბილისი, ლუგლიანას ქუჩა №78, საკადასტრო კოდი №01.13.01.008.068			
დირექტორი	ქ. კალანდაძე		საძირკვლის კედლის კვეთები I			
პრ-ის ავტორი	პ. ქურდიანი					
არქიტექტორი	ქ. ქურდიანი					
არქიტექტორი	ე. კისიელიოვი		ფურცლ. რაოდენ.	ფურცლის №	თარიღი	კონსტრ. ნაწილი
კონსტრუქტორი	შ.დოლიძე			23	10.03.2022	

3-3

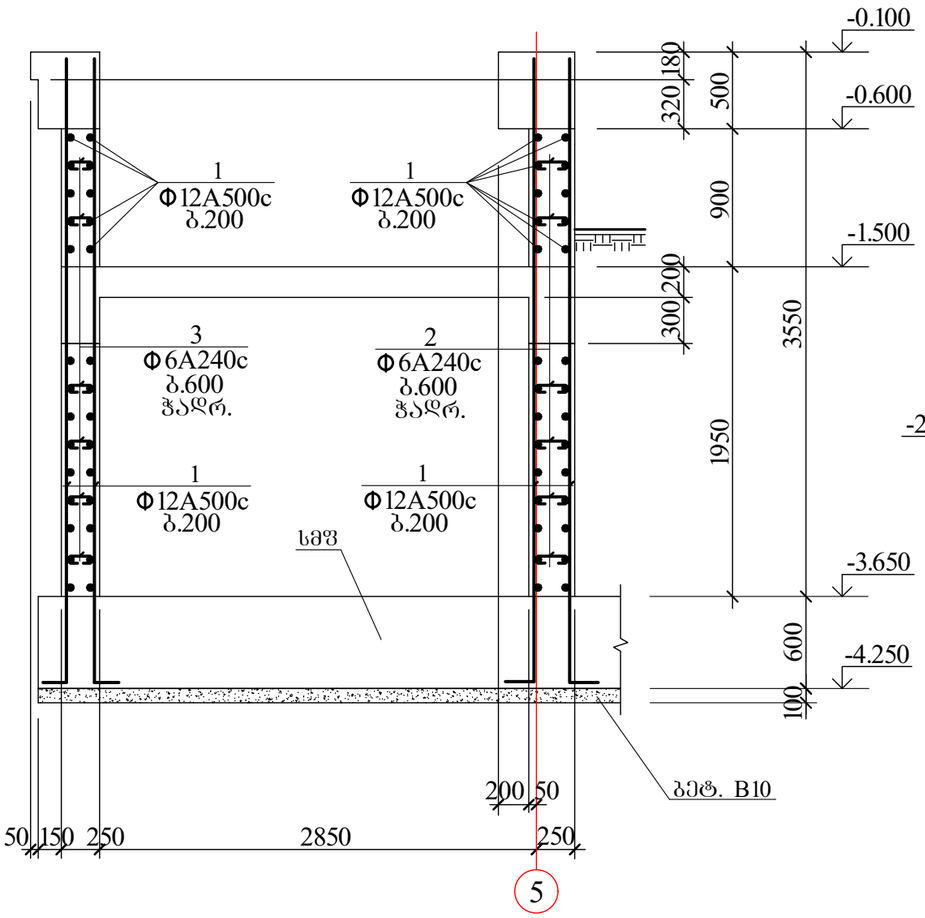

4-4

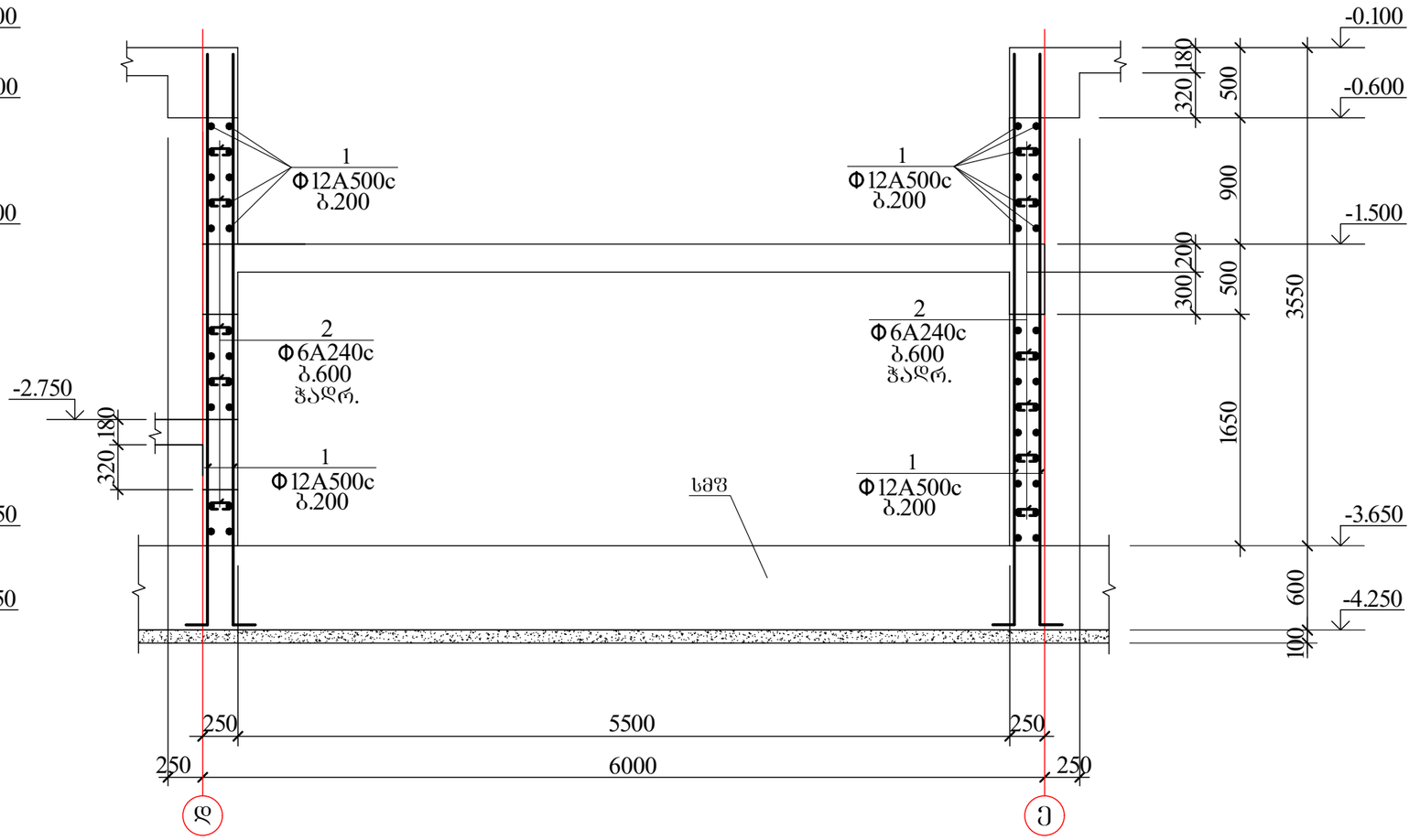

შ.პ.ს."პროექტი" ID 202338504ქ. ობილისი, კრილოვის ქ.№5			ალერგოლოგიისა და იმუნოლოგიის ამბულატორიული ცენტრის პროექტი			
			ობილისი, ლუბლიანას ქუჩა №78, საკადასტრო კოდი №01.13.01.008.068			
დირექტორი	ქ. კალანდაძე		საძირკვლის კედლის კვეთები II			
პრ-ის ავტორი	ბ. ჭურდიანი					
არქიტექტორი	ქ. ჭურდიანი					
არქიტექტორი	ე. კისილიოვი		ფურცლ. რაოდენ.	ფურცლის №	თარიღი	კონსტრ. ნაწილი
კონსტრუქტორი	შ.დოლიძე			24	10.03.2022	

კონსტრუქც. დასახელება	არმატურის სპეციფიკაცია						არმატურის ამოკრება		
	პოზ. №	ესკიზი	Ø	L	n	Lxn	Ø	Σ L	Q
		მმ.	მმ.	მმ.	ც.	მ.	მმ.	მ.	კგ.
1-1	1	საერთო სიგრძე	Ø14A500c	——	—	1855.0	Ø14A500c	1855.0	2244.6
	2	საერთო სიგრძე	Ø12A500c	——	—	1465.0	Ø12A500c	1465.0	1303.9
	3	90 250 90	Ø 6A240c	430	370	159.1	Ø 6A240c	159.1	35.3
							A-500c= 3548.5 კგ. A240c= 35.3 კგ. $V_{ბ(B\ 25)}$= 40.7 კუბ. მ.		
2-2	1	საერთო სიგრძე	Ø12A500c	——	—	1505.0	Ø12A500c	1505.0	1339.5
	2	90 250 90	Ø 6A240c	430	158	67.9	Ø 6A240c	67.9	15.1
							A-500c= 1339.5 კგ. A240c= 15.1 კგ. $V_{ბ(B\ 25)}$= 17.4 კუბ. მ.		
2'-2'	1	საერთო სიგრძე	Ø12A500c	——	—	420.0	Ø12A500c	420.0	373.8
	2	90 250 90	Ø 6A240c	430	44	18.9	Ø 6A240c	18.9	4.2
							A-500c= 373.8 კგ. A240c= 4.2 კგ. $V_{ბ(B\ 25)}$= 4.8 კუბ. მ.		
3-3	1	საერთო სიგრძე	Ø12A500c	——	—	1980.0	Ø12A500c	1980.0	1762.2
	2	90 250 90	Ø 6A240c	430	102	43.9	Ø 6A240c	82.7	18.4
	3	90 200 90	Ø 6A240c	380	102	38.8			
							A-500c= 1339.5 კგ. A240c= 15.1 კგ. $V_{ბ(B\ 25)}$= 20.5 კუბ. მ.		
4-4	1	საერთო სიგრძე	Ø12A500c	——	—	945.0	Ø12A500c	945.0	841.1
	2	90 200 90	Ø 6A240c	380	87	33.1	Ø 6A240c	33.1	7.4
							A-500c= 841.1 კგ. A240c= 7.4 კგ. $V_{ბ(B\ 25)}$= 7.9 კუბ. მ.		

შ.პ.ს."პროექტი"			ალერგოლოგიისა და იმუნოლოგიის ამბულატორიული ცენტრის პროექტი			
ID 202338504ქ. თბილისი, კრწანისის ქ№5			თბილისი, ლუბლიანას ქუჩა №78, საკადასტრო კოდი №01.13.01.008.068			
დირექტორი	ქ. კალანდაძე		საძირკვლის კედლის კვეთების სპეციფიკაცია			
პრ-ის პეტორი	პ. ქურდიანი					
არქიტექტორი	ქ. ქურდიანი					
არქიტექტორი	მ. კისილიოვი		შურცლ. რაოდენ.	შურცლის №	თარიღი	კონსტრ. ნაწილი
კონსტრუქტორი	შ.დოლიძე			25	10.03.2022	

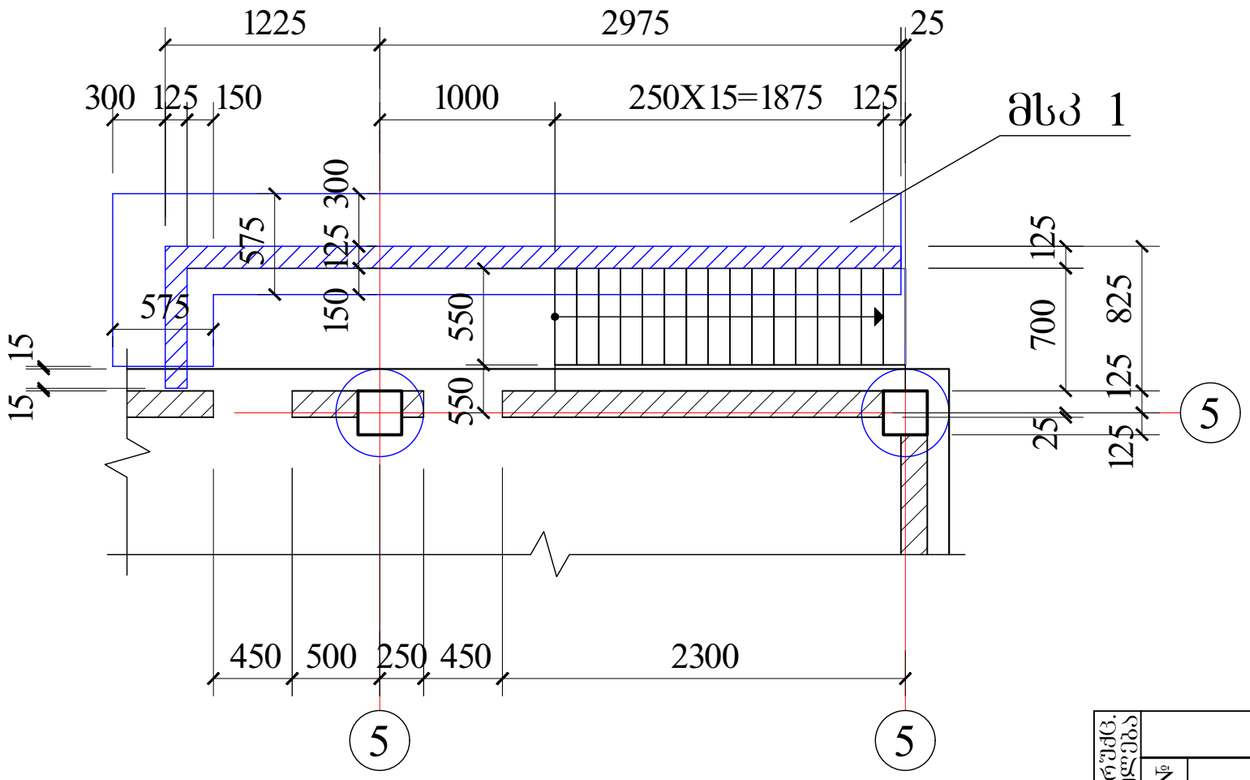

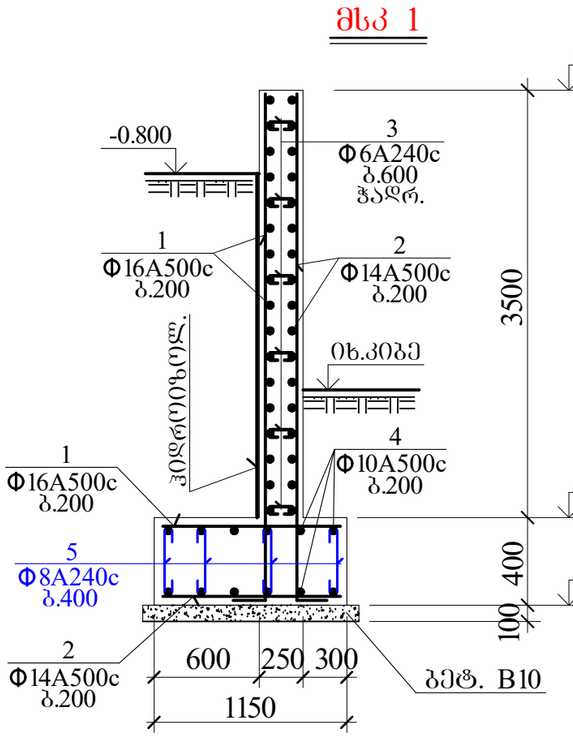

გრუნტზე მოსაწყობი გარე კიბე კგ 1

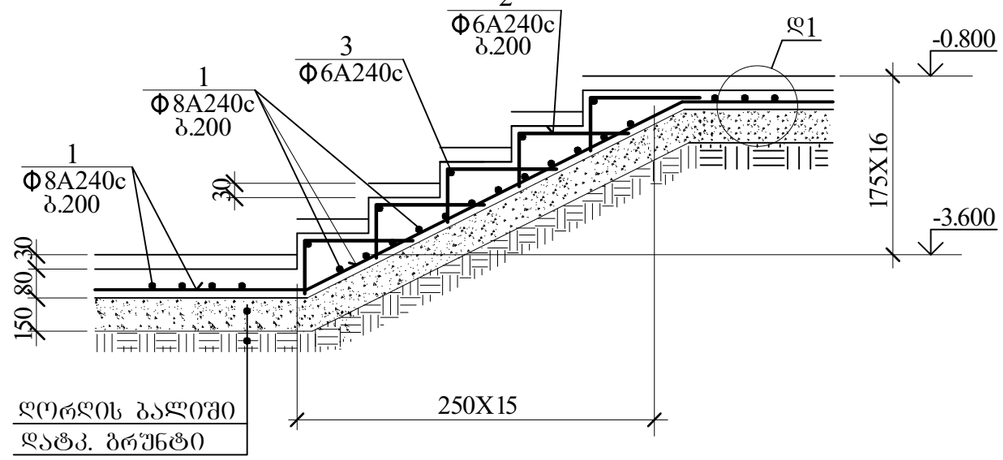

კონსტრუქც. დასახელება	არმატურის სპეციფიკაცია						არმატურის ამოკრება		
	პოზ. №	ესკიზი მმ.	Ø მმ.	L მმ.	n ც.	Lxn მ.	Ø მმ.	Σ L მ.	Q კგ.
მსკ 1	1	საერთო სიგრძე	Ø16A500c	—	—	435.0	Ø16A500c	435.0	687.3
	2	საერთო სიგრძე	Ø14A500c	—	—	435.0	Ø14A500c	435.0	526.4
	3	75 — 200 — 75	Ø 6A240c	350	100	35.0	Ø10A500c	130.0	80.6
	4	საერთო სიგრძე	Ø10A500c	—	—	130.0	Ø8A240c	45.4	18.0
	5	90 — 450 — 90	Ø 8A240c	630	72	45.4	Ø6A240c	35.0	7.8
							A-500c= 1294.3 კგ.		
							A240c= 25.8 კგ.		
							$V_{ბ(B\ 25)}$= 13.6 კუბ. მ.		
კიბე კგ 1	1	საერთო სიგრძე	ф8A240c	—	—	65.0	ф8A240c	65.0	25.7
	2	250 400	ф6A240c	650	112	72.8	ф6A240c	92.8	20.6
	3	საერთო სიგრძე	ф6A240c	—	—	20.0	A240c= 46.3 კგ.		
							$V_{ბ(B15)}$ = 0.85 კუბ.მ.		

შ.პ.ს."პროექტი"			ალერგოლოგიისა და იმუნოლოგიის ამბულატორიული ცენტრის პროექტი
ID 202338504ქ. თბილისი, კრწანისის ქ№5			თბილისი, ლუბლიანას ქუჩა №78, საკადასტრო კოდი №01.13.01.008.068
დირექტორი	ქ. კალანდაძე		გრუნტზე მოსაწყობის გარე კიბე, მსკ 1 და სპეციფიკაცია
პრ-ის ავტორი	ბ. ქურდიანი		
არქიტექტორი	ქ. ქურდიანი		
არქიტექტორი	მ. კისილიოვი		შურცლ. რაოდენ. / შურცლის № 26 / თარიღი 10.03.2022 / კონსტრ. ნაწილი
კონსტრუქტორი	შ.დოლიძე		

<u>საექსპერტო დასკვნა</u>

თბილისში, ლუბლიანას ქუჩა №78-ში, (საკადასტრო კოდი №01.13.01.008.068) ალერგოლოგიისა და იმუნოლოგიის ამბულატორიული ცენტრის დასაპროექტებელი ნაგებობის ქვეშ განთავსებული არსებული თავდაცვითი ნაგებობის მდგრადობის და დასაპროექტებელი შენობის არსებულ შენობაზე გავლენის შესახებ.

დასაპროექტებელი ალერგოლოგიისა და იმუნოლოგიის ამბულატორიული ცენტრის მისამართია თბილისი, ლუბლიანას ქუჩა №78, (საკადასტრო კოდი №01.13.01.008.068).

ნაგებობას გააჩნია 4 მიწისზედა სართული, სარდაფით.

სეისმური დარაიონების მიხედვით სამშენებლო ტერიტორია იმყოფება 8 ბალიან ზონაში.

ქარის ნორმატიული დატვირთვა - 50კგ/კვმ.

თოვლის ნორმატიული დატვირთვა - 70კგ/კვმ.

საძირკვლის ფილის ფუძედ მიღებულია ფენა 2 - თიხა მოყვითალო-ყავისფერი, ძნელპლასტიკური, კენჭნაროვანი ბრუნტის თხელი (15-20 სმ)

შუაშრეებითკარბონატური, მყარი, ღორღის და ხვინჭის 10-15%-მდე.

საანგარიშო წინაღობით: Ro=2.7 კგძ/კვ.სმ.

ხიმინჯი დაფუძნებულია ფენა 4-ზე - ხრეში, წყალშემცველი, ქვიშის შემავსებლით 30%-მდე.

საანგარიშო წინაღობით: Ro=6.0 კგძ/კვ.სმ.

საინჟინრო-გეოლოგიური გამოკვლევის მიხედვით სამშენებლო ტერიტორია იმყოფება დამაკმაყოფილებელ საინჟინრო-გეოლოგიურ პირობებში ბრუნტი სეისმური თვისებების მიხედვით მიეკუთვნება II კატეგორიას. ბრუნტის წყალი დაფიქსირდა 7.2-8.5 მ-დან. წყალის აგრესიულობის გამო მიწისქვეშა კონსტრუქციები უნდა დამზადდეს სახსტანდარტის 10178-76.პორტლანდცემენტზე დამზადებულ წყალშეუღწევად W/8 ბეტონისაგან.

საძირკვლის კონსტრუქციას წარმოადგენს საძირკვლის მონოლითური ფილის (H=60სმ) და ხიმინჯების (D=100სმ) ერთობლიობა.

შენობის ძირითადი მზიდი კონსტრუქცია განლაგებულია არსებულ მიწისქვეშა ნაგებობაზე გადამჯდარ ე.წ. "უნაგირის" კონსტრუქციაზე . "უნაგირი" შესდგება პილონების(სიმაღლით 10,15 მ, განით 4.5X0.5მ, 4.7X0.5მ და 6.5X0.5მ) და რ.ბ. კოჭებისგან (ზომით 3.8X0.5 მ და 3.8X0.5მ).

მზიდი კარკასის დანარჩენი სხვა ელემენტებია - სვეტები 50X60 და 50X50 სმ; რიგელები - 50X50 სმ.

შენობის სართულშუა გადახურვა შესრულებულია რკ.ბ. მონოლითური ფილებით სისქით 18 სმ

კიბეები - მონოლითური რკინაბეტონის.

სახურავი – ბრტყელი.

სახურავზე მოთავსებულია ლითონის ქანობიანი კარკასი.

არსებული ნაგებობა წარმოადგენს სამოქალაქო თავდაცვის ნაგებობას რომელიც განკუთვნილი იყო საჰაერო თავდასხმის დროს მოსახლეობის ევაკუაციისა და დაცვისათვის.

ნაგებობის მზიდ კონსტრუქციას წარმოადგენს მონოლითური რკინა-ბეტონის კარკასი: სვეტები - 160X50, 155X50, 150X50, 110X50, 100X50, 50X50 სმ. რიგელები - 80X90 სმ. შემომზღუდავ კედლებად გამოყენებულია 50 სმ. სისქის ორ ზონაში არმირებული რკინა ბეტონის მონოლითური კედლები, გადახურვის კონსტრუქციად გამოყენებული 30 სმ. სისქის ორ ზონაში არმირებული რკინა ბეტონის არმირებული ფილა, რომლის თავზეც არსებული მიწის საფარის სისქე იცვლება 30-100 სმ-ამდე.

საძირკლის კონსტრუქციად მონოლითური სვეტების ქვეშ გამოყენებულია მონოლითური წერტილოვანი საძირკვლები ზომით 1.2X1.2 მ. შემომზღუდავი მონოლითური კედლების ქვეშ გამოყენებული არის მონოლითური ლენტური საძირკვლები.

მონოლიტური წერტილოვანი და ლენტური საძირეკვლები ერტმანეთთან დაკავშირებულია 80X50 სმ. სისქის რკინა ბეტონის მონოლითური შემკრავი კოჭებით. ხოლო იატაკად გამოყენებულია 10 სმ. სისქის რკინა ბეტონის მონოლითური მოჭიმვა.

არსებული ნაგებობის ფუძეზე მისი საკუთარი წონიდან და მის გადახურვაზე განთავსებული ბრუნტის წონიდან გამომდინარე დაწნევა ტოლია 2.0 --- 2.5 კგძ/კვს.

დასაპროექტებელი შენობის საძირკვლის კონსტრუქციის დამუშავებისას გათვალისწინებული იყო არსებული შენობის არსებობა და ის რომ დასპროექტებელი შენობის ფუძეზე არსებული დაწნევა არ ყოფილიყო განსხვავებული არსებული შენობის ფუძეზე არსებულ დაწნევაზე ამის გამო დასპროექტებელი შენობის კონსტრუქციაში საძირკვლის მონოლიტური ფილის გარდა გამოყენებულია 1 მეტრი დიამეტრის ბურღვით ნატენი ხიმინჯები რომლებიც ეფუძნება პრაქტიკულად უკუმშვად ბრუნტს და ამის გამო საძირკვლის მონოლითურ ფილაზე წნევა არ აღემატება არსებული შენობის ფუძეში არსებულ წნევას რაც დადასტურებულია შესაბამისი კომპიუტერული გაანგარიშებით.

გაანგარიშება ჩატარდა ლიცენზირებული გამოთვლითი კომპლექსის "LIRA 2016"-მეშვეობით რომელიც ეფუძნება სასრულ ელემენტთა მეთოდს და რეალიზებულია გადაადგილებებში.

პროექტის კონსტრუქციული ნაწილი შესრულებულია საქართველოში მოქმედი სამშენებლო ნორმებისა და წესების მოთხოვნების დაცვით, შესაბამისად, შენობის მდგრადობა უზრუნველყოფილია და პროექტს ეძლევა ცალსახად დადებითი საექსპერტო შეფასება.

ექსპერტი – მთავარი სპეციალისტი,

კონსტრუქტორი გ.რეხვიაშვილი

. 21.04.2022 წ.

საექსპერტო დასკვნა

თბილისში, ლუბლიანას ქუჩა №78-ში, (საკადასტრო კოდი №01.13.01.008.068) ალერგოლოგიისა და იმუნოლოგიის ამბულატორიული ცენტრის პროექტის კონსტრუქციული ნაწილის.

ექსპერტიზაზე წარმოდგენილი იყო თბილისში, ლუბლიანას ქუჩა №78-ში, (საკადასტრო კოდი №01.13.01.008.068) ალერგოლოგიისა და იმუნოლოგიის ამბულატორიული ცენტრის პროექტის კონსტრუქციული ნაწილი.

ნაგებობას გააჩნია 4 მიწისზედა სართული, სარდაფით.

სეისმური დარაიონების მიხედვით სამშენებლო ტერიტორია იმყოფება 8 ბალიან ზონაში.

ქარის ნორმატიული დატვირთვა - 50კგ/კვმ.

თოვლის ნორმატიული დატვირთვა - 70კგ/კვმ.

საძირკვლის ფილის ფუძედ მიღებულია ფენა 2 - თიხა მოყვითალო-ყავისფერი, ძნელპლასტიკური, კენჭნაროვანი ბრუნტის თხელი (15-20 სმ) შუაშრეებითკარბონატური, მყარი, ღორღის და ხვინჭის 10-15%-მდე.

საანგარიშო წინაღობით: Ro=2.7 კგძ/კვ.სმ.

ხიმინჯი დაფუძნებულია ფენა 4-ზე - ხრეშში, წყალშემცველი, ქვიშის შემავსებლით 30%-მდე.

საანგარიშო წინაღობით: Ro=6.0 კგძ/კვ.სმ.

საინჟინრო-გეოლოგიური გამოკვლევის მიხედვით სამშენებლო ტერიტორია იმყოფება დამაკმაყოფილებელ საინჟინრო-გეოლოგიურ პირობებში ბრუნტი სეისმური თვისებების მიხედვით მიეკუთვნება II კატეგორიას. ბრუნტის წყალი დაფიქსირდა 7.2-8.5 მ-დან. წყალის აბრესიულობის გამო მიწისქვეშა კონსტრუქციები უნდა დამზადდეს სახსტანდარტის 10178-76.პორტლანდცემენტზე დამზადებულ წყალშეუდწევად W/8 ბეტონისაბან.

საძირკვლის კონსტრუქციას წარმოადგენს საძირკვლის მონოლითური ფილის (H=60სმ) და ხიმინჯების (D=100სმ) ერთობლიობა.

შენობის ძირითადი მზიდი კონსტრუქცია განლაგებულია არსებულ მიწისქვეშა ნაგებობაზე გადამჯდარ ე.წ. "უნაგირის" კონსტრუქციაზე . "უნაგირი" შესდგება

პილონების(სიმაღლით 10,15 მ, განით 4.5X0.5მ, 4.7X0.5მ და 6.5X0.5მ) და რ.ბ. კოჭებისგან (ზომით 3.8X0.5 მ და 3.8X0.5მ).

მზიდი კარკასის დანარჩენი სხვა ელემენტებია - სვეტები 50X60 და 50X50 სმ; რიგელები - 50X50 სმ.

შენობის სართულშუა გადახურვა შესრულებულია რკ.ბ. მონოლითური ფილებით სისქით 18 სმ

კიბეები - მონოლითური რკინაბეტონის.

სახურავი – ბრტყელი.

სახურავზე მოთავსებულია ლითონის ქანობიანი კარკასი.

გაანგარიშება ჩატარდა ლიცენზირებული გამოთვლითი კომპლექსის “LIRA 2016”-მეშვეობით რომელიც ეფუძნება სასრულ ელემენტთა მეთოდს და რეალიზებულია გადაადგილებებში.

პროექტის კონსტრუქციული ნაწილი შესრულებულია საქართველოში მოქმედი სამშენებლო ნორმების და წესების მოთხოვნების დაცვით, შესაბამისად, შენობის მდგრადობა უზრუნველყოფილია და პროექტს ეძლევა ცალსახად დადებითი საექსპერტო შეფასება.

ექსპერტი – მთავარი სპეციალისტი,

კონსტრუქტორი გ.რეხვიაშვილი

. 21.04.2022 წ.

სარეკონსტრუქციო სამუშაოების გეგმა ⊦-3.900-ზე

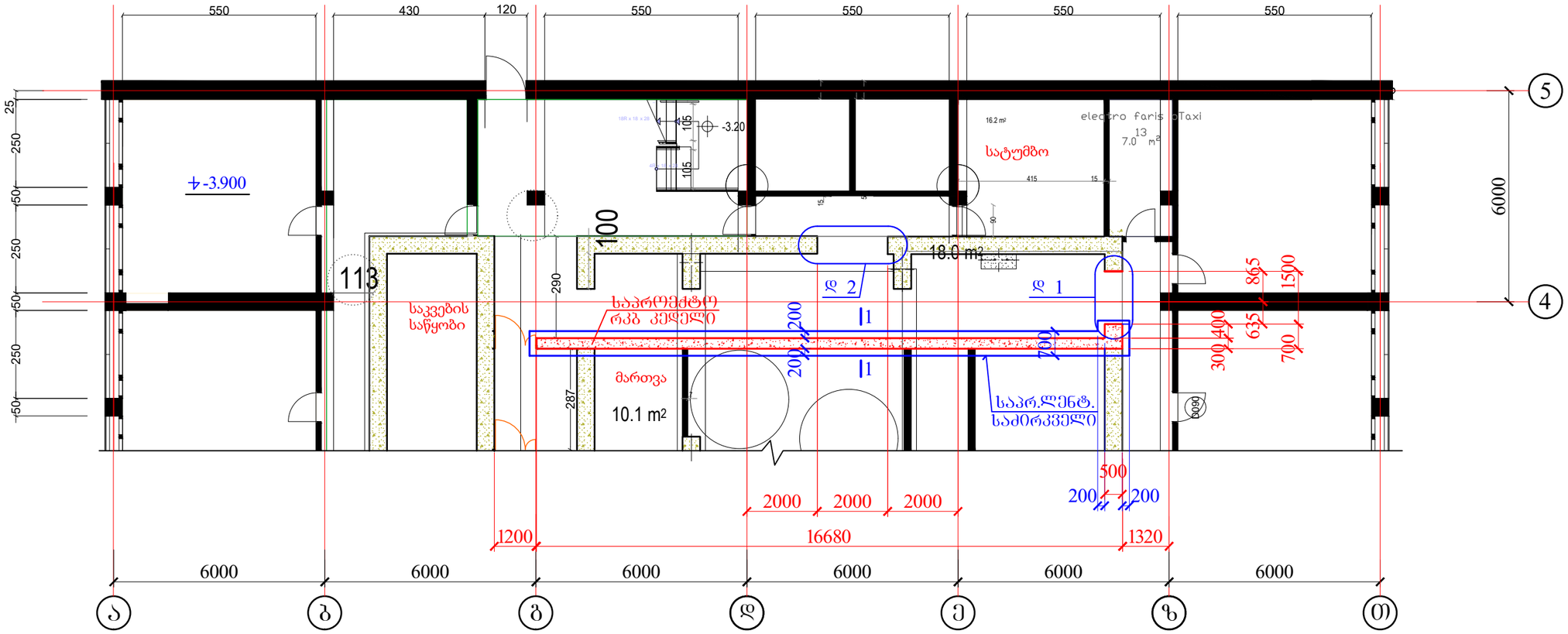

1-1

რკ.ბეტ. კედელი

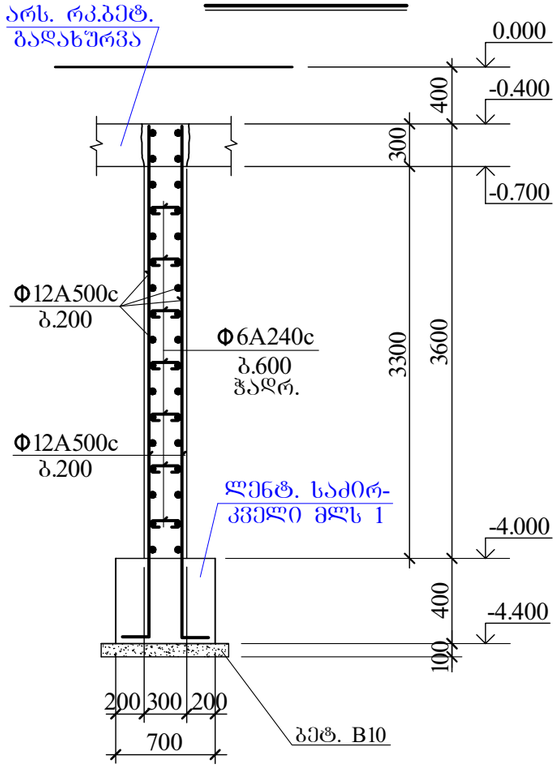

რკ.ბეტ. ლენტი მლს 1

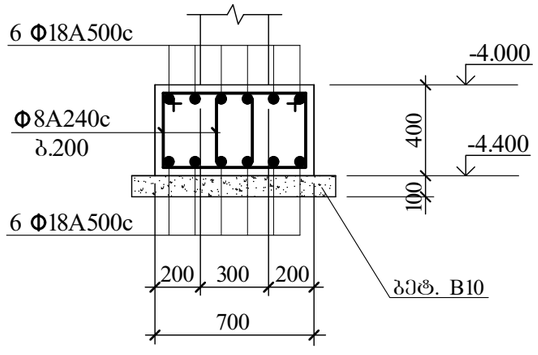

შ.პ.ს."პროექტი" ID 202338504ქ. თბილისი, კოლოფის ქ№5			ალერგოლოგიისა და იმუნოლოგიის ამბულატორიული ცენტრის პროექტი		
			თბილისი, ლუბლიანას ქუჩა №78, საკადასტრო კოდი №01.13.01.008.068		
დირექტორი	ქ. კალანდაძე				
არ-ის ავტორი	ა. ჟურდიანი		სარდაფის სართულის კორექტირება სარეკონსტრუქციო სამუშაოების გეგმა ⊦-3.900-ზე		
არქიტექტორი	ქ. ჟურდიანი				
არქიტექტორი	ე. კისილიოვი		ფურცლ. რაოდენ.	ფურცლის №	თარიღი
კონსტრუქტორი	შ.დოლიძე			რკ-1	16.07.2023

კონსტრ. ნაწილი

Фундаментная плита 1

Ф18А500с --- 450.0 кг. Ф8А240с --- 130.0 кг.

$V_{(бет)}$--- 5.0 м³/п.м.

Фундаментная балка 2

Ф12А500с --- 1250.0 кг. Ф6А240с --- 25.0 кг.

$V_{(бет)}$--- 18.5 м³/п.м.

2 1 2 2

L №12.5 S=7 ГА --- 15.0 кг/п.м.

L №10.0 S=7 ГА --- 15.0 кг/п.м.

-8X80X450 --- 22 Б.

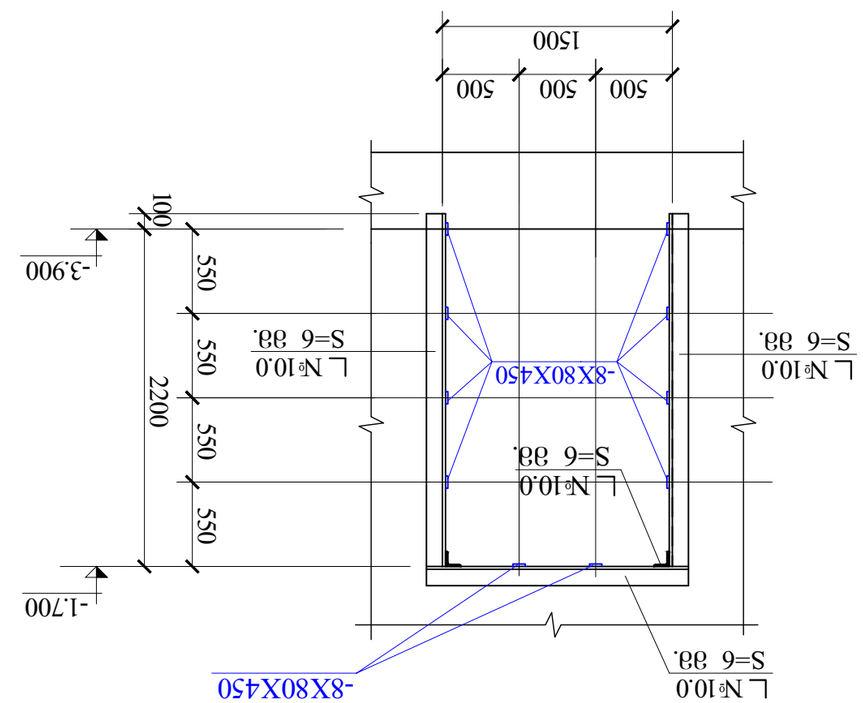

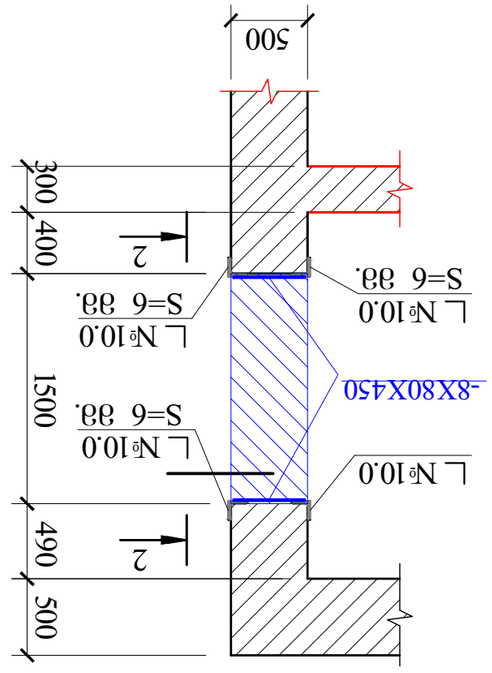

2 1

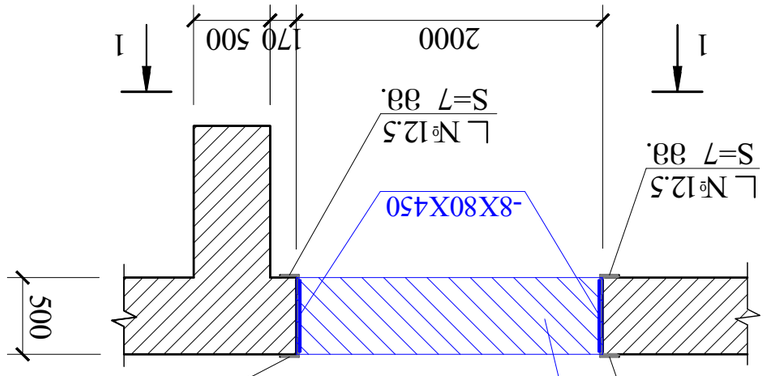

Закладная деталь 2

Фундаментная плита 1

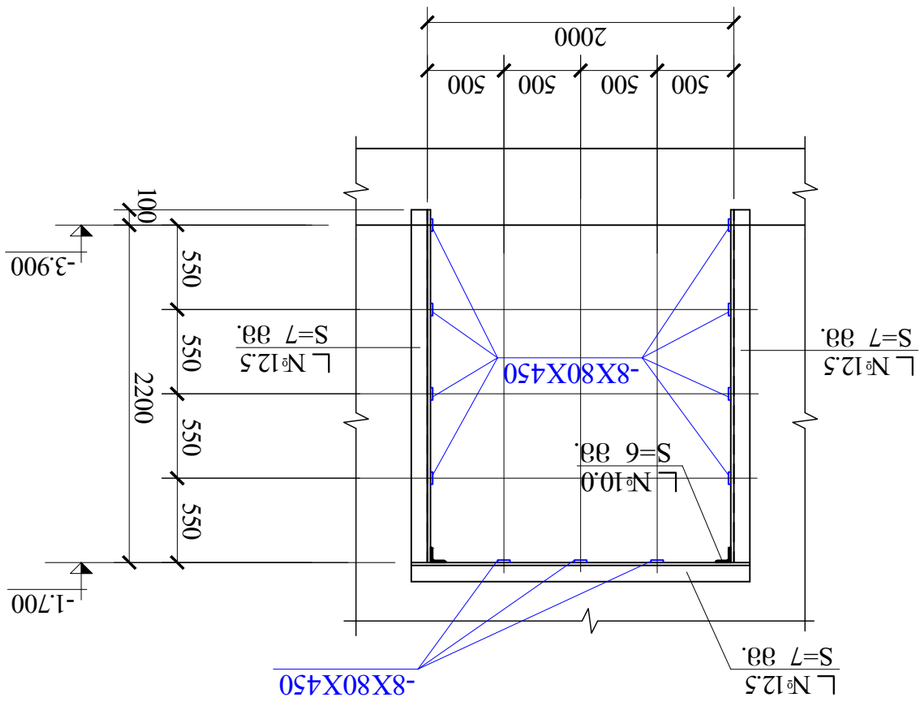

1-1

Гл.Ц.Инженер проекта				Закладные детали для подземной части здания. Схема расположения. Спецификация.
ID 20233850-4. Отдел. Инженерный. Дом 5				Фундаментная плита. Опалубочный чертеж. Спецификация. Ведомость. Схема расположения. Спецификация. Ведомость.
Ведущий	Д. Азарьев			Отдел. Инженерный. Дом 5. Раздел АР. Лист 78. Альбом №01.13.01.008.068
ГИП	Д. Гладков			
Нач.отд.	Д. Гладков			Альбом №01.13.01.008.068
Нач.сект.	Д. Азарьев			Фундаментная плита. Опалубочный чертеж. Спецификация. Ведомость. Схема расположения. Спецификация. Ведомость.
Н.контр.	Э.Жмыхов			
Инженер	Э.Жмыхов			
Изм.	Кол.уч.	Лист	№ док.	Подпись. Дата.
Копировал		Формат А4х2		16.07.2023

დ 1

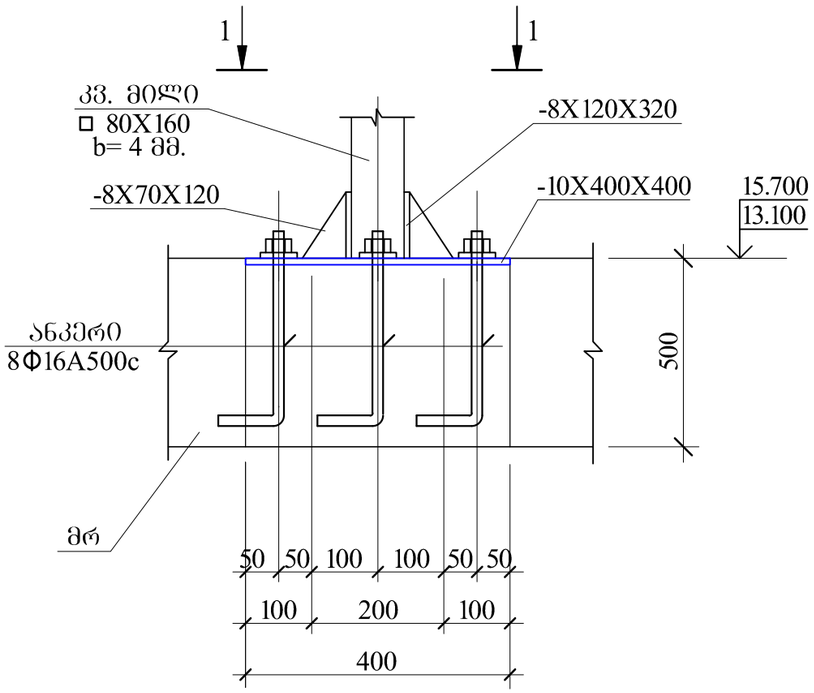

1-1

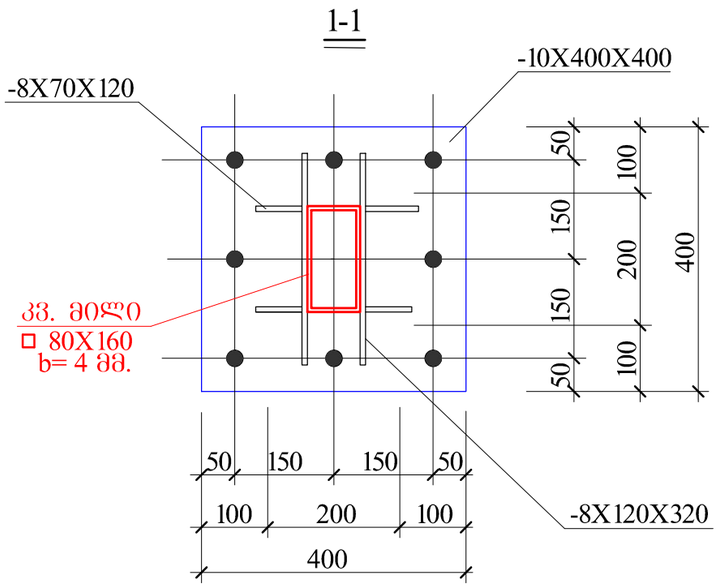

ლითონის კონსტრუქციის გეგმა ⊹ 13.10 და 15.70 მ-ზე

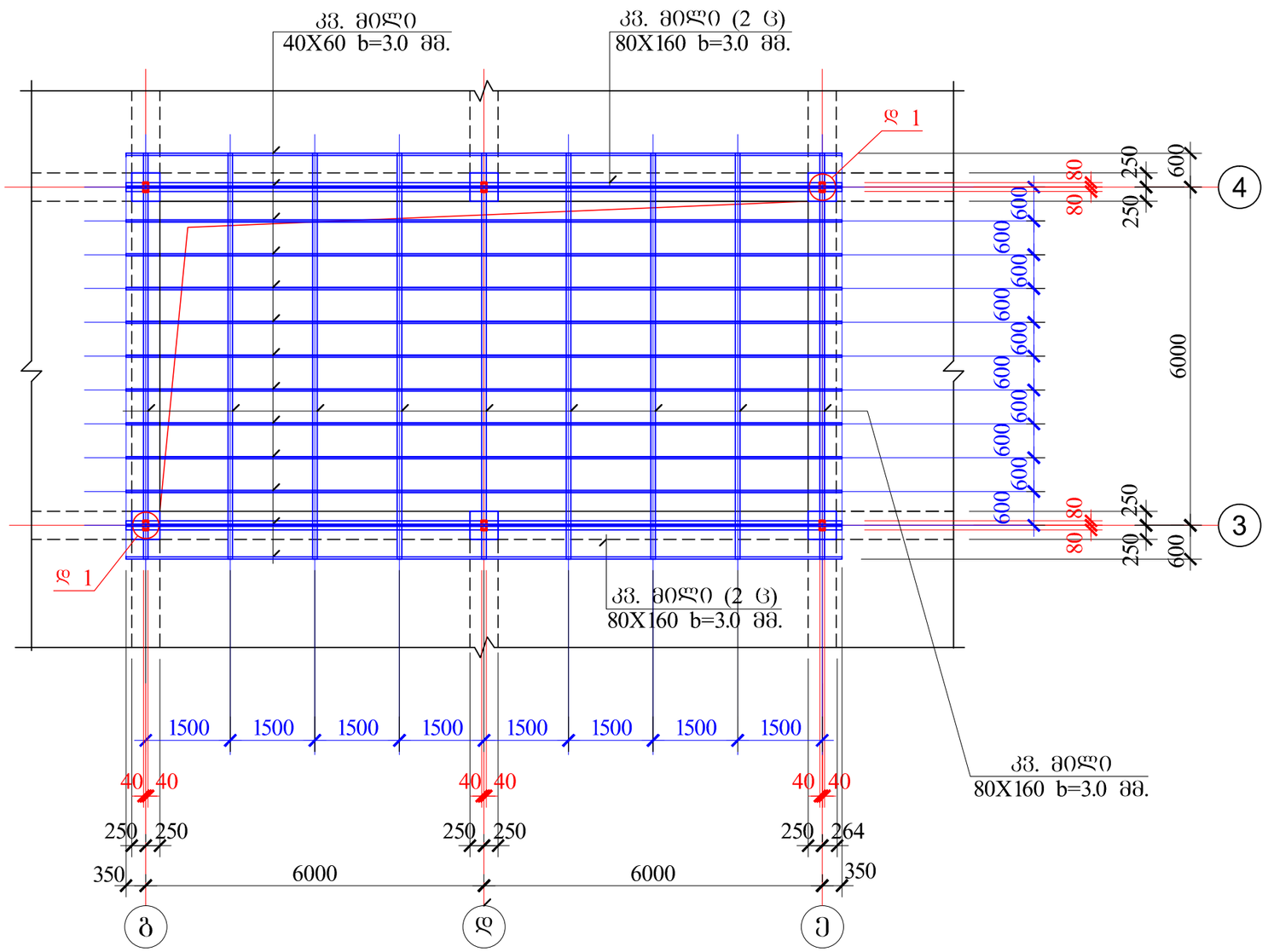

მასალის ხარჯი ლითონის კონსტრუქციისათვის

10X400X400 --- 6 ც -8X120X320 --- 12 ც -8X70X120 --- 24 ც
ანკერი Φ16A500c --- 48 c კვ. მილი 80X160 b=4.0 მმ. --- 15.0 ბრძ.მ.
კვ. მილი 80X160 b=3.0 მმ. --- 126.0 ბრძ.მ.
კვ. მილი 40X60 b=3.0 მმ. --- 165.0 ბრძ.მ.

შ.პ.ს."პროექტი" ID 202338504ქ. თბილისი, კრწანისის ქ.№5			ალერგოლოგიისა და იმუნოლოგიის ამბულატორიული ცენტრის პროექტი (კორექტირებული)			
			თბილისი, ლუბლიანას ქუჩა №78, საკადასტრო კოდი №01.13.01.008.068			
დირექტორი	ქ. კალანდაძე		ლითონის კონსტრუქციის გეგმა მასალის ხარჯი, დ 1			
არ-ის ავტორი	პ. ქურდიანი					
არქიტექტორი	ქ. ქურდიანი					
არქიტექტორი	ე. კისილიოვი		ფურცლ. რაოდენ.	ფურცლის №	თარიღი	კონსტრ
კონსტრუქტორი	შ.დოლიძე				22.12.2023	ნაწილი

ლითონის კონსტრუქციის სამონტაჟო სქემა +13.10 და 15.70 მ-ზე

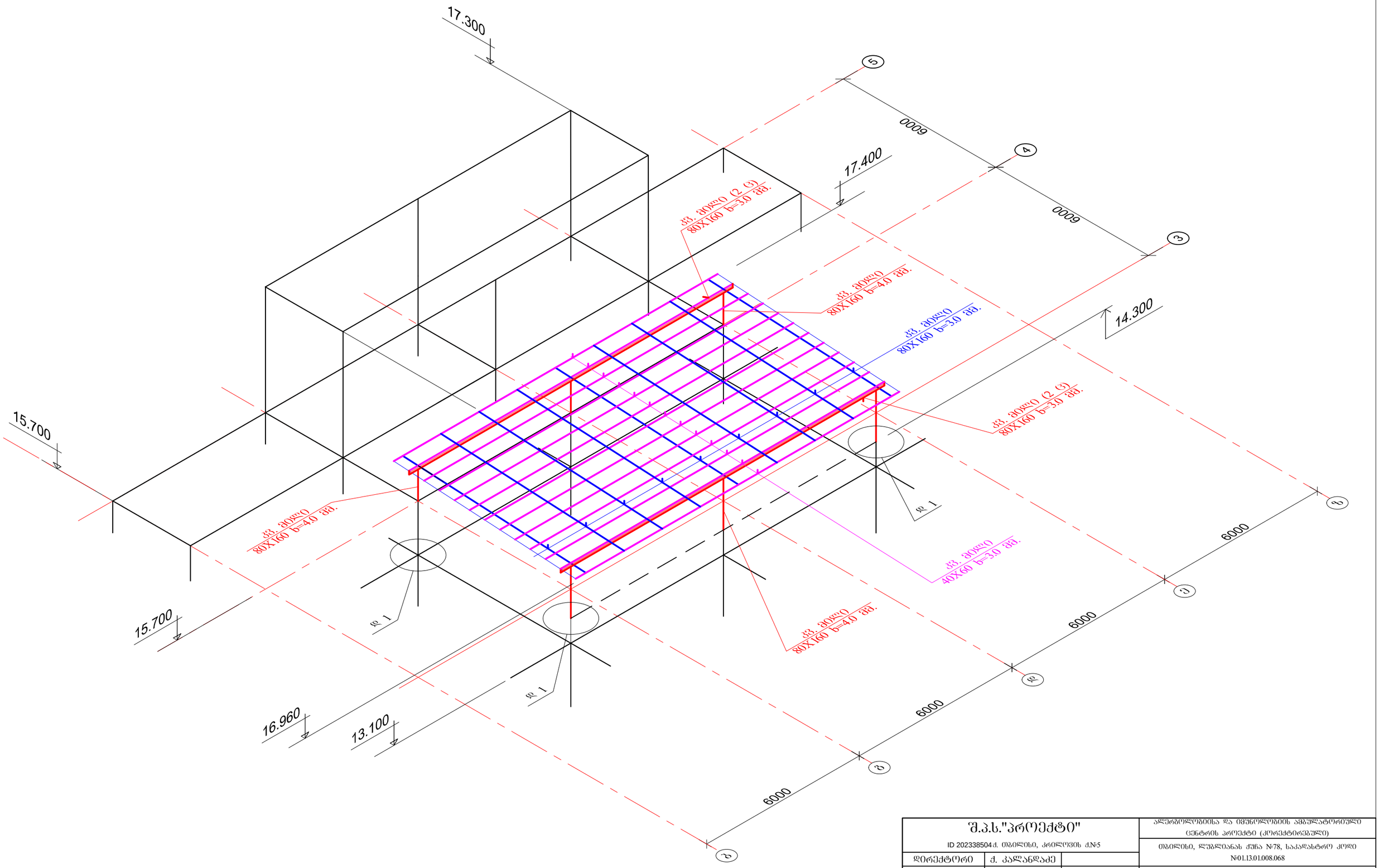

შ.პ.ს."პროექტი" ID 202338504 ქ. თბილისი, კრწყვის ქ.№5			ალერგოლოგიისა და იმუნოლოგიის ამბულატორიული ცენტრის პროექტი (კორექტირებული)			
			თბილისი, ლუბლიანას ქუჩა №78, საკადასტრო კოდი №01.13.01.008.068			
დირექტორი	ქ. კალანდაძე		ლითონის კონსტრუქციის სამონტაჟო ქემა			
პრ-ის ავტორი	პ. ჭურღიანი					
არქიტექტორი	ქ. ჭურღიანი					
არქიტექტორი	ე. კისილიოვი		შურცხ. რაოდენ.	შურცლის №	თარიღი	კონსტრ ნაწილი
კონსტრუქტორი	შ.დოლიძე				22.12.2023	

საშპერტო დასკვნა

ქ. თბილისი, ლუბლიანას ქ№78 (ს.კ. 01.13.01.008.068) ალერგოლოგიისა და იმუნოლოგიის ამბულატორიული ცენტრის პროექტის კონსტრუქციული ნაწილი

ქ. თბილისში, ლუბლიანას ქ.№78 (ს.კ. 01.13.01.008.068) ალერგოლოგიისა და იმუნოლოგიის ამბულატორიული ცენტრი შედგება სარდაფის და 5 მიწისზედა სართულისაგან.

სამშენებლო უბანი ხასიათდება შემდეგი ფიზიკურ-მექნიკური მახასიათებლებით:

1. სეისმურობა - 8 ბალი

2. ქარის დატვირთვა 50 კგძ/მ^2

3. თოვლის ნორმატიული დატვირთვა - 70 კგძ/მ^2

საძირკვლის ფუძედ მიღებულია თიხა მოყვითალო-ყავისფერი, ძნელპლასტიკური, კენჭნაროვანი გრუნტის თხელი (15-20 სმ) შუაშრეებით საანგარიშო წინაღობით Ro=2.7 კგძ/კვ.სმ

საძირკვლის კონსტრუქციას წარმოადგენს საძირკვლის რკინაბეტონის მონოლითური ფილის H=0.6 მ. და 1.0 მ. დიამეტრის ბურღვით-ნატენი ხიმინჯების ერთობლიობა.

სარდაფის კედლები - მონოლითური რკინაბეტონის სისქით 20 და 30 სმ.

შენობის მზიდ კონსტრუქციას წარმოადგენს რკინაბეტონის მონოლითური კარკასი, სვეტები (50X50, 60X50, 50X40, 40X40) სმ, რიგელები - (50X50, 40X0, 20X0, 25X50, 30X50) სმ,

რკინაბეტონის მონოლითური ფილა (H=18 სმ).

კიბეები - რკინაბეტონის მონოლითური.

შენობის კონსტრუქციული გაანგარიშება შესრულებულია გამოთვილითი კომპლექს : "Lira sapr 2016" -ის საშუალებით, რომელიც ეფუძნება სასრულ ელემენტთა მეთოდს და რეალიზებულია გადაადგილებებში.

კორექტირების შედეგად პროექტში მოხდა შემდეგი ცვლილებები : 4 და 3 ღერძებს შორის 4 ღერძის მიმდებარედ, ღერძის პარალელურად მოეწყო რკინაბეტონის არმირებული კედელი სისქით 30 სმ., რომლის საძირკვლის კონსტრუქციად გამოყენებულია კოჭურად არმირებული ლენტური საძირკველი კვეთით 70X40 სმ., რომელიც დაფუძნებულია მოყვითალო-ყავისფერ, ძნელპლასტიკურ თიხნარზე, კენჭნარის 15%-მდე (15-20 სმ) შუაშრეებით კენჭნარის შემავსებლით საანგარიშო წინაღობით Ro=2.7 კგძ/კვ.სმ

გარდა ამისა 3-4 და გ-ე ღერძებს შორის 13.10 და 15.70 ნიშნულებზე მოწყობილია ლითონის კონსტრუქცია, რომლის მზიდ ელემენტებად გამოყენებულია მილკვადრატები ზომით : 20X20, 8X16 და 4X4 სანტიმეტრი.

კორექტირებულ პროექტში, საპროექტო შენობა ე.წ უნაგირის კონსტრუქციით არის გადამფარავი არსებულ მიწისქვეშა ნაგებობაზე. ამ ნაგებობის არმირებულ რკინაბეტონის კედლებში მოხდა 2 ღიობის გახსნა (ღიობის ზომები : 150X220 და 200X220 სმ.) ამ ღიობების მოწყობა-გაძლიერება მოხდა მათი მოჩარჩოებით ლითონის ნაგლინი პროფილებით (კუთხოვანა №10 და კუთხოვანა №12.5), რომლებიც ერთმანეთთან დაკავშირებულია 8 მმ. სისქის ლითონის ფირფიტებით.

არსებული კორექტირების გათვალისწინებით შენობის მდგრადობა როგორც თეორიულად ასევე პრაქტიკულად ცალსახად უზრუნველყოფილია.

საკონსტრუქტორო განყოფილების

მთავარი სპეციალისტი გ. რეხვიაშვილი

14.12.2023 წ.