fasadi RerZebSi "2-1"
(arsebuli)

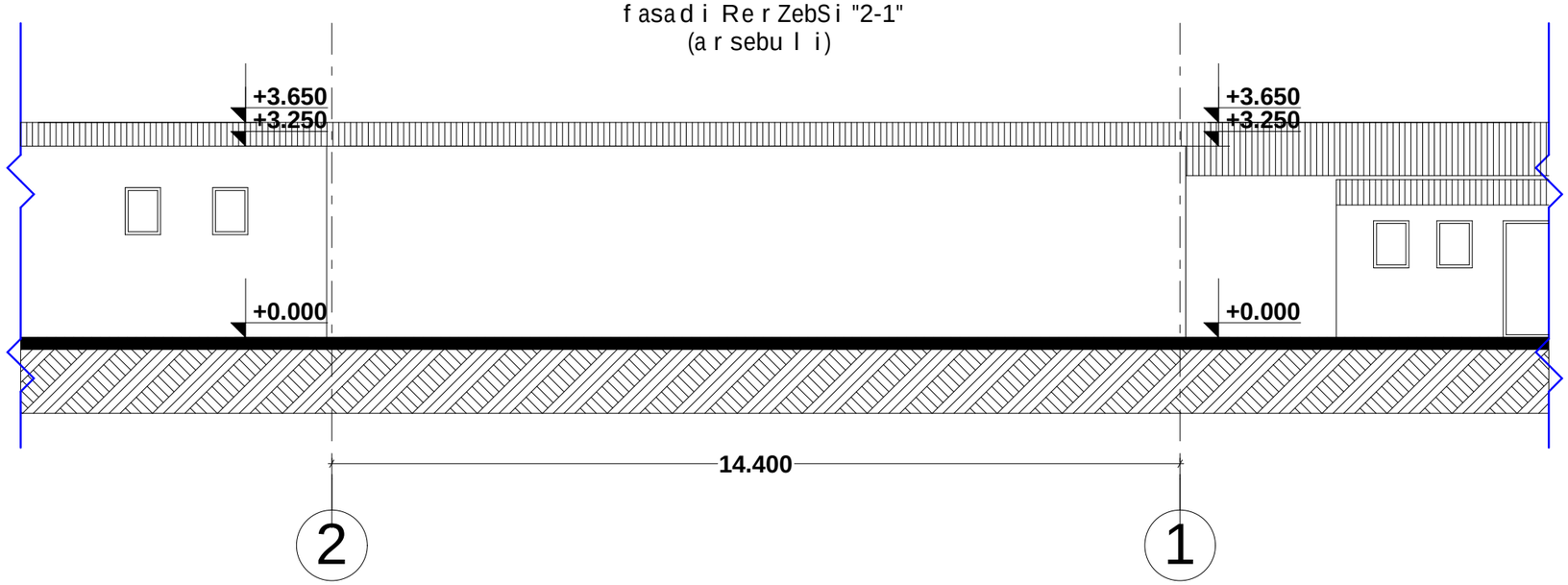

fasadi RerZebSi "2-1"
(saproeqto)

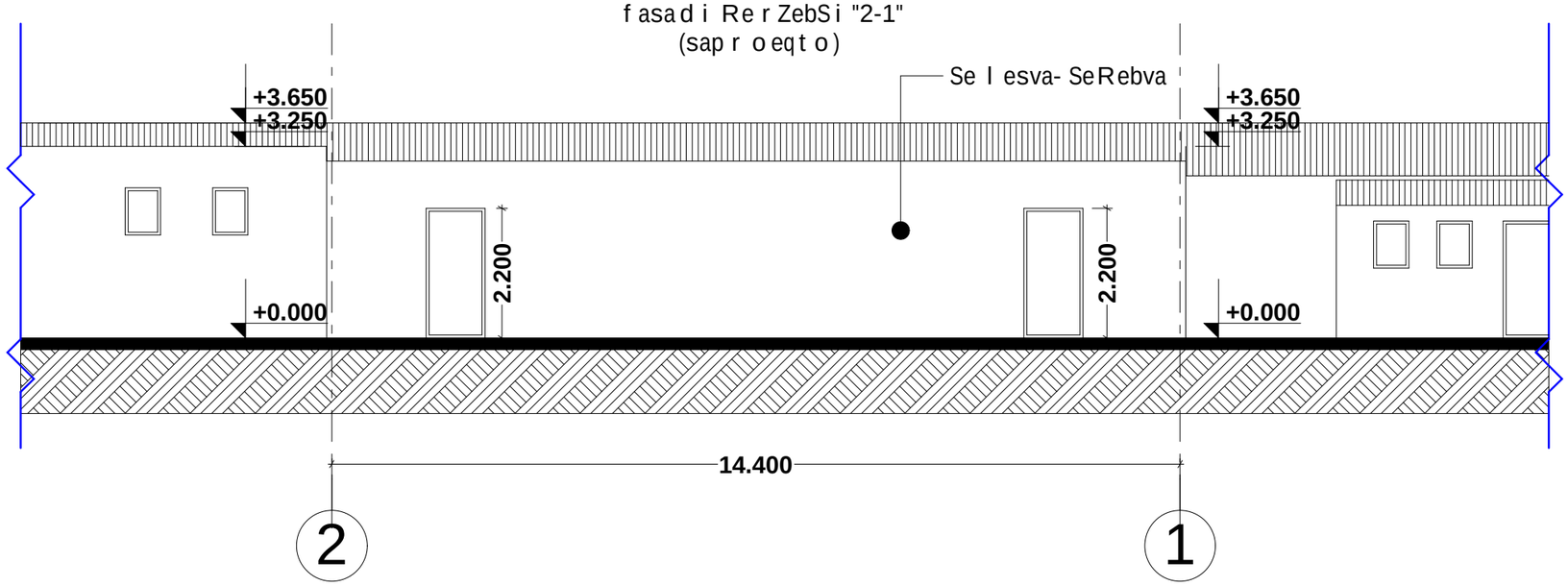

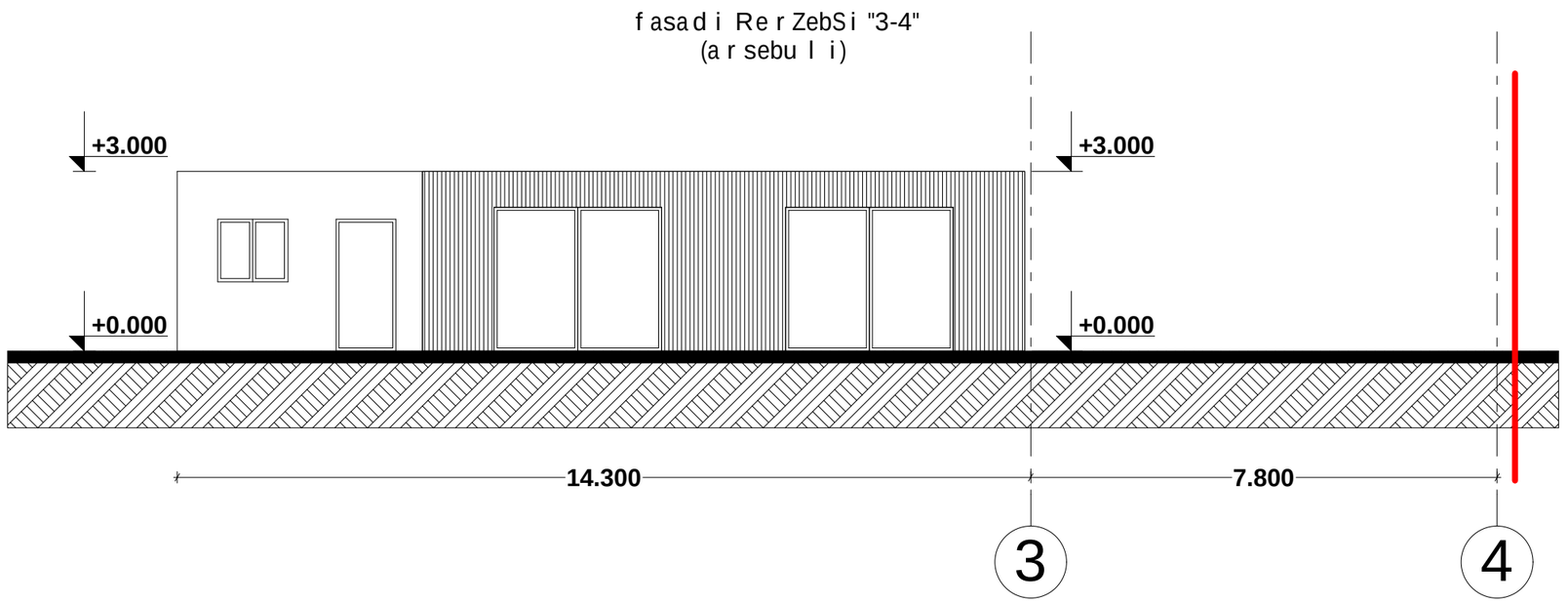
fasadi RerZebSi "3-4"
(arsebuli)
+3.000
+3.000
+0.000
+0.000
14.300
7.800
3
4

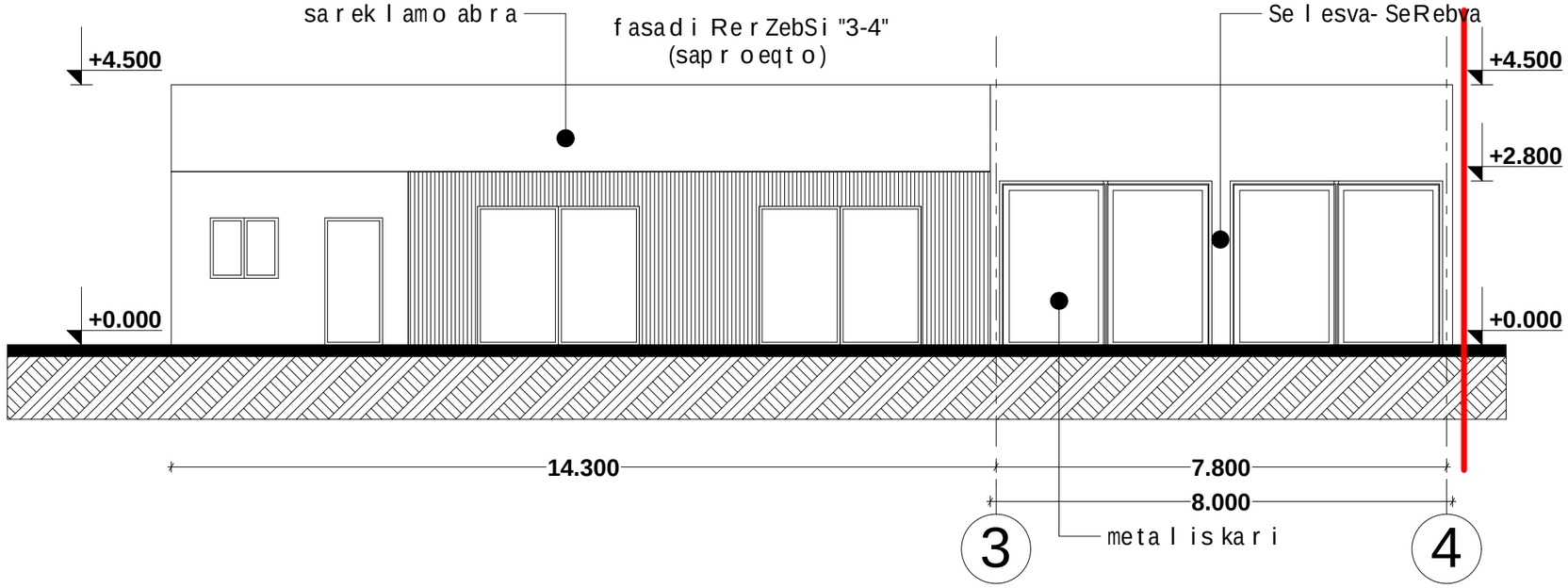
sareklamo abra
fasadi RerZebSi "3-4"
(saproeqto)
Selesva- SeRebva
+4.500
+4.500
+2.800
+0.000
+0.000
14.300
7.800
8.000
metaliskari
3
4