ჭრილი 1-1

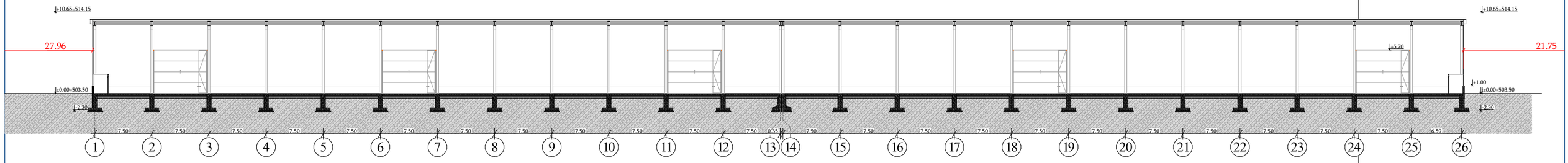

ექსპლიკაცია:

საწყობი

მისამართი:
ქალაქი თბილისი, დასახლება
აეროპორტი
(ს.კ: 01.19.26.004.277)

არქიტექტურული
ნაწილი

დირექტორი რ. ჭურაძე	
არქიტექტორი რ. ჭურაძე	
დამკვეთი შპს რ.ს.ე.დ. (ID: 406257633)	

შპს „არქი სტუდიო თბილისი“

ს.კ. 405385319

დაკვეთა №

სტადია	ფურც.	რაოდ.	მასშტ.
მ.პ.			1:500

ჭრილი 2-2

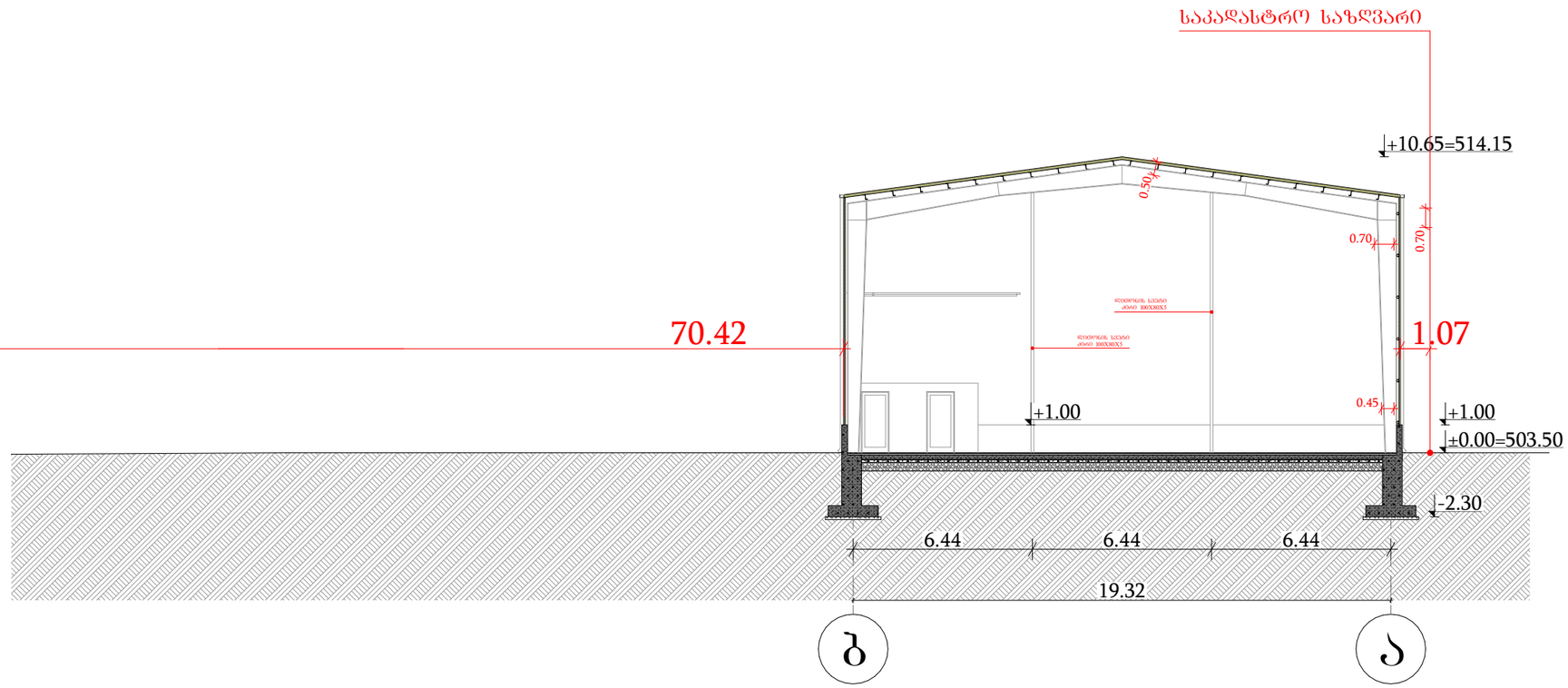

ექსპლიკაცია:

საწყობი

მისამართი:
ქალაქი თბილისი, დასახლება აეროპორტი
(ს.კ: 01.19.26.004.277)

არქიტექტურული ნაწილი

დირექტორი რ. ჭურაძე	
არქიტექტორი რ. ჭურაძე	
დამკვეთი შპს რ.ს.ე.დ. (ID: 406257633)	

შპს „არქი სტუდიო თბილისი“
ს.კ. 405385319

დაკვეთა №

სტადია	ფურც.	რაოდ.	მასშტ.
მ.პ.			1:200

დანიშნულება:	სახურავის კონსტრუქციისთვის
ზედა ფენა:	შეღებილი გალვანიზებული ლითონის ფურცელი დამცავი ფენით
ძირითადი მასალა:	პოლიურეთანი (PUR)
ქვედა ფენა:	შეღებილი გალვანიზებული ლითონის ფურცელი ან მუყაოს ფენა
დიზაინი:	ვერტიკალურად დაზოლილი, ტრაპეციული გოფრირებით
სტანდარტული ფერი:	ღია ნაცრისფერი (RAL 9002). სხვა ფერები მოთხოვნის შემთხვევაში
სიგანე:	1000 მმ
სიგრძე:	მაქს. 15 მ
პოლიუნეთალის სისქე:	50 - 60 - 80 - 100 მმ
ლითონის სისქე:	0.35 მმ - 0.6 მმ
პოლეურეთანის სიმკვრივე:	40 (±2) კგ/მ3
ცეცხლგამძლეობის კატეგორია:	B2

3

მმ	წონა კგ/მ²	თბოგადაცემის კოეფიციენტი W/m²K	დისტანცია რკინებს შორის					
			1.05 მ	1.4 მ	1.75 მ	2.1 მ	2.45 მ	2.28 მ
50	9.740	0.44	595 კგ	407 კგ	297 კგ	221 კგ	174 კგ	148 კგ

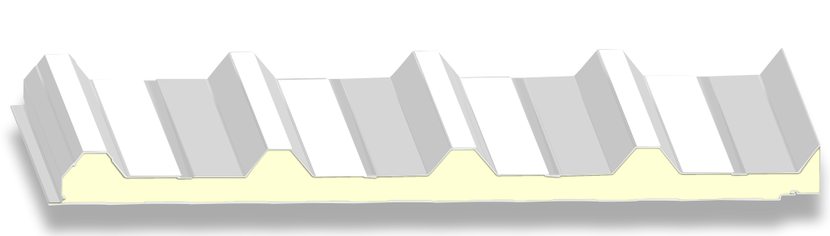

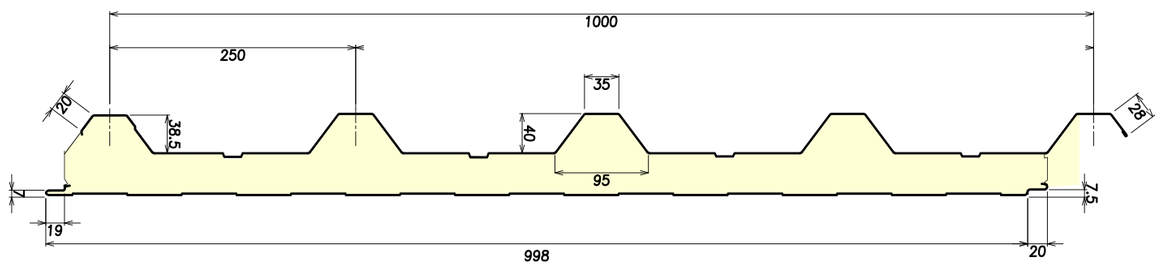

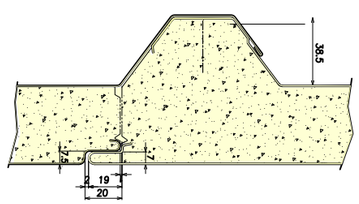

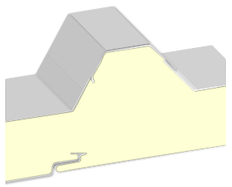

* ნახაზზე მოცემული ზომები შესაძლოა იცვლებოდეს +- 2/3 მმ-ით

ექსპლიკაცია:

საწყობი

მისამართი:
ქალაქი თბილისი, დახახლება აეროპორტი
(ს.კ: 01.19.26.004.281)

არქიტექტურული ნაწილი

დირექტორი რ. ჭურაძე	
არქიტექტორი რ. ჭურაძე	
დამკვეთი შპს მ რ (ID: 406348965)	

შპს „არქი სტუდიო თბილისი“

ს.კ. 405385319

დაკვეთა №

სტადია	ფურც.	რაოდ.	მასშტ.
მ.პ.			

დ ე ტ ა ლ ე ბ ი ს მ ო ყ ვ ა ნ ი ს ს ქ ე მ ა

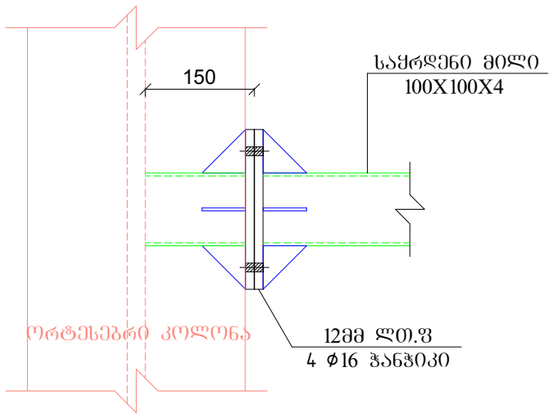

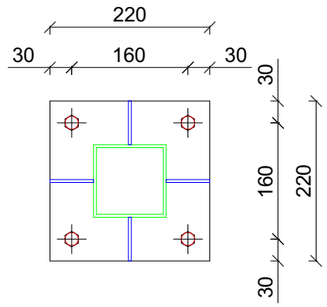

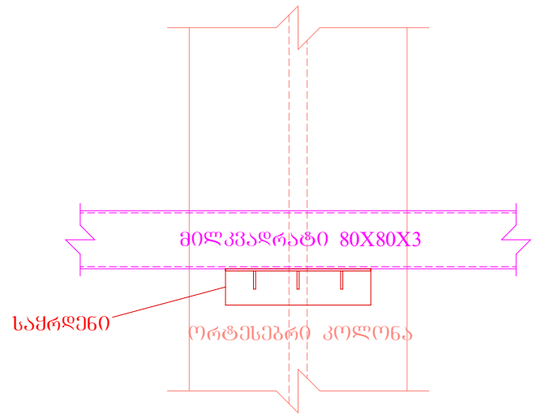

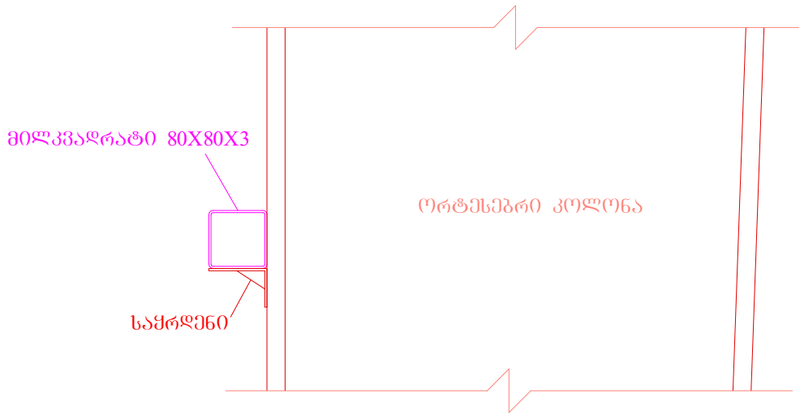

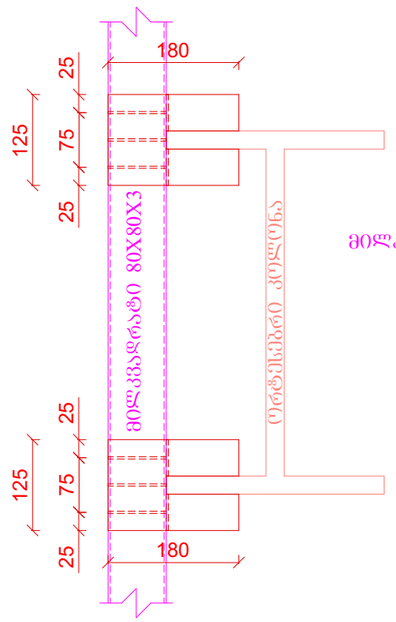

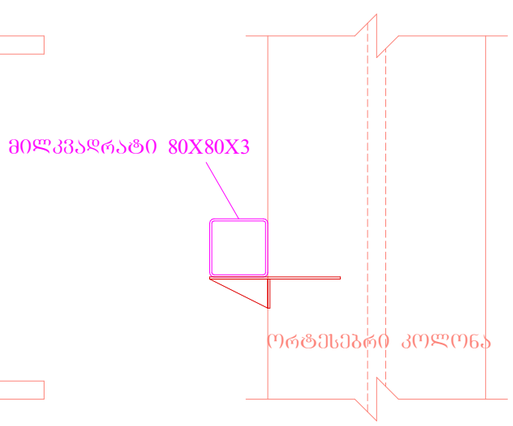

მილკვადრატის საყრდენი დეტალი

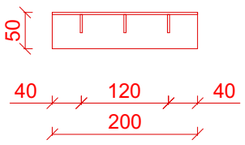

ექსპლიკაცია:

საწყობი

მისამართი:
ქალაქი თბილისი, დახახლება აეროპორტი
(ს.კ: 01.19.26.004.281)

არქიტექტურული ნაწილი

დირექტორი რ. ჭურაძე	
არქიტექტორი რ. ჭურაძე	
დამკვეთი შპს მ რ (ID: 406348965)	

შპს „არქი სტუდიო თბილისი“

ს.კ. 405385319

დაკვეთა №

სტადია	ფურც.	რაოდ.	მასშტ.
მ.პ.			

detalebis mowyobis sqema

saxuravis grZivi gadabmis kvanZi

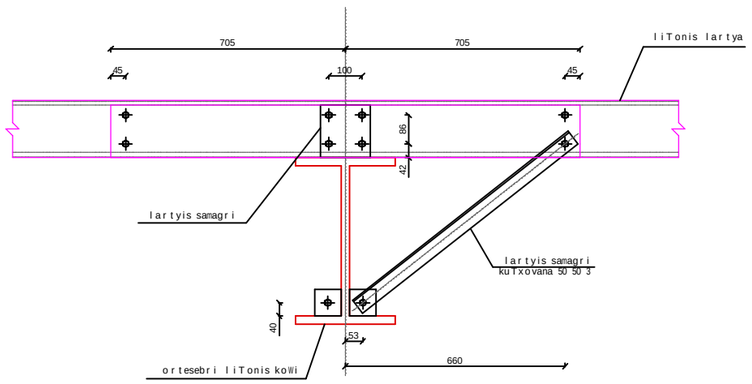

saxuravis grZivi gadabmis kvanZi

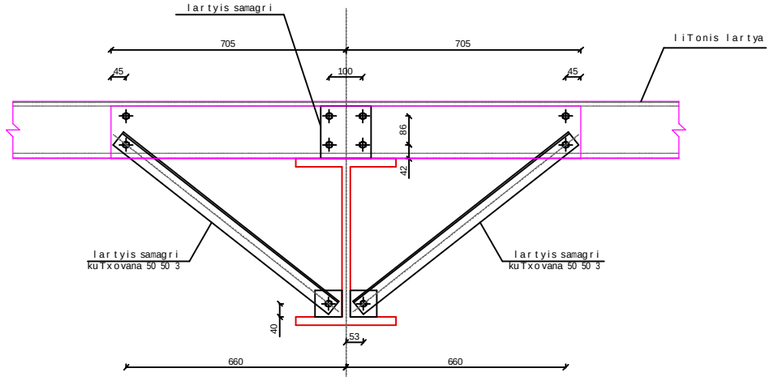

sixistis bagiris amagrebis detali

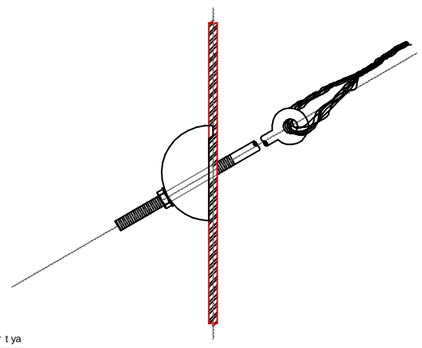

saxuravis grZivi gadabmis kvanZi

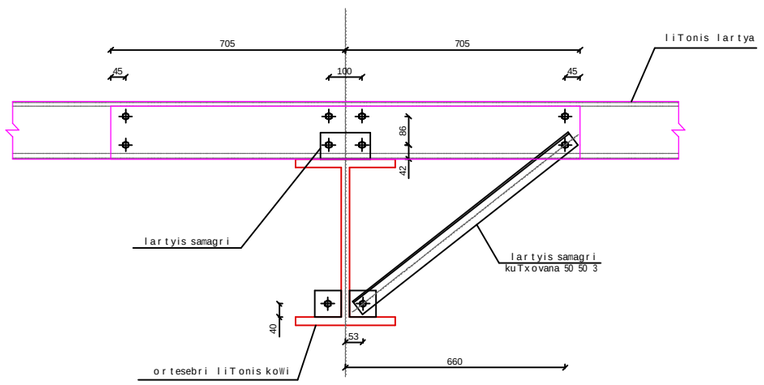

saxuravis grZivi gadabmis kvanZi

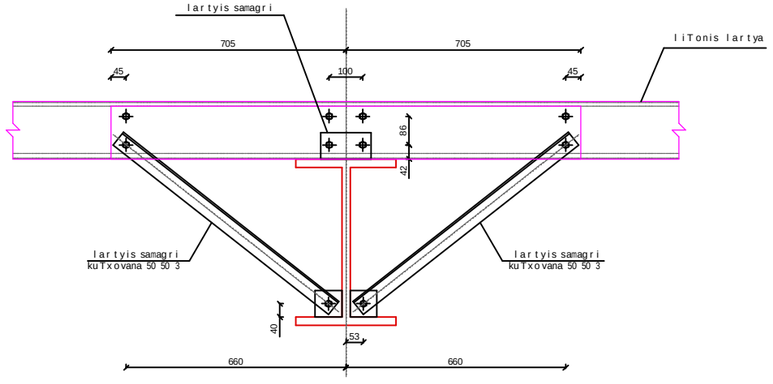

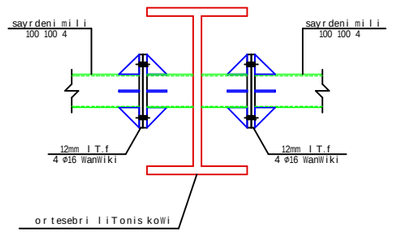

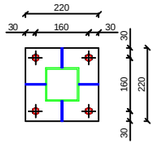

eqsplikacia:

sawyobi

misamarTi:
qalaqi Tbilisi, dasaxleba aeroporti
(s.k: 01.19.26.004.281)

arqiteqturuli nawili

direqtori r. WuraZe	
arqiteqtori r. WuraZe	
damkveTi Spsmr (ID: 406348965)	

Sps `arqi studio Tbilisi~

s.k. 405385319

dakveTa #

stadia	furc.	raod.	masSt.
m.p.			

detalebis mowyobis sqema

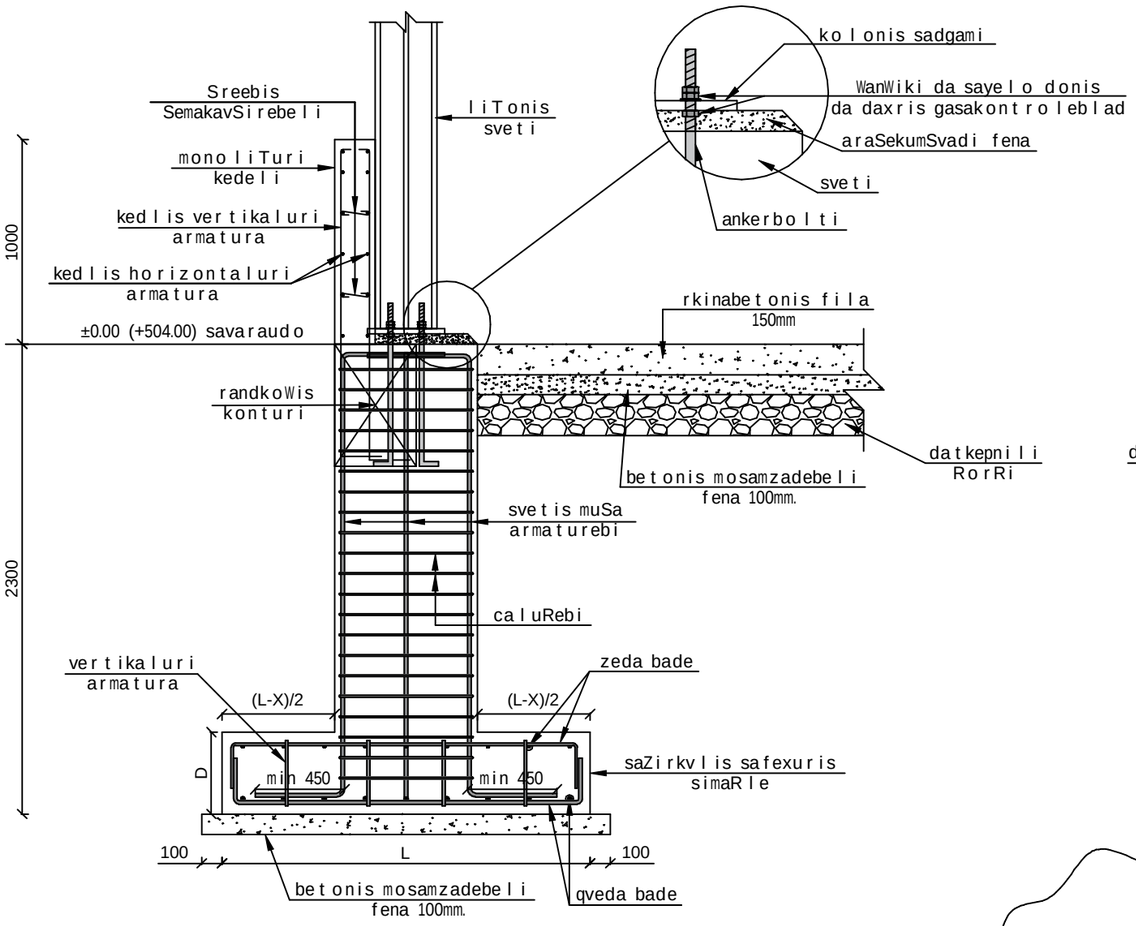

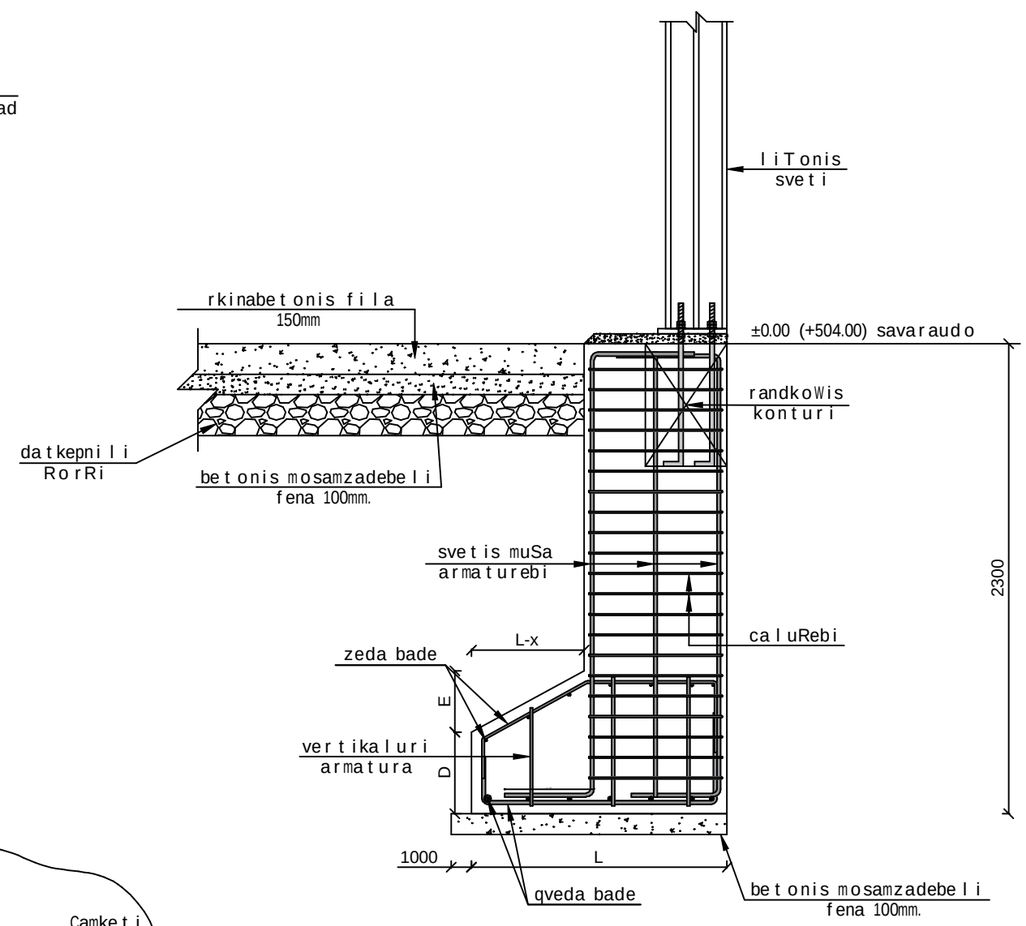

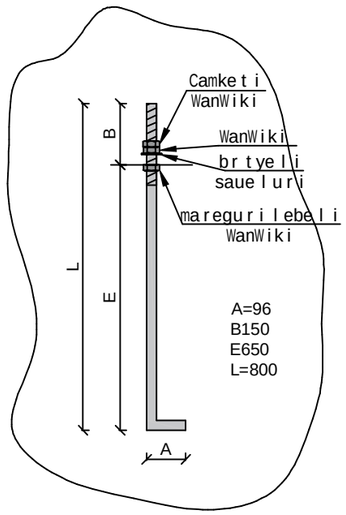

eqsplikacia:

sawyobi

misamarTi:
qalaqi Tbilisi, dasaxleba aeroporti
(s.k: 01.19.26.004.281)

arqiteqturuli nawili

direqtori r. WuraZe	
arqiteqtori r. WuraZe	
damkveTi Sps mr (ID: 406348965)	

Sps `arqi studio Tbilisi~
s.k. 405385319

dakveTa #

stadia	furc.	raod.	masSt.
m.p.			