პირობითი აღნიშვნები

- მიწის ნაკვეთის საკადასტრო საზღვარი
- იატაკის მოპირკეთების ნიშნული
- სართული (X.XX)
- ს.ზ.ნ. X.XX
- ნიშნული გეგმაზე/ჭრილზე/ფასადზე
- სტრუქტურული ზედაპირის ნიშნული
- 1 ჭრილის ხაზი
- 1 ღერძის ხაზი
- ჩრდილოეთის აღმნიშვნელი ნიშანი
- კარის თავისუფალი სიგანე
- ოთახის ნომერი
- 850 / 2050 — 3 / 30 კარის აღნიშვნა
- ხანძარმედეგობა (წთ)
- კარის თავისუფალი სიმაღლე
- ოთახის/სივრცის დასახელება
- სავაჭრო / 2 / 85.3 ოთახის/სივრცის აღნიშვნა
- ოთახის/სივრცის ფართობი
- ოთახის/სივრცის ნომერი
- დაკავებულობის ჯგუფი(ქვეჯგუფი)
- ს3 / დდ 31 დაკავებულობა
- დაკავებულობის დატვირთვა
- — უნარშეზღუდულთა მომსახურების სიმბოლო

- კედლის ცეცხლმედეგობა (ორსაათიანი)
- გასასვლელთან მისადგომი მაქსიმალური მანძილი
- მისაწვდომი სვლაგეზი
- — საგანმანათლებლო (სგ) ჯგუფის დაკავებულობა
- — საქმიანი (სქ) ჯგუფის დაკავებულობა
- — სასაწყობო (სწ-1) ჯგუფის დაკავებულობა
- — გასასვლელი
- — ხელის ცეცხლმაქრი
- — ავარიული განათება
- — ხმოვანი განგაში
- — ჰიდრანტი
- — გაძლიერებული ბლოკის კედელი
- — კოლონა

შენობა-ნაგებობის უსაფრთხოების წესებთან შესაბამისობის ანალიზი

გამოყენებული წესები – "შენობა-ნაგებობის უსაფრთხოების წესები"

ჩამოთვალეთ შენობის დაკავებულობები და აღწერეთ თითოეული გამოყენება	
1. საგანმანათლებლო ჯგუფი სგ (საკლასო ოთახები, ბიბლიოთეკა, სააქტო დარბაზი) დაკავებულობის დატვირთვა - 472	მიწის დონის ზედა I–II–III სართულები (+0.00; +3.35; +6.65 ნიშნ.)
2. საქმიანი ჯგუფი სქ (დირექცია, კანცელარია, სამასწავლებლო, ექიმის და დაცვის ოთახები) დაკავებულობის დატვირთვა - 10	პირველი სართული (+0.00 ნიშნული)
3. სასაწყობო ჯგუფი სწ-1 (ხსნარების ოთახი) დაკავებულობის დატვირთვა - 1	მესამე სართული (+6.65 ნიშნული)

შენობა-ნაგებობის შსაფრთხოების წესებთან
შესაბამისობის ანალიზი

კონსტრუქციის ტიპი:	
განსაზღვრეთ კონსტრუქციის ტიპი არსებული შენობისთვის: მაგალითი: II–A, II–B, V–A, V–B	
განსაზღვრეთ კონსტრუქციის ტიპი ახალი შენობისთვის: მაგალითი: II–A, II–B, V–A, V–B	II–A
შერეული კონსტრუქციის შემთხვევაში მიუთითეთ ტიპები, რომელიც გამოყენებული იქნება, განსაზღვრეთ ტიპები და მათი მდებარეობა:	

შენობა-ნაგებობის შსაფრთხოების წესებთან შესაბამისობის ანალიზი

სიმაღლის შეზღუდვები (ცხრილი 503-ის მიხედვით)		
დაკავებულობები	დასაშვები სართულიანობა	შემოთავაზებული სართულიანობა
1. საგანმანათლებლო ჯგუფი სგ	3	3 სართული (+0.00; +3.35; +6.65 ნიშნ.)
2. საქმიანი ჯგუფი სქ	5	1 სართული (+0.00 ნიშნ.)
3. სასაწყობო ჯგუფი სწ-1	4	1 სართული (+6.65 ნიშნ.)
	დასაშვები სიმაღლე (მ)	შემოთავაზებული სიმაღლე (მ)
საერთო სიმაღლე (მ) =	შეუზღუდავი	11.35
მიწის დონის ზემოთ სართულების რაოდენობა =	შეუზღუდავი	3

შენობა-ნაგებობის უსაფრთხოების წესებთან შესაბამისობის ანალიზი

ფართობის შეზღუდვები (ცხრილი 503-ის მიხედვით)		
დაკავებულობები	დასაშვები ფართობი (სართულზე მ)	შემოთავაზებული ფართობი (სართულზე მ)
1. საქმიანი ჯგუფი სქ (I სართ.)	3480	40.0
2. საგანმანათლებლო ჯგუფი სგ (I სართ.)	2460	276.2
3. საგანმანათლებლო ჯგუფი სგ (II სართ.)	2460	294.4
4. საგანმანათლებლო ჯგუფი სგ (III სართ.)	2460	298.3
5. სასაწყობო ჯგუფი სწ-1 (III სართ.)	2420	12.5
შემოთავაზებული ფართობების ჯამი =	921.4	
სართულების რაოდენობა =	3	
შენობის საერთო ფართობი =	1923.8	

შენობა-ნაგებობის შსაფრთხოების წესებთან შესაბამისობის ანალიზი

გარე კედლის ცეცხლმედეგობისა და ღიობისადმი მოთხოვნები ცხრილების 602-ის და 705.8-ის მიხედვით

გარე კედელი	ხანძარსაწინააღმდეგო მანძილი (მ)	ცეცხლმედეგობის ხარისხი (სთ)		კედლის ღიობების ფართობი (კედლის %)					
		მოთხოვნილი	გათვალისწინებული	დასაშვები			გათვალისწინებული		
				დაცული	დაუცველი საშხეფებით	დაუცველი	დაცული	დაუცველი საშხეფებით	დაუცველი
1 – 11 (ღერძებში)	9 მ-ზე მეტია	0	2	–	შეუზღუდავი	–	–	53.8 %	–
11 – 1 (ღერძებში)	9 მ-ზე მეტია	0	2	–	დაუშვებელი	–	–	0 %	–
ა – დ (ღერძებში)	8.1	1	2	–	შეუზღუდავი	–	–	1.2 %	–
დ – ა (ღერძებში)	9 მ-ზე მეტია	0	2	–	დაუშვებელი	–	–	0 %	–

შენობა-ნაგებობის შსაფრთხოების წესებთან შესაბამისობის ანალიზი

ხანძრისაგან დაცვის სისტემებისადმი მოთხოვნები							
დაკავებულობები/ სივრცეები/ გასასვლელი საშუალებები	ავტოსაშხეფი სისტემა	ალტერნატიული ავტომატური ცეცხლსაქრობი სისტემები	სახანძრო განგაშისა, კვამლაღმოჩენი და ცეცხლაღმოჩენი სისტემები	სახანძრო მილდგარების სისტემები	კვამლის საკონტროლო სისტემები	ხელის ცეცხლმაქრები	საავარიო განგაშის სისტემები
საგანმანათლებლო სგ	–	–	კვამლის აღმომჩენი	–	კი	–	–
საქმიანი ჯგუფი სქ	–	–	კვამლის აღმომჩენი	–	კი	–	–
სასაწყობო ჯგუფი სწ-1	–	–	კვამლის აღმომჩენი	–	კი	–	–
კიბის უჯრედი	–	–	კვამლის აღმომჩენი	–	–	–	–
ლიფტი	–	–	–	–	–	–	–
დერეფანი	–	–	კვამლის აღმომჩენი	–	კი	კი	–
სახანძრო-სამაშველო სამსახურის მიერ გამოსაყენებელი მისაერთებლები				კი (გარე ჰიდრანტი)			
სახანძრო ტუმბოები და წყლის რეზერვუარი				არა			

შენობა-ნაგებობის უსაფრთხოების წესებთან შესაბამისობის ანალიზი

განიავებისადმი მოთხოვნები		
დაკავებულობები/სივრცეები/გასასვლელი საშუალებები	ბუნებრივი განიავება	ხელოვნური განიავება
საგანმანათლებლო ჯგუფი სგ	კი	კი
საქმიანი ჯგუფი სქ	კი	კი
სასაწყობო ჯგუფი სწ-1	კი	არა
კიბის უჯრედი	კი	კი
ლიფტები	არა	კი
დერეფანი	არა	კი

შენობა-ნაგებობის შსაფრთხოების წესებთან შესაბამისობის ანალიზი

თითოეული სართულიდან გასასვლელი საშუალება									
სართულები	დაკავებულობა და დაკავებულობის დატვირთვის ჯამური მაჩვენებელი	მოთხოვნილი გასასვლელების/ გასასვლელთან მისადგომის რაოდენობა	გათვალისწინებული გასასვლელების/ გასასვლელთან მისადგომის რაოდენობა და ტიპი	გასასვლელი საშუალებების სიგანე (მეტრი)					
				გზა-კიბეები		დერეფანი		გასასვლელის გზა-კარი	
				მოთხოვნილი	გათვალისწინებული	მოთხოვნილი	გათვალისწინებული	მოთხოვნილი	გათვალისწინებული
პირველი სართული	საქმიანი ჯგუფი სქ საგანმანათლებლო სგ (დდ=153)	2	3 (გზა-კარი)	–	–	1.8	2.5	0.82	1.62
მეორე სართული	საგანმანათლებლო სგ (დდ=163)	2	3 (2 გზა-კიბე და 1 გზა-კარი)	1.1	1.2	1.8	2.5	0.82	0.82
მესამე სართული	საგანმანათლებლო სგ სასაწყობო ჯგუფი სწ-1 (დდ=163)	2	2 (1 გზა-კიბე და 1 გზა-კარი)	1.1	1.2	1.8	2.5	0.82	0.82

შენობა-ნაგებობის შსაფრთხოების წესებთან შესაბამისობის ანალიზი

წყალსადენი სისტემის ფიქსირებული მოწყობილობების რაოდენობა (ცხრილი 1602.1-ის მიხედვით)													
სართულები	დაკავებულობა და დაკავებულობის დატვირთვის ჯამური მაჩვენებელი	ფიქსირებული მოწყობილობები (ცალი)											
		უნიტაზი		ტუალეტის ხელსაბანები		აბაზანა/შხაპი		სასმელი წყლის ფანტანი		სამომსახურეო ნიჟარა		სამზარეულოს ნიჟარა	
		მოთხოვნილი	დამონტაჟებული	მოთხოვნილი	დამონტაჟებული	მოთხოვნილი	დამონტაჟებული	მოთხოვნილი	დამონტაჟებული	მოთხოვნილი	დამონტაჟებული	მოთხოვნილი	დამონტაჟებული
პირველი სართული	საქმიანი ჯგუფი სქ საგანმანათლებლო სგ (დდ=153)	4	6	4	4	–	–	–	2	1	1	–	–
მეორე სართული	საგანმანათლებლო სგ (დდ=163)	4	6	4	4	–	–	–	2	1	1	–	–
მესამე სართული	საგანმანათლებლო სგ სასაწყობო ჯგუფი სწ-1 (დდ=163)	2	5	2	3	–	4	–	2	–	–	–	–

პირველი სართულის გეგმა +0.00 ნიშნულზე მ 1:200

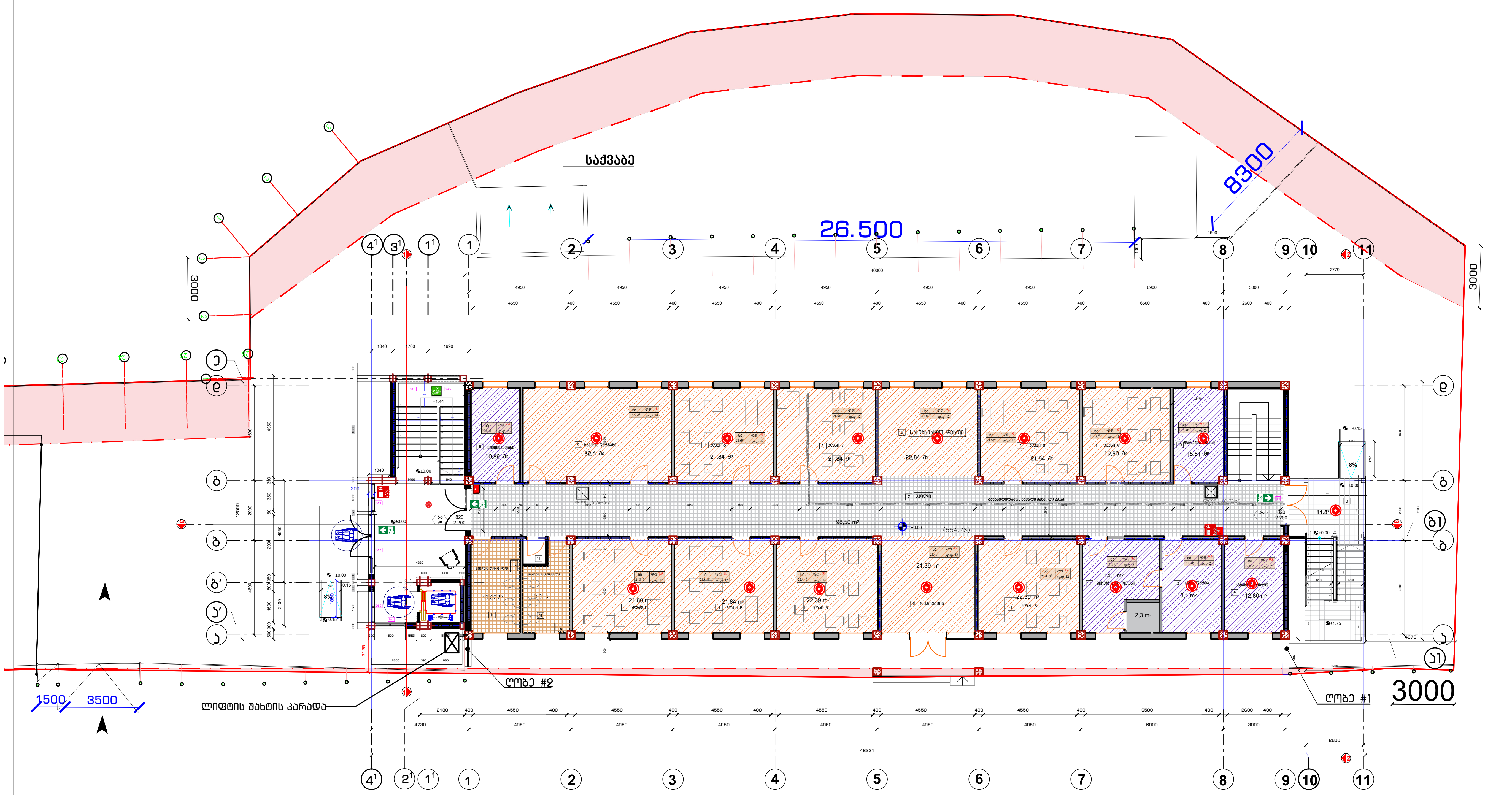

ექსპლიკაცია
1.კლასი
2. დირექტორის ოთახი
3. კანცელარია
4.სამასწავლებლო
5.ექიმის ოთახი
6.სარეკრეაციო ფართი
7. ჰოლი
8.კიბის უჯრედი
9.დარბაზი
10.დარაჯის ოთახი
11. სველი წერტილი
12.ლიფტი

აბსოლუტური ნიშნული ±0.00 შეესაბამება 552.50

ფორმატი ა-3

შენიშვნები:

ნახაზზე ზომები მოცემულია მეტრებში.

ნახაზის ყველა ცვლილება მშენებლობისას შეთანხმებული უნდა იყოს პროექტის ავტორთან.

პირობითი ნიშნები

- სახანძრო დეტექტორი
- ავარიული სანათი
- საევაკუაციო კიბე
- საევაკუაციო გასასვლელი
- ცეცხლმაქრი
- სახანძრო ღილაკი

შ.პ.ს. "არქ ქრიატიონ"
მისამართი: ქ. თბილისი,
წყნეთის გზატკეცილი 52

დამკვეთი : სკოლა კანდიდი

მისამართი
ქ.თბილისი გლდანის ტერიტორია . ომარ ხიზანიშვილის ქ.135 ის მიმდებარედ

პროექტის სახელწოდება
სკოლა

თანამდებობა	გვარი	ხელმოწერა	თარიღი
დირექტორი	ო.ხუხაშვილი		
ავტორი	ო.ხუხაშვილი		
ავტორი	ქ.ხუხაშვილი		

მასშტაბი	1:200	ნახაზი: გეგმა ნიშნულზე +0.00
თარიღი		

სტადია	ფურცელი	ფურცლები
პროექტი	001	003

მეორე სართულის გეგმა +3.25 ნიშნულზე მ 1:200

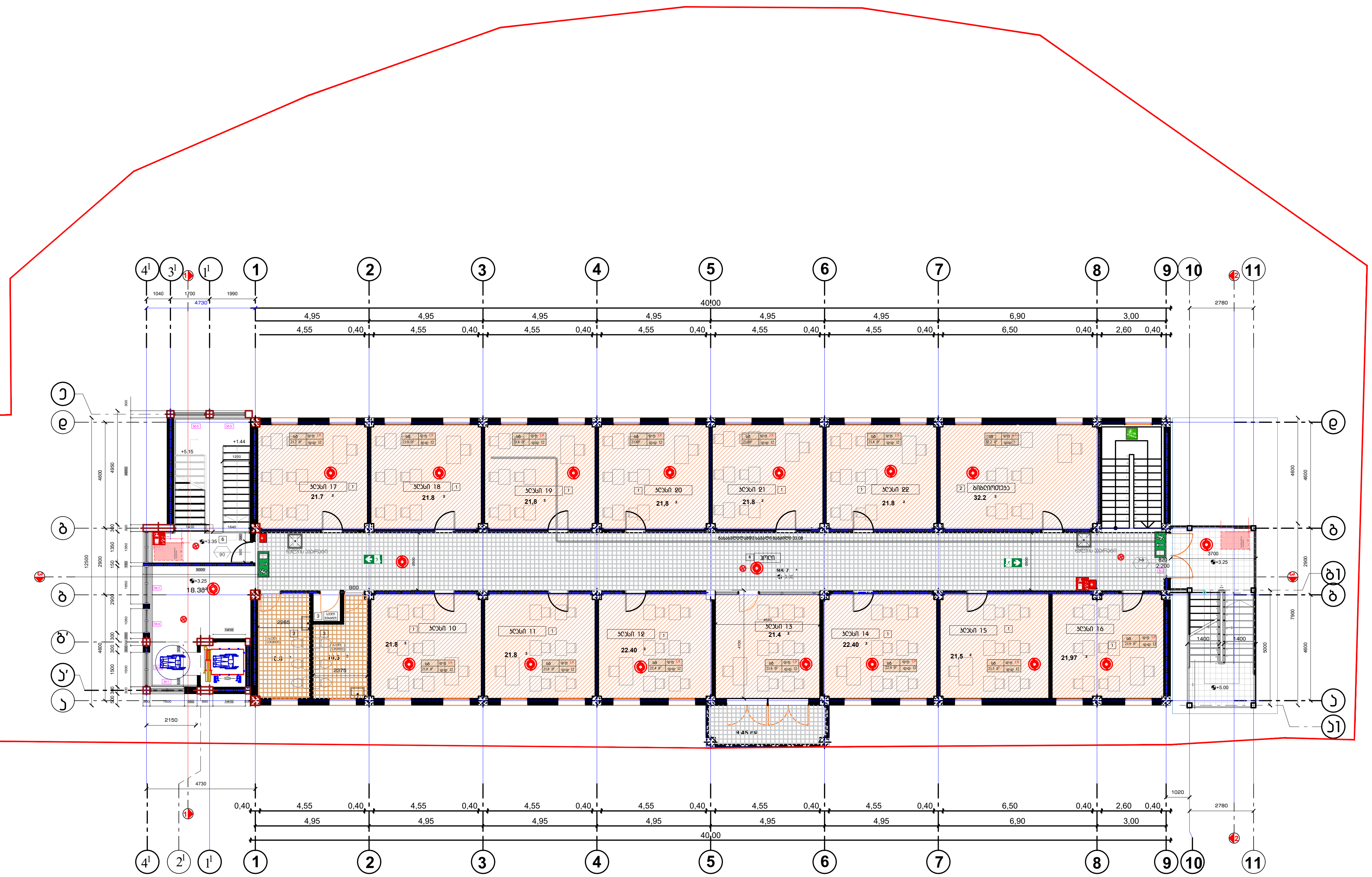

ექსპლიკაცია
1.კლასი
2. ბიბლიოთეკა
3. სველი წერტილი
4.ჰოლი
5.სარეკრეაციო ფართი
6. კიბის უჯრედი
7.ლიფტი

აბსოლიტური ნიშნული ±0.00 შეესაბამება 552.50

ფორმატი ა-3

შენიშვნები:

ნახაზზე ზომები მოცემულია მეტრებში.

ნახაზის ყველა ცვლილება მშენებლობისას შეთანხმებული უნდა იყოს პროექტის ავტორთან.

პირობითი ნიშნები

	სახანძრო დეტექტორი
	ავარიული სანათი
	საევაკუაციო კიბე
	საევაკუაციო გასასვლელი
	ცეცხლმაქრი
	სახანძრო ღილაკი

შ.პ.ს. "არქ ქრიატიონ"
მისამართი: ქ. თბილისი,
წყნეთის გზატკეცილი 52

დამკვეთი : სკოლა კანდიდი

მისამართი
ქ.თბილისი გლდანის ტერიტორია . ომარ ხიზანიშვილის ქ.135 ის მიმდებარედ

პროექტის სახელწოდება
სკოლა

თანამდებობა	გვარი	ხელმოწერა	თარიღი
დირექტორი	ო.ხუხაშვილი		
ავტორი	ო.ხუხაშვილი		
ავტორი	ქ.ხუხაშვილი		

მასშტაბი	1:200	ნახაზი:
თარიღი		გეგმა ნიშნულზე+3.35

სტადია	ფურცელი	ფურცლები
პროექტი	001	003

მესამე სართულის ბებმა +6.65 ნიშნულზე მ 1:200

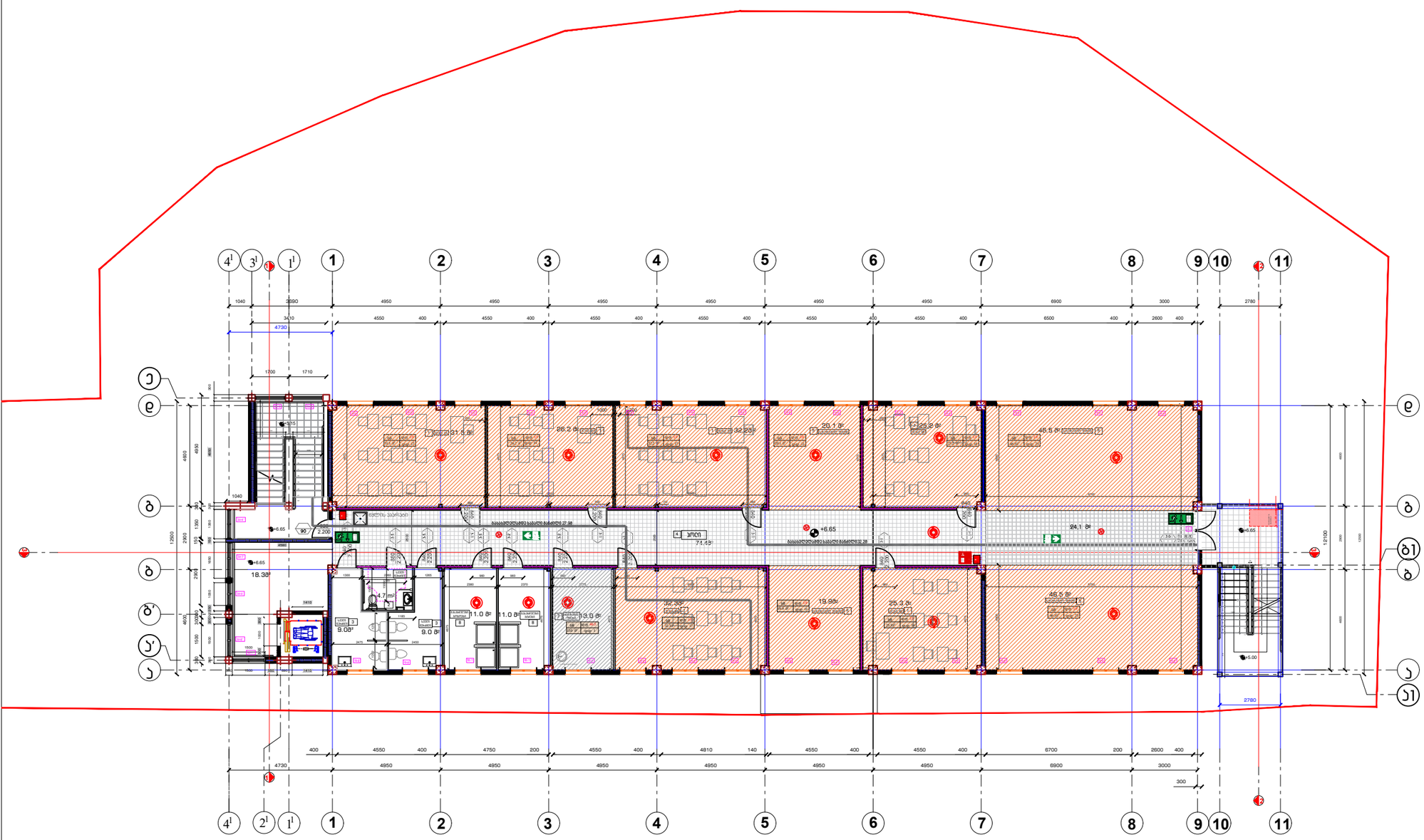

ექსპლიკაცია
1.კლასი
2. შშმპ სველი წერტილი
3. სველი წერტილი
4.ჰოლი
5.სარეკრეაციო ფართი
6. კიბის უჯდერი
7.ხსნარების ოთახი
8.გასასხდელები
9.ლიფტი

აბსოლიტური ნიშნული ±0.00 შეესაბამება 552.50

ფორმატი A-3

შენიშვნები:

ნახაზზე ზომები მოცემულია მეტრებში.

ნახაზის ყველა ცვლილება მშენებლობისას შეთანხმებული უნდა იქნეს პროექტის ავტორთან.

პირობითი ნიშნები

- სახანძრო დეტექტორი
- ავარიული სანათი
- საევაკუაციო კიბე
- საევაკუაციო გასასვლელი
- ცეცხლსაქრობი
- სახანძრო ხელსაწ

შ.პ.ს. "არქ ქრეატიონ"
მისამართი: ქ. თბილისი, ვაჩნაძის გზატკეცილი 52

დამკვეთი : სკოლა ქანდილი

მისამართი
ქ.თბილისი გლდანის ტერიტორია , ოფის ხეხანოშვილის ქ.135 ის მიმდებარედ

პროექტის სახელწოდება
სკოლა

თანამდებობა	გვარი	ხელმოწერა	თარიღი
დირექტორი	ო.ხუხაშვილი		
ავტორი	ო.ხუხაშვილი		
ავტორი	ძ.ხუხაშვილი		

მასშტაბი	1:200	ნახაზი:
თარიღი		ბებმა ნიშნულზე 6.65

სტადია	ფურცელი	ფურცლები
პროექტი	001	003

სახურავის გეგმა მ 1-200

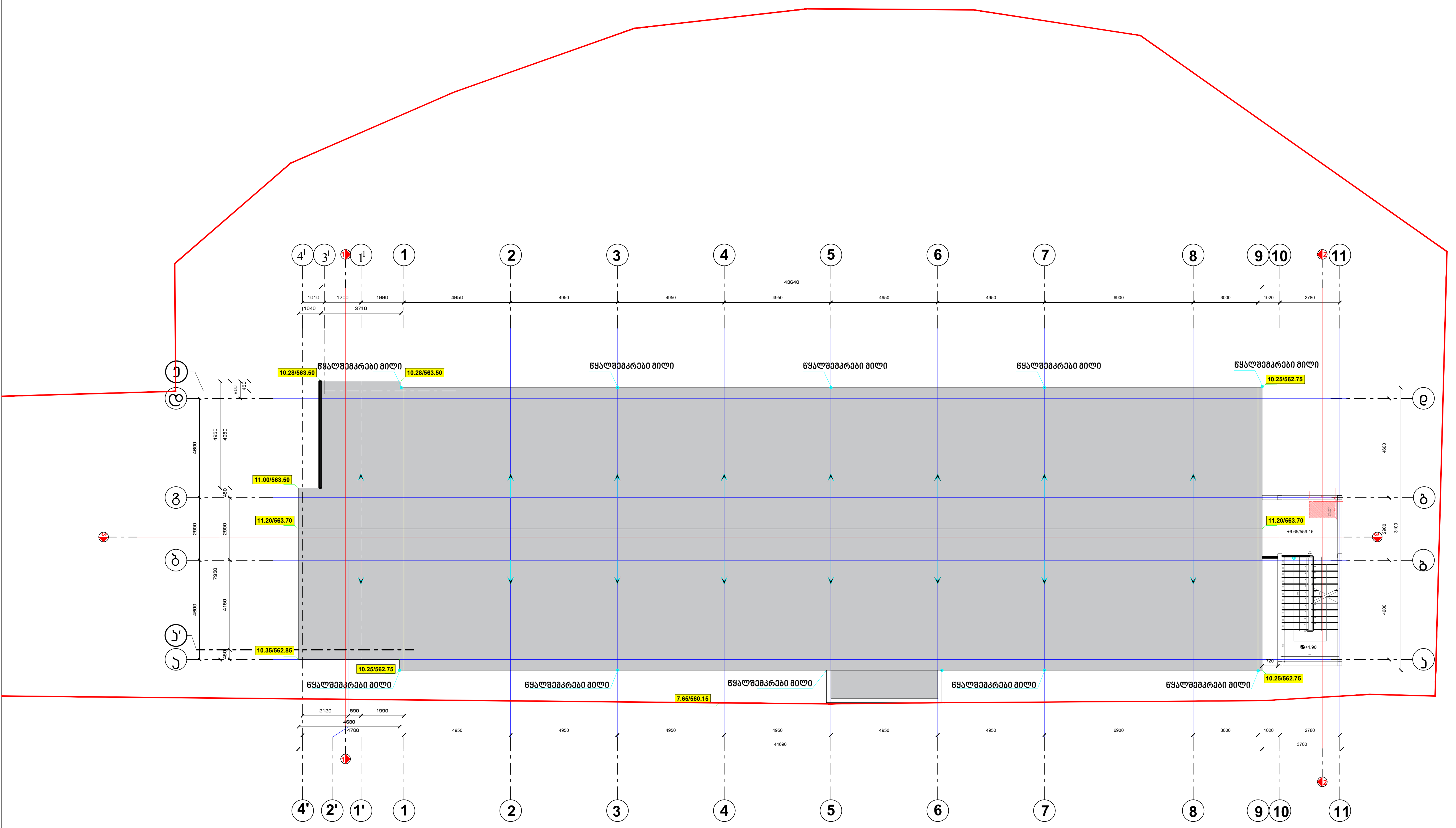

აბსოლიტური ნიშნული ±0.00 შეესაბამება 552.50

ფორმატი ა-3	

შენიშვნები:

ნახაზზე ზომები მოცემულია მეტრებში.

ნახაზის ყველა ცვლილება მშენებლობისას შეთანხმებული უნდა იყოს პროექტის ავტორთან.

შ.პ.ს. "არქ ქრიატიონ"
მისამართი: ქ. თბილისი,
წყნეთის გზატკეცილი 52

დამკვეთი : სკოლა კანდიდი

მისამართი
ქ.თბილისი გლდანის ტერიტორია . ომარ ხიზანიშვილის ქ.135 ის მიმდებარედ

პროექტის სახელწოდება
სკოლა

თანამდებობა	გვარი	ხელმოწერა	თარიღი
დირექტორი	ო.ხუხაშვილი		
ავტორი	ო.ხუხაშვილი		
ავტორი	ქ.ხუხაშვილი		

მასშტაბი	1:200	ნახაზი: **სახურავის გეგმა**
თარიღი		

სტადია	ფურცელი	ფურცლები
პროექტის შეთანხმება	004	004

საქვაბე მ 1-50

სახურავის გეგმა

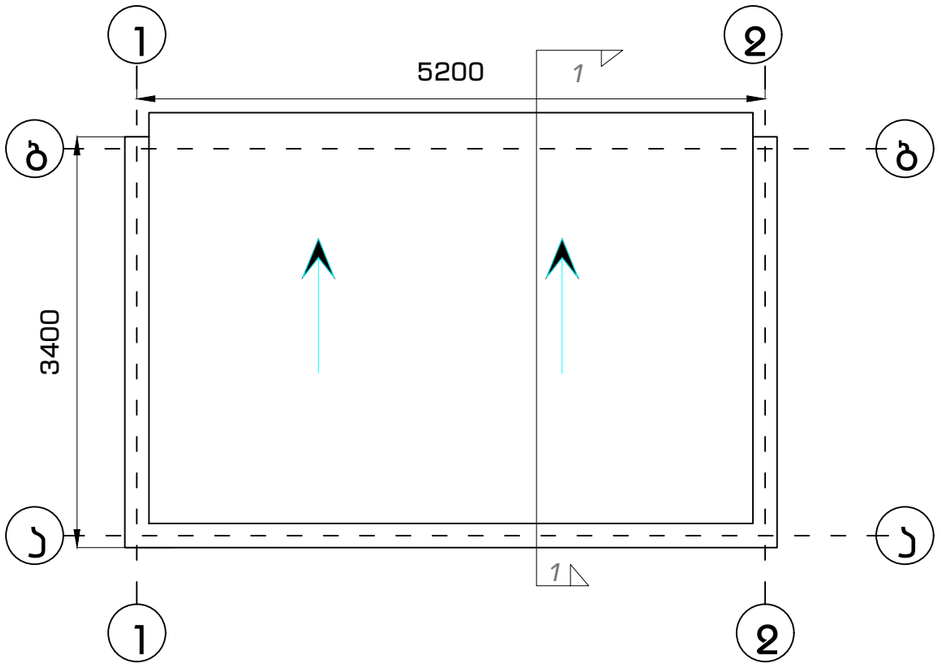

გეგმა ნიშნულზე 0.00

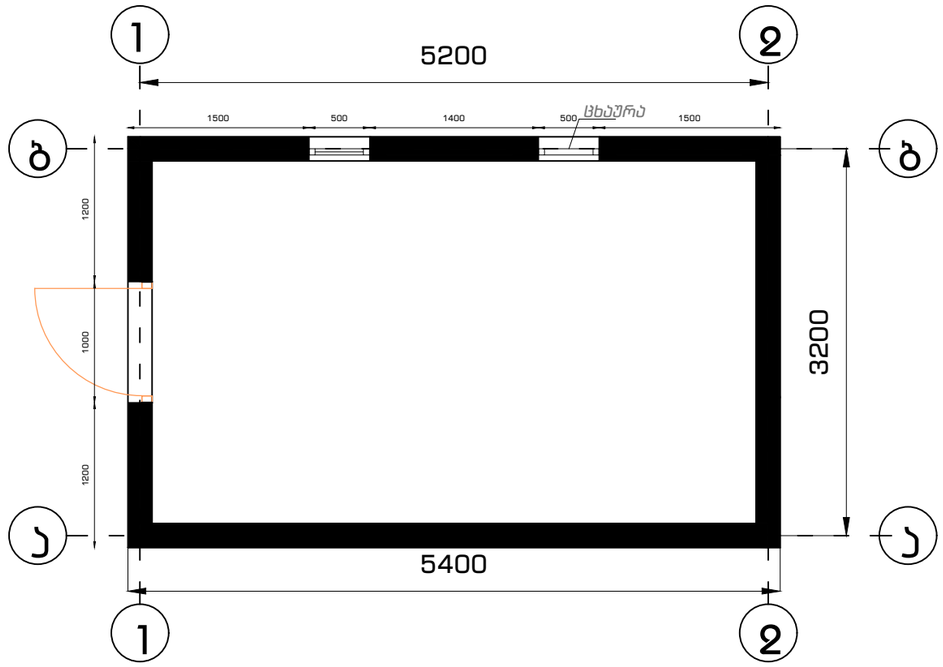

ფასადი 1-2

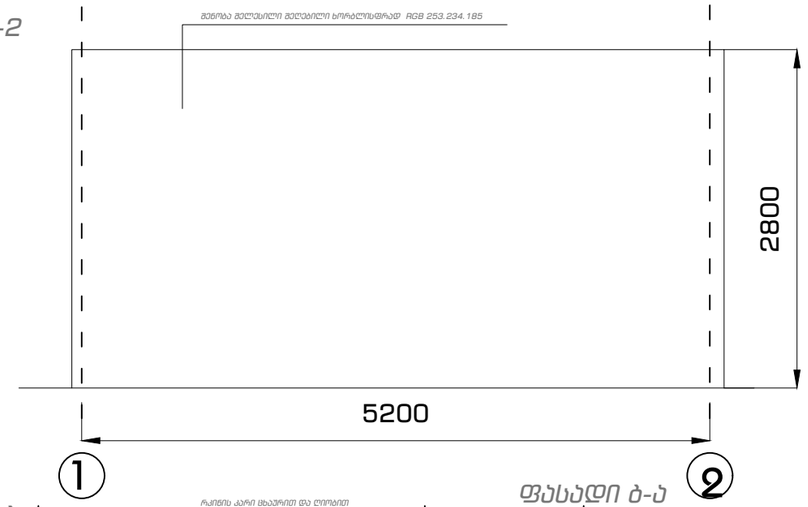

ფასადი 2-1

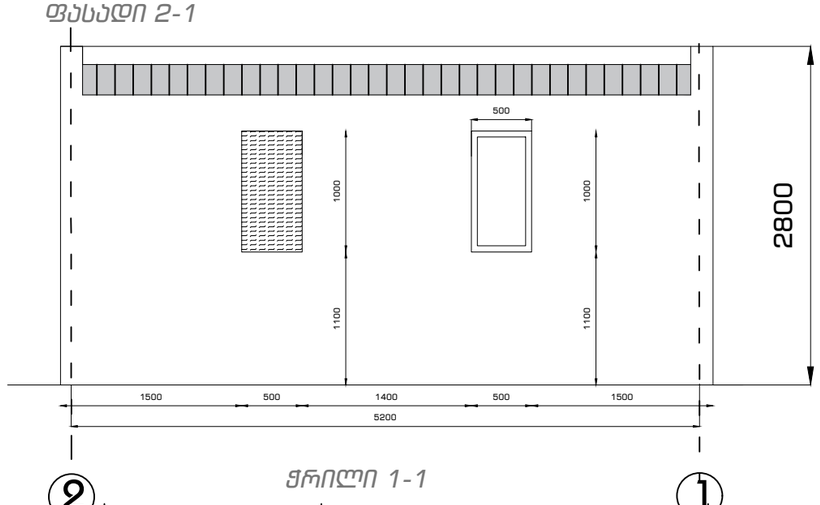

ფასადი ა-ბ

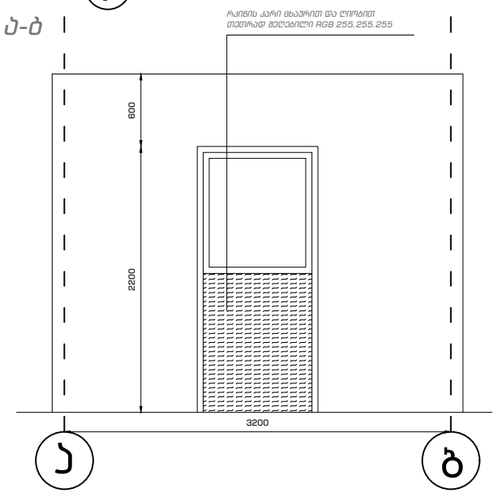

ფასადი ბ-ა

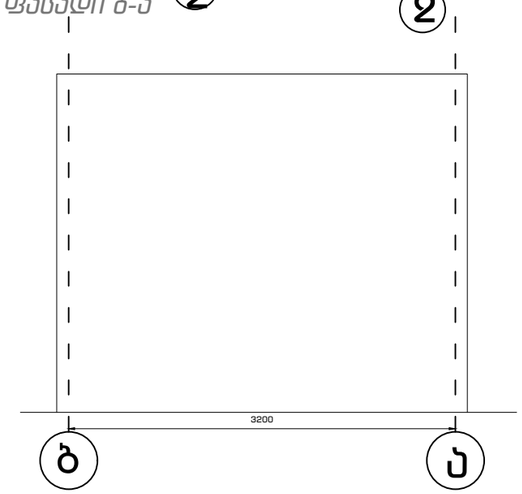

ჭრილი 1-1

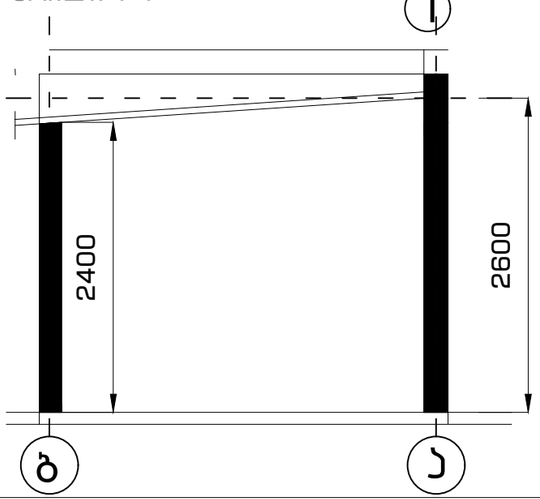

ფორმატი ა-3

შენიშვნები:

ნახაზზე ზომები მოცემულია მეტრებში.

ნახაზის ყველა ცვლილება ძმებისგლობისას შეთანხმებული უნდა იყოს პროექტის ავტორთან.

შპს. "არქ ქრიატიონ"
მისამართი: ქ. თბილისი, წყნეთის გზატკეცილი 52

დამკვეთი : სკოლა ქანდილი

მისამართი
ქამარული ველის ტერიტორია , ოფარ ხუხანთველის ქ.135 ის მიმდებარედ

პროექტის სახელწოდება
სკოლა

თანამდებობა	გვარი	ხელმოწერა	თარიღი
დირექტორი	ო.ხუხაშვილი		
ავტორი	ო.ხუხაშვილი		
ავტორი	ქ.ხუხაშვილი		

მასშტაბი	1:50	ნახაზი:
თარიღი		საქვაბე

სტადია	ფურცელი	ფურცლები
პროექტი	001	003

ლიფტის გამოსაძახებელი ღილაკების და ხილული სიგნალების სიმაღლეები

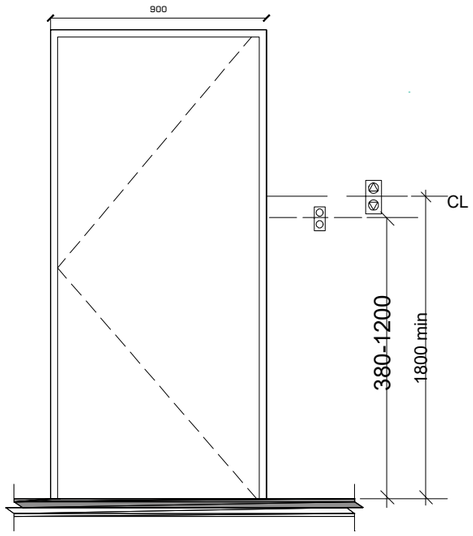

ლიფტის ხილული სიგნალების ზომა

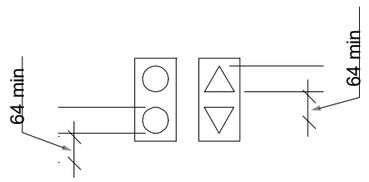

ლიფტის გეგმა

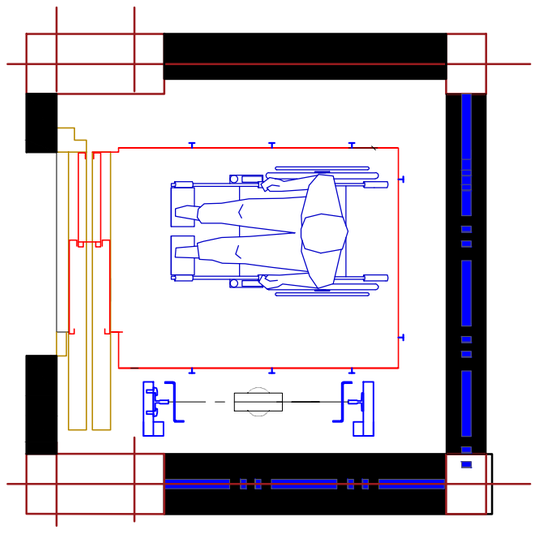

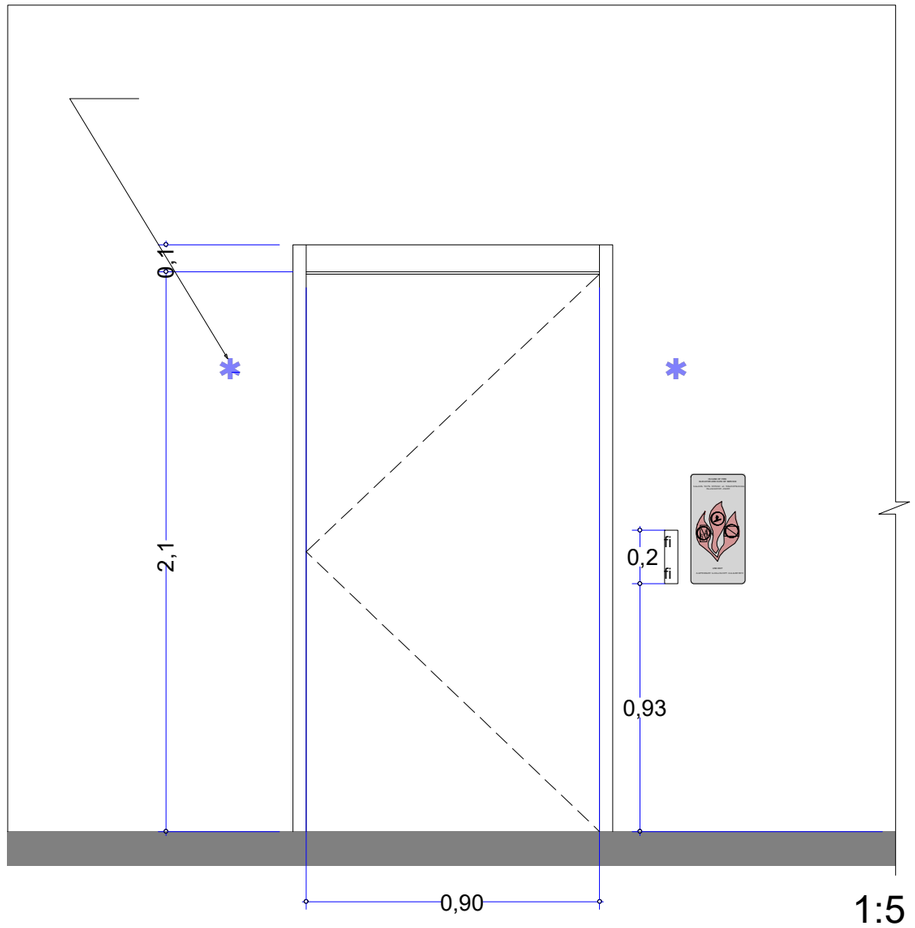

1:5

1:2

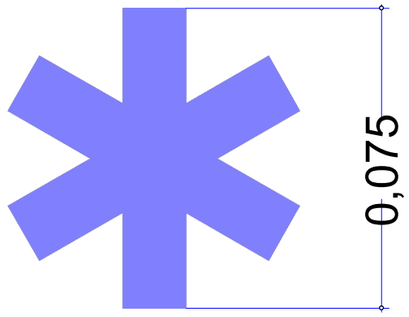

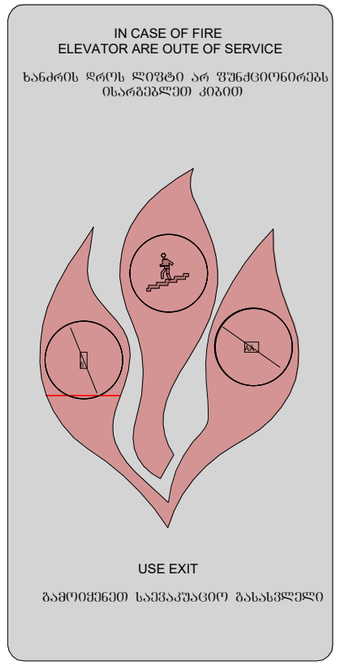

მესამე სართულის ბებმა +6.65 ნიშნულზე მ 1:200

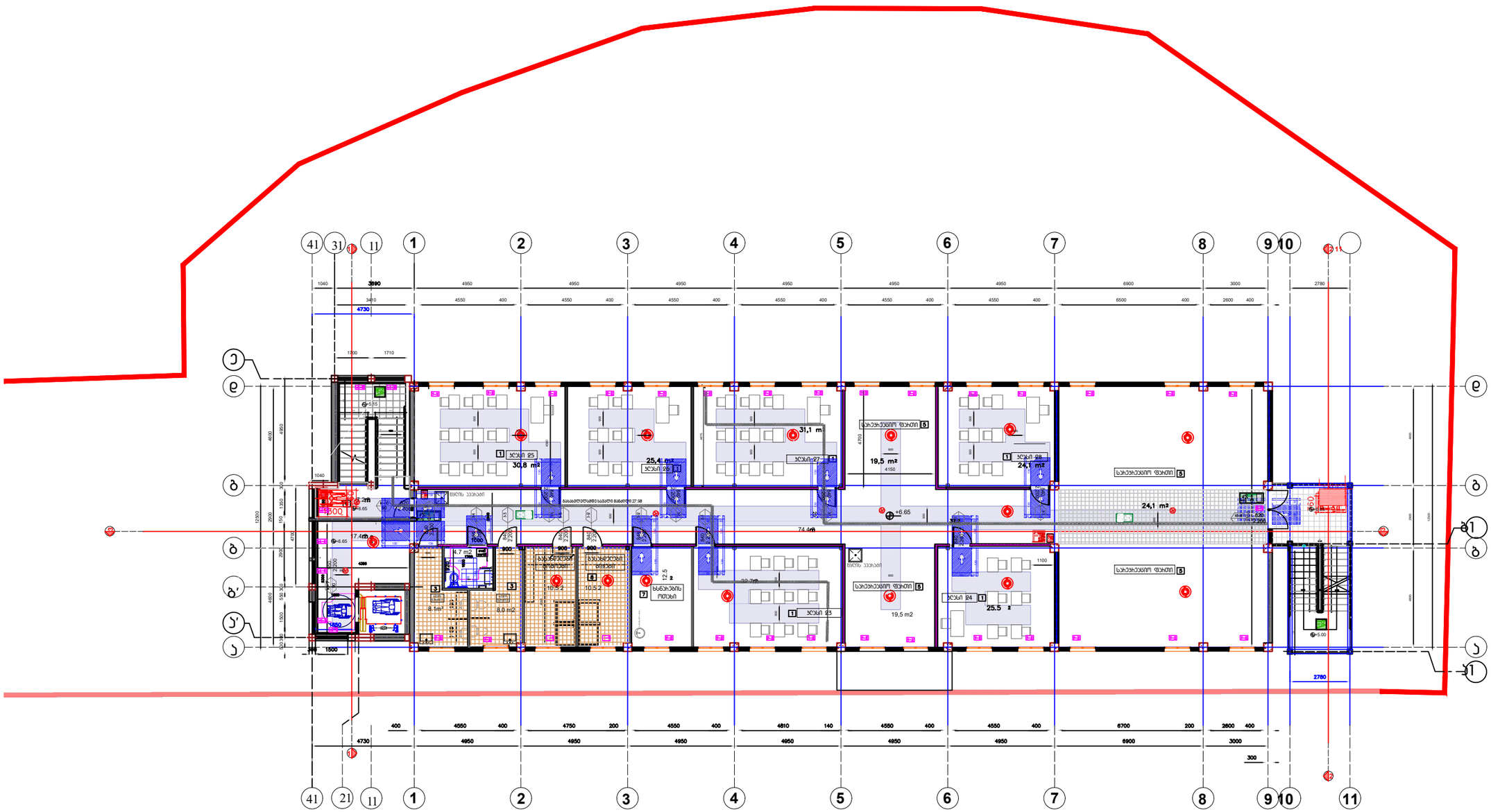
41
31
11
1
2
3
4
5
6
7
8
9
10
11
ე
ე
ბ
ბ
ბ'
ა'
ა
1040
3890
4950
4550
400
6900
6500
3000
2600
2780
4730
1200
1710
1500
1850
1350
2900
4700
4650
4800
6000
სველი წერტილი
სველი წერტილი
სველი წერტილი

"ა" ტიპის სანკვანძი

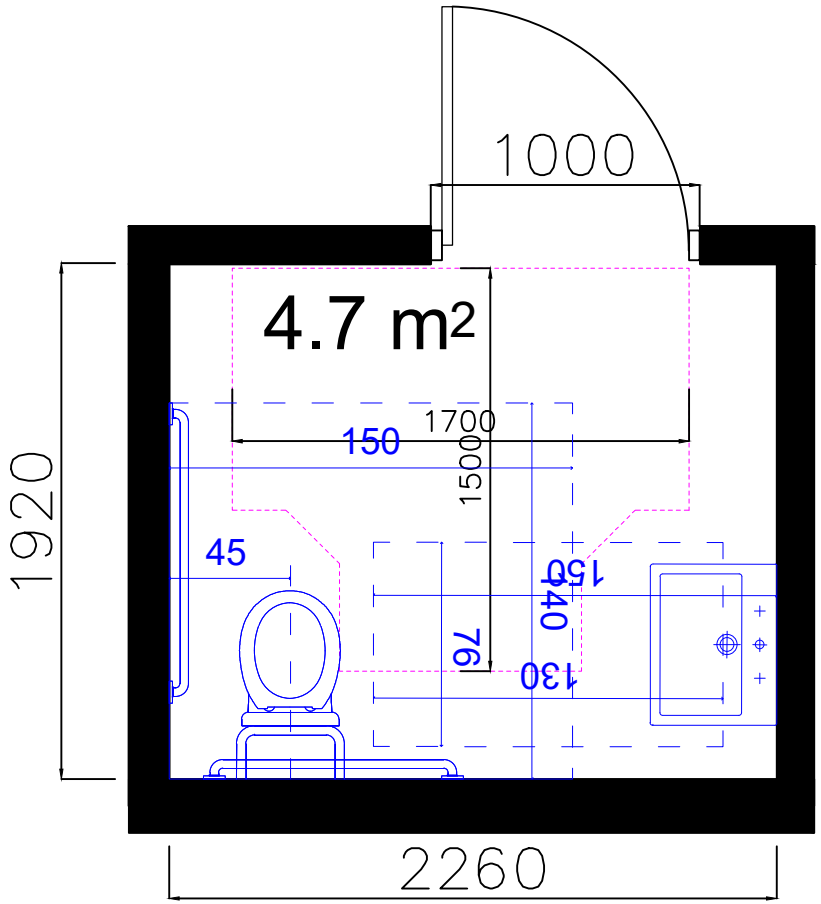

მოსატრიალებელი სივრცე

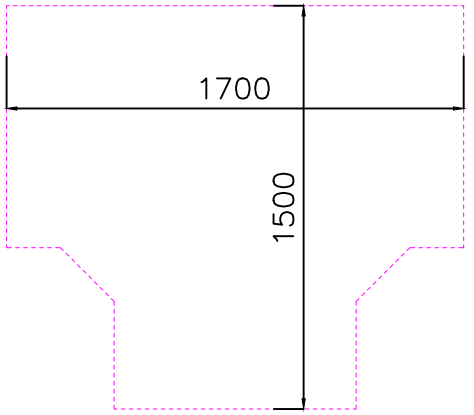

კარის გაბარიტული ზომები

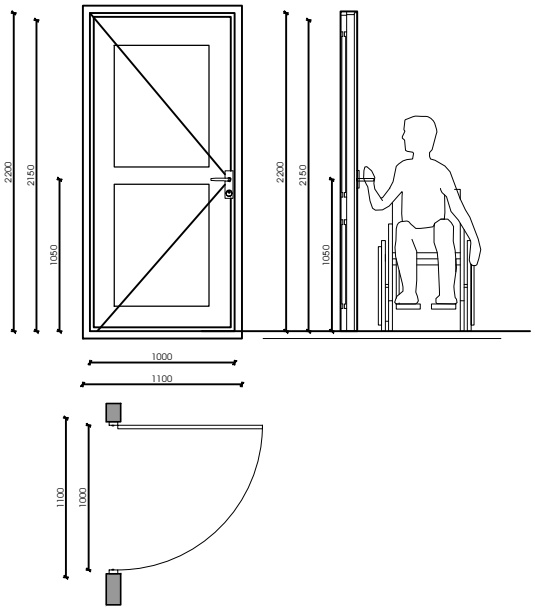

ფანჯარასთან წვდომა "ა" და "ბ" ტიპის ოთახებში

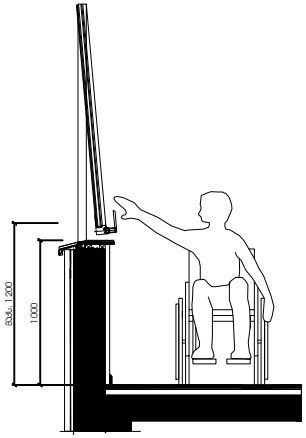

იატაკის თავისუფალი სივრცე

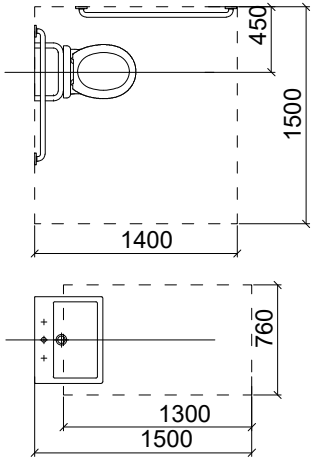

ჭრილი 1
უნიტაზის მდებარეობა

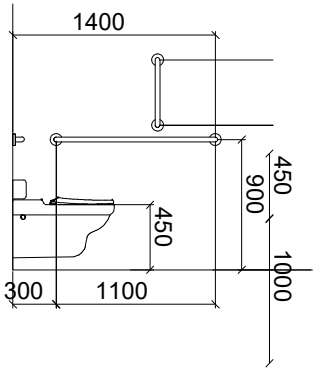

მოსატრიალებელი სივრცე

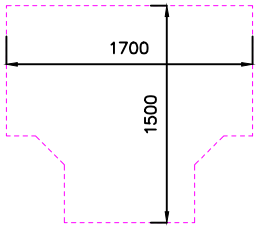

მუხლის სიმაღლემდე სივრცე

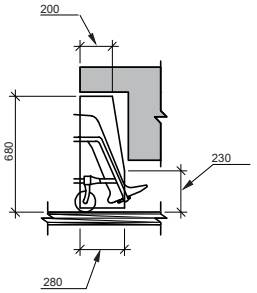

ჭრილი 2
ხელსაბანის მდებარეობა

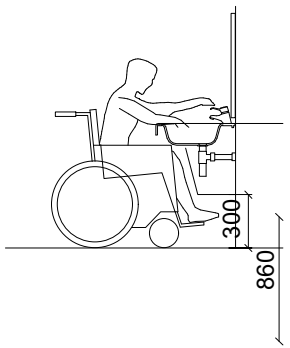

ორმხრივი კავშირის გამოყენების წესები, ნიშანი უნდა გაიკრას თავშესაფრის ფართობებთან

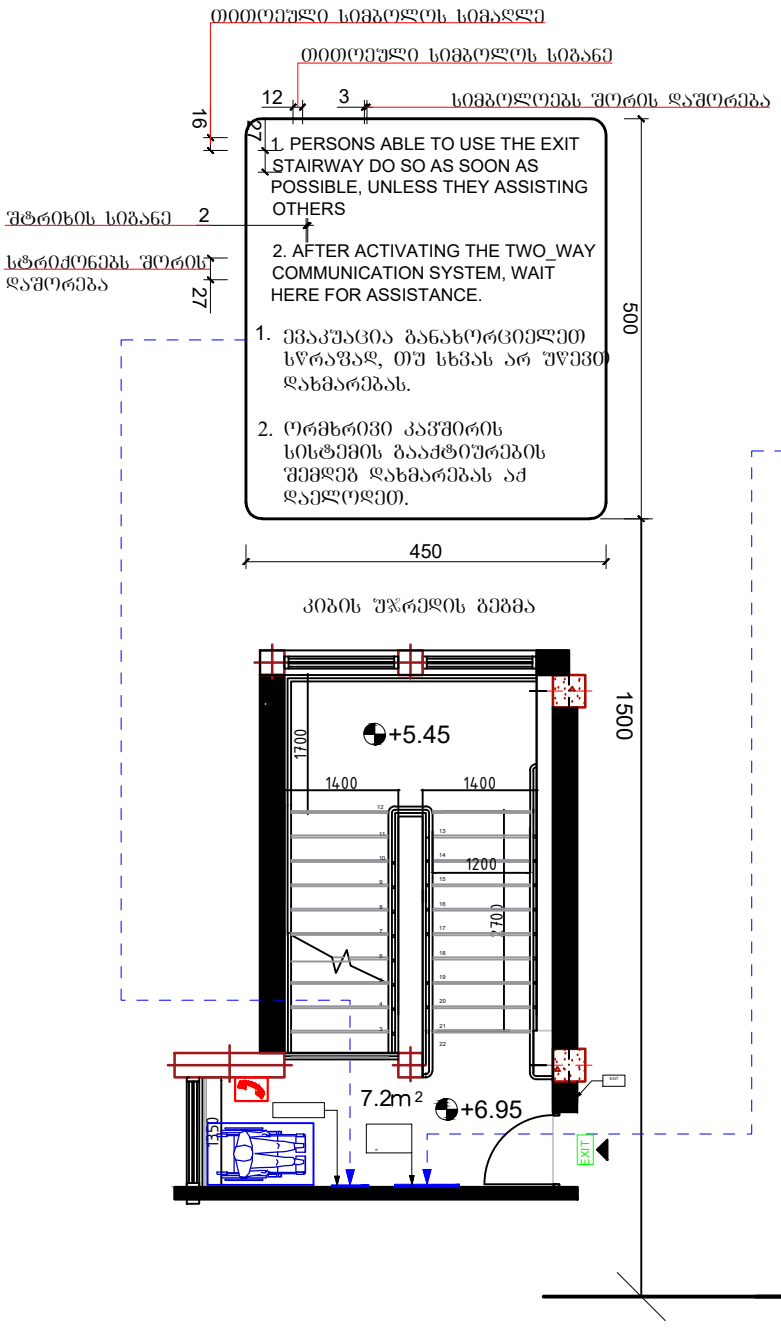

გზა-კიბის ამოსაცნობის ნიშანი, გზა-კიბის საზღვრებში, დერეფანში გამავალი კარის საკეტის მომჭიმნავედ

