ქ. თბილისი, ჩარგლის ქ.N73

საკადასტრო კოდი: 01.12.06.001.091

მრავალფუნქციური კომპლექსი

კონსტრუქციული ნაწილი

სამშენებლო დოკუმენტაცია -

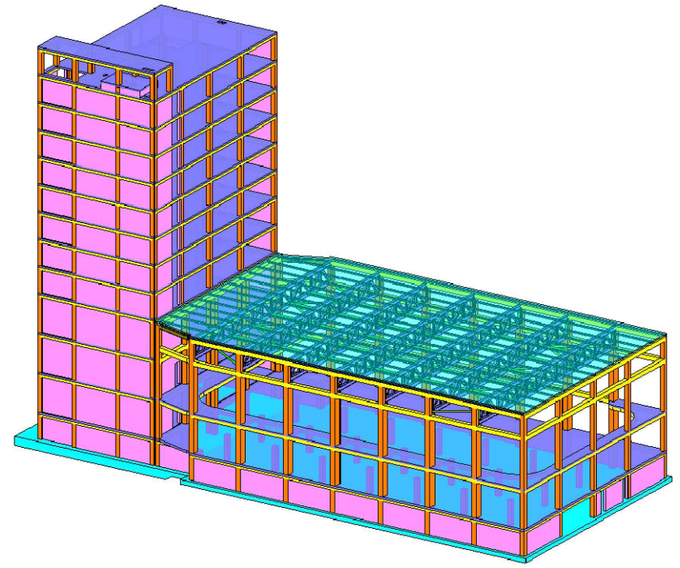

პროექტის ავტორი ბ. პაპელიანი

მთავარი არქიტექტორი ბ. პაპელიანი

კონსტრუქტორი მ. საჯაია

M: +995 555 58 60 85
E: MATESAJAIA@GMAIL.COM

ซฦ๓๐๓	ธ๖๖๐๓๖๓๖๓๐๓๐๓๐
ธ๖๖๖๐๓๖๓๖๓๐๓๐๓๐๓๐	ง - 001
๓๐๓๐๓๖๓๖๓๐๓๐๓๐๓๐	ง - 002
๓๖๓๐๓๖๓๖๓๐๓๐๓๐๓๐	ง - 003
๓๖๖๐๓๖๓๖๓๐๓๐๓๐๓๐	ง - 004
3D ๖๐๓๖๐	ง - 005
๖๓๖๓๐๓๖๓๖๓๐๓๐๓๐๓๐	ง - 006
๓๐๓๓๖๓๖๓๐๓๐๓๐๓๐ -3.10 ๖๐๓๖๐๓๐	ง - 104
๓๓๐๓๖๓๖๓๐๓๐๓๐๓๐ (X ๓๐๓๖๓๐.)	ง - 105
๓๓๐๓๖๓๖๓๐๓๐๓๐๓๐ (Y ๓๐๓๖๓๐.)	ง - 106
๓๓๐๓๖๓๖๓๐๓๐๓๐๓๐ (X ๓๐๓๖๓๐.)	ง - 107
๓๓๐๓๖๓๖๓๐๓๐๓๐๓๐ (Y ๓๐๓๖๓๐.)	ง - 108
๖๓๓๖๓๐๓๖๐๓๐ ๓๐๓๐๓๖๓๖๓๐๓๐๓๐ -3.10 ๖.	ง - 109
๖๓๖๐๖๐๓๖๓๐๓๐๓๐๓๐๓๐๓๐๓๐	ง - 110
๖๐๐๐ 1-1; 2-2; 3-3; 4-4	ง - 111
๖๐๐๐ 5-5; ๖๐๐๐ 6-6	ง - 112
๖๖๓๐ ๖; ๖๐๐๐ 8-8	ง - 113
๖๖๓๐ ๖; ๖๐๐๐ 9-9	ง - 114
๖๖๓๐ ๘; ๖๐๐๐ 10-10	ง - 115
๖๖๓๐ ๑; ๖๐๐๐ 11-11	ง - 116
๖๖๓๐ ๐; ๖๐๐๐ 12-12	ง - 117
๖๐๐๐ 7-7 (๓๖๓๓๓๓)	ง - 118
๓๖๐๓๐ ๓๓๓๓๖๓๖๓๐ ๓๖๓๓๖๓๖๓๐ ๐๓๖. ๖๓๖	ง - 119
๓๓6. ๖๐๐๐๐ ๘.๖.-1; 2	ง - 120
๖๓๓๓๖๖๐๐๐๐๐ ๖๓๖๓๐๐๐๐๐	ง - 121
๖๖๓๐๓๓๓๖๓๐๓๐๓๐๓๐๓๐ +0.00 ๖๐๓๖.-๖๖	ง - 201
๖๖๓๐๓๓๓๖๓๐๓๐๓๐๓๐๓๐๓๐๓๐ ๐๓๖. ๖๐๐๐ 0.00 ๖๐๓.-๖๖	ง - 202
๖๖๓๐๓๓๓๖๓๐๓๐๓๐๓๐๓๐๓๐๓๐ ๐๓๖. ๓๓๓๖๓๐๓๐๓๐๓๐๓๐๓๐๓๐	ง - 203
๖๓๓๐๓๓๓๖๓๐๓๐๓๐๓๐๓๐๓๐๓๐	ง - 204
๖๖๓๐๓๓๓๖๓๐๓๐๓๐๓๐๓๐๓๐๓๐ 4.50 ๖๐๓๖๐๓๖๓๖	ง - 205
๖๖๓๐๓๓๓๖๓๐๓๐๓๐๓๐๓๐๓๐๓๐ ๓๓๓๖๓๐๓๐๓๐๓๐๓๐๓๐๓๐ 4.50 ๖๐๓.-๖๖	ง - 206
๖๖๓๐๓๓๓๖๓๐๓๐๓๐๓๐๓๐๓๐๓๐ ๓๓๓๖๓๐๓๐๓๐๓๐๓๐๓๐๓๐ 4.50 ๖๐๓.-๖๖	ง - 207
๖๖๓๐๓๓๓๖๓๐๓๐๓๐๓๐๓๐๓๐๓๐ ๓๓๓๖๓๐๓๐๓๐๓๐๓๐๓๐๓๐ 9.00 ๖๐๓๖๐๓๖๓๖	ง - 208
๖๖๓๐๓๓๓๖๓๐๓๐๓๐๓๐๓๐๓๐๓๐ ๓๓๓๖๓๐๓๐๓๐๓๐๓๐๓๐๓๐ ๓๓๓๖๓๐๓๐๓๐๓๐๓๐๓๐๓๐ 9.00 ๖๐๓.-๖๖	ง - 209
๖๖๓๐๓๓๓๖๓๐๓๐๓๐๓๐๓๐๓๐๓๐ ๓๓๓๖๓๐๓๐๓๐๓๐๓๐๓๐๓๐ ๓๓๓๖๓๐๓๐๓๐๓๐๓๐๓๐๓๐ 9.00 ๖๐๓.-๖๖	ง - 210
๖๖๓๐๓๓๓๖๓๐๓๐๓๐๓๐๓๐๓๐๓๐ ๓๓๓๖๓๐๓๐๓๐๓๐๓๐๓๐๓๐ ๓๓๓๖๓๐๓๐๓๐๓๐๓๐๓๐๓๐ ๓๓๓๖๓๐๓๐๓๐๓๐๓๐๓๐๓๐ 13.50 ๖๐๓๖๐๓๖๓๖	ง - 211
๖๖๓๐๓๓๓๖๓๐๓๐๓๐๓๐๓๐๓๐๓๐ ๓๓๓๖๓๐๓๐๓๐๓๐๓๐๓๐๓๐ ๓๓๓๖๓๐๓๐๓๐๓๐๓๐๓๐๓๐ ๓๓๓๖๓๐๓๐๓๐๓๐๓๐๓๐๓๐ 16.60 ๖๐๓๖๐๓๖๓๖	ง - 212
๖๖๓๐๓๓๓๖๓๐๓๐๓๐๓๐๓๐๓๐๓๐ ๓๓๓๖๓๐๓๐๓๐๓๐๓๐๓๐๓๐ ๓๓๓๖๓๐๓๐๓๐๓๐๓๐๓๐๓๐ ๓๓๓๖๓๐๓๐๓๐๓๐๓๐๓๐๓๐ ๓๓๓๖๓๐๓๐๓๐๓๐๓๐๓๐๓๐ 19.70 ๖๐๓๖๐๓๖๓๖	ง - 213
๖๖๓๐๓๓๓๖๓๐๓๐๓๐๓๐๓๐๓๐๓๐ ๓๓๓๖๓๐๓๐๓๐๓๐๓๐๓๐๓๐ ๓๓๓๖๓๐๓๐๓๐๓๐๓๐๓๐๓๐ ๓๓๓๖๓๐๓๐๓๐๓๐๓๐๓๐๓๐ ๓๓๓๖๓๐๓๐๓๐๓๐๓๐๓๐๓๐ ๓๓๓๖๓๐๓๐๓๐๓๐๓๐๓๐๓๐ 22.80 ๖๐๓๖๐๓๖๓๖	ง - 214
๖๖๓๐๓๓๓๖๓๐๓๐๓๐๓๐๓๐๓๐๓๐ ๓๓๓๖๓๐๓๐๓๐๓๐๓๐๓๐๓๐ ๓๓๓๖๓๐๓๐๓๐๓๐๓๐๓๐๓๐ ๓๓๓๖๓๐๓๐๓๐๓๐๓๐๓๐๓๐ ๓๓๓๖๓๐๓๐๓๐๓๐๓๐๓๐๓๐ ๓๓๓๖๓๐๓๐๓๐๓๐๓๐๓๐๓๐ 25.90 ๖๐๓๖๐๓๖๓๖	ง - 215
๖๖๓๐๓๓๓๖๓๐๓๐๓๐๓๐๓๐๓๐๓๐ ๓๓๓๖๓๐๓๐๓๐๓๐๓๐๓๐๓๐ ๓๓๓๖๓๐๓๐๓๐๓๐๓๐๓๐๓๐ ๓๓๓๖๓๐๓๐๓๐๓๐๓๐๓๐๓๐ ๓๓๓๖๓๐๓๐๓๐๓๐๓๐๓๐๓๐ ๓๓๓๖๓๐๓๐๓๐๓๐๓๐๓๐๓๐ 29.00 ๖๐๓๖.-๖๖	ง - 216
๖๖๓๐๓๓๓๖๓๐๓๐๓๐๓๐๓๐๓๐๓๐ ๓๓๓๖๓๐๓๐๓๐๓๐๓๐๓๐๓๐ ๓๓๓๖๓๐๓๐๓๐๓๐๓๐๓๐๓๐ ๓๓๓๖๓๐๓๐๓๐๓๐๓๐๓๐๓๐ ๓๓๓๖๓๐๓๐๓๐๓๐๓๐๓๐๓๐ ๓๓๓๖๓๐๓๐๓๐๓๐๓๐๓๐๓๐ ๓๓๓๖๓๐๓๐๓๐๓๐๓๐๓๐๓๐ 32.10 ๖๐๓๖๐๓๖๓๖	ง - 217
๖๖๓๐๓๓๓๖๓๐๓๐๓๐๓๐๓๐๓๐๓๐ ๓๓๓๖๓๐๓๐๓๐๓๐๓๐๓๐๓๐ ๓๓๓๖๓๐๓๐๓๐๓๐๓๐๓๐๓๐ ๓๓๓๖๓๐๓๐๓๐๓๐๓๐๓๐๓๐ ๓๓๓๖๓๐๓๐๓๐๓๐๓๐๓๐๓๐ ๓๓๓๖๓๐๓๐๓๐๓๐๓๐๓๐๓๐ ๓๓๓๖๓๐๓๐๓๐๓๐๓๐๓๐๓๐ 35.20 ๖๐๓๖๐๓๖๓๖	ง - 218
๖๖๓๐๓๓๓๖๓๐๓๐๓๐๓๐๓๐๓๐๓๐ ๓๓๓๖๓๐๓๐๓๐๓๐๓๐๓๐๓๐ ๓๓๓๖๓๐๓๐๓๐๓๐๓๐๓๐๓๐ ๓๓๓๖๓๐๓๐๓๐๓๐๓๐๓๐๓๐ ๓๓๓๖๓๐๓๐๓๐๓๐๓๐๓๐๓๐ ๓๓๓๖๓๐๓๐๓๐๓๐๓๐๓๐๓๐ ๓๓๓๖๓๐๓๐๓๐๓๐๓๐๓๐๓๐ ๓๓๓๖๓๐๓๐๓๐๓๐๓๐๓๐๓๐ 38.30 ๖๐๓๖๐๓๖๓๖	ง - 219
๖๖๓๐๓๓๓๖๓๐๓๐๓๐๓๐๓๐๓๐๓๐ ๓๓๓๖๓๐๓๐๓๐๓๐๓๐๓๐๓๐ ๓๓๓๖๓๐๓๐๓๐๓๐๓๐๓๐๓๐ ๓๓๓๖๓๐๓๐๓๐๓๐๓๐๓๐๓๐ ๓๓๓๖๓๐๓๐๓๐๓๐๓๐๓๐๓๐ ๓๓๓๖๓๐๓๐๓๐๓๐๓๐๓๐๓๐ ๓๓๓๖๓๐๓๐๓๐๓๐๓๐๓๐๓๐ ๓๓๓๖๓๐๓๐๓๐๓๐๓๐๓๐๓๐ 41.40 ๖๐๓๖๐๓๖๓๖	ง - 220
๖๖๓๐๓๓๓๖๓๐๓๐๓๐๓๐๓๐๓๐๓๐ ๓๓๓๖๓๐๓๐๓๐๓๐๓๐๓๐๓๐ ๓๓๓๖๓๐๓๐๓๐๓๐๓๐๓๐๓๐ ๓๓๓๖๓๐๓๐๓๐๓๐๓๐๓๐๓๐ ๓๓๓๖๓๐๓๐๓๐๓๐๓๐๓๐๓๐ ๓๓๓๖๓๐๓๐๓๐๓๐๓๐๓๐๓๐ ๓๓๓๖๓๐๓๐๓๐๓๐๓๐๓๐๓๐ ๓๓๓๖๓๐๓๐๓๐๓๐๓๐๓๐๓๐ 13.50-38.30 6.	ง - 221
๖๖๓๐๓๓๓๖๓๐๓๐๓๐๓๐๓๐๓๐๓๐

პირობითი აღნიშვნები:
General Legend:

- არსებული კონსტრუქცია
- Existing Wall

- დასაშლელი კონსტრუქცია
- Demolition Wall

- კვეთი ბეტონის ელემენტზე
- Section on concrete element

- კვეთი რკ.ბ. ელემენტზე
- Section on r.c. element

- მონოლითური რკ.ბეტონის ელემენტი (კონსტრუქცია)
- Monolitic r.c. element (Structural)

- ბლოკის წყობა
- Block Masonry

- აგურის წყობა
- Brick Masonry

- ბეტონის მომზადება
- Concrete Preparation

- ქვიშა
- SAND

- ხვინჭა
- Ballast

- ღორღი
- Gravel

- გრუნტი
- Soil

- ნაყარი გრუნტი
- Filled soil

- ძირითადი ქანი
- Main rock

- ჰიდროიზოლაცია
- Waterproofing

- გრუნტიზე მოწყობილი ფილა

- დამატებითი არმირების განაწილება

- პოლიეთილენის ფენა
- Polyethylene layer

- ქვაბულის ფერდი
- Trench side

- დაბეტონების დონე
- Pouring Level

- "ქარხნული" შედუღება
- "Factory" Welding

- ადგილობრივი შედუღება
- Local Welding

22 / [8]
- ნაშვერების პოზიცია
- Dowels Position
- ნაშვერების რაოდენობა
- Dowels Quantity

$\frac{h_0}{h_1}$
- მანძილი ფილიდან ღიობამდე
- Distance From the Slab to the Openings
- ღიობის სიმაღლე
- Opening Height

-1.10
- კედლის ზედაპირის ნიშნული
- Wall top level

3.100
- ელემენტის კონსტრუქციული ნიშნული
- Structural level of the element

-2.70 / (427.85)
- საპროექტო ნიშნული
- Design Level
- აბსოლიტური ნიშნული
- Elevation (Height above mean sea level)

415.60 / 422.25
- წითელი ნიშნული
- Red Level
- შავი ნიშნული
- Black Level

30(50)
- კვეთში ეს აღნიშვნა მუთითებს, რომ ურთიერთგადამკვეთ რიგელებს აქვთ სხვადასხვა სისქის (ბეტონის) დაამცავი ზონა
- This legend in section mentions that beams have diffenrent concrete coat thickness

2 — 2
- ჭრილი ან კვეთის დასახელება
- Section Name
- ფურცლის ნომერი
- Sheet Number

II / ს - 100
- კვანძის ნომერი
- Detail Number
- ფურცლის ნომერი
- Sheet Number

არმატურის აღნიშვნა:
Rebar Marking:

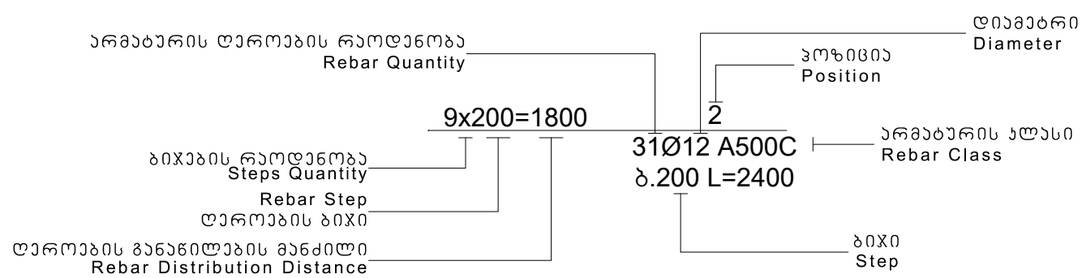

აბრივიატურა
List of Abbreviations

დ.ა. C.O.S.	- დაჭრას ადგილზე - Cut on Site
დაზ.ა. V.S.	- დაზუსტდეს ადგილზე - Verify on Site
მ.ს. C.	- მონოლითური სვეტი - Column
მ.რ. BM.	- მონოლითური რიგელი - Reinforced Concrete Beam
ს.დ. SH.W.	- სიხისტის დიაფრაგმა - Shear wall
მ.კ. R.C.W.	- მონოლითური კედელი - Reinforced Concrete wall
რ.კ. G.B.	- რანდკოჭი (ან როსტვერკის კოჭი) - Ground Beam
ხ. P.	- ხიმინჯი - Pile
წ.ს. S.F.	- წერტილოვანი საძირკველი - Spread Footing
ლ. საძ. C.F.	- ლენტური საძირკველი - Continuous Footing
ა.მ.ს. B.S.C.	- არმატურის მოც. კარკასი - Bar Space Cage
ხ.კ. P.R.C.	- ხიმინჯის კარკასი - Pile Reinforcement Cage
კ. C.R.	- კარკასი (სიბრტყითი) - Cage of Reinforcement
ბადე (ბ. -) MESH	- არმატურის ბადე - Rebar Mesh
კარკასები U.	- კარკასები - Upstand
ლ.ს. ST.C.	- ლითონის სვეტი - Steel Column
ლ.მ.კ. ST.G.	- ლითონის მთავარი კოჭი - Steel Girder
ლ.კ. ST.B.	- ლითონის კოჭი - Steel Beam
ლ.წ. ST.T.	- ლითონის წამწე - Steel Truss
ლ.ვ.კ. ST.V.B.	- ლითონის ვერტიკალური კავშირი - Steel Vertical Bracing
ლ.ჰ.კ. ST.H.B.	- ლითონის ჰორიზონტალური კავშირი - Steel Horizontal Bracing
შ.კ. C.B.	- შედგენილი კოჭი - Composite Beam
ჩ.დ. E.P.	- ჩასაბანებელი დეტალი - Embedded Part

სამშენებლო ფაზების აბრივიატურა
Construction phases abbreviations

სქემატური დიზაინი - (S.D.)
Schematic Design

დიზაინის განვითარების სტ. - (D.D.)
Design Development

სატენდერო დოკუმენტაცია - (T.D.)
Tender Documentation

სამშენებლო დოკუმენტაცია - (C.D.)
Construction Documents

მშენებლობის ფაზა (ზედამხედველობა) - (C.P.)
Construction Phase

პროექტის სახელწოდება:
მრავალფუნქციური კომპლექსი

მისამართი: ქ. თბილისი, ჩარგლის ქ.N73

საკადასტრო კოდი: 01.12.06.001.091

სამშენებლო

თანამდებობა	სახელი	ხელმოწერა
პროექტის ავტორი	ბ. პაპელიანი	
კონსტრუქტორი	მ. საძაია	

საერთო შენიშვნები:

1. ნახაზში შეტანილი ყველა ცვლილება უნდა შეთანხმდეს პროექტის ავტორთან
2. შენობის საპროექტო ნული ±0.00=460.80 აბსოლუტურ ნიშნულს
3. პროექტში ყველა ზომა მოცემულია მილიმეტრებში, ნუშნულები-მეტრებში.

შენიშვნები:

თარიღი Dec 20, 2023 წ.

კორექტირება

№	კორექტირება	თარიღი
1		
2		
3		
4		
5		
6		

ნახაზის დასახელება:

პირობითი აღნიშვნები

თარიღი	Dec 20, 2023	პროექტი	
ფორმატი	ფორმ. A3	სტადია	მუშა
გვერდი	ს - 002		

1. ზომავი

- ლ. ბიმეტალური, ჩაჭიმული ე.N73 (ს.ე. 01.12.06.001.091)
- ზომავი ელექტრონული ნაკრები 6 ცალი - ე. ა.ააა.ააა.ნნნ
- სინქრონული ტაქომეტრი - ჭაბ ტიპი - ჭაბ ტიპის ელექტრონული ტესტერი
- ტექნიკური ინსპექტირების ჟურნალი ელექტრონული ფორმით, ა.ნ.)
- ზომავი ხელსაწყოების ეროვნული რეესტრის ნომერი - ნნნნნნნნნნ
- ზომავი ხელსაწყოების ეროვნული რეესტრის ნომერი ლაბ. (ГОСТ 25192 - 2012); ნომინალური ფიქსირებული ტენიანობის "ჰიგიკოლოგიური ნიმუშების 10178-76 ატომისთვის ჩაწერის ოპერატორის 65%; ე.ა ატმოსფერული 7%; ე.ა+ ე.AF ატმოსფერული 22%; ნომინალური ტემპერატურის ეს ჯგუფის ნიმუშებისთვის სინქრონული 22266-76 ლაბორატორიული ცხრილების W4, W6, W8 ჯგუფი
- ზომავი - ზომავი ელექტრონული ტესტერი ტიპის ა.ბ.ბ.ელექტრონული

ლითონის ამოკრეფა

კონსტრუქციის დასახელება	არმატურის კლასი														ბეტონი კლასით მ³ B30.0	ბეტონი კლასით მ³ B15.0
	A240C (ДСТУ 3760-98)				A500C (ДСТУ 3760-98)							მთლიანად არმატურა კგ.				
	Ø 4	Ø 6	Ø 8	სულ:	Ø 10	Ø 12	Ø 14	Ø 18	Ø 22	Ø 25	სულ:					
საძირკველი						14272	39862	28243	11522	4783	98682	98682	1141	178		
მონოლითური კედლები			172	172		7023					7023	7195	89			
ფილა						91978	50566	34041			176585	176585	1187			
სვეტი			14539	14539				10711	5011	30022	45744	60283	373			
რიგელი			10855	10855				1084	24484	31744	57312	68167	272			
დიაფრაგმა			1111	1111	29007	18577					47584	48695	661			
კიბეები					2072	5642					7714	7714	63			
ჯამი ∑			26677	26677	31079	137493	90428	74078	41016	66550	440645	467321	3786	178		

პროექტის სახელწოდება:
მრავალფუნქციური კომპლექსი

მისამართი: ქ. თბილისი, ჩარგლის ქ.N73

საკადასტრო კოდი: 01.12.06.001.091

სამშენებლო

თანამდებობა	სახელი	ხელმოწერა
პროექტის ავტორი	ბ. პაპელიანი	
კონსტრუქტორი	მ. საძაია	

საერთო შენიშვნები:

1. ნახაზში შეტანილი ყველა ცვლილება უნდა შეთანხმდეს პროექტის ავტორთან
2. შენობის საპროექტო ნული ±0.00=460.80 აბსოლუტურ ნიშნულს
3. პროექტში ყველა ზომა მოცემულია მილიმეტრებში, ნაშნულები-მეტრებში.

შენიშვნები:

თარიღი Dec 20, 2023 წ.

კორექტირება

№	კორექტირება	თარიღი
1		
2		
3		
4		
5		
6		

ნახაზის დასახელება:

მასალის ამოკრეფა საერთო ხარჯი

თარიღი	Dec 20, 2023	პროექტი	
ფორმატი	ფორმ. A3	სტადია	მუშა
გვერდი	ა - 004		

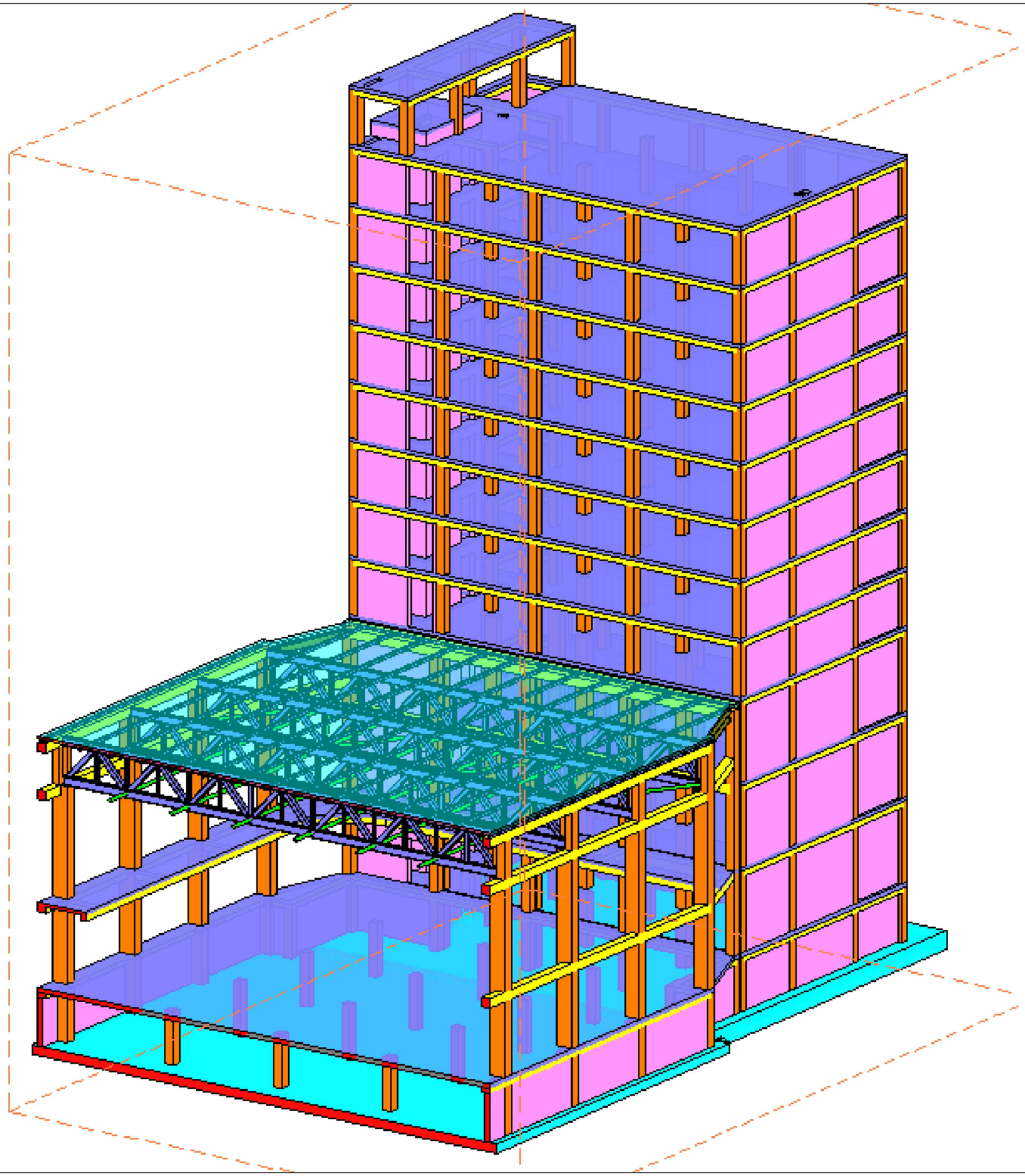

პროექტის სახელწოდება:
მრავალფუნქციური კომპლექსი

მისამართი: ქ. თბილისი, ჩარგლის ქ.N73

საკადასტრო კოდი: 01.12.06.001.091

საშენებლო

თანამდებობა	სახელი	ხელმოწერა
პროექტის ავტორი	ბ. პაპელიანი	
კონსტრუქტორი	მ. საჯაია	

საერთო შენიშვნები:

1. ნახაზში შეტანილი ყველა ცვლილება უნდა შეთანხმდეს პროექტის ავტორთან
2. შენობის საპროექტო ნული ±0.00=460.80 აბსოლურად ნიშნულს
3. პროექტში ყველა ზომა მოცემულია მილიმეტრებში, ნუშნულები-მეტრებში.

შენიშვნები:

თარიღი Dec 20, 2023 წ.

კორექტირება

№	კორექტირება	თარიღი
1		
2		
3		
4		
5		
6		

ნახაზის დასახელება:

3D ხედები

თარიღი	Dec 20, 2023	პროექტი	
ფორმატი	ფორმ. A3	სტადია	მუშა
გვერდი	პ - 005		

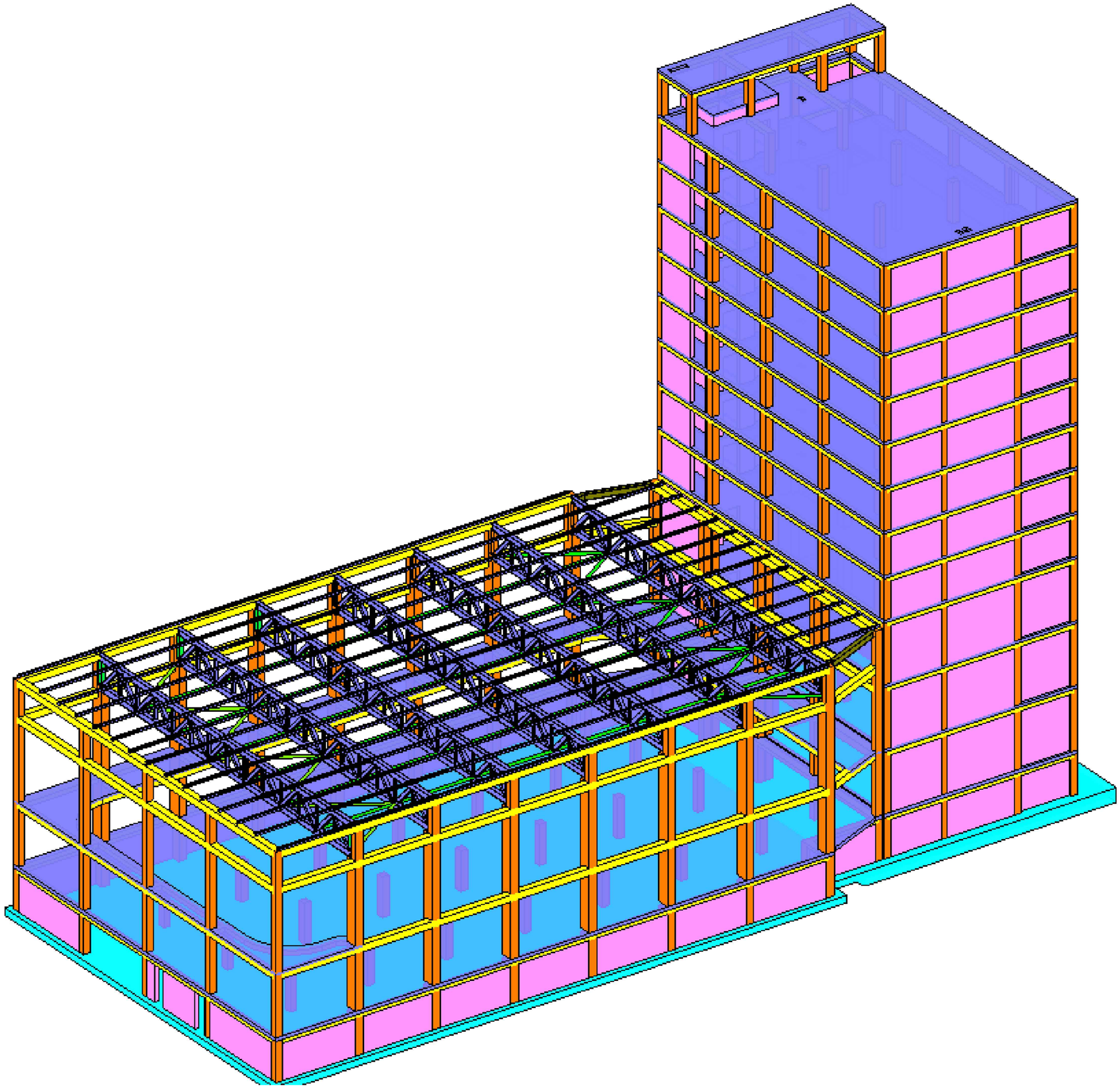

პროექტის სახელწოდება:
მრავალფუნქციური კომპლექსი

მისამართი: ქ. თბილისი, ჩარგლის ქ.N73

საკადასტრო კოდი: 01.12.06.001.091

სამშენებლო

თანამდებობა	სახელი	ხელმოწერა
პროექტის ავტორი	ბ. პაპელიანი	
კონსტრუქტორი	მ. საჯაია	

საერთო შენიშვნები:

1. ნახაზში შეტანილი ყველა ცვლილება უნდა შეთანხმდეს პროექტის ავტორთან
2. შენობის საპროექტო ნული ±0.00=460.80 აბსოლუტურ ნიშნულს
3. პროექტში ყველა ზომა მოცემულია მილიმეტრებში, ნუშნულები-მეტრებში.

შენიშვნები:

თარიღი Dec 20, 2023 წ.

კორექტირება

№	კორექტირება	თარიღი
1		
2		
3		
4		
5		
6		

ნახაზის დასახელება:

ანგარიშის საანგარიშო სქემა

თარიღი	Dec 20, 2023	პროექტი	
ფორმატი	ფორმ. A3	სტადია	მუშა
გვერდი	ა - 006		

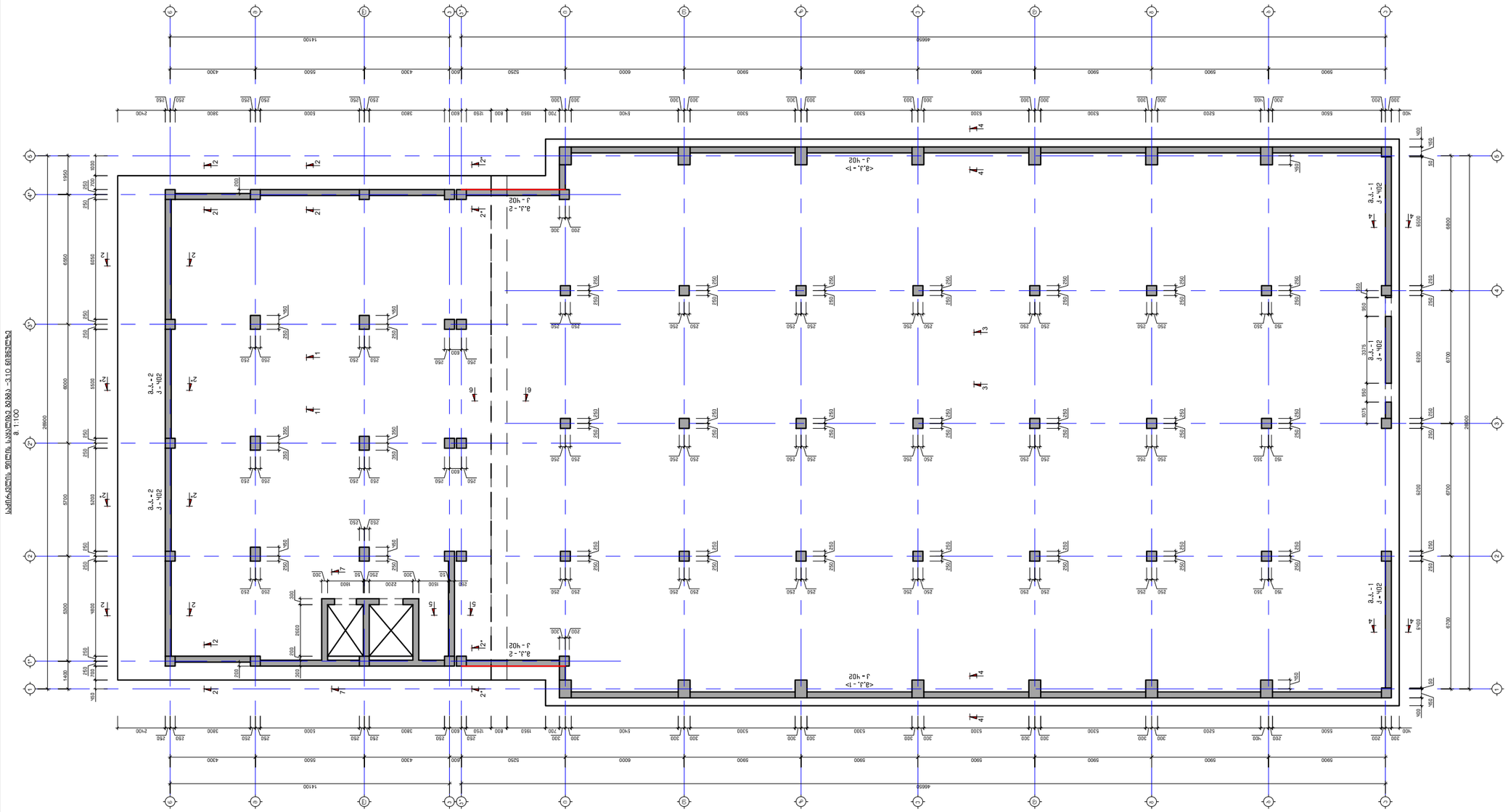

პროექტის სახელწოდება:
მრავალფუნქციური კომპლექსი

მისამართი: ქ. თბილისი, ჩარგლის ქ.N73

საკადასტრო კოდი: 01.12.06.001.091

სამშენებლო

თანამდებობა	სახელი	ხელმოწერა
პროექტის ავტორი	ბ. პაპელიანი	
კონსტრუქტორი	მ. საჯაია	

საერთო შენიშვნები:

1. ნახაზში შეტანილი ყველა ცვლილება უნდა შეთანხმდეს პროექტის ავტორთან
2. შენობის საპროექტო ნული ±0.00=460.80 აბსოლუტურ ნიშნულს
3. პროექტში ყველა ზომა მოცემულია მილიმეტრებში, ნაშნულები-მეტრებში.

შენიშვნები:

თარიღი Dec 20, 2023 წ.

პორექტირება

№	პორექტირება	თარიღი
1		
2		
3		
4		
5		
6		

ნახაზის დასახელება:

საძირკვლის ფილის საყრდენ სვეტებზე გეგმა -3.10 ნიშნულზე

თარიღი	Dec 20, 2023	პროექტი	
ფორმატი	ფორმ. A3	სტადია	მუშა
გვერდი	ს - 104		

Заказчик: Общество с ограниченной ответственностью "Специализированный застройщик "Альфа-Строй"

Объект: г. Ростов-на-Дону, Ленинский район, 1-й мкр. жилой застройки. Корректировка

Раздел: 01.12.06.001.091

Стадия: Рабочая документация

Изм. | Кол.уч. | Лист | № док. | Подп. | Дата

Разработал: Гончаренко

Проверил: Гончаренко

Н.контр.: Гончаренко

ГИП: Гончаренко

Монолитный участок. Схема армирования плиты перекрытия. Отм. -3.10 (отм. -3.10 абс.)

Стадия: Р | Лист: 1 | Листов: 1

ООО "Ростовский Проектный Институт"

Копировал: Гончаренко | Формат: А1

Инв. № подл. | Подп. и дата | Взам. инв. №

Обозначение	Наименование	Примечание
	Несущие конструкции	
	Монолитный участок. Схема армирования плиты перекрытия. Отм. -3.10 (отм. -3.10 абс.)	

Изм. | Кол.уч. | Лист | № док. | Подп. | Дата

Взам. инв. №

Подп. и дата

Инв. № подл.

Копировал

Формат А1

Согласовано:

Должность	Подпись	Ф.И.О.
Главный инженер проекта		Гончаренко
Начальник отдела		Гончаренко
Главный специалист		Гончаренко

Утверждено:

Должность	Подпись	Ф.И.О.
Директор		Гончаренко

Ведомость ссылочных и прилагаемых документов:

№	Обозначение	Наименование	Примечание
1			
2			
3			
4			
5			
6			

Дата: Dec 20, 2023 6.

Ведомость основных комплектов рабочих чертежей:

№	Марка комплекта	Примечание
1		
2		
3		
4		
5		
6		

Согласовано:

Должность	Подпись	Ф.И.О.
Главный инженер проекта		Гончаренко
Начальник отдела		Гончаренко
Главный специалист		Гончаренко

Утверждено:

Должность	Подпись	Ф.И.О.
Директор		Гончаренко

Дата: Dec 20, 2023

Заместитель

Разработано в системе автоматизированного проектирования Autodesk Revit 2023

Формат: А3 | Масштаб: 1:100

Лист: 5 - 105 | Листов: 833

Монолитный участок. Схема армирования плиты перекрытия. Отм. -3.10 (отм. -3.10 абс.)

1. Бетон В30 W8 F200 по ГОСТ 26633-2015 на сульфатостойком цементе.
2. Защитный слой арматуры 40.00=460.80
3. Армирование отверстий и проемов см. архитектурные чертежи.

Монолитный участок. Схема армирования плиты перекрытия. Отм. -3.10 (отм. -3.10 абс.).

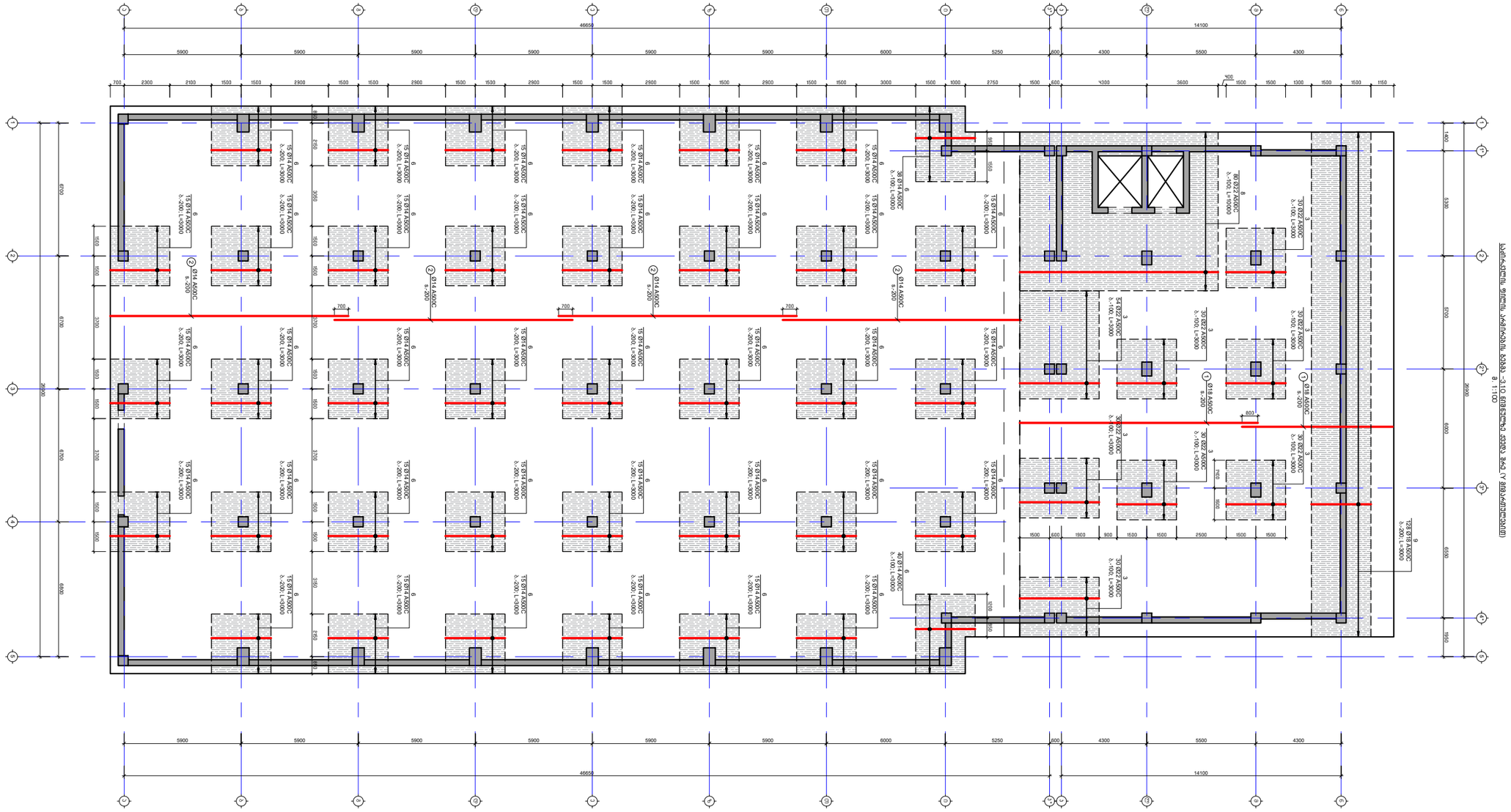

Изм.	Кол.уч.	Подпись	Дата
Разраб.	Иванов		
Пров.	Петров		
Н.контр.	Сидоров		
ГИП	Кузнецов		

Монолитная плита перекрытия. Схема армирования. Отм. -3.10 (-0.010). Фрагмент 1

Стадия: Р | Лист 1 | Листов 3

ООО «Проектстройсервис»

Инв. № подл. | Подпись и дата | Взам. инв. №

Копирование запрещено

Примечания:
1. Бетон тяжелый класса В30, F200, W8, на сульфатостойком цементе.
2. Защитный слой бетона 40 мм ±0.00=460.80
3. Армирование выполнить в соответствии с требованиями СП 63.13330.2018, СП 20.13330.2016.

Ведомость ссылочных и прилагаемых документов:

Обозначение	Наименование	Примечание
1.102-3.10.018	Монолитная плита перекрытия. Схема армирования. Отм. -3.10 (-0.010). Фрагмент 1	

Ведомость изменений:

№	Описание изменения	Дата
1		
2		
3		
4		
5		
6		

Согласовано:

Должность	Подпись	Ф.И.О.
Гл. инженер		А. Сидоров
Нач. отдела		Б. Иванова
Руководитель проекта		В. Петров

Инв. № подл. | Подпись и дата | Взам. инв. №

Изм. | Кол.уч. | Лист | № док. | Подпись | Дата

Монолитная плита перекрытия. Схема армирования. Отм. -3.10 (-0.010). Фрагмент 1

Стадия: Р | Лист 1 | Листов 3

ООО «Проектстройсервис»

Копирование запрещено

Примечания:
1. Бетон тяжелый класса В30, F200, W8, на сульфатостойком цементе.
2. Защитный слой бетона 40 мм ±0.00=460.80
3. Армирование выполнить в соответствии с требованиями СП 63.13330.2018, СП 20.13330.2016.

Ведомость ссылочных и прилагаемых документов:

Обозначение	Наименование	Примечание
1.102-3.10.018	Монолитная плита перекрытия. Схема армирования. Отм. -3.10 (-0.010). Фрагмент 1	

Ведомость изменений:

№	Описание изменения	Дата
1		
2		
3		
4		
5		
6		

Согласовано:

Должность	Подпись	Ф.И.О.
Гл. инженер		А. Сидоров
Нач. отдела		Б. Иванова
Руководитель проекта		В. Петров

Монолитная плита перекрытия. Схема армирования. Отм. -3.10 (-0.010). Фрагмент 1

Разработал: Иванов, Н.контр.: Сидоров, ГИП: Кузнецов

Масштаб 1:100

Формат А3

Инв. № подл. | Подпись и дата | Взам. инв. №

Копирование запрещено

Примечания:
1. Бетон тяжелый класса В30, F200, W8, на сульфатостойком цементе.
2. Защитный слой бетона 40 мм ±0.00=460.80
3. Армирование выполнить в соответствии с требованиями СП 63.13330.2018, СП 20.13330.2016.

Ведомость ссылочных и прилагаемых документов:

Обозначение	Наименование	Примечание
1.102-3.10.018	Монолитная плита перекрытия. Схема армирования. Отм. -3.10 (-0.010). Фрагмент 1	

Ведомость изменений:

№	Описание изменения	Дата
1		
2		
3		
4		
5		
6		

Согласовано:

Должность	Подпись	Ф.И.О.
Гл. инженер		А. Сидоров
Нач. отдела		Б. Иванова
Руководитель проекта		В. Петров

Монолитная плита перекрытия. Схема армирования. Отм. -3.10 (-0.010). Фрагмент 1

Стадия: Р | Лист 1 | Листов 3

ООО «Проектстройсервис»

Инв. № подл. | Подпись и дата | Взам. инв. №

Копирование запрещено

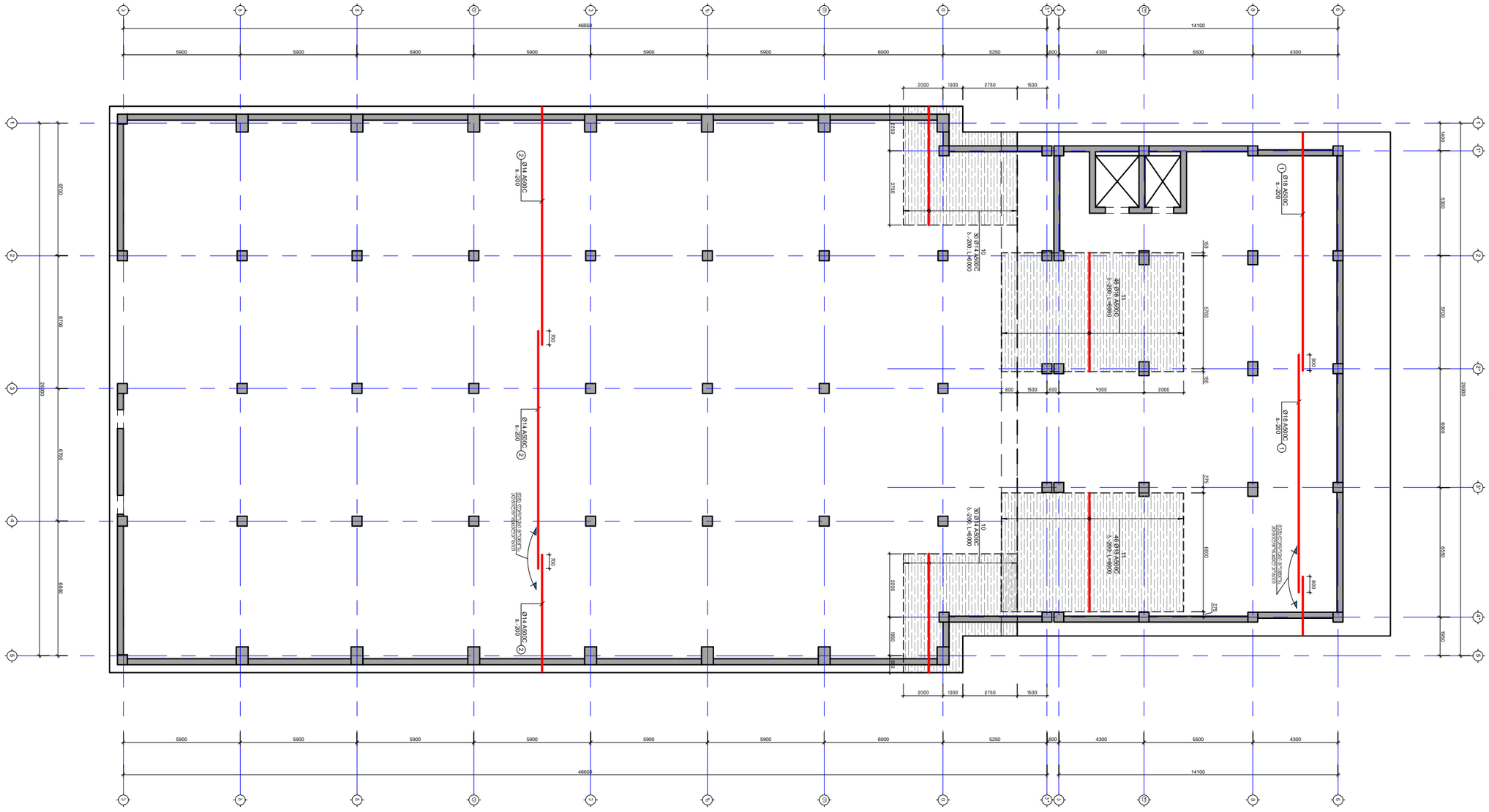

Забележки към плановете:

1. Бетон клас С25/30 за стоманобетонни конструкции.
2. Бетонова подложка с дебелина 10 cm върху 15 cm трошен камък.
3. Армировъчната мрежа да бъде с припокриване на ивиците, съгласно изискванията на нормите.

Забележки:

Проектирал	Арх. Цветан Цветанов	
Проектирал	Инж. Цветан Цветанов	
Проектирал	Инж. Цветан Цветанов	

Разрез 1-1

Разрез 2-2

Разрез 3-3

Разрез 4-4

Разрез 5-5

Разрез 6-6

Разрез 7-7

Разрез 8-8

Разрез 9-9

Разрез 10-10

Разрез 11-11

Разрез 12-12

Разрез 13-13

Разрез 14-14

Разрез 15-15

Разрез 16-16

Разрез 17-17

Разрез 18-18

Разрез 19-19

Разрез 20-20

Разрез 21-21

Разрез 22-22

Разрез 23-23

Разрез 24-24

Разрез 25-25

Разрез 26-26

Разрез 27-27

Разрез 28-28

Разрез 29-29

Разрез 30-30

Разрез 31-31

Разрез 32-32

Разрез 33-33

Разрез 34-34

Разрез 35-35

Разрез 36-36

Разрез 37-37

Разрез 38-38

Разрез 39-39

Разрез 40-40

Разрез 41-41

Разрез 42-42

Разрез 43-43

Разрез 44-44

Разрез 45-45

Разрез 46-46

Разрез 47-47

Разрез 48-48

Разрез 49-49

Разрез 50-50

Разрез 51-51

Разрез 52-52

Разрез 53-53

Разрез 54-54

Разрез 55-55

Разрез 56-56

Разрез 57-57

Разрез 58-58

Разрез 59-59

Разрез 60-60

Разрез 61-61

Разрез 62-62

Разрез 63-63

Разрез 64-64

Разрез 65-65

Разрез 66-66

Разрез 67-67

Разрез 68-68

Разрез 69-69

Разрез 70-70

Разрез 71-71

Разрез 72-72

Разрез 73-73

Разрез 74-74

Разрез 75-75

Разрез 76-76

Разрез 77-77

Разрез 78-78

Разрез 79-79

Разрез 80-80

Разрез 81-81

Разрез 82-82

Разрез 83-83

Разрез 84-84

Разрез 85-85

Разрез 86-86

Разрез 87-87

Разрез 88-88

Разрез 89-89

Разрез 90-90

Разрез 91-91

Разрез 92-92

Разрез 93-93

Разрез 94-94

Разрез 95-95

Разрез 96-96

Разрез 97-97

Разрез 98-98

Разрез 99-99

Разрез 100-100

Разрез 101-101

Разрез 102-102

Разрез 103-103

Разрез 104-104

Разрез 105-105

Разрез 106-106

Разрез 107-107

Разрез 108-108

Разрез 109-109

Разрез 110-110

Разрез 111-111

Разрез 112-112

Разрез 113-113

Разрез 114-114

Разрез 115-115

Разрез 116-116

Разрез 117-117

Разрез 118-118

Разрез 119-119

Разрез 120-120

Разрез 121-121

Разрез 122-122

Разрез 123-123

Разрез 124-124

Разрез 125-125

Разрез 126-126

Разрез 127-127

Разрез 128-128

Разрез 129-129

Разрез 130-130

Разрез 131-131

Разрез 132-132

Разрез 133-133

Разрез 134-134

Разрез 135-135

Разрез 136-136

Разрез 137-137

Разрез 138-138

Разрез 139-139

Разрез 140-140

Разрез 141-141

Разрез 142-142

Разрез 143-143

Разрез 144-144

Разрез 145-145

Разрез 146-146

Разрез 147-147

Разрез 148-148

Разрез 149-149

Разрез 150-150

Разрез 151-151

Разрез 152-152

Разрез 153-153

Разрез 154-154

Разрез 155-155

Разрез 156-156

Разрез 157-157

Разрез 158-158

Разрез 159-159

Разрез 160-160

Разрез 161-161

Разрез 162-162

Разрез 163-163

Разрез 164-164

Разрез 165-165

Разрез 166-166

Разрез 167-167

Разрез 168-168

Разрез 169-169

Разрез 170-170

Разрез 171-171

Разрез 172-172

Разрез 173-173

Разрез 174-174

Разрез 175-175

Разрез 176-176

Разрез 177-177

Разрез 178-178

Разрез 179-179

Разрез 180-180

Разрез 181-181

Разрез 182-182

Разрез 183-183

Разрез 184-184

Разрез 185-185

Разрез 186-186

Разрез 187-187

Разрез 188-188

Разрез 189-189

Разрез 190-190

Разрез 191-191

Разрез 192-192

Разрез 193-193

Разрез 194-194

Разрез 195-195

Разрез 196-196

Разрез 197-197

Разрез 198-198

Разрез 199-199

Разрез 200-200

Разрез 201-201

Разрез 202-202

Разрез 203-203

Разрез 204-204

Разрез 205-205

Разрез 206-206

Разрез 207-207

Разрез 208-208

Разрез 209-209

Разрез 210-210

Разрез 211-211

Разрез 212-212

Разрез 213-213

Разрез 214-214

Разрез 215-215

Разрез 216-216

Разрез 217-217

Разрез 218-218

Разрез 219-219

Разрез 220-220

Разрез 221-221

Разрез 222-222

Разрез 223-223

Разрез 224-224

Разрез 225-225

Разрез 226-226

Разрез 227-227

Разрез 228-228

Разрез 229-229

Разрез 230-230

Разрез 231-231

Разрез 232-232

Разрез 233-233

Разрез 234-234

Разрез 235-235

Разрез 236-236

Разрез 237-237

Разрез 238-238

Разрез 239-239

Разрез 240-240

Разрез 241-241

Разрез 242-242

Разрез 243-243

Разрез 244-244

Разрез 245-245

Разрез 246-246

Разрез 247-247

Разрез 248-248

Разрез 249-249

Разрез 250-250

Разрез 251-251

Разрез 252-252

Разрез 253-253

Разрез 254-254

Разрез 255-255

Разрез 256-256

Разрез 257-257

Разрез 258-258

Разрез 259-259

Разрез 260-260

Разрез 261-261

Разрез 262-262

Разрез 263-263

Разрез 264-264

Разрез 265-265

Разрез 266-266

Разрез 267-267

Разрез 268-268

Разрез 269-269

Разрез 270-270

Разрез 271-271

Разрез 272-272

Разрез 273-273

Разрез 274-274

Разрез 275-275

Разрез 276-276

Разрез 277-277

Разрез 278-278

Разрез 279-279

Разрез 280-280

Разрез 281-281

Разрез 282-282

Разрез 283-283

Разрез 284-284

Разрез 285-285

Разрез 286-286

Разрез 287-287

Разрез 288-288

Разрез 289-289

Разрез 290-290

Разрез 291-291

Разрез 292-292

Разрез 293-293

Разрез 294-294

Разрез 295-295

Разрез 296-296

Разрез 297-297

Разрез 298-298

Разрез 299-299

Разрез 300-300

Разрез 301-301

Разрез 302-302

Разрез 303-303

Разрез 304-304

Разрез 305-305

Разрез 306-306

Разрез 307-307

Разрез 308-308

Разрез 309-309

Разрез 310-310

Разрез 311-311

Разрез 312-312

Разрез 313-313

Разрез 314-314

Разрез 315-315

Разрез 316-316

Разрез 317-317

Разрез 318-318

Разрез 319-319

Разрез 320-320

Разрез 321-321

Разрез 322-322

Разрез 323-323

Разрез 324-324

Разрез 325-325

Разрез 326-326

Разрез 327-327

Разрез 328-328

Разрез 329-329

Разрез 330-330

Разрез 331-331

Разрез 332-332

Разрез 333-333

Разрез 334-334

Разрез 335-335

Разрез 336-336

Разрез 337-337

Разрез 338-338

Разрез 339-339

Разрез 340-340

Разрез 341-341

Разрез 342-342

Разрез 343-343

Разрез 344-344

Разрез 345-345

Разрез 346-346

Разрез 347-347

Разрез 348-348

Разрез 349-349

Разрез 350-350

Разрез 351-351

Разрез 352-352

Разрез 353-353

Разрез 354-354

Разрез 355-355

Разрез 356-356

Разрез 357-357

Разрез 358-358

Разрез 359-359

Разрез 360-360

Разрез 361-361

Разрез 362-362

Разрез 363-363

Разрез 364-364

Разрез 365-365

Разрез 366-366

Разрез 367-367

Разрез 368-368

Разрез 369-369

Разрез 370-370

Разрез 371-371

Разрез 372-372

Разрез 373-373

Разрез 374-374

Разрез 375-375

Разрез 376-376

Разрез 377-377

Разрез 378-378

Разрез 379-379

Разрез 380-380

Разрез 381-381

Разрез 382-382

Разрез 383-383

Разрез 384-384

Разрез 385-385

Разрез 386-386

Разрез 387-387

Разрез 388-388

Разрез 389-389

Разрез 390-390

Разрез 391-391

Разрез 392-392

Разрез 393-393

Разрез 394-394

Разрез 395-395

Разрез 396-396

Разрез 397-397

Разрез 398-398

Разрез 399-399

Разрез 400-400

Разрез 401-401

Разрез 402-402

Разрез 403-403

Разрез 404-404

Разрез 405-405

Разрез 406-406

Разрез 407-407

Разрез 408-408

Разрез 409-409

Разрез 410-410

Разрез 411-411

Разрез 412-412

Разрез 413-413

Разрез 414-414

Разрез 415-415

Разрез 416-416

Разрез 417-417

Разрез 418-418

Разрез 419-419

Разрез 420-420

Разрез 421-421

Разрез 422-422

Разрез 423-423

Разрез 424-424

Разрез 425-425

Разрез 426-426

Разрез 427-427

Разрез 428-428

Разрез 429-429

Разрез 430-430

Разрез 431-431

Разрез 432-432

Разрез 433-433

Разрез 434-434

Разрез 435-435

Разрез 436-436

Разрез 437-437

Разрез 438-438

Разрез 439-439

Разрез 440-440

Разрез 441-441

Разрез 442-442

Разрез 443-443

Разрез 444-444

Разрез 445-445

Разрез 446-446

Разрез 447-447

Разрез 448-448

Разрез 449-449

Разрез 450-450

Разрез 451-451

Разрез 452-452

Разрез 453-453

Разрез 454-454

Разрез 455-455

Разрез 456-456

Разрез 457-457

Разрез 458-458

Разрез 459-459

Разрез 460-460

Разрез 461-461

Разрез 462-462

Разрез 463-463

Разрез 464-464

Разрез 465-465

Разрез 466-466

Разрез 467-467

Разрез 468-468

Разрез 469-469

Разрез 470-470

Разрез 471-471

Разрез 472-472

Разрез 473-473

Разрез 474-474

Разрез 475-475

Разрез 476-476

Разрез 477-477

Разрез 478-478

Разрез 479-479

Разрез 480-480

Разрез 481-481

Разрез 482-482

Разрез 483-483

Разрез 484-484

Разрез 485-485

Разрез 486-486

Разрез 487-487

Разрез 488-488

Разрез 489-489

Разрез 490-490

Разрез 491-491

Разрез 492-492

Разрез 493-493

Разрез 494-494

Разрез 495-495

Разрез 496-496

Разрез 497-497

Разрез 498-498

Разрез 499-499

Разрез 500-500

Разрез 501-501

Разрез 502-502

Разрез 503-503

Разрез 504-504

Разрез 505-505

Разрез 506-506

Разрез 507-507

Разрез 508-508

Разрез 509-509

Разрез 510-510

Разрез 511-511

Разрез 512-512

Разрез 513-513

Разрез 514-514

Разрез 515-515

Разрез 516-516

Разрез 517-517

Разрез 518-518

Разрез 519-519

Разрез 520-520

Разрез 521-521

Разрез 522-522

Разрез 523-523

Разрез 524-524

Разрез 525-525

Разрез 526-526

Разрез 527-527

Разрез 528-528

Разрез 529-529

Разрез 530-530

Разрез 531-531

Разрез 532-532

Разрез 533-533

Разрез 534-534

Разрез 535-535

Разрез 536-536

Разрез 537-537

Разрез 538-538

Разрез 539-539

Разрез 540-540

Разрез 541-541

Разрез 542-542

Разрез 543-543

Разрез 544-544

Разрез 545-545

Разрез 546-546

Разрез 547-547

Разрез 548-548

Разрез 549-549

Разрез 550-550

Разрез 551-551

Разрез 552-552

Разрез 553-553

Разрез 554-554

Разрез 555-555

Разрез 556-556

Разрез 557-557

Разрез 558-558

Разрез 559-559

Разрез 560-560

Разрез 561-561

Разрез 562-562

Разрез 563-563

Разрез 564-564

Разрез 565-565

Разрез 566-566

Разрез 567-567

Разрез 568-568

Разрез 569-569

Разрез 570-570

Разрез 571-571

Разрез 572-572

Разрез 573-573

Разрез 574-574

Разрез 575-575

Разрез 576-576

Разрез 577-577

Разрез 578-578

Разрез 579-579

Разрез 580-580

Разрез 581-581

Разрез 582-582

Разрез 583-583

Разрез 584-584

Разрез 585-585

Разрез 586-586

Разрез 587-587

Разрез 588-588

Разрез 589-589

Разрез 590-590

Разрез 591-591

Разрез 592-592

Разрез 593-593

Разрез 594-594

Разрез 595-595

Разрез 596-596

Разрез 597-597

Разрез 598-598

Разрез 599-599

Разрез 600-600

Разрез 601-601

Разрез 602-602

Разрез 603-603

Разрез 604-604

Разрез 605-605

Разрез 606-606

Разрез 607-607

Разрез 608-608

Разрез 609-609

Разрез 610-610

Разрез 611-611

Разрез 612-612

Разрез 613-613

Разрез 614-614

Разрез 615-615

Разрез 616-616

Разрез 617-617

Разрез 618-618

Разрез 619-619

Разрез 620-620

Разрез 621-621

Разрез 622-622

Разрез 623-623

Разрез 624-624

Разрез 625-625

Разрез 626-626

Разрез 627-627

Разрез 628-628

Разрез 629-629

Разрез 630-630

Разрез 631-631

Разрез 632-632

Разрез 633-633

Разрез 634-634

Разрез 635-635

Разрез 636-636

Разрез 637-637

Разрез 638-638

Разрез 639-639

Разрез 640-640

Разрез 641-641

Разрез 642-642

Разрез 643-643

Разрез 644-644

Разрез 645-645

Разрез 646-646

Разрез 647-647

Разрез 648-648

Разрез 649-649

Разрез 650-650

Разрез 651-651

Разрез 652-652

Разрез 653-653

Разрез 654-654

Разрез 655-655

Разрез 656-656

Разрез 657-657

Разрез 658-658

Разрез 659-659

Разрез 660-660

Разрез 661-661

Разрез 662-662

Разрез 663-663

Разрез 664-664

Разрез 665-665

Разрез 666-666

Разрез 667-667

Разрез 668-668

Разрез 669-669

Разрез 670-670

Разрез 671-671

Разрез 672-672

Разрез 673-673

Разрез 674-674

Разрез 675-675

Разрез 676-676

Разрез 677-677

Разрез 678-678

Разрез 679-679

Разрез 680-680

Разрез 681-681

Разрез 682-682

Разрез 683-683

Разрез 684-684

Разрез 685-685

Разрез 686-686

Разрез 687-687

Разрез 688-688

Разрез 689-689

Разрез 690-690

Разрез 691-691

Разрез 692-692

Разрез 693-693

Разрез 694-694

Разрез 695-695

Разрез 696-696

Разрез 697-697

Разрез 698-698

Разрез 699-699

Разрез 700-700

Разрез 701-701

Разрез 702-702

Разрез 703-703

Разрез 704-704

Разрез 705-705

Разрез 706-706

Разрез 707-707

Разрез 708-708

Разрез 709-709

Разрез 710-710

Разрез 711-711

Разрез 712-712

Разрез 713-713

Разрез 714-714

Разрез 715-715

Разрез 716-716

Разрез 717-717

Разрез 718-718

Разрез 719-719

Разрез 720-720

Разрез 721-721

Разрез 722-722

Разрез 723-723

Разрез 724-724

Разрез 725-725

Разрез 726-726

Разрез 727-727

Разрез 728-728

Разрез 729-729

Разрез 730-730

Разрез 731-731

Разрез 732-732

Разрез 733-733

Разрез 734-734

Разрез 735-735

Разрез 736-736

Разрез 737-737

Разрез 738-738

Разрез 739-739

Разрез 740-740

Разрез 741-741

Разрез 742-742

Разрез 743-743

Разрез 744-744

Разрез 745-745

Разрез 746-746

Разрез 747-747

Разрез 748-748

Разрез 749-749

Разрез 750-750

Разрез 751-751

Разрез 752-752

Разрез 753-753

Разрез 754-754

Разрез 755-755

Разрез 756-756

Разрез 757-757

Разрез 758-758

Разрез 759-759

Разрез 760-760

Разрез 761-761

Разрез 762-762

Разрез 763-763

Разрез 764-764

Разрез 765-765

Разрез 766-766

Разрез 767-767

Разрез 768-768

Разрез 769-769

Разрез 770-770

Разрез 771-771

Разрез 772-772

Разрез 773-773

Разрез 774-774

Разрез 775-775

Разрез 776-776

Разрез 777-777

Разрез 778-778

Разрез 779-779

Разрез 780-780

Разрез 781-781

Разрез 782-782

Разрез 783-783

Разрез 784-784

Разрез 785-785

Разрез 786-786

Разрез 787-787

Разрез 788-788

Разрез 789-789

Разрез 790-790

Разрез 791-791

Разрез 792-792

Разрез 793-793

Разрез 794-794

Разрез 795-795

Разрез 796-796

Разрез 797-797

Разрез 798-798

Разрез 799-799

Разрез 800-800

Разрез 801-801

Разрез 802-802

Разрез 803-803

Разрез 804-804

Разрез 805-805

Разрез 806-806

Разрез 807-807

Разрез 808-808

Разрез 809-809

Разрез 810-810

Разрез 811-811

Разрез 812-812

Разрез 813-813

Разрез 814-814

Разрез 815-815

Разрез 816-816

Разрез 817-817

Разрез 818-818

Разрез 819-819

Разрез 820-820

Разрез 821-821

Разрез 822-822

Разрез 823-823

Разрез 824-824

Разрез 825-825

Разрез 826-826

Разрез 827-827

Разрез 828-828

Разрез 829-829

Разрез 830-830

Разрез 831-831

Разрез 832-832

Разрез 833-833

Разрез 834-834

Разрез 835-835

Разрез 836-836

Разрез 837-837

Разрез 838-838

Разрез 839-839

Разрез 840-840

Разрез 841-841

Разрез 842-842

Разрез 843-843

Разрез 844-844

Разрез 845-845

Разрез 846-846

Разрез 847-847

Разрез 848-848

Разрез 849-849

Разрез 850-850

Разрез 851-851

Разрез 852-852

Разрез 853-853

Разрез 854-854

Разрез 855-855

Разрез 856-856

Разрез 857-857

Разрез 858-858

Разрез 859-859

Разрез 860-860

Разрез 861-861

Разрез 862-862

Разрез 863-863

Разрез 864-864

Разрез 865-865

Разрез 866-866

Разрез 867-867

Разрез 868-868

Разрез 869-869

Разрез 870-870

Разрез 871-871

Разрез 872-872

Разрез 873-873

Разрез 874-874

Разрез 875-875

Разрез 876-876

Разрез 877-877

Разрез 878-878

Разрез 879-879

Разрез 880-880

Разрез 881-881

Разрез 882-882

Разрез 883-883

Разрез 884-884

Разрез 885-885

Разрез 886-886

Разрез 887-887

Разрез 888-888

Разрез 889-889

Разрез 890-890

Разрез 891-891

Разрез 892-892

Разрез 893-893

Разрез 894-894

Разрез 895-895

Разрез 896-896

Разрез 897-897

Разрез 898-898

Разрез 899-899

Разрез 900-900

Разрез 901-901

Разрез 902-902

Разрез 903-903

Разрез 904-904

Разрез 905-905

Разрез 906-906

Разрез 907-907

Разрез 908-908

Разрез 909-909

Разрез 910-910

Разрез 911-911

Разрез 912-912

Разрез 913-913

Разрез 914-914

Разрез 915-915

Разрез 916-916

Разрез 917-917

Разрез 918-918

Разрез 919-919

Разрез 920-920

Разрез 921-921

Разрез 922-922

Разрез 923-923

Разрез 924-924

Разрез 925-925

Разрез 926-926

Разрез 927-927

Разрез 928-928

Разрез 929-929

Разрез 930-930

Разрез 931-931

Разрез 932-932

Разрез 933-933

Разрез 934-934

Разрез 935-935

Разрез 936-936

Разрез 937-937

Разрез 938-938

Разрез 939-939

Разрез 940-940

Разрез 941-941

Разрез 942-942

Разрез 943-943

Разрез 944-944

Разрез 945-945

Разрез 946-946

Разрез 947-947

Разрез 948-948

Разрез 949-949

Разрез 950-950

Разрез 951-951

Разрез 952-952

Разрез 953-953

Разрез 954-954

Разрез 955-955

Разрез 956-956

Разрез 957-957

Разрез 958-958

Разрез 959-959

Разрез 960-960

Разрез 961-961

Разрез 962-962

Разрез 963-963

Разрез 964-964

Разрез 965-965

Разрез 966-966

Разрез 967-967

Разрез 968-968

Разрез 969-969

Разрез 970-970

Разрез 971-971

Разрез 972-972

Разрез 973-973

Разрез 974-974

Разрез 975-975

Разрез 976-976

Разрез 977-977

Разрез 978-978

Разрез 979-979

Разрез 980-980

Разрез 981-981

Разрез 982-982

Разрез 983-983

Разрез 984-984

Разрез 985-985

Разрез 986-986

Разрез 987-987

Разрез 988-988

Разрез 989-989

Разрез 990-990

Разрез 991-991

Разрез 992-992

Разрез 993-993

Разрез 994-994

Разрез 995-995

Разрез 996-996

Разрез 997-997

Разрез 998-998

Разрез 999-999

Разрез 1000-1000

№	Измененията	Дата
1		
2		
3		
4		
5		
6		

Бележки към чертежите:

Измерения в см (Х см = Х.10 бележка -3.10 бележки за Х см (Х дециметра.)

Дата	Dec 20, 2023	Дължина
Формат	А3	Брой
Мащаб	1 - 107	

Забележки:

1. Бетон клас С25/30 за стоманобетонни конструкции.
2. Бетонова подложка с дебелина 10 cm върху 15 cm трошен камък.
3. Армировъчната мрежа да бъде с припокриване на ивиците, съгласно изискванията на нормите.

Забележки към плановете:

Забележки:

Забележки към чертежите:

Забележки:

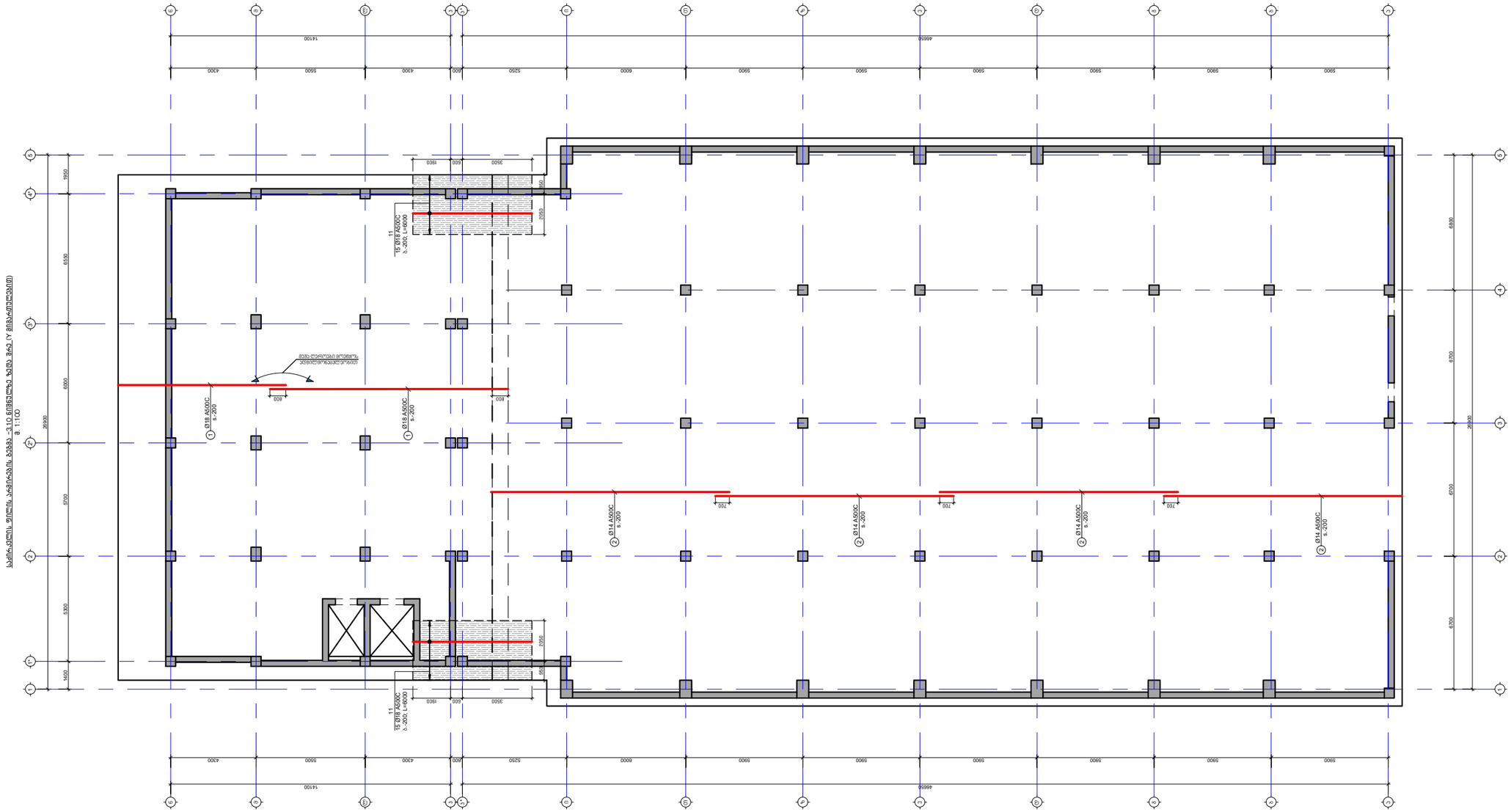

პროექტის სახელწოდება:
მრავალფუნქციური კომპლექსი

მისამართი: ქ. თბილისი, ჩარგლის ქ.N73

საკადასტრო კოდი: 01.12.06.001.091

სამშენებლო

თანამდებობა	სახელი	ხელმოწერა
პროექტის ავტორი	ბ. პაპელიანი	
კონსტრუქტორი	მ. საჯაია	

საერთო შენიშვნები:

1. ნახაზში შეტანილი ყველა ცვლილება უნდა შეთანხმდეს პროექტის ავტორთან
2. შენობის საპროექტო ნული ±0.00=460.80 აბსოლუტურ ნიშნულს
3. პროექტში ყველა ზომა მოცემულია მილიმეტრებში, ნუშნულები-მეტრებში.

შენიშვნები:

თარიღი Dec 20, 2023 წ.

კორექტირება

№	კორექტირება	თარიღი
1		
2		
3		
4		
5		
6		

ნახაზის დასახელება:

არმირების გეგმა -3.10 ნიშნულზე ზედა მრე (Y მიმართ.)

თარიღი	Dec 20, 2023	პროექტი	
ფორმატი	ფორმ. A3	სტადია	მუშა
გვერდი	ა - 108		

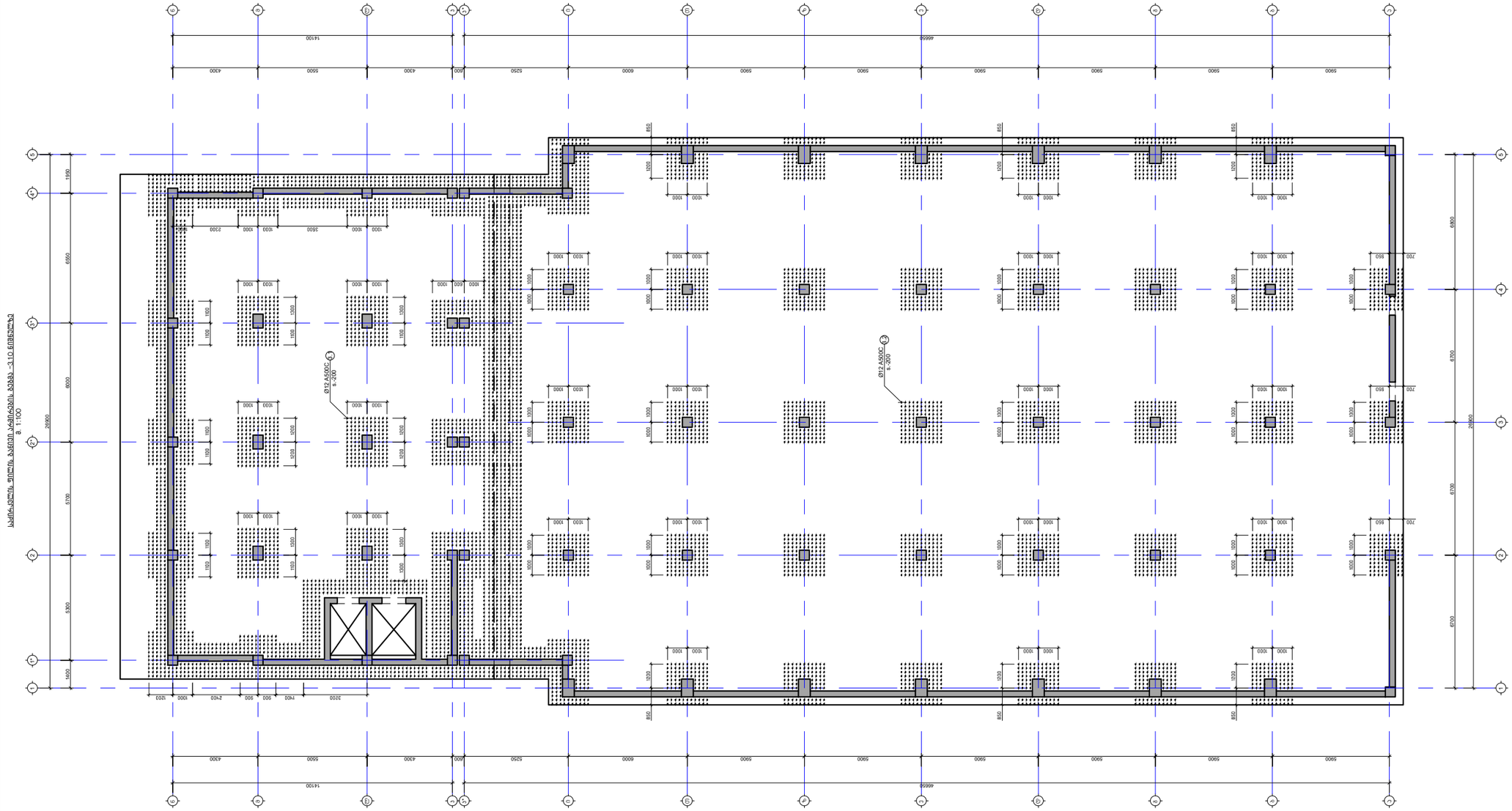

პროექტის სახელწოდება:
მრავალფუნქციური კომპლექსი

მისამართი: ქ. თბილისი, ჩარგლის ქ.N73

საკადასტრო კოდი: 01.12.06.001.091

სამშენებლო

თანამდებობა	სახელი	ხელმოწერა
პროექტის ავტორი	ბ. პაპელიანი	
კონსტრუქტორი	მ. საჯაია	

საერთო შენიშვნები:

1. ნახაზში შეტანილი ყველა ცვლილება უნდა შეთანხმდეს პროექტის ავტორთან
2. შენობის საპროექტო ნული ±0.00=460.80 აბსოლუტურ ნიშნულს
3. პროექტში ყველა ზომა მოცემულია მილიმეტრებში, ნუშნულები-მეტრებში.

შენიშვნები:

თარიღი Dec 20, 2023 წ.

კორექტირება

№	კორექტირება	თარიღი
1		
2		
3		
4		
5		
6		

ნახაზის დასახელება:

საძირკვლის ფილის განივი არმირების გეგმა -3.10 ნ.

თარიღი	Dec 20, 2023	პროექტი	
ფორმატი	ფორმ. A3	სტადია	მუშა
გვერდი	ა - 109		

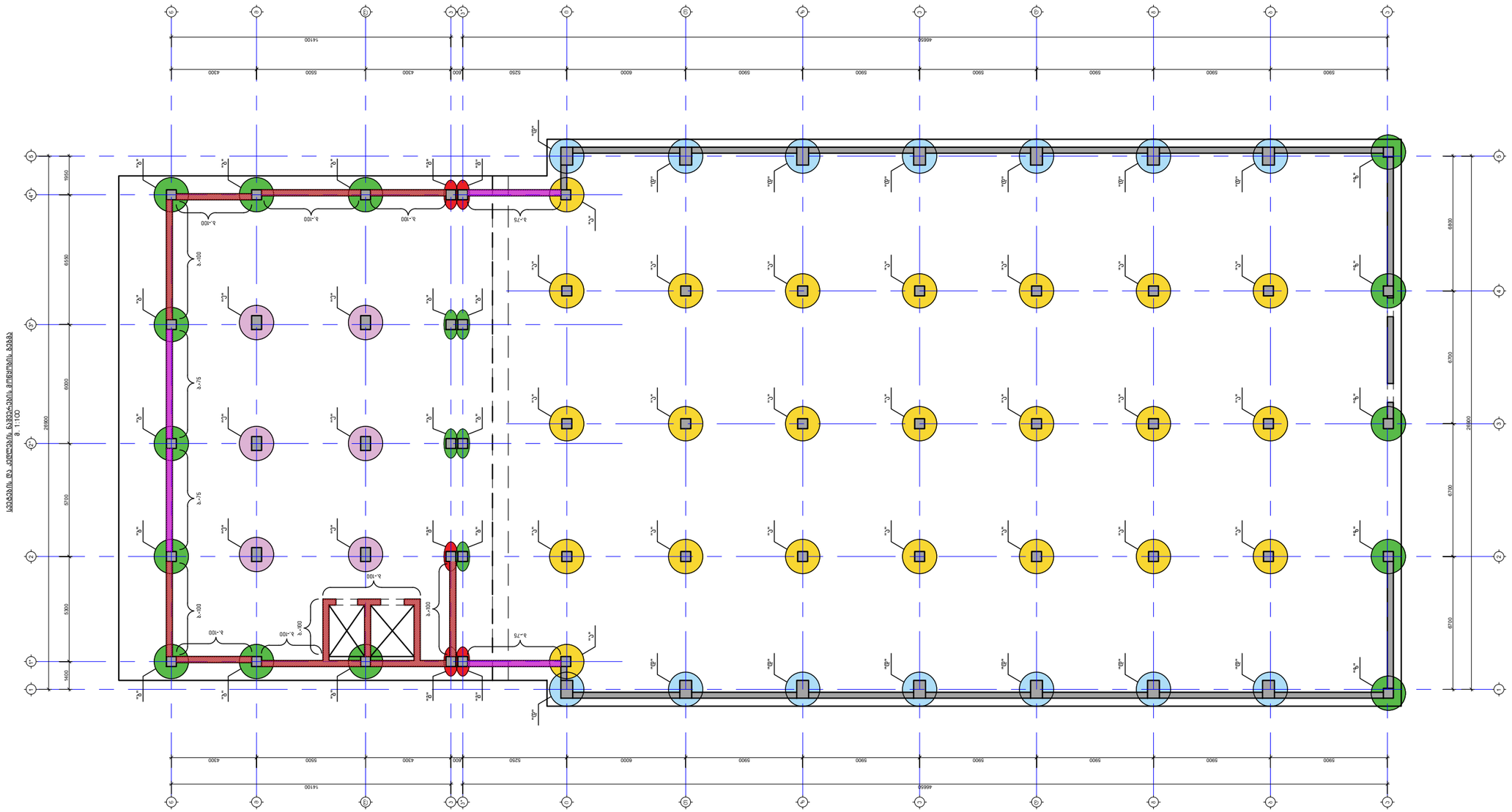

პროექტის სახელწოდება:
მრავალფუნქციური კომპლექსი

მისამართი: ქ. თბილისი, ჩარგლის ქ.N73

საკადასტრო კოდი: 01.12.06.001.091

სამშენებლო

თანამდებობა	სახელი	ხელმოწერა
პროექტის ავტორი	ბ. პაპელიანი	
კონსტრუქტორი	მ. საჯაია	

საერთო შენიშვნები:

1. ნახაზში შეტანილი ყველა ცვლილება უნდა შეთანხმდეს პროექტის ავტორთან
2. შენობის საპროექტო ნული ±0.00=460.80 აბსოლურად ნიშნულს
3. პროექტში ყველა ზომა მოცემულია მილიმეტრებში, ნუშნულები-მეტრებში.

შენიშვნები:

თარიღი Dec 20, 2023 წ.

კორექტირება

№	კორექტირება	თარიღი
1		
2		
3		
4		
5		
6		

ნახაზის დასახელება:

სვეტებისა და კედლების ნაშვერების მოწყობის გეგმა

თარიღი	Dec 20, 2023	პროექტი	
ფორმატი	ფორმ. A3	სტადია	მუშა
გვერდი	კ - 110		

კვეთი 1-1
მ. 1:20

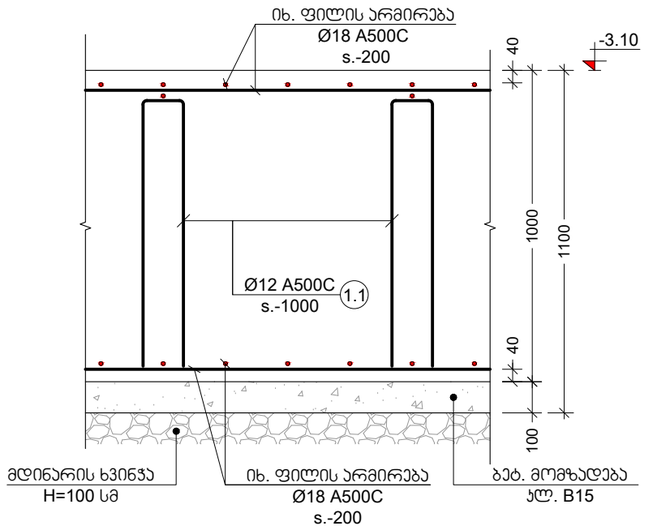

ხედი ა-ა
მ. 1:20

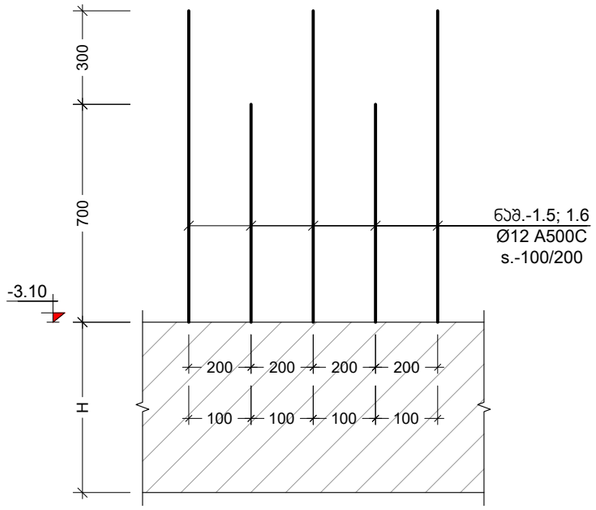

კვეთი 3-3
მ. 1:20

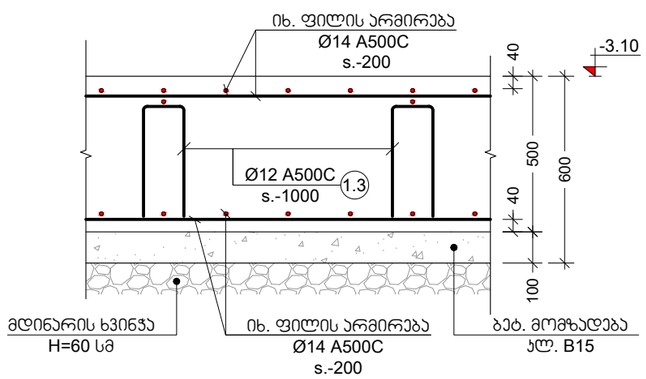

კვეთი 2-2
მ. 1:20

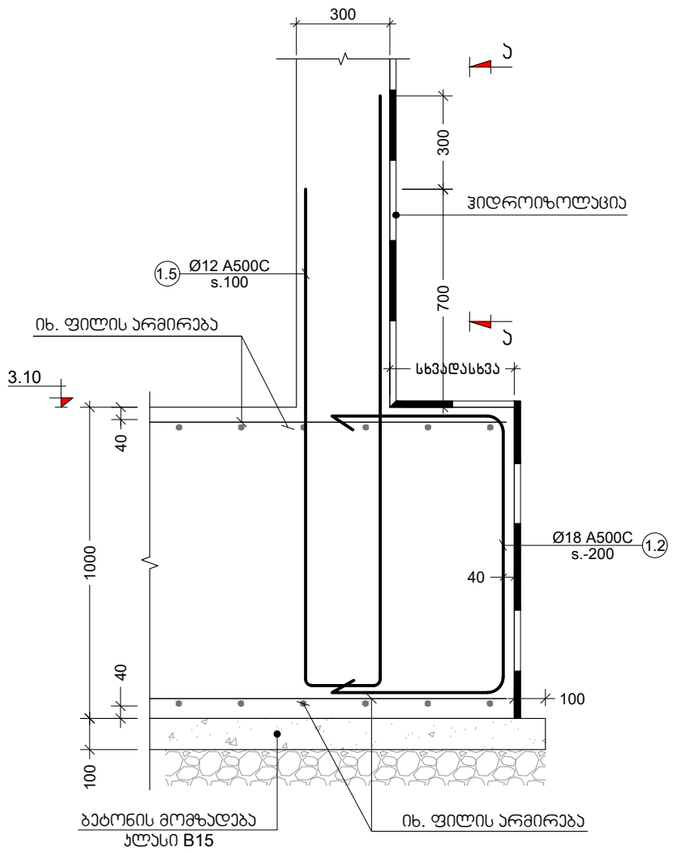

კვეთი 2*-2*
მ. 1:20

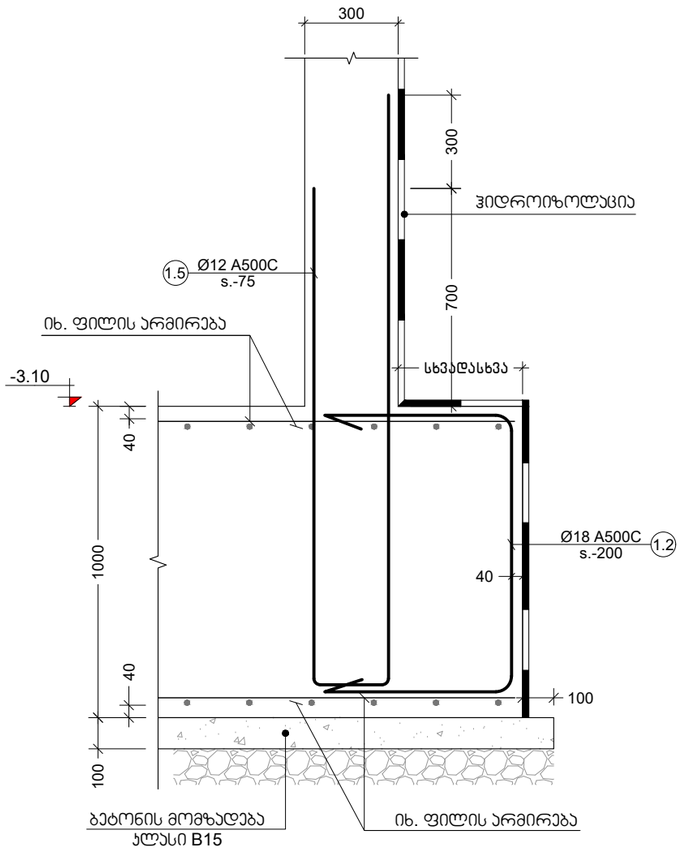

კვეთი 4-4
მ. 1:20

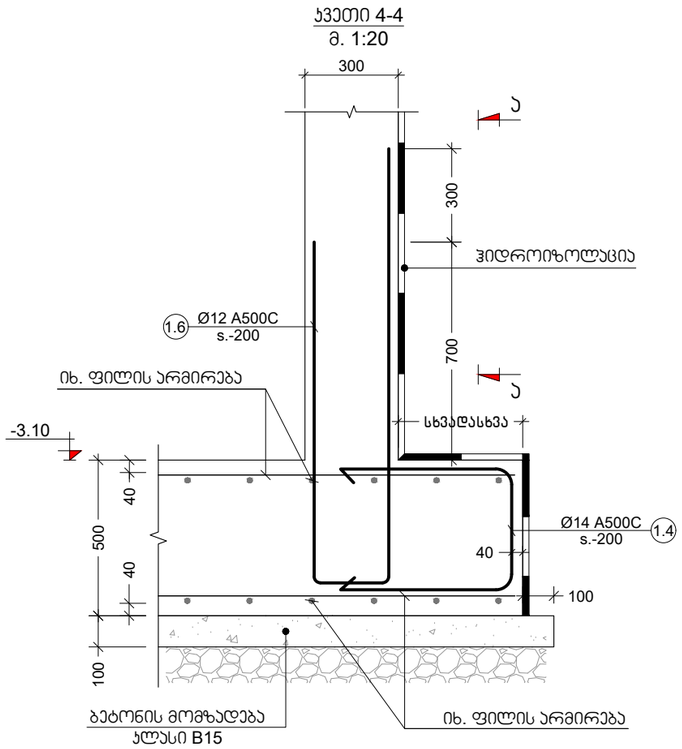

პროექტის სახელწოდება:
მრავალფუნქციური კომპლექსი

მისამართი: ქ. თბილისი, ჩარგლის ქ.N73

საკადასტრო კოდი: 01.12.06.001.091

საშენებლო

თანამდებობა	სახელი	ხელმოწერა
პროექტის ავტორი	ბ. პაპელიანი	
კონსტრუქტორი	მ. საჯაია	

საერთო შენიშვნები:

1. ნახაზში შეტანილი ყველა ცვლილება უნდა შეთანხმდეს პროექტის ავტორთან
2. შენობის საპროექტო ნული ±0.00=460.80 აბსოლუტურ ნიშნულს
3. პროექტში ყველა ზომა მოცემულია მილიმეტრებში, ნუშნულები-მეტრებში.

შენიშვნები:

თარიღი Dec 20, 2023 წ.

კორექტირება

№	კორექტირება	თარიღი
1		
2		
3		
4		
5		
6		

ნახაზის დასახელება:

კვეთი 1-1; 2-2; 3-3; 4-4

თარიღი	Dec 20, 2023	პროექტი	
ფორმატი	ფორმ. A3	სტადია	მუშა
გვერდი	ა - 111		

კვეთი 6-6
მ. 1:20

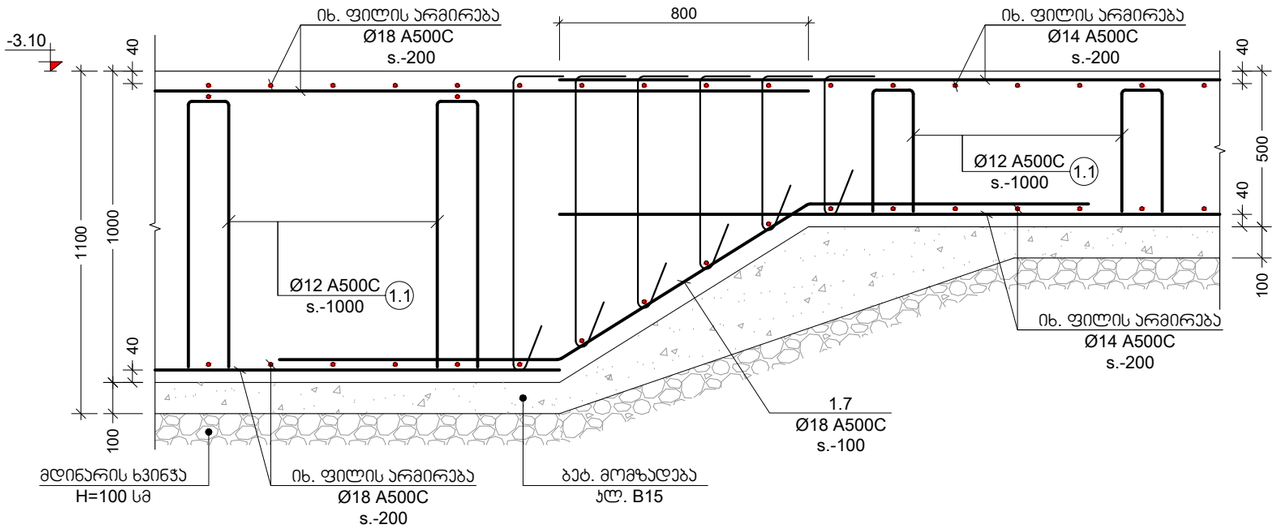

კვეთი 5-5
მ. 1:20

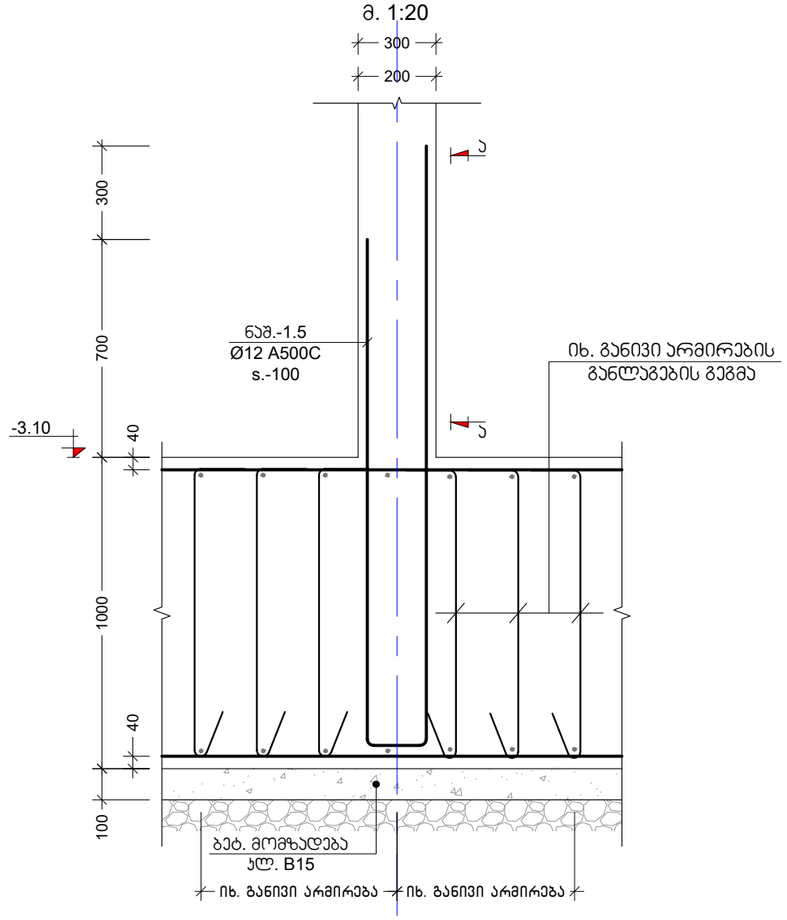

პოზ. №	ესკიზი	L მმ
1.1	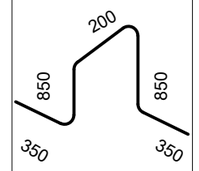	2600
1.2	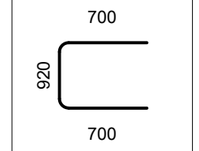	2320
1.3	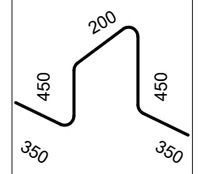	1800
1.4	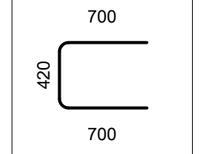	1820
1.5	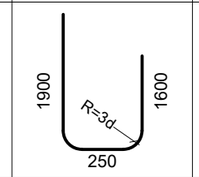	3750
1.6	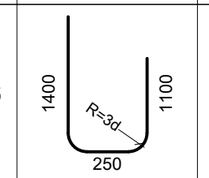	2750
2.1	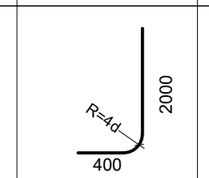	2400
2.2	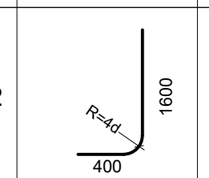	2000
2.3	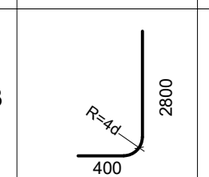	3200

პროექტის სახელწოდება:
მრავალფუნქციური კომპლექსი

მისამართი: ქ. თბილისი, ჩარგლის ქ.N73

საკადასტრო კოდი: 01.12.06.001.091

სამშენებლო

თანამდებობა	სახელი	ხელმოწერა
პროექტის ავტორი	ბ. პაპელიანი	
კონსტრუქტორი	მ. საჯაია	

საერთო შენიშვნები:

1. ნახაზში შეტანილი ყველა ცვლილება უნდა შეთანხმდეს პროექტის ავტორთან
2. შენობის საპროექტო ნული ±0.00=460.80 აბსოლურად ნიშნულს
3. პროექტში ყველა ზომა მოცემულია მილიმეტრებში, ნუშნულები-მეტრებში.

შენიშვნები:

თარიღი Dec 20, 2023 წ.

კორექტირება

№	კორექტირება	თარიღი
1		
2		
3		
4		
5		
6		

ნახაზის დასახელება:

კვეთი 5-5; კვეთი 6-6

თარიღი	Dec 20, 2023	პროექტი	
ფორმატი	ფორმ. A3	სტადია	მუშა
გვერდი	ა - 112		

კვანძი "ა"
მ. 1:10

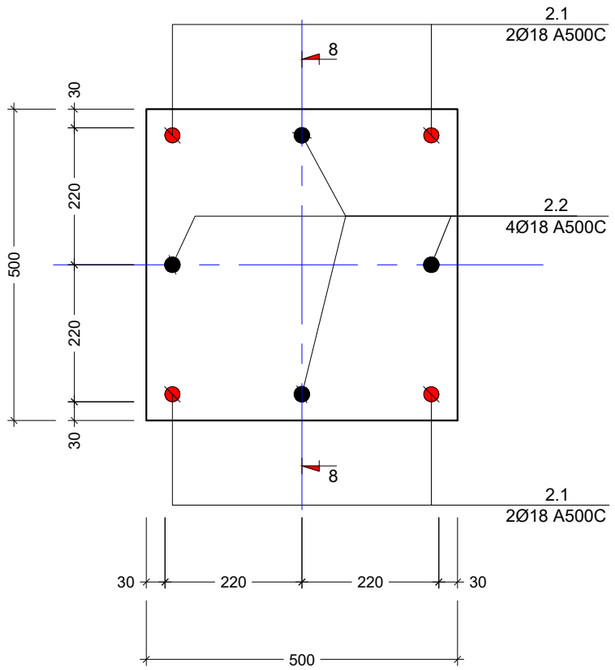

კვეთი 8-8
მ. 1:20

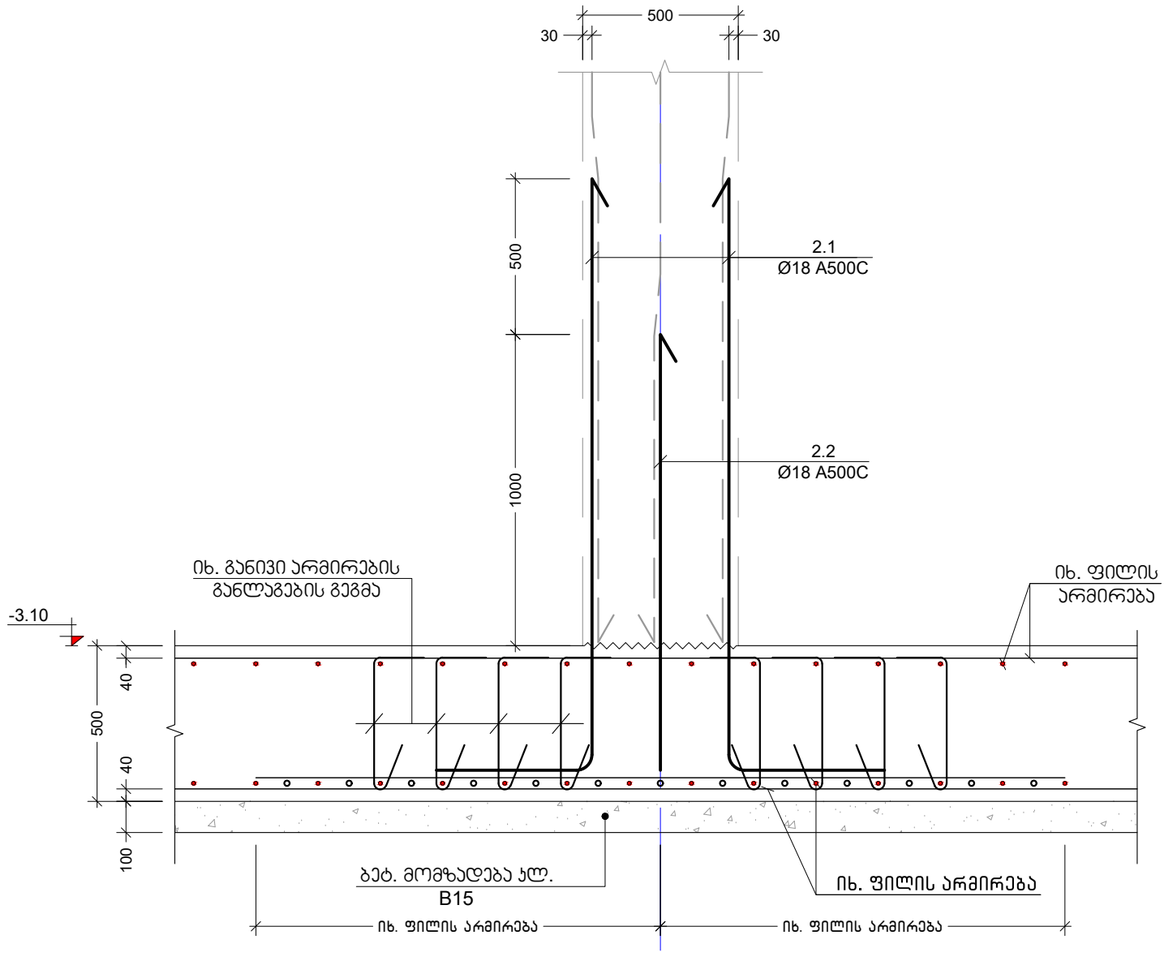

პროექტის სახელწოდება:
მრავალფუნქციური კომპლექსი

მისამართი: ქ. თბილისი, ჩარგლის ქ.N73

საკადასტრო კოდი: 01.12.06.001.091

სამშენებლო

თანამდებობა	სახელი	ხელმოწერა
პროექტის ავტორი	ბ. პაპელიანი	
კონსტრუქტორი	მ. საჯაია	

საერთო შენიშვნები:

1. ნახაზში მოცემული ყველა ცვლილება უნდა შეთანხმდეს პროექტის ავტორთან
2. შენობის საპროექტო ნული ±0.00=460.80 აბსოლურად ნიშნულს
3. პროექტში ყველა ზომა მოცემულია მილიმეტრებში, ნიშნულები-მეტრებში.

შენიშვნები:

თარიღი Dec 20, 2023 წ.

კორექტირება

№	კორექტირება	თარიღი
1		
2		
3		
4		
5		
6		

ნახაზის დასახელება:

კვანძი ა; კვეთი 8-8

თარიღი	Dec 20, 2023	პროექტი	
ფორმატი	ფორმ. A3	სტადია	მუშა
გვერდი	ა - 113		

Разрез 9-9
М 1:20

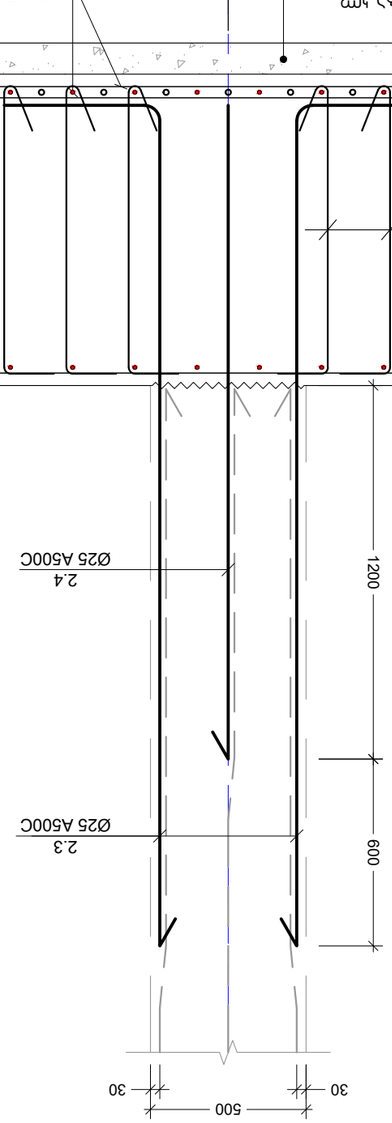

Узел "3"
М 1:10

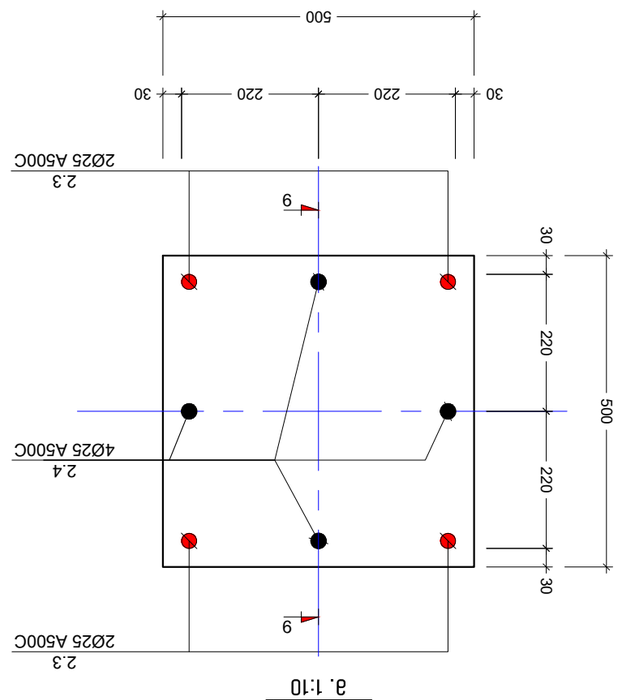

Изм.	Кол.уч.	Лист	№ док.
Разработал			
Проверил			
Н.контр.			
ГИП			

Узел 9-9 опирания ригня на фундамент

Стадия	Лист	Листов
Р	1	1

ООО "Проектная компания "Стройинвест"

Инв.№ подл. | Подпись и дата | Взам.инв.№

Копирование запрещено

№	Дата	Подпись
1		
2		
3		
4		
5		
6		

Согласовано:

Разработано в соответствии с:
1. Задание на проектирование
2. Топографическая съемка М 1:500 от 20.12.2023
Объект строительства
3. Технический отчет по инженерно-геологическим изысканиям, выполненным в 2023 году.

Технические решения, обеспечивающие безопасную эксплуатацию здания в течение всего срока службы:
Фундаменты приняты монолитные железобетонные по ГОСТ 13580-85 из бетона В15 F150 W4 на сульфатостойком цементе.
Гидроизоляция боковых поверхностей фундаментов - обмазочная битумная в два слоя по грунтовке.
Отмостка по периметру здания шириной 1,0 м.
Защита фундаментов от подземных вод - пристенный дренаж.
Обратная засыпка пазух котлована производится после приемки конструкций с послойным уплотнением.
Вертикальная планировка участка обеспечивает отвод поверхностных вод от здания.

Ведомость ссылочных и прилагаемых документов:

Обозначение	Наименование	Примечание
Ссылочные документы		
01.12.06.001.091	Архитектурные решения	
Прилагаемые документы		
01.12.06.001.091	Узел 9-9 опирания ригня на фундамент	А3

Здание магазина строительных материалов
Дополнительный офис продаж
Заказчик: г. Новосибирск, ул. Кирова, д.N73
Наименование: Схема расположения элементов монолитного перекрытия. Фундаментная плита. Армирование
Шифр: 01.12.06.001.091

Согласовано

Разработал	Иванов	
Проверил	Петров	
Н.контр.	Сидоров	
ГИП	Кузнецов	

Инв. № подл. | Подпись и дата | Взам. инв. №

№	Дата	Подпись	Кол.уч.	Лист	№ док.
1					
2					
3					
4					
5					
6					

Копировал: Формат А3

Изм. Кол.уч. Лист № док. Подпись Дата

Фундаментная плита. Армирование

Стадия	Лист	Листов
Р	1	1

ООО "Проектстройсервис"

Разрез 10-10
М 1:20

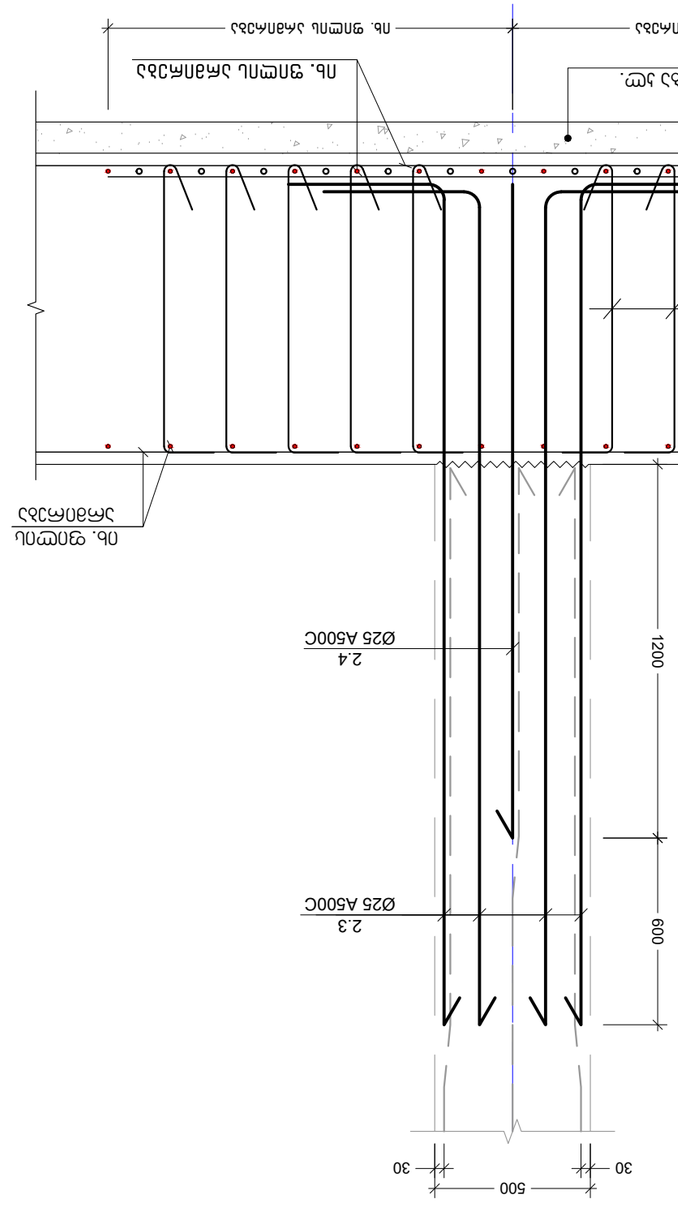

Узел 1
М 1:10

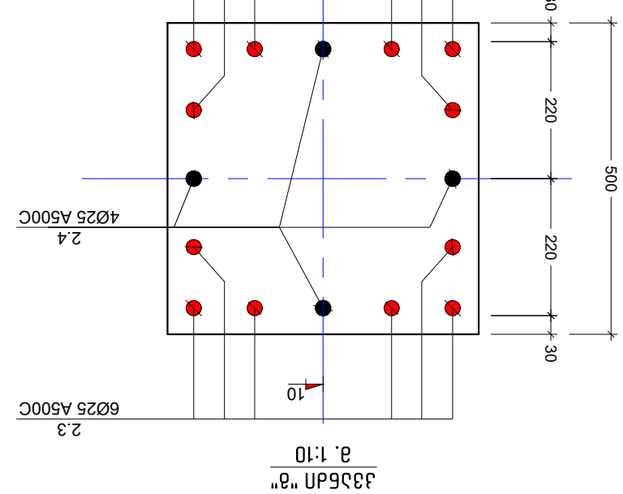

Узел 2
М 1:10

Ведомость ссылочных и прилагаемых документов:

Обозначение	Наименование	Примечание
	Ссылочные документы	
ГОСТ 10922-2012	Арматурные и закладные изделия, сварные соединения и соединения вязаные для железобетонных конструкций. Общие технические условия	
	Прилагаемые документы	
01.12.06.001.091	Спецификация	

Ведомость рабочих чертежей основного комплекта:

Марка	Наименование	Примечание
КЖ	Фундаментная плита. Армирование	

Согласовано:

Взам. инв. №	Подпись и дата	Инв. № подл.

Изм. Кол.уч. Лист № док. Подпись Дата

Копировал: Формат А3

Фундаментная плита. Армирование

Стадия	Лист	Листов
Р	1	1

ООО "Проектстройсервис"

კვანძი "დ"
მ. 1:10

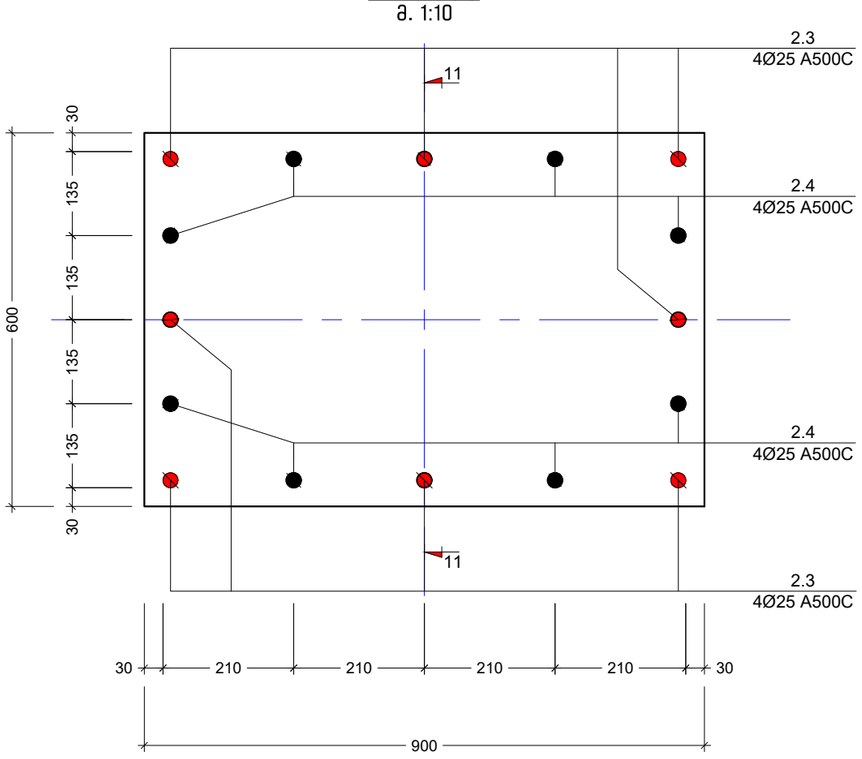

ჯვეთი 11-11
მ. 1:20

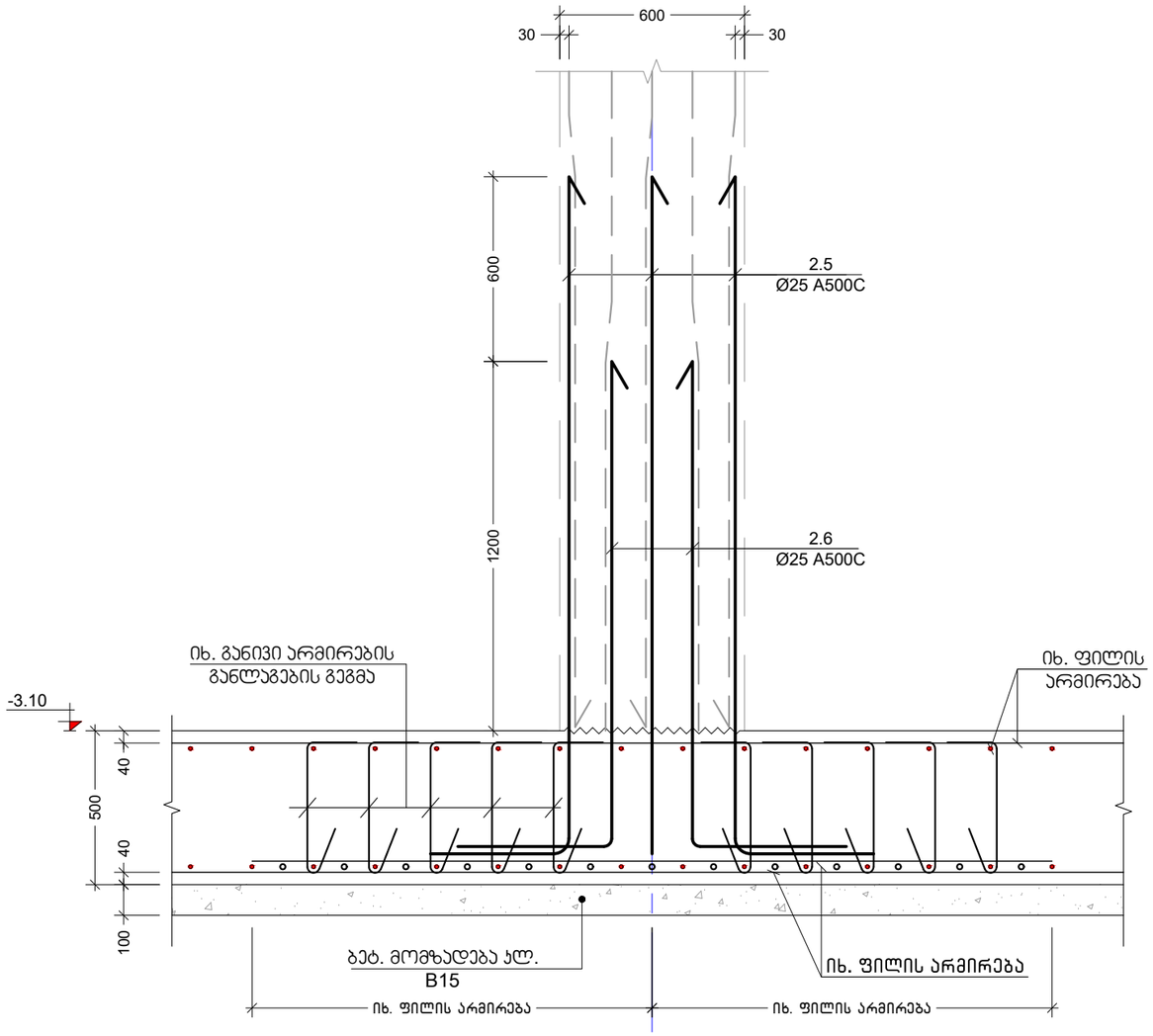

პროექტის სახელწოდება:
მრავალფუნქციური კომპლექსი

მისამართი: ქ. თბილისი, ჩარგლის ქ.N73

საკადასტრო კოდი: 01.12.06.001.091

სამშენებლო

თანამდებობა	სახელი	ხელმოწერა
პროექტის ავტორი	ბ. პაპელიანი	
კონსტრუქტორი	მ. საჯაია	

საერთო შენიშვნები:

1. ნახაზში შეტანილი ყველა ცვლილება უნდა შეთანხმდეს პროექტის ავტორთან
2. შენობის საპროექტო ნული ±0.00=460.80 აბსოლუტურ ნიშნულს
3. პროექტში ყველა ზომა მოცემულია მილიმეტრებში, ნუშნულები-მეტრებში.

შენიშვნები:

თარიღი Dec 20, 2023 წ.

კორექტირება

№	კორექტირება	თარიღი
1		
2		
3		
4		
5		
6		

ნახაზის დასახელება:

კვანძი დ; ჯვეთი 11-11

თარიღი	Dec 20, 2023	პროექტი	
ფორმატი	ფორმ. A3	სტადია	მუშა
გვერდი	ა - 116		

კვანძი "ე"
მ. 1:10

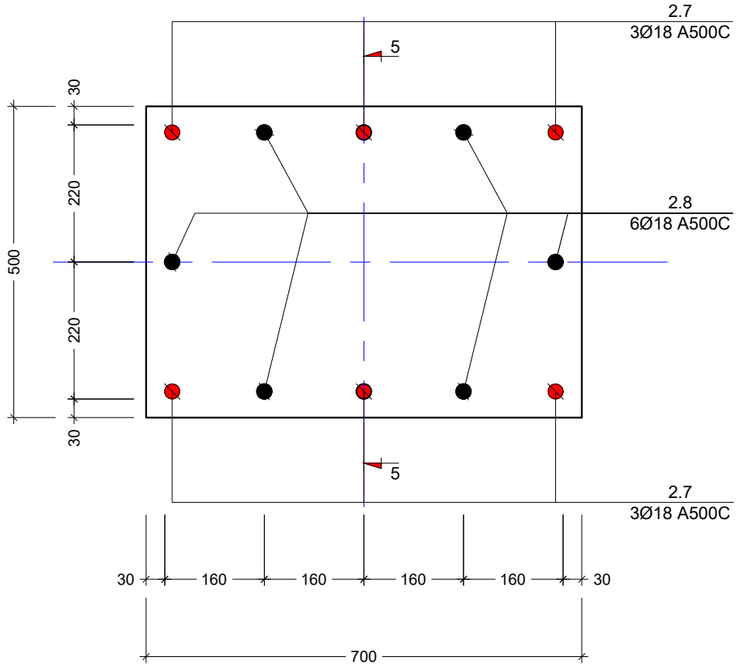

კვანძი "ზ"
მ. 1:10

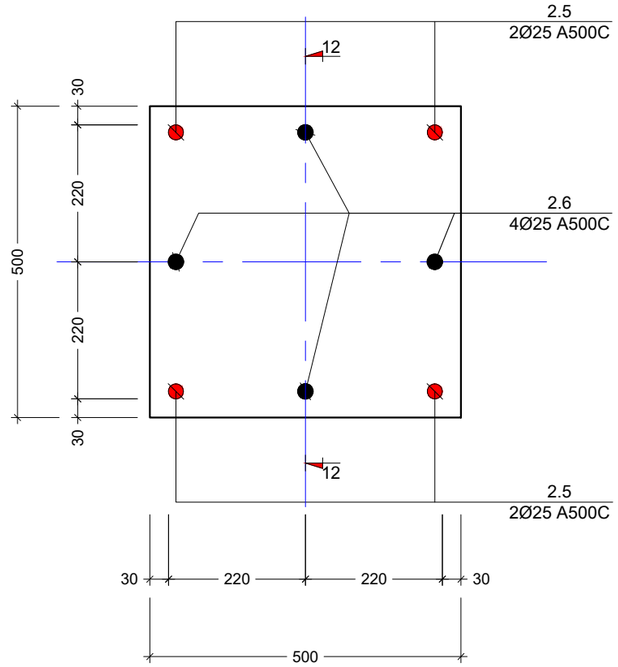

კვეთი 12-12
მ. 1:20

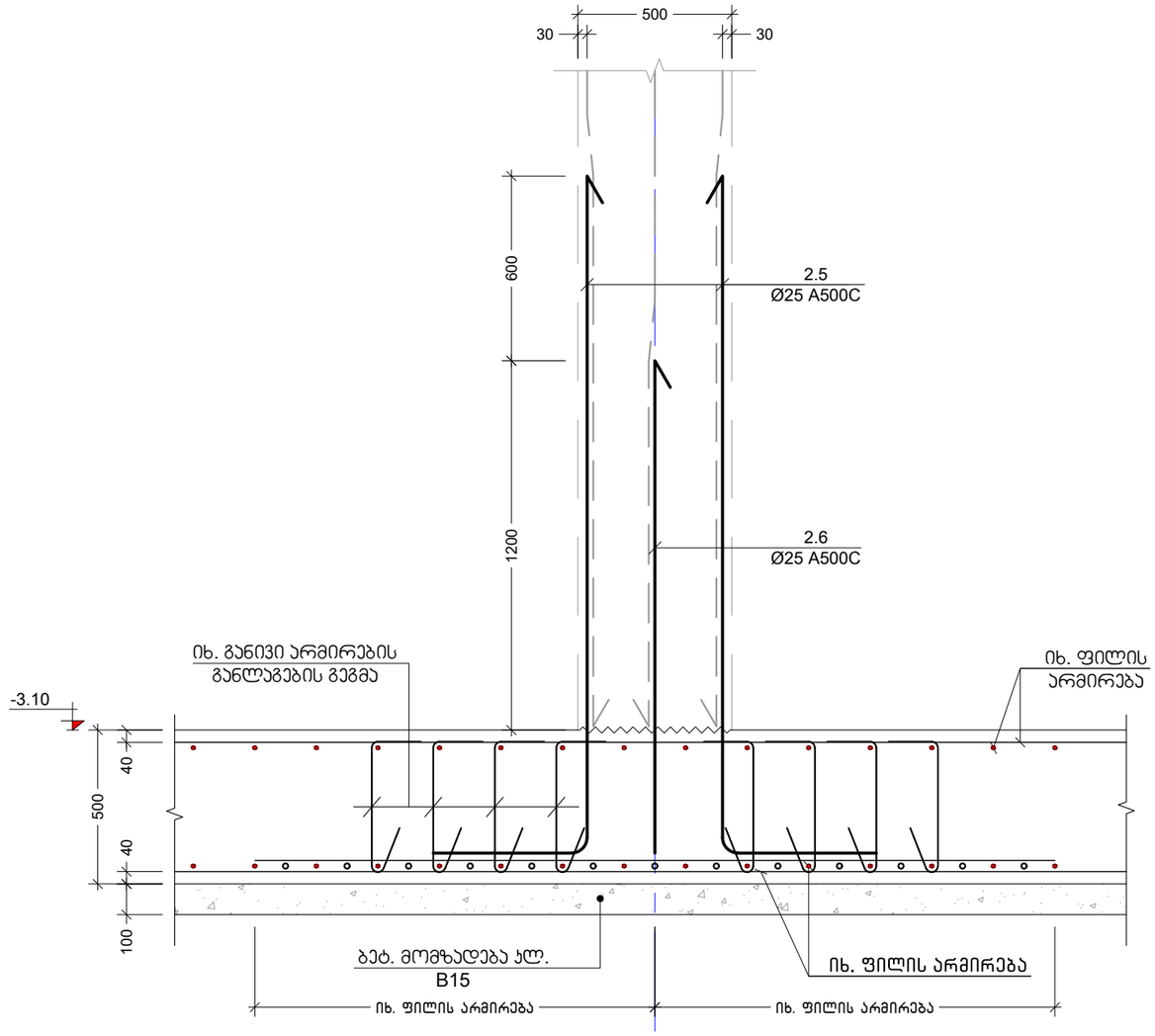

პროექტის სახელწოდება:
მრავალფუნქციური კომპლექსი

მისამართი: ქ. თბილისი, ჩარგლის ქ.N73

საკადასტრო კოდი: 01.12.06.001.091

სამშენებლო

თანამდებობა	სახელი	ხელმოწერა
პროექტის ავტორი	ბ. პაპელიანი	
კონსტრუქტორი	მ. საჯაია	

საერთო შენიშვნები:

1. ნახაზში შეტანილი ყველა ცვლილება უნდა შეთანხმდეს პროექტის ავტორთან
2. შენობის საპროექტო ნული ±0.00=460.80 აბსოლუტურ ნიშნულს
3. პროექტში ყველა ზომა მოცემულია მილიმეტრებში, ნუშნულები-მეტრებში.

შენიშვნები:

თარიღი Dec 20, 2023 წ.

კორექტირება

№	კორექტირება	თარიღი
1		
2		
3		
4		
5		
6		

ნახაზის დასახელება:

კვანძი ე; ზ; კვეთი 12-12

თარიღი	Dec 20, 2023	პროექტი	
ფორმატი	ფორმ. A3	სტადია	მუშა
გვერდი	ე - 117		

კვეთი 7-7
მ. 1:20

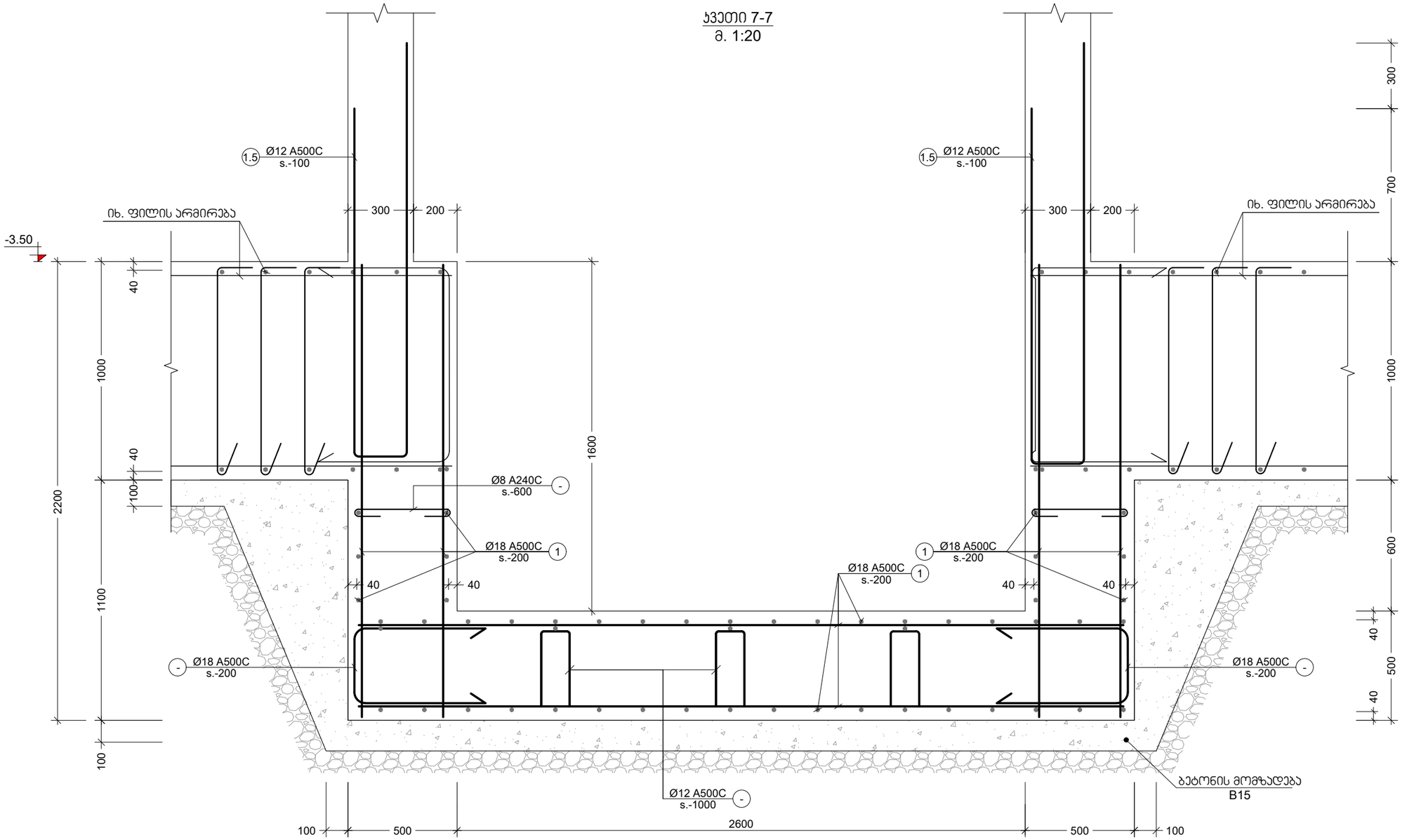

სამშენებლო

პროექტის სახელწოდება:
მრავალფუნქციური კომპლექსი

მისამართი: ქ. თბილისი, ჩარგლის ქ.N73

საკადასტრო კოდი: 01.12.06.001.091

თანამდებობა	სახელი	ხელმოწერა
პროექტის ავტორი	ბ. პაპელიანი	
კონსტრუქტორი	მ. საჯაია	

საერთო შენიშვნები:

1. ნახაზში შეტანილი ყველა ცვლილება უნდა შეთანხმდეს პროექტის ავტორთან
2. შენობის საპროექტო ნული ±0.00=460.80 აბსოლუტურ ნიშნულს
3. პროექტში ყველა ზომა მოცემულია მილიმეტრებში, ნუშნულები-მეტრებში.

შენიშვნები:

თარიღი Dec 20, 2023 წ.

კორექტირება

№	კორექტირება	თარიღი
1		
2		
3		
4		
5		
6		

ნახაზის დასახელება:

კვეთი 7-7 (თანაორმო)

თარიღი	Dec 20, 2023	პროექტი	
ფორმატი	ფორმ. A3	სტადია	მუშა
გვერდი	კ - 118		

განივი არმირების განლაგების ტიპ. სქემა
მ. 1:20

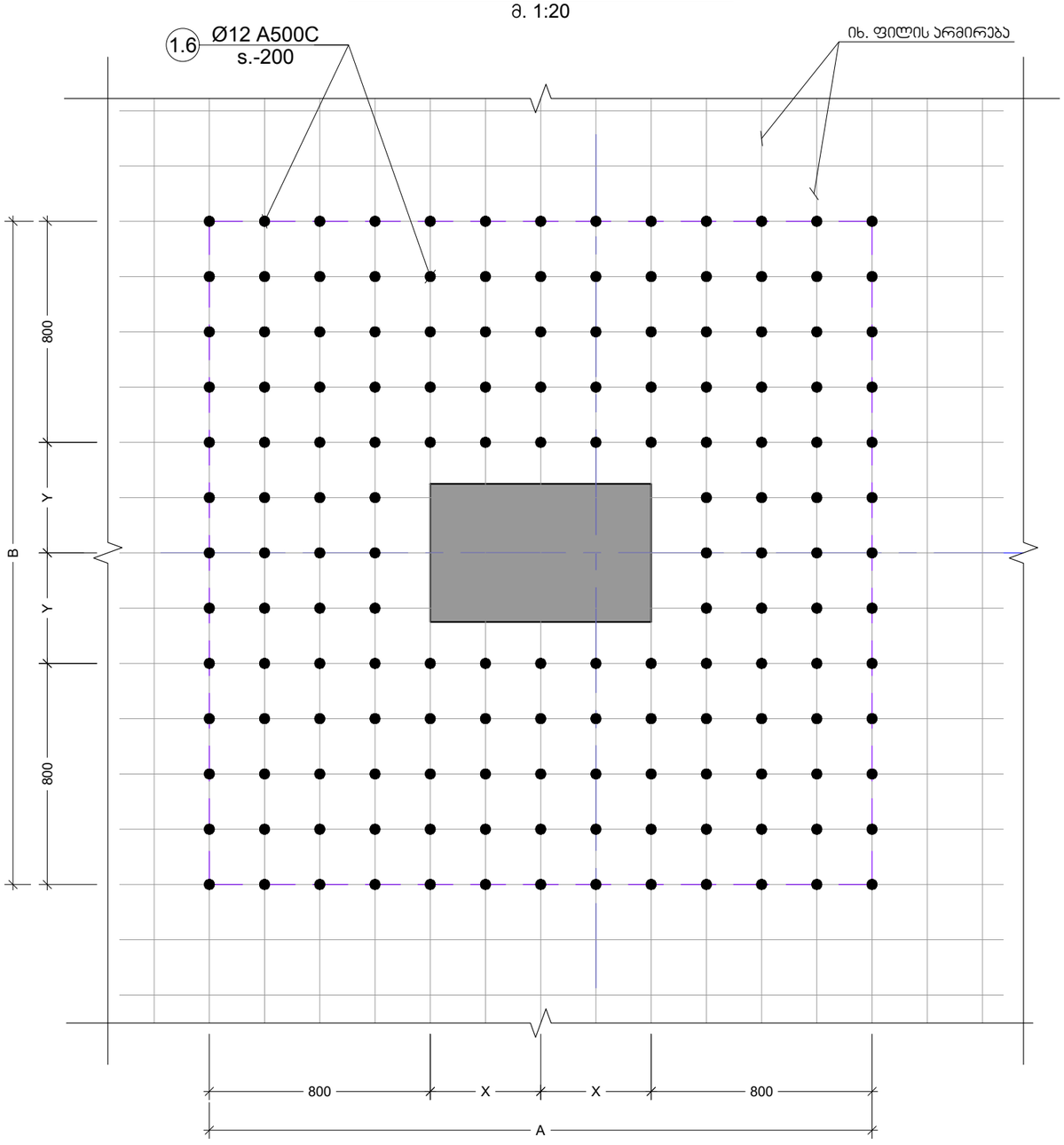

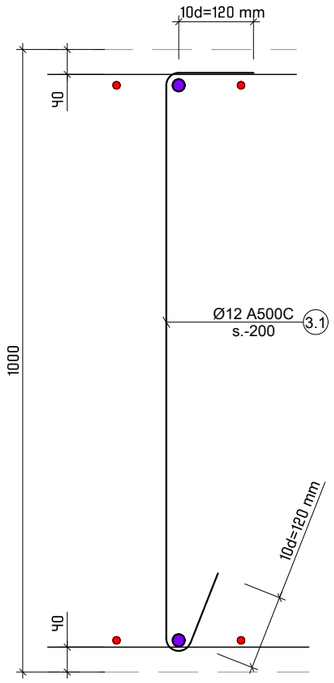

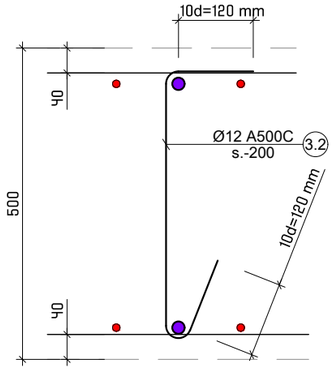

პოზ. №	ᲔᲡᲙᲘᲖᲘ	L მმ
3.1	120, R=4d, 920, 120	1160
3.2	120, R=4d, 420, 120	660

ძირითადი და დამატებითი ღეროების განაწილების სქემა

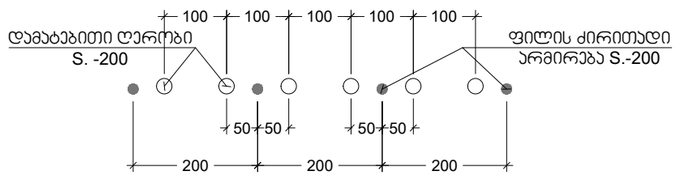

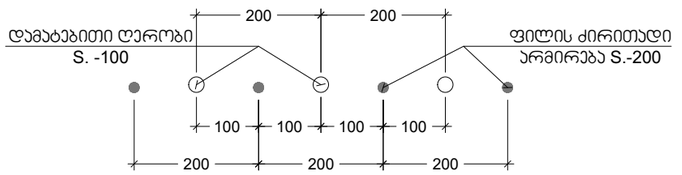

პროექტის სახელწოდება:
მრავალფუნქციური კომპლექსი

მისამართი: ქ. თბილისი, ჩარგლის ქ.N73

საკადასტრო კოდი: 01.12.06.001.091

სამშენებლო

თანამდებობა	სახელი	ხელმოწერა
პროექტის ავტორი	ბ. პაპელიანი	
კონსტრუქტორი	მ. საჯაია	

საერთო შენიშვნები:

1. ნახაზში შეტანილი ყველა ცვლილება უნდა შეთანხმდეს პროექტის ავტორთან
2. შენობის საპროექტო ნული ±0.00=460.80 აბსოლუტურ ნიშნულს
3. პროექტში ყველა ზომა მოცემულია მილიმეტრებში, ნუშნულები-მეტრებში.

შენიშვნები:

თარიღი Dec 20, 2023 წ.

კორექტირება

№	კორექტირება	თარიღი
1		
2		
3		
4		
5		
6		

ნახაზის დასახელება:

განივი არმირების განლაგების ტიპ. სქემა

თარიღი	Dec 20, 2023	პროექტი	
ფორმატი	ფორმ. A3	სტადია	მუშა
გვერდი	ა - 119		

მ. ჯ. - 1
მ. 1:20

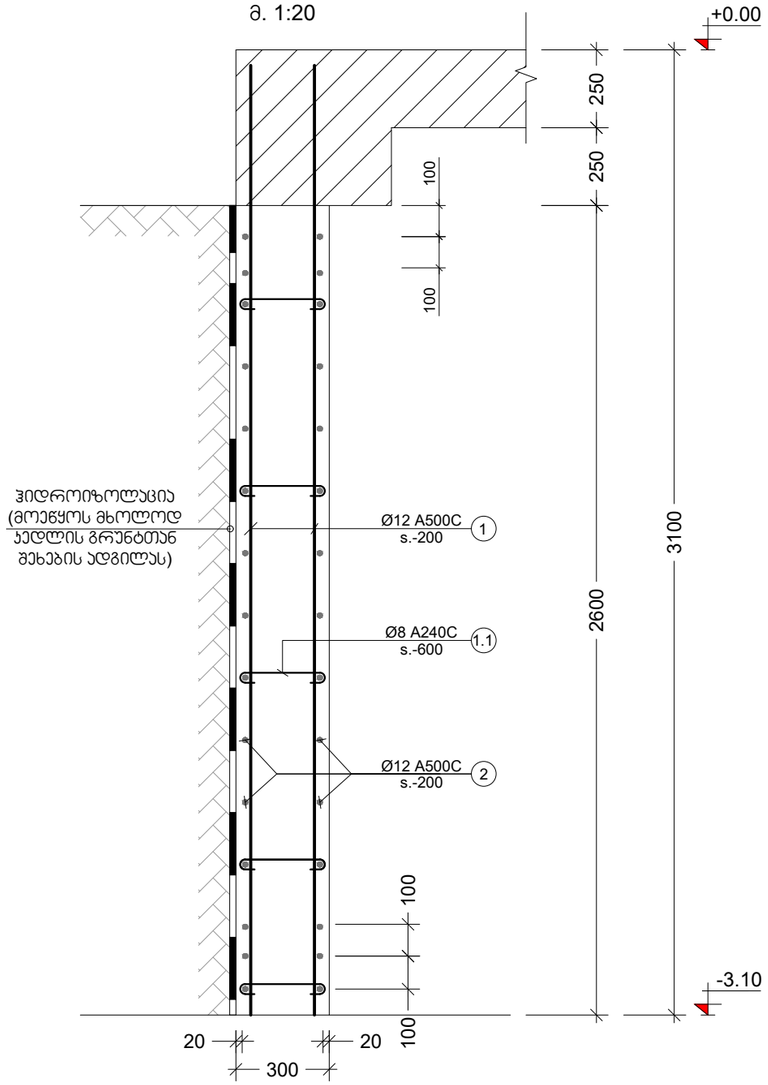

მ. ჯ. - 2
მ. 1:20

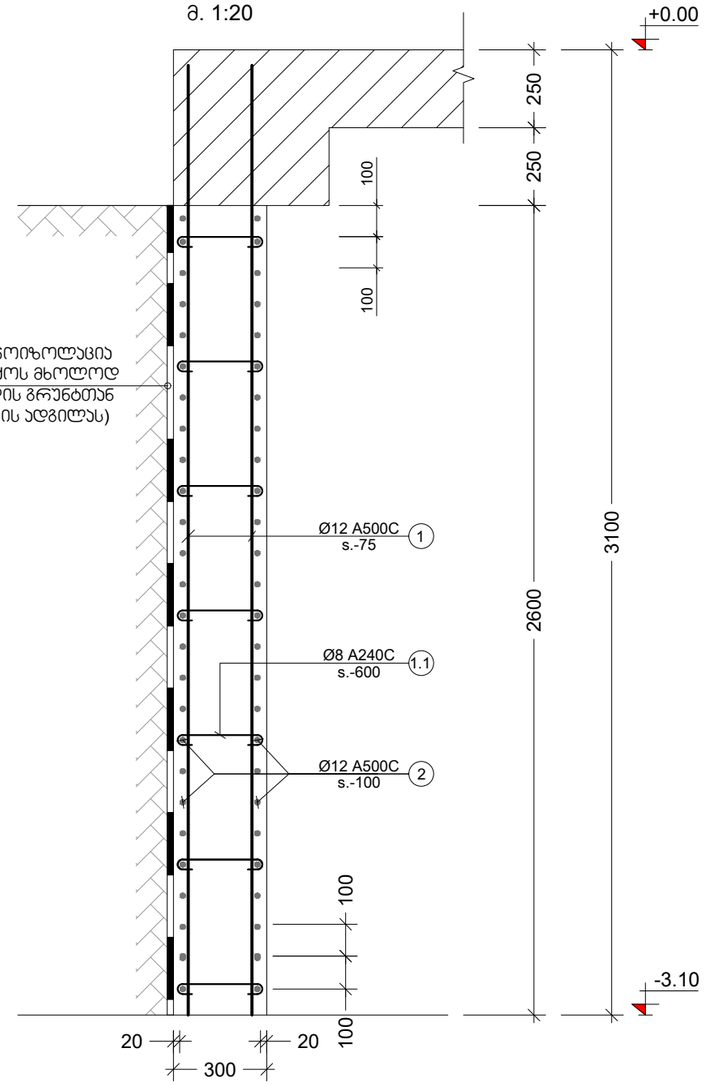

პოზ. №	ესკიზი	L მმ
1.1	260; 100; 100	460

კონსტრ. დასახ.	ელემენტის დასახ.	პოზ. №	დიამეტრი ან კვეთი (მმ)	ერთეულის სიგრძე (მმ.)	რაოდენობა (ც.)	საერთო სიგრძე (მ.)	საერთო წონა (კგ.)
მონოლითური ჯედელი	მ.ჯ.-1	1	Ø 12 A500C	3050	1020 X 1	3111	2761
		2	Ø 12 A500C	ღ.ა.	___	3213	2851
		1.1	Ø 8 A240C	460	850 X 1	391	154
		მძიმე ბეტონი B25			V = 79.6 X 1 = 80 მ³		
	მ.ჯ.-2	1	Ø 12 A500C	3050	156 X 2	951.6	844
		2	Ø 12 A500C	ღ.ა.	___	639	567
		1.1	Ø 8 A240C	460	97.5 X 1	45	18
		მძიმე ბეტონი B25			V = 9.13 X 1 = 9 მ³		

პროექტის სახელწოდება:
მრავალფუნქციური კომპლექსი

მისამართი: ქ. თბილისი, ჩარგლის ქ.N73

საკადასტრო კოდი: 01.12.06.001.091

საშენებლო

თანამდებობა	სახელი	ხელმოწერა
პროექტის ავტორი	ბ. პაპელიანი	
კონსტრუქტორი	მ. საჯაია	

საერთო შენიშვნები:

1. ნახაზში შეტანილი ყველა ცვლილება უნდა შეთანხმდეს პროექტის ავტორთან
2. შენობის საპროექტო ნული ±0.00=460.80 აბსოლუტურ ნიშნულს
3. პროექტში ყველა ზომა მოცემულია მილიმეტრებში, ნუშნულები-მეტრებში.

შენიშვნები:

თარიღი Dec 20, 2023 წ.

პორექტირება

№	პორექტირება	თარიღი
1		
2		
3		
4		
5		
6		

ნახაზის დასახელება:

მონ. ჯედელი მ.ჯ.-1; 2

თარიღი	Dec 20, 2023	პროექტი	
ფორმატი	ფორმ. A3	სტადია	მუშა
გვერდი	ჯ - 120		

| | | |

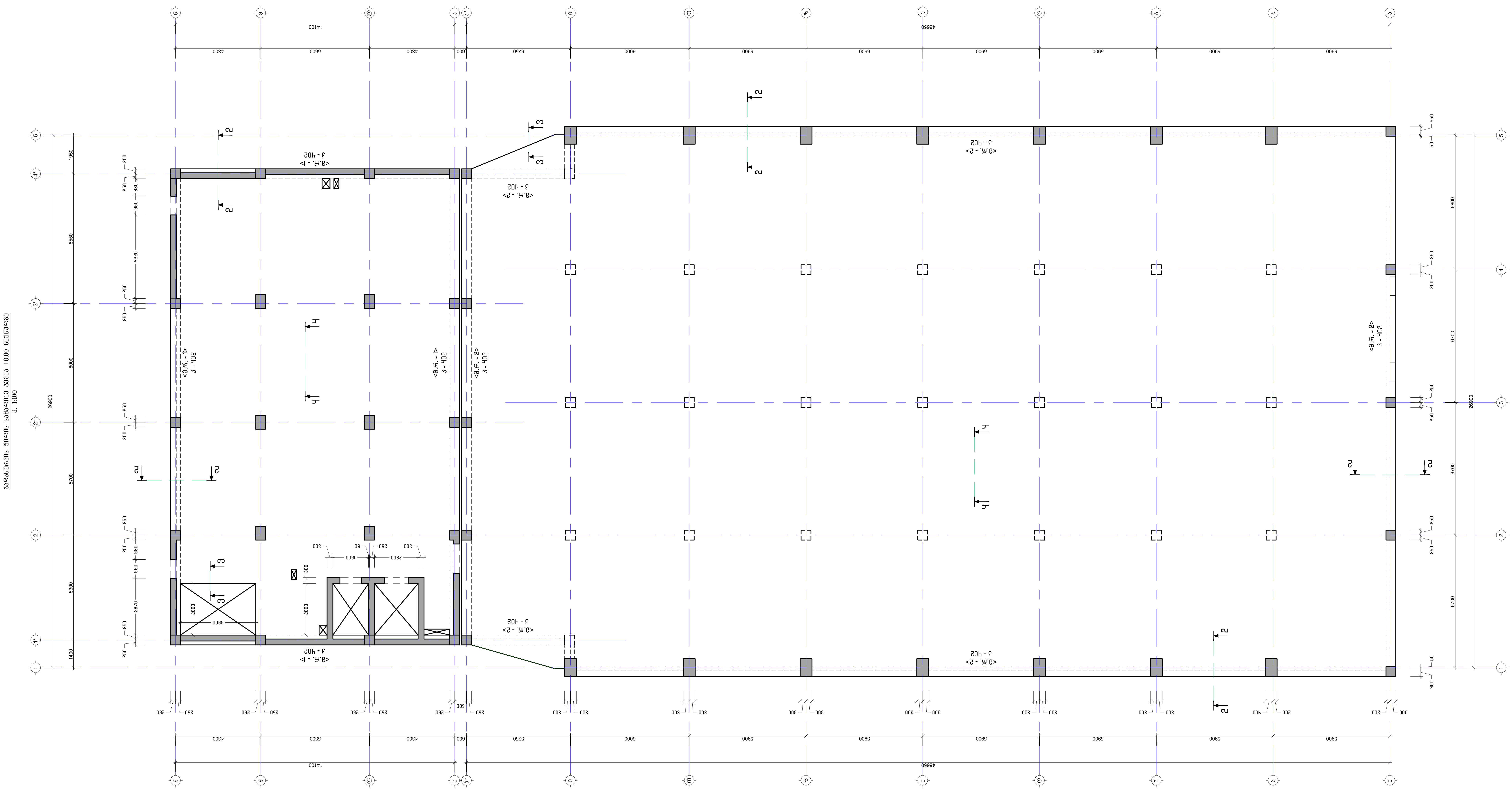

პროექტის სახელწოდება:
მრავალფუნქციური კომპლექსი

მისამართი: ქ. თბილისი, ჩარგლის ქ.N73

საკადასტრო კოდი: 01.12.06.001.091

სამშენებლო

თანამდებობა	სახელი	ხელმოწერა
პროექტის ავტორი	ბ. პაკელიანი	
კონსტრუქტორი	მ. საჯაია	მ. [signature]

საერთო შენიშვნები:

1. ნახაზში შეტანილი ყველა ცვლილება უნდა შეთანხმდეს პროექტის ავტორთან
2. შენობის საპროექტო ნული ±0.00=460.80 აბსოლუტურ ნიშნულს
3. პროექტში ყველა ზომა მოცემულია მილიმეტრებში, ნუშნულები-მეტრებში.

შენიშვნები:

თარიღი Dec 20, 2023 წ.

კორექტირება

№	კორექტირება	თარიღი
1		
2		
3		
4		
5		
6		

ნახაზის დასახელება:

გადახურვის ფილის საყალიბე გეგმა +0.00 ნიშნულზე

თარიღი	Dec 20, 2023	პროექტი	
ფორმატი	ფორმ. A2	სტადია	მუშა
გვერდი	კ - 201		

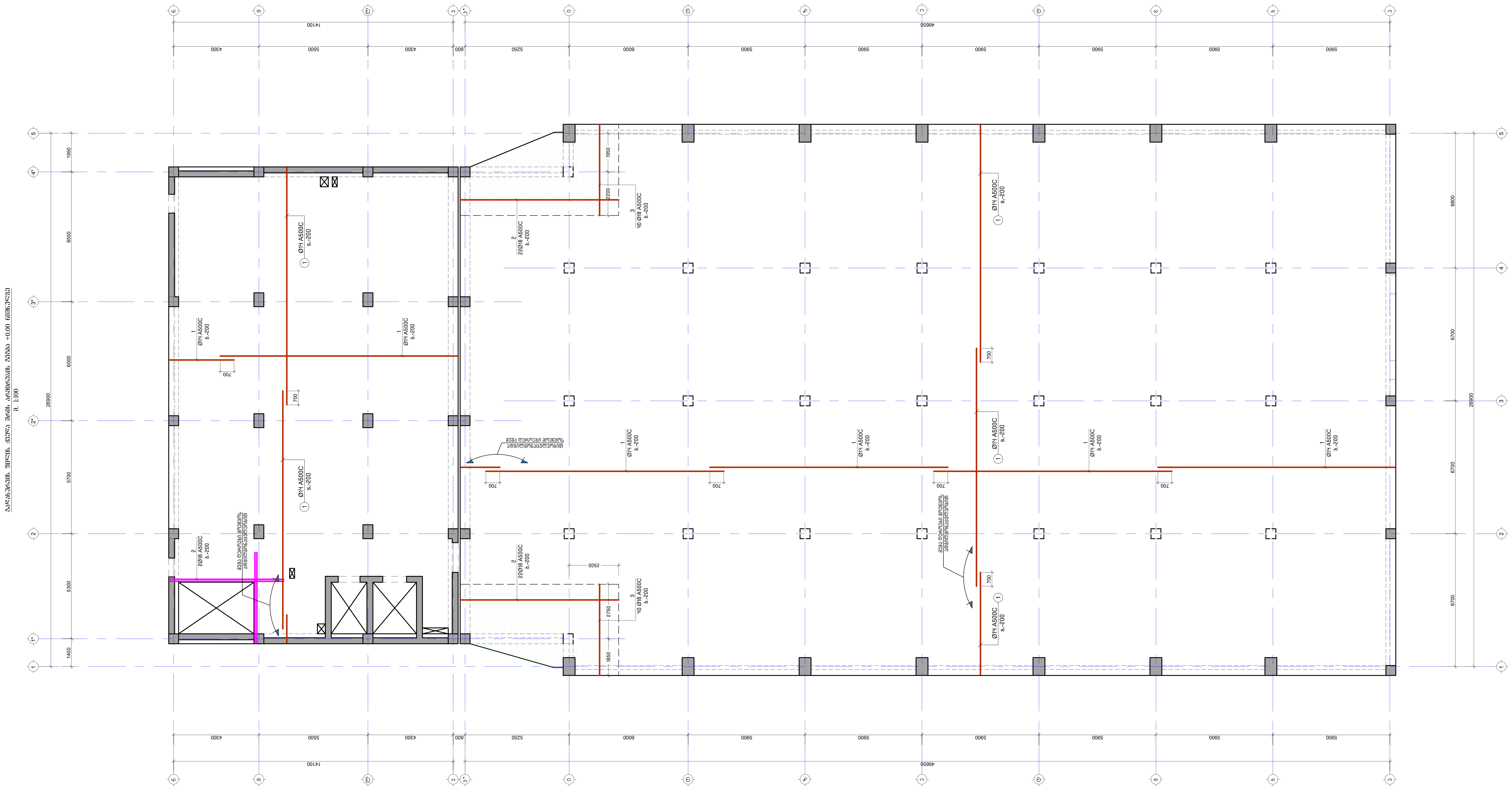

პროექტის სახელწოდება:
მრავალფუნქციური კომპლექსი

მისამართი: ქ. თბილისი, ჩარგლის ქ.N73

საკადასტრო კოდი: 01.12.06.001.091

სამშენებლო

თანამდებობა	სახელი	ხელმოწერა
პროექტის ავტორი	ბ. პაკელიანი	
კონსტრუქტორი	მ. საჯაია	მ. [signature]

საერთო შენიშვნები:

1. ნახაზში შეტანილი ყველა ცვლილება უნდა შეთანხმდეს პროექტის ავტორთან
2. შენობის საპროექტო ნული ±0.00=460.80 აბსოლუტურ ნიშნულს
3. პროექტში ყველა ზომა მოცემულია მილიმეტრებში, ნუშნულები-მეტრებში.

შენიშვნები:

თარიღი Dec 20, 2023 წ.

კორექტირება

№	კორექტირება	თარიღი
1		
2		
3		
4		
5		
6		

ნახაზის დასახელება:

გადახურვის ფილის ქვედა შრის არმ. გეგმა +0.00 ნიშნ.-ზე

თარიღი	Dec 20, 2023	პროექტი	
ფორმატი	ფორმ. A2	სტადია	მუშა
გვერდი	კ - 202		

ბალიანერების ფილის. ფილის ზედა ნიშნის არეშირების
მ. 1:100

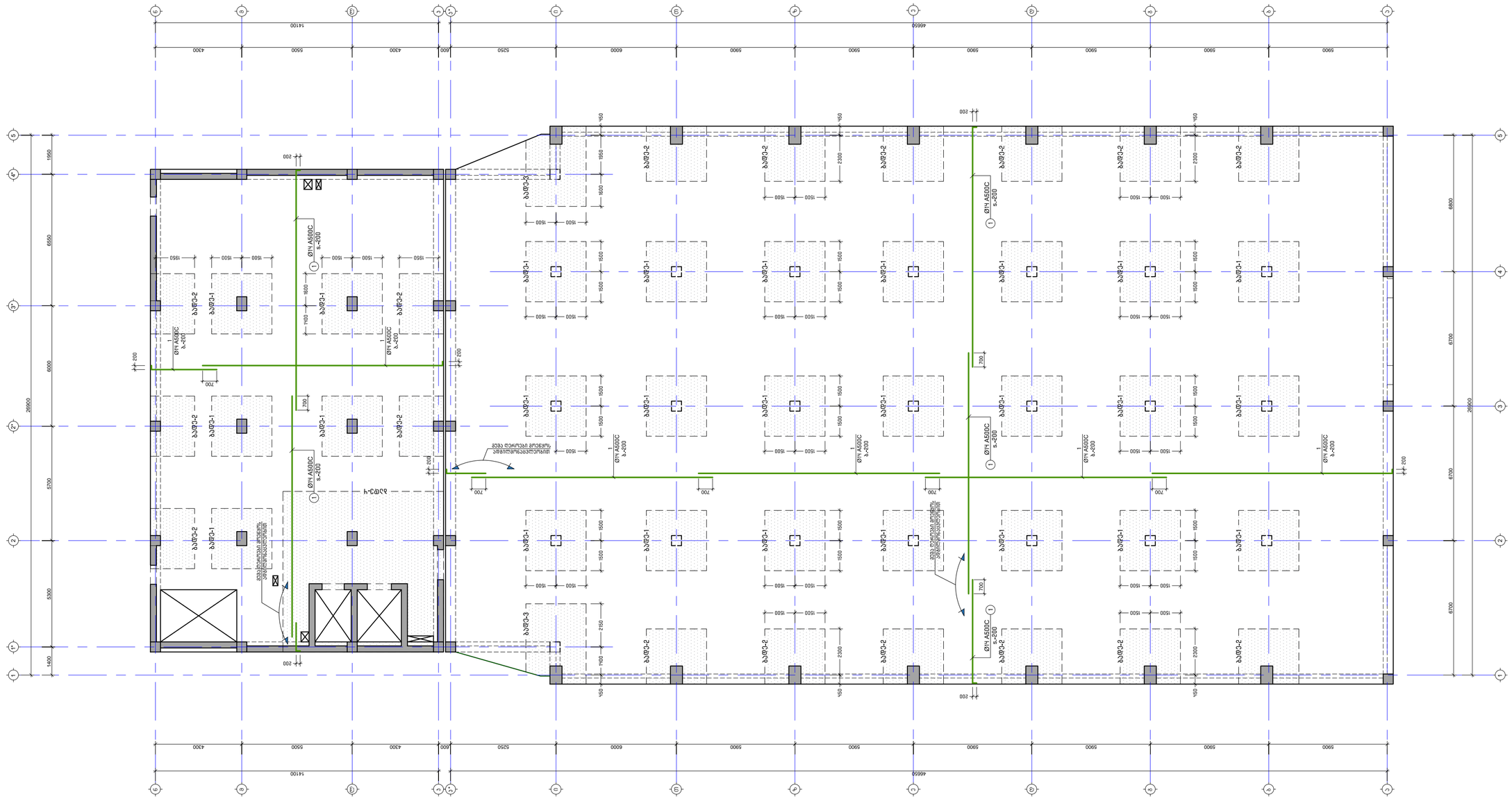
ბალიანერების ფილის. ფილის ზედა ნიშნის არეშირების მ. 1:100
ბ-ბ ჭრილი
გვერდითი ბეტონის ამოსწორებული ზედაპირი
გვერდითი ბეტონის ამოსწორებული ზედაპირი
გვერდითი ბეტონის ამოსწორებული ზედაპირი
Ø14 A500C s-200
Ø14 A500C s-200
Ø14 A500C s-200

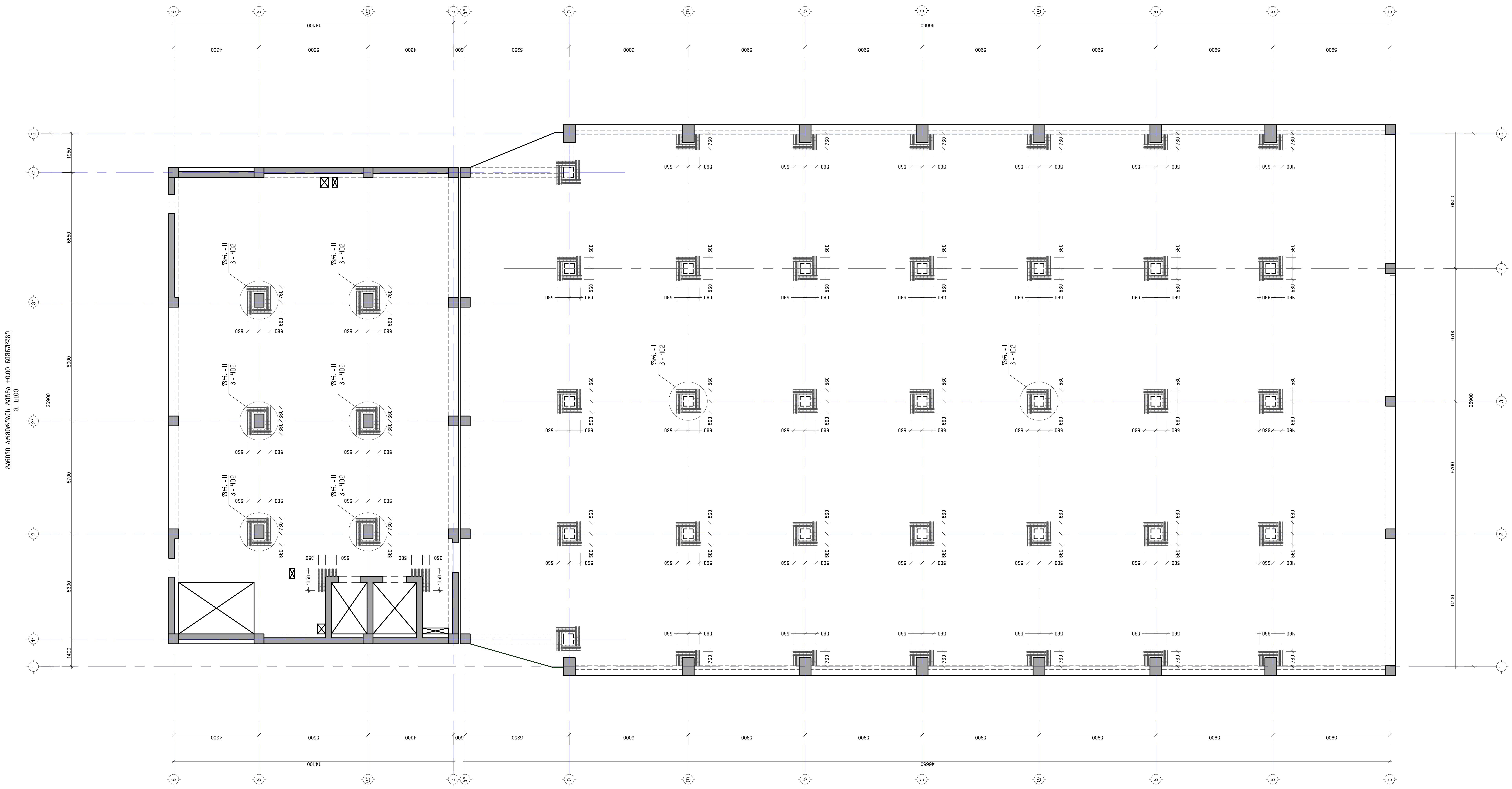

პროექტის სახელწოდება:
მრავალფუნქციური კომპლექსი

მისამართი: ქ. თბილისი, ჩარგლის ქ.N73

საკადასტრო კოდი: 01.12.06.001.091

სამშენებლო

თანამდებობა	სახელი	ხელმოწერა
პროექტის ავტორი	ბ. პაკელიანი	
კონსტრუქტორი	მ. საჯაია	

საერთო შენიშვნები:

1. ნახაზში შეტანილი ყველა ცვლილება უნდა შეთანხმდეს პროექტის ავტორთან
2. შენობის საპროექტო ნული ±0.00=460.80 აბსოლუტურ ნიშნულს
3. პროექტში ყველა ზომა მოცემულია მილიმეტრებში, ნუშნულები-მეტრებში.

შენიშვნები:

თარიღი Dec 20, 2023 წ.

კორექტირება

№	კორექტირება	თარიღი
1		
2		
3		
4		
5		
6		

ნახაზის დასახელება:

განივი არმირების გეგმა +0.00 ნიშნულზე

თარიღი	Dec 20, 2023	პროექტი	
ფორმატი	ფორმ. A2	სტადია	მუშა
გვერდი	კ - 204		

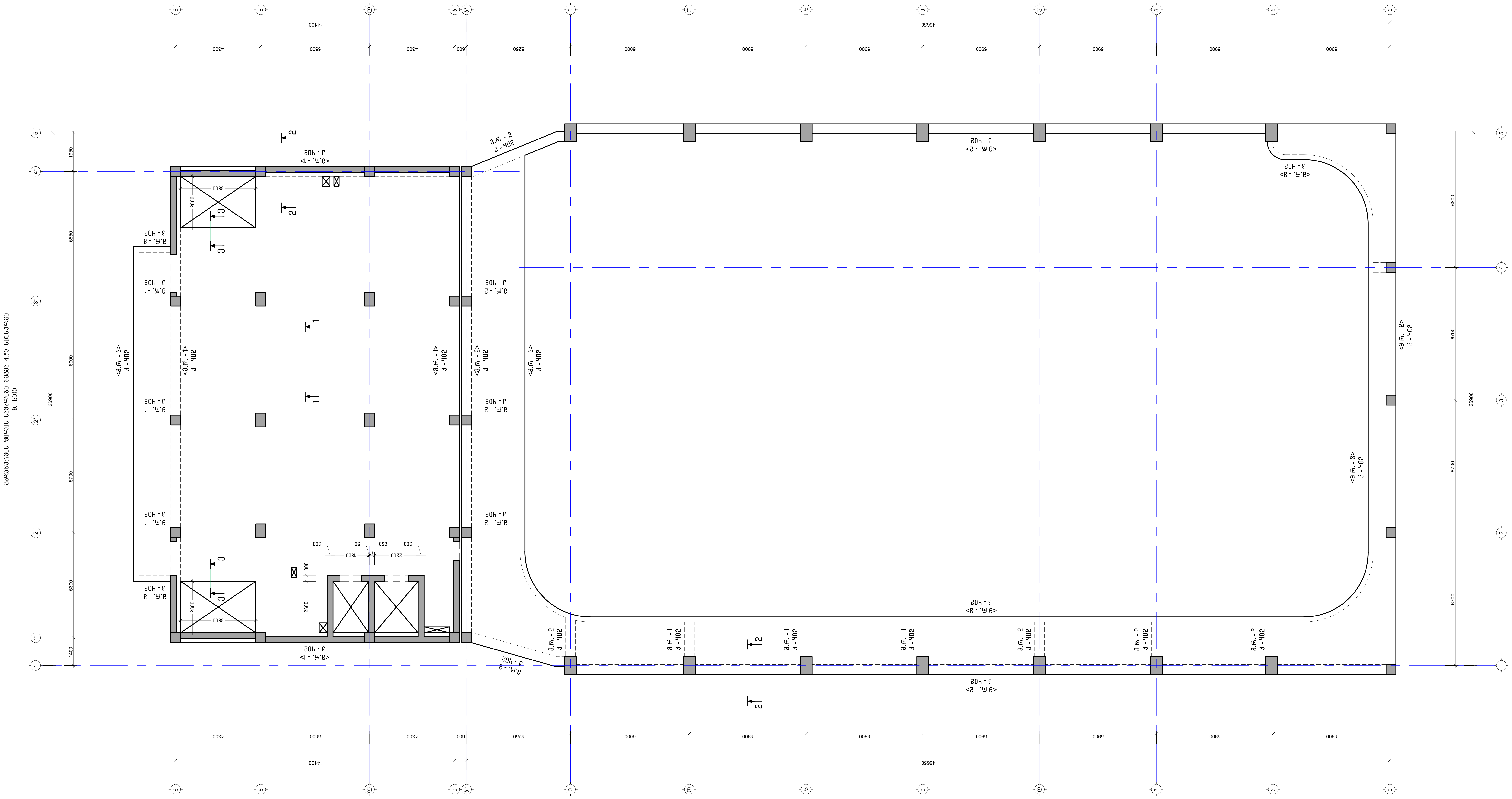

პროექტის სახელწოდება:
მრავალფუნქციური კომპლექსი

მისამართი: ქ. თბილისი, ჩარგლის ქ.N73

საკადასტრო კოდი: 01.12.06.001.091

სამშენებლო

თანამდებობა	სახელი	ხელმოწერა
პროექტის ავტორი	ბ. პაკელიანი	
კონსტრუქტორი	მ. საჯაია	მ. [signature]

საერთო შენიშვნები:

1. ნახაზში შეტანილი ყველა ცვლილება უნდა შეთანხმდეს პროექტის ავტორთან
2. შენობის საპროექტო ნული ±0.00=460.80 აბსოლუტურ ნიშნულს
3. პროექტში ყველა ზომა მოცემულია მილიმეტრებში, ნუშნულები-მეტრებში.

შენიშვნები:

თარიღი Dec 20, 2023 წ.

კორექტირება

№	კორექტირება	თარიღი
1		
2		
3		
4		
5		
6		

ნახაზის დასახელება:

გადახურვის ფილის საყალიბე გეგმა 4.50 ნიშნულზე

თარიღი	Dec 20, 2023	პროექტი	
ფორმატი	ფორმ. A2	სტადია	მუშა
გვერდი	კ - 205		

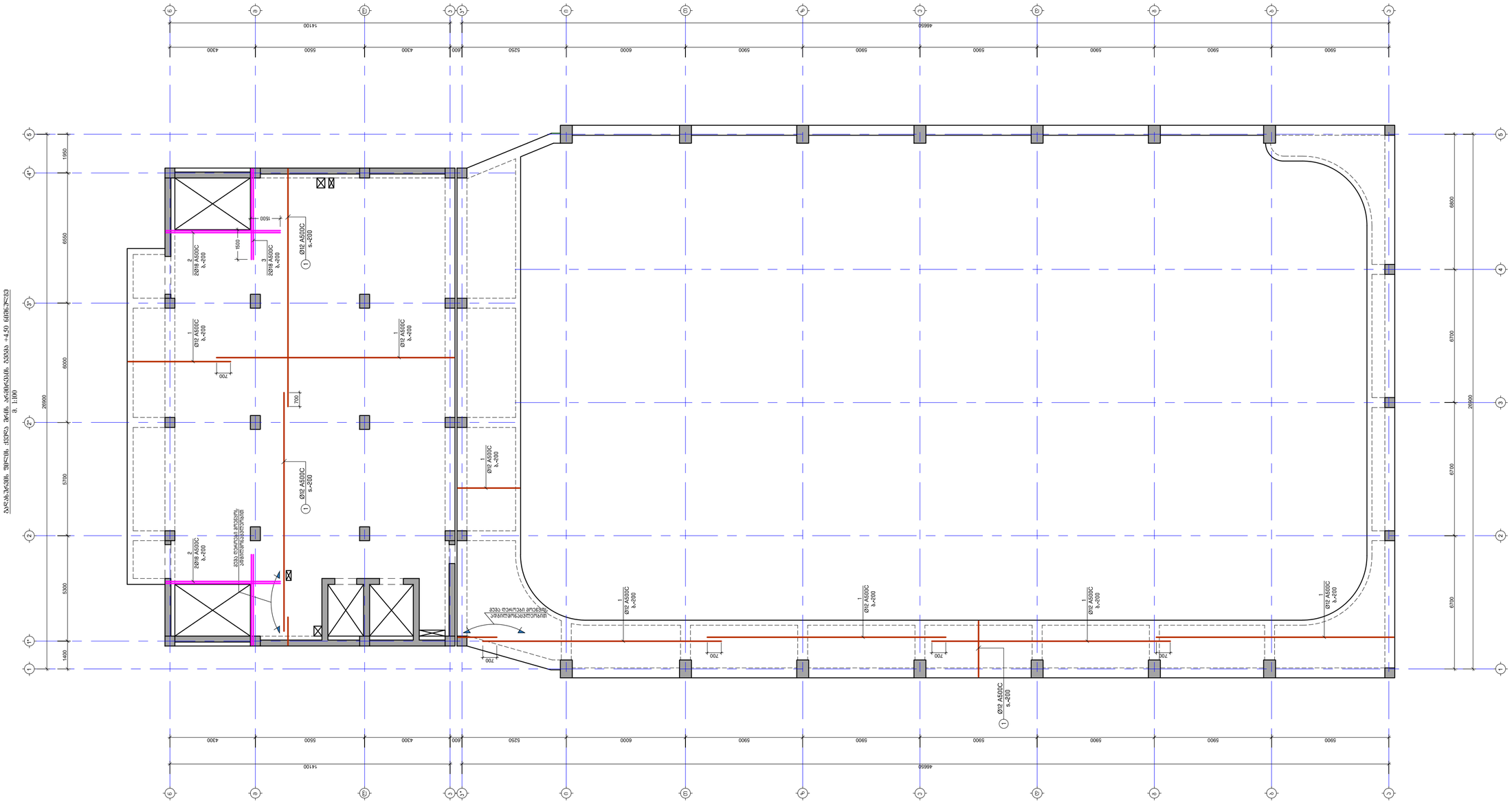

პროექტის სახელწოდება:
მრავალფუნქციური კომპლექსი

მისამართი: ქ. თბილისი, ჩარგლის ქ.N73

საკადასტრო კოდი: 01.12.06.001.091

სამშენებლო

თანამდებობა	სახელი	ხელმოწერა
პროექტის ავტორი	გ. ჯაველიანი	
პროსტრუქტორი	გ. საჯაია	

საერთო შენიშვნები:

1. ნახაზში მოცემული ყველა ცვლილება უნდა შეთანხმდეს პროექტის ავტორთან
2. შენობის საპროექტო ნული ±0.00=460.80 აბსოლუტურ ნიშნულს
3. პროექტში ყველა ზომა მოცემულია მილიმეტრებში, ნიშნულები-მეტრებში.

შენიშვნები:

თარიღი Dec 20, 2023 წ.

პროექტირება

№	პროექტირება	თარიღი
1		
2		
3		
4		
5		
6		

ნახაზის დასახელება:

გადახერვის ფილის ქვედა შრის არმ. გეგმა 4.50 ნიშ.-ზე

თარიღი	Dec 20, 2023	პროექტი	
ფორმატი	ფორმ. A2	სკალა	მეგა
გვერდი	ა - 206		

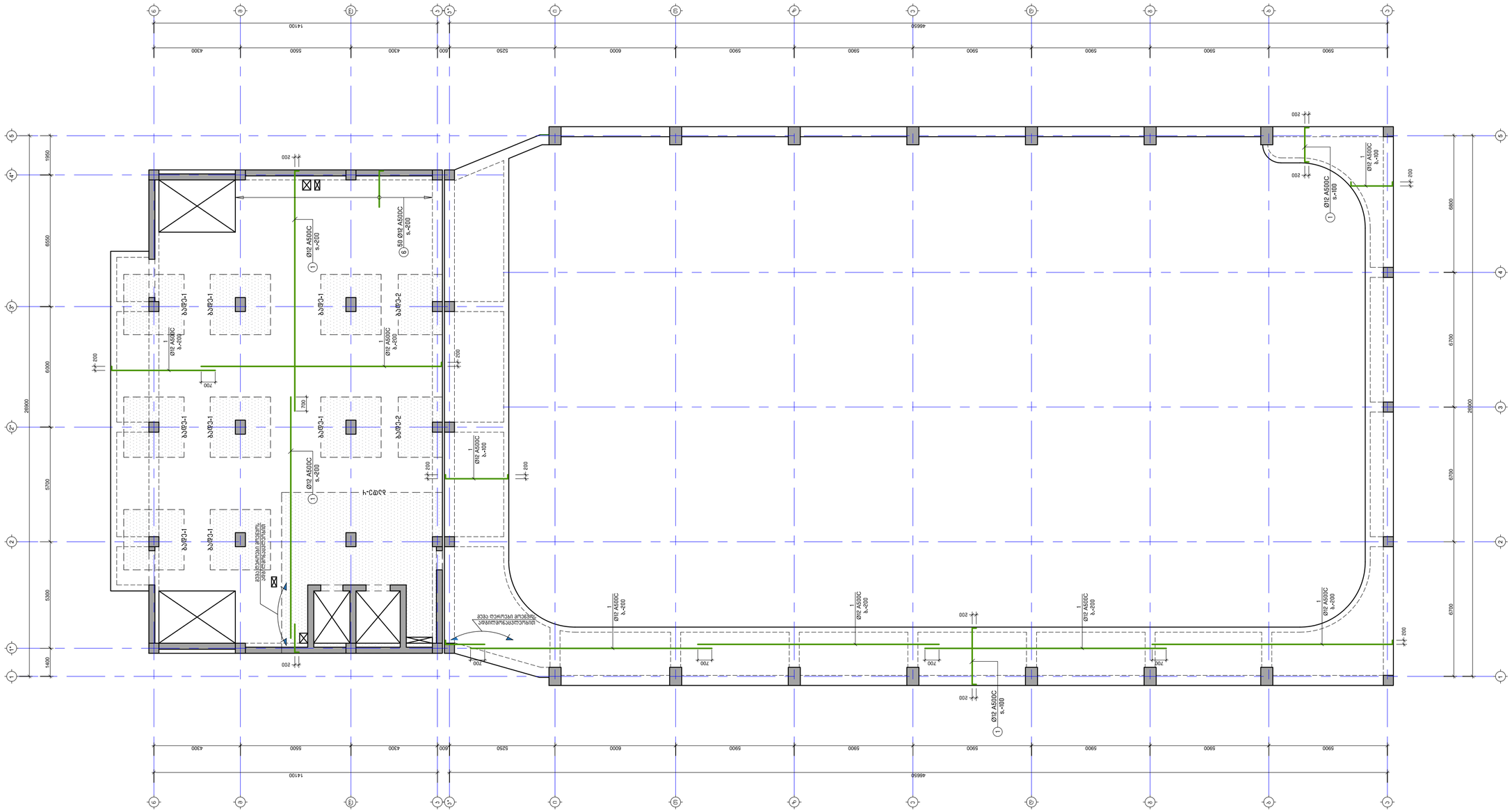

პროექტის სახელწოდება:
მრავალფუნქციური კომპლექსი

მისამართი: ქ. თბილისი, ჩარგლის ქ.N73

საკადასტრო კოდი: 01.12.06.001.091

თანამდებობა	სახელი	ხელმოწერა
პროექტის ავტორი	გ. ჯაველიანი	
კონსტრუქტორი	გ. საჯაია	

საერთო შენიშვნები:

1. ნახაზში შეტანილი ყველა ცვლილებაა უნდა შეთანხმდეს პროექტის ავტორთან
2. შენობის საპროექტო ნული ±0.00=460.80 აბსოლუტურ ნიშნულს
3. პროექტში ყველა ზომა მოცემულია მილიმეტრებში, ნიშნულები-მეტრებში.

შენიშვნები:

თარიღი Dec 20, 2023 წ.

პროექტირება

№	პროექტირება	თარიღი
1		
2		
3		
4		
5		
6		

ნახაზის დასახელება:

გადახურვის ფილის ზედა ზრის არმ. გეგმა 4.50 ნიმ.-ზე

თარიღი	Dec 20, 2023	პროექტი	
ფორმატი	ფორმ. A2	სტადია	გეგმა
გვერდი	ა - 207		

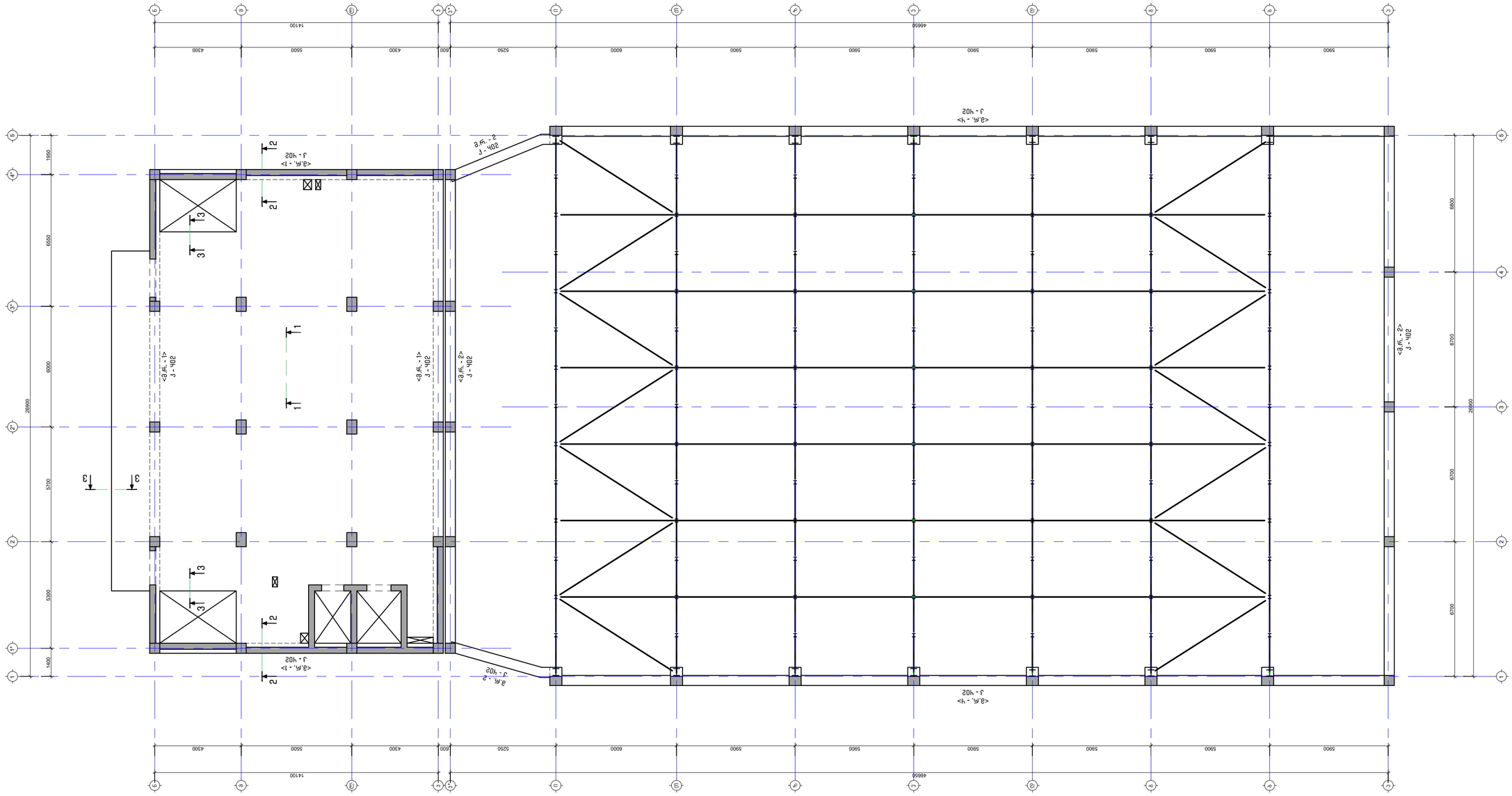

პროექტის სახელწოდება:
მრავალფუნქციური კომპლექსი

მისამართი: ქ. თბილისი, ჩარგლის ქ.N73

საკადასტრო კოდი: 01.12.06.001.091

თანამდებობა	სახელი	ხელმოწერა
პროექტის ავტორი	ბ. ჯაველიანი	
პონსტრუქტორი	მ. საჯაია	

საერთო შენიშვნები:

1. ნახაზში შეტანილი ყველა ცვლილება უნდა შეთანხმდეს პროექტის ავტორთან
2. შენობის საპროექტო ნული ±0.00=460.80 აბსოლუტურ ნიშნულს
3. პროექტში ყველა ზომა მოცემულია მილიმეტრებში, ნუშნულები-მეტრებში.

შენიშვნები:

თარიღი Dec 20, 2023 წ.

პორექტირება

№	პორექტირება	თარიღი
1		
2		
3		
4		
5		
6		

ნახაზის დასახელება:

გადახერვის ფილის საყრდენის გეგმა 9.00 ნიშნულზე

თარიღი	Dec 20, 2023	პროექტი	
ფორმატი	ფორმ. A2	სტადია	მეგმა
გვერდი	ს - 208		

გალახურვის ფილის ქვედა შრის არმირების გეგმა +9.00 ნიშნულზე

მ. 1:100

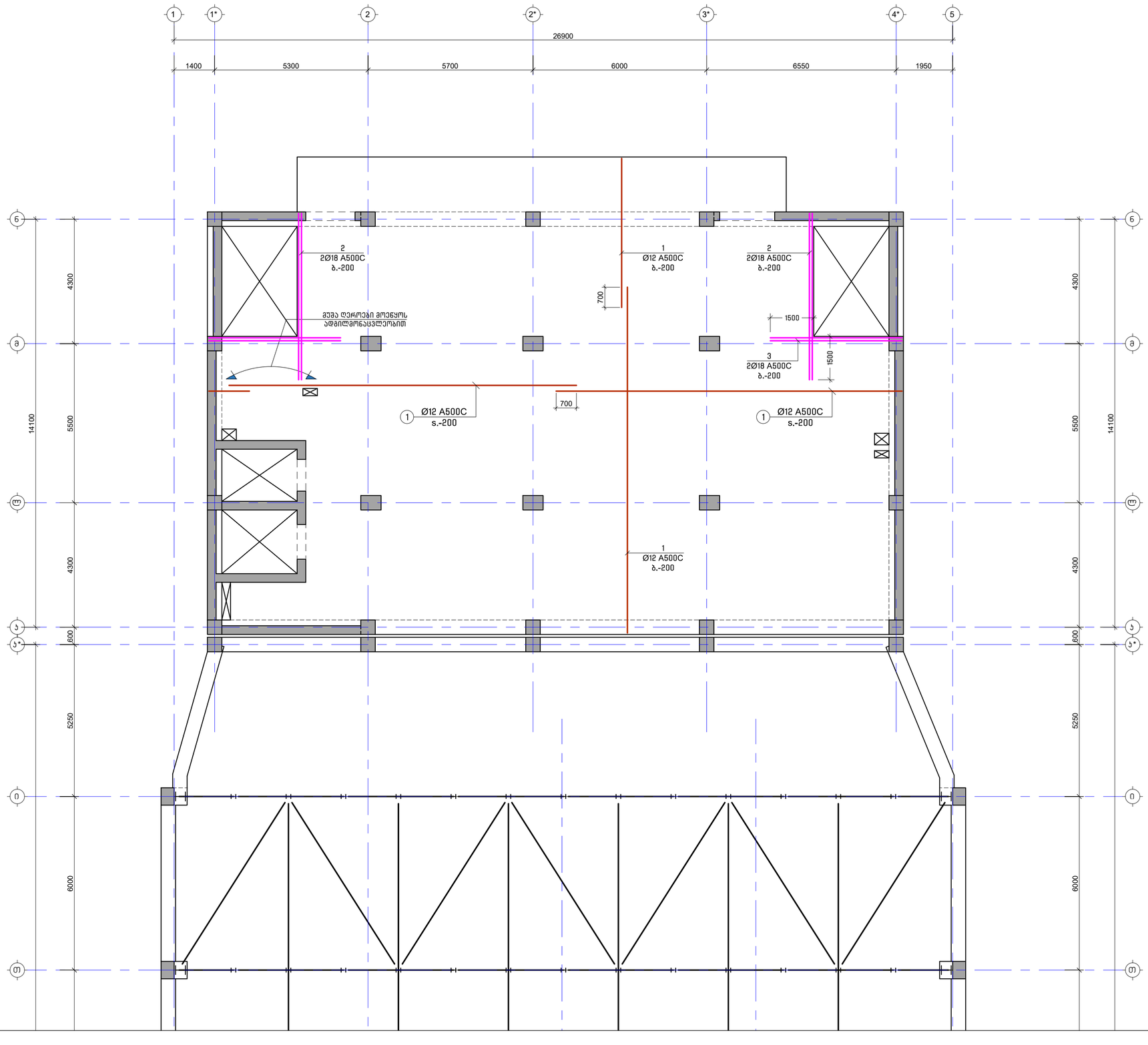

პროექტის სახელწოდება:
მრავალფუნქციური კომპლექსი

მისამართი: ქ. თბილისი, ჩარგლის ქ.N73

საკადასტრო კოდი: 01.12.06.001.091

თანამდებობა	სახელი	ხელმოწერა
პროექტის ავტორი	ბ. ჯაველიძე	
კონსტრუქტორი	გ. საჯაია	

საერთო შენიშვნები:

1. ნახაზში მოცემული ყველა ცვლილება უნდა შეთანხმდეს პროექტის ავტორთან
2. შენობის სპროექტო ნული ±0.00=460.80 აბსოლუტურ ნიშნულს
3. პროექტში ყველა ზომა მოცემულია მილიმეტრებში, ნიშნულები-მეტრებში.

შენიშვნები:

თარიღი Dec 20, 2023 წ.

კორექტირება

№	კორექტირება	თარიღი
1		
2		
3		
4		
5		
6		

ნახაზის დასახელება:

გალახურვის ფილის ქვედა შრის არმ. გეგმა 9.00 ნიშ.-ზე

თარიღი	Dec 20, 2023	პროექტი	
ფორმატი	ფორმ. A2	სკალა	მეშა
გვერდი	ა - 209		

გადახურვის ფილის ზედა შრის არმირების გეგმა +9.00 ნიშნულზე

მ. 1:100

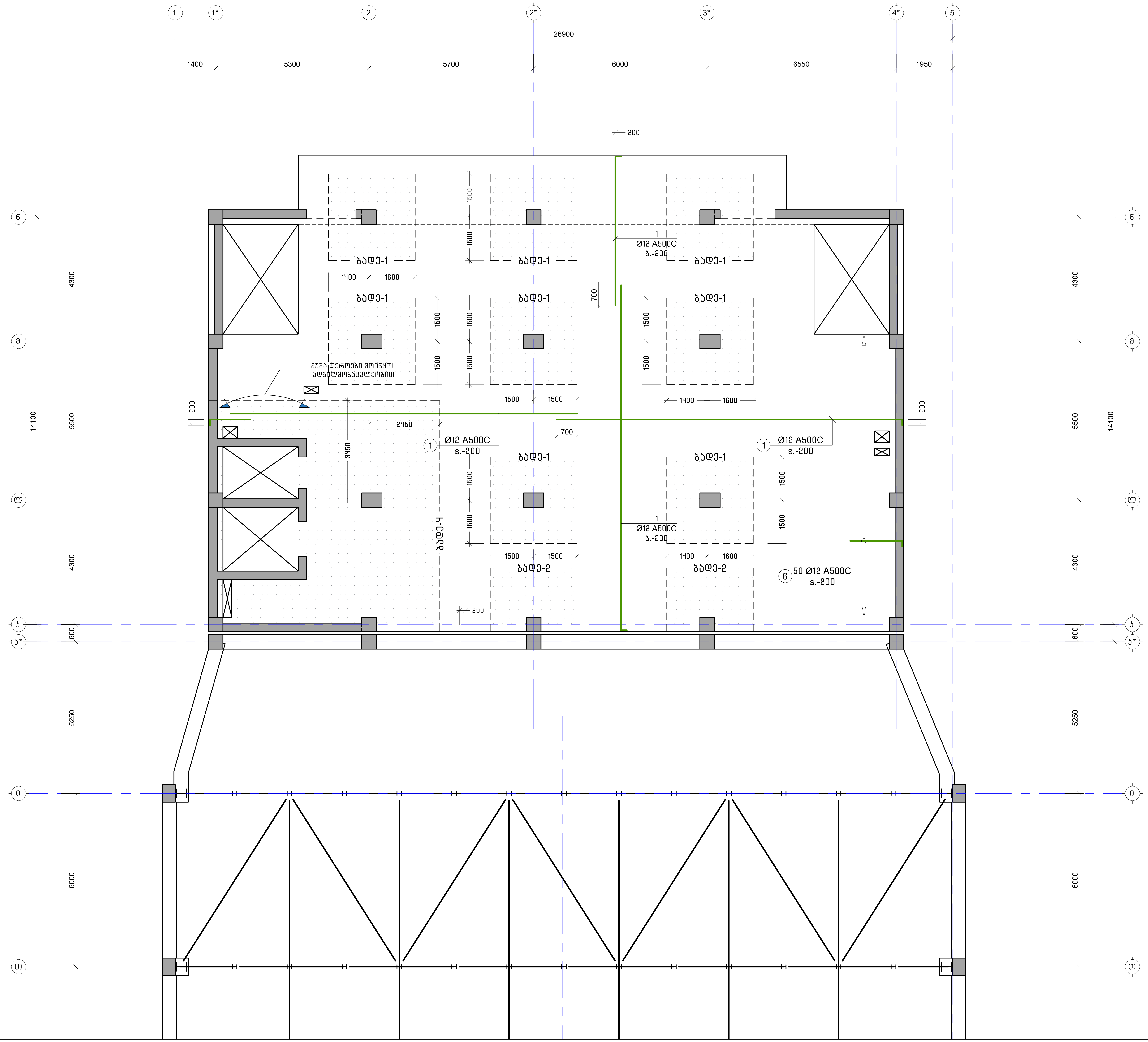

პროექტის სახელწოდება:
მრავალფუნქციური კომპლექსი

მისამართი: ქ. თბილისი, ჩარგლის ქ.N73

საკადასტრო კოდი: 01.12.06.001.091

თანამდებობა	სახელი	ხელმოწერა
პროექტის ავტორი	ბ. პაკელიანი	
კონსტრუქტორი	მ. საჯაია	მ. [signature]

საერთო შენიშვნები:

1. ნახაზში შეტანილი ყველა ცვლილება უნდა შეთანხმდეს პროექტის ავტორთან
2. შენობის საპროექტო ნული ±0.00=460.80 აბსოლუტურ ნიშნულს
3. პროექტში ყველა ზომა მოცემულია მილიმეტრებში, ნიშნულები-მეტრებში.

შენიშვნები:

თარიღი Dec 20, 2023 წ.

კორექტირება

№	კორექტირება	თარიღი
1		
2		
3		
4		
5		
6		

ნახაზის დასახელება:

გადახურვის ფილის ზედა შრის არმ. გეგმა 9.00 ნიშ.-ზე

თარიღი	Dec 20, 2023	პროექტი	
ფორმატი	ფორმ. A2	სტადია	მუშა
გვერდი	კ - 210		

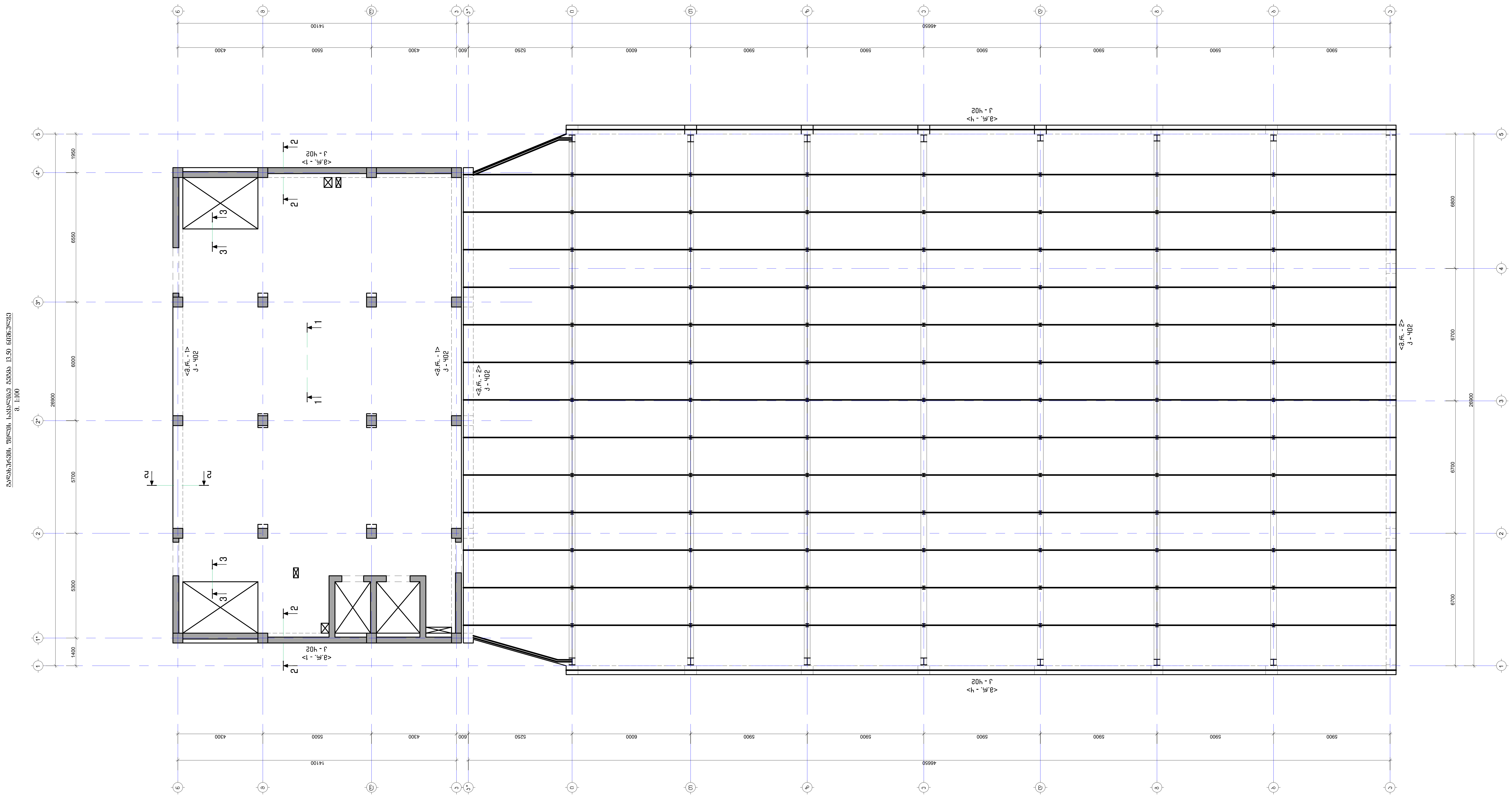

პროექტის სახელწოდება:
მრავალფუნქციური კომპლექსი

მისამართი: ქ. თბილისი, ჩარგლის ქ.N73

საკადასტრო კოდი: 01.12.06.001.091

თანამდებობა	სახელი	ხელმოწერა
პროექტის ავტორი	ბ. პაკელიანი	
კონსტრუქტორი	მ. საჯაია	

საერთო შენიშვნები:

1. ნახაზში შეტანილი ყველა ცვლილება უნდა შეთანხმდეს პროექტის ავტორთან
2. შენობის საპროექტო ნული ±0.00=460.80 აბსოლუტურ ნიშნულს
3. პროექტში ყველა ზომა მოცემულია მილიმეტრებში, ნუშნულები-მეტრებში.

შენიშვნები:

თარიღი Dec 20, 2023 წ.

კორექტირება

№	კორექტირება	თარიღი
1		
2		
3		
4		
5		
6		

ნახაზის დასახელება:

გადახურვის ფილის საყალიბე გეგმა 13.50 ნიშნულზე

თარიღი	Dec 20, 2023	პროექტი	
ფორმატი	ფორმ. A2	სტადია	მუშა
გვერდი	ჯ - 211		

გადახურვის ფილის საყალიბე გეგმა 16.60 ნიშნულზე

მ. 1:100

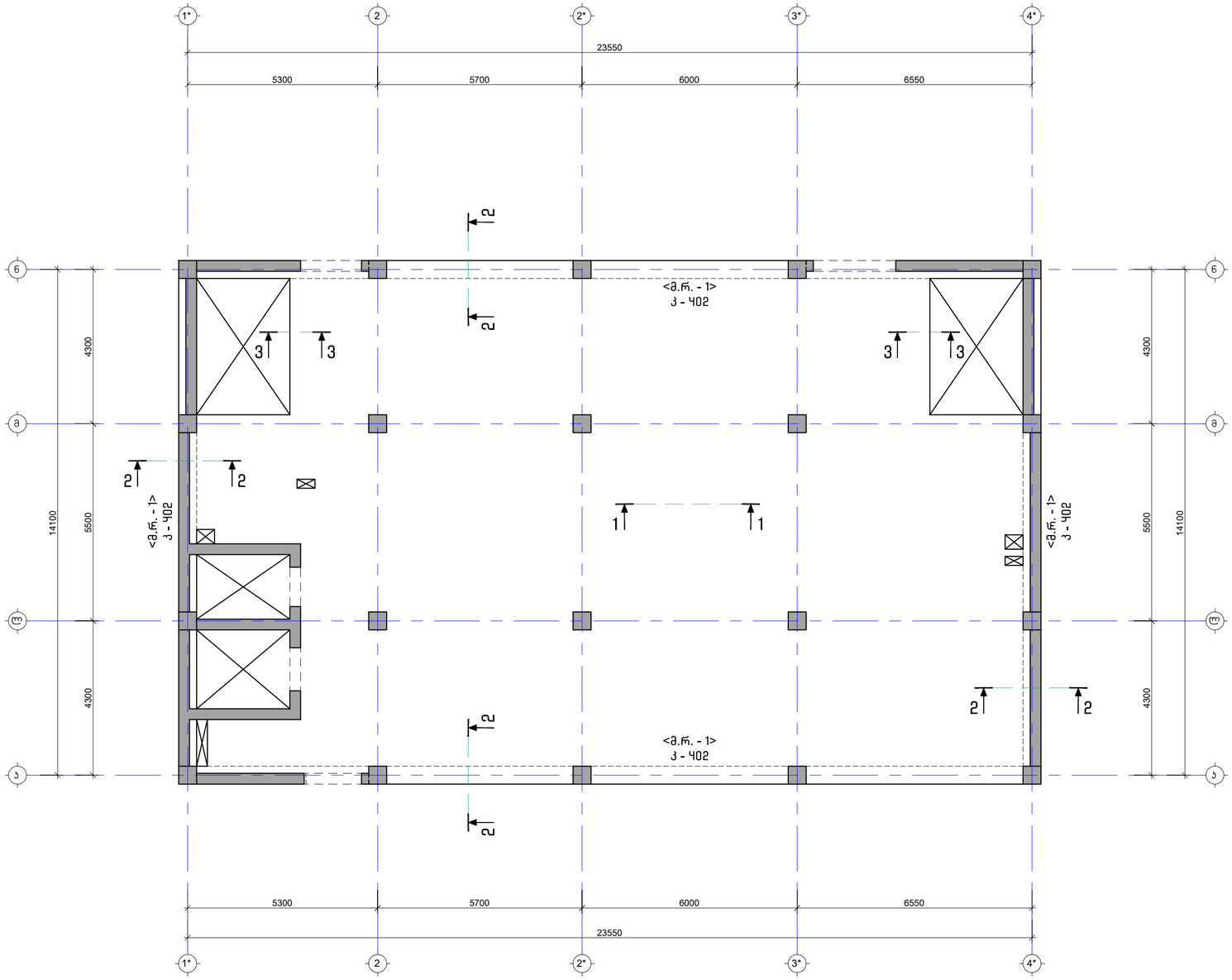

პროექტის სახელწოდება:
მრავალფუნქციური კომპლექსი

მისამართი: ქ. თბილისი, ჩარგლის ქ.N73

საკადასტრო კოდი: 01.12.06.001.091

თანამდებობა	სახელი	ხელმოწერა
პროექტის ავტორი	ბ. ჯაველიანი	
კონსტრუქტორი	მ. საჯაია	

საერთო შენიშვნები:

1. ნახაზზე მოცემული ყველა ცვლილება უნდა შეთანხმდეს პროექტის ავტორთან
2. შენობის საპროექტო ნული ±0.00=460.80 აბსოლუტურ ნიშნულს
3. პროექტში ყველა ზომა მოცემულია მილიმეტრებში, ნუშნულები-მეტრებში.

შენიშვნები:

თარიღი Dec 20, 2023 წ.

პორექტირება

№	პორექტირება	თარიღი
1		
2		
3		
4		
5		
6		

ნახაზის დასახელება:

გადახურვის ფილის საყალიბე გეგმა 16.60 ნიშნულზე

თარიღი	Dec 20, 2023	პროექტი	
ფორმატი	ფორმ. A2	სტადია	მეგზ
გვერდი	ე - 212		

გადახურვის ფილის საყალიბე გეგმა 19.70 ნიშნულზე

მ. 1:100

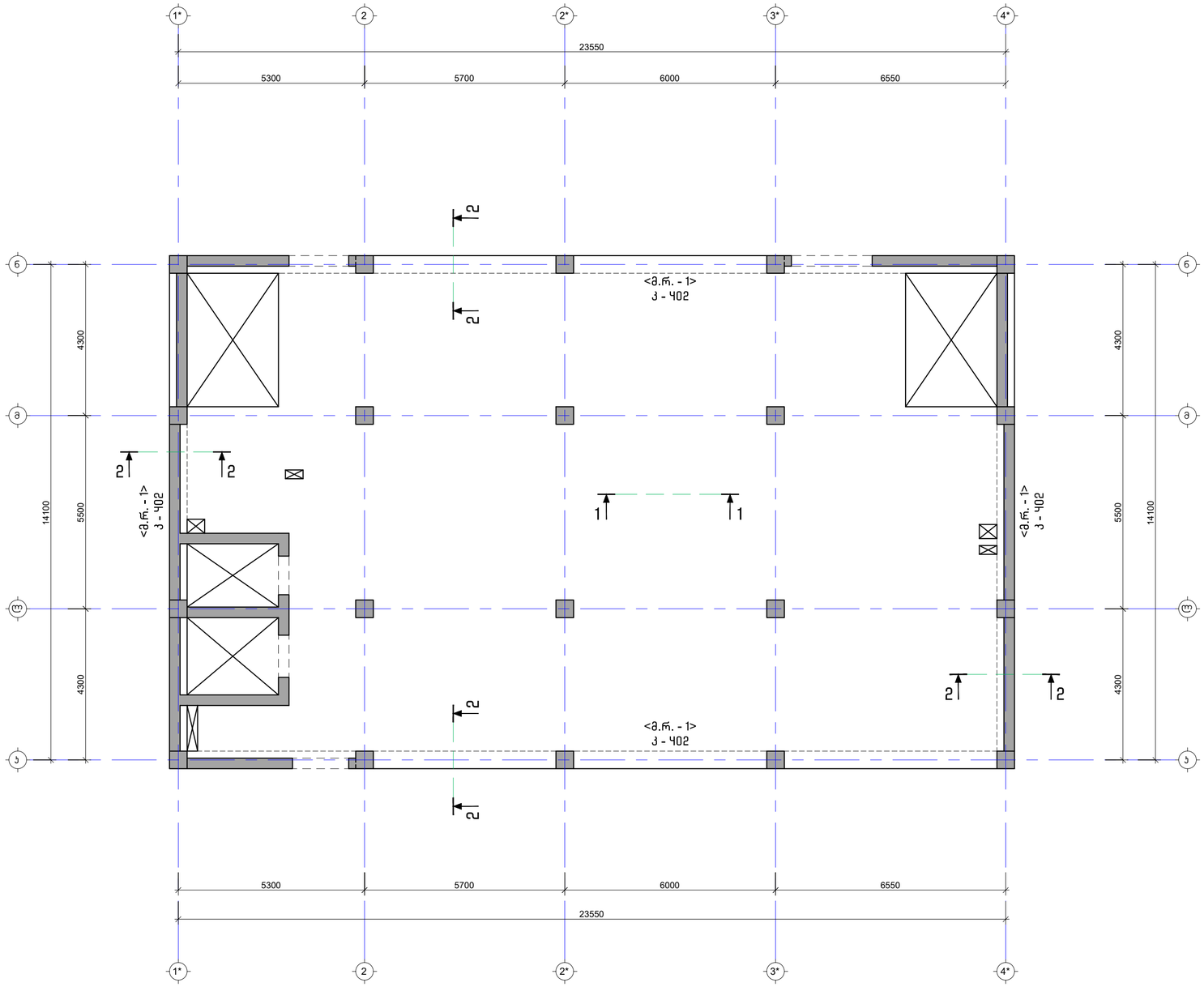

პროექტის სახელწოდება:
მრავალფუნქციური კომპლექსი

მისამართი: ქ. თბილისი, ჩარგლის ქ.N73

საკადასტრო კოდი: 01.12.06.001.091

თანამდებობა	სახელი	ხელმოწერა
პროექტის ავტორი	გ. ჯაველიანი	
პონსტრუქტორი	მ. სანაია	

საერთო შენიშვნები:

1. ნახაზზე მოცემული ყველა ცვლილება უნდა შეთანხმდეს პროექტის ავტორთან
2. შენობის საპროექტო ნული ±0.00=460.80 აბსოლუტურ ნიშნულს
3. პროექტში ყველა ზომა მოცემულია მილიმეტრებში, ნუშნულები-მეტრებში.

შენიშვნები:

თარიღი Dec 20, 2023 წ.

პორექტირება

№	პორექტირება	თარიღი
1		
2		
3		
4		
5		
6		

ნახაზის დასახელება:

გადახურვის ფილის საყალიბე გეგმა 19.70 ნიშნულზე

თარიღი	Dec 20, 2023	პროექტი	
ფორმატი	ფორმ. A2	სტატია	მეგა
გვერდი	ა - 213		

გადახურვის ფილის საყალიბე გეგმა 22.80 ნიშნულზე
მ. 1:100

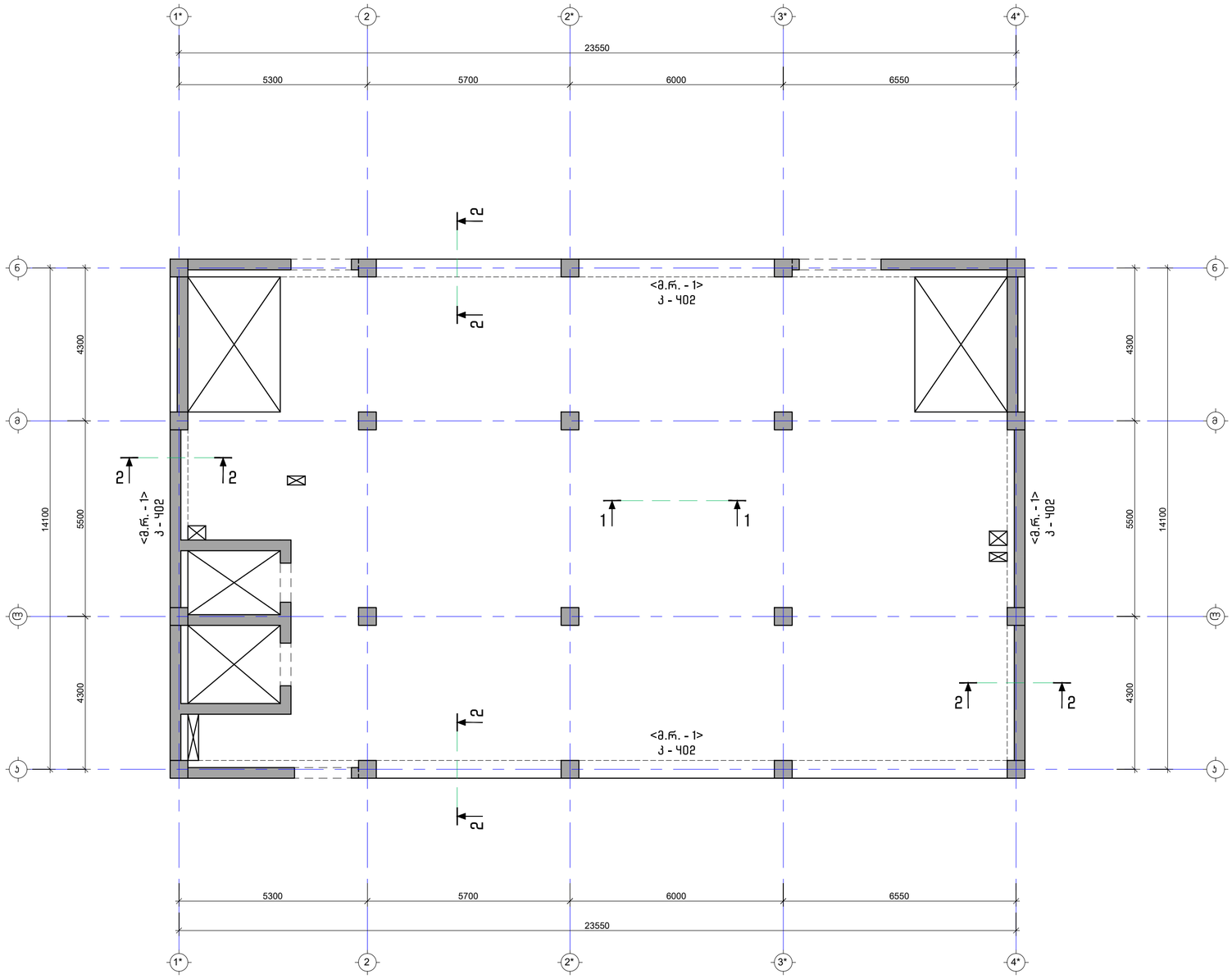

პროექტის სახელწოდება:
მრავალფუნქციური კომპლექსი

მისამართი: ქ. თბილისი, ჩარგლის ქ.N73

საკადასტრო კოდი: 01.12.06.001.091

თანამდებობა	სახელი	ხელმოწერა
პროექტის ავტორი	გ. ჯაჯალიანი	
კონსტრუქტორი	მ. საჯაია	მ.საჯაია

საერთო შენიშვნები:

1. ნახაზში მეტანილი ყველა ცვლილება უნდა შეთანხმდეს პროექტის ავტორთან
2. შენობის საპროექტო ნული ±0.00=460.80 აბსოლუტურ ნიშნულს
3. პროექტში ყველა ზომა მოცემულია მილიმეტრებში, ნუშნულები-მეტრებში.

შენიშვნები:

თარიღი Dec 20, 2023 წ.

კორექტირება

№	კორექტირება	თარიღი
1		
2		
3		
4		
5		
6		

ნახაზის დასახელება:

გადახურვის ფილის საყალიბე გეგმა 22.80 ნიშნულზე

თარიღი	Dec 20, 2023	პროექტი	
ფორმატი	ფორმ. A2	სტადია	მუშა
გვერდი	ჯ - 214		

გალახურვის ფილის საყალიბე გეგმა 25.90 ნიშნულზე
მ. 1:100

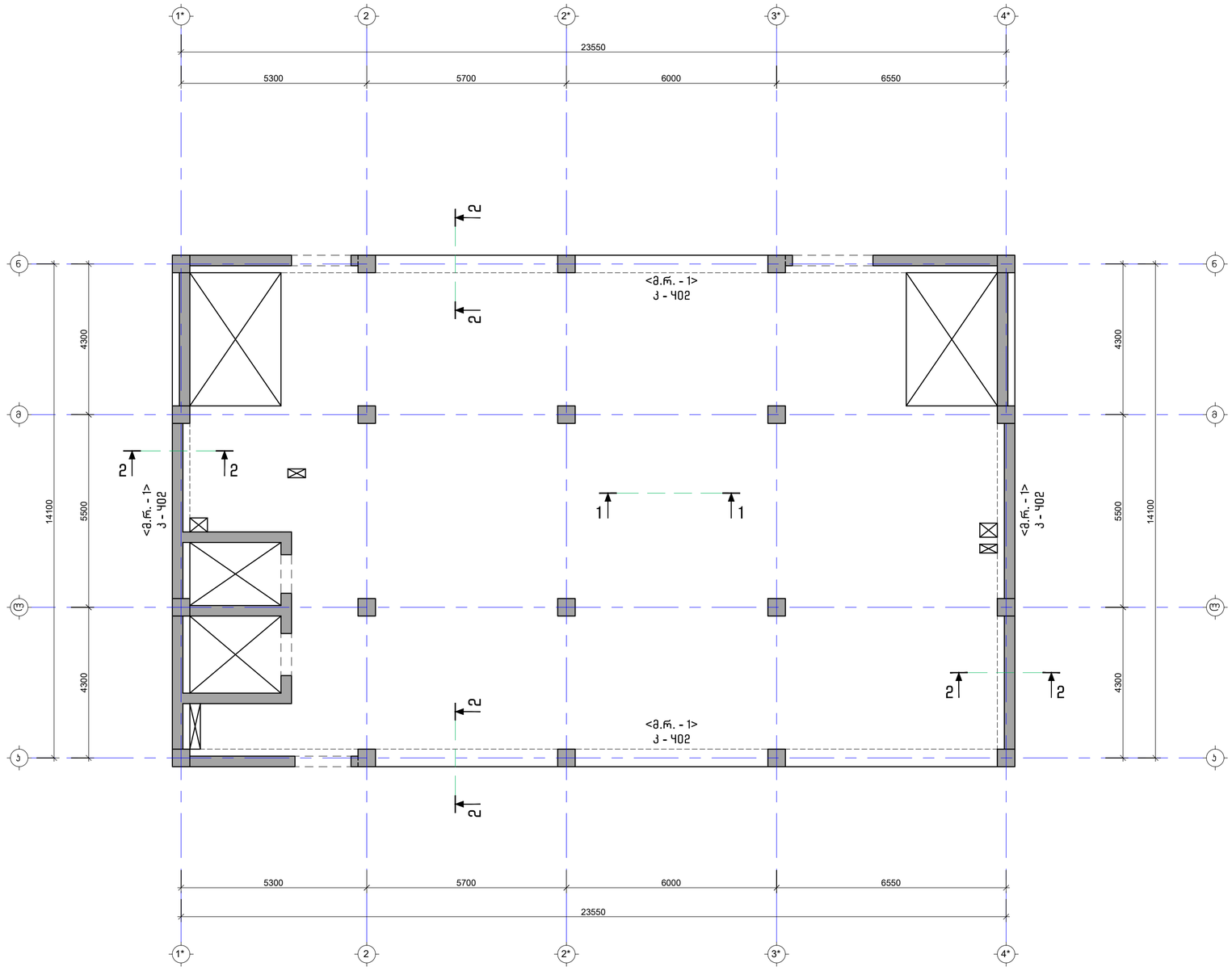

პროექტის სახელწოდება:
მრავალფუნქციური კომპლექსი

მისამართი: ქ. თბილისი, ჩარგლის ქ.N73

საკადასტრო კოდი: 01.12.06.001.091

სამშენებლო

თანამდებობა	სახელი	ხელმოწერა
პროექტის ავტორი	ბ. ჯაველიანი	
პონსტრუქტორი	მ. საჯაია	

საერთო შენიშვნები:

1. ნახაზში მეტანილი ყველა ცვლილებაა უნდა შეთანხმდეს პროექტის ავტორთან
2. შენობის საპროექტო ნული ±0.00=460.80 აბსოლუტურ ნიშნულს
3. პროექტში ყველა ზომა მოცემულია მილიმეტრებში, ნუშნულები-მეტრებში.

შენიშვნები:

თარიღი Dec 20, 2023 წ.

პორექტირება

№	პორექტირება	თარიღი
1		
2		
3		
4		
5		
6		

ნახაზის დასახელება:

გალახურვის ფილის საყალიბე გეგმა 25.90 ნიშნულზე

თარიღი	Dec 20, 2023	პროექტი	
ფორმატი	ფორმ. A2	სტადია	შეშე
გვერდი	ჯ - 215		

გადახურვის ფილის საყალიბე გეგმა 29.00 ნიშნულზე
მ. 1:100

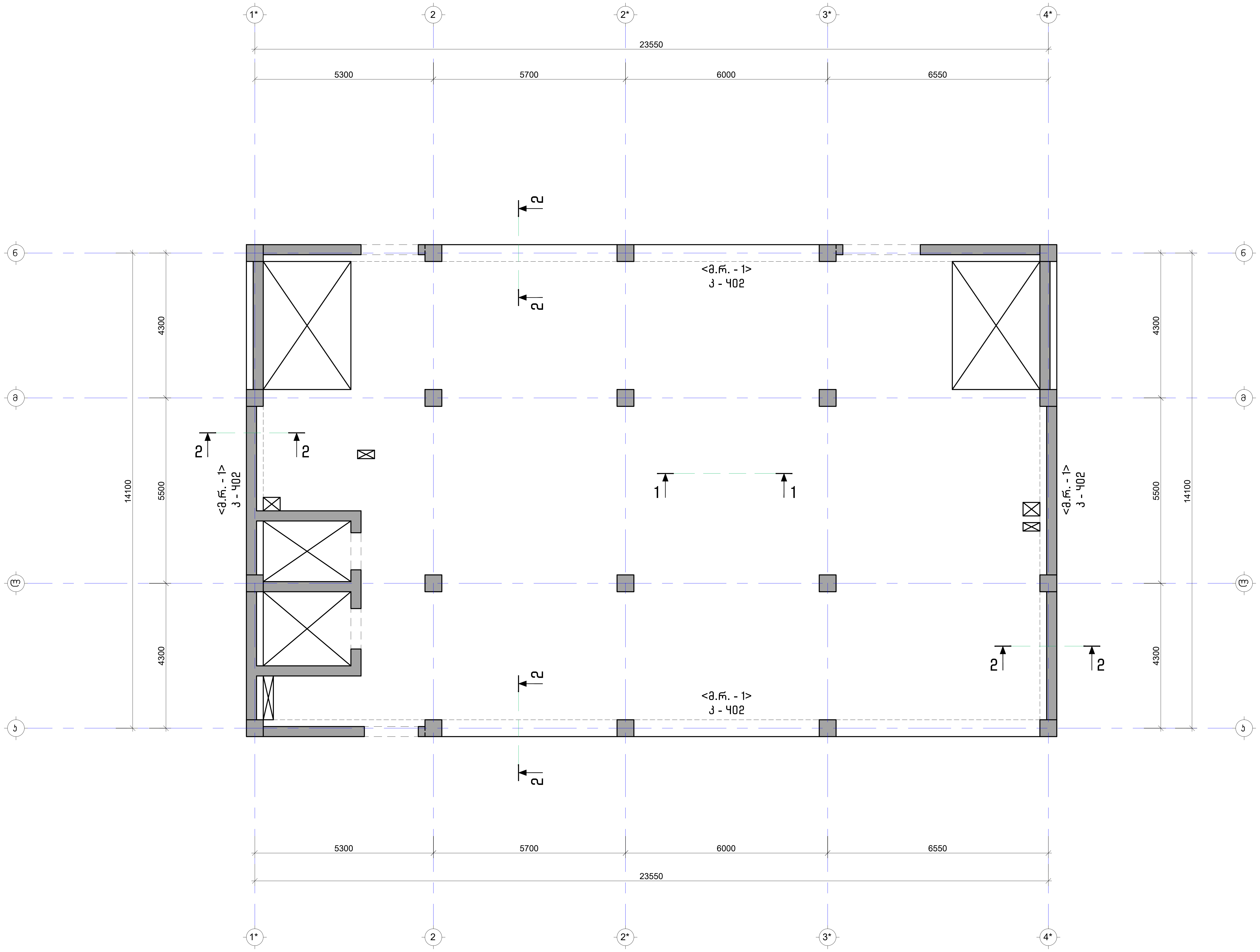

პროექტის სახელწოდება:
მრავალფუნქციური კომპლექსი

მისამართი: ქ. თბილისი, ჩარგლის ქ.N73

საკადასტრო კოდი: 01.12.06.001.091

თანამდებობა	სახელი	ხელმოწერა
პროექტის ავტორი	ბ. ჰაკელიანი	
კონსტრუქტორი	მ. საჯაია	მ. [signature]

საერთო შენიშვნები:

1. ნახაზში შეტანილი ყველა ცვლილება უნდა შეთანხმდეს პროექტის ავტორთან
2. შენობის საპროექტო ნული ±0.00=460.80 აბსოლუტურ ნიშნულს
3. პროექტში ყველა ზომა მოცემულია მილიმეტრებში, ნუშნულები-მეტრებში.

შენიშვნები:

თარიღი Dec 20, 2023 წ.

კორექტირება

№	კორექტირება	თარიღი
1		
2		
3		
4		
5		
6		

ნახაზის დასახელება:

გადახურვის ფილის საყალიბე გეგმა 29.00 ნიშნ.-ზე

თარიღი	Dec 20, 2023	პროექტი	
ფორმატი	ფორმ. A2	სტადია	მუშა
გვერდი	კ - 216		

გადახურვის ფილის საყალიბე გეგმა 32.10 ნიშნულზე

მ. 1:100

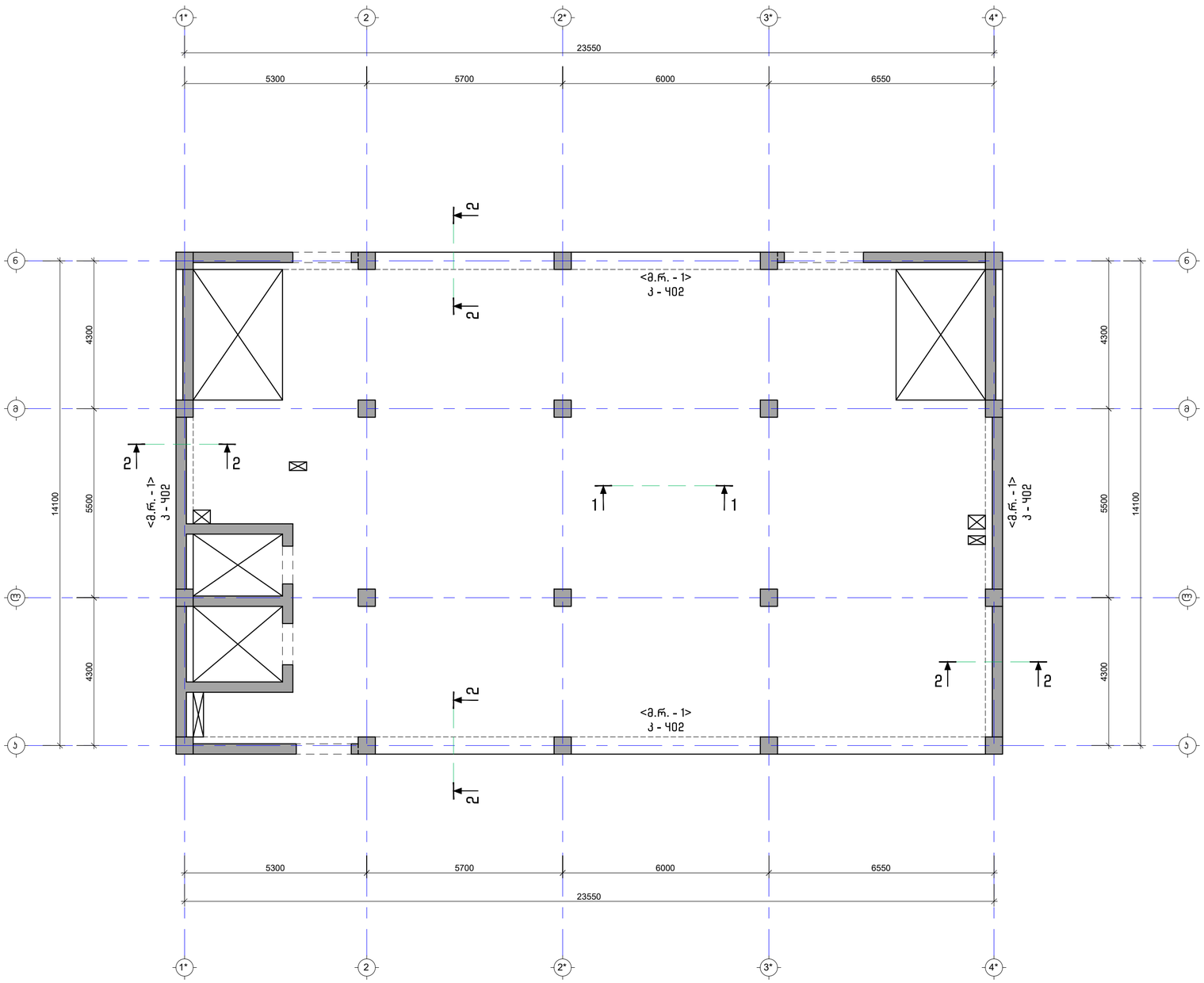

პროექტის სახელწოდება:
მრავალფუნქციური კომპლექსი

მისამართი: ქ. თბილისი, ჩარგლის ქ.N73

საკადასტრო კოდი: 01.12.06.001.091

თანამდებობა	სახელი	ხელმოწერა
პროექტის ავტორი	ბ. ჯაველიანი	
კონსტრუქტორი	მ. საჯაია	

საერთო შენიშვნები:

1. ნახაზში შეტანილი ყველა ცვლილება უნდა შეთანხმდეს პროექტის ავტორთან
2. შენობის საპროექტო ნული ±0.00=460.80 აბსოლუტურ ნიშნულს
3. პროექტში ყველა ზომა მოცემულია მილიმეტრებში, ნუშნულები-მეტრებში.

შენიშვნები:

თარიღი Dec 20, 2023 წ.

კორექტირება

№	კორექტირება	თარიღი
1		
2		
3		
4		
5		
6		

ნახაზის დასახელება:

გადახურვის ფილის საყალიბე გეგმა 32.10 ნიშნულზე

თარიღი	Dec 20, 2023	პროექტი	
ფორმატი	ფორმ. A2	სტადია	მუშა
გვერდი	ჯ - 217		

გადახურვის ფილის საყალიბე გეგმა 35.20 ნიშნულზე

მ. 1:100

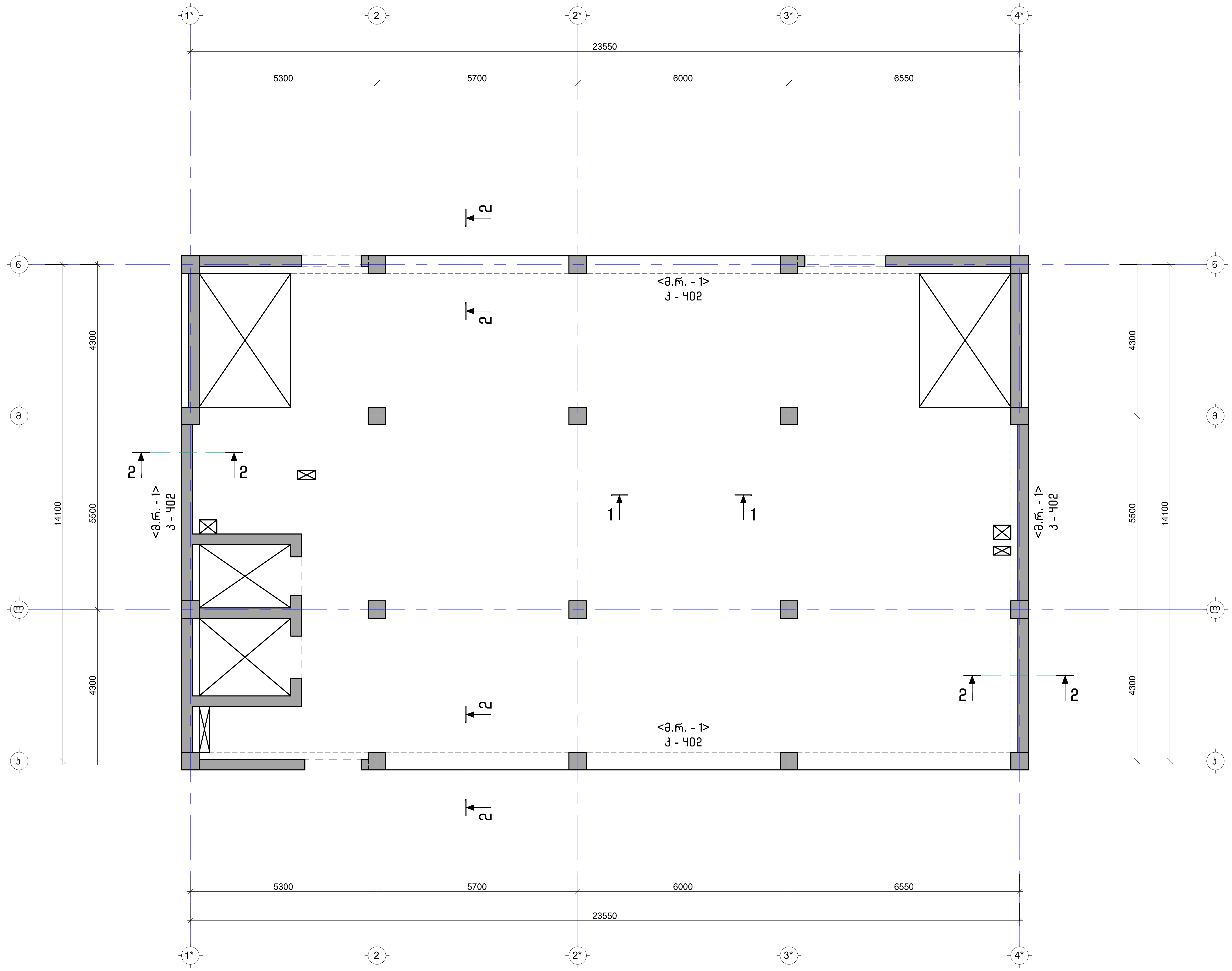

პროექტის სახელწოდება:
მრავალფუნქციური კომპლექსი

მისამართი: ქ. თბილისი, ჩარგლის ქ.N73

საკადასტრო კოდი: 01.12.06.001.091

სამშენებლო

თანამდებობა	სახელი	ხელმოწერა
პროექტის ავტორი	ბ. ჰაკელიანი	
კონსტრუქტორი	მ. საჯაია	

საერთო შენიშვნები:

1. ნახაზში შეტანილი ყველა ცვლილება უნდა შეთანხმდეს პროექტის ავტორთან
2. შენობის საპროექტო ნული ±0.00=460.80 აბსოლუტურ ნიშნულს
3. პროექტში ყველა ზომა მოცემულია მილიმეტრებში, ნუშნულები-მეტრებში.

შენიშვნები:

თარიღი Dec 20, 2023 წ.

კორექტირება

№	კორექტირება	თარიღი
1		
2		
3		
4		
5		
6		

ნახაზის დასახელება:

გადახურვის ფილის საყალიბე გეგმა 35.20 ნიშნულზე

თარიღი	Dec 20, 2023	პროექტი	
ფორმატი	ფორმ. A2	სტადია	მუშა
გვერდი	კ - 218		

გადახურვის ფილის საყალიბე გეგმა 38.30 ნიშნულზე

მ. 1:100

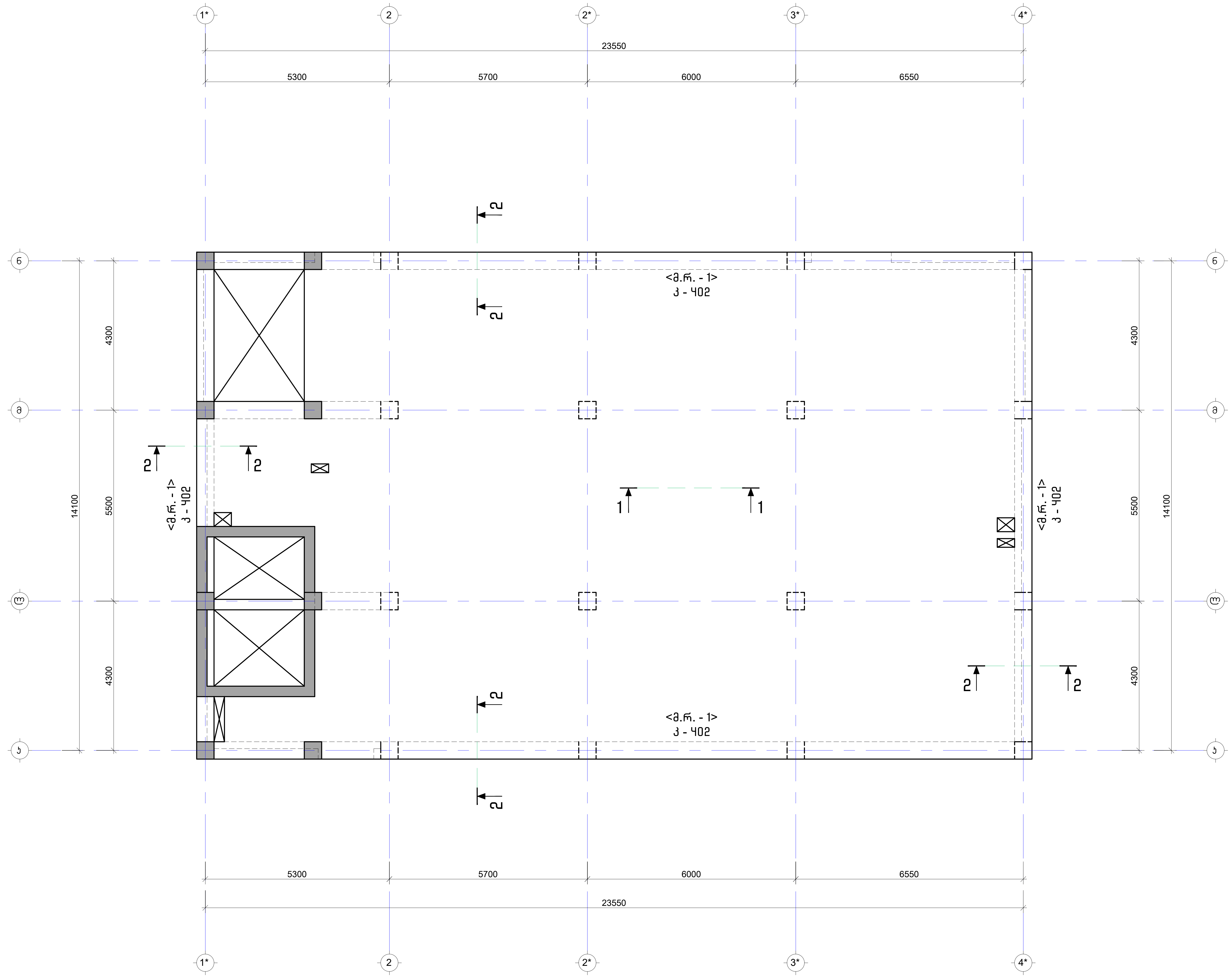

პროექტის სახელწოდება:
მრავალფუნქციური კომპლექსი

მისამართი: ქ. თბილისი, ჩარგლის ქ.N73

საკადასტრო კოდი: 01.12.06.001.091

სამშენებლო

თანამდებობა	სახელი	ხელმოწერა
პროექტის ავტორი	ბ. ჰაკელიანი	
კონსტრუქტორი	მ. საჯაია	

საერთო შენიშვნები:

1. ნახაზში შეტანილი ყველა ცვლილება უნდა შეთანხმდეს პროექტის ავტორთან
2. შენობის საპროექტო ნული ±0.00=460.80 აბსოლუტურ ნიშნულს
3. პროექტში ყველა ზომა მოცემულია მილიმეტრებში, ნუშნულები-მეტრებში.

შენიშვნები:

თარიღი Dec 20, 2023 წ.

კორექტირება

№	კორექტირება	თარიღი
1		
2		
3		
4		
5		
6		

ნახაზის დასახელება:

გადახურვის ფილის საყალიბე გეგმა 38.30 ნიშნულზე

თარიღი	Dec 20, 2023	პროექტი	
ფორმატი	ფორმ. A2	სტადია	მუშა
გვერდი	კ - 219		

გადახურვის ფილის საყალიბე გეგმა 41.40 ნიშნულზე
მ. 1:100

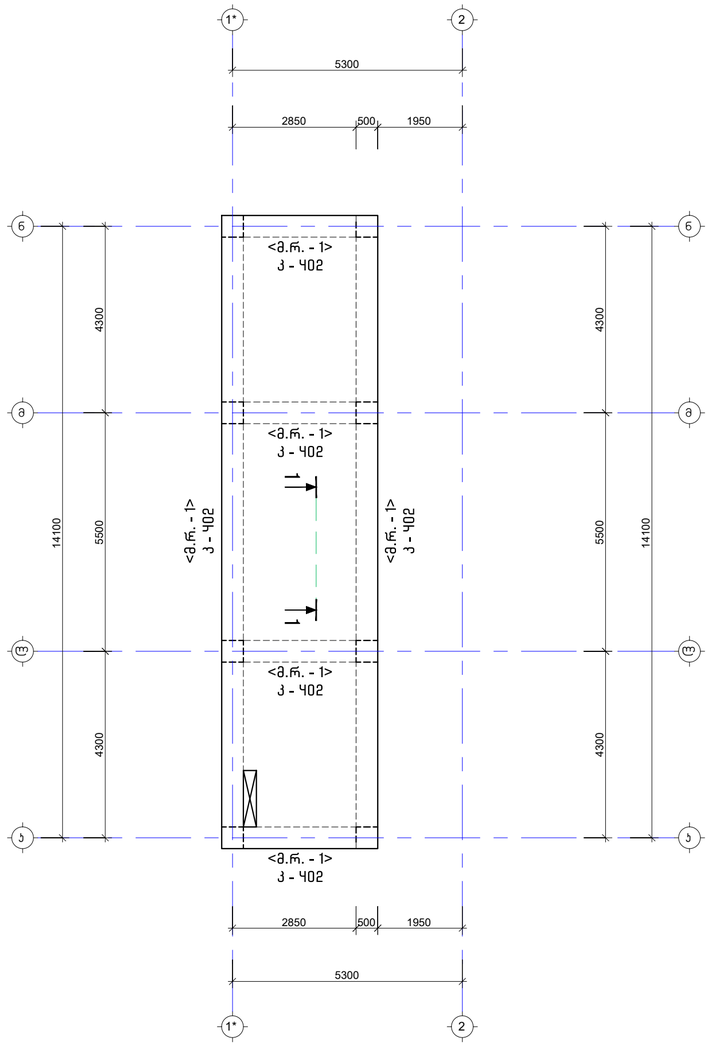

გადახურვის ფილის გელა და ქვედა შრის არმირების გეგმა 41.40 ნიშნულზე
მ. 1:100

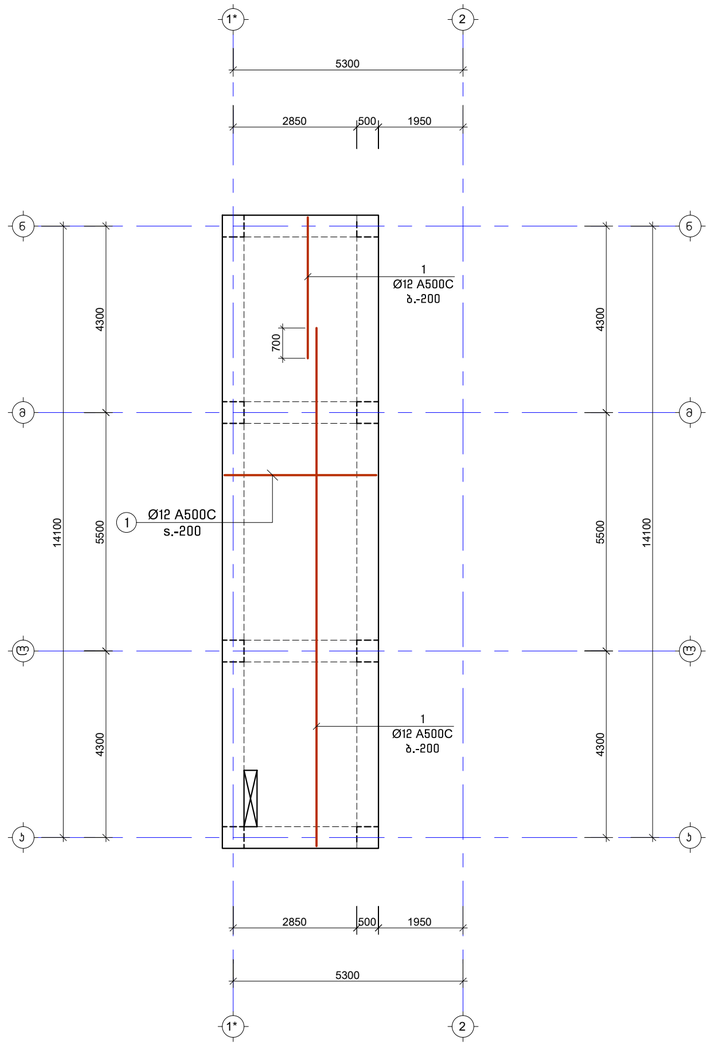

პროექტის სახელწოდება:
მრავალფუნქციური კომპლექსი

მისამართი: ქ. თბილისი, ჩარგლის ქ.N73

საკადასტრო კოდი: 01.12.06.001.091

თანამდებობა	სახელი	ხელმოწერა
პროექტის ავტორი	გ. ჯაველიანი	
პროსტრექტორი	მ. საჯაია	

საერთო შენიშვნები:

1. ნახაზში შეტანილი ყველა ცვლილებაა უნდა შეთანხმდეს პროექტის ავტორთან
2. შენობის საპროექტო ნული ±0.00=460.80 აბსოლუტურ ნიშნულს
3. პროექტში ყველა ზომა მოცემულია მილიმეტრებში, ნუშნელები-მეტრებში.

შენიშვნები:

თარიღი Dec 20, 2023 წ.

პორექტირება

№	პორექტირება	თარიღი
1		
2		
3		
4		
5		
6		

ნახაზის დასახელება:

გადახურვის ფილის საყალიბე გეგმა 41.40 ნიშნულზე

თარიღი	Dec 20, 2023	პროექტი	
ფორმატი	ფორმ. A2	სტადია	მეგმ
გვერდი	ა - 220		

ტიპ. გადახურვის ფილის ქვედა შრის არმირების გეგმა 13.50 - 38.30 ნიშნულებზე

მ. 1:100

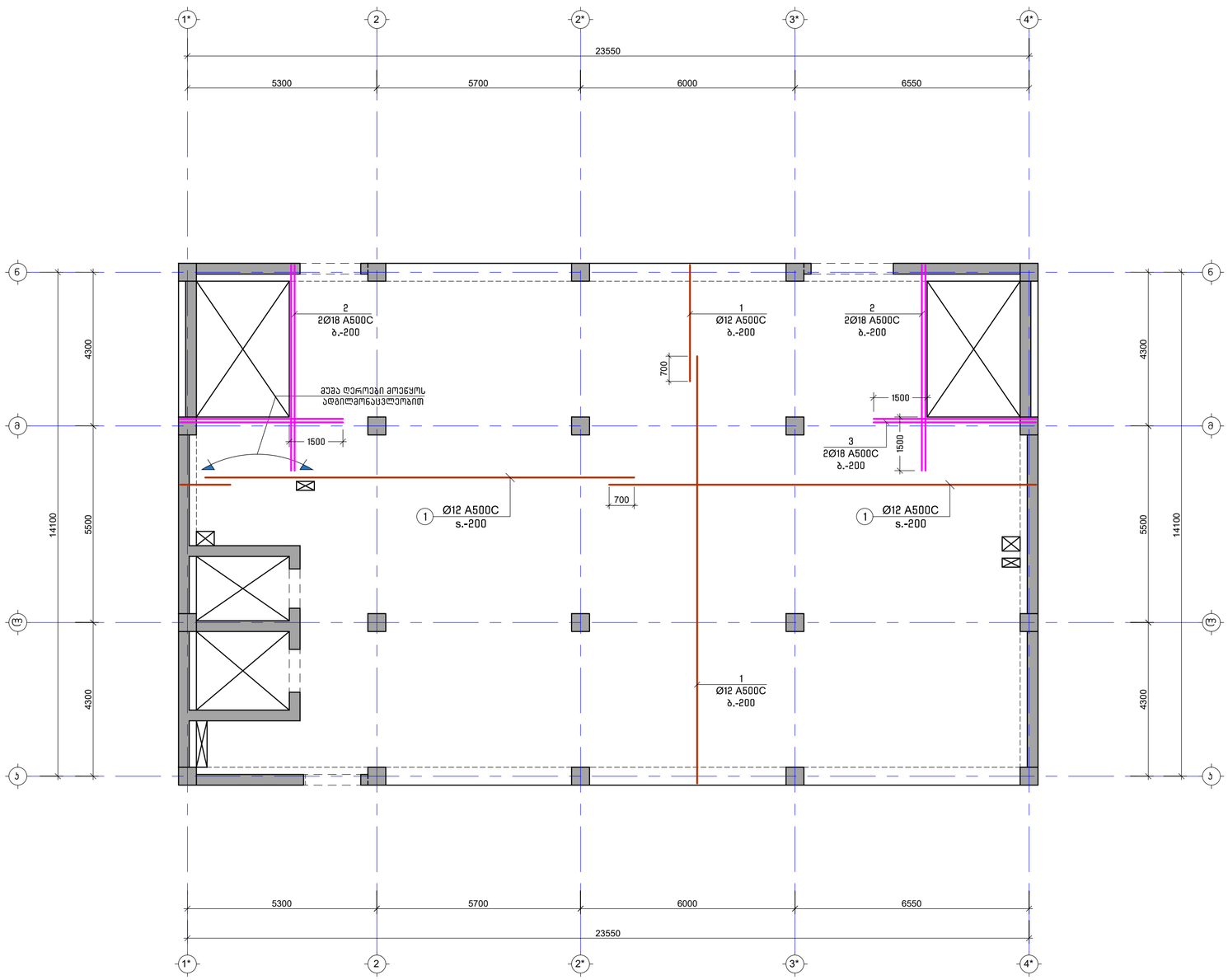

პროექტის სახელწოდება:
მრავალფუნქციური კომპლექსი

მისამართი: ქ. თბილისი, ჩარგლის ქ.N73

საკადასტრო კოდი: 01.12.06.001.091

საძიებლო

თანამდებობა	სახელი	ხელმოწერა
პროექტის ავტორი	გ. ჯაჯანიანი	
კონსტრუქტორი	გ. საჯაია	

საერთო შენიშვნები:

1. ნახაზში მეტანილი ყველა ცვლილებაა უნდა შეთანხმდეს პროექტის ავტორთან
2. შენობის საპროექტო ნული ±0.00=460.80 აბსოლუტურ ნიშნულს
3. პროექტში ყველა ზომა მოცემულია მილიმეტრებში, ნუშნულები-მეტრებში.

შენიშვნები:

თარიღი Dec 20, 2023 წ.

კორექტირება

№	კორექტირება	თარიღი
1		
2		
3		
4		
5		
6		

ნახაზის დასახელება:

ტიპ. გადახურვის ფილის ქვედა შრის არმ. გეგმა 13.50-38.30 ნ.

თარიღი	Dec 20, 2023	პროექტი	
ფორმატი	ფორმ. A2	სტადია	მუშა
გვერდი	ა - 221		

ტიპ. გადახურვის ფილის ზედა შრის არმირების გეგმა 13.50 - 38.30 ნიშნულებზე
მ. 1:100

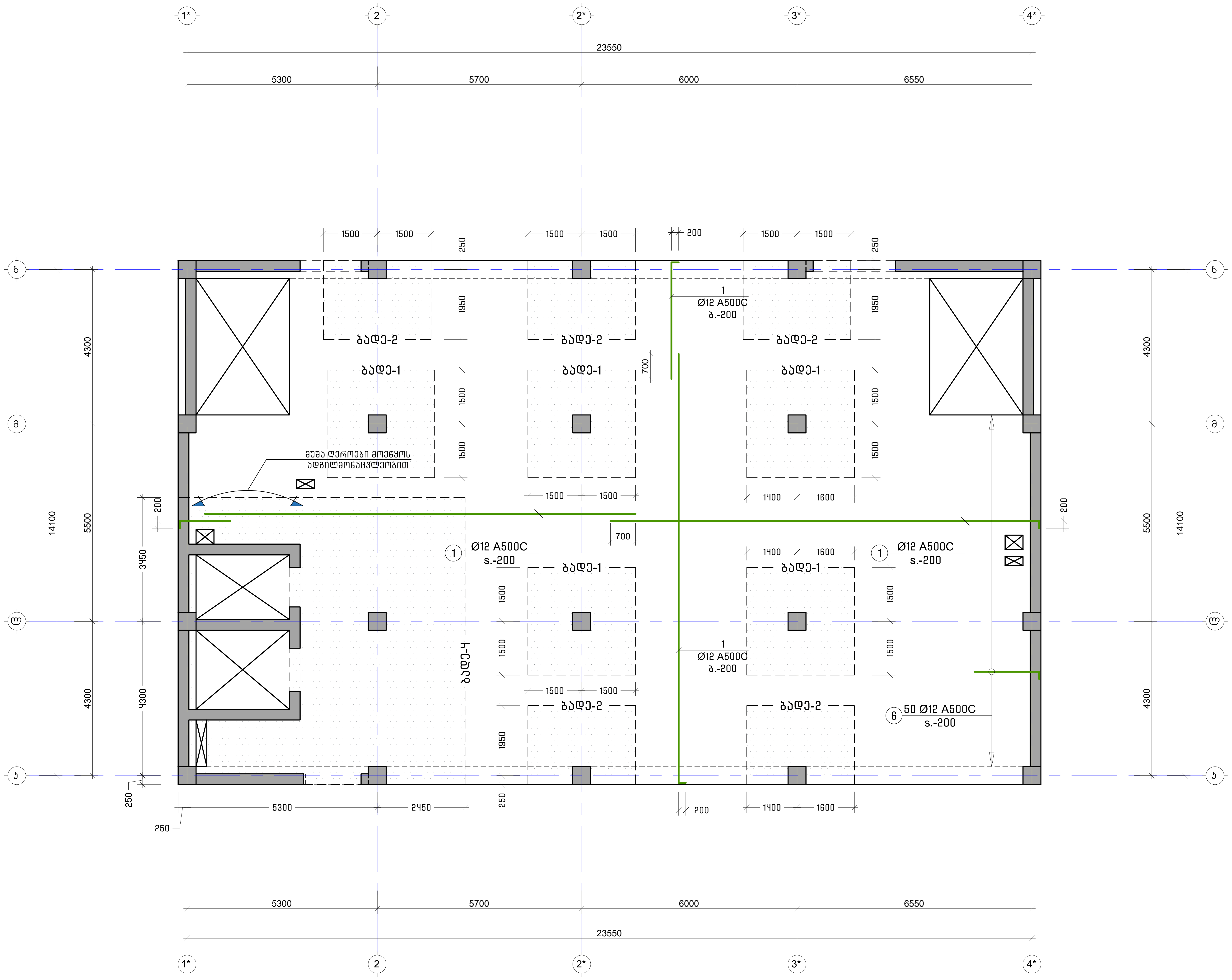

პროექტის სახელწოდება:
მრავალფუნქციური კომპლექსი

მისამართი: ქ. თბილისი, ჩარგლის ქ.N73

საკადასტრო კოდი: 01.12.06.001.091

სამშენებლო

თანამდებობა	სახელი	ხელმოწერა
პროექტის ავტორი	ბ. პაკელიანი	
კონსტრუქტორი	მ. საჯაია	მ. [signature]

საერთო შენიშვნები:

1. ნახაზში შეტანილი ყველა ცვლილება უნდა შეთანხმდეს პროექტის ავტორთან
2. შენობის საპროექტო ნული ±0.00=460.80 აბსოლუტურ ნიშნულს
3. პროექტში ყველა ზომა მოცემულია მილიმეტრებში, ნუშნულები-მეტრებში.

შენიშვნები:

თარიღი Dec 20, 2023 წ.

კორექტირება

№	კორექტირება	თარიღი
1		
2		
3		
4		
5		
6		

ნახაზის დასახელება:

ტიპ. გადახურვის ფილის ზედა შრის არმ. გეგმა 13.50-38.30 ნ.

თარიღი	Dec 20, 2023	პროექტი	
ფორმატი	ფორმ. A2	სტადია	მუშა
გვერდი	კ - 222		

ტიპ. განივი არმირების გეგმა 4.50 - 38.30 ნიშნულებზე

მ. 1:100

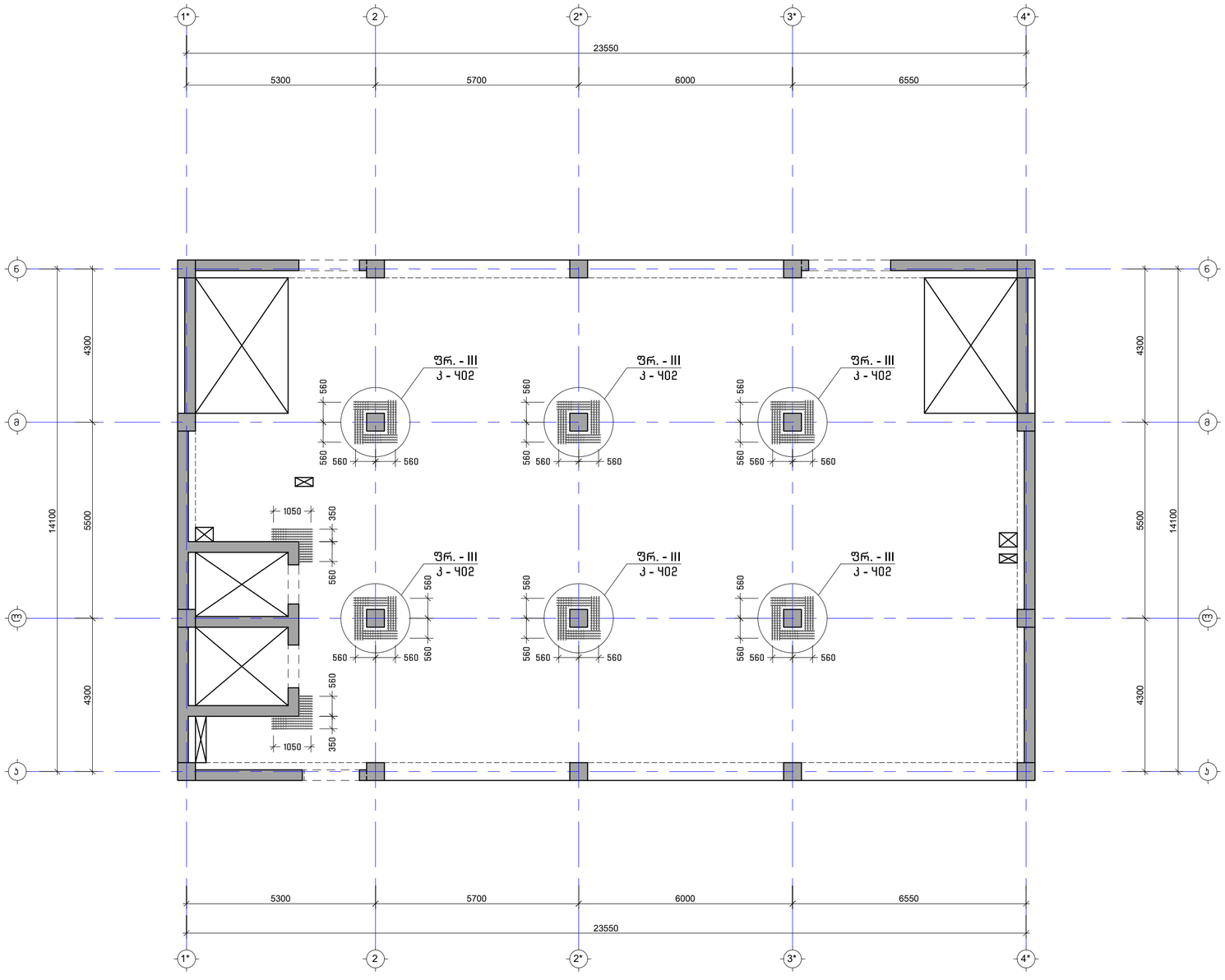

პროექტის სახელწოდება:
მრავალფუნქციური კომპლექსი

მისამართი: ქ. თბილისი, ჩარგლის ქ.N73

საკადასტრო კოდი: 01.12.06.001.091

სამშენებლო

თანამდებობა	სახელი	ხელმოწერა
პროექტის ავტორი	ბ. პაპალიანი	
კონსტრუქტორი	მ. საბაია	

საერთო შენიშვნები:

1. ნახაზში მოცემული ყველა ცვლილება უნდა შეთანხმდეს პროექტის ავტორთან
2. შენობის საპროექტო ნული ±0.00=460.80 აბსოლუტურ ნიშნულს
3. პროექტში ყველა ზომა მოცემულია მილიმეტრებში, ნუშნელები-მეტრებში.

შენიშვნები:

თარიღი Dec 20, 2023 წ.

კორექტირება

№	კორექტირება	თარიღი
1		
2		
3		
4		
5		
6		

ნახაზის დასახელება:

ტიპ. განივი არმირების გეგმა

თარიღი	Dec 20, 2023	პროექტი	
ფორმატი	ფორმ. A2	სტადია	მუშა
გვერდი	ა - 223		

კვეთი 1-1
მ. 1:10

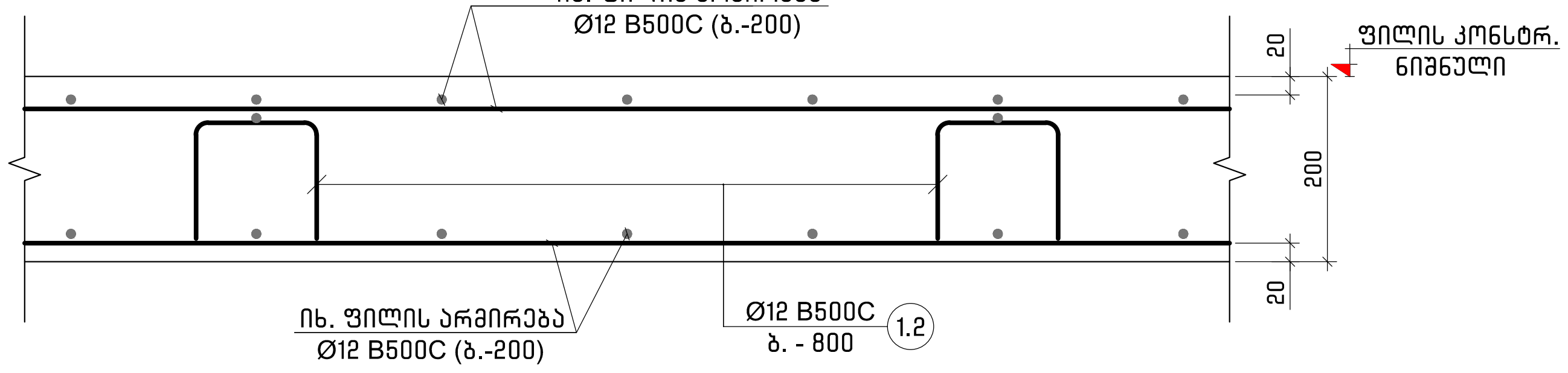

კვეთი 2-2
მ. 1:10

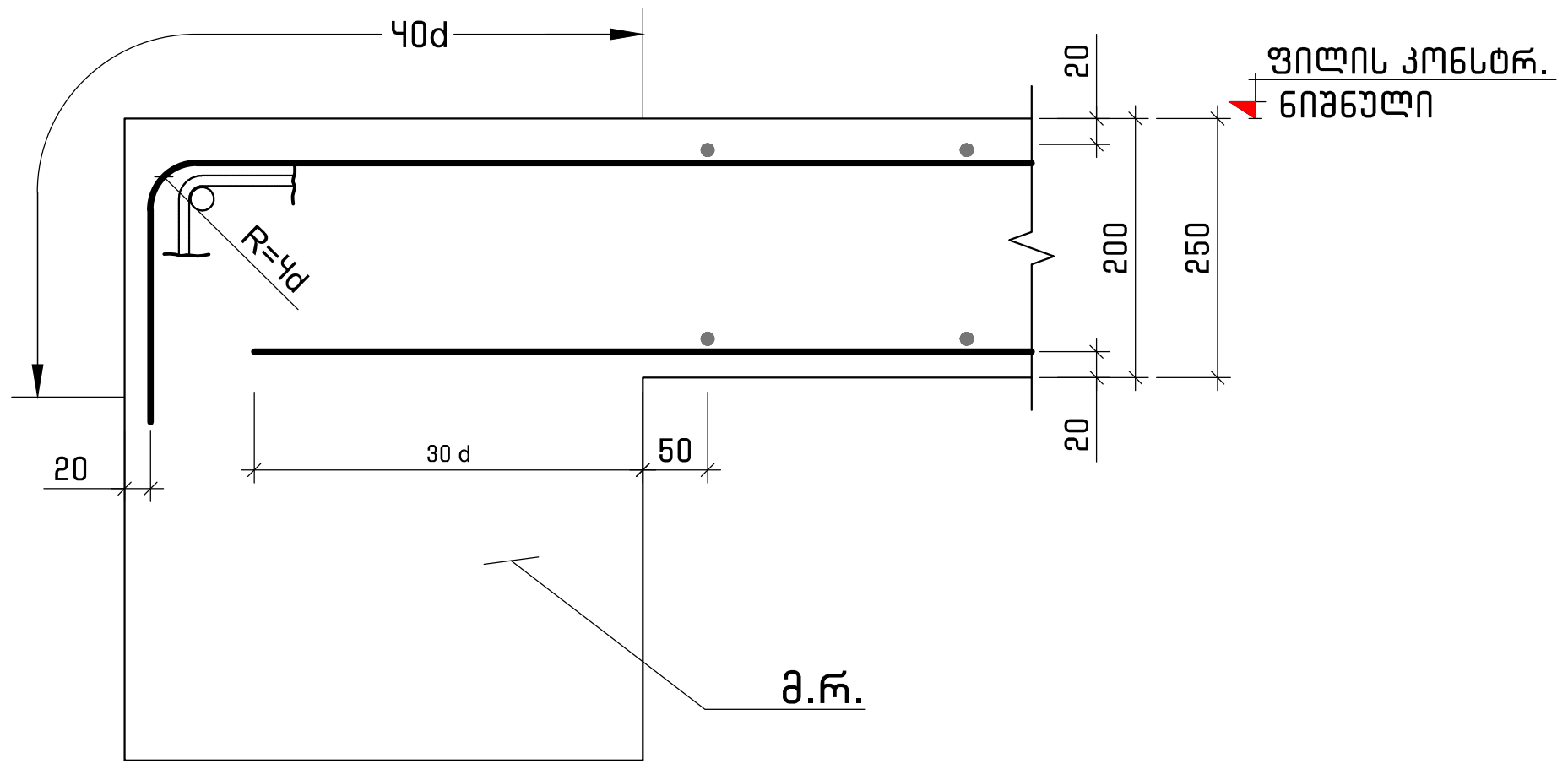

კვეთი 4-4
მ. 1:10

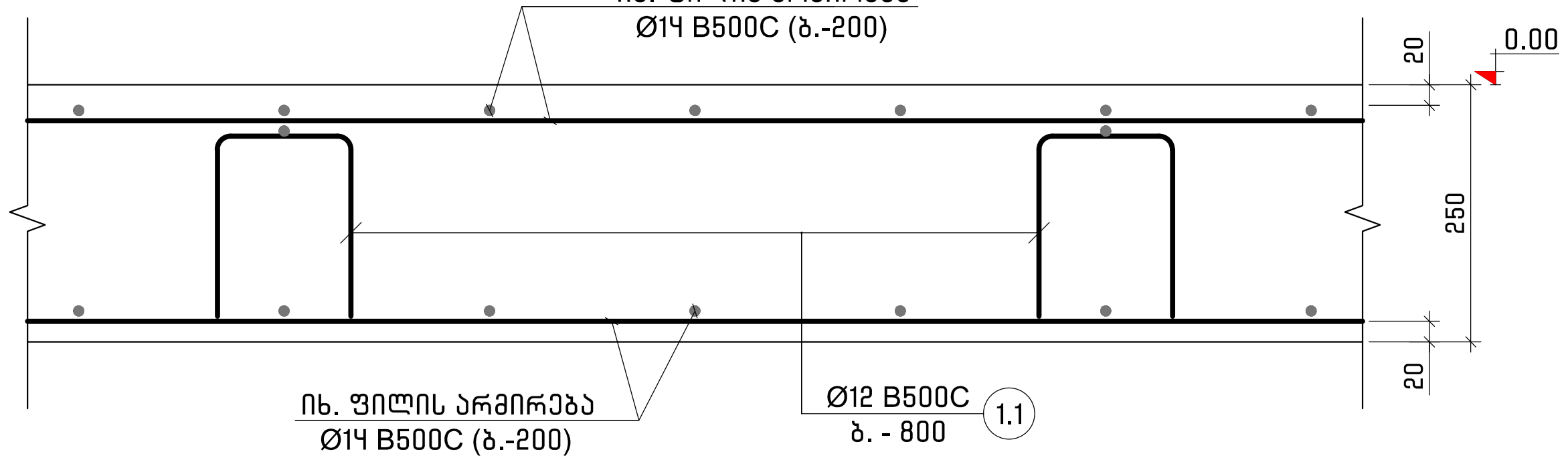

კვეთი 3-3
მ. 1:10

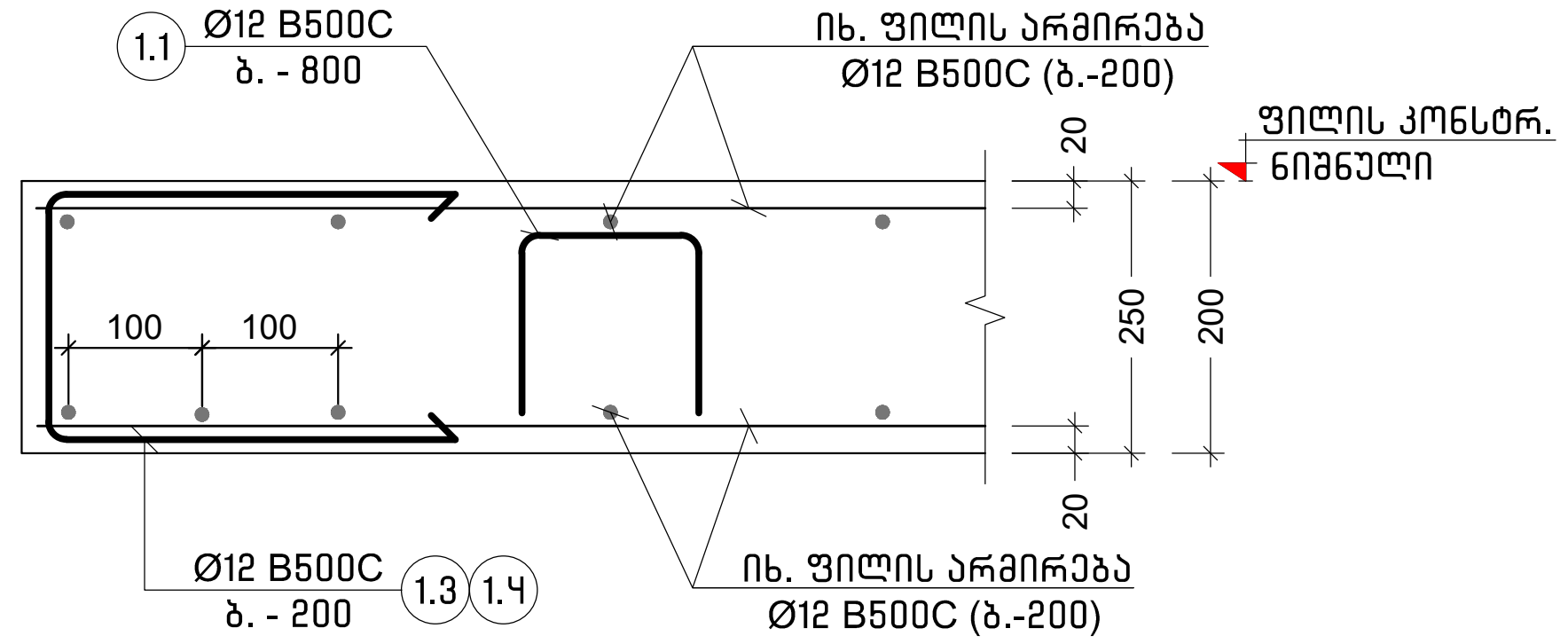

ტიპ. კვეთი გადახურვის ფილაზე
მ. 1:10

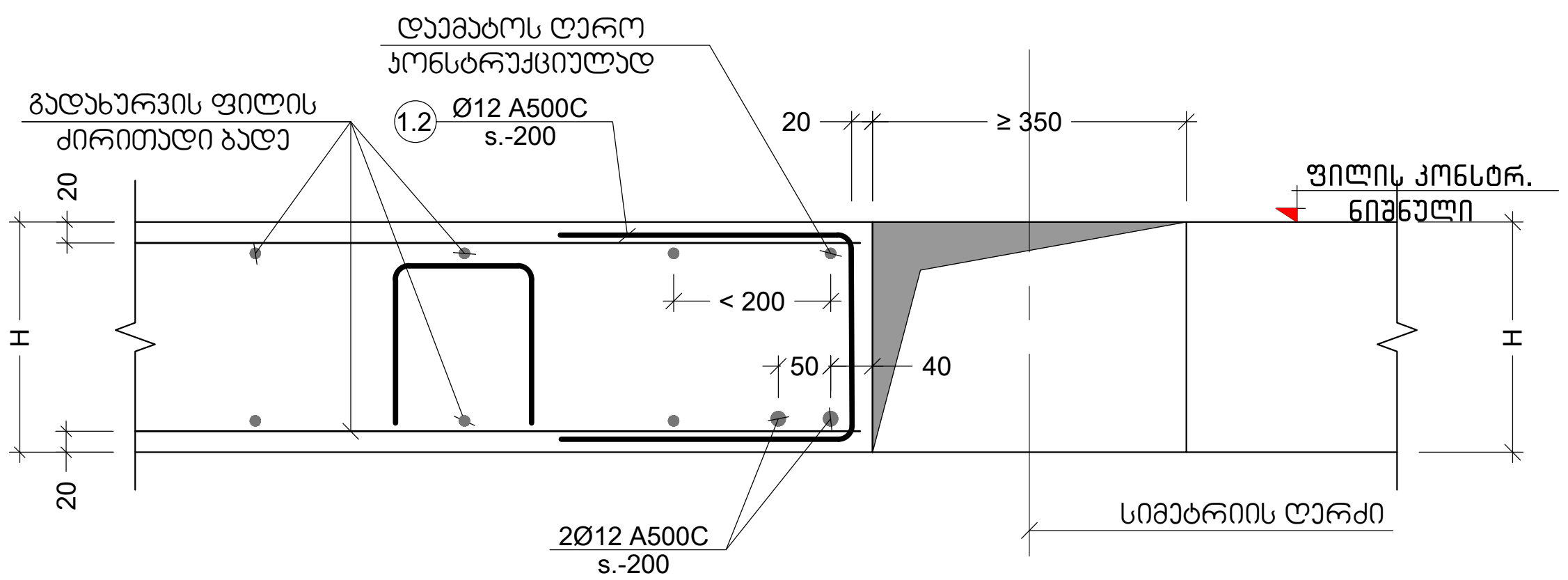

ძირითადი და დამატებითი ღეროების განაწილების სქემა

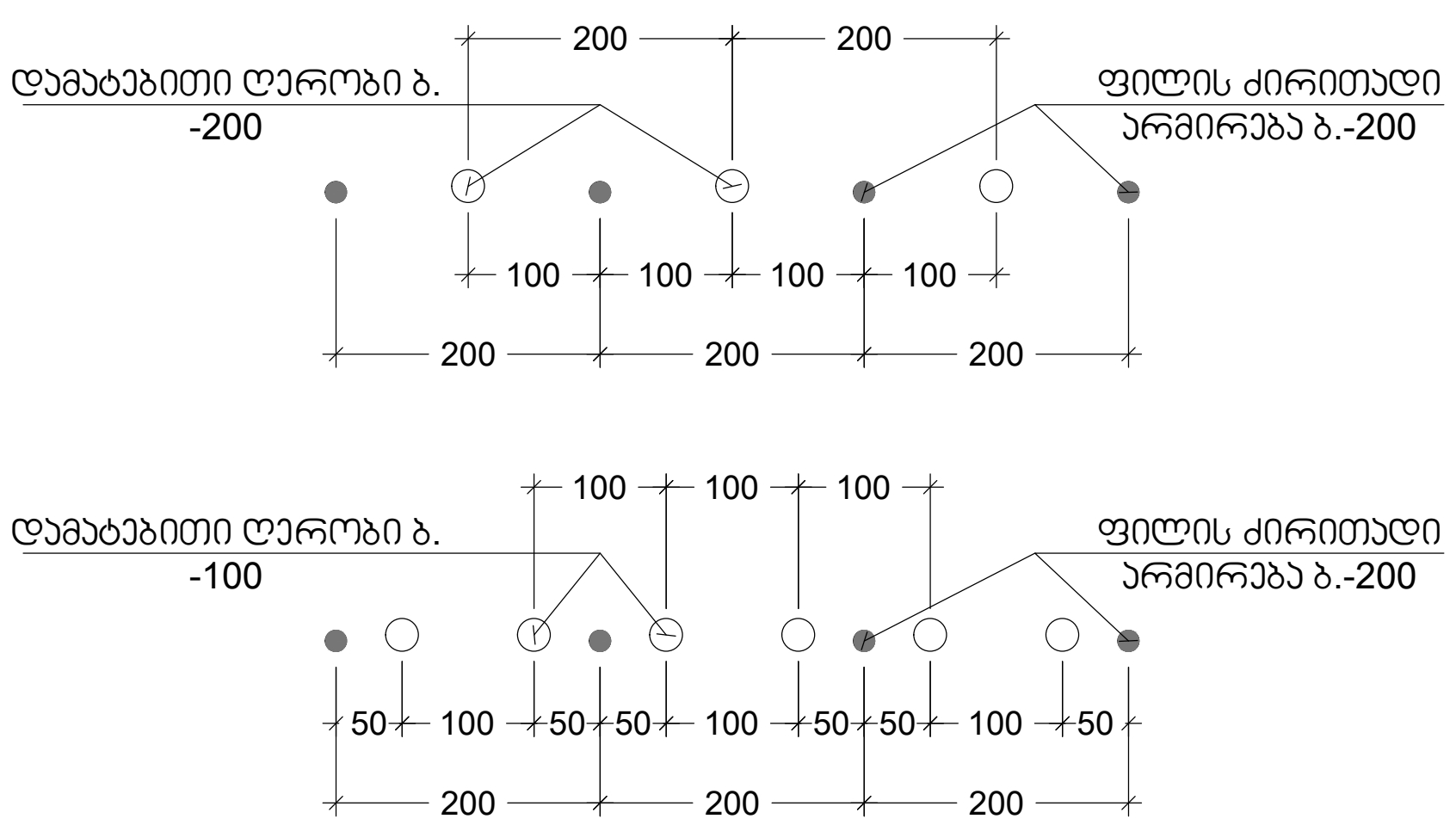

პროექტის სახელწოდება:
მრავალფუნქციური კომპლექსი

მისამართი: ქ. თბილისი, ჩარგლის ქ.N73

საკადასტრო კოდი: 01.12.06.001.091

სამშენებლო

თანამდებობა	სახელი	ხელმოწერა
პროექტის ავტორი	ბ. პაკელიანი	
კონსტრუქტორი	მ. საჯაია	მ. [signature]

საერთო შენიშვნები:

1. ნახაზში შეტანილი ყველა ცვლილება უნდა შეთანხმდეს პროექტის ავტორთან
2. შენობის საპროექტო ნული ±0.00=460.80 აბსოლუტურ ნიშნულს
3. პროექტში ყველა ზომა მოცემულია მილიმეტრებში, ნიშნულები-მეტრებში.

შენიშვნები:

თარიღი Dec 20, 2023 წ.

კორექტირება

№	კორექტირება	თარიღი
1		
2		
3		
4		
5		
6		

ნახაზის დასახელება:

ფილის კვეთი 1-1 2-2 3-3

თარიღი	Dec 20, 2023	პროექტი	
ფორმატი	ფორმ. A3	სტადია	მუშა
გვერდი	კ - 216		

ფრაგმენტი II
მ. 1:20

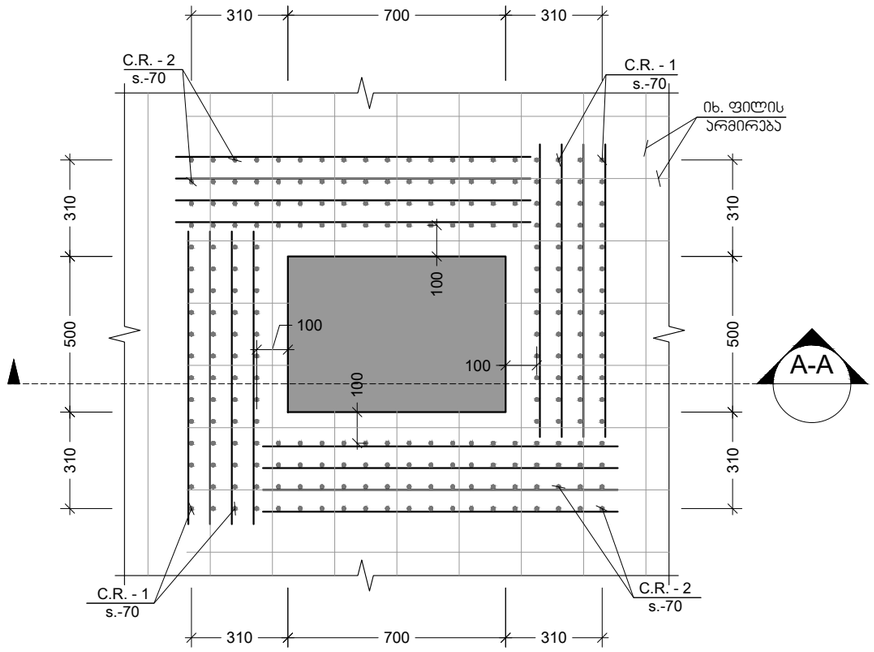

კვეთი A-A
მ. 1:20

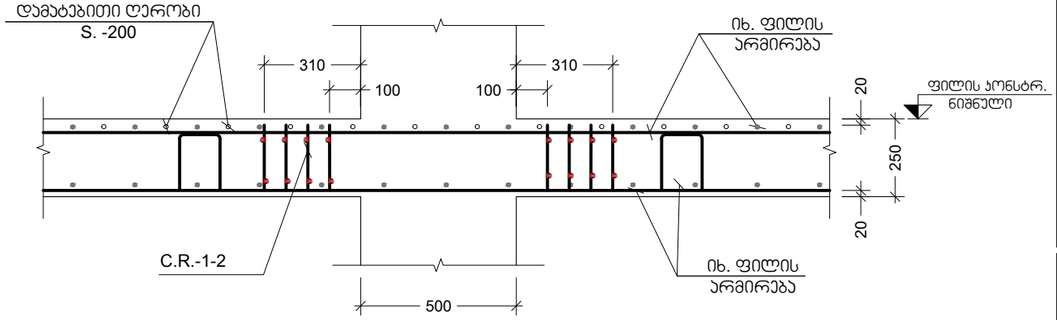

C.R. - 1
მ. 1:10

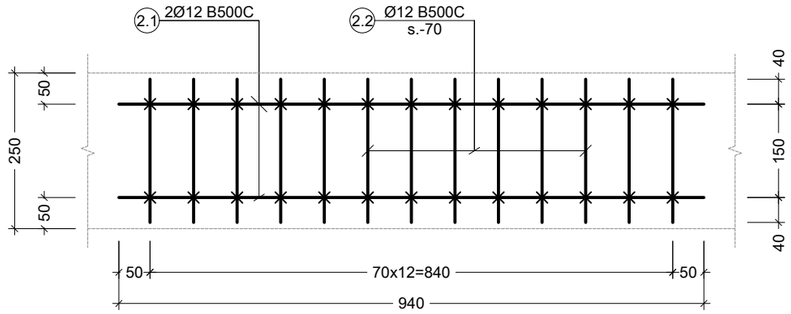

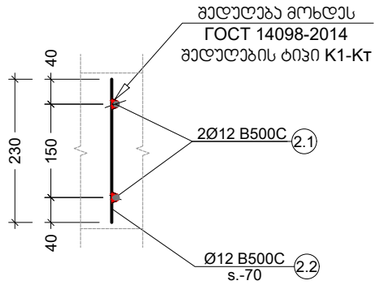

C.R. - 2
მ. 1:10

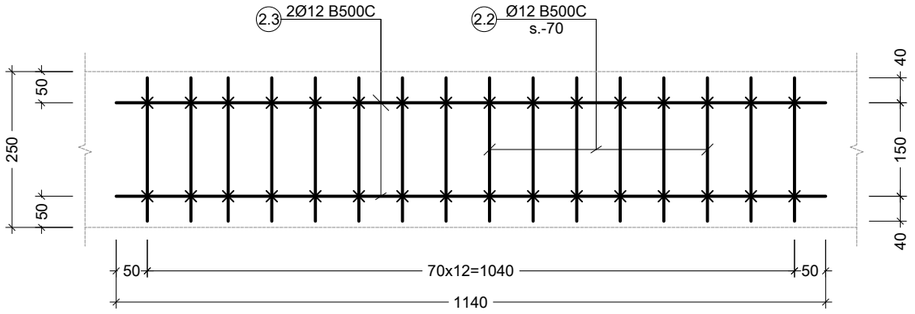

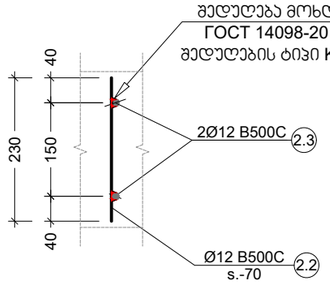

ფრაგმენტი I
მ. 1:20

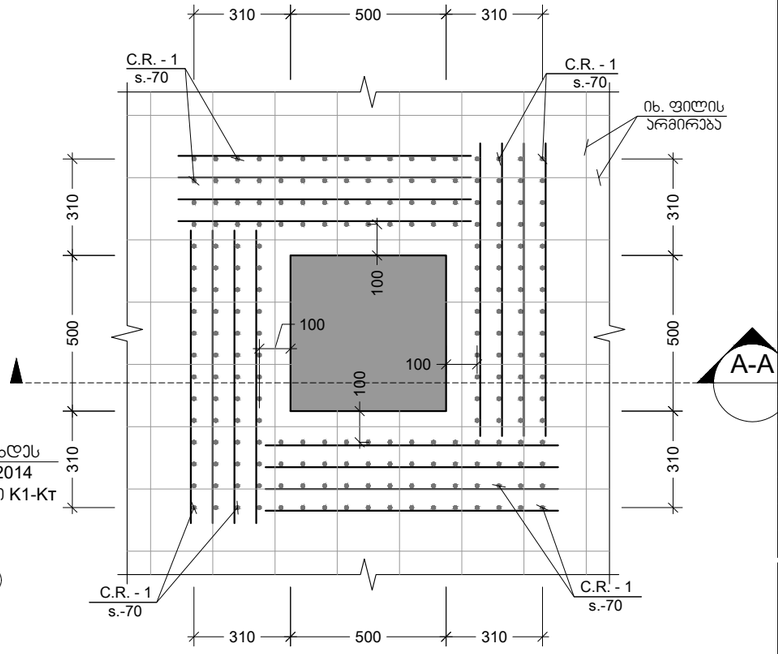

პროექტის სახელწოდება:
მრავალფუნქციური კომპლექსი

მისამართი: ქ. თბილისი, ჩარგლის ქ.N73

საკადასტრო კოდი: 01.12.06.001.091

სამშენებლო

თანამდებობა	სახელი	ხელმოწერა
პროექტის ავტორი	ბ. პაპელიანი	
კონსტრუქტორი	მ. საჯაია	

საერთო შენიშვნები:

1. ნახაზში შეტანილი ყველა ცვლილება უნდა შეთანხმდეს პროექტის ავტორთან
2. შენობის საპროექტო ნული ±0.00=460.80 აბსოლურად ნიშნულს
3. პროექტში ყველა ზომა მოცემულია მილიმეტრებში, ნიშნულები-მეტრებში.

შენიშვნები:

თარიღი Dec 20, 2023 წ.

კორექტირება

№	კორექტირება	თარიღი
1		
2		
3		
4		
5		
6		

ნახაზის დასახელება:

ფრაგმენტი I; II

თარიღი	Dec 20, 2023	პროექტი	
ფორმატი	ფორმ. A3	სტადია	მუშა
გვერდი	ა - 217		

ფრაგმენტი III
მ. 1:20

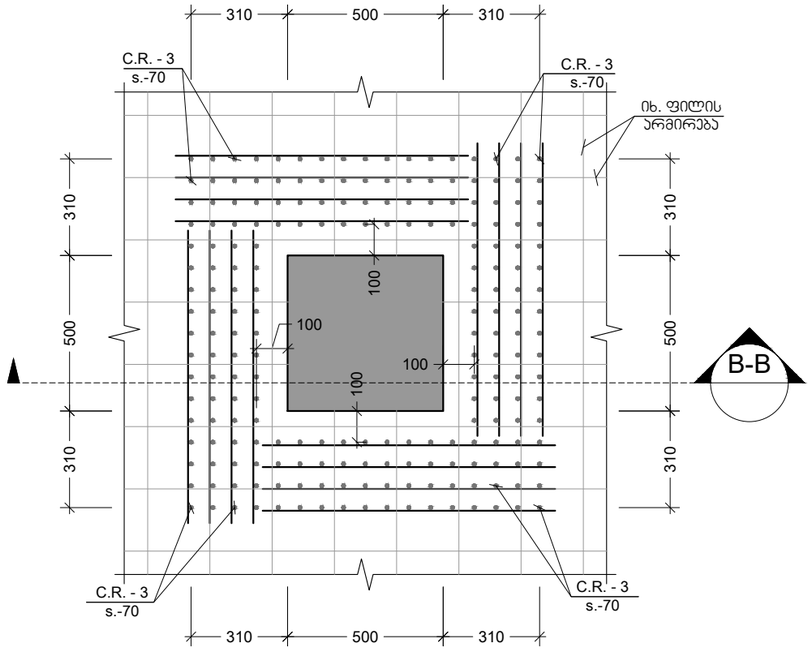

ჯვეთი B-B
მ. 1:20

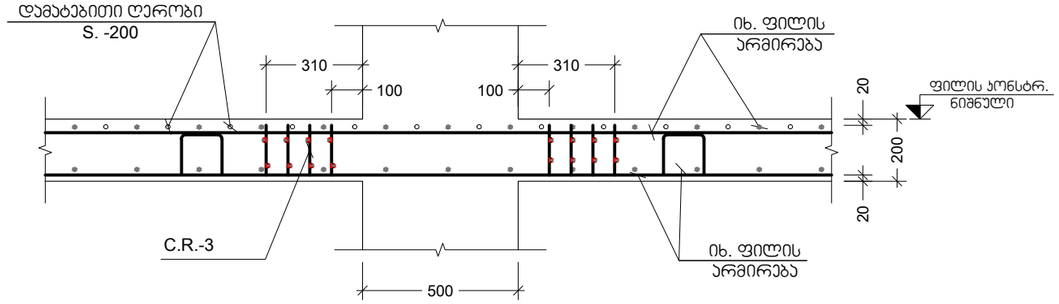

C.R. - 3
მ. 1:10

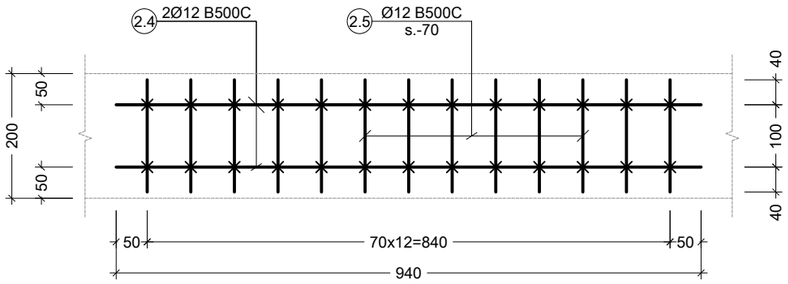

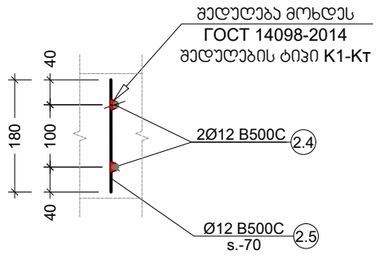

პროექტის სახელწოდება:
მრავალფუნქციური კომპლექსი

მისამართი: ქ. თბილისი, ჩარგლის ქ.N73

საკადასტრო კოდი: 01.12.06.001.091

სამშენებლო

თანამდებობა	სახელი	ხელმოწერა
პროექტის ავტორი	ბ. პაპელიანი	
კონსტრუქტორი	მ. საჯაია	

საერთო შენიშვნები:

1. ნახაზში შეტანილი ყველა ცვლილება უნდა შეთანხმდეს პროექტის ავტორთან
2. შენობის საპროექტო ნული ±0.00=460.80 აბსოლუტურ ნიშნულს
3. პროექტში ყველა ზომა მოცემულია მილიმეტრებში, ნუშნულები-მეტრებში.

შენიშვნები:

თარიღი Dec 20, 2023 წ.

კორექტირება

№	კორექტირება	თარიღი
1		
2		
3		
4		
5		
6		

ნახაზის დასახელება:

ფრაგმენტი III; C.R.-3

თარიღი	Dec 20, 2023	პროექტი	
ფორმატი	ფორმ. A3	სტადია	მუშა
გვერდი	ა - 218		

ბადე-1
მ. 1:30

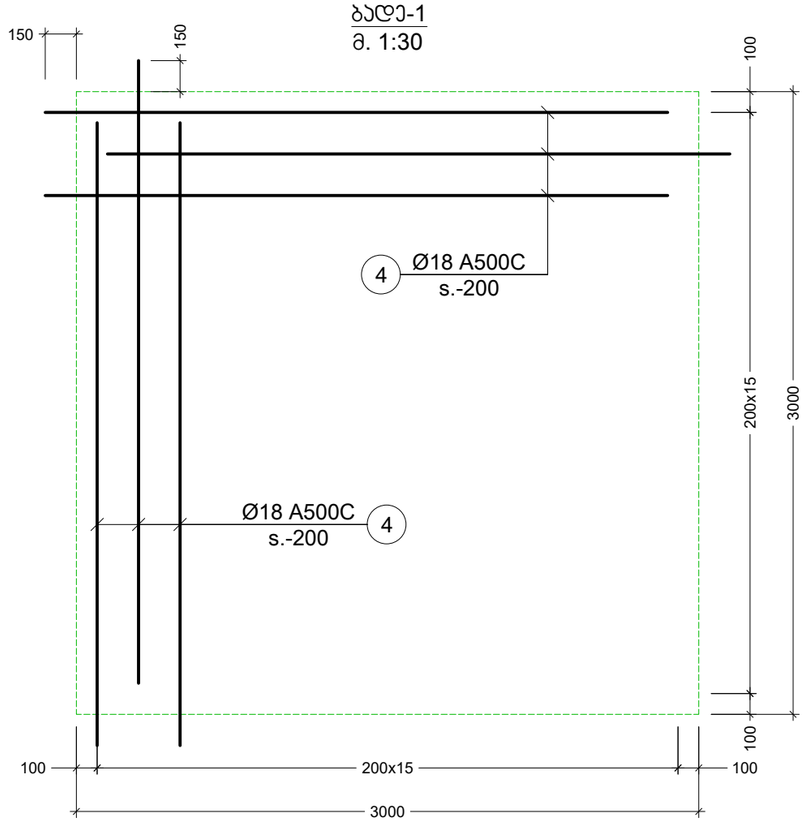

ბადე-2
მ. 1:30

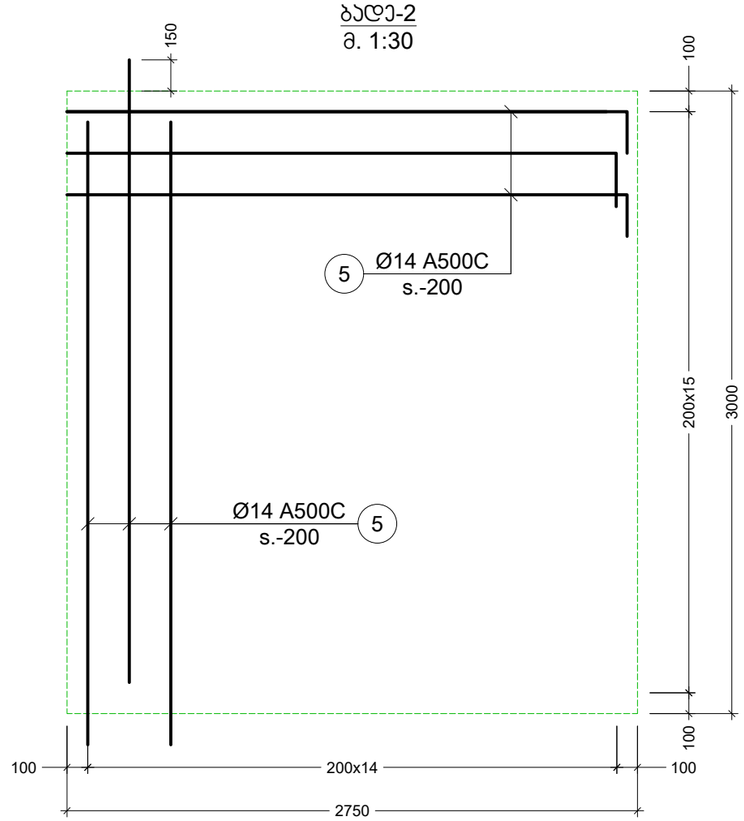

ბადე-3
მ. 1:30

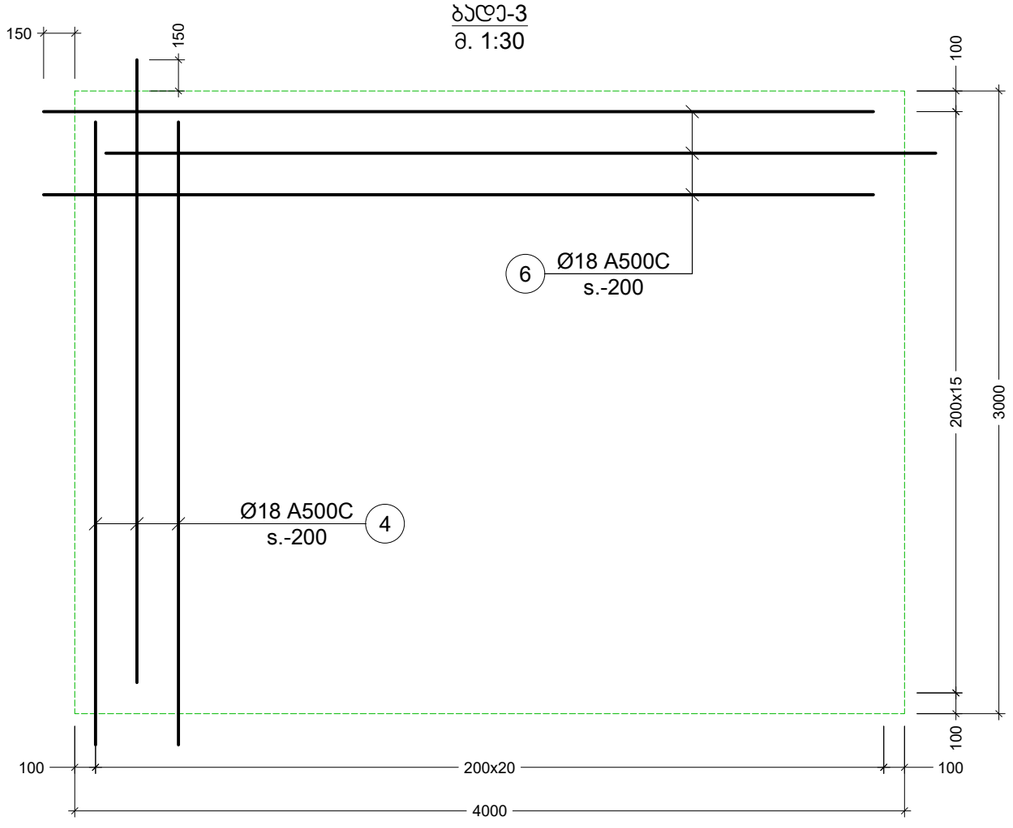

ბადე-4
მ. 1:30

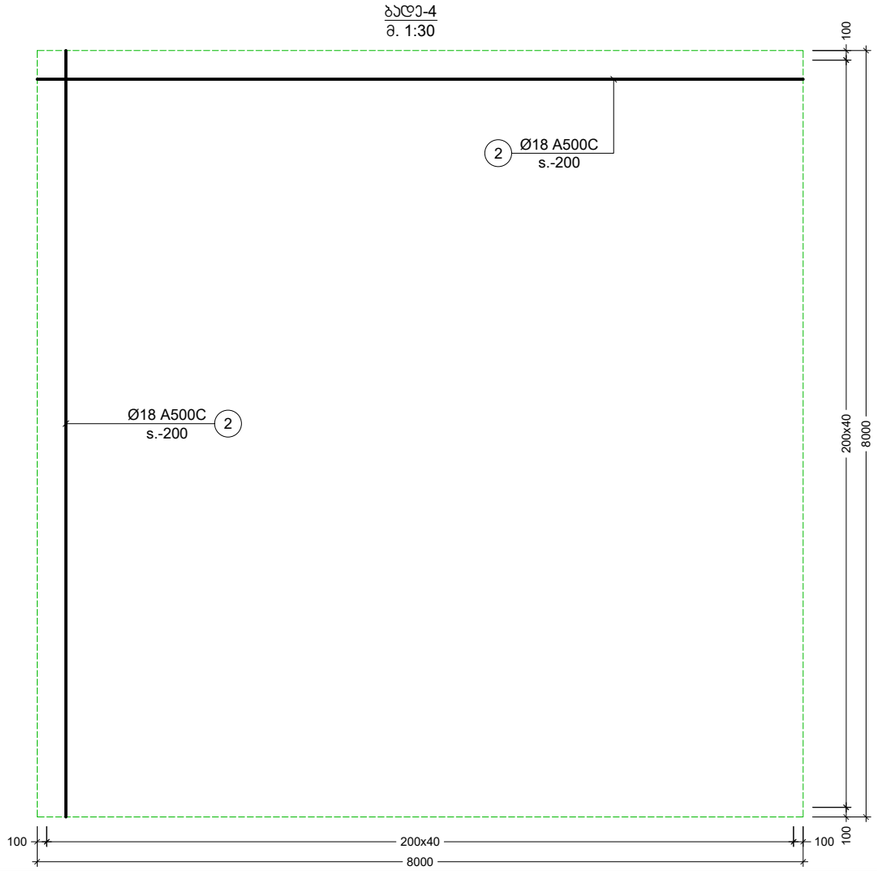

პროექტის სახელწოდება:
მრავალფუნქციური კომპლექსი

მისამართი: ქ. თბილისი, ჩარგლის ქ.N73

საკადასტრო კოდი: 01.12.06.001.091

სამშენებლო

თანამდებობა	სახელი	ხელმოწერა
პროექტის ავტორი	ბ. პაპელიანი	
კონსტრუქტორი	მ. საჯაია	

საერთო შენიშვნები:

1. ნახაზში შეტანილი ყველა ცვლილება უნდა შეთანხმდეს პროექტის ავტორთან
2. შენობის საპროექტო ნული ±0.00=460.80 აბსოლუტურ ნიშნულს
3. პროექტში ყველა ზომა მოცემულია მილიმეტრებში, ნიშნულები-მეტრებში.

შენიშვნები:

თარიღი Dec 20, 2023 წ.

კორექტირება

№	კორექტირება	თარიღი
1		
2		
3		
4		
5		
6		

ნახაზის დასახელება:

ბადე 1;2;3;4

თარიღი	Dec 20, 2023	პროექტი	
ფორმატი	ფორმ. A3	სტადია	მუშა
გვერდი	ა - 219		

არმატურის ღეროების გადაბმის ტიპ. ფრაგმენტი გად. ფილაში

მ. 1:20

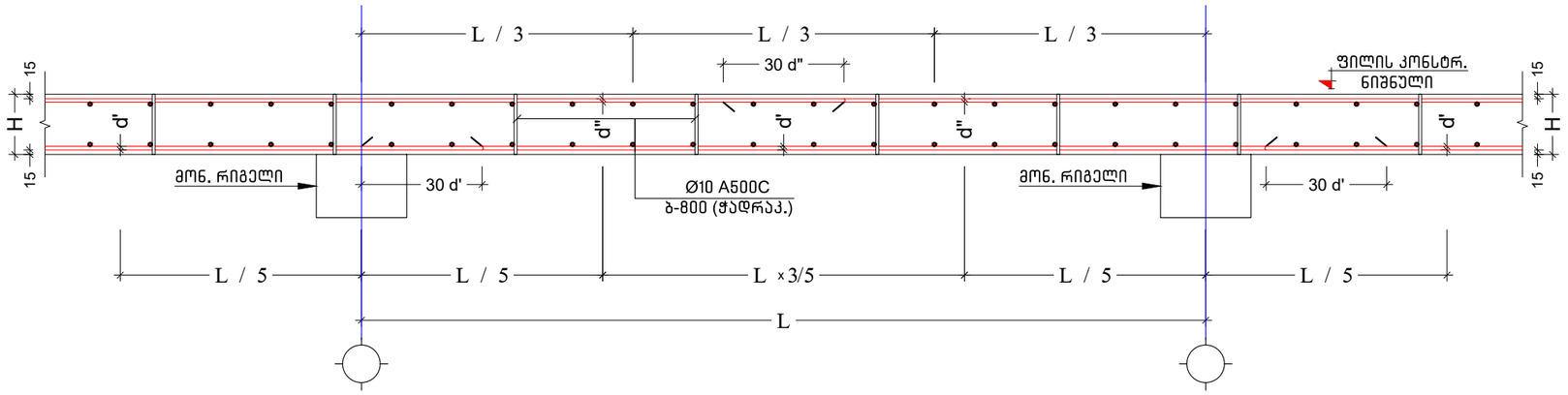

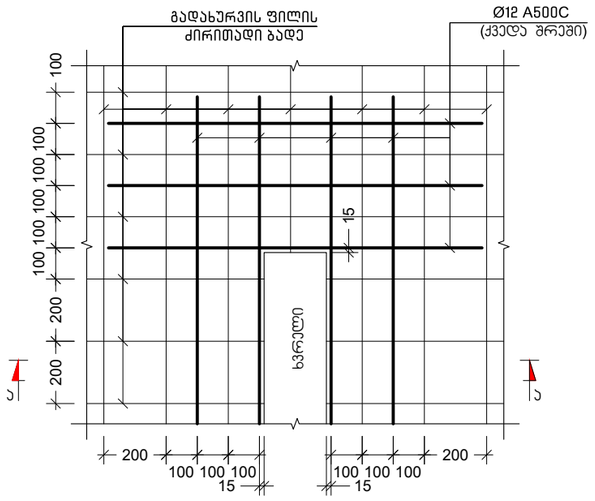

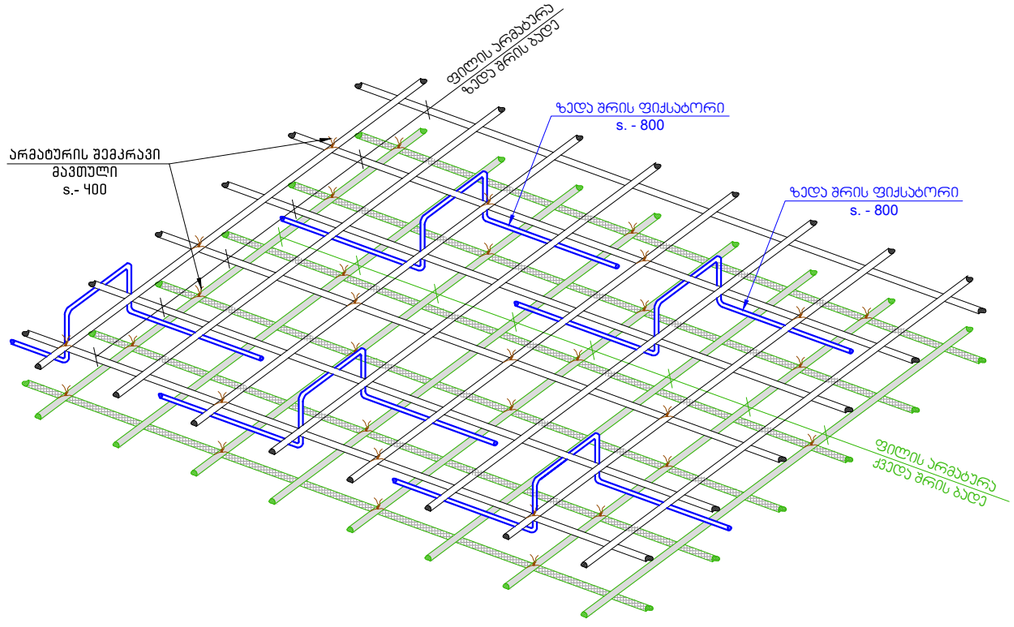

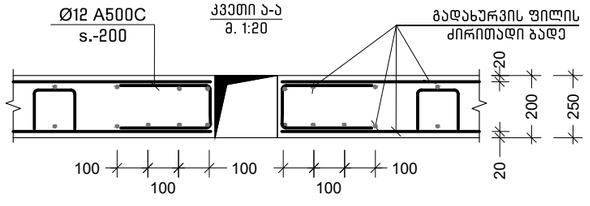

პროექტის სახელწოდება:
მრავალფუნქციური კომპლექსი

მისამართი: ქ. თბილისი, ჩარგლის ქ.N73

საკადასტრო კოდი: 01.12.06.001.091

სამშენებლო

თანამდებობა	სახელი	ხელმოწერა
პროექტის ავტორი	ბ. პაპელიანი	
კონსტრუქტორი	მ. საჯაია	

საერთო შენიშვნები:

1. ნახაზში შეტანილი ყველა ცვლილება უნდა შეთანხმდეს პროექტის ავტორთან
2. შენობის საპროექტო ნული ±0.00=460.80 აბსოლუტურ ნიშნულს
3. პროექტში ყველა ზომა მოცემულია მილიმეტრებში, ნუშნულები-მეტრებში.

შენიშვნები:

თარიღი Dec 20, 2023 წ.

პროექტირება

№	პროექტირება	თარიღი
1		
2		
3		
4		
5		
6		

ნახაზის დასახელება:

გადახურვის ფილის ტიპ. არმირების კვეთები

თარიღი	Dec 20, 2023	პროექტი	
ფორმატი	ფორმ. A3	სტადია	მუშა
გვერდი	ა - 220		

კიბის მარშთან ტიპ. კვანძი
მ. 1:10

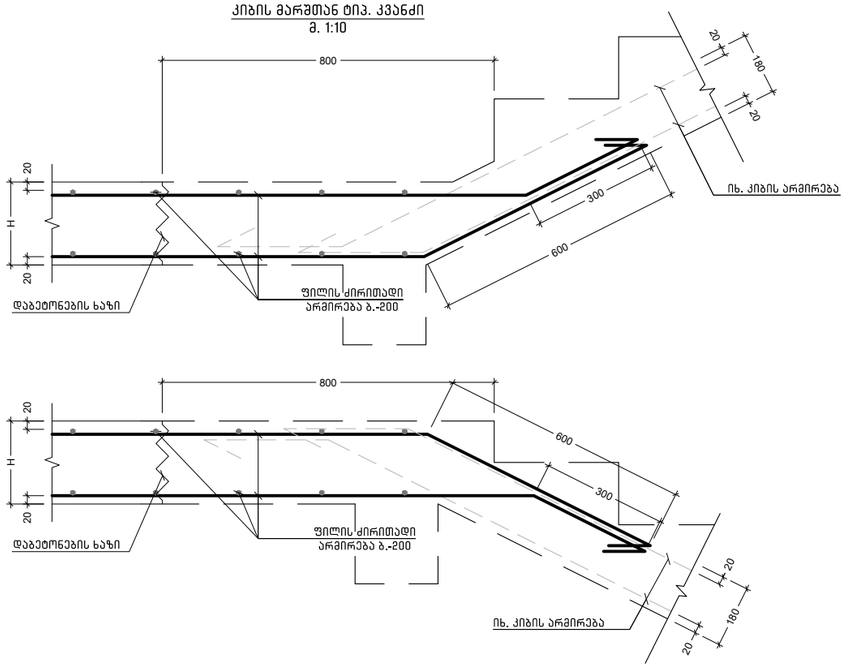

პოზ. №	ესკიზი	L მმ
1.1	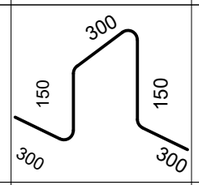	1200
1.2	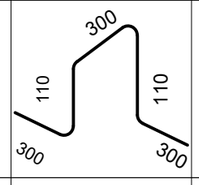	1120
1.3	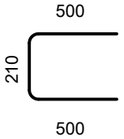	1210
1.4	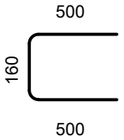	1160

პროექტის სახელწოდება:
მრავალფუნქციური კომპლექსი

მისამართი: ქ. თბილისი, ჩარგლის ქ.N73

საკადასტრო კოდი: 01.12.06.001.091

სამშენებლო

თანამდებობა	სახელი	ხელმოწერა
პროექტის ავტორი	ბ. პაპელიანი	
კონსტრუქტორი	მ. საჯაია	

საერთო შენიშვნები:

1. ნახაზში შეტანილი ყველა ცვლილება უნდა შეთანხმდეს პროექტის ავტორთან
2. შენობის საპროექტო ნული ±0.00=460.80 აბსოლუტურ ნიშნულს
3. პროექტში ყველა ზომა მოცემულია მილიმეტრებში, ნუშნულები-მეტრებში.

შენიშვნები:

თარიღი Dec 20, 2023 წ.

პორექტირება

№	პორექტირება	თარიღი
1		
2		
3		
4		
5		
6		

ნახაზის დასახელება:

ესკიზი, ტიპ. კვანძი

თარიღი	Dec 20, 2023	პროექტი	
ფორმატი	ფორმ. A3	სტადია	მუშა
გვერდი	ა - 221		

კონსტრ. ღერძები.	ელემენტის ღერძები.	№№	ზომები ანაკვეთის (მმ)	ფოლადის სიმაგრე (მპა.)	რაოდენობა (ც.)	სავარაუდო წონა (კგ.)	ანაწერი ბეტონის (მ³.)
ფილა 0.00 ნიშ.		1	Ø14 A500C	ც.ა.	———	35926	43391
	-	2	Ø18 A500C	8000	46 X 1	368	735
		3	Ø18 A500C	4600	82 X 1	377	753
	ბაქან-1	4	Ø18 A500C	3000	30 X 26	2340	4672
	ბაქან-2	5	Ø14 A500C	3000	30 X 17	1530	1848
	ბაქან-3	4	Ø18 A500C	3000	20 X 2	120	240
		6	Ø18 A500C	4000	15 X 2	120	240
	ბაქან-4	2	Ø18 A500C	8000	80 X 1	640	1278
	C.R.-1	1.1	Ø12 A500C	1200	1633 X 1	1960	1739
		1.3	Ø12 A500C	1210	90 X 1	109	97
		2.1	Ø12 A500C	940	2 X 588	1105	981
	C.R.-2	2.2	Ø12 A500C	230	13 X 588	1758	1560
		2.3	Ø12 A500C	1140	2 X 48	109	97
		2.4	Ø12 A500C	940	2 X 124	233	207
	C.R.-3	2.5	Ø12 A500C	230	13 X 124	371	329
			ბაძირკვლის ბეტონი B30		V = 121.8 X 1 =		121.8 მ³
ფილა 4.50 ნიშ.	-	1	Ø12 A500C	ც.ა.	———	13398	11889
		2	Ø18 A500C	8000	4 X 1	32	64
		3	Ø18 A500C	4600	4 X 1	18	37
		6	Ø12 A500C	2000	50 X 1	100	89
	ბაქან-1	4	Ø18 A500C	3000	30 X 8	720	1438
	ბაქან-2	5	Ø14 A500C	3000	30 X 2	180	217
	ბაქან-4	2	Ø18 A500C	8000	80 X 1	640	1278
	C.R.-1	1.2	Ø12 A500C	1120	609 X 1	682	605
		1.4	Ø12 A500C	1160	90 X 1	104	93
	C.R.-3	2.4	Ø12 A500C	940	2 X 124	233	207
		2.5	Ø12 A500C	230	13 X 124	371	329
			ბაძირკვლის ბეტონი B30		V = 121.8 X 1 =		121.8 მ³

კონსტრ. ღერძები.	ელემენტის ღერძები.	№№	ზომები ანაკვეთის (მმ)	ფოლადის სიმაგრე (მპა.)	რაოდენობა (ც.)	სავარაუდო წონა (კგ.)	ანაწერი ბეტონის (მ³.)
ფილა 9.00 ნიშ.	-	1	Ø12 A500C	ც.ა.	———	7751	6878
		2	Ø18 A500C	8000	4 X 1	32	64
		3	Ø18 A500C	4600	4 X 1	18	37
		6	Ø12 A500C	2000	50 X 1	100	89
	ბაქან-1	4	Ø18 A500C	3000	30 X 8	720	1438
	ბაქან-2	5	Ø14 A500C	3000	30 X 2	180	217
	ბაქან-4	2	Ø18 A500C	8000	80 X 1	640	1278
	C.R.-1	1.2	Ø12 A500C	1120	352 X 1	395	350
		1.4	Ø12 A500C	1160	90 X 1	104	93
	C.R.-3	2.4	Ø12 A500C	940	2 X 124	233	207
		2.5	Ø12 A500C	230	13 X 124	371	329
			ბაძირკვლის ბეტონი B30		V = 70.5 X 1 =		70.5 მ³
ფილა 13.50–38.30 ნიშ.	-	1	Ø12 A500C	ც.ა.	———	63400	56259
		2	Ø18 A500C	8000	4 X 9	288	575
		3	Ø18 A500C	4600	4 X 9	166	331
		6	Ø12 A500C	2000	50 X 9	900	799
	ბაქან-1	4	Ø18 A500C	3000	30 X 45	4050	8086
	ბაქან-2	5	Ø14 A500C	3000	30 X 45	4050	4892
	ბაქან-4	2	Ø18 A500C	8000	80 X 9	5760	11500
	C.R.-1	1.2	Ø12 A500C	1120	320 X 9	3228	2864
		1.4	Ø12 A500C	1160	40 X 9	418	371
	C.R.-3	2.4	Ø12 A500C	940	2 X 1116	2098	1862
		2.5	Ø12 A500C	230	13 X 1116	3337	2961
			ბაძირკვლის ბეტონი B30		V = 64.0 X 9 =		576.4 მ³
ფილა 41.40 ნიშ.	-	1	Ø12 A500C	ც.ა.	———	1155	1025
		1.2	Ø12 A500C	1120	53 X 1	59	52
			ბაძირკვლის ბეტონი B30		V = 10.5 X 1 =		10.5 მ³

პროექტის დასახელება:	ავტომობილების სერვისცენტრის მშენებლობა
ობიექტის მისამართი:	ქ. თბილისი, ჩაჩავას ქ.N73
პროექტის ავტორი:	ნიკოლოზ ბერიძე, 01.12.06.001.091
ნახაზის დასახელება:	არმატურის ნახაზები
თარიღი:	Dec 20, 2023 წ.
ნახაზის ავტორი:	

№	ელემენტის დასახელება	რაოდენობა
1		
2		
3		
4		
5		
6		

ნახაზის ავტორი ინჟინერ-კონსტრუქტორი:

ნახაზის ავტორი:	Dec 20, 2023		ინჟინერ-კონსტრუქტორი
ფურცლის ზომა:	A3 ფორმატი	ფურცლის №:	3
ანაწერის ტიპი:	არმატურის ნახაზები		

1. ნახაზზე ასახული ყველა ზომა მილიმეტრებშია მოცემული.
2. ბეტონის მარკა B30, ბეტონის მოცულობა 460.80 მ³.
3. ჯამური ფოლადის მასა 4600.80 კგ.
4. ნახაზის ავტორის ინდივიდუალური საკუთრებაა. ნახაზის გამოყენება, კოპირება ან გავრცელება მხოლოდ ავტორის ნებართვით.

პროექტის სახელწოდება:
მრავალფუნქციური კომპლექსი

მისამართი: ქ. თბილისი, ჩარგლის ქ.N73

საკადასტრო კოდი: 01.12.06.001.091

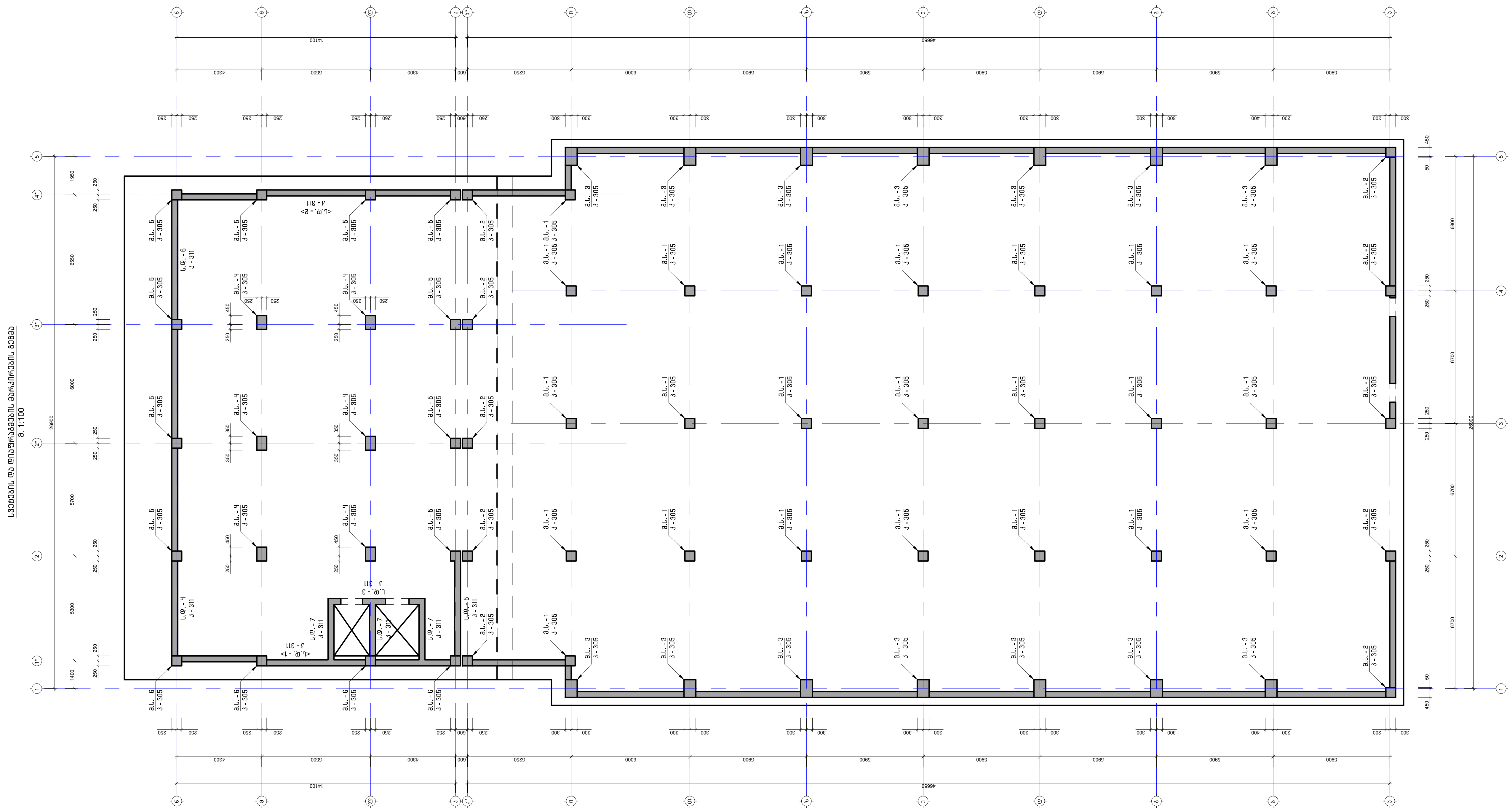

სამშენებლო

თანამდებობა	სახელი	ხელმოწერა
პროექტის ავტორი	ბ. პაკელიანი	
კონსტრუქტორი	მ. საჯაია	მ. [signature]

საერთო შენიშვნები:

1. ნახაზში შეტანილი ყველა ცვლილება უნდა შეთანხმდეს პროექტის ავტორთან
2. შენობის საპროექტო ნული ±0.00=460.80 აბსოლუტურ ნიშნულს
3. პროექტში ყველა ზომა მოცემულია მილიმეტრებში, ნიშნულები-მეტრებში.

შენიშვნები:

თარიღი Dec 20, 2023 წ.

კორექტირება

№	კორექტირება	თარიღი
1		
2		
3		
4		
5		
6		

ნახაზის დასახელება:

სვეტების მარკირების გეგმა

თარიღი	Dec 20, 2023	პროექტი	
ფორმატი	ფორმ. A3	სტადია	მუშა
ფურცელი	კ - 301		

სქემატური ჭრილი 1
მ. 1:100

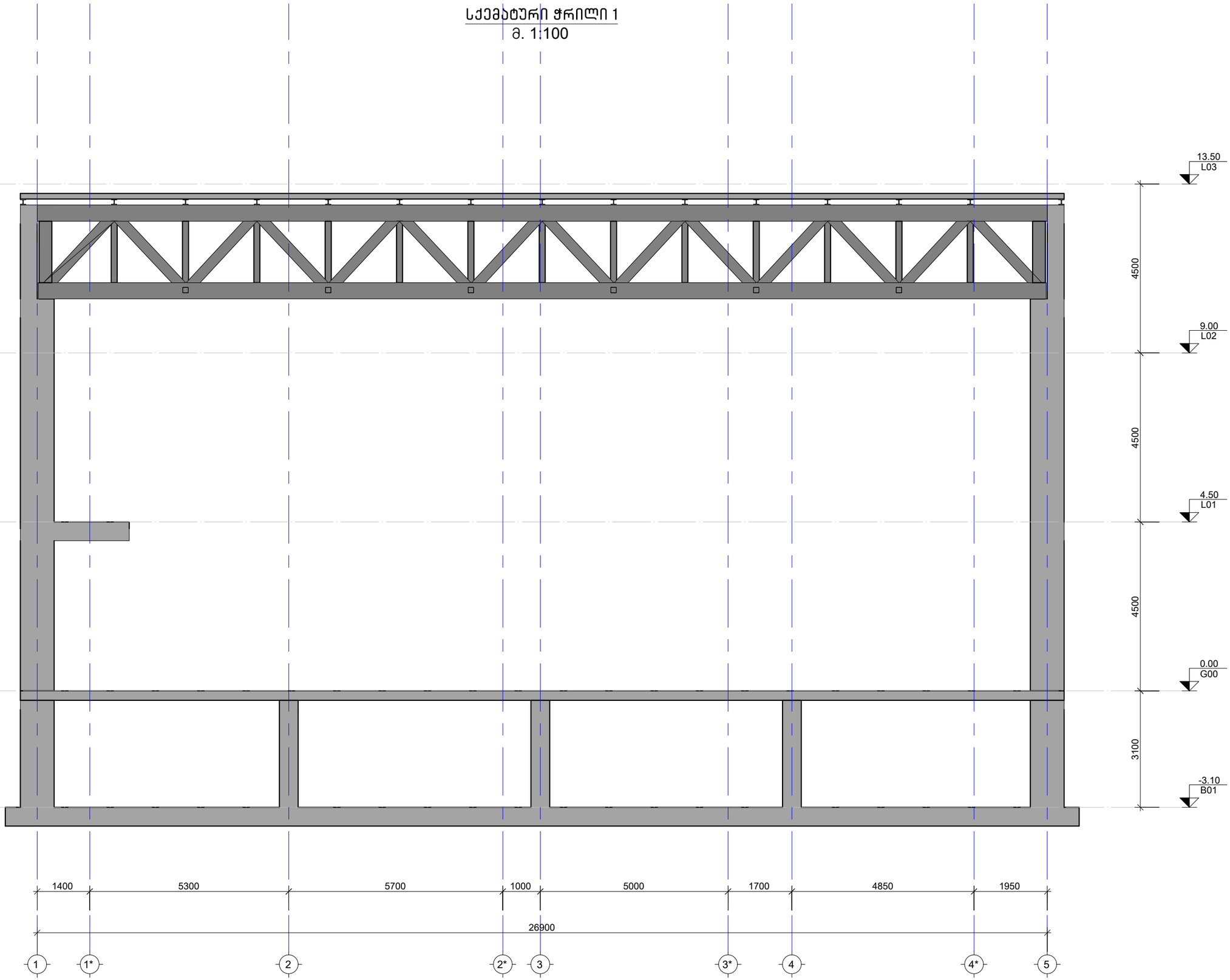

პროექტის სახელწოდება:
მრავალფუნქციური კომპლექსი

მისამართი: ქ. თბილისი, ჩარგლის ქ.N73

საკადასტრო კოდი: 01.12.06.001.091

საამშენებლო

თანამდებობა	სახელი	ხელმოწერა
პროექტის ავტორი	ბ. პაპელიანი	
კონსტრუქტორი	მ. საჯაია	

საერთო შენიშვნები:

1. ნახაზში შეტანილი ყველა ცვლილება უნდა შეთანხმდეს პროექტის ავტორთან
2. შენობის საპროექტო ნული ±0.00=460.80 აბსოლუტურ ნიშნულს
3. პროექტში ყველა ზომა მოცემულია მილიმეტრებში, ნუშნულები-მეტრებში.

შენიშვნები:

თარიღი Dec 20, 2023 წ.

კორექტირება

№	კორექტირება	თარიღი
1		
2		
3		
4		
5		
6		

ნახაზის დასახელება:

სქემატური ჭრილი 1

თარიღი	Dec 20, 2023	პროექტი	
ფორმატი	ფორმ. A3	სტადია	მუშა
გვერდი	ა - 302		

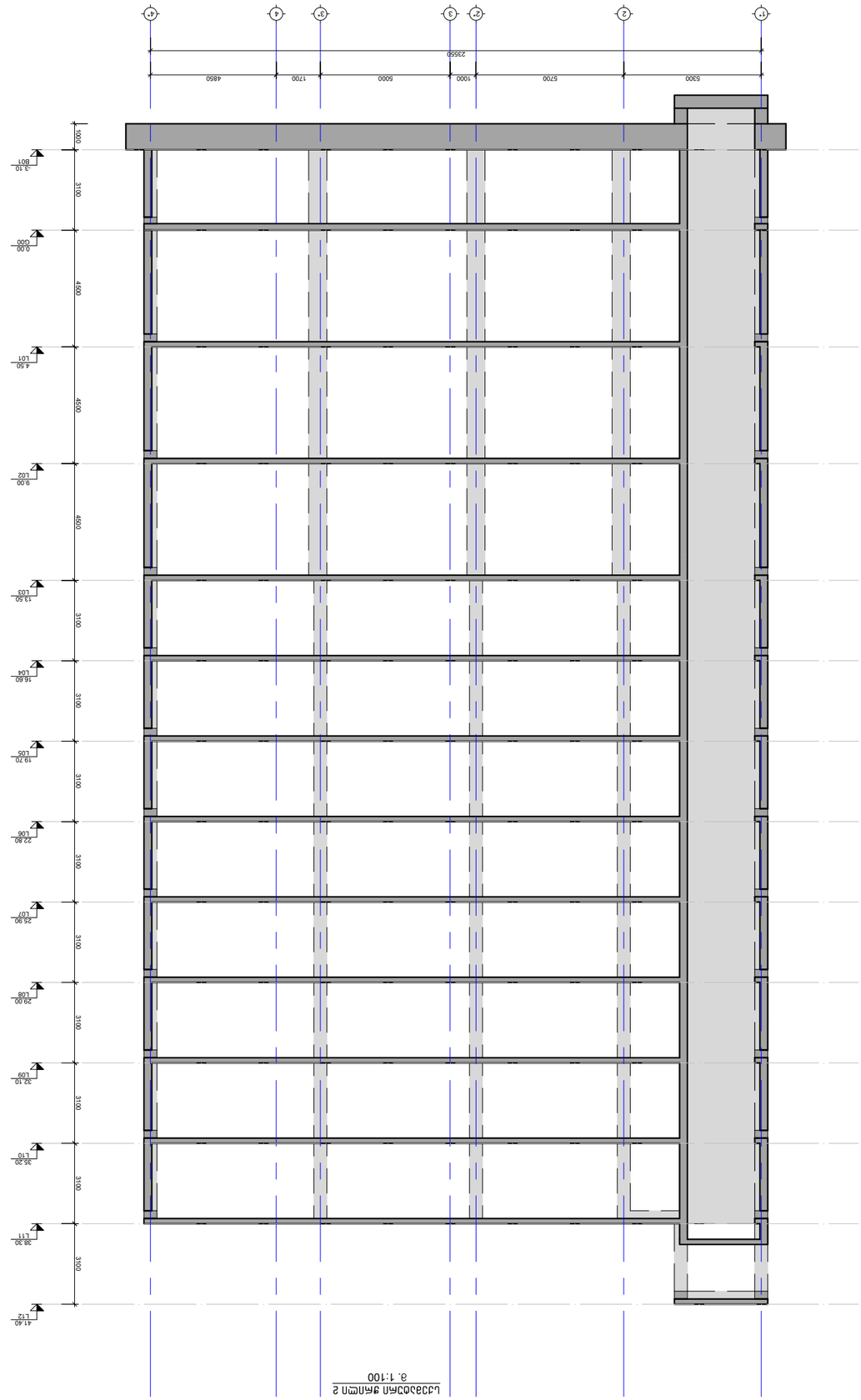

Фасад здания 2
1:100

Здание многоквартирного дома с подземной автостоянкой
Адрес: г. Москва, район Раменки, ул.Мосфильмовская, вл.73

Альбом: 01.12.06.001.091

Содержание:

2. Высота цоколя ±0.00=460.80
Условные обозначения
3. Экспликация помещений подземной автостоянки.

Изм.
Кол.уч.
Лист
№ док.
Подпись
Дата

Дата печати: Dec 20, 2023 6.

Экспликация помещений

№	Экспликация помещений	Примечание
1		
2		
3		
4		
5		
6		

Согласовано:

Главный архитектор проекта
1. Бабкина

Главный инженер проекта
2. Шестаков

Начальник отдела
3. Шестаков

Разработал
Н.контр.
ГИП

Фасад здания с подземной автостоянкой 2

Стадия	Лист	Листов
Рабочая	Лист 303	
Формат А3		
Копировал		

სქემატური ჭრილი 3
მ. 1:100

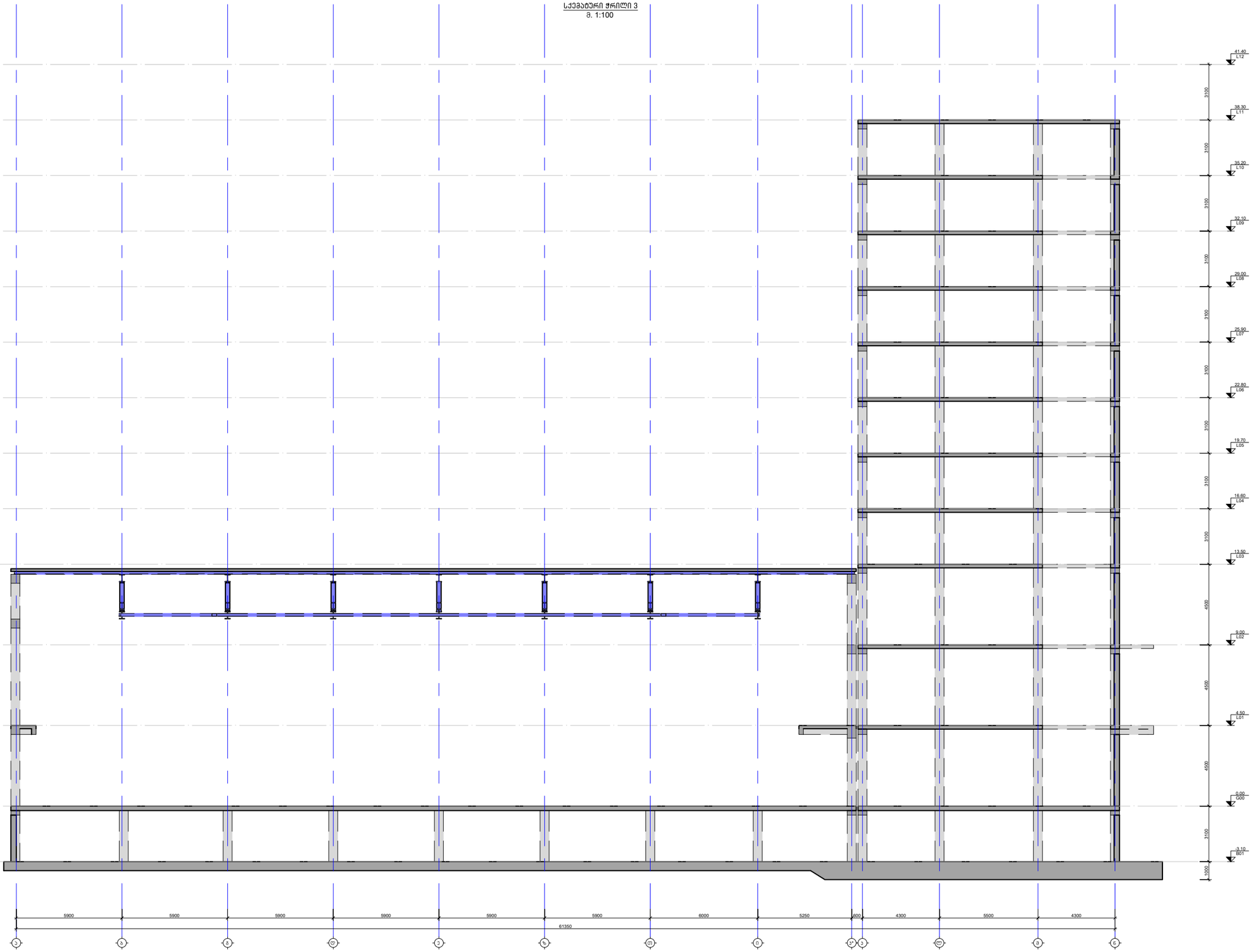

პროექტის სახელწოდება:
მრავალფუნქციური კომპლექსი

მისამართი: ქ. თბილისი, ჩარგლის ქ.N73

საკადასტრო კოდი: 01.12.06.001.091

საშენებლო

თანამდებობა	სახელი	ხელმოწერა
პროექტის ავტორი	ბ. პაპელიანი	
კონსტრუქტორი	მ. საჯაია	

საერთო შენიშვნები:

1. ნახაზში შეტანილი ყველა ცვლილება უნდა შეთანხმდეს პროექტის ავტორთან
2. შენობის საპროექტო ნული ±0.00=460.80 აბსოლუტურ ნიშნულს
3. პროექტში ყველა ზომა მოცემულია მილიმეტრებში, ნუშნულები-მეტრებში.

შენიშვნები:

თარიღი Dec 20, 2023 წ.

კორექტირება

№	კორექტირება	თარიღი
1		
2		
3		
4		
5		
6		

ნახაზის დასახელება:

სქემატური ჭრილი 3

თარიღი	Dec 20, 2023	პროექტი	
ფორმატი	ფორმ. A3	სტადია	მუშა
გვერდი	ა - 304		

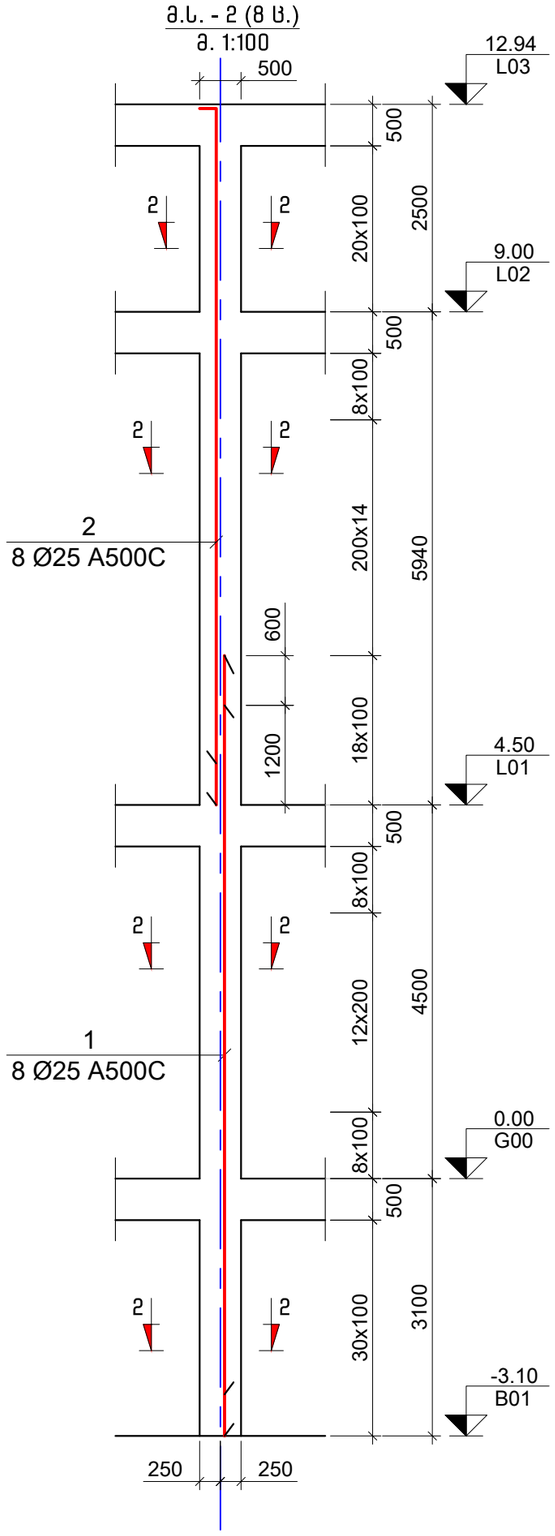

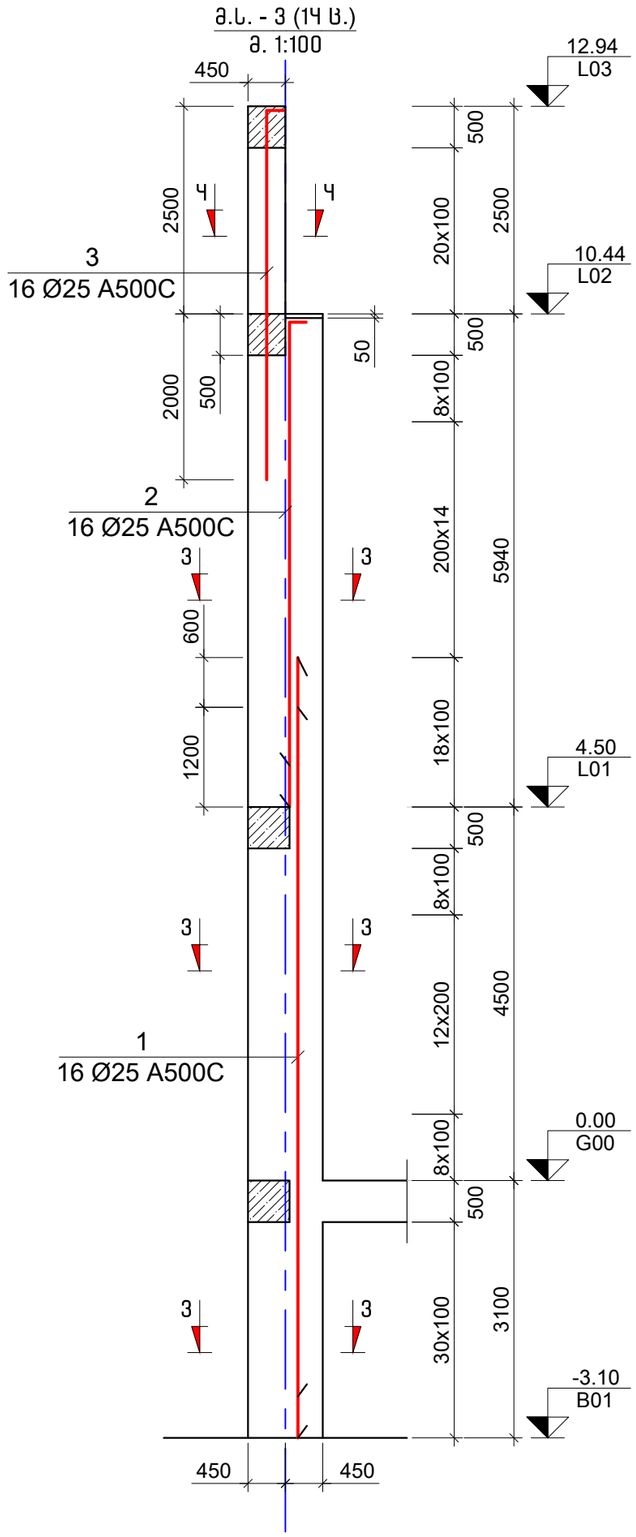

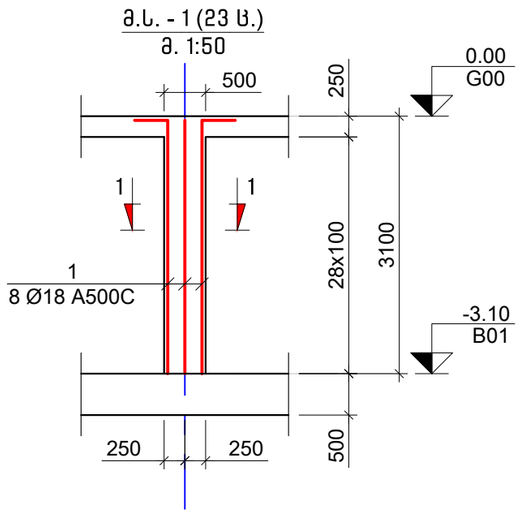

სამშენებლო

თანამდებობა	სახელი	ხელმოწერა
პროექტის ავტორი	ბ. პაპელიანი	
კონსტრუქტორი	მ. საჯაია	

საერთო შენიშვნები:

1. ნახაზში შეტანილი ყველა ცვლილება უნდა შეთანხმდეს პროექტის ავტორთან
2. შენობის საპროექტო ნული ±0.00=460.80 აბსოლუტურ ნიშნულს
3. პროექტში ყველა ზომა მოცემულია მილიმეტრებში, ნუშნულები-მეტრებში.

შენიშვნები:

თარიღი Dec 20, 2023 წ.

კორექტირება

№	კორექტირება	თარიღი
1		
2		
3		
4		
5		
6		

ნახაზის დასახელება:

მ.ს. - 1; 2; 3

თარიღი	Dec 20, 2023	პროექტი	
ფორმატი	ფორმ. A3	სტადია	მუშა
გვერდი	კ - 305		

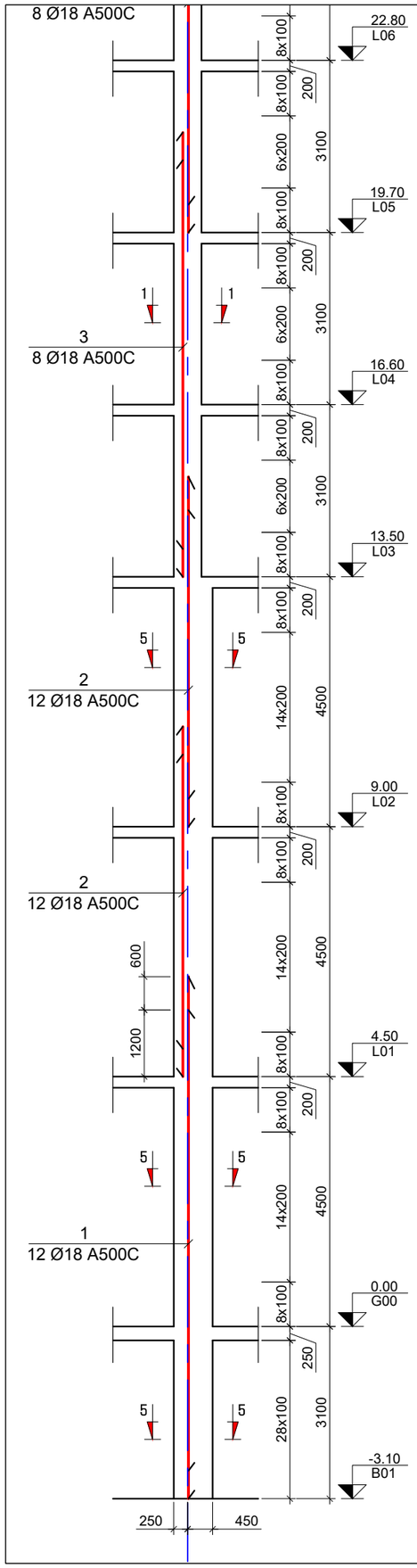

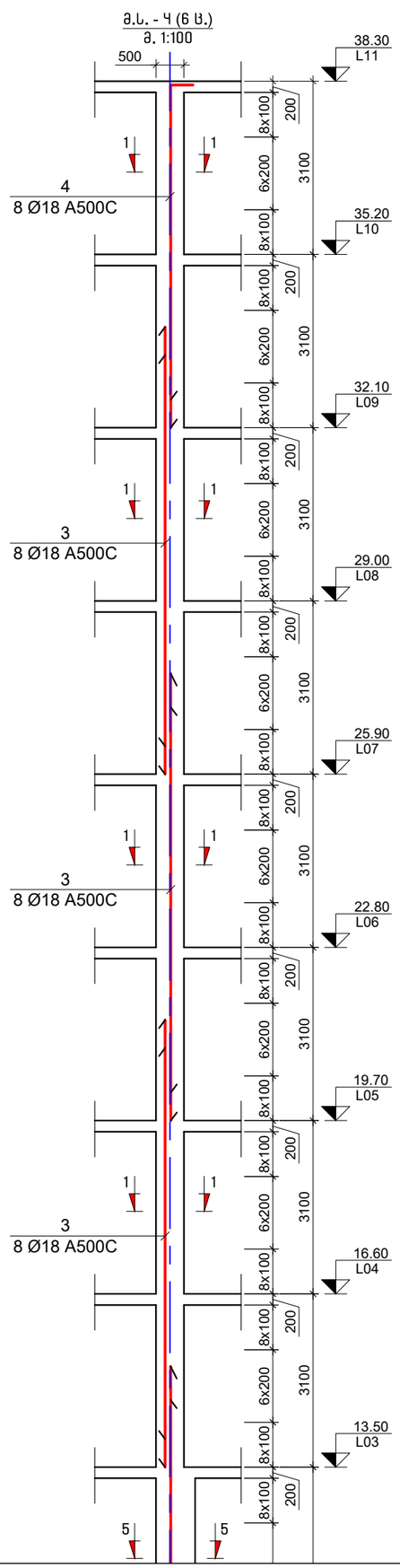

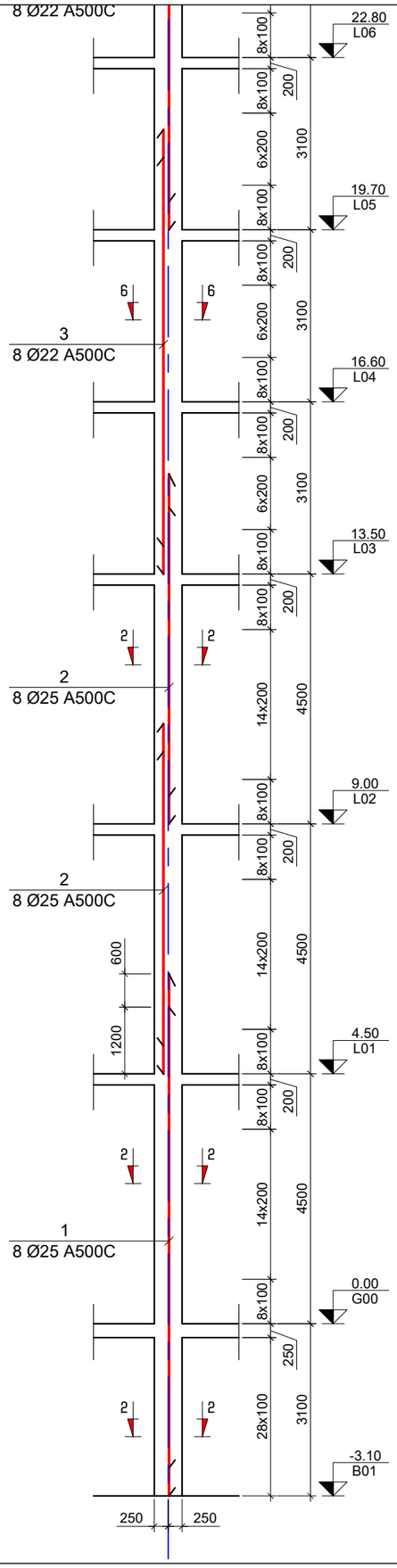

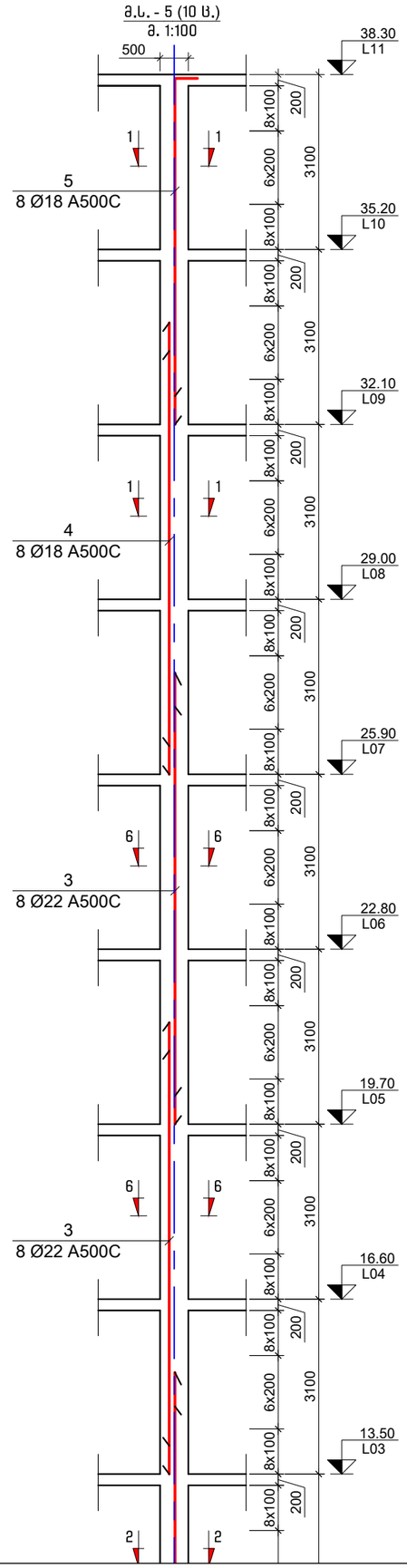

პროექტის სახელწოდება:
მრავალფუნქციური კომპლექსი

მისამართი: ქ. თბილისი, ჩარგლის ქ.N73

საკადასტრო კოდი: 01.12.06.001.091

საშენებლო

თანამდებობა	სახელი	ხელმოწერა
პროექტის ავტორი	ბ. პაპელიანი	
კონსტრუქტორი	მ. საჯაია	

საერთო შენიშვნები:

1. ნახაზში შეტანილი ყველა ცვლილება უნდა შეთანხმდეს პროექტის ავტორთან
2. შენობის საპროექტო ნული ±0.00=460.80 აბსოლურად ნიშნულს
3. პროექტში ყველა ზომა მოცემულია მილიმეტრებში, ნუშნულები-მეტრებში.

შენიშვნები:

თარიღი Dec 20, 2023 წ.

კორექტირება

№	კორექტირება	თარიღი
1		
2		
3		
4		
5		
6		

ნახაზის დასახელება:

მ.ს. - 4 5

თარიღი	Dec 20, 2023	პროექტი	
ფორმატი	ფორმ. A3	სტადია	მუშა
გვერდი	ა - 306		

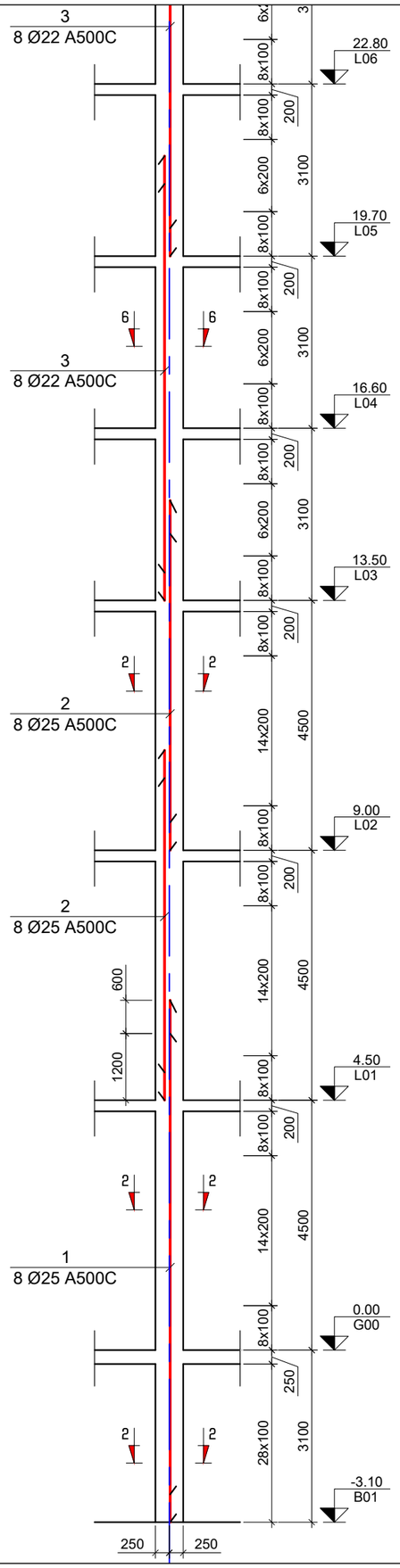

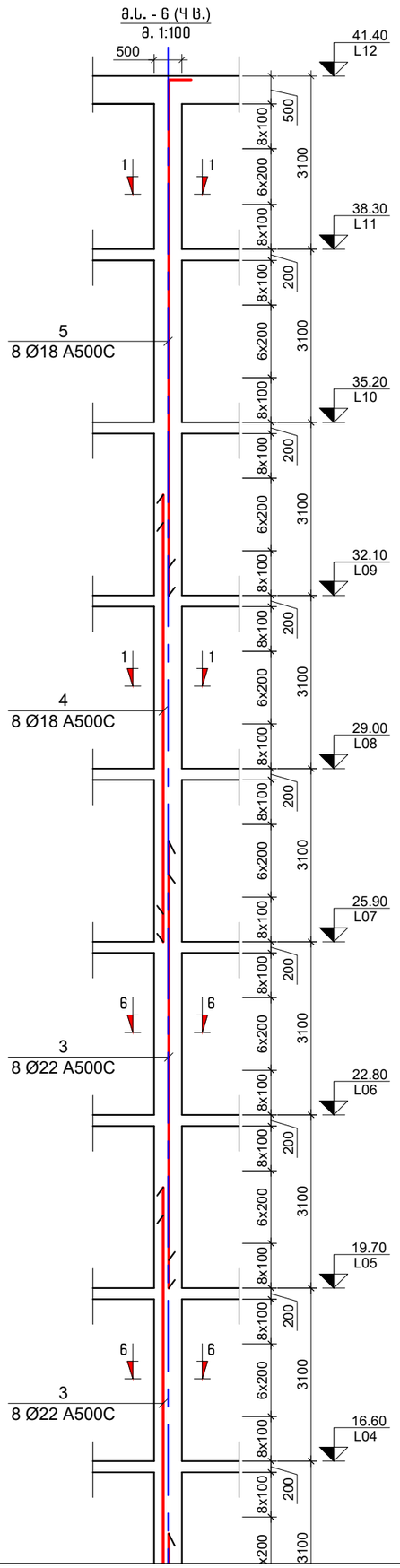

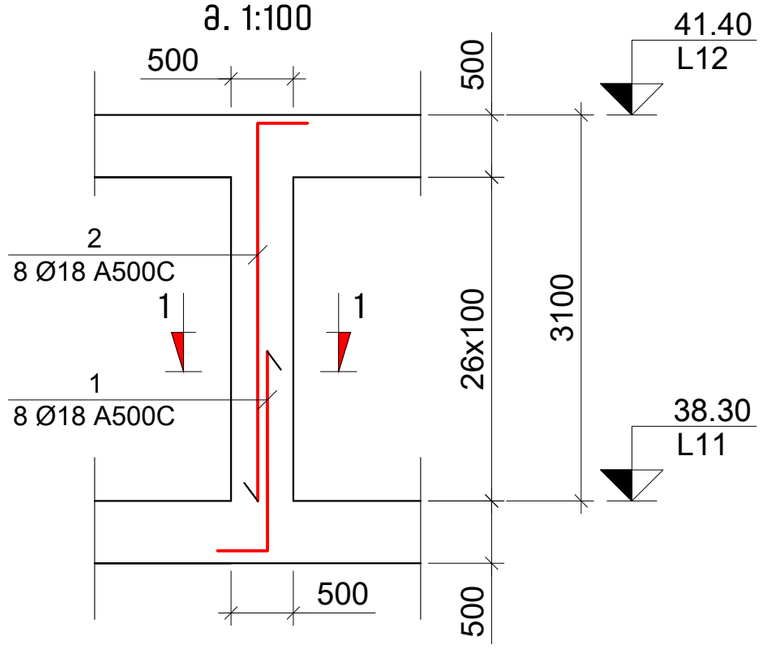

პროექტის სახელწოდება:
მრავალფუნქციური კომპლექსი

მისამართი: ქ. თბილისი, ჩარგლის ქ.N73

საკადასტრო კოდი: 01.12.06.001.091

საშენებლო

თანამდებობა	სახელი	ხელმოწერა
პროექტის ავტორი	ბ. პაპელიანი	
კონსტრუქტორი	მ. საჯაია	

საერთო შენიშვნები:

1. ნახაზში შეტანილი ყველა ცვლილება უნდა შეთანხმდეს პროექტის ავტორთან
2. შენობის საპროექტო ნული ±0.00=460.80 აბსოლურად ნიშნულს
3. პროექტში ყველა ზომა მოცემულია მილიმეტრებში, ნუშნულები-მეტრებში.

შენიშვნები:

თარიღი Dec 20, 2023 წ.

კორექტირება

№	კორექტირება	თარიღი
1		
2		
3		
4		
5		
6		

ნახაზის დასახელება:

მ.ს. - 6 7

თარიღი	Dec 20, 2023	პროექტი	
ფორმატი	ფორმ. A3	სტადია	მუშა
გვერდი	ს - 307		

კვეთი 1-1
მ. 1:10

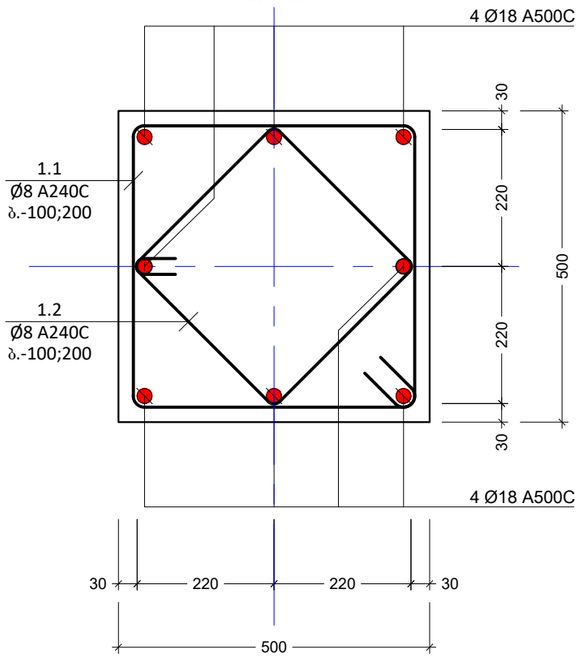

კვეთი 3-3
მ. 1:10

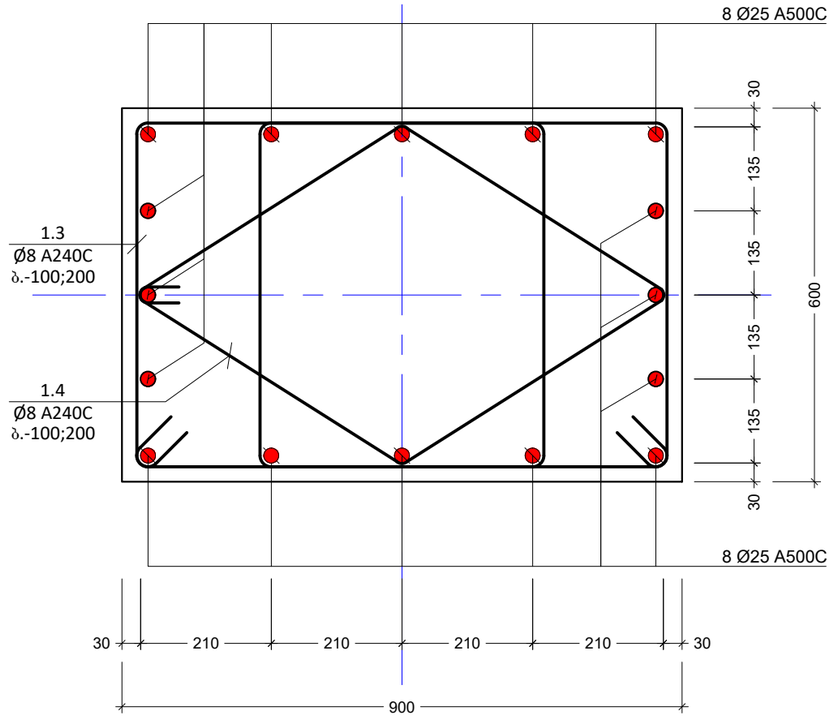

კვეთი 2-2
მ. 1:10

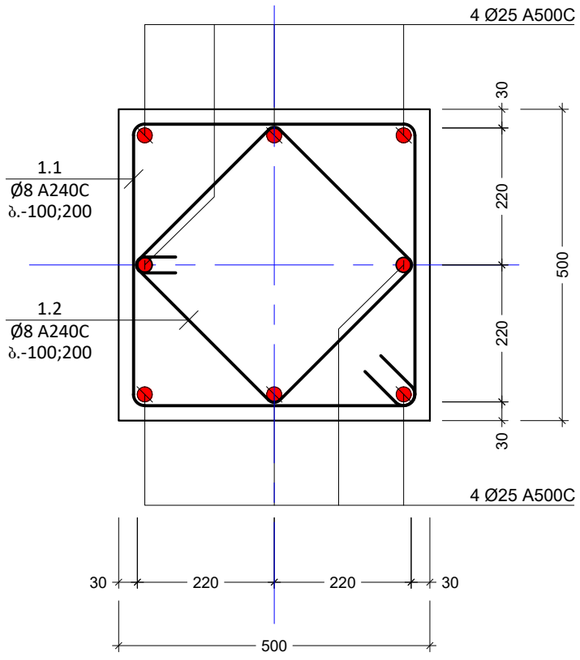

თანაბარკვეთიანი სვეტების შეუღლების კვანძი
მ 1:20

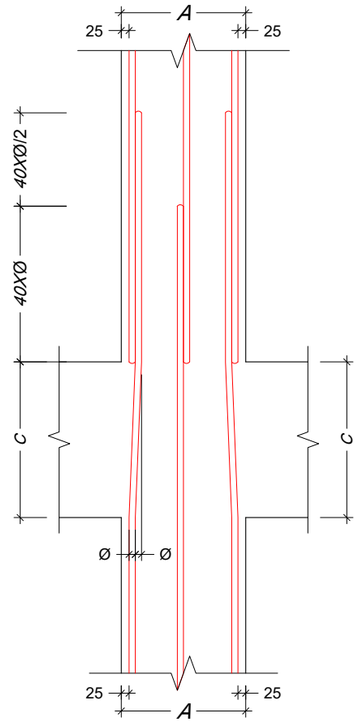

არათანაბარკვეთიანი სვეტების შეუღლების კვანძი
მ 1:20

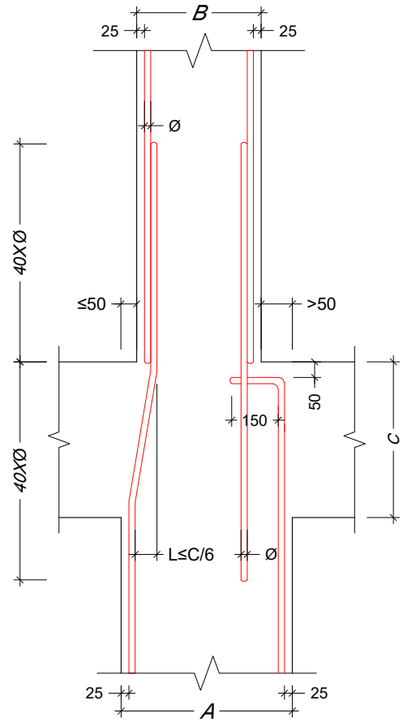

პროექტის სახელწოდება:
მრავალფუნქციური კომპლექსი

მისამართი: ქ. თბილისი, ჩარგლის ქ.N73

საკადასტრო კოდი: 01.12.06.001.091

სამშენებლო

თანამდებობა	სახელი	ხელმოწერა
პროექტის ავტორი	ბ. პაპელიანი	
კონსტრუქტორი	მ. საჯაია	

საერთო შენიშვნები:

1. ნახაზში შეტანილი ყველა ცვლილება უნდა შეთანხმდეს პროექტის ავტორთან
2. შენობის საპროექტო ნული ±0.00=460.80 აბსოლუტურ ნიშნულს
3. პროექტში ყველა ზომა მოცემულია მილიმეტრებში, ნუშნულები-მეტრებში.

შენიშვნები:

თარიღი Dec 20, 2023 წ.

კორექტირება

№	კორექტირება	თარიღი
1		
2		
3		
4		
5		
6		

ნახაზის დასახელება:

კვეთი 1-1; 2-2; 3-3

თარიღი	Dec 20, 2023	პროექტი	
ფორმატი	ფორმ. A3	სტადია	მუშა
გვერდი	ა - 308		

კვეთი 4-4
მ. 1:10

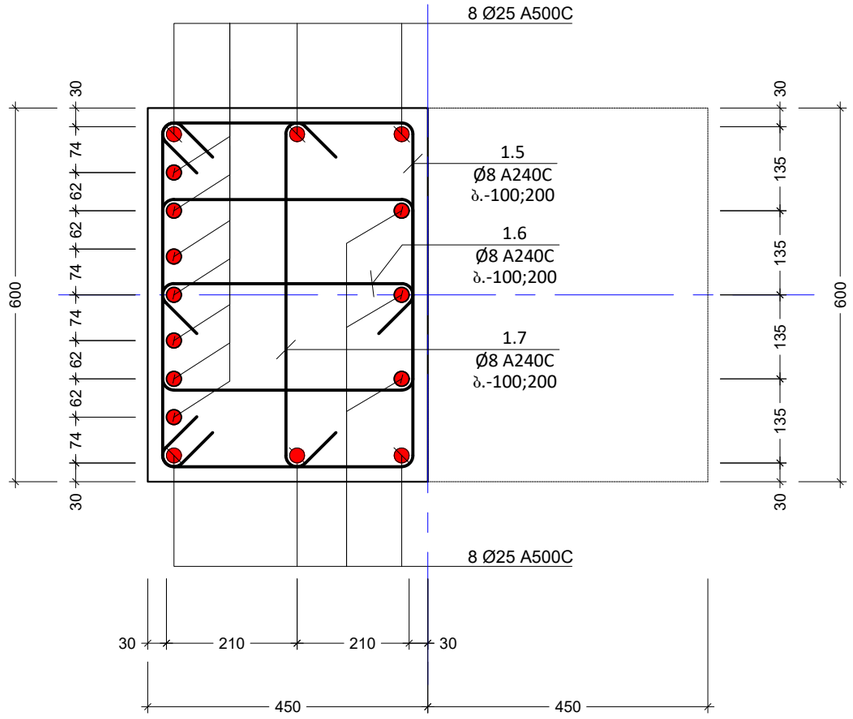

კვეთი 5-5
მ. 1:10

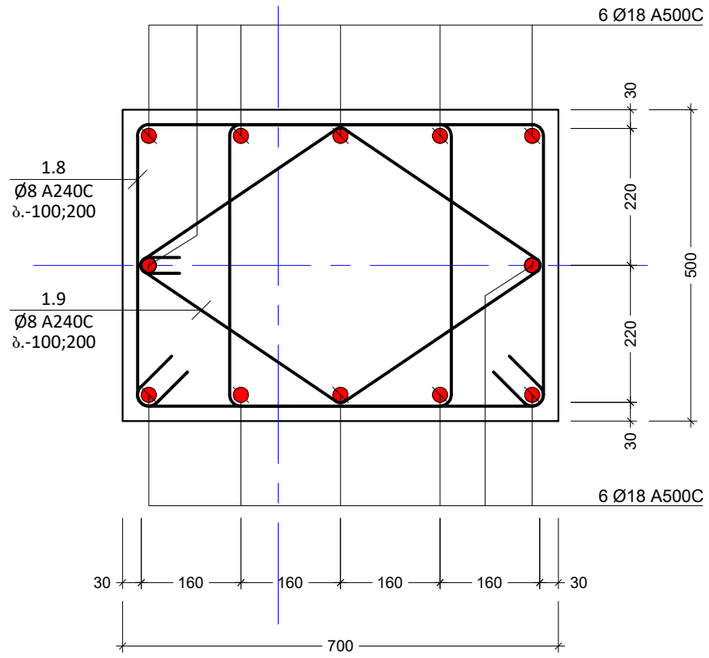

კვეთი 6-6
მ. 1:10

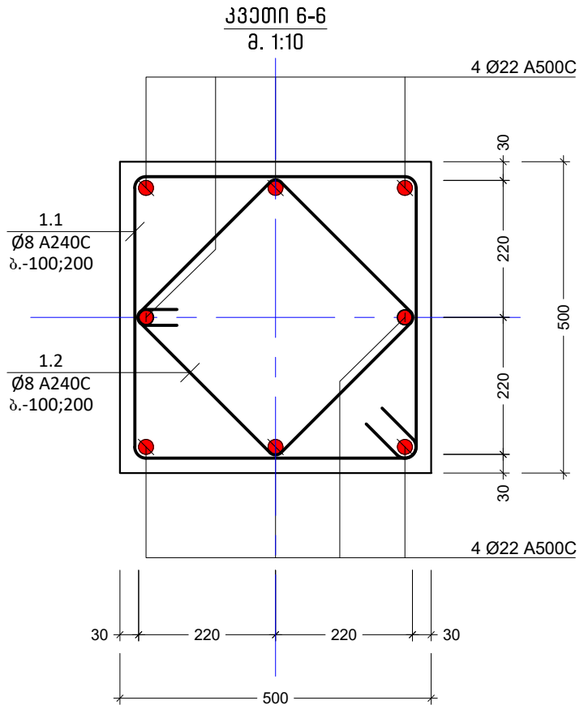

პოზ. №	ესკიზი	L მმ
1.1	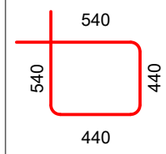	1960
1.2	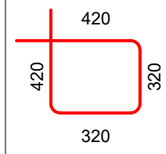	1480
1.3	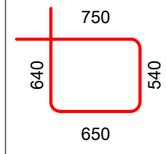	2580
1.4	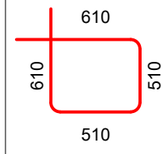	2240
1.5	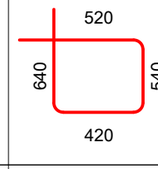	2120
1.6	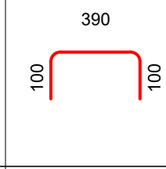	590
1.7	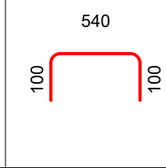	740
1.8	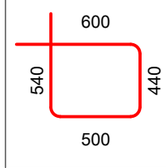	2080
1.9	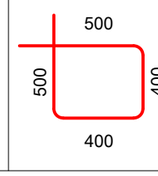	1800

პროექტის სახელწოდება:
მრავალფუნქციური კომპლექსი

მისამართი: ქ. თბილისი, ჩარგლის ქ.N73

საკადასტრო კოდი: 01.12.06.001.091

საშენებლო

თანამდებობა	სახელი	ხელმოწერა
პროექტის ავტორი	ბ. პაპელიანი	
კონსტრუქტორი	მ. საჯაია	

საერთო შენიშვნები:

1. ნახაზში შეტანილი ყველა ცვლილება უნდა შეთანხმდეს პროექტის ავტორთან
2. შენობის საპროექტო ნული ±0.00=460.80 აბსოლუტურ ნიშნულს
3. პროექტში ყველა ზომა მოცემულია მილიმეტრებში, ნუშნულები-მეტრებში.

შენიშვნები:

თარიღი Dec 20, 2023 წ.

კორექტირება

№	კორექტირება	თარიღი
1		
2		
3		
4		
5		
6		

ნახაზის დასახელება:

კვეთი 3-3 4-4 5-5

თარიღი	Dec 20, 2023	პროექტი	
ფორმატი	ფორმ. A3	სტადია	მუშა
გვერდი	ა - 309		

ქსელის დასახ.	ელემენტის დასახ.	№	ფირფიტის ზომა (მმ)	რაოდენობა (ც.)	საერთო სიგრძე (მ.)	წონა ერთ ც-ზე (კგ.)
ფილა. ხვრელით	ფილა 1 (23 ც.)	1	Ø 18 A500C	3500	8 X 23	644	1286
		1.1	Ø 8 A240C	1960	30 X 23	1352	533
		1.2	Ø 8 A240C	1480	30 X 23	1021	403
		ბეტონი კლასი B30		V = 7.8 X 14 = 110			მ³
	ფილა 2 (8 ც.)	1	Ø 25 A500C	8900	8 X 8	569.6	2194
		2	Ø 25 A500C	8600	8 X 8	550.4	2120
		1.1	Ø 8 A240C	1640	110 X 8	1443	569
		1.2	Ø 8 A240C	1480	110 X 8	1302	514
		ბეტონი კლასი B30		V = 3.5 X 8 = 28			მ³
	ფილა 3 (14 ც.)	1	Ø 25 A500C	8800	16 X 14	1971.2	7592
		2	Ø 25 A500C	6100	16 X 14	1366.4	5263
		3	Ø 25 A500C	4700	16 X 14	1052.8	4055
		1.3	Ø 8 A240C	2580	200 X 14	7224	2849
		1.4	Ø 8 A240C	2240	100 X 14	3136	1237
		1.5	Ø 8 A240C	2120	40 X 14	1187	468
		1.6	Ø 8 A240C	590	20 X 14	165	65
		1.7	Ø 8 A240C	740	20 X 14	207	82
		ბეტონი კლასი B30		V = 7.8 X 14 = 110			მ³
	ფილა 4 (6 ც.)	1	Ø 18 A500C	8900	12 X 6	640.8	1279
		2	Ø 18 A500C	5800	24 X 6	835.2	1668
		3	Ø 18 A500C	7500	24 X 6	1080	2156
		4	Ø 18 A500C	6600	8 X 6	316.8	633
		1.8	Ø 8 A240C	2080	300 X 6	3744	1477
		1.9	Ø 8 A240C	1800	150 X 6	1620	639
		1.1	Ø 8 A240C	1960	200 X 6	2352	928
		1.2	Ø 8 A240C	1480	200 X 6	1776	700
		ბეტონი კლასი B30		V = 11.9 X 6 = 71			მ³

ქსელის დასახ.	ელემენტის დასახ.	№	ფირფიტის ზომა (მმ)	რაოდენობა (ც.)	საერთო სიგრძე (მ.)	წონა ერთ ც-ზე (კგ.)
ფილა. ხვრელით	ფილა 5-ა (10 ც.)	1	Ø 25 A500C	8800	8 X 10	704	2711
		2	Ø 25 A500C	5800	16 X 10	928	3574
		3	Ø 22 A500C	7500	16 X 10	1200	3579
		4	Ø 18 A500C	7500	8 X 10	600	1198
		5	Ø 18 A500C	6600	8 X 10	528	1054
		1.1	Ø 8 A240C	1960	200 X 10	3920	1546
		1.2	Ø 8 A240C	1480	200 X 10	2960	1167
		ბეტონი კლასი B30		V = 10.3 X 10 = 103			მ³
	ფილა 6-ა (4 ც.)	1	Ø 25 A500C	8800	8 X 4	281.6	1085
		2	Ø 25 A500C	5800	16 X 4	371.2	1430
		3	Ø 22 A500C	7500	16 X 4	480	1432
		4	Ø 18 A500C	7500	8 X 4	240	479
		5	Ø 18 A500C	9600	8 X 4	307.2	613
		1.1	Ø 8 A240C	1960	225 X 4	1764	696
		1.2	Ø 8 A240C	1480	225 X 4	1332	525
		ბეტონი კლასი B30		V = 10.8 X 4 = 43			მ³
	ფილა 7-ა (4 ც.)	1	Ø 18 A500C	2000	8 X 4	64	128
		2	Ø 18 A500C	3400	8 X 4	108.8	217
		1.1	Ø 8 A240C	1960	26 X 4	204	80
		1.2	Ø 8 A240C	1480	26 X 4	154	61
		ბეტონი კლასი B30		V = 0.7 X 4 = 3			მ³

№	სახელი, გვარი	ხელმოწერა
1		
2		
3		
4		
5		
6		

პროექტის დასახელება:	ბინათმშენებლობა ს. ლოსაბერიძის ქუჩაზე, ნაკვეთი №73
ნახაზის დასახელება:	არმატურის ნახაზები
ნახაზის №:	01.12.06.001.091
ავტორი:	ა. ლაზარაშვილი
ტექნიკური ზედამხედველი:	ი. ლაზარაშვილი
ტექნიკური ხელმძღვანელი:	ი. ლაზარაშვილი

შპალერი			
ფილა			
ფილა			
ფილა

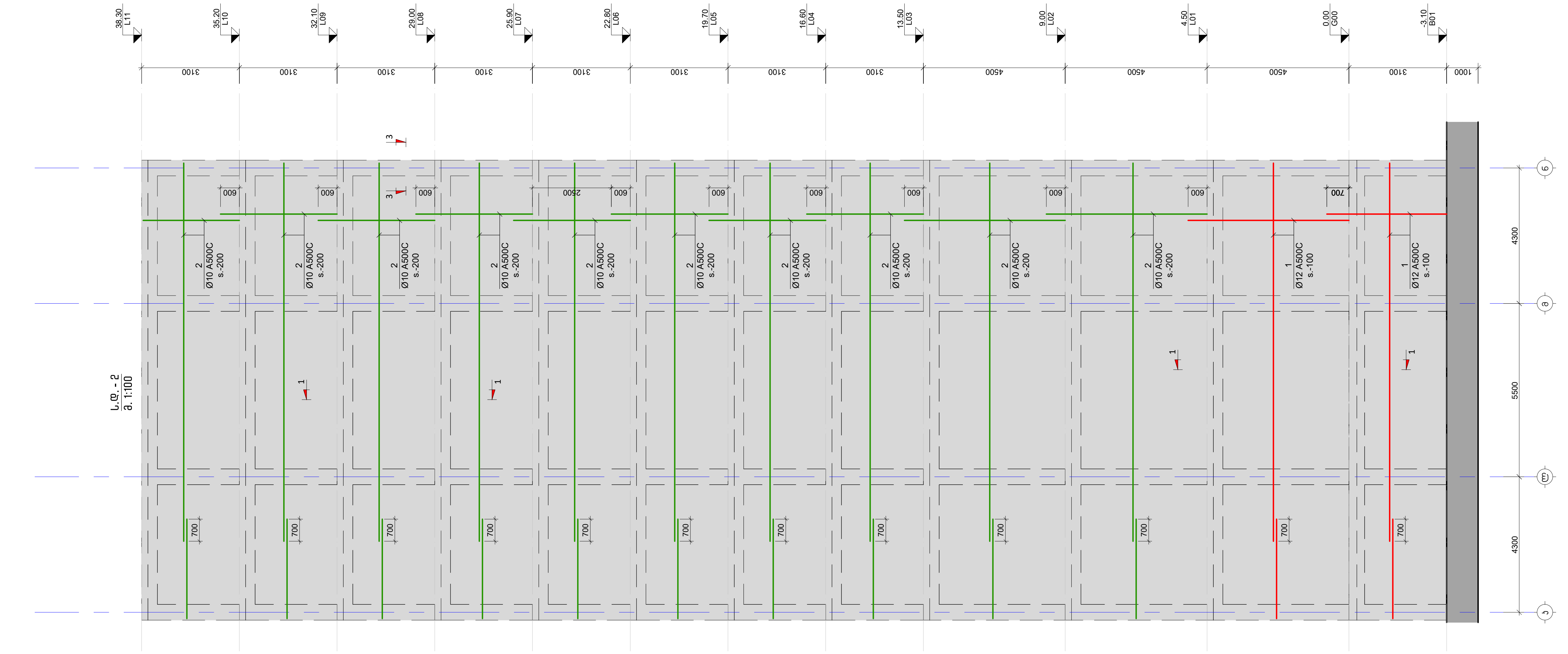

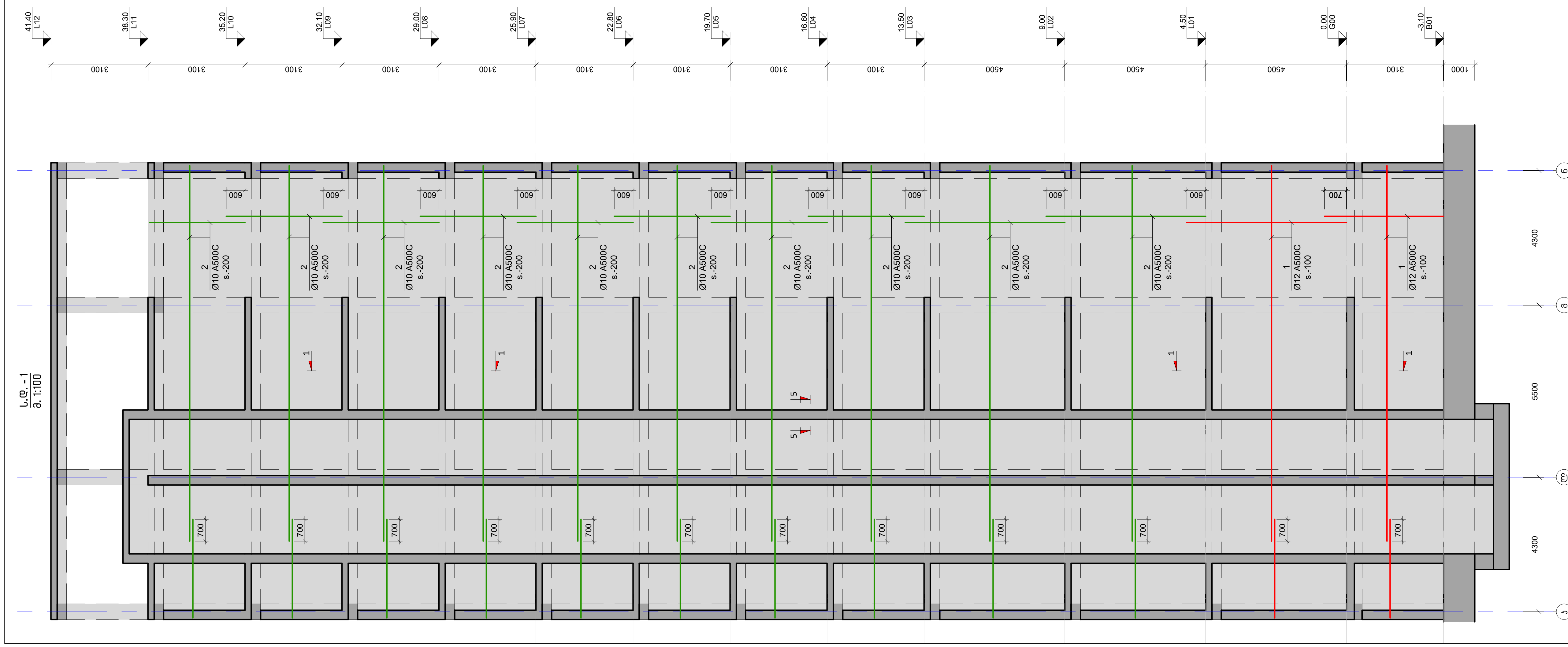

პროექტის სახელწოდება:
მრავალფუნქციური კომპლექსი

მისამართი: ქ. თბილისი, ჩარგლის ქ.N73

საკადასტრო კოდი: 01.12.06.001.091

სამშენებლო

თანამდებობა	სახელი	ხელმოწერა
პროექტის ავტორი	ბ. პაკელიანი	
კონსტრუქტორი	მ. საჯაია	მ. [signature]

საერთო შენიშვნები:

1. ნახაზში შეტანილი ყველა ცვლილება უნდა შეთანხმდეს პროექტის ავტორთან
2. შენობის საპროექტო ნული ±0.00=460.80 აბსოლუტურ ნიშნულს
3. პროექტში ყველა ზომა მოცემულია მილიმეტრებში, ნუშნულები-მეტრებში.

შენიშვნები:

თარიღი Dec 20, 2023 წ.

კორექტირება

№	კორექტირება	თარიღი
1		
2		
3		
4		
5		
6		

ნახაზის დასახელება:

ს.დ.-1; ს.დ.-2

თარიღი	Dec 20, 2023	პროექტი	
ფორმატი	ფორმ. A3	სტადია	მუშა
გვერდი	კ - 311		

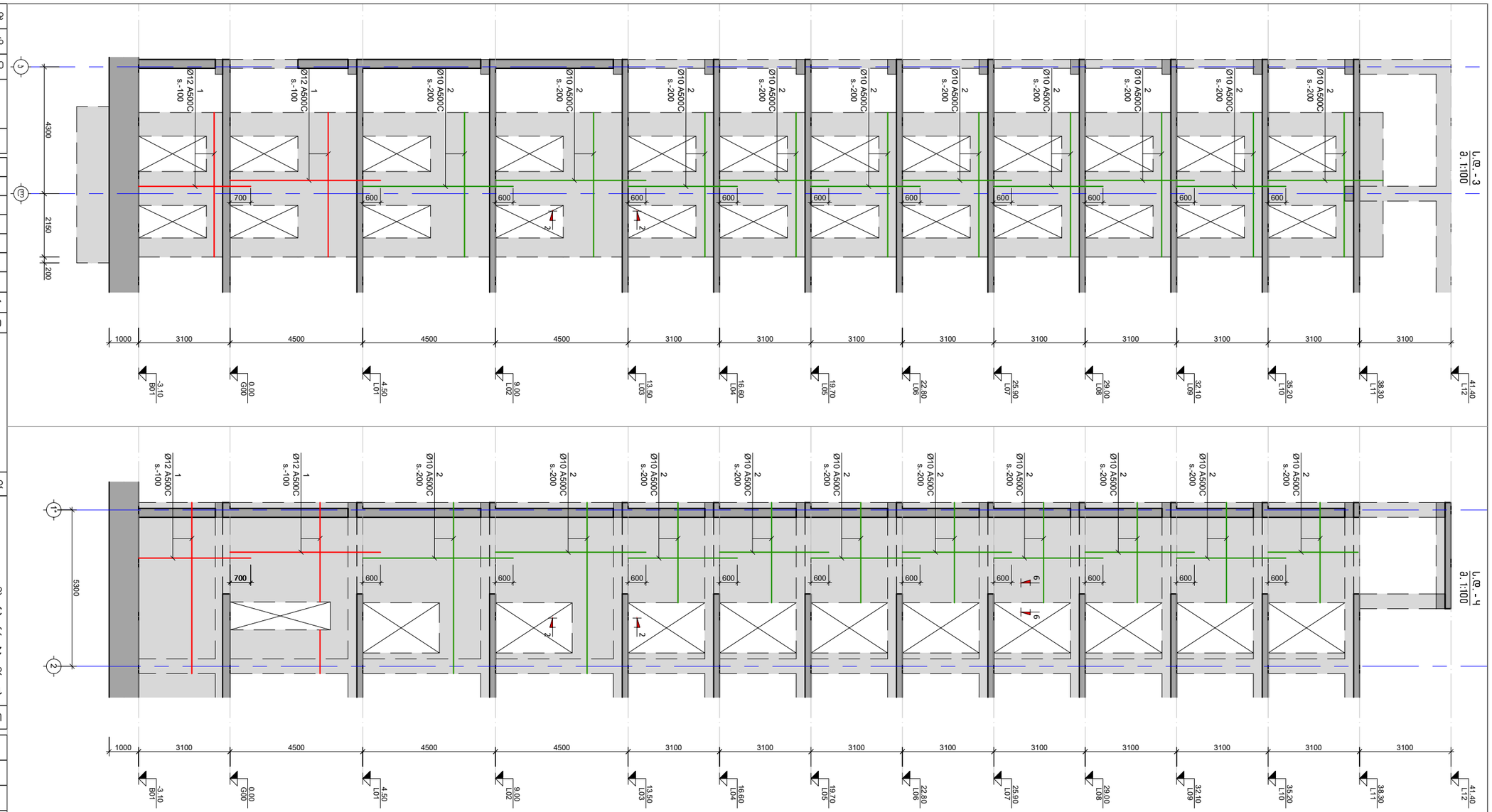

Գրաֆիկական մաս: 01.12.06.001.091		
Ճարտարապետական լուծումներ: Ա. Մելքոնյան, Ա.N73		
Կոնստրուկտիվ լուծումներ և հաշվարկներ՝ Ա. Մանուկյան		
Նախագծի փուլ	Աշխատանքային նկարներ	
Շենքի տեսակ	Բազմաբնակարան բնակելի շենք	
Շենքի հասցե	ք. Երևան, Արաբկիր 3-րդ թաղամաս, շ.N	
Գլխավոր ճարտարապետ	Ա. Ալեքսանյան	
Գլխավոր տնօրեն	Ա. Ալեքսանյան	
Գլխավոր ինժեներ	Ա. Ալեքսանյան	

Ուշադրություն

1. Ճարտարապետական և կոնստրուկտիվ լուծումները տես համապատասխան նախագծերում
2. Ելակետային նշագիծ է համարվում ±0.00=460.80
3. Ամրանների տեսակները տես կոնստրուկտիվ լուծումներում

Ամրանների բնութագրերը՝

Ամրանների տեսակ	Dec 20, 2023	Ճարտ.
Ամրանների դասը	պողպատ A3	Ա.Մելքոնյան
Ամրանների քաշը	3 - 312	

№	Ամրանների տեսակ	Ամրանների քաշը
1		
2		
3		
4		
5		
6		

Ելակետային նշագիծ՝ L.Q.-3; L.Q.-4; L.Q.-5

Ամրանների քաշը	Dec 20, 2023	Ամրագրված
Ամրանների դասը	պողպատ A3	Ա.Մելքոնյան
Ամրանների տեսակ	3 - 312	

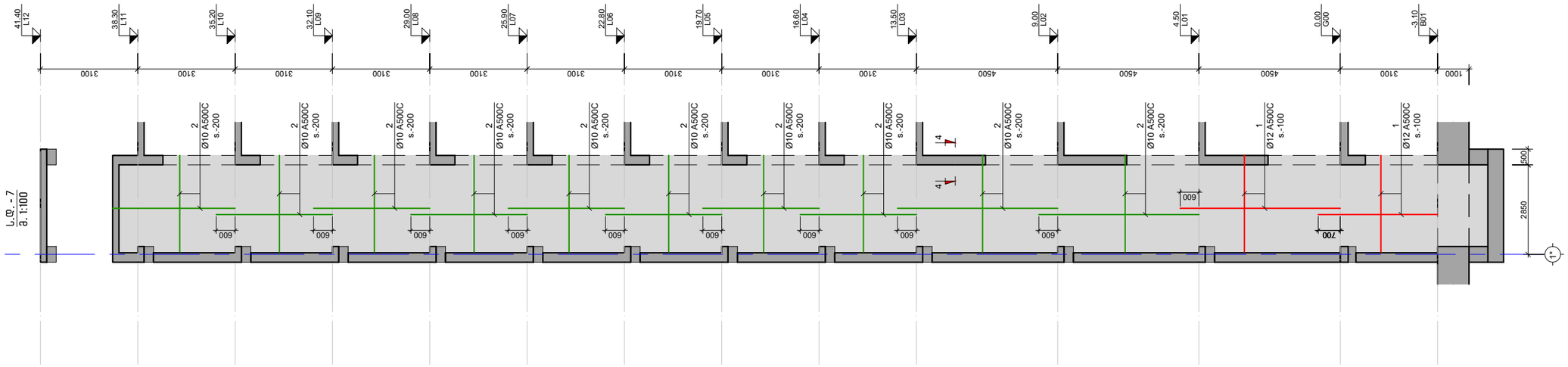

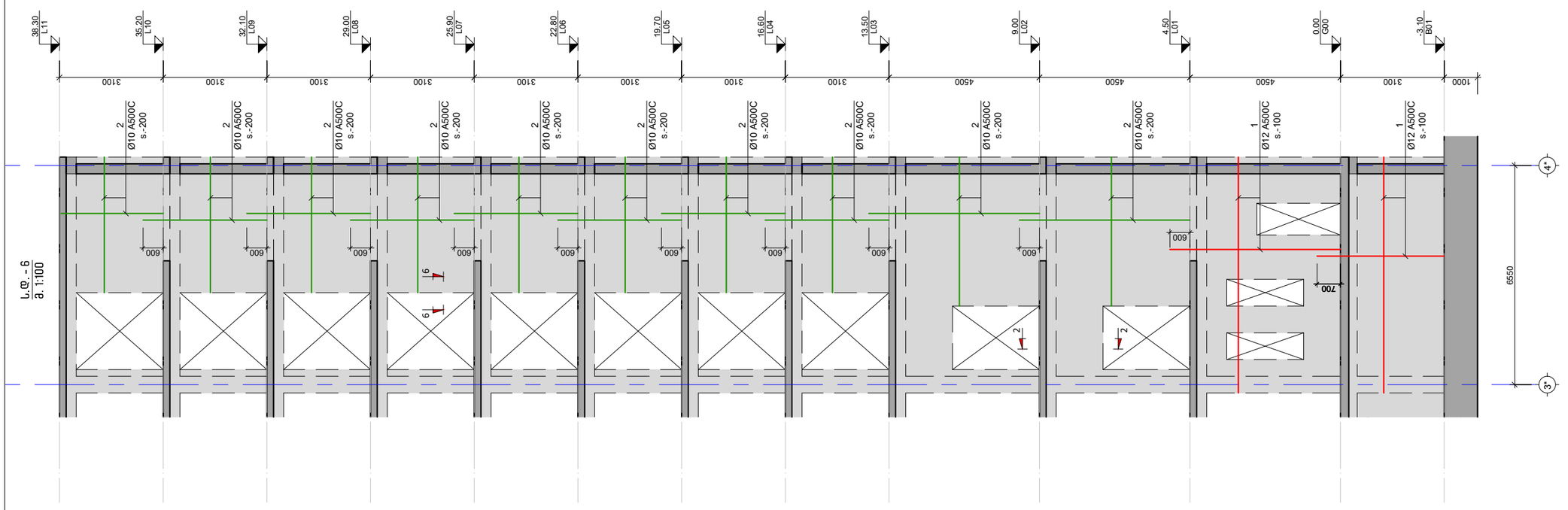

პროექტის სახელწოდება:
მრავალფუნქციური კომპლექსი

მისამართი: ქ. თბილისი, ჩარგლის ქ.N73

საკადასტრო კოდი: 01.12.06.001.091

სამშენებლო

თანამდებობა	სახელი	ხელმოწერა
პროექტის ავტორი	ბ. პაპელიანი	
კონსტრუქტორი	მ. საჯაია	

საერთო შენიშვნები:

1. ნახაზში შეტანილი ყველა ცვლილება უნდა შეთანხმდეს პროექტის ავტორთან
2. შენობის საპროექტო ნული ±0.00=460.80 აბსოლუტურ ნიშნულს
3. პროექტში ყველა ზომა მოცემულია მილიმეტრებში, ნუშნულები-მეტრებში.

შენიშვნები:

თარიღი Dec 20, 2023 წ.

პორექტირება

№	პორექტირება	თარიღი
1		
2		
3		
4		
5		
6		

ნახაზის დასახელება:

ს.დ.-6 ს.დ.-7

თარიღი	Dec 20, 2023	პროექტი	
ფორმატი	ფორმ. A3	სტადია	მუშა
გვერდი	პ - 313		

კვეთი 1-1
მ. 1:20

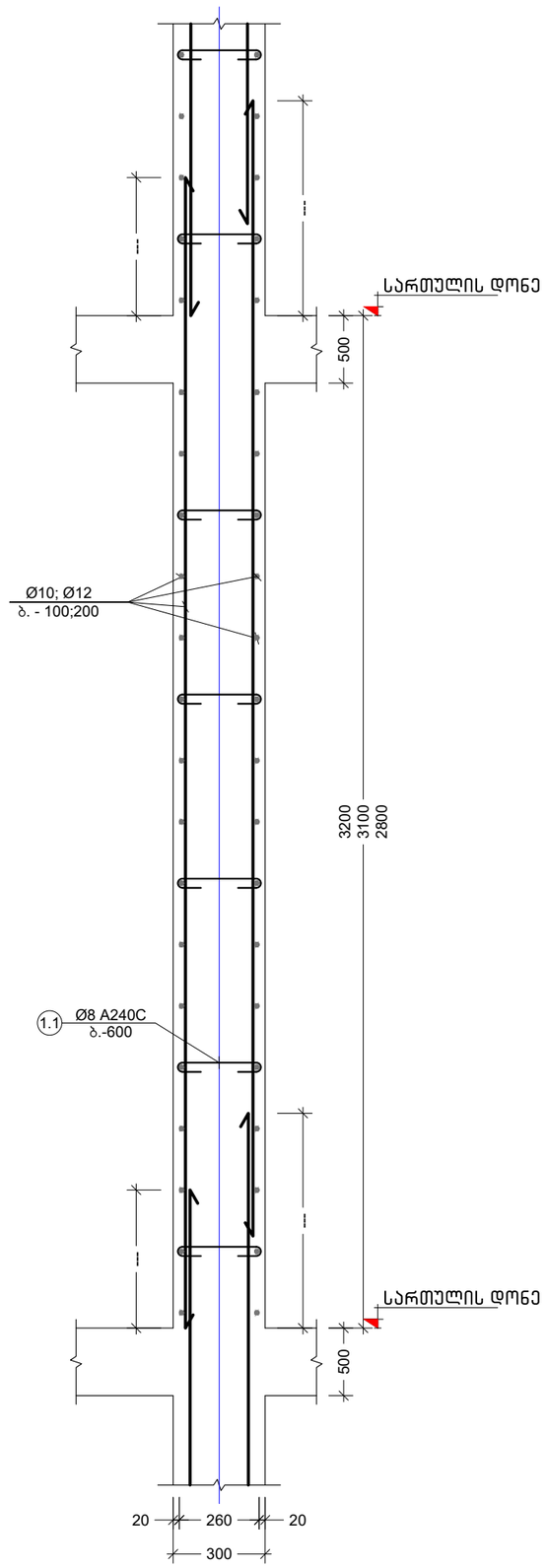

კვეთი 2-2
მ. 1:10

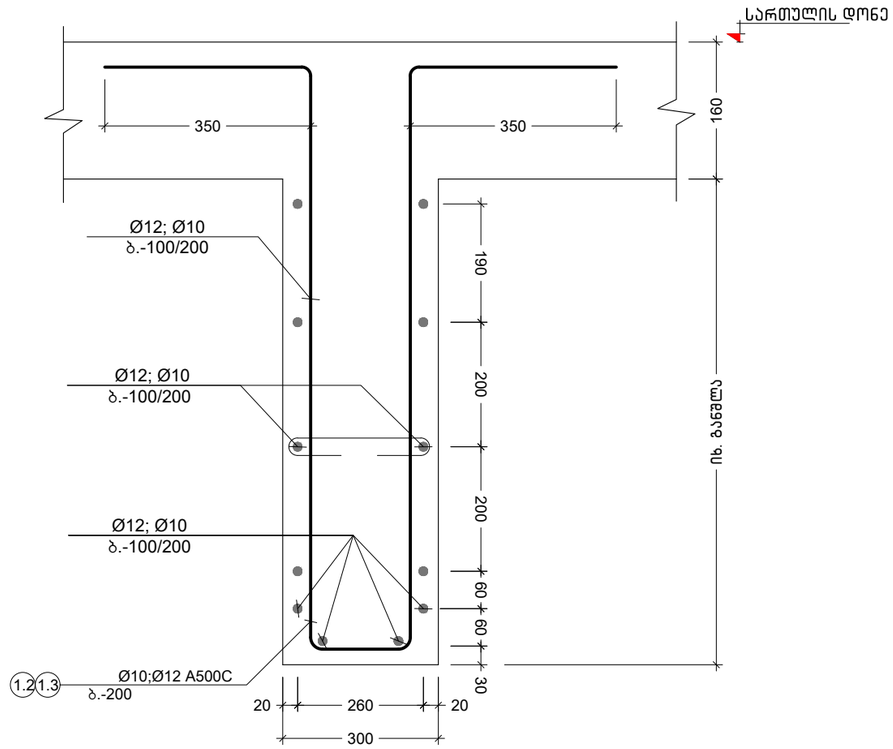

კვეთი 3-3
მ. 1:10

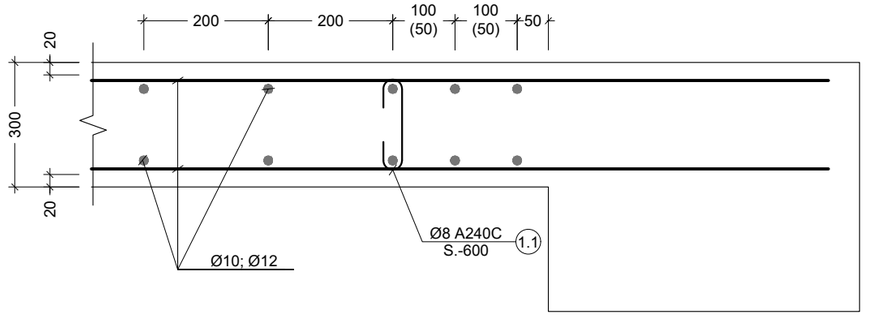

პროექტის სახელწოდება:
მრავალფუნქციური კომპლექსი

მისამართი: ქ. თბილისი, ჩარგლის ქ.N73

საკადასტრო კოდი: 01.12.06.001.091

საშენებლო

თანამდებობა	სახელი	ხელმოწერა
პროექტის ავტორი	ბ. პაპელიანი	
კონსტრუქტორი	მ. საჯაია	

საერთო შენიშვნები:

1. ნახაზში შეტანილი ყველა ცვლილება უნდა შეთანხმდეს პროექტის ავტორთან
2. შენობის საპროექტო ნული ±0.00=460.80 აბსოლუტურ ნიშნულს
3. პროექტში ყველა ზომა მოცემულია მილიმეტრებში, ნუშნულები-მეტრებში.

შენიშვნები:

თარიღი Dec 20, 2023 წ.

კორექტირება

№	კორექტირება	თარიღი
1		
2		
3		
4		
5		
6		

ნახაზის დასახელება:

კვეთი 1-1; 2-2; 3-3

თარიღი	Dec 20, 2023	პროექტი	
ფორმატი	ფორმ. A3	სტადია	მუშა
გვერდი	ა - 314		

კვეთი 4-4
მ. 1:10

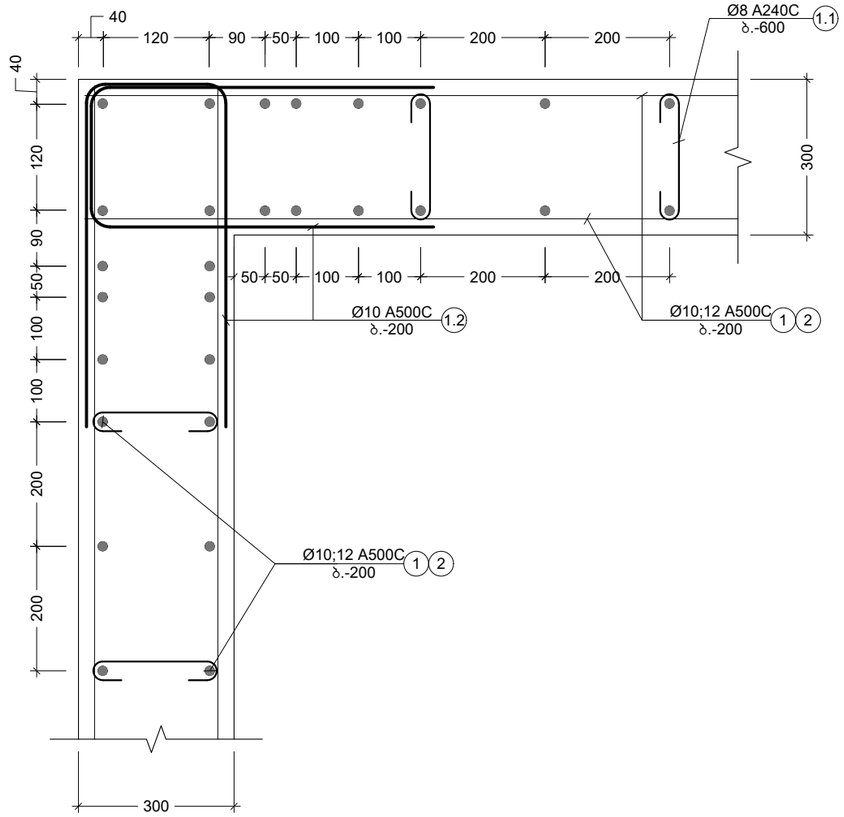

კვეთი 5-5
მ. 1:10

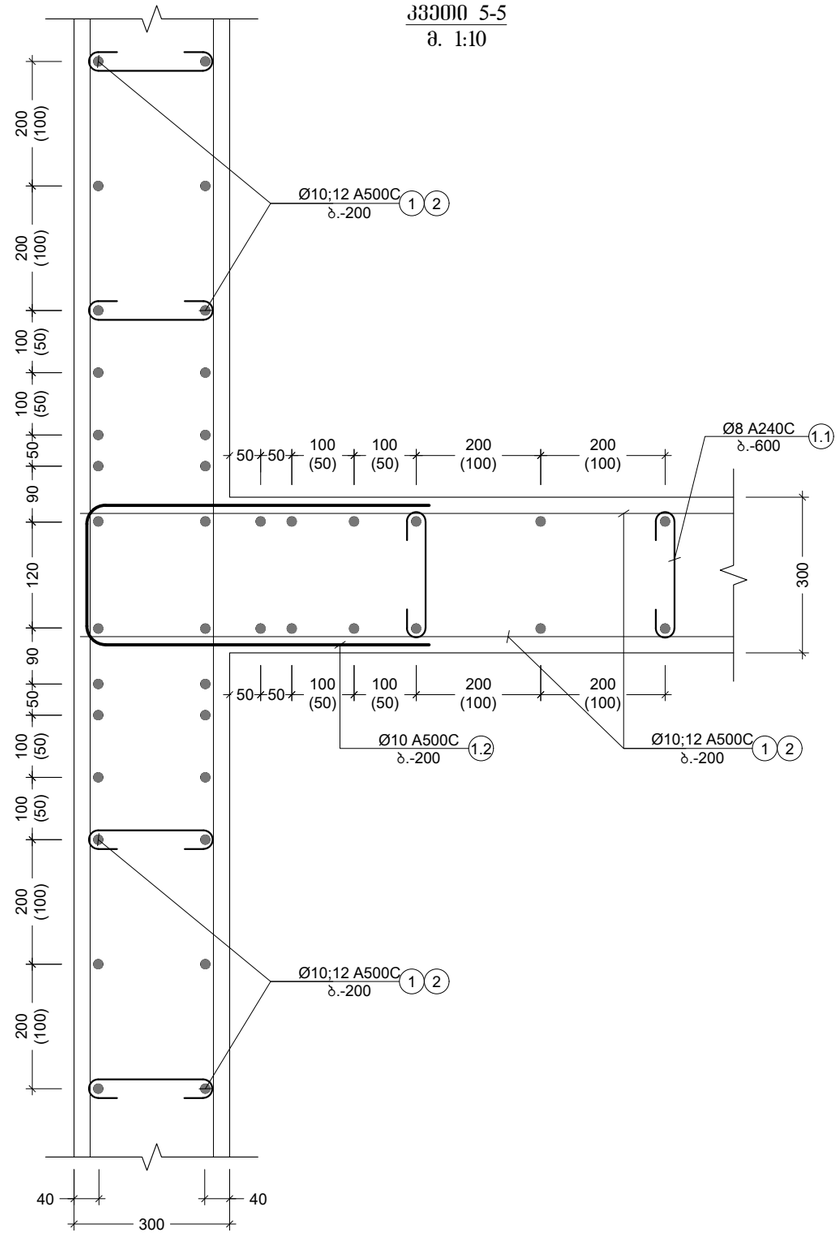

კვეთი 6-6
მ. 1:10

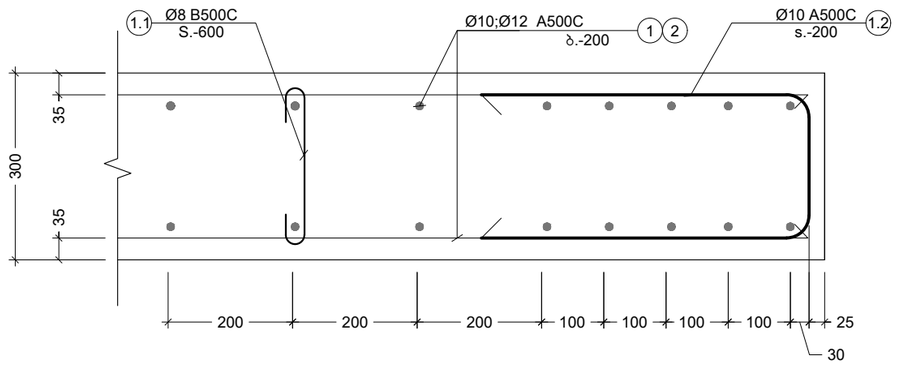

პოზ. №	ესკიზი	L მმ
1.1	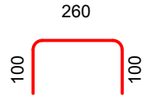	460
1.2	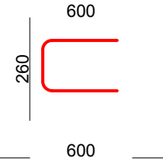	1460

პროექტის სახელწოდება:
მრავალფუნქციური კომპლექსი

მისამართი: ქ. თბილისი, ჩარგლის ქ.N73

საკადასტრო კოდი: 01.12.06.001.091

სამშენებლო

თანამდებობა	სახელი	ხელმოწერა
პროექტის ავტორი	ბ. პაპელიანი	
კონსტრუქტორი	მ. საჯაია	

საერთო შენიშვნები:

1. ნახაზში შეტანილი ყველა ცვლილება უნდა შეთანხმდეს პროექტის ავტორთან
2. შენობის საპროექტო ნული ±0.00=460.80 აბსოლუტურ ნიშნულს
3. პროექტში ყველა ზომა მოცემულია მილიმეტრებში, ნუშნულები-მეტრებში.

შენიშვნები:

თარიღი Dec 20, 2023 წ.

პორექტირება

№	პორექტირება	თარიღი
1		
2		
3		
4		
5		
6		

ნახაზის დასახელება:

კვეთი 4-4 ; 5-5; 6-6

თარიღი	Dec 20, 2023	პროექტი	
ფორმატი	ფორმ. A3	სტადია	მუშა
გვერდი	ა - 315		

ქვედა ფილა								
ქვედა ფილის ღერძები	პოზ. №	ფილის ზომები და არმირების ტიპი (მმ)		ფენის სიმაღლე (მ.)	ერთეული ფილის მოცულობა (მ³)		ჯამური მოცულობა ცალი (მ³)	
1-ლ. (1 ც.)	1	Ø 12	A500C	ს/ბ.	———		4980	4419
	2	Ø 10	A500C	ს/ბ.	———		10184	6276
	1.1	Ø 8	A240C	460	1507 X 1		693	273
	1.2	Ø 10	A500C	1460	1050 X 1		1533	945
	ბეტონი B30 ფილის მოცულობა			V =	163 X 1	=	163	მ³
2-ლ. (1 ც.)	1	Ø 12	A500C	ს/ბ.	———		4980	4419
	2	Ø 10	A500C	ს/ბ.	———		10184	6276
	1.1	Ø 8	A240C	460	1507 X 1		693	273
	1.2	Ø 10	A500C	1460	210 X 1		307	189
	ბეტონი B30 ფილის მოცულობა			V =	163 X 1	=	163	მ³
3-ლ. (1 ც.)	1	Ø 12	A500C	ს/ბ.	———		1335	1185
	2	Ø 10	A500C	ს/ბ.	———		2682	1653
	1.1	Ø 8	A240C	460	398 X 1		183	72
	1.2	Ø 10	A500C	1460	1050 X 1		1533	945
	ბეტონი B30 ფილის მოცულობა			V =	43 X 1	=	43	მ³
4-ლ. (1 ც.)	1	Ø 12	A500C	ს/ბ.	———		2040	1810
	2	Ø 10	A500C	ს/ბ.	———		3491	2151
	1.1	Ø 8	A240C	460	535 X 1		246	97
	1.2	Ø 10	A500C	1460	400 X 1		584	360
	ბეტონი B30 ფილის მოცულობა			V =	58 X 1	=	58	მ³
5-ლ. (1 ც.)	1	Ø 12	A500C	ს/ბ.	———		2030	1801
	2	Ø 10	A500C	ს/ბ.	———		3689	2273
	1.1	Ø 8	A240C	460	558 X 1		257	101
	1.2	Ø 10	A500C	1460	350 X 1		511	315
	ბეტონი B30 ფილის მოცულობა			V =	60 X 1	=	60	მ³
6-ლ. (1 ც.)	1	Ø 12	A500C	ს/ბ.	———		2375	2107
	2	Ø 10	A500C	ს/ბ.	———		4154	2560
	1.1	Ø 8	A240C	460	634 X 1		291	115
	1.2	Ø 10	A500C	1460	450 X 1		657	405
	ბეტონი B30 ფილის მოცულობა			V =	68 X 1	=	68	მ³
7-ლ. (3 ც.)	1	Ø 12	A500C	ს/ბ.	———		3195	2835
	2	Ø 10	A500C	ს/ბ.	———		6686	4120
	1.1	Ø 8	A240C	460	328 X 3		453	179
	1.2	Ø 10	A500C	1460	200 X 3		876	540
	ბეტონი B30 ფილის მოცულობა			V =	35 X 3	=	106	მ³

ამოსაღები ფილების ნუმერაცია

პროექტის დასახ.:	ბინათმშენებლობა ს/კ 01.12.06.001.091
ქალაქი, დასახ.	ბათუმი, ჩაქვთილის ქ.N73
ელემენტის დასახ.	ქვედა ფილა
ნახაზის დასახ.:	არმირების სქემა
ნახაზის N:	3.
მასშტაბი:	1:50
ფორმატი:	A3
თარიღი:	Dec 20, 2023
ფურცელი	3 - 316

1					
2					
3					
4					
5					
6					

ნახაზის ავტორი:			
ტექნიკური ზედამხედველი:			
ხელმძღვანელი:	ე. ლაზარაშვილი		
ავტორის სერტიფიკატის N:			
ტექნიკური ზედამხედველის სერტიფიკატის N:			
ხელმძღვანელის სერტიფიკატის N:			

ნახაზის ავტორი: ე. ლაზარაშვილი

ტექნიკური ზედამხედველი: ე. ლაზარაშვილი

ხელმძღვანელი: ე. ლაზარაშვილი

ნახაზის N: 3

ნახაზის დასახელება: არმირების სქემა

ობიექტის დასახელება: ბინათმშენებლობა ს/კ 01.12.06.001.091

ობიექტის მისამართი: ქ. ბათუმი, ჩაქვთილის ქ.N73

1. ნახაზი შედგენილია მხოლოდ ჯვარედინი არმირების ელემენტებისთვის, ნახაზებზე-არმირების-სქემებზე.

2. ბეტონის მარკა B30 F200 W8 ფილა h=40.00=460.80

3. ჯვარედინი არმირების ელემენტების ანკერული სიგრძეები განსაზღვრულია ნორმატიული მოთხოვნების მიხედვით.

ნახაზის N: 3

ნახაზის დასახელება: არმირების სქემა

ობიექტის დასახელება: ბინათმშენებლობა ს/კ 01.12.06.001.091

ობიექტის მისამართი: ქ. ბათუმი, ჩაქვთილის ქ.N73

1. ნახაზი შედგენილია მხოლოდ ჯვარედინი არმირების ელემენტებისთვის, ნახაზებზე-არმირების-სქემებზე.

2. ბეტონის მარკა B30 F200 W8 ფილა h=40.00=460.80

3. ჯვარედინი არმირების ელემენტების ანკერული სიგრძეები განსაზღვრულია ნორმატიული მოთხოვნების მიხედვით.

ამოსაღები ფილების ნუმერაცია

ნახაზის ავტორი:			
ტექნიკური ზედამხედველი:			
ხელმძღვანელი:	ე. ლაზარაშვილი		
ავტორის სერტიფიკატის N:			
ტექნიკური ზედამხედველის სერტიფიკატის N:			
ხელმძღვანელის სერტიფიკატის N:			

1					
2					
3					
4					
5					
6					

ნახაზის N:	3		
ნახაზის დასახელება:	არმირების სქემა		
ფურცლის N:	A3	ფურცლების რაოდენობა:	3
თარიღი:	Dec 20, 2023		

Разработано впервые

Типовой проект 01.12.06.001.091 Альбом 1

Альбом разработан в программе AutoCAD 2013 и выше

Разработал: Ю. Ш. Шаймуратов, Н. Р. Ахметова, Р. Ф. Ахметов

Проверил: Ф. Ф. Ахметов

Н. контр.: Ф. Ф. Ахметов

Гип: Ф. Ф. Ахметов

Согласовано:

Инв. № подл.	Подпись и дата	Взам. инв. №

№	Изменения	Подпись
1		
2		
3		
4		
5		
6		

Выполнено в программе: Dec 20, 2023 6.

Типовой альбом

№	Типовой альбом	Подпись
1		
2		
3		
4		
5		
6		

Выполнено в программе: Dec 20, 2023

Типовой альбом

Стадия: Р

Лист: 1

Листов: 1

Организация: ООО "ПроектСтройСервис"

г. Уфа

Фрагмент плана ростверка свайного фундамента с обозначением сборных железобетонных элементов

Фрагмент плана ростверка свайного фундамента с обозначением монолитных железобетонных элементов

Сборная железобетонная свая С 30.30-4

Монолитная железобетонная свая С 30.30-4

Ростверк

Фундаментная балка

Ростверк

Фундаментная балка

Ростверк

Фундаментная балка

ჯვეთი "მ.რ.-1"-ზე
მ. 1:10

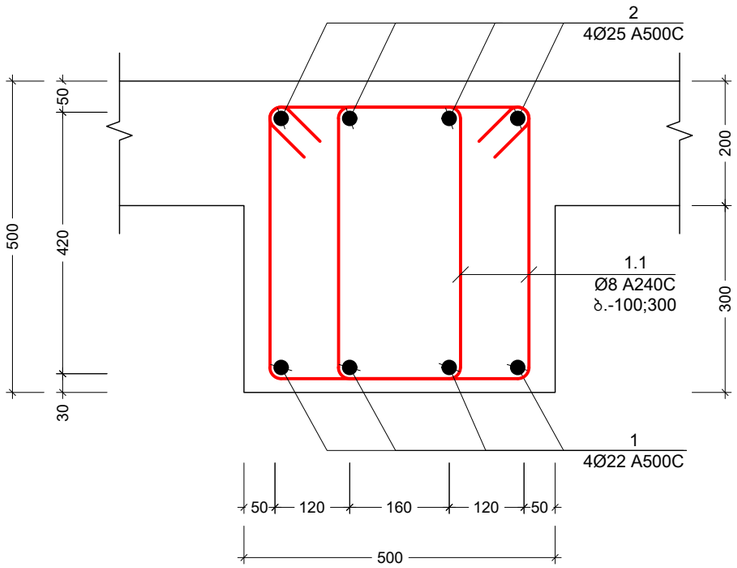

ჯვეთი "მ.რ.-2"-ზე
მ. 1:10

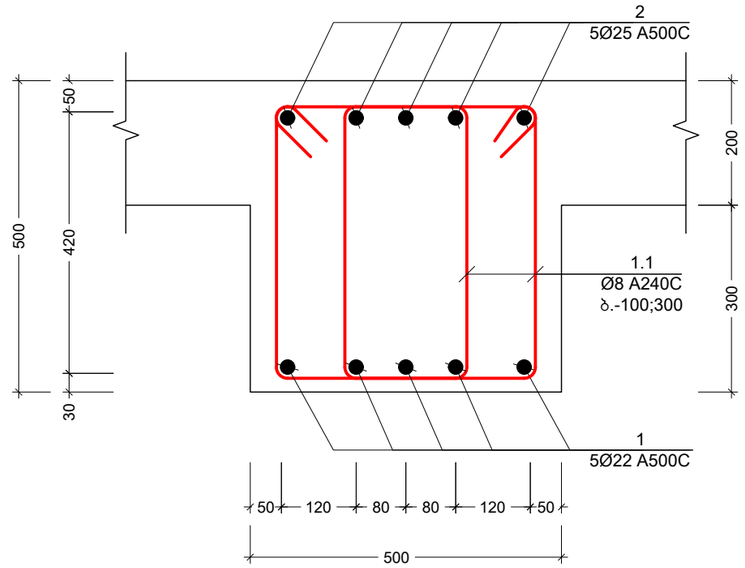

ჯვეთი "მ.რ.-3"-ზე
მ. 1:10

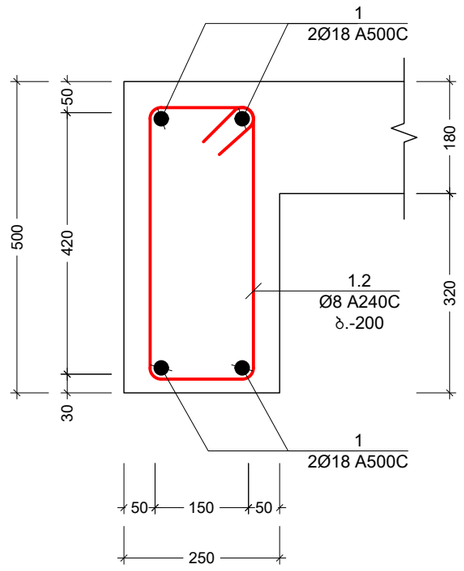

ჯვეთი "მ.რ.-4"-ზე
მ. 1:10

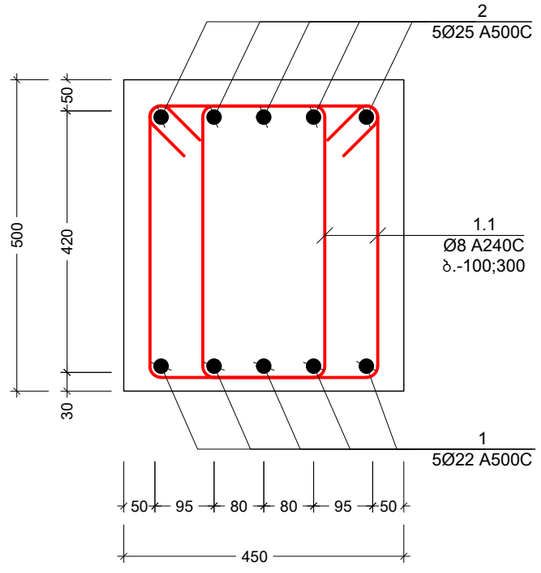

პოზ. №	ესკიზი	L მმ
1.1	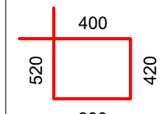	1640
1.2	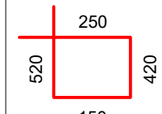	1340

პროექტის სახელწოდება:
მრავალფუნქციური კომპლექსი

მისამართი: ქ. თბილისი, ჩარგლის ქ.N73

საკადასტრო კოდი: 01.12.06.001.091

საშენებლო

თანამდებობა	სახელი	ხელმოწერა
პროექტის ავტორი	ბ. პაპელიანი	
კონსტრუქტორი	მ. საჯაია	

საერთო შენიშვნები:

1. ნახაზში შეტანილი ყველა ცვლილება უნდა შეთანხმდეს პროექტის ავტორთან
2. შენობის საპროექტო ნული ±0.00=460.80 აბსოლუტურ ნიშნულს
3. პროექტში ყველა ზომა მოცემულია მილიმეტრებში, ნუშნულები-მეტრებში.

შენიშვნები:

თარიღი Dec 20, 2023 წ.

კორექტირება

№	კორექტირება	თარიღი
1		
2		
3		
4		
5		
6		

ნახაზის დასახელება:

მ.რ. - 1; 2; 3; 4 ესკიზი

თარიღი	Dec 20, 2023	პროექტი	
ფორმატი	ფორმ. A3	სტადია	მუშა
გვერდი	ა - 402		

ქვესტრ. დასახ.	ელემენტის დასახ.	პოზ. №	ფიზიკური ან ანალიზის სიმძლავრე (მმ)	ცვლადობის სიმძლავრე (მ.)	ელემენტის სიმძლავრე (მ.)	ბეტონის ნარევის სავარაუდო მოცულობა (მ3)
რიგი 9.00 სთ.	ბ.რ.-1	1	Ø 22 A500C	ლ.ბ.	356	1061
		2	Ø 25 A500C	ლ.ბ.	346	1334
		1.1	Ø 8 A240C	1640	1268	500
		ბაზის ბეტონი B30		V = 11.6 X 1 =		11.6 მ³
	ბ.რ.-2	1	Ø 22 A500C	ლ.ბ.	368	1098
		2	Ø 25 A500C	ლ.ბ.	384	1479
		1.2	Ø 8 A240C	1640	1050	414
		ბაზის ბეტონი B30		V = 16.0 X 1 =		16.0 მ³
	ბ.რ.-4	1	Ø 22 A500C	ლ.ბ.	483	1441
		2	Ø 25 A500C	ლ.ბ.	504	1941
		1.2	Ø 8 A240C	1640	1378	543
		ბაზის ბეტონი B30		V = 18.9 X 1 =		18.9 მ³
რიგი 13.50 სთ.	ბ.რ.-1	1	Ø 22 A500C	ლ.ბ.	356	1061
		2	Ø 25 A500C	ლ.ბ.	346	1334
		1.1	Ø 8 A240C	1640	1268	500
		ბაზის ბეტონი B30		V = 8.9 X 1 =		8.9 მ³
	ბ.რ.-3	1	Ø 18 A500C	ლ.ბ.	543	1084
		1.2	Ø 8 A240C	1340	791	312
		ბაზის ბეტონი B30		V = 27.3 X 1 =		27.3 მ³
	ბ.რ.-2	1	Ø 22 A500C	ლ.ბ.	2985	1177
		2	Ø 25 A500C	ლ.ბ.	1092	4206
		1.2	Ø 8 A240C	1640	1820 X 1	3121
		ბაზის ბეტონი B30		V = 12.7 X 1 =		12.7 მ³
	ბ.რ.-4	1	Ø 22 A500C	ლ.ბ.	379	1458
		2	Ø 25 A500C	ლ.ბ.	1386	547
		1.1	Ø 8 A240C	1640	845 X 1	1159
		ბაზის ბეტონი B30		V = 19.0 X 1 =		19.0 მ³
	ბ.რ.-2	1	Ø 22 A500C	ლ.ბ.	389	2607
		2	Ø 25 A500C	ლ.ბ.	912	3512
		1.2	Ø 8 A240C	1640	1520 X 1	983
		ბაზის ბეტონი B30		V = 9.7 X 1 =		9.7 მ³
	ბ.რ.-1	1	Ø 22 A500C	ლ.ბ.	356	1061
		2	Ø 25 A500C	ლ.ბ.	346	1334
		1.1	Ø 8 A240C	1640	773 X 1	500
		ბაზის ბეტონი B30		V = 11.6 X 1 =		11.6 მ³
რიგი 16.60-38.30 სთ.	ბ.რ.-1	1	Ø 22 A500C	ლ.ბ.	2845	8484
		2	Ø 25 A500C	ლ.ბ.	2770	10670
		1.1	Ø 8 A240C	1640	10142	4000
		ბაზის ბეტონი B30		V = 11.6 X 8 =		92.8 მ³
რიგი 43.60 სთ.	ბ.რ.-1	1	Ø 22 A500C	ლ.ბ.	356	1061
		2	Ø 25 A500C	ლ.ბ.	346	1334
		1.1	Ø 8 A240C	1640	773 X 1	500
		ბაზის ბეტონი B30		V = 11.6 X 1 =		11.6 მ³

№	სპეციფიკაციის დასახელება	რაოდენობა
1		
2		
3		
4		
5		
6		

ნახაზის ავტორი:	ე. ცაგარელი
შემოწმებულია:	ნ. ჯაფარიძე
დამტკიცებულია:	ნ. ჯაფარიძე
ნახაზის დასახელება:	ბეტონის ნარევის მიწოდების ვადები
ნახაზის ნომერი:	ბ - 403
ფორმატი:	A3
მასშტაბი:	1:50
თარიღი:	Dec 20, 2023
ობიექტის დასახელება:	ბეტონის ნარევის მიწოდების ვადები
ობიექტის მისამართი:	ქ. თბილისი, ჩაჩავის ქ. №73
პროექტის ავტორი:	შპს "ბეტონის ნარევის ქარხანა"

1. ნებისმიერი ცვლილება ბეტონის ნარევის მიწოდების ვადებში უნდა შეთანხმდეს ბეტონის ნარევის მომწოდებელ ორგანიზაციასთან.
2. ბეტონის ნარევის მიწოდების ვადების ±0.00=460.80 ნიშნულზე.
3. ბეტონის ნარევის მიწოდების ვადების ცვლილება დაშვებულია მხოლოდ ორივე მხარის წერილობითი შეთანხმების საფუძველზე.

კიბე #1 -ის გეგმა -3.10 და +0.00 ნიშნულებს შორის
მ. 1:50

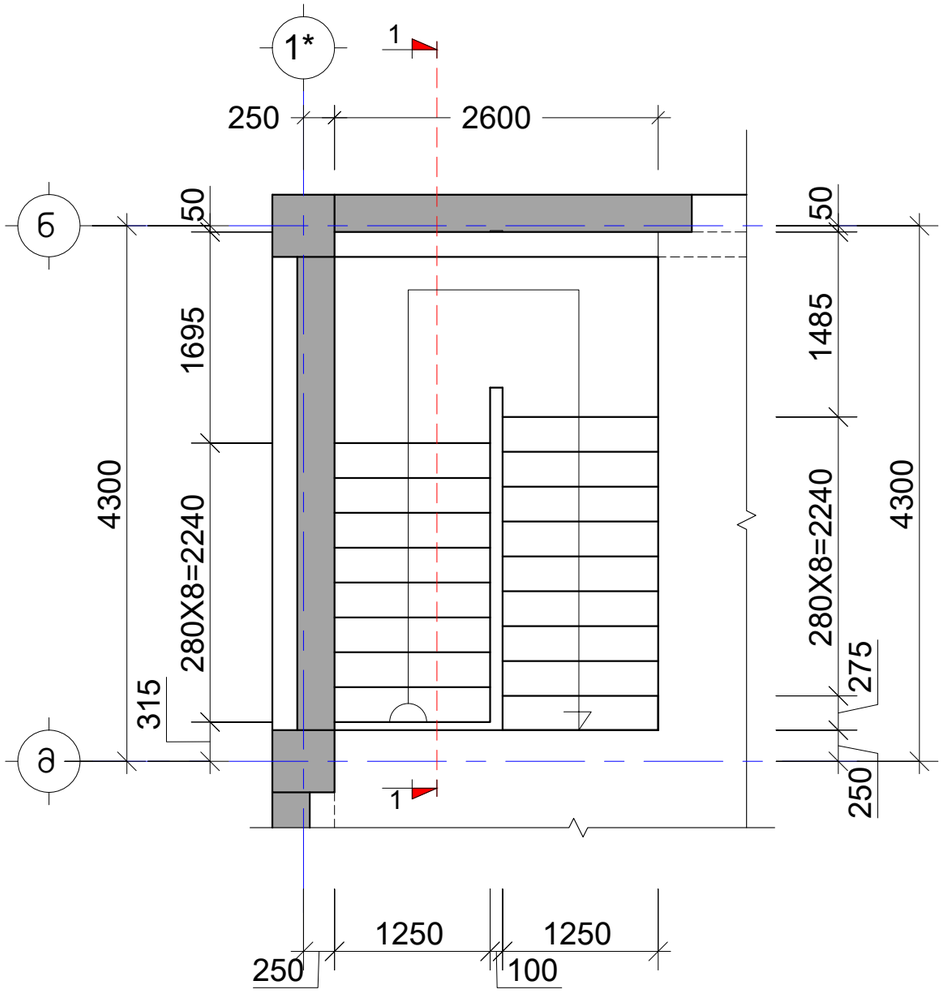

კიბე #1 -ის გეგმა +0.00 და +9.00 ნიშნულებს შორის
მ. 1:50

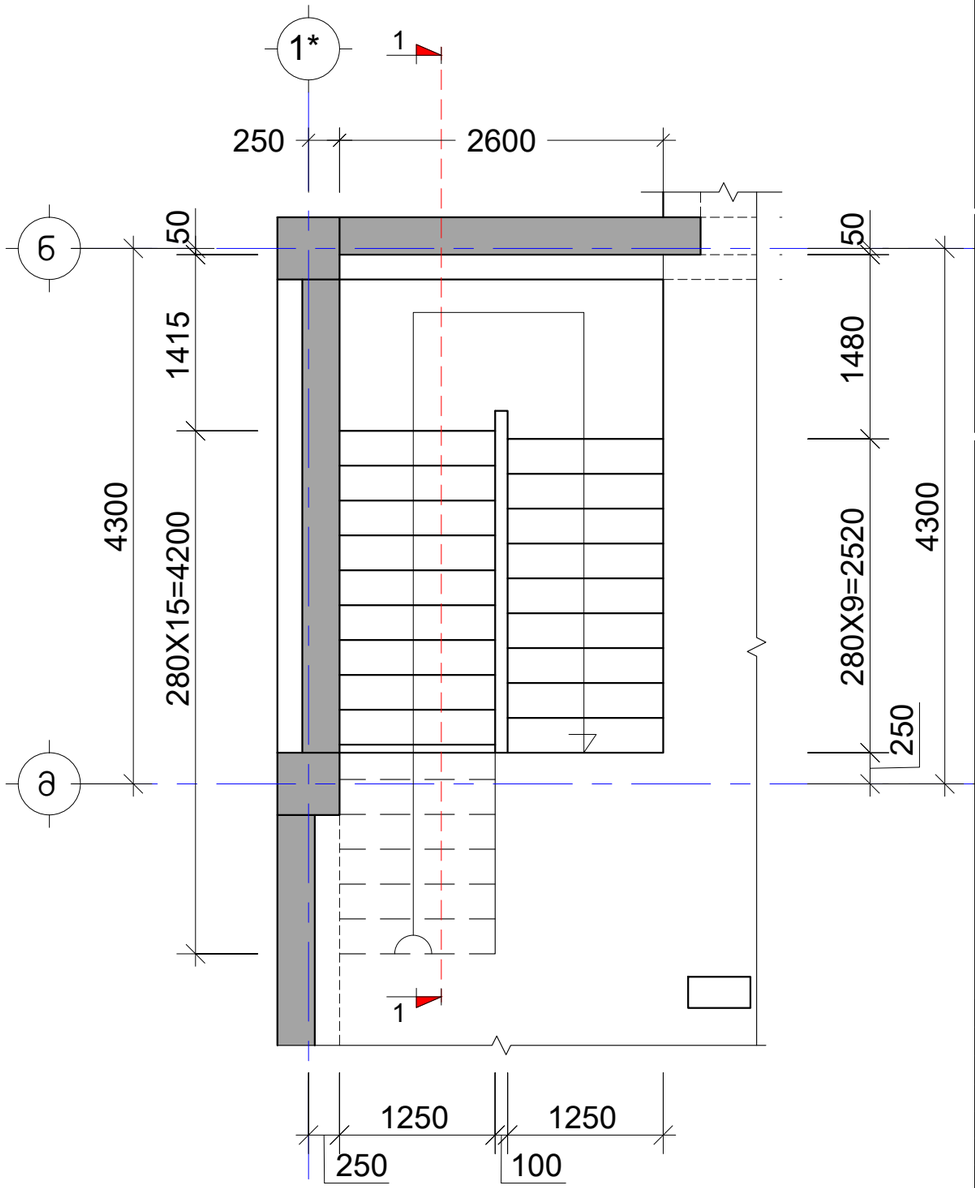

პროექტის სახელწოდება:
მრავალფუნქციური კომპლექსი

მისამართი: ქ. თბილისი, ჩარგლის ქ.N73

საკადასტრო კოდი: 01.12.06.001.091

საშენებლო

თანამდებობა	სახელი	ხელმოწერა
პროექტის ავტორი	ბ. პაპელიანი	
კონსტრუქტორი	მ. საჯაია	

საერთო შენიშვნები:

1. ნახაზში შეტანილი ყველა ცვლილება უნდა შეთანხმდეს პროექტის ავტორთან
2. შენობის საპროექტო ნული ±0.00=460.80 აბსოლუტურ ნიშნულს
3. პროექტში ყველა ზომა მოცემულია მილიმეტრებში, ნუშნულები-მეტრებში.

შენიშვნები:

თარიღი Dec 20, 2023 წ.

კორექტირება

№	კორექტირება	თარიღი
1		
2		
3		
4		
5		
6		

ნახაზის დასახელება:

კიბე N1 გეგმა -3.10 და 0.00 ; 0.00 და 9.00 ნიშ. შორის

თარიღი	Dec 20, 2023	პროექტი	
ფორმატი	ფორმ. A3	სტადია	მუშა
გვერდი	კ - 501		

ჯიბე #1 -ის გეგმა +9.00 და +39.30 ნიშნულებს შორის
მ. 1:50

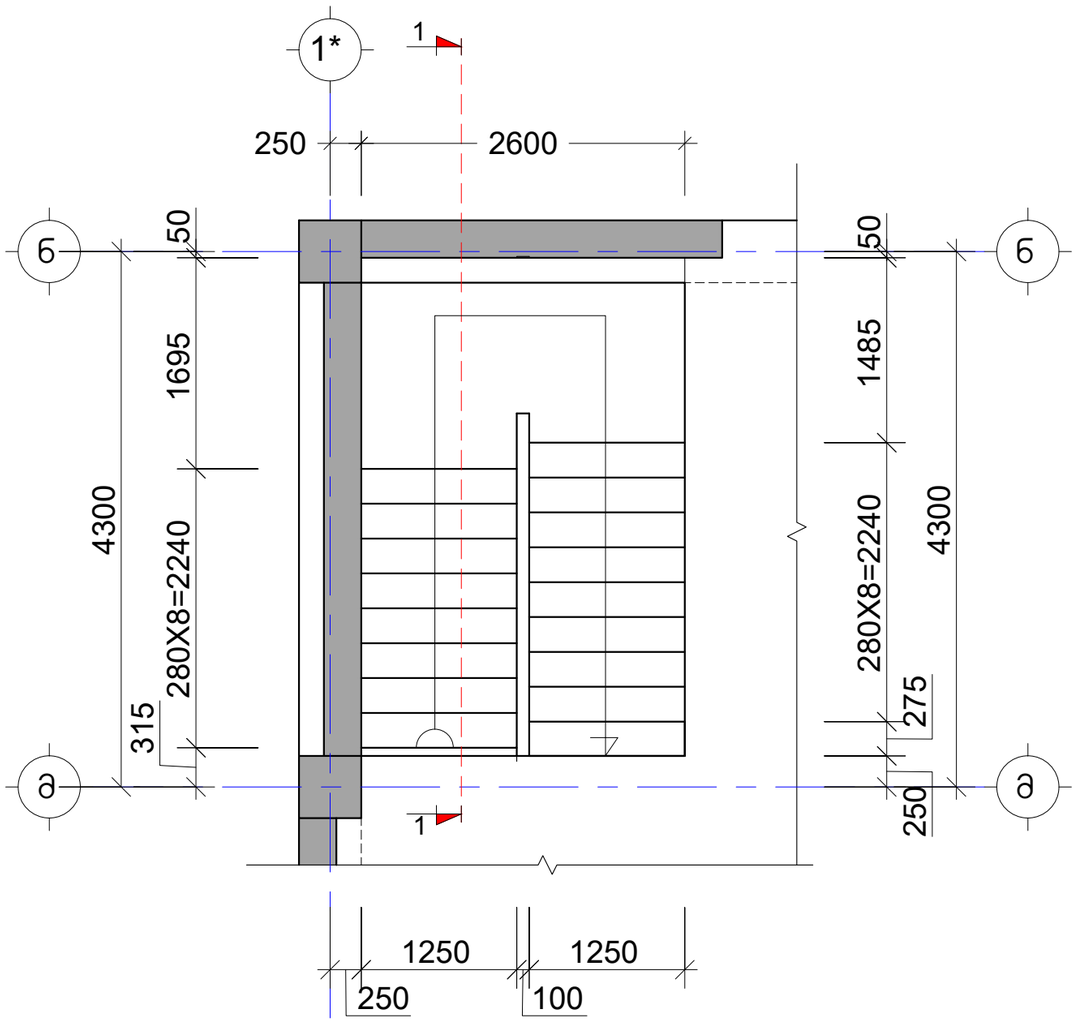

სამშენებლო

პროექტის სახელწოდება:
მრავალფუნქციური კომპლექსი

მისამართი: ქ. თბილისი, ჩარგლის ქ.N73

საკადასტრო კოდი: 01.12.06.001.091

თანამდებობა	სახელი	ხელმოწერა
პროექტის ავტორი	ბ. პაპელიანი	
კონსტრუქტორი	მ. საჯაია	

საერთო შენიშვნები:

1. ნახაზში შეტანილი ყველა ცვლილება უნდა შეთანხმდეს პროექტის ავტორთან
2. შენობის საპროექტო ნული ±0.00=460.80 აბსოლუტურ ნიშნულს
3. პროექტში ყველა ზომა მოცემულია მილიმეტრებში, ნუშნულები-მეტრებში.

შენიშვნები:

თარიღი Dec 20, 2023 წ.

კორექტირება

№	კორექტირება	თარიღი
1		
2		
3		
4		
5		
6		

ნახაზის დასახელება:

ჯიბე N1 გეგმა 9.00 და 38.30 ნიშ. შორის

თარიღი	Dec 20, 2023	პროექტი	
ფორმატი	ფორმ. A3	სტადია	მუშა
გვერდი	ჯ - 502		

კიბე #1 -ის ჭრილი 1-1
მ. 1:100

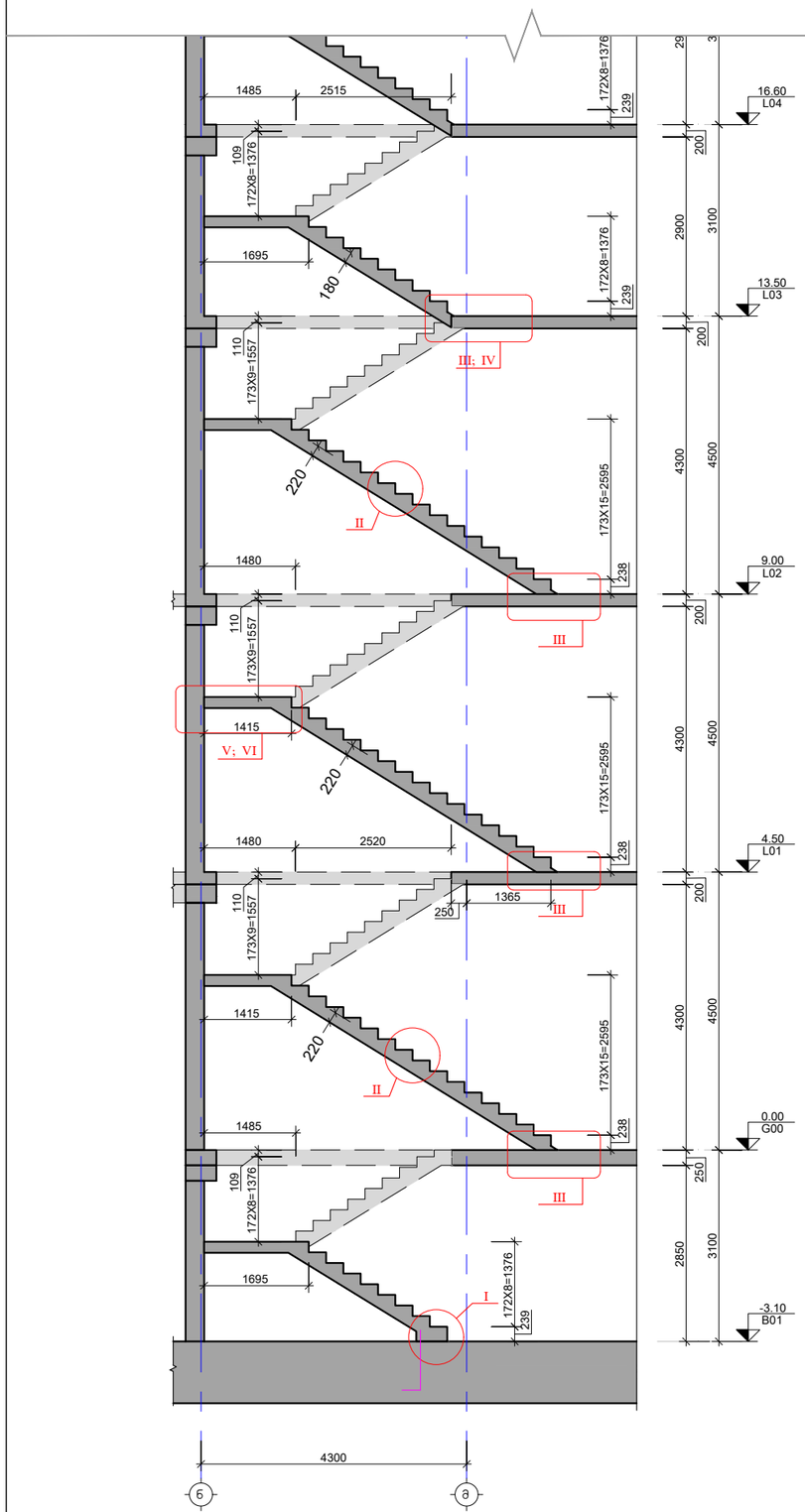

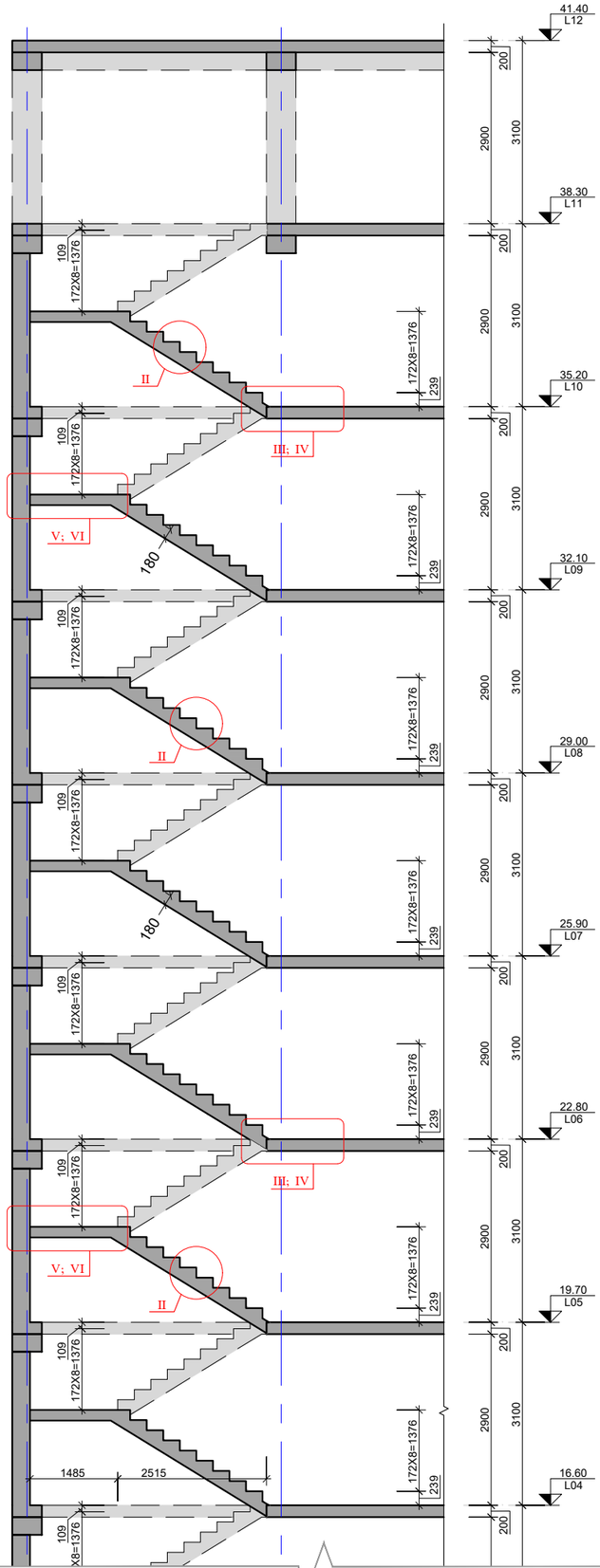

სამშენებლო

პროექტის სახელწოდება:
მრავალფუნქციური კომპლექსი

მისამართი: ქ. თბილისი, ჩარგლის ქ.N73

საკადასტრო კოდი: 01.12.06.001.091

თანამდებობა	სახელი	ხელმოწერა
პროექტის ავტორი	ბ. პაპელიანი	
კონსტრუქტორი	მ. საჯაია	

საერთო შენიშვნები:

1. ნახაზში შეტანილი ყველა ცვლილება უნდა შეთანხმდეს პროექტის ავტორთან
2. შენობის საპროექტო ნული ±0.00=460.80 აბსოლურად ნიშნულს
3. პროექტში ყველა ზომა მოცემულია მილიმეტრებში, ნუშნულები-მეტრებში.

შენიშვნები:

თარიღი Dec 20, 2023 წ.

პორექტირება

№	პორექტირება	თარიღი
1		
2		
3		
4		
5		
6		

ნახაზის დასახელება:

კიბე #1 -ის ჭრილი 1-1

თარიღი	Dec 20, 2023	პროექტი	
ფორმატი	ფორმ. A3	სტადია	მუშა
გვერდი	პ - 503		

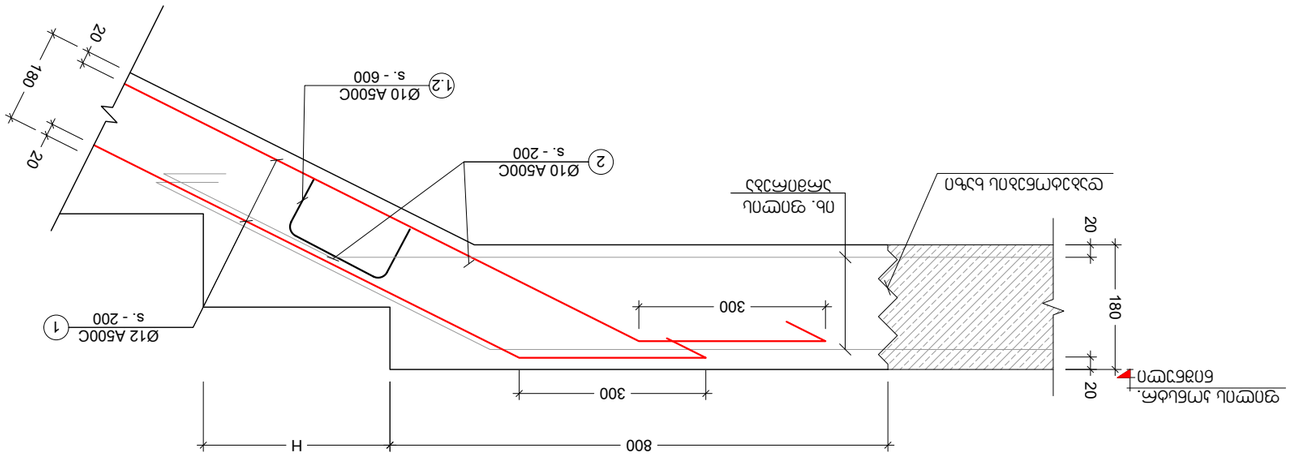

Узел "III"
а 1:10

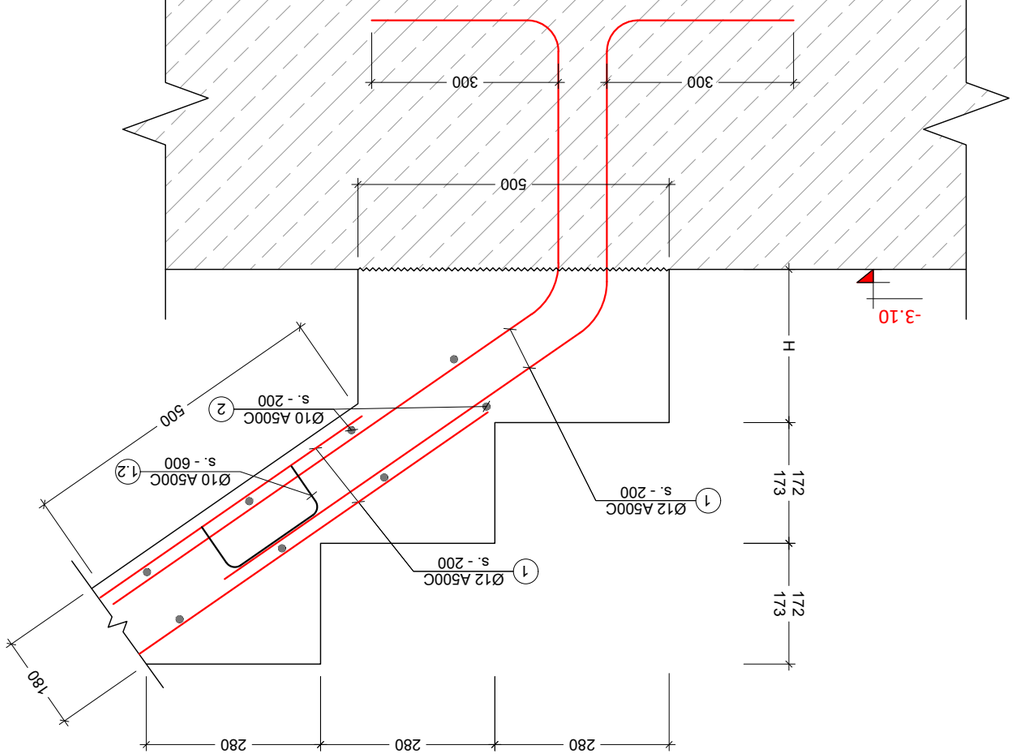

Узел "I"
а 1:10

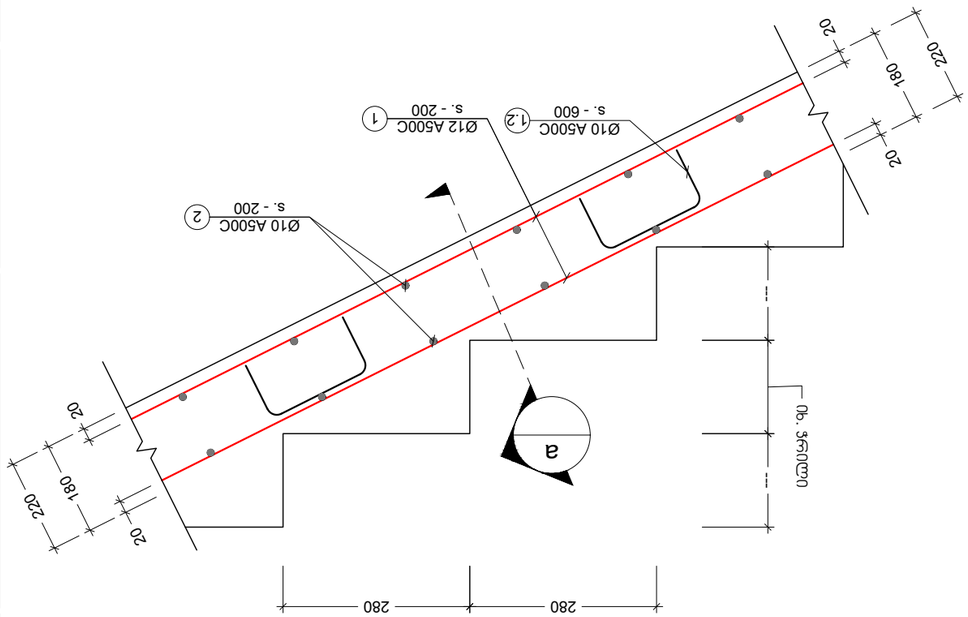

Узел "II"
а 1:10

Узел "II"
а 1:10

Армирование плиты балкона
Вариант 1
Для проектирования
Материал: ж. тяжелый, класс ж.N73
Начальник: 01.12.06.001.091

Изм.	Кол. уч.	Лист	№ док.	Подп.	Дата
Разраб.					
Пров.					
Н. контр.					
Утв.					

Dec 20, 2023 6.

№	Зона расположения	Примечание
1		
2		
3		
4		
5		
6		

Взам. инв. №

Подпись и дата

Инв. № подл.

Изм.	Кол. уч.	№ док.	Подп.	Дата

Копирование

Стадия	Лист	Листов
Р	3	5

Формат А3	
5 - 504	

Копировал

Формат А4

Армирование плиты балкона, балконной плиты-2.

Узел "I"
а 1:10

Узел "II"
а 1:10

Узел "III"
а 1:10

1. Балконная плита армируется двумя сетками, устанавливаемыми в верхней и нижней зонах.
2. Толщина плиты балкона 180 мм ±0.00=460.80
Уточнить при привязке.
3. Армирование выполнить по серии 1.020.1-2.07, Армирование-2.

კედელი "IV"
მ 1:10

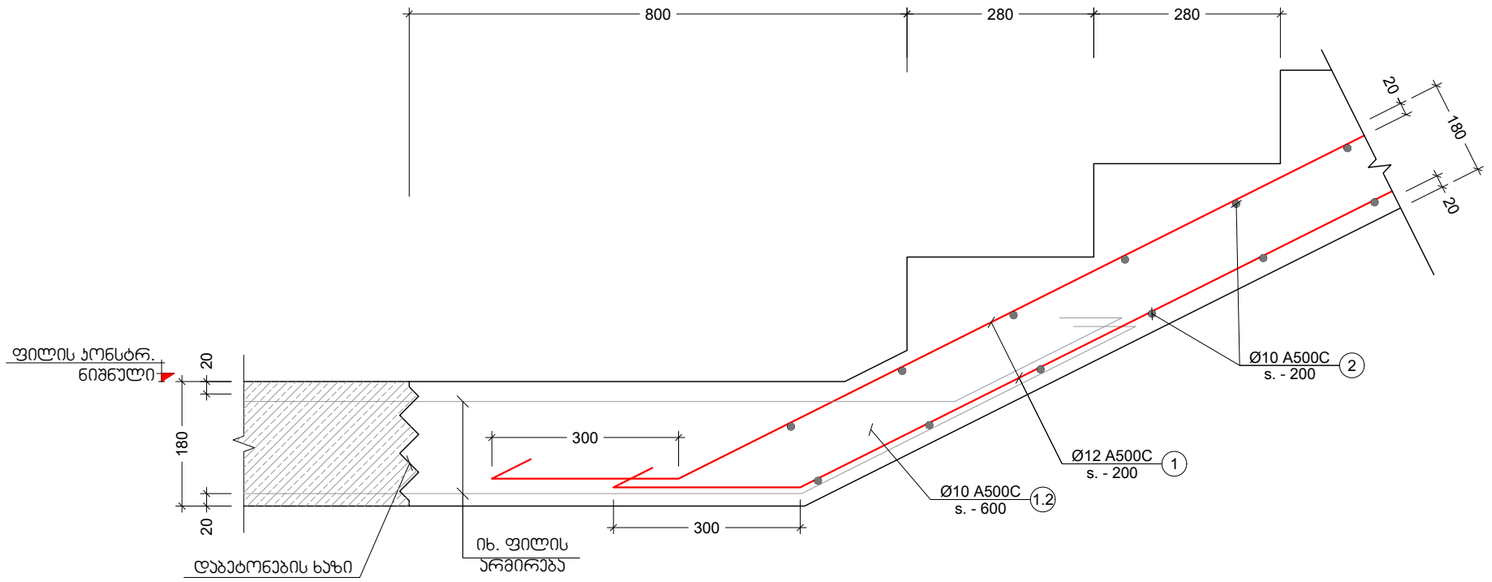

კედელი "V"
მ. 1:20

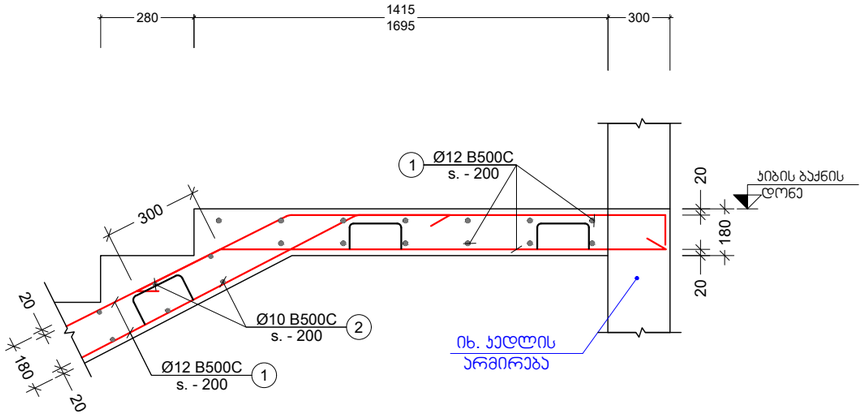

კედელი "VI"
მ. 1:20

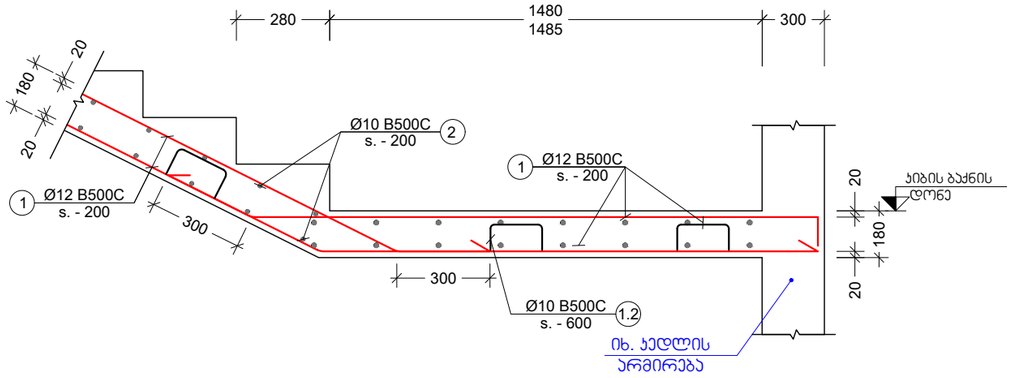

კვეთი a
მ. 1:10

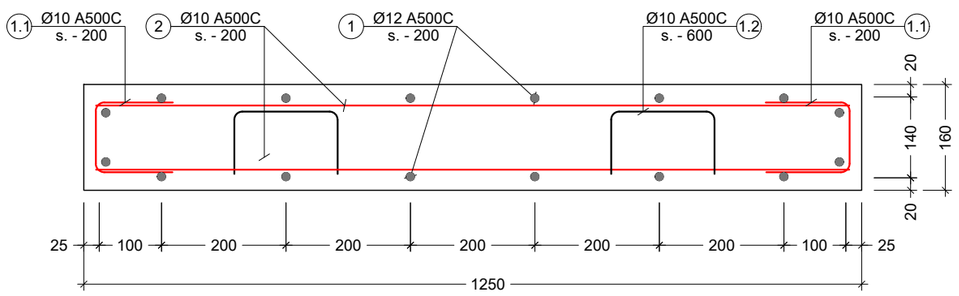

პროექტის სახელწოდება:
მრავალფუნქციური კომპლექსი

მისამართი: ქ. თბილისი, ჩარგლის ქ.N73

საკადასტრო კოდი: 01.12.06.001.091

სამშენებლო

თანამდებობა	სახელი	ხელმოწერა
პროექტის ავტორი	ბ. პაპელიანი	
კონსტრუქტორი	მ. საჯაია	

საერთო შენიშვნები:

1. ნახაზში შეტანილი ყველა ცვლილება უნდა შეთანხმდეს პროექტის ავტორთან
2. შენობის საპროექტო ნული ±0.00=460.80 აბსოლურად ნიშნულს
3. პროექტში ყველა ზომა მოცემულია მილიმეტრებში, ნუშნულები-მეტრებში.

შენიშვნები:

თარიღი Dec 20, 2023 წ.

კორექტირება

№	კორექტირება	თარიღი
1		
2		
3		
4		
5		
6		

ნახაზის დასახელება:

კედელი IV; V; VI

თარიღი	Dec 20, 2023	პროექტი	
ფორმატი	ფორმ. A3	სტადია	მუშა
გვერდი	კ - 505		

პოზ. №	ესკიზი	L მმ
1.1	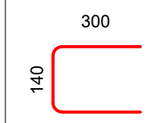	740
1.2	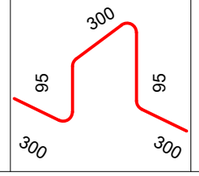	1090

კონსტრ. ღერძის	ელემენტის ღერძის	პოზ. №	დიამეტრი ან კვეთი (მმ)		ერთეულის სიგრძე (მმ.)	რაოდენობა (ც.)	საერთო სიგრძე (მ.)	საერთო წონა (კგ.)
ჯიბის სპეციფიკაცია	ჯიბე - N1	1	Ø 12	A500C	ც.ა.	___	3232	2868
		2	Ø 10	A500C	1200	760 X 1	912	562
		1.1	Ø 10	A500C	740	760 X 1	562	347
		1.2	Ø 10	A500C	1090	253 X 1	276	170
		მძიმე ბეტონი		B30	V = 32.60 X 1		= 32.60 მ³	
	ჯიბე - N2	1	Ø 12	A500C	ც.ა.	___	3126	2774
		2	Ø 10	A500C	1200	700 X 1	840	518
		1.1	Ø 10	A500C	740	700 X 1	518	319
		1.2	Ø 10	A500C	1090	233 X 1	254	157
		მძიმე ბეტონი		B30	V = 30.00 X 1		= 30.00 მ³	

შენიშვნა:

1. ჯიბე N2 არის სიმეტრიული ჯიბე N1-ის, ჯიბის მარშრი იწყება 0.00 ნიშნულიდან

სამშენებლო

პროექტის სახელწოდება:
მრავალფუნქციური კომპლექსი

მისამართი: ქ. თბილისი, ჩარგლის ქ.N73

საკადასტრო კოდი: 01.12.06.001.091

თანამდებობა	სახელი	ხელმოწერა
პროექტის ავტორი	ბ. პაპელიანი	
კონსტრუქტორი	მ. საჯაია	

საერთო შენიშვნები:

1. ნახაზში შეტანილი ყველა ცვლილება უნდა შეთანხმდეს პროექტის ავტორთან
2. შენობის საპროექტო ნული ±0.00=460.80 აბსოლუტურ ნიშნულს
3. პროექტში ყველა ზომა მოცემულია მილიმეტრებში, ნუშნულები-მეტრებში.

შენიშვნები:

თარიღი Dec 20, 2023 წ.

კორექტირება

№	კორექტირება	თარიღი
1		
2		
3		
4		
5		
6		

ნახაზის დასახელება:

ესკიზი; სპეციფიკაცია

თარიღი	Dec 20, 2023	პროექტი	
ფორმატი	ფორმ. A3	სტადია	მუშა
გვერდი	ჯ - 506		

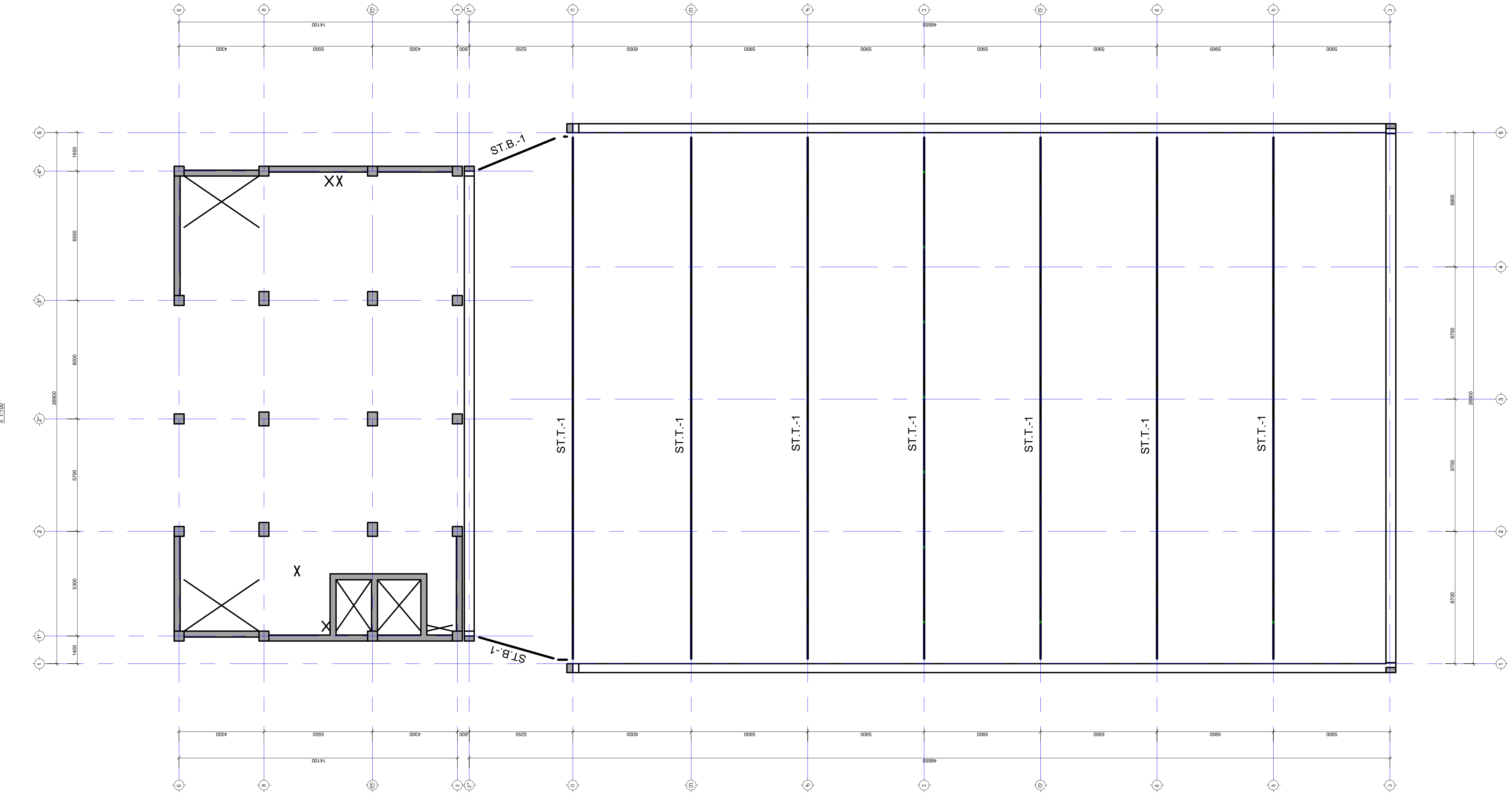

პროექტის სახელწოდება:
მრავალფუნქციური კომპლექსი

მისამართი: ქ. თბილისი, ჩარგლის ქ.N73

საკადასტრო კოდი: 01.12.06.001.091

თანამდებობა	სახელი	ხელმოწერა
პროექტის ავტორი	ბ. პაკელიანი	
კონსტრუქტორი	მ. საჯაია	

საერთო შენიშვნები:

1. ნახაზში შეტანილი ყველა ცვლილება უნდა შეთანხმდეს პროექტის ავტორთან
2. შენობის საპროექტო ნული ±0.00=460.80 აბსოლუტურ ნიშნულს
3. პროექტში ყველა ზომა მოცემულია მილიმეტრებში, ნუშნულები-მეტრებში.

შენიშვნები:

1. შედუღების მინიმალურ სიგრძედ მიღებული იქნეს არანაკლებ 50 მმ, სისქედ -არანაკლები შესადუღებელ ელემენტებს შორის უმცირესის სისქე (ზოგ კვანძებში მითითებულია კონკრეტული შედუღების ნაკერის კათეტის სისქე);
2. შედუღება უნდა განხორციელდეს ГОСТ 5264-80-ის მოთხოვნების დაცვით.
3. შედუღებები გათვალისწინებულია Э60А ტიპის ელექტროდებით (ГОСТ 9467 - 75*);
4. მასალის ხარჯი შესაძლოა შეიცვალოს KMD-ის დამუშავების შემდეგ.
5. მასალის ამოკრება იხ. კ-004 ფურცელზე.
6. კვანძების მარკირება იხ. გეგმებზე.

თარიღი	Dec 20, 2023 წ.

კორექტირება

№	კორექტირება	თარიღი
1		
2		
3		
4		
5		
6		

ნახაზის დასახელება:

ფერმების სამონტაჟო სქემა

თარიღი	Dec 20, 2023	პროექტი	
ფორმატი	ფორმ. A3	სტადია	მუშა
გვერდი	კ - 601		

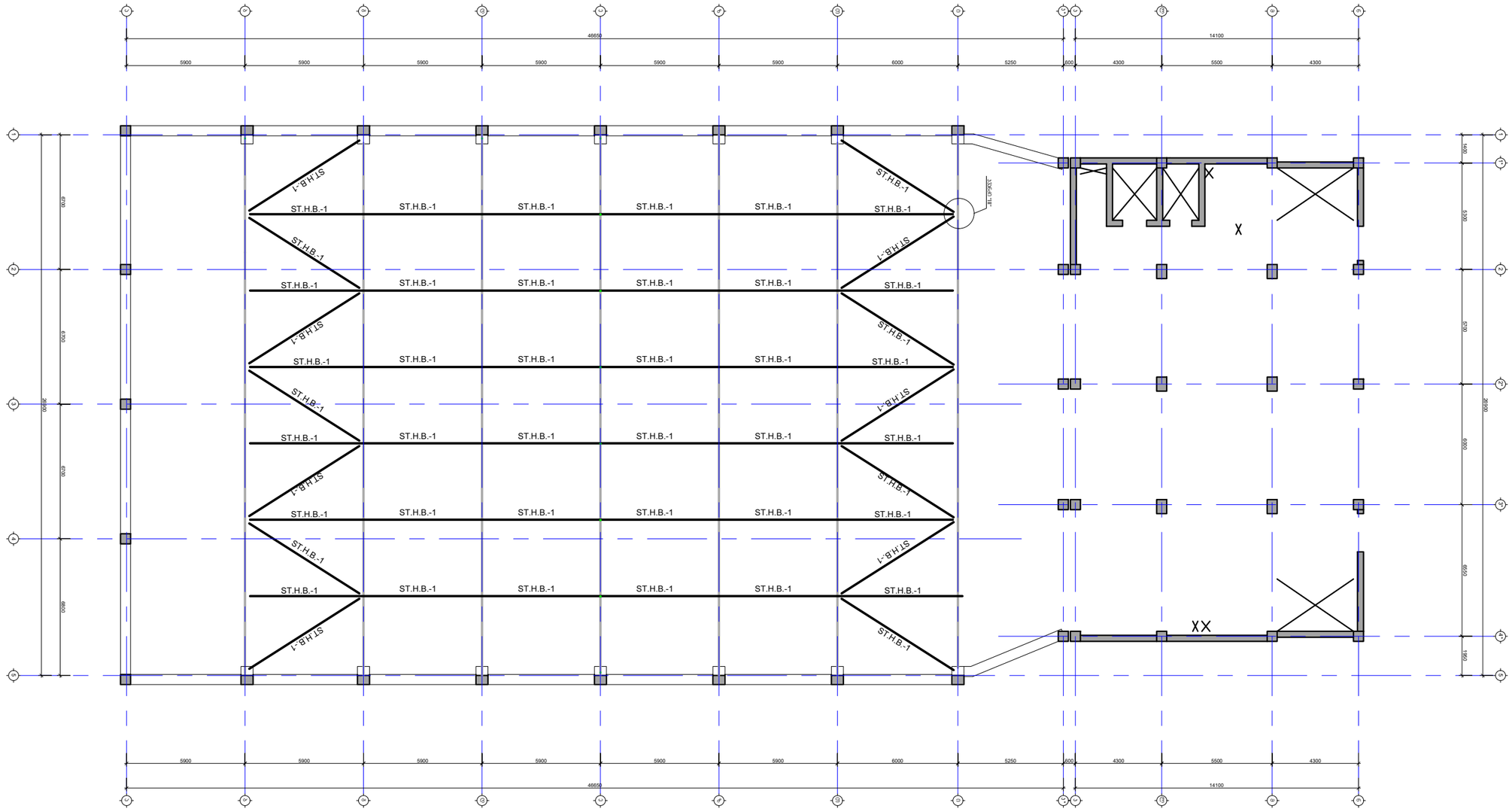

Изм.	Кол.уч.	Лист	№ док.
Разраб.			Подпись
Пров.			Дата
Н. контр.			
ГИП			

Металлоконструкции КМ

Схема расположения элементов покрытия. Схема связей по покрытию

Стадия	Лист	Листов
Р	3	

ООО "ПРОЕКТНАЯ МАСТЕРСКАЯ "ЛИДЕР"

1. Все сварные швы по ГОСТ 5264-80-Н1 выполнять электродами Э50А по ГОСТ 9467-75*.
2. Все сварные швы выполнять автоматической сваркой в среде углекислого газа проволокой Св-08Г2С по ГОСТ 2246-70* диаметром 2мм.
3. Все сварные швы выполнять электродами Э42А по ГОСТ 9467-75*.
4. Все монтажные отверстия диаметром 23мм.
5. Все монтажные соединения выполнять на высокопрочных болтах по ГОСТ 22356-77*.
6. Все металлические конструкции покрасить за 2 раза грунтовкой ГФ-021 по ГОСТ 25129-82* в два слоя.

Инв.№ подл.	Подпись и дата	Взам.инв.№

Гип	Дата	Примечание
Нач.отд.	Дата	
Нач.сект.	Дата	
Н. контр.	Дата	
Разраб.	Дата	

№	Изменение	Дата	Примечание
1			
2			
3			
4			
5			
6			

Изм. Кол.уч. Лист № док. Подпись Дата

Металлоконструкции КМ

Схема расположения элементов покрытия. Схема связей по покрытию

Стадия Р | Лист 3 | Листов

ООО "ПРОЕКТНАЯ МАСТЕРСКАЯ "ЛИДЕР"

Копировал

Формат А3

Инв.№ подл. | Подпись и дата | Взам.инв.№

Гип | Дата | Примечание

Нач.отд. | Дата

Нач.сект. | Дата

Н. контр. | Дата

Разраб. | Дата

№	Изменение	Дата	Примечание

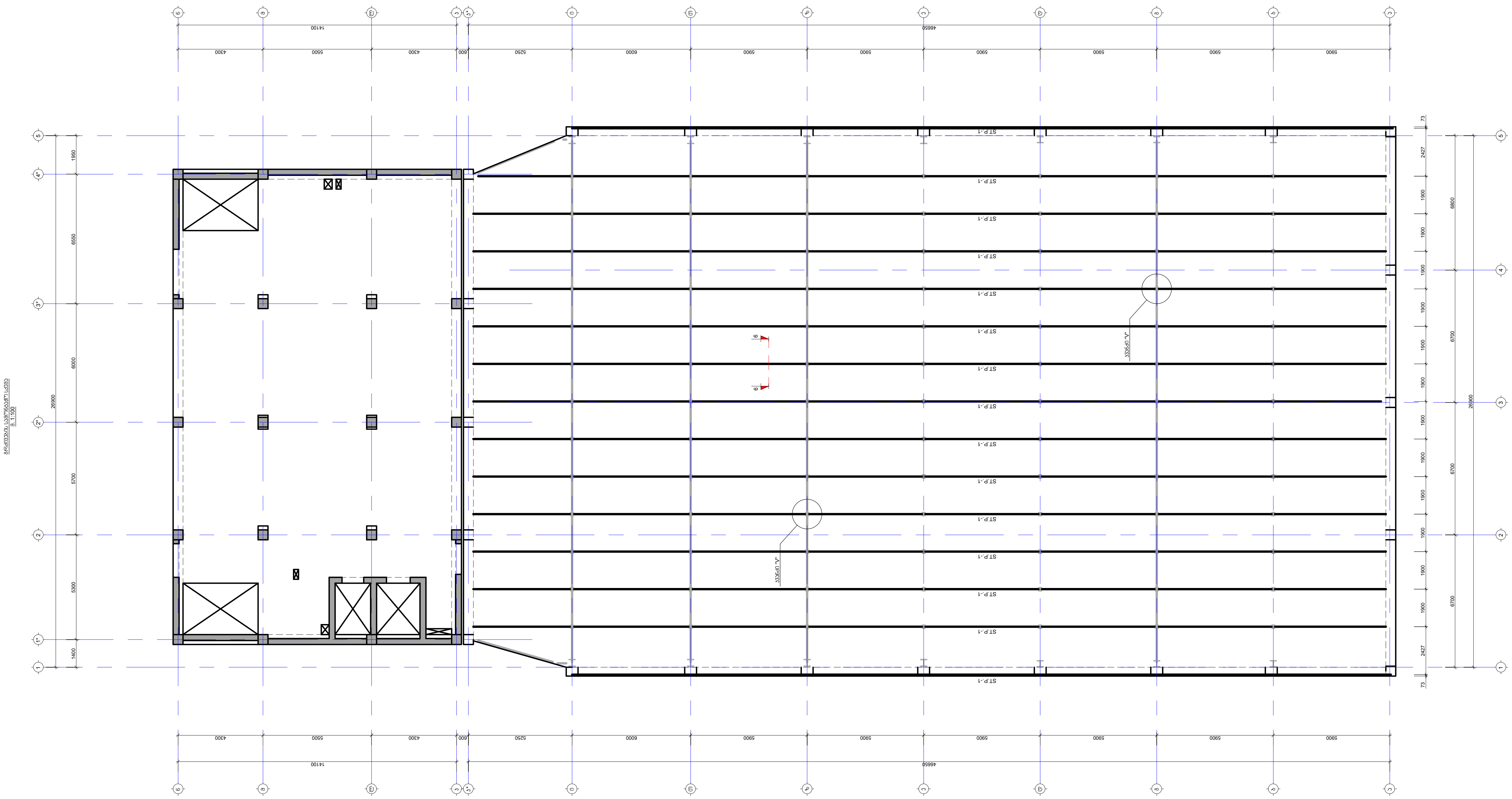

პროექტის სახელწოდება:
მრავალფუნქციური კომპლექსი

მისამართი: ქ. თბილისი, ჩარგლის ქ.N73

საკადასტრო კოდი: 01.12.06.001.091

სამშენებლო

თანამდებობა	სახელი	ხელმოწერა
პროექტის ავტორი	ბ. კაკელიანი	
კონსტრუქტორი	მ. საჯაია	მ. [signature]

საერთო შენიშვნები:

1. ნახაზში შეტანილი ყველა ცვლილება უნდა შეთანხმდეს პროექტის ავტორთან
2. შენობის საპროექტო ნული ±0.00=460.80 აბსოლუტურ ნიშნულს
3. პროექტში ყველა ზომა მოცემულია მილიმეტრებში, ნიშნულები-მეტრებში.

შენიშვნები:

1. შედუღების მინიმალურ სიგრძედ მიღებული იქნეს არანაკლებ 50 მმ, სისქედ -არანაკლები შესადუღებელ ელემენტებს შორის უმცირესის სისქე (ზოგ კვანძებში მითითებულია კონკრეტული შედუღების ნაკერის კათეტის სისქე);
2. შედუღება უნდა განხორციელდეს ГОСТ 5264-80-ის მოთხოვნების დაცვით.
3. შედუღებები გათვალისწინებულია Э60A ტიპის ელექტროდებით (ГОСТ 9467 - 75*);
4. მასალის ხარჯი შესაძლოა შეიცვალოს KMD-ის დამუშავების შემდეგ.
5. მასალის ამოკრება იხ. კ-004 ფურცელზე.
6. კვანძების მარკირება იხ. გეგმებზე.

თარიღი Dec 20, 2023 წ.

კორექტირება

№	კორექტირება	თარიღი
1		
2		
3		
4		
5		
6		

ნახაზის დასახელება:

გრძივების სამონტაჟო სქემა

თარიღი	Dec 20, 2023	პროექტი	
ფორმატი	ფორმ. A3	სტადია	მუშა
გვერდი	კ - 603		

ჭრილი A-A
მ. 1:100

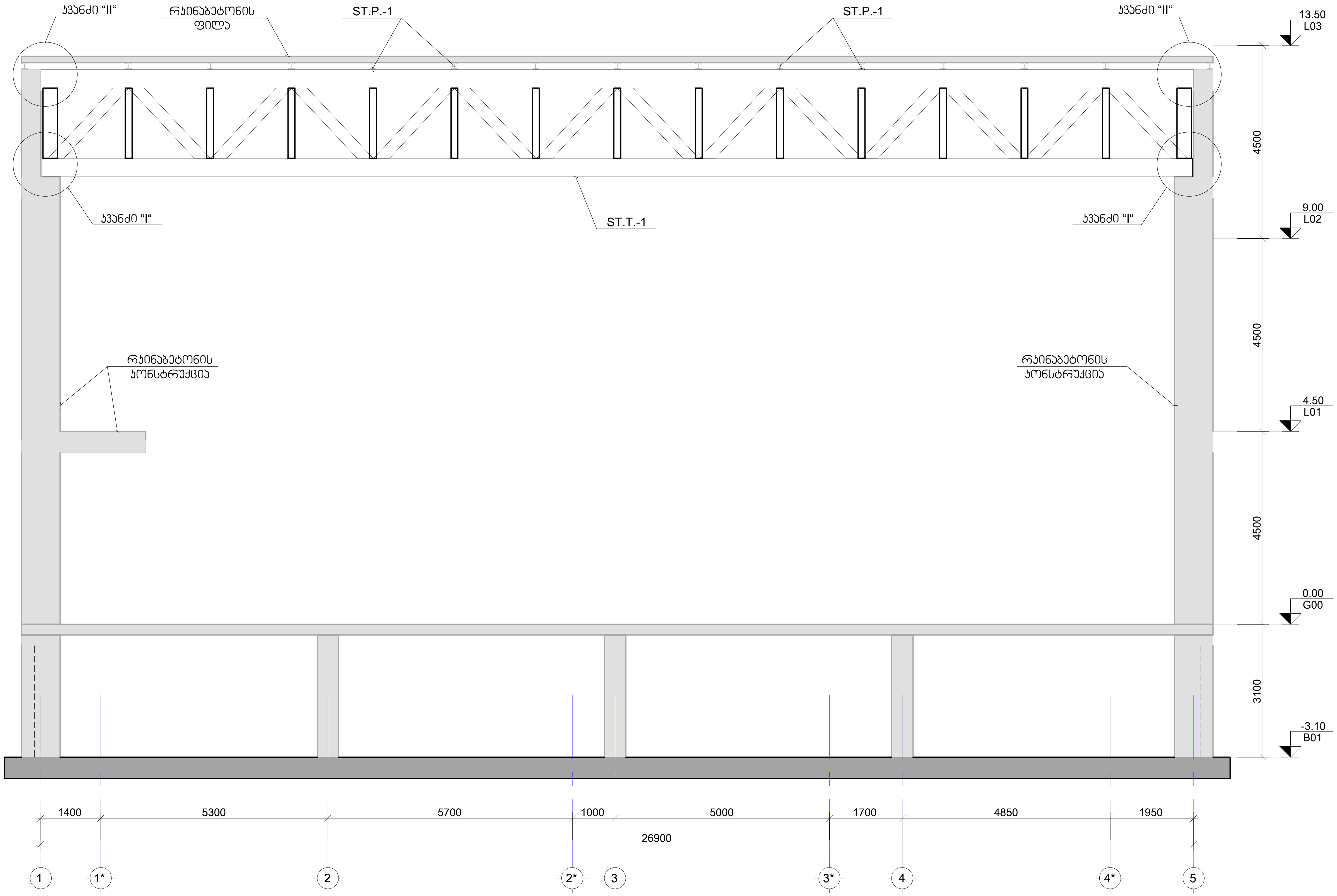

პროექტის სახელწოდება:
მრავალფუნქციური კომპლექსი

მისამართი: ქ. თბილისი, ჩარგლის ქ.N73

საკადასტრო კოდი: 01.12.06.001.091

სამშენებლო

თანამდებობა	სახელი	ხელმოწერა
პროექტის ავტორი	ბ. პაკელიანი	
კონსტრუქტორი	მ. საჯაია	მ. [signature]

საერთო შენიშვნები:

1. ნახაზში შეტანილი ყველა ცვლილება უნდა შეთანხმდეს პროექტის ავტორთან
2. შენობის საპროექტო ნული ±0.00=460.80 აბსოლუტურ ნიშნულს
3. პროექტში ყველა ზომა მოცემულია მილიმეტრებში, ნიშნულები-მეტრებში.

შენიშვნები:

1. შედუღების მინიმალურ სიგრძედ მიღებული იქნეს არანაკლებ 50 მმ, სისქეთ -არანაკლები შესადუღებელ ელემენტებს შორის უმცირესის სისქე (ზოგ კვანძებში მითითებულია კონკრეტული შედუღების ნაკერის კათეტის სისქე);
2. შედუღება უნდა განხორციელდეს ГОСТ 5264-80-ის მოთხოვნების დაცვით.
3. შედუღებები გათვალისწინებულია Э60А ტიპის ელექტროდებით (ГОСТ 9467 - 75*);
4. მასალის ხარჯი შესაძლოა შეიცვალოს KMD-ის დამუშავების შემდეგ.
5. მასალის ამოკრება იხ. კ-004 ფურცელზე.
6. კვანძების მარკირება იხ. გეგმებზე.

თარიღი Dec 20, 2023 წ.

კორექტირება

№	კორექტირება	თარიღი
1		
2		
3		
4		
5		
6		

ნახაზის დასახელება:

ჭრილი A-A

თარიღი	Dec 20, 2023	პროექტი	
ფორმატი	ფორმ. A3	სტადია	მუშა
ფურცელი	კ - 604		

ფერმა N1-ის მარჯვნივის სქემა
მ. 1:50

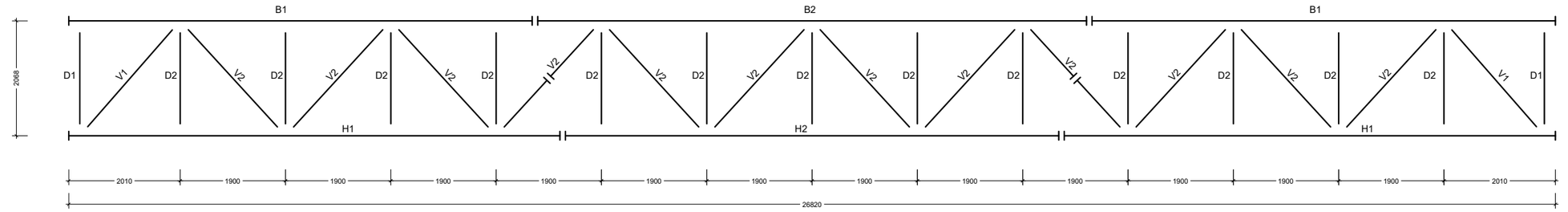

ფერმა N1(ST.T.-1)
მ. 1:50

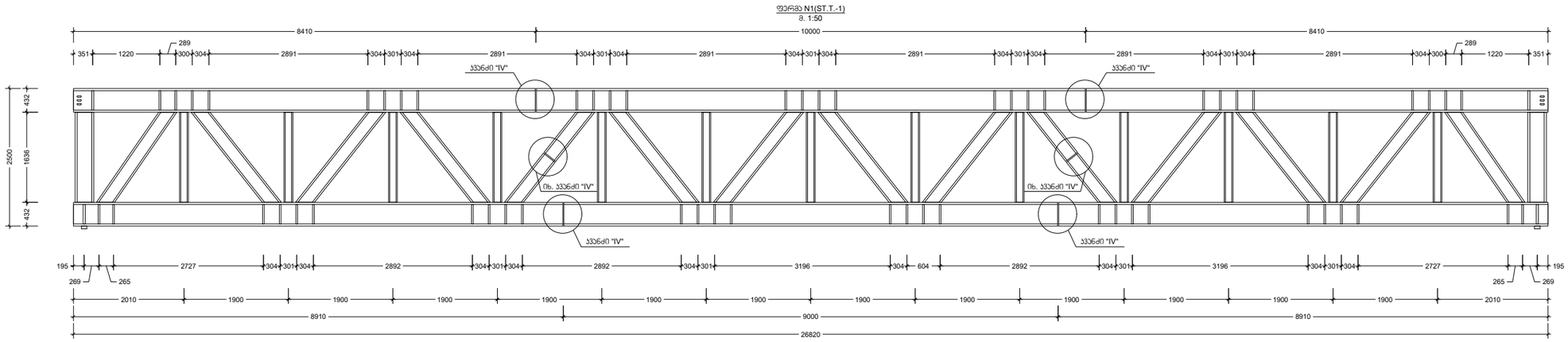

პროექტის სახელწოდება:
მრავალფუნქციური კომპლექსი

მისამართი: ქ. თბილისი, ჩარგლის ქ.N73

საკადასტრო კოდი: 01.12.06.001.091

სამშენებლო

თანამდებობა	სახელი	ხელმოწერა
პროექტის ავტორი	ბ. პაპელიანი	
კონსტრუქტორი	მ. საჯაია	

საერთო შენიშვნები:

1. ნახაზში შეტანილი ყველა ცვლილება უნდა შეთანხმდეს პროექტის ავტორთან
2. შენობის საპროექტო ნული ±0.00=460.80 აბსოლუტურ ნიშნულს
3. პროექტში ყველა ზომა მოცემულია მილიმეტრებში, ნაშნულები-მეტრებში.

შენიშვნები:

თარიღი Dec 20, 2023 წ.

კორექტირება

№	კორექტირება	თარიღი
1		
2		
3		
4		
5		
6		

ნახაზის დასახელება:

ფერმა N1

თარიღი	Dec 20, 2023	პროექტი	
ფორმატი	ფორმ. A3	სტადია	მუშა
გვერდი	პ - 605		

ჯვანძი I
მ. 1:10

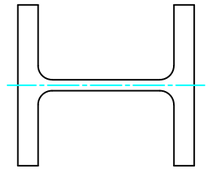

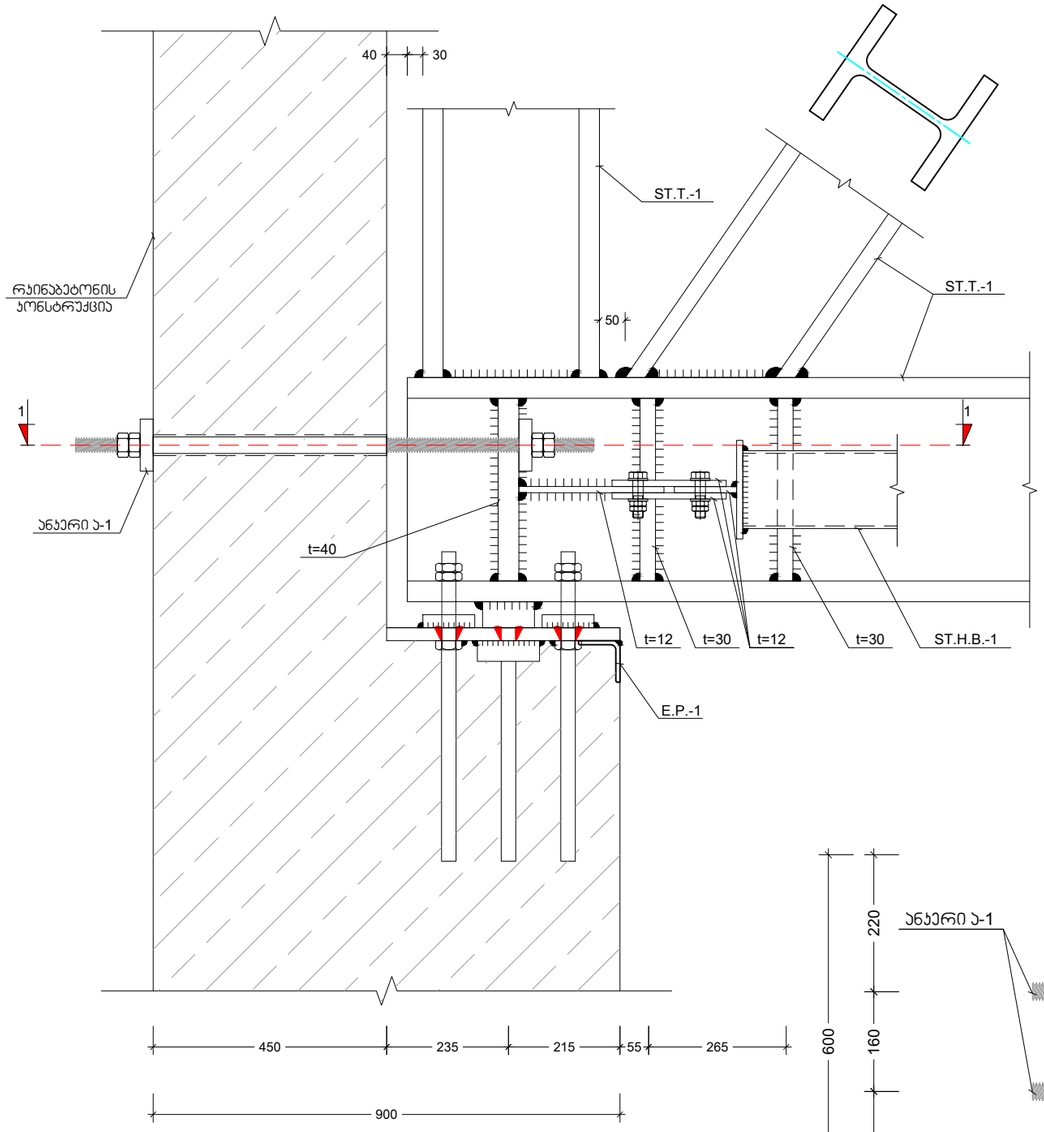

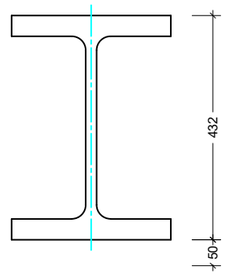

ჯვეთი 1-1
მ. 1:10

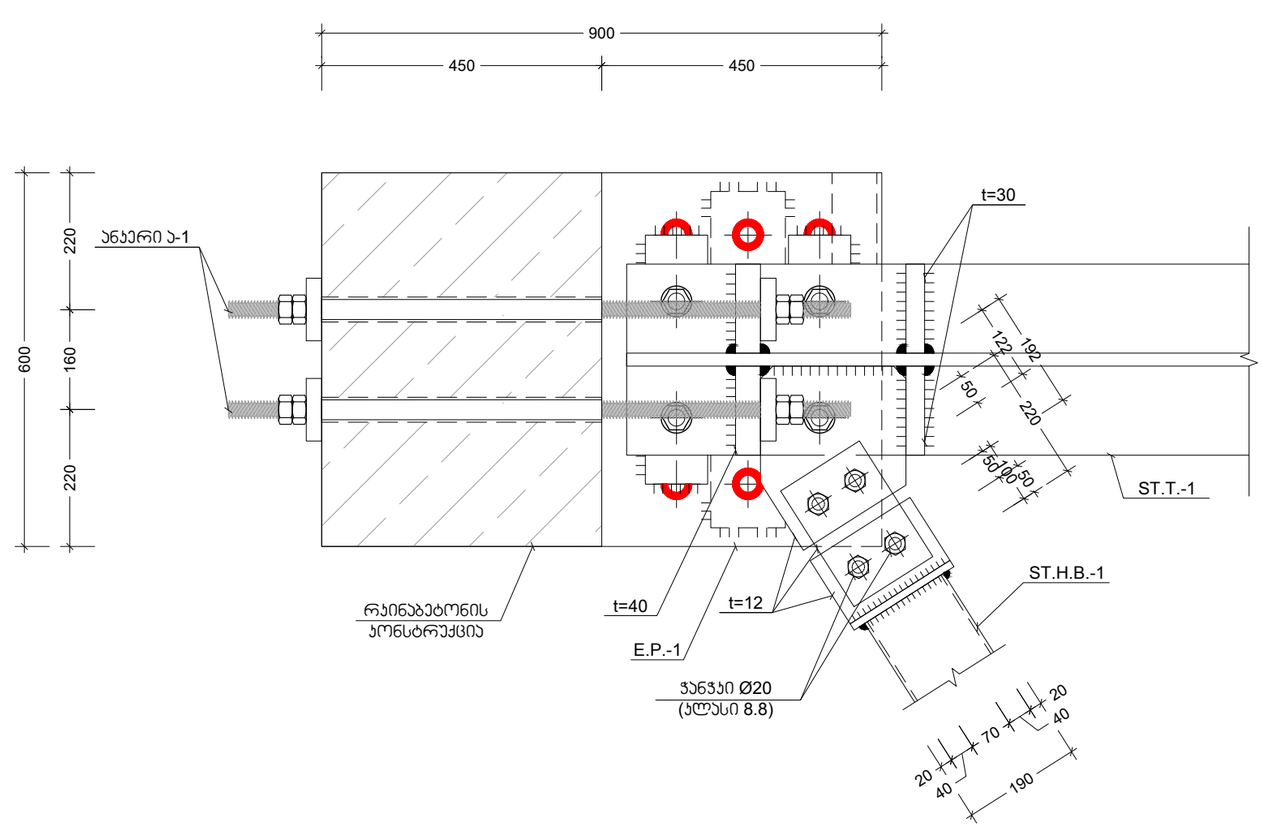

პროექტის სახელწოდება:
მრავალფუნქციური კომპლექსი

მისამართი: ქ. თბილისი, ჩარგლის ქ.N73

საკადასტრო კოდი: 01.12.06.001.091

სამშენებლო

თანამდებობა	სახელი	ხელმოწერა
პროექტის ავტორი	ბ. პაპელიანი	
კონსტრუქტორი	მ. საჯაია	

საერთო შენიშვნები:

1. ნახაზში შეტანილი ყველა ცვლილება უნდა შეთანხმდეს პროექტის ავტორთან
2. შენობის საპროექტო ნული ±0.00=460.80 აბსოლუტურ ნიშნულს
3. პროექტში ყველა ზომა მოცემულია მილიმეტრებში, ნუშნულები-მეტრებში.

შენიშვნები:

თარიღი Dec 20, 2023 წ.

კორექტირება

№	კორექტირება	თარიღი
1		
2		
3		
4		
5		
6		

ნახაზის დასახელება:

ჯვანძი I; ჯვეთი 1-1

თარიღი	Dec 20, 2023	პროექტი	
ფორმატი	ფორმ. A3	სტადია	მუშა
გვერდი	ა - 606		

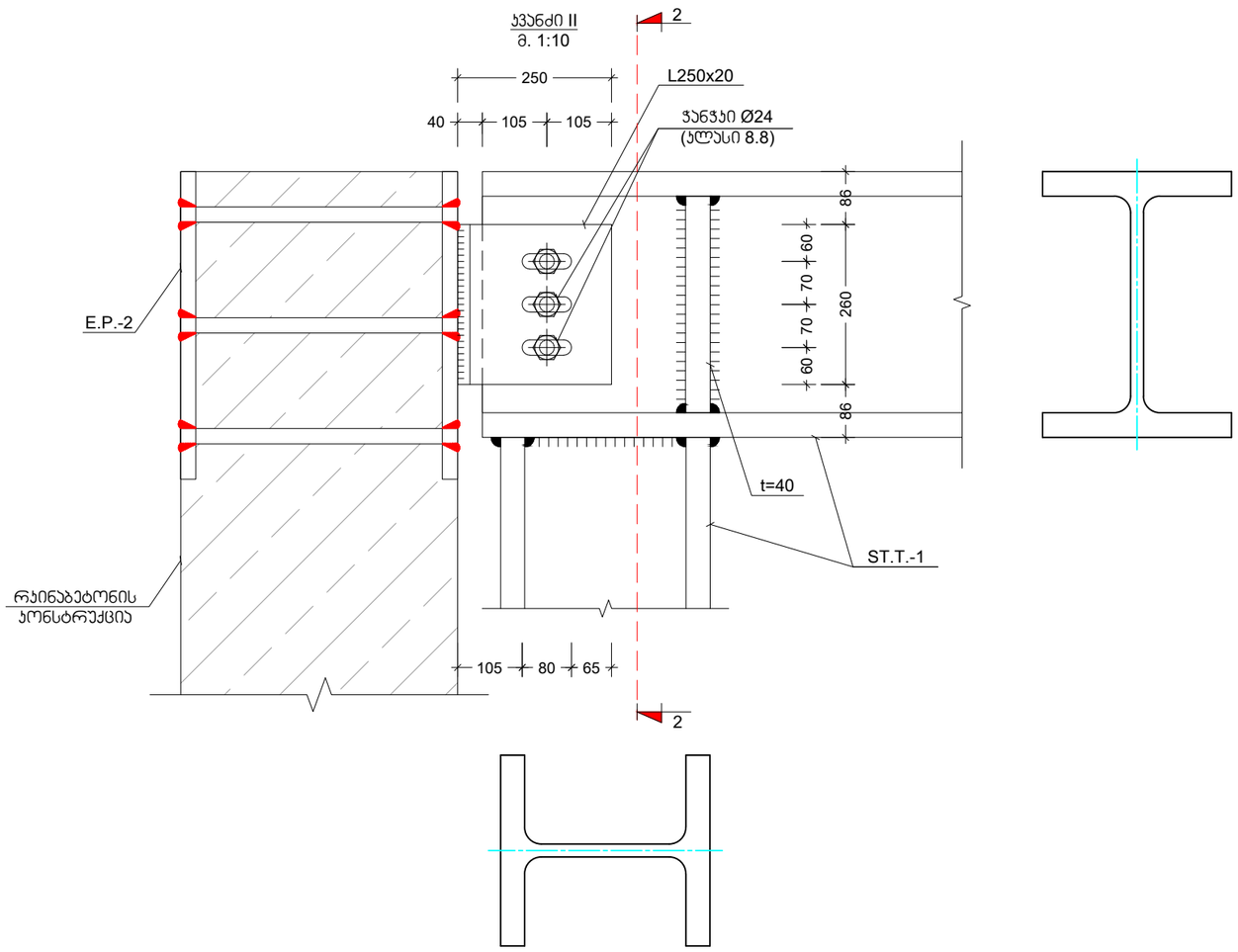

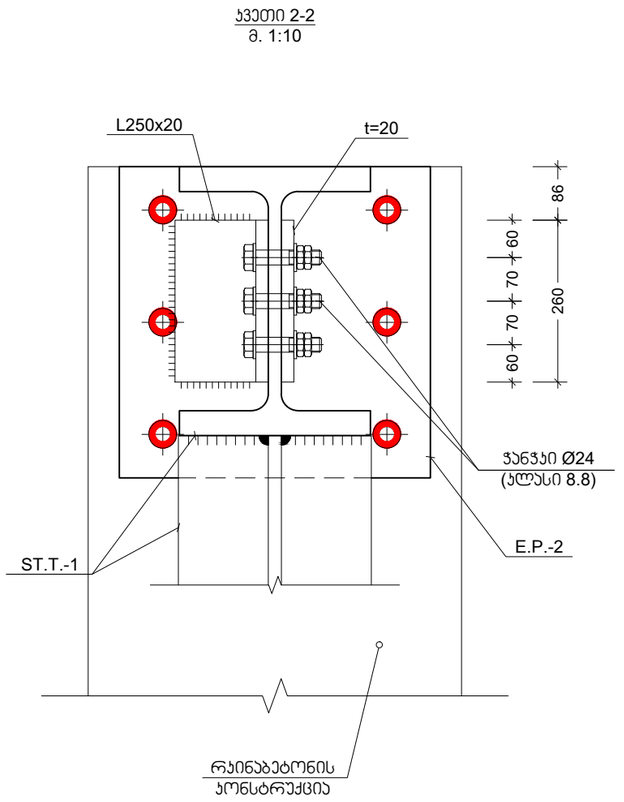

პროექტის სახელწოდება:
მრავალფუნქციური კომპლექსი

მისამართი: ქ. თბილისი, ჩარგლის ქ.N73

საკადასტრო კოდი: 01.12.06.001.091

სამშენებლო

თანამდებობა	სახელი	ხელმოწერა
პროექტის ავტორი	ბ. პაპელიანი	
კონსტრუქტორი	მ. საჯაია	

საერთო შენიშვნები:

1. ნახაზში შეტანილი ყველა ცვლილება უნდა შეთანხმდეს პროექტის ავტორთან
2. შენობის საპროექტო ნული ±0.00=460.80 აბსოლუტურ ნიშნულს
3. პროექტში ყველა ზომა მოცემულია მილიმეტრებში, ნაშნულები-მეტრებში.

შენიშვნები:

თარიღი Dec 20, 2023 წ.

კორექტირება

№	კორექტირება	თარიღი
1		
2		
3		
4		
5		
6		

ნახაზის დასახელება:

კვანძი II; კვეთი 2-2

თარიღი	Dec 20, 2023	პროექტი	
ფორმატი	ფორმ. A3	სტადია	მუშა
გვერდი	ა - 607		

ჯვანძი III
მ. 1:10

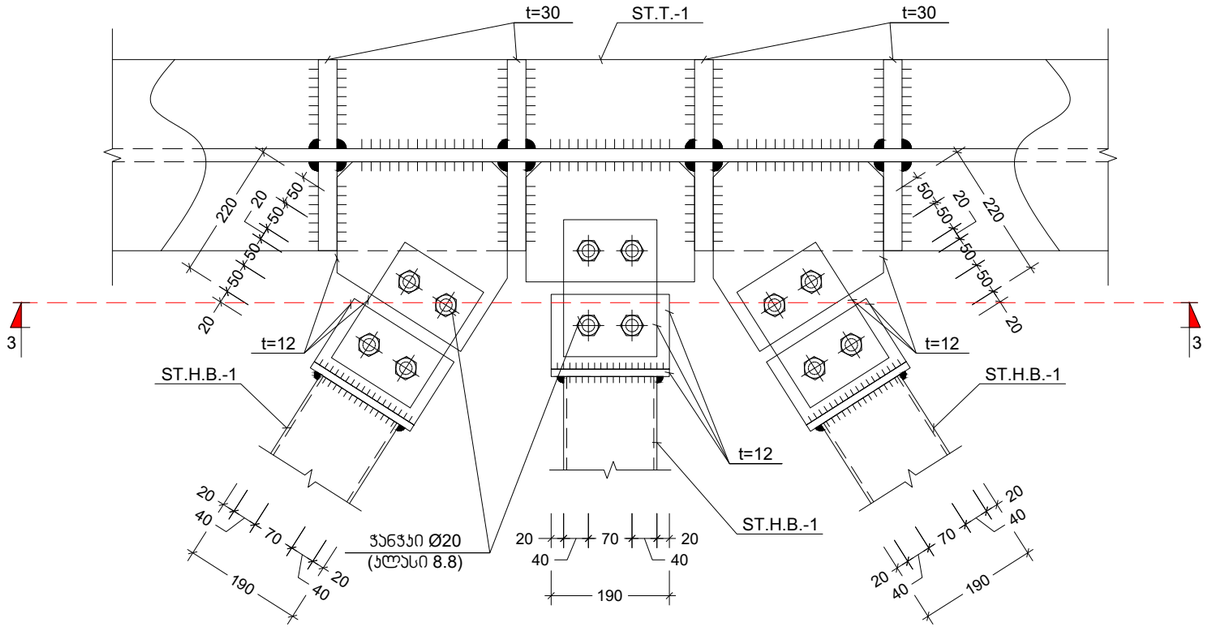

ჯვეთი 3-3
მ. 1:10

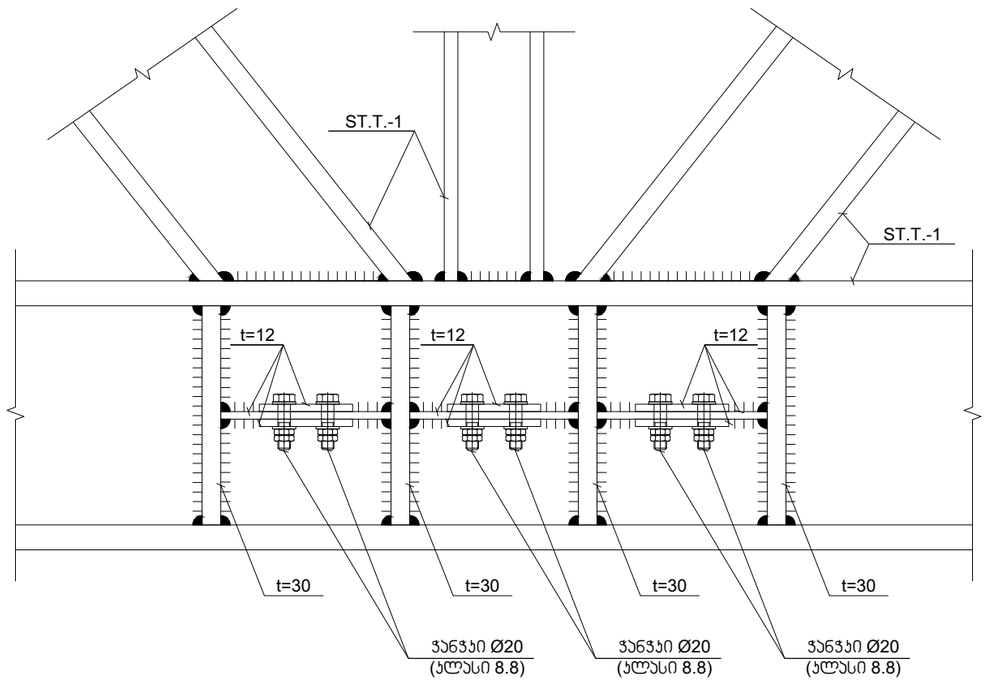

პროექტის სახელწოდება:
მრავალფუნქციური კომპლექსი

მისამართი: ქ. თბილისი, ჩარგლის ქ.N73

საკადასტრო კოდი: 01.12.06.001.091

სამშენებლო

თანამდებობა	სახელი	ხელმოწერა
პროექტის ავტორი	ბ. პაპელიანი	
კონსტრუქტორი	მ. საჯაია	

საერთო შენიშვნები:

1. ნახაზში შეტანილი ყველა ცვლილება უნდა შეთანხმდეს პროექტის ავტორთან
2. შენობის საპროექტო ნული ±0.00=460.80 აბსოლუტურ ნიშნულს
3. პროექტში ყველა ზომა მოცემულია მილიმეტრებში, ნუშნულები-მეტრებში.

შენიშვნები:

თარიღი Dec 20, 2023 წ.

კორექტირება

№	კორექტირება	თარიღი
1		
2		
3		
4		
5		
6		

ნახაზის დასახელება:

ჯვანძი III; ჯვეთი 3-3

თარიღი	Dec 20, 2023	პროექტი	
ფორმატი	ფორმ. A3	სტადია	მუშა
გვერდი	ა - 608		

ჯვანძი IV
მ. 1:10

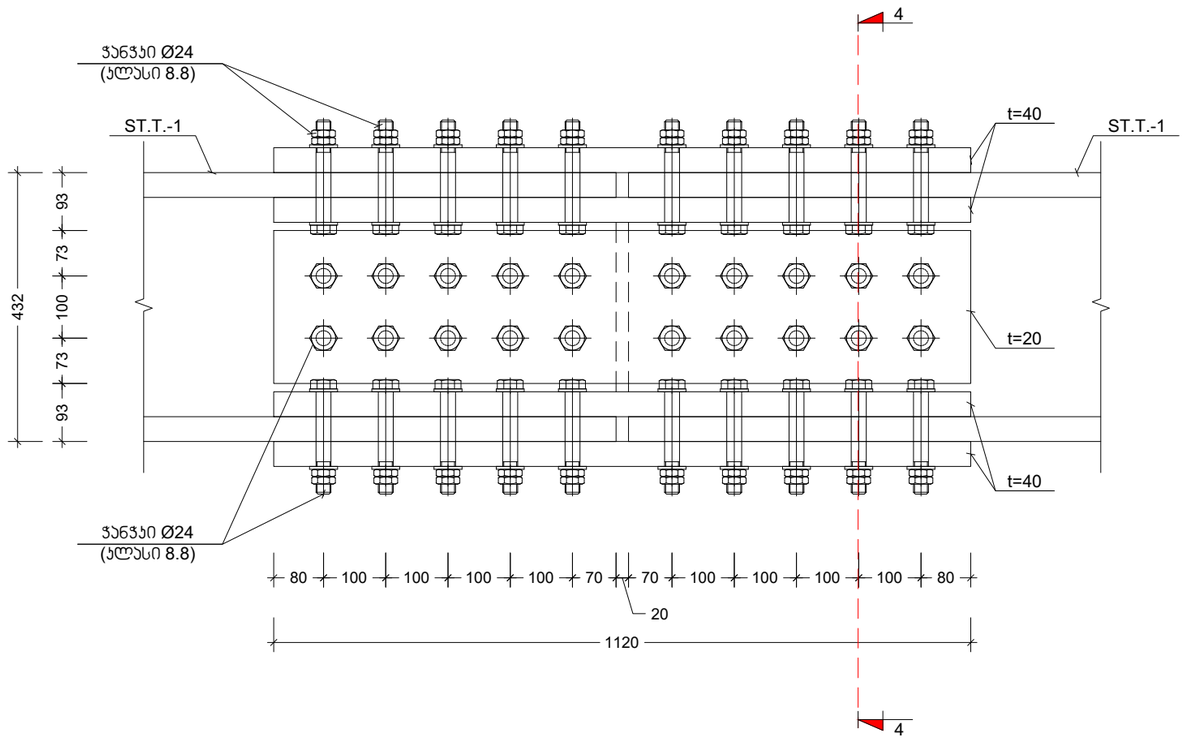

ჯვეთი 4-4
მ. 1:10

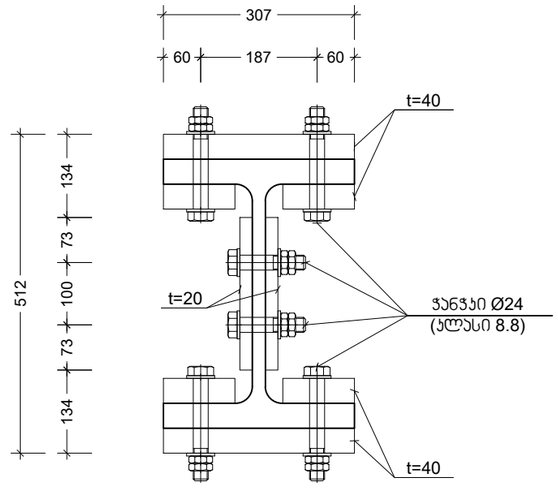

პროექტის სახელწოდება:
მრავალფუნქციური კომპლექსი

მისამართი: ქ. თბილისი, ჩარგლის ქ.N73

საკადასტრო კოდი: 01.12.06.001.091

საშენებლო

თანამდებობა	სახელი	ხელმოწერა
პროექტის ავტორი	ბ. პაპელიანი	
კონსტრუქტორი	მ. საჯაია	

საერთო შენიშვნები:

1. ნახაზში შეტანილი ყველა ცვლილება უნდა შეთანხმდეს პროექტის ავტორთან
2. შენობის საპროექტო ნული ±0.00=460.80 აბსოლუტურ ნიშნულს
3. პროექტში ყველა ზომა მოცემულია მილიმეტრებში, ნუშნულები-მეტრებში.

შენიშვნები:

თარიღი Dec 20, 2023 წ.

კორექტირება

№	კორექტირება	თარიღი
1		
2		
3		
4		
5		
6		

ნახაზის დასახელება:

ჯვანძი IV; ჯვეთი 4-4

თარიღი	Dec 20, 2023	პროექტი	
ფორმატი	ფორმ. A3	სტადია	მუშა
გვერდი	ა - 609		

ჯვეთი 6-6
მ. 1:10

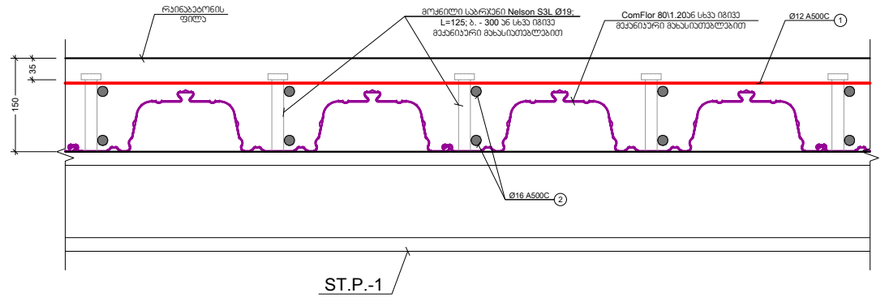

ჯვანძი V
მ. 1:10

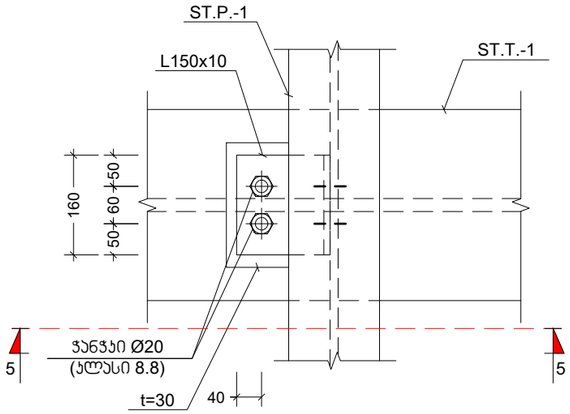

E.P.-1
მ. 1:10

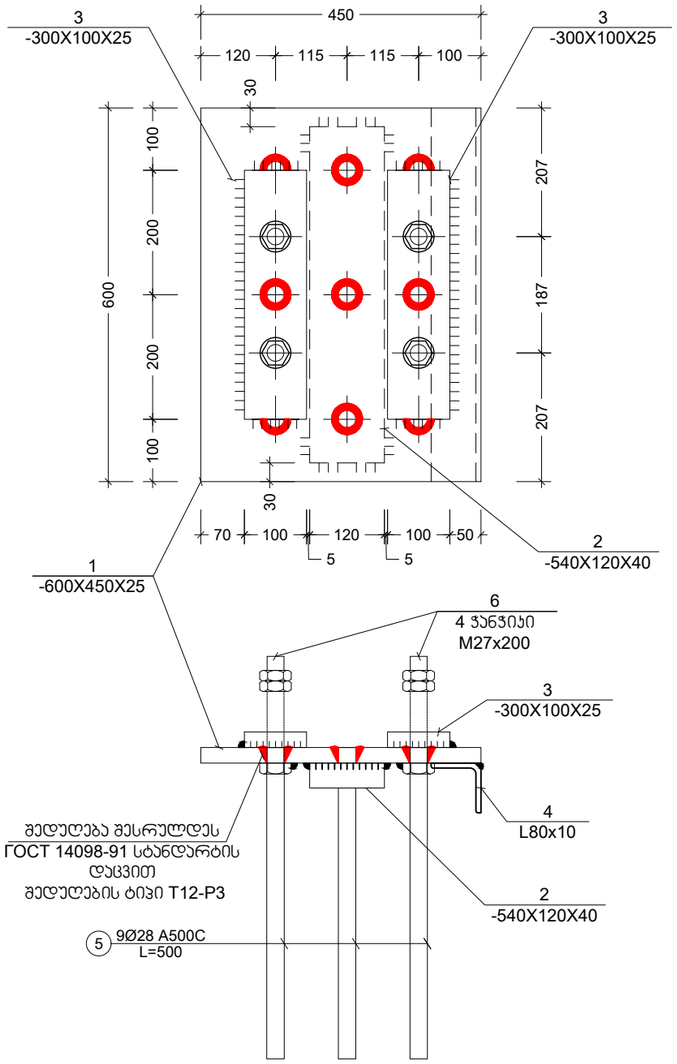

E.P.-2
მ. 1:10

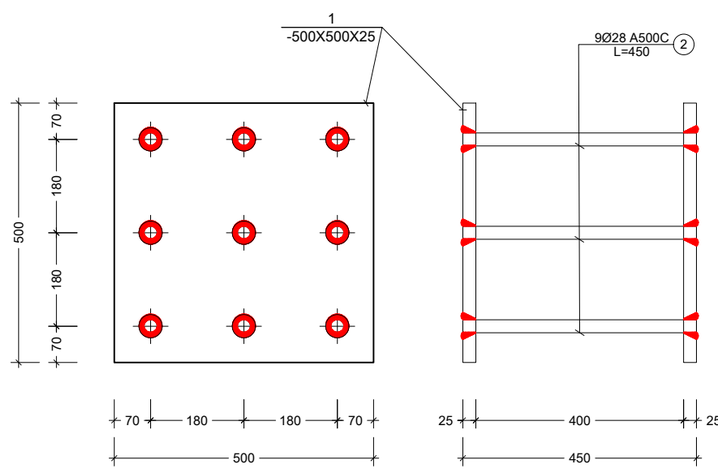

ჯვეთი 5-5
მ. 1:10

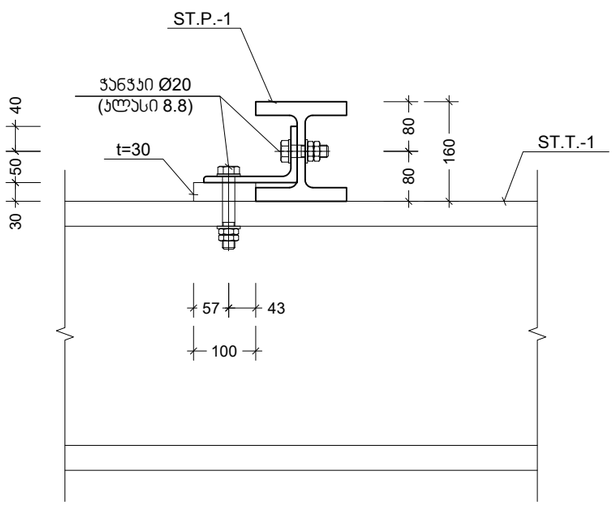

ანკერი ა-1
მ. 1:10

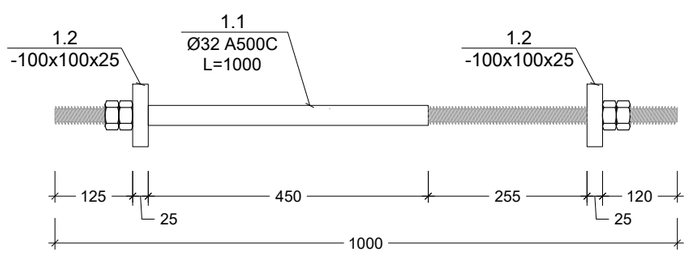

პროექტის სახელწოდება:
მრავალფუნქციური კომპლექსი

მისამართი: ქ. თბილისი, ჩარგლის ქ.N73

საკადასტრო კოდი: 01.12.06.001.091

სამშენებლო

თანამდებობა	სახელი	ხელმოწერა
პროექტის ავტორი	ბ. პაპელიანი	
კონსტრუქტორი	მ. საჯაია	

საერთო შენიშვნები:

1. ნახაზში შეტანილი ყველა ცვლილება უნდა შეთანხმდეს პროექტის ავტორთან
2. შენობის საპროექტო ნული ±0.00=460.80 აბსოლუტურ ნიშნულს
3. პროექტში ყველა ზომა მოცემულია მილიმეტრებში, ნუშნულები-მეტრებში.

შენიშვნები:

თარიღი Dec 20, 2023 წ.

კორექტირება

№	კორექტირება	თარიღი
1		
2		
3		
4		
5		
6		

ნახაზის დასახელება:

ჯვანძი V; ჯვეთი 5-5; 6-6; E.P.-1;2

თარიღი	Dec 20, 2023	პროექტი	
ფორმატი	ფორმ. A3	სტადია	მუშა
გვერდი	ა - 610		

ფოლადის მასალის ამოჯრება

კონსტრუქციის დასახელება	ელემენტის მარკირება	რაოდენობა(ც.)	პოზ. N	პროფილი	სტანდარტი	სიგრძე (მმ)	ერთ ელემენტზე			მთლიანად			ფოლადის მარკა
							რაოდენობა(ც.)	სიგრძე (მ.)	წონა (კგ.)	რაოდენობა(ც.)	სიგრძე (მ.)	წონა (კგ.)	
ფოლადის სახერხი	ST.T.-1	8 (ც)	H1	I HEM 400	NF A 45-205 (Euronorm 19-57)	8910	2	17.82	4561.92	16.00	142.56	36495.36	S355 C355
			H2	I HEM 400	NF A 45-205 (Euronorm 19-57)	9000	1	9.00	2304.00	8.00	72.00	18432.00	
			B1	I HEM 400	NF A 45-205 (Euronorm 19-57)	8410	2	16.82	4305.92	16.00	134.56	34447.36	
			B2	I HEM 400	NF A 45-205 (Euronorm 19-57)	10000	1	10.00	2560.00	8.00	80.00	20480.00	
			D1	I HEM 300	NF A 45-205 (Euronorm 19-57)	1636	2	3.27	778.74	16.00	26.18	6229.89	
			D2	I HEM 140	NF A 45-205 (Euronorm 19-57)	1636	13	21.27	1344.14	104.00	170.14	10753.10	
			V1	I HEM 240	NF A 45-205 (Euronorm 19-57)	2200	2	4.40	690.80	16.00	35.20	5526.40	
			V2	I HEM 240	NF A 45-205 (Euronorm 19-57)	2320	12	27.84	4370.88	96.00	222.72	34967.04	
	ST.B.-1	1 (ც)	-	I HEM 400	NF A 45-205 (Euronorm 19-57)	დ.ა.	-	-	-	-	12.00	3072.00	
	ST.H.B.-1	1 (ც)	-	□ 150 X 5	ГОСТ 30245-2003	დ.ა.	-	-	-	-	315.00	7170.98	
	ST.P.-1	1 (ც)	1	I HEM 140	NF A 45-205 (Euronorm 19-57)	დ.ა.	-	-	-	-	695.00	43924.00	
ანკერი	ა-1	24 (ც)	1.1	Ø 32 A500C	ДСТУ 3760-98	1000	1	1.00	6.31	24.00	24.00	151.44	
			1.2	— 100 X 25	ГОСТ 19903-74	100	2	0.20	3.93	48.00	4.80	94.20	S355 C355
ჩასაბნევები დეტალები	E.P.-1	16 (ც)	1	— 450 X 25	ГОСТ 19903-74	600	1	0.60	52.99	16.00	9.60	847.80	S355 C355
			2	— 120 X 40	ГОСТ 19903-74	540	1	0.54	20.35	16.00	8.64	325.56	
			3	— 100 X 25	ГОСТ 19903-74	300	2	0.60	11.78	32.00	9.60	188.40	
			4	∟ 80 X 10	ГОСТ 8509-93	600	1	0.60	7.07	16.00	9.60	113.04	
			5	Ø 28 A500C	ДСТУ 3760-98	500	9	4.50	21.74	144.00	72.00	347.85	
			6	ჭანჭიკი Ø27 (კლასი 8.8)	-	-	-	-	-	-	-	75.00	
	E.P.-2	16 (ც)	1	— 500 X 25	ГОСТ 19903-74	500	2	1.00	98.13	32.00	16.00	1570.00	S355 C355
			2	Ø 28 A500C	ДСТУ 3760-98	450	9	4.05	19.57	144.00	64.80	313.06	

პროექტის სახელწოდება:
მრავალფუნქციური კომპლექსი

მისამართი: ქ. თბილისი, ჩარგლის ქ.N73

საკადასტრო კოდი: 01.12.06.001.091

სამშენებლო

თანამდებობა	სახელი	ხელმოწერა
პროექტის ავტორი	ბ. პაპელიანი	
კონსტრუქტორი	მ. საძაია	

საერთო შენიშვნები:

1. ნახაზში შეტანილი ყველა ცვლილება უნდა შეთანხმდეს პროექტის ავტორთან
2. შენობის საპროექტო ნული ±0.00=460.80 აბსოლუტურ ნიშნულს
3. პროექტში ყველა ზომა მოცემულია მილიმეტრებში, ნუშნულები-მეტრებში.

შენიშვნები:

თარიღი Dec 20, 2023 წ.

კორექტირება

№	კორექტირება	თარიღი
1		
2		
3		
4		
5		
6		

ნახაზის დასახელება:

ფოლადის სპეციფიკაცია

თარიღი	Dec 20, 2023	პროექტი	
ფორმატი	ფორმ. A3	სტადია	მუშა
გვერდი	ა - 611		

ფოლადის პროფილის ამოჯრება

პროფილი	სტანდარტი	ფოლადი	ერთ ელემენტზე		მთლიანად	
			სიგრძე (მ.)	წონა (კგ.)	სიგრძე (მ.)	წონა (კგ.)
I HEM 400	NF A 45-205 (Euronorm 19-57)	C355_ГОСТ 27772 S355_EN 10025	53.64	13731.84	441.12	112926.72
I HEM 300	NF A 45-205 (Euronorm 19-57)		3.27	778.74	26.18	6229.89
I HEM 240	NF A 45-205 (Euronorm 19-57)		32.24	5061.68	257.92	40493.44
I HEM 140	NF A 45-205 (Euronorm 19-57)		21.27	1344.14	865.14	54677.10
					∑ სულ :	221498.12
					საჯვანძო ელემენტების წონა (პროფილების წონის 20%) :	44299.62
					შედუღებისთვის საჭირო Э60А ელექტროდის წონა (პროფილების წონის 2%) :	4429.96
					ჭანჭიკების წონა (პროფილების წონის 1%) :	2214.98
Ø 32 A500C	ДСТУ 3760-98	სულ არმატურა:	1.00	6.31	24.00	151.44
Ø 28 A500C	ДСТУ 3760-98	სულ არმატურა:	8.55	41.31	136.80	660.91

კონსტრ. დასახ.	ელემენტის დასახ.	პოზ. №	დიამეტრი ან კვეთი (მმ)	ერთეულის სიმძრავე (მმ.)	რაოდენობა (ც.)	საერთო სიმძრავე (მ.)	საერთო წონა (კგ.)
პროფ. მონყობილი ფილა	13.25 ნიშ.	1	Ø 12 A500C	დ.ა.	___	14355	12738
		2	Ø 16 A500C	დ.ა.	___	8613	13587
		მძიმე ბეტონი B30		V = 156.6 X 1 = 156.6 მ^3			

შენიშვნა:

1. პროფნასტილის ფართი ----- 1600 მ^2
(გათვალისწინებულია გადადების 20 %)

პროექტის სახელწოდება:
მრავალფუნქციური კომპლექსი

მისამართი: ქ. თბილისი, ჩარგლის ქ.N73

საკადასტრო კოდი: 01.12.06.001.091

სამშენებლო

თანამდებობა	სახელი	ხელმოწერა
პროექტის ავტორი	ბ. პაპელიანი	
კონსტრუქტორი	მ. საძაია	

საერთო შენიშვნები:

1. ნახაზში შეტანილი ყველა ცვლილება უნდა შეთანხმდეს პროექტის ავტორთან
2. შენობის საპროექტო ნული ±0.00=460.80 აბსოლუტურ ნიშნულს
3. პროექტში ყველა ზომა მოცემულია მილიმეტრებში, ნუშნულები-მეტრებში.

შენიშვნები:

თარიღი Dec 20, 2023 წ.

კორექტირება

№	კორექტირება	თარიღი
1		
2		
3		
4		
5		
6		

ნახაზის დასახელება:

ფოლადის ამოჯრეფა

თარიღი	Dec 20, 2023	პროექტი	
ფორმატი	ფორმ. A3	სტადია	მუშა
გვერდი	ა - 612		

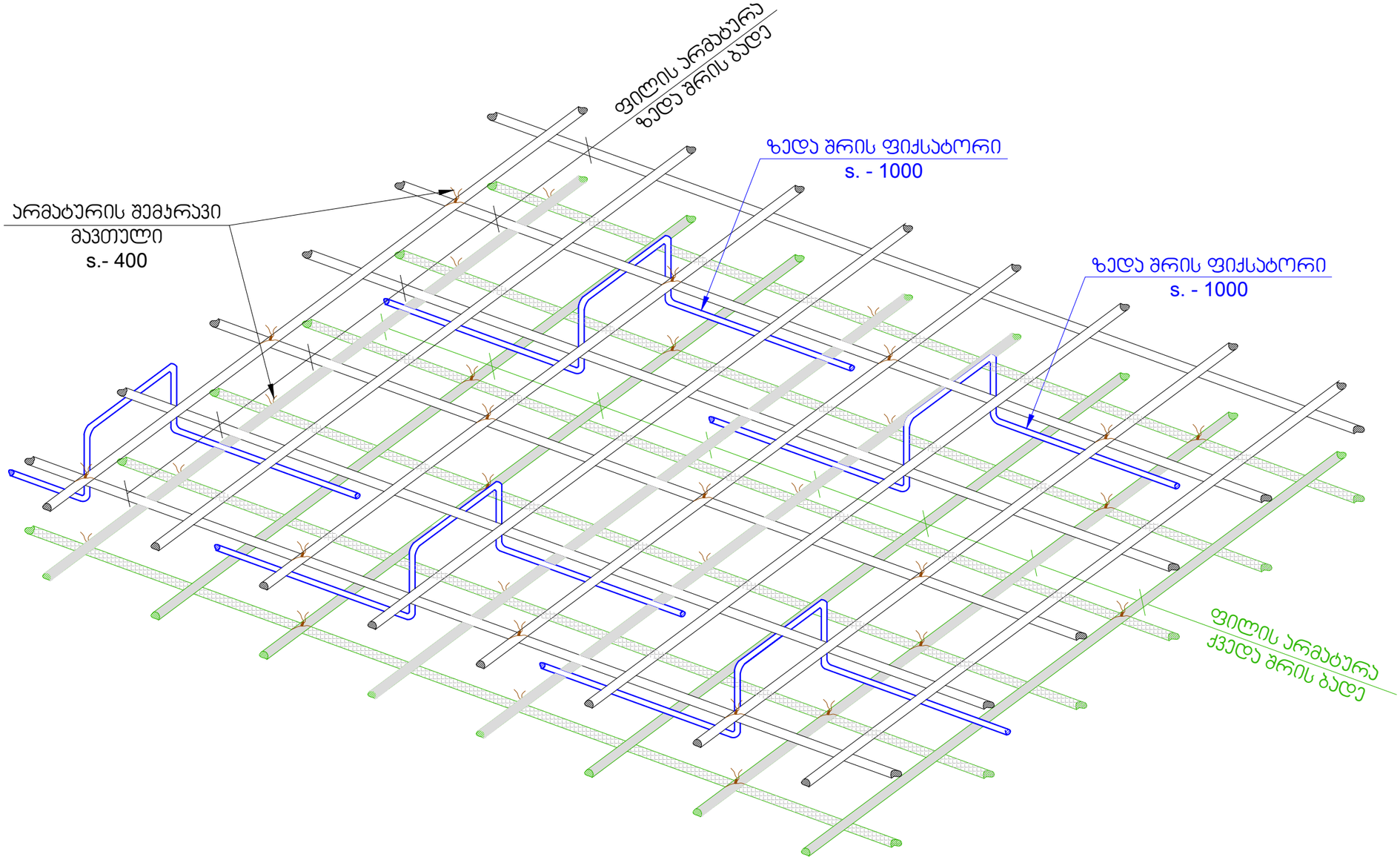

პროექტის სახელწოდება:
მრავალფუნქციური კომპლექსი

მისამართი: ქ. თბილისი, ჩარგლის ქ.N73

საკადასტრო კოდი: 01.12.06.001.091

სამშენებლო

თანამდებობა	სახელი	ხელმოწერა
პროექტის ავტორი	ბ. პაპელიანი	
კონსტრუქტორი	მ. საჯაია	

საერთო შენიშვნები:

1. ნახაზში მეტანილი ყველა ცვლილება უნდა შეთანხმდეს პროექტის ავტორთან
2. შენობის საპროექტო ნული ±0.00=460.80 აბსოლურად ნიშნულს
3. პროექტში ყველა ზომა მოცემულია მილიმეტრებში, ნუშნულები-მეტრებში.

შენიშვნები:

თარიღი Dec 20, 2023 წ.

პორექტირება

№	პორექტირება	თარიღი
1		
2		
3		
4		
5		
6		

ნახაზის დასახელება:

ფილაში ფიქსატორების მოწყობის ნახაზი

თარიღი	Dec 20, 2023	პროექტი	
ფორმატი	ფორმ. A3	სტადია	მუშა
გვერდი	პ - 801		

ტიხრების დამაგრება
მ 1:50

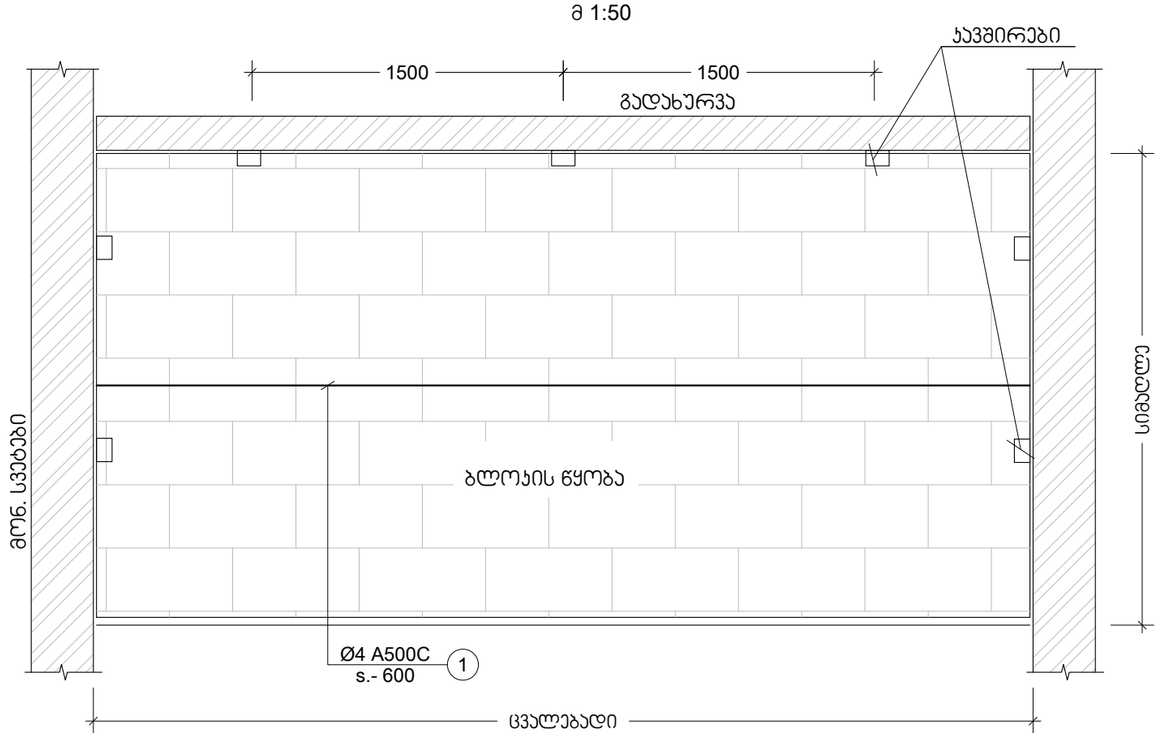

100 მმ -იანი ტიხრის გადახურვის ფილასთან და რიგელთან შეკირაპირების კვანძი
მ.1:10

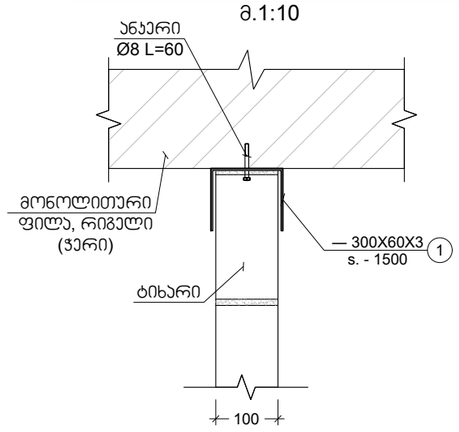

200 მმ -იანი ტიხრის გადახურვის ფილასთან და რიგელთან შეკირაპირების კვანძი
მ.1:10

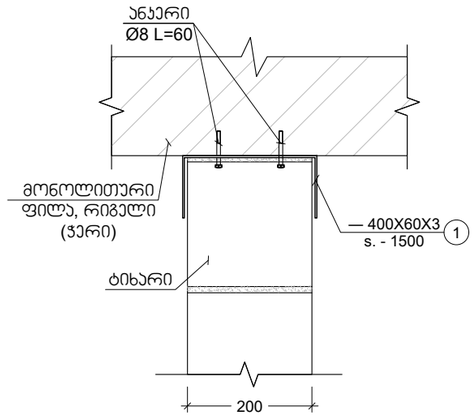

შენიშვნა:
ტიხრების დაარმირება და დამაგრება გადახურვებთან ხდება
2.0 მეტრზე მეტი სიგრძის შემთხვევაში.

პროექტის სახელწოდება:
მრავალფუნქციური კომპლექსი

მისამართი: ქ. თბილისი, ჩარგლის ქ.N73

საკადასტრო კოდი: 01.12.06.001.091

სამშენებლო

თანამდებობა	სახელი	ხელმოწერა
პროექტის ავტორი	ბ. პაპელიანი	
კონსტრუქტორი	მ. საჯაია	

საერთო შენიშვნები:

1. ნახაზში შეტანილი ყველა ცვლილება უნდა შეთანხმდეს პროექტის ავტორთან
2. შენობის საპროექტო ნული ±0.00=460.80 აბსოლურად ნიშნულს
3. პროექტში ყველა ზომა მოცემულია მილიმეტრებში, ნუშნულები-მეტრებში.

შენიშვნები:

თარიღი Dec 20, 2023 წ.

კორექტირება

№	კორექტირება	თარიღი
1		
2		
3		
4		
5		
6		

ნახაზის დასახელება:

ჯედლების ანტისეისმური არმირების სქემა

თარიღი	Dec 20, 2023	პროექტი	
ფორმატი	ფორმ. A3	სტადია	მუშა
გვერდი	ს - 802		

მონ. რ.ბ.-ის სვეტების და გარე შემომზღუდავი კედლების მიერთების სქემა
მ.1:25

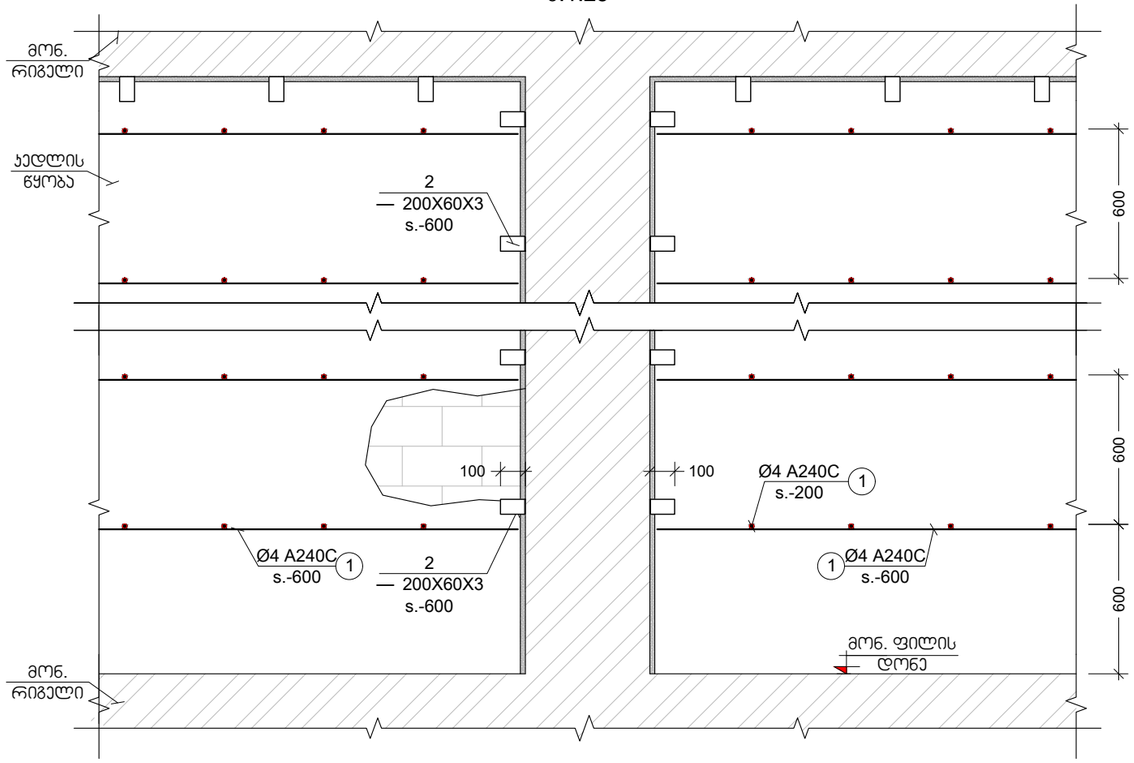

კუთხის სვეტებთან კედლების მიერთების კვანძი
მ.1:25

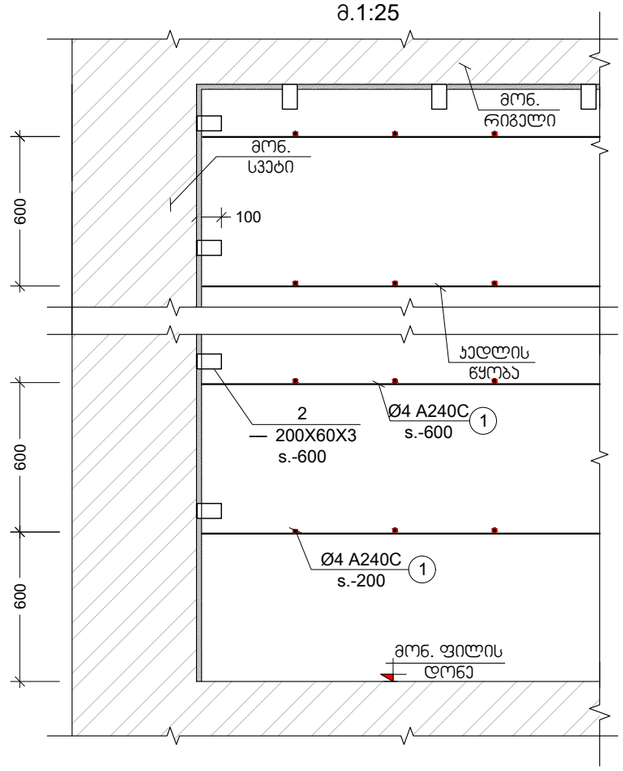

კვეთი a
მ.1:25

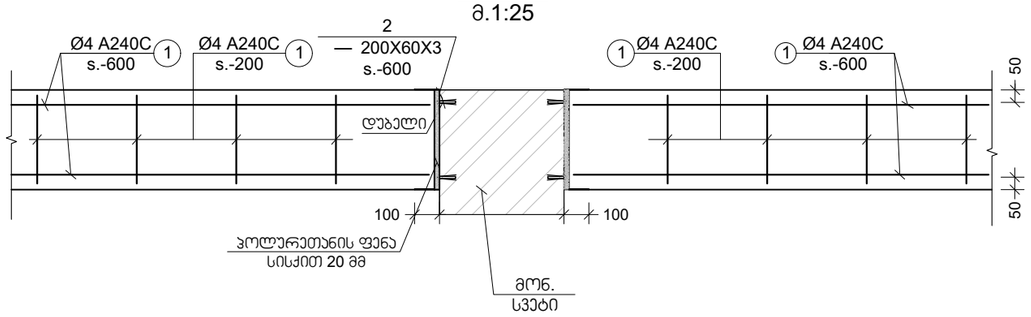

კვეთი b
მ.1:25

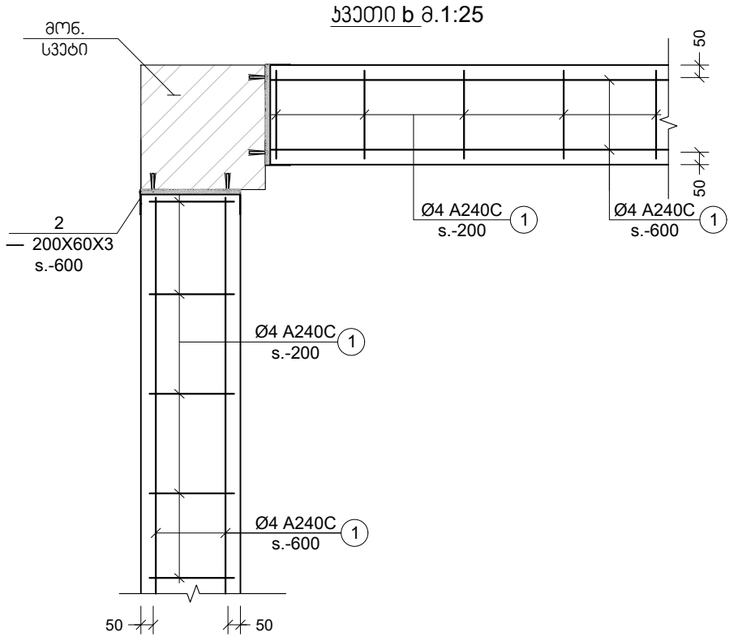

კვეთი c
მ.1:10

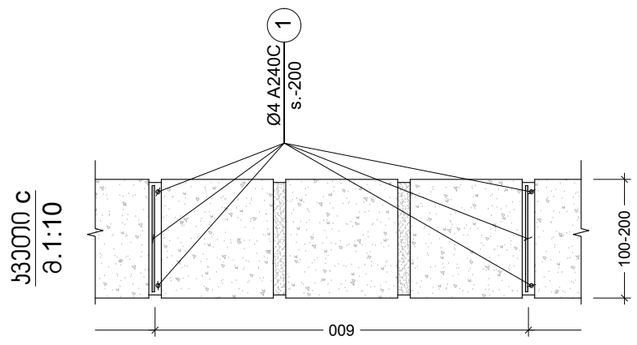

პროექტის სახელწოდება:
მრავალფუნქციური კომპლექსი

მისამართი: ქ. თბილისი, ჩარგლის ქ.N73

საკადასტრო კოდი: 01.12.06.001.091

სამშენებლო

თანამდებობა	სახელი	ხელმოწერა
პროექტის ავტორი	ბ. პაპელიანი	
კონსტრუქტორი	მ. საჯაია	

საერთო შენიშვნები:

1. ნახაზში შეტანილი ყველა ცვლილება უნდა შეთანხმდეს პროექტის ავტორთან
2. შენობის საპროექტო ნული ±0.00=460.80 აბსოლუტურ ნიშნულს
3. პროექტში ყველა ზომა მოცემულია მილიმეტრებში, ნუშნულები-მეტრებში.

შენიშვნები:

თარიღი Dec 20, 2023 წ.

კორექტირება

№	კორექტირება	თარიღი
1		
2		
3		
4		
5		
6		

ნახაზის დასახელება:

კედლების ანტისეისმური არმირების სქემა II

თარიღი	Dec 20, 2023	პროექტი	
ფორმატი	ფორმ. A3	სტადია	მუშა
გვერდი	ა - 803		

ზღუდარის სამონტაჟო ფრაგმენტი
მ 1:20

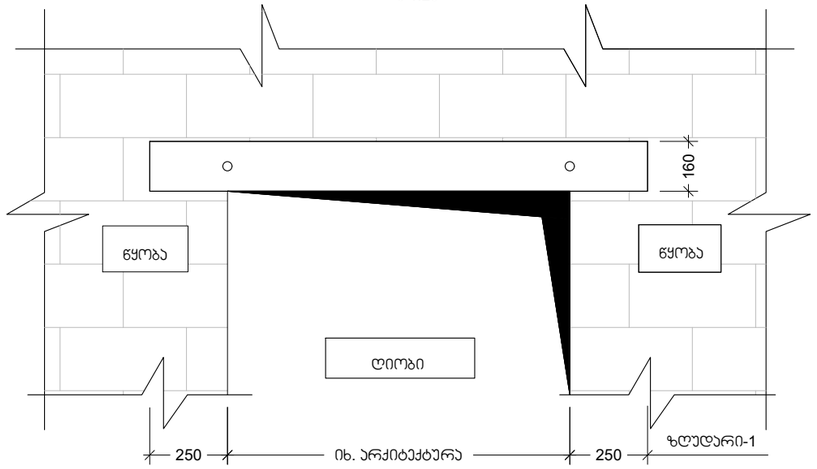

ზღუდარა - 1
მ. 1:10

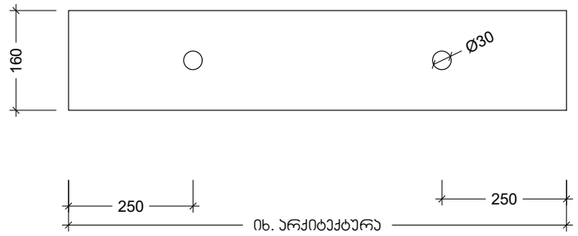

ჯვეთი c
მ. 1:10

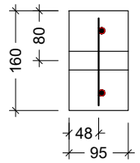

ჯარჯასი -1
მ. 1:10

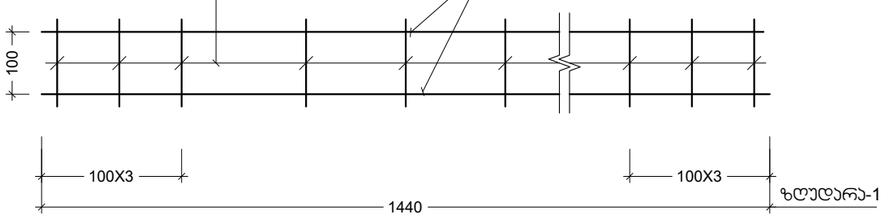

ჯვეთი d
მ. 1:10

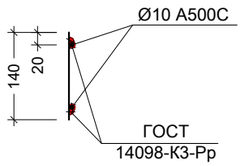

ჯვეთი a
მ. 1:10

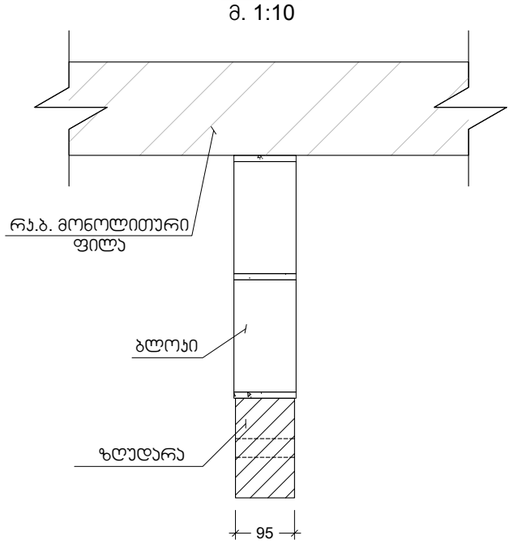

ჯვეთი b
მ. 1:10

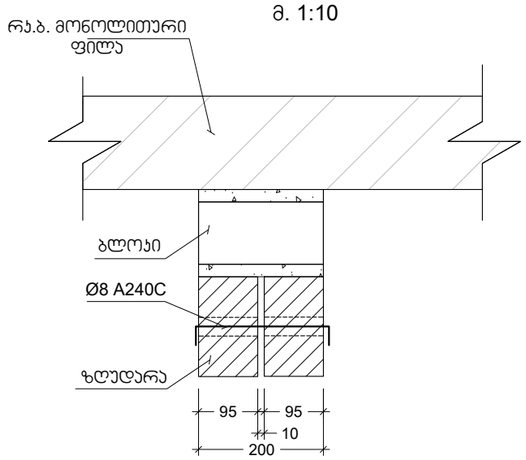

პროექტის სახელწოდება:
მრავალფუნქციური კომპლექსი

მისამართი: ქ. თბილისი, ჩარგლის ქ.N73

საკადასტრო კოდი: 01.12.06.001.091

სამშენებლო

თანამდებობა	სახელი	ხელმოწერა
პროექტის ავტორი	ბ. პაპელიანი	
კონსტრუქტორი	მ. საჯაია	

საერთო შენიშვნები:

1. ნახაზში შეტანილი ყველა ცვლილება უნდა შეთანხმდეს პროექტის ავტორთან
2. შენობის საპროექტო ნული ±0.00=460.80 აბსოლუტურ ნიშნულს
3. პროექტში ყველა ზომა მოცემულია მილიმეტრებში, ნუშნულები-მეტრებში.

შენიშვნები:

თარიღი Dec 20, 2023 წ.

კორექტირება

№	კორექტირება	თარიღი
1		
2		
3		
4		
5		
6		

ნახაზის დასახელება:

ზღუდარის სამონტაჟო ფრაგმენტი

თარიღი	Dec 20, 2023	პროექტი	
ფორმატი	ფორმ. A3	სტადია	მუშა
გვერდი	ა - 804		

თარიღი / DATE : 2023.12.20

პროექტის კონსტრუქციული ნაწილის ანგარიშის რეპორტი

პროექტის სახელი: მრავალფუნქციური კომპლექსი

მისამართი: ქ. თბილისი, ჩარგლის ქუჩა #73, (ნაკ. ს.კ.01.12.06.001.091).

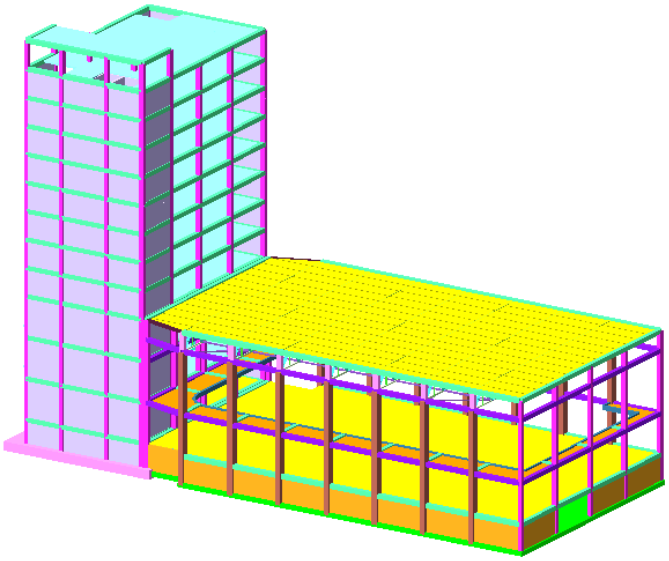

ანალიტიკური მოდელირება - მათე საჯაია ხელმოწერა

Mob: +995 555 58 60 85
E-mail: matesajaia@gmail.com

სარჩევი

1. შესავალი 3
2. დატვირთვები 4
   2.1 მუდმივი 4
   2.2 დროებითი ხანგრძლივი 4
   2.3 დროებითი ხანმოკლე 4
   2.4 სეისმიკა 4
3. მასალები 5
   3.1 ბეტონი 5
   3.2 არმატურა 5
4. დატვირთვების თანწყობა 5
5. გადაადგილებები 6
   5.1 Z ღერძის მიმართ 6
   5.2. გადაადგილება X ღერძის მიმართ 6
   5.3 Y ღერძის მიმართ 7
6. გრძივი ძალა (N) 7
8. არმირება 8
   8.1 სვეტების არმირება 8
   8.2 რიგელების არმირება 8
   8.7 ტიპიური ფილის არმირება (ქვედა შრე X მიმართ.) 9
   8.8 ტიპიური ფილის არმირება (ქვედა შრე Y მიმართ.) 9
   8.9 ტიპიური ფილის არმირება (ზედა შრე X მიმართ.) 10
   8.10 ტიპიური ფილის არმირება (ზედა შრე Y მიმართ.) 10
   9.1 საძირკვლის ფილის არმირება (ქვედა შრე X მიმართ.) 11
   9.2 საძირკვლის ფილის არმირება (ქვედა შრე Y მიმართ.) 11
   9.3 საძირკვლის ფილის არმირება (ზედა შრე X მიმართ.) 12
   9.4 საძირკვლის ფილის არმირება (ზედა შრე Y მიმართ.) 12
9.პერიოდები 13
10. გამოყენებული ლიტერატურა 14



Mob: +995 555 58 60 85
E-mail: matesajaia@gmail.com

1. შესავალი

ანალიტიკური მოდელი შექმნილია “LIRA-SAPR 2013 (R3)x64 _ის მეშვეობით, სასრული ელემენტების მეთოდის საფუძველზე.

აღნიშნული პროგრამული უზრუნველყოფით ჩვენ ვამოწმებთ:

- ანალიტიკური მოდელის სხვადასხვა დატვირთვების ზემოქმედებით მიღებული შედეგს.
- დატვირთვების თანწყობის შედეგებს
- სტრუქტურული ელემენტების კვეთებს
- სტრუქტურულ ელემენტებში არმირებას
- გადაადგილებებსა და დაძაბულ-დეფორმირებულ მდგომარეობებს

გაანგარიშებაში მიღებულია შემდეგი დატვირთვები:

- მუდმივი
- დროებითი ხანგრძლივი
- დროებითი ხანმოკლე
- სეისმიკა - X მიმართ.
- სეისმიკა - Y მიმართ.
- სეისმიკა - Z მიმართ.
- სეისმიკა 45 გრად.
- სეისმიკა 135 გრად.

კლიმატოლოგია

- ჩაყინვის სიღრმე - 0.00 მ (ᲡᲜ. 01.05-08)
- ქარი - Wo = 85 კგ/მ² (ᲡᲜ 1.0508)
- თოვლი - q = 50 კგ/მ² (ᲡᲜ 01.0508)
- აჩქარება - 0.17

გაანგარიშება

- გათვალისწინებულია საკუთარი რხევის 21 ფორმა.
- სეისმური ზემოქმედების ანგარიშისას მასების მონაწილეობის ფაქტორი - 90-95 %.
- შენობის საკუთარი რხევის პერიოდები: T1 = 1.41 წმ. T2 = 1.04 წმ. T3 = 1.01 წმ.
- საძირკვლის ძირზე საშუალო წნევა საანგ. დატვირთვათა ძირითადი შეხამებისას შეადგენს - 20.6 ტ/მ²

საინჟინრო გეოლოგია

- დასახელება - მდინარის ხვინჭა.
- საანგარიშო წინაღობა - R0 = 3.50 კგძ/სმ²
- კუთრი წონა ρ = 2,00 ტ/მ²
- დეფორმაციის მოდული E = 400 კგძ/სმ

2. დატვირთვები

2.1 მუდმივი

- საკუთარი წონა
- საძირკველი - 100 კგ/მ²
- კიბის ბაქანი - 100 კგ/მ²
- გადახურვის ფილები - 240 კგ/მ²
- კიბის მარში - 350 კგ/მ²
- პერიმეტრის ტიხრები - 1000 კგ/მ²

2.2 დროებითი ხანგრძლივი

- გადახურვის ფილები - 250 კგ/მ²
- სახურავი - 500 კგ/მ²

2.3 დროებითი ხანმოკლე

- სახურავი - 100 კგ/მ²
- გადახურვის ფილები - 200 კგ/მ²
- აივანი - 240 კგ/მ²
- კიბის ბაქანი - 360 კგ/მ²
- კიბის მარში - 360 კგ/მ²
- ავტოსადგომი - 420 კგ/მ²

შენიშვნა: ჩამონათვალში მოცემულია ძირითადი დატვირთვები.

2.4 სეისმიკა

სეისმიკის ცხრილი შევსებულია (PN 01.01.-09)-(53) ის საფუძველზე.

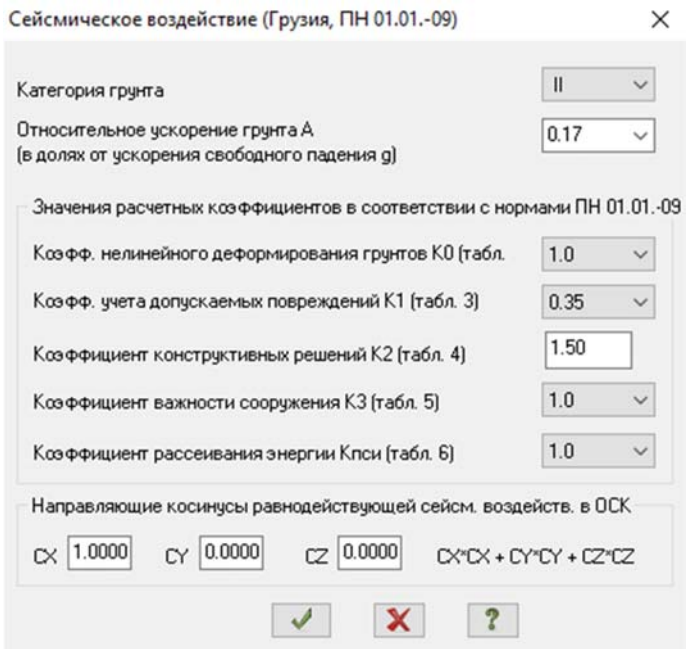

ანალიტიკური მოდელირება - მათე საჯაია ხელმოწერა

Mob: +995 555 58 60 85
E-mail: matesajaia@gmail.com

3. მასალები

3.1 ბეტონი

- საძირკველი - B30 ≈ 357 კგ/სმ²
- გადახურვის ფილები - B30 ≈ 357 კგ/სმ²
- მონ. კედლები - B30 ≈ 357 კგ/სმ²
- სვეტები - B30 ≈ 357 კგ/სმ²
- რიგელები - B30 ≈ 357 კგ/სმ²

შენიშვნა: მახასიათებელი მოცემულია კუბური სიმტკიცისთვის.

Property table

Stif.type	Name	Parameters (sections-(cm) finite rigidity-(t,m) distr.weight-(t,m))
1	Plate H 22 (Slab)	E=3.06e+006,V=0.2,H=22,Ro=2.75
2	ect. bar 40 X 50 (Bim	Ro=2.75,E=3.06e+006,GF=0
		B=40,H=50
3	ect. bar 30 X 50 (Bim	Ro=2.75,E=3.06e+006,GF=0
		B=30,H=50
4	ct. bar 40 X 40 (Colu	Ro=2.75,E=3.06e+006,GF=0
		B=40,H=40
5	ct. bar 60 X 40 (Colu	Ro=2.75,E=3.06e+006,GF=0
		B=60,H=40
6	Rect. bar 10 X 10 (Lo	Ro=0.01,E=100,GF=0
		B=10,H=10
7	Plate H 25 (Rcw-1)	E=3.06e+006,V=0.2,H=25,Ro=2.75
8	Plate H 16 (Kibe)	E=3.06e+006,V=0.2,H=16,Ro=2.75
9	Plate H 25 (Rcw-2)	E=3.06e+006,V=0.2,H=25,Ro=2.75
10	Plate H 60 (Found.)	E=3.06e+006,V=0.2,H=60,Ro=2.75
11	Plate H 20 (Rcw-3)	E=3.06e+006,V=0.2,H=20,Ro=2.75
12	ct. bar 20 X 40 (Colu	Ro=2.75,E=3.06e+006,GF=0
		B=20,H=40
13	ect. bar 20 X 50 (Bim	Ro=2.75,E=3.06e+006,GF=0
		B=20,H=50
14	Plate H 20 (Rcw-4)	E=3.06e+006,V=0.2,H=20,Ro=2.75

3.2 არმატურა

- კლასი - A500C – R= 500 MPa.

Class	A500C1	A500C1	Ac-I
Diameters	8...22	8...22	3...40
Rs t/m**2	45900.0	45900.0	37500.0
Rsw t/m**2	30000.0	30000.0	30000.0
Rsc t/m**2	45900.0	45900.0	37500.0
Rs,ser t/...	50000.0	50000.0	40000.0
Es t/m**2	190000...	190000...	200000...

ანალიტიკური მოდელირება - მათე საჯაია ხელმოწერა

4. დატვირთვების თანწყობა

SNIP 2.01.07-85*

	Load case #	Name	Type	Sign variable	Mutually exclusiv	Load factor	Duration coef.	1	2	3	4	5
1	1	Load case 1	Dead(D)	+		1.1	1.0	1.0	.9	.9	.9	.9
2	2	Caa?o?aiea 2	Live (L)	+		1.2	1.0	1.0	.8	.8	.8	.8
3	3	Caa?o?aiea 3	Short-term (Sh)	+		1.2	.35	1.0	.5	.5	.5	.5
4	4	Load case 4	Earthquake(E)	+/-	1	1.0	.0	.0	1.0	.0	-1.0	.0
5	5	Load case 5	Earthquake(E)	+/-	1	1.0	.0	.0	.0	1.0	.0	-1.0

5. გადაადგილებები

5.1 Z ღერძის მიმართ

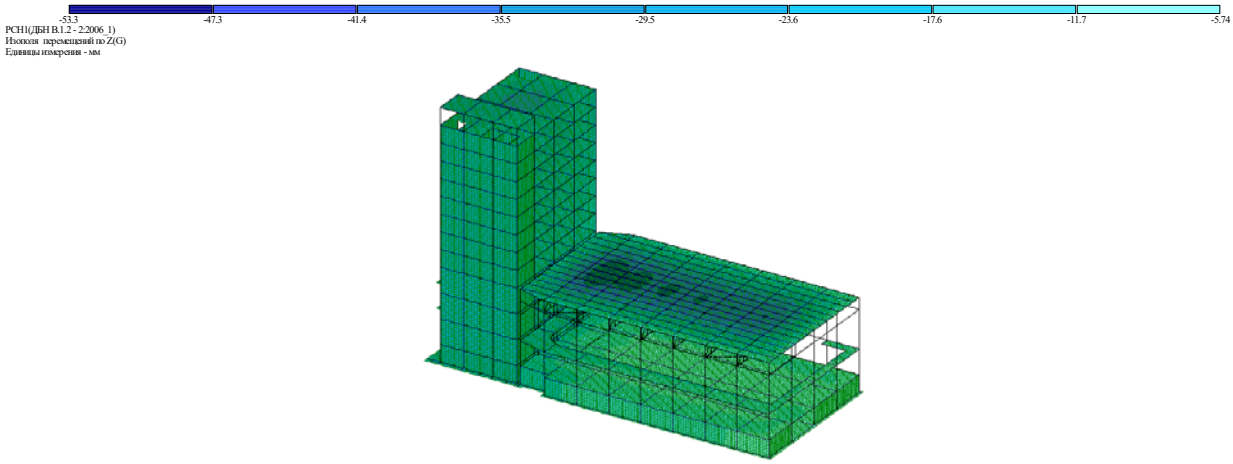

5.2. გადაადგილება X ღერძის მიმართ

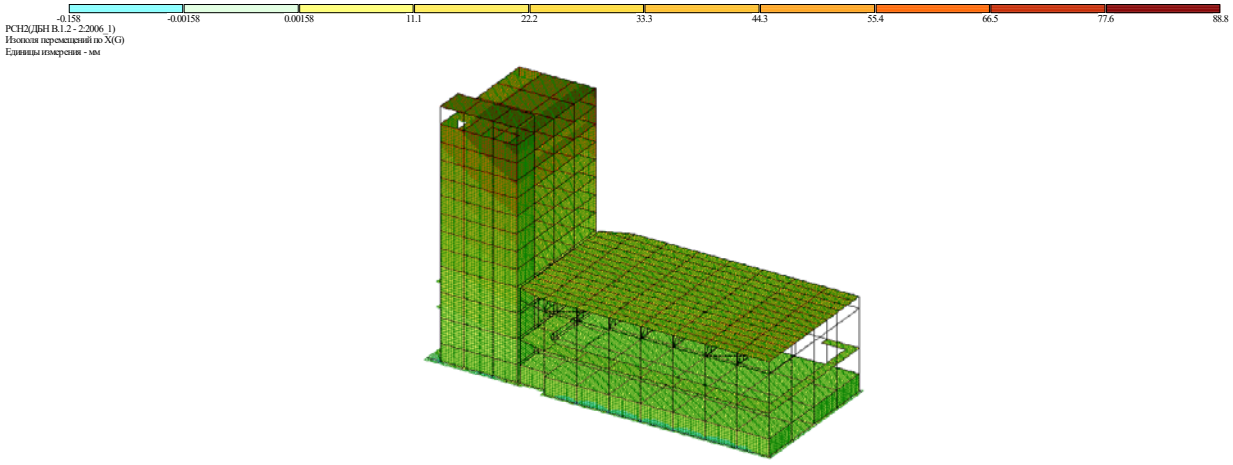

ანალიტიკური მოდელირება - მათე საჯაია ხელმოწერა

5.3 Y ღერძის მიმართ

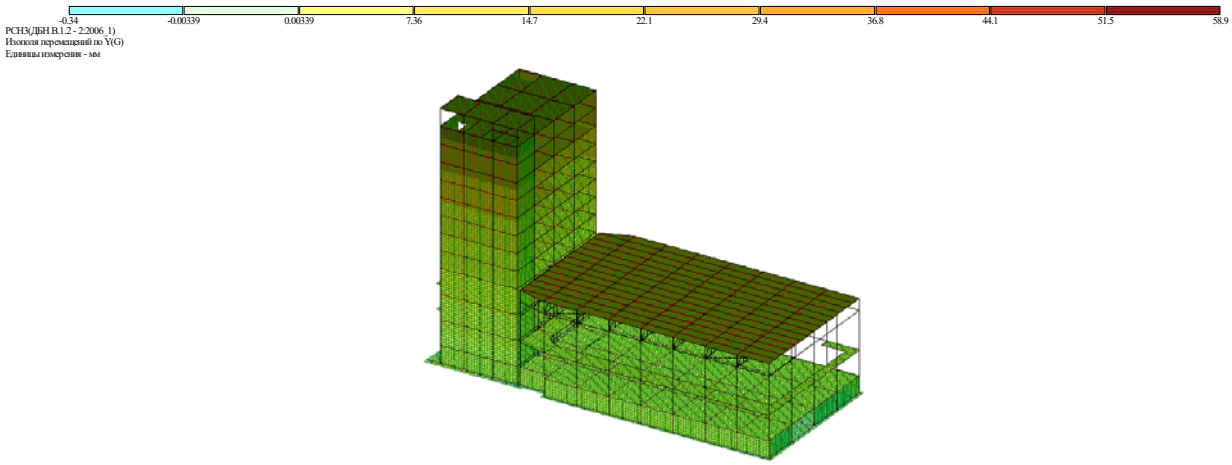

6. გრძივი ძალა (N)

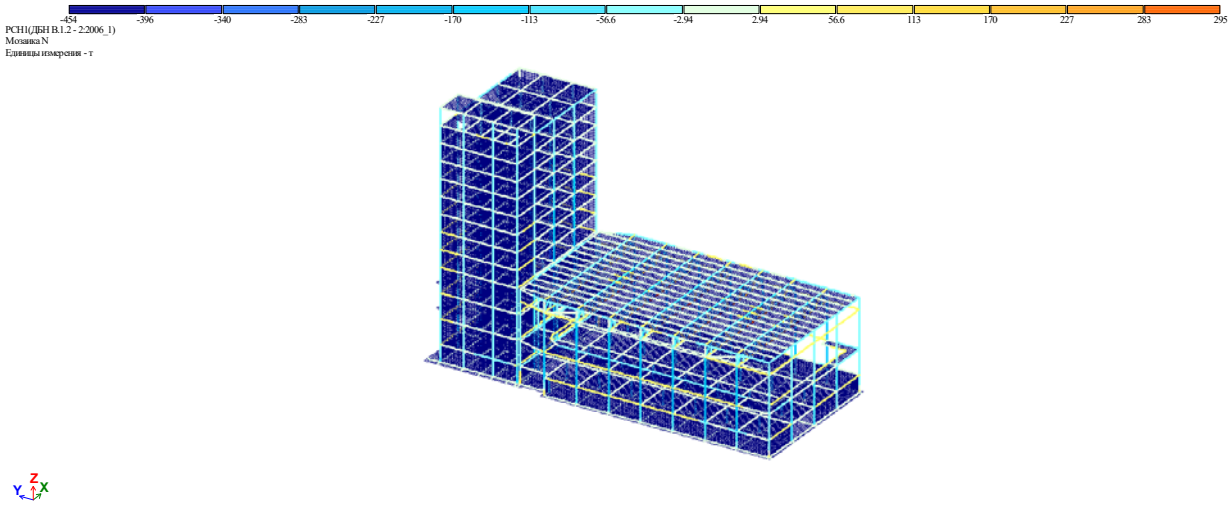

ანალიტიკური მოდელირება - მათე საჯაია ხელმოწერა

Mob: +995 555 58 60 85
E-mail: matesajaia@gmail.com

8. არმირება

8.1 სვეტების არმირება

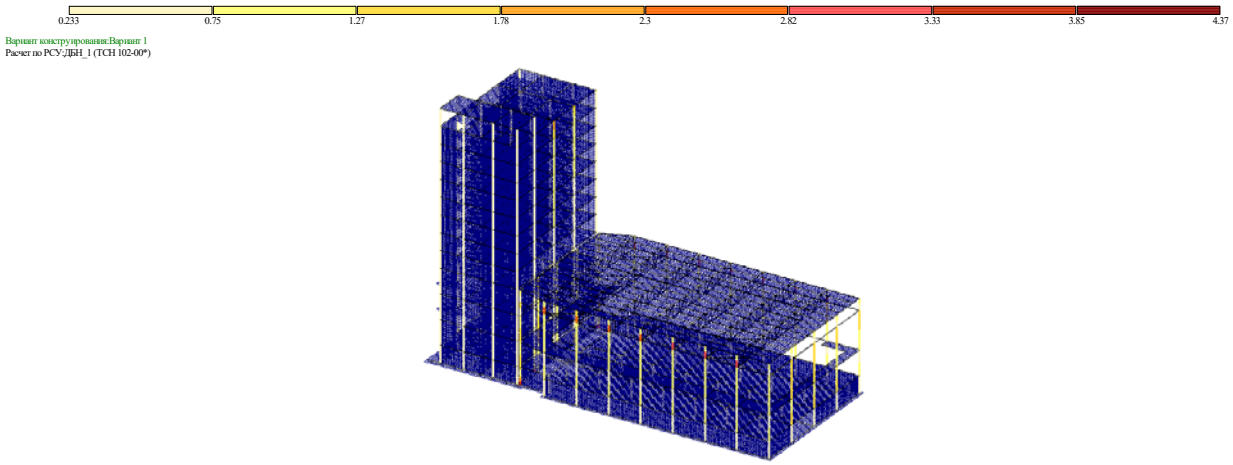

8.2 რიგელების არმირება

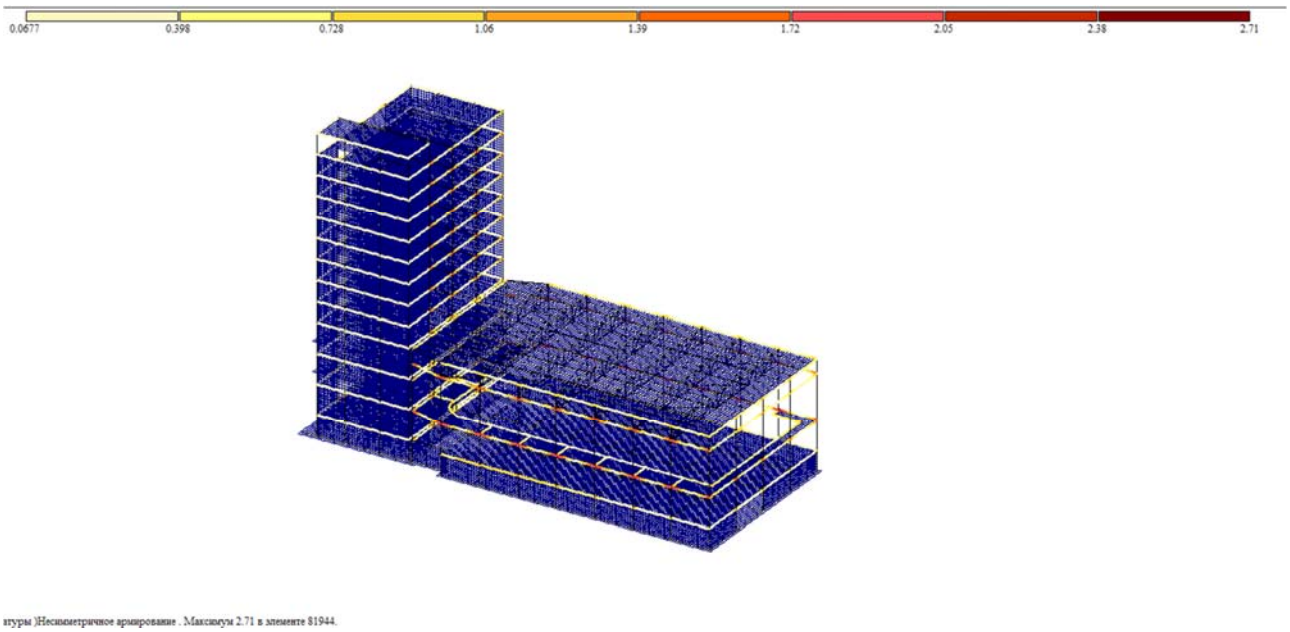

ანალიტიკური მოდელირება - მათე საჯაია ხელმოწერა

8.7 ტიპიური ფილის არმირება (ქვედა შრე X მიმართ.)

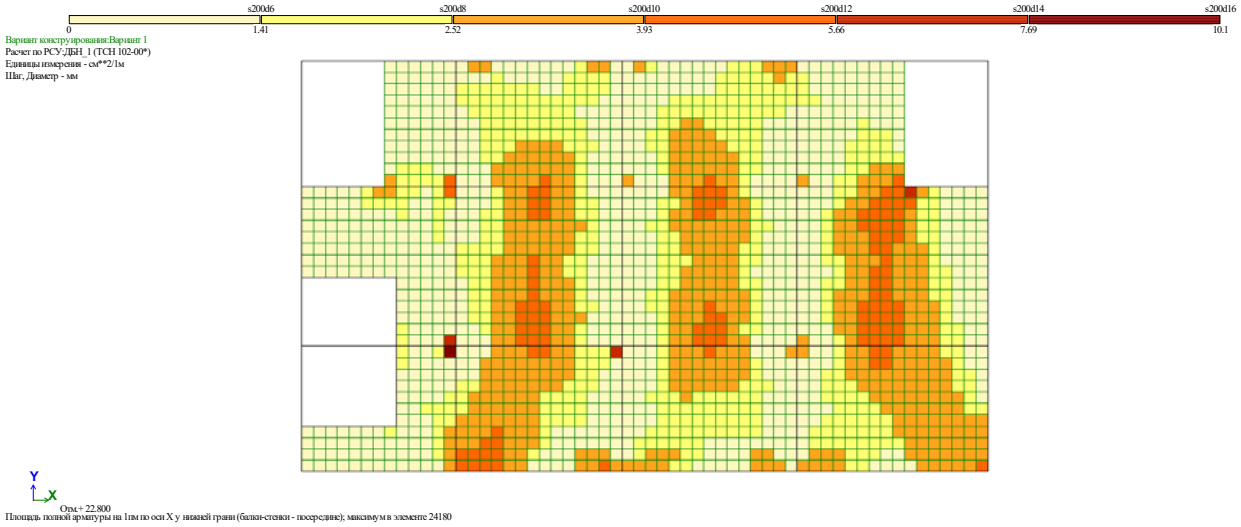

8.8 ტიპიური ფილის არმირება (ქვედა შრე Y მიმართ.)

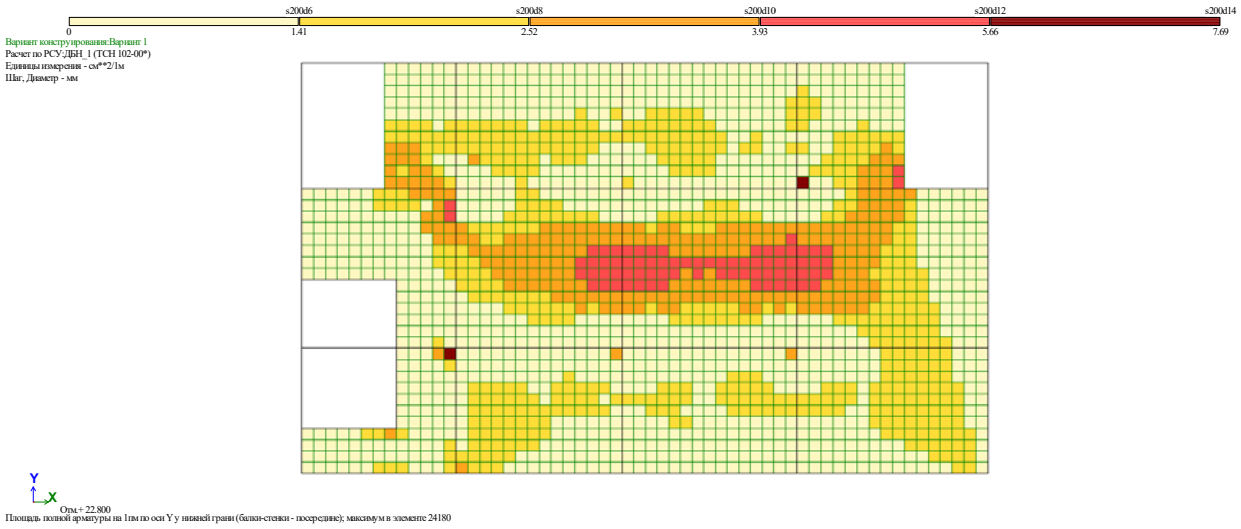

ანალიტიკური მოდელირება - მათე საჯაია ხელმოწერა

Mob: +995 555 58 60 85
E-mail: matesajaia@gmail.com

8.9 ტიპიური ფილის არმირება (ზედა შრე X მიმართ.)

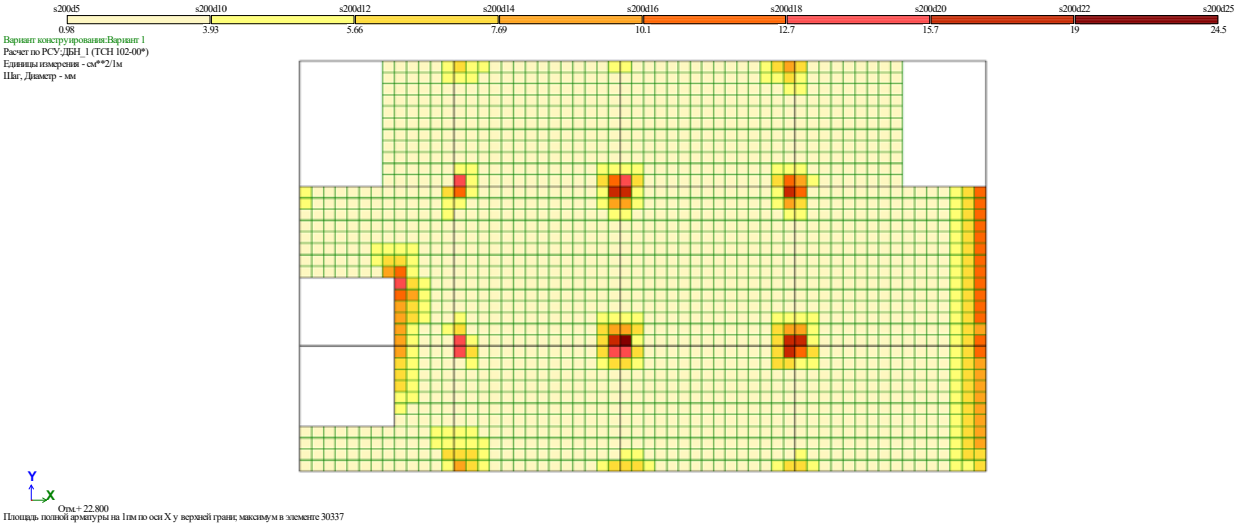

8.10 ტიპიური ფილის არმირება (ზედა შრე Y მიმართ.)

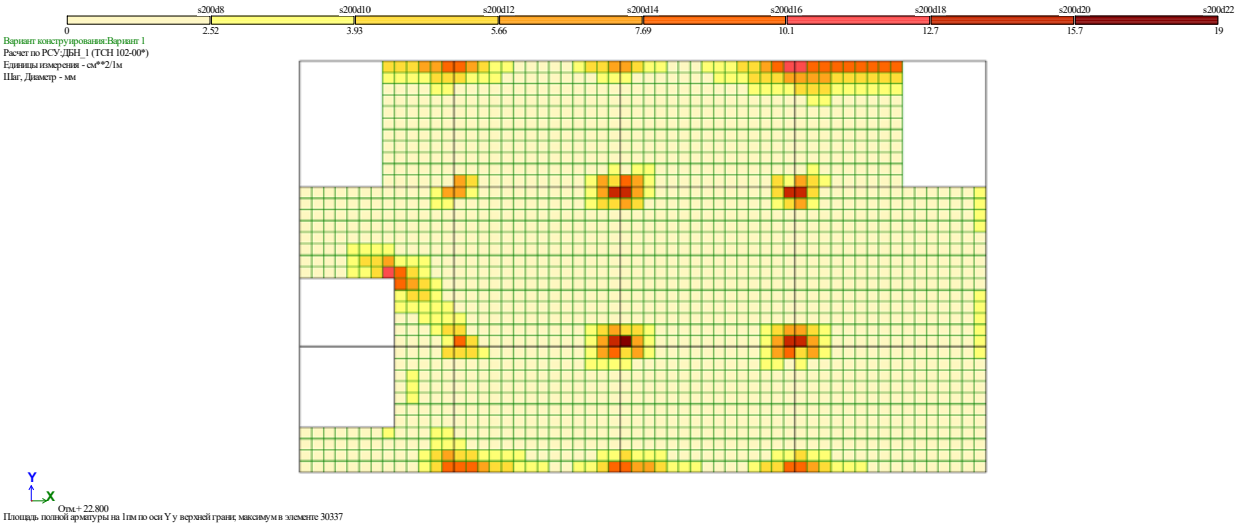

9.1 საძირკვლის ფილის არმირება (ქვედა შრე X მიმართ.)

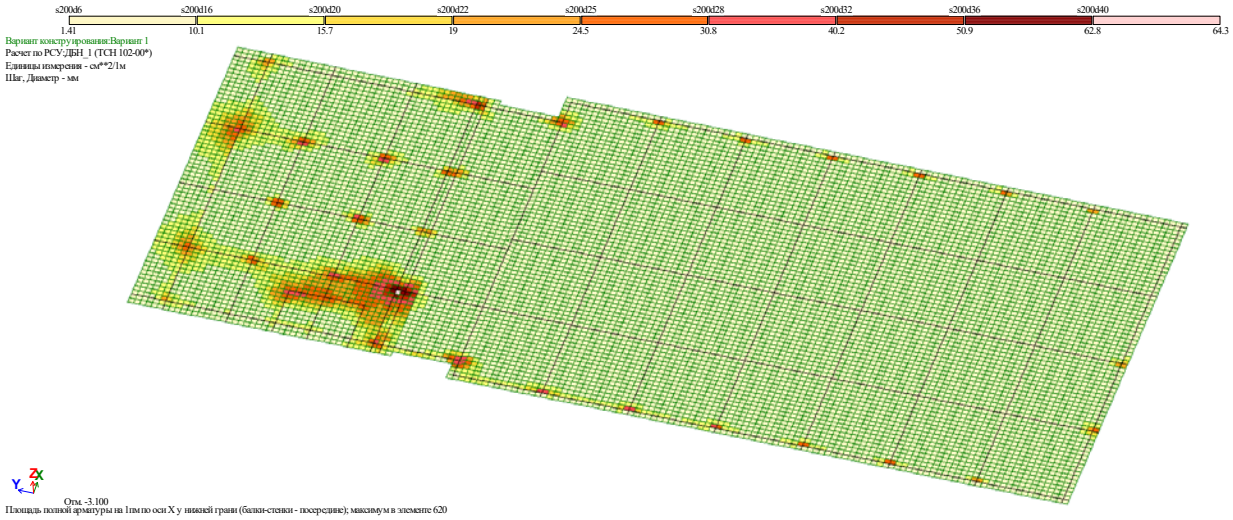

9.2 საძირკვლის ფილის არმირება (ქვედა შრე Y მიმართ.)

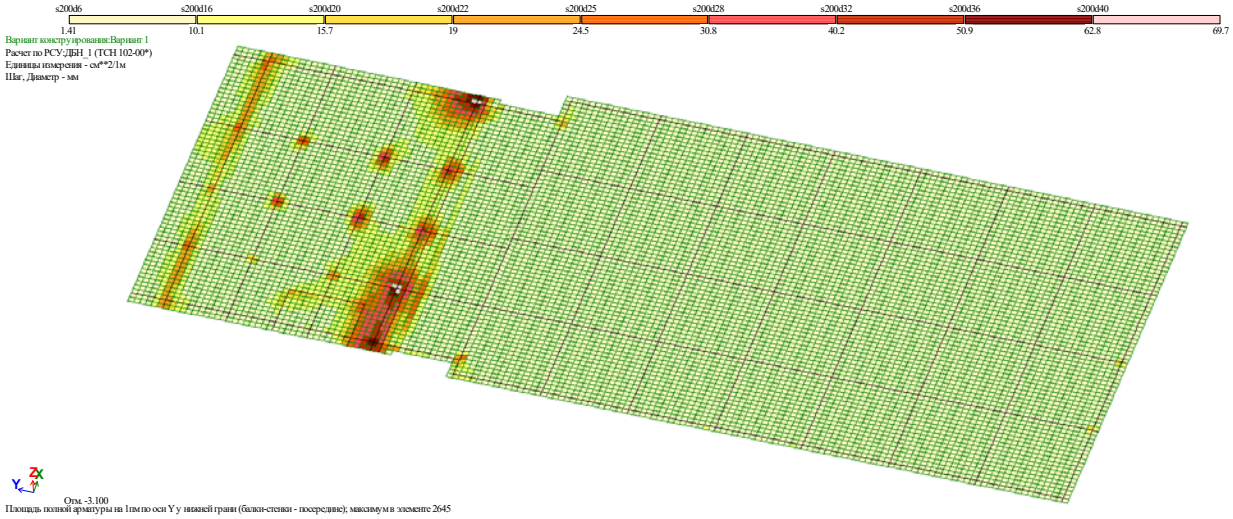

ანალიტიკური მოდელირება - მათე საჯაია ხელმოწერა

Mob: +995 555 58 60 85
E-mail: matesajaia@gmail.com

9.3 საძირკვლის ფილის არმირება (ზედა შრე X მიმართ.)

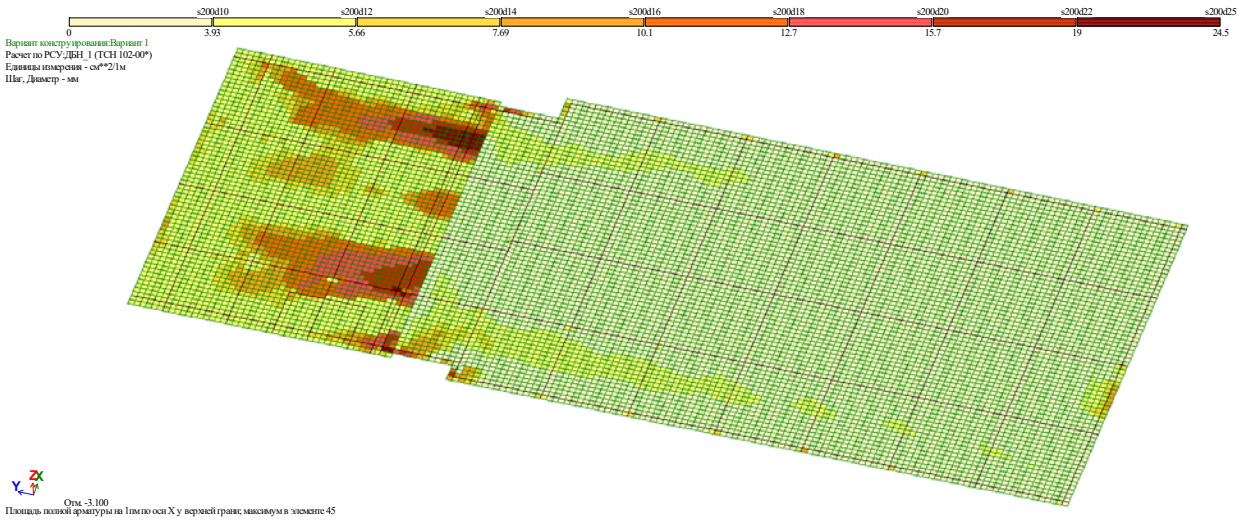

9.4 საძირკვლის ფილის არმირება (ზედა შრე Y მიმართ.)

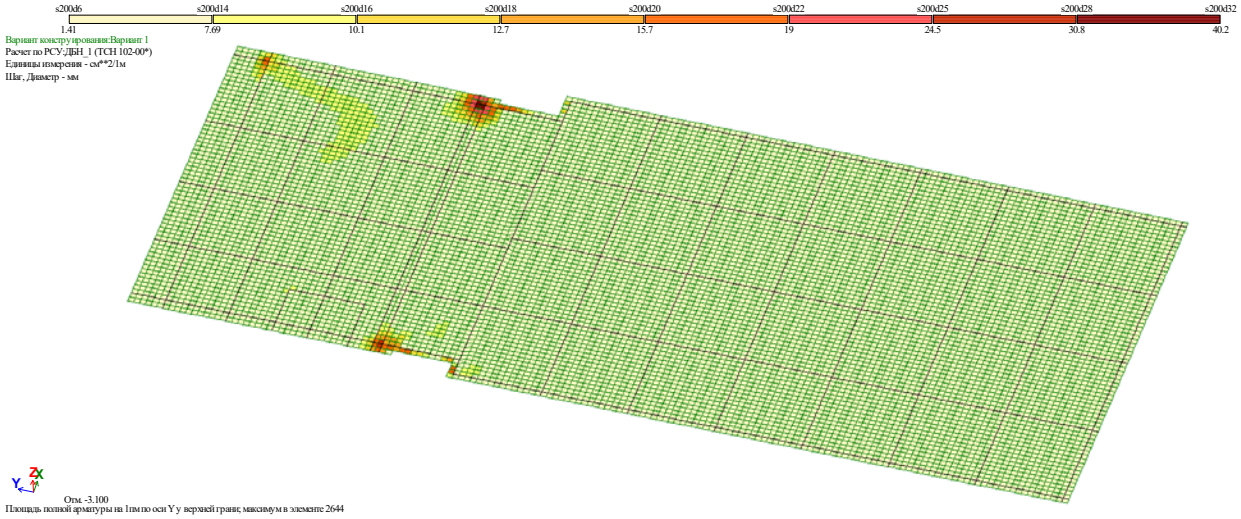

ანალიტიკური მოდელირება - მათე საჯაია ხელმოწერა

9.პერიოდები

СОБСТВЕННЫЕ ЗНАЧЕНИЯ, ЧАСТОТЫ, ПЕРИОДЫ КОЛЕБАНИЙ, ЗАГРУЖЕНИЯ 4 (мод. 41)

:N :П/П:	СОБСТВ. ЗНАЧЕНИЯ	Ч А С Т О Т Ы РАД/С	ГЦ	ПЕРИОДЫ С	КОЭФФИЦИЕНТ РАСПРЕДЕЛЕНИЯ	МОДАЛЬНАЯ МАССА В %	
1	0.224448	4.46	0.71	1.4095	1.625377	30.6	30.6
2	0.166199	6.02	0.96	1.0437	0.342006	1.8	32.4
3	0.153801	6.50	1.04	0.9659	-1.274829	14.5	46.9
4	0.148397	6.74	1.07	0.9319	-0.038538	0.0	46.9
5	0.111303	8.98	1.43	0.6990	0.232112	0.3	47.2
6	0.075367	13.27	2.11	0.4733	-0.217363	0.4	47.6
7	0.050577	19.77	3.15	0.3176	-0.038765	0.0	47.7
8	0.048963	20.42	3.25	0.3075	0.010551	0.0	47.7
9	0.046587	21.47	3.42	0.2926	0.001866	0.0	47.7
10	0.044678	22.38	3.56	0.2806	-0.014140	0.0	47.7
11	0.041451	24.12	3.84	0.2603	-0.013902	0.0	47.7
12	0.039166	25.53	4.07	0.2460	0.291533	1.2	48.9
13	0.037350	26.77	4.26	0.2346	0.016447	0.0	48.9
14	0.034298	29.16	4.64	0.2154	-0.181194	0.0	48.9
15	0.032745	30.54	4.86	0.2056	0.904797	2.5	51.4
16	0.032424	30.84	4.91	0.2036	-1.049363	2.8	54.2
17	0.031453	31.79	5.06	0.1975	-0.942549	4.1	58.4
18	0.030121	33.20	5.29	0.1892	-0.298846	0.1	58.5
19	0.029268	34.17	5.44	0.1838	0.377332	0.2	58.7
20	0.028593	34.97	5.57	0.1796	0.176401	0.0	58.7
21	0.028447	35.15	5.60	0.1786	-0.194301	0.1	58.8
22	0.026505	37.73	6.01	0.1664	-0.040002	0.0	58.8
23	0.026126	38.28	6.09	0.1641	0.008835	0.0	58.8

СОБСТВЕННЫЕ ЗНАЧЕНИЯ, ЧАСТОТЫ, ПЕРИОДЫ КОЛЕБАНИЙ, ЗАГРУЖЕНИЯ 5 (мод. 41)

:N :П/П:	СОБСТВ. ЗНАЧЕНИЯ	Ч А С Т О Т Ы РАД/С	ГЦ	ПЕРИОДЫ С	КОЭФФИЦИЕНТ РАСПРЕДЕЛЕНИЯ	МОДАЛЬНАЯ МАССА В %	
1	0.224448	4.46	0.71	1.4095	0.344014	1.4	1.4
2	0.166199	6.02	0.96	1.0437	-1.207668	22.9	24.3
3	0.153801	6.50	1.04	0.9659	-0.040339	0.0	24.3
4	0.148397	6.74	1.07	0.9319	1.387403	21.4	45.6
5	0.111303	8.98	1.43	0.6990	0.053832	0.0	45.6
6	0.075367	13.27	2.11	0.4733	-0.043274	0.0	45.7
7	0.050577	19.77	3.15	0.3176	0.015335	0.0	45.7
8	0.048963	20.42	3.25	0.3075	-0.032874	0.0	45.7
9	0.046587	21.47	3.42	0.2926	0.093905	0.0	45.7
10	0.044678	22.38	3.56	0.2806	0.048235	0.0	45.7
11	0.041451	24.12	3.84	0.2603	0.119547	0.0	45.7
12	0.039166	25.53	4.07	0.2460	0.038983	0.0	45.7
13	0.037350	26.77	4.26	0.2346	0.000984	0.0	45.7
14	0.034298	29.16	4.64	0.2154	1.138496	1.2	46.9
15	0.032745	30.54	4.86	0.2056	-0.154922	0.1	47.0
16	0.032424	30.84	4.91	0.2036	-0.291940	0.2	47.2
17	0.031453	31.79	5.06	0.1975	-0.133702	0.1	47.3
18	0.030121	33.20	5.29	0.1892	0.730701	0.4	47.7
19	0.029268	34.17	5.44	0.1838	0.077864	0.0	47.7
20	0.028593	34.97	5.57	0.1796	-1.044205	0.6	48.3
21	0.028447	35.15	5.60	0.1786	0.111955	0.0	48.3
22	0.026505	37.73	6.01	0.1664	-0.186352	0.1	48.4
23	0.026126	38.28	6.09	0.1641	0.065570	0.0	48.4

СОБСТВЕННЫЕ ЗНАЧЕНИЯ, ЧАСТОТЫ, ПЕРИОДЫ КОЛЕБАНИЙ, ЗАГРУЖЕНИЯ 6 (мод. 41)

:N :П/П:	СОБСТВ. ЗНАЧЕНИЯ	Ч А С Т О Т Ы РАД/С	Ч А С Т О Т Ы ГЦ	ПЕРИОДЫ С	КОЭФФИЦИЕНТ РАСПРЕДЕЛЕНИЯ	МОДАЛЬНАЯ МАССА В %	
1	0.224448	4.46	0.71	1.4095	0.009414	0.0	0.0
2	0.166199	6.02	0.96	1.0437	0.042822	0.0	0.0
3	0.153801	6.50	1.04	0.9659	0.016428	0.0	0.0
4	0.148397	6.74	1.07	0.9319	-0.025545	0.0	0.0
5	0.111303	8.98	1.43	0.6990	-0.003984	0.0	0.0
6	0.075367	13.27	2.11	0.4733	0.023020	0.0	0.0
7	0.050577	19.77	3.15	0.3176	-3.466639	33.9	33.9
8	0.048963	20.42	3.25	0.3075	2.165611	13.1	47.0
9	0.046587	21.47	3.42	0.2926	2.762182	22.7	69.7
10	0.044678	22.38	3.56	0.2806	0.822838	1.1	70.8
11	0.041451	24.12	3.84	0.2603	0.747241	1.1	71.9
12	0.039166	25.53	4.07	0.2460	-0.039492	0.0	72.0
13	0.037350	26.77	4.26	0.2346	-0.363822	0.2	72.2
14	0.034298	29.16	4.64	0.2154	0.661239	0.4	72.6
15	0.032745	30.54	4.86	0.2056	0.293559	0.3	72.8
16	0.032424	30.84	4.91	0.2036	0.159165	0.1	72.9
17	0.031453	31.79	5.06	0.1975	0.173527	0.1	73.0
18	0.030121	33.20	5.29	0.1892	1.486132	1.8	74.9
19	0.029268	34.17	5.44	0.1838	-0.131879	0.0	74.9
20	0.028593	34.97	5.57	0.1796	2.432936	3.1	78.0
21	0.028447	35.15	5.60	0.1786	0.526463	0.7	78.6
22	0.026505	37.73	6.01	0.1664	-1.731138	7.9	86.5
23	0.026126	38.28	6.09	0.1641	1.439411	2.1	88.6

გამოყენებული ლიტერატურა

- (პნ 01.01-09) - სეისმომედეგი მშენებლობა
- (პნ 01.05-08) - სამშენებლო კლიმატოლოგია
- СНиП 2.01.07-85* _ Нагрузки и воздействия

ანალიტიკური მოდელირება - მათე საჯაია ხელმოწერა

№176-23 „21“ დეკემბერი 2023 წ.

საექსპერტო დასკვნა

ქ.თბილისი, ჩარგლის ქ. N73, (ნაკ. ს.კ.01.12.06.001.091). მრავალფუნქციური კომპლექსის პროექტის კონსტრუქციული ნაწილის შესახებ.

საექსპერტოდ წარმოდგენილია ქ.თბილისში, ჩარგლის ქ. N73, (ნაკ. ს.კ.01.12.06.001.091). მრავალფუნქციური კომპლექსის პროექტის კონსტრუქციული ნაწილი, ასაშენებელი შენობების გაანგარიშების სასრულ ელემენტთა სივრცული მოდელით, ტერიტორიის საინჟინრო გეოლოგიური გამოკვლევის შედეგები და პროექტის არქიტექტურული ნაწილი.

პროექტის არქიტექტურული და კონსტრუქციული ნაწილი დამუშავებულია ბ.პაკელიანის და მ.საჯაიას მიერ. ქალაქის სეისმური დარაიონების რუკის მიხედვით სამშენებლო მოედანი განეკუთვნება 8 (A=0.17) ბალიან ზონას. გრუნტის სეზონური გაყინვის სიღრმე 0,00 სმ. ქარის ჩქაროსნული დატვირთვა - 85 კგძ/მ^2. თოვლის ნორმატიული დატვირთვა - 50 კგძ/მ^2.

მრავალფუნქციური შენობა შედგება ორი ბლოკისაგან, მრავალსართულიანი კომპლექსი და სპორტ დარდაზისგან, რომლებიც ერთმანეთისგან გამოყოფილია სეისმური ნაკერით, პროექტით გათვალისწინებულია მრავალსართულაინი კომპლექსის 12 მიწისზედა და ერთი სარდაფის სართულის მშენებლობა, ხოლო სპორტდარბაზის კი ერთი მიწისზედა და ერთი სარდაფის სართულის მშენებლობა, რომელიც გეგმაში მართკუთხა მოხაზულობისაა, ზომებით ღერძებში 26,90x46,65 მ;

შენობის მზიდი კონსტრუქციები გადაწყვეტილია მონოლითური რკინაბეტონის ჩარჩო-კავშიროვანი სისტემის სახით. ჩარჩოს სვეტების განივი კვეთები სართულების მიხედვით იცვლება შემდეგნაირად: bxh=50x50 სმ; bxh=50x70 სმ; bxh=60x90 სმ; bxh=45x60 სმ; სართულშორის გადახურვებად ყველა ნიშნულზე გამოყენებულია მონოლითური რკინაბეტონის რიგელიანი ფილები, ფილის სისქით 20; 25 სმ. რიგელების განივკვეთი ყველა დონეზე ერთნაირია bxh=50x50 სმ; bxh=30x50 სმ; bxh=45x50 სმ; კავშირებად გამოყენებულია 30 სმ სისქის სიხისტის დიაფრაგმები, რომელიც განაწილებულია გეგმაზე მაქსიმალურად სიმეტრიულად და ქმნის შენობის კარკასთან ერთად სივრცულ სიხისტეს. შენობის კიბის მარშები - დახრილი მთლიანკვეთიანი რკინაბეტონის ფილები, მონოლითური საფეხურებით. კონსტრუქციებისათვის ბეტონის სიმტკიცის კლასი „B30”, ხოლო არმატურის კლასი A500C; A240C. შენობის პერიმეტრზე ჩარჩოებს შორის ნაწილში, რომელიც ივსება წყობით, გამოყენებულია საკედლე ბლოკი სისქით 30 სმ.

შენობის საძირკველი წარმოდგენილია მონოლითური რკინაბეტონის ფილით, ფილის სისქე h=100 სმ (მრავალსართულიანი ნაწილი) და h=50 სმ (სპორტდარბაზის სართული). პერიმეტრზე მონ. კედლებით სისქით 30 სმ. საძირკვლის კონსტრუქციებისათვის ბეტონის სიმტკიცის კლასი „B30”, ხოლო არმატურის კლასი A500C. საძირკვლის ფილის ქვეშ ეწყობა 10 სმ. სისქის ბეტონის მომზადება B15. ბეტონის მომზადებამდე მოწყობილია 100 სმ სისქის ფენა-ფენა დატკეპნილი ბალასტი.

შენობის დაფუძნება ხდება მდინარის ხვინჭაზე, რომლის ფიზიკურ-მექანიკური მახასიათებლებია: სანგარიშო წინაღობა 3,50 კგძ/სმ^2; კუთრი წონა - 2,00 ტ/მ3; დეფორმაციის მოდული E=400 კგძ/სმ^2;

სპორტდარბაზის გადახურვა ეწყობა ფოლადის ფერმებებით. ფერმებზე მოწყობილია გძივები (ორტესებრი კოჭები HEM140), რომელზეც დამონტაჟებულია რკბ. ფილა. ფერმების ძირითადი ელემენტები წარმოადგენს ორტესებრ პროფილს, HEM 400; 300; 240; 140.

შენობის გაანგარიშება შესრულებულია ავტომატური საანგარიშო კომპლექსის "Лира-САПР -2013"*(ვერსია R3)* -ის საშუალებით, სამშენებლო ნორმები და წესების „სეისმომედეგი მშენებლობა (პნ 01.01.-09)" გათვალისწინებით.

შენობის მზიდი ელემენტების კონსტრუირებას საფუძვლად უდევს მისი, როგორც ერთიანი ღეროვან-ფირფიტოვანი სივრცული სისტემის გაანგარიშების შედეგები მუდმივ და სეისმურ ზემოქმედებაზე და მათ საანგარიშო თანწყობაზე. საანგარიშო სქემაში საძირკვლის ფუძის გრუნტების მუშაობა ჰორიზონტალური მიმართულებით გათვალისწინებულია დრეკადი ბმების გათვალისწინებით. შენობის საანგარიშო მოდელი დაპროექტებისთვის მისაღები სიზუსტით სრულად აღწერს ნაგებობის მუშაობის სურათს.

უნდა აღინიშნოს საექსპერტოდ წარმოდგენილი პროექტის კონსტრუქციული ნაწილის შესრულების მაღალი დონე, როგორც შინაარსობრივად, ასევე გაფორმებით. პროექტით გადმოცემული ინფორმაცია არის სრული და ადვილად აღსაქმელი. მუშა ნახაზებში მოცემულია შენობის დამახასიათებელი სქემები, კვანძები და კვეთები, მოყვანილია გამოყენებული მასალების სპეციფიკაციები.

ამასთან ერთად უნდა აღინიშნოს, რომ პროექტის ექსპერტიზის ჩატარების პროცესში პროექტის ავტორის მიერ გათვალისწინებული იყო ექსპერტის შენიშვნები და სათანადო კორექტივები შეტანილი იყო პროექტში.

<u>დასკვნა:</u>

ზემოთ თქმულიდან გამომდინარე ქ. თბილისი, ჩარგლის ქ. N73, (ნაკ. ს.კ.01.12.06.001.091). მრავალფუნქციური კომპლექსის პროექტის კონსტრუქციულ ნაწილს ეძლევა დადებითი შეფასება და ეძლევა რეკომენდაცია დასამტკიცებლად.

ექსპერტი:

ინჟინერ კონსტრუქტორი: ნ. ხუციშვილი

E-mail khutsishvilinin@gmail.ge

Mob. 599 80 85 75

22.12.2023 წ.

Georgia

IDENTITY CARD

მოქალაქის პირადობის მოწმობა

საქართველო

GEO



გარათის No / CARD No

13IG25784

სახელი / FIRST NAME

ნინო

NINO

გვარი / LAST NAME

ხუციშვილი

KHUTSISHVILI

მოქ. / CIT | სქესი / SEX | პირადი No / PERSONAL No

GEO | მდ / F | 01011065820

დაბადების თარიღი / DATE OF BIRTH

30.05.1989

მოქმედების ვადა / DATE OF EXPIRY

04.09.2024

ხელმოწერა / SIGNATURE

დაბადების ადგილი / PLACE OF BIRTH

თბილისი

TBILISI

გაცემის თარიღი / DATE OF ISSUE

04.09.2014

გამცემი ორგანო / ISSUING AUTHORITY

იუსტიციის სამინისტრო

MINISTRY OF JUSTICE

დამკვეთი: სრს; დამამზადებელი: MB-IDS 2014

სფს-ს რეგისტრაციის No 26-3184

IDGE013IG25784401011065820<<<<<

8905307F2409043GE0<<<<<<<<<<<<8

KHUTSISHVILI<<NINO<<<<<<<<<<<<<

GEORGIA

TECHNICAL UNIVERSITY OF GEORGIA

BACHELOR'S DIPLOMA

B № 005784

By decision N 27 September 9, 2010.

of the faculty of

Civil Engineering

Ms. Nino Khutsishvili

was awarded the Degree of Bachelor of

Civil Engineering in

Civil and Industrial Engineerng

რეგისტრაციის Registration № 05371

თბილისი Tbilisi

24 რიცხვი/day 11 თვე/month 2010 წელი/year

საქართველო

საქართველოს ტექნიკური უნივერსიტეტი

ბაკალავრის დიპლომი

B № 005784

სამშენებლო

ფაკულტეტის 2010 წლის 9. 9 № 27

გადაწყვეტილებით ნინო ხუციშვილს

მიენიჭა მშენებლობის

ბაკალავრის აკადემიური ხარისხი სამოქალაქო და

სამრეწველო მშენებლობის

სპეციალობით.

დეკანი / ზურაბ გ... /

Dean / Zurab Gedenidze

ბ.ა.

Seal

რექტორი / არჩილ ფრანგიშვილი /

Rector / Archil Prangishvili /

GEORGIA

GEORGIAN TECHNICAL UNIVERSITY

MASTER'S

DIPLOMA

MD№ 000359

By the decision N 19 June 27, / 2012 . /

of the faculty of Civil Engineering

Ms. Nino Khutsishvili

was awarded the Degree of Master of Engineering in Construction

სარეგისტრაციო № 00388
Registration

თბილისი
Tbilisi

15 რიცხვი/day 11 თვე/month 2012 წელი/year

საქართველო

საქართველოს ტექნიკური უნივერსიტეტი

მაგისტრის დიპლომი

MD№ 000359

სამშენებლო

ფაკულტეტის 2012 წლის 27. 6 № 19

გადაწყვეტილებით ნინო ხუციშვილს

მიენიჭა ინჟინერიის

მაგისტრის აკადემიური ხარისხი

მშენებლობაში

დეკანი / ზურაბ გედენიძე /
Dean / Zurab Gedenidze /

რექტორი / არჩილ ფრანგიშვილი /
Rector / Archil Prangishvili /

Seal

* სახელი – გვარი : ნინო ხუციშვილი
* სპეციალობა/თანამდებობა : კონსტრუქტორი
* დაბადების თარიღი: 30.05.1989
* დაბადების ადგილი: თბილისი
* ელ-ფოსტა: n.khucishvili@cubicon.ge
* განათლება: 2006-2010 საქართველოს ტექნიკური უნივერსიტეტი, სამშენებლო ფაკულტეტი, ბაკალავრის ხარისხი

  2010-2012 საქართველოს ტექნიკური უნივერსიტეტი, სამოქალაქო და სამრეწველო მშენებლობა, მაგისტრის ხარისხი
* საცხოვრებელი ადგილი: თბილისი, თამუნა დოლიძის 41, მახათას აღმართი
* საკონტაქტო ნომერი: 599 80 85 75
* სამუშაო გამოცდილება: 2010-2011 „ CADCABINETS”-ის კონსტრუქტორი

  2011-2015-ის აპრილამდე „შპს. არტსტუდიო პროექტი”-ის კონსტრუქტორი

  2015-ის აპრილიდან დღემდე „შპს. კუბიკონ”-ის კონსტრუქტორი

  ტრენინგები: 2014 -ის ივნისიდან - სექტემბრამდე ინგლისური ენის კურსები „CADCABINETS”-ში

  სერთიფიკატები: სტუდენტთა 76-ე ღია სამეცნიერო ტექნიკური კონფერენცია მათემატიკის დარგში
* ენები: ქართული (მშობლიური), რუსული, ინგლისური