მრავალბინიანი საცხოვრებელი სახლი

ბებმები

მისამართი: ქ. თბილისი, ქავთარაძის ქ. #19.
საკადასტრო კოდი: 01.14.04.029.332



შემსრულებელი:
შპს ''A3 არქიტექტს"
(ს/კ 405231663)
დირექტორი: თ. სააკა

A3 Architects
Urban planning & Architecture

შენობა-ნაგებობის უსაფრთხოების წესებთან შესაბამისობის ანალიზი

გამოყენებული წესები - **„შენობა-ნაგებობის უსაფრთხოების წესები“**

ჩამოთვალეთ შენობის დაკავებულებები და აღწერეთ თითოეული გამოყენება	
სწ-2	0,00 ნიშნულზე მოწყობილი შემოზღუდული ავტოსადგომი, (311.3 ქვეთავი)
სქ	+3,00 ნიშნულზე კომერციული სივრცეები (309.1 ქვეთავი)
სც-2	+6,30 დან ნიშნულებზე მოწყობილი საცხოვრებელი ერთეულები. (310.4 ქვეთავი)

კონსტრუქციის ტიპი:	
განსაზღვრეთ კონსტრუქციის ტიპი ახალი შენობისთვის:	**კონსტრუქციის ტიპი - I-A** (შერჩეულია შენობის დაკავებულობის, სიმაღლისა და ფართობის გათვლისწინებით (503 ცხრილის მიხედვით)

განიავებისადმი მოთხოვნები		
დაკავებულობები	მექანიკური	ბუნებრივი
სწ-2	-	კი
სქ	-	კი
სც-2	-	კი
დერეფანი	კი	-
ლიფტი/ტამბური	კი	-

სიმაღლის შეზღუდვები ცხრილი 503 -ის მიხედვით		
დაკავებულობები	**დასაშვები სართულიანობა**	**შემოთავაზებული სართულიანობა**
სწ-2	შეუზღუდავი	1
სქ	შეუზღუდავი	1
სც-2	შეუზღუდავი	6
	დასაშვები სიმაღლე	**შემოთავაზებული სიმაღლე**

ფართობის შეზღუდვები ცხრილი 503 -ის მიხედვით		
დაკავებულობები	**დასაშვები ფართობი**	**შემოთავაზებული ფართობი**
სწ-2	**შეუზღუდავი**	**145**
სქ	**შეუზღუდავი**	**190**
სც-2	**შეუზღუდავი**	**1860**
იატაკის საერთო ფართობი =	**2195**	
იატაკების რაოდენობა =	**8**	

მრავალფუნქციური კომპლექსი (საოფისე; კომერციული; სასტუმროვანებელი)

ქ. თბილისი, ჯავთარაძის ქუჩა #19

A3 Architects
Urban planning & Architecture

თანამდებობა	ბეჭედი	ხელმოწერა
დირექტორი		
მთ.არქიტექტორი		
არქიტექტორი		

პირობითი აღნიშვნები

	სახანძრო სისტემების ოთახი		სახანძრო მილები
	ავტომატიკა		სახანძრო განყოფილებასთან კავშირის სისტემა
	ჯამების მოხვევის		მეკანიკური ვენტილაცია
EXIT	გასასვლელი		ხელის სუსტდამჭერი
	სახანძრო განგაშის ხელით ჩართვის ღილაკი		მიხეული და ხმოვანი განგაშის სისტემა
	ღუნელის სისტემა		

ტექნიკურ-ეკონომიკური მაჩვენებლები

დანიშნულება	ფართობი

ნახაზის სახელწოდება

შესაბამისობის ცხრილი

ნახაზის მონაცემები

მასშტაბი	ფორმატი	თარიღი
1:1.25	A3	03/2021
სტადია	ბეჭდი	ბეჭდები
	A.03.2	

გარე კედლის ცეცხლმედეგობისა და ღიობისადმი მოთხოვნები

ცხრილების 602-ის და 705.8 -ის მიხედვით

გარე კედელი	ხანძარსაწინააღმდეგო მანძილი (მეტრი)	ცეცხლმედეგობის ხარისხი(საათი)		კედლის ღიობების ფართობი (კედლის %)					
		მოთხოვნილი	გათვალისწინებული	დასამშვები			გათვალისწინებული		
				დაცული	დაუცველი საშხეფებით	დაუცველი	დაცული	დაუცველი საშხეფებით	დაუცველი
(ღერძებში) 4-1	0.3	2	2	-	-	შეუზღუდავი	-	-	-
(ღერძებში) 1-4	0.3	2	2	-	-	შეუზღუდავი	-	-	-
(ღერძებში) ა-ზ	9<	1	2	-	-	შეუზღუდავი	-	-	60%
(ღერძებში) ზ-ა	9<	1	2	-	-	დაუშვებელია	-	-	60%

ხანძრისაგან დაცვის სისტემებისადმი მოთხოვნები

დაკავებულობები/სივრცეები/გასასვლელი საშუალებები	ავტოსაშხეფი სისტემა	ალტერნატიული ავტომატური ცეცხლსაქრობი სისტემები	სახანძრო განგაშისა და ცეცხლაღმომჩენი სისტემები	სახანძრო მილდგარების სისტემები	კვამლის საკონტროლო სისტემები	ხელის ცეცხლმაქრები	საავარიო განგაშის სისტემები
სწ-2	არ არის (903.2.10)	არ საჭიროებს (904.2)	არ საჭიროებს (907.2.1)	-	არ საჭიროებს (909)	არის (2009)	არ საჭიროებს (908)
სქ	არ არის (903)	არ საჭიროებს (904.2)	არ საჭიროებს (907.2.1)	-	არ საჭიროებს (909)	არის (2009)	არ საჭიროებს (908)
სც-2	არ არის (903.2.8)	არ საჭიროებს (904.2)	არ საჭიროებს (907.2.9)	-	არ საჭიროებს (909)	არის (2009)	არ საჭიროებს (908)
ლიფტი					დაწნევა		
კიბის უჯრედი				არის (905.3.1	-		

თითოეული სართულიდან გასასვლელი საშუალება(1021)

სართულები	დაკავებულობა და დაკავებულობის დატვირთვის ჯამური მაჩვენებელი	მოთხოვნილი გასასვლელების/გასასვლელთან მისადგომის რაოდენობა	გათვალისწინებული გასასვლელების/გასასვლელთან მისადგომის რაოდენობა და ტიპი	გასასვლელი საშუალებების სიგანე(მეტრი)					
				გზა-კიბეები		დერეფანი,		გასასვლელის გზა-კარი (თავისუფალი სიგანე)	
				მოთხოვნილი	გათვალისწინებული	მოთხოვნილი	გათვალისწინებული	მოთხოვნილი	გათვალისწინებული
პირველი სართული	8	1	1	1.10	1.10-1.20	არ არის	არ არის	0.82	0.92
მეორე სართული	25	1	1	1.10	1.10-1.20	1.20	1.50	0.82	0.92
ყველა სხვა სართული	17	1	1	1.10	1.10-1.20	1.20	1.50	0.82	0.92

წყალსადენი სისტემის ფიქსირებული მოწყობილობების რაოდენობა

სქ

ცხრილი 1602.1-ის მიხედვით

სართულები	დაკავებულობა და დაკავებულობის დატვირთვის ჯამური მაჩვენებელი	ფიქსირებული მოწყობილობები(ცალი)											
		უნიტაზი		ტუალეტის ხელსაბანები		აბაზანა/შხაპი		სასმელი წყლის ფანტანი		სამომსახურეო ნიჟარა		სამზარეულოს ნიჟარა	
		მოთხოვნილი	გათვალისწინებული	მოთხოვნილი	გათვალისწინებული	მოთხოვნილი	გათვალისწინებული	მოთხოვნილი	გათვალისწინებული	მოთხოვნილი	გათვალისწინებული	მოთხოვნილი	გათვალისწინებული
პირველი სართული	25	1	1	-	1	-	-	1	1	1	1	-	-

წყალსადენი სისტემის ფიქსირებული მოწყობილობების რაოდენობა

საცხოვრებელი ჯგუფი

სც-2

ცხრილი 1602.1-ის მიხედვით

მრავალფუნქციური კომპლექსი (საოფისე; კომერციული; სასტუმროვანები)

ქ. თბილისი, კოსტავას ქუჩა #19

A3 Architects
Urban planning & Architecture

თანამდებობა	გვარი	ხელმოწერა
დირექტორი		
მთ.არქიტექტორი		
არქიტექტორი		

A3 ARCHITECTS LLC 405233136

პირობითი აღნიშვნები

	სახანძრო სისტემების ობიექი		სახანძრო მილდგარი
	ავტომატიკა		სახანძრო განგაშებთან ბავშვების სისტემა
	ჯვარედა მოძრაობის		მეორეული ბანიკვება
	გასასვლელი		ხელის სუსტემა
	სახანძრო განგაშის ხელით გამოძახების ღილაკი		მეხეული და ხმოვანი განგაშის სისტემა
	დენების სისტემა		

ტექნიკურ-ეკონომიკური მაჩვენებლები

დანიშნულება	ფართობი

ნახაზის სახელწოდება

შესაბამისობის სხივი

ნახაზის მონაცემები

მასშტაბი	ფორმატი	თარიღი
1:1.25	A3	03/2021
სტადია	ბვეხდი	ბვეხდები
	A.03.3	

სართულები	დაკავებულობა და დაკავებულობის დატვირთვის ჯამური მაჩვენებელი	ფიქსირებული მოწყობილობები					
		უნიტაზი ერთ საძინებელერთეულზე		ტუალეტის ხელსაბანები ერთ საძინებელერთეულზე		აბაზანა/შხაპი ერთ საძინებელერთეულზე	
		მოთხოვნით	გათვალისწინებული	მოთხოვნით	გათვალისწინებული	მოთხოვნით	გათვალისწინებული
მეორე და ყველა დანარჩენი სართული	ბინაზე 1	1	1	1	1	1	1

მრავალფუნქციური კომპლექსი (საოფისე; კომერციული; საცხოვრებელი)

ქ. თბილისი, ქავთარაძის ქუჩა #19

A3 Architects
Urban planning & Architecture

თანამდებობა	გვარი	ხელმოწერა
დირექტორი		
მთ.არქიტექტორი		
არქიტექტორი		

პირობითი აღნიშვნები

სახანძრო სისტემების ოთახი	სახანძრო მილდბარი
ავტოსაშხეფი	სახანძრო განყოფილებასთან კავშირის სისტემა
კვამლზე მორეაგირე	მექანიკური განიავება
EXIT გასასვლელი	ხელის ცეცხლმაქრი
სახანძრო განგაშის ხელით სამართავი კოლოფი	ვიზუალური და ხმოვანი განგაშის სისტემა
დაწნევის სისტემა	

ტექნიკურ-ეკონომიკური მაჩვენებლები

დანიშნულება	ფართობი

ნახაზის სახელწოდება

შესაბამისობის ცხრილი

ნახაზის მონაცემები

მასშტაბი	ფორმატი	თარიღი
1:1.11	A3	03/2021
სტადია	გვერდი	გვერდები
	A.03.4	

ᲐᲦᲜᲘᲨᲜᲣᲚᲘ ᲑᲘᲜᲘᲡᲐᲜᲘ ᲐᲮ ᲥᲕᲔᲛᲓᲔᲑᲐᲮᲔᲑᲐ ᲮᲔᲑᲘᲡᲣᲪᲮᲝᲔᲑᲡ, ᲛᲔᲡᲐᲖᲦᲕᲠᲔᲑᲘᲡᲐᲒᲐᲜ ᲛᲘᲡᲘ ᲐᲮᲚᲝᲔᲚᲝᲑᲐ ᲐᲮ ᲮᲚᲔᲑᲐ ᲡᲐᲛᲔᲣᲜᲔᲠᲝ ᲛᲘᲖᲜᲘᲡ ᲓᲐᲮᲜᲔᲕᲐ
ᲥᲣᲩᲘᲡ ᲛᲮᲐᲠᲔᲡ ᲛᲓᲔᲑᲐᲠᲔ ᲡᲐᲮᲚᲔᲑᲘᲡᲗᲕᲘᲡ ᲓᲐᲒᲔᲒᲛᲘᲚᲘ ᲛᲘᲬᲘᲡ ᲙᲕᲔᲗᲘᲡ ᲓᲐᲪᲕᲘᲗ ᲡᲐᲭᲘᲠᲝᲔᲑᲘᲡᲐᲡ ᲓᲐ ᲛᲘᲡᲘ ᲒᲐᲓᲐᲐᲓᲒᲘᲚᲔᲑᲘᲡᲐᲡ ᲐᲜ ᲡᲮᲕᲐ ᲡᲐᲮᲔᲠᲮᲘᲡ

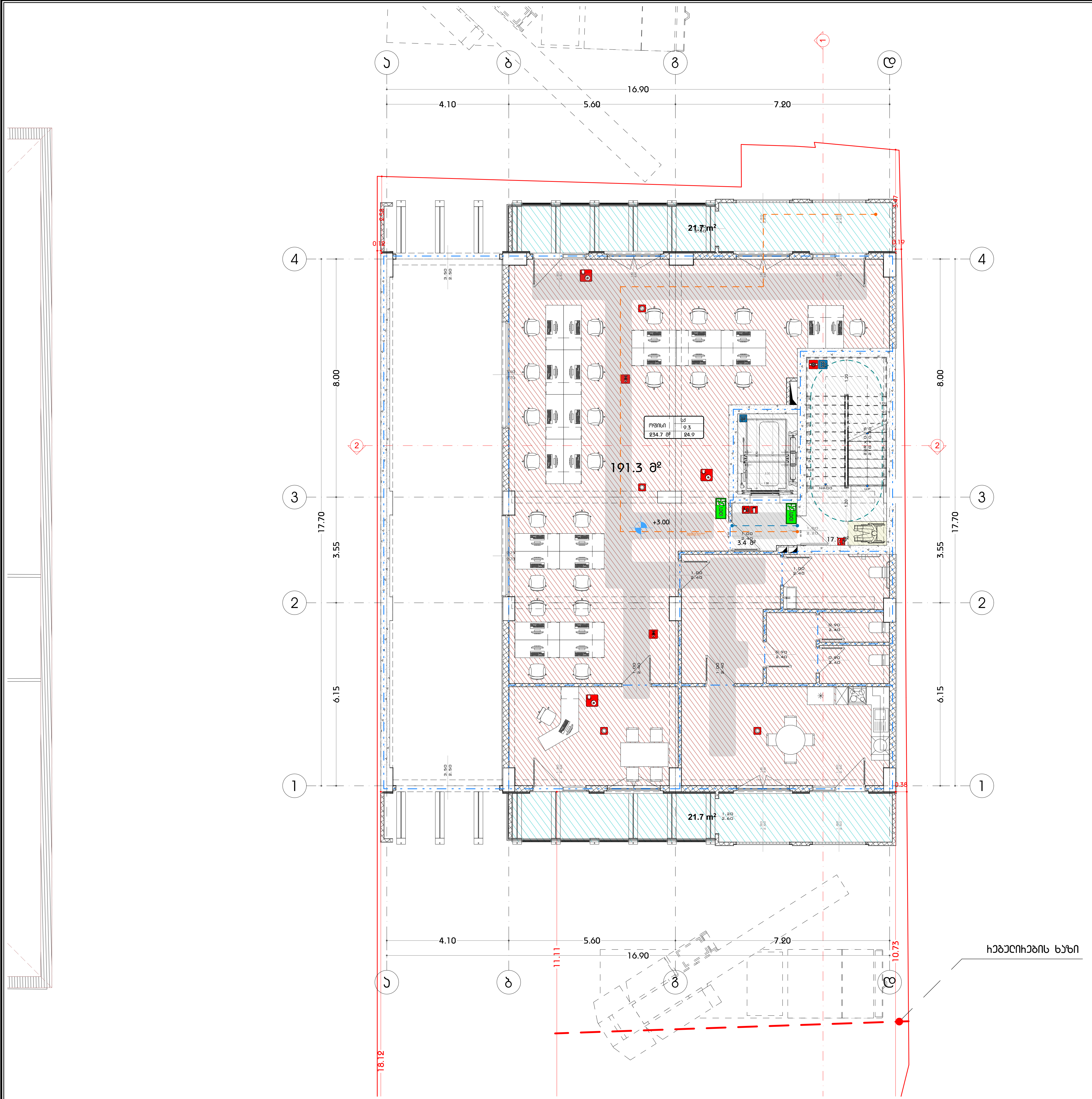



მრავალფუნქციური კომპლექსი (საოფისე; კომერციული; საცხოვრებელი)

ქ. თბილისი, ქავთარაძის ქუჩა #19

A3 Architects
Urban planning & Architecture

თანამდებობა	გვარი	ხელმოწერა
დირექტორი		
მთ.არქიტექტორი		
არქიტექტორი		

პირობითი აღნიშვნები

	სახანძრო სისტემების ოთახი		სახანძრო მილდგარი
	ავტოსაშხეფი		სახანძრო განყოფილებასთან კავშირის სისტემა
	კვამლზე მორეაგირე		მექანიკური განიავება
EXIT	გასასვლელი		ხელის ცეცხლმაქრი
	სახანძრო განგაშის ხელით სამართავი კოლოფი		ვიზუალური და ხმოვანი განგაშის სისტემა
	დაწნევის სისტემა		

ტექნიკურ-ეკონომიკური მაჩვენებლები

დანიშნულება	ფართობი
საოფისე	191.3
ავტოსადგომები	
საცხოვრებელი	
საზაფხულო	43.4
კიბის უჯრედი და დერეფანი	25.8
დახმარე	
კ2 საანგარიშო ფართობი	245.2
მოშენებების ფართობი	288.6

ნახაზის სახელწოდება

სართულის გეგმა +3.00 ნიშნულზე

ნახაზის მონაცემები

მასშტაბი	ფორმატი	თარიღი
1:125	A3	03/2021
სტადია	გვერდი	გვერდები
	A.03.6	

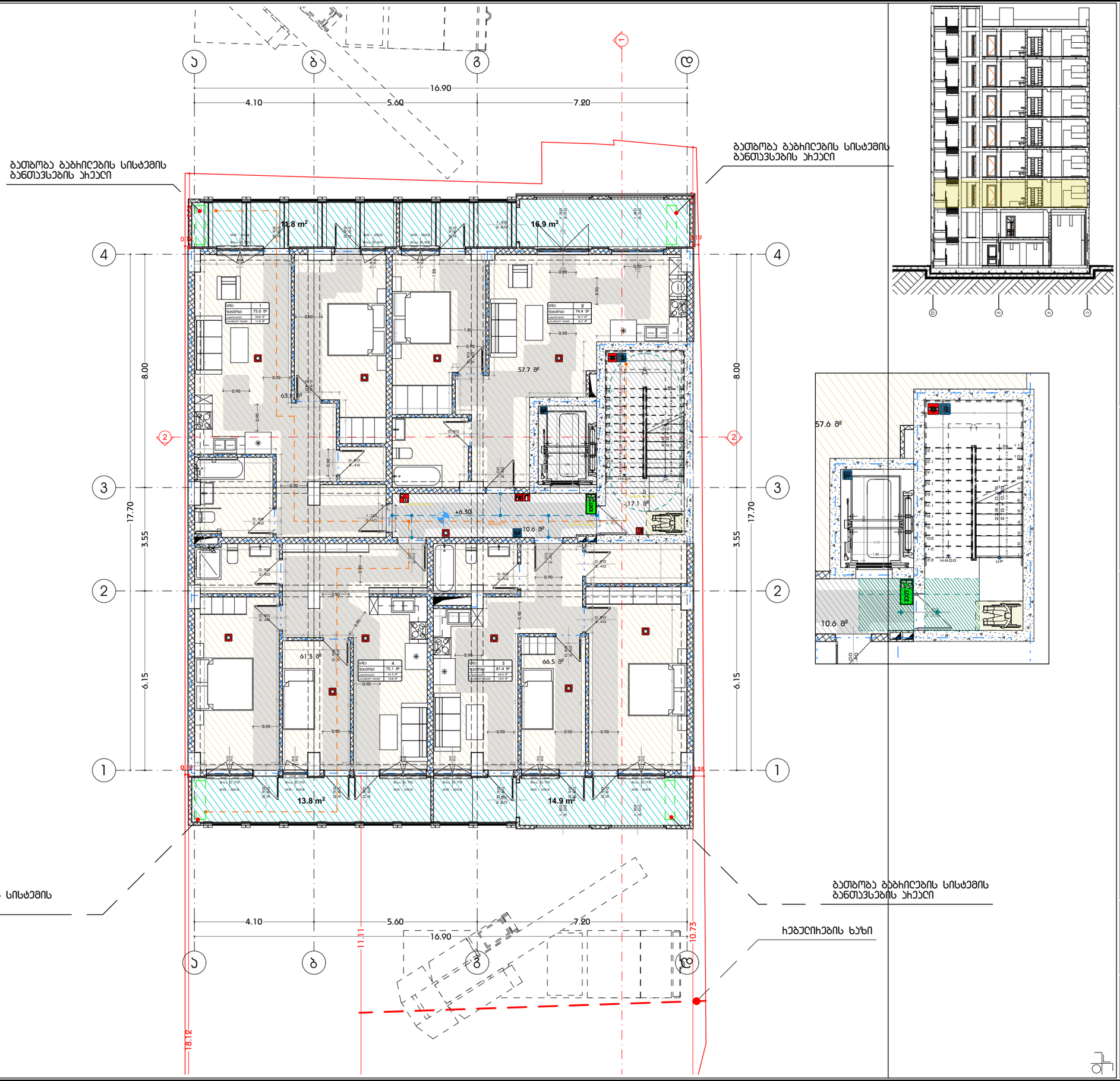

მიავლინებული პროექტი
(საოფისე; პროექსიული;
სასზხოვრებელი)

ქ. თბილისი, ჯავთიხაძის ქუჩა #19

A3 Architects
Urban planning & Architecture

თანამდებობა	გვარი	ხელმოწერა
დირექტორი		
მთ.არქიტექტორი		
არქიტექტორი		

პირობითი აღნიშვნები

	სახანძრო სისტემების ობიექი		სახანძრო მილები
	ავტომსმენელი		სახანძრო განყოფილებასთან ავშირის სისტემა
	ჯავშლზე მოპრებირე		მეკვნიური განიკვეა
EXIT	განათება		ხელის სუსტემები
	სახანძრო განგაშის ხელით გააქტიური ღილაკი		მიმღებელი და ხმოვანი ხანძრის სისტემა
	ღუნების სისტემა		

ტექნიკურ-ეკონომიკური
მაჩვენებლები

დანიშნულება	ფართობი
საოფისე	
ავტოსადგომები	
სასზხოვრებელი	248.7
საზაფხულო	57.4
ჰიბის ეჯახელი და დეხეფანი	33.1
დახმარე	
ჯ2 საანგარიშო ფართობი	316.2
მოშენებების ფართობი	369.8

ნახაზის სახელწოდება

III სართულის გებმა +6.30 ნიშნულზე

ნახაზის მონაცემები

მასშტაბი	ფორმატი	თარიღი
1:100 1:125	A3	03/2021
სტადია	გვეხლი	გვეხლები
	A.03.7	

მრავალფუნქციური კომპლექსი (სასტუმრო; კომერციული; სასწავლო-ვარჯიშო)

ქ. თბილისი, კოსტავას ქუჩა #19

A3 Architects
Urban planning & Architecture

თანამდებობა	ვ.ვარი	ხელმოწერა
დირექტორი		
მთ.არქიტექტორი		
არქიტექტორი		



პირობითი აღნიშვნები

	სახანძრო სისტემების ობიექი		სახანძრო მილები
	ავტომატიკა		სახანძრო განკომენდაციათა ვაკუმირის სისტემა
	ჯაჭვზე მოსაბმელი		მეკანიკური ბანიკვება
EXIT	ბასასვლელი		ხელის სასანძრო
	სახანძრო ბანგამის ბაბმელ ბაკიდვის ადილები		მიმღებელი და ხმოვანი ბანგამის სისტემა
	ღანგების სისტემა		

ტექნიკურ-ეკონომიკური მაჩვენებლები

დანიშნულება	ფასობრივი
საოფისე	
ავტოსადგომები	
სასწავლო-ვარჯიშო	248.7
სააფთიაქო	57.4
ბიბის ეკრანები და დეკორატიული	33.1
დახმარე	
ჯ2 საანგარიშო ფასობრივი	316.2
მოშენებების ფასობრივი	369.8

ნახაზის სახელწოდება

IV სართულის გეგმა +9.60 ნიშნულზე

ნახაზის მონაცემები

მასშტაბი	ფორმატი	თარიღი
1:100, 1:125	A3	03/2021
სტადია	გვერდი	გვერდები
	A.03.8	

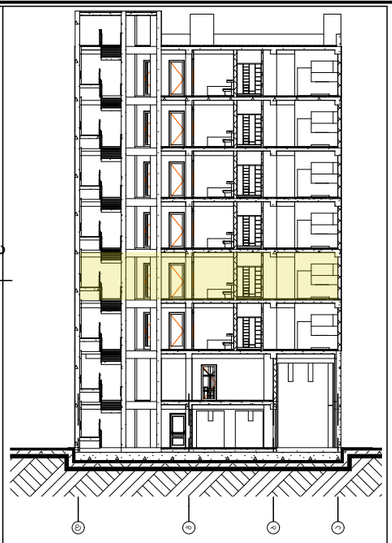

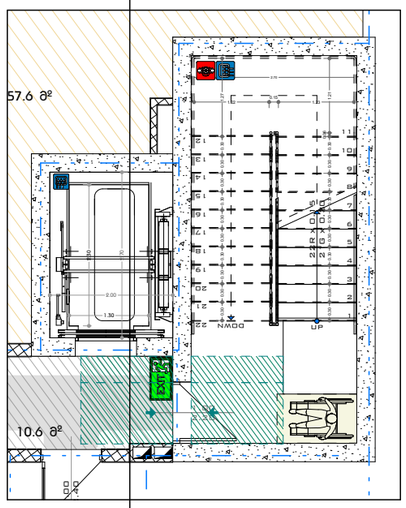

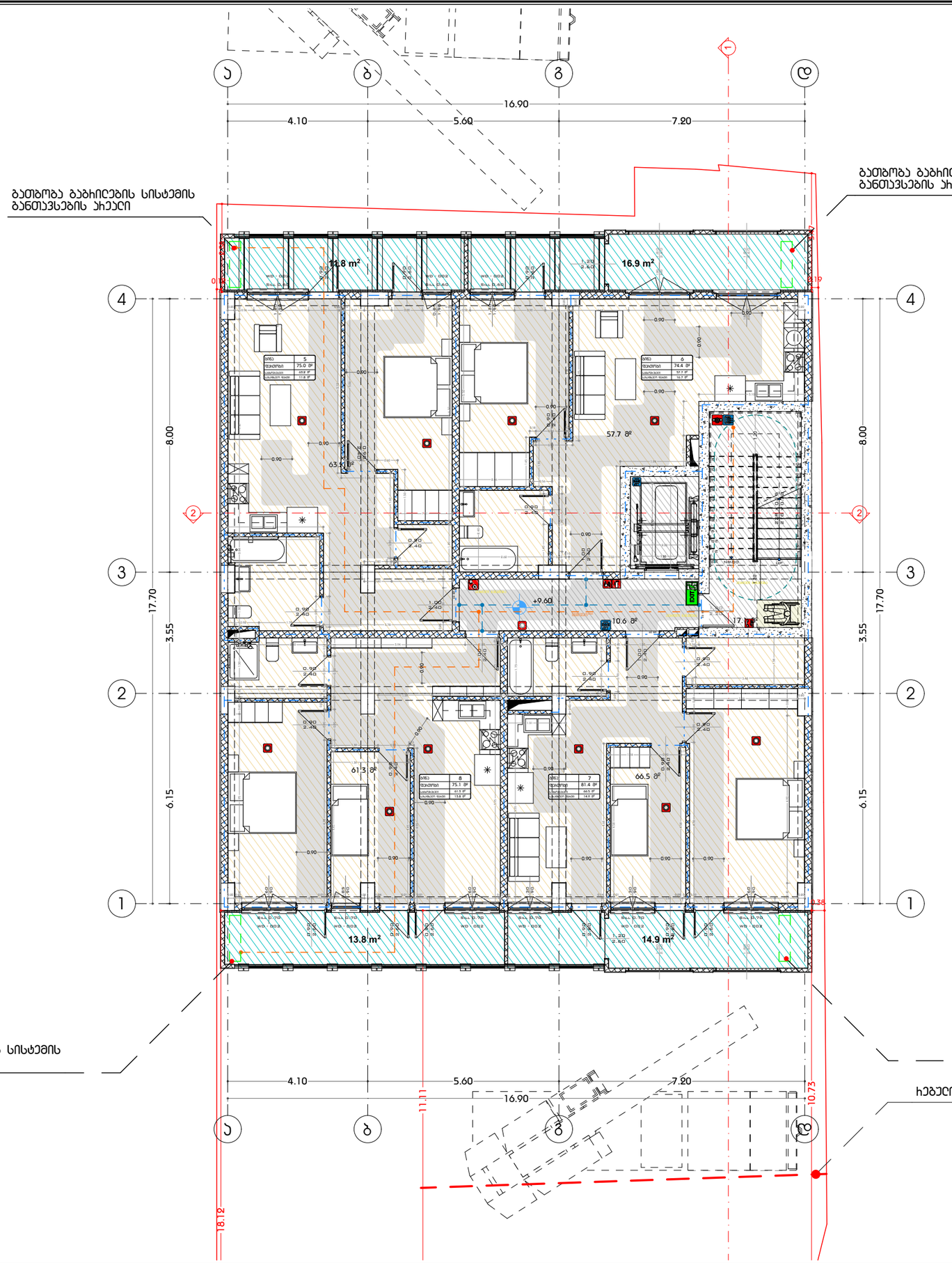

ბათბომბა ბაბჩილების სისტემის
ბანთავსების ჩიკელი

ბათბომბა ბაბჩილების სისტემის
ბანთავსების ჩიკელი

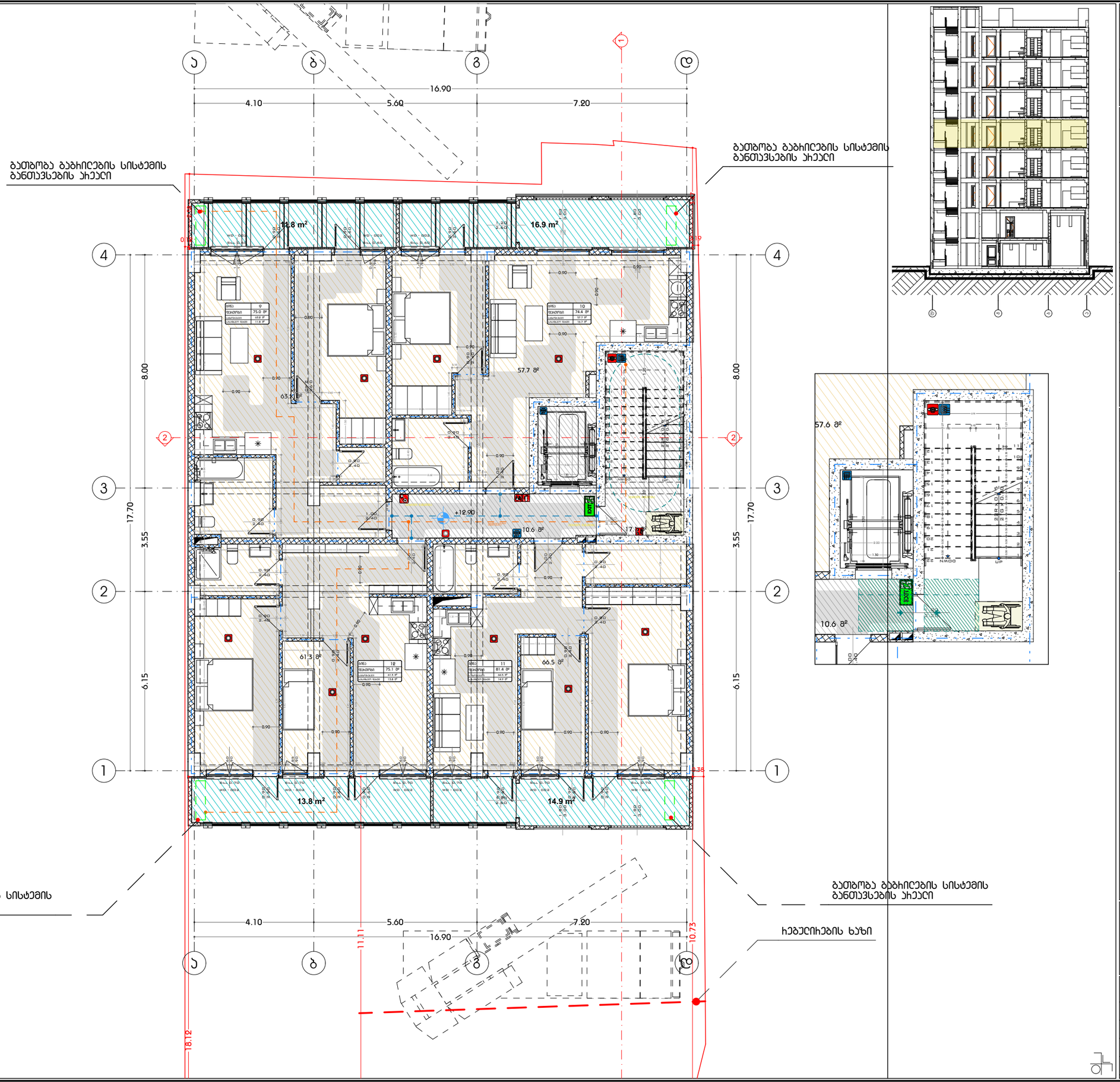

ბათბომბა ბაბჩილების სისტემის
ბანთავსების ჩიკელი

ჩებელიების ხაზი

მრავალფუნქციური კომპლექსი (სასტუმრო; კომერციული; საცხოვრებელი)

ქ. თბილისი, კოსტავას ქუჩა #19

A3 Architects
Urban planning & Architecture

თანამდებობა	გვარი	ხელმოწერა
დირექტორი		
მთ.არქიტექტორი		
არქიტექტორი		

პირობითი აღნიშვნები

	სახანძრო სისტემების ობიექი		სახანძრო მილები
	ავტომანქანები		სახანძრო განმეორებასთან ავტომის სისტემა
	ჯიმზე მოხვევის		მეორადი მოხვევა
EXIT	ასასვლელი		ხელის სუსტემის
	სახანძრო განგაშის ხელით ჩართვის ღილაკი		მიხვევის და ხმოვანი განგაშის სისტემა
	ღუნგების სისტემა		

ტექნიკურ-ეკონომიკური მაჩვენებლები

დანიშნულება	ფართობი
სასტუმრო	
ავტომანქანები	
საცხოვრებელი	248.7
საზოგადო	57.4
ბინის ეზიდები და დეპოზიტები	33.1
დახმარე	
ჯამ საერთო ფართობი	316.2
მოშენების ფართობი	369.8

ნახაზის სახელწოდება

V სართულის ბეჭდ +12.90 ნიშნულზე

ნახაზის მონაცემები

მასშტაბი	ფორმატი	თარიღი
1:100, 1:125	A3	03/2021
სტადია	ბეჭდი	ბეჭდები
	A.03.9	

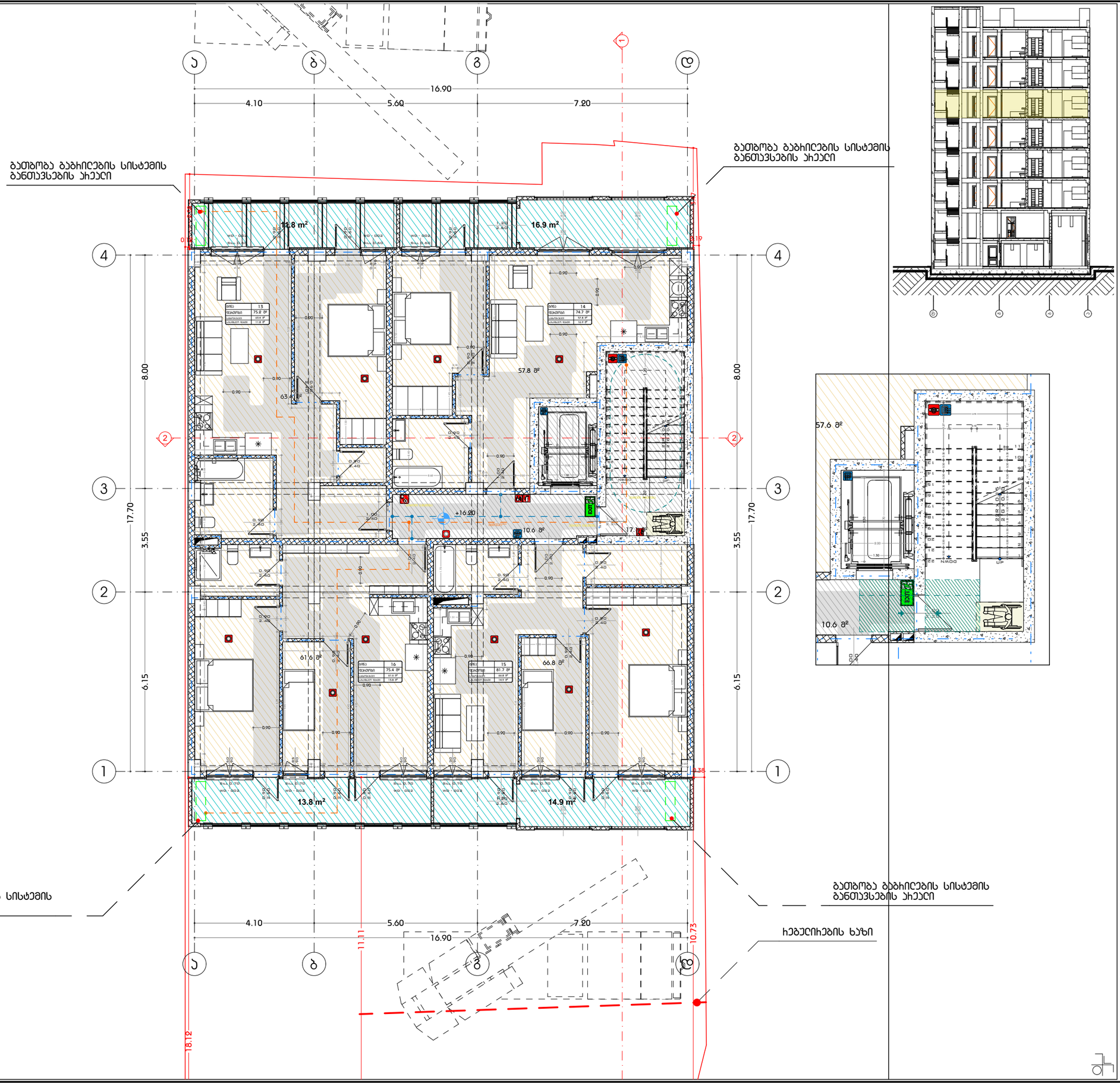

მრავალფუნქციური კომპლექსი (საოფისე; კომერციული; სასტუმროვიბელი)

ქ. თბილისი, კოსტავას ქუჩა #19

A3 Architects
Urban planning & Architecture

თანამდებობა	გვარი	ხელმოწერა
დირექტორი		
მთ.არქიტექტორი		
არქიტექტორი		

პირობითი აღნიშვნები

	სახანძრო სისტემების ობიექი		სახანძრო მილები
	ავტომანძრეში		სახანძრო გაფრთობილებათა გაგზავნის სისტემა
	კედელზე მორიგებით		მეკვლეული გამოსვლა
EXIT	გასასვლელი		ხელის სუსტდამჭერი
	სახანძრო გაგზავნის ღილაკი სახანძრო პირთვით		მიმღებელი და ხმოვანი გაფრთხილების სისტემა
	ღუნგების სისტემა		

ტექნიკურ-ეკონომიკური მაჩვენებლები

დანიშნულება	ფართობი
საოფისე	
ავტომანქანების	
სასტუმროვიბელი	249.6
სახანძრო	57.4
ბინის ეზიდელი და დერეფანი	33.1
დახმარე	
ჯამში სანგარიშო ფართობი	316.2
მოშენებების ფართობი	369.8

ნახაზის სახელწოდება

VI სართულის გეგმა +16.20 ნიშნულზე

ნახაზის მონაცემები

მასშტაბი	ფორმატი	თარიღი
1:100, 1:125	A3	03/2021
სტადია	გვერდი	გვერდები
	A.03.10	

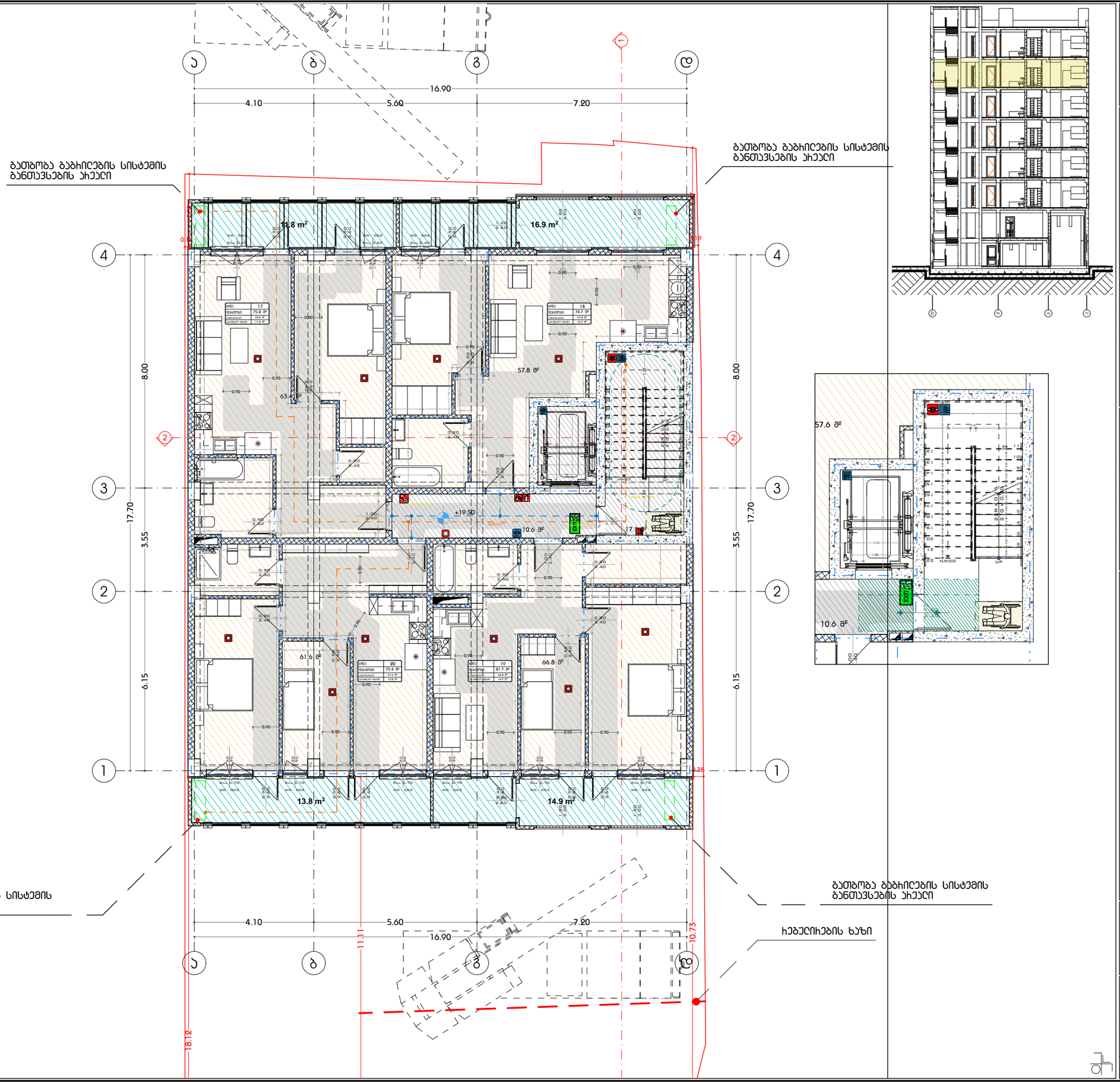

მრავალფუნქციური კომპლექსი (სასტუმრო; კომერციული; სავაჭრო ობიექტები)

ქ. თბილისი, კოსტავას ქუჩა #19

A3 Architects
Urban planning & Architecture

თანამდებობა	გვარი	ხელმოწერა
დირექტორი		
მთ.არქიტექტორი		
არქიტექტორი		

პირობითი აღნიშვნები

	სახანძრო სისტემების ობიექტი		სახანძრო მილები
	ავტომანძილები		სახანძრო განკუთვნილებასთან ავტომის სისტემა
	ჯვარედა მოპირებისა		მეკანიკური ვენტილაცია
EXIT	გასასვლელი		ხელის სუსტემები
	სახანძრო ვანგარის ნაწილ სპეციალური ობიექტი		მეხეკეთი და ხმოვანი ვანგარის სისტემა
	ღუნგების სისტემა		

ტექნიკურ-ეკონომიკური მაჩვენებლები

დანიშნულება	ფართობი
საოფისე	
ავტოსადგომები	
სასტუმრო	249.6
სავაჭრო	57.4
ჰიბის ეჯიელი და დეპოები	33.1
დახმარე	
ჯ2 სანგარიშო ფართობი	316.2
მოშენების ფართობი	369.8

ნახაზის სახელწოდება

VII სართულის ბეგმა +19.50 ნიშნულზე

ნახაზის მონაცემები

მასშტაბი	ფორმატი	თარიღი
1:100 1:125	A3	03/2021
სტადია	ბეჭდი	ბეჭდები
	A.03.11	

მრავალფუნქციური კომპლექსი
(სასტუმრო; კომერციული;
სასწავლებელი)

ქ. თბილისი, კოსტავას ქუჩა #19

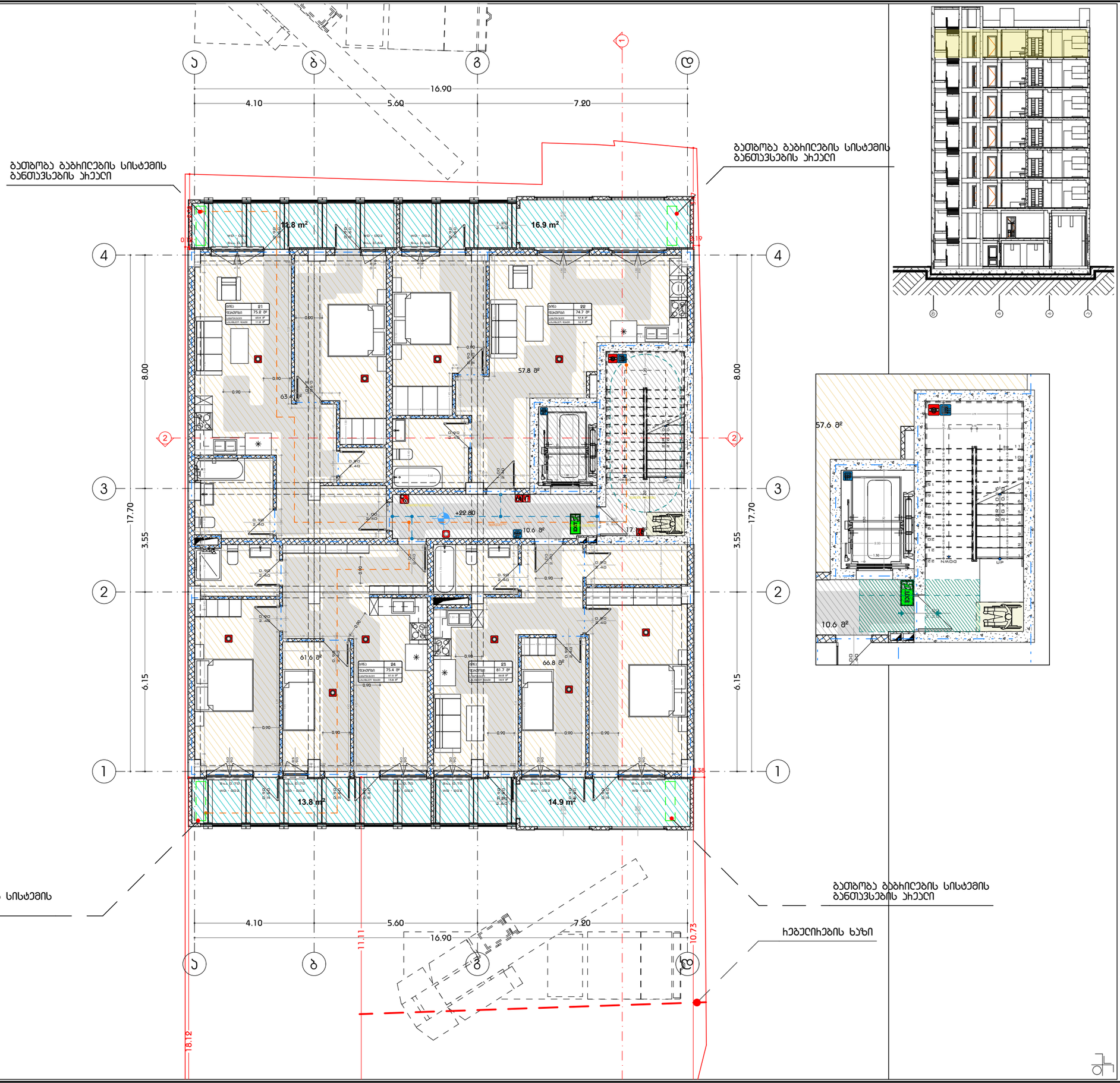

A3 Architects
Urban planning & Architecture

თანამდებობა	ბჭური	ხელმოწერა
დირექტორი		
მთ.არქიტექტორი		
არქიტექტორი		

პირობითი ნიშნები

	სახანძრო სისტემების ოთახი		სახანძრო მილები
	ავტომანქანები		სახანძრო განყოფილებასთან ბავშვების სისტემა
	ჯვარზე მოხრებით		მეკანიკური ბანიკვება
EXIT	ბასასვლელი		ხელის სუსტემები
	სახანძრო ბანგამის ბაბილ სპეციალური პილიები		მეხეკეთი და ხმოვანი ბანგამის სისტემა
	ღუნების სისტემა		

ტექნიკურ-ეკონომიკური
მაჩვენებლები

დანიშნულება	ფართობი
სასტუმრო	
ავტოსადგომები	
სასწავლებელი	249.6
სახანძრო	57.4
ჰიბის ეჯრედი და დეპოები	33.1
დახმარე	
ჯ2 სანგბრივი ფართობი	316.2
მოშენებების ფართობი	369.8

ნახაზის სახელწოდება

VIII სართულის გებმა +22.80
ნიშნულზე

ნახაზის მონაცემები

მასშტაბი	ფორმატი	თარიღი
1:100, 1:125	A3	03/2021
სტადია	გვერდი	გვერდები
	A.03.12	

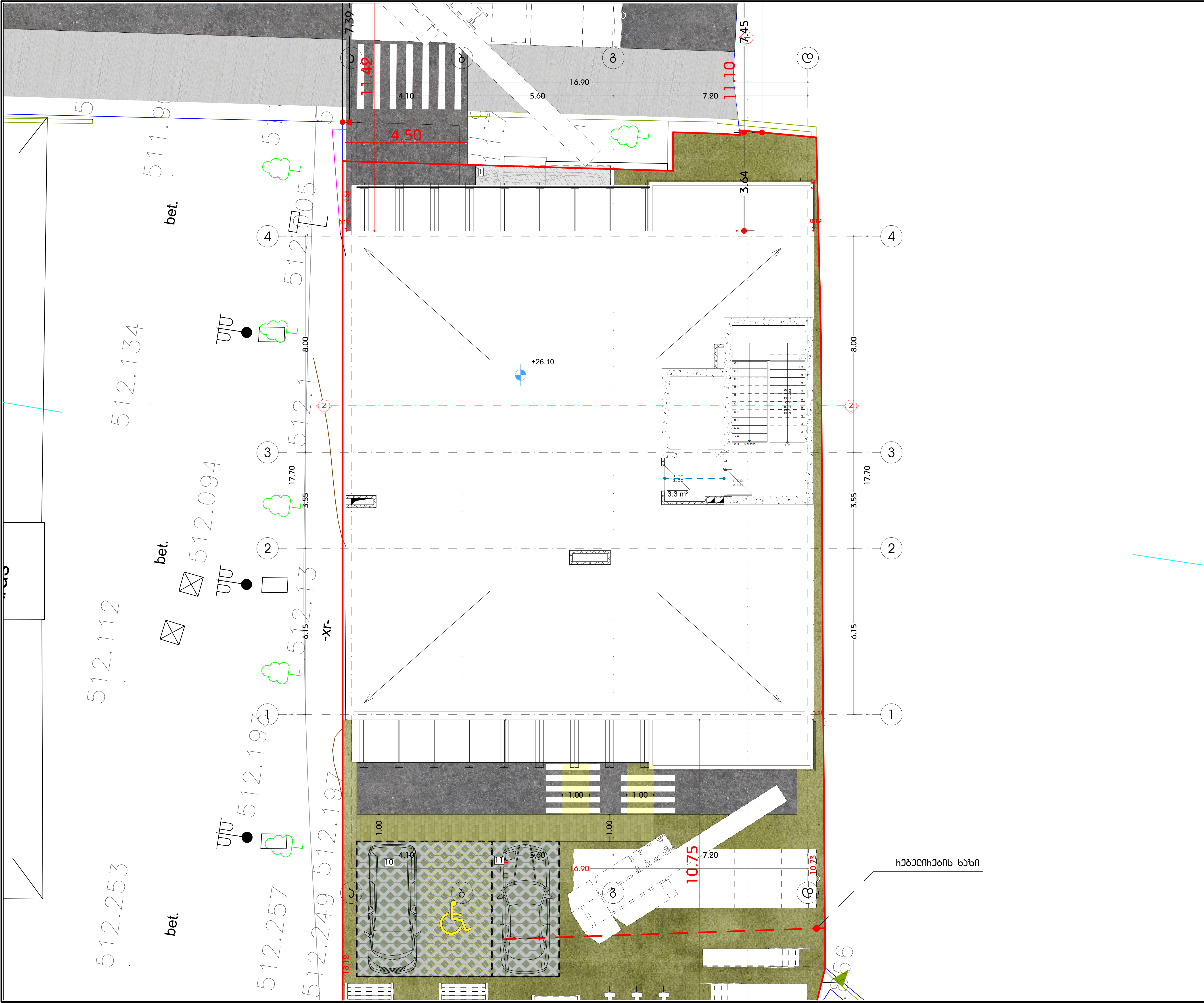

მრავალფუნქციური კომპლექსი (საოფისე; კომერციული; საცხოვრებელი)

ქ. თბილისი, ქავთარაძის ქუჩა #19

A3 Architects
Urban planning & Architecture

თანამდებობა	გვარი	ხელმოწერა
დირექტორი		
მთ.არქიტექტორი		
არქიტექტორი		

პირობითი აღნიშვნები

	სახანძრო სისტემების ოთახი		სახანძრო მილდბარი
	ავტოსაშხეფი		სახანძრო განყოფილებასთან კავშირის სისტემა
	კვამლზე მორეაგირე		მექანიკური განიავება
EXIT	გასასვლელი		ხელის ცეცხლმაქრი
	სახანძრო განგაშის ხელით სამართავი კოლოფი		ვიზუალური და ხმოვანი განგაშის სისტემა
	დაწნევის სისტემა		

ტექნიკურ-ეკონომიკური მაჩვენებლები

დანიშნულება	ფართობი

ნახაზის სახელწოდება

სახურავის გეგმა +26.10 ნიშნულზე

ნახაზის მონაცემები

მასშტაბი	ფორმატი	თარიღი
1:125	A3	03/2021
სტადია	გვერდი	გვერდები
	A.03.13	

ფუნქციური დანიშნულების ანბანიშის ჩარჩო
საოფისე - 260.6 კვ. მ

+3.00 ნიშნული

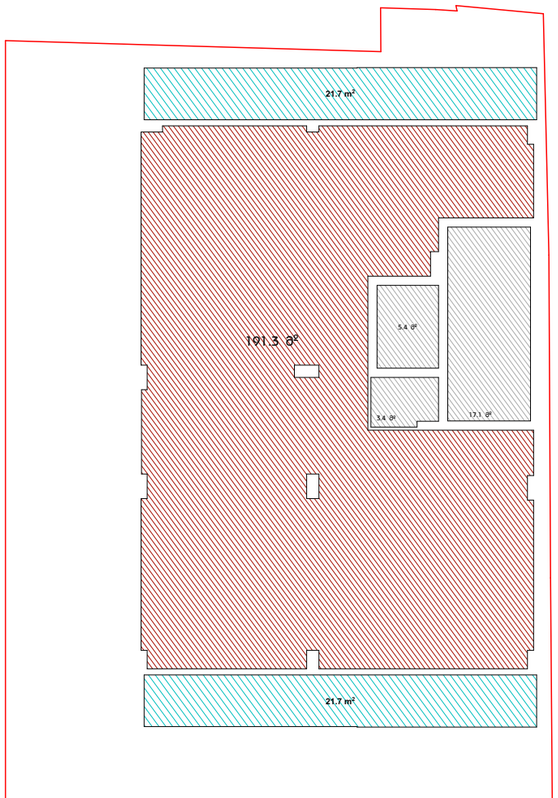

ფუნქციური დანიშნულების ანბანიშის ჩარჩო
საცხოვრებელი - 339.2 კვ. მ

+6.30 - +12.90 ნიშნულების ჩათვლით
3 სართული

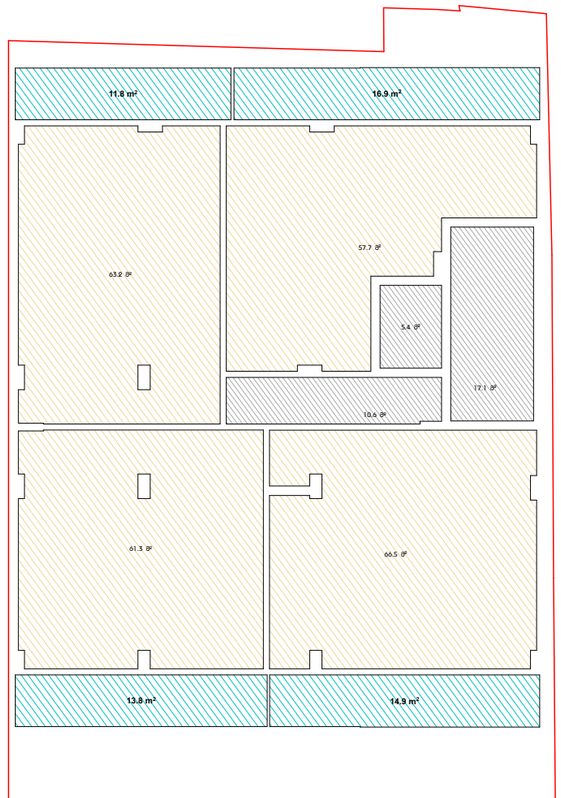

ფუნქციური დანიშნულების ანბანიშის ჩარჩო
საცხოვრებელი - 340.1 კვ. მ

+16.20 - +22.80 ნიშნულების ჩათვლით
3 სართული

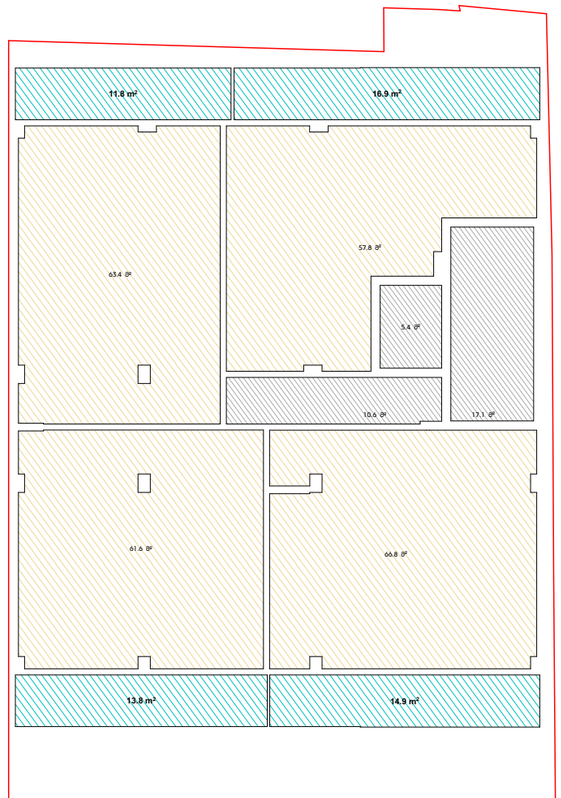

1. 3.00 ნიშნული - კომერციული და მისი დამხმარე ფართები - 260.6
2. 6.30 ნიშნული - საოფისე და მისი დამხმარე ფართები - 339.2
3. 7.80 ნიშნული - საცხოვრებელი და მისი დამხმარე ფართები - 339.2
4. 11.10 ნიშნული - საცხოვრებელი და მისი დამხმარე ფართები - 339.2
5. 14.40 ნიშნული - საცხოვრებელი და მისი დამხმარე ფართები - 340.1
6. 17.70 ნიშნული - საცხოვრებელი და მისი დამხმარე ფართები - 340.1
7. 21.00 ნიშნული - საცხოვრებელი და მისი დამხმარე ფართები - 340.1

ჯამში არასაცხოვრებელი (კომერციული და საოფისე) დანიშნულებისთვის გამოყენებული ფართობი 260.6
ჯამში საცხოვრებელი დანიშნულებისთვის გამოყენებული ფართობი 339.2*3+340.1*3= 2,037.9
ფართობი ჯამში 2,298.5
აქედან არასაცხოვრებელი 260.6 = 11.3%
საცხოვრებელი 2,037.9 = 88.7%

მრავალფუნქციური კომპლექსი (საოფისე; კომერციული; საცხოვრებელი)

ქ. თბილისი, კვირიკაძის ქუჩა #19

A3 Architects
Urban planning & Architecture

თანამდებობა	გვარი	ხელმოწერა
დირექტორი		
მთ.არქიტექტორი		
არქიტექტორი		

პირობითი აღნიშვნები

	სახანძრო სისტემების ობიექი		სახანძრო მილგაყვანი
	ავტომატიკა		სახანძრო გაფრთხილებასთან კავშირის სისტემა
	ჯაჭვიანი მორიგებიანი		მეკვანძური გაფრთხილება
EXIT	გასასვლელი		ხელის სატყობინებელი
	სახანძრო გაგზავნის ხელით სატელეფონო პულტი		მიმღებელი და სგმოვანი გაგზავნის სისტემა
	ღილაკის სისტემა		

ტექნიკურ-ეკონომიკური მაჩვენებლები

დანიშნულება	ფართობი

ნახაზის სახელწოდება

შესაბამისობის სხივი

ნახაზის მონაცემები

მასშტაბი	ფორმატი	თარიღი
1:200	A3	03/2021
სტადია	ნახაზი	ნახაზები
	A.03.14	

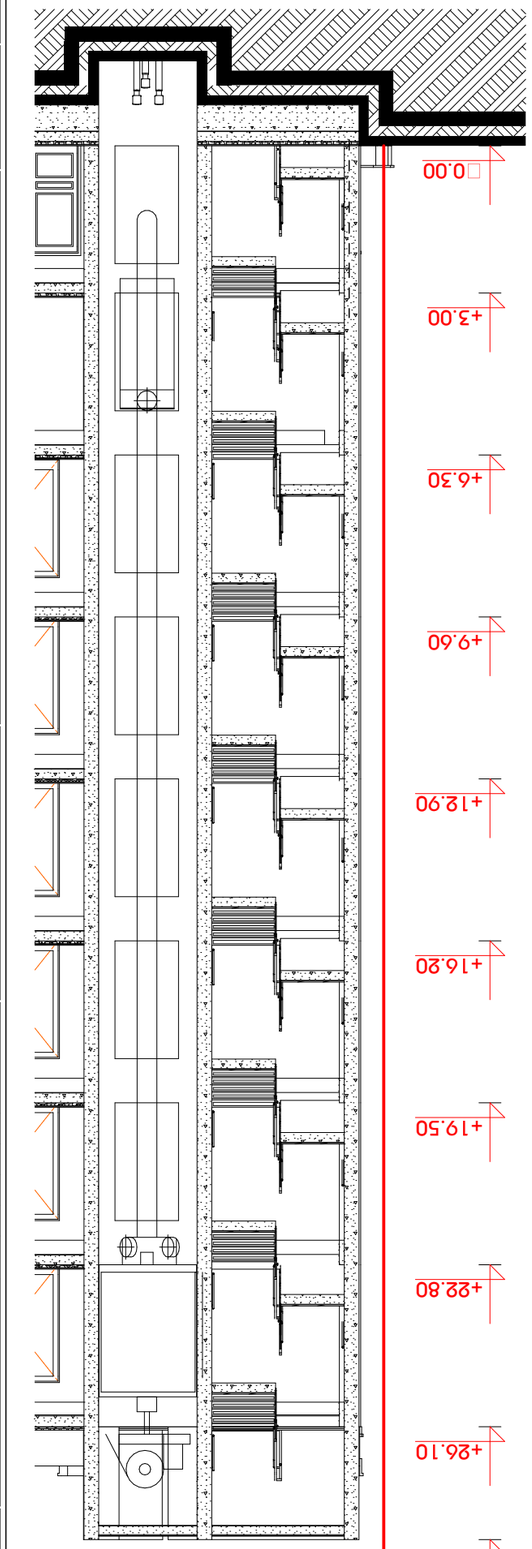

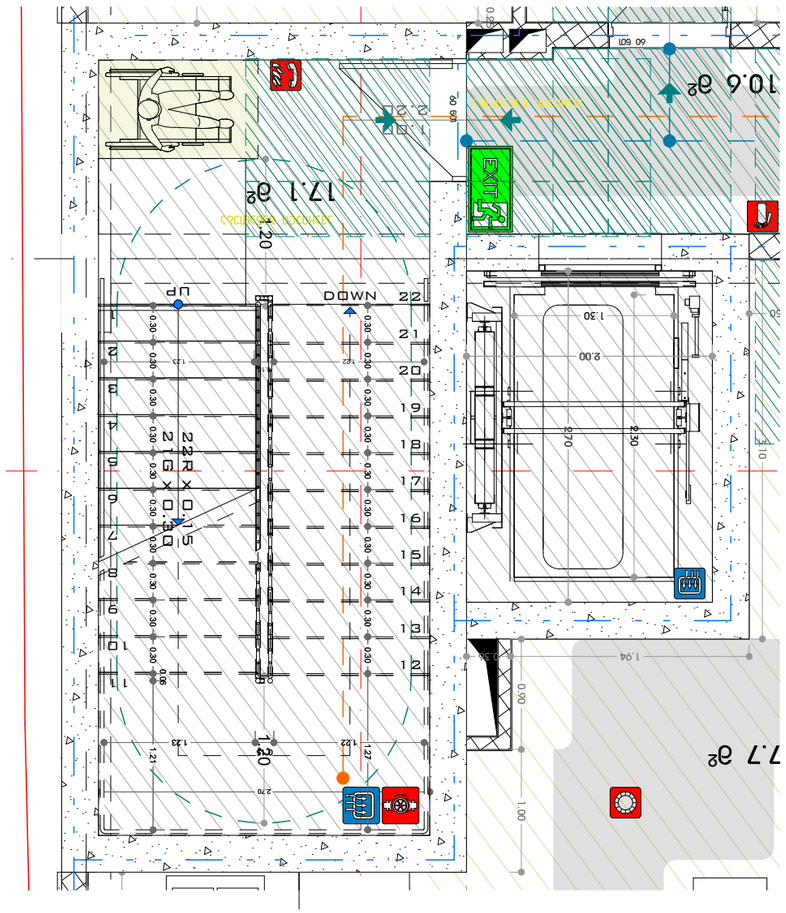

ბინის ნომერი	A.03.15
სართული	მე-3 სართული
მასშტაბი	1:50, 1:125
თარიღი	03/2021

ბინის გეგმა-ჭრილები და ფასადები

ბინის ეკ სრული ეკ ასაწყობი

ავტორის სახელი, გვარი

ელ.ფოსტა	ავტორის ელ.ფოსტა
ტელეფონის ნომერი	ავტორის ტელეფონის ნომერი

ავტორის სახელი, გვარი

ავტორის ელ.ფოსტა

ავტორის ტელეფონის ნომერი

სამართავი ღილაკის ტიპი	ამობურცული ნიშანი	ბრაილის შეტყობინება	თანაფარდობა (გახსნილი რკალები აღნიშნავს გამოუყენებელ წერტილებს ბრაილის თითოეულ უჯრაში)
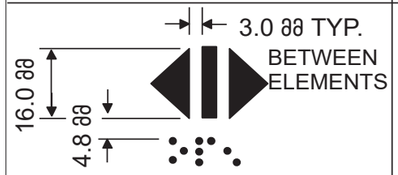 DOOR OPEN		 op“en”	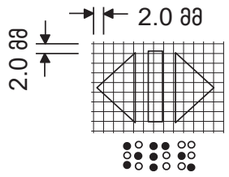
 REAR/SIDE DOOR OPEN		 op“en”	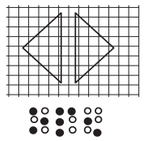
 DOOR CLOSE		 close	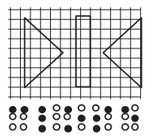
 REAR/SIDE DOOR CLOSE		 close	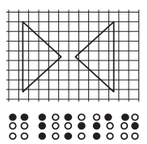
 MAIN		 ma“in”	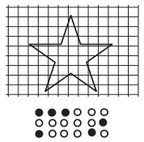
 ALARM		 al“ar”m	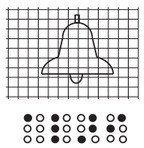
 PHONE		 ph“one”	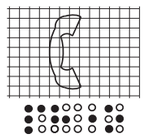
 EMERGENCY STOP (WHEN PROVIDED) X on face of octagon is not required to be tactile		 “st”op	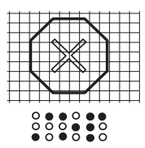

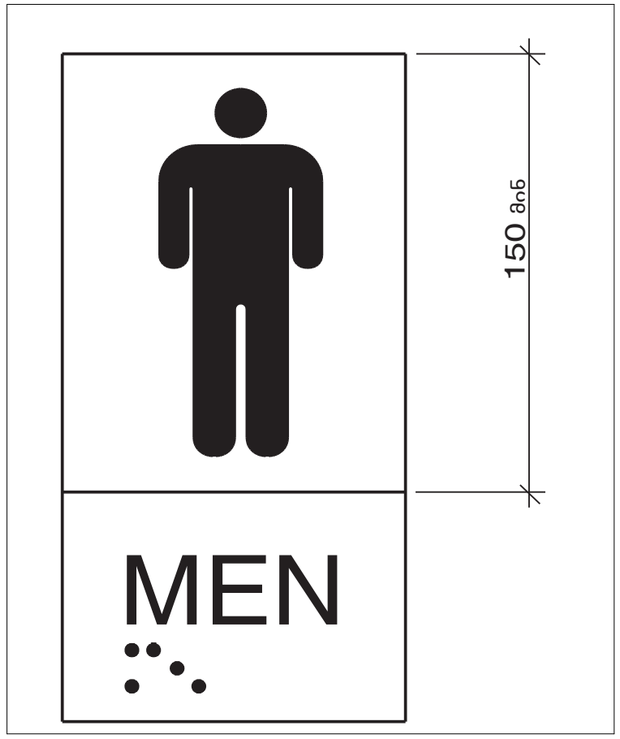

მხარჯანფუნქციური პომპეჯექსი (საოფისე; პომეისიელი; სასწხოვხებელი)

ქ. თბილისი, ჯავთახაძის ქუჩა #19

A3 Architects
Urban planning & Architecture

თანამდებობა	გვარი	ხელმოწერა
დიზაინერი		
მთ.არქიტექტორი		
არქიტექტორი		

პიროგითი ნუმერაცია

	სახანძრო სისტემების ობიექი		სახანძრო მილები
	ავტომსმხედი		სახანძრო განყოფილებასთან ავტომის სისტემა
	ჯავშლზე მოხეებისე		მეკანიკური განიავება
	გასასვლელი		ხელის სუსტლებჯის
	სახანძრო განგაშის ხელით სამეთვალი პოლიგონი		მეხეკეთილი და ხმოვანი განგაშის სისტემა
	დენნევის სისტემა		

ტექნიკურ-ეკონომიკური მაჩვენებლები

დანიშნულება	ფართობი

ნახაზის სახელწოდება

ბახეხის სქემა

ნახაზის მონაცემები

მასშტაბი	ფორმატი	თარიღი
1:0.77	A3	03/2021
სტადია	ბვეხდი	ბვეხდები
	A.03.16	

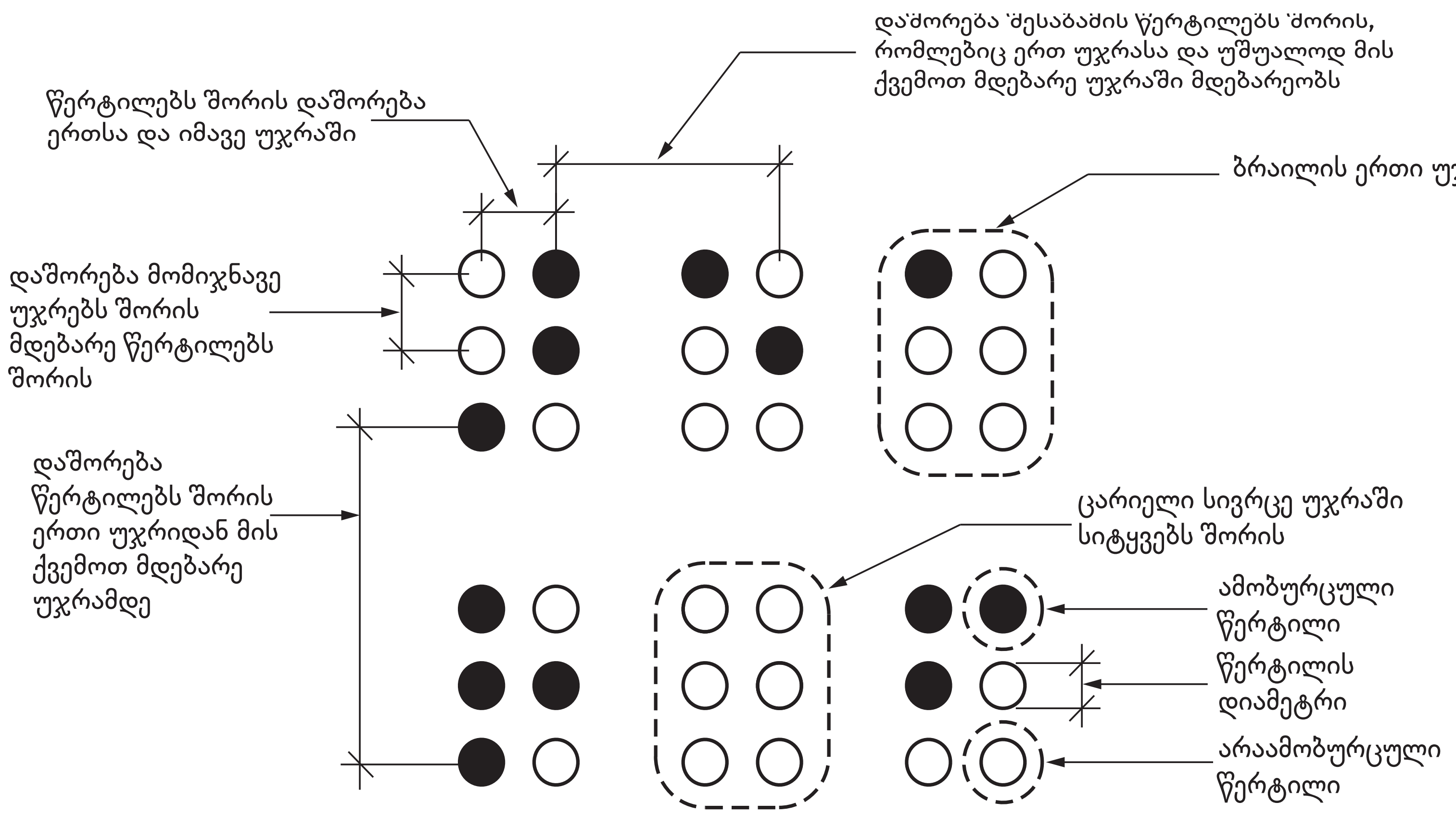

სურათი 703.4.3
ბრაილის გაზომვა

ცხრილი 703.4.3 – ბრაილის ზომები

გაზომვის დიაპაზონი	მინიმალური მმ-ში. მაქსიმალური მმ-ში
წერტილის ფუძის დიამეტრი	1,5 მმ-დან 1,6 მმ-მდე
დაშორება ორ წერტილს შორის ერთსა და იმავე უჯრაში	2,3 მმ-დან 2,5 მმ-მდე
მომიჯნავე უჯრებში მდებარე შესაბამის წერტილებს შორის დაშორება[1]	6,1 მმ-დან 7,6 მმ-მდე
წერტილის სიმაღლე	0,6 მმ-დან 0,9 მმ-ზე
დაშორება შესაბამის წერტილებს შორის ერთი უჯრიდან უშუალოდ ქვემოთ[1]	10,0 მმ-დან 10,2 მმ-მდე

მრავალფუნქციური კომპლექსი (საოფისე; კომერციული; საცხოვრებელი)

ქ. თბილისი, ქავთარაძის ქუჩა #19

A3 Architects
Urban planning & Architecture

თანამდებობა	გვარი	ხელმოწერა
დირექტორი		
მთ.არქიტექტორი		
არქიტექტორი		

პირობითი ნიშნები

ტექნიკურ-ეკონომიკური მაჩვენებლები

დასახელება	ფართობი

ნახაზის სახელწოდება

ბრაილის სქემა

ნახაზის მონაცემები

მასშტაბი	ფორმატი	თარიღი
1:0.77	A3	03/2021
სტადია	გვერდი	გვერდები
	A.03.17	

სამზარეულოს მიწვდომა

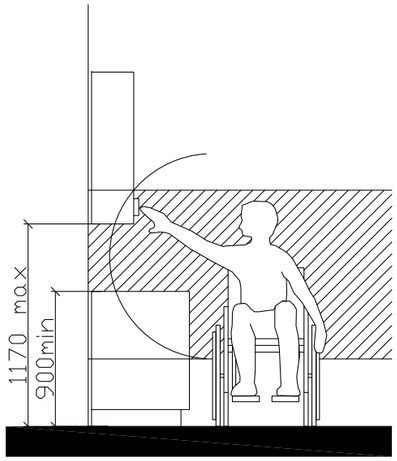

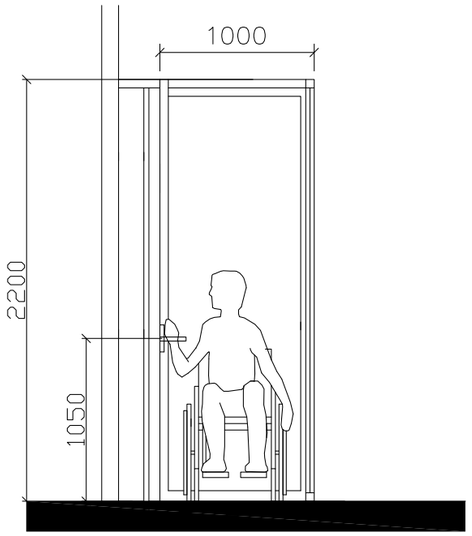

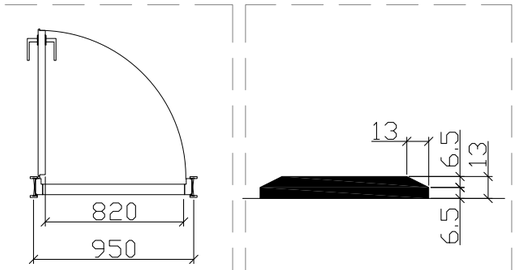

"ა" ტიპის ბინაში ფანჯრის სახელურის სიმაღლე მ. 1:50

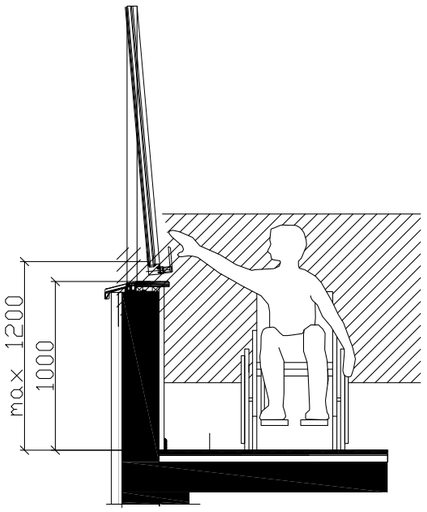

შენიშვნა:

კარის ზედაპირი უნდა იყოს გლუვი მინიმუმ 250 მმ-ის სახელურები, ჩამოსაწევი სახელურები, საკეტები, რაზები და მისაწვდომი კარის სხვა სამართავები ისეთი ფორმის იქნება, რომ ადვილად შეიძლებოდეს ერთი ხელით მოჭიდება და ასამუშავებლად საჭირო არიქნება მაგრად მოჭიდება, წვალება ან მაჯის ტრიალი დახურული კარის კავეულის ნაწილები და გაღებისთვის განკუთვნილი ძალა შესაბამისობაში იქნება შემდეგთან:

1. წინიდან მისაწვდომობისას ან მოწოლით გაღებადი, არაუმეტეს 66.7ნიუტონი
2. ბრუნვითი მოძრაობით გასაღები, არაუმეტეს 315 ნიუტონი სმ.
3. კარის მომხურავები ისე მოეწყობა რომ 90 გრადუსით ღია მფგომარეობიდან 12 გრადუსით გაღებულ მდგომარეობამდე კარის მისახურად საჭირო დრო არაუმცირეს 5 წამი იქნება კარის ზამბარიანი ანჯამები ისე მოეწყობა, რომ 70 გრადუსით ღია მდგომარეობიდან დახურულ მდგომარეობამდე კარი არაუმცირეს 1.5 წამში გადავა.

ცეცხლმედები კარისგან განსხვავებული კარის მოწოლით ან გამოწევით გაღებისთვის საჭირო ძალა შესაბამისობაში იქნება შემდეგთან შენობაში განთავსებული ანჯამიანი კარი: არაუმეტეს 22.2 ნიუტონი

მრავალფუნქციური კომპლექსი (საოფისე; კომერციული; სასტუმროვანები)

ქ. თბილისი, კოსტავას ქუჩა #19

A3 Architects
Urban planning & Architecture

თანამდებობა	გვარი	ხელმოწერა
დირექტორი		
მთ.არქიტექტორი		
არქიტექტორი		

პიქტოგრამების ექსპლიკაცია

	სახანძრო სისტემების ორთული		სახანძრო მილები
	ავტომატები		სახანძრო განგაშიზე ხელმოწერებისთვის სისტემა
	ჯვარზე მოპირებით		მეორნიული განიავება
	ბასასვლელი		ხელის სუსტემა
	სახანძრო განგაშის ხელით სანთურის პილები		მილები და სგმოვანი განგაშის სისტემა
	ღუნების სისტემა		

ტექნიკურ-ეკონომიკური მაჩვენებლები

დანიშნულება	ფართობი

ნახაზის სახელწოდება

შშმპ დეტალები

ნახაზის მონაცემები

მასშტაბი	ფორმატი	თარიღი
1:1.82	A3	03/2021
სტადია	ნვეიდი	ნვეიდები
	A.03.18	

თავისუფალი სივრცე ჯიხთან მანევრირებისთვის ანჯამიანი ჯიხი საჯეტის მხრიდან მისანვდომი მინოლითი ბალუსტრადა
სუხ. 404.2.3.2 (ბ)

იატაკის თავისუფალი სივრცის ზომა ახალი შენობა ნაგებობისთვის
სუხ. 305.3.1.

T ფორმის მოსატრიალებელი სივრცე
სუხ. 304.3.2.1 (ბ)

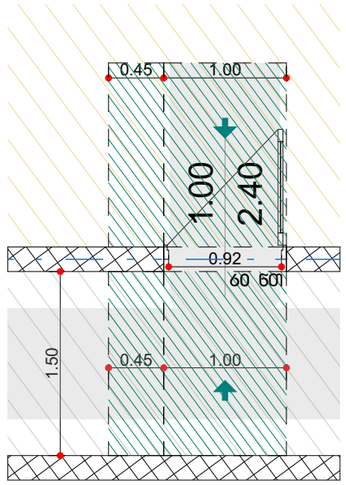

შენიშვნა:
იატაკის ზედაპირი უნდა იყოს მდგრადი, მყარი და არ სრიალა. იატაკის თავისუფალ სივრცეში დონის ცვლილება დაუშვებელია

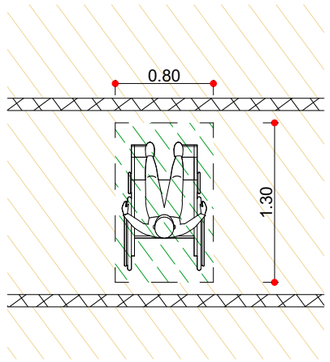

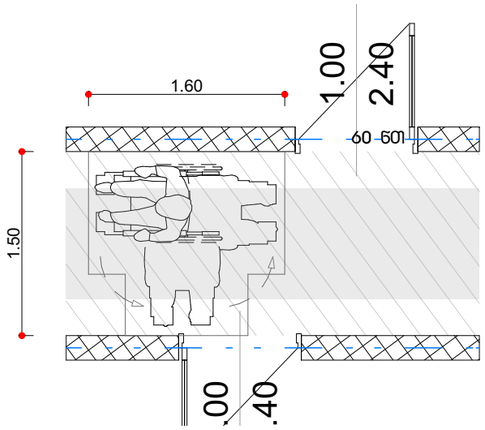

T ფორმის მოსატრიალებელი სივრცე
ვარიანტი 1

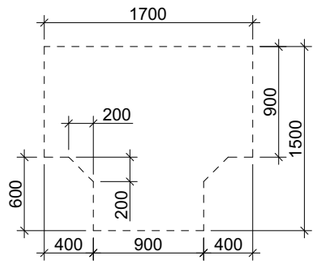

ზომა და გადაფარვა

გზა-ჯიხის თავისუფალი სიგანე ანჯამიანი ჯიხი
სუხ. 404.2.2 (ა)

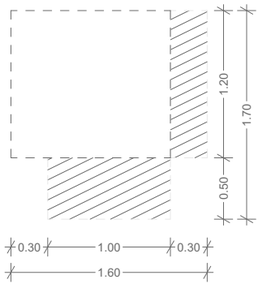

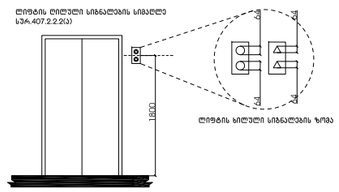

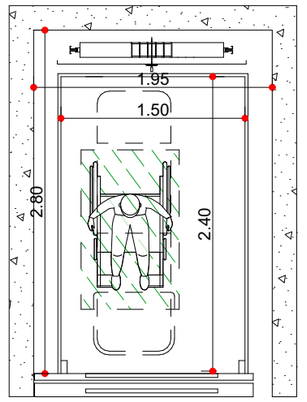

მხარდაჭერის პროექტი
(საოფისე; პროექსიული; სასწხოვიებელი)

ქ. თბილისი, ჯავთიანაძის ქუჩა #19

A3 Architects
Urban planning & Architecture

თანამდებობა	გვარი	ხელმოწერა
დიზაინერი		
მთ.არქიტექტორი		
არქიტექტორი		

პიქტოგრამების ნიმუშები

	სახანძრო სისტემების ობიექი		სახანძრო მილები
	ავტომატიკა		სახანძრო განყოფილებასთან კავშირის სისტემა
	ჯვარედა მოძრაობის		მექანიკური ბანიკება
	გასასვლელი		ხელის სატელეფონო
	სახანძრო განგაშის ხელით გამოძახების პილები		ელექტრო და ხმოვანი განგაშის სისტემა
	ღილაკის სისტემა		

ტექნიკურ-ეკონომიკური მაჩვენებლები

დანიშნულება	ფართობი

ნახაზის სახელწოდება

შშმპ დეტალები

ნახაზის მონაცემები

მასშტაბი	ფორმატი	თარიღი
1:50 1:3.06	A3	03/2021
სტადია	ბვეხდი	ბვეხდები
	A.03.19	

პროექტით შენობაში ეწყობა 2 "ა" ტიპის ბინა 1-2 და ღ-ბ ღერძებს შორის +7.80 და +11.80 ნიშნულებზე ალნიშნული ბინები აკმაყოფილებს 1107.6.2.1.1 ქვეთავის მოთხოვნებს

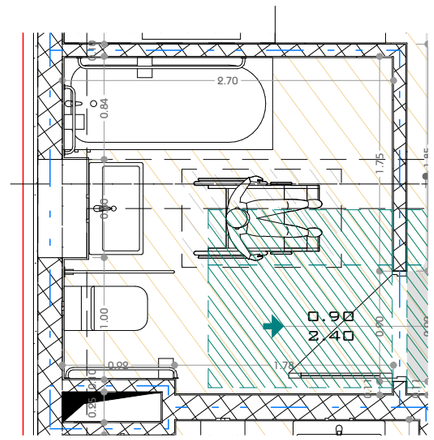

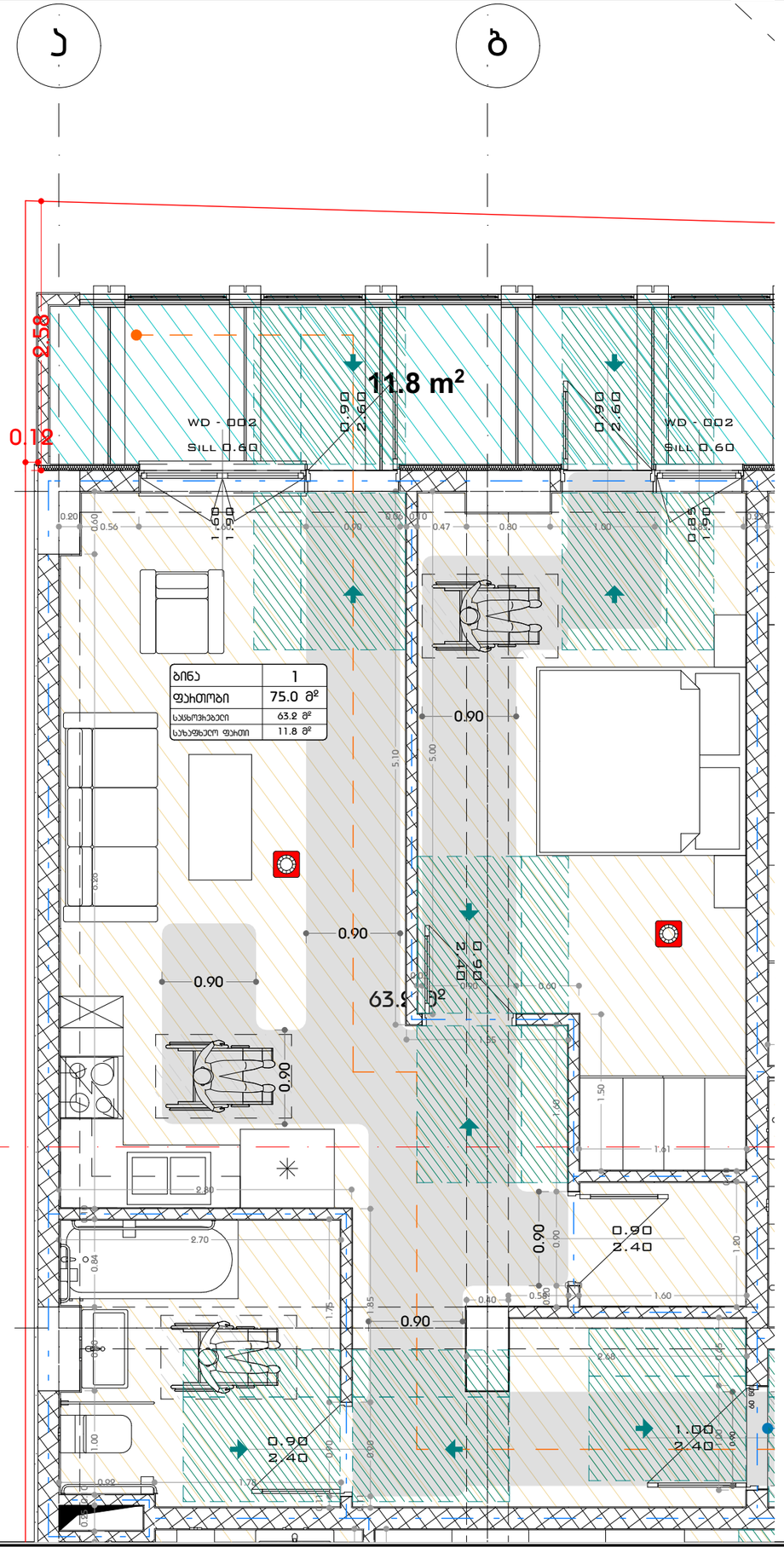
ა
ბ
4
3
2
8.00
17.70
0.58
0.10
11.8 m²
WD - 002
SILL 0.60
0.90
2.60
0.90
2.60
WD - 002
SILL 0.60
0.90
2.40
0.90
2.40
1.00
2.40
0.90
0.90
0.90
0.90
2.40
0.90
2.40
1.00
2.40
63.2 m²
ბინა 1
ფასი 75.0 მ²
საცხოვრებელი 63.2 მ²
საბაზებელი ფასი 11.8 მ²
2.70
0.84
1.00
0.09
1.78
5.10
5.00
1.85
1.50
1.60
1.80
2.88
0.45
0.40
0.58
0.80
0.47
0.09
0.56
0.20
0.60
0.10
0.80
1.60
0.85
1.90
0.25
2.30
0.35
0.90
0.90
0.90
0.90

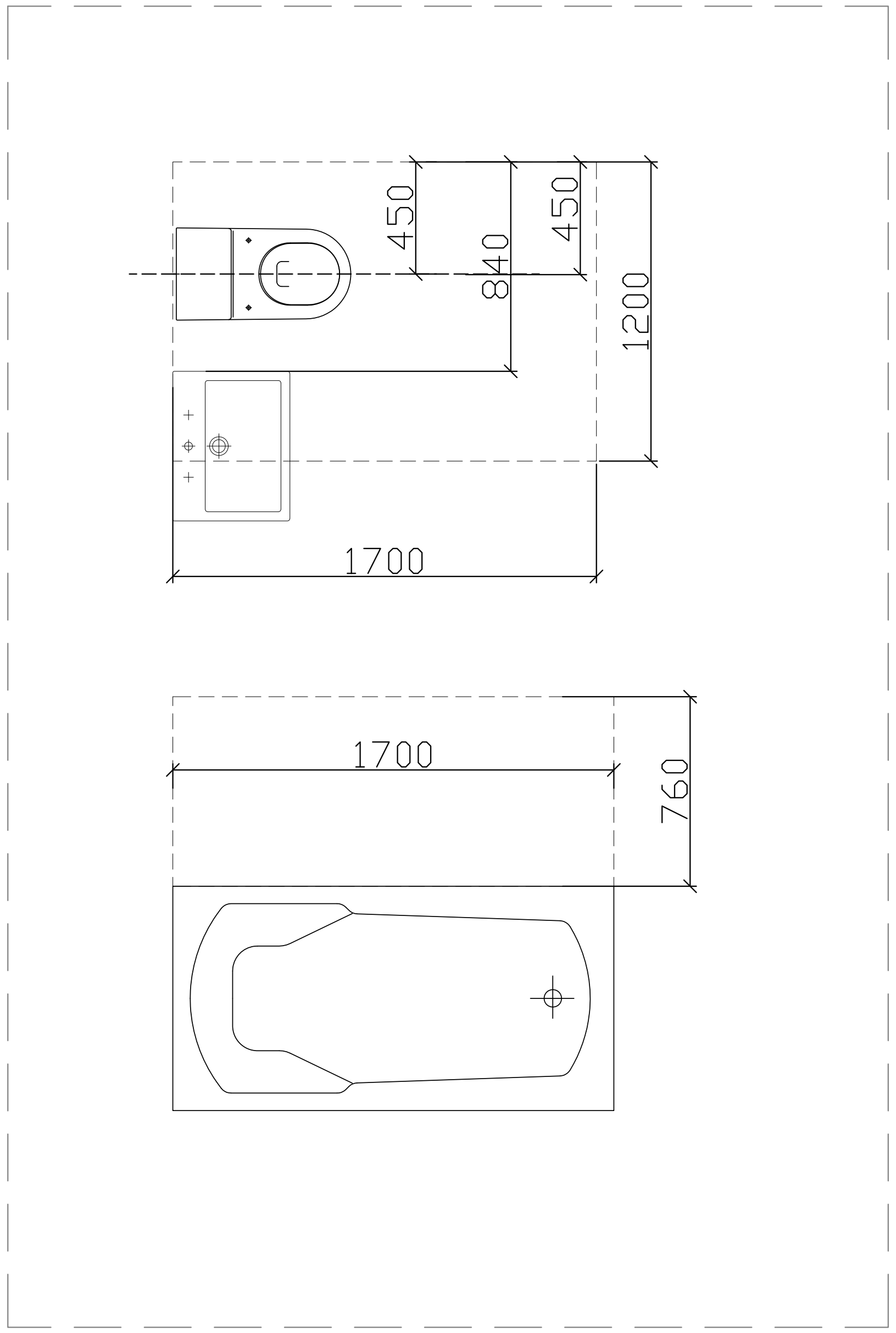

ჭრილი 2

ხელსაბანის მდებარეობა

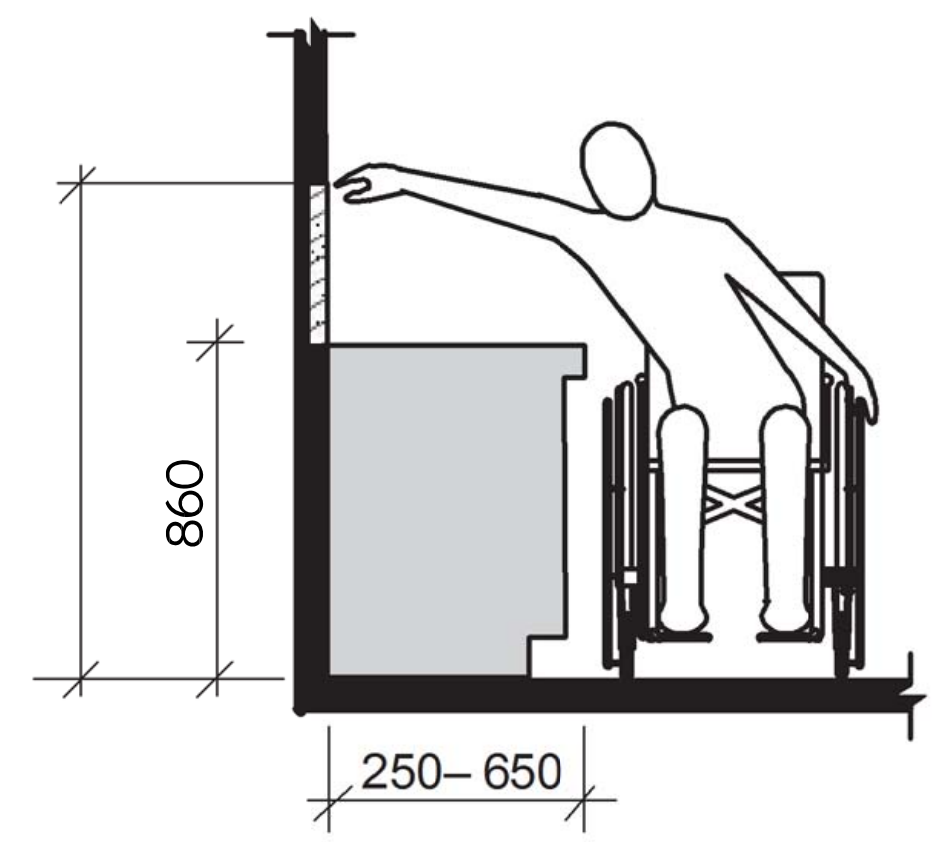

ხელსაბანი გ ტიპის ერთეულებში
ვარიანტი გ სააბაზანოები

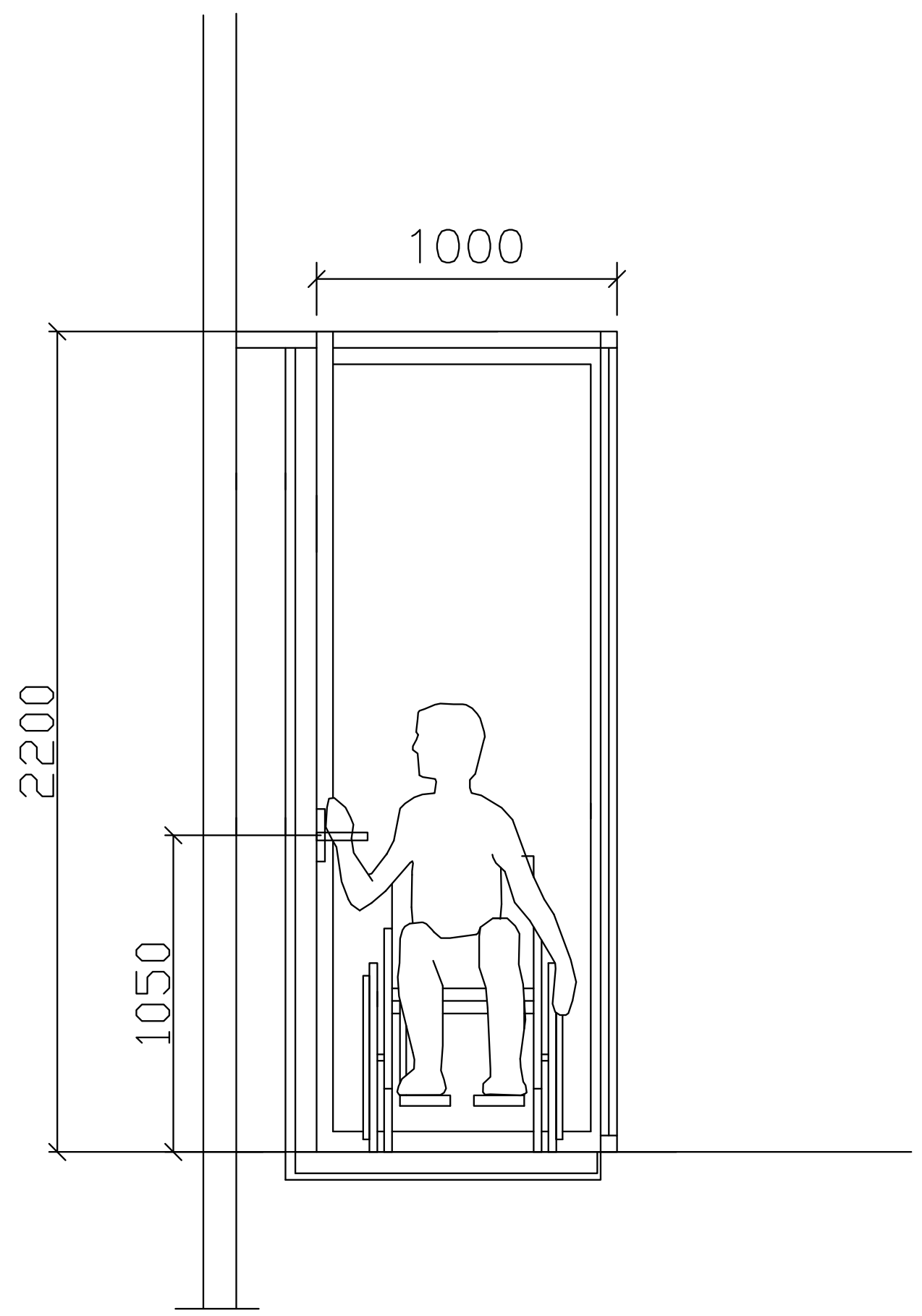

მრავალფუნქციური კომპლექსი (საოფისე; კომერციული; საცხოვრებელი)

ქ. თბილისი, ქავთარაძის ქუჩა #19

A3 Architects
Urban planning & Architecture

თანამდებობა	გვარი	ხელმოწერა
დირექტორი		
მთ.არქიტექტორი		
არქიტექტორი		

პირობითი აღნიშვნები

სახანძრო სისტემების ოთახი	სახანძრო მილდგარი
ავტოსაშხეფი	სახანძრო განყოფილებასთან კავშირის სისტემა
კვამლზე მორეაგირე	მექანიკური განიავება
EXIT გასასვლელი	ხელის ცეცხლმაქრი
სახანძრო განგაშის ხელით სამართავი კოლოფი	ვიზუალური და ხმოვანი განგაშის სისტემა
დაწნევის სისტემა	

ტექნიკურ-ეკონომიკური მაჩვენებლები

დასახელება	ფართობი

ნახაზის სახელწოდება

გ ტიპის ბინაში მისაწვდომობა

ნახაზის მონაცემები

მასშტაბი	ფორმატი	თარიღი
1:1.67; 1:1.53; 1:25.30	A3	03/2021
სტადია	გვერდი	გვერდები
	A.03.21	

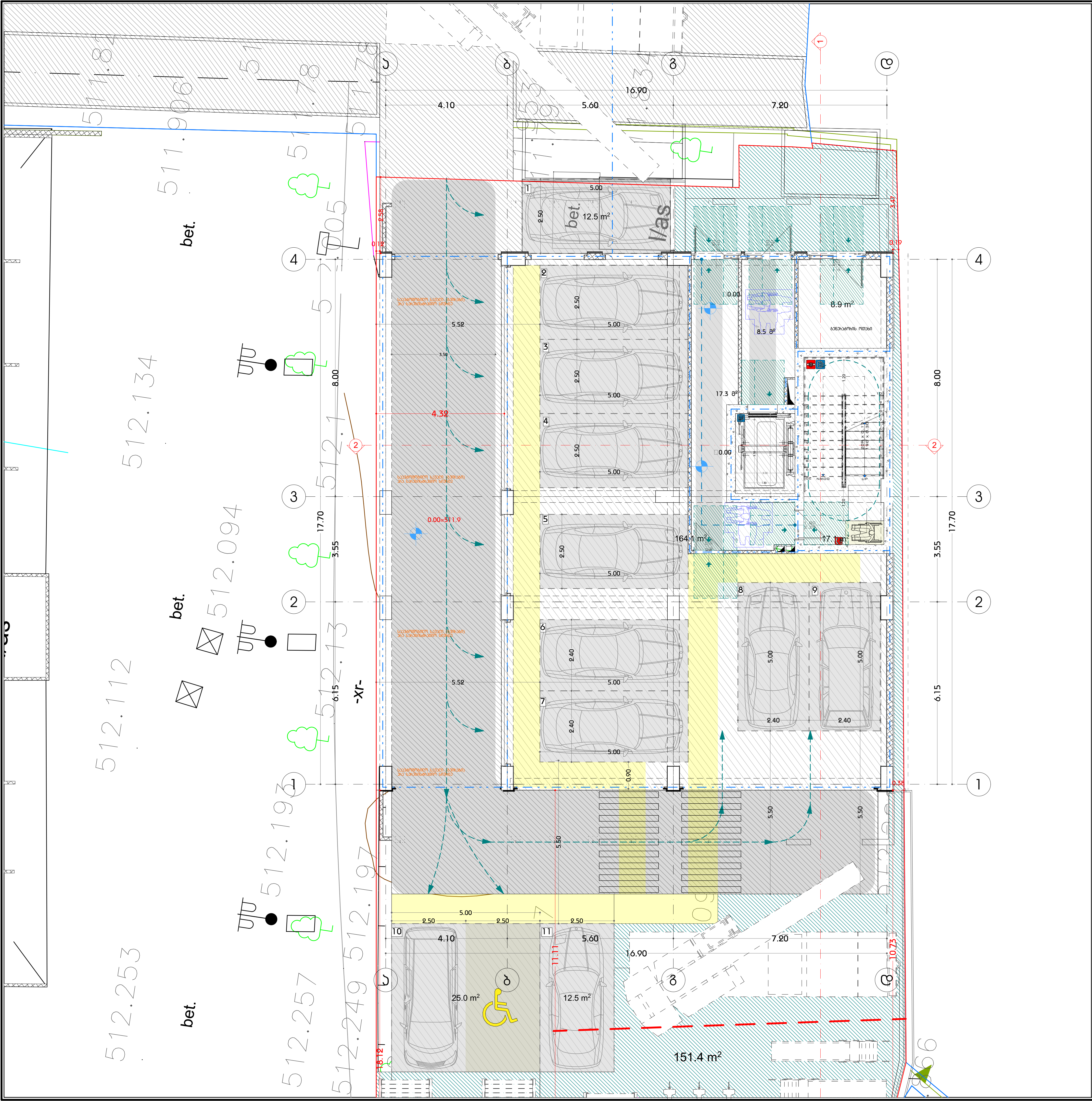

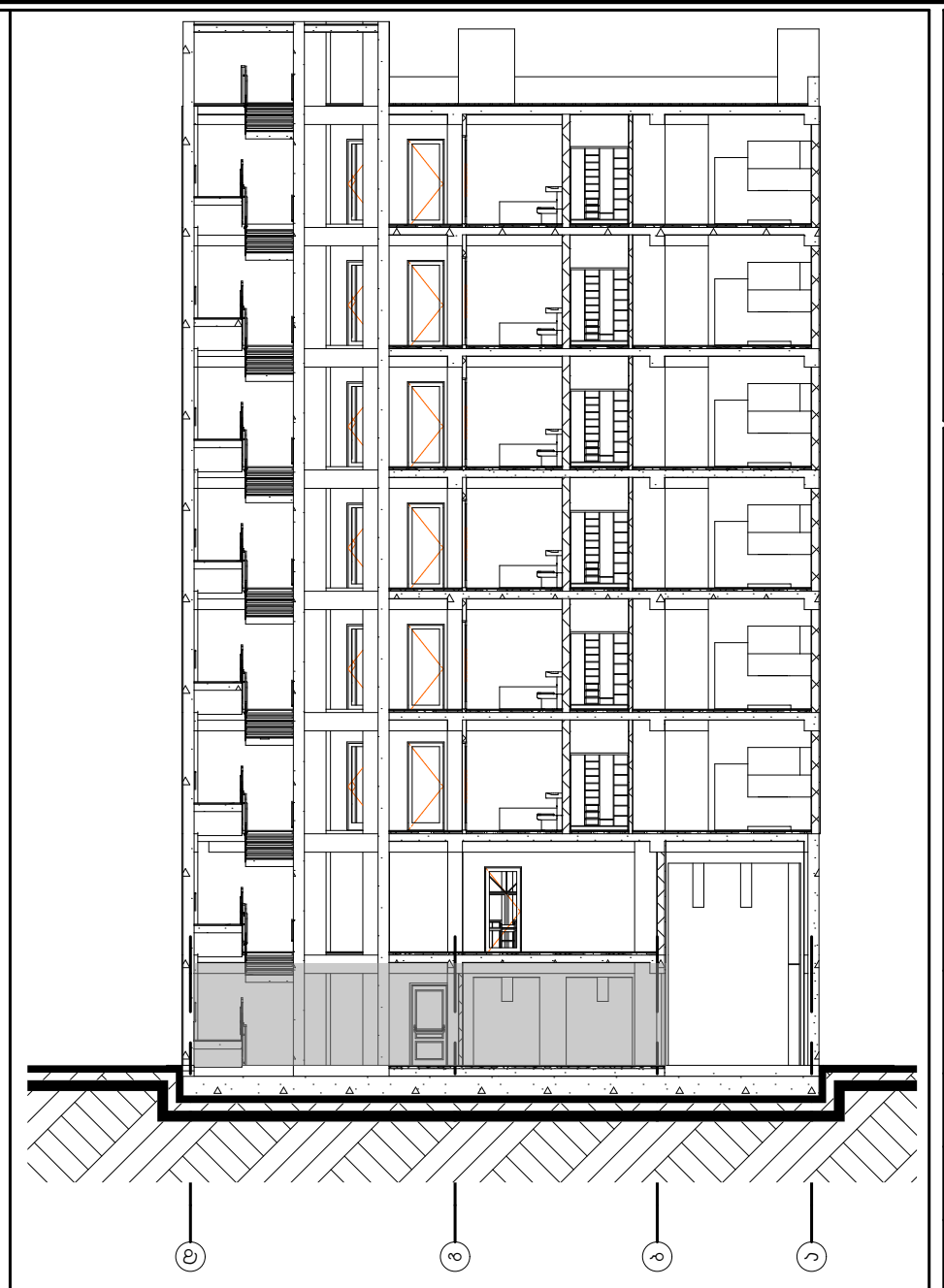

მრავალფუნქციური კომპლექსი (საოფისე; კომერციული; საცხოვრებელი)

ქ. თბილისი, ქავთარაძის ქუჩა #19

A3 Architects
Urban planning & Architecture

თანამდებობა	გვარი	ხელმოწერა
დირექტორი		
მთ.არქიტექტორი		
არქიტექტორი		

პირობითი აღნიშვნები

	სახანძრო სისტემების ოთახი		სახანძრო მილდბარი
	ავტოსაშხეფი		სახანძრო განყოფილებასთან კავშირის სისტემა
	კვამლზე მორეაგირე		მექანიკური განიავება
EXIT	გასასვლელი		ხელის ცეცხლმაქრი
	სახანძრო განგაშის ხელით სამართავი კოლოფი		ვიზუალური და ხმოვანი განგაშის სისტემა
	დაწნევის სისტემა		

ტექნიკურ-ეკონომიკური მაჩვენებლები

დანიშნულება	ფართობი

ნახაზის სახელწოდება

სართულის გეგმა +0.00 ნიშნულზე

ნახაზის მონაცემები

მასშტაბი	ფორმატი	თარიღი
1:125	A3	03/2021
სტადია	გვერდი	გვერდები
	A.03.22	

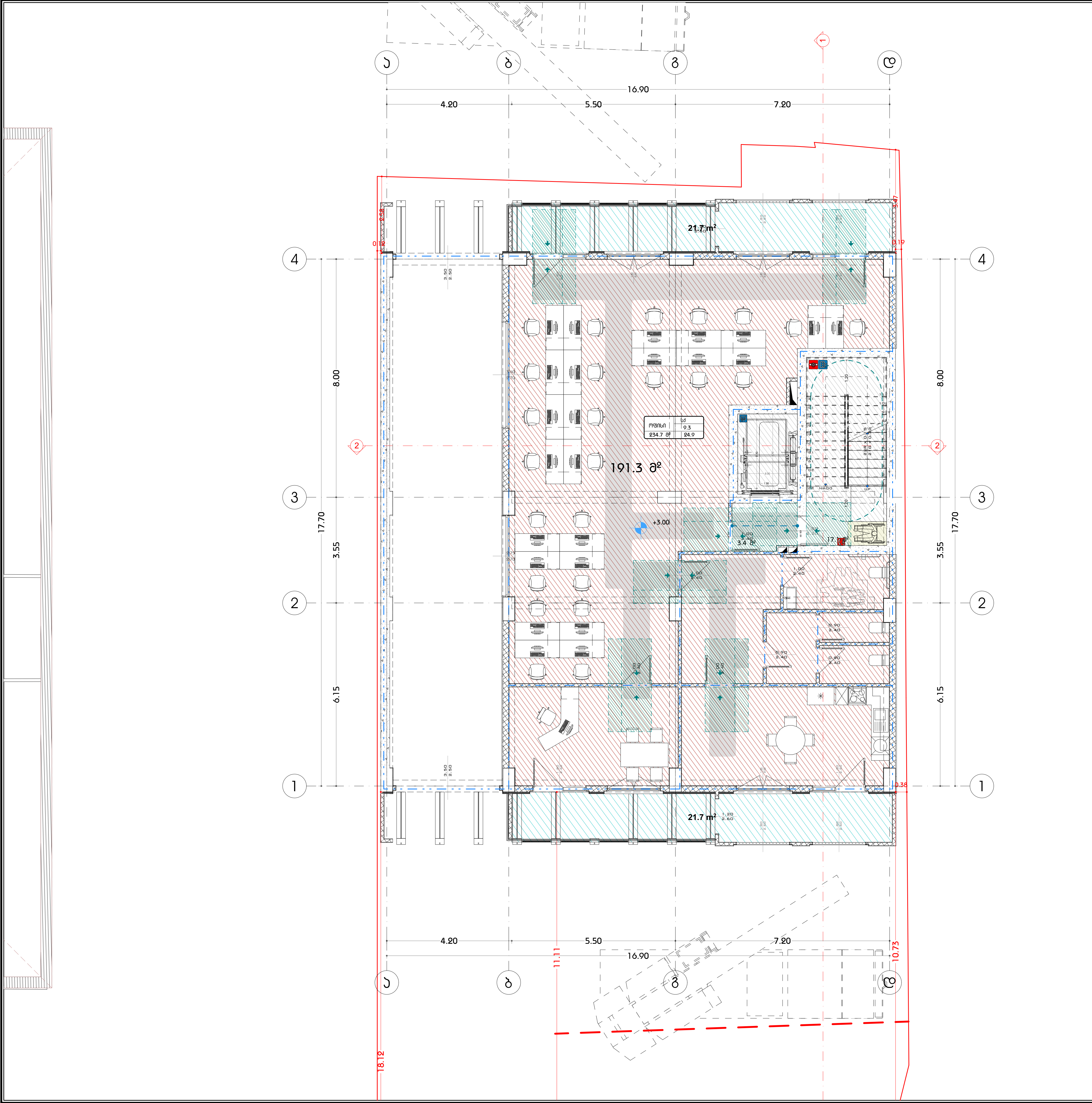



მრავალფუნქციური კომპლექსი (საოფისე; კომერციული; საცხოვრებელი)

ქ. თბილისი, ქავთარაძის ქუჩა #19

A3 Architects
Urban planning & Architecture

თანამდებობა	გვარი	ხელმოწერა
დირექტორი		
მთ.არქიტექტორი		
არქიტექტორი		

პირობითი აღნიშვნები

	სახანძრო სისტემების ოთახი		სახანძრო მილდგარი
	ავტოსაშხეფი		სახანძრო განყოფილებასთან კავშირის სისტემა
	კვამლზე მორეაგირე		მექანიკური განიავება
EXIT	გასასვლელი		ხელის ცეცხლმაქრი
	სახანძრო განგაშის ხელით სამართავი კოლოფი		ვიზუალური და ხმოვანი განგაშის სისტემა
	დაწნევის სისტემა		

ტექნიკურ-ეკონომიკური მაჩვენებლები

დანიშნულება	ფართობი

ნახაზის სახელწოდება

სართულის გეგმა +3.00 ნიშნულზე

ნახაზის მონაცემები

მასშტაბი	ფორმატი	თარიღი
1:125	A3	03/2021
სტადია	გვერდი	გვერდები
	A.03.23	

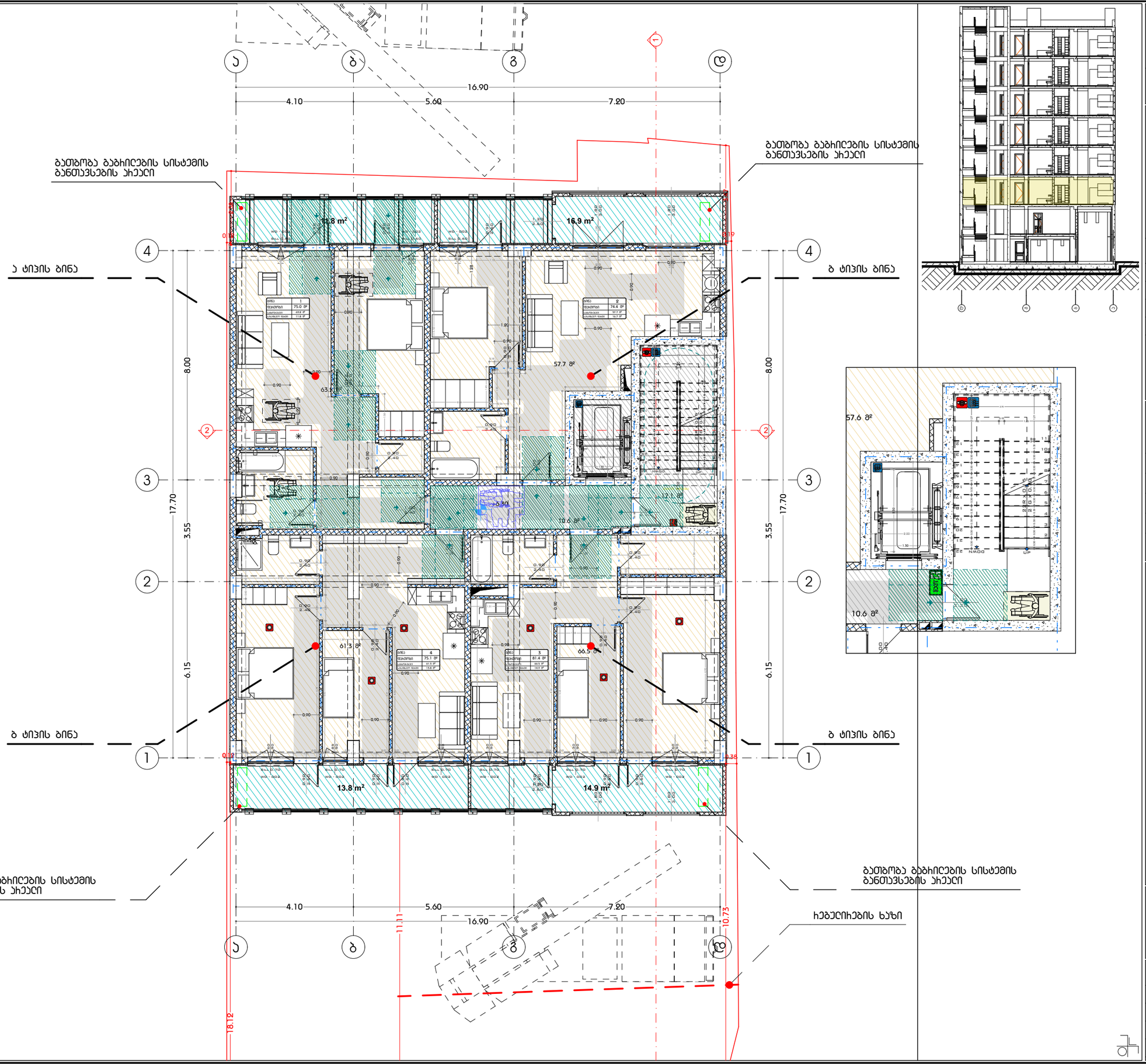

მრავალფენქსიური კომპლექსი (სასტუმრო; კომერციული; სასზხოვრებელი)

ქ. თბილისი, კვითხაძის ქუჩა #19

A3 Architects
Urban planning & Architecture

თანამდებობა	გვარი	ხელმოწერა
დიზაინერი		
მთ.არქიტექტორი		
არქიტექტორი		

პიროგითი ნუმერაცია

	სახანძრო სისტემების ოთახი		სახანძრო მილები
	ავტომატები		სახანძრო გაფრთხილებასთან კავშირის სისტემა
	ჯვარზე მოპირებით		მეკანიკური ვენტილაცია
EXIT	ბასასვლელი		ხელის სუსტდამჭერი
	სახანძრო გაგზავნის ნებით სადისპეტჩერო პულტები		მიხეკერის და ხმოვანი გაფრთხილების სისტემა
	ღუნების სისტემა		

ტექნიკურ-ეკონომიკური მაჩვენებლები

დანიშნულება	ფართობი

ნახაზის სახელწოდება

III სართულის ბებმა +6.30 ნიშნულზე

ნახაზის მონაცემები

მასშტაბი	ფორმატი	თარიღი
1:125, 1:100	A3	03/2021
სტადია	ბვეხდი	ბვეხდები
	A.03.24	

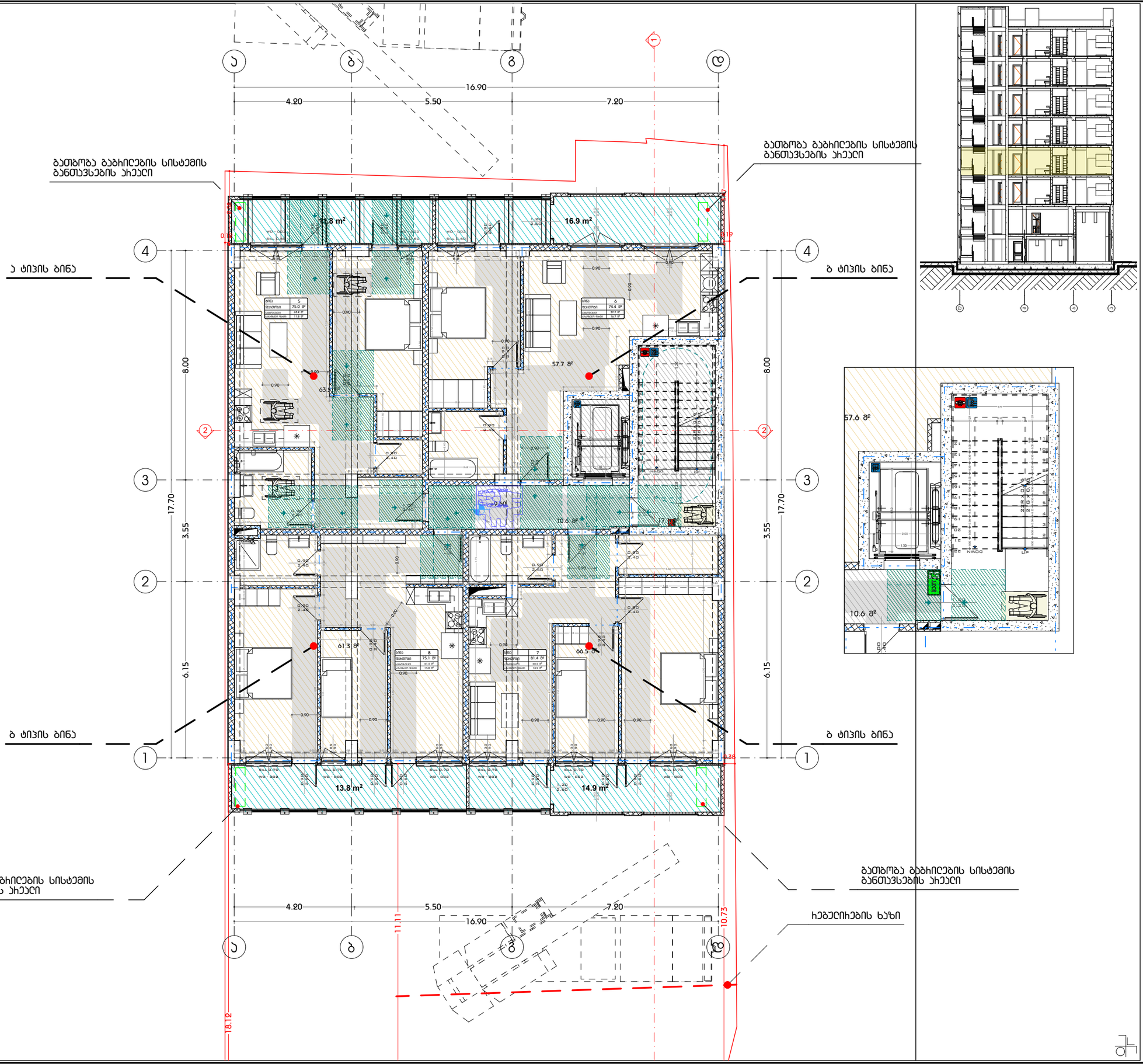

მრავალფუნქციური კომპლექსი (სასტუმრო; კომერციული; სასწავლებელი)

ქ. თბილისი, კოსტავას ქუჩა #19

A3 Architects
Urban planning & Architecture

თანამდებობა	გვარი	ხელმოწერა
დირექტორი		
მთ.არქიტექტორი		
არქიტექტორი		

პირობითი აღნიშვნები

	სახანძრო სისტემების ოთახი		სახანძრო მილები
	ავტომატები		სახანძრო განკომუნიკაციათა გაყვანის სისტემა
	ჯაჭვზე მოსაბმელი		მეკანიკური ბანიკვება
EXIT	გასასვლელი		ხელის სუსტემა
	სახანძრო განგაშის ხელით ჩასართავი ღილაკი		მიხეკვები და ხმოვანი განგაშის სისტემა
	ღუნგების სისტემა		

ტექნიკურ-ეკონომიკური მაჩვენებლები

დანიშნულება	ფართობი

ნახაზის სახელწოდება

IV სართულის ბებმა +9.60 ნიშნულზე

ნახაზის მონაცემები

მასშტაბი	ფორმატი	თარიღი
1:125, 1:100	A3	03/2021
სტადია	ბვეხდი	ბვეხდები
	A.03.25	

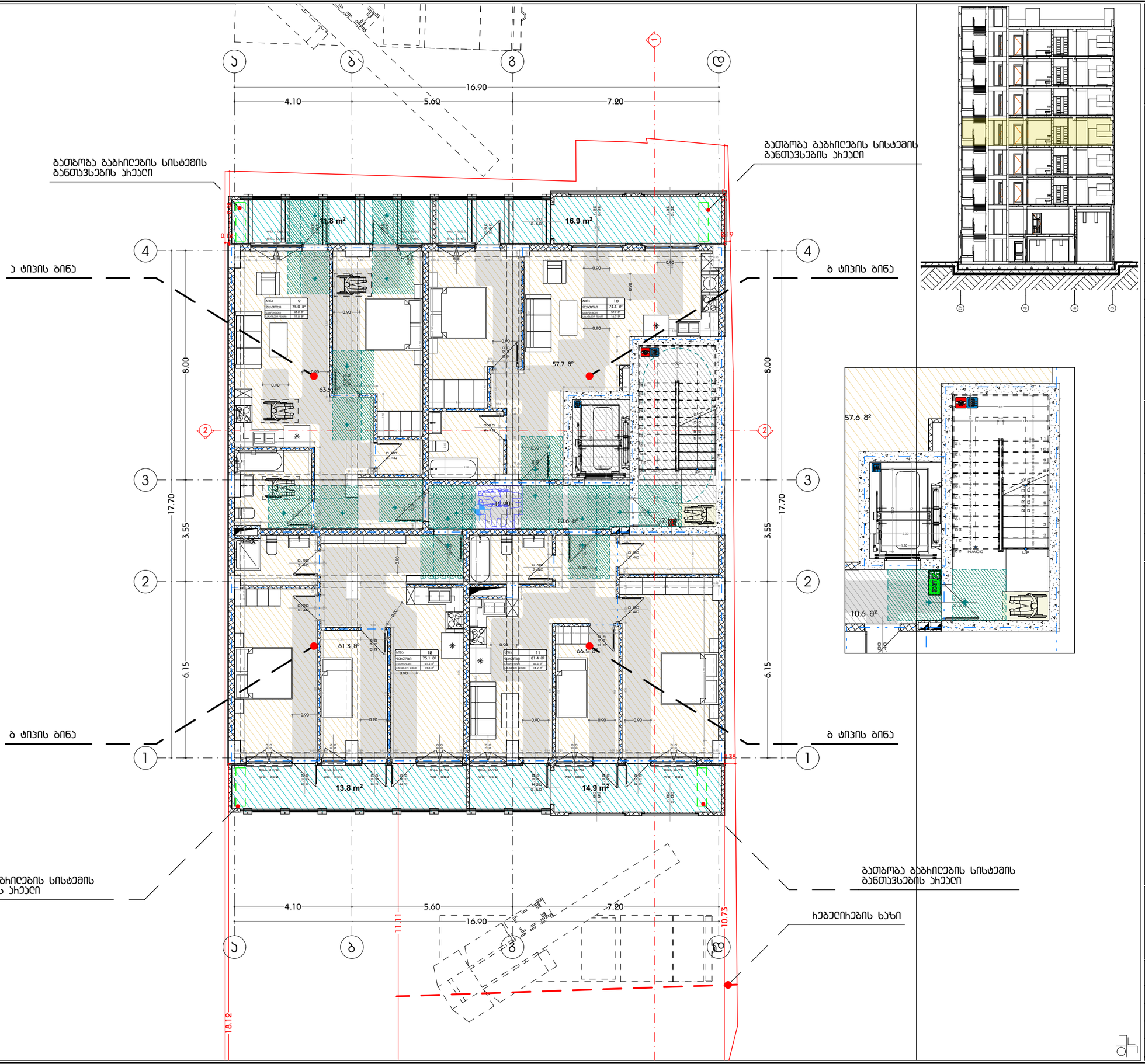

მრავალფუნქციური კომპლექსი (სასტუმრო, კომერციული, სასწავლებელი)

ქ. თბილისი, კოსტავას ქუჩა #19

A3 Architects
Urban planning & Architecture

თანამდებობა	ფამილია	ხელმოწერა
დიზაინერი		
მთ.არქიტექტორი		
არქიტექტორი		

პიქტოგრამების ლეგენდა

	სახანძრო სისტემების ობიექტი		სახანძრო მილები
	ავტომანქანები		სახანძრო განკუთვნილებასთან ავტომობილის სისტემა
	ჯიხურის მოპირებები		მეორადი მოპირება
	ბასასვლელი		ხელის სასწავლებელი
	სახანძრო განკუთვნილების ბალონ სპეციალური ობიექტი		მიხედვით და ხანძრის განკუთვნილების სისტემა
	ღუნების სისტემა		

ტექნიკურ-ეკონომიკური მაჩვენებლები

დანიშნულება	ფართობი

ნახაზის სახელწოდება

V სართულის ბეჭმა +12.90 ნიშნულზე

ნახაზის მონაცემები

მასშტაბი	ფორმატი	თარიღი
1:125, 1:100	A3	03/2021
სტადია	ბვეხდი	ბვეხდები
	A.03.26	

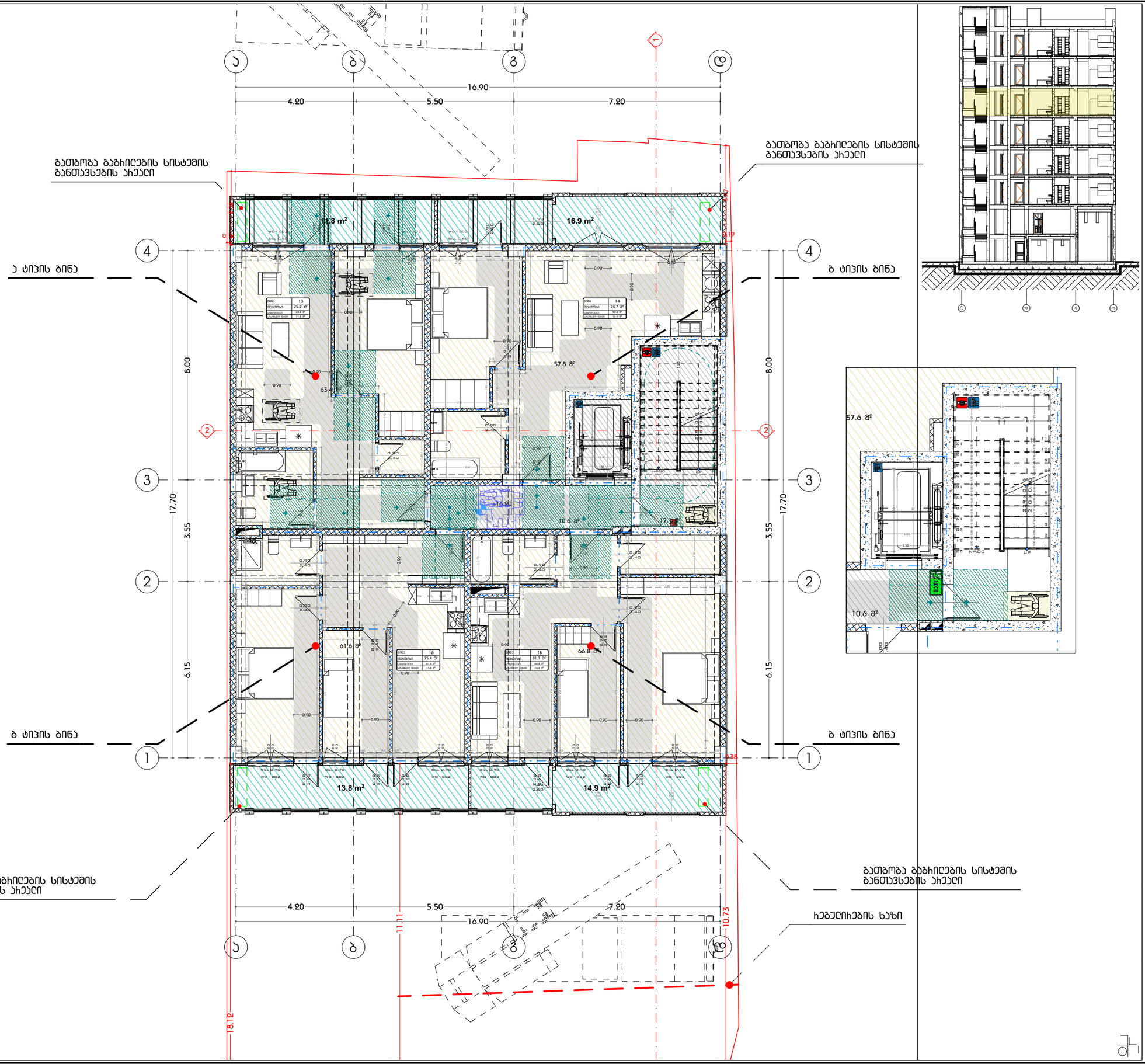

მრავალფენიანი კომპლექსი (საოფისე; კომერციული; სასტუმროვითები)

ქ. თბილისი, კოსტავას ქუჩა #19

A3 Architects
Urban planning & Architecture

თანამდებობა	ფამილია	ხელმოწერა
დიზაინერი		
მთ.არქიტექტორი		
არქიტექტორი		

პირობითი აღნიშვნები

	სახანძრო სისტემების ობიექტი		სახანძრო მილები
	ავტომანქანები		სახანძრო განკომენდაციათა ვითვების სისტემა
	ჯვარედინ მოძრაობის		მეკვანძური ბანიკვება
EXIT	ბასასვლელი		ხელის სასტვლებელი
	სახანძრო განგაშის ხელით ჩართვის ღილაკი		მიხვედრის და ხანძრის განგაშის სისტემა
	ღუნგების სისტემა		

ტექნიკურ-ეკონომიკური მაჩვენებლები

დანიშნულება	ფართობი

ნახაზის სახელწოდება

VI სართულის ბეტონის +16.20 ნიშნულზე

ნახაზის მონაცემები

მასშტაბი	ფორმატი	თარიღი
1:125, 1:100	A3	03/2021
სტადია	ბვეხდი	ბვეხდები
	A.03.27	

მრავალფუნქციური კომპლექსი
(სასტუმრო; კომერციული;
სასწავლებელი)

ქ. თბილისი, კოსტავას ქუჩა #19



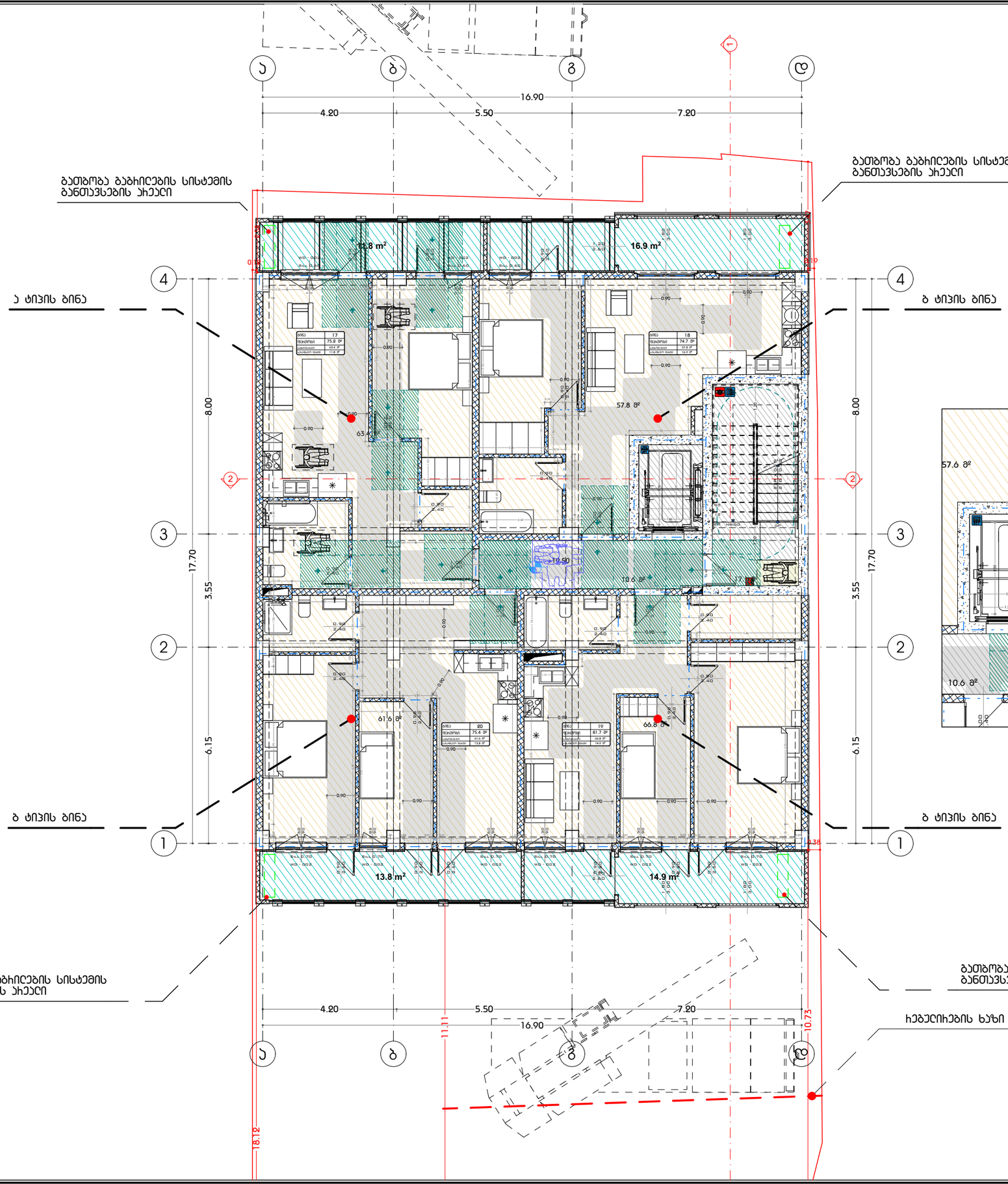

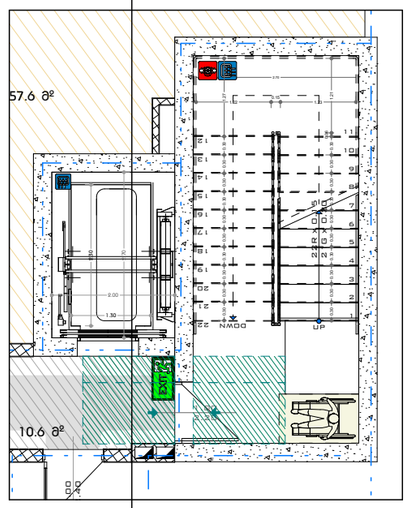

A3 Architects
Urban planning & Architecture

თანამდებობა	ბჭური	ხელმოწერა
დირექტორი		
მთ.არქიტექტორი		
არქიტექტორი		

პირობითი აღნიშვნები

	სახანძრო სისტემების ორთები		სახანძრო მილები
	ავტომატიკა		სახანძრო გაფრქვევლებასთან ბავშვის სისტემა
	ჯვარზე მოპირებით		მეკანიკური ბანიკვება
EXIT	ბასასვლელი		ხელის სუსტემჭერი
	სახანძრო ბანგამის ბაბილ სპეციალური პილიტი		მეხეკეთი და ხმოვანი ბანგამის სისტემა
	ღუნგების სისტემა		

ტექნიკურ-ეკონომიკური
მაჩვენებლები

დანიშნულება	ფართობი

ნახაზის სახელწოდება

VII სართულის გეგმა +19.50
ნიშნულზე

ნახაზის მონაცემები

მასშტაბი	ფორმატი	თარიღი
1:125, 1:100	A3	03/2021
სტადია	გვეხლი	გვეხლები
	A.03.28	

მრავალფუნქციური კომპლექსი
(სასტუმრო; კომერციული;
სასწავლებელი)

ქ. თბილისი, კოსტავას ქუჩა #19

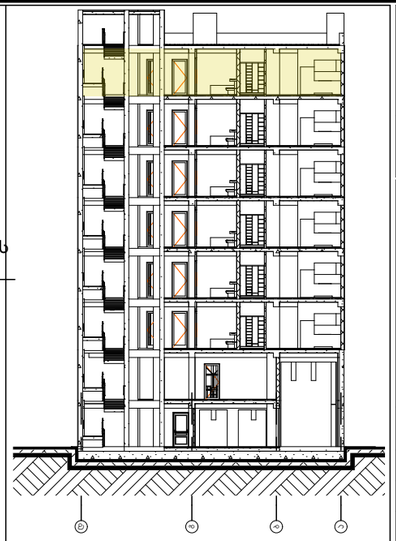

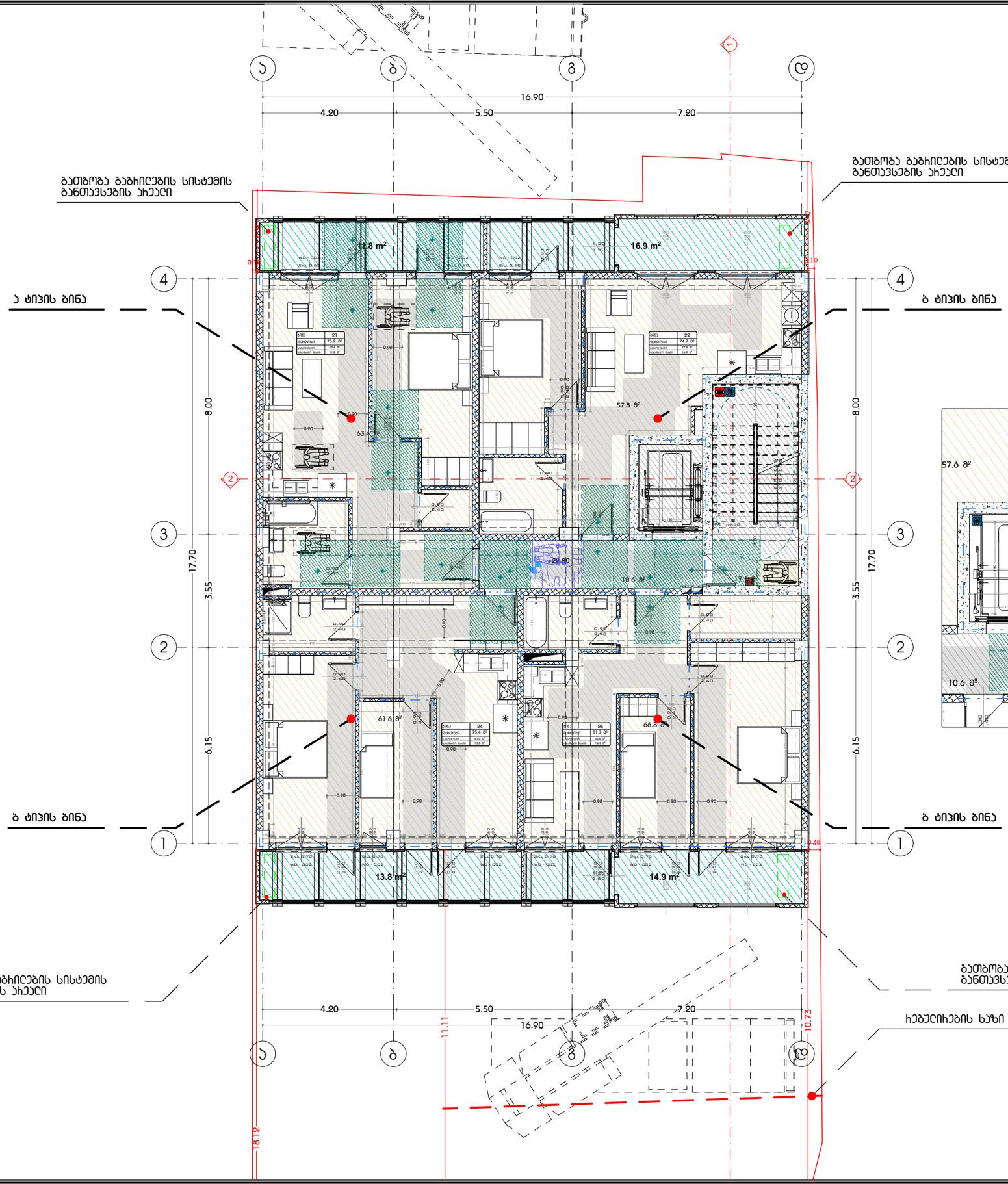

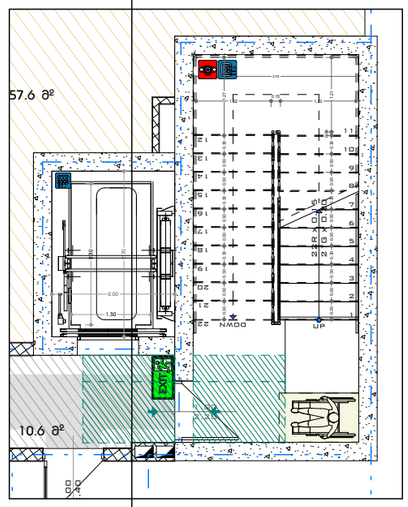

A3 Architects
Urban planning & Architecture

თანამდებობა	ფეხი	ხელმოწერა
დიზაინერი		
მთ.არქიტექტორი		
არქიტექტორი		

პიქტოგრამების ლეგენდა

	სახანძრო სისტემების ობიექტი		სახანძრო მილები
	ავტომანქანები		სახანძრო განკუთვნილებასთან ავტომის სისტემა
	ჯვარზე მოპირებით		მეკანიკური ბანიკვება
	ბასასვლელი		ხელის სუსტემაში
	სახანძრო ბანგამის ბანით სავარაუდო ადგილი		მიხვეული და ხანგრძლივი ბანგამის სისტემა
	ღუნების სისტემა		

ტექნიკურ-ეკონომიკური
მაჩვენებლები

დანიშნულება	ფართობი

ნახაზის სახელწოდება

VIII სართულის ბებმა +22.80
ნიშნულზე

ნახაზის მონაცემები

მასშტაბი	ფორმატი	თარიღი
1:125, 1:100	A3	03/2021
სტადია	ბვეხდი	ბვეხდები
	A.03.29	

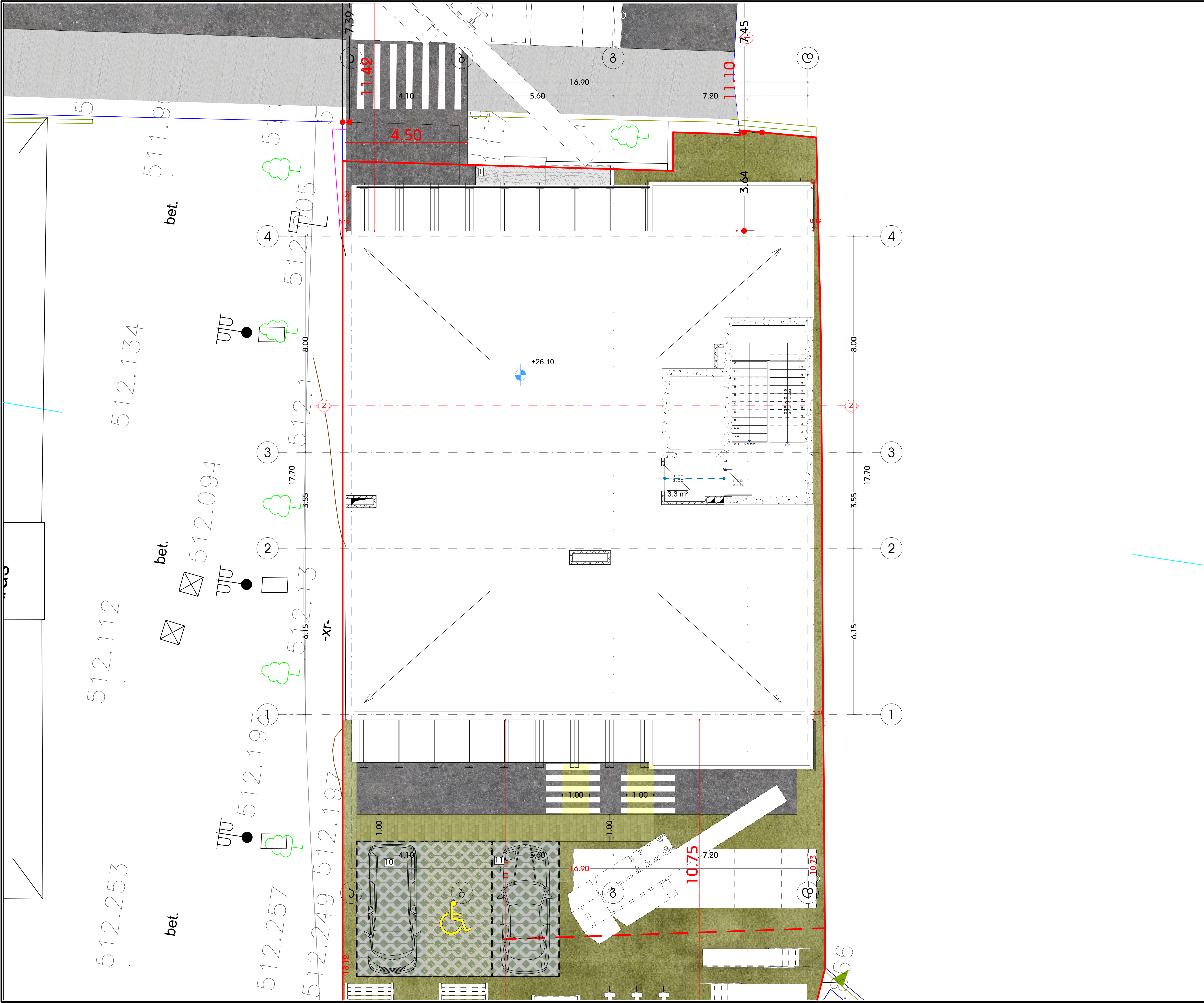

მრავალფუნქციური კომპლექსი (საოფისე; კომერციული; საცხოვრებელი)

ქ. თბილისი, ქავთარაძის ქუჩა #19

A3 Architects
Urban planning & Architecture

თანამდებობა	გვარი	ხელმოწერა
დირექტორი		
მთ.არქიტექტორი		
არქიტექტორი		

პირობითი აღნიშვნები

სახანძრო სისტემების ოთახი	სახანძრო მილდგამი
ავტოსაშხეფი	სახანძრო განყოფილებასთან კავშირის სისტემა
კვამლზე მორეაგირე	მექანიკური განიავება
გასასვლელი	ხელის ცეცხლმაქრი
სახანძრო განგაშის ხელით სამართავი კოლოფი	ვიზუალური და ხმოვანი განგაშის სისტემა
დაწნევის სისტემა	

ტექნიკურ-ეკონომიკური მაჩვენებლები

დანიშნულება	ფართობი

ნახაზის სახელწოდება

სახურავის გეგმა +26.10 ნიშნულზე

ნახაზის მონაცემები

მასშტაბი	ფორმატი	თარიღი
1:125	A3	03/2021
სტადია	გვერდი	გვერდები
	A.03.30	

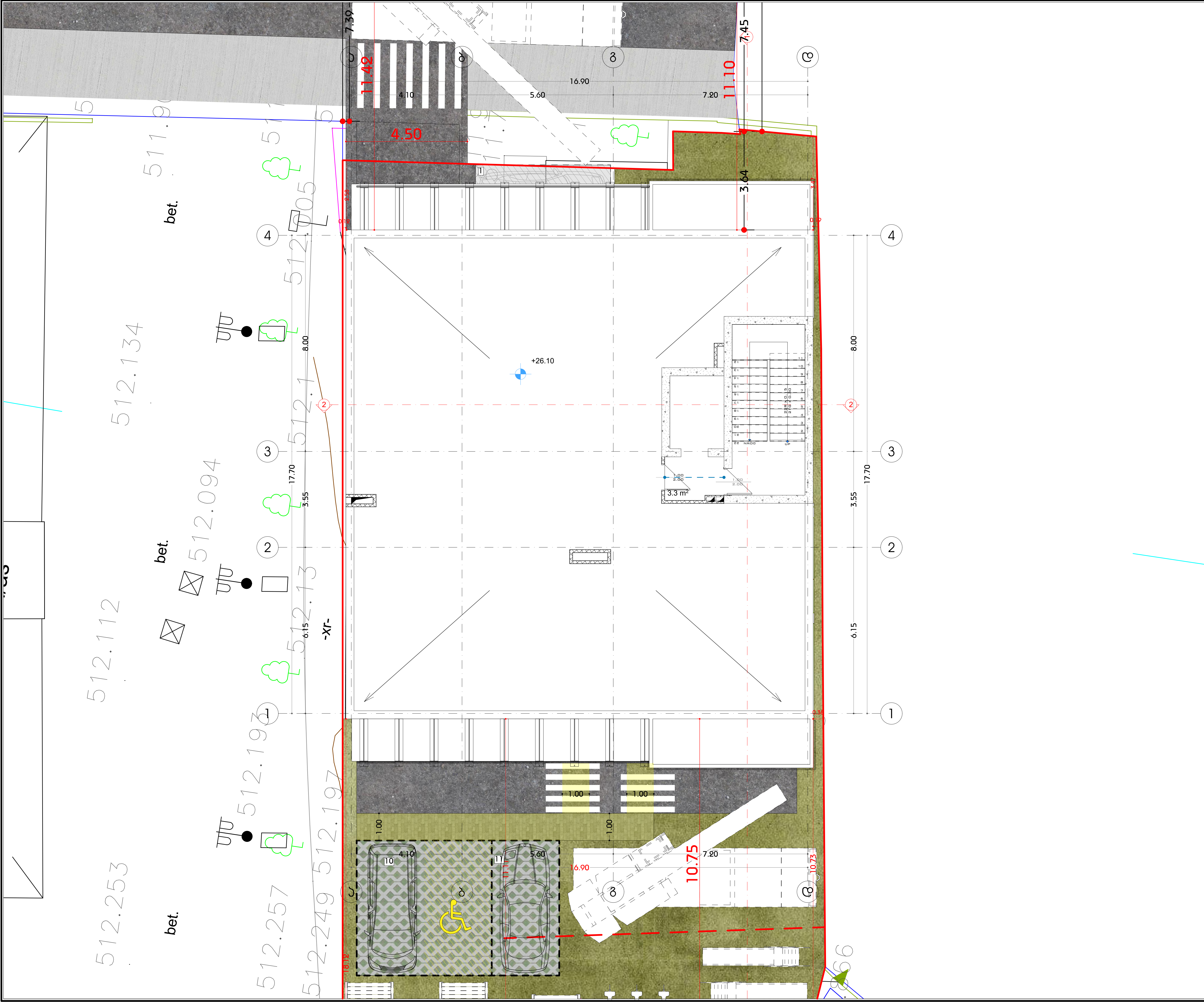

მრავალფუნქციური კომპლექსი (საოფისე; კომერციული; საცხოვრებელი)

ქ. თბილისი, ქავთარაძის ქუჩა #19

A3 Architects
Urban planning & Architecture

თანამდებობა	გვარი	ხელმოწერა
დირექტორი		
მთ.არქიტექტორი		
არქიტექტორი		

პირობითი აღნიშვნები

	სახანძრო სისტემების ოთახი		სახანძრო მილდგარი
	ავტოსაშხეფი		სახანძრო განყოფილებასთან კავშირის სისტემა
	კვამლზე მორეაგირე		მექანიკური განიავება
EXIT	გასასვლელი		ხელის ცეცხლმაქრი
	სახანძრო განგაშის ხელით სამართავი კოლოფი		ვიზუალური და ხმოვანი განგაშის სისტემა
	დაწნევის სისტემა		

ტექნიკურ-ეკონომიკური მაჩვენებლები

დანიშნულება	ფართობი

ნახაზის სახელწოდება

სახურავის გეგმა +26.10 ნიშნულზე

ნახაზის მონაცემები

მასშტაბი	ფორმატი	თარიღი
1:125	A3	03/2021
სტადია	გვერდი	გვერდები
	A.03.31	