შენობა №1-ის
ჭრილი 1-1
მასშ 1:100

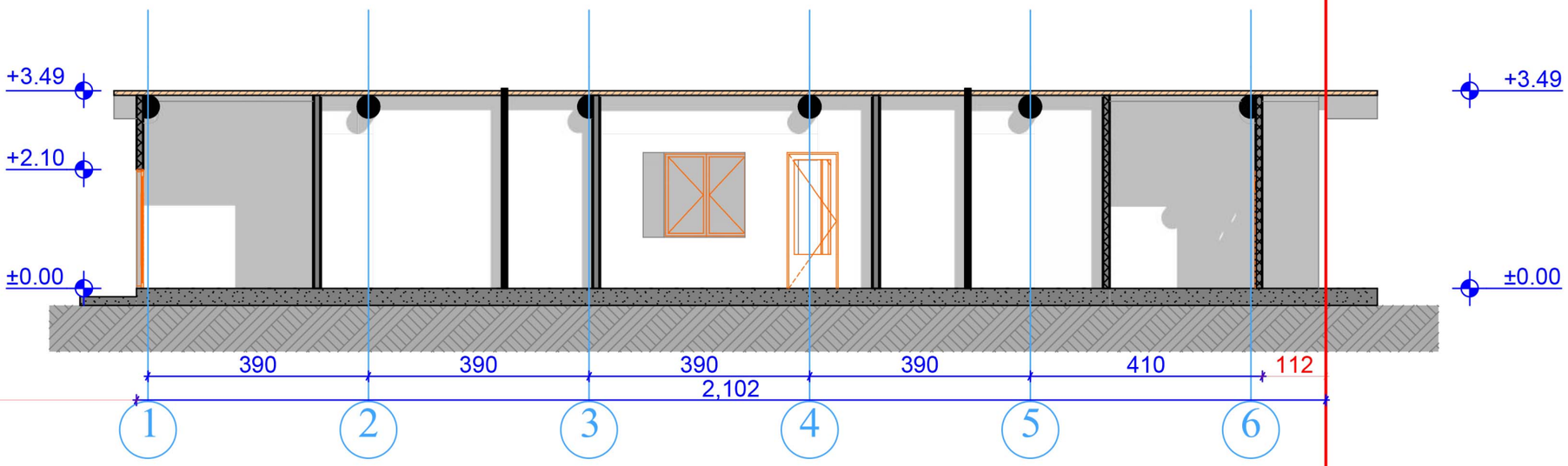

თბილისი 2013 წელი	ადმინისტრაციული შენობა კაფესთვის	ობიექტის მის: ქ. თბილისი, სოფელი გლდანი
	ნახაზზე ზომები მოცემულია სანტიმეტრებში ნახაზზე ყველა ცვლილება შეთანხმებული უნდა იყოს პროექტის ავტორთან	თარიღი: 28.04.2013
		მთავარი არქიტექტორი: მ.ხარაზიშვილი
	ნაკვეთის საზღვარი	პროექტის ავტორი: ნ.წულაია მ.ხარაზიშვილი
	-10.03 არქიტექტურული ნიშნული	დაამუშავა: ნ.წულაია მ.ხარაზიშვილი
		მასშტაბი: 1:100

WALL ARCHITECTURE
შპს „wall"
ალ. ყაზბეგის №2
ტელ: 593 34 43 90
551 909 904

შენობა №1-ის
ჭრილი 1-1
მასშ 1:100

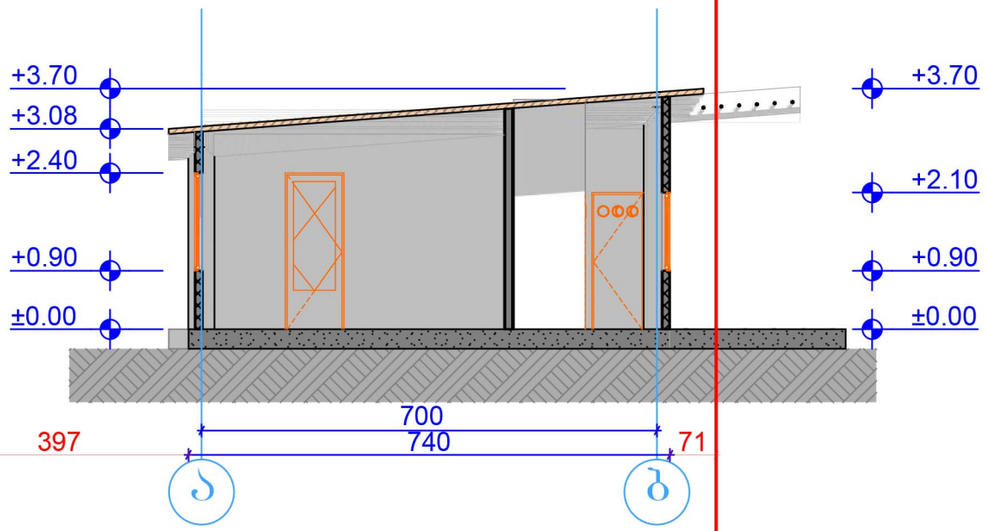

თბილისი 2013 წელი	ადმინისტრაციული შენობა კაფესთვის		ობიექტის მის: ქ. თბილისი, სოფელი გლდანი
	ნახაზზე ზომები მოცემულია სანტიმეტრებში ნახაზზე ყველა ცვლილება შეთანხმებული უნდა იყოს პროექტის ავტორთან	თარიღი	28.04.2013
		მთავარი არქიტექტორი	მ.ხარაზიშვილი
	ნაკვეთის საზღვარი	პროექტის ავტორი	ნ.წულაია მ.ხარაზიშვილი
	-10.78 არქიტექტურული ნიშნული	დაამუშავა	ნ.წულაია მ.ხარაზიშვილი
		მასშტაბი	1:100

WALL ARCHITECTURE
შპს „wall"
ალ. ყაზბეგის №2
ტელ: 593 34 43 90
551 909 904

შენობა №2-ის
ჭრილი 1-1
მასშ 1:100

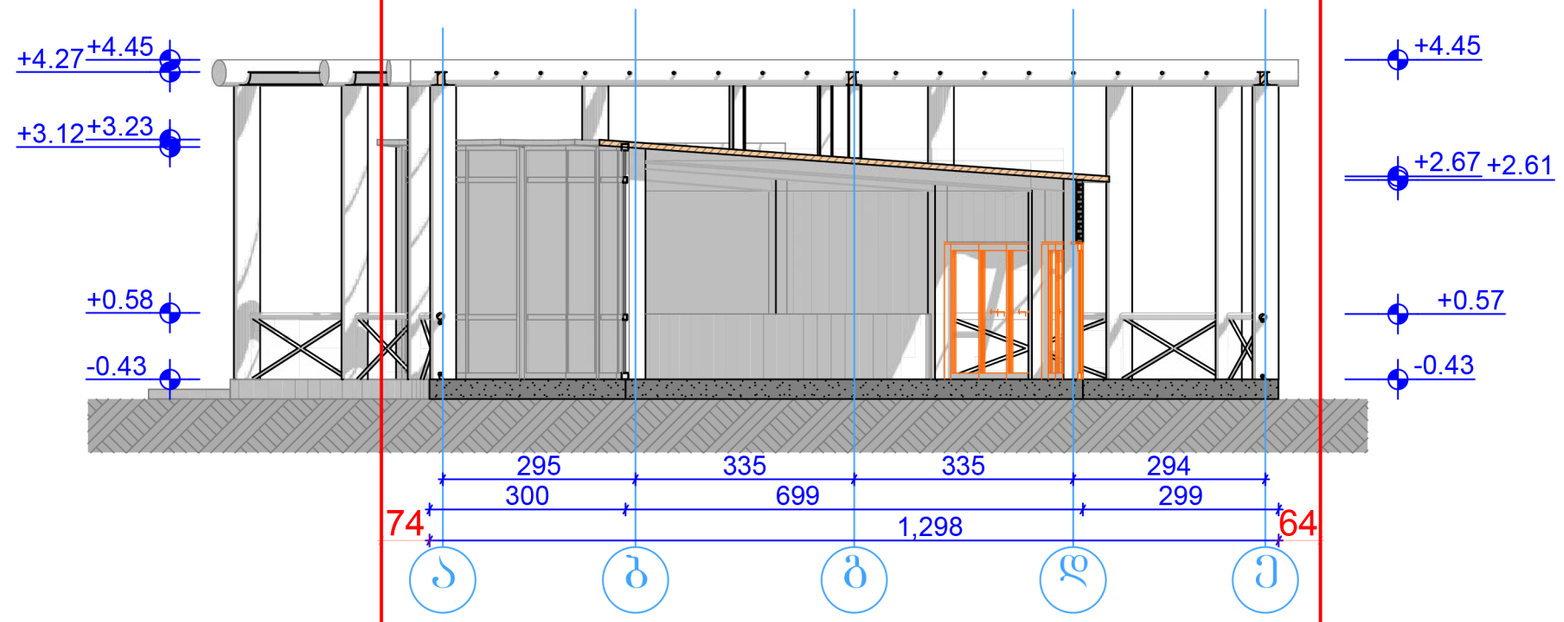

თბილისი 2013 წელი	კაფე		ობიექტის მის: ქ. თბილისი, სოფელი გლდანი
	ნახაზზე ზომები მოცემულია სანტიმეტრებში ნახაზზე ქვედა ცვლილება შეთანხმებული უნდა იყოს პროექტის ავტორთან	თარიღი	28.04.2013
		მთავარი არქიტექტორი	მ.ხარაზიშვილი
	ნაკვეთის საზღვარი	პროექტის ავტორი	ნ.წულაია მ.ხარაზიშვილი
	-10.74 არქიტექტურული ნიშნული	დაამუშავა	ნ.წულაია მ.ხარაზიშვილი
		მასშტაბი	1:100

WALL ARCHITECTURE
შპს „wall"
ალ. ყაზბეგის №2
ტელ: 593 34 43 90
551 909 904

შენობა №2-ის
ჭრილი 2-2
მასშ 1:100

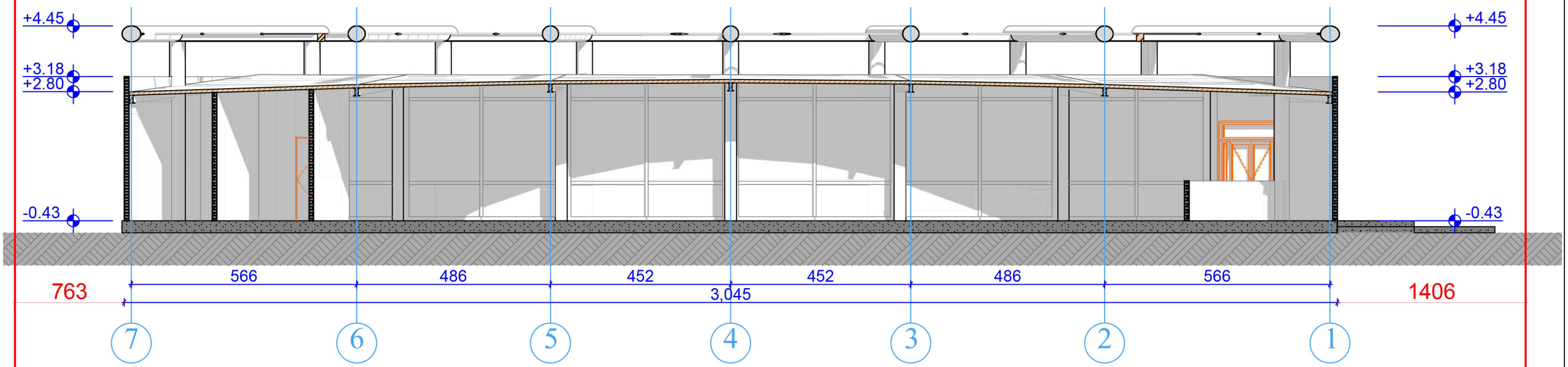

თბილისი 2013 წელი	კაფე		ობიექტის მის: ქ. თბილისი, სოფელი გლდანი
	ნახაზზე ზომები მოცემულია სანტიმეტრებში ნახაზზე ყველა ცვლილება შეთანხმებული უნდა იყოს პროექტის ავტორთან	თარიღი	28.04.2013
		მთავარი არქიტექტორი	მ.ხარაზიშვილი
	ნაკვეთის საზღვარი	პროექტის ავტორი	ნ.წულაია მ.ხარაზიშვილი
	-11.81 არქიტექტურული ნიშნული	დაამუშავა	ნ.წულაია მ.ხარაზიშვილი
		მასშტაბი	1:100

WALL ARCHITECTURE
შპს „wall"
ალ. ყაზბეგის №2
ტელ: 593 34 43 90
551 909 904

შენობა №3-ის
ჭრილი 1-1
მასშ 1:100

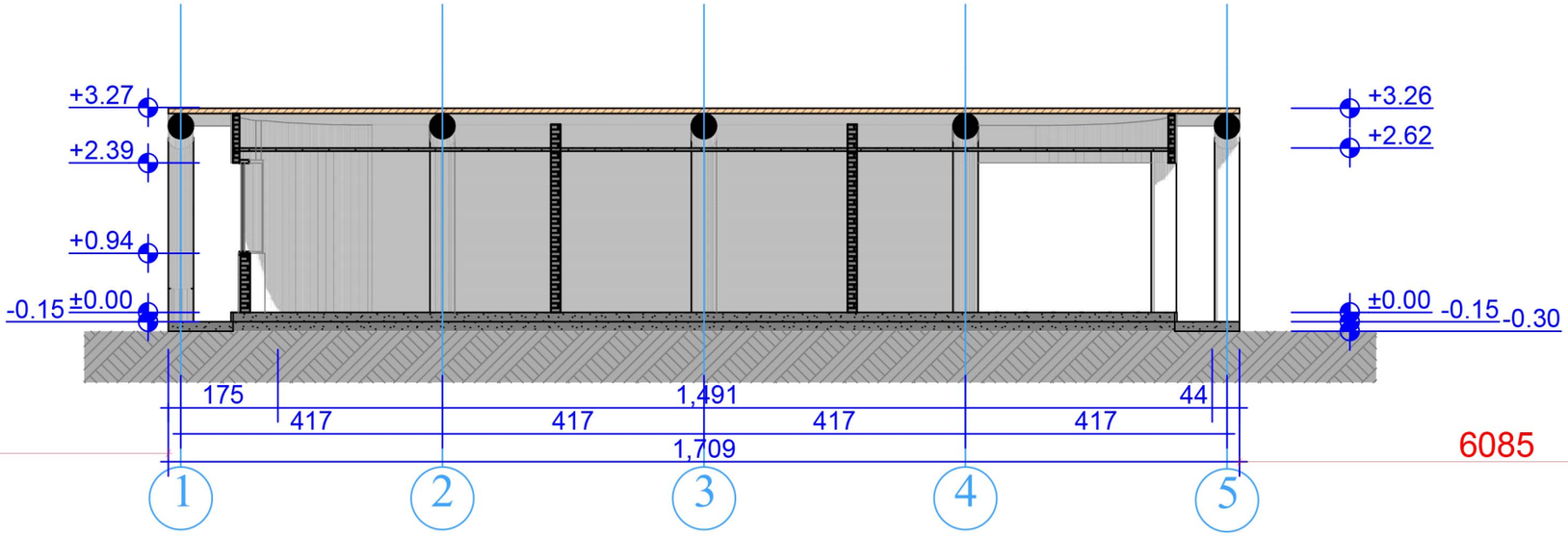

თბილისი 2013 წელი	**დამხმარე ნაგებობა**		ობიექტის მის: ქ. თბილისი, სოფელი გლდანი
	ნახაზზე ზომები მოცემულია სანტიმეტრებში ნახაზზე ყველა ცვლილება შეთანხმებული უნდა იყოს პროექტის ავტორთან	თარიღი	28.04.2013
		მთავარი არქიტექტორი	მ.ხარაზიშვილი
	ნაკვეთის საზღვარი	პროექტის ავტორი	ნ.წულაია მ.ხარაზიშვილი
	-12.94 არქიტექტურული ნიშნული	დაამუშავა	ნ.წულაია მ.ხარაზიშვილი
		მასშტაბი	1:100

WALL ARCHITECTURE
შპს „wall"
ალ. ყაზბეგის №2
ტელ: 593 34 43 90
551 909 904

შენობა №3-ის
ჭრილი 2-2
მასშ 1:100

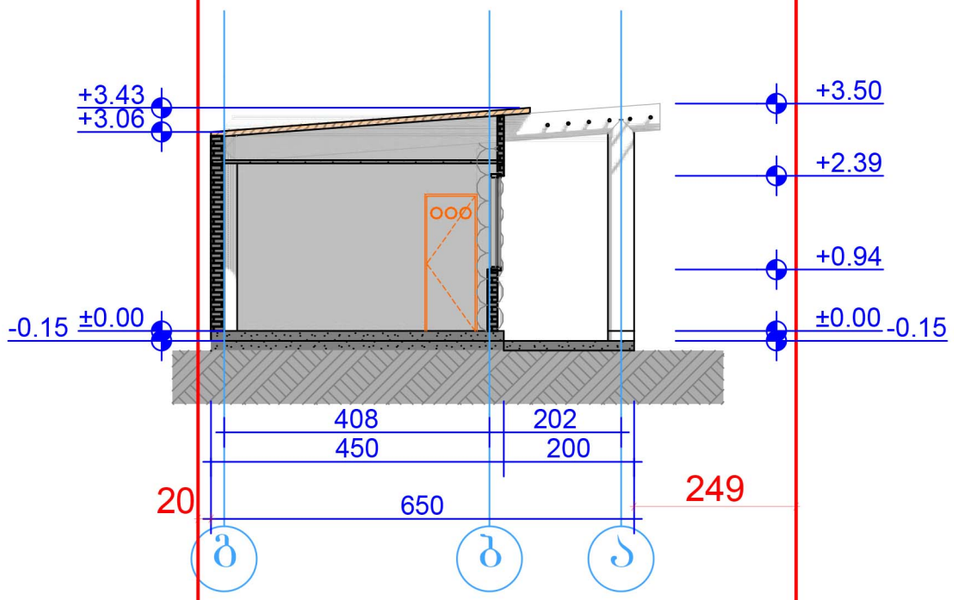

დამხმარე ნაბეჭდობა

ნახაზზე ზომები მოცემულია სანტიმეტრებში
ნახაზზე ყველა ცვლილება შეთანხმებული უნდა იყოს პროექტის ავტორთან

ნაკვეთის საზღვარი

-12.10 არქიტექტურული ნიშნული

თბილისი
2013 წელი

ობიექტის მის:
ქ. თბილისი, სოფელი გლდანი

თარიღი	28.04.2013
მთავარი არქიტექტორი	მ.ხარაზიშვილი
პროექტის ავტორი	ნ.წულაია მ.ხარაზიშვილი
დაამუშავა	ნ.წულაია მ.ხარაზიშვილი
მასშტაბი	1:100

WALL ARCHITECTURE
შპს „wall"
ალ. ყაზბეგის №2
ტელ: 593 34 43 90
551 909 904