ᴡᴐᴎᴐᴐᴐᴐᴍᴐ
ᴛᴈᴊᴇ "ᴈᴐᴊᴇᴊᴈᴐᴎᴇᴎᴐ"

ᴈᴎᴇᴐᴊᴈᴐᴊᴇᴛᴛᴐᴛᴈᴇᴈᴐᴛᴈᴎᴇᴎᴐ
ᴐᴍᴈᴊᴇᴛᴈᴐᴎᴇ (ᴊᴇᴍᴐᴐᴎ "2")

д. ᴍᴈᴐᴇᴛᴐᴎᴐ, ᵬᴍᴇᴍᴙᴊᴈᴈᴐᴇᴛᴐᴎ ᵭᵯᴈᴐᴎ ᴇ ᴊ
"ᴇᴍᴎᴊᴊᴈᴐ"ᴎ ᴛᴈᴈᴇᴍᴊᴐᴎ ᴈᴐᴈᴇᴛᴊᴈᴊᴇᴎᴈ
(ᵬ/ᴐ 01.17.14.003.002)

ᴐᴍᴇᴎᴈᴎᴇᴛᴛᴈᴛᴈᴇ ᴇᴊᴛᴐᴇᴛ ᴐᴇᴛᴈᴇᴐᴎᴈᴐᴊᴇᴎᴐ

(ᴐᴍᴇᴊᴈᴛᴈᴐᴎᴇᴊᴈᴐ)

ᴇᴐᴇᴊᴈᴛᴈᴐᴍᴇᴐ ≠ ᵬ. ᴐᴐᴎᴐᴇᴐᴊ
ᴈᴍ. ᴊᴇᴈᴐᴛᴈᴛᴈᴐᴍᴇᴐ ≠ ᵮ. ᵭᵯᴊᴇᴇᴎᴈᴊᴈᴊ
ᴐᴍᴇᴎᴈᴎᴇᴈᴊᴈᴛᴈᴐᴍᴇᴐ ≠ ᵬ. ᴐᴐᴎᴐᴇᴐᴊ

ᵭ.ᴈ.ᵮ. "ᴇᴐᴇᴍᴊᴈᴈᴊ"

д. ᴍᴈᴐᴇᴛᴐᴎᴐ ᴊᴈᴎᴛᴈᴛᴈᴐᴍᴇᴐᴎᴐ № 39
ᴈᴍᴈ. +995 599 51 07 14

„ᴐᴪᴄᴇᴄᴝᴄᴄ„ ᴨᴇᴇ
ᴐᴡᴄᴇᴇᴘᴇᴄᴝ

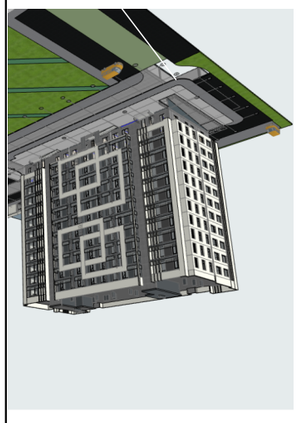

ძირითადი კომპლექტის მუშა ნახაზების უწყისი

აღნიშვნა	დასახელება	შენიშვნა
"კ"	კონსტრუქციული ნაწილი	შ-ბი 01...41

"კ" მარკის ძირითადი კომპლექტის მუშა ნახაზების უწყისი

ფურც. №	დასახელება	შენიშვნა
	ბლოკი "2"	
01	საერთო მონაცემები	A-3+
02	გადახურვის ბეგმა 3,200...239,500 ნიშნულზე	A-3X3
03	მონ. ფილის დამატ. არმირების ბეგმები	A-3+
04	მონოლითური რიგელი მრ-1 და მრ-2	A-3+
05	მონოლითური რიგელი მრ-3	A-3X3
06	მონოლითური რიგელი მრ-4	A-3X3
07	მონოლითური რიგელი მრ-5	A-3X3
08	გადახურვის ბეგმა 42,900 და 43,500 ნ-ზე	A-3
09	მონ. სვეტების და დიაფრაგმ. სამონტ. ბეგმა	A-3X3
10	მონოლითური სვეტი მს-3	A-4
11	მონოლითური სვეტი მს-4	A-4
12	მონოლითური სვეტი მს-5	A-4
13	მონოლითური სვეტი მს-6	A-4
14	მონოლითური სვეტი მს-7	A-4
15	მონოლითური დიაფრაგმა მდ-1	A-3
16	მონოლითური დიაფრაგმა მდ-2	A-3
17	მონოლითური დიაფრაგმა მდ-3	A-3

"კ" მარკის ძირითადი კომპლექტის მუშა ნახაზების უწყისი

ფურც. №	დასახელება	შენიშვნა
18	მონოლითური დიაფრაგმა მდ-4	A-3
19	მონოლითური დიაფრაგმა მდ-5	A-3
20	მონოლითური დიაფრაგმა მდ-6	A-3
21	მონოლითური დიაფრაგმა მდ-7	A-3
22	მონოლითური დიაფრაგმა მდ-8	A-3
23	მონოლითური დიაფრაგმა მდ-9	A-3
24	მონოლითური დიაფრაგმა მდ-10	A-3
25	დიაფრაგმის კვეთი 1-1, 2-2, 3-3	A-3
26	დიაფრაგმის კვეთი 4-4, 5-5, 6-6	A-3
27	დიაფრაგმის კვეთი A-A, B-B, C-C	A-3
28	ფრაგმენტი "I"; კვეთი A-A, B-B	A-3
29	ფრაგმენტი "II"; კვეთი A-A, C-C	A-3
30	მონოლ. დიაფრაგმა მდ-1...მდ-8 სპეციფიკაცია	A-3
31	მონ. დიაფრაგმა მდ-9 და მდ-10 სპეციფიკ.	A-3
32	კიბე №1-ის ბეგმა -3,400 და 42,800 ნ/შ	A-3
33	კიბე №2-ის ბეგმა -3,400 და 42,800 ნ/შ	A-3
34	კიბის ჭრილი A-A	A-3
35	კიბის ჭრილი B-B	A-3
36	კიბის კვანძი "I", "II" და "III" კვეთი	A-3
37	კიბის კვანძი "IV", "V" და "VI"	A-3
38	კიბის კვეთი 1-1	A-3
39	მონოლითური პანდუსის სამონტაჟო ბეგმა	A-3
40	ბლოკის წყობის მიერთების კვანძი	A-4
41	ტიხარის მიმაგრების კვანძები	A-4

განმარტებითი ბარათი

მოცემული პროექტი დამუშავებულია არქიტექტურული დავალების საფუძველზე და ითვალისწინებს ქ. თბილისში ჩოლოყაშვილის ქუჩისა და "დოსააფი"-ის შენობის მიმდებარედ მშენებარე მრავალფუნქციური კომპლექსის კორპუსი "2"-ის კორექტირებას.
ამ ეტაპზე კომპლექსი აშენებულია -0,100 ნიშნულის ჩათვლით.
კორექტირებული ვარიანტის მიხედვით დანარჩენ მომდევნო ნიშნულებზე (3,200-დან 39,500-ის ჩათვლით) ასაწყობი ფილების მაბიჯრად გათვალისწინებულია გადახურვების მოწყობა მონოლითური რკინაბეტონის ფილების მეშვე-ობით სისქით 180მმ.
ჩატარებულ იქნა კარკასის გადაანგარიშება კომპიუტერული პროგრამა "LIRA-SAPR 2013" გამოყენებით.

პროექტი დამუშავებულია მოქმედი ნორმებისა და წესების შესაბამისად: საპროექტო გადაწყვეტები უზრუნველყოფენ ობიექტის უსაფრთხო ექსპლოატაციას ხანძარ და ფეთქებად საწინააღმდეგო მოთხოვნათა გათვალისწინებით.

დირექტორი ზ. კიზირია

A 3 თბილისი 2023

შენიშვნა

სიტუაციური სქემა

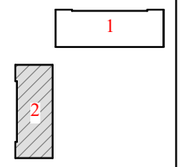

დამკვეთი
შპს "ბალავარი"

მრავალსფუნქციური კომპლექსი (ბლოკი "2")

ქ. თბილისი, ჩოლოყაშვილის ქუჩის და "დოსააფი"-ს შენობის მიმდებარე
(ს/კ 01.17.14.003.002)

კონსტრუქციული ნაწილი (კორექტირება)

საერთო მონაცემები

კ-01

დირექტორი ზ. კიზირია
მთ. არქიტექტორი ნ. ქვარცხავა
კონსტრუქტორი ზ. კიზირია

შ.პ.ს. "დილემა"

ქ. თბილისი ბახტრიონის №39
მობ. +995 599 51 07 14

-3,400
-3,800
150
400
100
300
300
Б3Ф0 "3"
-3,400
-4,600
-4,800
-5,100
1200
200
300
180
60
300
2
7
8
Б3м
Б3Ф0 "А"
-0,700
-0,100
-0,700
Б3Ф0 "1"
-3,400
-0,700
Б3Ф0 "2"
-3,400
6
Б3Ф0 "В"
1
2
1
2
1
2
1
2
А-02
Б3-1
Б3-2
Б3ф
Б3ц
Б3ц
Б3ф
Б3ф
Б3ф

Լեզ-1 ՅՕՀՄՆԼ ԱՀԼՕՐՈ ՀՈՀՃՈՀՃՈՆԼ ՈՅՈՀԱ

Լեզ-1 ՅՕՀՄՆԼ ԱՀԼՕՐՈ ՀՈՀՃՈՀՃՈՆԼ ՈՅՈՀԱ ՀՃՈՆԼ ՏՆՅՔ ՀՈՆԼ ՀՈՀՃՈՀՃՈՆԼ ՈՅՈՀԱ

Լեզ-1 ՅՕՀՄՆԼ ԱՀԼՕՐՈ ՀՈՀՃՈՀՃՈՆԼ ՈՅՈՀԱ ՀՃՈՆԼ ՀՈՆՏՆՅՔ ՀՈՆԼ ՀՈՀՃՈՀՃՈՆԼ ՈՅՈՀԱ

Լեզ-1 ՅՕՀՄՆԼ ԱՀԼՕՐՈ ՀՈՀՃՈՀՃՈՆԼ ՈՅՈՀԱ ՀՃՈՆԼ ՀՈՆՏՆՅՔ ՀՈՆԼ ՀՈՀՃՈՀՃՈՆԼ ՈՅՈՀԱ

Լեզ-1 ՅՕՀՄՆԼ ԱՀԼՕՐՈ

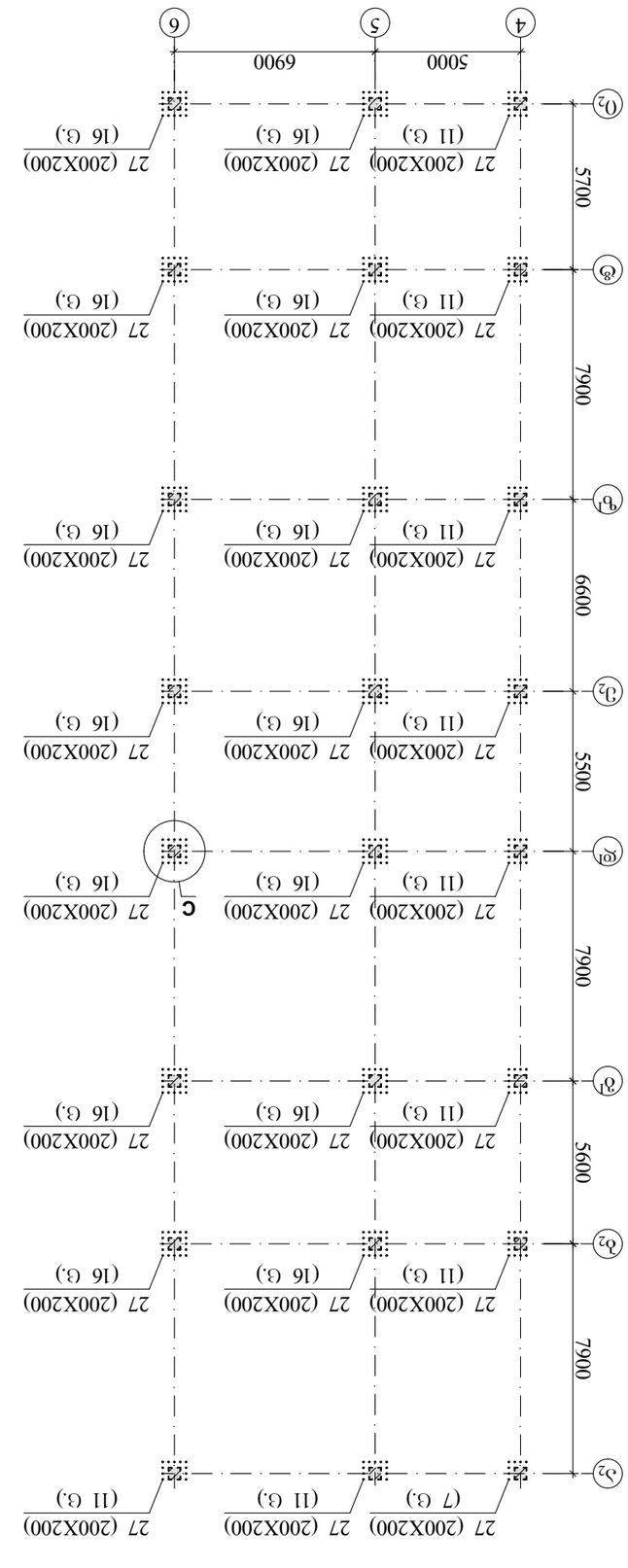

Ե3ԳԲ-2 ՀԱԲԿԱՆ ՍԽՈՒՅՑԻ ՀԱՏԱԿԱՑՄԱՆ ԱՇԽԱՏԱՆՔԱՅԻՆ ՆԿԱՐ

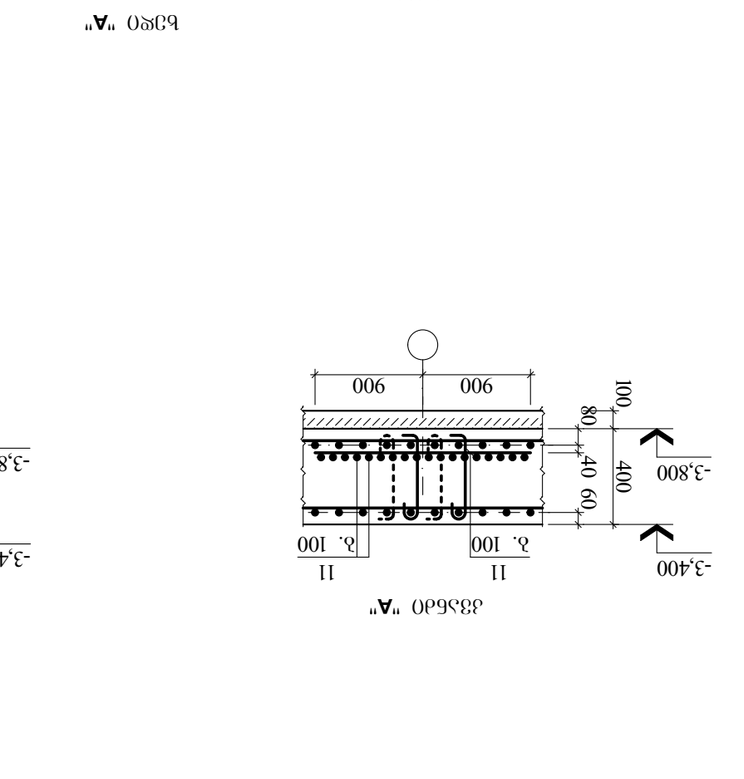

Ե3ԳԲ-2 ՀԱԲԿԱՆ ՍԽՈՒՅՑԻ ՀԱՏԱԿԱՑՄԱՆ ԱՇԽԱՏԱՆՔԱՅԻՆ ՆԿԱՐ

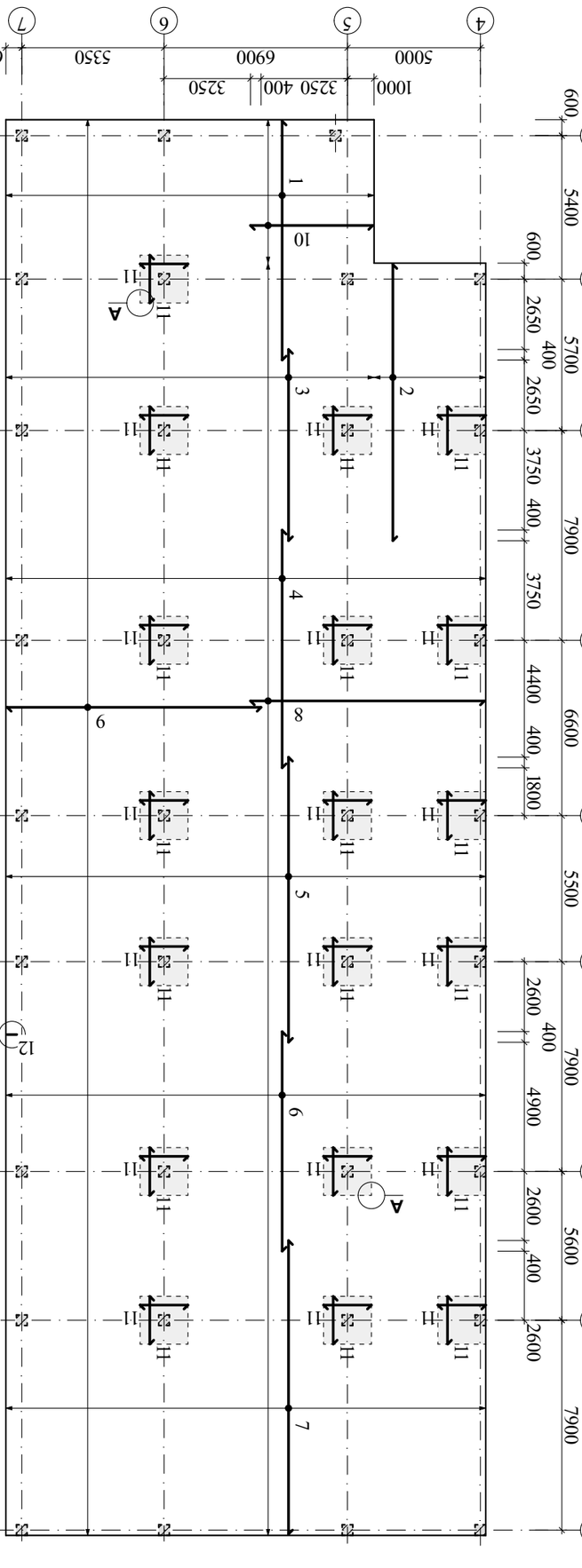

Ե3ԳԲ-2 ՀԱԲԿԱՆ ՍԽՈՒՅՑԻ ՀԱՏԱԿԱՑՄԱՆ ԱՇԽԱՏԱՆՔԱՅԻՆ ՆԿԱՐ

ԱՌՋԱԴԻՐ "C"

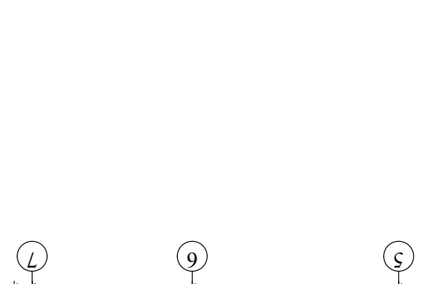

ԿՏՐՎԱԾ "A"

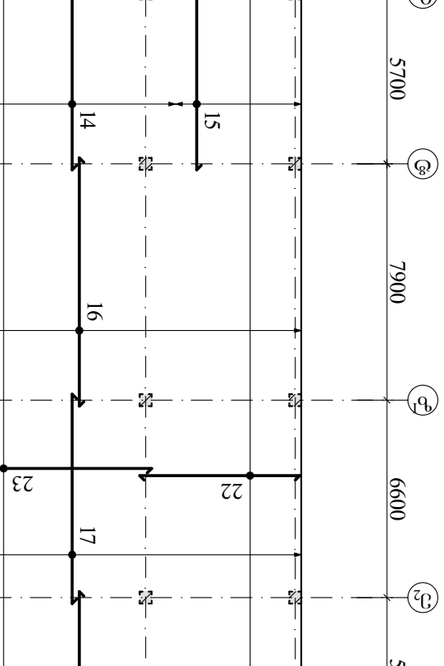

ԱՌՋԱԴԻՐ "A"

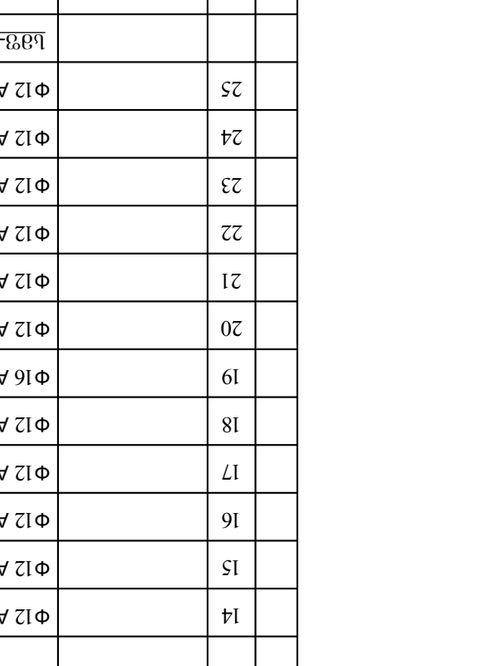

ԱՌՋԱԴԻՐ "B"

ԵՐԿԱԹՈՒՂԻ ԲԱՐՁՐՈՒԹՅԱՆ ՀԱՄԱՐ ՕԳՏԱԳՈՐԾՎՈՂ, ԱՅ

ԱՐՄԱՏՈՒՐԱՆ ԱՇԽԱՏԱՆՔԱՅԻՆ ՁԵՎԵՐԸ							ՕԺՍՄԱՆ ԿԱՐԳԸ
ԱՐՄԱՏԱՅԻՆ ԱՆՎԱՆԱԿՈՉՈՒՄ							
ՆԿԱՐԱՉԱՓԱԿԱՆ ԱՉՔԱՅԻՆ							
Ա240C		Ա500C					
Φ8	–	¾Ա60	Φ12	Φ18	–	¾Ա60	
Ե3ԳԲ-2	1168,40	–	1168,40	18096,33	27742,52	–	20838,85	22007,25

Գ.Յ.Լ. "ԿՕՄՓՈԶԻՏ"
ք. Մոսկվա Նաբերեժնայա №39
հող. +995 599 51 07 14

Ա2	Մնացորդ 2023

ՀՀՇՆ 33.13.03

Ե3ԳԲ-2 ՀԱԲԿԱՆ ՍԽՈՒՅՑԻ ՀԱՏԱԿԱՑՄԱՆ ԱՇԽԱՏԱՆՔԱՅԻՆ ՆԿԱՐ

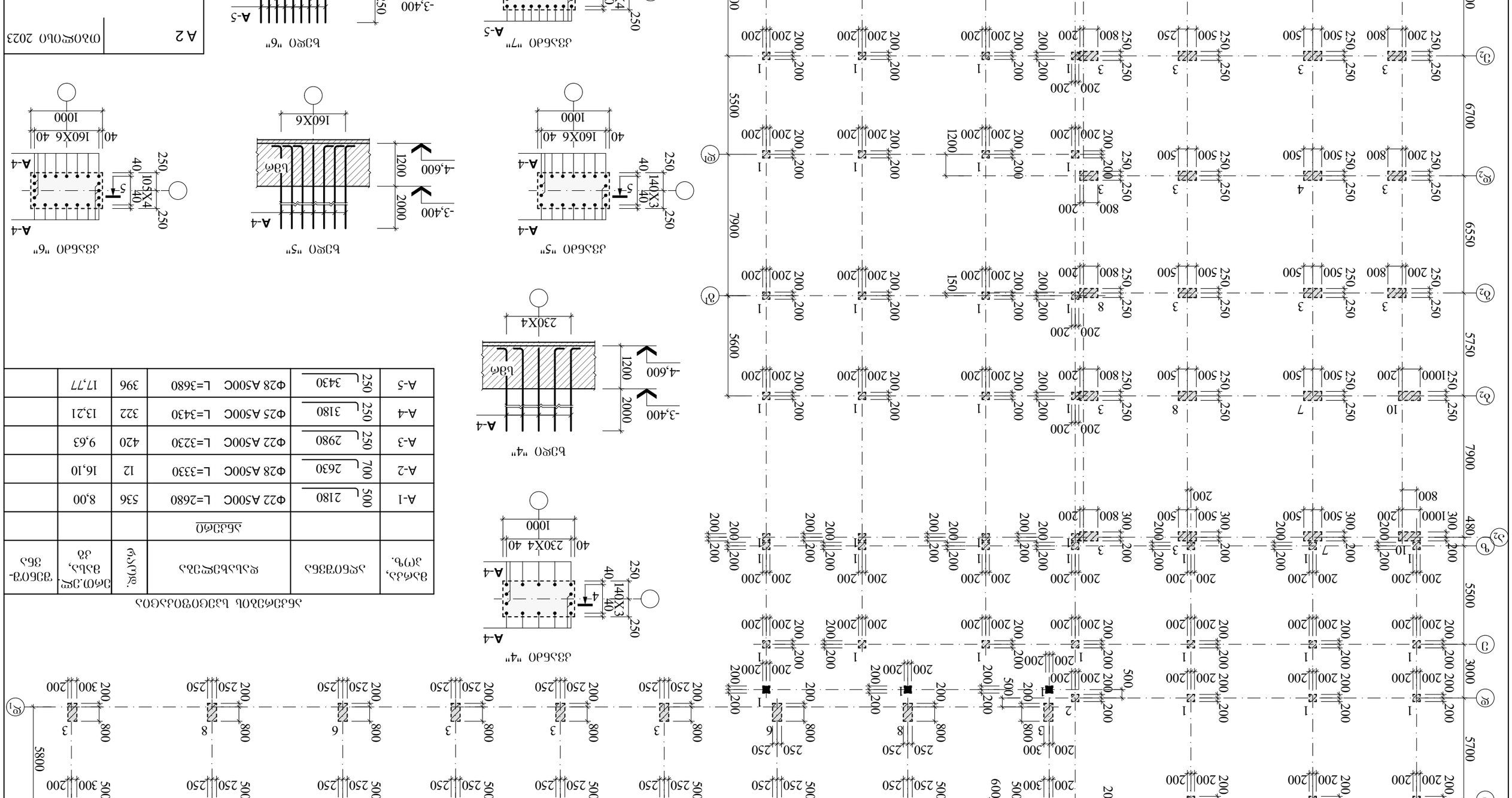
1
2₂
3
4₂
5
6
7
8₂
9₂
1₁
2₁
3₁
4₁
5₁
6₁
7₁
8₁
9₁
А
Б
В
Г
Д
Е
Ж
З
И
К
1-1
2-2
3-3
4-4
5-5
6-6
7-7
8-8
9-9
10-10
5800
7910
6800
7900
7300
6300
5850
5800
7300
6300
7850
4900
7300
5800
5400
5700
7900
6600
5500
6700
5500
7900
5700
5600
7900
6550
5750
7800
6700
5700
3000
5800
1200
2000
2250
1800
2200
2400
4600
3400
1000
1200
1200
1200

გადახურვის გეგმა -0,700 ნიშნულზე

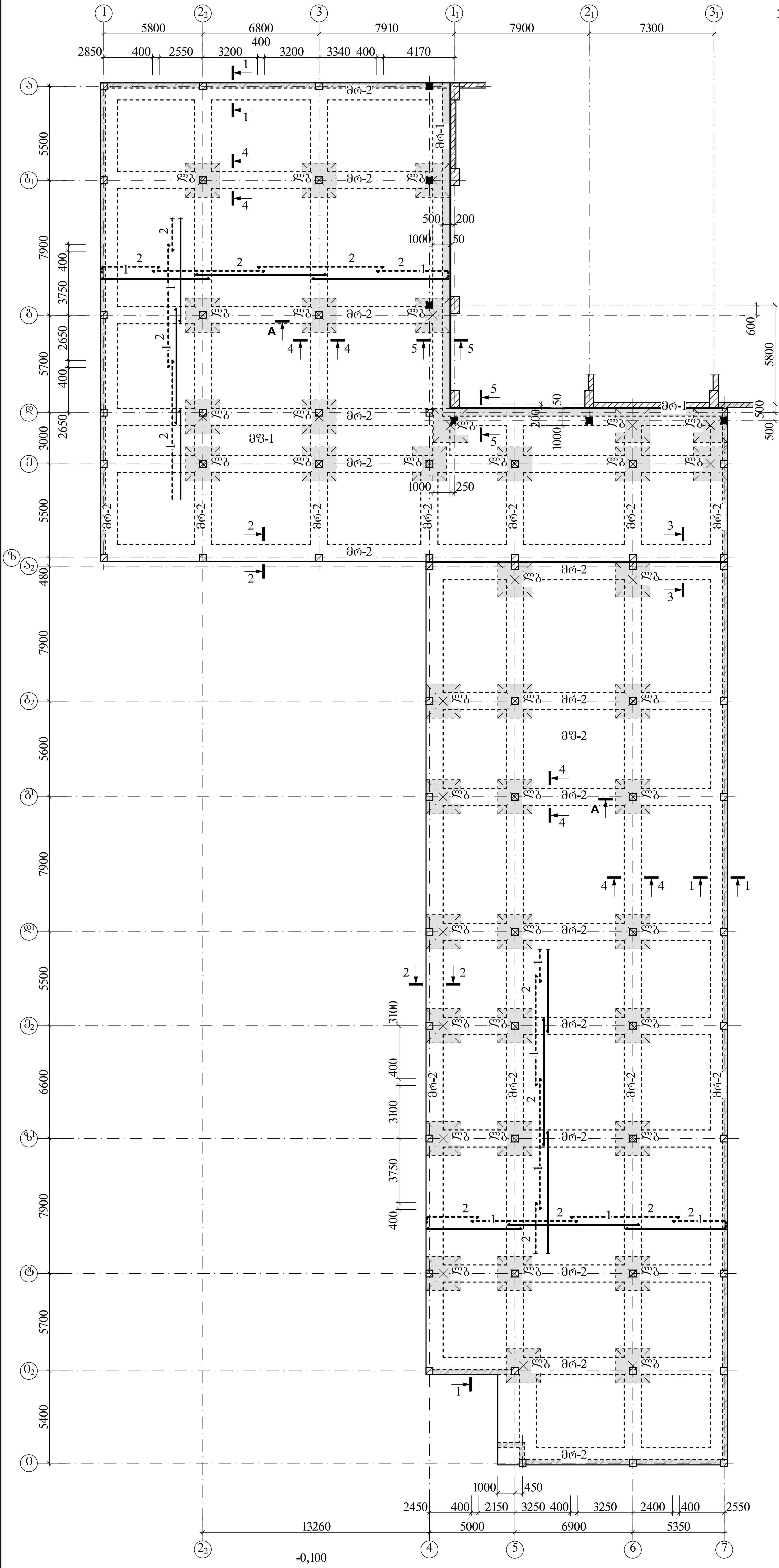

ხედი "A"

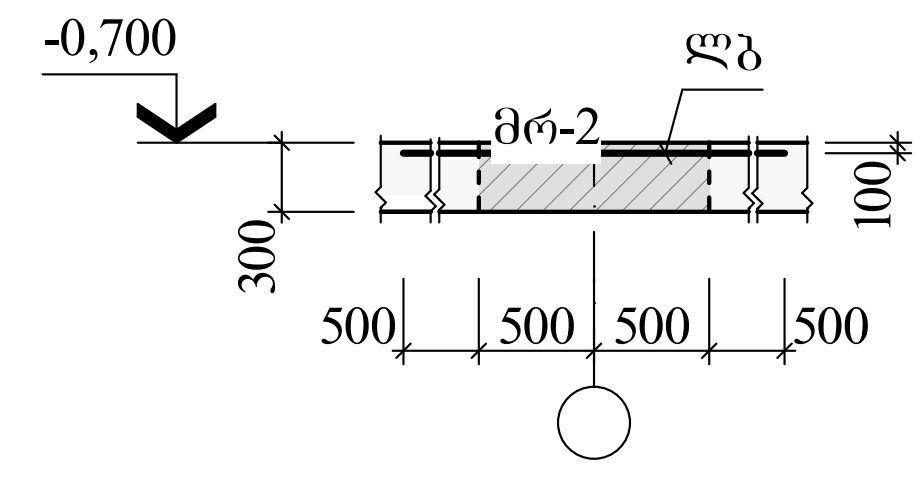

ლითონის ბადე ლბ

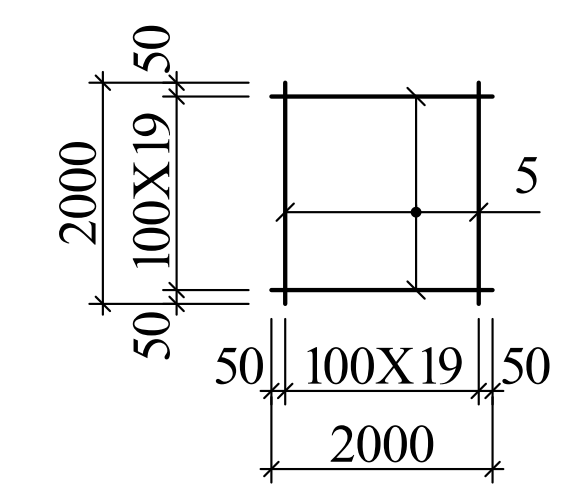

ელ-ის სპეციფიკაცია გადახურვის გეგმისათვის -0,100 ნ-ზე

მარკა, პოზ.	აღნიშვნა	დასახელება	რაოდ.	ერთ.ელ. მასა, კგ	ბეტონი მ³
		<u>მონოლით. ფილა</u>			
მფ-1		მფ-1	1		132,30მ³
მფ-2		მფ-2	1		175,97მ³
		<u>მონოლით. რიგელი</u>			
მრ-1	ფ. 19	მრ-1 (-1,000)	–		8,04მ³
მრ-2	ფ. 20	მრ-2 (-0,700)	–		154,98მ³
		<u>ლითონის ბადე</u>			
ლბ		ლბ	39	46,28	

1-1

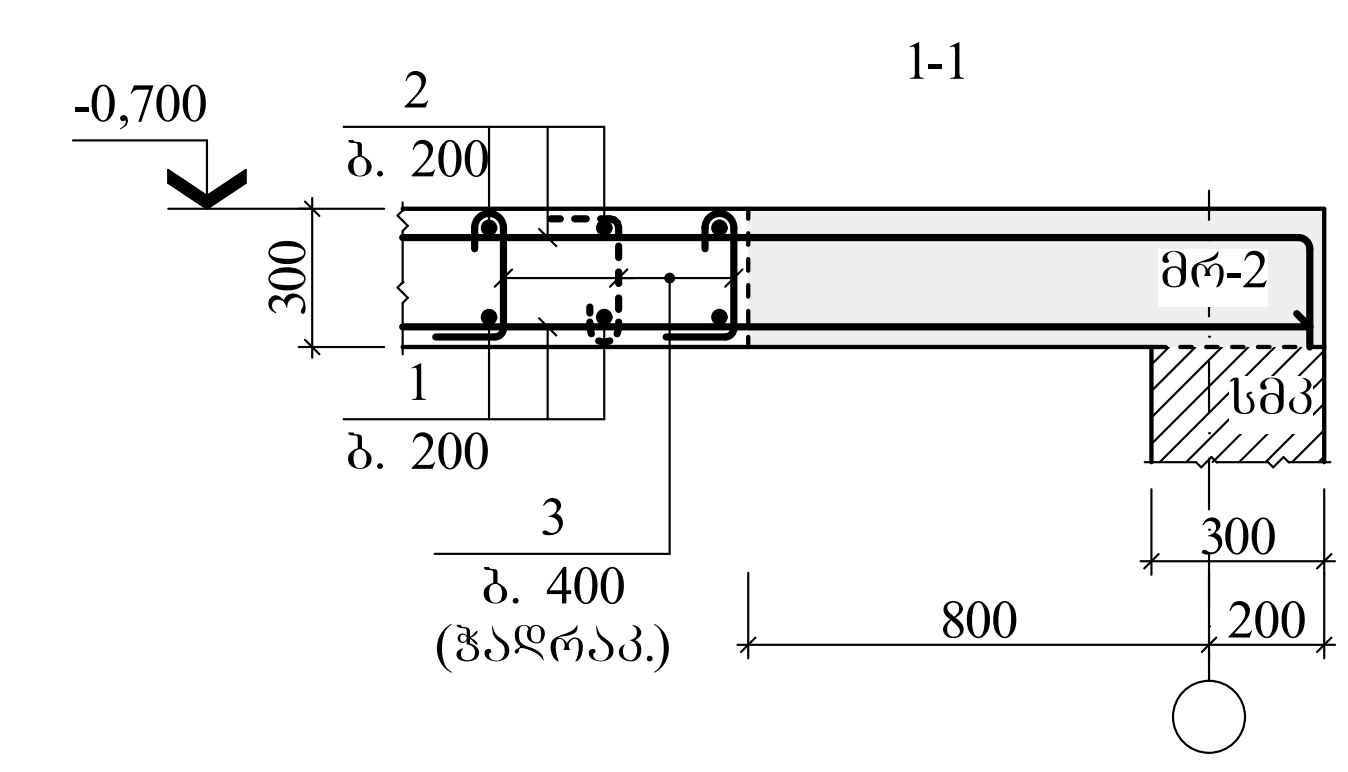

2-2

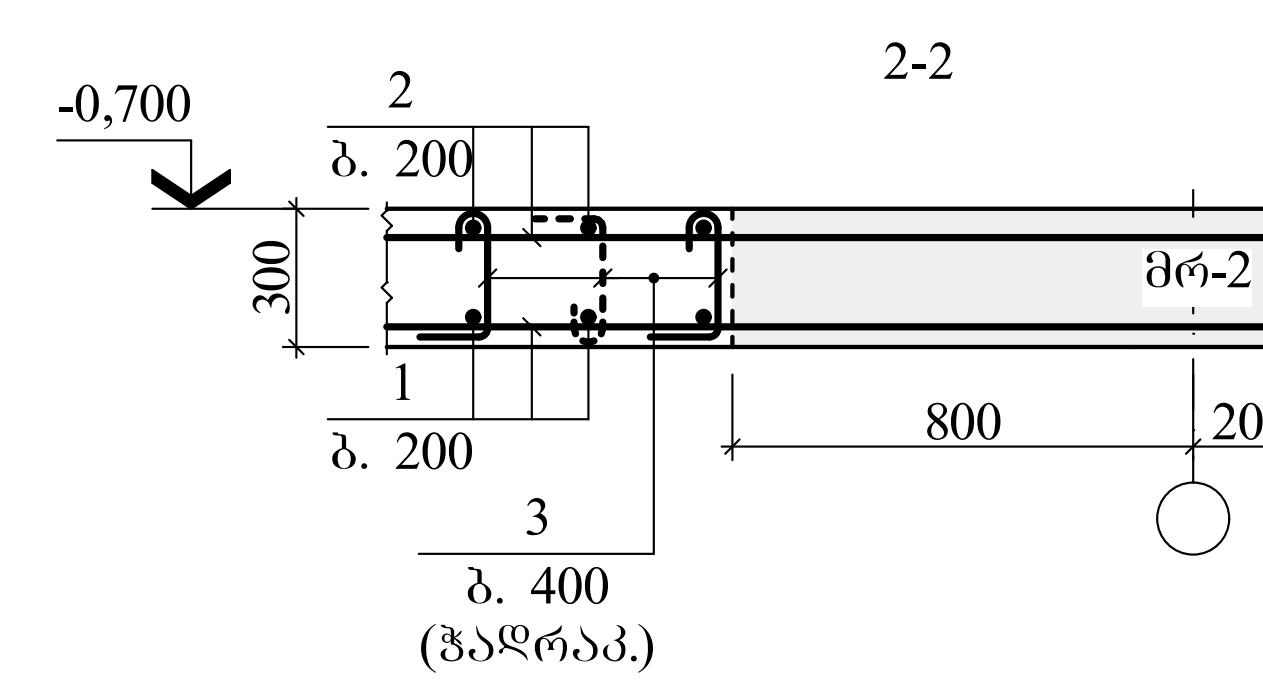

3-3

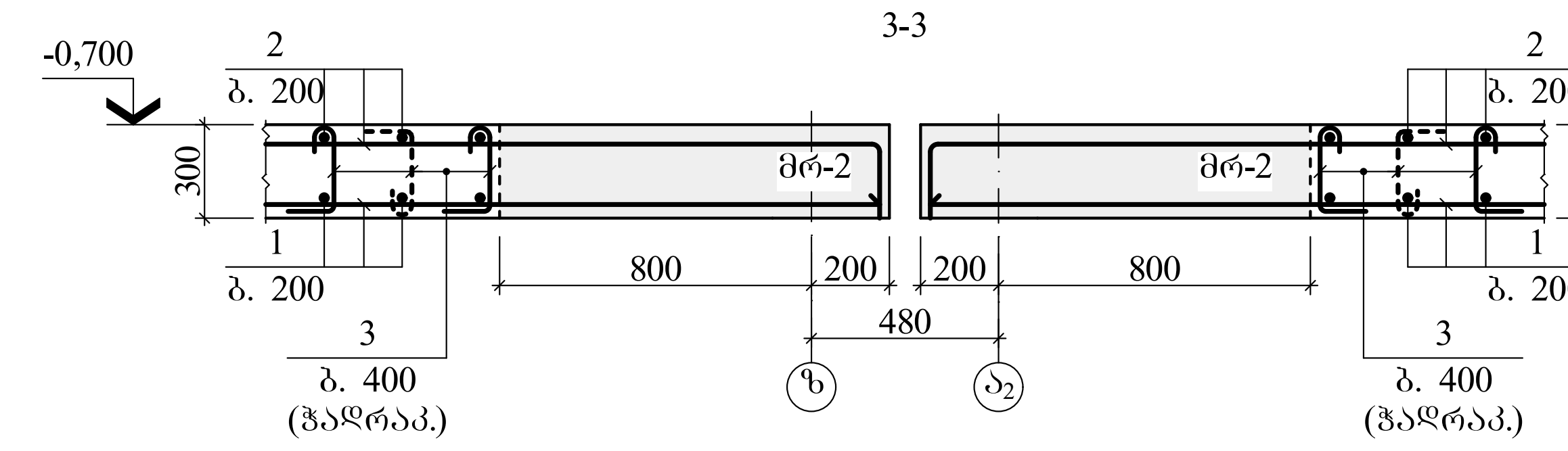

მონოლითური კონსტრუქციების ელემენტების სპეციფიკაცია

ფორმ.	პოზ.	აღნიშვნა	დასახელება	რაოდ.	ერთ.ელ. მასა, კგ	ბეტონი მ³
			<u>მფ-1</u>			
			<u>დეტალები</u>			
	1		Φ16 A500C L=5336,10	გრძ. მ	8431,04	B30 კლ. (მ400) 132,30
	2	დაიჭრას 280	Φ12 A500C L=5763,00	გრძ. მ	5117,54	
	3	250, 50, 120	Φ8 A240C L=420	2408	0,17	
	4	204, 200, 400	Φ10 A240C L=1408	688	0,87	
			<u>მფ-2</u>			
			<u>დეტალები</u>			
	1		Φ16 A500C L=7097,50	გრძ. მ	11214,05	B30 კლ. (მ400) 175,97
	2	დაიჭრას 280	Φ12 A500C L=7665,30	გრძ. მ	6806,80	
	3	250, 50, 120	Φ8 A240C L=420	3202	0,17	
	4	204, 200, 400	Φ10 A240C L=1408	916	0,87	
			<u>ლბ</u>		46,28	–
			<u>დეტალები</u>			
	5		Φ12 A500C L=2000	40	1,78	

4-4

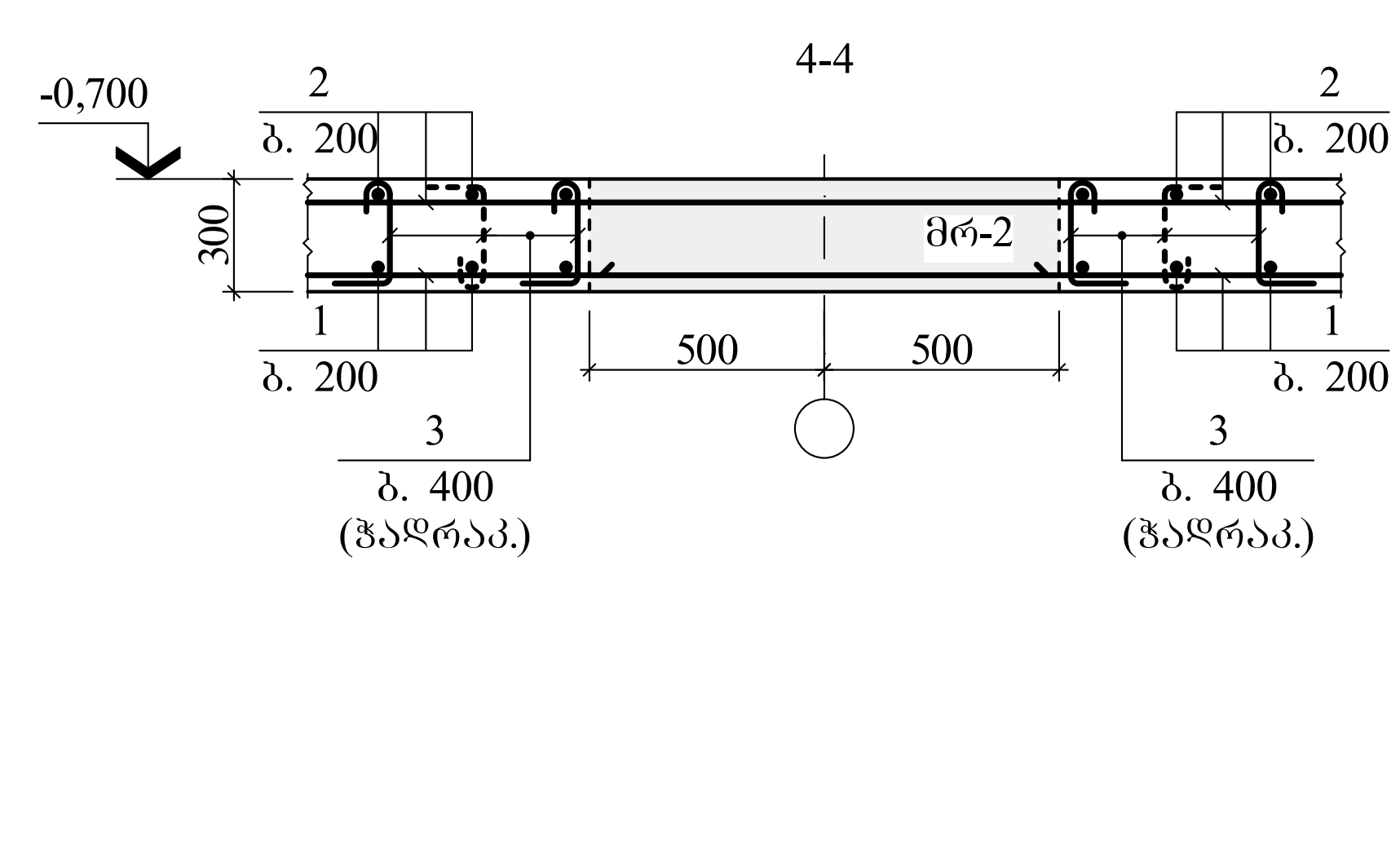

ფიქსატორების მოწყობის დეტ.

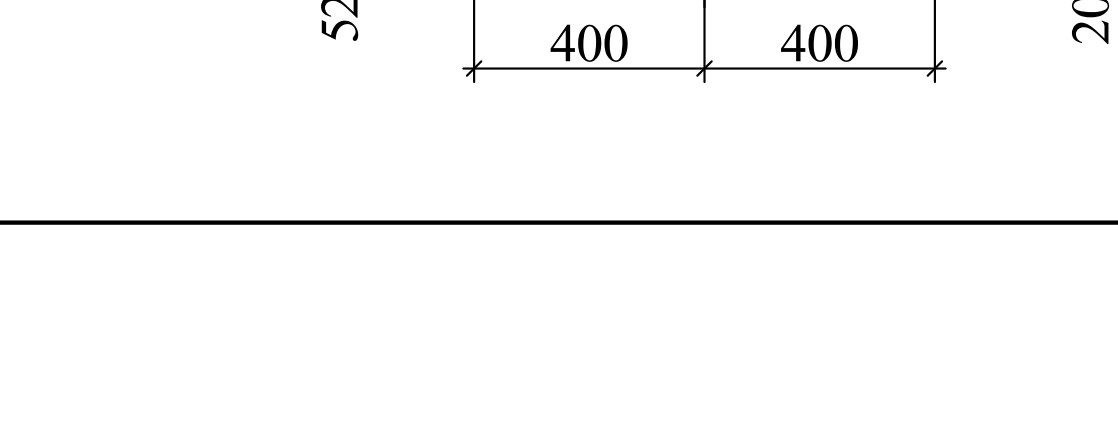

ხედი "B"

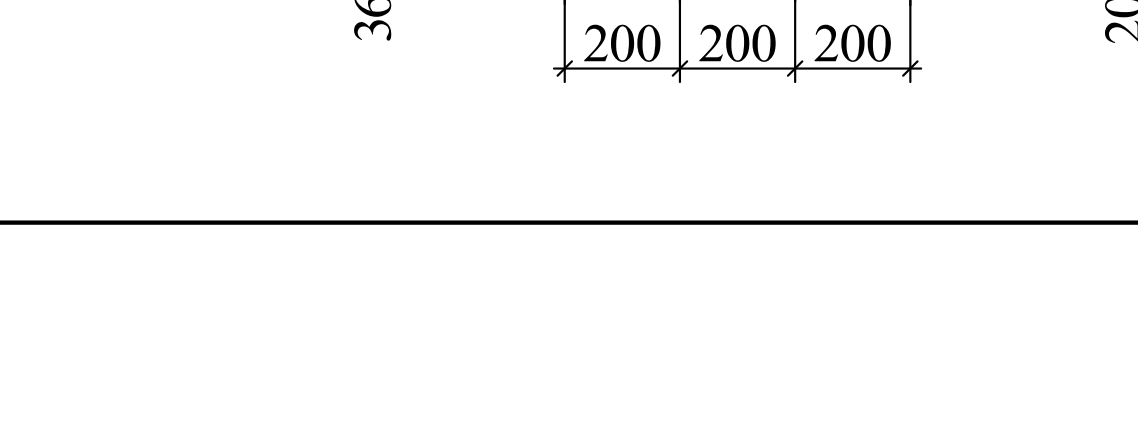

ლითონის ხარჯის უწყისი ერთ ელემენტზე, კგ

ელემენტის მარკა	არმატურის ნაკეთობა								სულ ხარჯი
	არმატურის კლასი								
	A240C			A500C					
	Φ8	Φ10	ჯამი	Φ12	Φ16	Φ28	–	ჯამი	
მფ-1	409,36	598,56	1007,92	5117,54	8431,04	–	–	13548,58	14556,50
მფ-2	544,34	796,92	1341,26	6806,80	11214,05	–	–	18020,85	19362,11
მკ	–	13,80	13,80	–	–	78,04	–	78,04	91,84

A 2 | თბილისი 2023

შენიშვნა

1. ძირითადი კომპლექტის მუშა ნახაზების უწყისი და საერთო მონაცემები იხ. ფურც. კ-01;
2. მონოლითურ ფილაში მალის არმატურების (პოზ. "1") გადაბმა უნდა მოხდეს საყრდენებზე, ხოლო საყრდენი არმატურებისა (პოზ. "2") კი მალის შუაში;
3. არმირების გეგმაზე უწყვეტი ხაზით დატანილია ფილის ქვედა, ხოლო წყვეტილით კი ზედა შრის არმატურა.

სიტუაციური სქემა

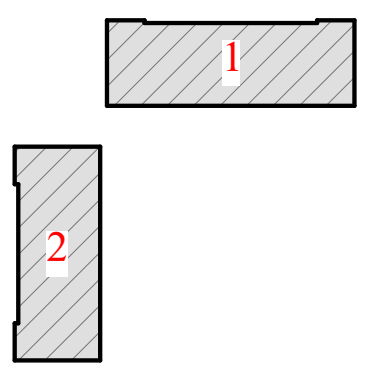

დამკვეთი
შპს "გალავარი"

მრავალფუნქციური კომპლექსი

ქ. თბილისი, ჩოლოყაშვილის ქუჩის და "დოსააფი"-ს შენობის მიმდებარე (ს/კ 01.17.14.003.002)

კონსტრუქციული ნაწილი

გადახურვის გეგმა -0,700 ნიშნულზე

კ-06

დირექტორი — ზ. კიზირია
მთ. არქიტექტორი — ნ. ქვარცხავა
კონსტრუქტორი — ზ. კიზირია

შ.პ.ს. "დილემა"
ქ. თბილისი ბახტრიონის №39
მობ. +995 599 51 07 14

მრ-1 ტიპის რიგელის არმირების სქემა

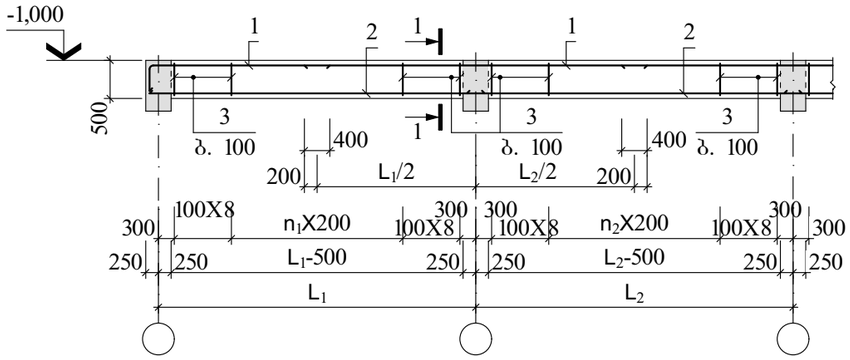

1-1

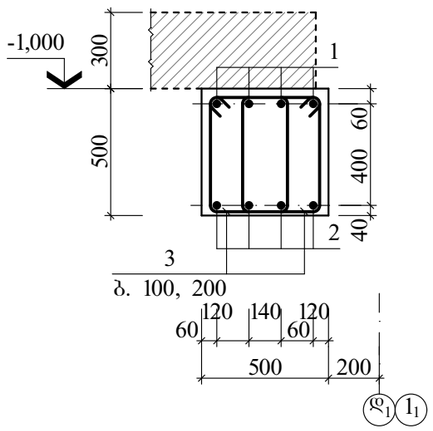

მონოლითური კონსტრუქციების ელემენტების სპეციფიკაცია

ფურც.	კოზ.	აღნიშვნა	დასახელება	რაოდ.	ერთ.ელ. მასა, კგ	ბეტონი მ³
			მრ-1 (-1,000)			B30 კლ. (მ400) 8,04
			დეტალები			
	1	400 დაიჭრას	Φ25 A500C L=150,24	ბრძ. მ	578,42	
	2		Φ22 A500C L=143,84	ბრძ. მ	428,64	
	3	290 530 820	Φ8 A240C L=1640	430	0,65	

ლითონის ხარჯის უწყისი ერთ ელემენტზე, კგ

ელემენტის მარკა	არმატურის ნაკეთობა							საერთო ხარჯი
	არმატურის კლასი							
	A240C			A500C				
	Φ8	–	ჯამი	Φ22	Φ25	–	ჯამი	
მრ-1 (-1,000)	279,50	–	279,50	428,64	578,42	–	1007,06	1286,56

A 4 — თბილისი 2023

შენიშვნა

1. ძირითადი კომპლექტის მუშა ნახაზების უწყისი და საერთო მონაცემები იხ. შურც. კ-01;
2. გადახურვის გეგმა -0,700 ნიშნულზე იხ. შურც. კ-06;
3. მონოლითურ რიგელებში მალის არმატურების (კოზ. "2") გადაბმა უნდა მოხდეს საყრდენებზე, ხოლო საყრდენი არმატურებისა (კოზ. "1") კი მალის შუაში.

სიტუაციური სქემა

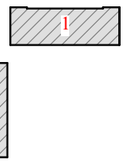

დამკვეთი
შპს "ბალავარი"

მრავალსფუნქციური კომპლექსი

ქ. თბილისი, ჩოლოყაშვილის ქუჩის და "დოსააფი"-ს შენობის მიმდებარე (ს/კ 01.17.14.003.002)

კონსტრუქციული ნაწილი

მონოლითური რიგელი მრ-1

კ-07

დირექტორი ზ. კიზირია
მთ. არქიტექტორი ნ. ქვარცხავა
კონსტრუქტორი ზ. კიზირია

შ.პ.ს. "დილემა"

ქ. თბილისი ბახტრიონის №39
მობ. +995 599 51 07 14

მრ-2 ტიპის რიგელის არმირების სქემა

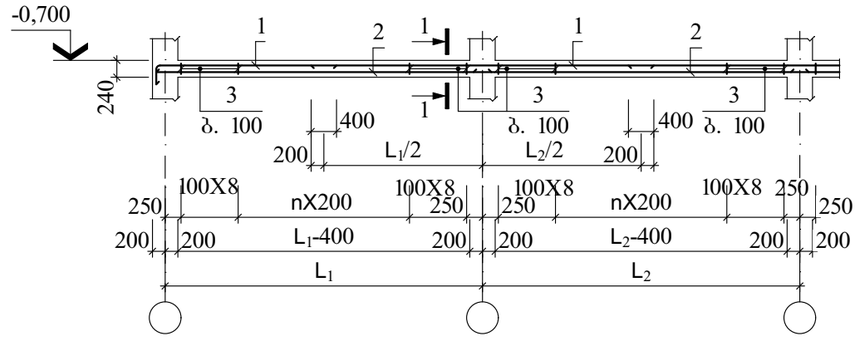

1-1

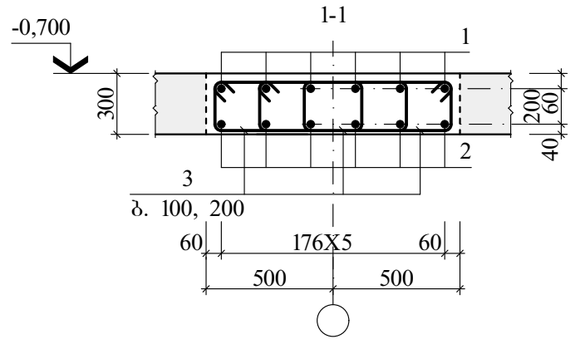

მონოლითური კონსტრუქციების ელემენტების სპეციფიკაცია

ფურც.	კოზ.	აღნიშვნა	დასახელება	რაოდ.	ერთ.ელ. მასა, კგ	ბეტონი მ³
			მრ-2¹ (-0,700)			B30 კლ. (მ400) 57,60
			დეტალები			
	1	400 დაიჭრას	Φ20 A500C L=1925,30	ბრძ. მ	4755,50	
	2		Φ18 A500C L=1858,10	ბრძ. მ	3716,20	
	3	220 650 870	Φ8 A240C L=1740	3840	0,70	
			მრ-2² (-0,700)			B30 კლ. (მ400) 97,38
			დეტალები			
	1	400 დაიჭრას	Φ20 A500C L=2152,92	ბრძ. მ	5317,71	
	2		Φ18 A500C L=2085,72	ბრძ. მ	4171,44	
	3	220 650 870	Φ8 A240C L=1620	6492	0,70	

ლითონის ხარჯის უწყისი ერთ ელემენტზე, კგ

ელემენტის მარკა	არმატურის ნაკეთობა							საერთო ხარჯი
	არმატურის კლასი							
	A240C			A500C				
	Φ8	–	ჯამი	Φ18	Φ20	ჯამი		
მრ-2¹ (-0,700)	2688,00	–	2688,00	3716,20	4755,50	8471,70		11159,70
მრ-2² (-0,700)	4544,40	–	4544,40	4171,44	5317,71	9489,15		14033,55

A 4 — თბილისი 2023

შენიშვნა

1. ძირითადი კომპლექტის მუშა ნახაზების უწყისი და საერთო მონაცემები იხ. შურც. კ-01;
2. გადახურვის გეგმა -0,700 ნიშნულზე იხ. შურც. კ-06;
3. მონოლითურ რიგელებში მალის არმატურების (კოზ. "2") გადაბმა უნდა მოხდეს საყრდენებზე, ხოლო საყრდენი არმატურებისა (კოზ. "1") კი მალის შუაში.

სიტუაციური სქემა

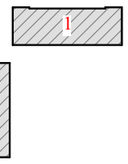

დამკვეთი
შპს "ბალავარი"

მრავალსფუნქციური კომპლექსი

ქ. თბილისი, ჩოლოყაშვილის ქუჩის და "დოსააფი"-ს შენობის მიმდებარე (ს/კ 01.17.14.003.002)

კონსტრუქციული ნაწილი

მონოლითური რიგელი მრ-2

კ-08

დირექტორი ზ. კიზირია
მთ. არქიტექტორი ნ. ქვარცხავა
კონსტრუქტორი ზ. კიზირია

შ.პ.ს. "დილემა"

ქ. თბილისი ბახტრიონის №39
მობ. +995 599 51 07 14

Ростверк. Схема расположения свай, арматурные сетки

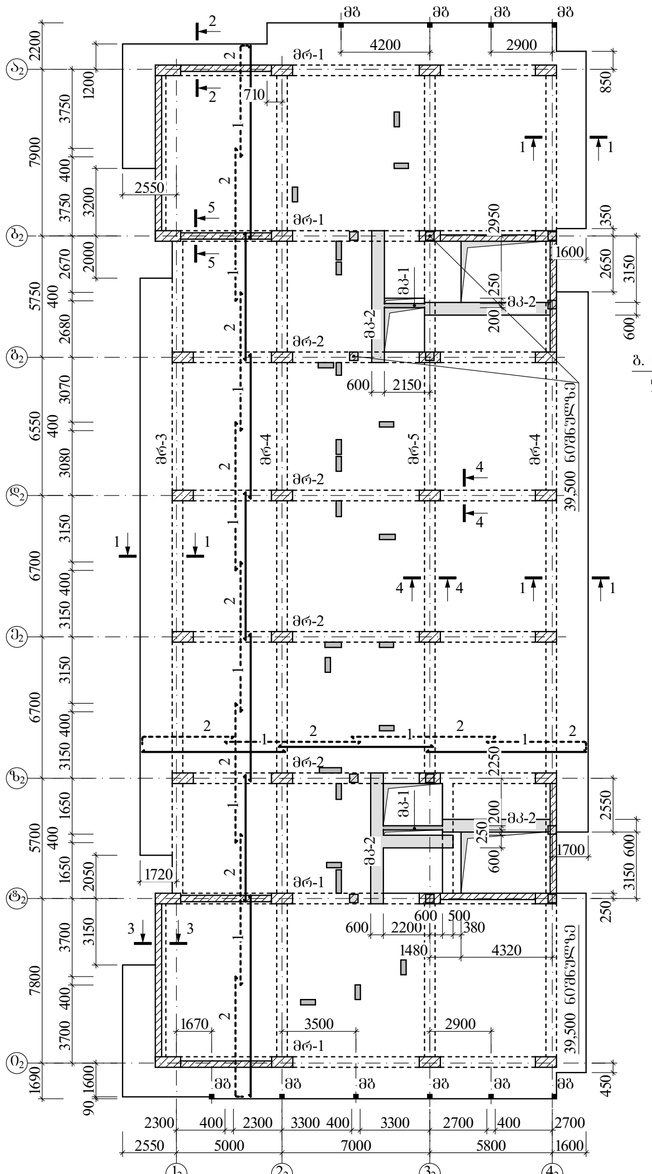

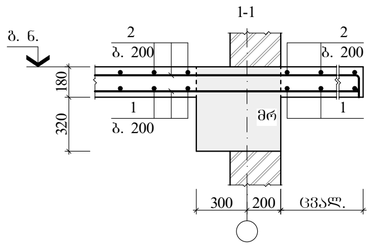

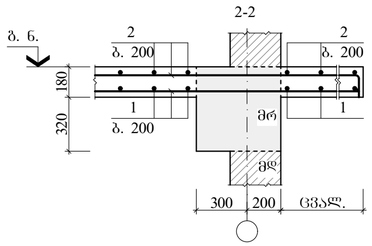

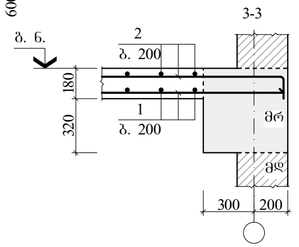

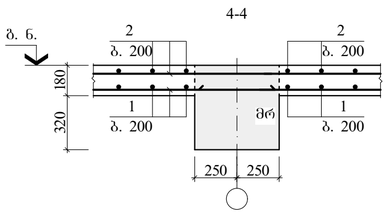

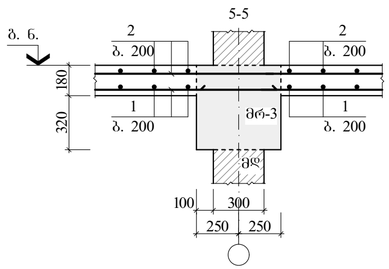

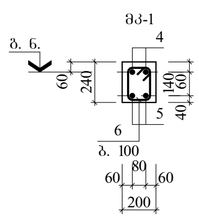

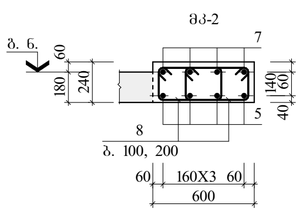

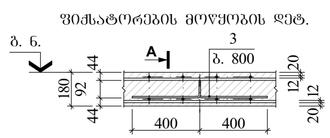

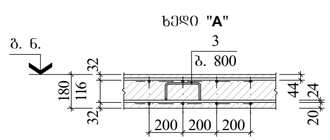

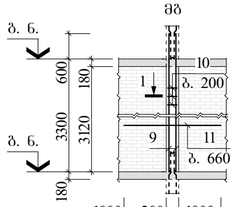

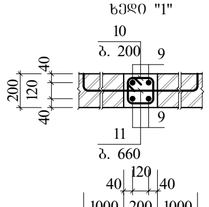

ელ-ის სპეციფიკაცია გადახურვის ბეტმისათვის 3,200...39,500 ნ-ზე

მარკა, პოზ.	ესკიზი	დასახელება	რაოდ.	ერთ.ელ მასა, კგ	ბეტონი მ³
		მონოლითი. ფილა			
მშ-1	ფ. 03	მშ-1	1		153,15მ³
		მონოლითი. რიგელი			
მრ-1	ფ. 04	მრ-1	4		3,70მ³
მრ-2	ფ. 04	მრ-2	4		3,55მ³
მრ-3	ფ. 05	მრ-3	1		10,88მ³
მრ-4	ფ. 06	მრ-4	2		10,88მ³
მრ-5	ფ. 07	მრ-5	1		10,88მ³
		მონოლითი. კოჭი			
მპ-1	ფ. 25	მპ-1 (3,200...39,500)	–		0,23მ³
მპ-2	ფ. 25	მპ-2 (3,200...39,500)	–		3,30მ³
		მონოლითი. გულანი			
მშ	ფ. 18	მშ	10	46,28	

მონოლითური კონსტრუქციების ელემენტების სპეციფიკაცია

ფუძე	პოზ.	ესკიზი	დასახელება	რაოდ.	ერთ.ელ მასა, კგ	ბეტონი მ³
			მპ-1 (3,200...39,500)			
			დეტალები			
	4	400 დაიჭრას	Φ18 A500C L=16,52	ბრძ. მ	33,04	B30 კლ. (მ400) 0,23
	5		Φ18 A500C L=13,32	ბრძ. მ	26,64	
	6	100 260 360	Φ8 A240C L=720	32	0,28	
			მპ-2 (-0,100)			
			დეტალები			
	5		Φ18 A500C L=157,60	ბრძ. მ	315,20	B30 კლ. (მ400) 3,30
	7	400 დაიჭრას	Φ22 A500C L=173,60	ბრძ. მ	517,33	
	8	340 260 600	Φ8 A240C L=1200	306	0,47	
			მშ			
			დეტალები			
	9		Φ16 A500C L=3900	4	6,16	B15 კლ. (მ200) 0,12
	10	150 250 400	Φ8 A240C L=800	16	0,32	
	11	100 2200	Φ10 A240C L=2400	5	1,50	

დიდთონის ხარჯის უწყისი ერთ ელემენტზე, კგ

ელემენტის მარკა	არმატურის ნაკეთობა							საერთო ხარჯი
	არმატურის კლასი							
	A240C			A500C				
	Φ8	Φ10	ჯამი	Φ16	Φ18	Φ22	ჯამი	
მპ-1 (3,200...39,500)	8,96	–	8,96	–	59,68	–	59,68	68,64
მპ-2 (3,200...39,500)	143,82	–	143,82	–	315,20	517,33	832,53	967,35
მშ	5,12	7,50	12,62	24,64	–	–	24,64	37,26

A 3X3 | თბილისი 2023

შენიშვნა

1. ძირითადი კონსტრუქციის მუშა ნახაზების უწყისი და სანიმუშე მრუდებისათვის იხ. შუფრ. კ-01;
2. მონოლითში შეღებილ მალის არმატურების (პოზ. "1") გაბაზება შეღა მოხდეს სამონტაჟო ხ.ელ-ზე, ხოლო სამონტაჟო არმატურისა (პოზ. "2") კი მალის შეასებს;
3. არმირების ბეტონის უფენებლი სისქით დაცა-ნილის ფილის ქვედა, ხოლო ღუნტირით კი ზედა შრის არმატურა;
4. მონოლითური ფილაში დასაბეტონის არმი-რების განთავსება იხ. შუფრ. კ-03;
5. შეღეს კონსოლური ნაწილებისა და ტექნო-ლოგიური ხვრელების მიმდებარე იხ. პროექტის არქიტექტურული ნაწილე;
6. მპ-1 მონოლითი. ფილის დაბეტონების არმი-რების განთავსება იხ. შუფრ. კ-03.

ლიფტის შახტების მიმდებარე ლო-გიებთან დაგებინებელი პროექტის ძირითადი ნაწილი მიხედვით

სიმეტრიული ჭრილი

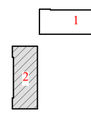

დამკვეთი
შპს "ბალავარი"

მრავალსფუნქციური კომპლექსი (ბლოკი "2")

ქ. თბილისი, ჩოლოყაშვილის ქუჩის და "ლისაუნის"-ს შესრების მიმდებარე (ს/კ 01.17.14.003.002)

კონსტრუქციული ნაწილი (კონსტრუქტორება)

გადახურვის ბეტმა 3,200...39,500 ნიშნულზე

კ-02

დირექტორი ხ. კიზირია
მთ. არქიტექტორი ნ. ძნარიაშვილი
კონსტრუქტორი ხ. კიზირია

შ.პ.ს. "დილემა"

ქ. თბილისი ბახტრიონის №39
მოს. +995 599 51 07 14

მფ-1 ფილაში ქვედა შრის დამატებითი არმირების სქემა

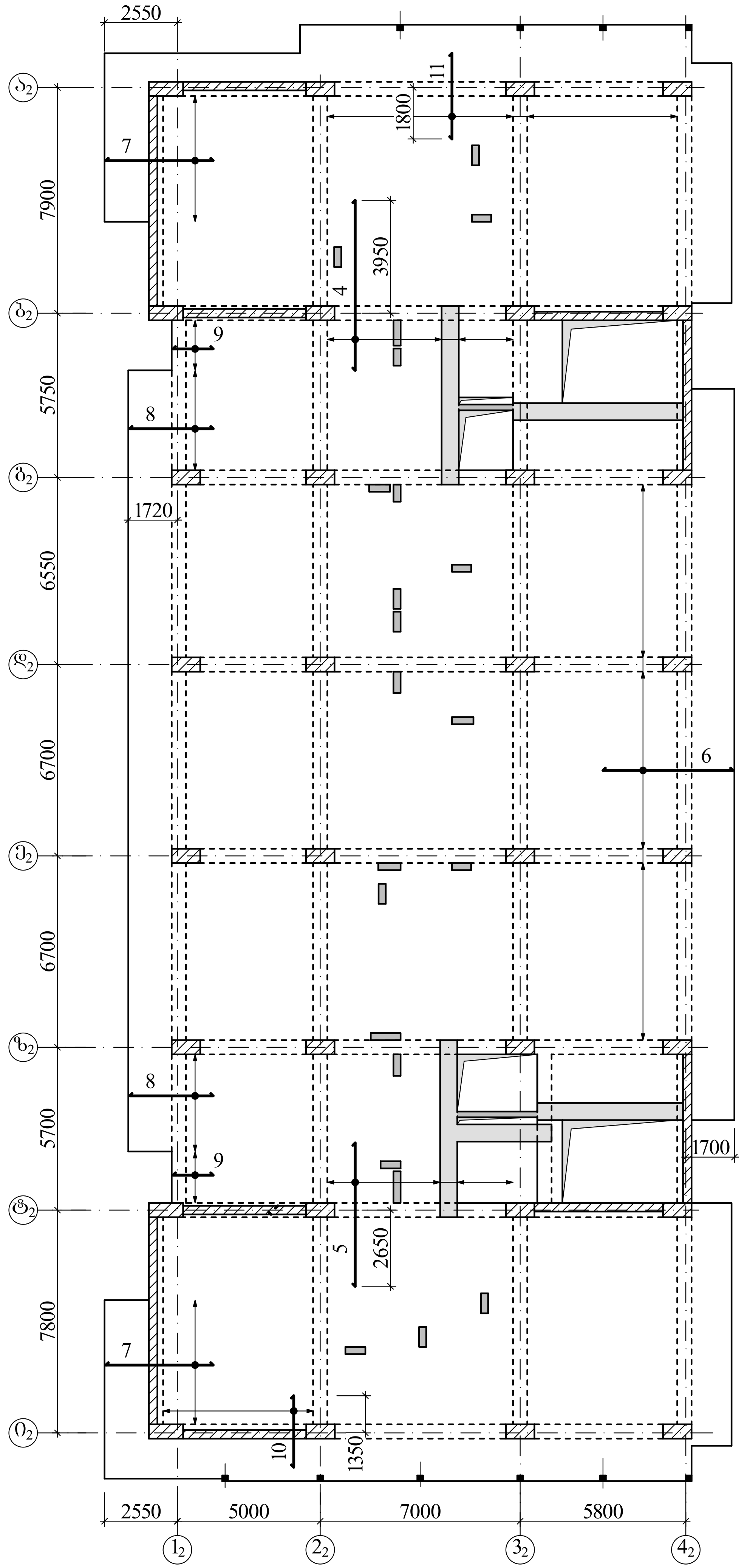

მფ-1 ფილაში ზედა შრის დამატებითი არმირების სქემა

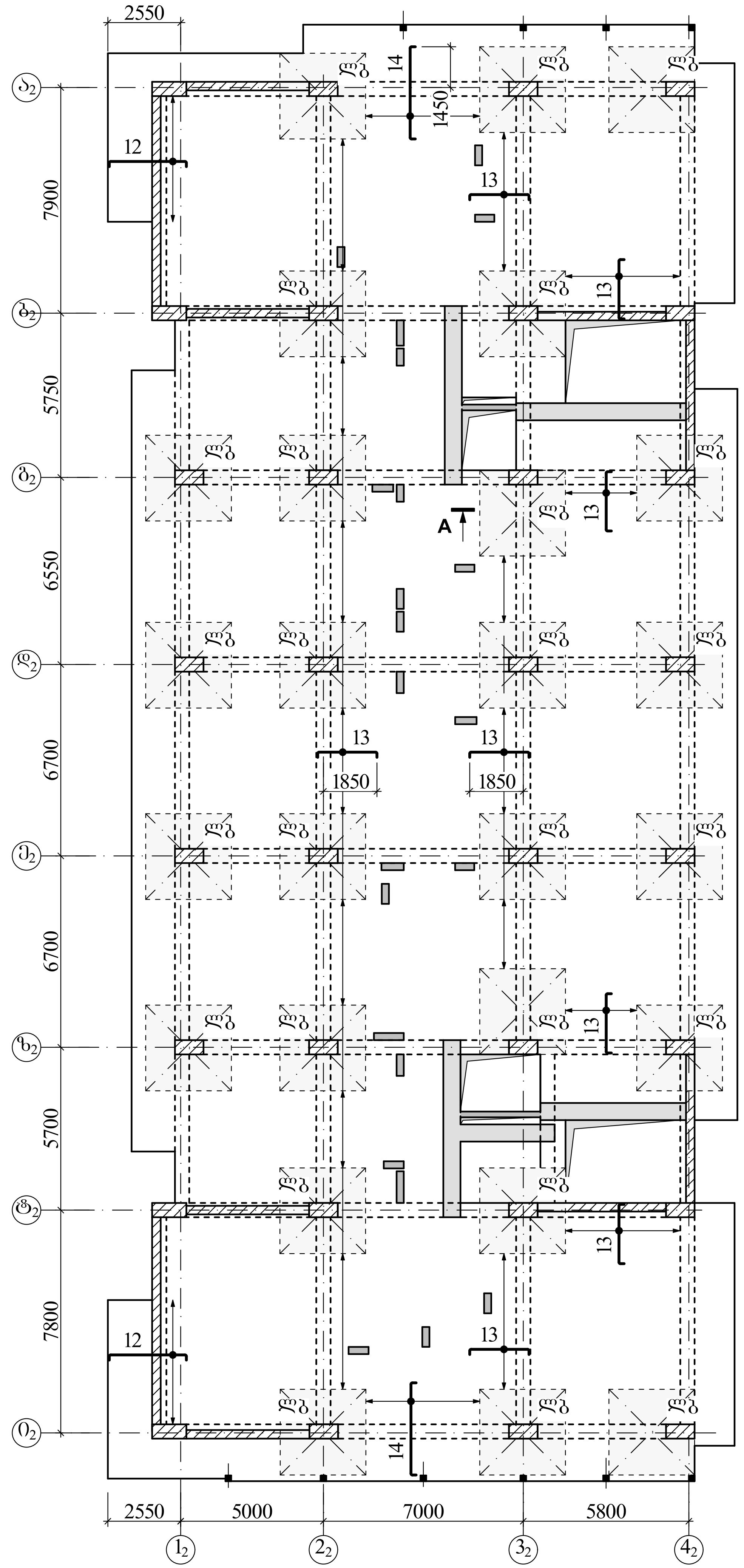

მონოლითური კონსტრუქციების ელემენტების სპეციფიკაცია

ფორმ.	პოზ.	აღნიშვნა	დასახელება	რაოდ.	ერთ.ელ. მასა, კგ	ბეტონი მ³
			<u>მფ-1</u>			
			<u>დეტალები</u>			
	1		Φ12 A500C L=10295,20	გრძ. მ	9142,14	B30 კლ. (მ400) 153,15
	2	160 დაიჭრას	Φ12 A500C L=11118,80	გრძ. მ	9873,50	
	3	88 200 400	Φ10 A240C L=1176	1328	0,73	
	4		Φ12 A500C L=5950	30	5,28	
	5		Φ12 A500C L=5000	30	4,44	
	6		Φ12 A500C L=4550	94	4,04	
	7		Φ12 A500C L=3750	44	3,33	
	8		Φ12 A500C L=2950	35	2,62	
	9		Φ12 A500C L=1400	18	1,24	
	10		Φ12 A500C L=2500	27	2,22	
	11		Φ12 A500C L=3000	60	2,67	
	12	160 2700	Φ16 A500C L=3020	44	4,77	
	13	160 2080	Φ12 A500C L=2400	290	2,13	
	14	160 3200	Φ12 A500C L=3520	40	3,13	
			<u>ლითონის ბადე</u>			
			ლბ	26	80,10	
			<u>ლბ</u>			–
			<u>დეტალები</u>			
	15		Φ12 A500C L=3000	30	2,67	

გ. ნ.

ხედი "A"

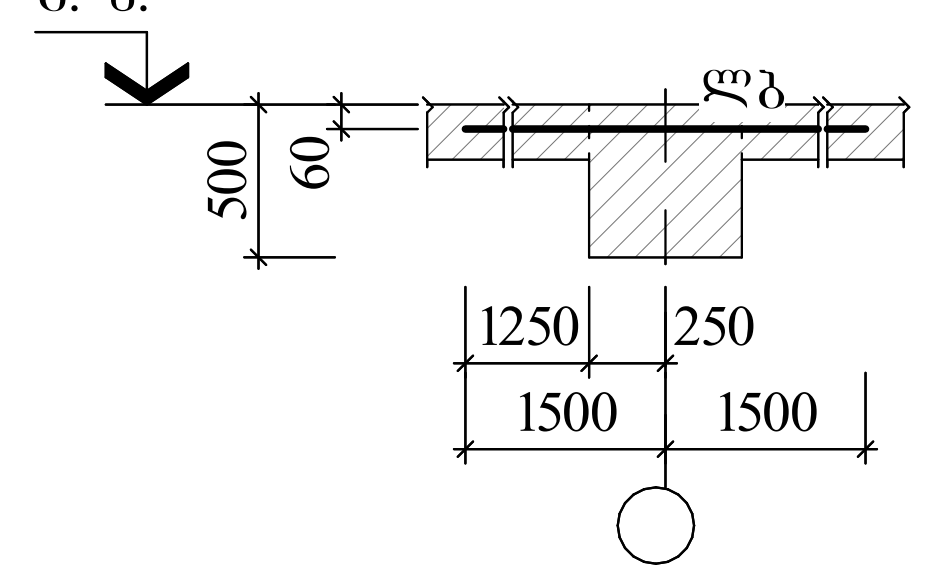

ლითონის ბადე "ლბ"

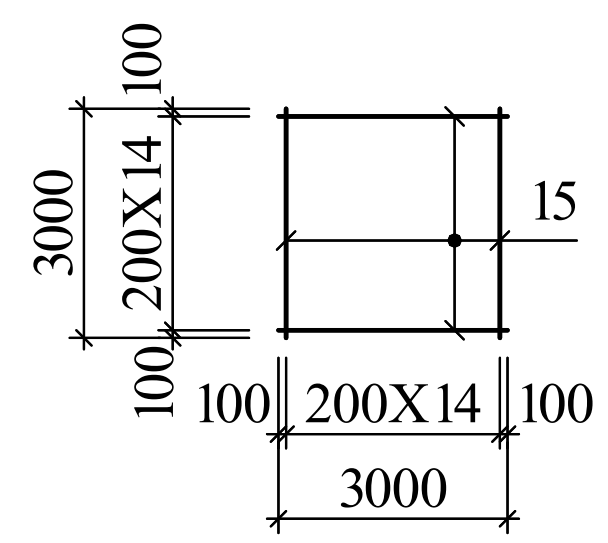

ლითონის ხარჯის უწყისი ერთ ელემენტზე, კგ

ელემენტის მარკა	არმატურის ნაკეთობა							სულ ერთო ხარჯი
	არმატურის კლასი							
	A240C			A500C				
	Φ10	–	ჯამი	Φ12	Φ16	–	ჯამი	
მფ-1	969,44	–	969,44	20190,60	209,88	–	21120,50	22089,90

A 3+

თბილისი 2023

შენიშვნა

1. ძირითადი კომპლექტის მუშა ნახაზების უწყისი და საერთო მონაცემები იხ. ფურც. კ-01;
2. მფ-1 მონოლითურ ფილაში არმირების ძირითადი ბადე იხ. ფურც. კ-02;
3. ძირითად და დამატებით ღეროებს შორის ურთიერთბიჯი უნდა შეადგენდეს 100მმ.

ლიფტის შახტების მიბმები ღერძებთან დაზუსტდეს პროექტის არქიტექტურული ნაწილი მიხედვით

სიტუაციური სქემა

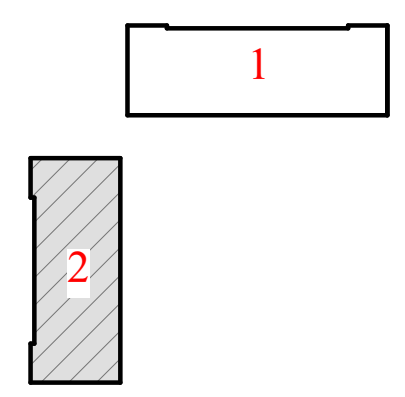

დამკვეთი
შპს "ბალავარი"

მრავალფუნქციური კომპლექსი (ბლოკი "2")

ქ. თბილისი, ჩოლოყაშვილის ქუჩის და "დოსააფი"-ს შენობის მიმდებარე (ს/კ 01.17.14.003.002)

კონსტრუქციული ნაწილი (კორექტირება)

მფ-1 მონოლითურ ფილაში დამატებითი არმირების გეგმები

კ-03

დირექტორი	ზ. კიზირია
მთ. არქიტექტორი	ნ. ქვარცხავა
კონსტრუქტორი	ზ. კიზირია

შ.პ.ს. "დილემა"

ქ. თბილისი ბახტრიონის №39
მობ. +995 599 51 07 14

მრ-1

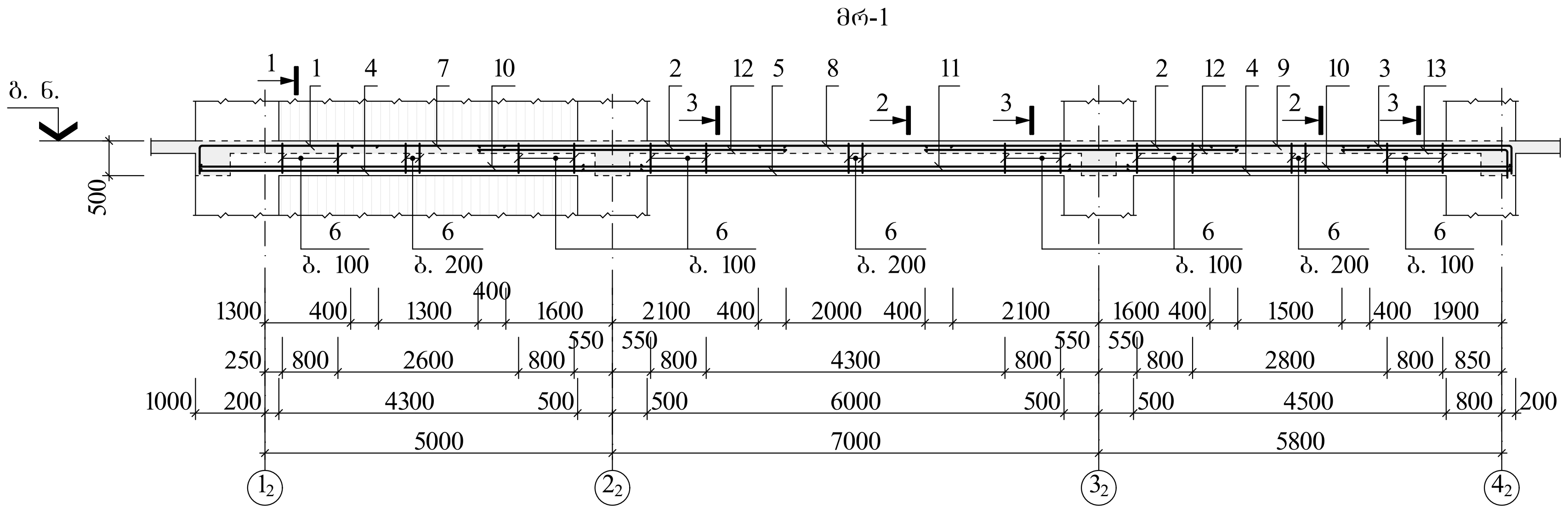

კვეთი "1"

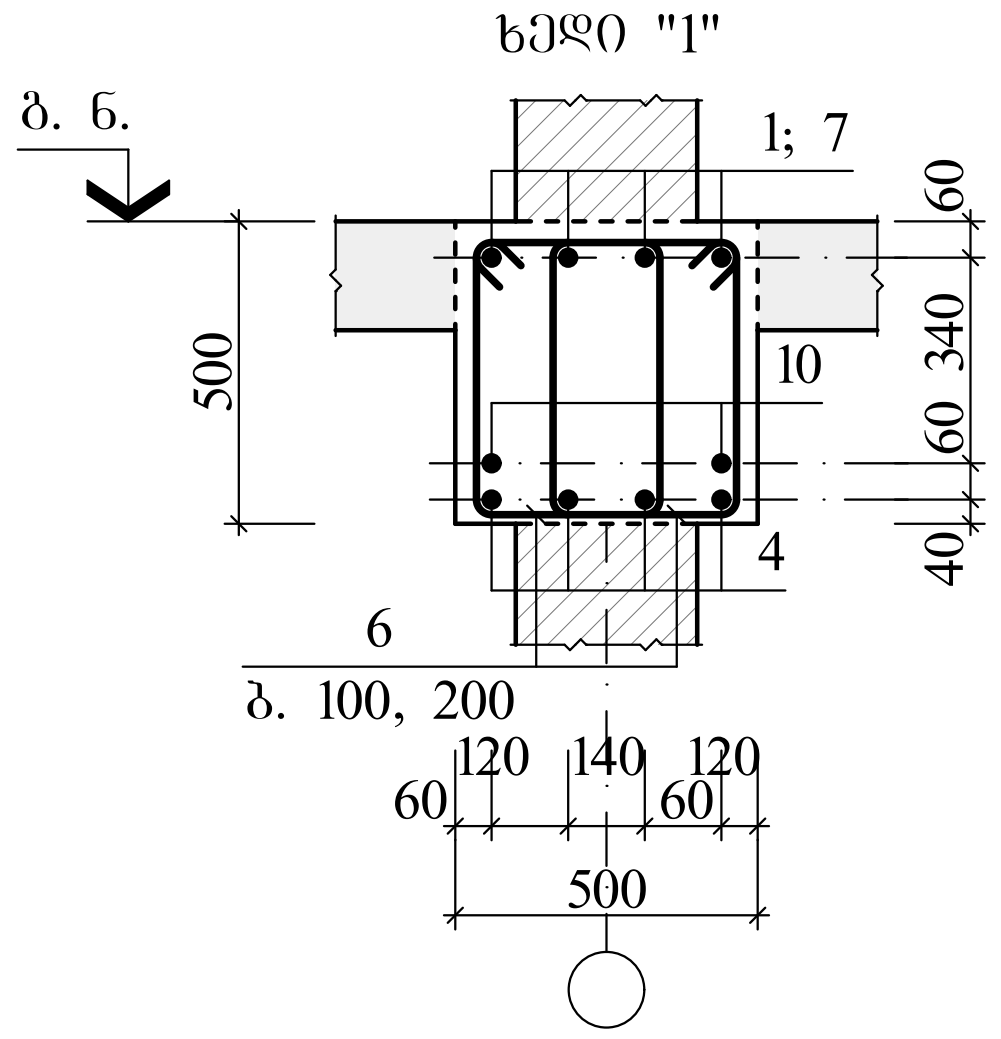

მრ-2

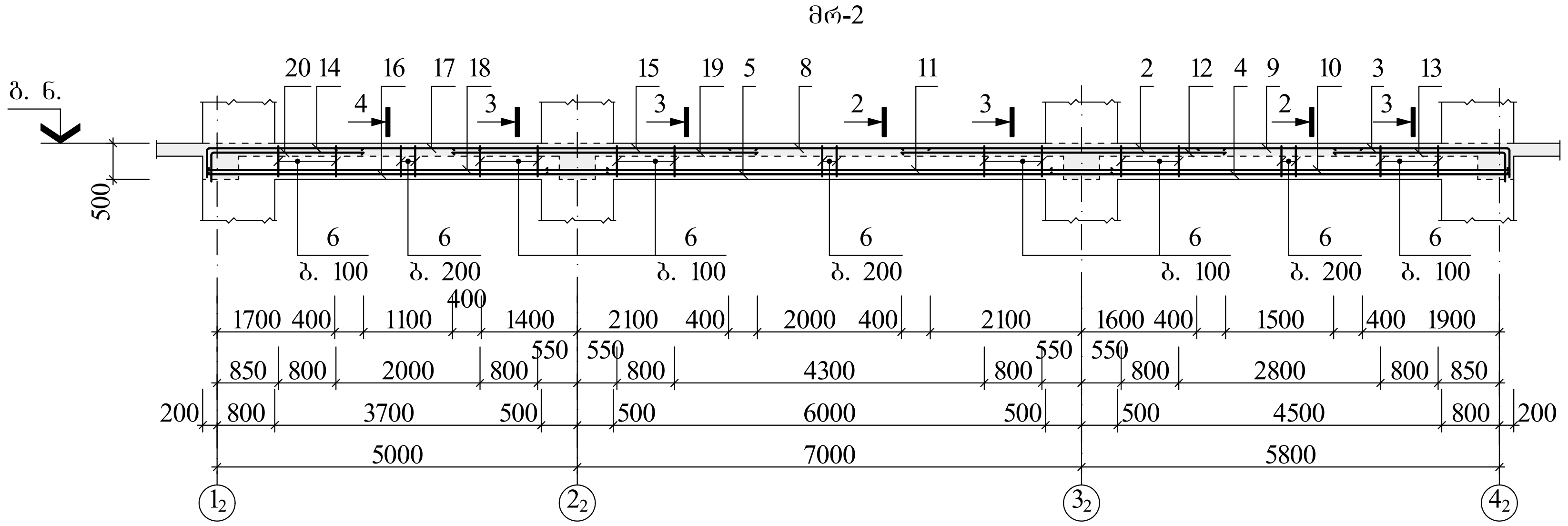

კვეთი "2"

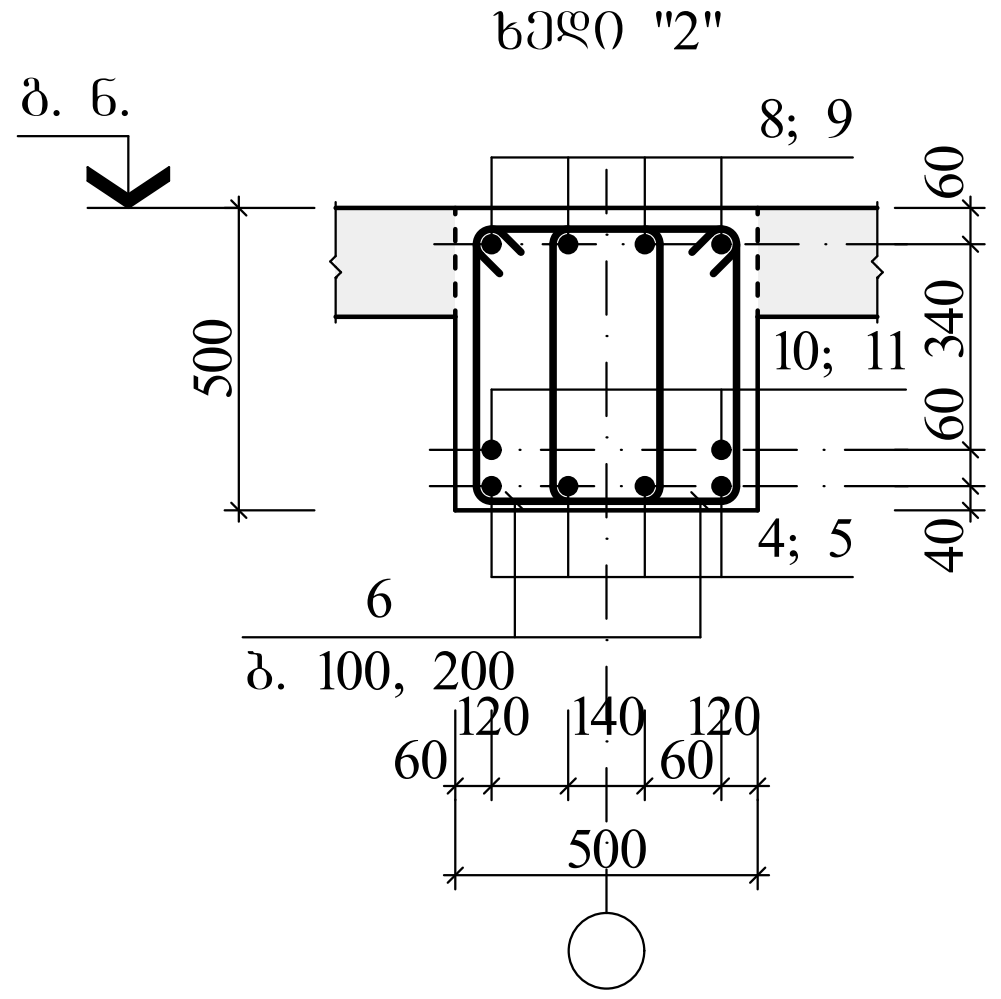

კვეთი "3"

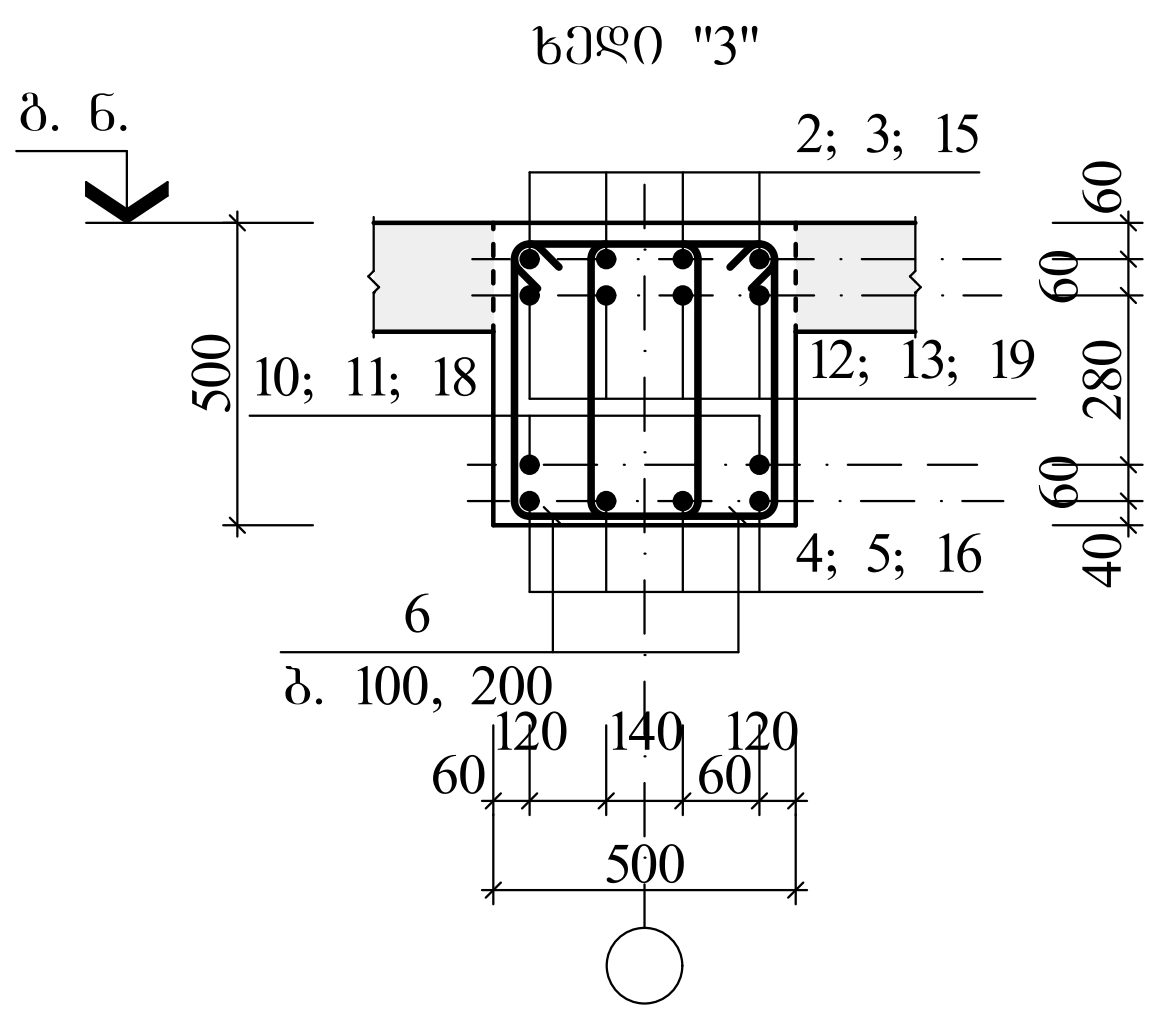

კვეთი "4"

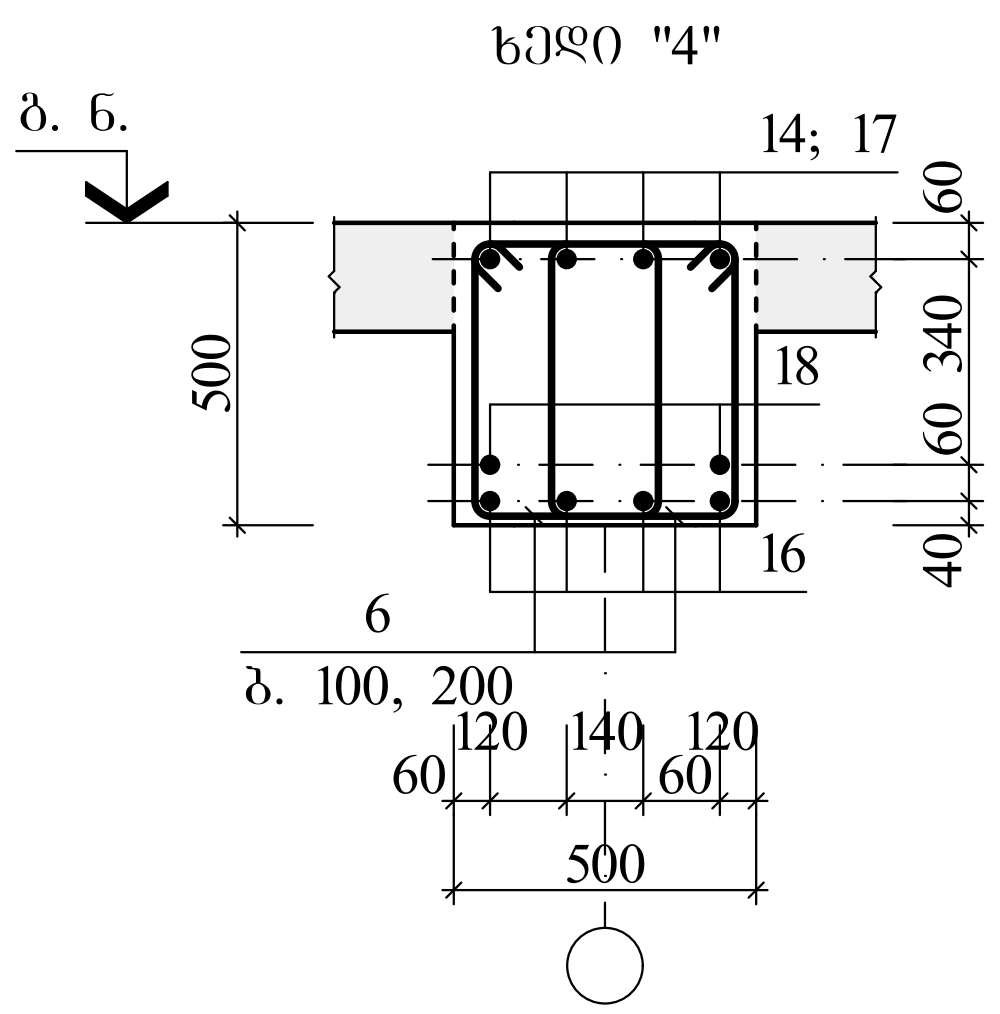

მონოლითური კონსტრუქციების ელემენტების სპეციფიკაცია

ფურც.	პოზ.	აღნიშვნა	დასახელება	რაოდ.	ერთ.ელ. მასა, კგ	ბეტონი მ³
			მრ-1			
			დეტალები			
	1	400 / 2640	Φ22 A500C L=3040	4	9,06	B30 კლ. (მ400) 3,70
	2		Φ22 A500C L=4500	8	13,41	
	3	400 / 2440	Φ22 A500C L=2840	4	8,46	
	4		Φ20 A500C L=6380	8	15,76	
	5		Φ20 A500C L=7880	4	19,46	
	6	290 / 530 / 820	Φ8 A240C L=1640	204	0,65	
	7		Φ12 A500C L=2100	4	1,86	
	8		Φ12 A500C L=2800	4	2,50	
	9		Φ12 A500C L=2300	4	2,04	
	10		Φ25 A500C L=6380	4	24,56	
	11		Φ25 A500C L=7880	2	30,34	
	12		Φ28 A500C L=4500	8	21,74	
	13	400 / 2380	Φ25 A500C L=2780	4	10,70	
			მრ-2			
			დეტალები			
	2		Φ22 A500C L=4500	4	13,41	B30 კლ. (მ400) 3,55
	3	400 / 2440	Φ22 A500C L=2840	4	8,46	
	4		Φ20 A500C L=6380	4	15,76	
	5		Φ20 A500C L=7880	4	19,46	
	6	290 / 530 / 820	Φ8 A240C L=1640	198	0,65	
	8		Φ12 A500C L=2800	4	2,50	
	9		Φ12 A500C L=2300	4	2,04	
	10		Φ25 A500C L=6380	2	24,56	

მონოლ. კონსტრუქციების ელემენტების სპეციფიკაცია (გაგრძ.)

ფურც.	პოზ.	აღნიშვნა	დასახელება	რაოდ.	ერთ.ელ. მასა, კგ	ბეტონი მ³
	11		Φ25 A500C L=7880	2	30,34	–
	12		Φ28 A500C L=4500	4	21,74	
	13	400 / 2380	Φ25 A500C L=2780	4	10,70	
	14	400 / 2240	Φ22 A500C L=2640	4	7,87	
	15		Φ22 A500C L=4300	4	12,81	
	16		Φ20 A500C L=5580	4	13,78	
	17		Φ12 A500C L=1900	4	1,70	
	18		Φ25 A500C L=5580	2	21,48	
	19		Φ28 A500C L=4300	4	20,80	
	20	400 / 2180	Φ25 A500C L=2580	4	9,93	

ლითონის ხარჯის უწყისი ერთ ელემენტზე, კგ

ელემენტის მარკა	არმატურის ნაკეთობა									საერთო ხარჯი
	არმატურის კლასი									
	A240C			A500C						
	Φ8	–	ჯამი	Φ12	Φ20	Φ22	Φ25	Φ28	ჯამი	
მრ-1	132,60	–	132,60	25,60	203,92	177,36	201,72	173,92	782,52	915,12
მრ-2	128,70	–	128,70	24,96	196,00	170,20	235,28	170,16	796,60	925,30

A 3+

თბილისი 2023

შენიშვნა

1. ძირითადი კომპლექტის მუშა ნახაზების უწყისი და საერთო მონაცემები იხ. ფურც. კ-01;
2. მონოლითური რიგელების მარკირების გეგმა იხ. ფურც. კ-02.

სიტუაციური სქემა

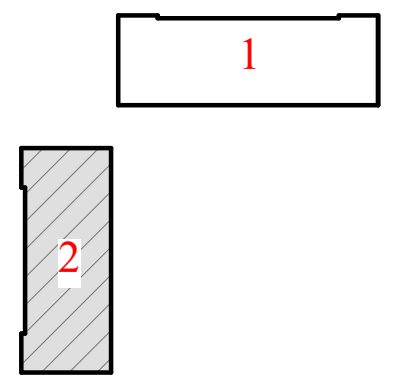

დამკვეთი
შპს "ბალავარი"

მრავალფუნქციური კომპლექსი (ბლოკი "2")

ქ. თბილისი, ჩოლოყაშვილის ქუჩის და "დოსააფი"-ს შენობის მიმდებარე (ს/კ 01.17.14.003.002)

კონსტრუქციული ნაწილი (კორექტირება)

მონოლითუროი რიგელი მრ-1 და მრ-2

კ-04

დირექტორი ზ. კიზირია
მთ. არქიტექტორი ნ. ქვარცხავა
კონსტრუქტორი ზ. კიზირია

შ.პ.ს. "დილემა"
ქ. თბილისი ბახტრიონის №39
მობ. +995 599 51 07 14

მრ-3

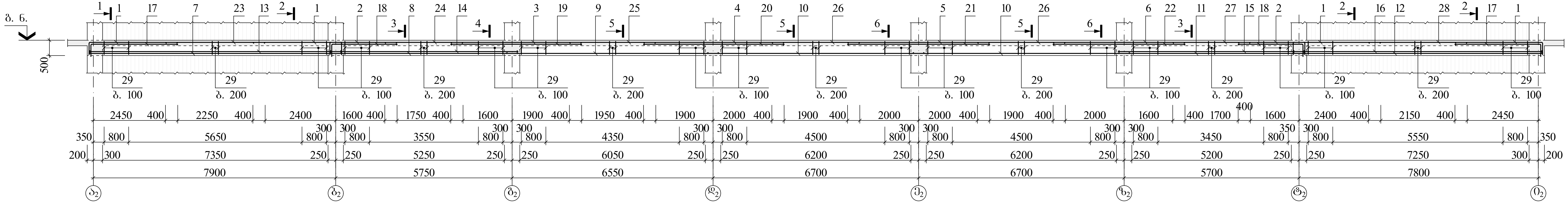

ხედი "1"

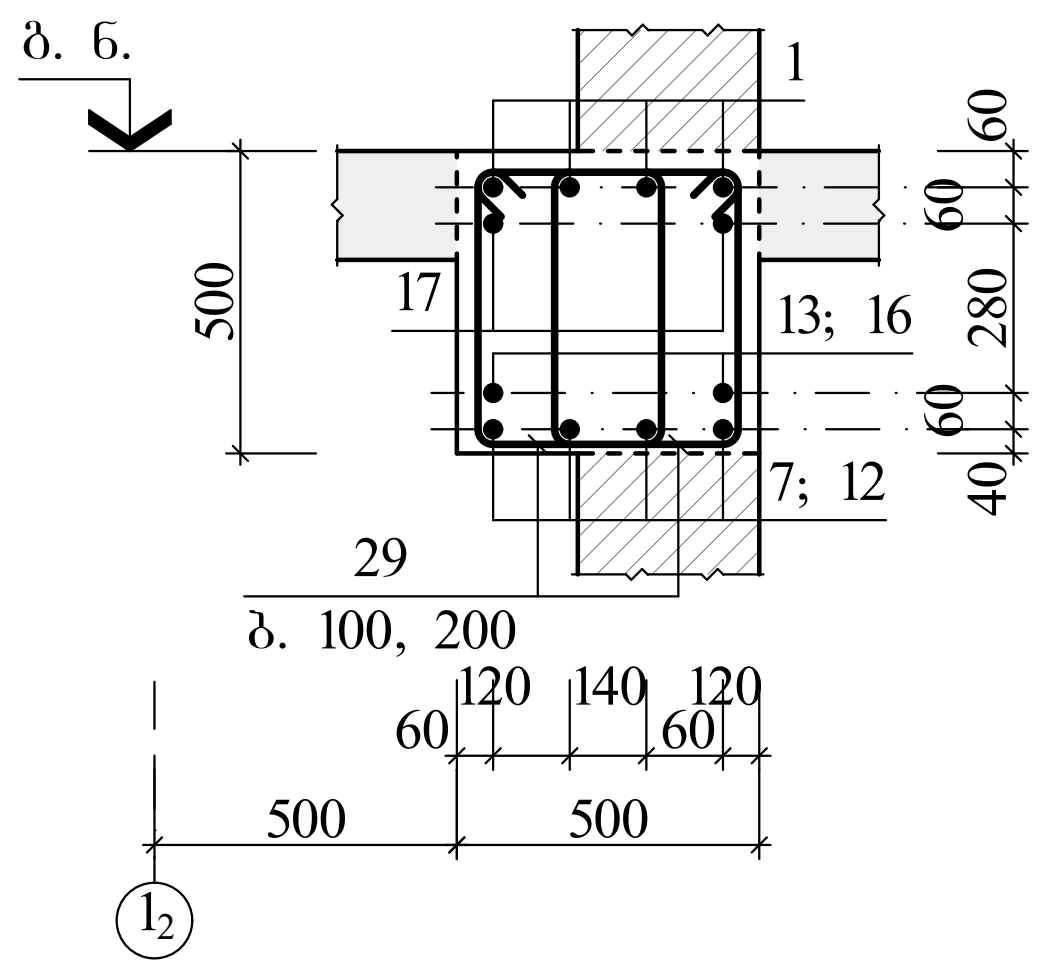

ხედი "2"

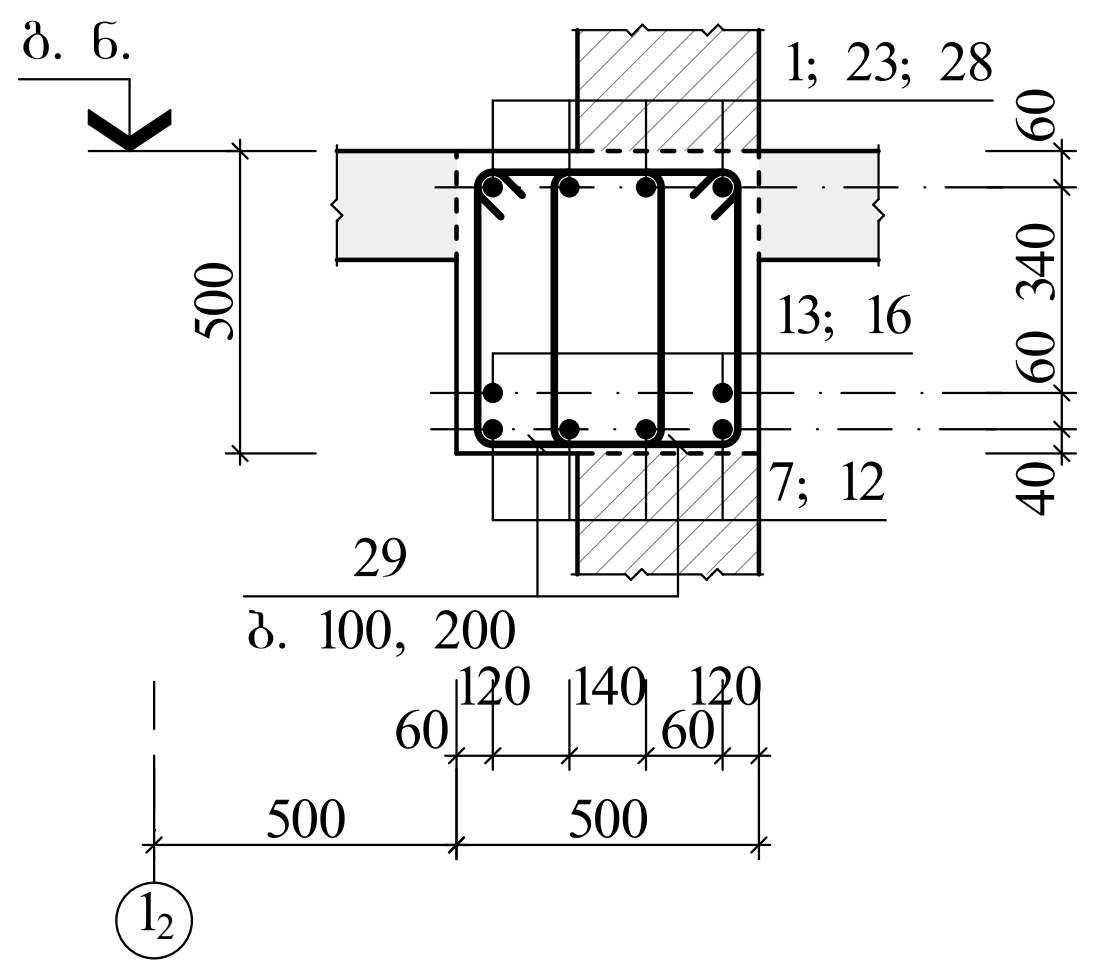

ხედი "3"

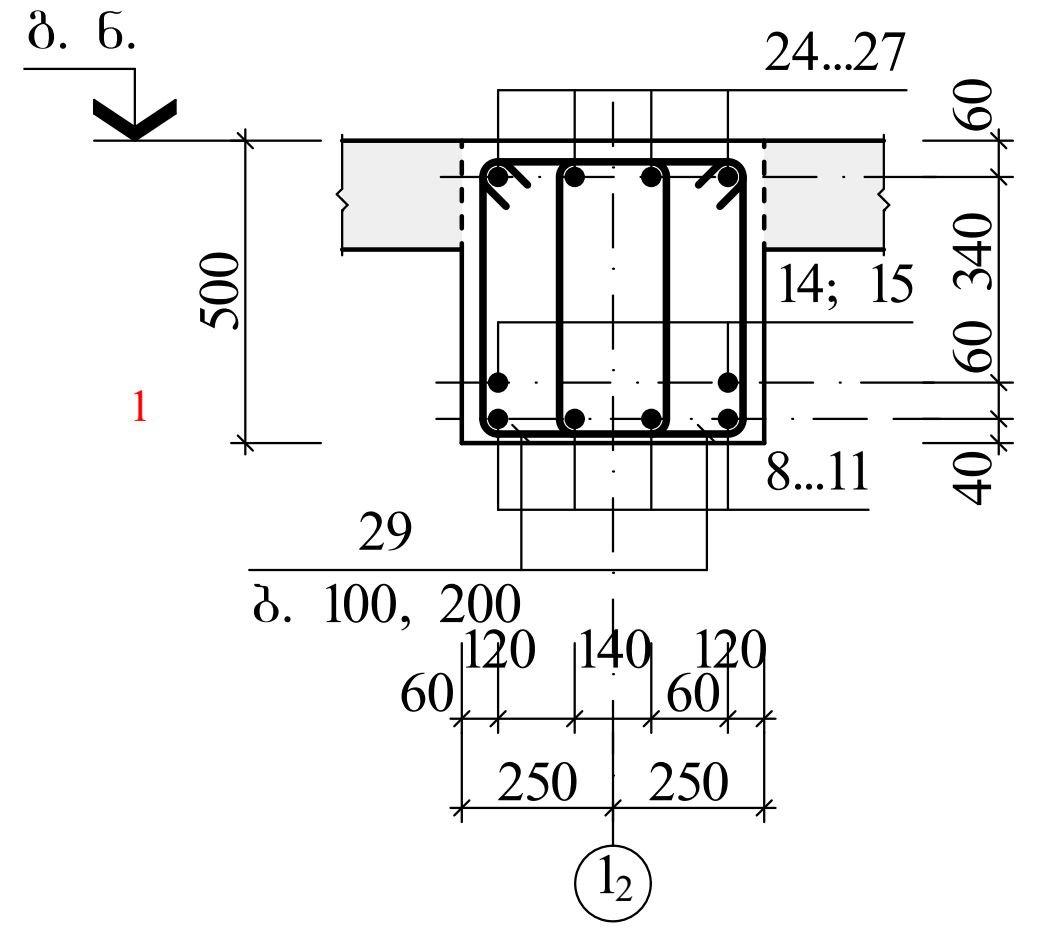

ხედი "4"

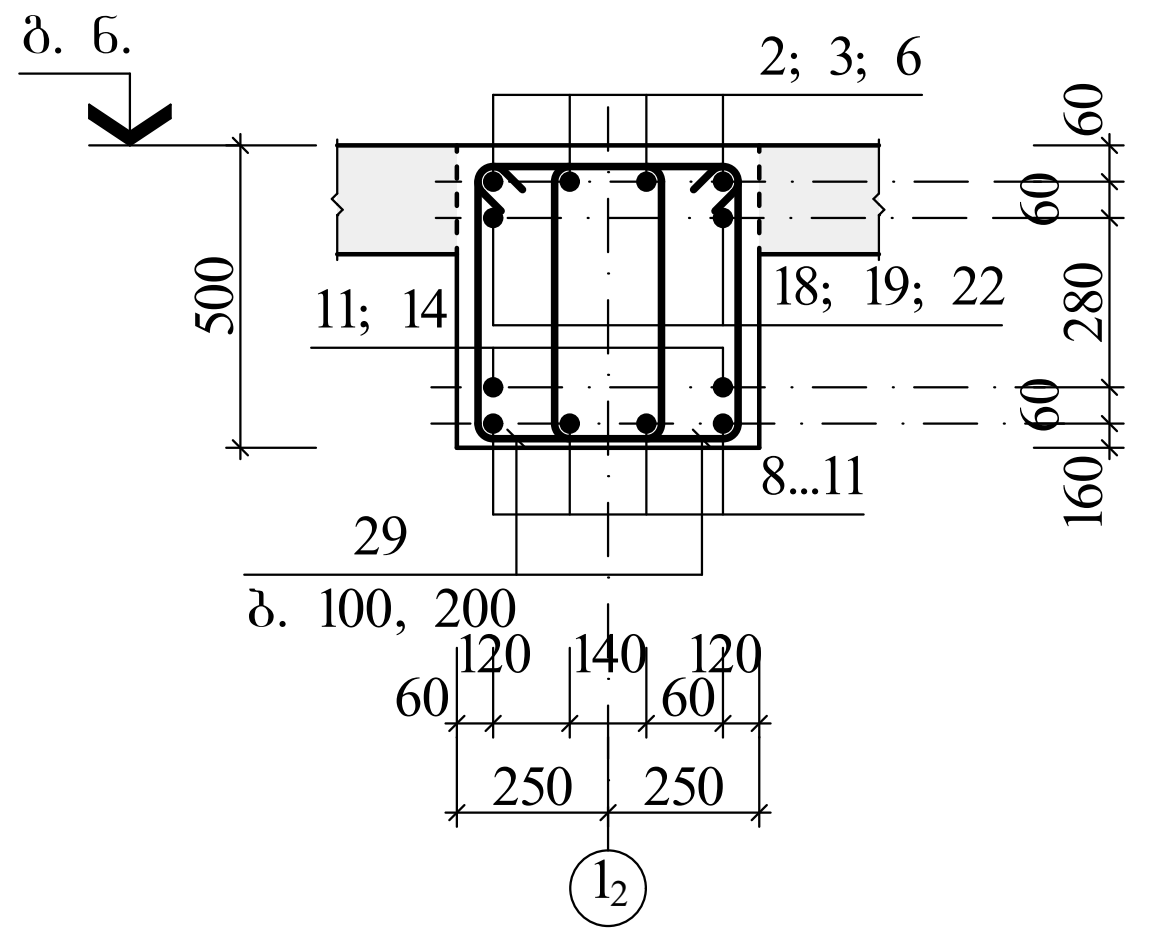

ხედი "5"

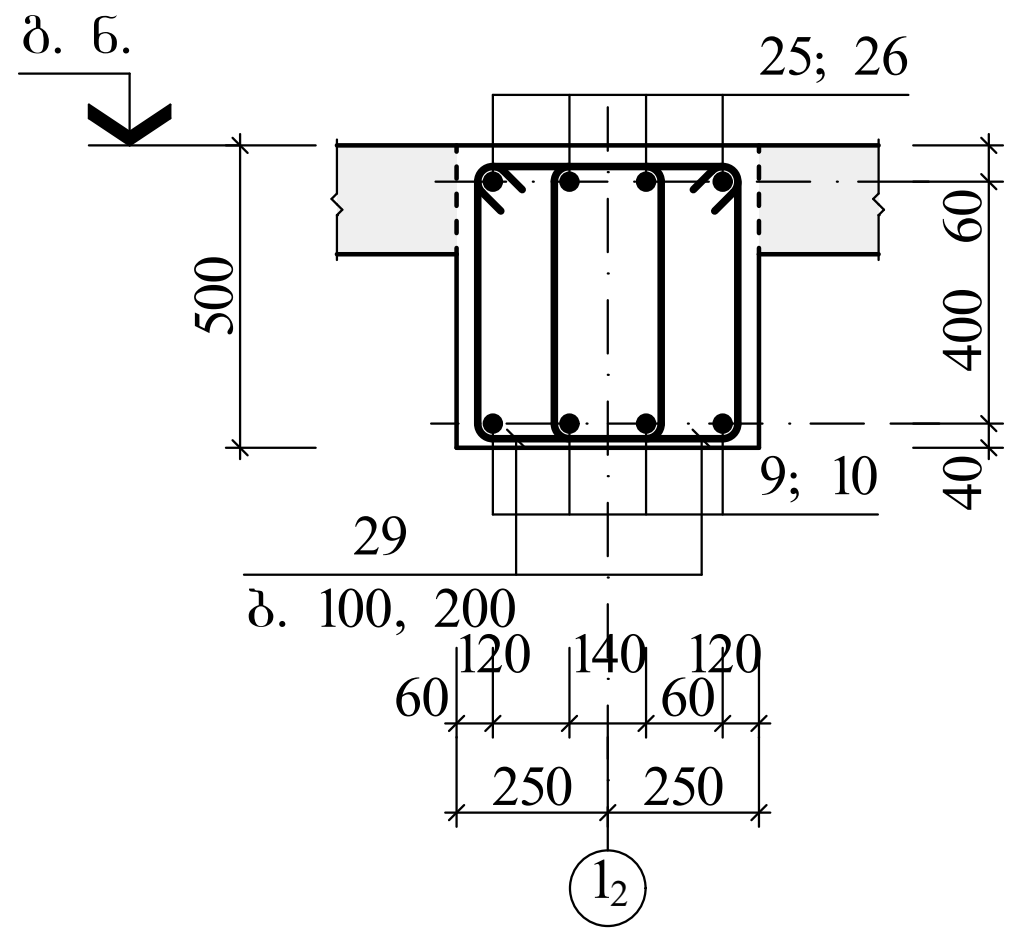

ხედი "6"

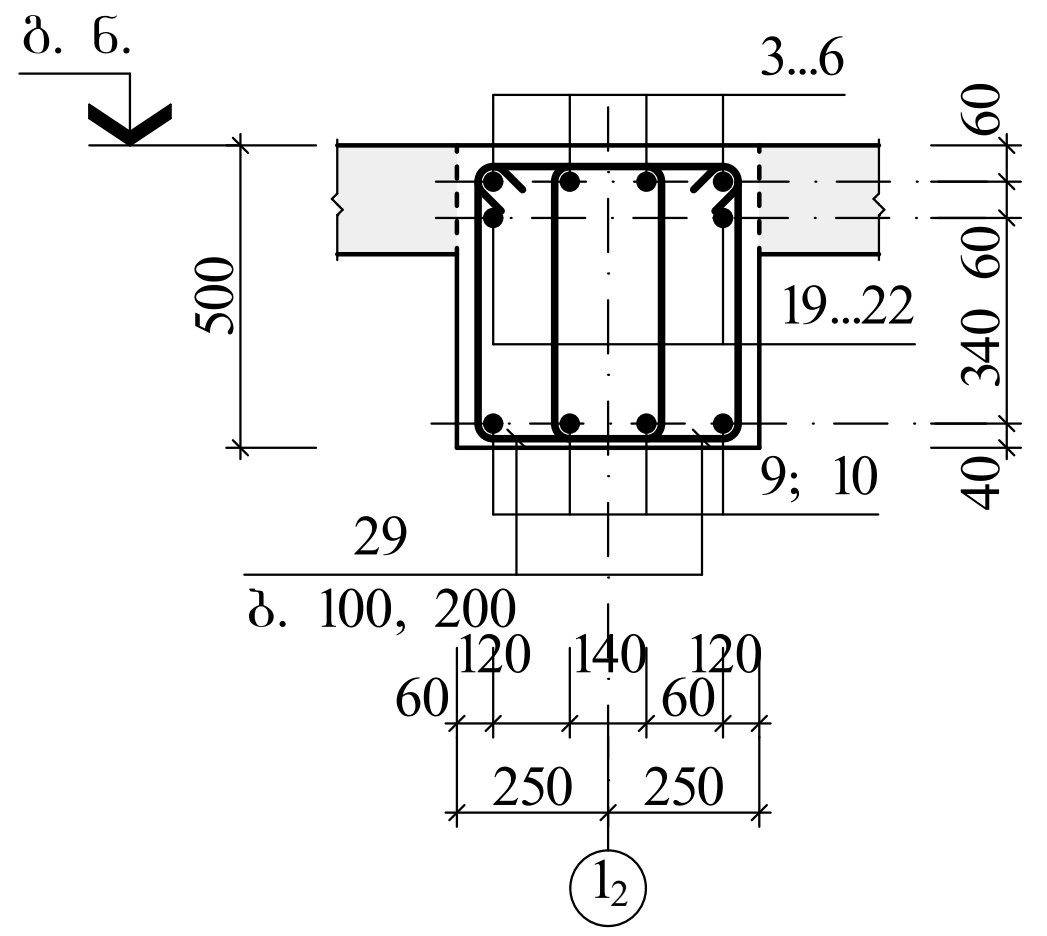

მონოლითური კონსტრუქციების ელემენტების სპეციფიკაცია

ფორმ.	პოზ.	აღნიშვნა	დასახელება	რაოდ.	ერთ.ელ. მასა, კგ	ბეტონი მ³
			მრ-3			B30 კლ. (მ400) 10,88
			დეტალები			
	1	400 / 2990	Φ22 A500C L=3390	16	10,10	
	2	400 / 2190	Φ22 A500C L=2590	8	7,72	
	3		Φ22 A500C L=4300	4	12,18	
	4		Φ22 A500C L=4700	4	14,00	
	5		Φ22 A500C L=4800	4	14,30	
	6		Φ22 A500C L=4400	4	13,12	
	7		Φ20 A500C L=8230	4	20,33	
	8		Φ20 A500C L=6130	4	15,14	
	9		Φ20 A500C L=6930	4	17,12	
	10		Φ20 A500C L=7080	8	17,50	
	11		Φ20 A500C L=6080	4	15,02	
	12		Φ20 A500C L=8130	4	20,08	
	13		Φ25 A500C L=8230	2	31,70	
	14		Φ25 A500C L=6130	2	23,60	
	15		Φ25 A500C L=6080	2	23,41	
	16		Φ25 A500C L=8130	2	31,30	
	17	400 / 2930	Φ25 A500C L=3330	4	11,82	
	18	400 / 2130	Φ25 A500C L=2530	4	9,74	
	19		Φ25 A500C L=4300	2	16,56	
	20		Φ25 A500C L=4700	2	18,10	
	21		Φ25 A500C L=4800	2	18,48	

მონოლ. კონსტრუქციების ელემენტების სპეციფიკაცია (გაგრძ.)

ფორმ.	პოზ.	აღნიშვნა	დასახელება	რაოდ.	ერთ.ელ. მასა, კგ	ბეტონი მ³
			მრ-3			–
			დეტალები			
	22		Φ25 A500C L=4400	2	16,94	
	23		Φ12 A500C L=3050	4	2,71	
	24		Φ12 A500C L=2550	4	2,26	
	25		Φ12 A500C L=2750	4	2,44	
	26		Φ12 A500C L=2700	8	2,40	
	27		Φ12 A500C L=2500	4	2,22	
	28		Φ12 A500C L=2950	4	2,62	
	29	290 / 530 / 820	Φ8 A240C L=1640	560	0,65	

ლითონის ხარჯის უწყისი ერთ ელემენტზე, კგ

ელემენტის მარკა	არმატურის ნაკეთობა									საერთო ხარჯი
	არმატურის კლასი									
	A240C			A500C						
	Φ8	–	ჯამი	Φ12	Φ20	Φ22	Φ25	–	ჯამი	
მრ-3	364,00	–	364,00	68,20	490,76	437,76	446,42	–	1443,14	1807,14

A 3X3 | თბილისი 2023

შენიშვნა

1. ძირითადი კომპლექტის მუშა ნახაზების უწყისი და საერთო მონაცემები იხ. ფურც. კ-01;
2. მონოლითური რიგელების მარკირების გეგმა იხ. ფურც. კ-02.

სიტუაციური სქემა

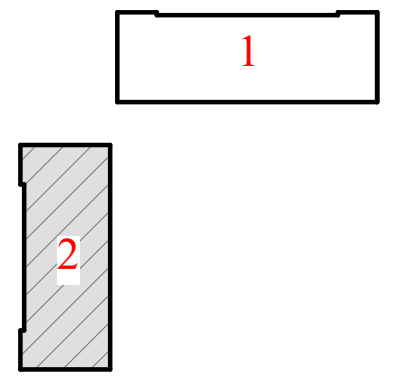

დამკვეთი
შპს "ბალავარი"

მრავალფუნქციური კომპლექსი (ბლოკი "2")

ქ. თბილისი, ჩოლოყაშვილის ქუჩის და "დოსააფი"-ს შენობის მიმდებარე (ს/კ 01.17.14.003.002)

კონსტრუქციული ნაწილი (კორექტირება)

მონოლითური რიგელი მრ-3

კ-05

დირექტორი — ზ. კიზირია
მთ. არქიტექტორი — ნ. ქვარცხავა
კონსტრუქტორი — ზ. კიზირია

შ.პ.ს. "დილემა"
ქ. თბილისი ბახტრიონის №39
მობ. +995 599 51 07 14

მრ-4

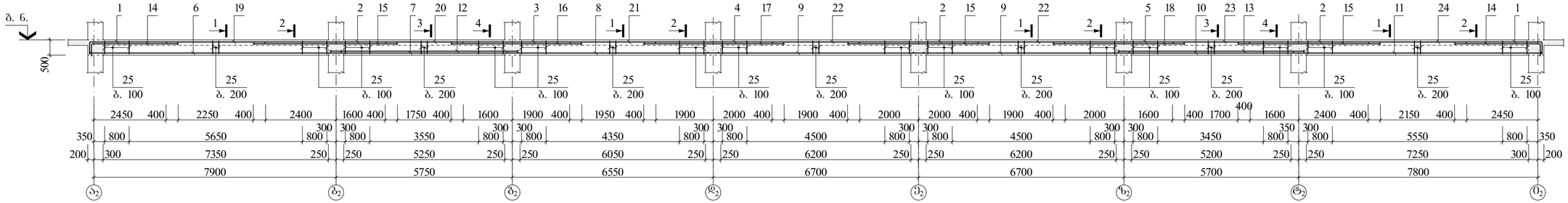

ხედი "1"

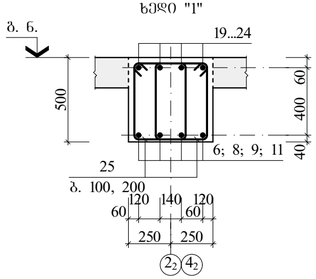

ხედი "2"

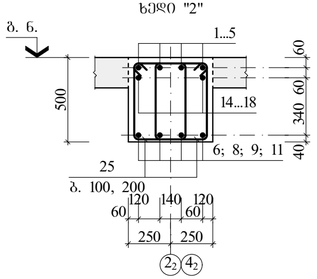

ხედი "3"

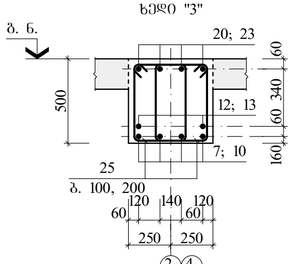

ხედი "4"

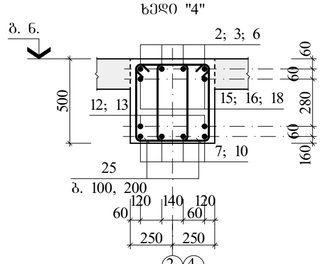

მონოლითური კონსტრუქციების ელემენტების სპეციფიკაცია

ფენა	პოზ.	აღნიშვნა	დასახელება	რაოდ.	ერთ.ელ. მასა, კგ	ბეტონი მ³
			მრ-4			B30 კლ. (მ400) 10,88
			დეტალები			
	1	400 2990	Φ22 A500C L=3390	8	10,10	
	2		Φ22 A500C L=4800	12	14,30	
	3		Φ22 A500C L=4300	4	12,18	
	4		Φ22 A500C L=4700	8	14,00	
	5		Φ22 A500C L=4400	4	13,12	
	6		Φ20 A500C L=8230	4	20,33	
	7		Φ20 A500C L=6130	4	15,14	
	8		Φ20 A500C L=6930	4	17,12	
	9		Φ20 A500C L=7080	8	17,50	
	10		Φ20 A500C L=6080	4	15,02	
	11		Φ20 A500C L=8130	4	20,08	
	12		Φ25 A500C L=6130	2	23,60	
	13		Φ25 A500C L=6080	2	23,41	
	14	400 2930	Φ25 A500C L=3330	4	11,82	
	15		Φ25 A500C L=4800	6	9,74	
	16		Φ25 A500C L=4300	2	16,56	
	17		Φ25 A500C L=4700	2	18,10	
	18		Φ25 A500C L=4400	2	16,94	

მონოლ. კონსტრუქციების ელემენტების სპეციფიკაცია (გაბარძ.)

ფენა	პოზ.	აღნიშვნა	დასახელება	რაოდ.	ერთ.ელ. მასა, კგ	ბეტონი მ³
			მრ-4			–
			დეტალები			
	19		Φ12 A500C L=3050	4	2,71	
	20		Φ12 A500C L=2550	4	2,26	
	21		Φ12 A500C L=2750	4	2,44	
	22		Φ12 A500C L=2700	8	2,40	
	23		Φ12 A500C L=2500	4	2,22	
	24		Φ12 A500C L=2950	4	2,62	
	25	290 530 820	Φ8 A240C L=1640	560	0,65	

ლითონის ხარჯის უწყისი ერთ ელემენტზე, კგ

ელემენტის მარკა	არმატურის ნაკეთობა									საერთო ხარჯი
	არმატურის კლასი									
	A240C			A500C						
	Φ8	–	ჯამი	Φ12	Φ20	Φ22	Φ25	–	ჯამი	
მრ-4	364,00	–	364,00	68,20	490,76	483,60	302,94	–	1345,50	1709,50

A 3X3

თბილისი 2023

შენიშვნა

1. ძირითადი კონსტრუქციის შუაბა ნახაზების უწყისი და სანიმუო მრავალველობა იხ. შუფრ. კ-01;
2. მონოლითური რიგელების მარკირების ბეტონი იხ. შუფრ. კ-02;
3. მონოლითური რიგელი მრ-4 დამუშავებულია "2" ლითისათვის.

სიტუაციური ჭრილი

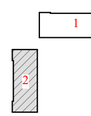

დამკვეთი
შპს "ბალავარი"

მრავალსფუნქციური კომპლექსი (ბლოკი "2")

ქ. თბილისი, ჩოლოყაშვილის ქუჩის და "დოსაავო"-ს შესახვის მიმდებარე (ს/კ 01.17.14.003.002)

კონსტრუქციული ნაწილი (კორექტირება)

მონოლითური რიგელი მრ-4

კ-06

დირექტორი ხ. კიზირია
მთ. არქიტექტორი ნ. ძპარცხაპა
კონსტრუქტორი ხ. კიზირია

შ.პ.ს. "დილება"

ქ. თბილისი ბახტრიონის №39
მობ. +995 599 51 07 14

A 3X3	თბილისი 2023

მრ-5

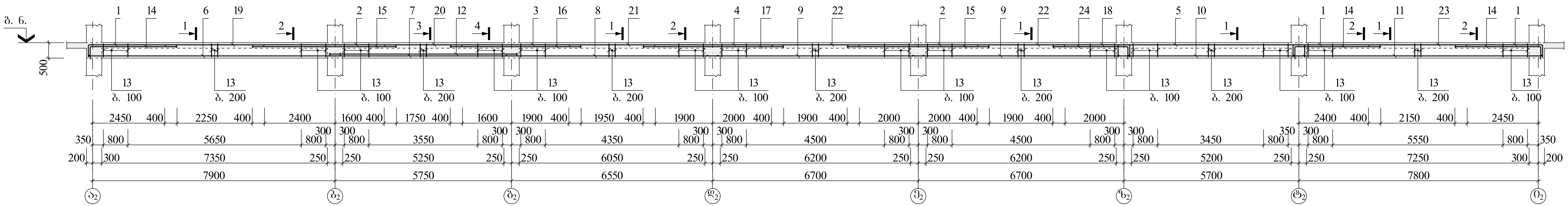

ხედი "1"

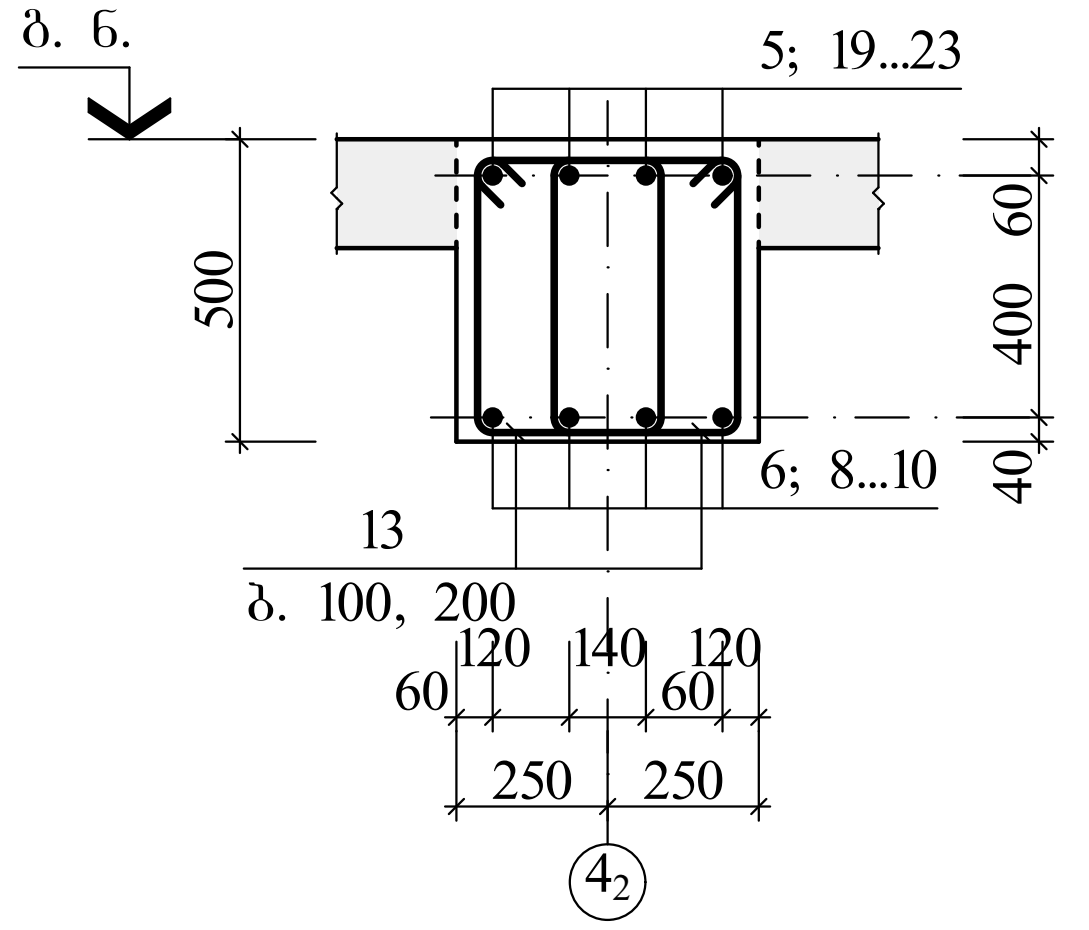

ხედი "2"

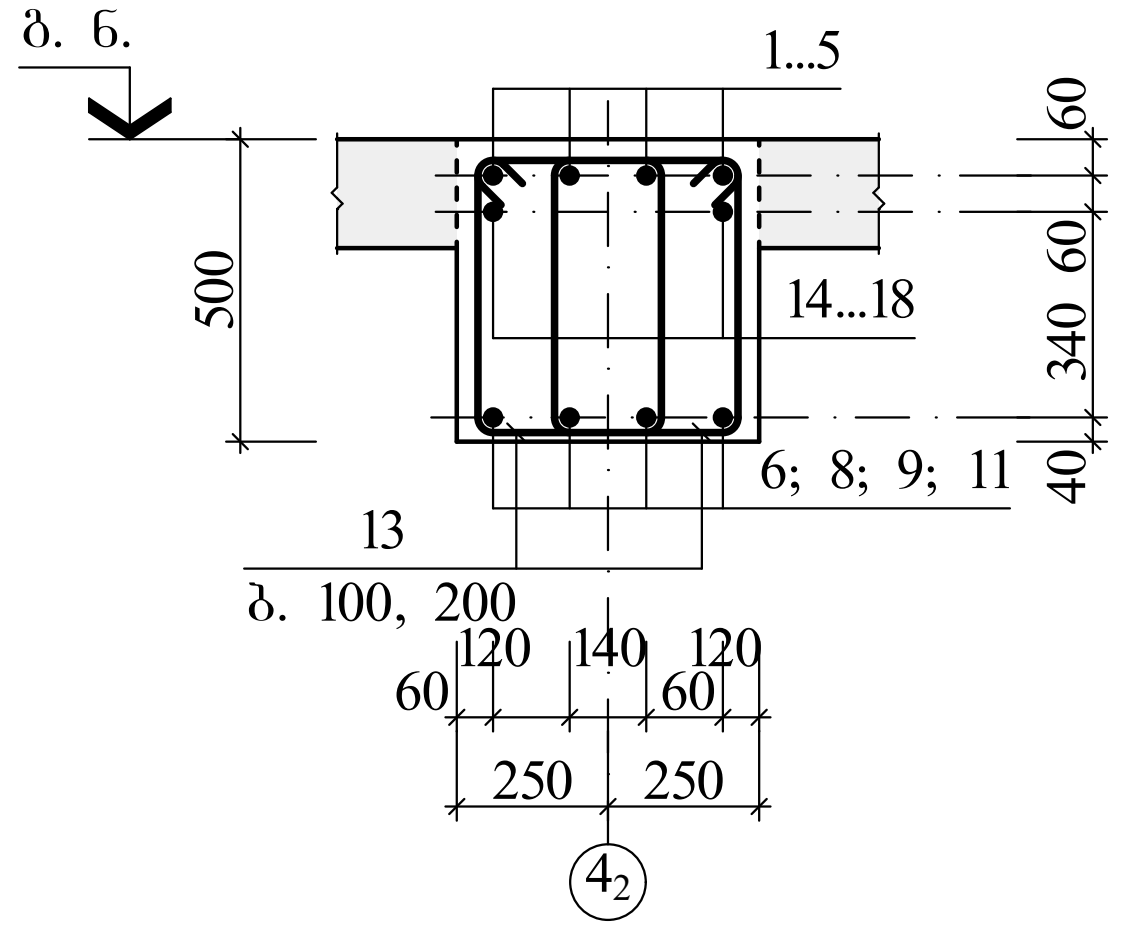

ხედი "3"

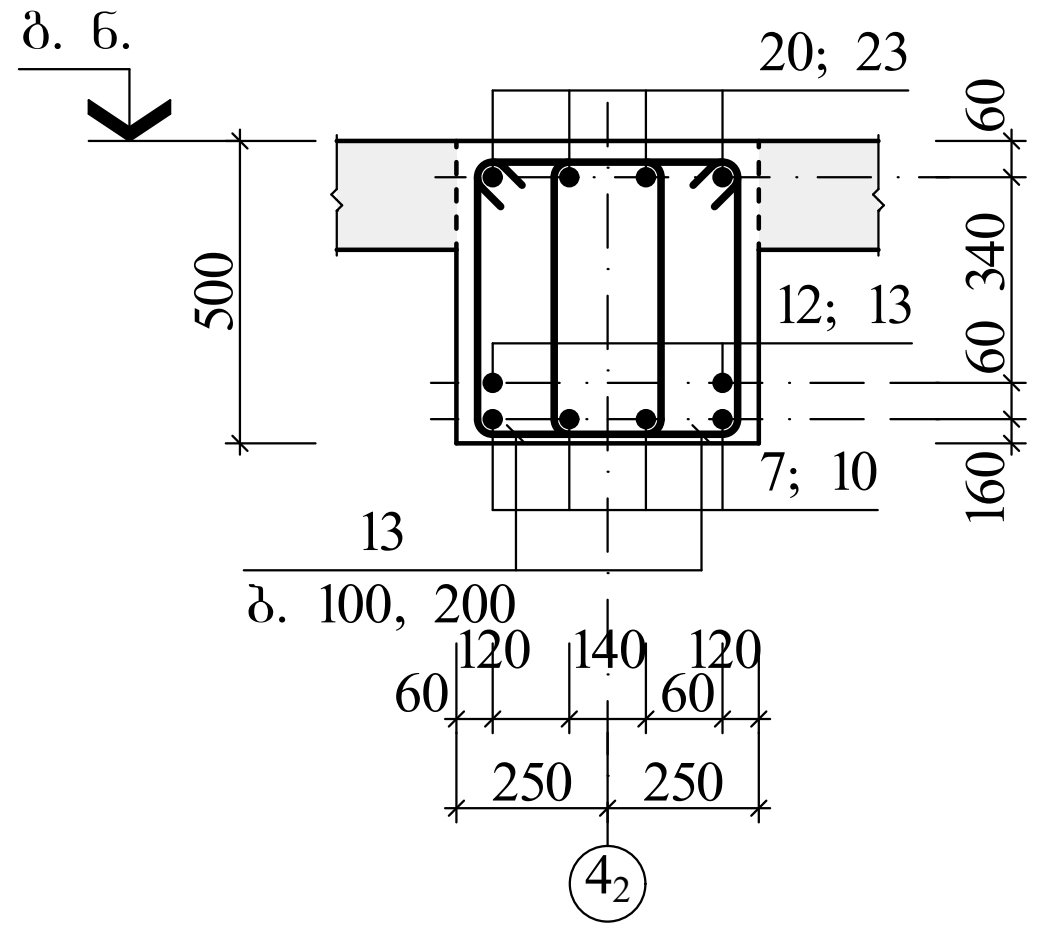

ხედი "4"

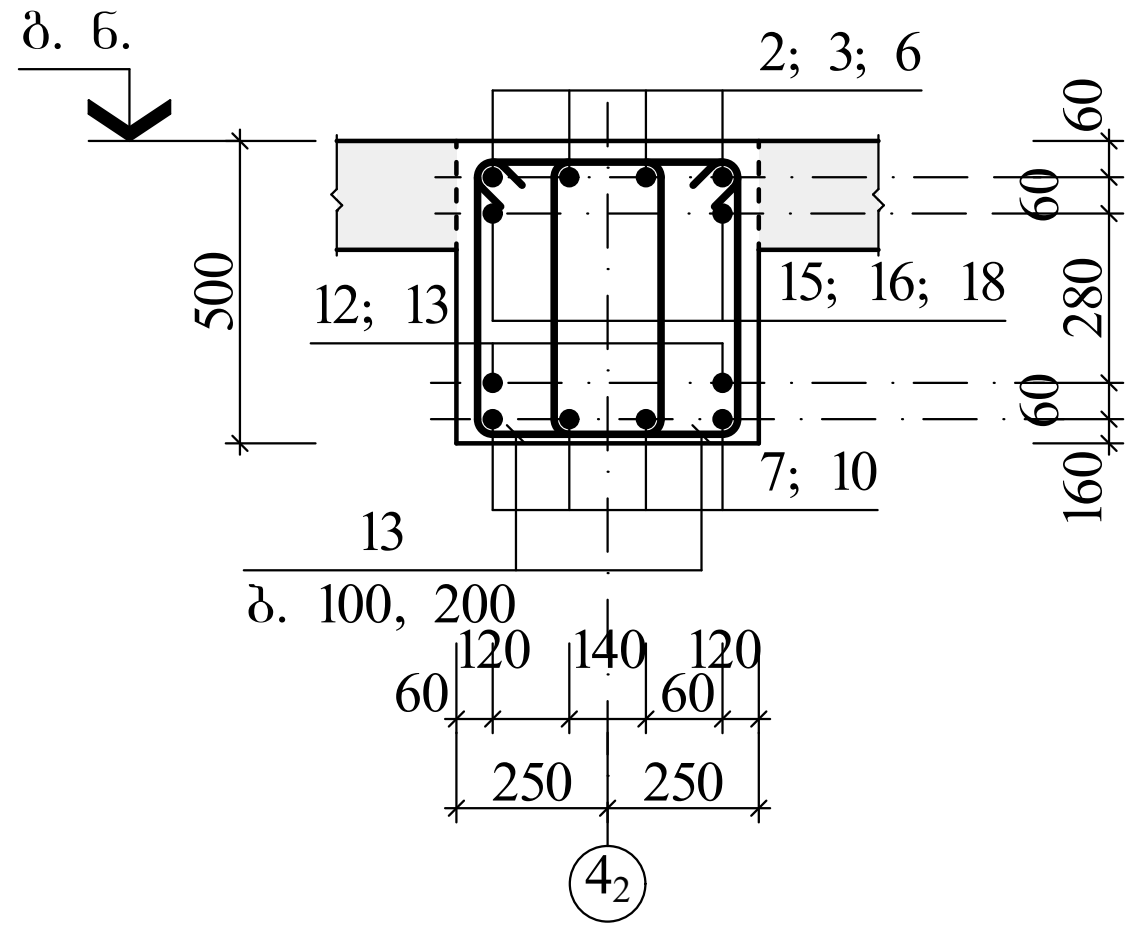

მონოლითური კონსტრუქციების ელემენტების სპეციფიკაცია

ფურც.	პოზ.	აღნიშვნა	დასახელება	რაოდ.	ერთ.ელ. მასა, კგ	ბეტონი მ³
			მრ-5			B30 კლ. (მ400) 10,88
			დეტალები			
	1	400 / 2990	Φ22 A500C L=3390	12	10,10	
	2		Φ22 A500C L=4800	12	14,30	
	3		Φ22 A500C L=4300	4	12,18	
	4		Φ22 A500C L=4700	8	14,00	
	5	400 / 6080	Φ22 A500C L=6880	4	20,50	
	6		Φ20 A500C L=8230	4	20,33	
	7		Φ20 A500C L=6130	4	15,14	
	8		Φ20 A500C L=6930	4	17,12	
	9		Φ20 A500C L=7080	8	17,50	
	10		Φ20 A500C L=6080	4	15,02	
	11		Φ20 A500C L=8130	4	20,08	
	12		Φ25 A500C L=6130	2	23,60	
	13	290 / 530 / 820	Φ8 A240C L=1640	560	0,65	
	14	400 / 2930	Φ25 A500C L=3330	6	11,82	
	15		Φ25 A500C L=4800	4	9,74	
	16		Φ25 A500C L=4300	2	16,56	
	17		Φ25 A500C L=4700	2	18,10	
	18	400 / 2580	Φ22 A500C L=2990	4	8,91	

მონოლ. კონსტრუქციების ელემენტების სპეციფიკაცია (გაგრძ.)

ფურც.	პოზ.	აღნიშვნა	დასახელება	რაოდ.	ერთ.ელ. მასა, კგ	ბეტონი მ³
			მრ-5			–
			დეტალები			
	19		Φ12 A500C L=3050	4	2,71	
	20		Φ12 A500C L=2550	4	2,26	
	21		Φ12 A500C L=2750	4	2,44	
	22		Φ12 A500C L=2700	8	2,40	
	23		Φ12 A500C L=2950	4	2,62	
	24	400 / 2520	Φ25 A500C L=2920	2	11,24	

ლითონის ხარჯის უწყისი ერთ ელემენტზე, კგ

ელემენტის მარკა	არმატურის ნაკეთობა									საერთო ხარჯი
	არმატურის კლასი									
	A240C			A500C						
	Φ8	–	ჯამი	Φ12	Φ20	Φ22	Φ25	–	ჯამი	
მრ-5	364,00	–	364,00	59,32	490,76	571,16	248,88	–	1370,12	1734,12

შენიშვნა

1. ძირითადი კომპლექტის მუშა ნახაზების უწყისი და საერთო მონაცემები იხ. ფურც. კ-01;
2. მონოლითური რიგელების მარკირების გეგმა იხ. ფურც. კ-02.

სიტუაციური სქემა

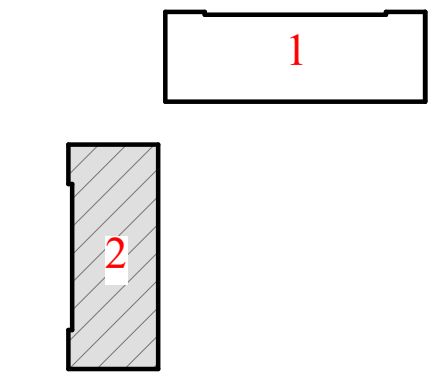

დამკვეთი
შპს "ზალავარი"

მრავალფუნქციური კომპლექსი (ბლოკი "2")

ქ. თბილისი, ჩოლოყაშვილის ქუჩის და "დოსააფი"-ს შენობის მიმდებარე (ს/კ 01.17.14.003.002)

კონსტრუქციული ნაწილი (კორექტირება)

მონოლითური რიგელი მრ-5

კ-07

დირექტორი ზ. კიზირია
მთ. არქიტექტორი ნ. ქვარცხავა
კონსტრუქტორი ზ. კიზირია

შ.პ.ს. "დილემა"
ქ. თბილისი ბახტრიონის №39
მობ. +995 599 51 07 14

მონოლითური სვეტებისა და დიაფრაგმების სამონტაჟო ბეგმა

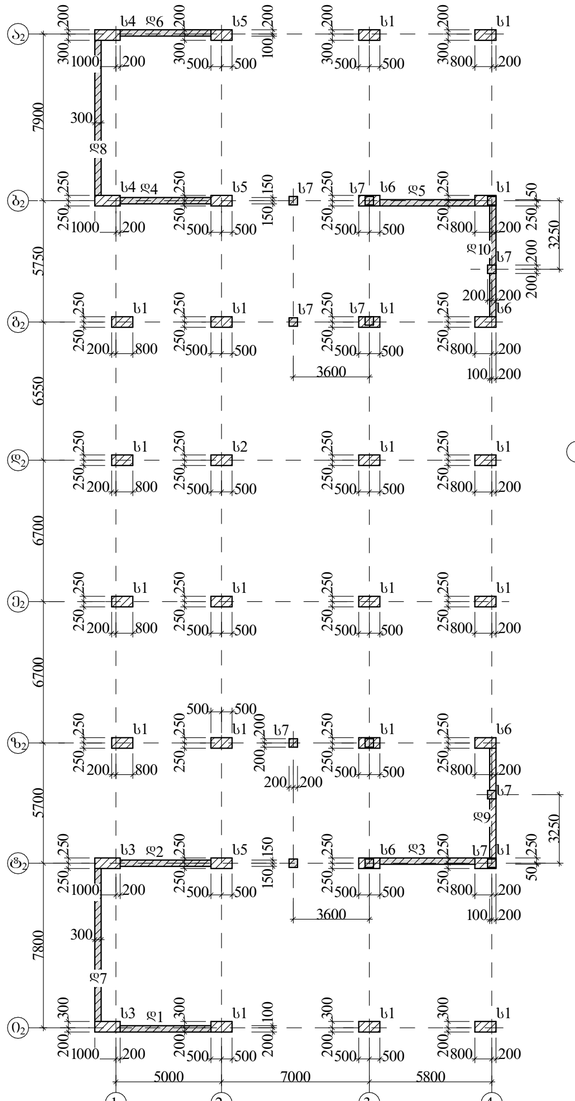

არმატ. შენაცვლებით გადაბმა

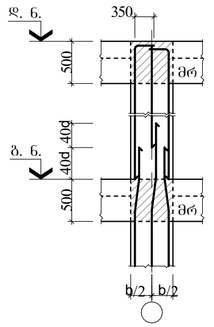

საკიდების განაწილება

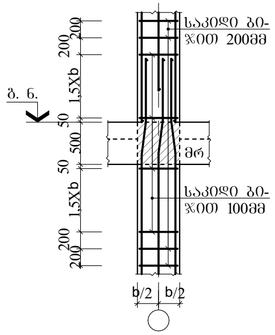

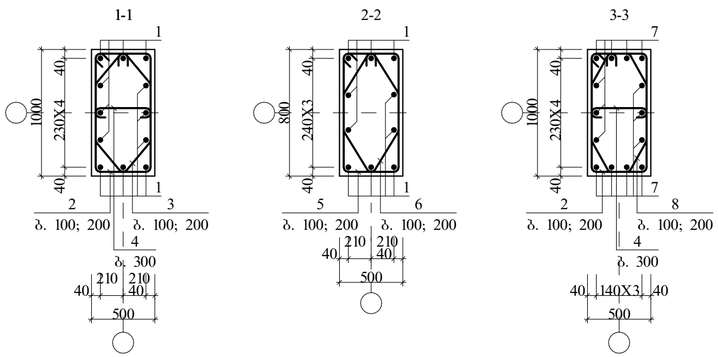

მს-1

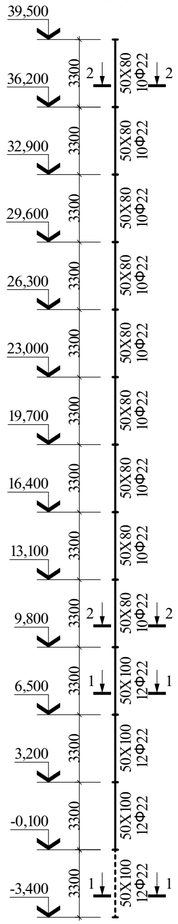

მს-2

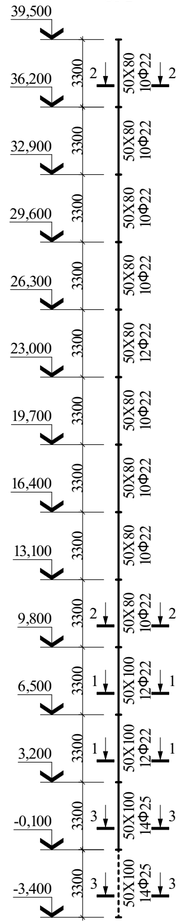

მონოლითური სვეტებისა და დიაფრაგმების სპეციფიკაცია

მარკა, პოზ.	აღნიშვნა	დასახელება	რაოდ.	ერთ.ელ. მასა, კგ	ბეტონი მ³
		მონოლითი სვეტი			
ს1		მს-1	20		18,48მ³
ს2		მს-2	1		18,48მ³
ს3	ზ. 10	მს-3	2		18,48მ³
ს4	ზ. 11	მს-4	2		18,48მ³
ს5	ზ. 12	მს-5	3		18,48მ³
ს6	ზ. 13	მს-6	4		18,48მ³
ს7	ზ. 14	მს-7	12		0,54მ³
		მონოლ. დიაფრაგმა			
დ1	ზ. 15	მდ-1	1		23,40მ³
დ2	ზ. 16	მდ-2	1		49,80მ³
დ3	ზ. 17	მდ-3	1		55,50მ³
დ4	ზ. 18	მდ-4	1		49,80მ³
დ5	ზ. 19	მდ-5	1		55,50მ³
დ6	ზ. 20	მდ-6	1		35,10მ³
დ7	ზ. 21	მდ-7	1		57,00მ³
დ8	ზ. 22	მდ-8	1		57,00მ³
დ9	ზ. 23	მდ-9	1		45,00მ³
დ10	ზ. 24	მდ-10	1		45,90მ³

მონოლ. კონსტრუქციების ელემენტების სპეციფიკაცია (ბაბრძ.)

ფენრძ.	პოზ.	აღნიშვნა	დასახელება			რაოდ.	ერთ.ელ. მასა, კგ	ბეტონი მ³
			მს-2					B30 კლ. (მ400) 18,48
			დეტალები					
	1	350 დაიჭრას	Φ22 A500C	L=519,90		ბრძ. მ	1549,30	
	2	450 1050 1500	Φ8 A240C	L=3000		76	1,20	
	3	500 740 1240	Φ8 A240C	L=2480		38	1,00	
	4	450 50	Φ8 A240C	L=550		40	0,22	
	5	450 850 1300	Φ8 A240C	L=2600		189	1,03	
	6	340 700 1040	Φ8 A240C	L=2080		189	0,82	
	7		Φ25 A500C	L=134,40		ბრძ. მ	517,44	
	8	480 830 1310	Φ8 A240C	L=2620		38	1,03	

ლითონის ხარჯის უწყისი ერთ ელემენტზე, კგ

ელემენტის მარკა	არმატურის ნაკეთობა							საერთო ხარჯი
	არმატურის კლასი							
	A240C			A500C				
	Φ8	–	ჯამი	Φ22	Φ25	–	ჯამი	
მს-1	525,65	–	525,65	1881,87	–	–	1881,87	2407,52
მს-2	524,90	–	524,90	1549,30	517,44	–	2066,74	2591,64

მონოლითური კონსტრუქციების ელემენტების სპეციფიკაცია

ფენრძ.	პოზ.	აღნიშვნა	დასახელება			რაოდ.	ერთ.ელ. მასა, კგ	ბეტონი მ³
			მს-1					B30 კლ. (მ400) 18,48
			დეტალები					
	1	350 დაიჭრას	Φ22 A500C	L=631,50		ბრძ. მ	1881,87	
	2	450 1050 1500	Φ8 A240C	L=3000		76	1,20	
	3	500 740 1240	Φ8 A240C	L=2480		76	1,00	
	4	450 50	Φ8 A240C	L=550		40	0,22	
	5	450 850 1300	Φ8 A240C	L=2600		189	1,03	
	6	340 700 1040	Φ8 A240C	L=2080		189	0,82	

A 3X3 | თბილისი 2023

შენიშვნა

1. ძირითადი კონსტრუქციის შეშა ნახაზების უწყისი და საერთო მონაცემები იხ. შეშ.ნაც. კ-01

ცვლილების არსებობის შემთხვევაში ფაქტობრივი ნაკეთობებია დამონტაჟებული

ტიტულის ფურცელი

1

2

დამკვეთი
შპს "ბალაჯარი"

მრავალსართულიანი კომპლექსი (ბლოკი "2")

ქ. თბილისი, ჩოლოყაშვილის ქუჩის და "ფონაყვი"-ს შენობის მიმდებარე
(ს/კ 01.17.14.003.002)

კონსტრუქციული ნაწილი

მონოლითური სვეტებისა და დიაფრაგმების სამონტაჟო ბეგმა

კ-09

დირექტორი ხ. კიზირია
მთ. არქიტექტორი ნ. ძვარცხავა
კონსტრუქტორი ხ. კიზირია

შ.პ.ს. "დილეგა"

ქ. თბილისი ბახტრიონის №39
მოს. +995 599 51 07 14

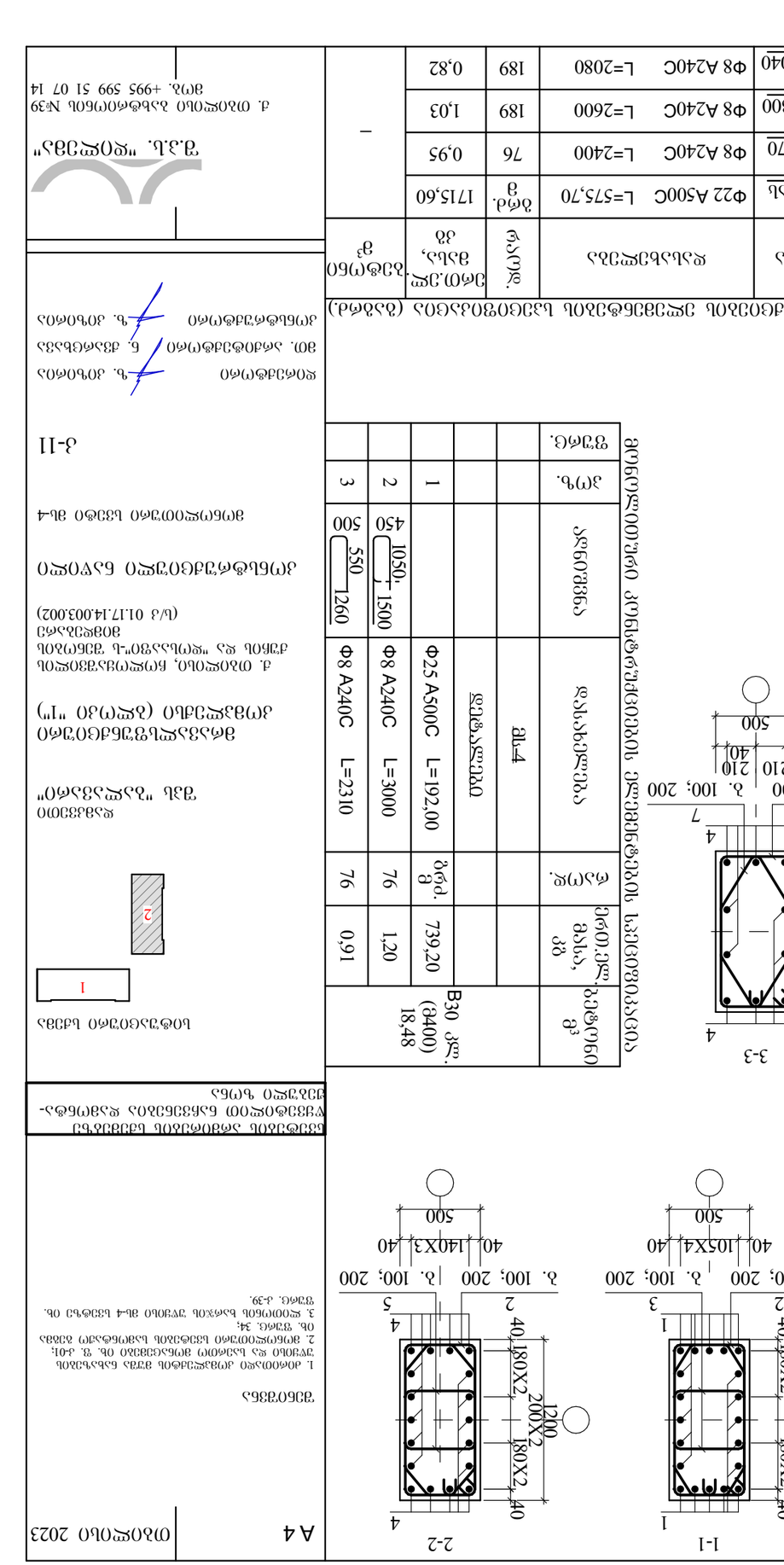

ელექტრონული ნუსხით ფორმირებული არმატურული ნაკეთობების სპეციფიკაცია (ბაზებზე).

მარკა	ნაკეთობის ესკიზი	არმატურის კლასი, დიამეტრი მმ	ერთეულის წონა კგ	ნაკეთობის რაოდენობა ცალი	ჯამური წონა ტონა
1		Φ22 A500C L=5199,90	1549,30	4	6,197
		740, 1240, 500			
2		Φ8 A240C L=2480	1,00	38	0,038
		450, 50			
3		Φ8 A240C L=550	0,22	20	0,004
		850, 1300, 450			
4		Φ8 A240C L=2600	1,03	189	0,195
		700, 1040, 340			
5		Φ8 A240C L=2080	0,82	189	0,155

ელექტრონული ნუსხით ფორმირებული ცალკეული ნაკეთობების სპეციფიკაცია (ბაზებზე).

მარკა	ნაკეთობის ესკიზი	არმატურის კლასი, დიამეტრი მმ	ერთეულის წონა კგ	ნაკეთობის რაოდენობა ცალი	ჯამური წონა ტონა
1		Φ22 A500C L=172,80	1270, 1500, 1050, 630, 450	3	0,571
2		Φ8 A240C L=3000	1500, 1050, 630, 450	76	0,228
3		Φ8 A240C L=2400	1270, 1500, 1050, 630, 450	76	0,182

ბეტონის ხარისხი B30 კლ. (მპა 18,48)

ბეტონის მოცულობა მ³	ბრტყ. მ	ვერტ. მ	ჯამური წონა ტონა
0,95	1,20	665,28	2,28
0,95	76	76	0,182

ბეტონის მოცულობა 2,28 მ³

ტექნიკური პირობები

1. ბეტონის კლასი მოსალოდნელი ექსპლუატაციის პირობების მიხედვით F200 W6
2. ბეტონის დამცავი ფენის სისქე 30 მმ
3. ფოლადის ღეროების შეერთება ელექტროშედუღებით
4. ნაკეთობების ზედაპირის დამუშავება ცემენტის ხსნარით
5. ნაკეთობების ტრანსპორტირება და მონტაჟი ამწით

ნაკეთობების ელექტრონული ნუსხით ფორმირებული ნაკეთობების ნუსხა

მარკა	ნაკეთობის ესკიზი	არმატურის კლასი, დიამეტრი მმ	ერთეულის წონა კგ	ნაკეთობის რაოდენობა ცალი	ჯამური წონა ტონა
1		Φ22 A500C L=5750,70	1715,60	4	6,862
		630, 1270, 500			
2		Φ8 A240C L=2400	0,95	76	0,072
		850, 1300, 450			
3		Φ8 A240C L=2600	1,03	189	0,195
		700, 1040, 340			
4		Φ8 A240C L=2080	0,82	189	0,155

ელექტრონული ნუსხით ფორმირებული ცალკეული ნაკეთობების სპეციფიკაცია (ბაზებზე).

მარკა	ნაკეთობის ესკიზი	არმატურის კლასი, დიამეტრი მმ	ერთეულის წონა კგ	ნაკეთობის რაოდენობა ცალი	ჯამური წონა ტონა
1		Φ22 A500C L=192,00	1500, 1050, 450	3	0,576
2		Φ8 A240C L=3000	1500, 1050, 630, 450	76	0,228
3		Φ8 A240C L=2310	1260, 550, 500	76	0,176

ბეტონის მოცულობა 2,28 მ³

ტექნიკური პირობები

1. ბეტონის კლასი მოსალოდნელი ექსპლუატაციის პირობების მიხედვით F200 W6
2. ფოლადის ღეროების შეერთება ელექტროშედუღებით
3. ფოლადის ნაკეთობების ანტიკოროზიული დაცვა ცემენტის ხსნარით
4. ნაკეთობების ტრანსპორტირება და მონტაჟი ამწით

ელექტრონული ნუსხით ფორმირებული ცალკეული ნაკეთობების სპეციფიკაცია (ბაზებზე).

მარკა	ნაკეთობის ესკიზი	არმატურის კლასი, დიამეტრი მმ	ერთეულის წონა კგ	ნაკეთობის რაოდენობა ცალი	ჯამური წონა ტონა
1		Φ22 A500C L=5750,70	1715,60	4	6,862
		630, 1270, 500			
2		Φ8 A240C L=2400	0,95	76	0,072
		850, 1300, 450			
3		Φ8 A240C L=2600	1,03	189	0,195
		700, 1040, 340			
4		Φ8 A240C L=2080	0,82	189	0,155

ბეტონის მოცულობა 2,28 მ³

ტექნიკური პირობები

1. ბეტონის კლასი მოსალოდნელი ექსპლუატაციის პირობების მიხედვით F200 W6
2. ფოლადის ღეროების შეერთება ელექტროშედუღებით
3. ფოლადის ნაკეთობების ანტიკოროზიული დაცვა ცემენტის ხსნარით
4. ნაკეთობების ტრანსპორტირება და მონტაჟი ამწით

ელექტრონული ნუსხით ფორმირებული ცალკეული ნაკეთობების სპეციფიკაცია (ბაზებზე).

მარკა	ნაკეთობის ესკიზი	არმატურის კლასი, დიამეტრი მმ	ერთეულის წონა კგ	ნაკეთობის რაოდენობა ცალი	ჯამური წონა ტონა
1		Φ22 A500C L=5199,90	1549,30	4	6,197
		740, 1240, 500			
2		Φ8 A240C L=2480	1,00	38	0,038
		450, 50			
3		Φ8 A240C L=550	0,22	20	0,004
		850, 1300, 450			
4		Φ8 A240C L=2600	1,03	189	0,195
		700, 1040, 340			
5		Φ8 A240C L=2080	0,82	189	0,155

ბეტონის მოცულობა 2,28 მ³

ტექნიკური პირობები

1. ბეტონის კლასი მოსალოდნელი ექსპლუატაციის პირობების მიხედვით F200 W6
2. ფოლადის ღეროების შეერთება ელექტროშედუღებით
3. ფოლადის ნაკეთობების ანტიკოროზიული დაცვა ცემენტის ხსნარით
4. ნაკეთობების ტრანსპორტირება და მონტაჟი ამწით

ელექტრონული ნუსხით ფორმირებული ცალკეული ნაკეთობების სპეციფიკაცია (ბაზებზე).

მარკა	ნაკეთობის ესკიზი	არმატურის კლასი, დიამეტრი მმ	ერთეულის წონა კგ	ნაკეთობის რაოდენობა ცალი	ჯამური წონა ტონა
1		Φ22 A500C L=5750,70	1715,60	4	6,862
		630, 1270, 500			
2		Φ8 A240C L=2400	0,95	76	0,072
		850, 1300, 450			
3		Φ8 A240C L=2600	1,03	189	0,195
		700, 1040, 340			
4

მს-5

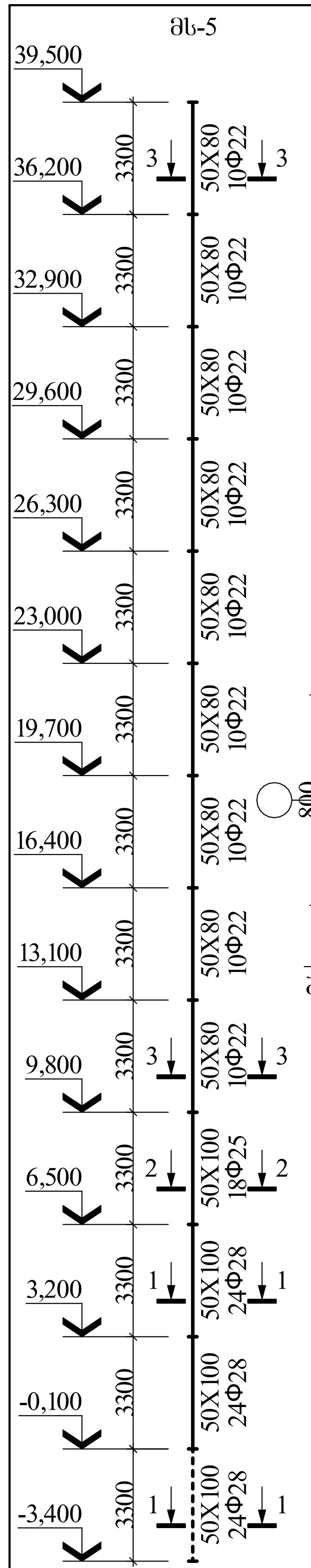

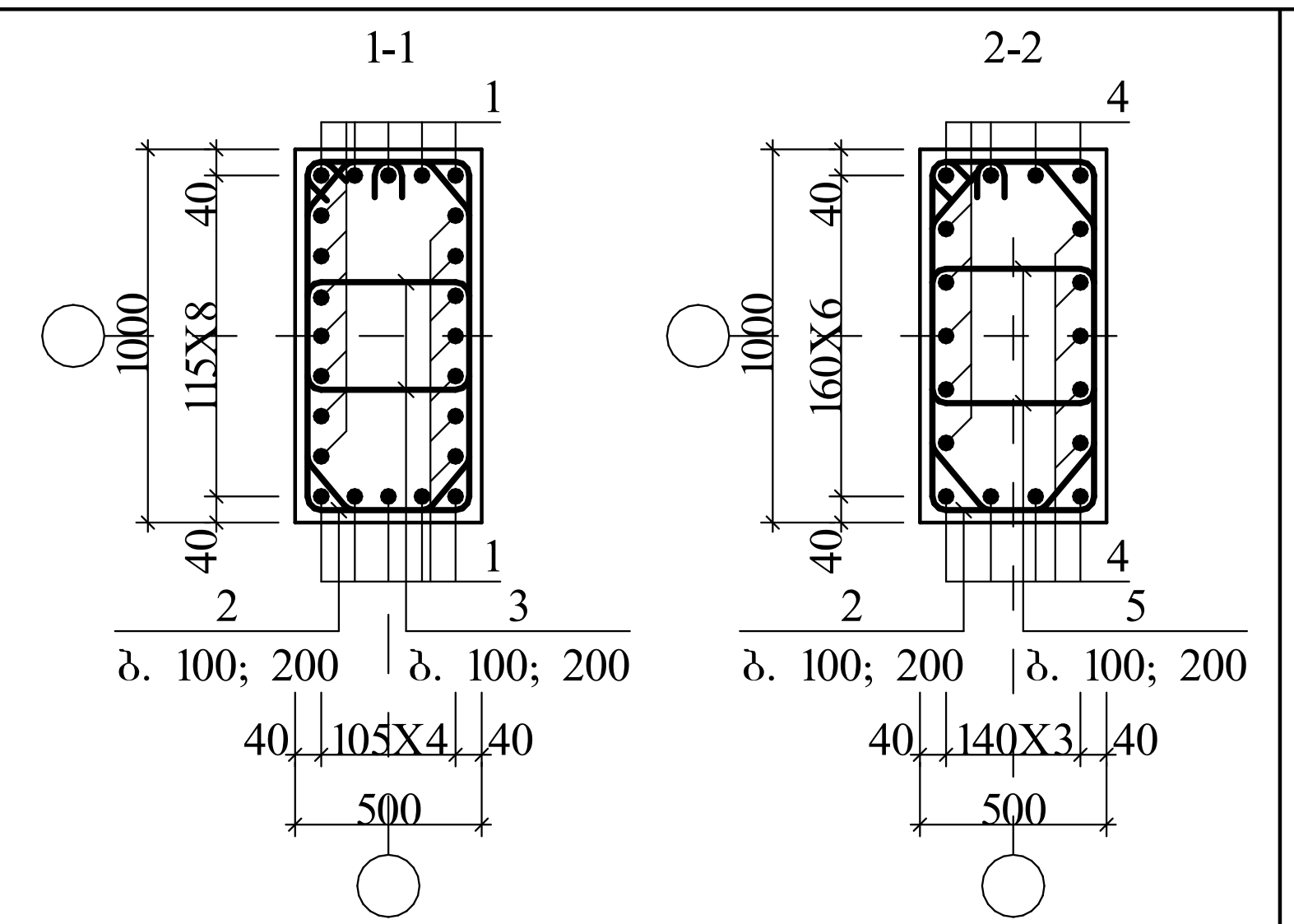

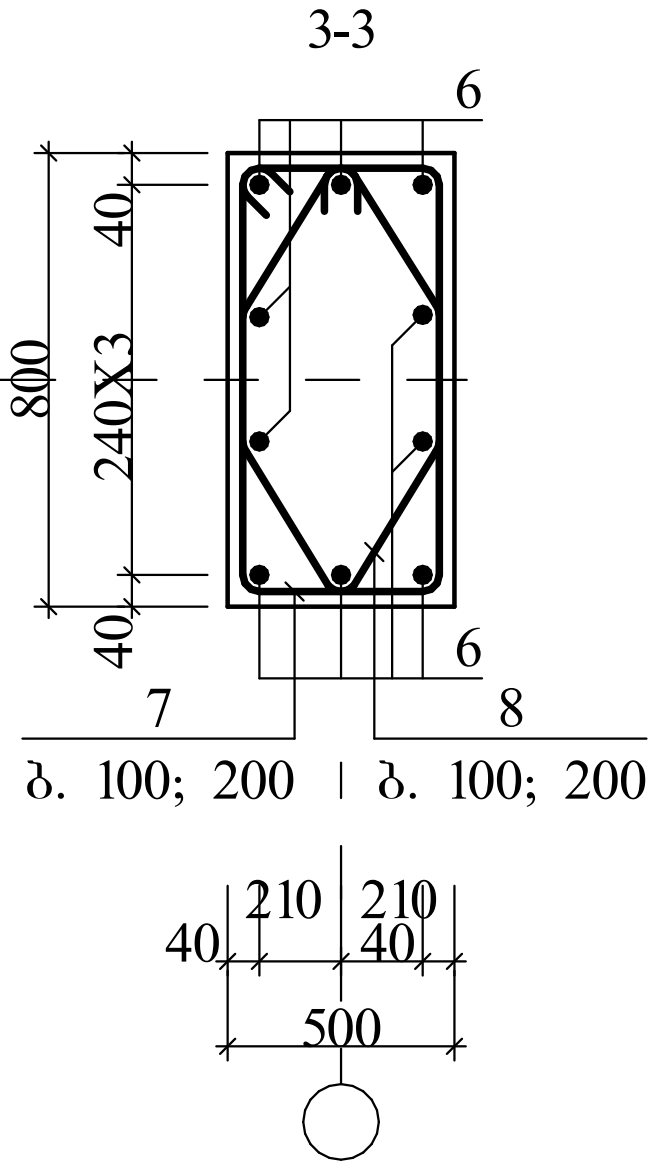

მონოლითური კონსტრუქციების ელემენტების სპეციფიკაცია

ფურც.	პოზ.	აღნიშვნა	დასახელება	რაოდ.	ერთ.ელ. მასა, კგ	ბეტონი მ³
			მს-5			B30 კლ. (მ400) 18,48
			დეტალები			
	1		Φ28 A500C L=360,00	გრძ. მ	1738,80	
	2	450 / 1050 / 1500	Φ8 A240C L=3000	76	1,20	
	3	480 / 510 / 1200	Φ8 A240C L=2190	114	0,87	

მონოლ. კონსტრუქციების ელემენტების სპეციფიკაცია (გაგრძ.)

ფურც.	პოზ.	აღნიშვნა	დასახელება	რაოდ.	ერთ.ელ. მასა, კგ	ბეტონი მ³
	4		Φ25 A500C L=86,40	გრძ. მ	332,64	–
	5	500 / 630 / 1270	Φ8 A240C L=2400	38	0,95	
	6	350 დაიჭრას	Φ22 A500C L=408,30	გრძ. მ	1216,73	
	7	450 / 850 / 1300	Φ8 A240C L=2600	189	1,03	
	8	340 / 700 / 1040	Φ8 A240C L=2080	189	0,82	

A 4 | თბილისი 2023

შენიშვნა

1. ძირითადი კომპლექტის მუშა ნახაზების უწყისი და საერთო მონაცემები იხ. ფ. კ-01;
2. მონოლითური სვეტების სამონტაჟო გეგმა იხ. ფურც. 34;
3. ლითონის ხარჯის უწყისი მს-3 სვეტზე იხ. ფურც. კ-39.

სვეტების არმირების სქემებზე წყვეტილით ნაჩვენებია დამონტაჟებული ზონა

სიტუაციური სქემა

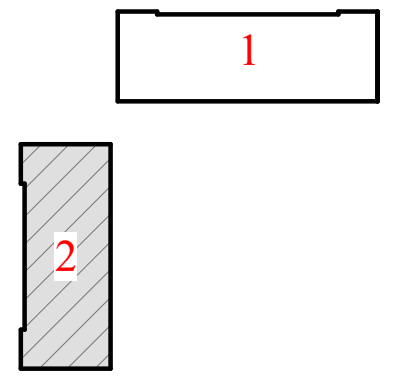

დამკვეთი
შპს "ბალავარი"

მრავალფუნქციური კომპლექსი (ბლოკი "1")

ქ. თბილისი, ჩოლოყაშვილის ქუჩის და "დოსააფი"-ს შენობის მიმდებარე (ს/კ 01.17.14.003.002)

კონსტრუქციული ნაწილი

მონოლითური სვეტი მს-5

კ-12

დირექტორი ზ. კიზირია
მთ. არქიტექტორი ნ. ქვარცხავა
კონსტრუქტორი ზ. კიზირია

შ.პ.ს. "დილემა"
ქ. თბილისი ბახტრიონის №39
მობ. +995 599 51 07 14

მს-6

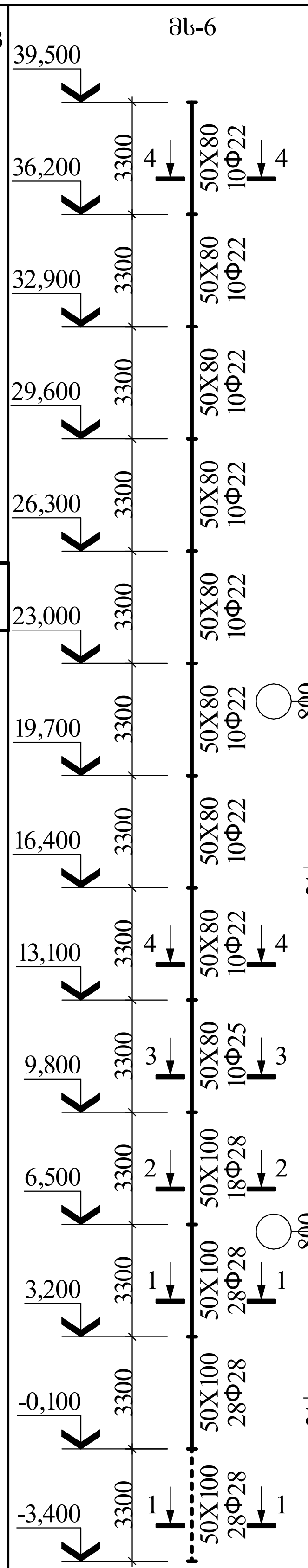

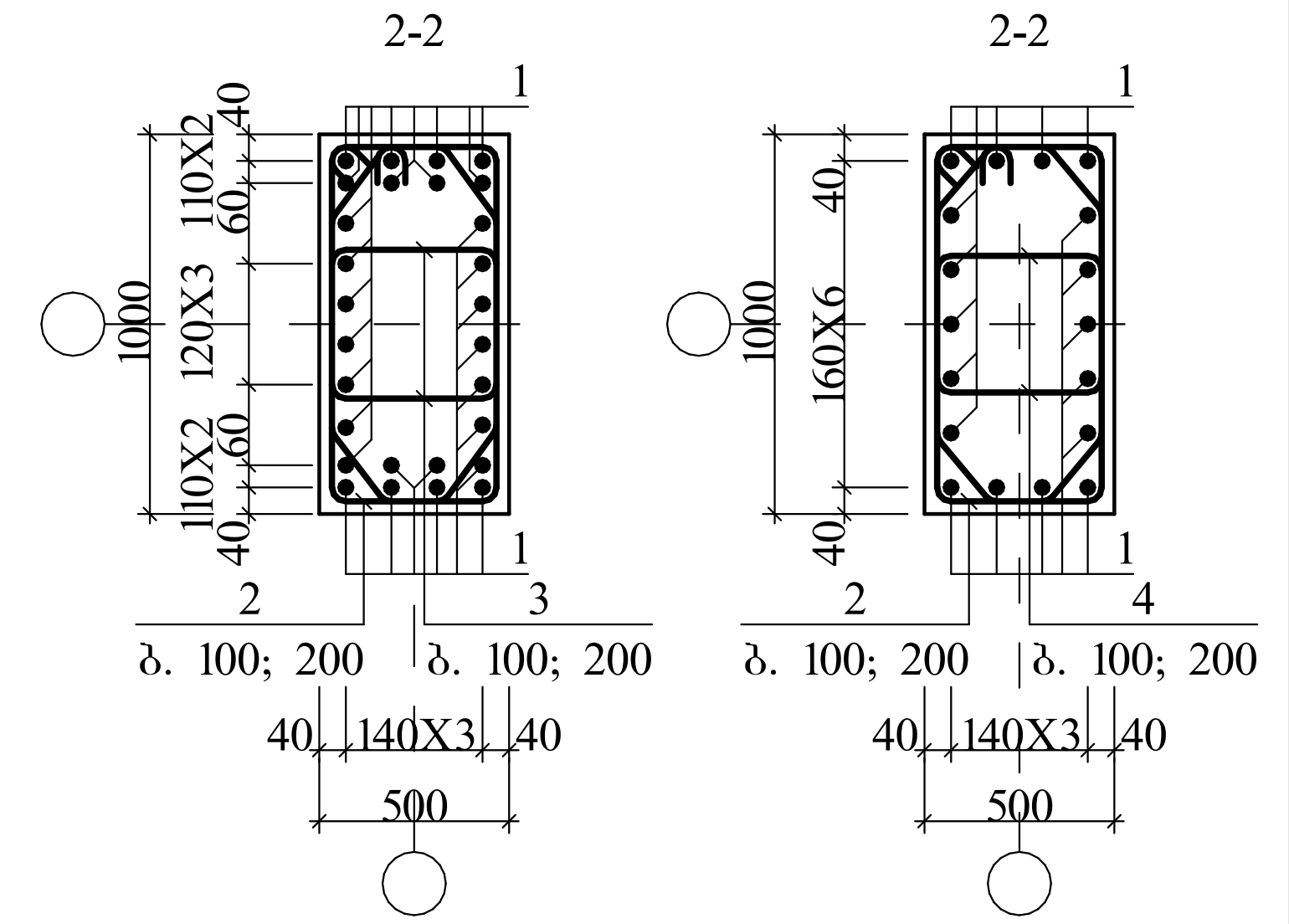

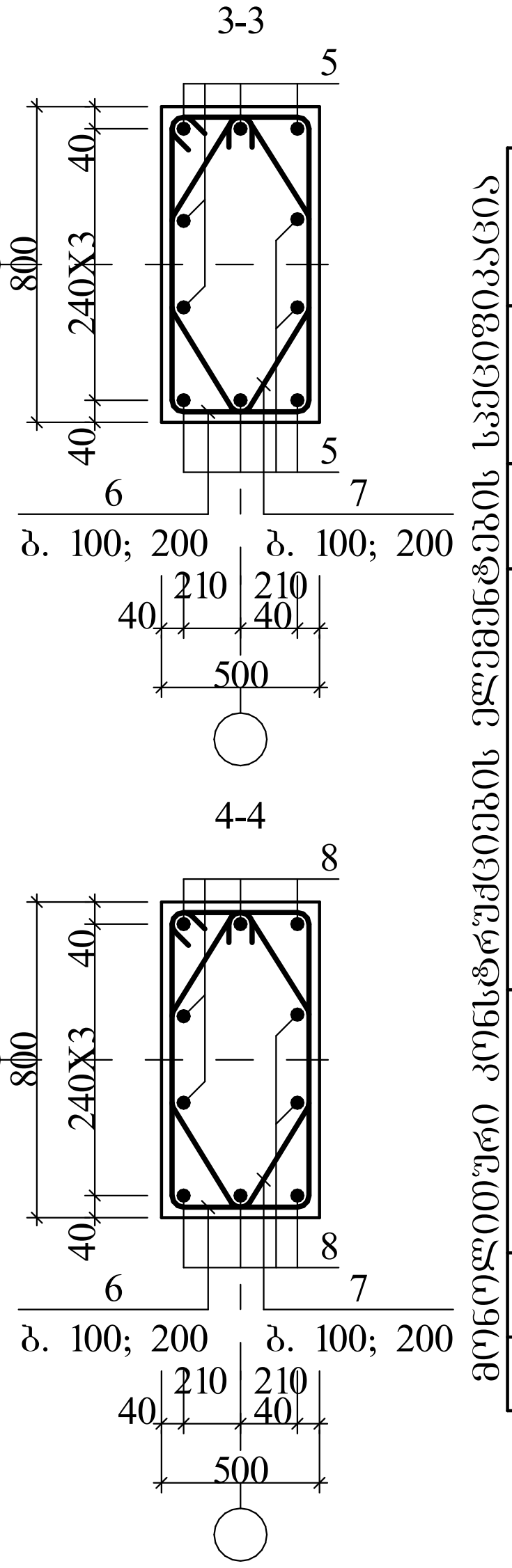

მონოლითური კონსტრუქციების ელემენტების სპეციფიკაცია

ფურც.	პოზ.	აღნიშვნა	დასახელება	რაოდ.	ერთ.ელ. მასა, კგ	ბეტონი მ³
			მს-6			B30 კლ. (მ400) 18,48
			დეტალები			
	1		Φ28 A500C L=510,00	გრძ. მ	2463,30	
	2	450 / 1050 / 1500	Φ8 A240C L=3000	76	1,20	
	3	500 / 640 / 1280	Φ8 A240C L=2420	114	0,96	

მონოლ. კონსტრუქციების ელემენტების სპეციფიკაცია (გაგრძ.)

ფურც.	პოზ.	აღნიშვნა	დასახელება	რაოდ.	ერთ.ელ. მასა, კგ	ბეტონი მ³
	4	500 / 630 / 1270	Φ8 A240C L=2400	38	0,95	–
	5		Φ25 A500C L=48,00	გრძ. მ	184,80	
	6	450 / 850 / 1300	Φ8 A240C L=2600	189	1,03	
	7	340 / 700 / 1040	Φ8 A240C L=2080	189	0,82	
	8	350 დაიჭრას	Φ22 A500C L=361,80	გრძ. მ	1078,16	

A 4 | თბილისი 2023

შენიშვნა

1. ძირითადი კომპლექტის მუშა ნახაზების უწყისი და საერთო მონაცემები იხ. ფ. კ-01;
2. მონოლითური სვეტების სამონტაჟო გეგმა იხ. ფურც. 34;
3. ლითონის ხარჯის უწყისი მს-4 სვეტზე იხ. ფურც. კ-39.

სვეტების არმირების სქემებზე წყვეტილით ნაჩვენებია დამონტაჟებული ზონა

სიტუაციური სქემა

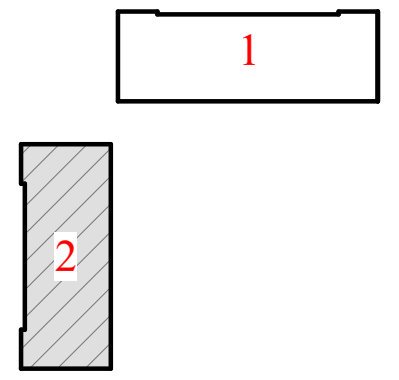

დამკვეთი
შპს "ბალავარი"

მრავალფუნქციური კომპლექსი (ბლოკი "1")

ქ. თბილისი, ჩოლოყაშვილის ქუჩის და "დოსააფი"-ს შენობის მიმდებარე (ს/კ 01.17.14.003.002)

კონსტრუქციული ნაწილი

მონოლითური სვეტი მს-6

კ-13

დირექტორი ზ. კიზირია
მთ. არქიტექტორი ნ. ქვარცხავა
კონსტრუქტორი ზ. კიზირია

შ.პ.ს. "დილემა"
ქ. თბილისი ბახტრიონის №39
მობ. +995 599 51 07 14

მს-7

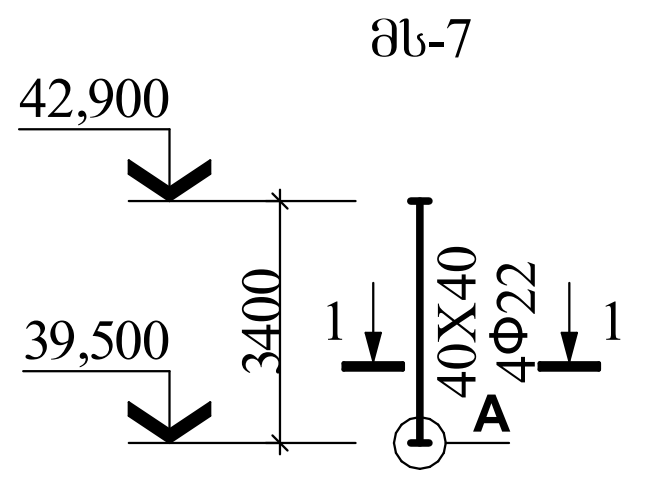

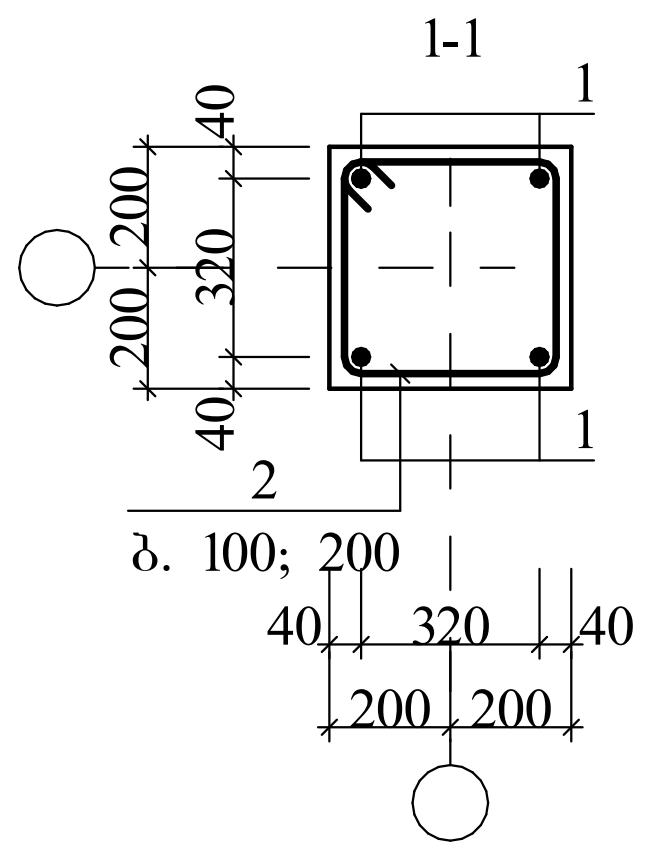

კვანძი "A"

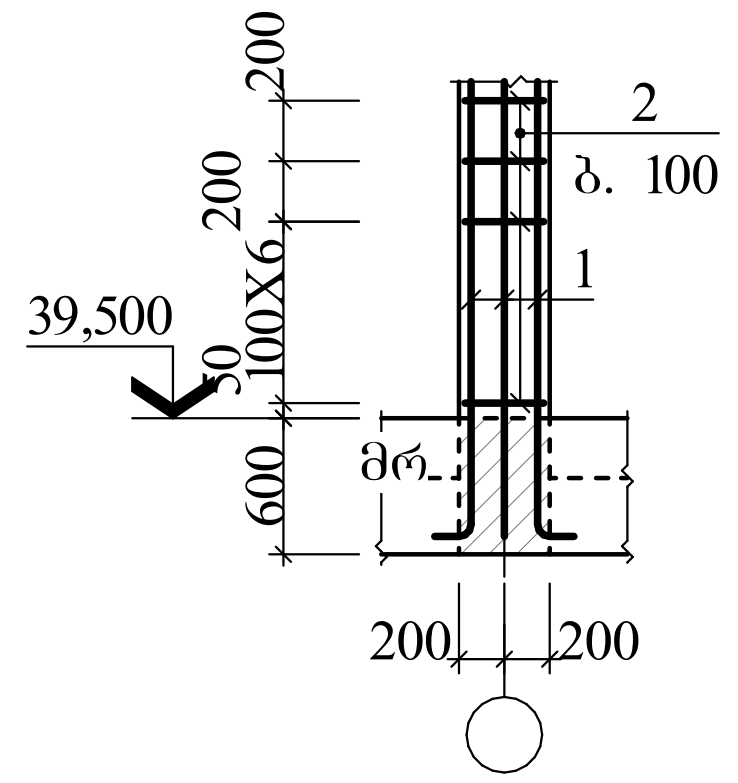

მონოლითური კონსტრუქციების ელემენტების სპეციფიკაცია

ფურც.	პოზ.	აღნიშვნა	დასახელება	რაოდ.	ერთ.ელ. მასა, კგ	ბეტონი მ³
			მს-7			B30 კლ. (მ400) 0,54
			დეტალები			
	1	350 / 3950	Φ22 A500C L=4300	4	12,81	
	2	350 / 450 / 800	Φ8 A240C L=1600	22	0,63	

ლითონის ხარჯის უწყისი ერთ ელემენტზე, კგ

ელემენტის მარკა	არმატურის ნაკეთობა / არმატურის კლასი: A240C Φ8	A240C –	A240C ჯამი	A500C Φ22	A500C Φ25	A500C Φ28	A500C ჯამი	საერთო ხარჯი
მს-3	555,45	–	555,45	1549,30	665,28	–	2214,58	2770,03
მს-4	582,21	–	582,21	1715,60	739,20	–	2454,80	3037,01
მს-5	576,13	–	576,13	1216,73	184,80	1738,80	3288,17	33864,30
მს-6	586,39	–	586,39	1078,16	517,44	2463,30	4058,90	4645,29
მს-7	13,86	–	13,86	51,24	–	–	51,24	65,10

A 4 | თბილისი 2023

შენიშვნა

1. ძირითადი კომპლექტის მუშა ნახაზების უწყისი და საერთო მონაცემები იხ. ფ. კ-01;
2. მონოლითური სვეტების სამონტაჟო გეგმა იხ. ფურც. 34.

სიტუაციური სქემა

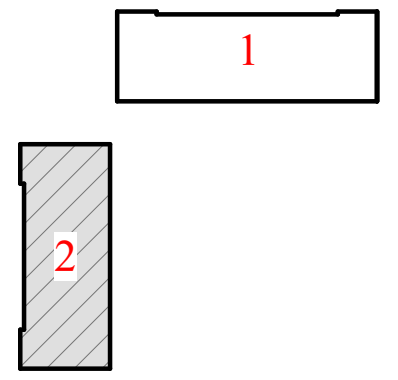

დამკვეთი
შპს "ბალავარი"

მრავალფუნქციური კომპლექსი (ბლოკი "1")

ქ. თბილისი, ჩოლოყაშვილის ქუჩის და "დოსააფი"-ს შენობის მიმდებარე (ს/კ 01.17.14.003.002)

კონსტრუქციული ნაწილი

მონოლითური სვეტი მს-7

კ-14

დირექტორი ზ. კიზირია
მთ. არქიტექტორი ნ. ქვარცხავა
კონსტრუქტორი ზ. კიზირია

შ.პ.ს. "დილემა"
ქ. თბილისი ბახტრიონის №39
მობ. +995 599 51 07 14

მონოლითური დიაფრაგმა მ.დ.-1 (1 ც.)
მ 1:100

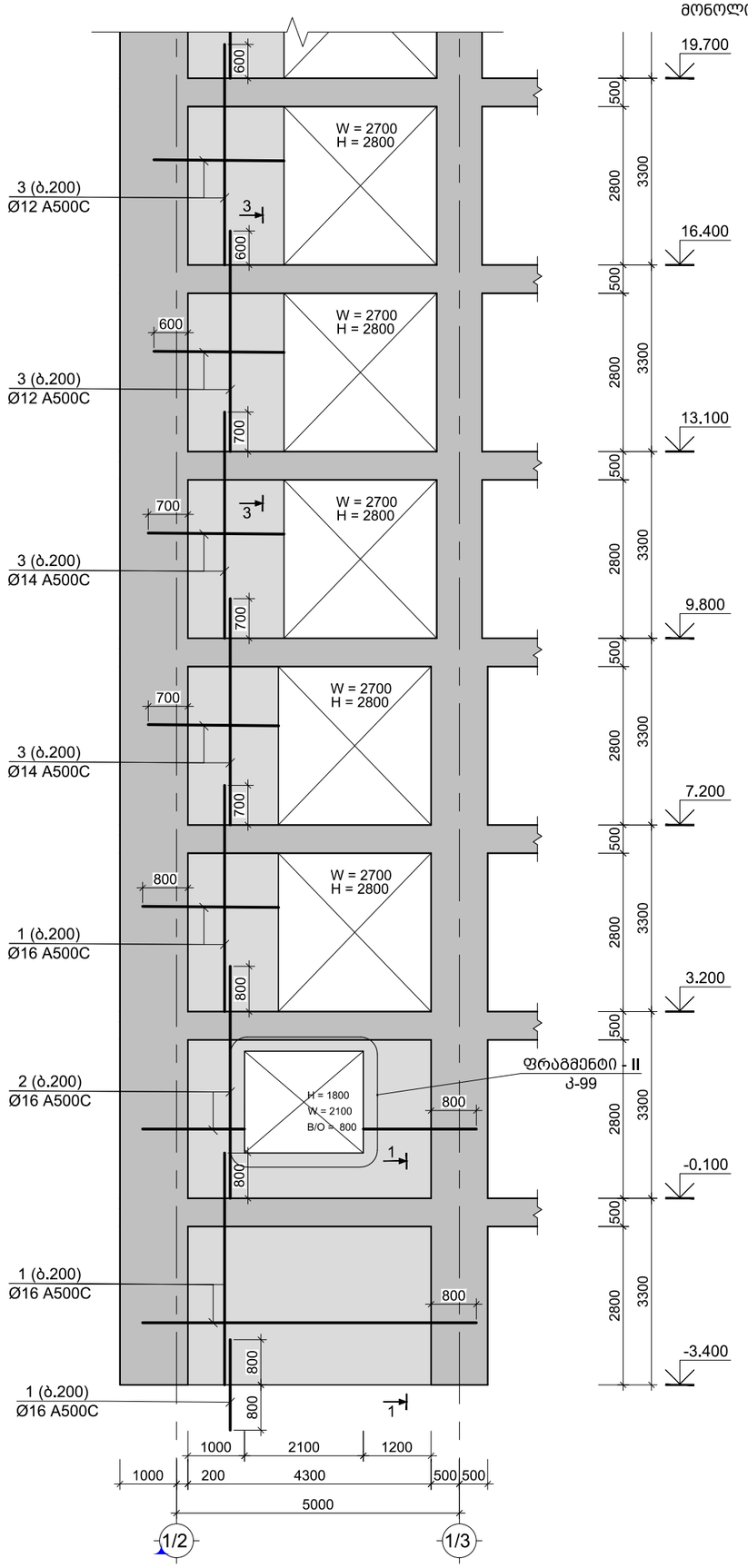

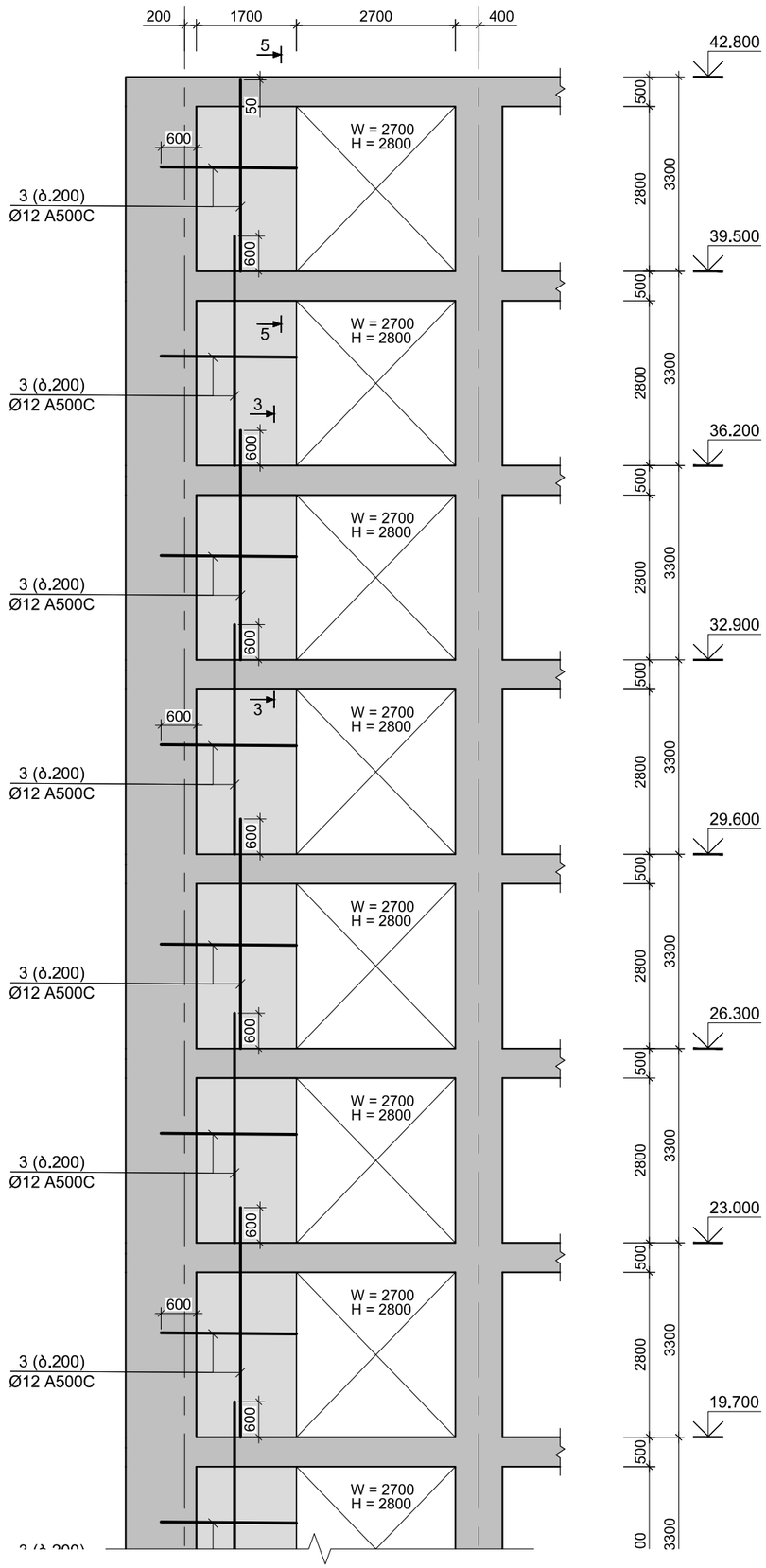

A 3 | თბილისი 2023

შენიშვნა:

1. ძირითადი კომპლექტის მუშა ნახაზების უწყისი და საერთო მონაცემები იხ. ფურც. კ-01;

2. მონოლითურ დიაფრაგმებში ღიობების მიბმები დაზუსტდეს პროექტის არქიტექტურული ნაწილის მიხედვით;

სიტუაციური სქემა

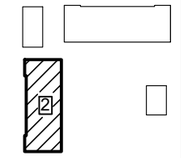

დამკვეთი
შპს "ბალავარი"

მრავალფუნქციური კომპლექსი
(ბლოკი "2")

ქ. თბილისი, ჩოლოყაშვილის ეკუჩის და "დოსააფის"-ს შენობის მიმდებარე
(ს/კ 01.17.14.003.002)

კონსტრუქციული ნაწილი

მონოლითური დიაფრაგმა მ.დ.- 1

კ-15

დირექტორი	ზ. კიზირია
მთ. არქიტექტორი	ნ. ქვარცხავა
კონსტრუქტორი	ზ. კიზირია
შეასრულა	თ. მორალიშვილი

შ.პ.ს. "დილემა"

ქ. თბილისი ბახტრიონის N39
მობ. +995 599 51 07 14

მონოლითური დიაფრაგმა მ.დ.-2 (1 ც.)
მ 1:100

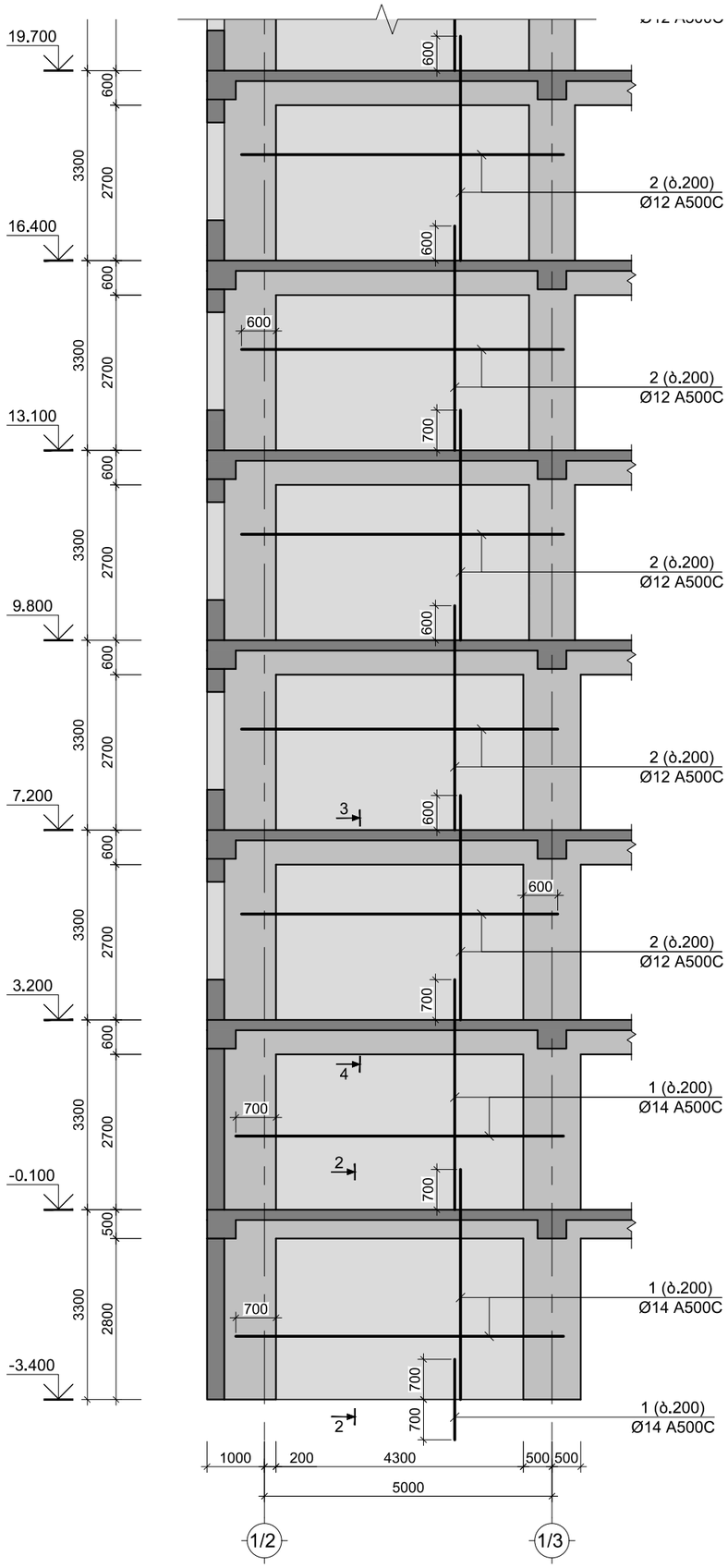

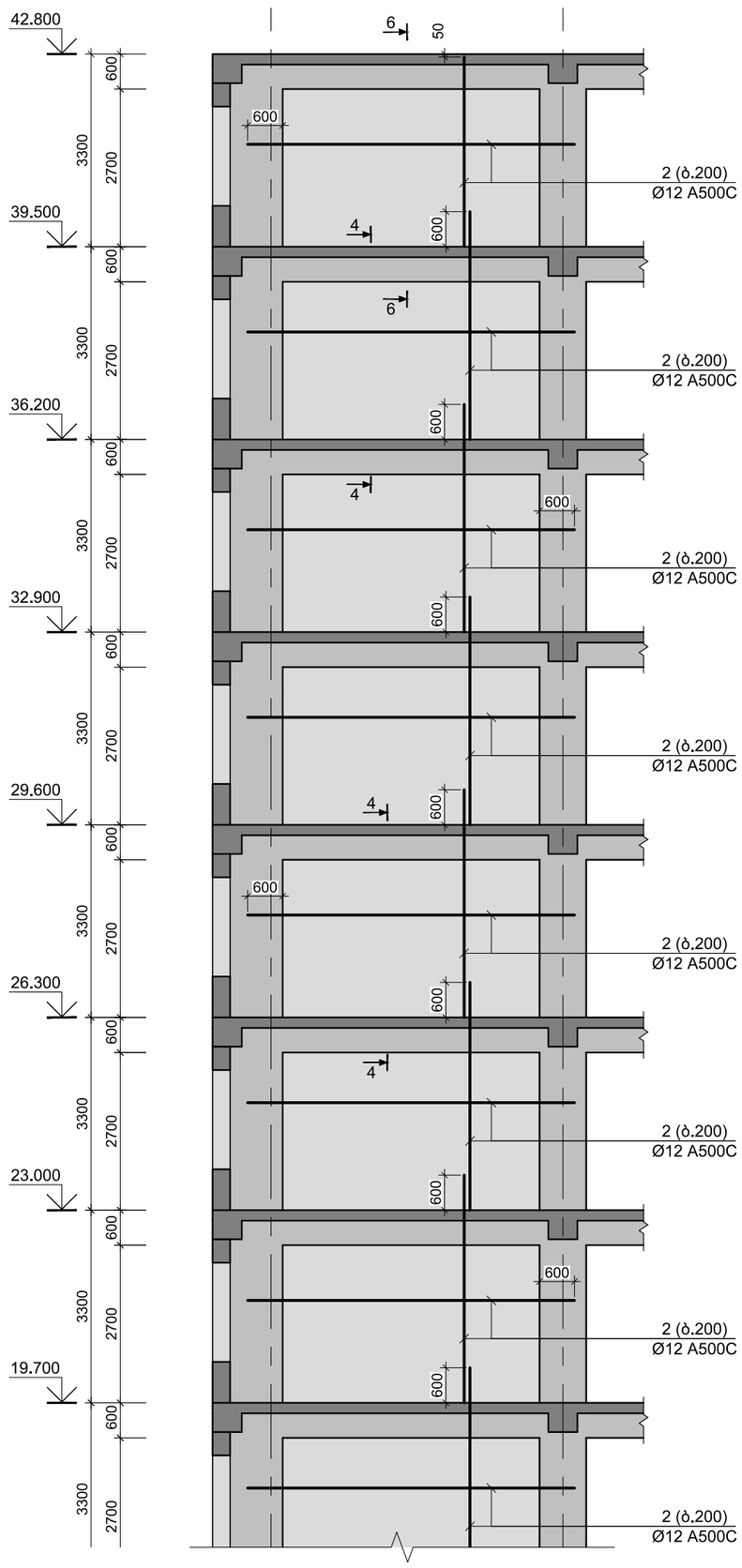

შენიშვნა:

1. ძირითადი კომპლექტის მუშა ნახაზების უწყისი და საერთო მონაცემები იხ. ფურც. კ-01;

2. მონოლითურ დიაფრაგმებში ღიობების მიბმები დაზუსტდეს პროექტის არქიტექტურული ნაწილის მიხედვით;

სიტუაციური სქემა

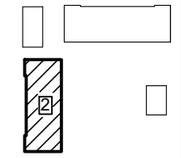

დამკვეთი
შპს "ბალავარი"

მრავალფუნქციური კომპლექსი
(ბლოკი "2")

ქ. თბილისი, ჩოლოყაშვილის ქუჩის და "დოსააფის"-ს შენობის მიმდებარე
(ს/კ 01.17.14.003.002)

კონსტრუქციული ნაწილი

მონოლითური დიაფრაგმა მ.დ.- 2

კ-16

დირექტორი	ზ. კიზირია
მთ. არქიტექტორი	ნ. ქვარცხავა
კონსტრუქტორი	ზ. კიზირია
შემასრულა	თ. მორალიშვილი

შ.პ.ს. "დილემა"
ქ. თბილისი ბახტრიონის N39
მობ. +995 599 51 07 14

A 3 | თბილისი 2023

მონოლითური დიაფრაგმა მ.დ.-3 (1 ც.)
მ 1:100

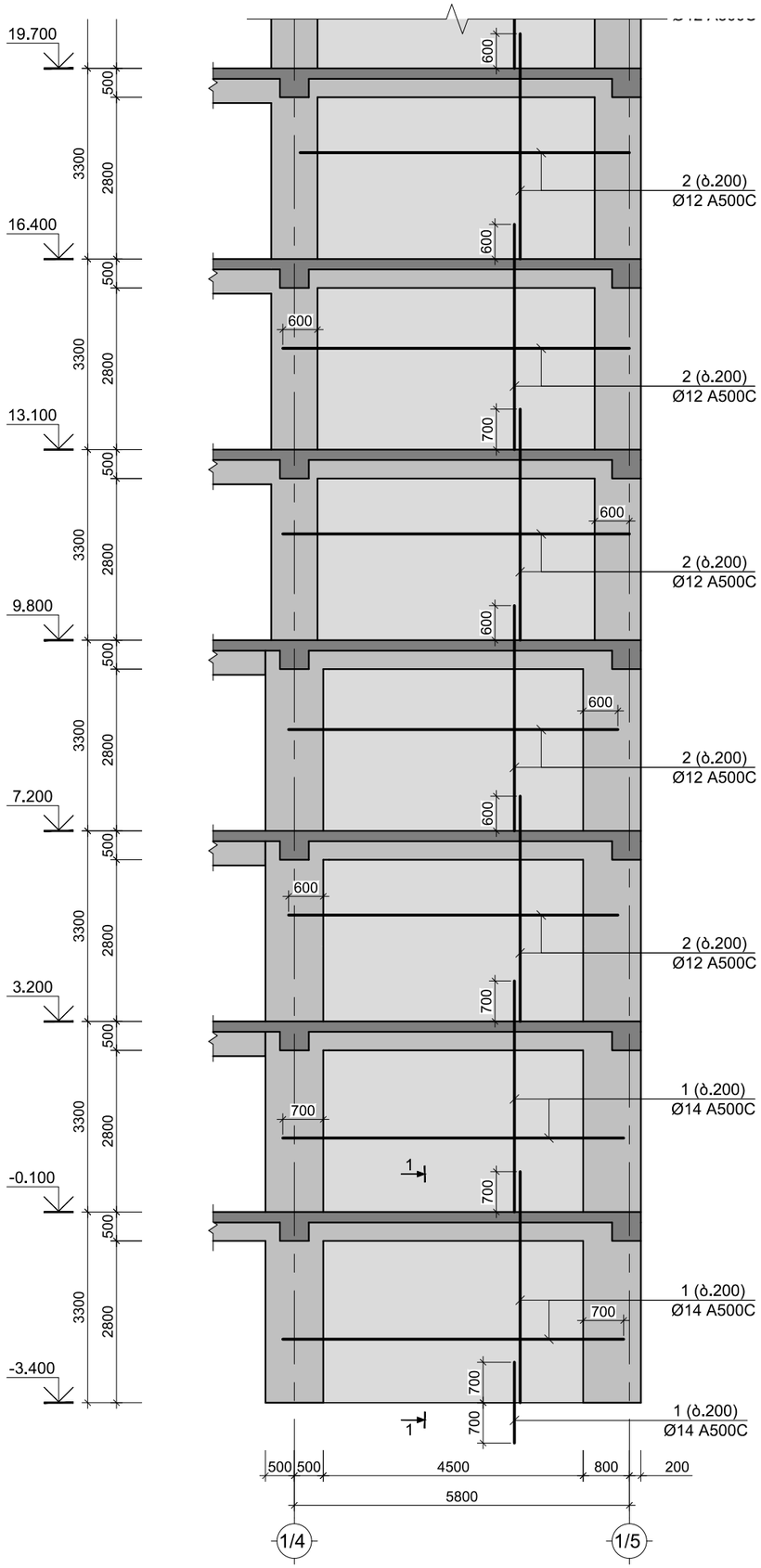

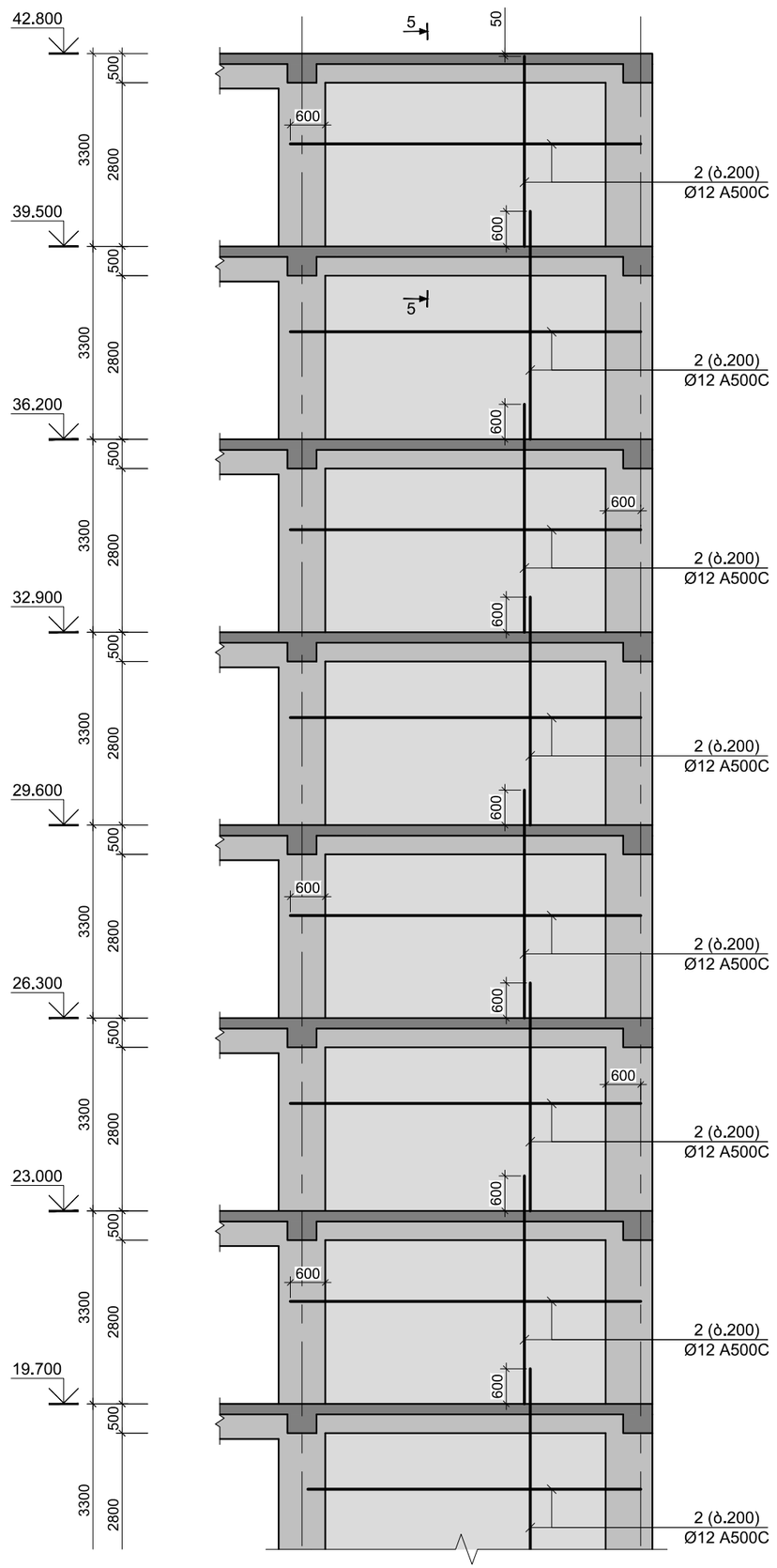

A 3	თბილისი 2023

შენიშვნა:

1. ძირითადი კომპლექტის მუშა ნახაზების უწყისი და საერთო მონაცემები იხ. ფურც. კ-01;

2. მონოლითურ დიაფრაგმებში ღიობების მიბმები დაზუსტდეს პროექტის არქიტექტურული ნაწილის მიხედვით;

სიტუაციური სქემა

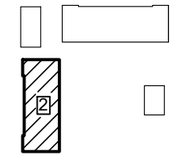

დამკვეთი
შპს "ბალავარი"

მრავალფუნქციური კომპლექსი
(ბლოკი "2")

ქ. თბილისი, ჩოლოყაშვილის ქუჩის და "დოსააფის"-ს შენობის მიმდებარე
(ს/კ 01.17.14.003.002)

კონსტრუქციული ნაწილი

მონოლითური დიაფრაგმა მ.დ.- 3

კ-17

დირექტორი	ზ. კიზირია
მთ. არქიტექტორი	ნ. ქვარცხავა
კონსტრუქტორი	ზ. კიზირია
შეასრულა	თ. მორალიშვილი

შ.პ.ს. "დილემა"

ქ. თბილისი ბახტრიონის N39
მობ. +995 599 51 07 14

მონოლითური დიაფრაგმა მ.დ.-4 (1 ც.)
მ 1:100

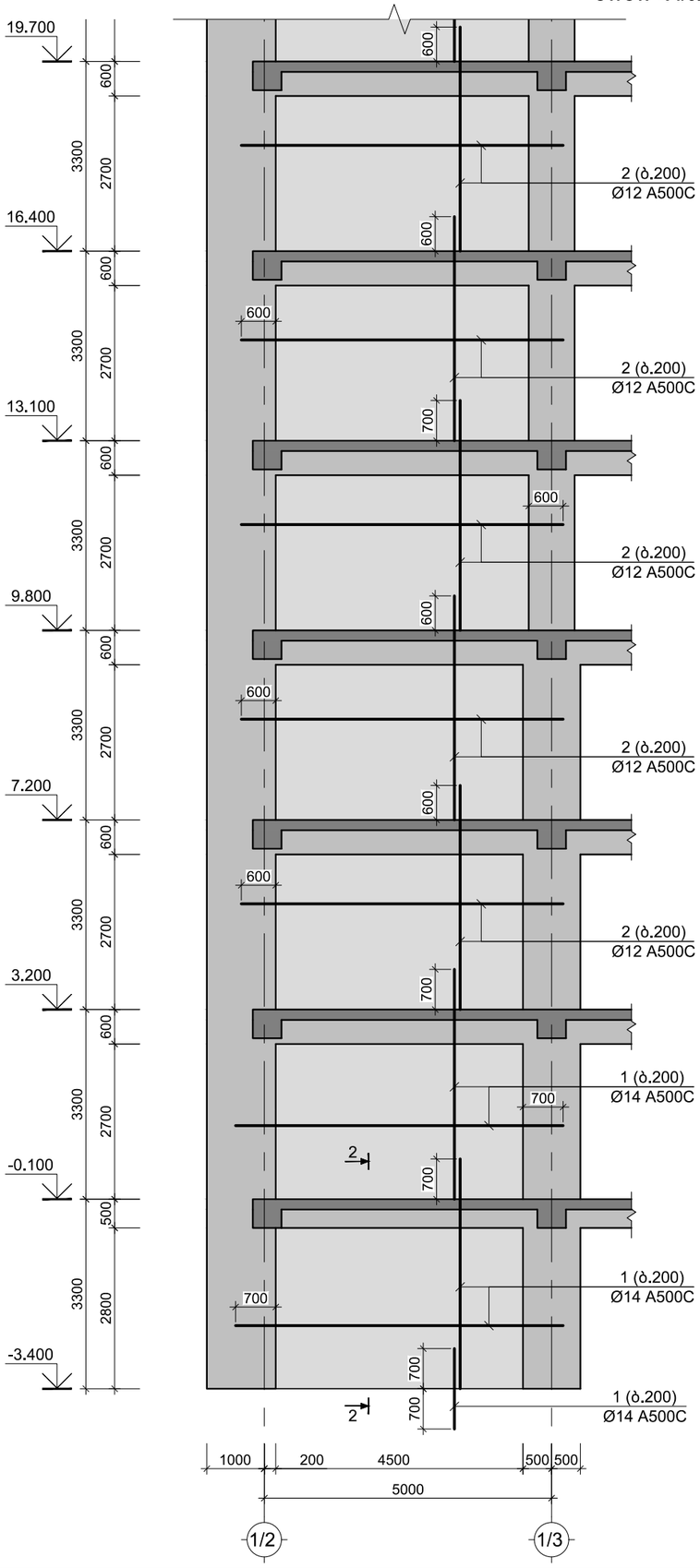

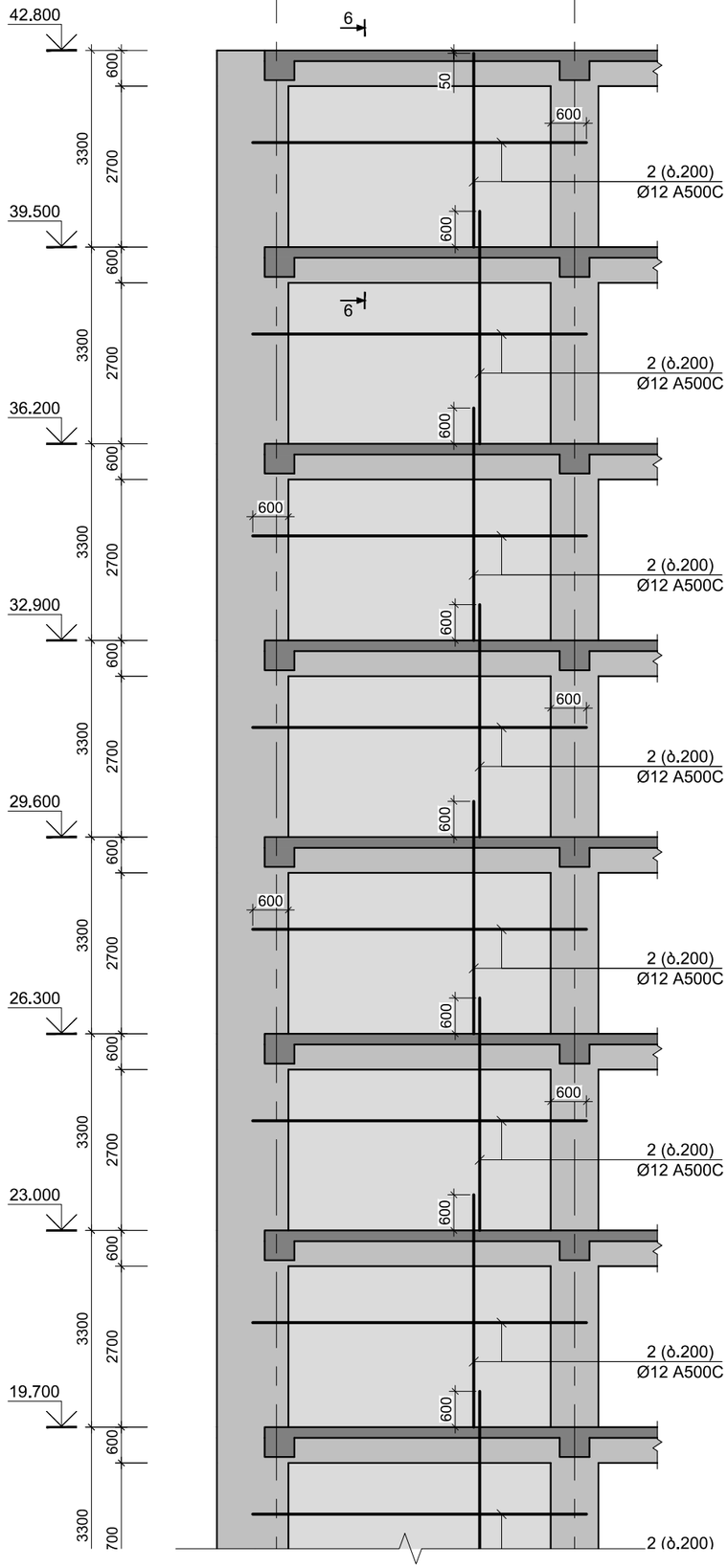

A 3 | თბილისი 2023

შენიშვნა:

1. ძირითადი კომპლექტის მუშა ნახაზების უწყისი და საერთო მონაცემები იხ. ფურც. კ-01;

2. მონოლითურ დიაფრაგმებში ღიობების მიბმები დაზუსტდეს პროექტის არქიტექტურული ნაწილის მიხედვით;

სიტუაციური სქემა

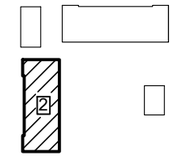

დამკვეთი
შპს "ბალავარი"

მრავალფუნქციური კომპლექსი
(ბლოკი "2")

ქ. თბილისი, ჩოლოყაშვილის ეკუჩის და "დოსააფის"-ს შენობის მიმდებარე
(ს/კ 01.17.14.003.002)

კონსტრუქციული ნაწილი

მონოლითური დიაფრაგმა მ.დ.- 4

კ-18

დირექტორი	ზ. კიზირია
მთ. არქიტექტორი	ნ. ქვარცხავა
კონსტრუქტორი	ზ. კიზირია
შეასრულა	თ. მორალიშვილი

შ.პ.ს. "დილემა"

ქ. თბილისი ბახტრიონის N39
მობ. +995 599 51 07 14

მონოლითური დიაფრაგმა მ.დ.-5 (1 ც.)
მ 1:100

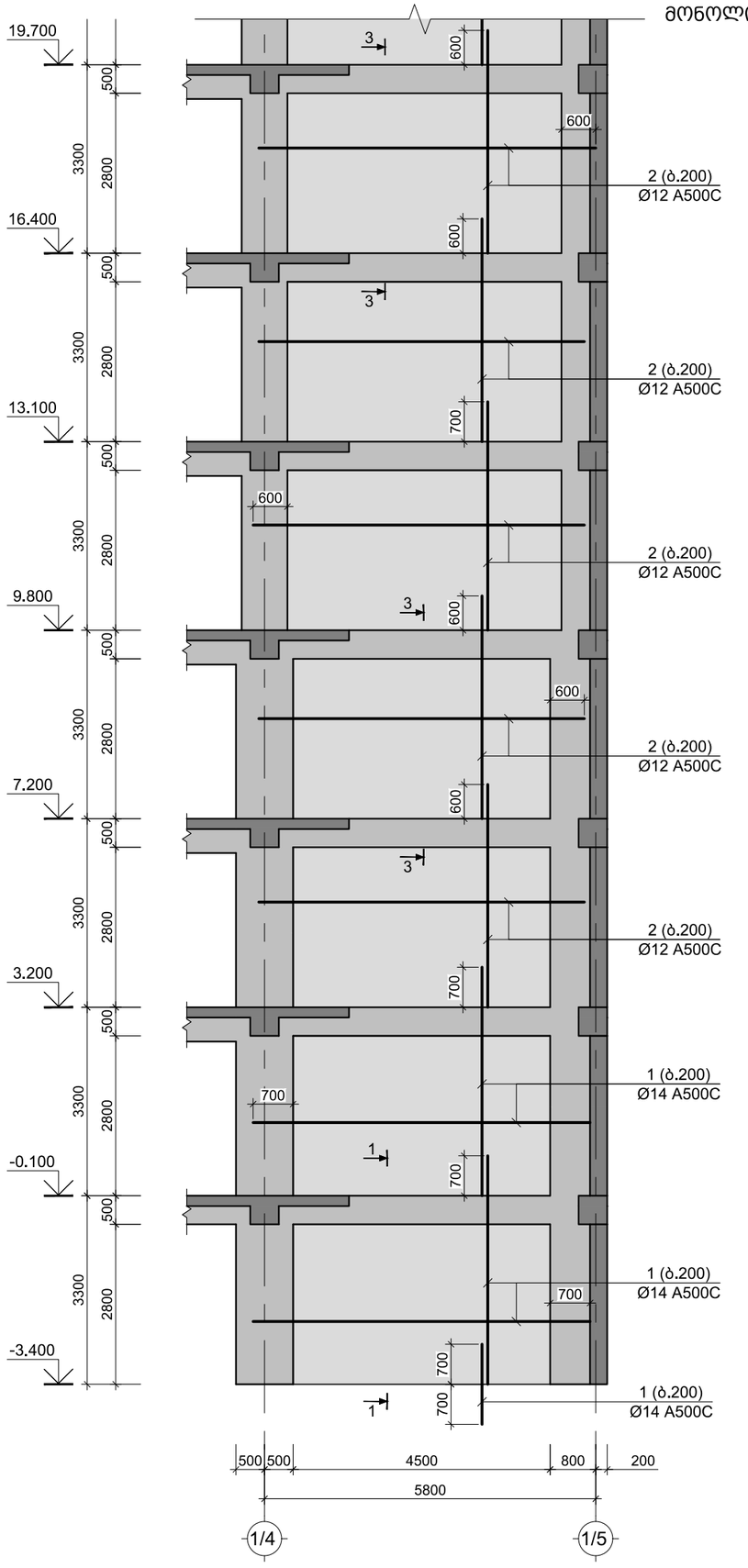

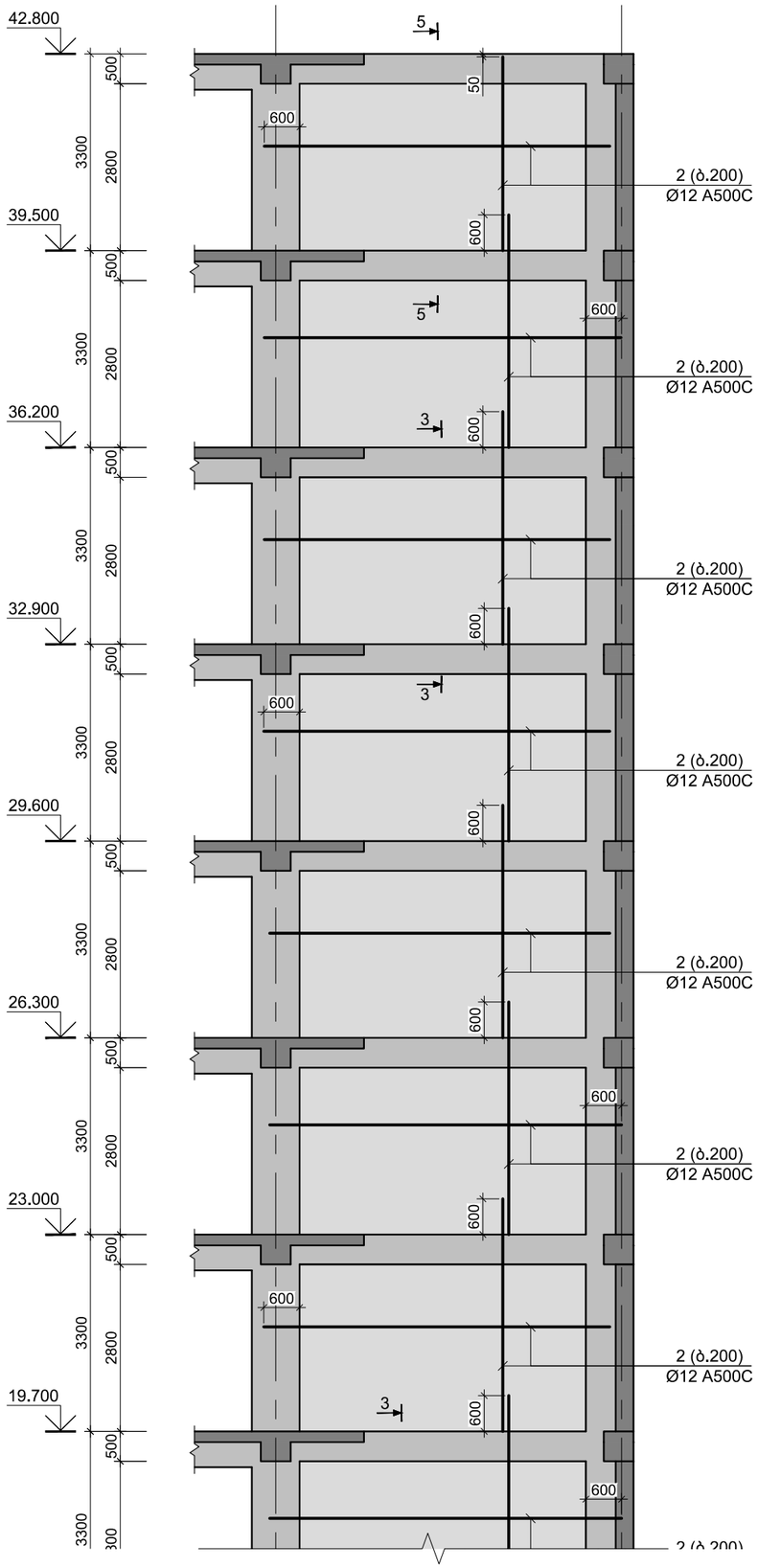

A 3	თბილისი 2023

შენიშვნა:

1. ძირითადი კომპლექტის მუშა ნახაზების უწყისი და საერთო მონაცემები იხ. ფურც. კ-01;

2. მონოლითურ დიაფრაგმებში ღიობების მიბმები დაზუსტდეს პროექტის არქიტექტურული ნაწილის მიხედვით;

სიტუაციური სქემა

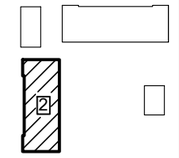

დამკვეთი
შპს "ბალავარი"

მრავალფუნქციური კომპლექსი
(ბლოკი "2")

ქ. თბილისი, ჩოლოყაშვილის ქუჩის და "დოსააფის"-ს შენობის მიმდებარე
(ს/კ 01.17.14.003.002)

კონსტრუქციული ნაწილი

მონოლითური დიაფრაგმა მ.დ.- 5

კ-19

დირექტორი	ზ. კიზირია
მთ. არქიტექტორი	ნ. ქვარცხავა
კონსტრუქტორი	ზ. კიზირია
შეასრულა	თ. მორალიშვილი

შ.პ.ს. "დილემა"

ქ. თბილისი ბახტრიონის N39
მობ. +995 599 51 07 14

მონოლითური დიაფრაგმა მ.დ.-6 (1 ს.)
მ 1:100

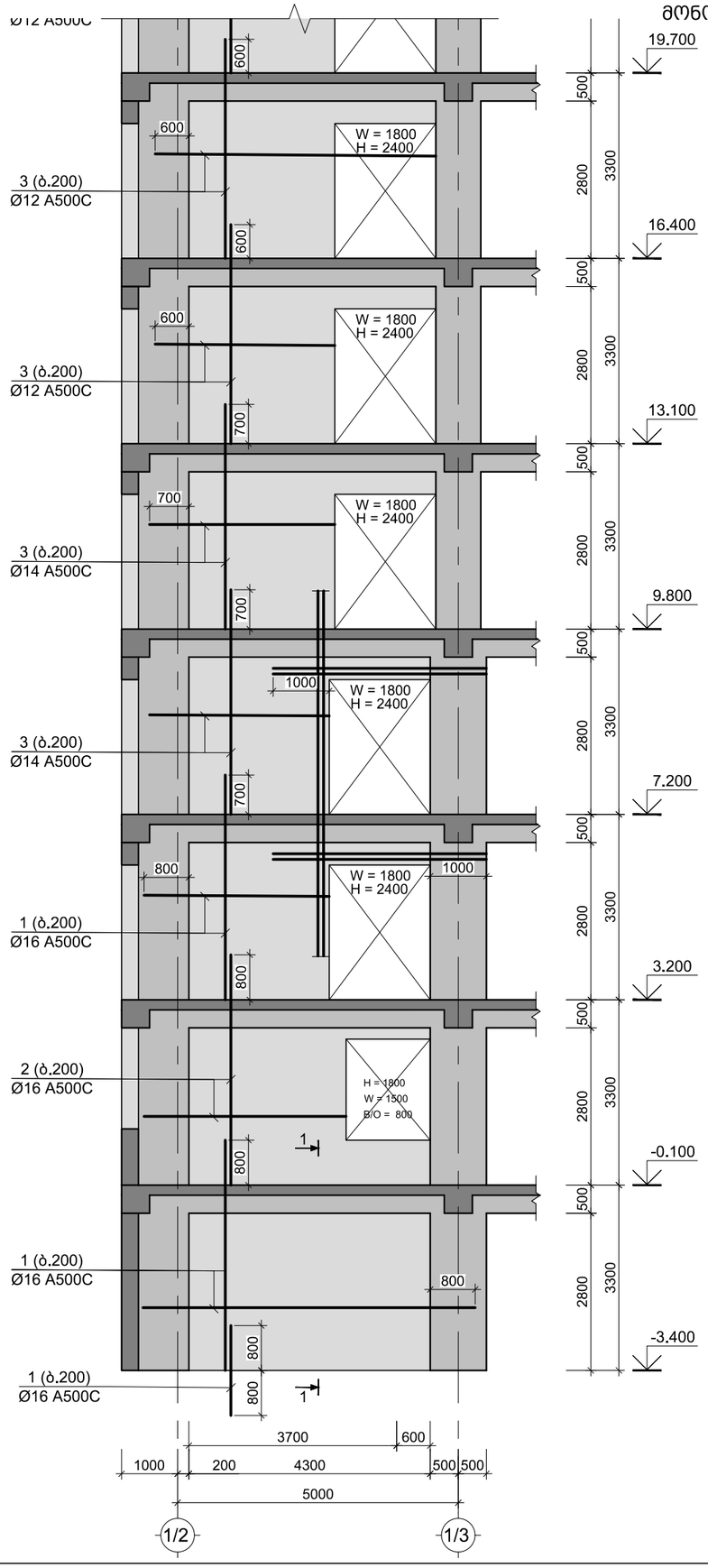

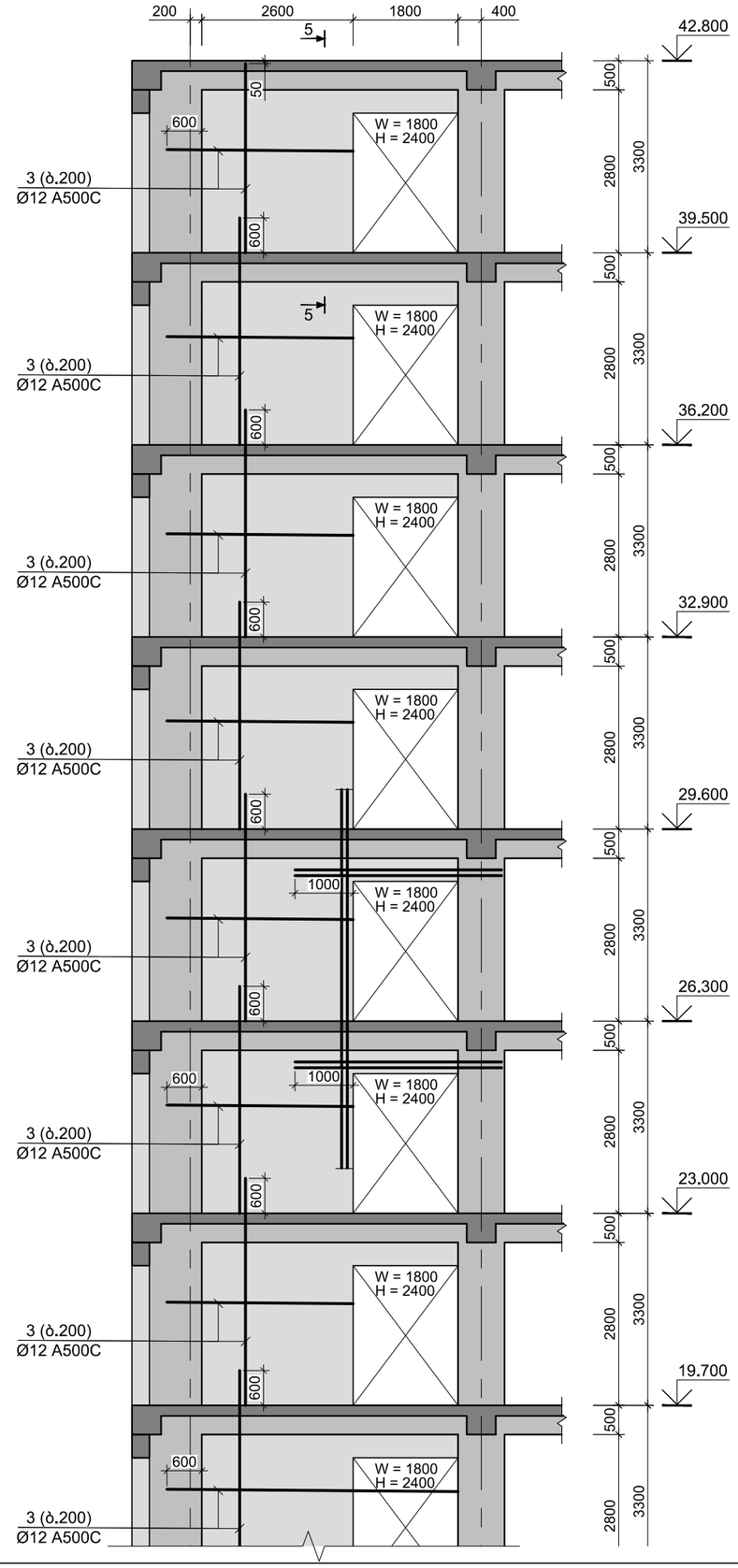

A 3	თბილისი 2023

შენიშვნა:

1. ძირითადი კომპლექტის მუშა ნახაზების უწყისი და საერთო მონაცემები იხ. ფურც. კ-01;

2. მონოლითურ დიაფრაგმებში ღიობების მიბმები დაზუსტდეს პროექტის არქიტექტურული ნაწილის მიხედვით;

სიტუაციური სქემა

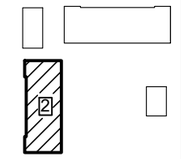

დამკვეთი
შპს "ბალავარი"

მრავალფუნქციური კომპლექსი
(ბლოკი "2")

ქ. თბილისი, ჩოლოყაშვილის ეუჩის და "დოსააფის"-ს შენობის მიმდებარე
(ს/კ 01.17.14.003.002)

კონსტრუქციული ნაწილი

მონოლითური დიაფრაგმა მ.დ.- 6

კ-20

დირექტორი	ზ. კიზირია
მთ. არქიტექტორი	ნ. ქვარცხავა
კონსტრუქტორი	ზ. კიზირია
შეასრულა	თ. მორალიშვილი

შ.პ.ს. "დილემა"

ქ. თბილისი ბახტრიონის N39
მობ. +995 599 51 07 14

მონოლითური დიაფრაგმა მ.დ.-7 (1 ც.)
მ 1:100

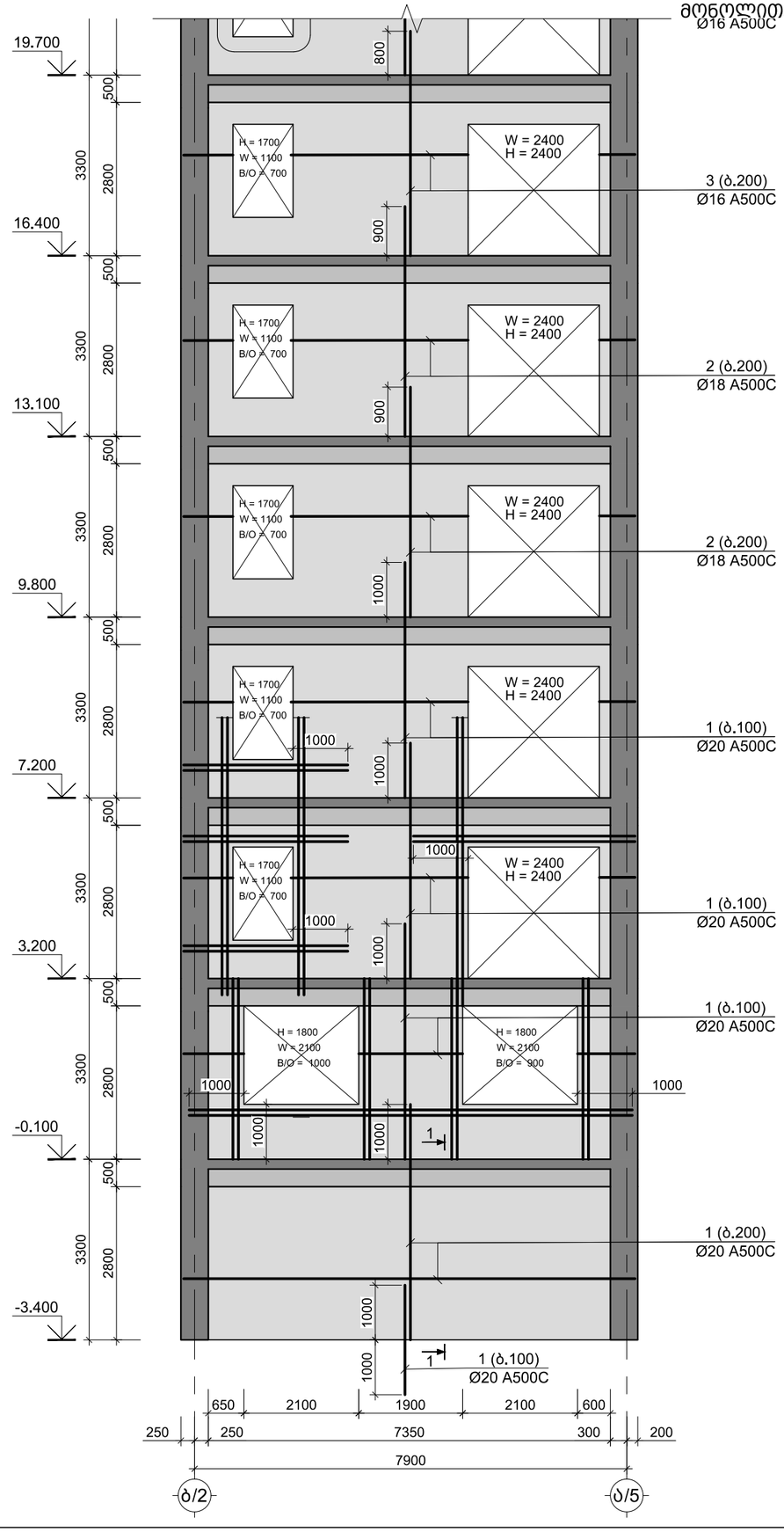

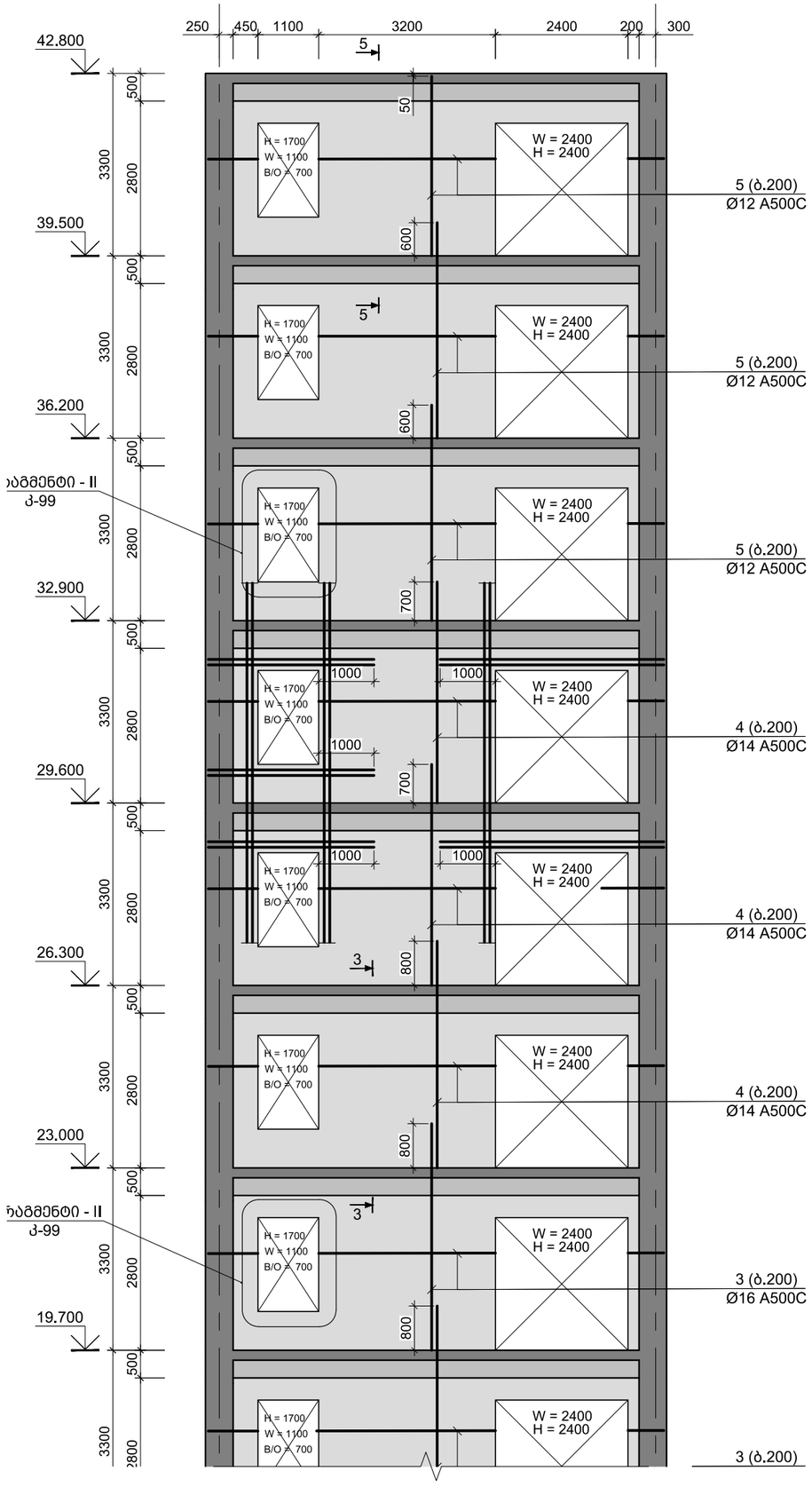

A 3	თბილისი 2023

შენიშვნა:

1. ძირითადი კომპლექტის მუშა ნახაზების უწყისი და საერთო მონაცემები იხ. ფურც. კ-01;

2. მონოლითურ დიაფრაგმებში ღიობების მიბმები დაზუსტდეს პროექტის არქიტექტურული ნაწილის მიხედვით;

სიტუაციური სქემა

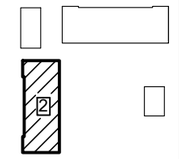

დამკვეთი
შპს "ბალავარი"

მრავალფუნქციური კომპლექსი
(ბლოკი "2")

ქ. თბილისი, ჩოლოყაშვილის ქუჩის და "დოსააფის"-ს შენობის მიმდებარე
(ს/კ 01.17.14.003.002)

კონსტრუქციული ნაწილი

მონოლითური დიაფრაგმა მ.დ.- 7

კ-21

დირექტორი	ზ. კიზირია
მთ. არქიტექტორი	ნ. ქვარცხავა
კონსტრუქტორი	ზ. კიზირია
შეასრულა	თ. მორალიშვილი

შ.პ.ს. "დილემა"

ქ. თბილისი ბახტრიონის N39
მობ. +995 599 51 07 14

მონოლითური დიაფრაგმა მ.დ.-8 (1 ც.)
მ 1:100

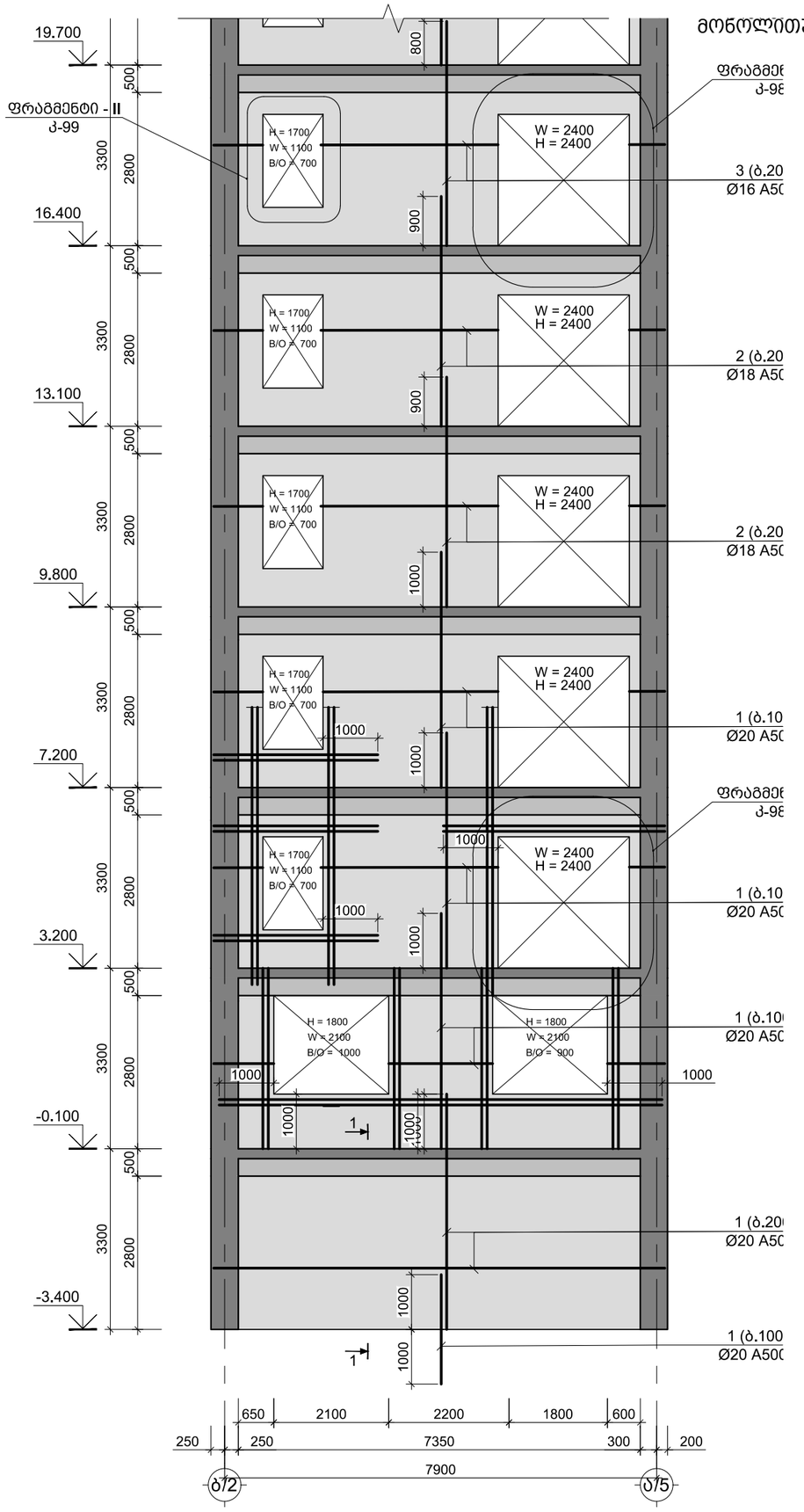

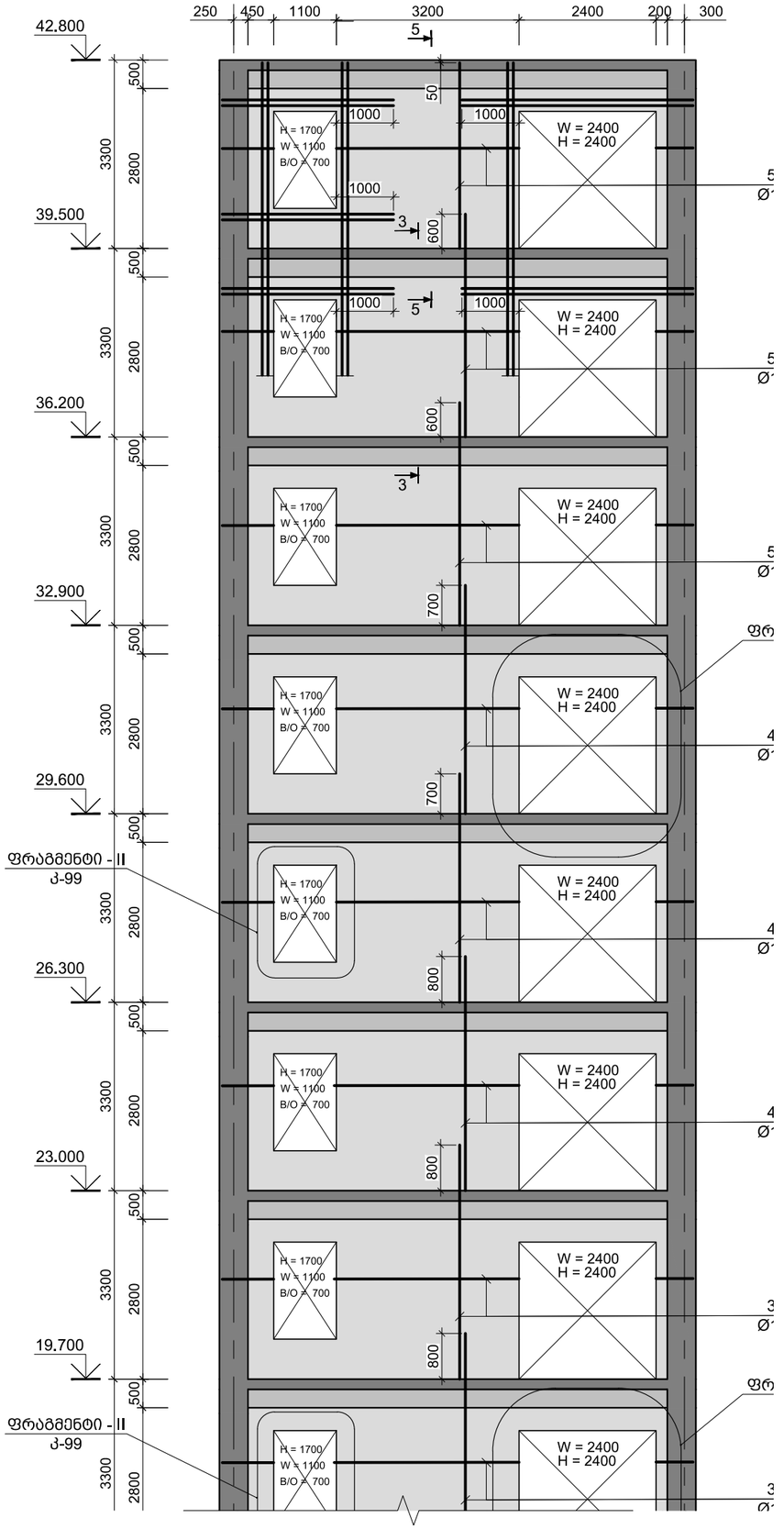

A 3	თბილისი 2023

შენიშვნა:

1. ძირითადი კომპლექტის მუშა ნახაზების უწყისი და საერთო მონაცემები იხ. ფურც. კ-01;

2. მონოლითურ დიაფრაგმებში ღიობების მიბმები დაზუსტდეს პროექტის არქიტექტურული ნაწილის მიხედვით;

სიტუაციური სქემა

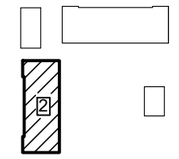

დამკვეთი
შპს "ბალავარი"

მრავალფუნქციური კომპლექსი
(ბლოკი "2")

ქ. თბილისი, ჩოლოყაშვილის ქუჩის და "დოსააფის"-ს შენობის მიმდებარე
(ს/კ 01.17.14.003.002)

კონსტრუქციული ნაწილი

მონოლითური დიაფრაგმა მ.დ.- 8

კ-22

დირექტორი	ზ. კიზირია
მთ. არქიტექტორი	ნ. ქვარცხავა
კონსტრუქტორი	ზ. კიზირია
შემსრულა	თ. მორალიშვილი

შ.პ.ს. "დილემა"

ქ. თბილისი ბახტრიონის N39
მობ. +995 599 51 07 14

მონოლითური დიაფრაგმა მ.დ.-9 (1 ც.)
მ 1:100

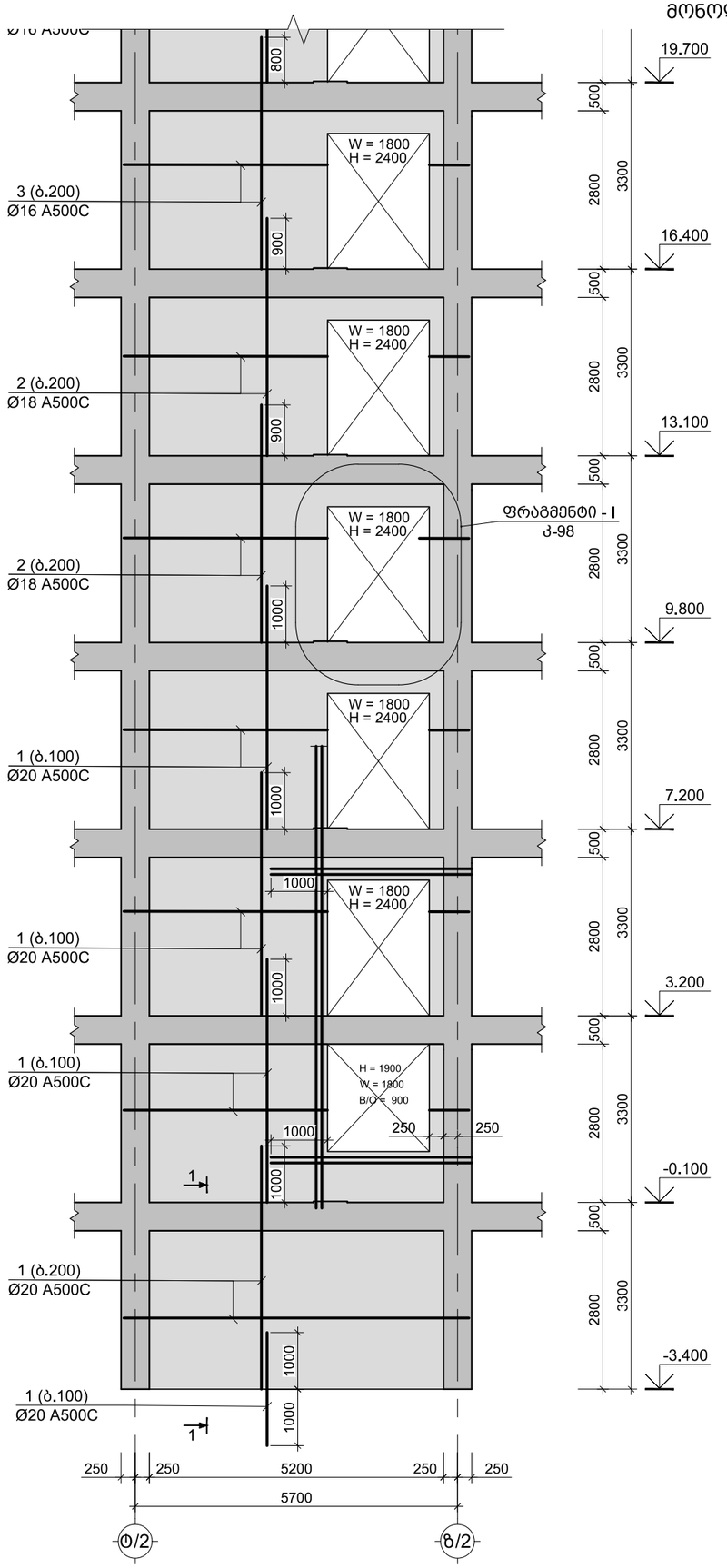

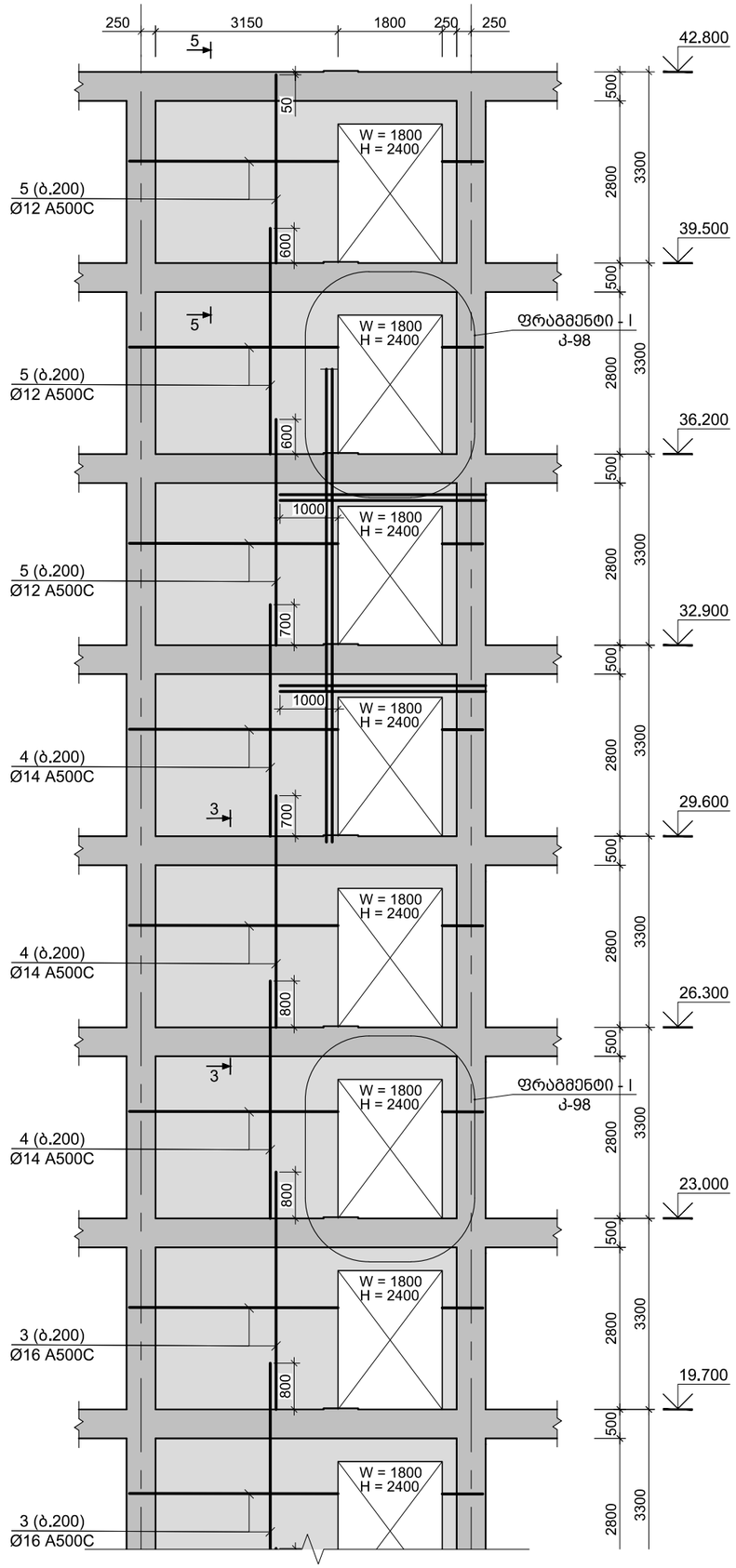

A 3 | თბილისი 2023

შენიშვნა:

1. ძირითადი კომპლექტის მუშა ნახაზების უწყისი და საერთო მონაცემები იხ. ფურც. კ-01;

2. მონოლითურ დიაფრაგმებში ღიობების მიბმები დაზუსტდეს პროექტის არქიტექტურული ნაწილის მიხედვით;

სიტუაციური სქემა

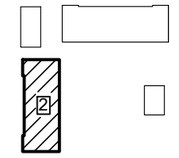

დამკვეთი
შპს "ბალავარი"

მრავალფუნქციური კომპლექსი
(ბლოკი "2")

ქ. თბილისი, ჩოლოყაშვილის ქუჩის და "დოსააფის"-ს შენობის მიმდებარე
(ს/კ 01.17.14.003.002)

კონსტრუქციული ნაწილი

მონოლითური დიაფრაგმა მ.დ.- 9

კ-23

დირექტორი	ზ. კიზირია
მთ. არქიტექტორი	ნ. ქვარცხავა
კონსტრუქტორი	ზ. კიზირია
შეასრულა	თ. მორალიშვილი

შ.პ.ს. "დილემა"

ქ. თბილისი ბახტრიონის N39
მობ. +995 599 51 07 14

მონოლითური დიაფრაგმა მ.დ.-10 (1 ს.)
მ 1:100

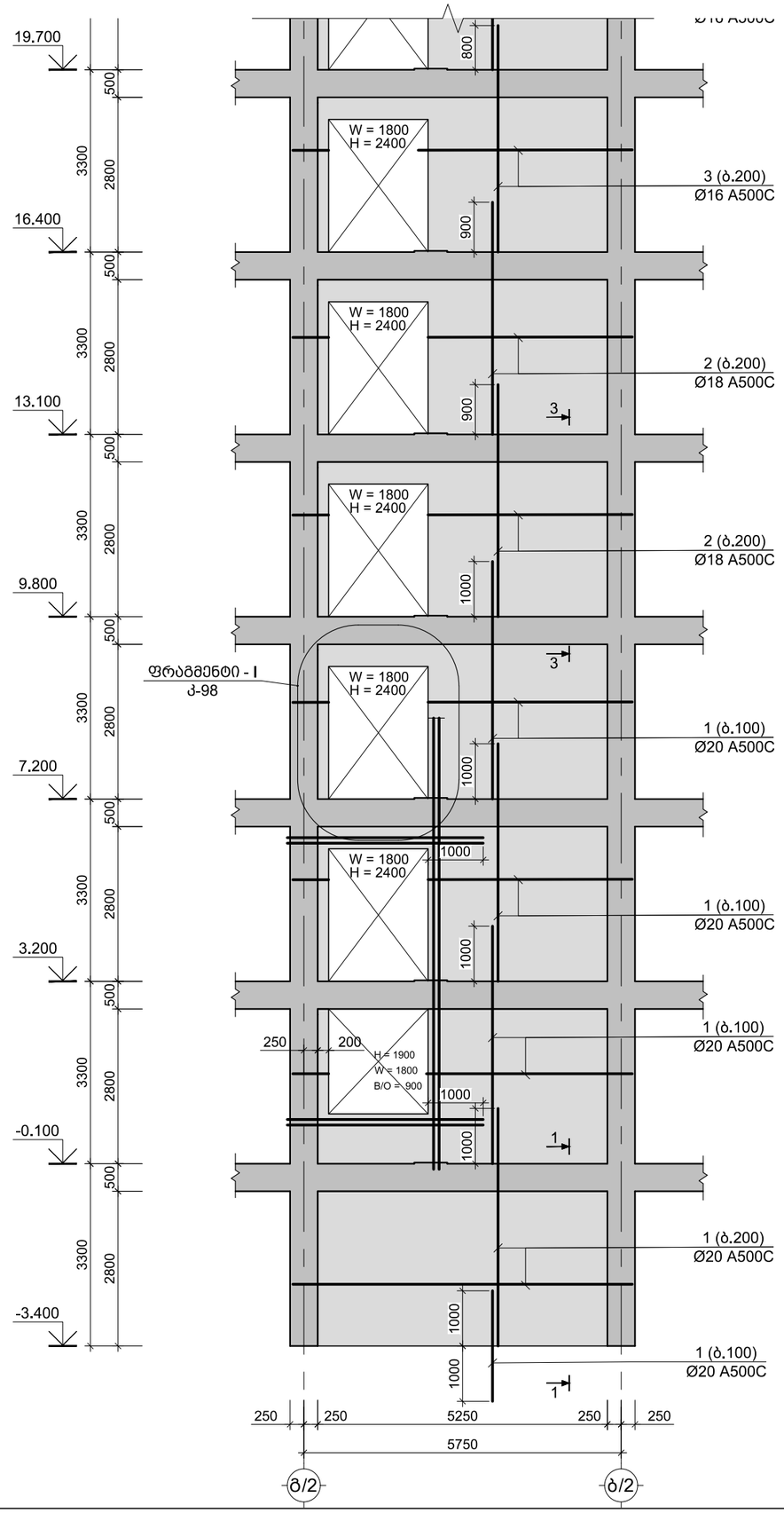

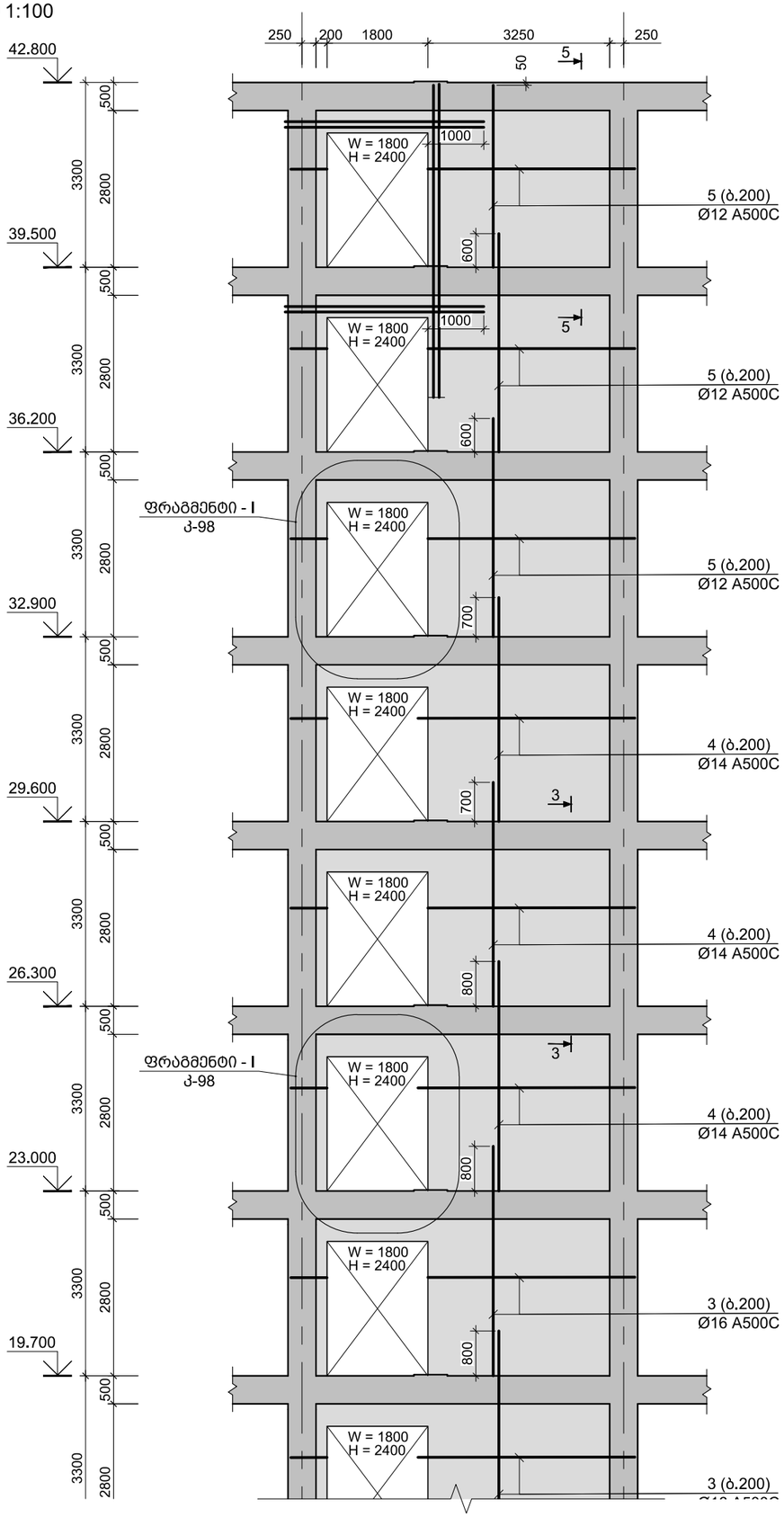

A 3 | თბილისი 2023

შენიშვნა:

1. ძირითადი კომპლექტის მუშა ნახაზების უწყისი და საერთო მონაცემები იხ. ფურც. კ-01;

2. მონოლითურ დიაფრაგმებში ღიობების მიბმები დაზუსტდეს პროექტის არქიტექტურული ნაწილის მიხედვით;

სიტუაციური სქემა

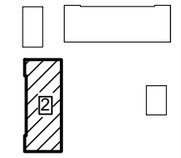

დამკვეთი
შპს "ბალავარი"

მრავალფუნქციური კომპლექსი
(ბლოკი "2")

ქ. თბილისი, ჩოლოყაშვილის ქუჩის და "დოსააფის"-ს შენობის მიმდებარე
(ს/კ 01.17.14.003.002)

კონსტრუქციული ნაწილი

მონოლითური დიაფრაგმა მ.დ.-10

კ-24

დირექტორი	ზ. კიზირია
მთ. არქიტექტორი	ნ. ქვარცხავა
კონსტრუქტორი	ზ. კიზირია
შეასრულა	თ. მორალიშვილი

შ.პ.ს. "დილემა"

ქ. თბილისი ბახტრიონის N39
მობ. +995 599 51 07 14

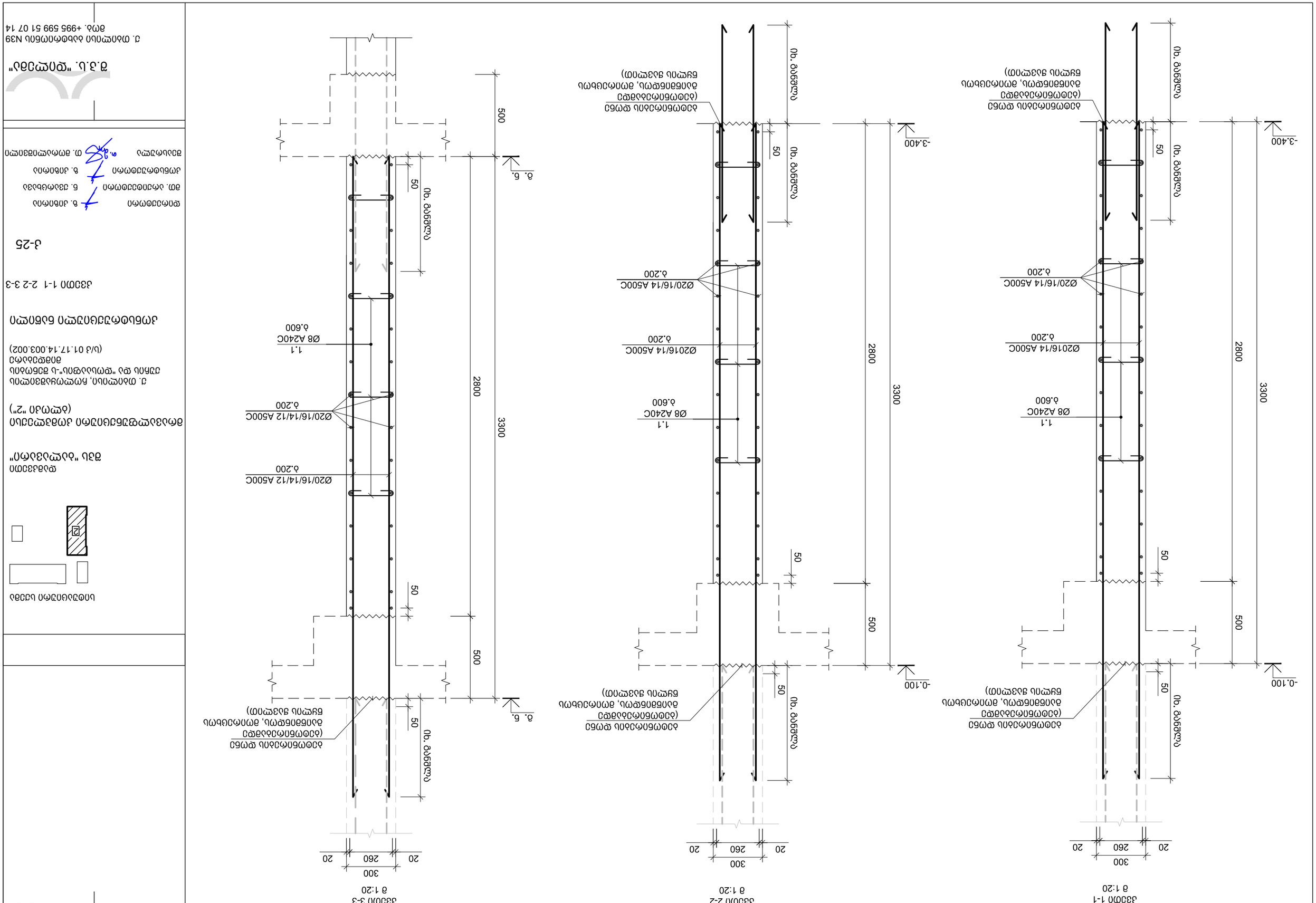

ბ.პ.ი. "ჯეოლეგი"

ქ. ბათუმი, ბაბლონის N39
ტელ. +995 599 51 07 14

პროექტის ავტორი	ბ. პატარია
მთ. სპეციალისტი	ნ. ჭანტურია
პროექტის მენეჯერი	ბ. პატარია
შესრულების თარიღი	მ. თოლორდავა

ქ. ბათუმი, ჩოლოქის ხეობის ტერიტორიაზე მდებარე ავტოსადგომის ტერიტორიის ბეტონის ფილის ქვეშ ბალასტის ფენის მოწყობა
(ს/კ 01.17.14.003.002)

ბეტონის ფილის ქვეშ ბალასტის ფენის ჭრილები

ჭრილი 1-1 2-2 3-3

J-25

ფილის სიმაღლე	ბ. პატარია
მთ. სპეციალისტი	ნ. ჭანტურია
პროექტის მენეჯერი	ბ. პატარია
შესრულების თარიღი	მ. თოლორდავა

A 3	მასშტაბი 2023

დადგა ადგილმდებარეობის

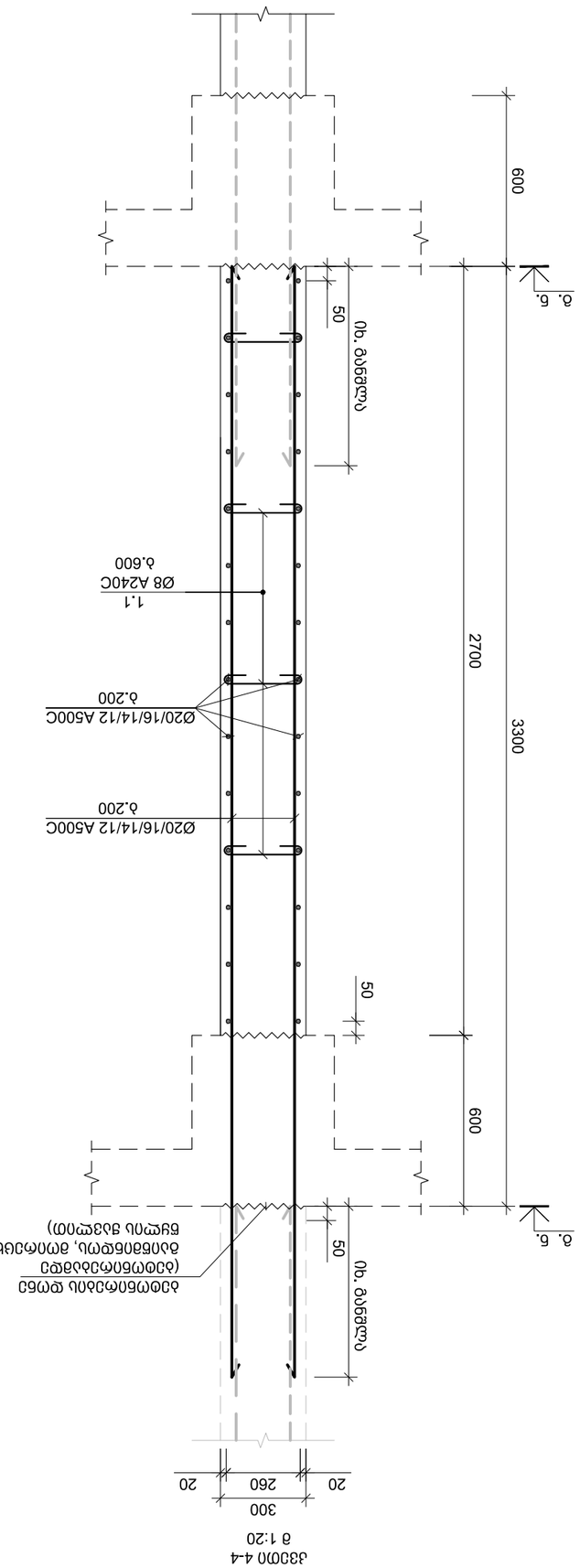
Ø20/16/14/12 A500C
δ.200
1.1
Ø8 A240C
δ.600
50
ზედაპირი დონე
600
2700
3300
δ. 6.
ქვედა ზედაპირის დონე
(ბეტონის ბაზის ზედა
ნაწილის ზედაპირი, ბეტონის ბაზის
ნაწილის გასვლით)
300
20
260
20
ქვედა ზედაპირი დონე
ქვედა ზედაპირი დონე
50
600
δ. 6.
ქვედა ზედაპირის დონე
ბეტონის ბაზის ნაწილის
ზედაპირი დონე
ბეტონის ბაზის ნაწილის
ზედაპირი დონე
ბეტონის ბაზის ნაწილის
ზედაპირი

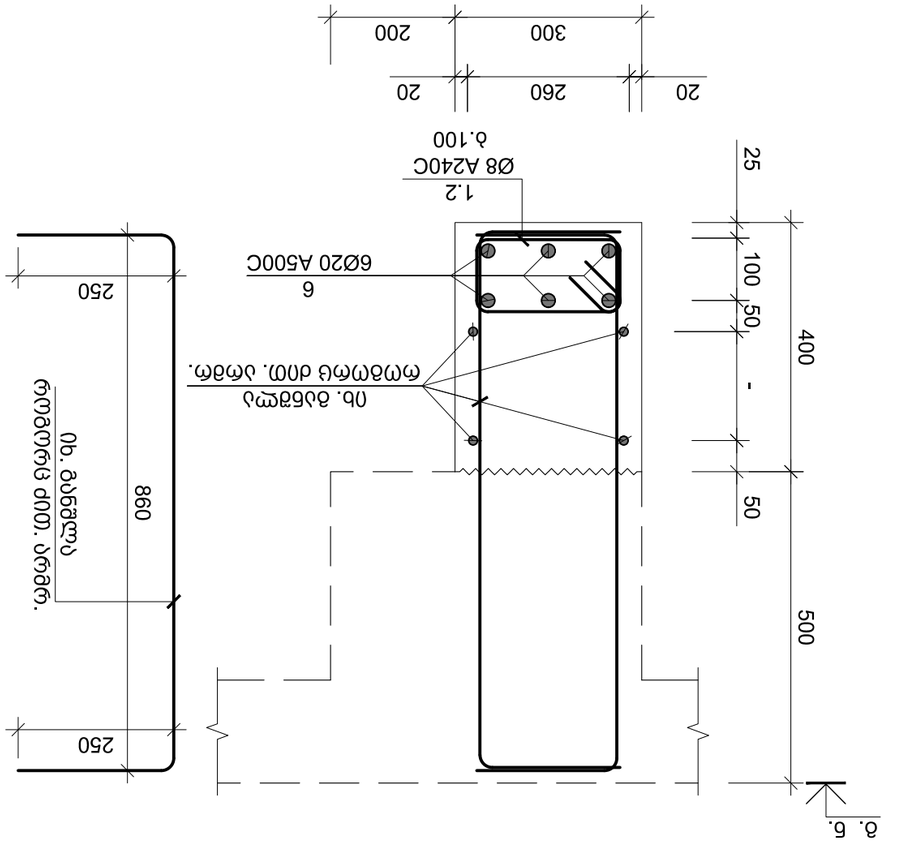

ჯ30ი0 B-B

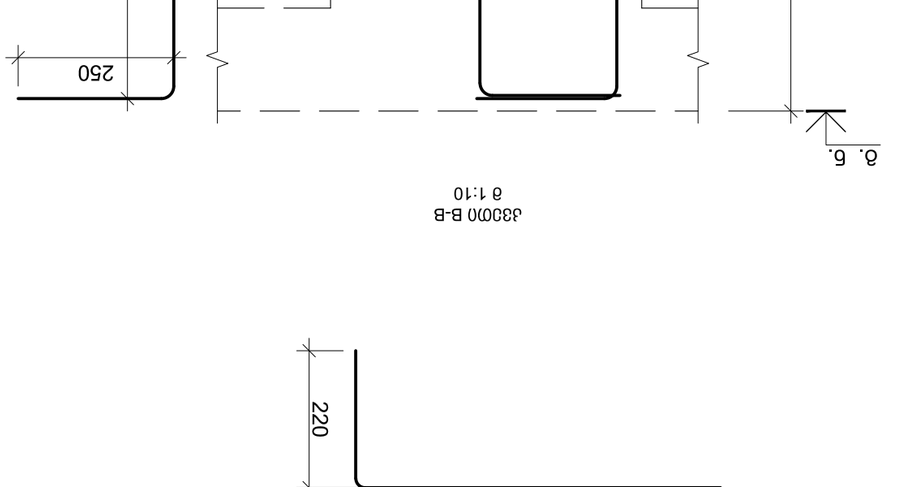

ჯ30ი0 A-A
ჭ 1:10

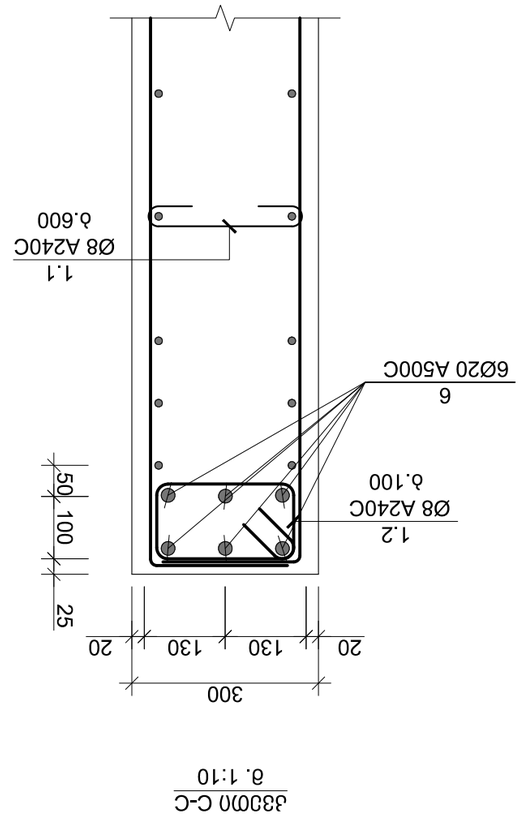

ჯ30ი0 C-C
ჭ 1:10

ჯ-27

ი0ი3ი0 A-A B-B C-C ჭრილები

ტიპიური ნაგებობების ელემენტები

ნაწილი ი0ი3ი0ბის ი0ბ0ნ0ნ0ნ

ფრაგმენტი "I"
ღიობის დაარმირების ტიპიური ფრაგმენტი
მ 1:25

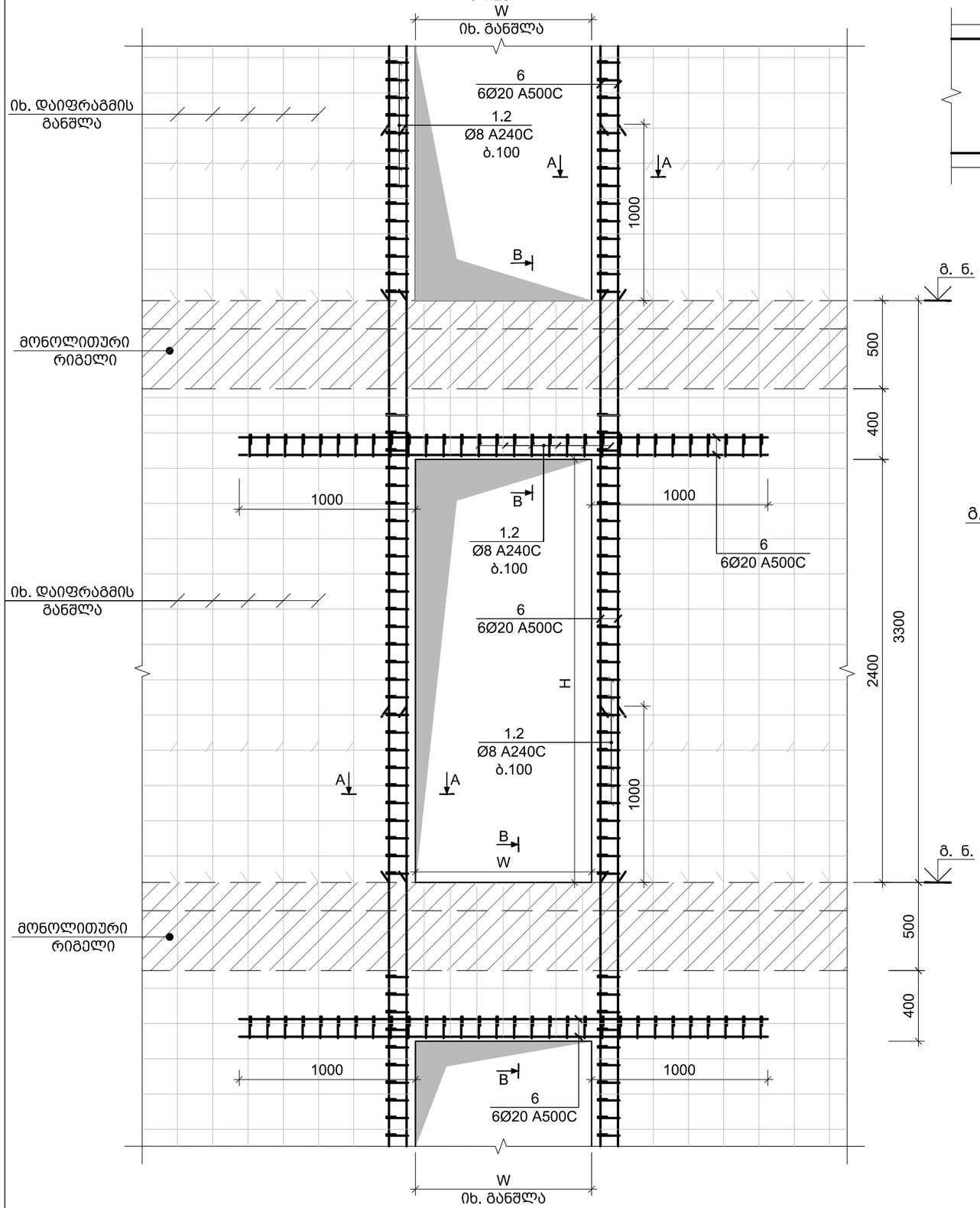

კვეთი A-A
მ. 1:10

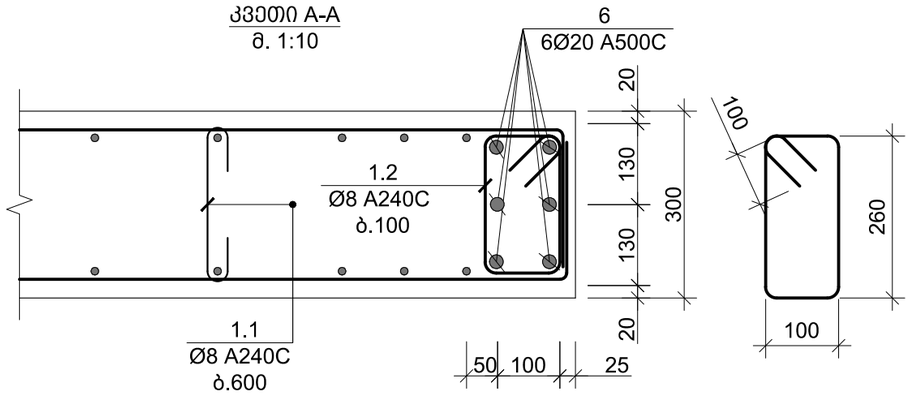

კვეთი B-B
მ 1:10

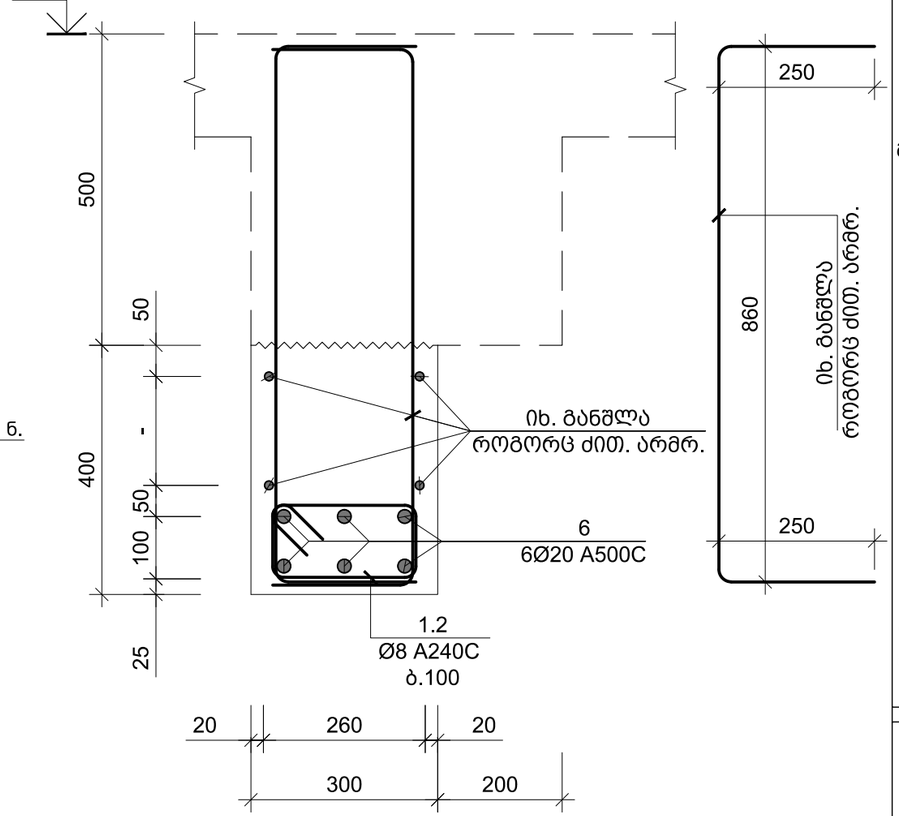

A 3	თბილისი 2023

შენიშვნა:

1. ძირითადი კომპლექტის მუშა ნახაზების უწყისი და საერთო მონაცემები იხ. ფურც. კ-01;

2. მონოლითურ დიაფრაგმებში ღიობების მიბმები დაზუსტდეს პროექტის არქიტექტურული ნაწილის მიხედვით;

სიტუაციური სქემა

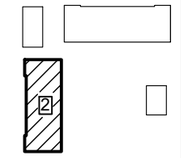

დამკვეთი
შპს "ბალავარი"

მრავალფუნქციური კომპლექსი
(ბლოკი "2")

ქ. თბილისი, ჩოლოყაშვილის ქუჩის და "დოსააფის"-ს შენობის მიმდებარე
(ს/კ 01.17.14.003.002)

კონსტრუქციული ნაწილი

ფრაგმენტი I კვეთი A-A B-B

კ-28

დირექტორი	ზ. კიზირია
მთ. არქიტექტორი	ნ. ქვარცხავა
კონსტრუქტორი	ზ. კიზირია
შეასრულა	თ. მორალიშვილი

შ.პ.ს. "დილემა"
ქ. თბილისი ბახტრიონის N39
მობ. +995 599 51 07 14

ფრაგმენტი "II"
ღიობის დაარმირების ტიპიური ფრაგმენტი
მ 1:25

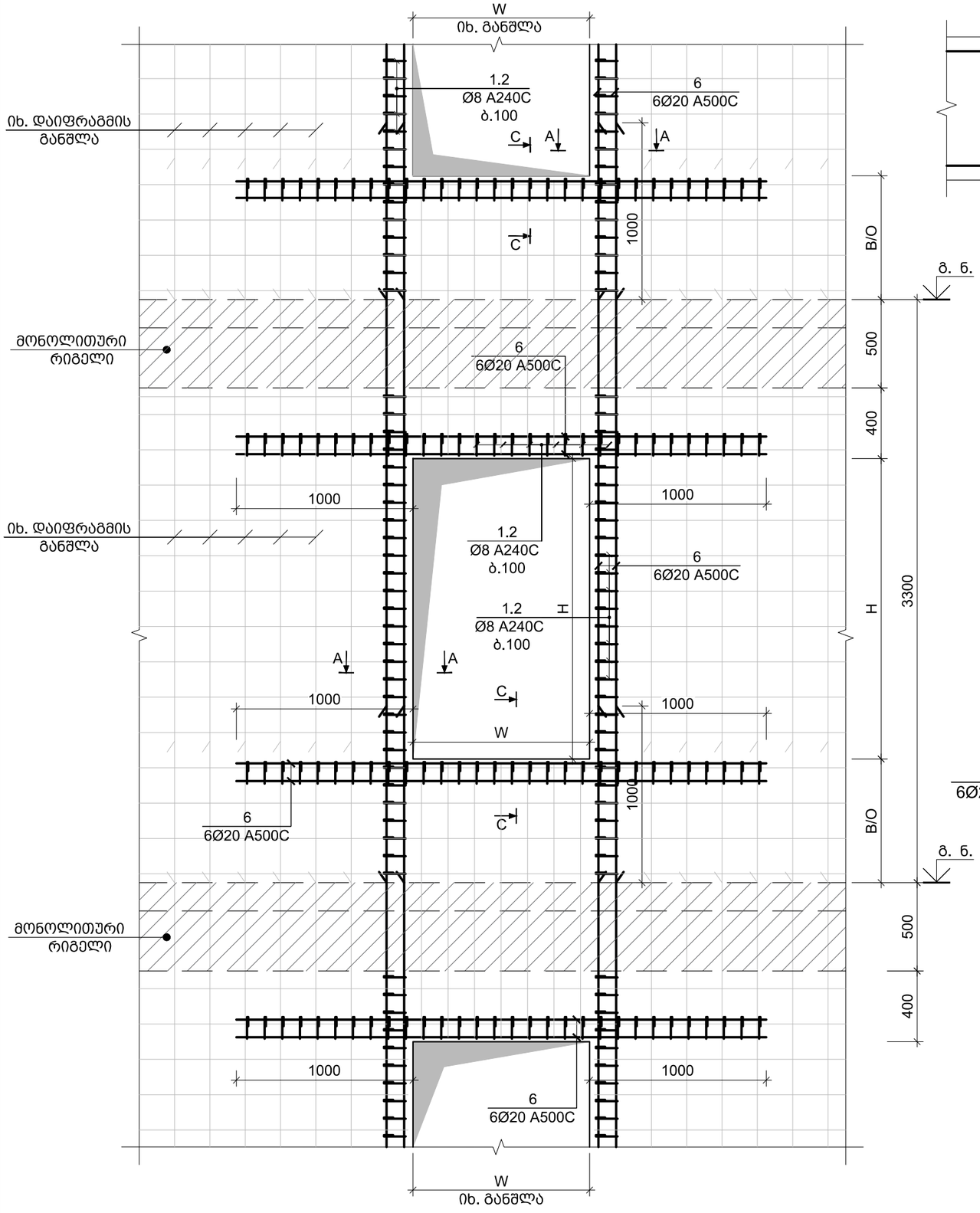

კვეთი A-A
მ. 1:10

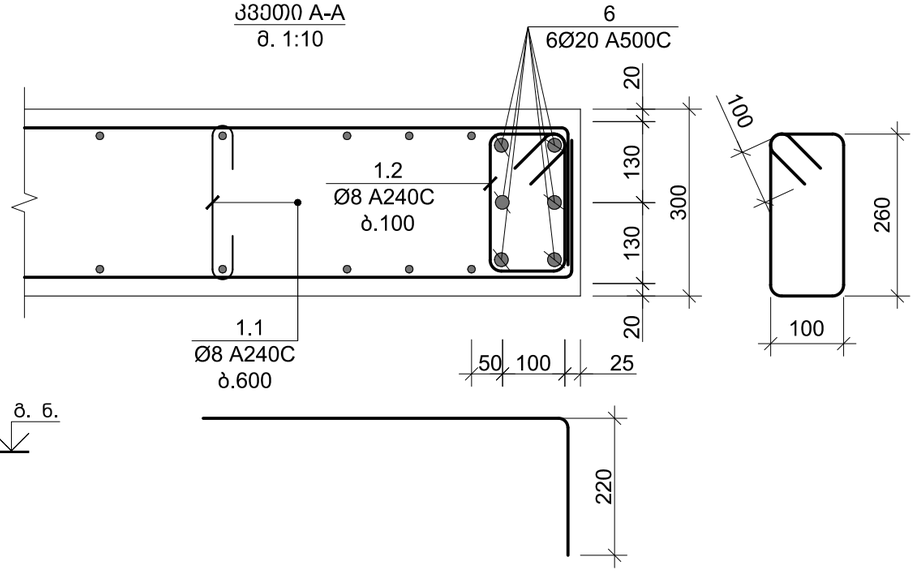

კვეთი C-C
მ. 1:10

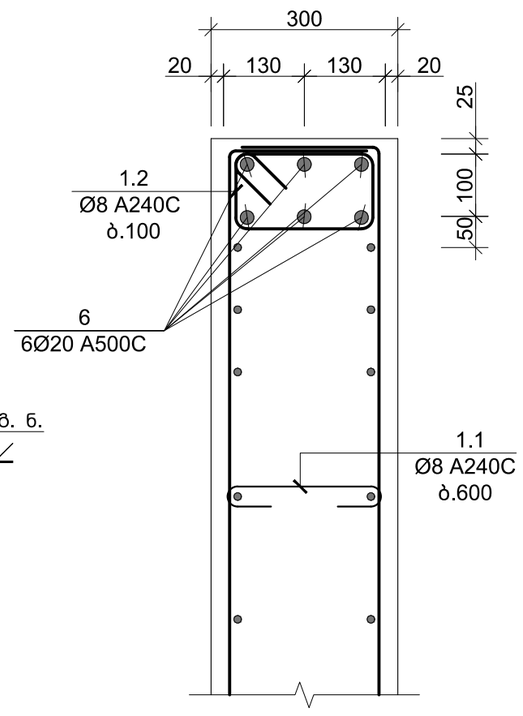

პოზ. №	ესკიზი	L მმ
1.1	80 / 260 / 80	420
1.2	360 / 200 / 100 / 260	920

A 3 | თბილისი 2023

შენიშვნა:

1. ძირითადი კომპლექტის მუშა ნახაზების უწყისი და საერთო მონაცემები იხ. ფურც. კ-01;

2. მონოლითურ დიაფრაგმებში ღიობების მიბმები დაზუსტდეს პროექტის არქიტექტურული ნაწილის მიხედვით;

სიტუაციური სქემა

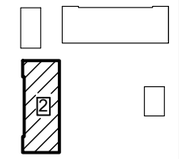

დამკვეთი
შპს "ბალავარი"

მრავალფუნქციური კომპლექსი (ბლოკი "2")

ქ. თბილისი, ჩოლოყაშვილის ქუჩის და "დოსააფის"-ს შენობის მიმდებარე (ს/კ 01.17.14.003.002)

კონსტრუქციული ნაწილი

ფრაგმენტი II კვეთი A-A C-C

კ-29

დირექტორი		ზ. კიზირია
მთ. არქიტექტორი		ნ. ქვარცხავა
კონსტრუქტორი		ზ. კიზირია
შეასრულა		თ. მორალიშვილი

შ.პ.ს. "დილემა"

ქ. თბილისი ბახტრიონის N39
მობ. +995 599 51 07 14

კონსტრ. დასახ.	ელემენტის დასახ.	პოზ. №	დიამეტრი ან კვეთი (მმ)	ერთეულის სიგრძე (მმ)	რაოდენობა (ც.)	საერთო სიგრძე (მ.)	საერთო წონა (კგ.)
მონოლითური დიაფრაგმა	მ.დ. – 1	1	Ø 16 A500C	დ.ა	-	675	1065
		2	Ø 14 A500C	დ.ა	-	250	302
		3	Ø 12 A500C	დ.ა	-	989	878
		6	Ø 20 A500C	დ.ა	-	446	1098
		1.1	Ø 8 A240C	420	217 X 1	91	36
		1.2	Ø 8 A240C	920	200 X 1	184	73
		მძიმე ბეტონი	B30	V =	23.4 X 1	= 23.40	მ³
	მ.დ. – 2	1	Ø 14 A500C	დ.ა	-	648	783
		2	Ø 12 A500C	დ.ა	-	3550	3150
		1.1	Ø 8 A240C	420	461 X 1	194	76
		მძიმე ბეტონი	B30	V =	49.8 X 1	= 49.80	მ³
	მ.დ. – 3	1	Ø 14 A500C	დ.ა	-	675	815
		2	Ø 12 A500C	დ.ა	-	4000	3549
		1.1	Ø 8 A240C	420	514 X 1	216	85
		მძიმე ბეტონი	B30	V =	55.5 X 1	= 55.50	მ³
	მ.დ. – 4	1	Ø 14 A500C	დ.ა	-	648	783
		2	Ø 12 A500C	დ.ა	-	3550	3150
		1.1	Ø 8 A240C	420	461 X 1	194	76
		მძიმე ბეტონი	B30	V =	49.8 X 1	= 49.80	მ³
	მ.დ. – 5	1	Ø 14 A500C	დ.ა	-	675	815
		2	Ø 12 A500C	დ.ა	-	4000	3549
		1.1	Ø 8 A240C	420	514 X 1	216	85
		მძიმე ბეტონი	B30	V =	55.5 X 1	= 55.50	მ³

კონსტრ. დასახ.	ელემენტის დასახ.	პოზ. №	დიამეტრი ან კვეთი (მმ)	ერთეულის სიგრძე (მმ)	რაოდენობა (ც.)	საერთო სიგრძე (მ.)	საერთო წონა (კგ.)
მონოლითური დიაფრაგმა	მ.დ. – 6	1	Ø 16 A500C	დ.ა	-	810	1278
		2	Ø 14 A500C	დ.ა	-	375	453
		3	Ø 12 A500C	დ.ა	-	1656	1469
		6	Ø 20 A500C	დ.ა	-	778	1917
		1.1	Ø 8 A240C	420	325 X 1	136	54
		1.2	Ø 8 A240C	920	270 X 1	248	98
		მძიმე ბეტონი	B30	V =	35.1 X 1	= 35.10	მ³
	მ.დ. – 7	1	Ø 20 A500C	დ.ა	-	1620	3993
		2	Ø 18 A500C	დ.ა	-	702	1402
		3	Ø 16 A500C	დ.ა	-	702	1107
		4	Ø 14 A500C	დ.ა	-	975	1178
		5	Ø 12 A500C	დ.ა	-	897	796
		6	Ø 20 A500C	დ.ა	-	2252	5550
		1.1	Ø 8 A240C	420	528 X 1	222	87
		1.2	Ø 8 A240C	920	690 X 1	635	250
		მძიმე ბეტონი	B30	V =	57.0 X 1	= 57.00	მ³
	მ.დ. – 8	1	Ø 20 A500C	დ.ა	-	1620	3993
		2	Ø 18 A500C	დ.ა	-	702	1402
		3	Ø 16 A500C	დ.ა	-	702	1107
		4	Ø 14 A500C	დ.ა	-	975	1178
		5	Ø 12 A500C	დ.ა	-	897	796
		6	Ø 20 A500C	დ.ა	-	2147	5291
		1.1	Ø 8 A240C	420	528 X 1	222	87
		1.2	Ø 8 A240C	920	660 X 1	607	239
		მძიმე ბეტონი	B30	V =	57.0 X 1	= 57.00	მ³

A 3

თბილისი 2023

სიტუაციური სქემა

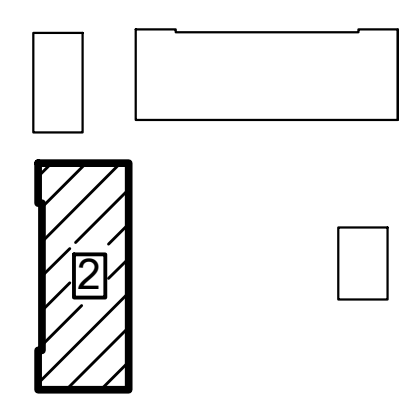

დამკვეთი
შპს "ბალავარი"

მრავალფუნქციური კომპლექსი
(ბლოკი "2")

ქ. თბილისი, ჩოლოყაშვილის
ქუჩის და "დოსააფის"-ს შენობის
მიმდებარე
(ს/კ 01.17.14.003.002)

კონსტრუქციული ნაწილი

მონოლითური დიაფრაგმა 1...8-ის
სპეციფიკაცია

კ-30

დირექტორი	ზ. კიზირია
მთ. არქიტექტორი	ნ. ქვარცხავა
კონსტრუქტორი	ზ. კიზირია
შეასრულა	თ. მორალიშვილი

შ.პ.ს. "დილემა"

ქ. თბილისი ბახტრიონის N39
მობ. +995 599 51 07 14

ელემენტის დასახელება	ნაწილი	№	ბეტონის კლასი და ჯიშა (მპა)	ფოლადის სიმტკიცე (მპა)	ფოლადის ტონაჟი (კგ.)	ბეტონის სავარაუდო ხარჯი (მ³)	სავარაუდო ღირებულება (ლარი)
ფილა-სარდაფის ფილა	6 – ფ.დ.	1	Ø 20 A500C	ტ.ს	-	1269	3128
		2	Ø 18 A500C	ტ.ს	-	567	1132
		3	Ø 16 A500C	ტ.ს	-	567	894
		4	Ø 14 A500C	ტ.ს	-	775	936
		5	Ø 12 A500C	ტ.ს	-	690	612
		6	Ø 20 A500C	ტ.ს	-	705	1737
		1.1	Ø 8 A240C	420	417 X 1	175	69
		1.2	Ø 8 A240C	920	275 X 1	253	100
		ბეტონის ტიპი B30 V = 45.0 X 1 = 45.00 მ³					
	ფ. – 10	1	Ø 20 A500C	ტ.ს	-	1269	3128
		2	Ø 18 A500C	ტ.ს	-	567	1132
		3	Ø 16 A500C	ტ.ს	-	567	894
		4	Ø 14 A500C	ტ.ს	-	800	966
		5	Ø 12 A500C	ტ.ს	-	736	653
		6	Ø 20 A500C	ტ.ს	-	729	1797
		1.1	Ø 8 A240C	420	425 X 1	178	70
		1.2	Ø 8 A240C	920	275 X 1	253	100
		ბეტონის ტიპი B30 V = 45.9 X 1 = 45.90 მ³					

ფილა-სარდაფის ფილის არმატურის ნახაზი

ფილა-სარდაფის ფილის არმატურის ნახაზი 9 & 10-ის საძირკვლის ნახაზის

ა-31

ტექნიკური ზედამხედველი	ზ. ახმეტელი	
მთავარი არქიტექტორი	ნ. ლომსაძე	
არქიტექტორი-დიზაინერი	ზ. ახმეტელი	
შემსრულებელი	მ. ჭოხონელიძე	

შპს "ქალაქგანვითარება"
ქ. თბილისი, ვაკის რაიონი, ი. ჭავჭავაძის გამზირი №36, ბიზნეს ცენტრი "ფონტანები", მე-4 სართული
ტელ. +995 599 51 07 14

A 3	მასშტაბი 2023

ნებადართული ხელმოწერები

ფილა-სარდაფის ფილის არმატურის ნახაზი

ქალაქ "ფონტანების" ბინა
(ა"ბ" ბინის ნახაზის)

ქ. თბილისი, ჩოხატაურის ქუჩა №3, ნაკვეთი №12
(ს/კ 01.17.14.003.002)

ბინის ფილა-სარდაფის ფილის არმატურის ნახაზი

ფილა-სარდაფის ფილის არმატურის ნახაზი 9 & 10-ის საძირკვლის ნახაზის

ა-31

ტექნიკური ზედამხედველი	ზ. ახმეტელი	
მთ. ტექნიკური ზედამხედველი	ნ. ლომსაძე	
პროექტის ხელმძღვანელი	ზ. ახმეტელი	
შემსრულებელი	მ. ჭოხონელიძე	

შპს "ქალაქგანვითარება"
ქ. თბილისი, ჩოხატაურის ქუჩა N39
ტელ. +995 599 51 07 14

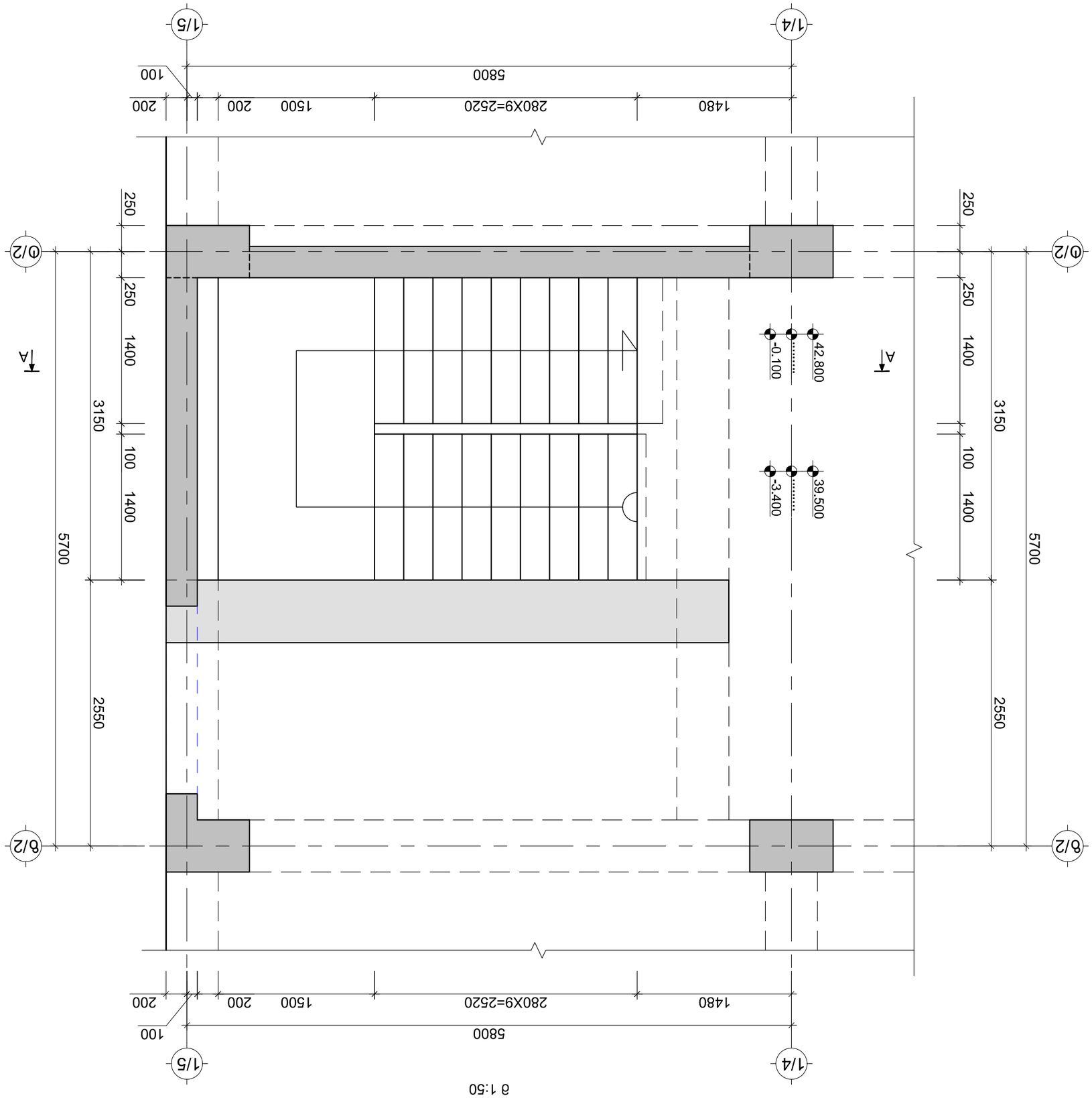

Дом N1-по ГП-3.400 до 42.800 блок-секция жилого дома

М 1:50

Изм. Кол.уч. Лист № док. Подп. Дата

Разраб. Шафоростова

Н.контр. Шафоростова

ГИП Шафоростова

Дом N1-по ГП-3.400 до 42.800 блок-секция жилого дома

Стадия | Лист | Листов

Р | 32

ООО "Архитектурное бюро Шафоростовой"

г. Москва, ул. Профсоюзная, дом 57, корп. 1, кв. 71

(495) 599 51 07

Инв. № подл. | Подп. и дата | Взам. инв. №

Копировал | Формат А3

კიბე N2-ის გეგმა -3.400 და 42.800 ნიშნულებს შორის
მ 1:50

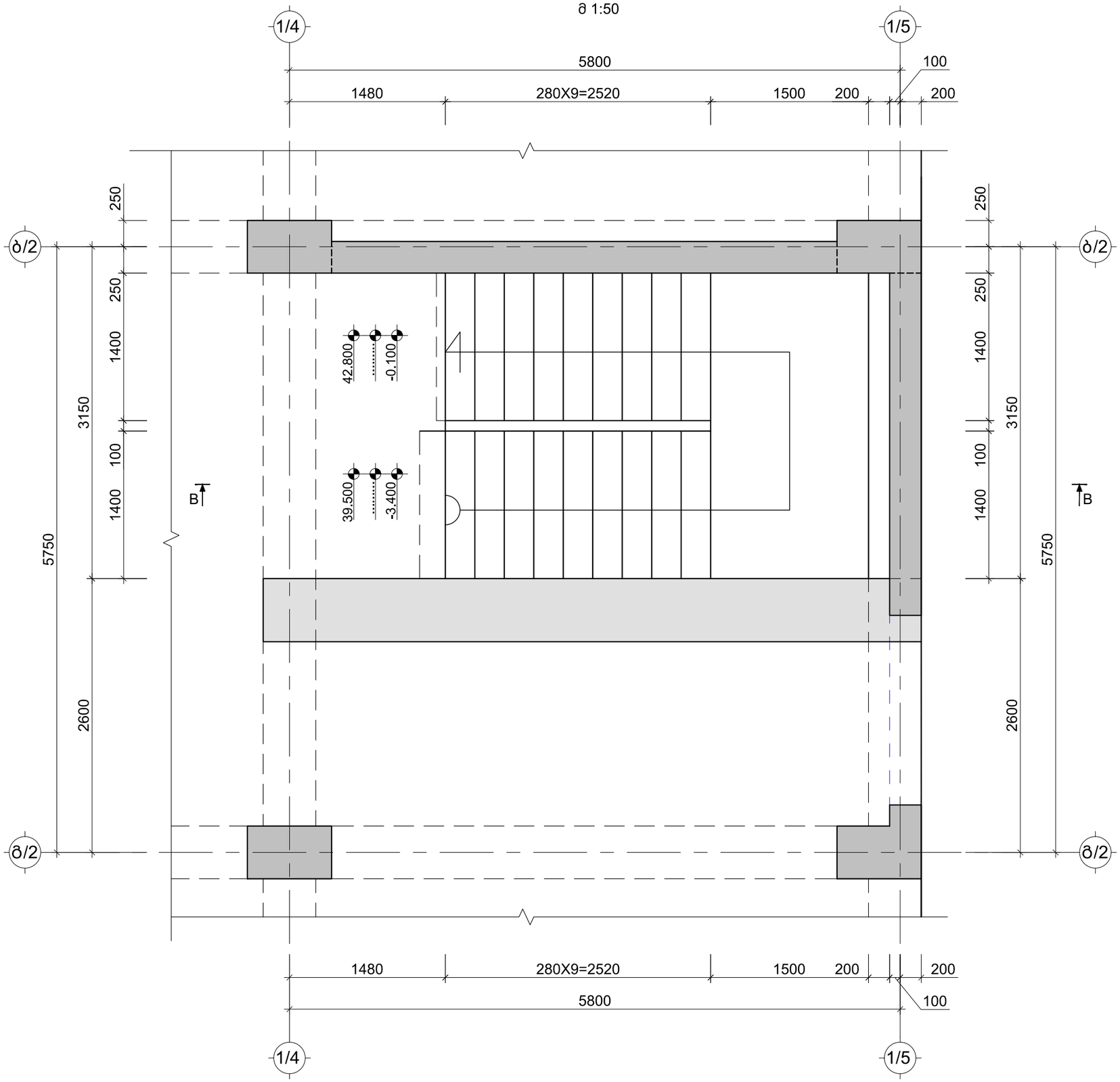

A 3

თბილისი 2023

სიტუაციური სქემა

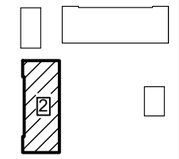

დამკვეთი
შპს "ბალავარი"

მრავალფუნქციური კომპლექსი
(ბლოკი "2")

ქ. თბილისი, ჩოლოყაშვილის
ქუჩის და "დოსააფის"-ს შენობის
მიმდებარე
(ს/კ 01.17.14.003.002)

კონსტრუქციული ნაწილი

კიბე N2-ის გეგმა -3.400 და 42.800
ნიშნულებს შორის

კ-33

დირექტორი	ზ. კიზირია
მთ. არქიტექტორი	ნ. ქვარცხავა
კონსტრუქტორი	ზ. კიზირია
შეასრულა	თ. მორალიშვილი

შ.პ.ს. "დილემა"

ქ. თბილისი ბახტრიონის N39
მობ. +995 599 51 07 14

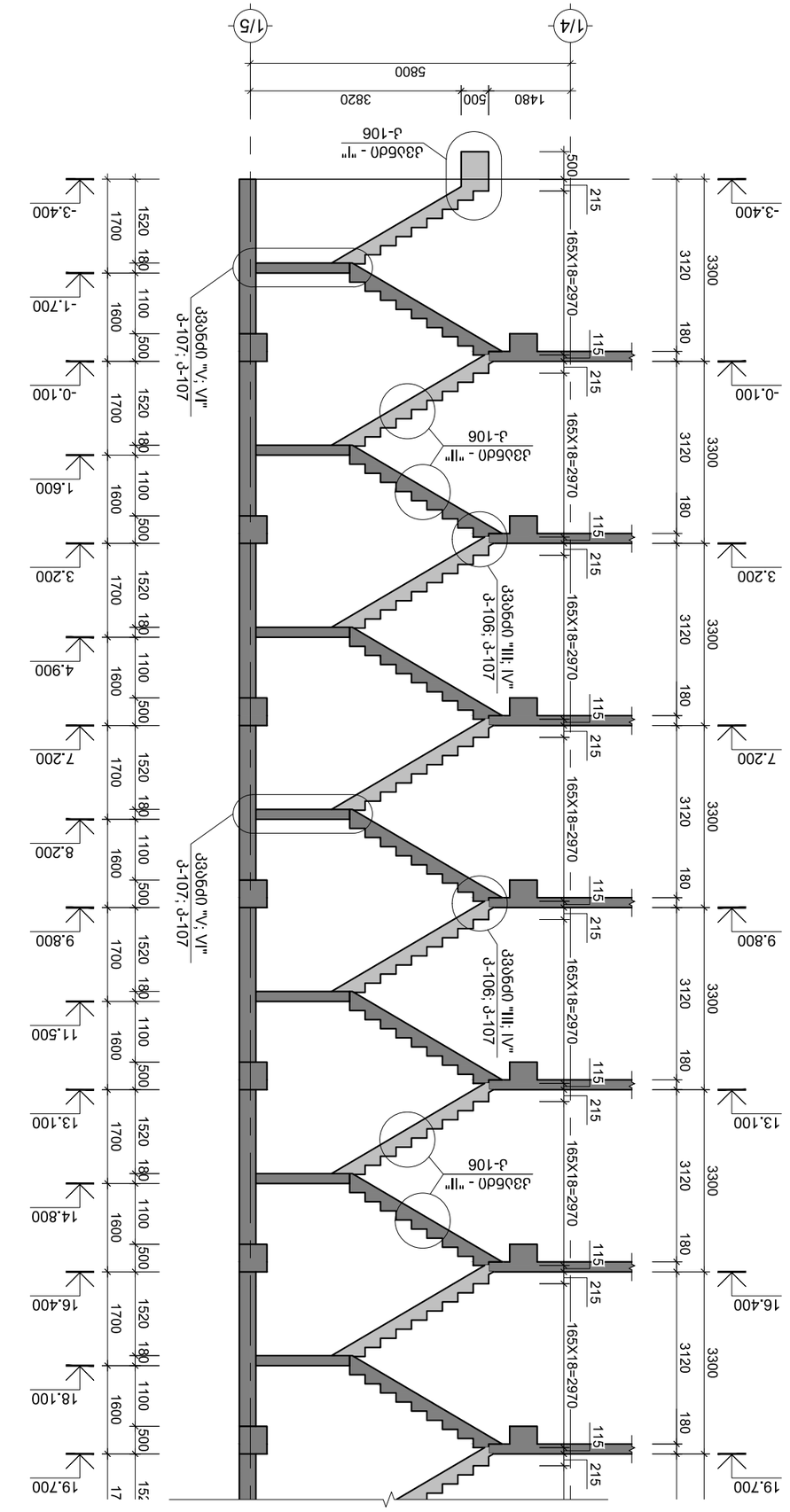
1/4
1/5
5800
1480
500
3820
Ј33б5d0 - "I"
Ј-106
Ј33б5d0 "III; IV"
Ј-106; Ј-107
Ј33б5d0 "V; VI"
Ј-107; Ј-107
Ј33б5d0 - "II"
Ј-106
165X18=2970
215
115
500
180
1100
1600
1700
1520
3300
3120
-3.400
-0.100
3.200
7.200
9.800
13.100
16.400
19.700
-1.700
1.600
4.900
8.200
11.500
14.800
18.100

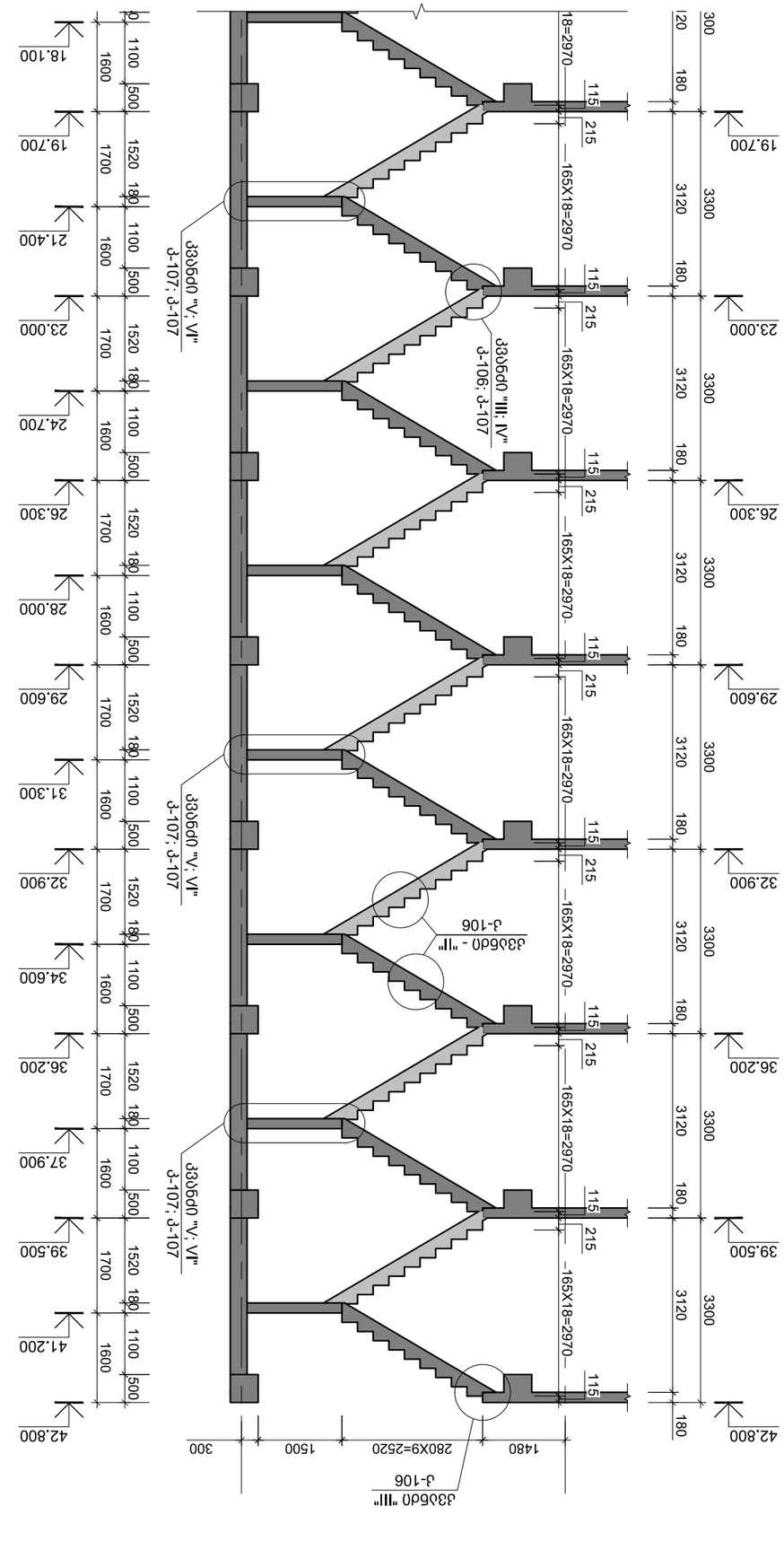
Ј33б5d0 "V; VI"
Ј-107; Ј-107
Ј33б5d0 "III; IV"
Ј-106; Ј-107
Ј33б5d0 - "II"
Ј-106
165X18=2970
215
115
180
120
300
3120
3300
19.700
23.000
26.300
29.600
32.900
36.200
39.500
42.800
1480
2800X9=25200
1500
300

Ј33б5d0 "V; VI"
Ј-107; Ј-107
Ј33б5d0 "III; IV"
Ј-106; Ј-107
Ј33б5d0 - "II"
Ј-106
165X18=2970
215
115
180
1100
1600
1700
1520
500
18=2970
19.700
21.400
23.000
24.700
26.300
28.000
29.600
31.300
32.900
34.600
36.200
37.900
39.500
41.200
42.800
18.100

Ѕ-Ѕ

1:100

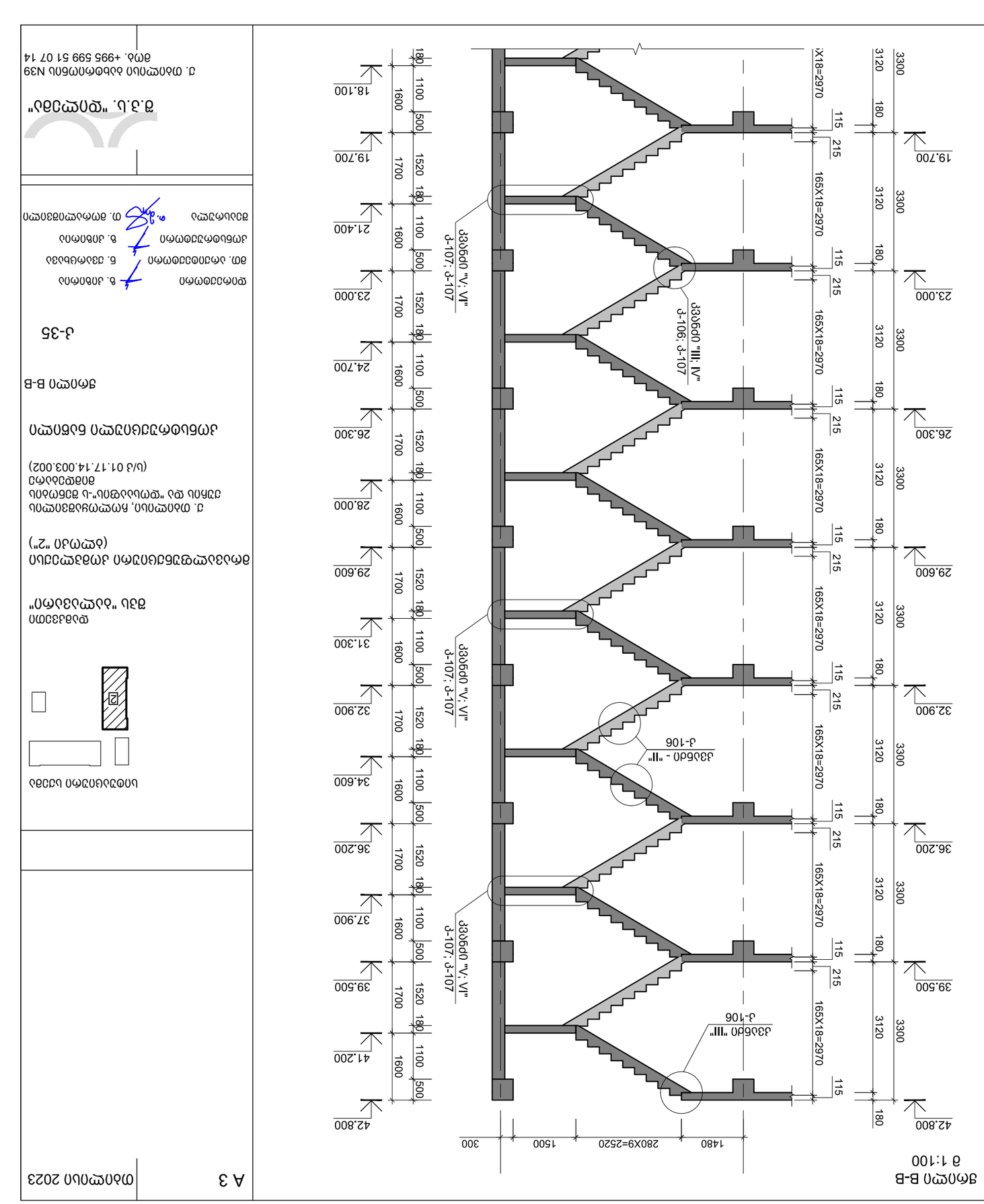

Вид В-В
в 1:100

Изм.	Кол.уч.	№ док.	Подп.
Разраб.		Н.Контр.	
Гип		Утв.	

Общество с ограниченной ответственностью "Альянс-Строй"

Жилой дом №2 "Ромашковый-1" в границах ул. Ромашковая, Ромашковый с/п, Одинцовский г.о., Московская область (Ц/з 01.17.14.003.002)

Жилой дом с встроенными помещениями и подземной автостоянкой

Вид В-В

Ж-35

Стадия | Лист | Листов
Р | 8

ООО "Архитектурное бюро "Стрелка"
г. Москва, ул. Ленинская Слобода, 19, стр. 1, эт. 14
+495 599 51 07

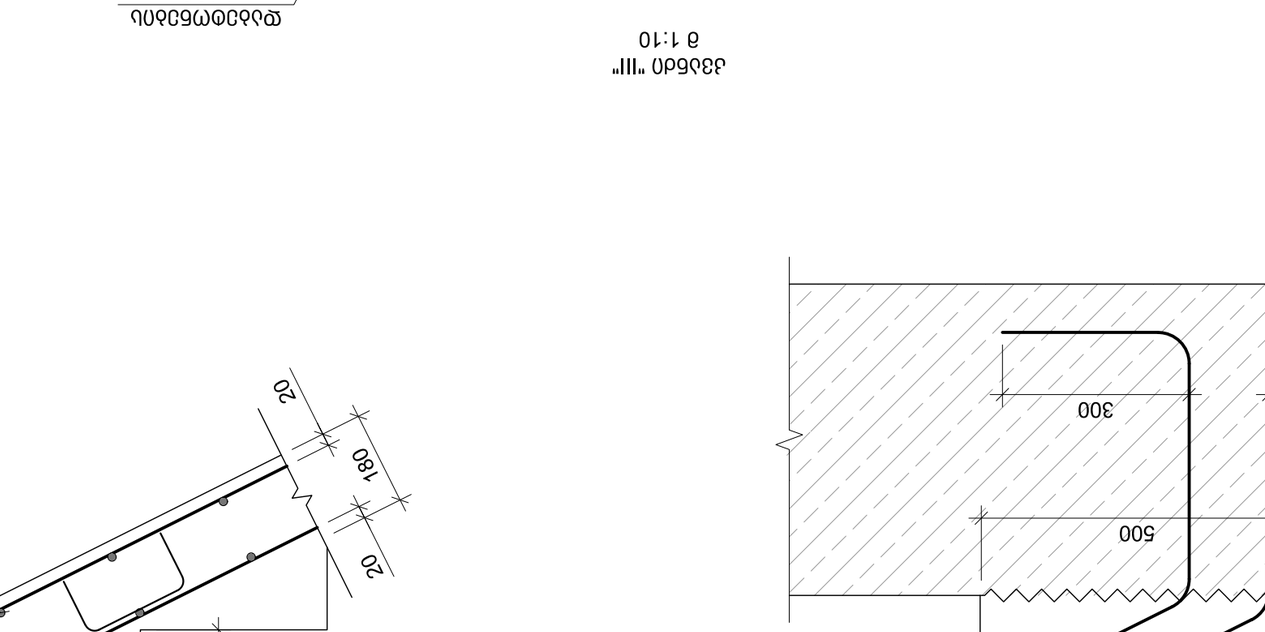

Збільш "I"
в 1:10

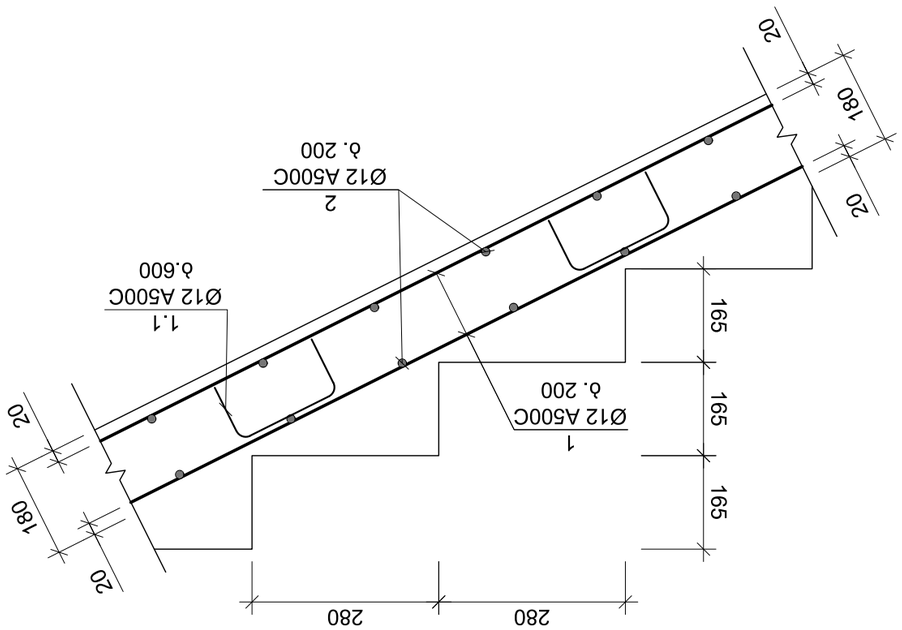

Збільш "II"
в 1:10

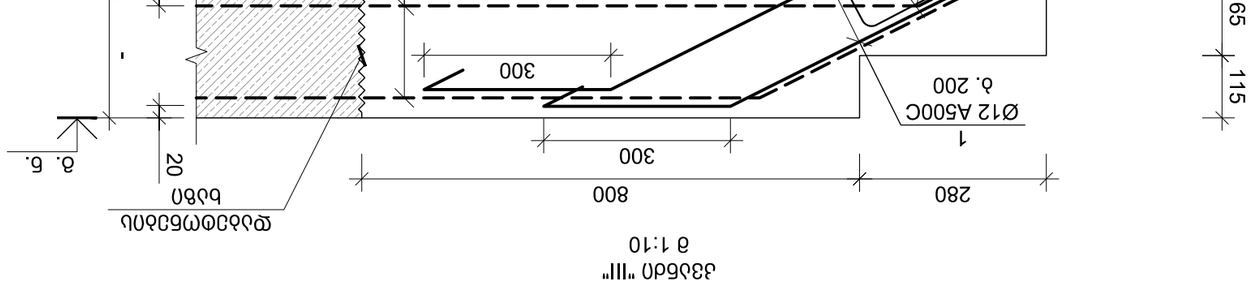

Збільш "III"
в 1:10

Фундаментна балка
(бетон "2")

Плита перекриття, армування, розташування фундаментних балок та фундаментів
(Ш/З 01.17.14.003.002)

Плита перекриття фундаментної балки

Ш III I

Ж-36

Розробив	Яблонський	Б.	
Гол. спец.	Семенов	Б.	
Керівник	Яблонський	Б.	
Н. контр.	Семенов	Т.	

Т.З.Ц. "Розріз"

Т. Яблонський Б.Б. N39
тел. +995 599 51 07 14

Інв. № підл. | Підпис і дата | Взам. інв. №

А 3 | Масштаб 2023

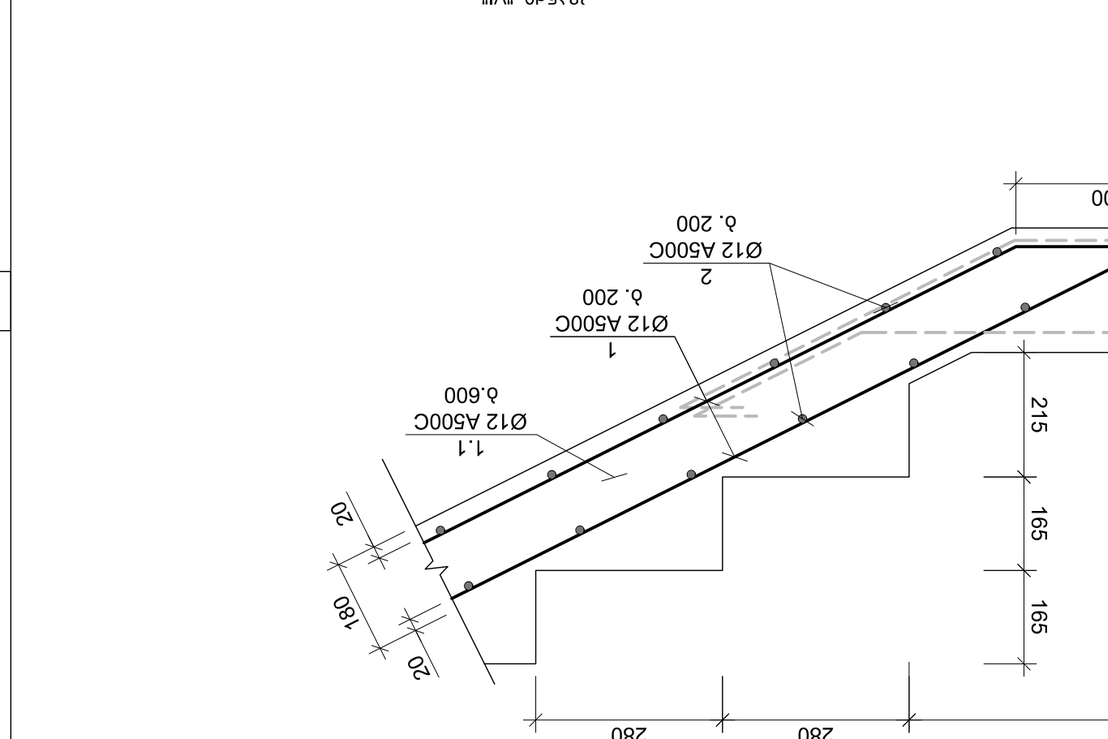
Узел "IV"
б. 1:20
300
1700
280
20
150
20
1.1
Ø12 А500С
б.600
1
Ø12 А500С
б. 200
Ø12 А500С
б. 200
1.3
Ø12 А500С
б.200
2
Ø12 А500С
б. 200
300
1
Ø12 А500С
б. 200
300
20
150
20
б. 6.
Ob. б.ęę.
ůбęпĥбůůů
Узел "V"
б. 1:20
300
165
280
20
180
20
1.1
Ø12 А500С
б.600
1.3
Ø12 А500С
б.200
2
Ø12 А500С
б. 200
1
Ø12 А500С
б. 200
300
20
180
20
б. 6.
Ob. б.ęę.
ůбęпĥбůůů
Узел "VI"
б. 1:20
800
280
280
20
180
20
1.1
Ø12 А500С
б.600
1
Ø12 А500С
б. 200
300
215
165
165
20
б. 6.
ęůбůпбęпĥбůůů
bůбп
300
Ob. ęпĥпůь
ůбęпĥбůůů
Фасад ограждения
Ø
Ведомость элементов
Спецификация
Ведомость расхода стали
Ведомость расхода бетона
Ведомость расхода материалов
Ведомость ссылочных и прилагаемых документов
Ведомость рабочих чертежей основного комплекта
Общие данные
Ведомость чертежей основного комплекта
Содержание тома
Состав проектной документации
Основные данные и характеристики объекта
Общая пояснительная записка
Раздел
Обозначение
Наименование
Стадия
Лист
Листов
Р
Листов
Масштаб
Формат
А 3
Инв. № подл.
Подпись и дата
Взам. инв. №
Инв. № дубл.
Подпись и дата
Инв. № подл.
Изм.
Кол.уч.
Лист
№ док.
Подпись
Дата
Т.Ц. "Ростов"
Т. Цветкова
Н. контр.
Гл. инж. проекта
Гл. инженер проекта
Разработал
Проверил
Н. контр.
ГИП
Гл. инженер

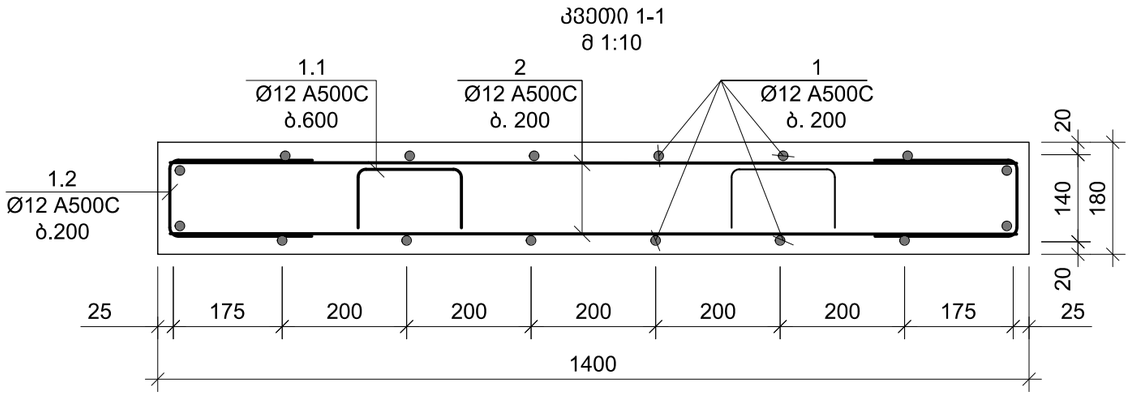

პოზ. №	ესკიზი	L მმ
1.1	200, 103, 103, 300, 300	1006
1.2	300, 130, 300	730
1.3	850, 130, 850	1830

კონსტრ. დასახ.	ელემენტის დასახ.	პოზ. №	დიამეტრი ან კვეთი (მმ)		ერთეულის სიგრძე (მმ.)	რაოდენობა (ც.)	საერთო სიგრძე (მ.)	საერთო წონა (კგ.)
მონოლითური კიბე 1-ის სპეციფიკაცია	-3.400 და 42.800 ნ.-ებს შორის	1	Ø 12	A500C	დ.ბ	-	1352	1200
		2	Ø 12	A500C	1350	840 X 1	1134	1006
		1.1	Ø 12	A500C	1006	185 X 1	186	165
		1.2	Ø 12	A500C	730	840 X 1	613	544
		1.3	Ø 12	A500C	1830	224 X 1	410	364
		მძიმე ბეტონი B25 V = 17.0 X 1 = 16.98 მ³						
მონოლითური კიბე 2-ის სპეციფიკაცია	-3.400 და 42.800 ნ.-ებს შორის	1	Ø 12	A500C	დ.ბ	-	1352	1200
		2	Ø 12	A500C	1350	840 X 1	1134	1006
		1.1	Ø 12	A500C	1006	185 X 1	186	165
		1.2	Ø 12	A500C	730	840 X 1	613	544
		1.3	Ø 12	A500C	1830	224 X 1	410	364
		მძიმე ბეტონი B25 V = 17.0 X 1 = 16.98 მ³						

A 3

თბილისი 2023

სიტუაციური სქემა

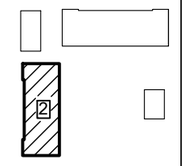

დამკვეთი
შპს "ბალავარი"

მრავალფუნქციური კომპლექსი (ბლოკი "2")

ქ. თბილისი, ჩოლოყაშვილის ქუჩის და "დოსააფის"-ს შენობის მიმდებარე (ს/კ 01.17.14.003.002)

კონსტრუქციული ნაწილი

მონოლითური კიბის კვეთი 1-1; ესკიზი

კ-38

დირექტორი	ზ. კიზირია
მთ. არქიტექტორი	ნ. ქვარცხავა
კონსტრუქტორი	ზ. კიზირია
შეასრულა	თ. მორალიშვილი

შ.პ.ს. "დილემა"

ქ. თბილისი ბახტრიონის N39
მობ. +995 599 51 07 14

მპ მონოლითური პანდუსის სამონტაჟო ბეჭმა

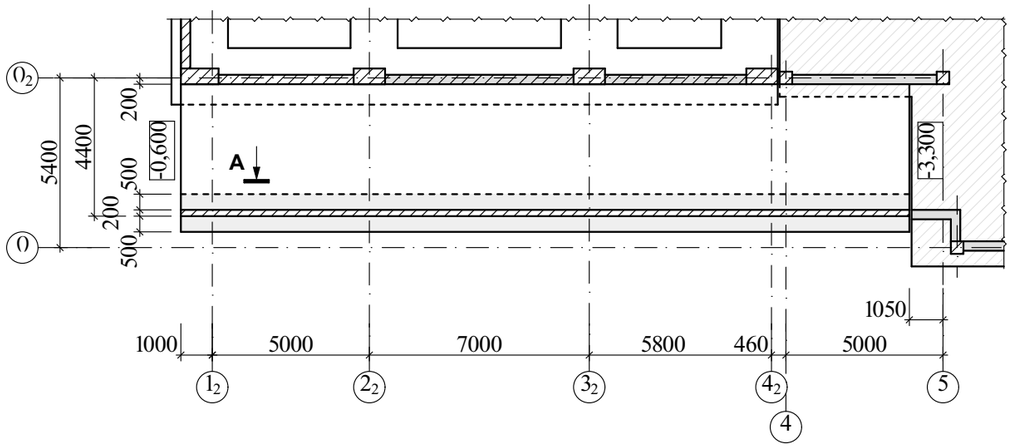

მონოლითური კონსტრუქციების ელემენტების სპეციფიკაცია

ფურც.	ეტაპ.	აღნიშვნა	დასახელება	რაოდ.	ერთ.ელ მასა, კგ	ბეტონი მ³
			მპ			B25 კლ. (მ350) 42,70
			დეტალები			
	1	120 3150	Φ12 A500C L=3270	234	2,90	
	2		Φ12 A500C L=648,48	ბრძ. მ	575,85	
	3	250 1150	Φ12 A500C L=1650	155	1,47	
	4		Φ8 A240C L=1105,58	ბრძ. მ	436,70	
	5	140 50 120	Φ8 A240C L=310	406	0,12	
	6	80 450	Φ12 A240C L=980	117	0,87	

ხედი "A"

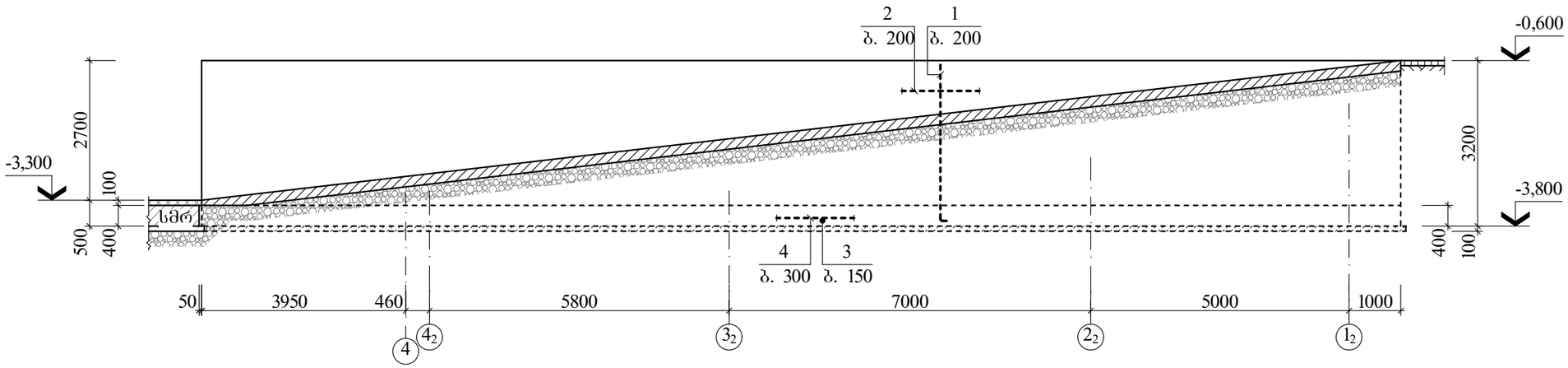

ხედი "A"

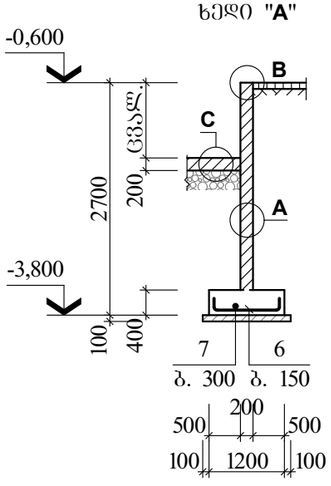

კვანძი "A"

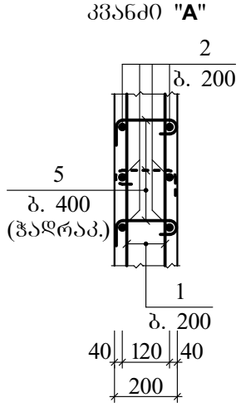

კვანძი "B"

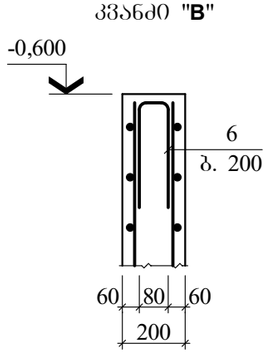

კვანძი "C"

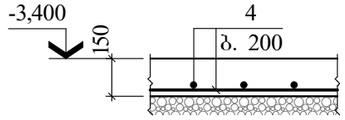

ლითონის ხარჯის უწყისი ერთ ელემენტზე, კგ

ელემენტის მარკა	არმატურის ნაკეთობა						საერთო ხარჯი
	არმატურის კლასი						
	A240C			A500C			
	Φ8	–	ჯამი	Φ12	–	ჯამი	
მპ	485,42	–	485,42	1584,09	–	1584,09	2069,51

A 3

თბილისი 2023

შენიშვნა

1. ძირითადი კომპლექტის მუშა ნახაზების უწყისი და საერთო მონაცემები იხ. შურც. კ-01;
2. პანდუსის იატაკი და ლენტური საძირკველი მოეწყოს 30მმ ხრეშ–კენჭნარევანი ბალიშის მეშვეობით.

სიჭუაციური სქემა

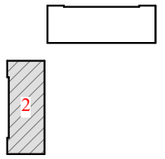

დამკვეთი
შპს "ბალავარი"

მრავალსფუნქციური კომპლექსი

ქ. თბილისი, ჩოლოყაშვილის ქუჩის და "დოსაფი"-ს შენობის მიმდებარე
(ს/კ 01.17.14.003.002)

კონსტრუქციული ნაწილი

მპ მონოლითური პანდუსის სამონტაჟო ბეჭმა

კ-39

დირექტორი	ზ. კიზირია
მთ. არქიტექტორი	ნ. ქვარცხავა
კონსტრუქტორი	ზ. კიზირია

შ.პ.ს. "დილემა"

ქ. თბილისი ბახტრიონის №39
მობ. +995 599 51 07 14

ბლოკის წყობის მრ6. სვეტთან მიერთების კვანძი

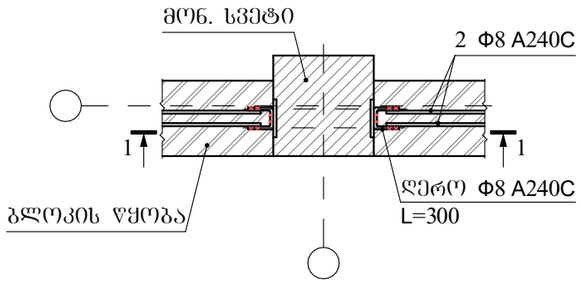

1-1

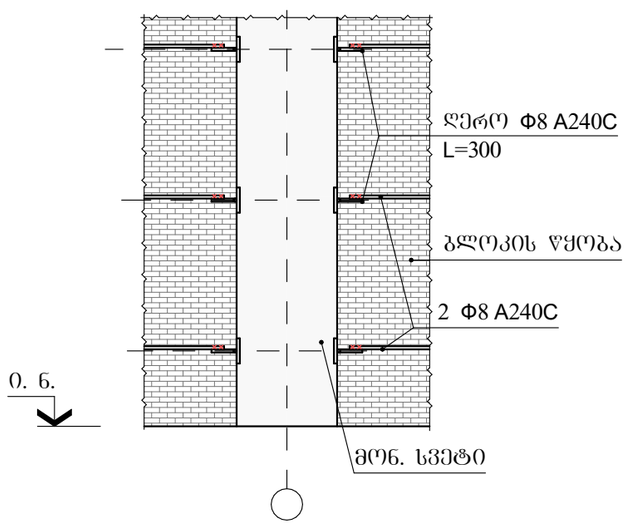

A 4 თბილისი 2023

შენიშვნა

1. ძირითადი კომპლექტის მუშა ნახაზების უწყისი და საერთო მონაცემები იხ. შურც. კ-01.

სიტუაციური სქემა

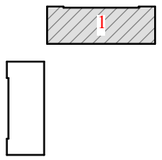

დამკვეთი
შპს "ბალავარი"

მრავალსფუნქციური კომპლექსი

ქ. თბილისი, ჩოლოყაშვილის ქუჩის და "დოსააფი"-ს შენობის მიმდებარე
(ს/კ 01.17.14.003.002)

კონსტრუქციული ნაწილი

ბლოკის წყობის მონოლითურ სვეტთან მიერთების კვანძი

კ-40

დირექტორი ზ. კიზირია
მთ. არქიტექტორი ნ. ქვარცხავა
კონსტრუქტორი ზ. კიზირია

შ.პ.ს. "დილემა"

ქ. თბილისი ბახტრიონის №39
მობ. +995 599 51 07 14

ტიხარის გადახურვასთან მიმაბრების კვანძი

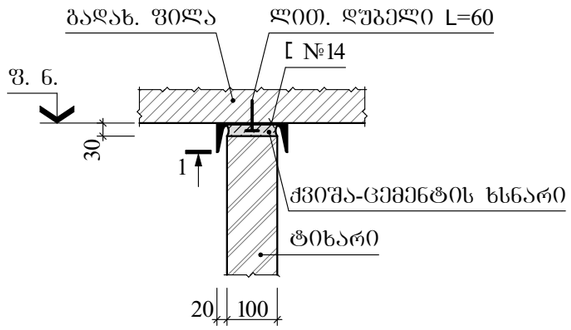

ტიხარის სვეტთან მიმაბრების კვანძი

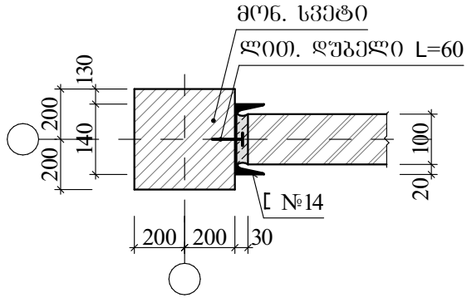

ხედი "1"

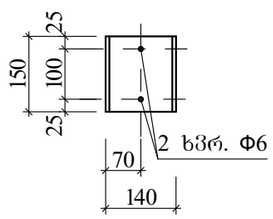

A 4 თბილისი 2023

შენიშვნა

1. ძირითადი კომპლექტის მუშა ნახაზების უწყისი და საერთო მონაცემები იხ. შურც. კ-01.

სიტუაციური სქემა

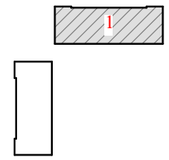

დამკვეთი
შპს "ბალავარი"

მრავალსფუნქციური კომპლექსი

ქ. თბილისი, ჩოლოყაშვილის ქუჩის და "დოსააფი"-ს შენობის მიმდებარე
(ს/კ 01.17.14.003.002)

კონსტრუქციული ნაწილი

ტიხარის მიმაბრების კვანძები

კ-41

დირექტორი ზ. კიზირია
მთ. არქიტექტორი ნ. ქვარცხავა
კონსტრუქტორი ზ. კიზირია

შ.პ.ს. "დილემა"

ქ. თბილისი ბახტრიონის №39
მობ. +995 599 51 07 14