ჭრილი

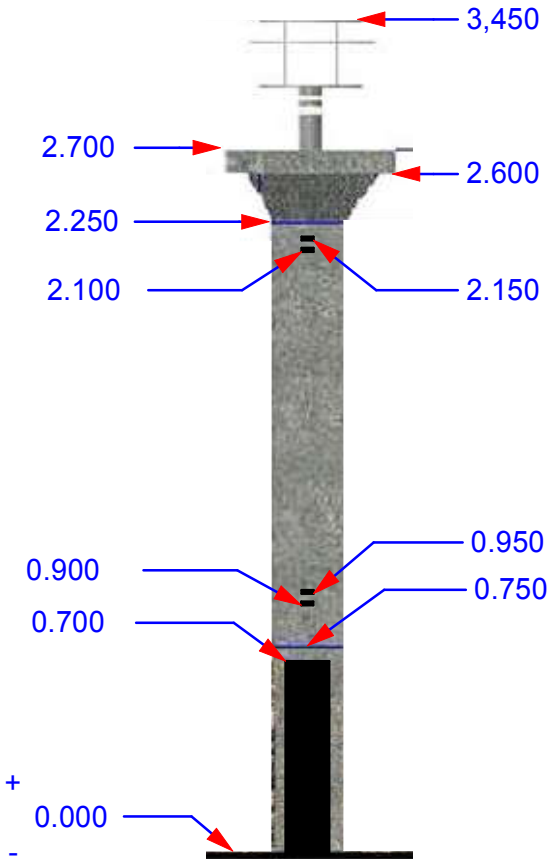

დაკვეთი: სოფიო ლორთქიფანიძე	პროექტის დასახელება: საცხოვრებელი სახლი	გენერალური დირექტორი: გ. გელენიძე		არქიტექტურულ-სამშენებლო ნაწილი	სტადია: პრ.
დაკვეთის №: 02-12-01	საპროექტო მისამართი: მესხიშვილის ქუჩა № 28	პროექტის არქიტექტორი: გ. გელენიძე შეასრულა: გ. გელენიძე შეასრულა: ვ. ნემსაძე შეამოწმა: გ. გელენიძე		ღობის ჭრილი	ფურცლები: ფურცლის №: 57