ქ. თბილისში, დავით აღმაშენებლის გამზირი № 164-ში მდებარე შენობა №½ -ის რეკონსტრუქცია-გაძლიერების მუშა პროექტი

კონსტრუქციული ნაწილი

ალბომი 2-2

CAPITELI

კაპიტელი
საინჟინრო კომპანია
Capiteli
ENGINEERING COMPANY

თბილისი 2023

I სართულის არსებული კონსტრუქციის ნაწილის დაშლის გეგმა

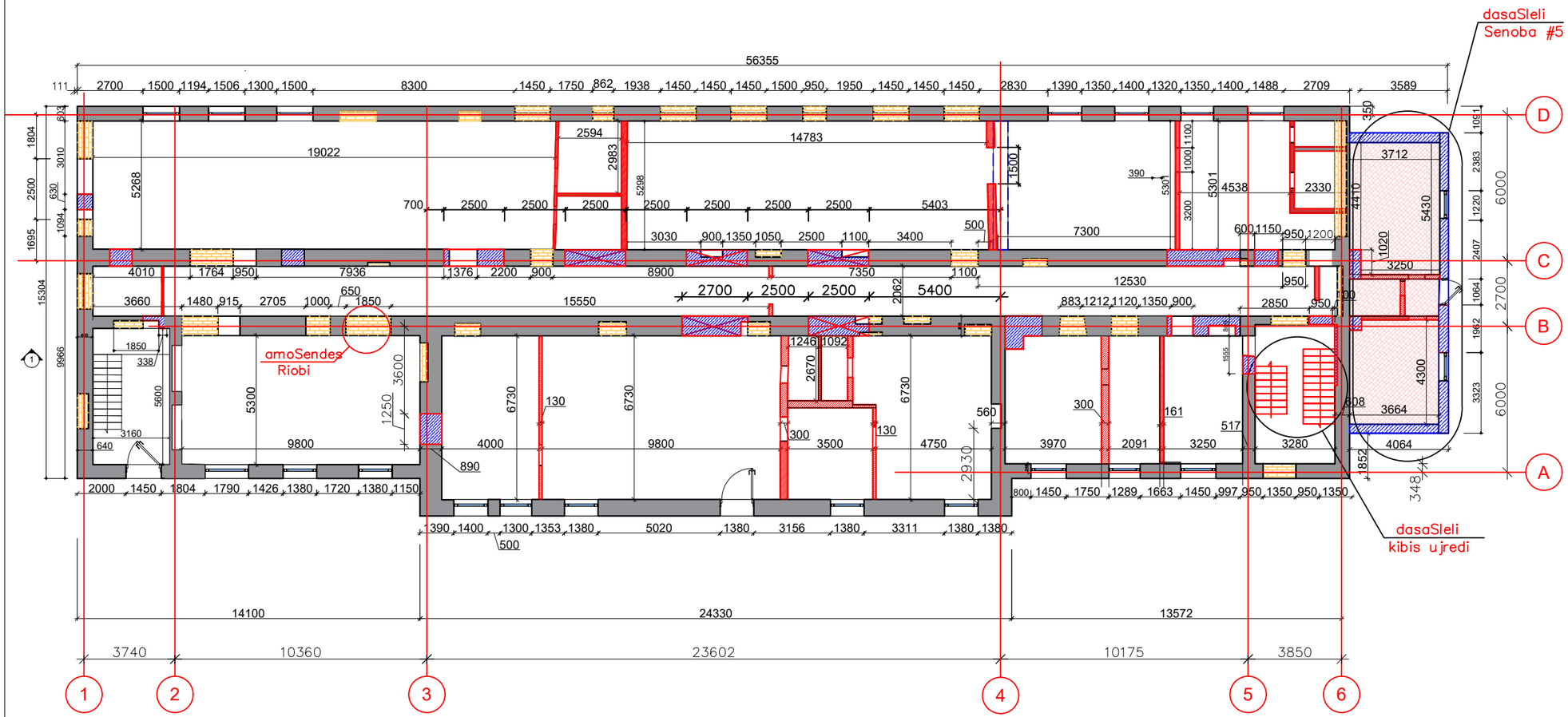

პირობითი აღნიშვნები:

არსებული ტიხრების დაშლა: V=6.0x4.5=25.2 მ³

არსებული კედლების დაშლა: V=17.5x4.5=73.5 მ³

არსებული კიბის უჯრედის დაშლა: V=4.0 მ³

არსებული ღიობის შევსება: V=75.0 მ³

მიშენებული ნაწილის №5 დაშლა:

არსებული სახურავის დაშლა: V=2.3x12.4=28.52 მ³

არსებული გარე კიბეების დაშლა: V=0.9 მ³

არსებული გაღახურვის დაშლა: V=1.9X4=7.6 მ³

არსებული ტიხრების დაშლა: V=1.3x5.2=25.0 მ³

არსებული კედლების დაშლა: V=7.3x5.2=38.0 მ³

კაპიტელი
საინჟინრო კომპანია
Capiteli
ENGINEERING COMPANY
www.capiteli.com

პროექტის დასახელება
ქ. თბილისში, დავით აღმაშენებლის გამზირი № 164-ში შენობა №½ -ის რეკონსტრუქცია-გაძლიერების მუშა პროექტი

პროექტის მისამართი
ქ.თბილისში, დავით აღმაშენებლის გამზირი № 164

დამკვეთი
შპს "სტუდია 21"

მპ	2023.05.16	კონსტრუქციული პროექტი
სტადია	მპ	განმარტება
გამოცემა		REVI

დაკვეთის № 16 მარტი 2023 წელი

CAD DWG faili

დირექტორი	ზ. ოქროშიძე	
შეასრულა	ვ. სოზიაშვილი	
შეამოწმა	ა. ლებანიძე	
საავტორო უფლებები	კაპიტელი	

ნახაზის დასახელება: დაშლის პროექტი

I სართულის არსებული კონსტრუქციის ნაწილის დაშლის გეგმა

კ-0.03

A3

II სართულის არსებული კონსტრუქციის ნაწილის დაშლის გეგმა

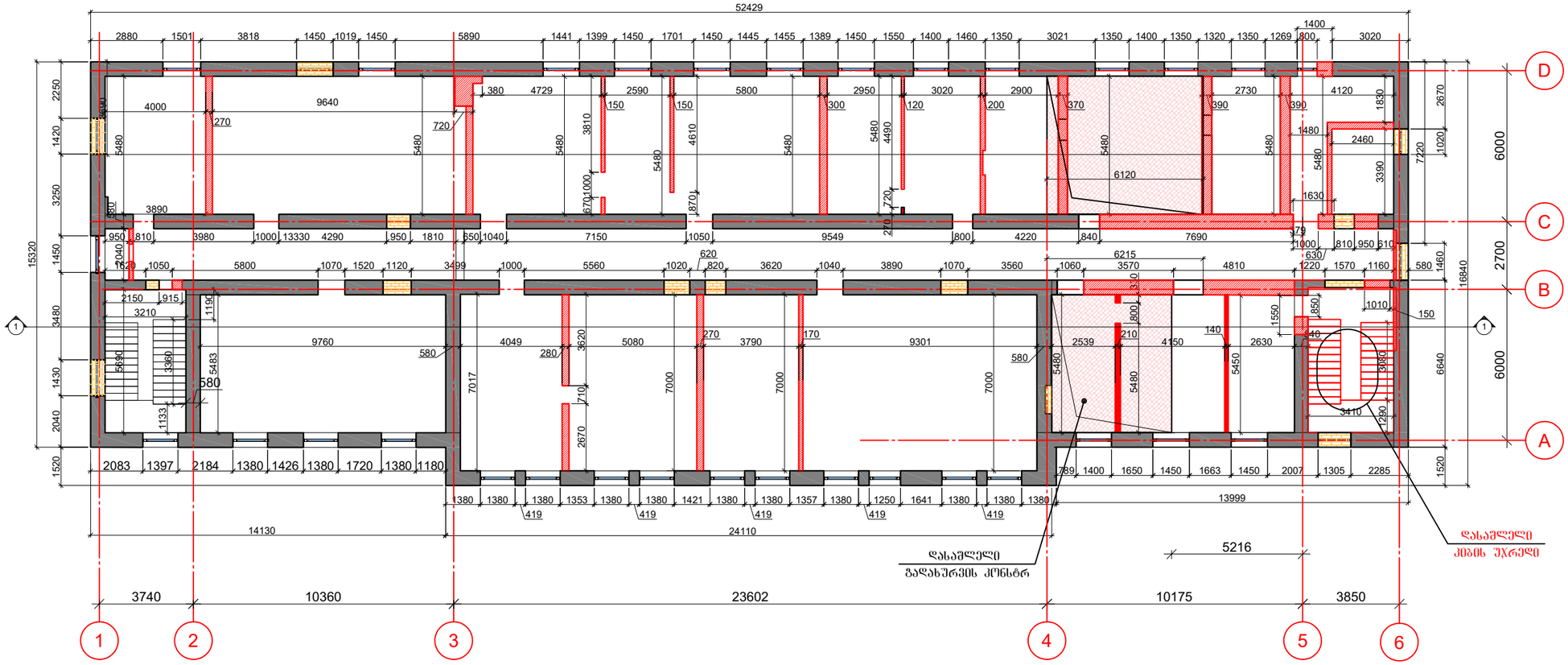

პირობითი აღნიშვნები:

არსებული ტიხრების დაშლა: V=22.5x4.34=98.0 მ³

დასაშლელი გადახურვის კონსტრუქციის სარიენტაციო ფართი F=60.5.0 მ²;
გადახურვის კონსტრუქცია წარმოადგენს ლითონის ორტესებრი კოჭების (I №24/ბ. 800) და მათ შორის არსებულ სივრცეში აბურის წყობით შესრულებული მცირედ მორკალურ ჩაშენებულ თაღებს;
სარიენტაციო მოცულობა V=18.2 მ³

არსებული კიბის უჯრედის დაშლა: V=4.0 მ³

არსებული ღიობის შევსება: V=30.0 მ³

კაპიტელი
საინჟინრო კომპანია
Capiteli
ENGINEERING COMPANY
www.capiteli.com

პროექტის დასახელება
ქ. თბილისში, დავით აღმაშენებლის გამზირი № 164-ში შენობა №½ -ის რეკონსტრუქცია-გაძლიერების მუშა პროექტი

პროექტის მისამართი
ქ.თბილისში, დავით აღმაშენებლის გამზირი № 164

დამკვეთი
შპს "სტუდია 21"

მპ	2023.05.16	კონსტრუქციული პროექტი
სტადია	მპ	განმარტება
გამოცემა		REV1

დაკვეთის № 16 მარტი 2023 წელი
CAD DWG ფაილი

დირექტორი	ზ.	ზ. ოქროშიძე
შეასრულა	ვ.	ვ. სოზიაშვილი
შეამოწმა	ა.	ა. ლებანიძე
საავტორო უფლებები		კაპიტელი

ნახაზის დასახელება: დაშლის პროექტი

II სართულის არსებული კონსტრუქციის ნაწილის დაშლის გეგმა

პ-0.04

A3

III სართულის არსებული კონსტრუქციის ნაწილის დაშლის გეგმა

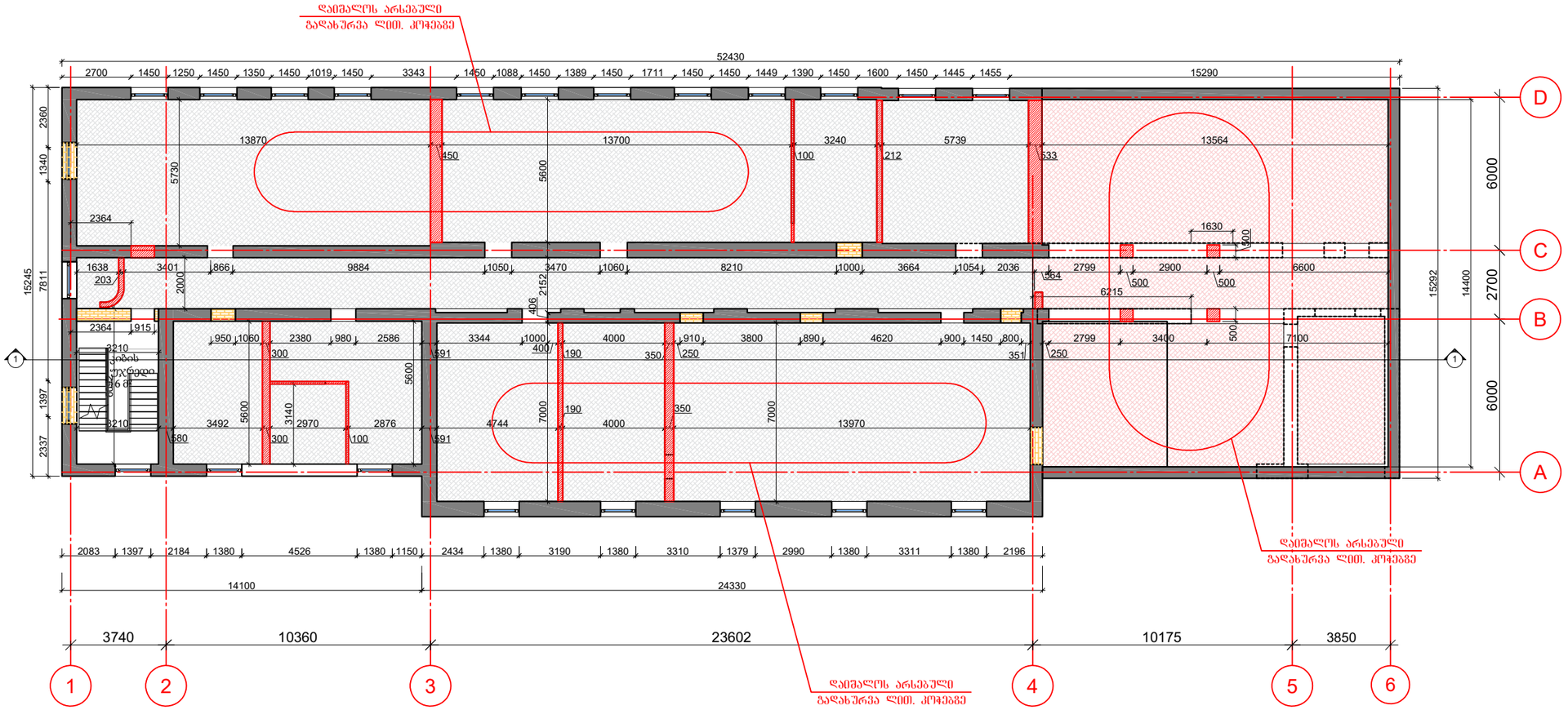

პირობითი აღნიშვნები:

არსებული ტიხრების დაშლა: V=10.5x4.34=46.0 მ³

დასაშლელი გადახურვის კონსტრუქციის საორიენტაციო ფართი F=680.0 მ²;
საორიენტაციო მოცულობა V=204.0 მ³
მე-3 სართულის გადახურვის კონსტრუქციას წარმოადგენს ლითონის ორტესებრი კოჭების და მათ შორის არსებულ სივრცეში მოწყობილი მონოლითური რკინაბეტონის შილეს (h=12 სმ).
შოლადის ნაგლინი ორტესებრი №24 კოჭები 1500□□ ბიჯით დაყრდნობილია შენობის გრძივ კედლებზე;
მოსახსნელი დაგიანებული ლით. კოჭების მოცულობა სავარაუდოთ 80% შეადგენს

არსებული ღიობის შევსება: V=23.0 მ³

კაპიტელი საინჟინრო კომპანია Capiteli ENGINEERING COMPANY www.capiteli.com	
პროექტის დასახელება	ქ. თბილისში, დავით აღმაშენებლის გამზირი № 164-ში შენობა №½ -ის რეკონსტრუქცია-გაძლიერების მუშა პროექტი
პროექტის მისამართი	ქ.თბილისში, დავით აღმაშენებლის გამზირი № 164
დამკვეთი	შპს "სტუდია 21"
მპ 2023.05.16	კონსტრუქციული პროექტი
სტადია მპ	განმარტება
გამოცემა	REV1
დაკვეთის №	16 მარტი 2023 წელი
CAD DWG ფაილი	
დირექტორი	ზ. ოქროშიძე
შეასრულა	ვ. სოხიაშვილი
შეამოწმა	ა. ლებანიძე
საავტორო უფლებები	კაპიტელი
ნახაზის დასახელება:	დაშლის პროექტი
არსებული III სართულის კედლების და ტიხრების ნაწილის დაშლის გეგმა	
კ-0.05	
A3	

სხვენის არსებული გადახურვის კონსტრუქციის დაშლის გეგმა

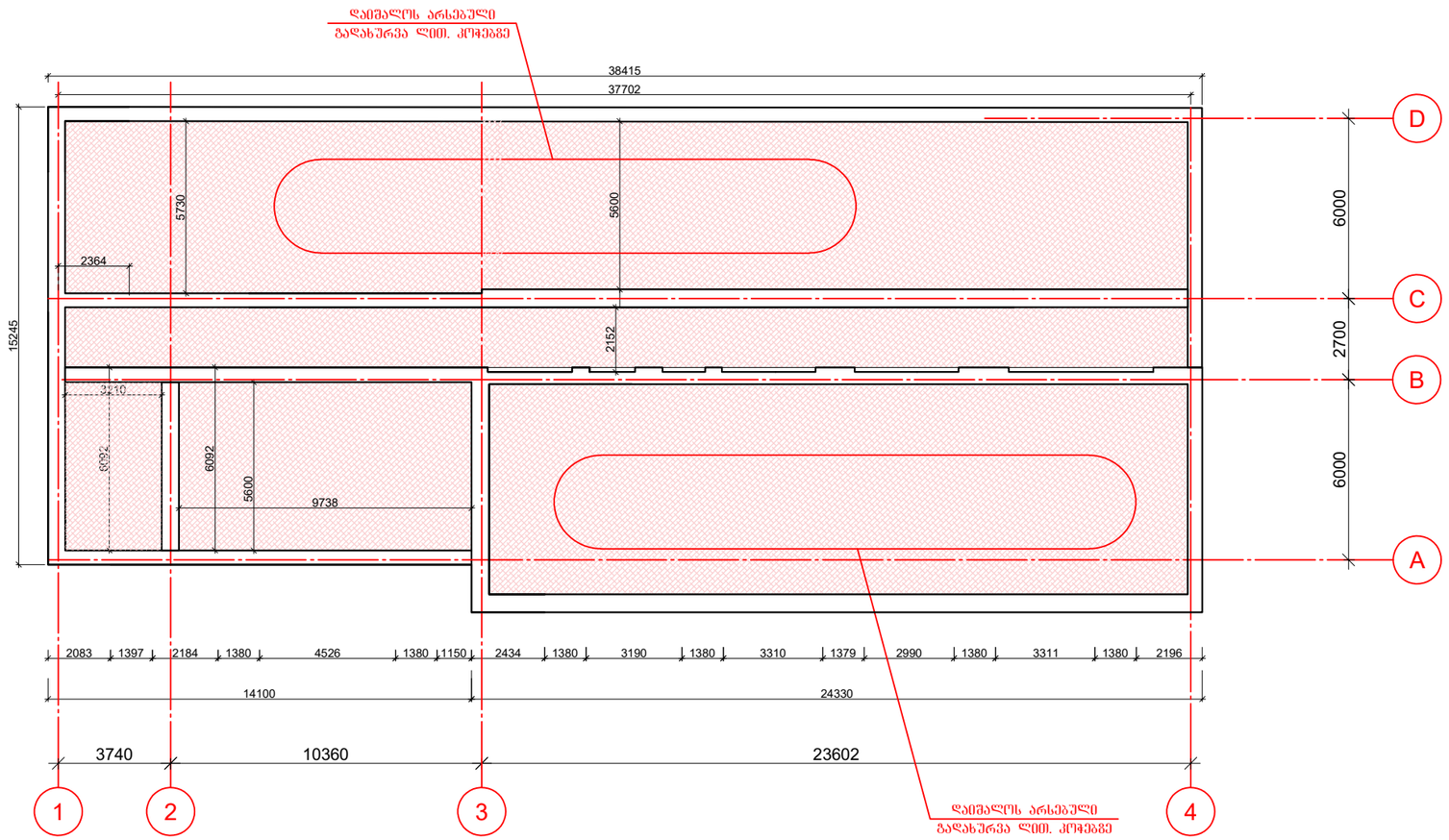

პირობითი აღნიშვნები:

დასაშლელი გადახურვის კონსტრუქციის სარიენტაციო ფართი F=522.0 მ²;
სარიენტაციო მოცულობა V=157.0 მ³

სხვენის გადახურვის კონსტრუქციას წარმოადგენს ლითონის ორტესებრი კოჭების და მათ შორის არსებულ სივრცეში მოწყობილი მონოლითური რკინაბეტონის ფილებს (h=12 სმ).
ფოლადის ნაგლინი ორტესებრი №24 კოჭები 1500□ბიჯით დაყრდნობილია შენობის გრძივ კედლებზე;
მოსახსნელია დაზიანებული ლით. კოჭების მოცულობა სავარაუდოთ 80% შეადგენს

კაპიტელი
საინჟინრო კომპანია
Capiteli
ENGINEERING COMPANY
www.capiteli.com

პროექტის დასახელება
ქ. თბილისში, დავით აღმაშენებლის გამზირი № 164-ში შენობა №½ -ის რეკონსტრუქცია-გაძლიერების მუშა პროექტი

პროექტის მისამართი
ქ.თბილისში, დავით აღმაშენებლის გამზირი № 164

დამკვეთი
შპს "სტუდია 21"

მპ	2023.05.16	კონსტრუქციული პროექტი
სტადია	მპ	განმარტება
გამოცემა		REV1

დაკვეთის № 16 მარტი 2023 წელი
CAD DWG ფაილი

დირექტორი		ზ. ოქროშიძე
შეასრულა		ვ. სოზიაშვილი
შეამოწმა		ა. ლებანიძე

საავტორო უფლებები კაპიტელი

ნახაზის დასახელება: დაშლის პროექტი

სხვენის არსებული გადახურვის კონსტრუქციის დაშლის გეგმა

კ-0.06

A3

არსებული სახურავის დასაშლელი გეგმა

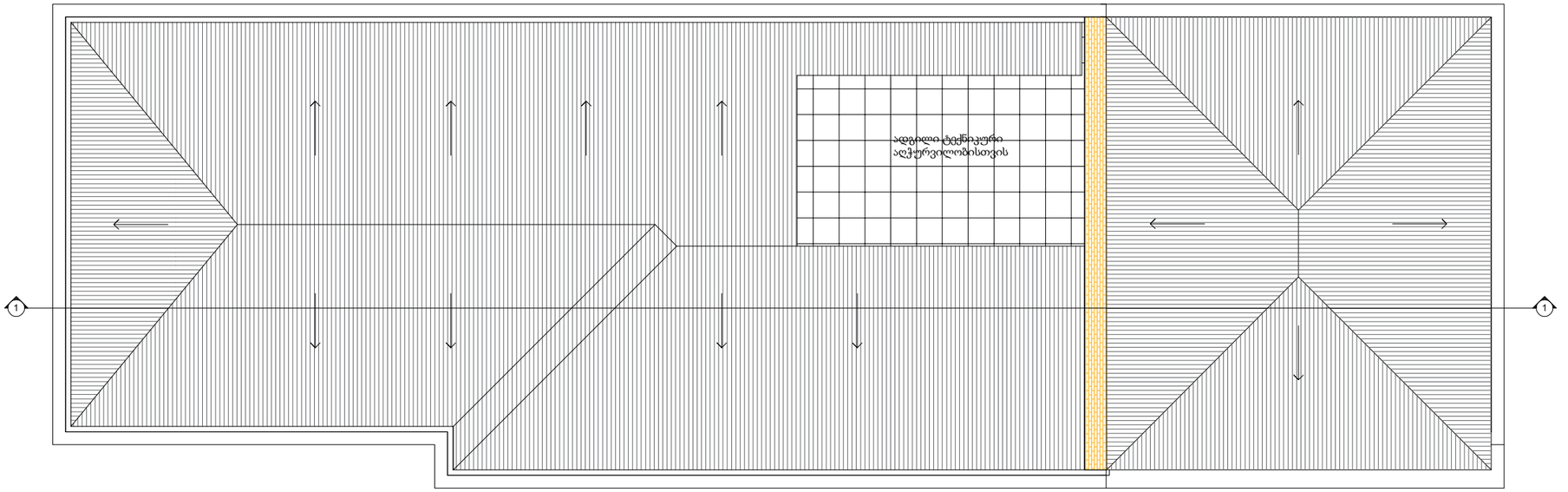

ჭრილი 1 - 1 არსებულ სახურავზე

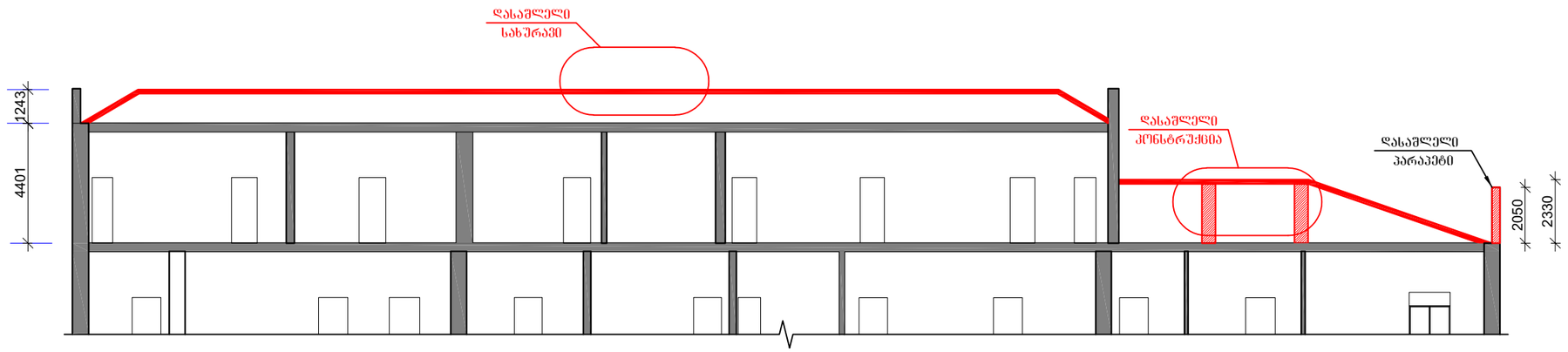

კაპიტელი
საინჟინრო კომპანია
Capiteli
ENGINEERING COMPANY
www.capiteli.com

პროექტის დასახელება
ქ. თბილისში, დავით აღმაშენებლის გამზირი № 164-ში შენობა №½ -ის რეკონსტრუქცია-გაძლიერების მუშა პროექტი

პროექტის მისამართი
ქ.თბილისში, დავით აღმაშენებლის გამზირი № 164

დამკვეთი
შპს "სტუდია 21"

მპ	2023.05.16	კონსტრუქციული პროექტი
სტადია	მპ	განმარტება
გამოცემა		REV1

დაკვეთის № 16 მარტი 2023 წელი

CAD DWG ფაილი

დირექტორი	გ.	ზ. ოქროშიძე
შეასრულა		ვ. სოხიაშვილი
შეამოწმა	ე.	ა. ლებანიძე
საავტორო უფლებები		კაპიტელი

ნახაზის დასახელება: დაშლის პროექტი

არსებული სახურავის დასაშლელი გეგმა

კ-0.07

A3

გადახურვის კონსტრუქციის გეგმა 4.38 ნიშნულზე

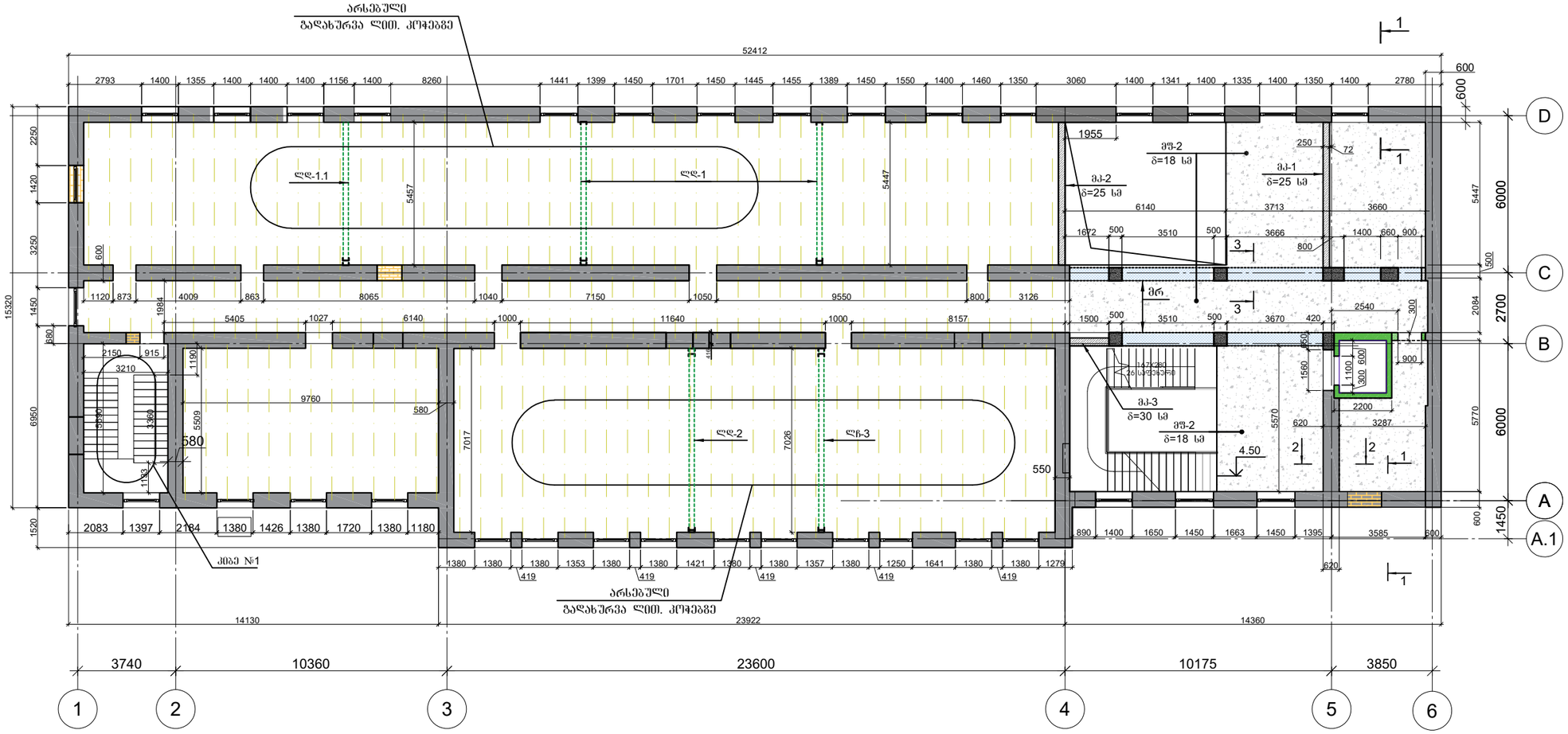

1. გადახურვის ფილებზე მფ-1 საყალიბე ჩრილები იხ. ფ. კ-1.07
2. <u>გრძები გეგმაზე დაგუსტდეს ადგილზე</u>

		კაპიტელი საინჟინრო კომპანია **Capiteli** ENGINEERING COMPANY www.capiteli.com
პროექტის დასახელება		ქ. თბილისში, დავით აღმაშენებლის გამზირი № 164-ში შენობა №½ -ის რეკონსტრუქცია-გაძლიერების მუშა პროექტი
პროექტის მისამართი		ქ.თბილისში, დავით აღმაშენებლის გამზირი № 164
დამკვეთი		შპს "სტუდია 21"
მპ	2023.05.16	კონსტრუქციული პროექტი
სტადია	მპ	განმარტება
გამოცემა		**REV1**
დაკვეთის №		16 მარტი 2023 წელი
CAD DWG ფაილი		
დირექტორი	ზ.	ზ. ოქროშიძე
შეასრულა	ვ.	ვ. სოზიაშვილი
შეამოწმა	ა.	ა. ლებანიძე
საავტორო უფლებები		კაპიტელი

ნახაზის დასახელება:

გადახურვის კონსტრუქციის გეგმა 4.38 ნიშნულზე

კ-1.06

A3

გადახურვის ფილების საყალიბე ჭრილები

ჭრილი 1-1

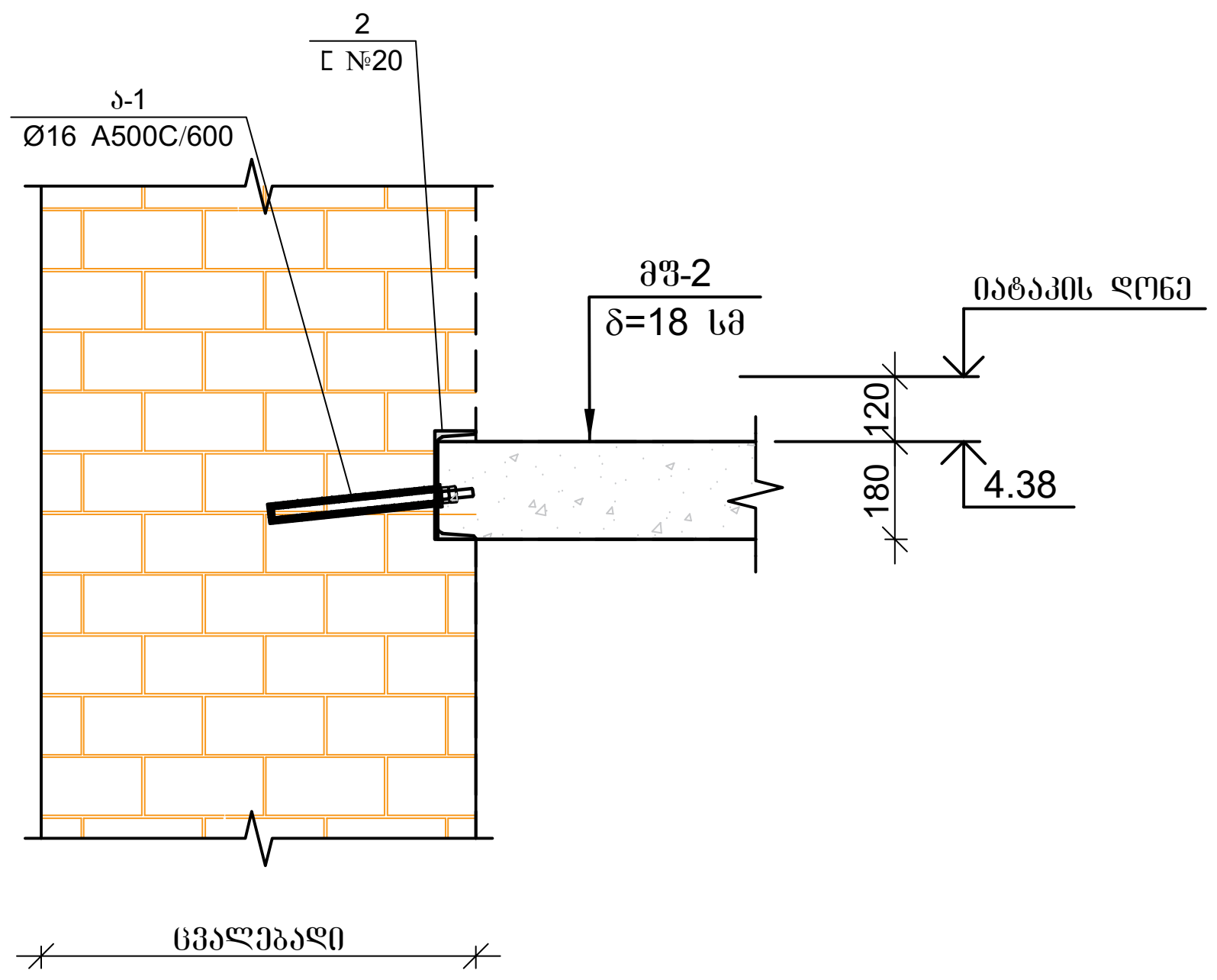

ჭრილი 2 - 2

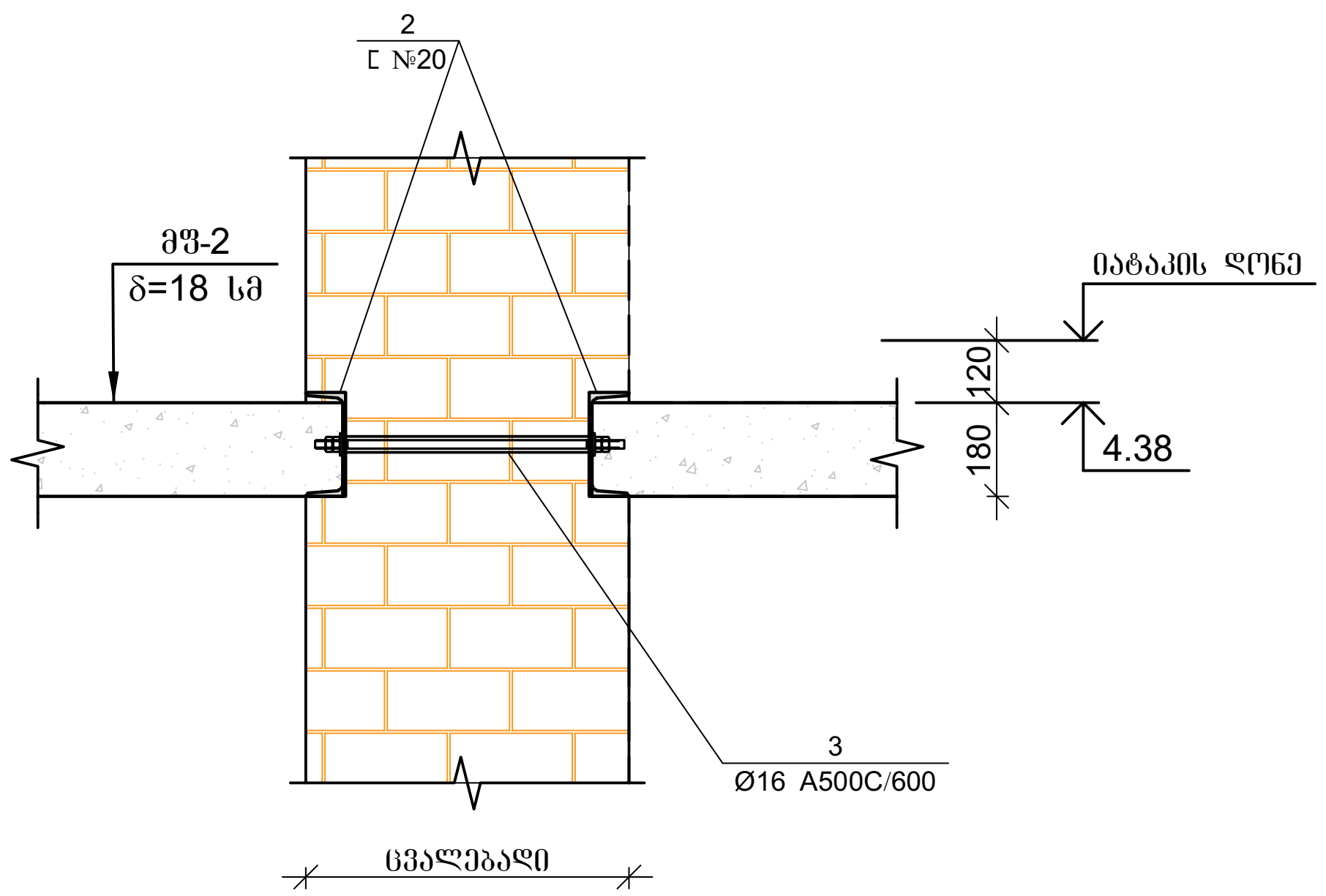

ჭრილი 3 - 3

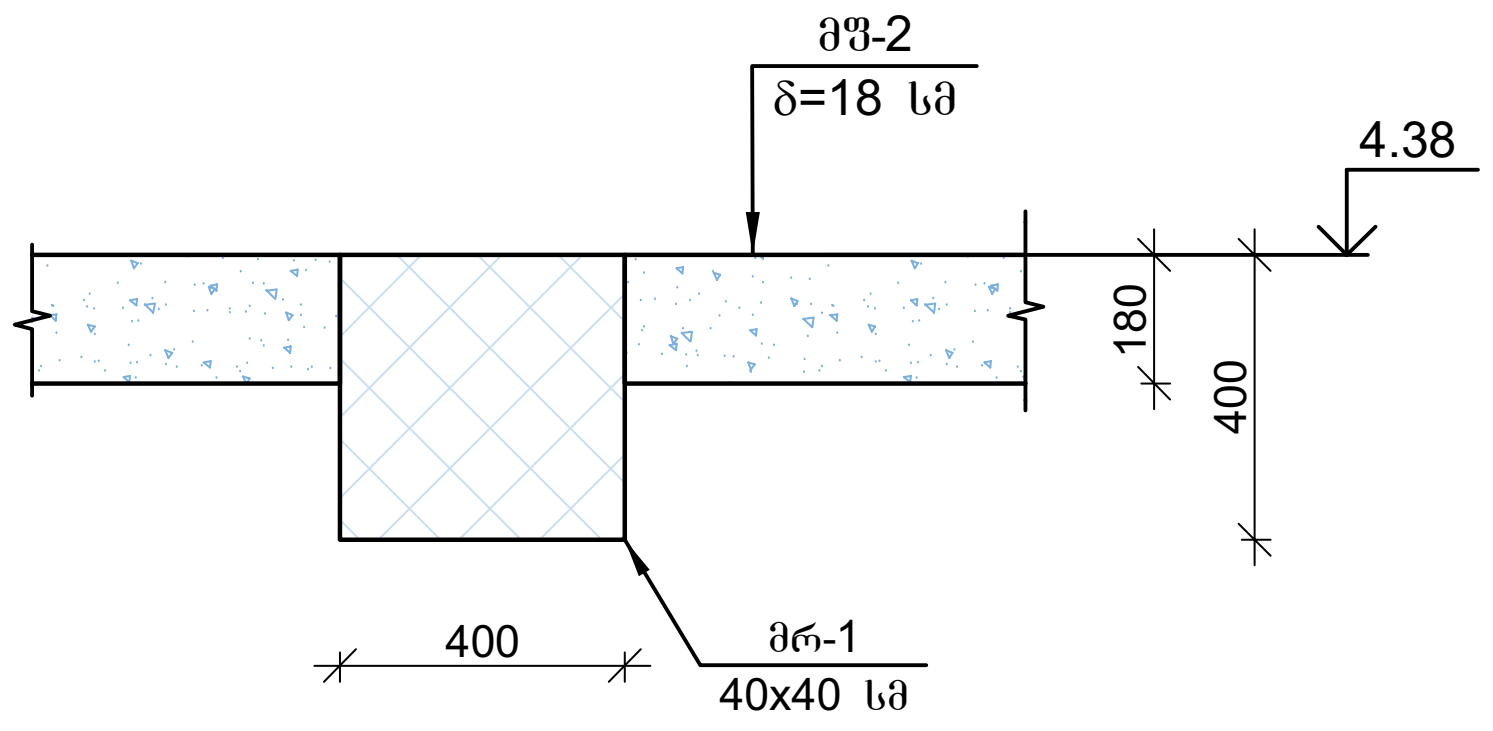

1. გადახურვის ფილების მფ-1 საყალიბე ნახაზი იხ. ფ. კ-1.06
2. ზომები დააზუსტეთ ადგილზე

კაპიტელი
Capiteli
ENGINEERING COMPANY
www.capiteli.com

პროექტის დასახელება
ქ. თბილისში, დავით აღმაშენებლის გამზირი № 164-ში შენობა №½ -ის რეკონსტრუქცია-გაძლიერების მუშა პროექტი

პროექტის მისამართი
ქ.თბილისში, დავით აღმაშენებლის გამზირი № 164

დამკვეთი
შპს "სტუდია 21"

მპ	2023.05.16	კონსტრუქციული პროექტი
სტადია	მპ	განმარტება
გამოცემა		**REV1**
დაკვეთის №		16 მარტი 2023 წელი
CAD DWG ფაილი		
დირექტორი		ზ. ოქროშიძე
შეასრულა		ვ. სოზიაშვილი
შეამოწმა		ა. ლებანიძე
საავტორო უფლებები		კაპიტელი

ნახაზის დასახელება:

გადახურვის ფილების საყალიბე ჭრილები: 1-1 -:- 3-3

კ-1.07

A3

კაპიტელი

Capiteli

ENGINEERING COMPANY

www.capiteli.com

გადახურვის კონსტრუქციის გეგმა 8.72 ნიშნ

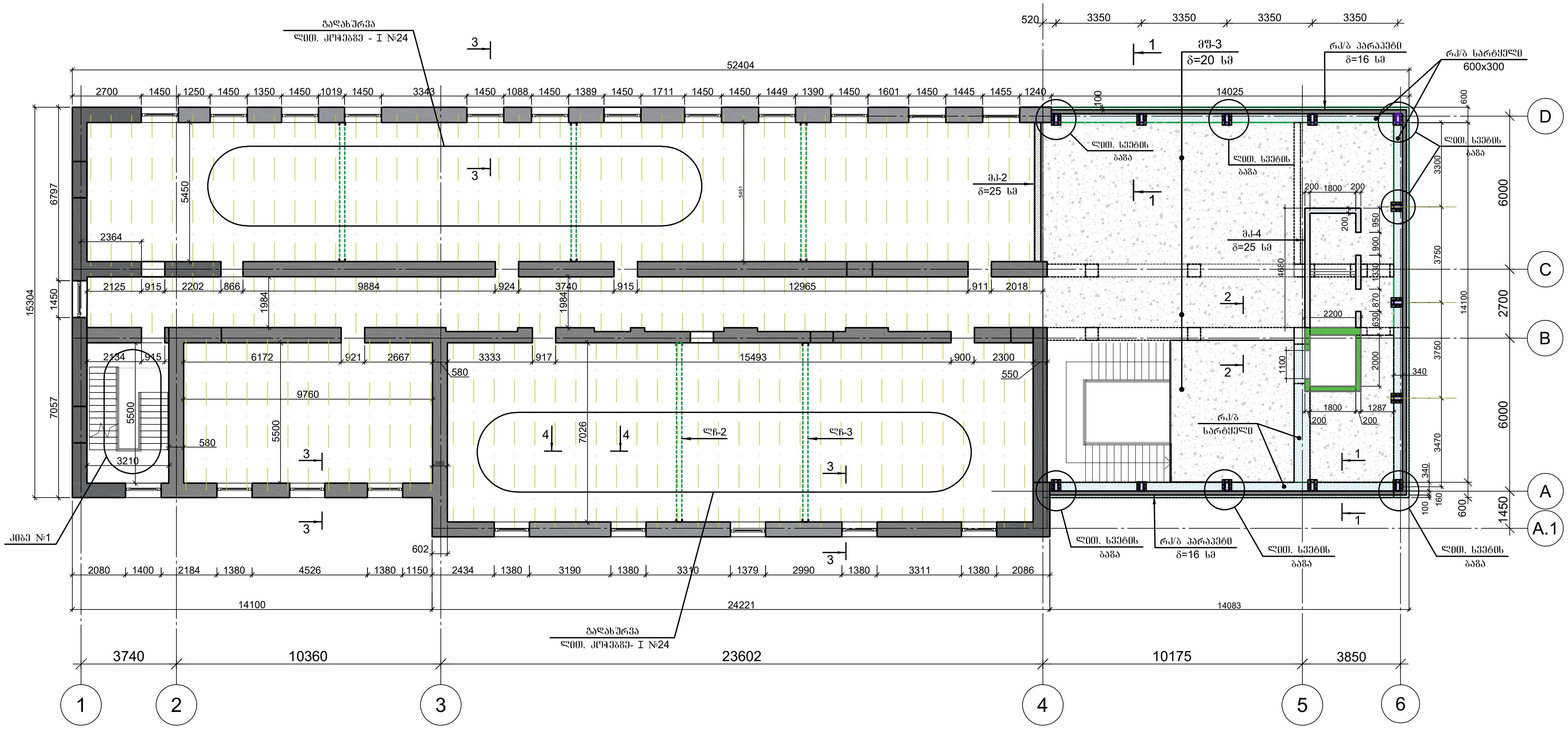

1. გადახურვის ფილებზე საყალიბე ჭრილები იხ. ფ. კ-1.09
2. გომები გეგმაზე დაზუსტდეს ადგილზე

პროექტის დასახელება

ქ. თბილისში, დავით აღმაშენებლის გამზირი № 164–ში შენობა №½ –ის რეკონსტრუქცია–გაძლიერების მუშა პროექტი

პროექტის მისამართი

ქ.თბილისში, დავით აღმაშენებლის გამზირი № 164

დამკვეთი

შპს "სტუდია 21"

მპ	2023.05.16	კონსტრუქციული პროექტი
სტადია	მპ	განმარტება
გამოცემა		REV1
დაკვეთის №		16 მარტი 2023 წელი
CAD DWG ფაილი		
დირექტორი		ზ. ოქროშიძე
შეასრულა		ვ. სოზიაშვილი
შეამოწმა		ა. ლებანიძე
საავტორო უფლებები		კაპიტელი

ნახაზის დასახელება:

გადახურვის კონსტრუქციის გეგმა 8.72 ნიშნულზე

კ-1.08

A3

გადახურვის ფილების საყალიბე ჭრილები

ჭრილი 1 - 1

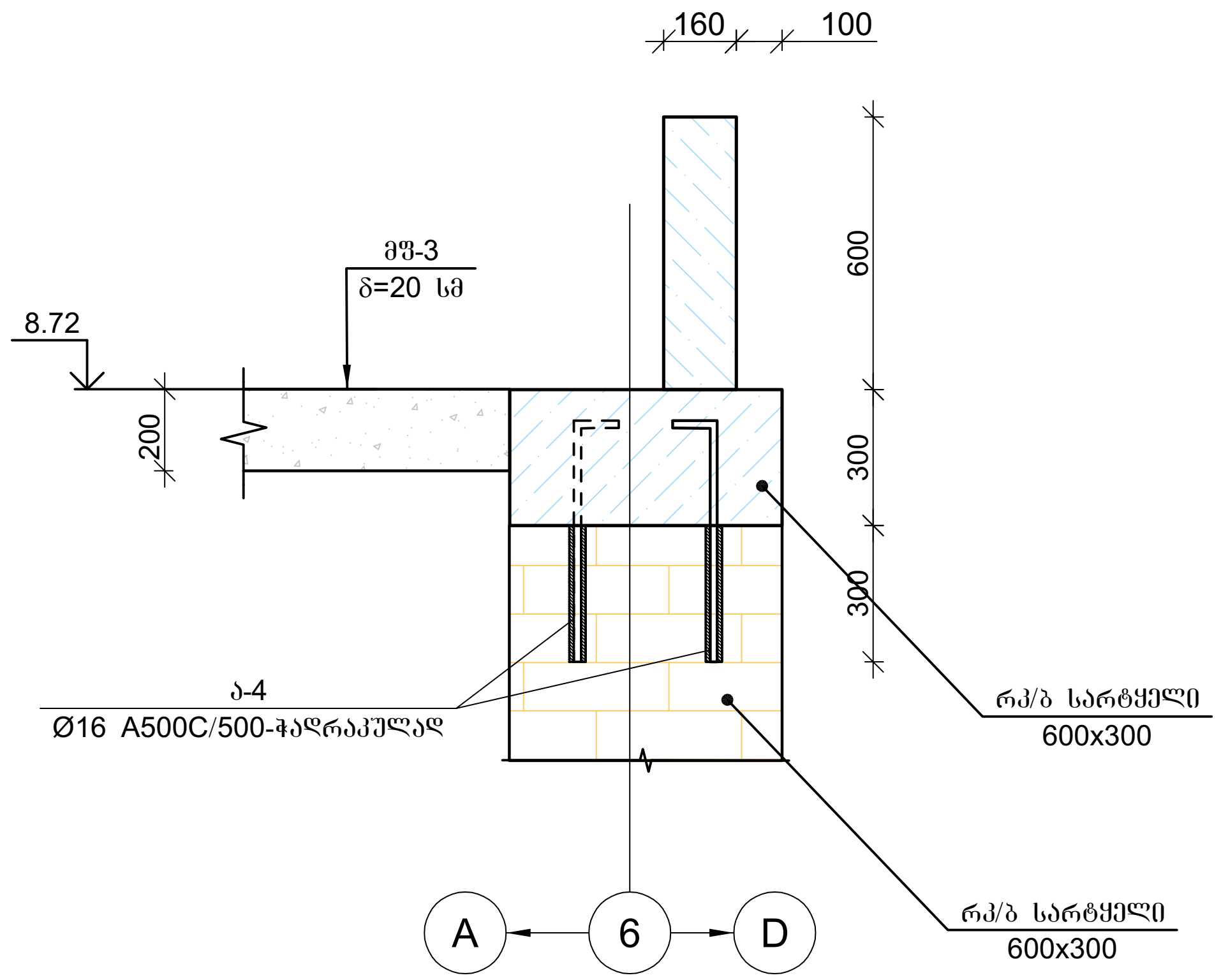

ჭრილი 3 - 3

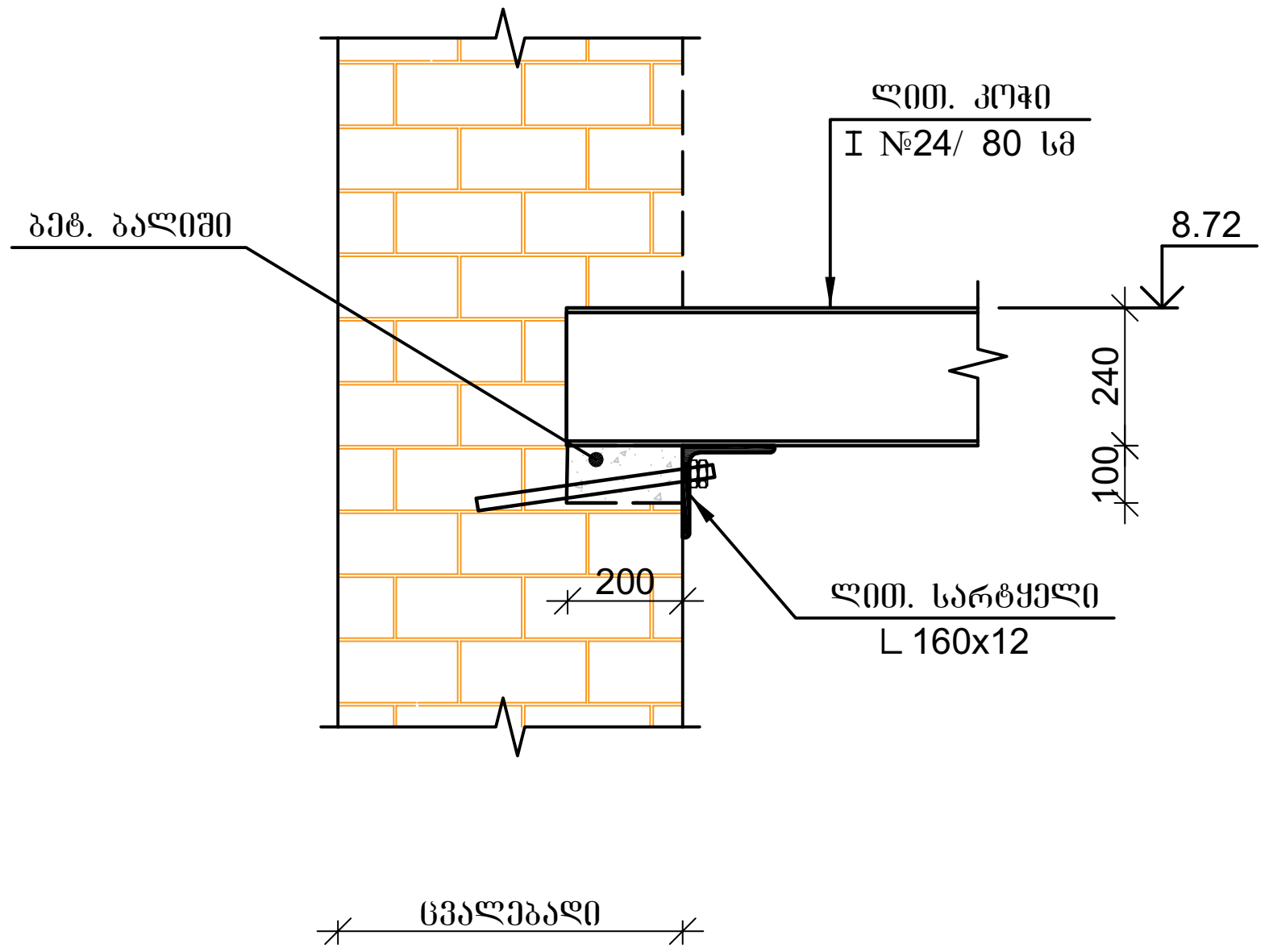

ჭრილი 2 - 2

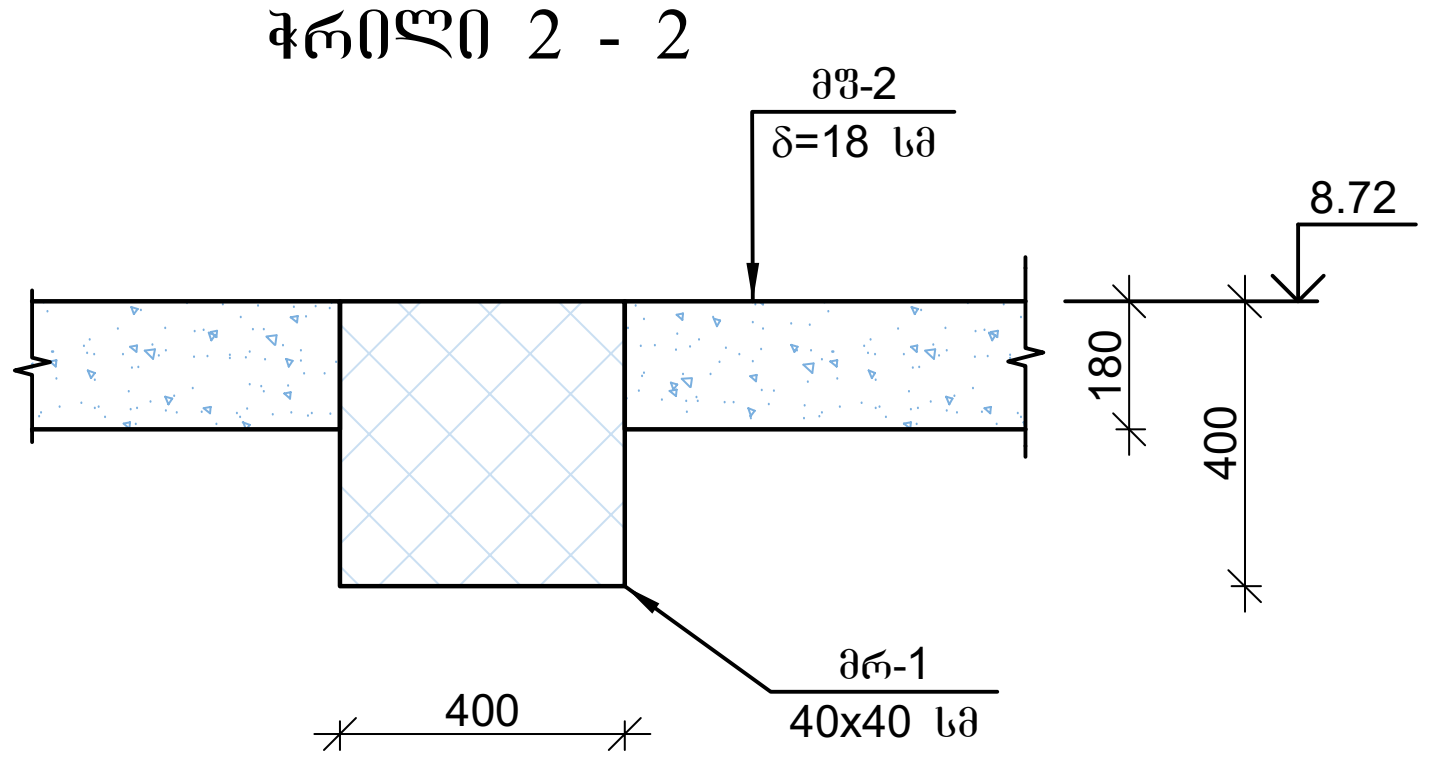

ჭრილი 4 - 4

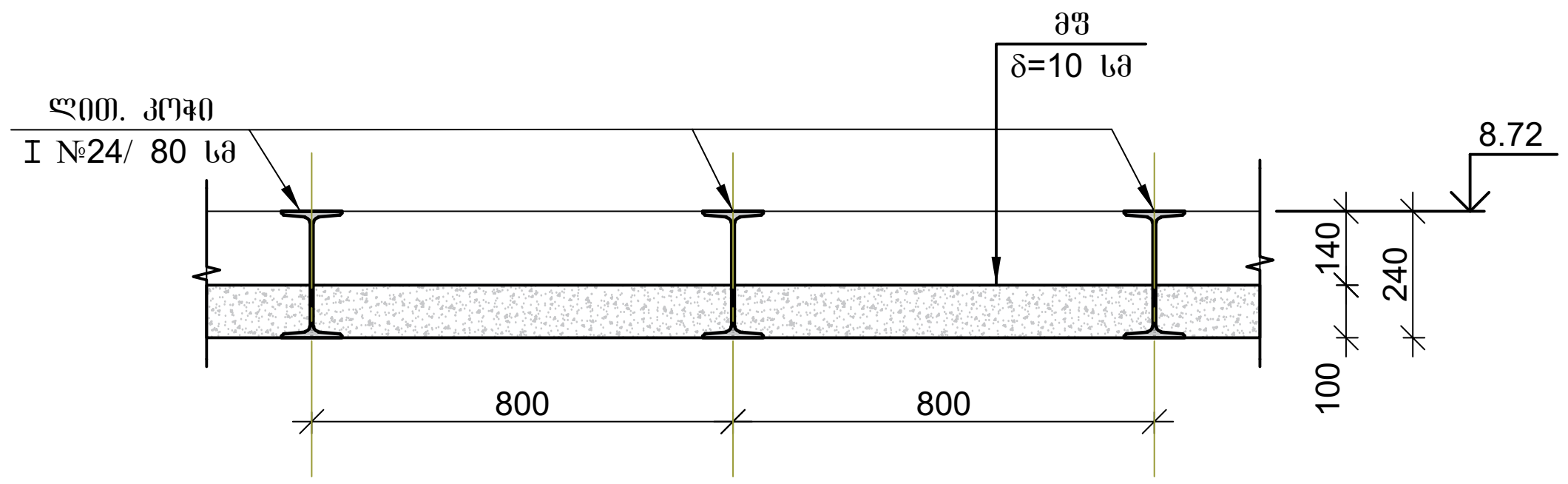

1. გადახურვის ფილების საყალიბე გეგმა იხ. ფ. კ-1.08
2. ზომები დაზუსტდეს ადგილზე

კაპიტელი
Capiteli
ENGINEERING COMPANY
www.capiteli.com

პროექტის დასახელება
ქ. თბილისში, დავით აღმაშენებლის გამზირი № 164-ში შენობა №½ -ის რეკონსტრუქცია-გაძლიერების მუშა პროექტი

პროექტის მისამართი
ქ.თბილისში, დავით აღმაშენებლის გამზირი № 164

დამკვეთი
შპს "სტუდია 21"

მე	2023.05.16	კონსტრუქციული პროექტი
სტადია	მე	განმარტება
გამოცემა		REV1
დაკვეთის №		16 მარტი 2023 წელი
CAD DWG ფაილი		
დირექტორი		ზ. ოქროშიძე
შეასრულა		ვ. სოზიაშვილი
შეამოწმა		ა. ლებანიძე
საავტორო უფლებები		კაპიტელი

ნახაზის დასახელება:
გადახურვის ფილების საყალიბე ჭრილები: 1-1 -:- 4-4 8.72 ნიშნულზე

კ-1.09

A3

ლით. სარტყელების გეგმა 4.38 ნიშნულზე

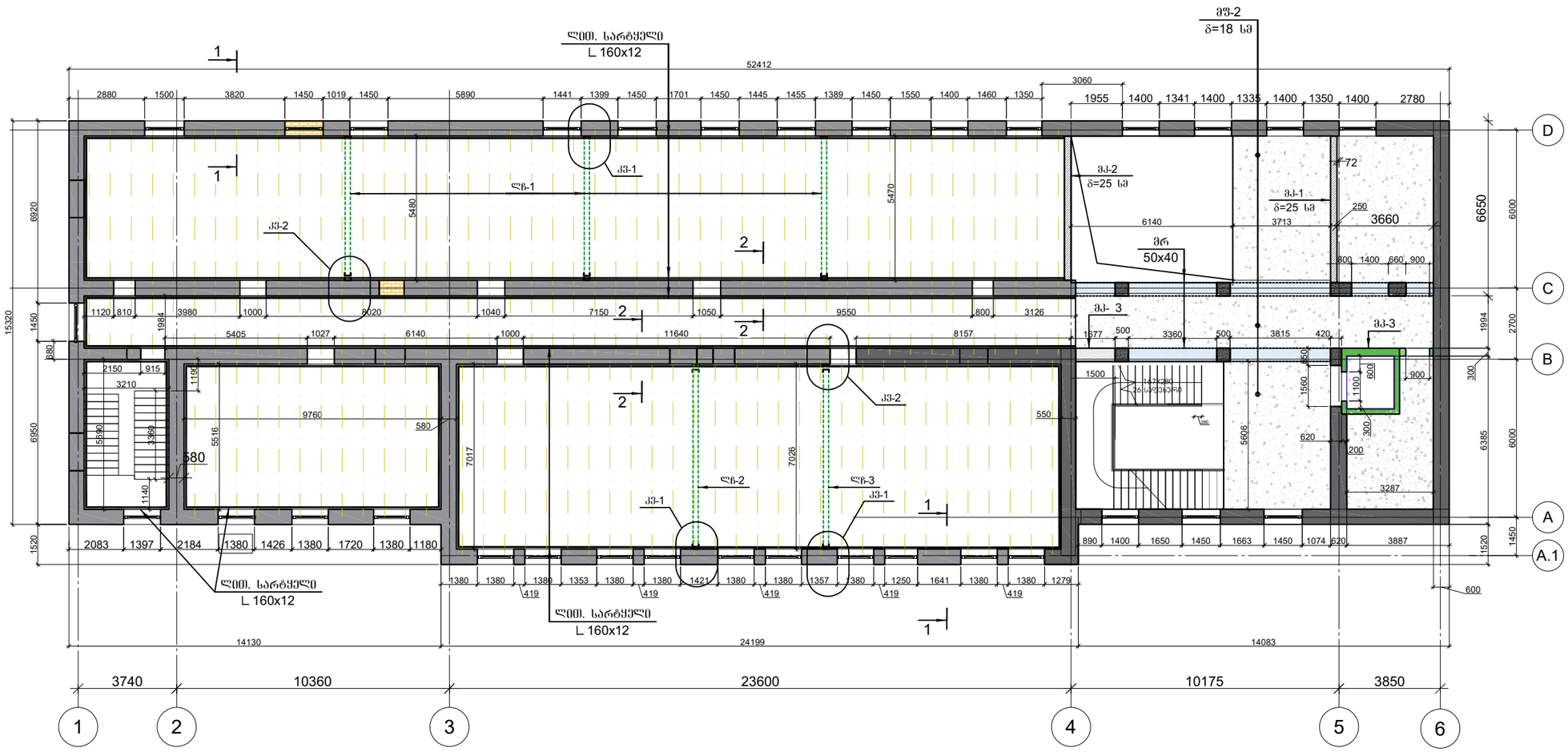

ლითონის სარტყელების მასალის სპეციფიკაცია 4.38 ნიშნულზე

პოზ. №	მასალის დასახელება	მასალის კვეთი	სტანდარტი	L მმ.	n ცალი	Ln მ.	მრიცხველის წონა; კგ	ჯამური წონა; კგ
1	2	3	4	5	6	7	8	9
1	კუთხოვანა	160x12	ГОСТ 8509-93	-	-	492.00	29.35	14440.20
2	ლითონის ფირფიტა	5 x 50	ГОСТ 23570-79	50	350	17.50	1.96	34.34
3	საანკერო დეტალი ა-1	M14	ГОСТ 5915-17	500	340	170.00	1.21	205.70
4	საანკერო დეტალი ა-2	M14	ГОСТ 5915-17	800	210	168.00	1.21	203.28
5	ქანჩი	M14	ГОСТ 5915-17		1520		1.21	1839.20
							2% შეღუებაზე	334.45
							Σ	17057.18
							n=1	17057.18

1. ლით. სარტყელები (L 160x12) მოიწყოს არსებული გაღახურვის ლით. კოჭების ქვეშ
2. გეგმები დაგუსტდეს აღგილგე

კაპიტელი
საინჟინრო კომპანია
Capiteli
ENGINEERING COMPANY
www.capiteli.com

პროექტის დასახელება
ქ. თბილისში, დავით აღმაშენებლის გამზირი № 164-ში შენობა №½ -ის რეკონსტრუქცია-გაძლიერების მუშა პროექტი

პროექტის მისამართი
ქ.თბილისში, დავით აღმაშენებლის გამზირი № 164

დამკვეთი
შპს "სტუდია 21"

მპ	2023.05.16	კონსტრუქციული პროექტი
სტადია	მპ	განმარტება
გამოცემა		REV1

დაკვეთის № 16 მარტი 2023 წელი

CAD DWG ფაილი

დირექტორი	გ.	ზ. ოქროშიძე
შეასრულა		ვ. სოხიაშვილი
შეამოწმა	ე.	ა. ლებანიძე
საავტორო უფლებები		კაპიტელი

ნახაზის დასახელება:

ლით. სარტყელების გეგმა 4.38 ნიშნულზე

კ-1.10

A3

ლით. სარტყელების გეგმა 8.72 ნიშნულზე

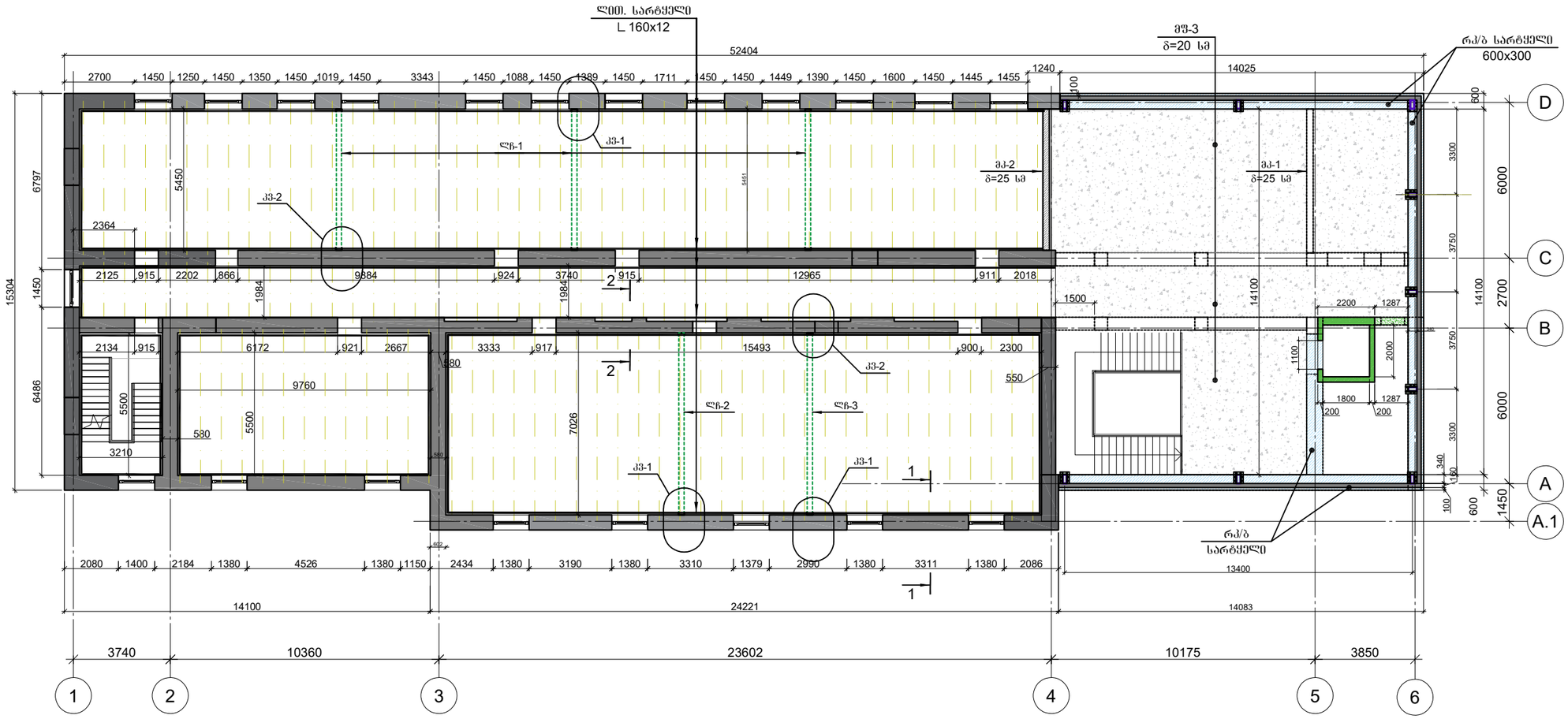

ლით. სარტყელების მასალის სპეციფიკაცია 8.72 ნიშნულზე

პოზ. №	მასალის დასახელება	მასალის კვეთი	სტანდარტი	L მმ.	n ცალი	Ln მ.	ერთეულის წონა; კგ	ჯამური წონა; კგ
1	2	3	4	5	6	7	8	9
1	კუთხოვანა	160x12	ГОСТ 8509-93	-	-	494.00	29.35	14498.90
2	ლითონის ფირფიტა	5 x 50	ГОСТ 23570-79	50	350	17.50	1.96	34.34
3	საანკერო ღერო ა-1	M14	ГОСТ 5915-17	500	340	170.00	1.21	205.70
4	საანკერო ღერო ა-2	M14	ГОСТ 5915-17	800	210	168.00	1.21	203.28
5	ქანჩი	M14	ГОСТ 5915-17		1520		1.21	1839.20
							2% მეღუნებაზე	335.63
							Σ	17117.05
							n=1	17117.05

1. ლით. სარტყელები (L 160x12) მოიწყოს არსებული გადახურვის ლით. კოჭების ქვეშ
2. ლით. ელემენტები შეილებოს ანტიკოროზიული საღებავებით
3. გოფები დაგუსტდეს ადგილზე

კაპიტელი
საინჟინრო კომპანია
Capiteli
ENGINEERING COMPANY
www.capiteli.com

პროექტის დასახელება
ქ. თბილისში, დავით აღმაშენებლის გამზირი № 164-ში შენობა №½ -ის რეკონსტრუქცია-გაძლიერების მუშა პროექტი

პროექტის მისამართი
ქ.თბილისში, დავით აღმაშენებლის გამზირი № 164

დამკვეთი
შპს "სტუდია 21"

მპ	2023.05.16	კონსტრუქციული პროექტი
სტადია	მპ	განმარტება
გამოცემა		**REV1**

დაკვეთის № 16 მარტი 2023 წელი

CAD DWG ფაილი

დირექტორი	ზ.	ზ. ოქროშიძე
შეასრულა	ვ.	ვ. სოზიაშვილი
შეამოწმა	ა.	ა. ლებანიძე
საავტორო უფლებები		კაპიტელი

ნახაზის დასახელება:

ლით. სარტყელების გეგმა 8.84 ნიშნულზე

ჯ-1.11

A3

სხვენის გადახურვის კონსტრუქციის გეგმა 13.06 ნიშნულზე

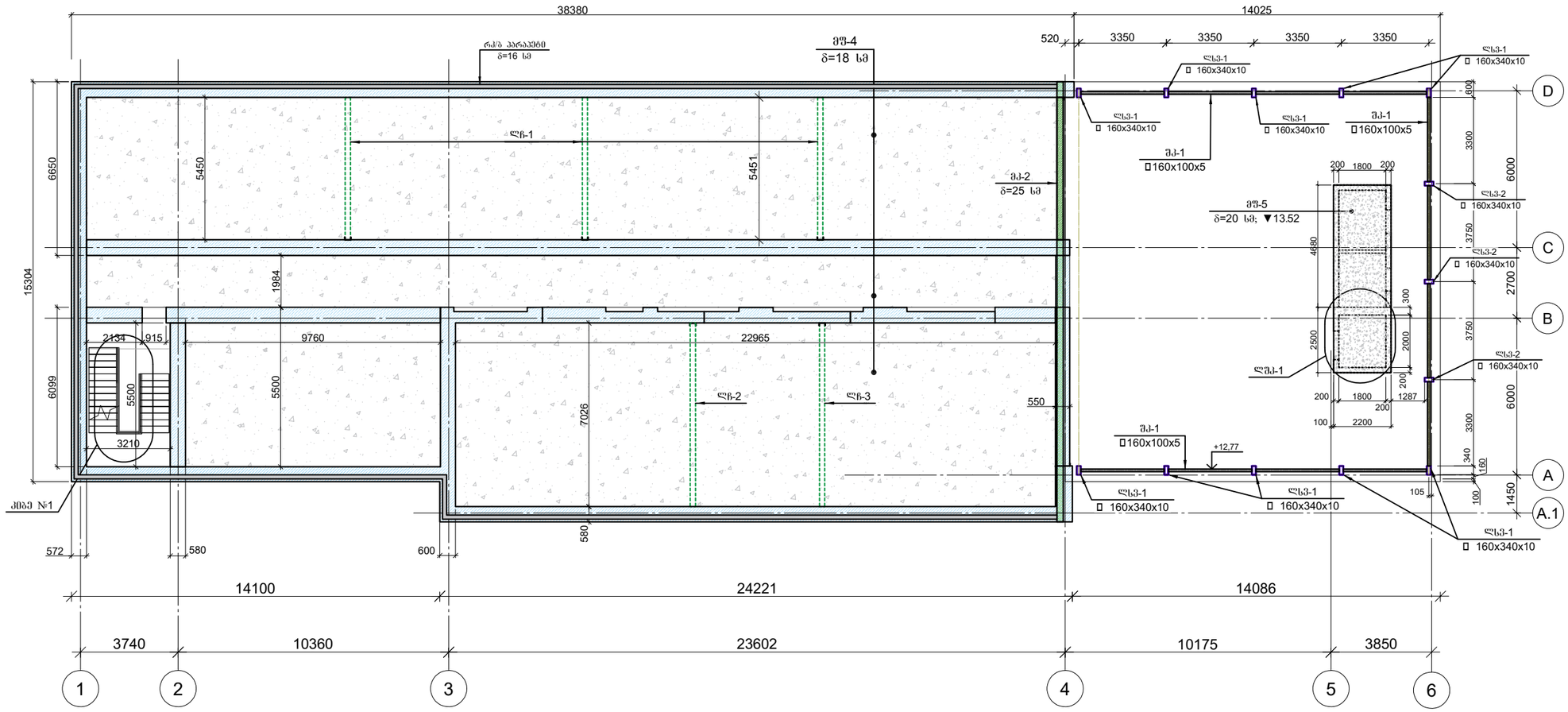

კაპიტელი
საინჟინრო კომპანია
Capiteli
ENGINEERING COMPANY
www.capiteli.com

პროექტის დასახელება
ქ. თბილისში, დავით აღმაშენებლის გამზირი № 164-ში შენობა №½ -ის რეკონსტრუქცია-გაძლიერების მუშა პროექტი

პროექტის მისამართი
ქ.თბილისში, დავით აღმაშენებლის გამზირი № 164

დამკვეთი
შპს "სტუდია 21"

მპ	2023.05.16	კონსტრუქციული პროექტი
სტადია	მპ	განმარტება
გამოცემა		REV1

დაკვეთის № 16 მარტი 2023 წელი

CAD DWG ფაილი

დირექტორი		ზ. ოქროშიძე
შეასრულა		ვ. სოხიაშვილი
შეამოწმა		ა. ლებანიძე
საავტორო უფლებები		კაპიტელი

ნახაზის დასახელება:

სხვენის გადახურვის კონსტრუქციის გეგმა 13.06 ნიშნულზე

კ-1.13

A3

სახურავის ს-1 გეგმა

ლით. სახურავის ს-2 გეგმა

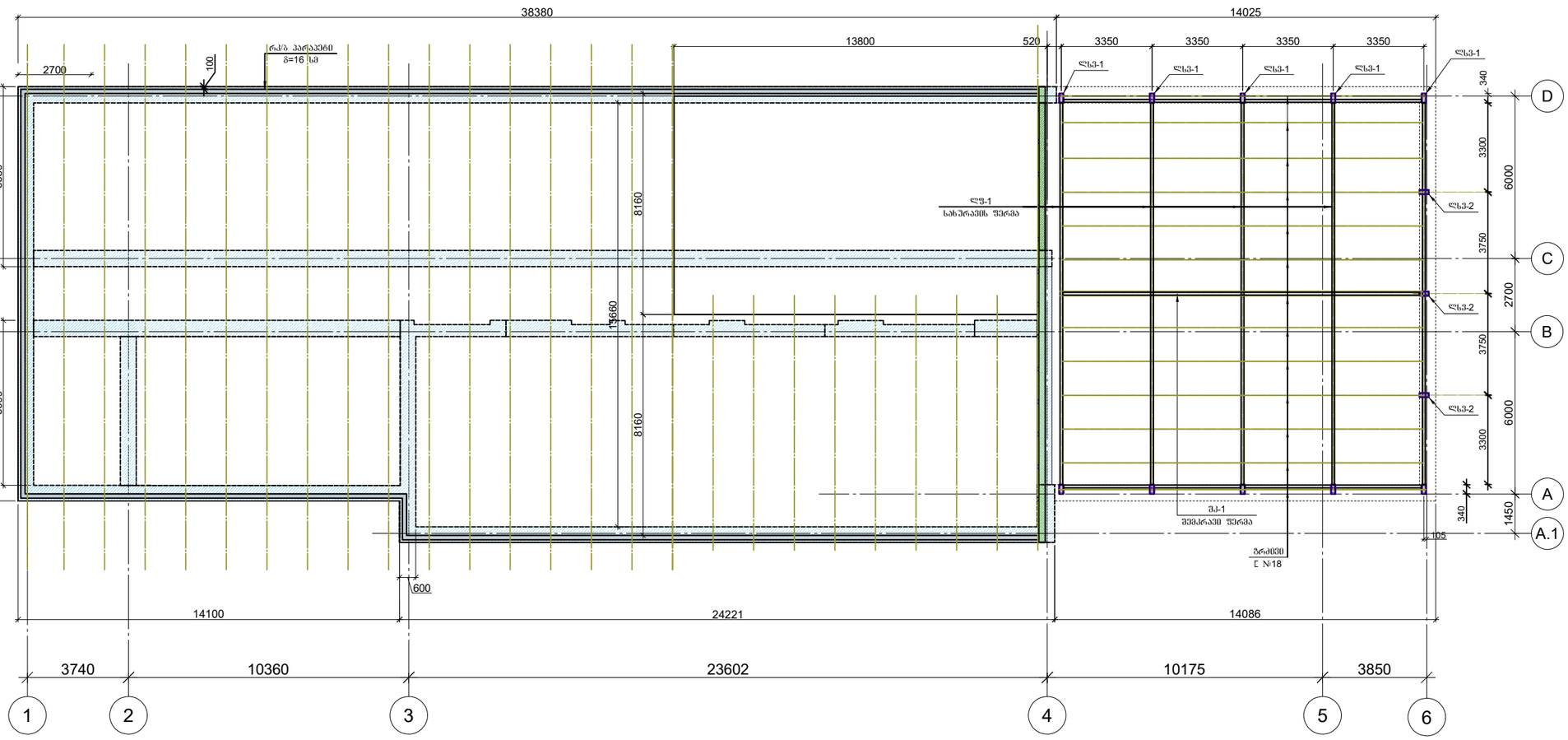

კაპიტელი
საინჟინრო კომპანია
Capiteli
ENGINEERING COMPANY
www.capiteli.com

პროექტის დასახელება
ქ. თბილისში, დავით აღმაშენებლის გამზირი № 164-ში შენობა №½ -ის რეკონსტრუქცია-გაძლიერების მუშა პროექტი

პროექტის მისამართი
ქ.თბილისში, დავით აღმაშენებლის გამზირი № 164

დამკვეთი
შპს "სტუდია 21"

მპ	2023.05.16	კონსტრუქციული პროექტი
სტადია	მპ	განმარტება
გამოცემა		**REV1**

დაკვეთის № 16 მარტი 2023 წელი

CAD DWG ფაილი

დირექტორი	გ.	ზ. ოქროშიძე
შეასრულა		ვ. სოზიაშვილი
შეამოწმა	ე.	ა. ლებანიძე
საავტორო უფლებები		კაპიტელი

ნახაზის დასახელება:

სახურავების ს-1; ს-2 გეგმა

კ-1.14

A3

ლით. დიაფრაგმის ლდ-2 სამონტაჟო კვანძები

კვანძი სკ-2

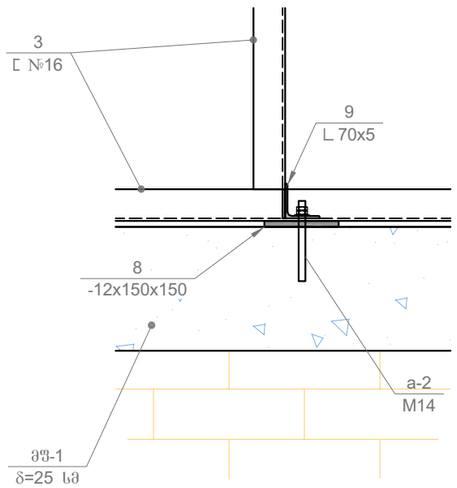

კვანძი სკ-3

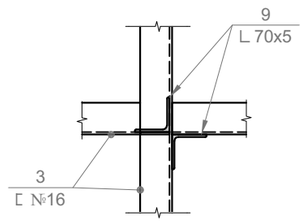

კვანძი სკ-5

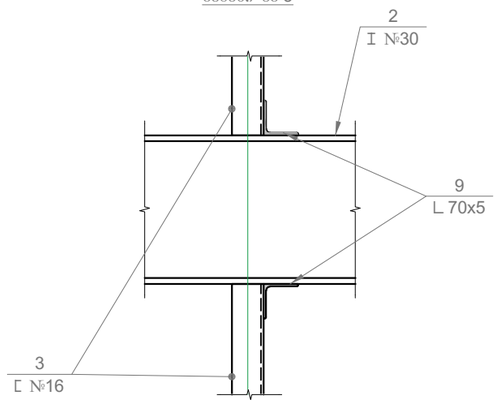

კვანძი სკ-4

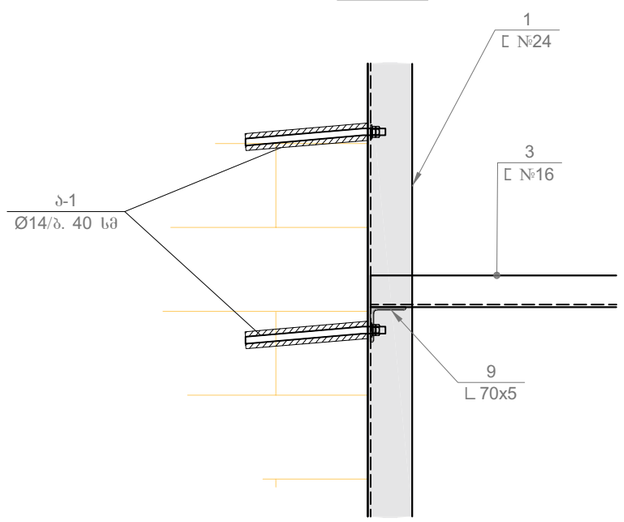

კვანძი სკ-6

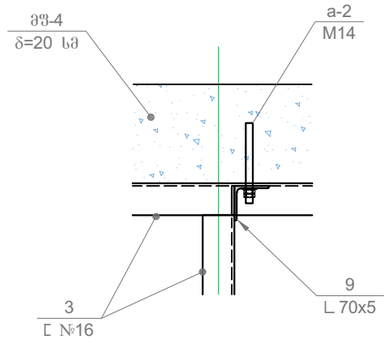

1. ლით. დიაფრაგმენაის გაწლაგება გეგმაგე იხ. შ. კ-1.03
2. ლით. დიაფრაგმის ლდ-1.1 ნაკეთობა იხ. შ. კ-7.01
3. ლით. ელემენტები შეიღებოს ანტიკორროზიული საღებავებით
4. გრმები დაგუსტდეს ადგილზე

კაპიტელი
საინჟინრო კომპანია
Capiteli
ENGINEERING COMPANY
www.capiteli.com

პროექტის დასახელება
ქ. თბილისში, დავით აღმაშენებლის გამზირი № 164-ში შენობა №½ -ის რეკონსტრუქცია-გაძლიერების მუშა პროექტი

პროექტის მისამართი
ქ.თბილისში, დავით აღმაშენებლის გამზირი № 164

დამკვეთი
შპს "სტუდია 21"

მპ	2023.05.16	კონსტრუქციული პროექტი
სტადია	მპ	განმარტება
გამოცემა		REV1
დაკვეთის №		16 მარტი 2023 წელი
CAD DWG ფაილი		

დირექტორი		ზ. ოქროშიძე
შეასრულა		ვ. სოხიაშვილი
შეამოწმა		ა. ლებანიძე
საავტორო უფლებები		კაპიტელი

ნახაზის დასახელება:

ლით. დიაფრაგმის ლდ-2 სამონტაჟო კვანძები სკ-2 -:- სკ-6

კ-3.03

A3

ლით. დიაფრაგმის ლდ-2 სამონტაჟო კვანძები

კვანძი სკ-2

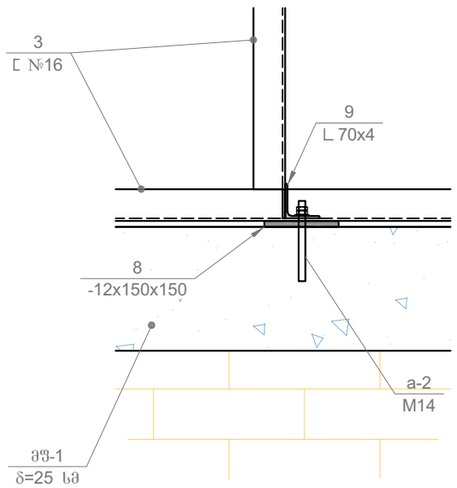

კვანძი სკ-3

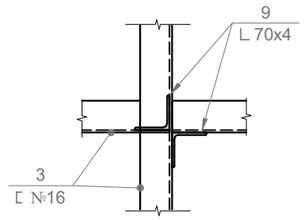

კვანძი სკ-5

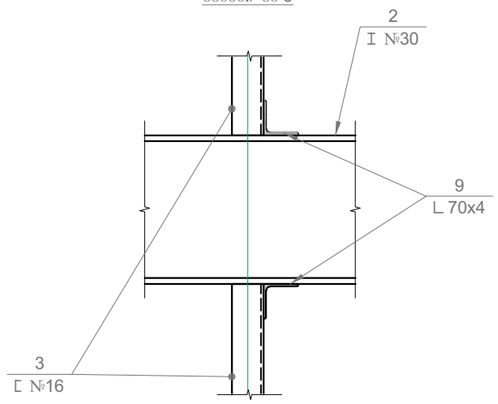

კვანძი სკ-4

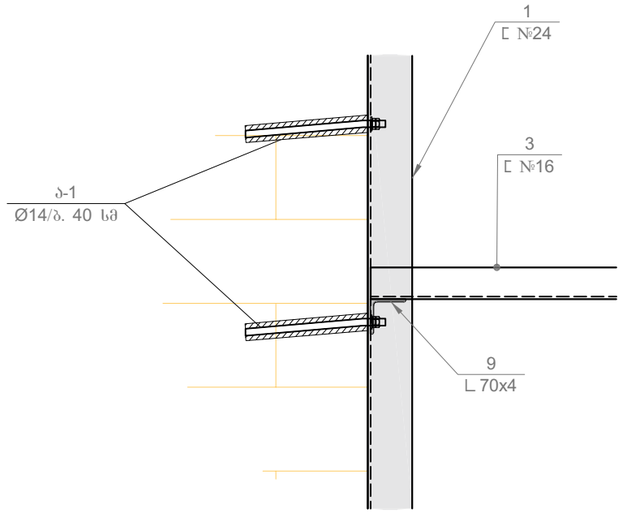

კვანძი სკ-6

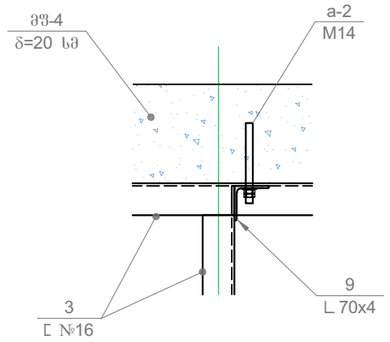

1. ლით. დიაფრაგმენაის გაწლაგება გეგმაგე იხ. შ. კ-1.03
2. ლით. დიაფრაგმის ლდ-2 ნაკეთობა იხ. შ. კ-7.04
3. ლით. ელემენტები შეიღებოს ანტიკორროზიული საღებავებით
4. გრმები დაგუსტდეს ადგილზე

კაპიტელი
საინჟინრო კომპანია
Capiteli
ENGINEERING COMPANY
www.capiteli.com

პროექტის დასახელება
ქ. თბილისში, დავით აღმაშენებლის გამზირი № 164-ში შენობა №½ -ის რეკონსტრუქცია-გაძლიერების მუშა პროექტი

პროექტის მისამართი
ქ.თბილისში, დავით აღმაშენებლის გამზირი № 164

დამკვეთი
შპს "სტუდია 21"

მპ	2023.05.16	კონსტრუქციული პროექტი
სტადია	მპ	განმარტება
გამოცემა		REV1
დაკვეთის №		16 მარტი 2023 წელი
CAD DWG ფაილი		
დირექტორი		ზ. ოქროშიძე
შეასრულა		ვ. სოხიაშვილი
შეამოწმა		ა. ლებანიძე
საავტორო უფლებები		კაპიტელი

ნახაზის დასახელება:

ლით. დიაფრაგმის ლდ-2 სამონტაჟო კვანძები სკ-2 -:- სკ-6

კ-3.06

A3

ლით. დიაფრაგმის ლდ-1 სამონტაჟო კვანძები

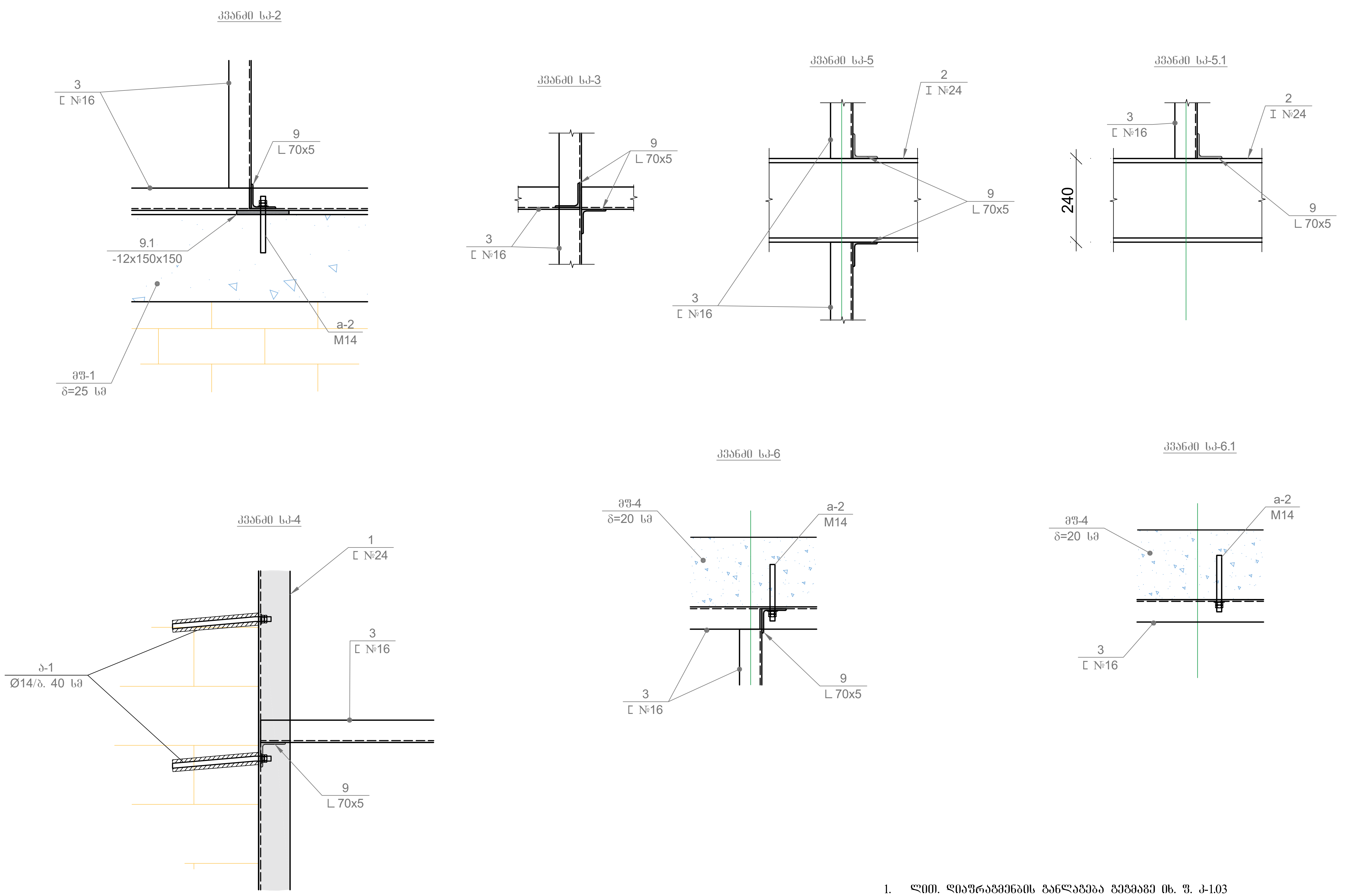

1. ლით. დიაფრაგმების განლაგება გეგმაზე იხ. ფ. კ-1.03
2. ლით. დიაფრაგმის ლდ-1 ნაკეთობა იხ. ფ. კ-7.01
3. ლით. ელემენტები შეიღებოს ანტიკოროზიული საღებავებით
4. ზომები დაზუსტდეს ადგილზე

კაპიტელი
Capiteli
ENGINEERING COMPANY
www.capiteli.com

პროექტის დასახელება
ქ. თბილისში, დავით აღმაშენებლის გამზირი № 164-ში შენობა №½ -ის რეკონსტრუქცია-გაძლიერების მუშა პროექტი

პროექტის მისამართი
ქ.თბილისში, დავით აღმაშენებლის გამზირი № 164

დამკვეთი
შპს "სტუდია 21"

მკ	2023.05.16	კონსტრუქციული პროექტი
სტადია	მკ	განმარტება
გამოცემა		REV1
დაკვეთის №		16 მარტი 2023 წელი
CAD DWG ფაილი		
დირექტორი		ზ. ოქროშიძე
შეასრულა		ვ. სოზიაშვილი
შეამოწმა		ა. ლებანიძე
საავტორო უფლებები		კაპიტელი

ნახაზის დასახელება:
ლით. დიაფრაგმის ლდ-1 სამონტაჟო კვანძები სკ-2 -:- სკ-6

კ-3.09

A3

ჩასაბანებელი დეტალი ჩდ-1

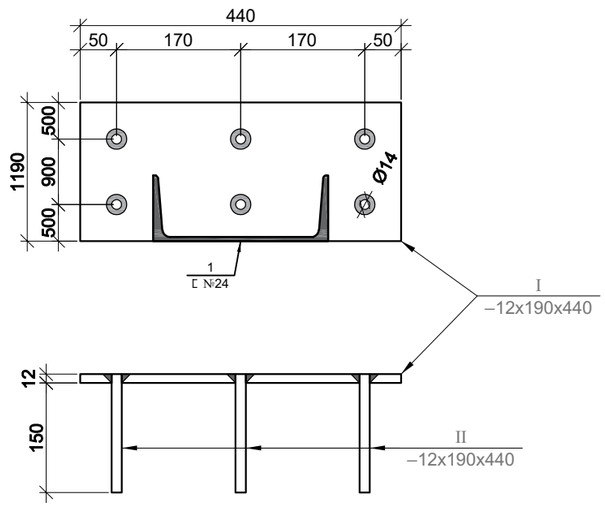

ლით. დიაფრაგმა ლდ-1-ის მასალის სპეციფიკაცია

პოზ. №	მასალის დასახელება	მასალის კვეთი	სტანდარტი	L მმ.	n ცალი	Ln მ.	ერთეულის წონა; კგ	ჯამური წონა; კგ
1	2	3	4	5	6	7	8	9
I	ლითონის ფირფიტა	12 x 190	ГОСТ 23570-79	440	2	0.88	17.90	15.75
II	ძმ. ანკერი	Ø14	A500C	160	12	1.92	1.21	2.32
1	შველერი	[№24	ГОСТ 8240-89	13700	2	27.40	21.00	575.40
2	ორტესებერი	I №24	ГОСТ 8239-89	-	-	10.80	27.30	294.84
3	შველერი	[№16	ГОСТ 8240-89	-	-	46.00	14.20	653.20
4	შველერი	[№16	ГОСТ 8240-89	-	-	6.00	14.20	85.20
5	ლითონის ფირფიტა	12 x 80	ГОСТ 23570-79	100	4	0.40	7.54	3.01
6	ლითონის ფირფიტა	12 x 100	ГОСТ 23570-79	210	4	0.84	9.42	7.91
7	ლითონის ფირფიტა	12 x 180	ГОСТ 23570-79	330	4	1.32	16.96	22.38
8	ლითონის ფირფიტა	12 x 60	ГОСТ 23570-79	180	4	0.72	5.65	4.07
9	კუთხოვანა	L 70x5	ГОСТ 8509-93	120	24	2.88	5.38	15.49
	ძმ. ანკერი ა-1	Ø14	A500C	500	66	33.00	1.21	39.93
	ძმ. ანკერი ა-2	Ø14	A500C	160	10	1.60	1.21	1.94
							2% შედუღებაზე	34.43
							∑	1755.88
							n=2	3511.76

ლით. ჩარჩოს ლჩ-1-ის მასალის სპეციფიკაცია

პოზ. №	მასალის დასახელება	მასალის კვეთი	სტანდარტი	L მმ.	n ცალი	Ln მ.	ერთეულის წონა; კგ	ჯამური წონა; კგ
1	2	3	4	5	6	7	8	9
I	ლითონის ფირფიტა	12 x 190	ГОСТ 23570-79	440	2	0.88	17.90	15.75
II	ძმ. ანკერი	Ø14	A500C	160	12	1.92	1.21	2.32
1	შველერი	[№24	ГОСТ 8240-89	13700	2	27.40	21.00	575.40
2	ორტესებერი	I №30	ГОСТ 8239-89	-	-	14.00	36.50	511.00
4	შველერი	[№16	ГОСТ 8240-89	-	-	6.00	14.20	85.20
5	ლითონის ფირფიტა	12 x 80	ГОСТ 23570-79	100	4	0.40	7.54	3.01
6	ლითონის ფირფიტა	12 x 100	ГОСТ 23570-79	210	4	0.84	9.42	7.91
7	ლითონის ფირფიტა	12 x 180	ГОСТ 23570-79	330	4	1.32	16.96	22.38
8	ლითონის ფირფიტა	12 x 60	ГОСТ 23570-79	180	4	0.72	5.65	4.07
9	კუთხოვანა	L 70x5	ГОСТ 8509-93	120	2	0.24	5.38	1.29
	ძმ. ანკერი ა-1	Ø14	A500C	500	66	33.00	1.21	39.93
	ძმ. ანკერი ა-2	Ø14	A500C	160	10	1.60	1.21	1.94
							2% შედუღებაზე	25.40
							∑	1295.61
							n=1	1295.61

1. ლით. დიაფრაგმების განლაგება გეგმაზე იხ. სამონტაჟო სქემები
2. ლით. დიაფრაგმის ლდ-1 და ლჩ-1 ნაკეთობა იხ. შ. კ-7.07
3. ლით. ელემენტები შეიღებოს ანტიკოროზიული საღებავებით
4. გრეხი დაგუსტდეს ადგილზე

კაპიტელი
საინჟინრო კომპანია
Capiteli
ENGINEERING COMPANY
www.capiteli.com

პროექტის დასახელება
ქ. თბილისში, დავით აღმაშენებლის გამზირი № 164-ში შენობა №½ -ის რეკონსტრუქცია-გაძლიერების მუშა პროექტი

პროექტის მისამართი
ქ.თბილისში, დავით აღმაშენებლის გამზირი № 164

დამკვეთი
შპს "სტუდია 21"

მპ	2023.05.16	კონსტრუქციული პროექტი
სტადია	მპ	განმარტება
გამოცემა		REV1
დაკვეთის №		16 მარტი 2023 წელი
CAD DWG ფაილი		
დირექტორი	ზ.	ზ. ოქროშიძე
შეასრულა	ვ.	ვ. სოზიაშვილი
შეამოწმა	ა.	ა. ლებანიძე
საავტორო უფლებები		კაპიტელი

ნახაზის დასახელება:

ლდ-1 და ლჩ-3 მასალის სპეციფიკაცია

კ-3.10

A3