ობიექტი-
ქ. თბილისი, მუხიანის დასახლება, გობრონიძის ქუჩა (სკ 01.11.17.027.012) მრავალბინიანი საცხოვრებელი სახლის პროექტი

კონსტრუქციული ნაწილი

დამკვეთი-

შპს "ოსტატი"

შ.პ.ს.
გეოკონი
თბილისი 2023

ნახაზების ჩამონათვალი

№	ნახაზების დასახელება	ნახაზის №
1	თავფურცელი	ა-1
2	ქვაბულის გეგმა	ა-2
3	განშლა 1-1	ა-3
4	განშლა 2-2	ა-4
5	ხიმინჯი ხიმ-1	ა-5
6	საძირკვლის ფილის გეგმა	ა-6
7	საძირკვლის ფილის ქვედა ზონის არმირების გეგმა	ა-7
8	საძირკვლის ფილის ქვედა ზონის დამატებითი არმირების გეგმა	ა-8
9	საძირკვლის ფილის ზედა ზონის არმირების გეგმა	ა-9
10	საძირკვლის ფილის ზედა ზონის დამატებითი არმირების გეგმა	ა-10
11	საძირკვლის ფილის ვერტიკალური არმირების გეგმა	ა-11
12	საძირკვლის ფილის კვეთები	ა-12
13	საძირკვლის ფილის კვეთები	ა-13
14	სვეტის ნაშვერი სა-1, სა-2, სა-3, სა-4	ა-14
15	სვეტის ნაშვერი სა-5, სა-6, სა-7, სა-8	ა-15
16	0,000 ნიშნულის გადახურვის გეგმა	ა-16
17	0,000 ნიშნულის გადახურვის ფილის ქვედა ზონის არმირების გეგმა	ა-17
18	0,000 ნიშნულის გადახურვის ფილის ზედა ზონის არმირების გეგმა	ა-18
19	0,000 ნიშნულის გადახურვის ფილის არმირების კვეთები	ა-19
20	+3,000 ნიშნულის გადახურვის გეგმა	ა-20
21	+6,200 ნიშნულის გადახურვის გეგმა	ა-21
22	+9,400 ნიშნულის გადახურვის გეგმა	ა-22
23	+12,600 ნიშნულის გადახურვის გეგმა	ა-23
24	+15,800 ნიშნულის გადახურვის გეგმა	ა-24
25	+19,000 ნიშნულის გადახურვის გეგმა	ა-25
26	+22,200 ნიშნულის გადახურვის გეგმა	ა-26
27	+25,400 ნიშნულის გადახურვის გეგმა	ა-27
28	+3,000.....+25,400 ნიშნულის გადახურვის ქვედა ზონის არმირების გეგმა	ა-28
29	+3,000.....+25,400 ნიშნულის გადახურვის ქვედა ზონის არმირების გეგმა	ა-29
30	+3,000.....+25,400 ნიშნულის გადახურვის ფილის არმირების კვეთები	ა-30
31	გეგმის ფრაგმენტი	ა-31
32	+28,900 ნიშნულის გადახურვის გეგმა	ა-32
33	მონოლითური სვეტი ს-1; მონოლითური სვეტი ს-2	ა-33
34	მონოლითური სვეტი ს-3; მონოლითური სვეტი ს-4	ა-34
35	მონოლითური სვეტი ს-5	ა-35
36	მონოლითური სვეტი ს-7; მონოლითური სვეტი ს-8	ა-36
37	მონოლითური სვეტი ს-9; მონოლითური სვეტი ს-10	ა-37
38	მონოლითური სვეტი ს-11; მონოლითური სვეტი ს-12	ა-38
39	მონოლითური სვეტი ს-13; მონოლითური სვეტი ს-14	ა-39
40	მონოლითური სვეტი ს-15; მონოლითური სვეტი ს-16	ა-40
41	მონოლითური სვეტი ს-17; მონოლითური სვეტი ს-18	ა-41
42	მონოლითური სვეტი ს-19; მონოლითური სვეტი ს-20	ა-42
43	მონოლითური სვეტი ს-21; ცოკოლის კედელი ცკ-1	ა-43
44	ცოკოლის კედელი ცკ-2, ცკ-3	ა-44
45	მონოლითური კოჭი კ-1	ა-45
46	დიაფრაგმის არმირების გეგმა	ა-46
47	დიაფრაგმის არმირების კვეთები	ა-47
48	კიბე	ა-48
49	სახანძრო კიბე	ა-49
50	მასალების საერთო ხარჯი	ა-50

განმარტებითი ბარათი

ქ. თბილისი, მუხიანის დასახლება, გობრონიძის ქუჩა (სკ 01.11.17.027.012) მრავალბინიანი საცხოვრებელი სახლის კონსტრუქციული პროექტი დამუშავებულია შპს "გეოკონის" მიერ საქართველოში მოქმედი სამშენებლო ნორმების გათვალისწინებით.

შენობების კონსტრუქციული სივრცითი ანგარიშები განხორციელდა საანგარიშო პროგრამის "მონომახ-საპრ"-ის გამოყენებით.

ანგარიშებში გადახურვების დროებითი ნორმატიული დატვირთვები შეადგენს: პარკინგებზე 500კგ/კვ. მ., საცხოვრებელ ფართებში 150 კგ/კვ. მ., კიბის უჯრედებში და დერეფნებში 500კგ/კვ. მ.

საქართველოს სეისმიურ დარაიონების რუკის თანახმად სამშენებლო უბნის სეიმურობა შეადგენს 8 ბალს.

გეოლოგიური კვლევის მიხედვით შენობის დაფუძნება გათვალისწინებულია ნახევრად მყარი კონსისტენციის თიხნარი, რომლის საანგარიშო მახასიათებლებია:

სიმკრივე - 1,84ტ/კუბ მ,

ხვედრითი შეჭიდულობა - 0,229კგ/კვ სმ,

შინაგანი ხახუნის კუთხე - 20°,

დეფორმაციის მოდული -130კგ/კვ სმ,

საანგარიშო წინაღობა - 1,9კგ/კვ სმ.

პროექტით გათვალისწინებულია ,მძიმე სატკეპნით შემკვრივებული ხრეშ-კენჭნაროვანი საბალასტო გრუნტის ბალიში სისქით 500მმ

კომპიუტერული გაანგარიშების შედეგების გათვალისწინებით გადაწყდა შენობის დაფუძნება 700მმ სისქის საძირკვლის ფილაზე, ბეტონის დამცავი შრე 40მმ, ბეტონის კლასი B-25, არმატურა B500B.

შენობების კარკასი - სვეტები 400X600, გადახურვის ფილის კოჭები 400X500მმ, ბეტონის დამცავი შრე 25მმ, ბეტონის კლასი B-25, არმატურა B500B.

შენობების დიაფრაგმები და ცოკოლის კედელი 250მმ სისქით, ბეტონის დამცავი შრე 25მმ, ბეტონის კლასი B-25, არმატურა B500B.

გადახურვის ფილები 200მმ სისქით, ბეტონის დამცავი შრე 15მმ, ბეტონის კლასი B-25, არმატურა B500B.

ნაგებობების გარე კედლები, მცირე ზომის ბეტონის ბლოკების წყობისაა. გარე კედლების წყობა დაარმირდეს 2Ø8B500B მთელ სიგრძეზე, და სიმაღლის ყოველ 60სმ-ში, არმირება დაკავშირდეს შენობის კარკასზე.

მოცემული პროექტი განიხილება არქიტექტურულ პროექტთან ერთად

სამონტაჟო გეგმებზე მოცემულია გადახურვის ფილის ზედაპირის ნიშნული, გადახურვის კოჭების ძირის ნიშნულია და მოცემულ ნიშნულევბის ქვეშ ვერტიკალური ელემენტების (სვეტების და დიაფრაგმების) მარკირება.

პროექტის ყველა ცვლილება შეთანხმდეს საპროექტო ორგანიზაციასთან

დამკვეთი- შპს "ოსტატი"	ობიექტი- ქ. თბილისი, მუხიანის დასახლება, გობრონიძის ქუჩა (სკ 01.11.17.027.012) მრავალბინიანი საცხოვრებელი სახლის პროექტი		
დირექტორი		გ. ცომაია	ნახაზი: თავფურცელი
პრ. მთ. ინჟ.		გ. ცომაია	
დაამუშავა		ა. ცომაია	
შეამოწმა		გ. ცომაია	
კონსტრუქციული პროექტი			შ.პ.ს. გეოკონი თბილისი 2023

დაკვეთა	სტადია	ფურცელი	ფურცლები
	მპ	ა- 1	

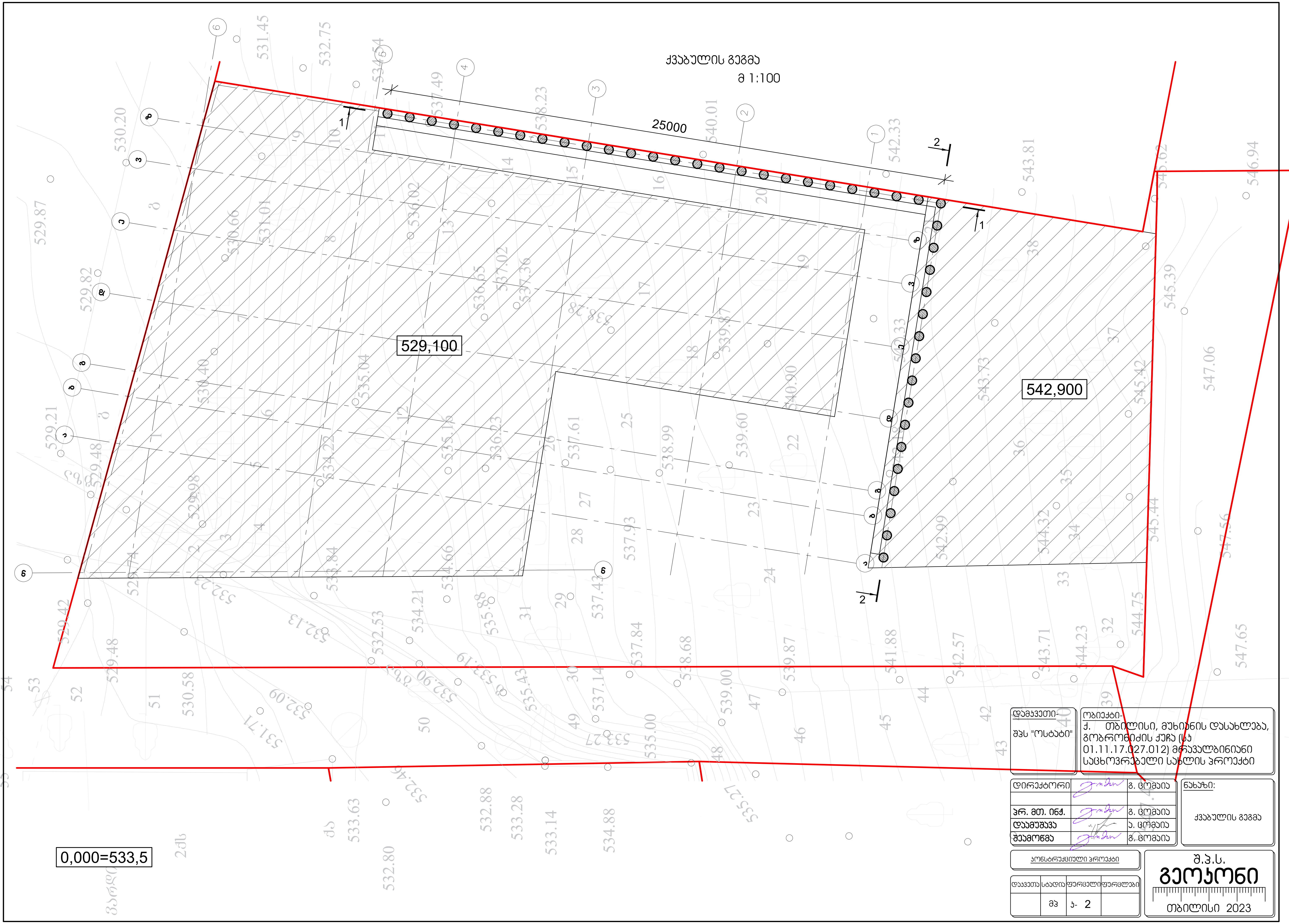

დამკვეთი- შპს "ოსტატი"	ობიექტი- ქ. თბილისი, მუხიანის დასახლება, გობრონიძის ქუჩა (ს/კ 01.11.17.027.012) მრავალბინიანი საცხოვრებელი სახლის პროექტი		
დირექტორი		გ. ცომაია	ნახაზი: ქვაბულის გეგმა
პრ. მთ. ინჟ.		გ. ცომაია	
დაამუშავა		ა. ცომაია	
შეამოწმა		გ. ცომაია	

კონსტრუქციული პროექტი

დაკვეთა	სტადია	ფურცელი	ფურცლები
	მპ	კ- 2	

შ.პ.ს.
გეოკონი
თბილისი 2023

განშლა 1-1

მ 1:100

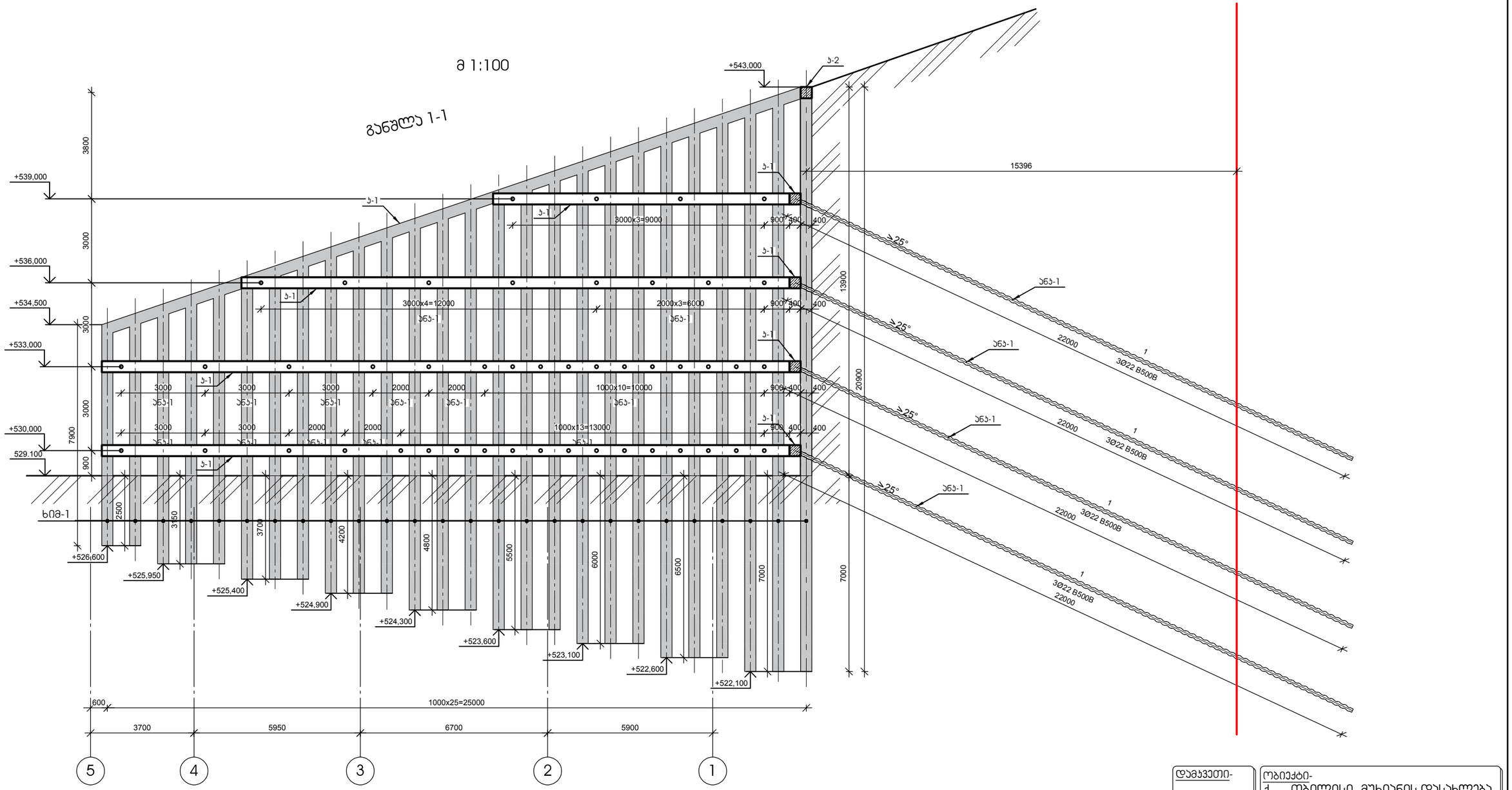

დამკვეთი-	ობიექტი-
შპს "ოსტატი"	ქ. თბილისი, მუხიანის დასახლება, გობრონიძის ქუჩა (ს/კ 01.11.17.027.012) მრავალბინიანი საცხოვრებელი სახლის პროექტი

დირექტორი		გ. ცომაია
არ. მთ. ინჟ.		გ. ცომაია
დაამუშავა		ა. ცომაია
შეამოწმა		გ. ცომაია

ნახაზი: განშლა 1-1

კონსტრუქციული პროექტი

დაკვეთა	სტადია	ფურცელი	ფურცლები
	მპ	ბ- 3	

შ.პ.ს. გეოპორი

თბილისი 2023

განშლა 2-2

მ 1:100

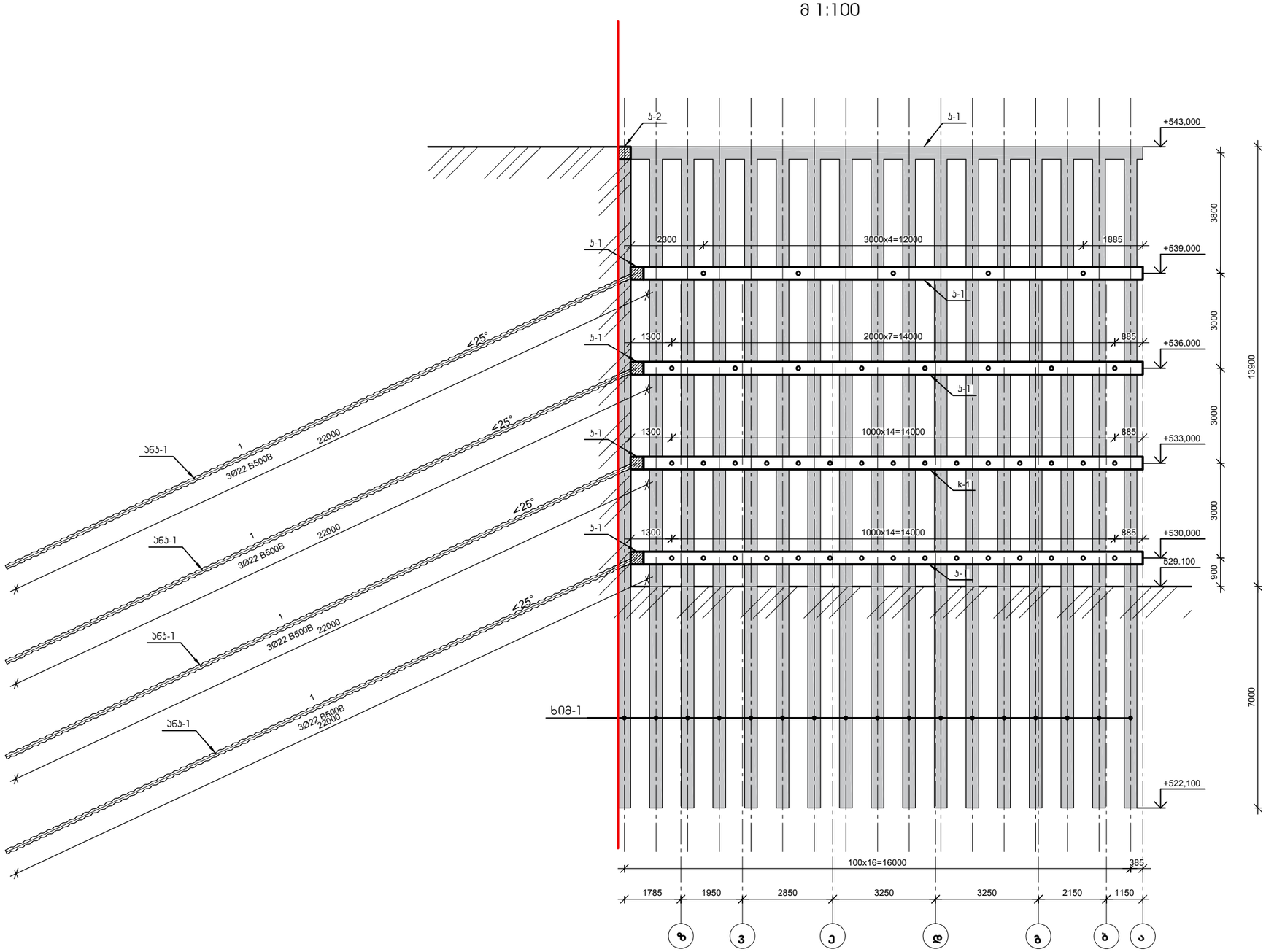

დამკვეთი- შპს "ოსტატი"	ობიექტი- ქ. თბილისი, მუხიანის დასახლება, გობრონიძის ქუჩა (ს/კ 01.11.17.027.012) მრავალბინიანი საცხოვრებელი სახლის პროექტი

დირექტორი		გ. ცომაია
არ. მთ. ინჟ.		გ. ცომაია
დაამუშავა		ა. ცომაია
შეამოწმა		გ. ცომაია

ნახაზი: განშლა 2-2

კონსტრუქციული პროექტი

დაკვეთა	სტადია	ფურცელი	ფურცლები
	მპ	ბ- 4	

შ.პ.ს. გეოპონი

თბილისი 2023

Изм.	Кол.уч.	№док.	Подпись	Дата

Проектиране и чертожна документация

Възложител	Обект: Ремонт на ул. „Васил Левски“ от о.т. 1 до о.т. 5		
		Фаза	Лист	Листа
		ТЕХ	5	

Ремонт ул. „Васил Левски“ от о.т. 1 до о.т. 5

гр. Омуртаг, общ. Омуртаг, обл. Търговище

Проектант:

Ръководител:	инж. Ивайло Стоянов	
Проектирал:	инж. Ивайло Стоянов	
Конструктор:	инж. Ивайло Стоянов	
Чертал:	инж. Ивайло Стоянов	

Част: Конструктивна

Фаза: ТЕХ

Подпорна стена ПС-1

Мащаб: 1:10, 1:25

Дата: 2023

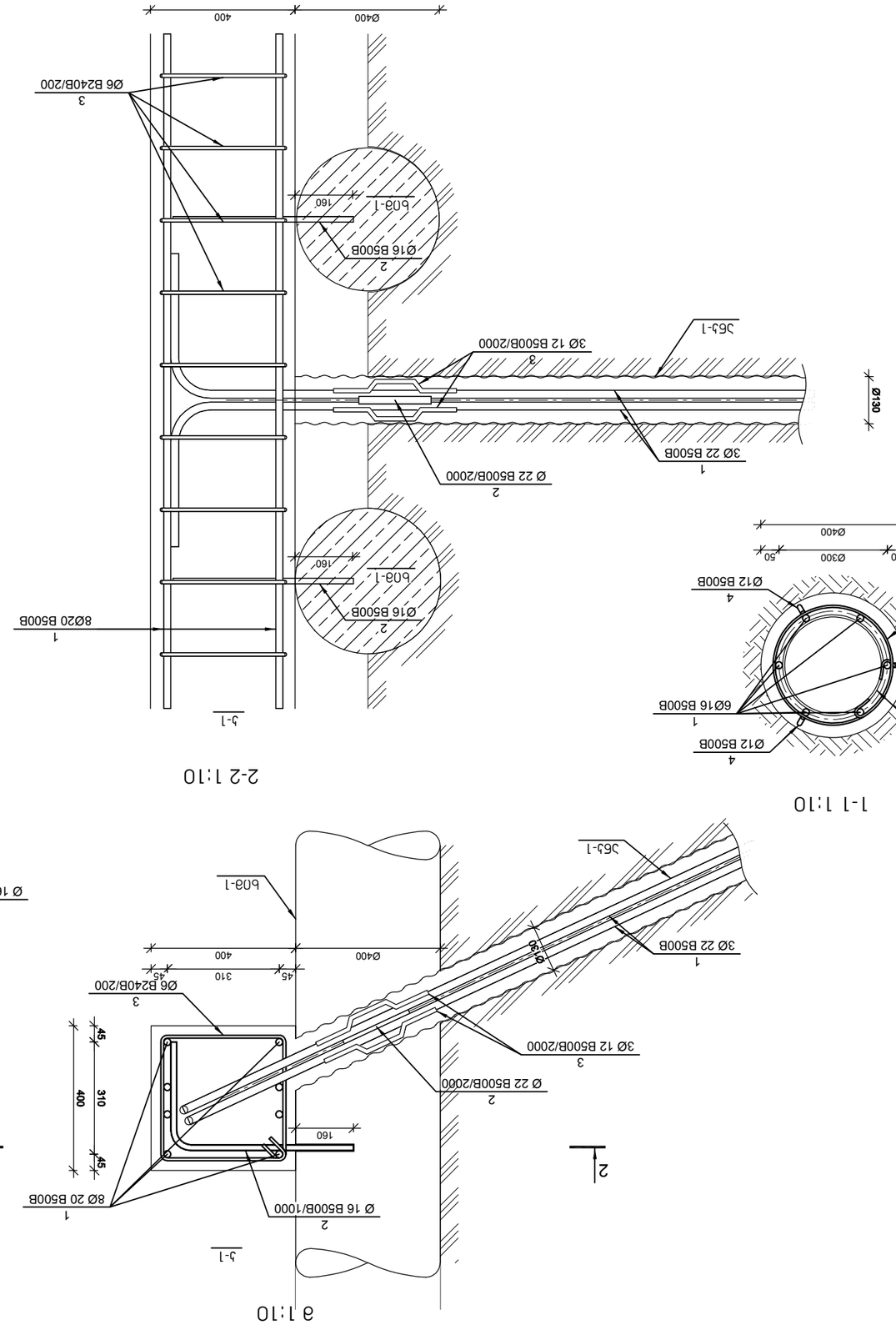

bΩ-1 bΩ3ØБХП bΩ3-1

а 1:25

а 1:10

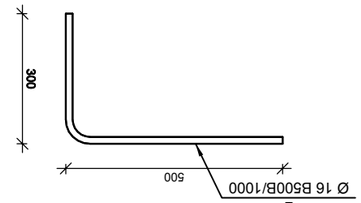

№ поз.	Означение	Вид	Ø	Дължина	Брой	Общо тегло
1		B500B	Ø 16	L= 18000	6	28.40
2		B240B	Ø 6	L= 84074	1	18.65
3	bΩ3-1		-6 x60	L= 942	8	2.66
4		B240B	Ø 12	L= 360	24	0.32
				bΩ3ΠБ		
1		B500B	Ø 22	L= 24000	3	71.58
2		B500B	Ø 22	L= 200	12	0.60
3		B240B	Ø 12	L= 360	36	0.32
				Ш3ЗБ6ЛЦ ЦУЦЗЛЛ		
				J5ЛЗЛ J-1		
1		B500B	Ø 20	L= 21612	8	532.73
2		B500B	Ø 16	L= 800	153	1.26
3		B240B	Ø 6	L= 1470	950	0.33
				bЗЬПБП		

Позиция	Брой	Тегло, (kg)		Клас
		Единично	Общо	
bΩ3ØБХП bΩ3-1	43			
1	6	28.40	170	B500B
2	1	18.65	19	B240B
3	8	2.66	21	bЛЦЦЦЦЦЛЗЛБ
4	24	0.32	8	B240B
bЗЬПБП			1.20	B-25
J5ЗЛЛ J5J-1	89			
1	3	71.58	215	B500B
2	12	0.60	7	B500B
3	36	0.32	12	B240B
Ш3ЗБ6ЛЦ ЦУЦЗЛЛ		M-400	0.29	
J5ЛЗЛ J-1	1			
1	8	532.73	4262	B500B
2	153	1.26	193	B500B
3	950	0.33	310	B240B
bЗЬПБП		B-25	30.40	

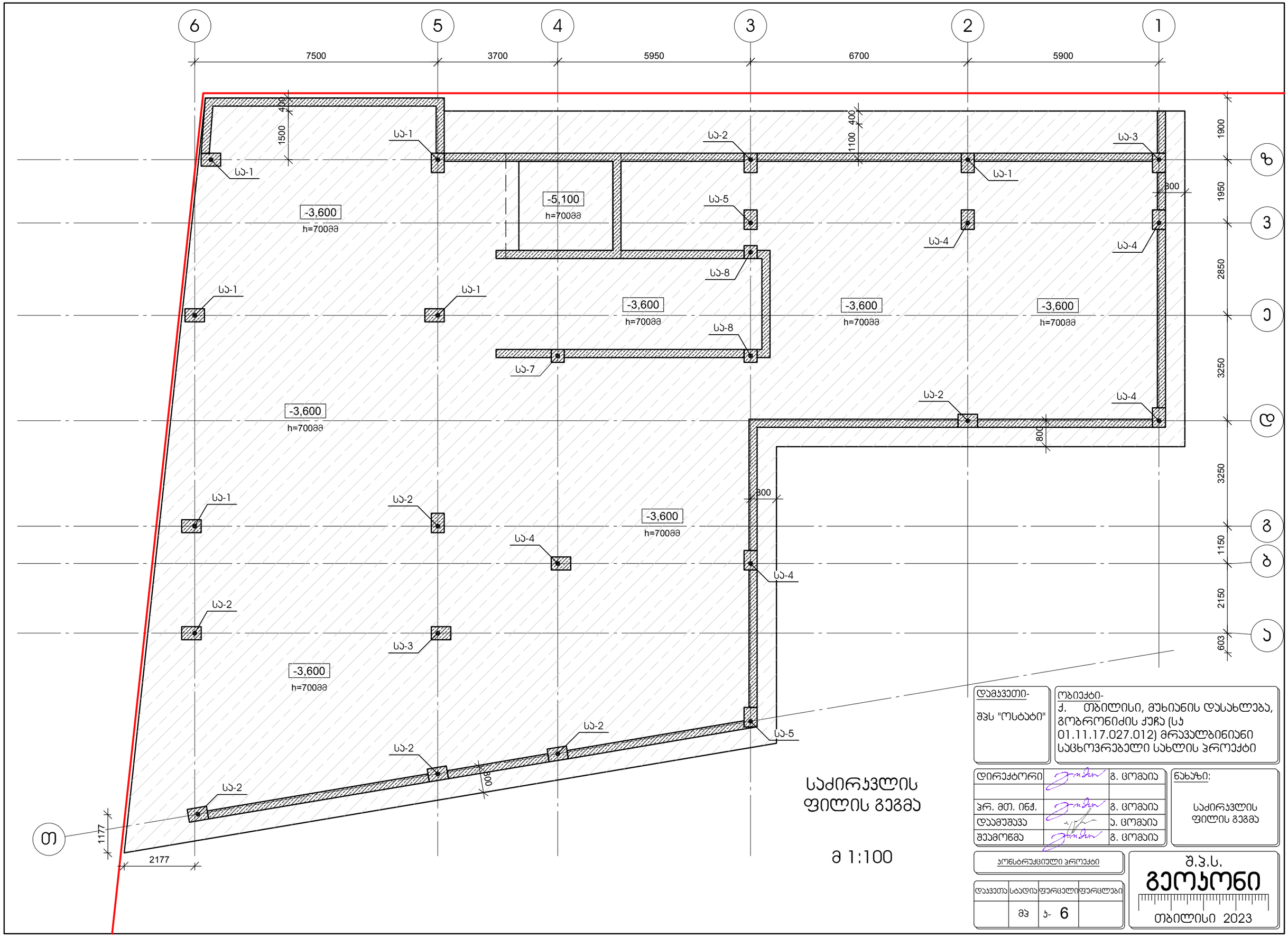

საძირკვლის ფილის გეგმა

მ 1:100

დამკვეთი- შპს "ოსტატი"	ობიექტი- ქ. თბილისი, მუხიანის დასახლება, გობრონიძის ქუჩა (ს/კ 01.11.17.027.012) მრავალბინიანი საცხოვრებელი სახლის პროექტი	
დირექტორი	გ. ცომაია	ნახაზი: საძირკვლის ფილის გეგმა
პრ. მთ. ინჟ.	გ. ცომაია	
დაამუშავა	ა. ცომაია	
შეამოწმა	გ. ცომაია	
კონსტრუქციული პროექტი		შ.პ.ს. გეოპორი თბილისი 2023

დაკვეთა	სტადია	ფურცელი	ფურცლები
	მპ	ა- 6	

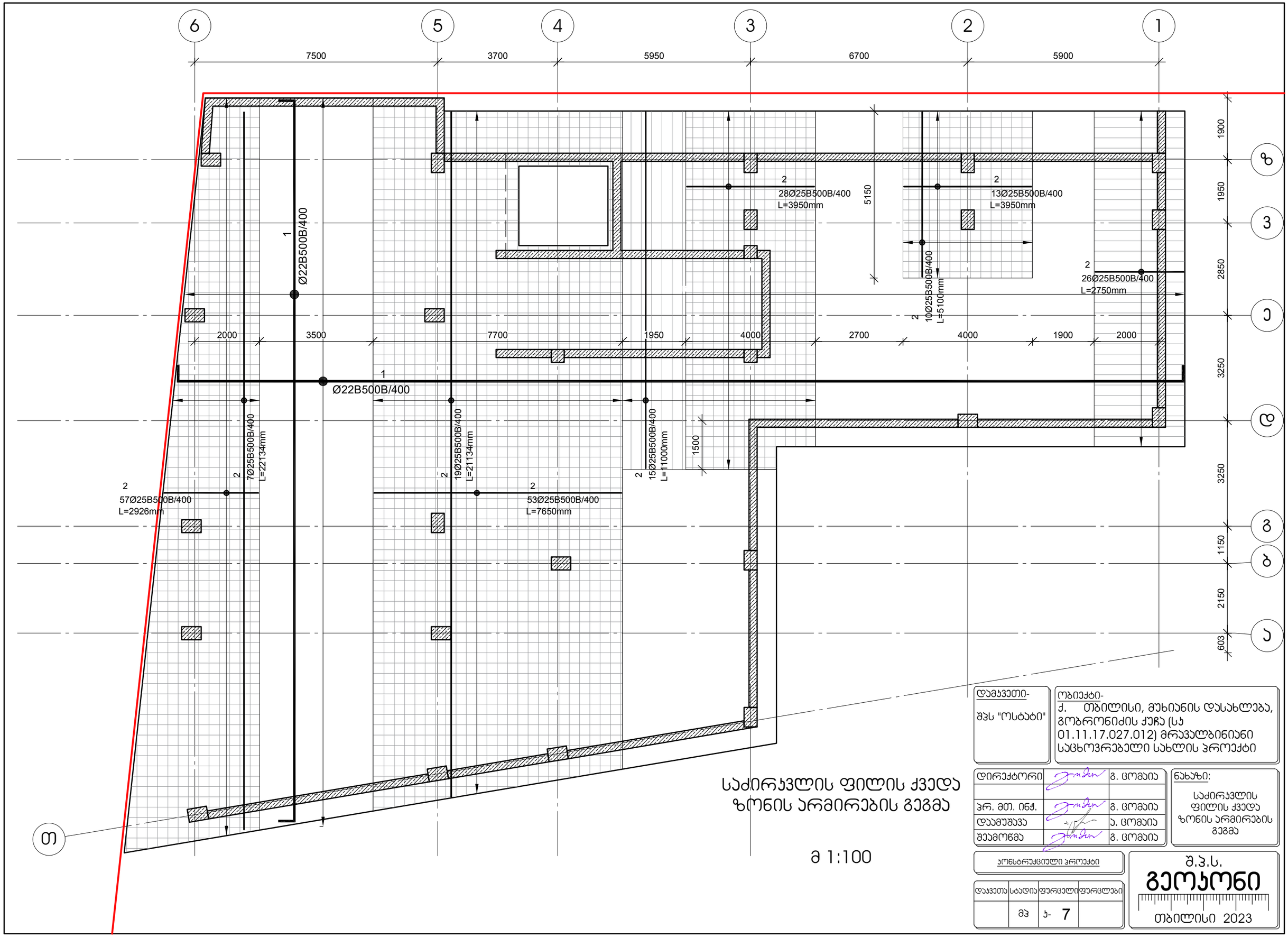

საძირკვლის ფილის ქვედა ზონის არმირების გეგმა

მ 1:100

დამკვეთი-

შპს "ოსტატი"

ობიექტი-

ქ. თბილისი, მუხიანის დასახლება, გობრონიძის ქუჩა (ს/კ 01.11.17.027.012) მრავალბინიანი საცხოვრებელი სახლის პროექტი

დირექტორი		გ. ცომაია
ჰრ. მთ. ინჟ.		გ. ცომაია
დაამუშავა		ა. ცომაია
შეამოწმა		გ. ცომაია

ნახაზი:

საძირკვლის ფილის ქვედა ზონის არმირების გეგმა

კონსტრუქციული ჰროექტი

დაკვეთა	სტადია	ფურცელი	ფურცლები
	მპ	ა- 7	

შ.პ.ს.

გეოპორი

თბილისი 2023

6 5 4 3 2 1

7500 3700 5950 6700 5900

2000 4000 1500 1500 700 1500 1500 2950 1500 1500 3700 1500 1500

ბ 3 გ ბ ა

1500 1500 1800 1500 1500 3500 1500 1500 323 1477 1500 2597 2563

1900 1950 2850 3250 3250 1150 2150 603

თ

3
15Ø25B500B/200
L=1753mm
3
10Ø25B500B/200
L=2950mm

3
55Ø25B500B/200
L=6650mm

3
34Ø25B500B/200
L=2950mm

3
15Ø25B500B/200
L=2950mm
3
15Ø25B500B/200
L=2950mm

3
15Ø25B500B/200
L=1770mm
3
10Ø25B500B/200
L=2950mm

3
34Ø25B500B/200
L=8700mm

1400

3
15Ø25B500B/200
L=2400mm

3
15Ø25B500B/200
L=6750mm

3
10Ø25B500B/200
L=2950mm

3
15Ø25B500B/200
L=2470mm

3
15Ø25B500B/200
L=2950mm
3
15Ø25B500B/200
L=2950mm

3
15Ø25B500B/200
L=2950mm

3
15Ø25B500B/200
L=2825mm
3
15Ø25B500B/200
L=2950mm

3
15Ø25B500B/200
L=2950mm

2500 500 2867

1338

3
11Ø25B500B/200
L=2950mm

3
11Ø25B500B/200
L=2950mm

3
11Ø25B500B/200
L=2950mm

საძირკვლის ფილის ქვედა ზონის დამატებითი არმირების გეგმა

მ 1:100

დამკვეთი-
შპს "ოსტატი"

ობიექტი-
ქ. თბილისი, მუხიანის დასახლება, გობრონიძის ქუჩა (ს/კ 01.11.17.027.012) მრავალბინიანი საცხოვრებელი სახლის პროექტი

დირექტორი		გ. ცომაია
პრ. მთ. ინჟ.		გ. ცომაია
დაამუშავა		ა. ცომაია
შეამოწმა		გ. ცომაია

ნახაზი:
საძირკვლის ფილის ქვედა ზონის დამატებითი არმირების გეგმა

კონსტრუქციული პროექტი

დაკვეთა	სტადია	ფურცელი	ფურცლები
	მპ	ა- 8	

შ.პ.ს.
გეოპორი
თბილისი 2023

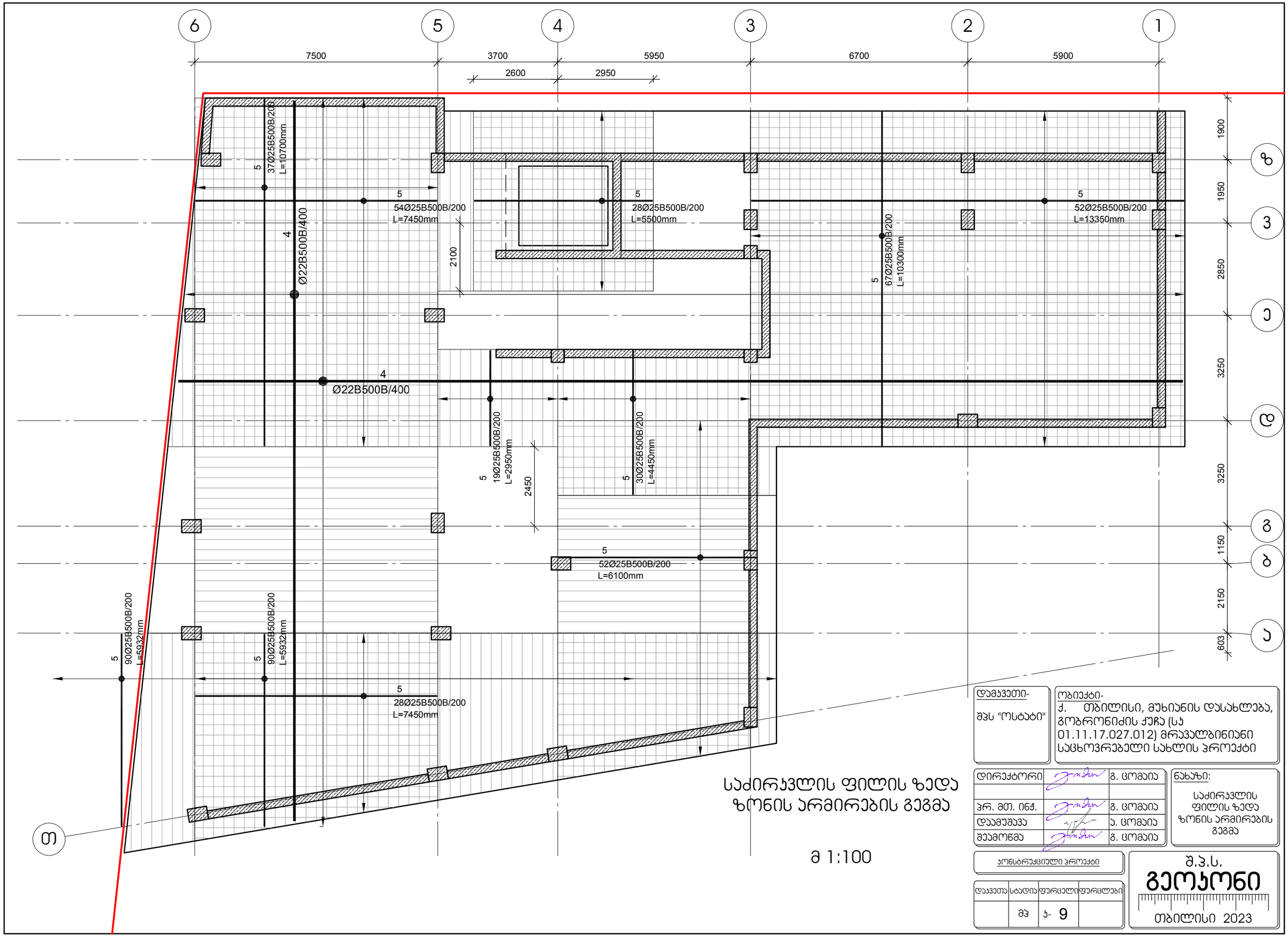

საძირკვლის ფილის ზედა ზონის არმირების გეგმა

მ 1:100

დამკვეთი- შპს "ოსტატი"	ობიექტი- ქ. თბილისი, მუხიანის დასახლება, გობრონიძის ქუჩა (ს/კ 01.11.17.027.012) მრავალბინიანი საცხოვრებელი სახლის პროექტი

დირექტორი		გ. ცომაია
ჰრ. მთ. ინჟ.		გ. ცომაია
დაამუშავა		ა. ცომაია
შეამოწმა		გ. ცომაია

ნახაზი: საძირკვლის ფილის ზედა ზონის არმირების გეგმა

კონსტრუქციული პროექტი

დაკვეთა	სტადია	ფურცელი	ფურცლები
	მპ	ა- 9	

შ.პ.ს. გეოპონი

თბილისი 2023

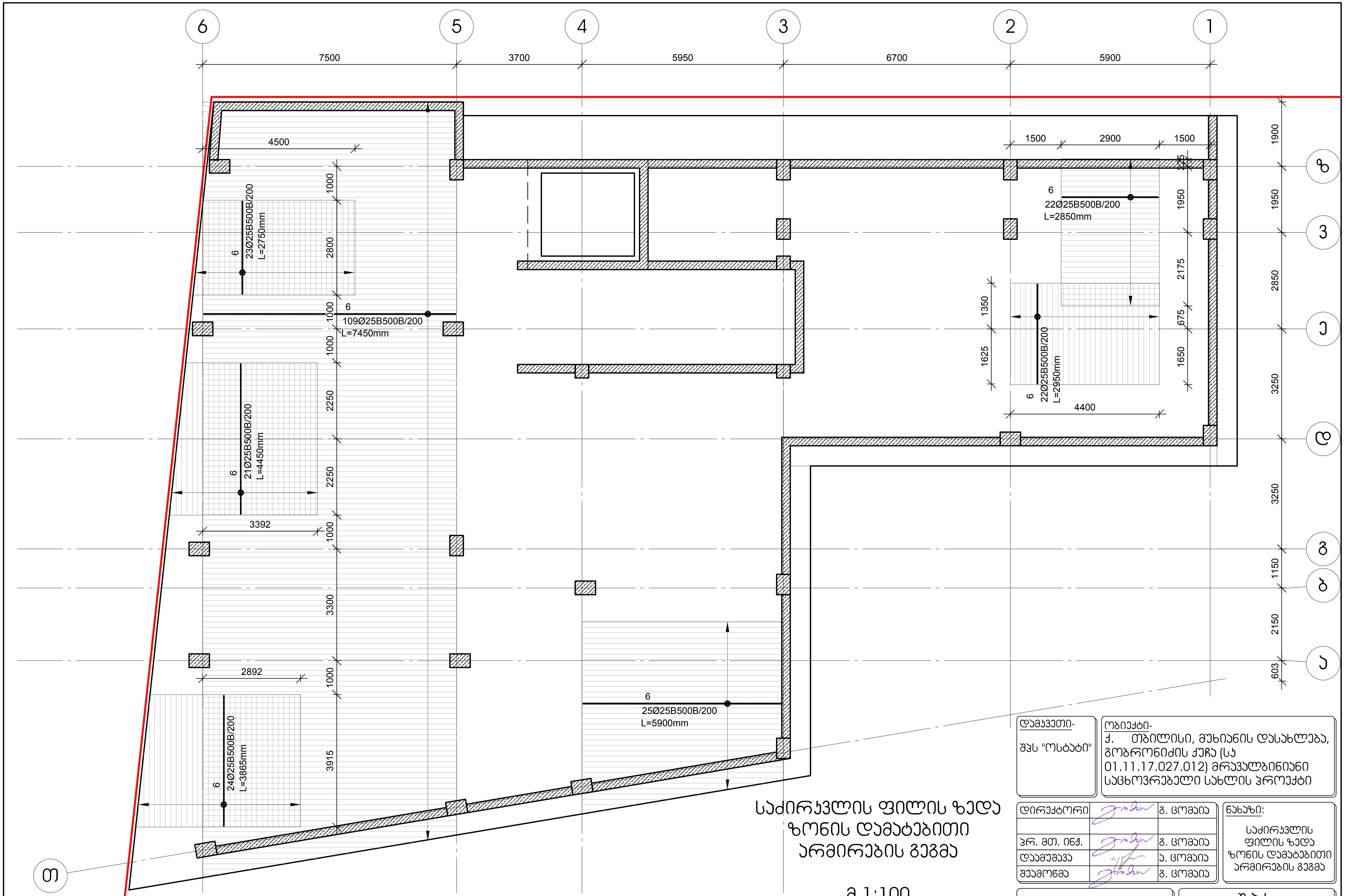

საძირკვლის ფილის ზედა ზონის დამატებითი არმირების გეგმა

მ 1:100

დამკვეთი-	ობიექტი-
შპს "ოსტატი"	ქ. თბილისი, მუხიანის დასახლება, გობრონიძის ქუჩა (სკ 01.11.17.027.012) მრავალბინიანი საცხოვრებელი სახლის პროექტი

დირექტორი		გ. ცომაია
პრ. მთ. ინჟ.		გ. ცომაია
დაამუშავა		ა. ცომაია
შეამოწმა		გ. ცომაია

ნახაზი:
საძირკვლის ფილის ზედა ზონის დამატებითი არმირების გეგმა

კონსტრუქციული პროექტი

დაკვეთა	სტადია	ფურცელი	ფურცლები
	მპ	კ- 10	

შ.პ.ს.
გეოკონი
თბილისი 2023

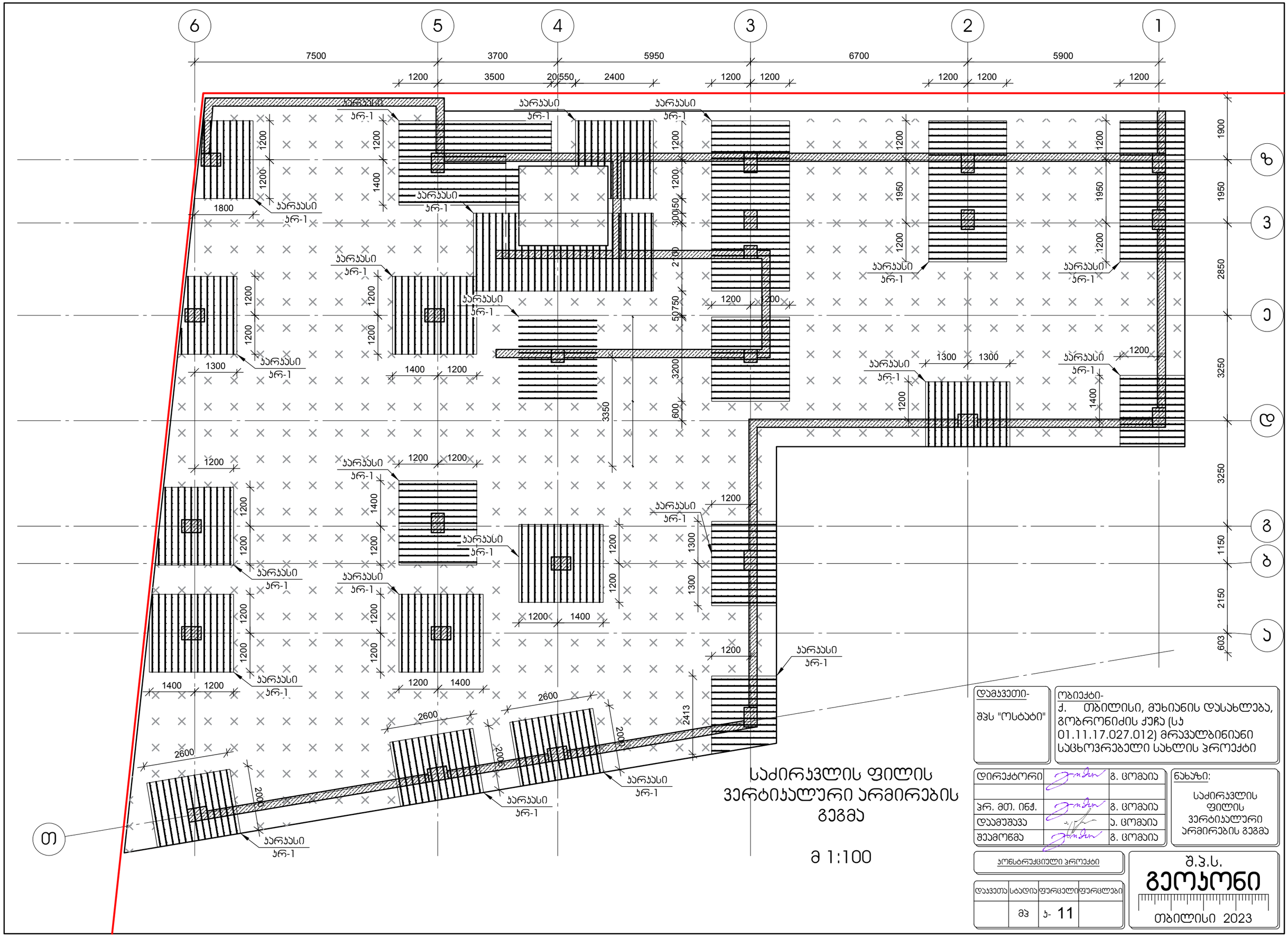
6
5
4
3
2
1
7500
3700
5950
6700
5900
1200
3500
2550
2400
1200
1200
1200
1200
1200
ბ
3
ე
გ
ბ
ა
თ
1900
1950
2850
3250
1150
2150
603
3350
2413
2600
2000
1800
1300
1400
1200
1800
1950
3050
2700
5075
3200
600
1300
1400
1300
1300
1400
1200
1200
1400
1200
1400
1200
1400

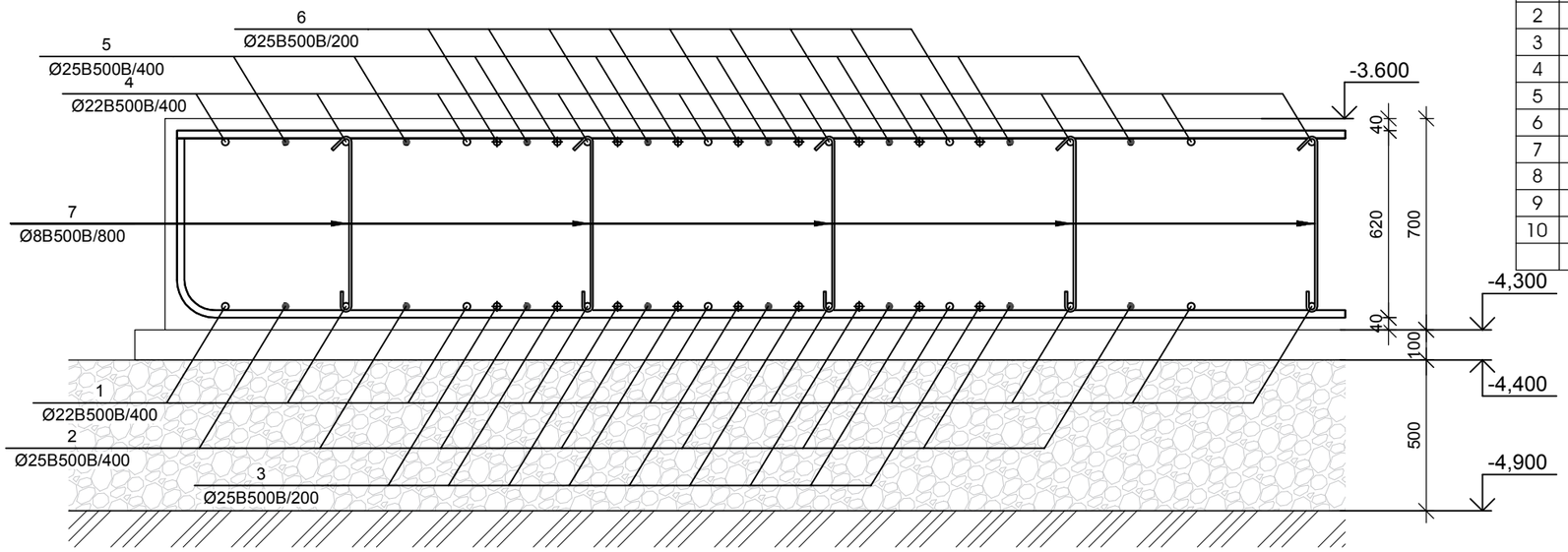

№ პოზ	აღნიშვნა	დასახელება	რაოდ. ელ-ში	წონა, (კგ) ერთის	წონა, (კგ) საერთო	შენიშვნა
		საძირკვლების გეგმა 1 ცალი				
1		Ø 22 B500B L= 3023475 მმ	1	9017.6	9018	
2		Ø 25 B500B L= 929460 მმ	1	3579.7	3580	
3		Ø 25 A500C L= 1025950 მმ	1	3951.35	3951	
4		Ø 22 A500C L= 2937090 მმ	1	8760.0	8760	
5		Ø 25 A500C L= 1289657 მმ	1	4966.99	4967	
6		Ø 25 A500C L= 1283987 მმ	1	4945.16	4945	
7		Ø 8 A500C L= 770 მმ	550	0.30	167	
8		Ø 16 A500C L= 620 მმ	3732	0.98	3650	
9		Ø 16 A500C L= 767920 მმ	2	1211.42	2423	
10		Ø 16 A500C L= 1800 მმ	532	2.84	1510	
		ბეტონი		B-25	372.12	კუბ მ

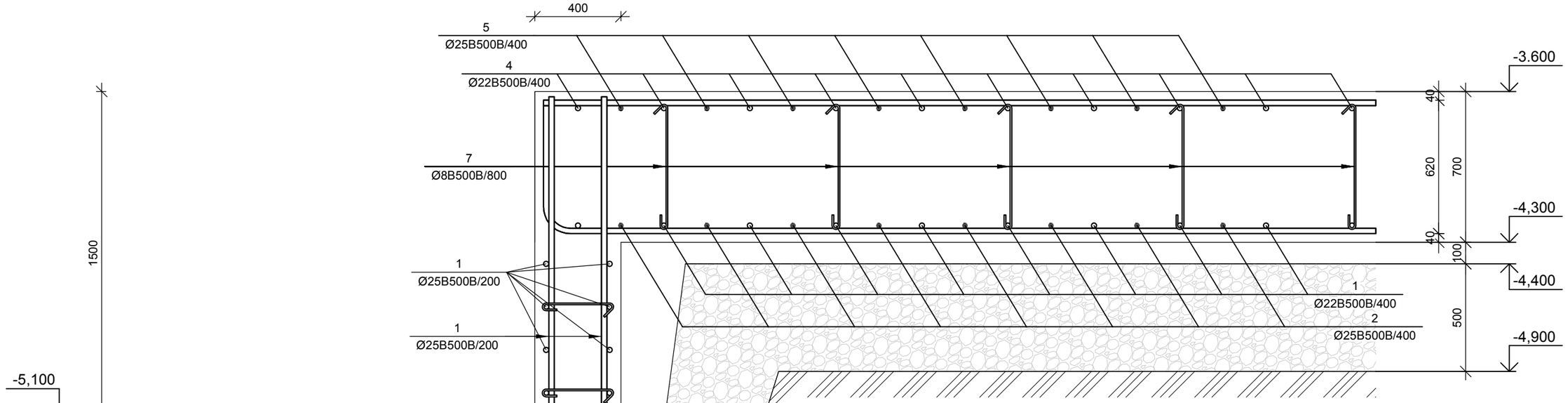

დამკვეთი-

შპს "ოსტატი"

ობიექტი-

ქ. თბილისი, მუხიანის დასახლება, გობრონიძის ქუჩა (ს/კ 01.11.17.027.012) მრავალბინიანი საცხოვრებელი სახლის პროექტი

დირექტორი		გ. ცომაია
ჰრ. მთ. ინჟ.		გ. ცომაია
დაამუშავა		ა. ცომაია
შეამოწმა		გ. ცომაია

ნახაზი:

საძირკვლის ფილის კვეთები

კონსტრუქციული პროექტი

დაკვეთა	სტადია	ფურცელი	ფურცლები
	მპ	ა- 12	

შ.პ.ს.

გეოპონი

თბილისი 2023

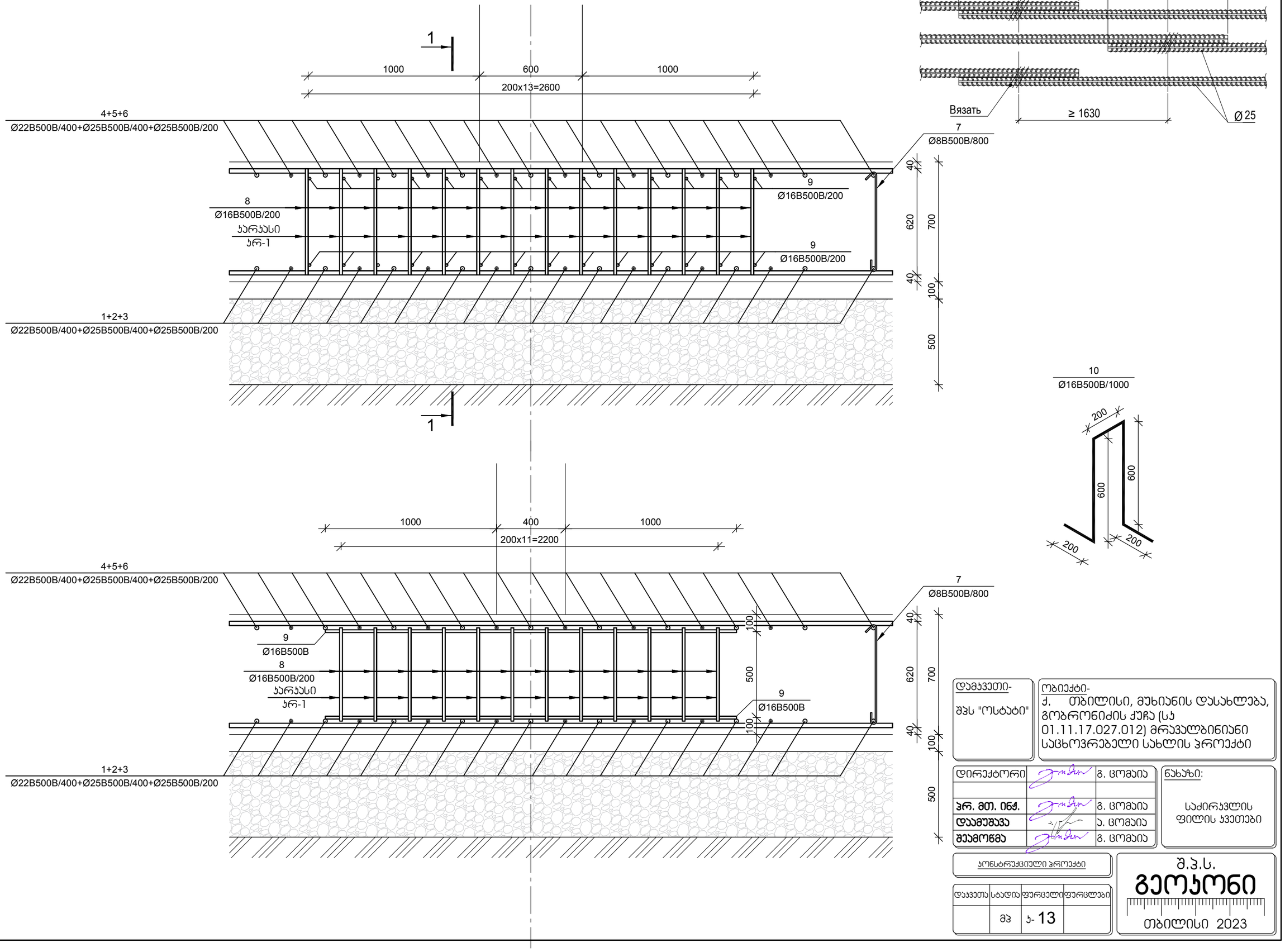

დამკვეთი- შპს "ოსტატი"	ობიექტი- ქ. თბილისი, მუხიანის დასახლება, გობრონიძის ქუჩა (ს/კ 01.11.17.027.012) მრავალბინიანი საცხოვრებელი სახლის პროექტი		
დირექტორი		გ. ცომაია	ნახაზი: საძირკვლის ფილის ჯვეთები
ჰრ. მთ. ინჟ.		გ. ცომაია	
დაამუშავა		ა. ცომაია	
შეამოწმა		გ. ცომაია	
კონსტრუქციული პროექტი			შ.პ.ს. გეოპონი თბილისი 2023

დაკვეთა	სტადია	ფურცელი	ფურცლები
	მპ	ჯ- 13	

სვეტის ნაშვერი სა-1

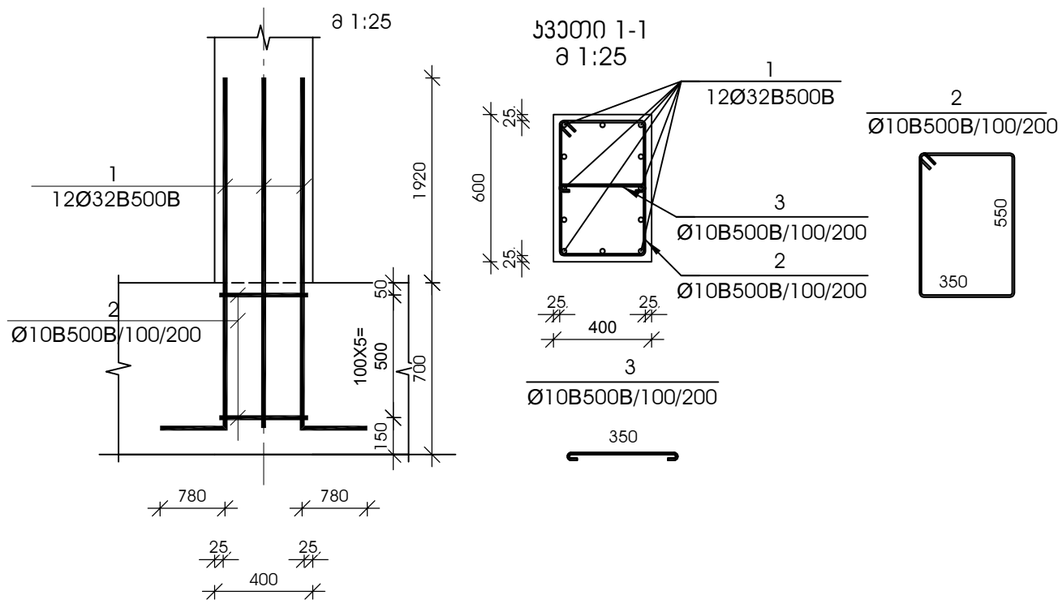

№ პოზ	აღნიშვნა	დასახელება					რაოდ. ელ-ში	წონა, (კგ)		შენიშვნა
								ერთის	საერთო	
სვეტის ნაშვერი სა-1 6 ცალი										
1		Ø	32	B500B	L= 2620	მმ	12	16.53	198	
2		Ø	10	B500B	L= 1950	მმ	6	1.20	7	
3		Ø	10	B500B	L= 500	მმ	6	0.31	2	
					ბეტონი			B-25		კუბ. მ

სვეტის ნაშვერი სა-2

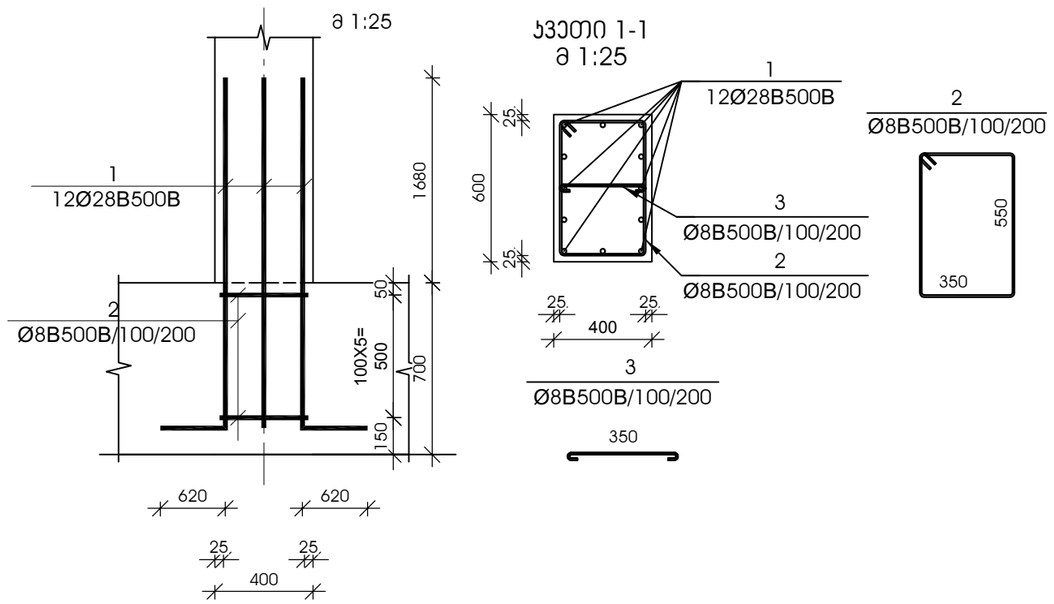

№ პოზ	აღნიშვნა	დასახელება					რაოდ. ელ-ში	წონა, (კგ)		შენიშვნა
								ერთის	საერთო	
სვეტის ნაშვერი სა-2 7 ცალი										
1		Ø	28	B500B	L= 2380	მმ	12	11.50	138	
2		Ø	8	B500B	L= 1950	მმ	6	0.77	5	
3		Ø	8	B500B	L= 500	მმ	6	0.20	1	
					ბეტონი			B-25		კუბ. მ

სვეტის ნაშვერი სა-3

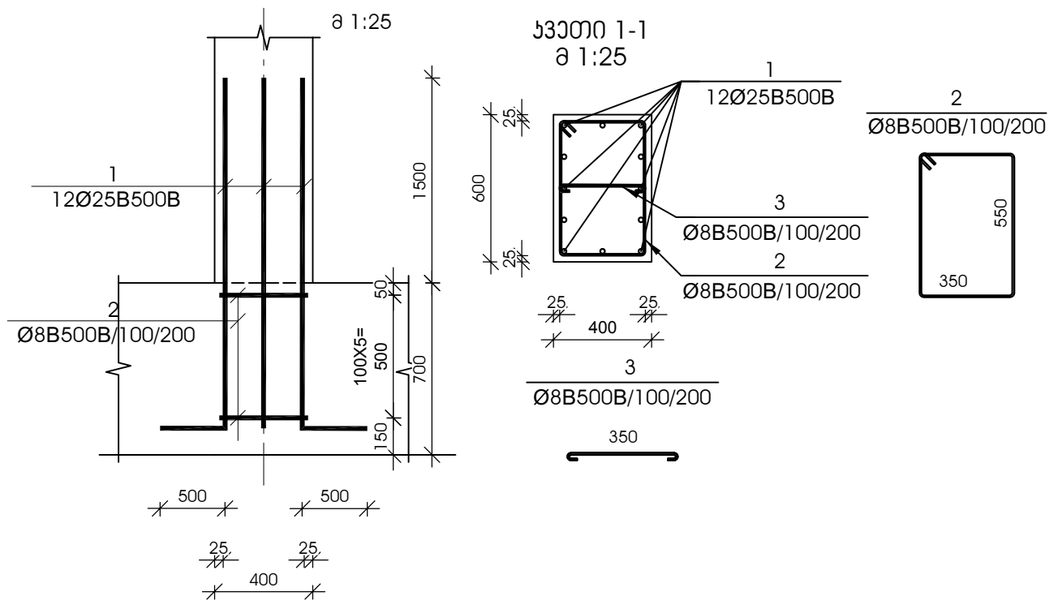

№ პოზ	აღნიშვნა	დასახელება					რაოდ. ელ-ში	წონა, (კგ)		შენიშვნა
								ერთის	საერთო	
სვეტის ნაშვერი სა-3 2 ცალი										
1		Ø	25	B500B	L= 2200	მმ	12	8.47	102	
2		Ø	8	B500B	L= 1950	მმ	6	0.77	5	
3		Ø	8	B500B	L= 500	მმ	6	0.20	1	
					ბეტონი			B-25		კუბ. მ

სვეტის ნაშვერი სა-4

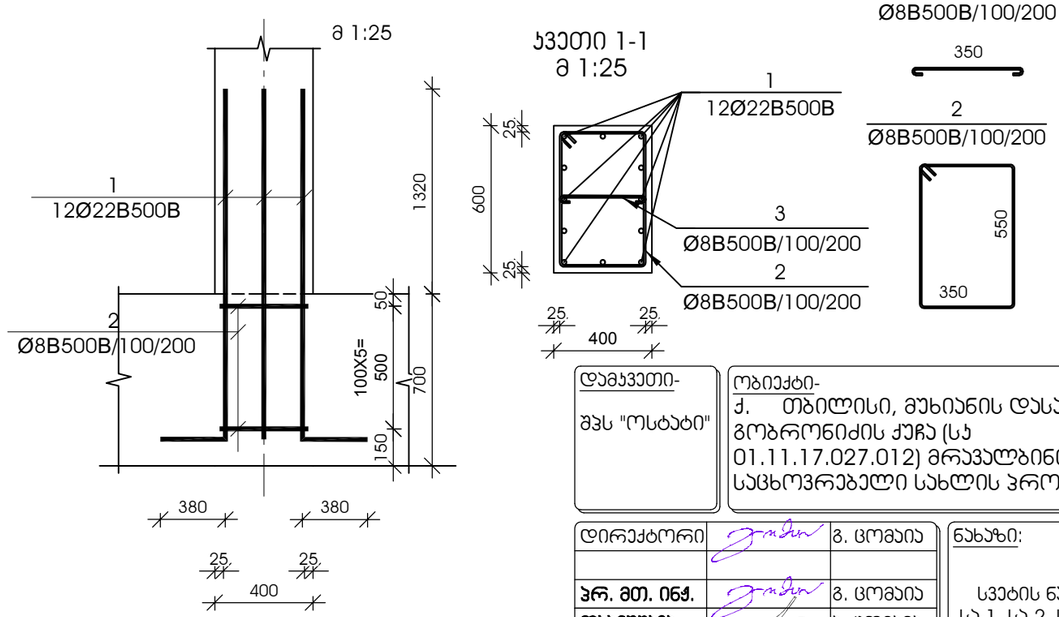

№ პოზ	აღნიშვნა	დასახელება					რაოდ. ელ-ში	წონა, (კგ)		შენიშვნა
								ერთის	საერთო	
სვეტის ნაშვერი სა-4 5 ცალი										
1		Ø	22	B500B	L= 2020	მმ	12	6.02	72	
2		Ø	8	B500B	L= 1950	მმ	6	0.77	5	
3		Ø	8	B500B	L= 500	მმ	6	0.20	1	
					ბეტონი			B-25		კუბ. მ

დამკვეთი-

შპს "ოსტატი"

ობიექტი-

ქ. თბილისი, მუხიანის დასახლება, გობრონიძის ქუჩა (ს/კ 01.11.17.027.012) მრავალბინიანი საცხოვრებელი სახლის პროექტი

დირექტორი		გ. ცომაია
პრ. მთ. ინჟ.		გ. ცომაია
დაამუშავა		ე. ცომაია
შეამოწმა		გ. ცომაია

ნახაზი:

სვეტის ნაშვერი სა-1, სა-2, სა-3, სა-4

კონსტრუქციული პროექტი

დაკვეთა	სტადია	ფურცელი	ფურცლები
	მპ	ე- 14	

შ.პ.ს.

გეოკონი

თბილისი 2023

სვეტის ნაშვერი სა-5

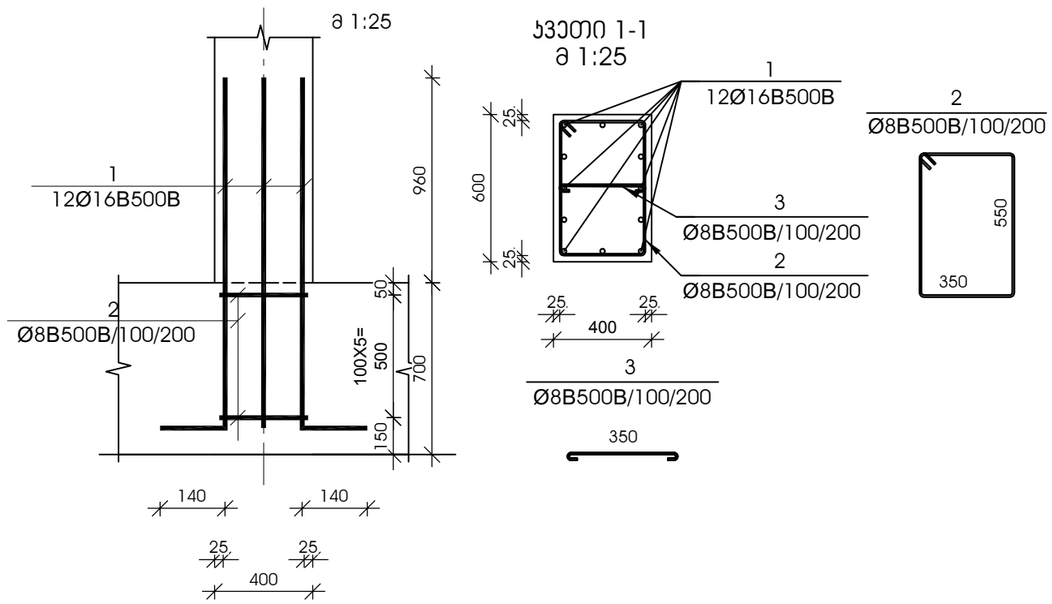

№ პოზ	აღნიშვნა	დასახელება				რაოდ. ელ-ში	წონა, (კგ)		შენიშვნა
							ერთის	საერთო	
სვეტის ნაშვერი სა-5 2 ცალი									
1		Ø 16	B500B	L= 1660	მმ	12	2.62	31	
2		Ø 8	B500B	L= 1950	მმ	6	0.77	5	
3		Ø 8	B500B	L= 500	მმ	6	0.20	1	
				ბეტონი			B-25		კუბ. მ

სვეტის ნაშვერი სა-7

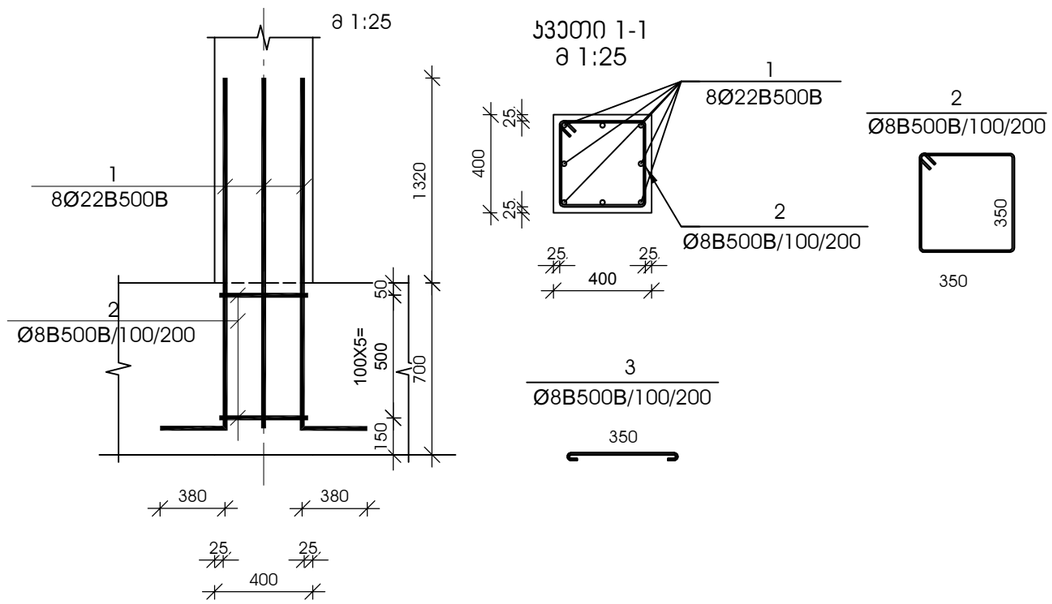

№ პოზ	აღნიშვნა	დასახელება				რაოდ. ელ-ში	წონა, (კგ)		შენიშვნა
							ერთის	საერთო	
სვეტის ნაშვერი სა-7 1 ცალი									
1		Ø 22	B500B	L= 2020	მმ	8	6.02	48	
2		Ø 8	B500B	L= 1550	მმ	6	0.61	4	
				ბეტონი			B-25		კუბ. მ

სვეტის ნაშვერი სა-8

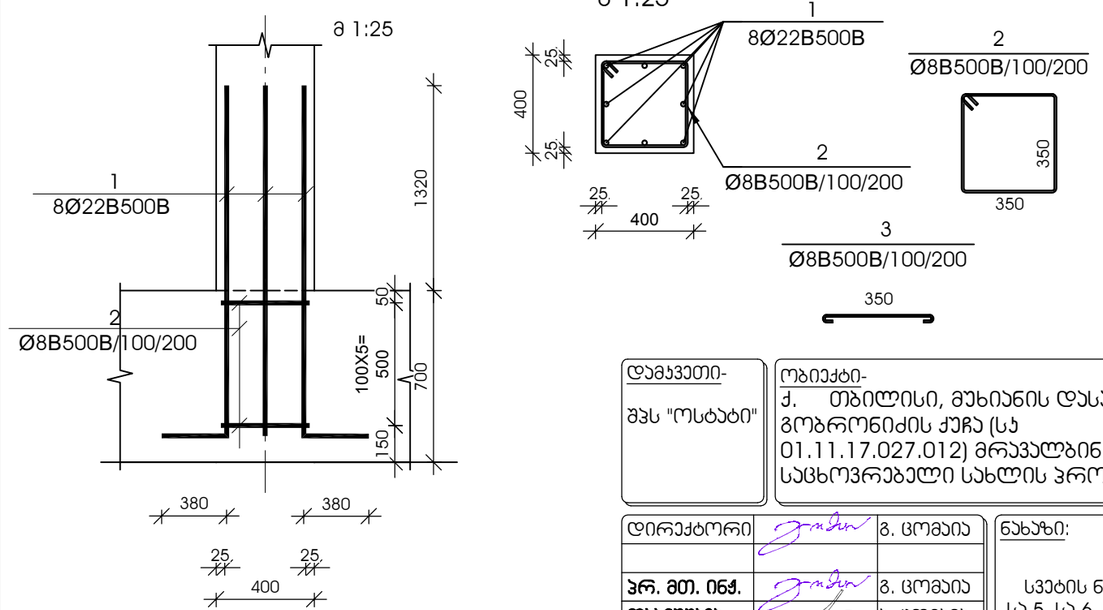

№ პოზ	აღნიშვნა	დასახელება				რაოდ. ელ-ში	წონა, (კგ)		შენიშვნა
							ერთის	საერთო	
სვეტის ნაშვერი სა-8 2 ცალი									
1		Ø 22	B500B	L= 2020	მმ	8	6.02	48	
2		Ø 8	B500B	L= 1550	მმ	6	0.61	4	
				ბეტონი			B-25		კუბ. მ

დამკვეთი-
შპს "ოსტატი"

ობიექტი-
ქ. თბილისი, მუხიანის დასახლება, გობრონიძის ქუჩა (ს/კ 01.11.17.027.012) მრავალბინიანი საცხოვრებელი სახლის პროექტი

დირექტორი		გ. ცომაია
პრ. მთ. ინჟ.		გ. ცომაია
დაამუშავა		ე. ცომაია
შეამოწმა		გ. ცომაია

ნახაზი:
სვეტის ნაშვერი სა-5, სა-6, სა-7, სა-8

კონსტრუქციული პროექტი

დაკვეთა	სტადია	ფურცელი	ფურცლები
	მპ	ე- 15	

შ.პ.ს.
გეოპონი
თბილისი 2023

0,000 ნიშნულის გადახურვის გეგმა

მ 1:100

დამკვეთი- შპს "ოსტატი"	ობიექტი- ქ. თბილისი, მუხიანის დასახლება, გობრონიძის ქუჩა (ს/კ 01.11.17.027.012) მრავალბინიანი საცხოვრებელი სახლის პროექტი		
დირექტორი		გ. ცომაია	ნახაზი: 0,000 ნიშნულის გადახურვის გეგმა
პრ. მთ. ინჟ.		გ. ცომაია	
დაამუშავა		ა. ცომაია	
შეამოწმა		გ. ცომაია	
კონსტრუქციული პროექტი			შ.პ.ს. გეოპონი თბილისი 2023

დაკვეთა	სტადია	ფურცელი	ფურცლები
	მპ	პ- 16	

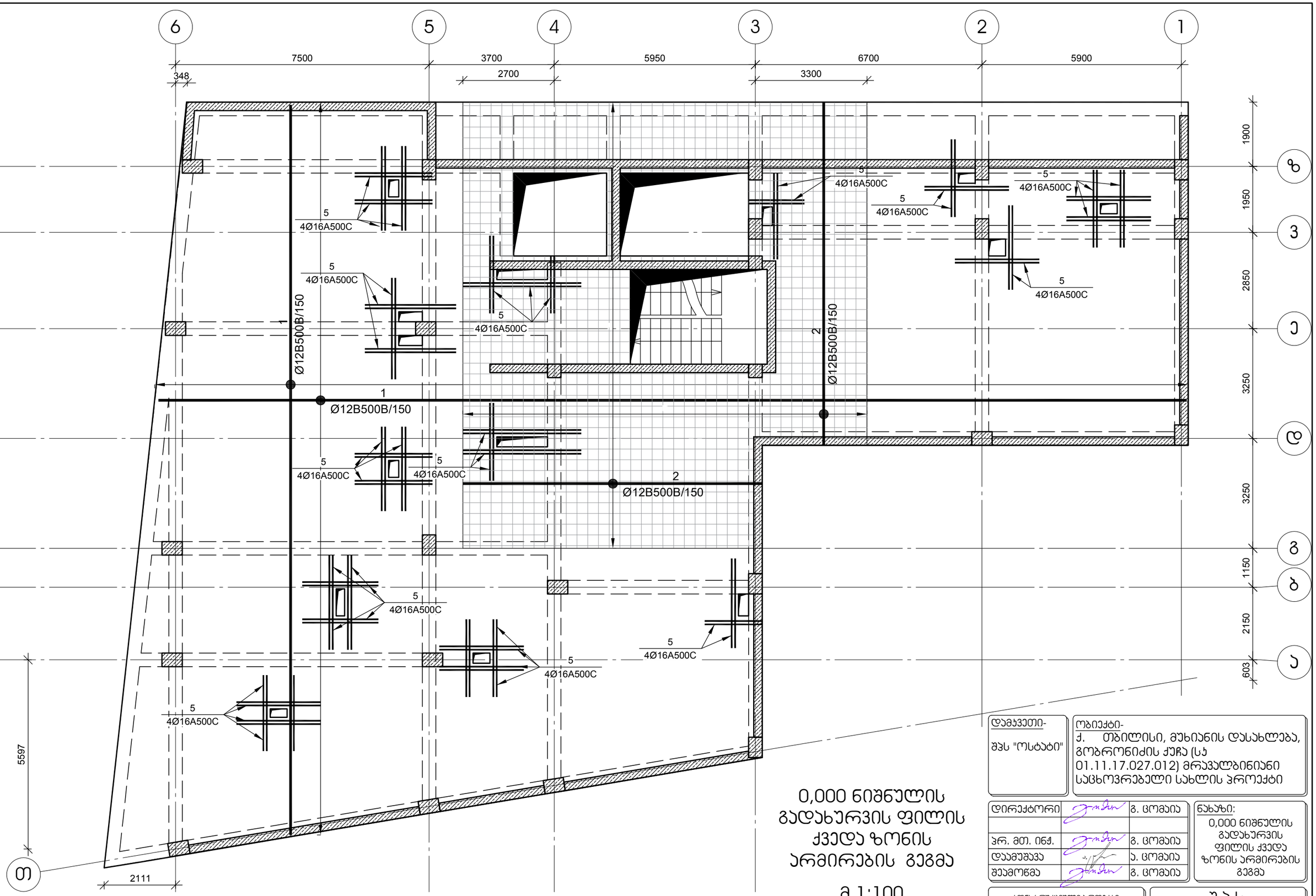

0,000 ნიშნულის
გადახურვის ფილის
ქვედა ზონის
არმირების გეგმა

მ 1:100

დამკვეთი- შპს "ოსტატი"	ობიექტი- ქ. თბილისი, მუხიანის დასახლება, გობრონიძის ქუჩა (ს/კ 01.11.17.027.012) მრავალბინიანი საცხოვრებელი სახლის პროექტი

დირექტორი		გ. ცომაია	ნახაზი: 0,000 ნიშნულის გადახურვის ფილის ქვედა ზონის არმირების გეგმა
ჰრ. მთ. ინჟ.		გ. ცომაია	
დაამუშავა		ა. ცომაია	
შეამოწმა		გ. ცომაია	

პროექტი

დაკვეთა	სტადია	ფურცელი	ფურცლები
	მპ	ა- 17	

შ.პ.ს.
გეოპონი
თბილისი 2023

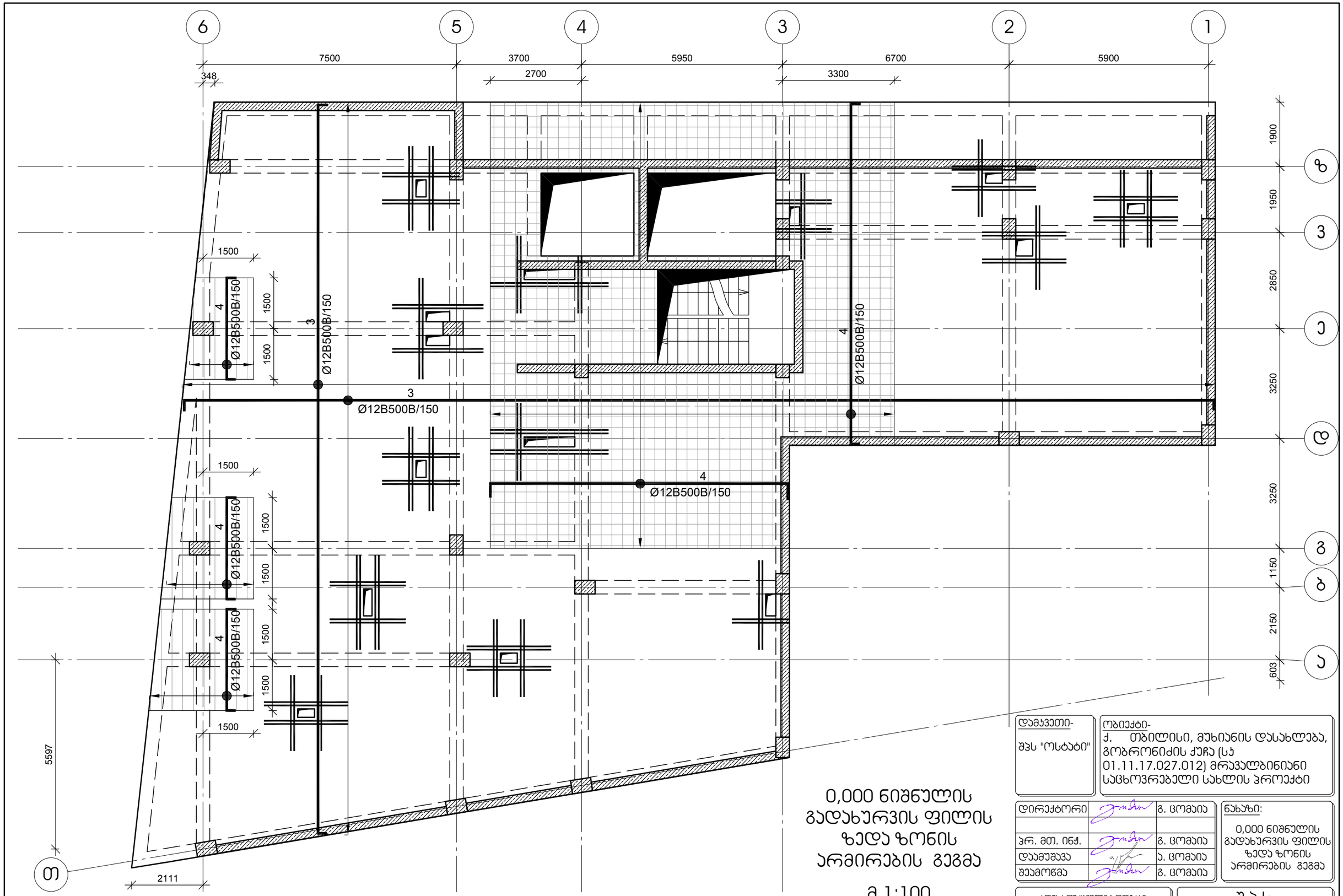
6
5
4
3
2
1
7500
3700
5950
6700
5900
348
2700
3300
1900
1950
2850
3250
1150
2150
603
ბ
3
ე
გ
ბ
ა
1500
Ø12B500B/150
4
3
1500
1500
1500

0,000 ნიშნულის გადახურვის ფილის არმირების ჯვეთები მ 1:20

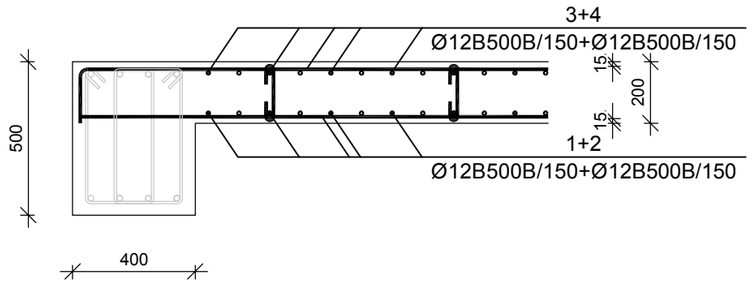

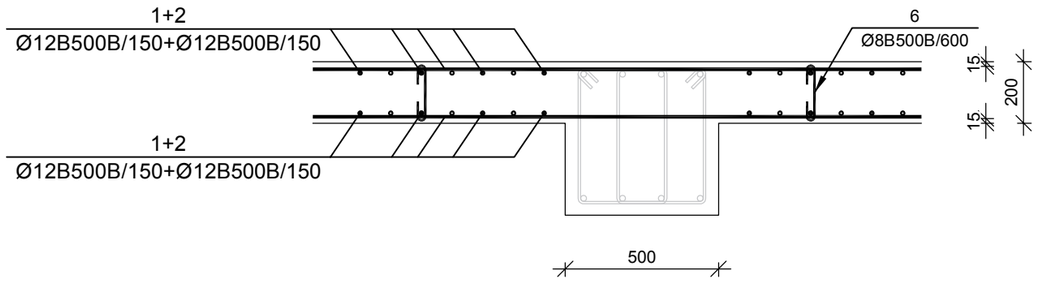

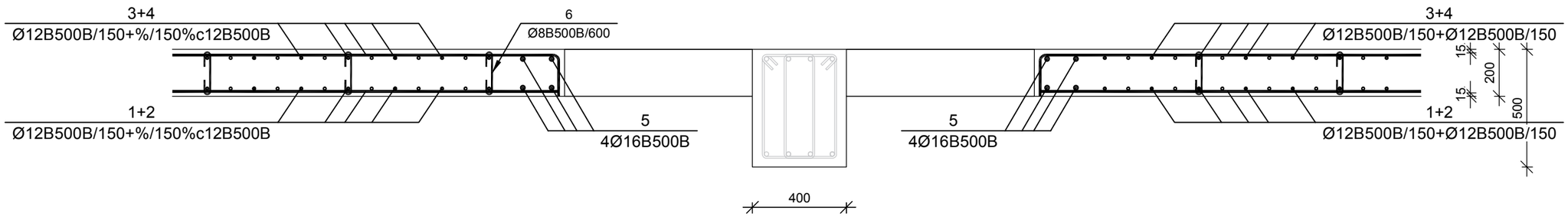

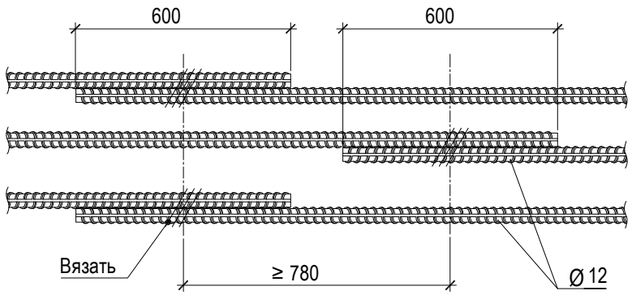

№ პოზ	აღნიშვნა	დასახელება	რაოდ. ელ-ში	წონა, (კგ)		შენიშვნა
				ერთის	საერთო	
		0.000 ნიშნულის გადახურვის ფილა	1 ცალი			
1		Ø 12 B500B L= 7016573 მმ	1	6226.3	6226	
2		Ø 12 B500B L= 891812 მმ	1	791.4	791	
3		Ø 12 B500B L= 7222943 მმ	1	6409.4	6409	
4		Ø 12 B500B L= 1055139 მმ	1	936.3	936	
5		Ø 16 B500B L= 104040 მმ	4	164.1	657	
6		Ø 8 B500B L= 320 მმ	1032	0.1	130	
7		Ø 12 B500B L= 920 მმ	371	0.8	303	
		ბეტონი		B-25	74.34	ჯუბ მ

7
Ø12B500B/1000

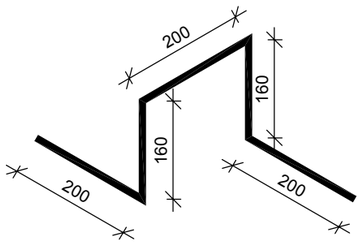

დამკვეთი-
შპს "ოსტატი"

ობიექტი-
ქ. თბილისი, მუხიანის დასახლება, გობრონიძის ქუჩა (ს/კ 01.11.17.027.012) მრავალბინიანი საცხოვრებელი სახლის პროექტი

დირექტორი		გ. ცომაია
ჯრ. მთ. ინჟ.		გ. ცომაია
დაამუშავა		ა. ცომაია
შეამოწმა		გ. ცომაია

ნახაზი:
0,000 ნიშნულის გადახურვის ფილის არმირების ჯვეთები

კონსტრუქციული ჯროექტი

დაკვეთა	სტადია	ფურცელი	ფურცლები
	მპ	ჯ- 19	

შ.პ.ს.
გეოკონი
თბილისი 2023

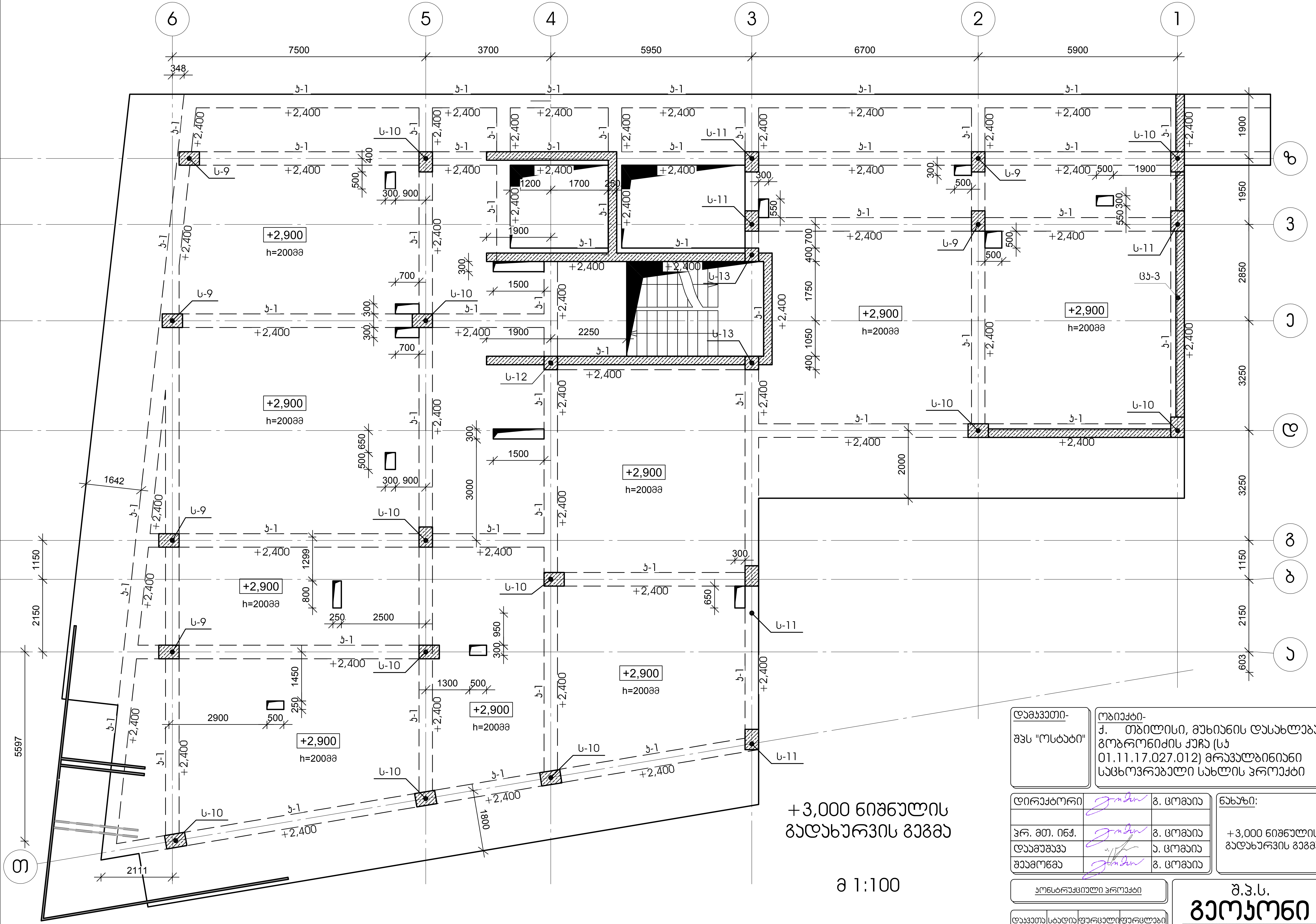

+3,000 ნიშნულის
გადახურვის გეგმა

მ 1:100

დამკვეთი- შპს "ოსტატი"	ობიექტი- ქ. თბილისი, მუხიანის დასახლება, გობრონიძის ქუჩა (სკ 01.11.17.027.012) მრავალბინიანი საცხოვრებელი სახლის პროექტი

დირექტორი		გ. ცომაია	ნახაზი: +3,000 ნიშნულის გადახურვის გეგმა
პრ. მთ. ინჟ.		გ. ცომაია	
დამმუშავა		ა. ცომაია	
შეამოწმა		გ. ცომაია	

კონსტრუქციული პროექტი

დაკვეთა	სტადია	ფურცელი	ფურცლები
	მ	20	-

შ.პ.ს.
გეოკონი
თბილისი 2023

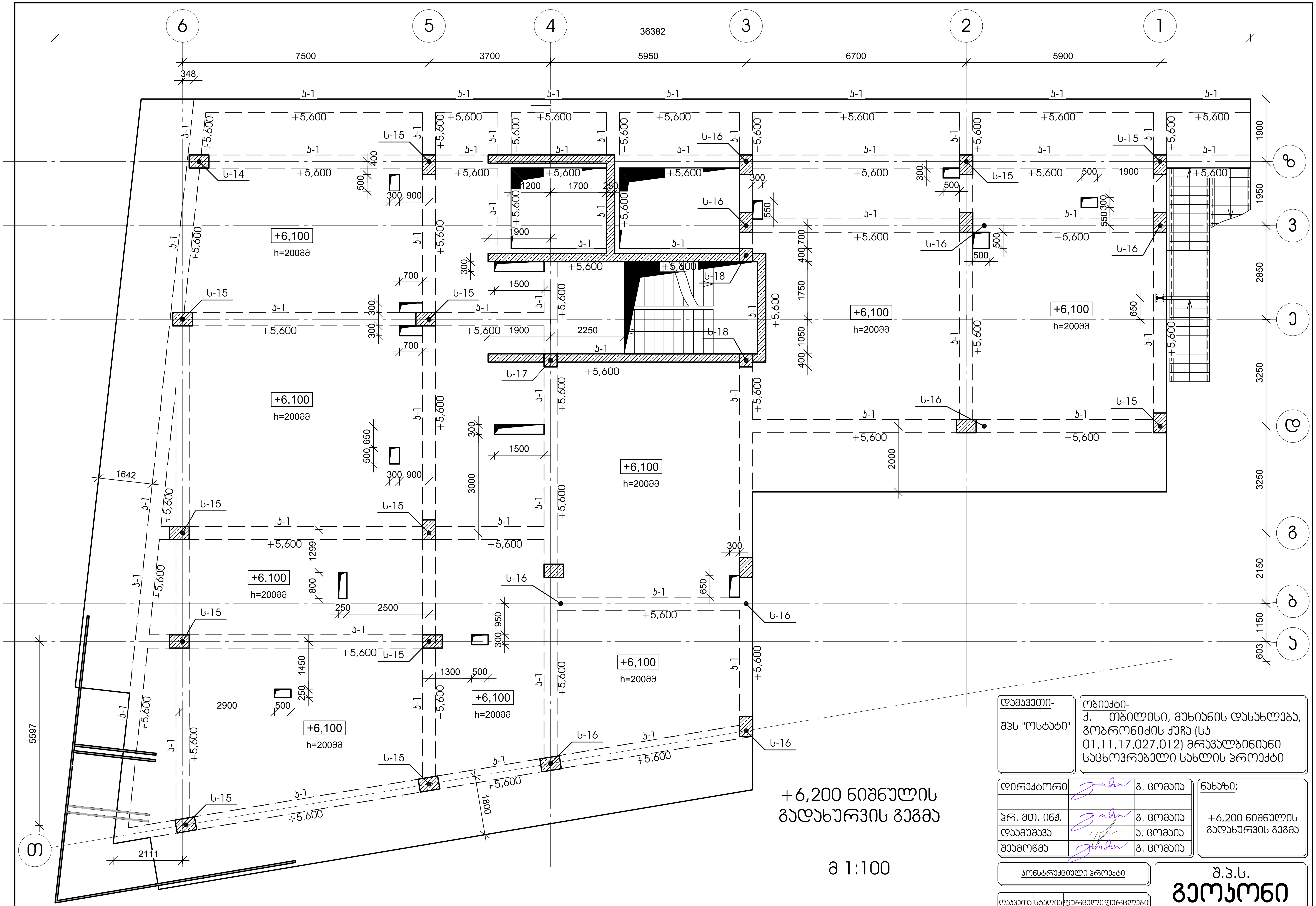

+6,200 ნიშნულის გადახურვის გეგმა

მ 1:100

დამკვეთი- შპს "ოსტატი"	ობიექტი- ქ. თბილისი, მუხიანის დასახლება, გობრონიძის ქუჩა (ს/კ 01.11.17.027.012) მრავალბინიანი საცხოვრებელი სახლის პროექტი

დირექტორი		ზ. ცომაია
პრ. მთ. ინჟ.		ზ. ცომაია
დაამუშავა		ა. ცომაია
შეამოწმა		ზ. ცომაია

ნახაზი: +6,200 ნიშნულის გადახურვის გეგმა

კონსტრუქციული პროექტი

დაკვეთა	სტადია	ფურცელი	ფურცლები
		მ 21	

შ.პ.ს. გეოკონი

თბილისი 2023

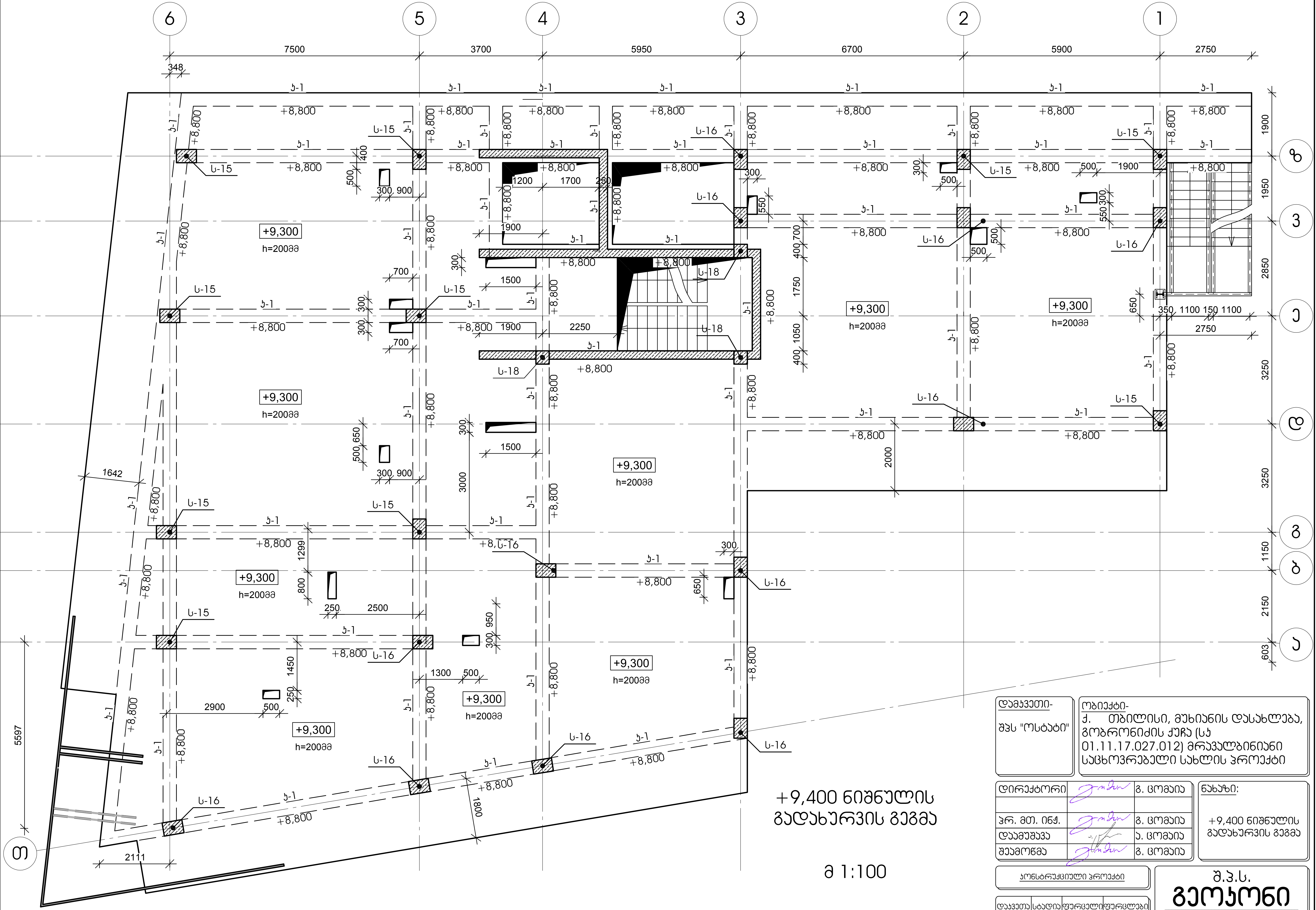

+9,400 ნიშნულის გადახურვის გეგმა

მ 1:100

დამკვეთი- შპს "ოსტატი"	ობიექტი- ქ. თბილისი, მუხიანის დასახლება, გობრონიძის ქუჩა (სკ 01.11.17.027.012) მრავალბინიანი საცხოვრებელი სახლის პროექტი

დირექტორი		გ. ცომაია	ნახაზი: +9,400 ნიშნულის გადახურვის გეგმა
პრ. მთ. ინჟ.		გ. ცომაია	
დაამუშავა		ა. ცომაია	
შეამოწმა		გ. ცომაია	

კონსტრუქციული პროექტი

დაკვეთა	სტადია	ფურცელი	ფურცლები
		ფ.22	-

შ.პ.ს. გეოკონი

თბილისი 2023

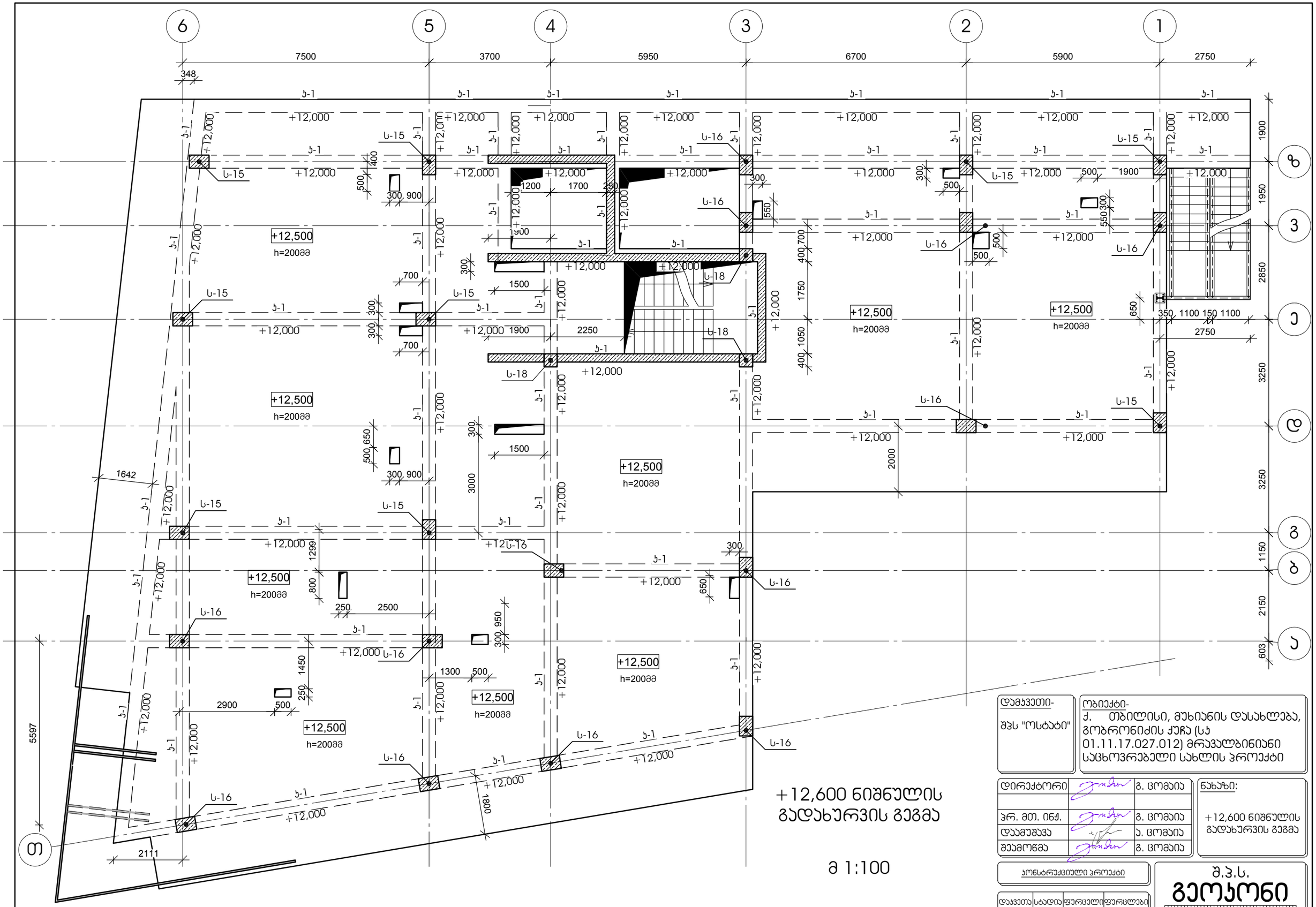

+12,600 ნიშნულის
გადახურვის გეგმა

მ 1:100

დამკვეთი- შპს "ოსტატი"	ობიექტი- ქ. თბილისი, მუხიანის დასახლება, გობრონიძის ქუჩა (ს/კ 01.11.17.027.012) მრავალბინიანი საცხოვრებელი სახლის პროექტი	
დირექტორი		გ. ცომაია
ჰრ. მთ. ინჟ.		გ. ცომაია
დაამუშავა		ა. ცომაია
შეამოწმა		გ. ცომაია
ნახაზი: +12,600 ნიშნულის გადახურვის გეგმა		
კონსტრუქციული პროექტი		
დაკვეთა	სტადია	ფურცელი	ფურცლები
	მ	23	

შ.პ.ს.
გეოპორი
თბილისი 2023

+15,800 ნიშნულის გადახურვის გეგმა

მ 1:100

დამკვეთი- შპს "ოსტატი"	ობიექტი- ქ. თბილისი, მუხიანის დასახლება, გობრონიძის ქუჩა (ს/კ 01.11.17.027.012) მრავალბინიანი საცხოვრებელი სახლის პროექტი	
დირექტორი		გ. ცომაია
ჰრ. მთ. ინჟ.		გ. ცომაია
დაამუშავა		ა. ცომაია
შეამოწმა		გ. ცომაია
ნახაზი: +15,800 ნიშნულის გადახურვის გეგმა		
კონსტრუქციული პროექტი		
დაკვეთა	სტადია	ფურცელი / ფურცლები
	მ	24

შ.პ.ს. გეოპორი

თბილისი 2023

+19,000 ნიშნულის გადახურვის გეგმა

მ 1:100

დამკვეთი- შპს "ოსტატი"	ობიექტი- ქ. თბილისი, მუხიანის დასახლება, გობრონიძის ქუჩა (ს/კ 01.11.17.027.012) მრავალბინიანი საცხოვრებელი სახლის პროექტი	
დირექტორი		გ. ცომაია
ჰრ. მთ. ინჟ.		გ. ცომაია
დაამუშავა		ა. ცომაია
შეამოწმა		გ. ცომაია
ნახაზი: +19,000 ნიშნულის გადახურვის გეგმა		
კონსტრუქციული პროექტი		
დაკვეთა	სტადია	ფურცელი	ფურცლები
	მპ	25	
შ.პ.ს. გეოპორი თბილისი 2023		

+22,200 ნიშნულის
გადახურვის გეგმა

მ 1:100

დამკვეთი- შპს "ოსტატი"	ობიექტი- ქ. თბილისი, მუხიანის დასახლება, გობრონიძის ქუჩა (ს/კ 01.11.17.027.012) მრავალბინიანი საცხოვრებელი სახლის პროექტი	
დირექტორი		გ. ცომაია
ჰრ. მთ. ინჟ.		გ. ცომაია
დაამუშავა		ა. ცომაია
შეამოწმა		გ. ცომაია
ნახაზი: +22,200 ნიშნულის გადახურვის გეგმა		
კონსტრუქციული პროექტი		
დაკვეთა	სტადია	ფურცელი	ფურცლები
	მპ	26	
შ.პ.ს. გეოპორი თბილისი 2023		

+25,400 ნიშნულის გადახურვის გეგმა

მ 1:100

დამკვეთი- შპს "ოსტატი"	ობიექტი- ქ. თბილისი, მუხიანის დასახლება, გობრონიძის ქუჩა (ს/კ 01.11.17.027.012) მრავალბინიანი საცხოვრებელი სახლის პროექტი	
დირექტორი		გ. ცომაია
პრ. მთ. ინჟ.		გ. ცომაია
დაამუშავა		ა. ცომაია
შეამოწმა		გ. ცომაია

ნახაზი: +25,400 ნიშნულის გადახურვის გეგმა

კონსტრუქციული პროექტი

დაკვეთა	სტადია	ფურცელი	ფურცლები
	მპ	27	

შ.პ.ს. გეოპორი

თბილისი 2023

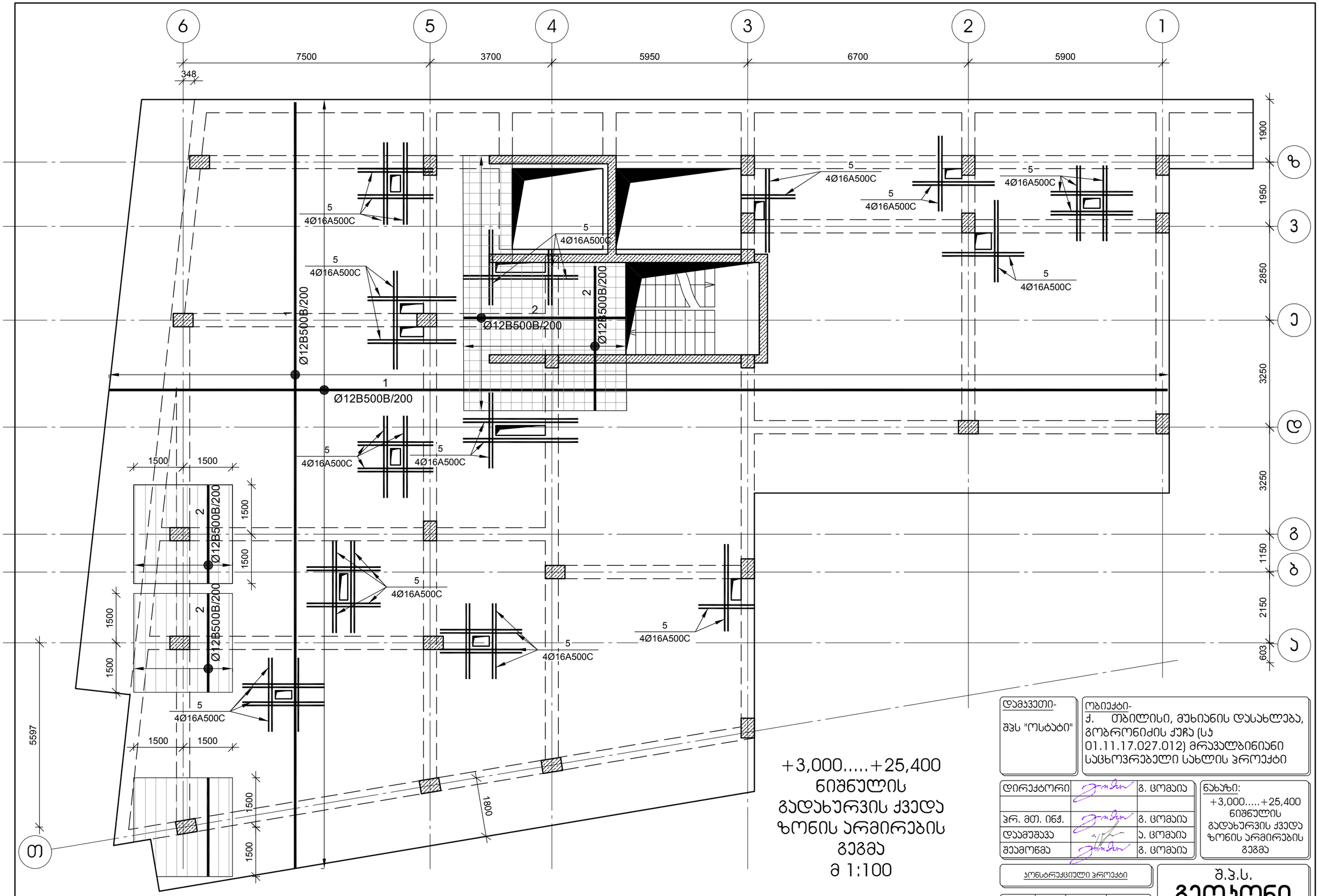

+3,000.....+25,400
ნიშნულის
გადახურვის ქვედა
ზონის არმირების
გეგმა
მ 1:100

დამკვეთი- შპს "ოსტატი"	ობიექტი- ქ. თბილისი, მუხიანის დასახლება, გობრონიძის ქუჩა (ს/კ 01.11.17.027.012) მრავალბინიანი საცხოვრებელი სახლის პროექტი

დირექტორი		გ. ცომაია
ჰრ. მთ. ინჟ.		გ. ცომაია
დაამუშავა		ა. ცომაია
შეამოწმა		გ. ცომაია

ნახაზი:
+3,000.....+25,400 ნიშნულის გადახურვის ქვედა ზონის არმირების გეგმა

კონსტრუქციული ჰროექტი

დაკვეთა	სტადია	ფურცელი	ფურცლები
	მ: 28		

შ.პ.ს.
გეოპონი
თბილისი 2023

6 5 4 3 2 1

7500 3700 5950 6700 5900

348

1900 1950 2850 3250 3250 1150 2150 603

ბ 3 ე დ გ ბ ა

1500 1500 1500

+3,000.....+25,400 ნიშნულის გადახურვის ფილის არმირების ჯვეთები მ 1:20

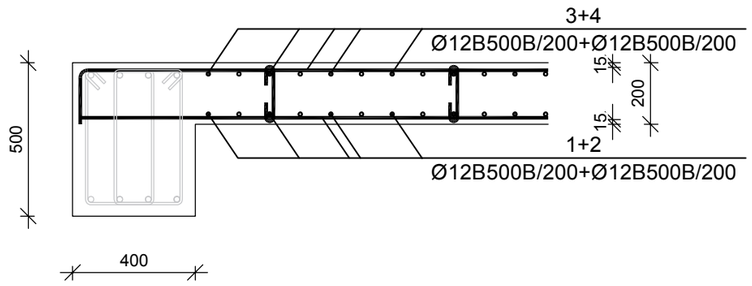

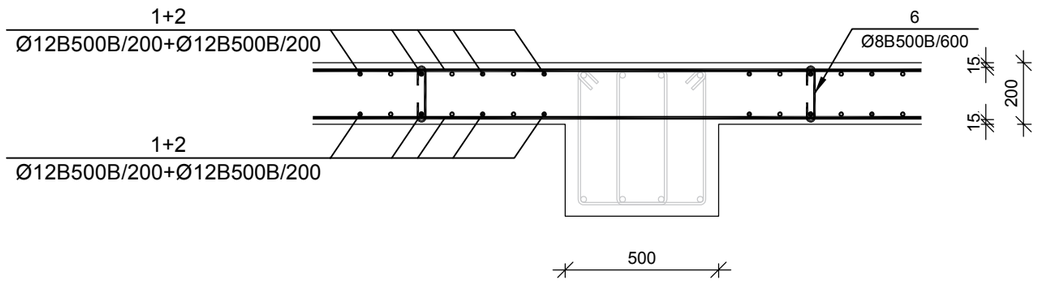

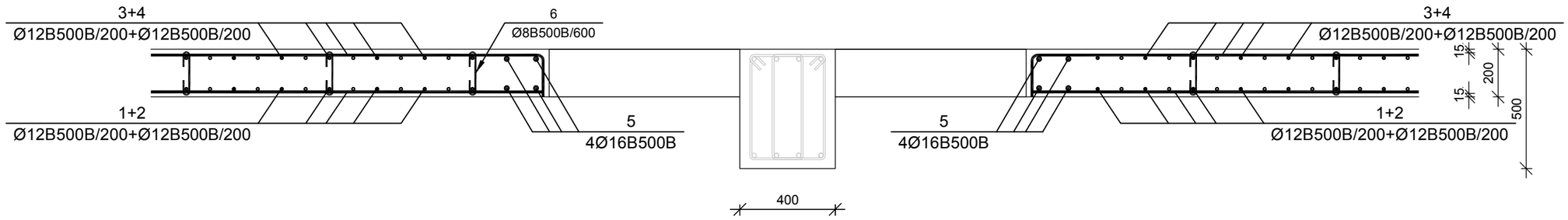

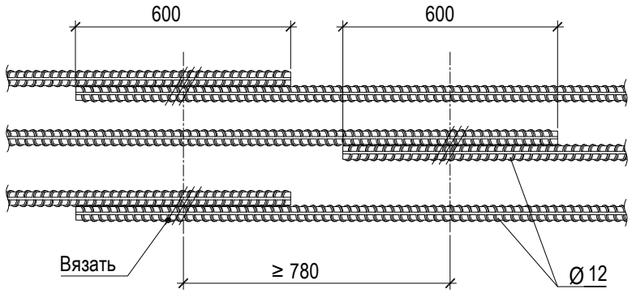

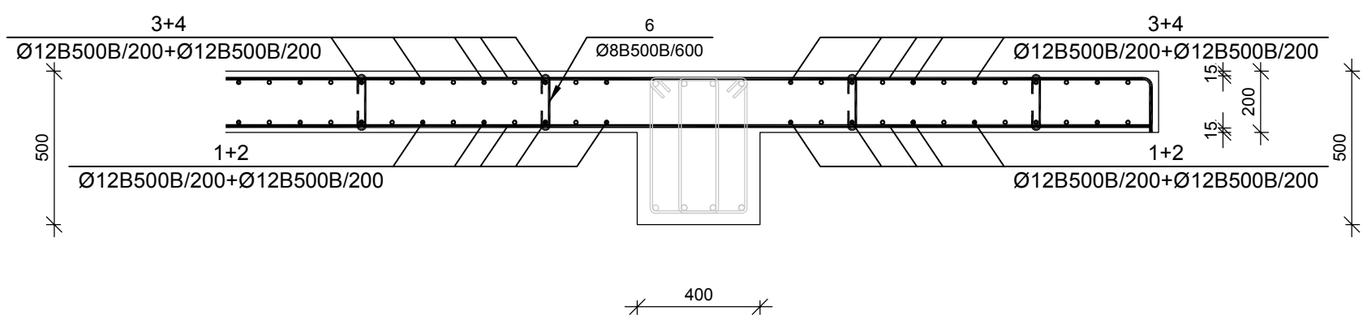

№ პოზ	აღნიშვნა	დასახელება	რაოდ. ელ-ში	წონა, (კგ)		შენიშვნა
				ერთის	საერთო	
		+3,000.....+25,400 ნიშნულის გადახურვის ფილა	8 ცალი			
1		Ø 12 B500B L= 6291870 მმ	1	5583.2	5583	
2		Ø 12 B500B L= 295256 მმ	1	262.0	262	
3		Ø 12 B500B L= 6476925 მმ	1	5747.4	5747	
4		Ø 12 B500B L= 660956 მმ	1	586.5	587	
5		Ø 16 B500B L= 104040 მმ	4	164.1	657	
6		Ø 8 B500B L= 320 მმ	1282	0.1	162	
7		Ø 12 B500B L= 920 მმ	461	0.8	376	
		ბეტონი		B-25	92.32	ჯუბ მ

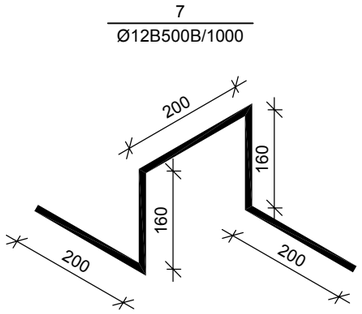

დამკვეთი-
შპს "ოსტატი"

ობიექტი-
ქ. თბილისი, მუხიანის დასახლება, გობრონიძის ქუჩა (სკ 01.11.17.027.012) მრავალბინიანი საცხოვრებელი სახლის პროექტი

დირექტორი		გ. ცომაია
პრ. მთ. ინჟ.		გ. ცომაია
დაამუშავა		ა. ცომაია
შეამოწმა		გ. ცომაია

ნახაზი:
+3,000.....+25,400 ნიშნულის გადახურვის ფილის არმირების ჯვეთები

კონსტრუქციული პროექტი

დაკვეთა	სტადია	ფურცელი	ფურცლები
	მპ	ს- 30	

შ.პ.ს.
გეოკონი
თბილისი 2023

გეგმის ფრაგმენტი

მ 1:100

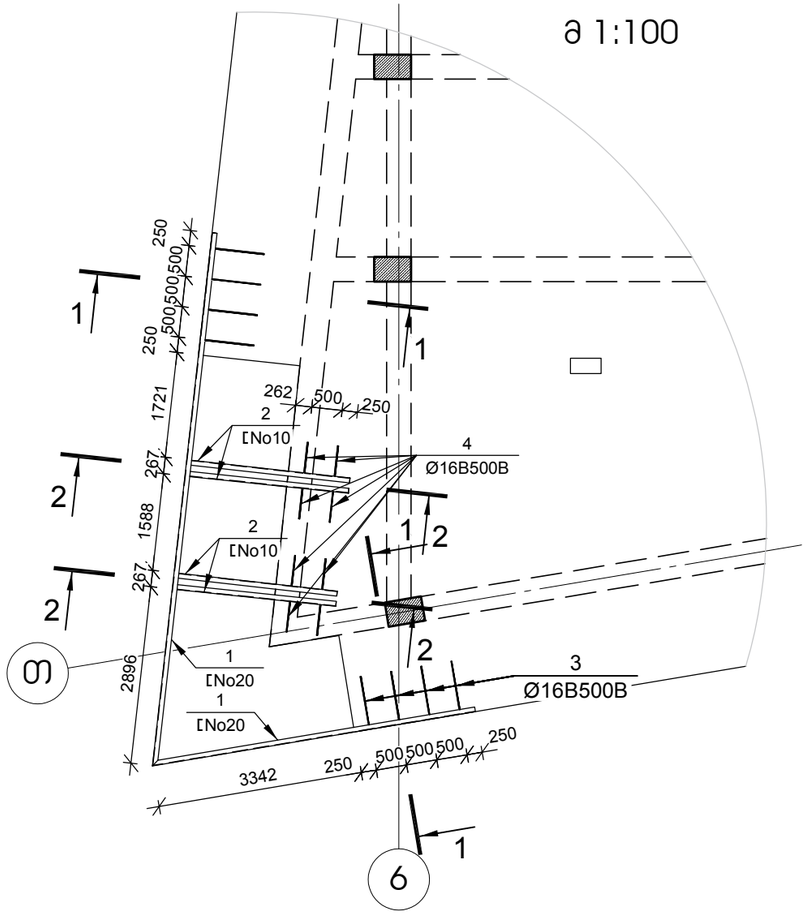

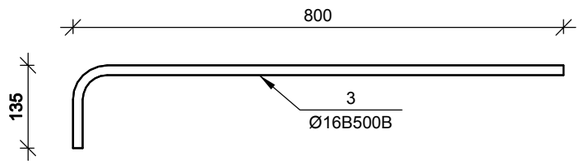

კვეთი 1-1 მ 1:10

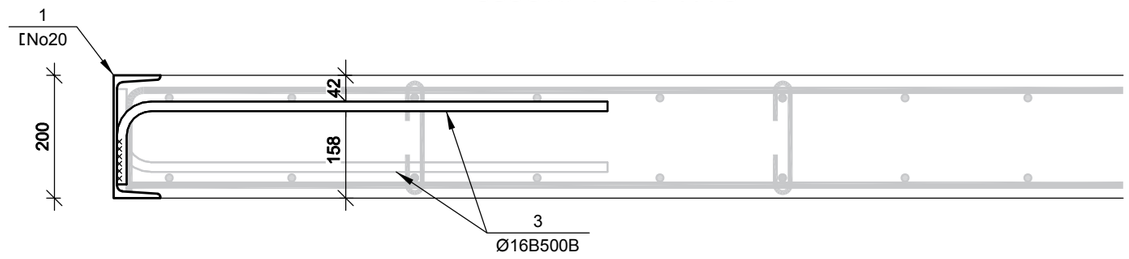

№ პოზ	აღნიშვნა	დასახელება			რაოდ. ელ-ში	წონა, (კგ)		შენიშვნა
						ერთის	საერთო	
		ფასადის ფრაგმენტი			8 ცალი			
1	შველერი	[No20	*L*= 15000	მმ	1	276.0	276	
2	შველერი	[No10	*L*= 2650	მმ	4	22.8	91	
3		Ø 16 *B500B*	*L*= 935	მმ	4	1.5	6	
4		Ø 16 *B500B*	*L*= 600	მმ	8	0.9	8	
			ბეტონი			B-25		კუბ მ

კვეთი 2-2 მ 1:10

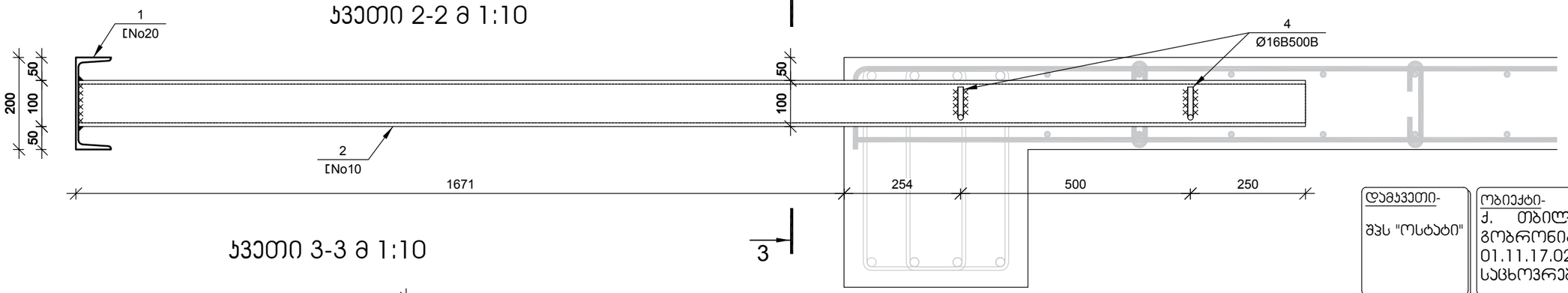

კვეთი 3-3 მ 1:10

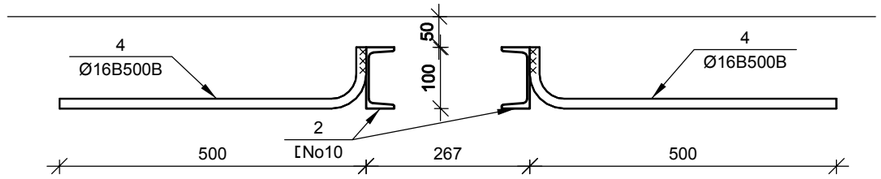

დამკვეთი-
შპს "ოსტატი"

ობიექტი-
ქ. თბილისი, მუხიანის დასახლება, გობრონიძის ქუჩა (ს/კ 01.11.17.027.012) მრავალბინიანი საცხოვრებელი სახლის პროექტი

დირექტორი		გ. ცომაია
ჰრ. მთ. ინჟ.		გ. ცომაია
დაამუშავა		ა. ცომაია
შეამოწმა		გ. ცომაია

ნახაზი:
გეგმის ფრაგმენტი

კონსტრუქციული ჰროექტი

დაკვეთა	სტადია	ფურცელი	ფურცლები
	მპ	ა- 31	

შ.პ.ს.
გეოპონი
თბილისი 2023

+28,900 ნიშნულის გადახურვის გეგმა

მ 1:100

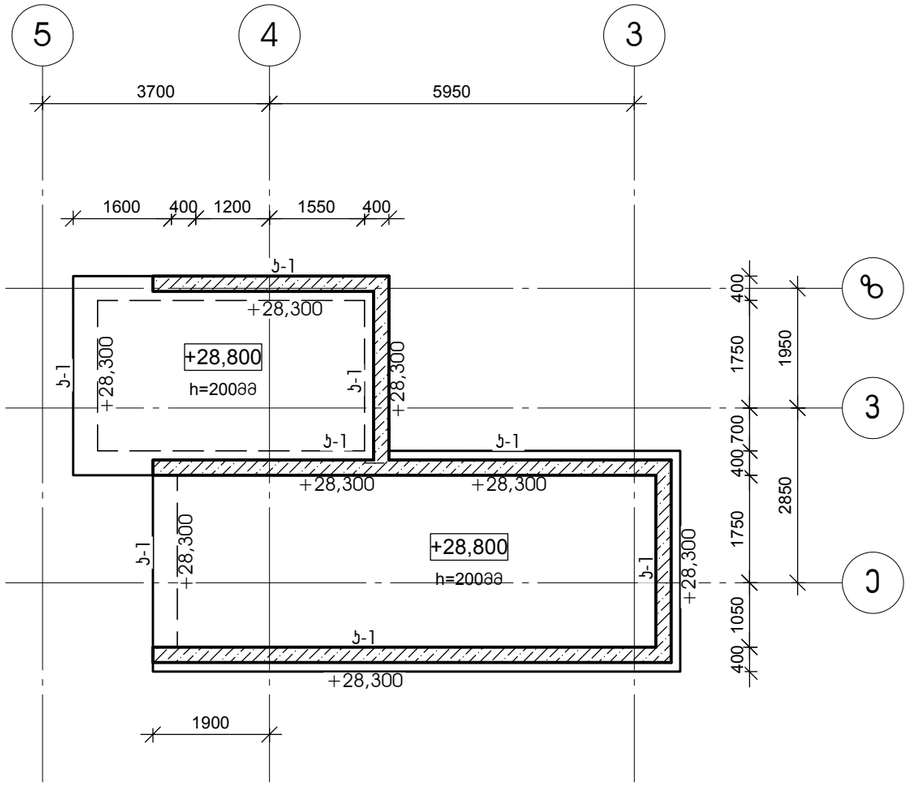

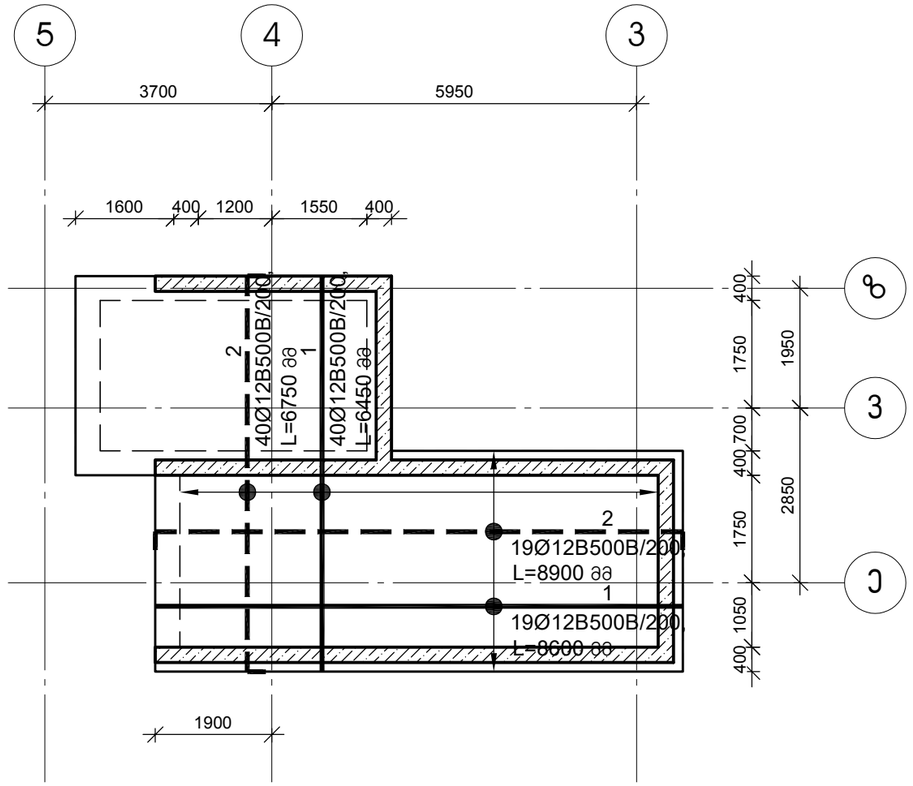

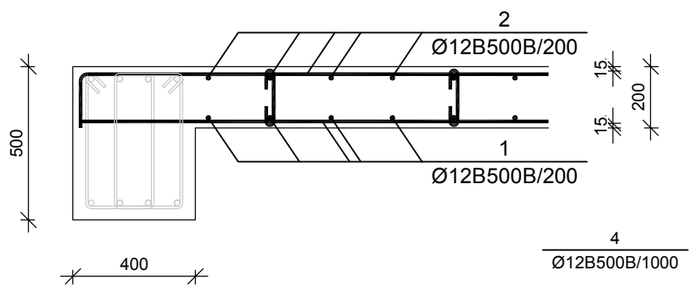

4
Ø12B500B/1000

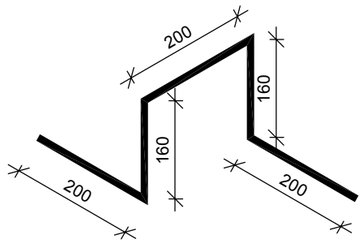

№ ჯოზ	აღნიშვნა	დასახელება	რაოდ. ელ-ში	წონა, (კგ)		შენიშვნა
				ერთის	საერთო	
		+28,900 ნიშნულის გადახურვის ფილა	1 ცალი			
1		Ø 12 B500B L= 508300 მმ	1	451.0	451	
2		Ø 12 B500B L= 523250 მმ	1	464.3	464	
3		Ø 8 B500B L= 320 მმ	90	0.1	11	
4		Ø 12 B500B L= 920 მმ	32	0.8	26	
		ბეტონი		B-25	6.50	კუბ მ

დამკვეთი-
შპს "ოსტატი"

ობიექტი-
ქ. თბილისი, მუხიანის დასახლება, გობრონიძის ქუჩა (ს/კ 01.11.17.027.012) მრავალბინიანი საცხოვრებელი სახლის პროექტი

დირექტორი		გ. ცომაია
ჰრ. მთ. ინჟ.		გ. ცომაია
დაამუშავა		ა. ცომაია
შეამოწმა		გ. ცომაია

ნახაზი:
+28,900 ნიშნულის გადახურვის გეგმა

კონსტრუქციული პროექტი

დაკვეთა	სტადია	ფურცელი	ფურცლები
	მპ	ჯ- 32	

შ.პ.ს.
გეოპონი
თბილისი 2023

მონოლითური სვეტი ს-1

მ 1:25

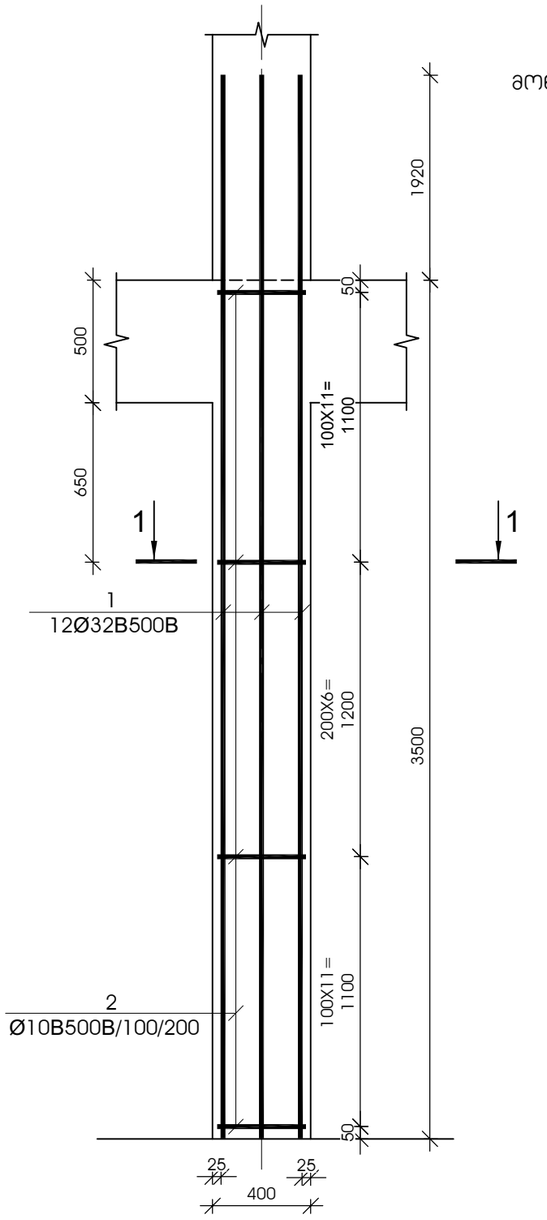

ჯვეთი 1-1

მ 1:25

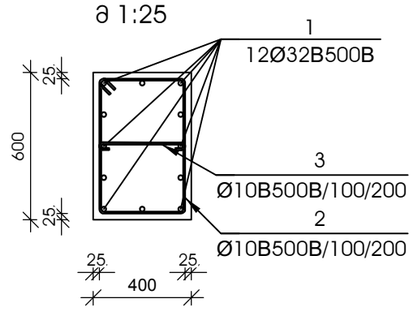

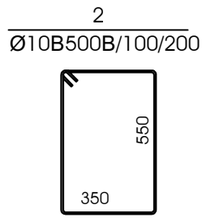

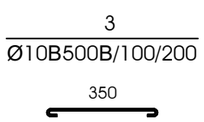

№ პოზ	აღნიშვნა	დასახელება	რაოდ. ელ-ში	წონა, (კგ) ერთის	წონა, (კგ) საერთო	შენიშვნა
მონოლითური სვეტი ს-1 8 ცალი						
1		Ø 32 B500B L= 5420 მმ	12	34.20	410	
2		Ø 10 B500B L= 1950 მმ	29	1.20	35	
3		Ø 10 B500B L= 500 მმ	29	0.31	9	
		ბეტონი		B-25	0.84	კუბ. მ

მონოლითური სვეტი ს-2

მ 1:25

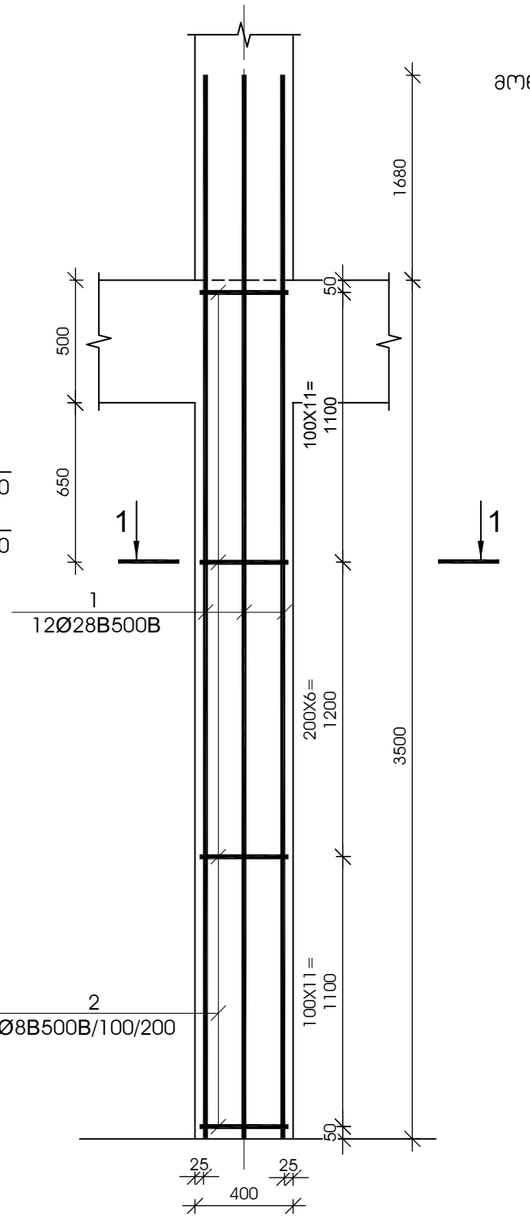

ჯვეთი 1-1

მ 1:25

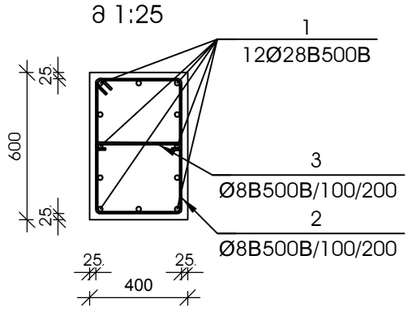

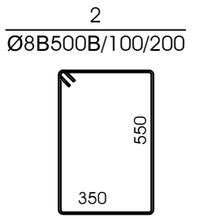

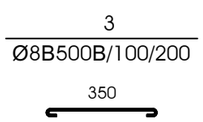

№ პოზ	აღნიშვნა	დასახელება	რაოდ. ელ-ში	წონა, (კგ) ერთის	წონა, (კგ) საერთო	შენიშვნა
მონოლითური სვეტი ს-2 8 ცალი						
1		Ø 28 B500B L= 5180 მმ	12	25.03	300	
2		Ø 8 B500B L= 1950 მმ	29	0.77	22	
3		Ø 8 B500B L= 500 მმ	29	0.20	6	
		ბეტონი		B-25	0.84	კუბ. მ

დამკვეთი-
შპს "ოსტატი"

ობიექტი-
ქ. თბილისი, მუხიანის დასახლება, გობრონიძის ქუჩა (ს/კ 01.11.17.027.012) მრავალბინიანი საცხოვრებელი სახლის პროექტი

დირექტორი		გ. ცომაია
პრ. მთ. ინჟ.		გ. ცომაია
დაამუშავა		ა. ცომაია
შეამოწმა		გ. ცომაია

ნახაზი:
მონოლითური სვეტი ს-1; მონოლითური სვეტი ს-2

კონსტრუქციული პროექტი

დაკვეთა	სტადია	ფურცელი	ფურცლები
	მპ	ჯ- 33	

შ.პ.ს.
გეოკონი
თბილისი 2023

მონოლითური სვეტი ს-3

მ 1:25

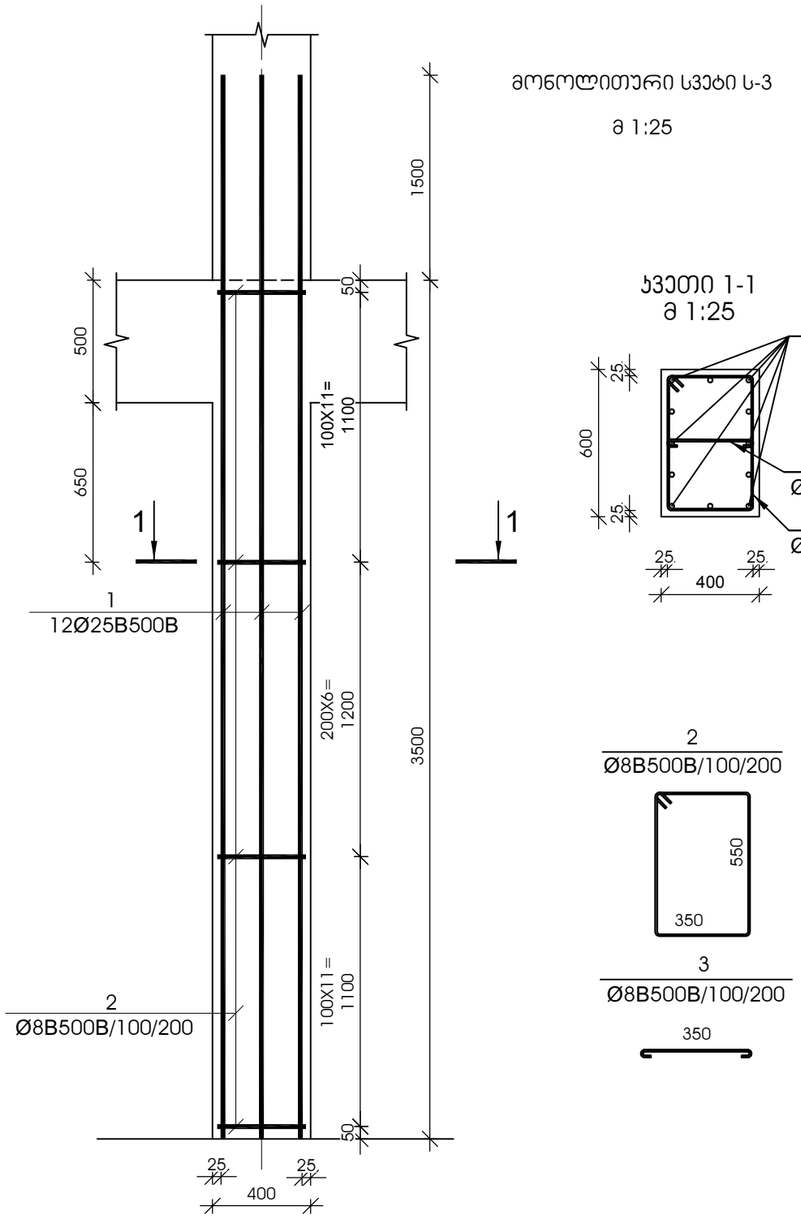

კვეთი 1-1

მ 1:25

№ პოზ	აღნიშვნა	დასახელება	რაოდ. ელ-ში	წონა, (კგ) ერთის	წონა, (კგ) საერთო	შენიშვნა
მონოლითური სვეტი ს-3 2 ცალი						
1		Ø 25 B500B L= 5000 მმ	12	19.26	231	
2		Ø 8 B500B L= 1950 მმ	29	0.77	22	
3		Ø 8 B500B L= 500 მმ	29	0.20	6	
		ბეტონი		B-25	0.84	კუბ. მ

მონოლითური სვეტი ს-4

მ 1:25

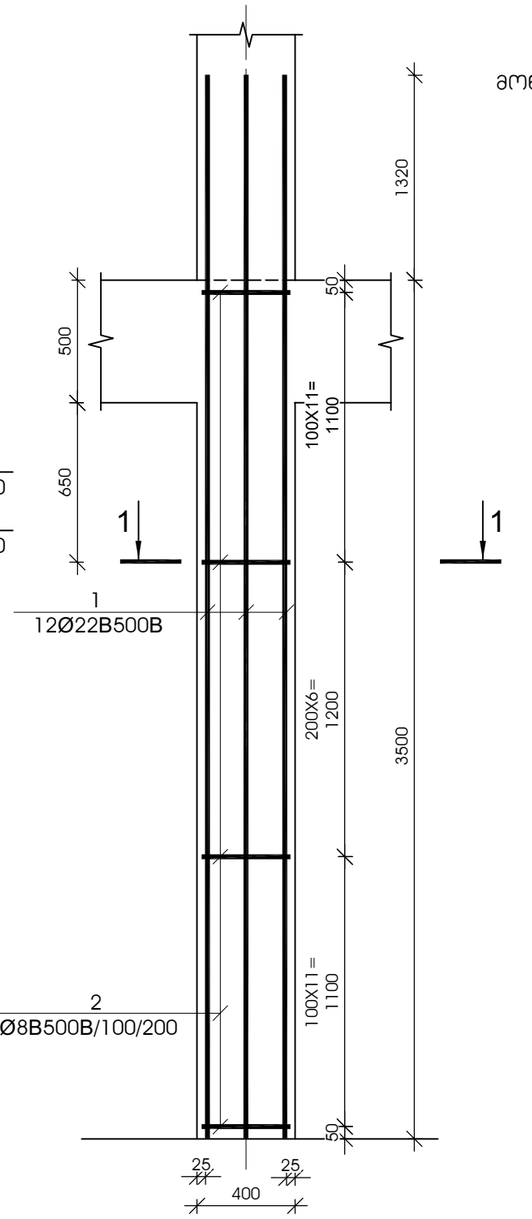

კვეთი 1-1

მ 1:25

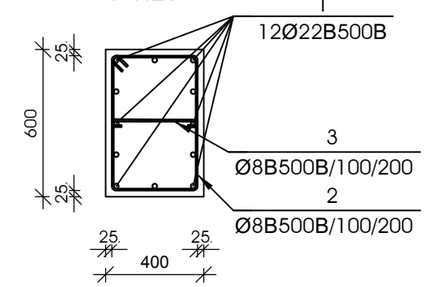

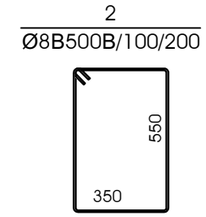

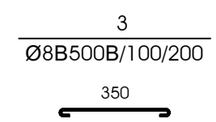

№ პოზ	აღნიშვნა	დასახელება	რაოდ. ელ-ში	წონა, (კგ) ერთის	წონა, (კგ) საერთო	შენიშვნა
მონოლითური სვეტი ს-4 5 ცალი						
1		Ø 22 B500B L= 4820 მმ	12	14.38	173	
2		Ø 8 B500B L= 1950 მმ	29	0.77	22	
3		Ø 8 B500B L= 500 მმ	29	0.20	6	
		ბეტონი		B-25	0.84	კუბ. მ

დამკვეთი-

შპს "ოსტატი"

ობიექტი-

ქ. თბილისი, მუხიანის დასახლება, გობრონიძის ქუჩა (ს/კ 01.11.17.027.012) მრავალბინიანი საცხოვრებელი სახლის პროექტი

დირექტორი		გ. ცომაია
პრ. მთ. ინჟ.		გ. ცომაია
დაამუშავა		ა. ცომაია
შეამოწმა		გ. ცომაია

ნახაზი:

მონოლითური სვეტი ს-3; მონოლითური სვეტი ს-4

კონსტრუქციული პროექტი

დაკვეთა	სტადია	ფურცელი	ფურცლები
	მპ	ჯ- 34	

შ.პ.ს.

გეოპონი

თბილისი 2023

მონოლითური სვეტი ს-5

მ 1:25

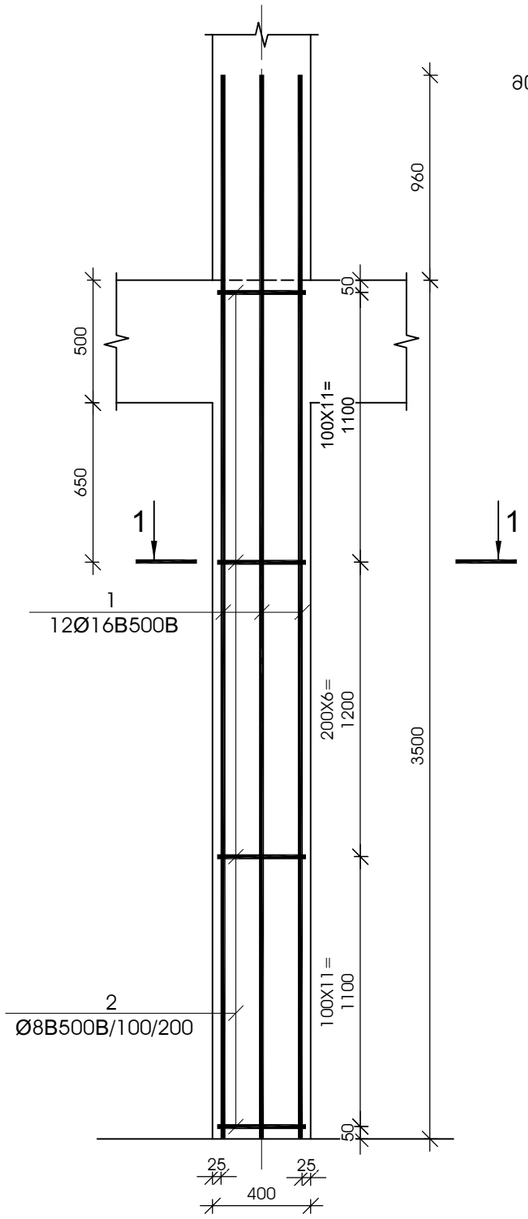

კვეთი 1-1

მ 1:25

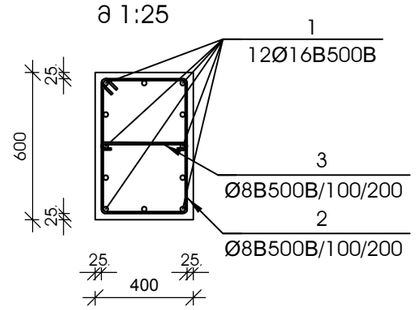

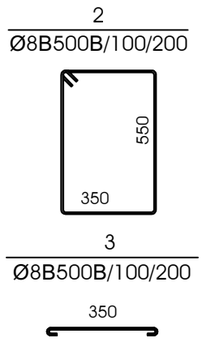

№ პოზ	აღნიშვნა	დასახელება			რაოდ. ელ-ში	წონა, (კგ) ერთის	წონა, (კგ) საერთო	შენიშვნა
მონოლითური სვეტი ს-5 2 ცალი								
1		Ø 16	B500B	L= 4460 მმ	12	7.04	84	
2		Ø 8	B500B	L= 1950 მმ	29	0.77	22	
3		Ø 8	B500B	L= 500 მმ	29	0.20	6	
				ბეტონი		B-25	0.84	კუბ. მ

დამკვეთი-

შპს "ოსტატი"

ობიექტი-

ქ. თბილისი, მუხიანის დასახლება, გობრონიძის ქუჩა (ს/კ 01.11.17.027.012) მრავალბინიანი საცხოვრებელი სახლის პროექტი

დირექტორი		გ. ცომაია
პრ. მთ. ინჟ.		გ. ცომაია
დაამუშავა		ა. ცომაია
შეამოწმა		გ. ცომაია

ნახაზი:

მონოლითური სვეტი ს-5

კონსტრუქციული პროექტი

დაკვეთა	სტადია	ფურცელი	ფურცლები
	მპ	ა- 35	

შ.პ.ს.

გეოპონი

თბილისი 2023

მონოლითური სვეტი ს-7

მ 1:25

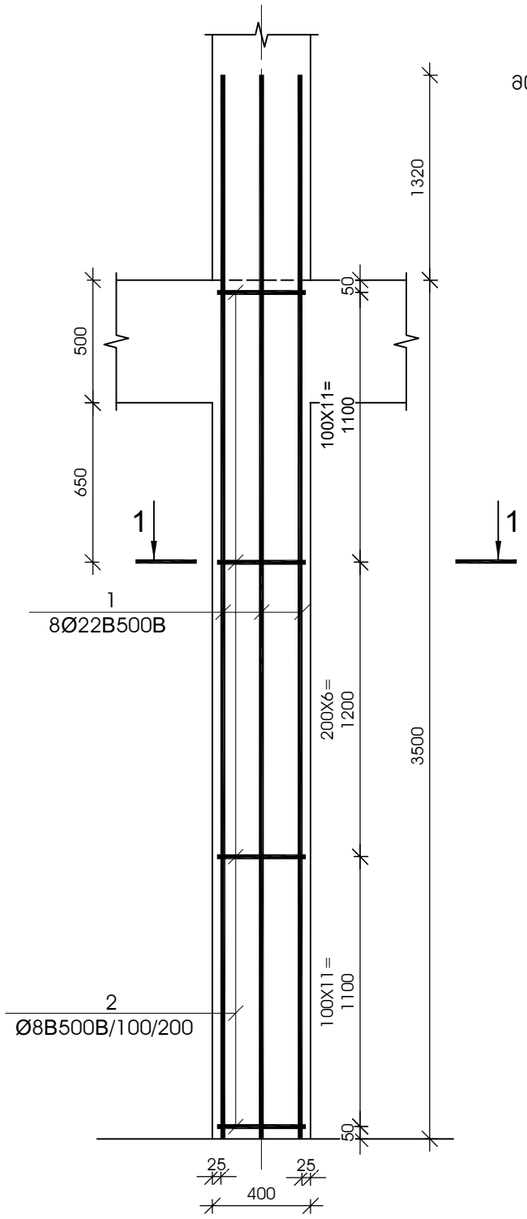

კვეთი 1-1

მ 1:25

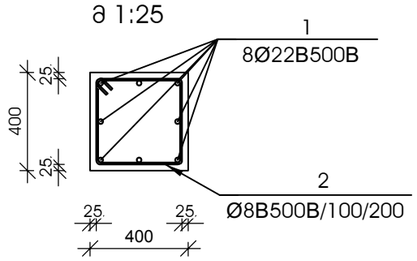

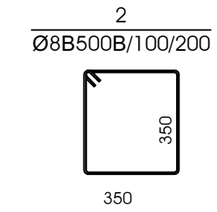

№ პოზ	აღნიშვნა	დასახელება			რაოდ. ელ-ში	წონა, (კგ)		შენიშვნა
						ერთის	საერთო	
მონოლითური სვეტი ს-7 1 ცალი								
1		Ø 22 B500B	L= 4820	მმ	8	14.38	115	
2		Ø 8 B500B	L= 1550	მმ	29	0.61	18	
		ბეტონი				B-25	0.56	კუბ. მ

მონოლითური სვეტი ს-8

მ 1:25

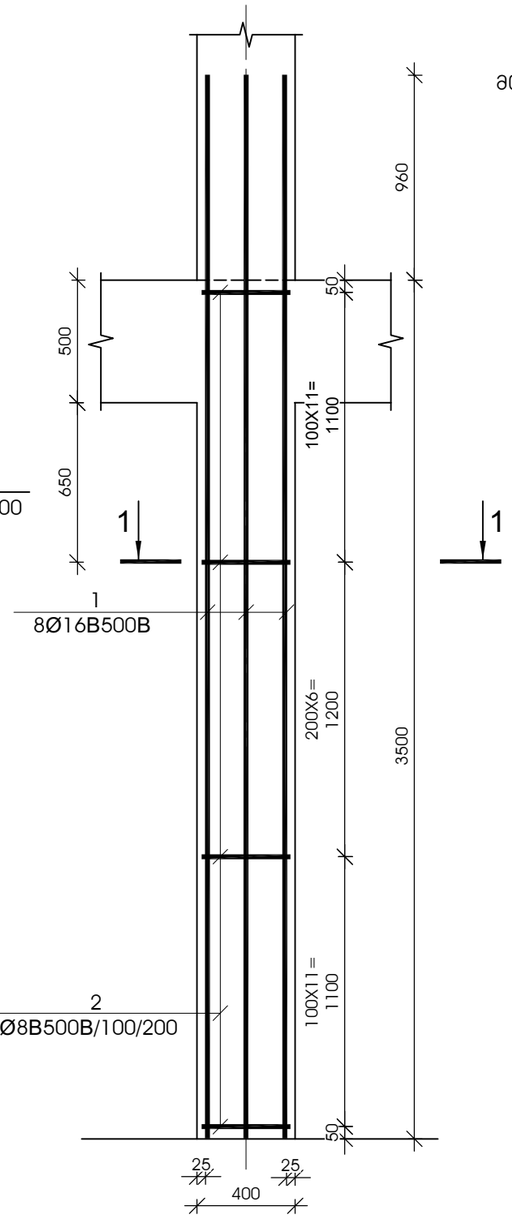

კვეთი 1-1

მ 1:25

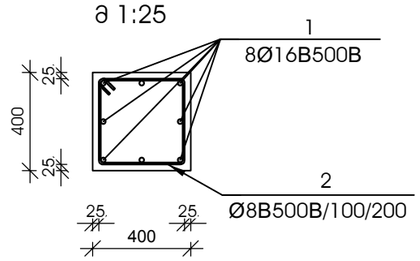

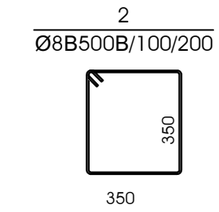

№ პოზ	აღნიშვნა	დასახელება			რაოდ. ელ-ში	წონა, (კგ)		შენიშვნა
						ერთის	საერთო	
მონოლითური სვეტი ს-8 2 ცალი								
1		Ø 16 B500B	L= 4460	მმ	8	7.04	56	
2		Ø 8 B500B	L= 1550	მმ	29	0.61	18	
		ბეტონი				B-25	0.56	კუბ. მ

დამკვეთი-

შპს "ოსტატი"

ობიექტი-

ქ. თბილისი, მუხიანის დასახლება, გობრონიძის ქუჩა (ს/კ 01.11.17.027.012) მრავალბინიანი საცხოვრებელი სახლის პროექტი

დირექტორი		გ. ცომაია
არქ. მთ. ინჟ.		გ. ცომაია
დაამუშავა		ა. ცომაია
შეამოწმა		გ. ცომაია

ნახაზი:

მონოლითური სვეტი ს-7; მონოლითური სვეტი ს-8

კონსტრუქციული პროექტი

დაკვეთა	სტადია	ფურცელი	ფურცლები
	მპ	ა- 36	

შ.პ.ს.

გეოპონი

თბილისი 2023

მონოლითური სვეტი ს-9

მ 1:25

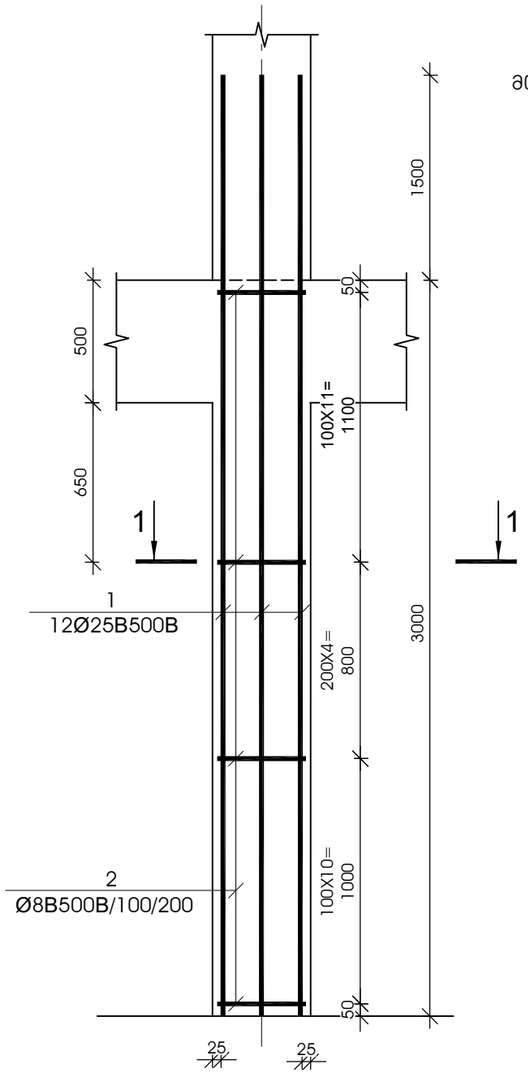

ჯვეთი 1-1

მ 1:25

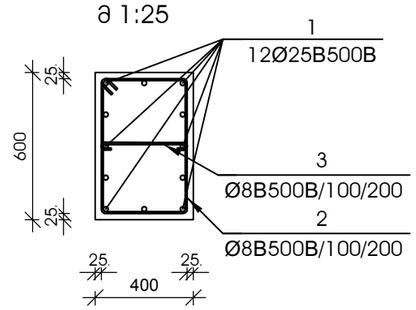

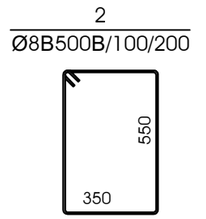

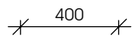

№ პოზ	აღნიშვნა	დასახელება				რაოდ. ელ-ში	წონა, (კგ)		შენიშვნა
							ერთის	საერთო	
მონოლითური სვეტი ს-9					6 ცალი				
1		Ø 25	B500B	L= 4500	მმ	12	17.33	208	
2		Ø 8	B500B	L= 1950	მმ	26	0.77	20	
3		Ø 8	B500B	L= 500	მმ	26	0.20	5	
				ბეტონი			B-25	0.72	კუბ. მ

მონოლითური სვეტი ს-10

მ 1:25

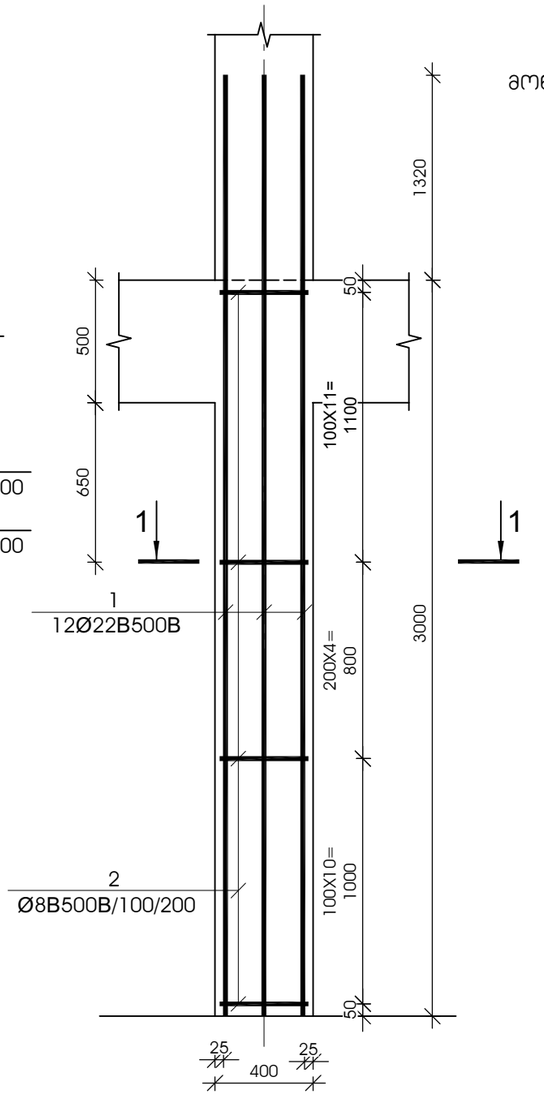

ჯვეთი 1-1

მ 1:25

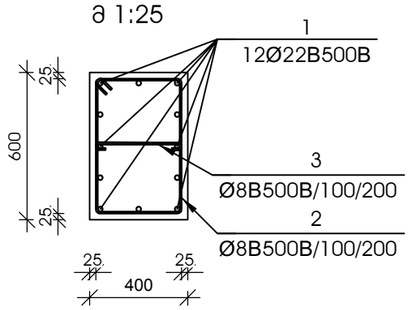

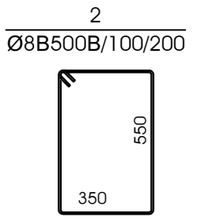

№ პოზ	აღნიშვნა	დასახელება				რაოდ. ელ-ში	წონა, (კგ)		შენიშვნა
							ერთის	საერთო	
მონოლითური სვეტი ს-10					11 ცალი				
1		Ø 22	B500B	L= 4320	მმ	12	12.88	155	
2		Ø 8	B500B	L= 1950	მმ	26	0.77	20	
3		Ø 8	B500B	L= 500	მმ	26	0.20	5	
				ბეტონი			B-25	0.72	კუბ. მ

დამკვეთი-

შპს "ოსტატი"

ობიექტი-

ქ. თბილისი, მუხიანის დასახლება, გობრონიძის ქუჩა (ს/კ 01.11.17.027.012) მრავალბინიანი საცხოვრებელი სახლის პროექტი

დირექტორი		გ. ცომაია
პრ. მთ. ინჟ.		გ. ცომაია
დაამუშავა		ა. ცომაია
შეამოწმა		გ. ცომაია

ნახაზი:

მონოლითური სვეტი ს-9; მონოლითური სვეტი ს-10

კონსტრუქციული პროექტი

დაკვეთა	სტადია	ფურცელი	ფურცლები
	მპ	ჯ- 37	

შ.პ.ს.

გეოკონი

თბილისი 2023

მონოლითური სვეტი ს-11

მ 1:25

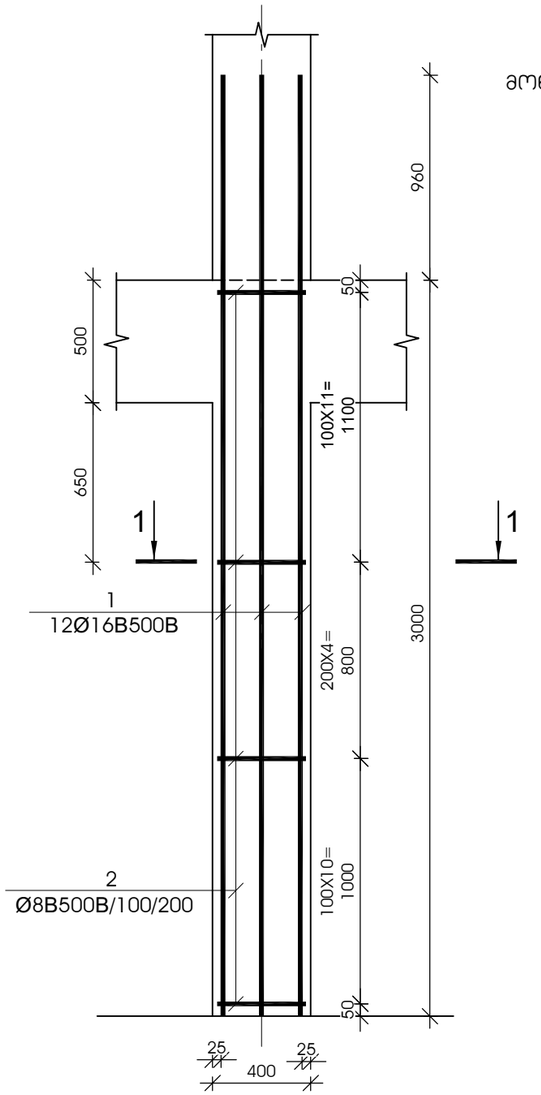

ჯვეთი 1-1

მ 1:25

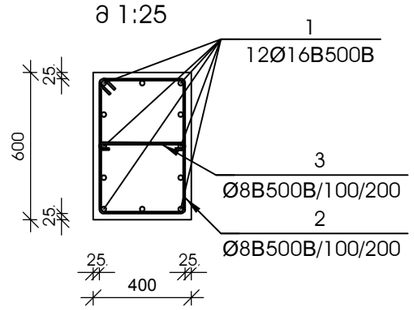

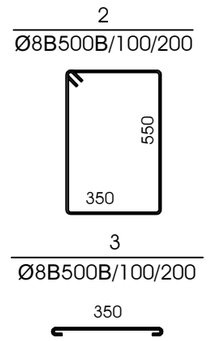

№ პოზ	აღნიშვნა	დასახელება	რაოდ. ელ-ში	წონა, (კგ) ერთის	წონა, (კგ) საერთო	შენიშვნა
მონოლითური სვეტი ს-11 5 ცალი						
1		Ø 16 B500B L= 3960 მმ	12	6.25	75	
2		Ø 8 B500B L= 1950 მმ	26	0.77	20	
3		Ø 8 B500B L= 500 მმ	26	0.20	5	
		ბეტონი		B-25	0.72	კუბ. მ

მონოლითური სვეტი ს-12

მ 1:25

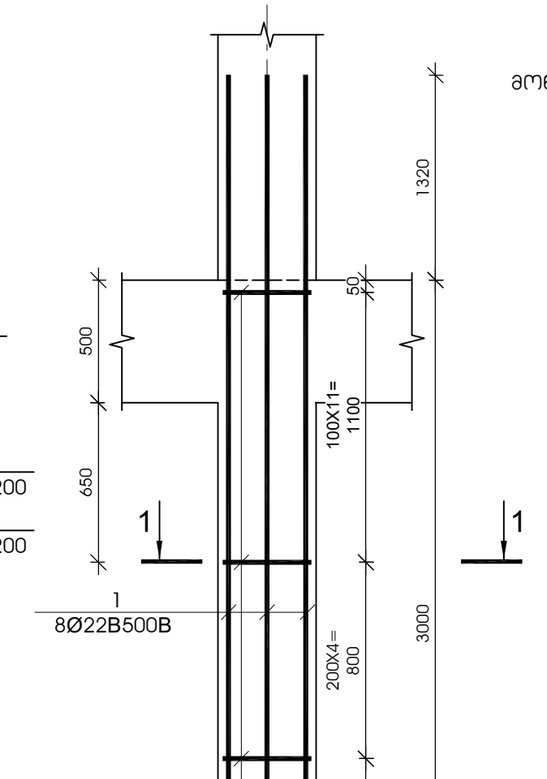

ჯვეთი 1-1

მ 1:25

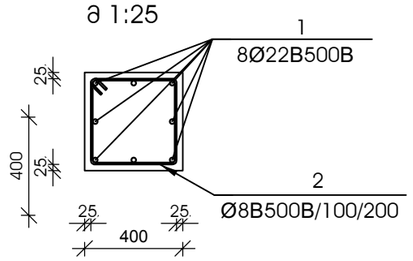

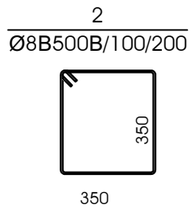

№ პოზ	აღნიშვნა	დასახელება	რაოდ. ელ-ში	წონა, (კგ) ერთის	წონა, (კგ) საერთო	შენიშვნა
მონოლითური სვეტი ს-12 1 ცალი						
1		Ø 22 B500B L= 4320 მმ	8	12.88	103	
2		Ø 8 B500B L= 1550 მმ	26	0.61	16	
		ბეტონი		B-25	0.48	კუბ. მ

დამკვეთი-

შპს "ოსტატი"

ობიექტი-

ქ. თბილისი, მუხიანის დასახლება, გობრონიძის ქუჩა (ს/კ 01.11.17.027.012) მრავალბინიანი საცხოვრებელი სახლის პროექტი

დირექტორი		გ. ცომაია
არქ. მთ. ინჟ.		გ. ცომაია
დაამუშავა		ა. ცომაია
შეამოწმა		გ. ცომაია

ნახაზი:

მონოლითური სვეტი ს-11; მონოლითური სვეტი ს-12

კონსტრუქციული პროექტი

დაკვეთა	სტადია	ფურცელი	ფურცლები
	მპ	ა- 38	

შ.პ.ს.

გეოპონი

თბილისი 2023

მონოლითური სვეტი ს-13

მ 1:25

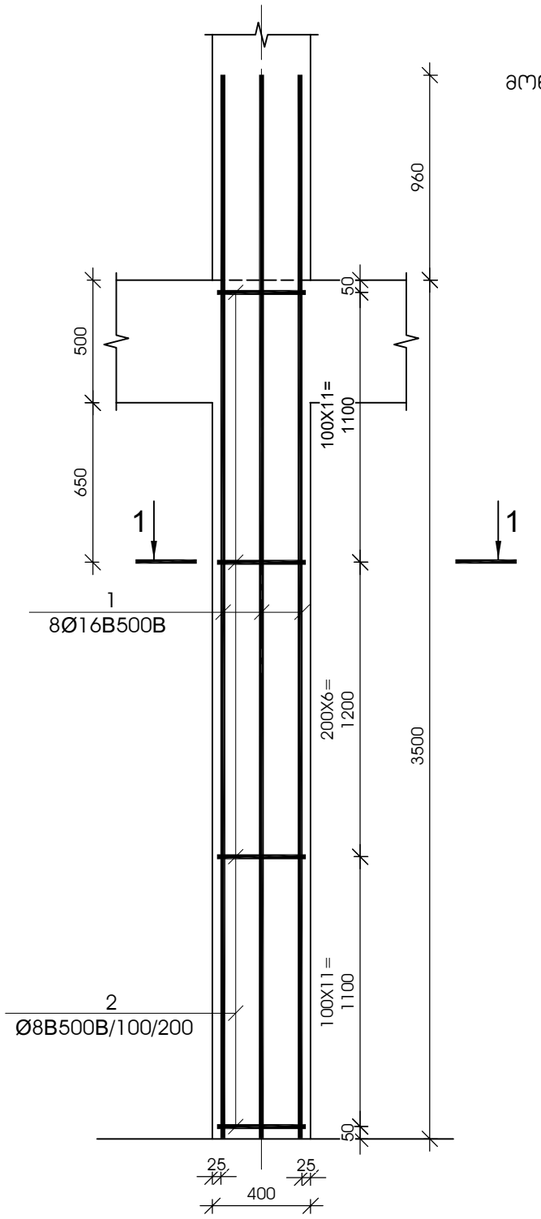

კვეთი 1-1

მ 1:25

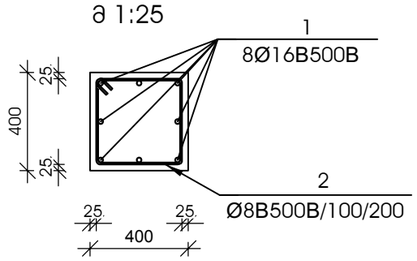

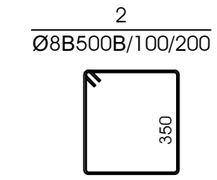

№ პოზ	აღნიშვნა	დასახელება					რაოდ. ელ-ში	წონა, (კგ) ერთის	წონა, (კგ) საერთო	შენიშვნა
მონოლითური სვეტი ს-13							2 ცალი			
1		Ø	16	B500B	L= 4460	მმ	8	7.04	56	
2		Ø	8	B500B	L= 1550	მმ	29	0.61	18	
					ბეტონი			B-25	0.56	კუბ. მ

მონოლითური სვეტი ს-14

მ 1:25

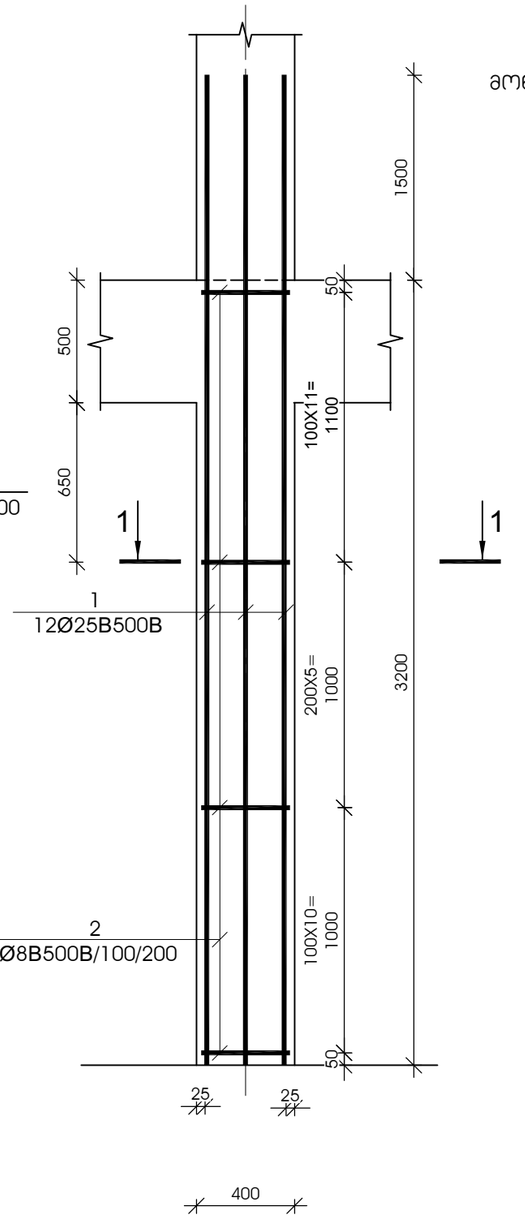

კვეთი 1-1

მ 1:25

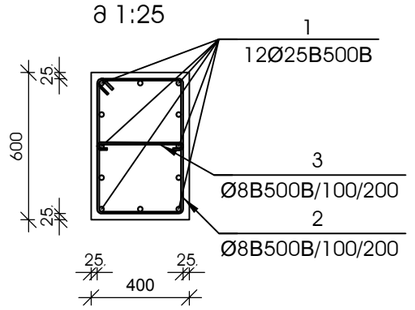

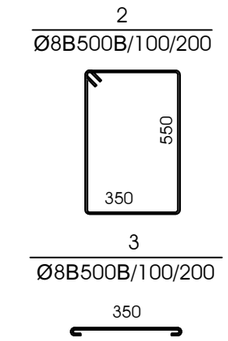

№ პოზ	აღნიშვნა	დასახელება					რაოდ. ელ-ში	წონა, (კგ) ერთის	წონა, (კგ) საერთო	შენიშვნა
მონოლითური სვეტი ს-14							1 ცალი			
1		Ø	25	B500B	L= 4700	მმ	12	18.10	217	
2		Ø	8	B500B	L= 1950	მმ	27	0.77	21	
3		Ø	8	B500B	L= 500	მმ	27	0.20	5	
					ბეტონი			B-25	0.77	კუბ. მ

დამკვეთი-
შპს "ოსტატი"

ობიექტი-
ქ. თბილისი, მუხიანის დასახლება, გობრონიძის ქუჩა (ს/კ 01.11.17.027.012) მრავალბინიანი საცხოვრებელი სახლის პროექტი

დირექტორი		გ. ცომაია
პრ. მთ. ინჟ.		გ. ცომაია
დაამუშავა		ა. ცომაია
შეამოწმა		გ. ცომაია

ნახაზი:
მონოლითური სვეტი ს-13; მონოლითური სვეტი ს-14

კონსტრუქციული პროექტი

დაკვეთა	სტადია	ფურცელი	ფურცლები
	მპ	ა- 39	

შ.პ.ს.
გეოპონი
თბილისი 2023

მონოლითური სვეტი ს-15

მ 1:25

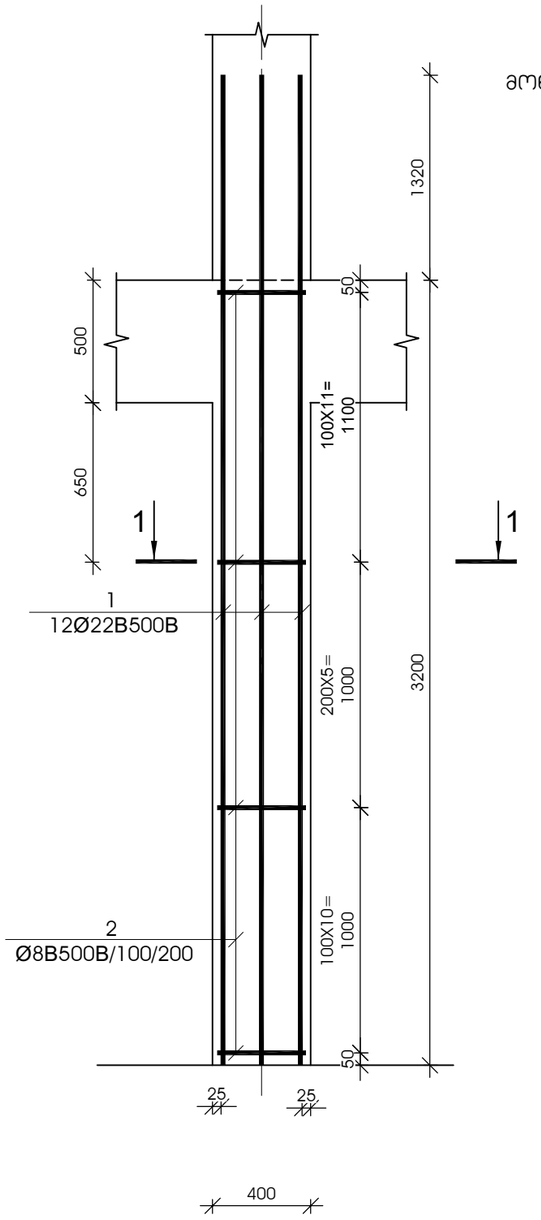

ჯვეთი 1-1

მ 1:25

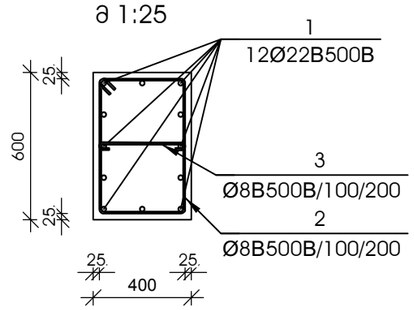

2

Ø8B500B/100/200

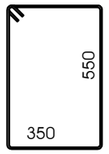

3

Ø8B500B/100/200

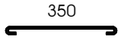

№ პოზ	აღნიშვნა	დასახელება				რაოდ. ელ-ში	წონა, (კგ)		შენიშვნა
							ერთის	საერთო	
მონოლითური სვეტი ს-15 58 ცალი									
1		Ø 22	B500B	L= 4520	მმ	12	13.48	162	
2		Ø 8	B500B	L= 1950	მმ	27	0.77	21	
3		Ø 8	B500B	L= 500	მმ	27	0.20	5	
				ბეტონი			B-25	0.77	კუბ. მ

მონოლითური სვეტი ს-16

მ 1:25

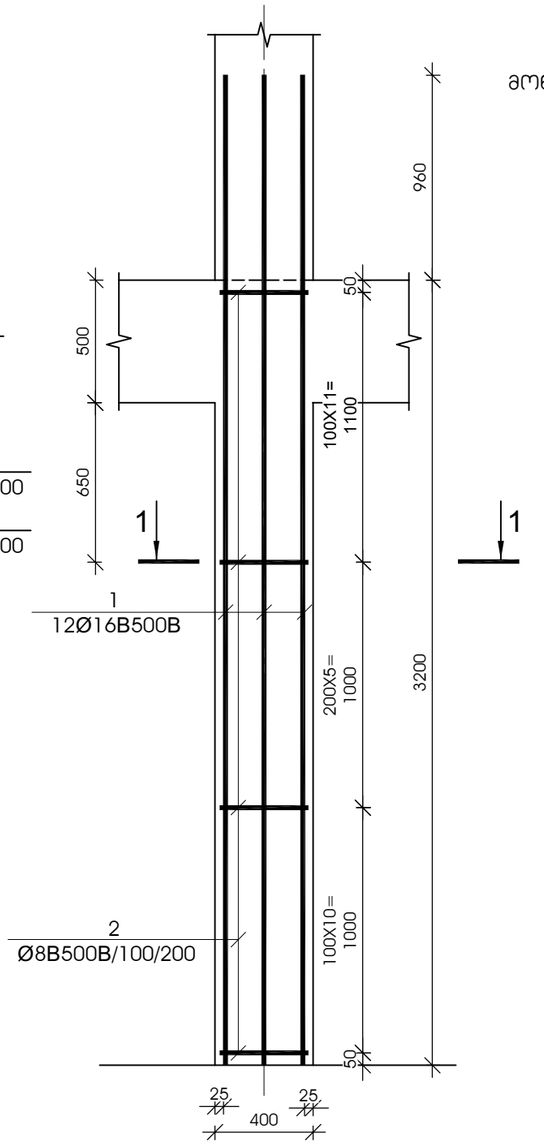

ჯვეთი 1-1

მ 1:25

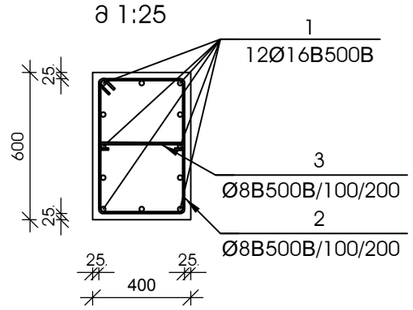

2

Ø8B500B/100/200

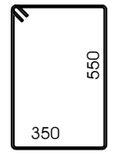

3

Ø8B500B/100/200

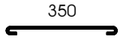

№ პოზ	აღნიშვნა	დასახელება				რაოდ. ელ-ში	წონა, (კგ)		შენიშვნა
							ერთის	საერთო	
მონოლითური სვეტი ს-16 71 ცალი									
1		Ø 16	B500B	L= 4160	მმ	12	6.56	79	
2		Ø 8	B500B	L= 1950	მმ	27	0.77	21	
3		Ø 8	B500B	L= 500	მმ	27	0.20	5	
				ბეტონი			B-25	0.77	კუბ. მ

დამკვეთი-

შპს "ოსტატი"

ობიექტი-

ქ. თბილისი, მუხიანის დასახლება, გობრონიძის ქუჩა (ს/კ 01.11.17.027.012) მრავალბინიანი საცხოვრებელი სახლის პროექტი

დირექტორი		გ. ცომაია
პრ. მთ. ინჟ.		გ. ცომაია
დაამუშავა		ა. ცომაია
შეამოწმა		გ. ცომაია

ნახაზი:

მონოლითური სვეტი ს-15; მონოლითური სვეტი ს-16

კონსტრუქციული პროექტი

დაკვეთა	სტადია	ფურცელი	ფურცლები
	მპ	ჯ- 40	

შ.პ.ს.

გეოკონი

თბილისი 2023

მონოლითური სვეტი ს-17

მ 1:25

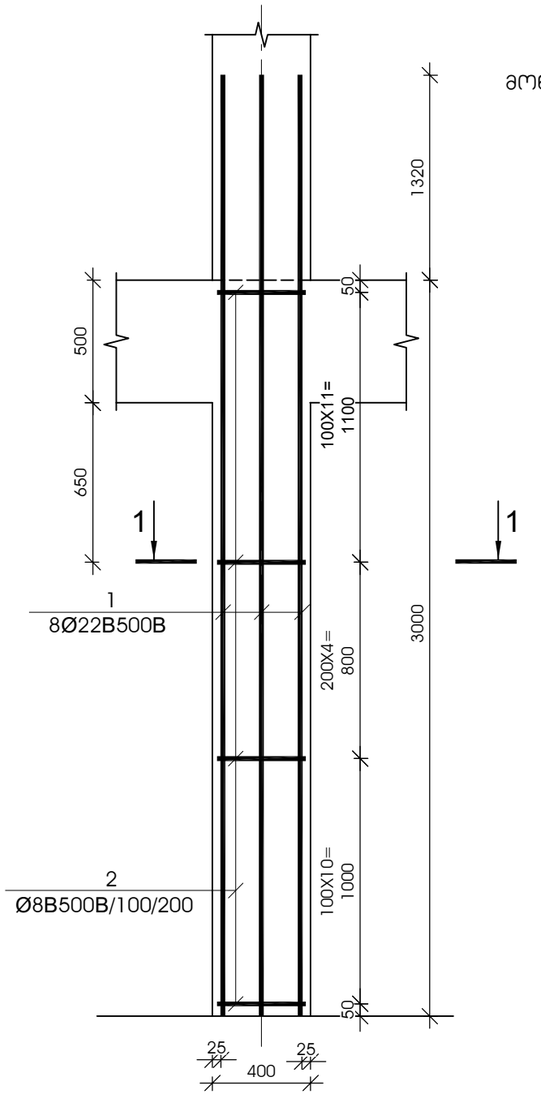

ჯვეთი 1-1

მ 1:25

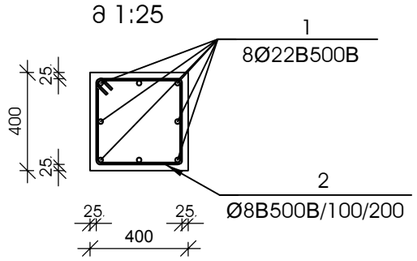

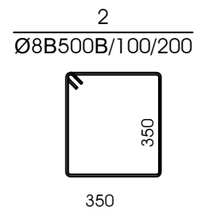

№ პოზ	აღნიშვნა	დასახელება					რაოდ. ელ-ში	წონა, (კგ) ერთის	წონა, (კგ) საერთო	შენიშვნა
მონოლითური სვეტი ს-17 1 ცალი										
1		Ø	22	B500B	L=	4320	მმ	8	12.88	103	
2		Ø	8	B500B	L=	1550	მმ	26	0.61	16	
		ბეტონი							B-25	0.48	კუბ. მ

მონოლითური სვეტი ს-18

მ 1:25

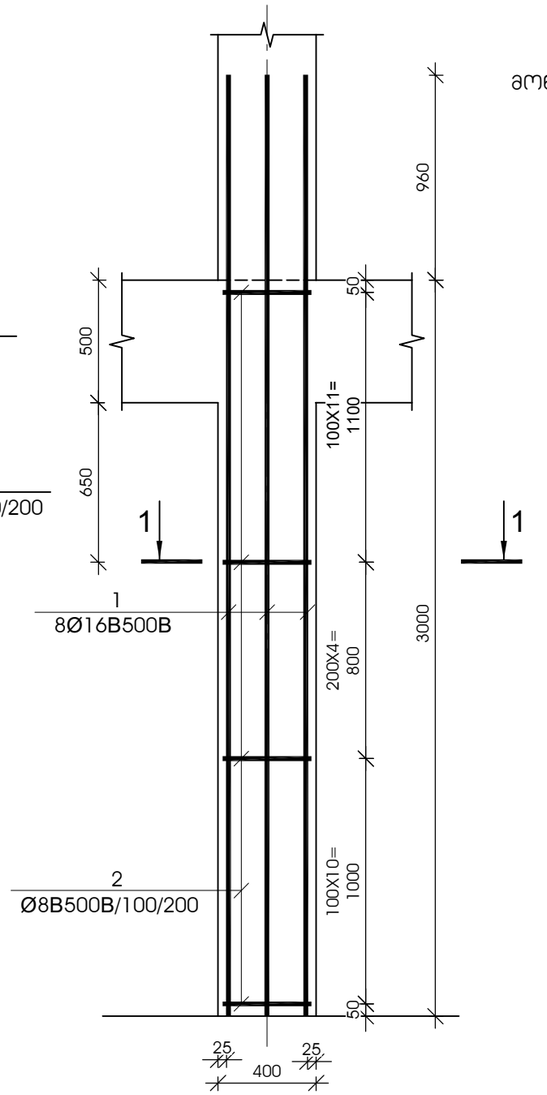

ჯვეთი 1-1

მ 1:25

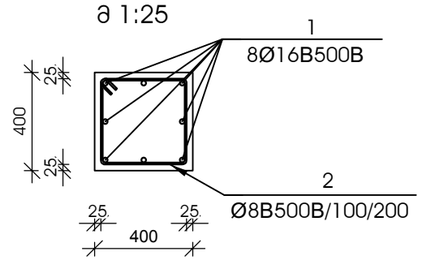

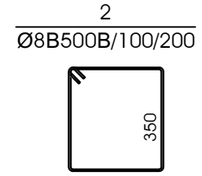

№ პოზ	აღნიშვნა	დასახელება					რაოდ. ელ-ში	წონა, (კგ) ერთის	წონა, (კგ) საერთო	შენიშვნა
მონოლითური სვეტი ს-18 55 ცალი										
1		Ø	16	B500B	L=	3960	მმ	8	6.25	50	
2		Ø	8	B500B	L=	1550	მმ	26	0.61	16	
		ბეტონი							B-25	0.48	კუბ. მ

დამკვეთი-
შპს "ოსტატი"

ობიექტი-
ქ. თბილისი, მუხიანის დასახლება, გობრონიძის ქუჩა (ს/კ 01.11.17.027.012) მრავალბინიანი საცხოვრებელი სახლის პროექტი

დირექტორი		გ. ცომაია
პრ. მთ. ინჟ.		გ. ცომაია
დაამუშავა		ა. ცომაია
შეამოწმა		გ. ცომაია

ნახაზი:
მონოლითური სვეტი ს-17; მონოლითური სვეტი ს-18

კონსტრუქციული პროექტი

დაკვეთა	სტადია	ფურცელი	ფურცლები
	მპ	ჯ- 41	

შ.პ.ს.
გეოპონი
თბილისი 2023

მონოლითური სვეტი ს-19

მ 1:25

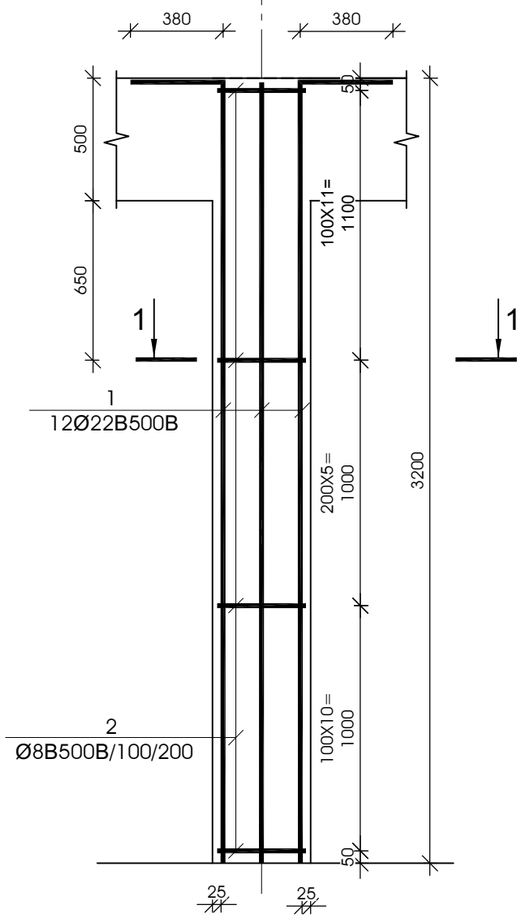

სვეთი 1-1

მ 1:25

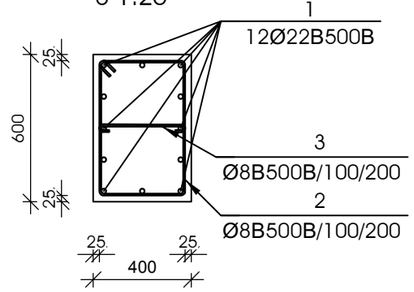

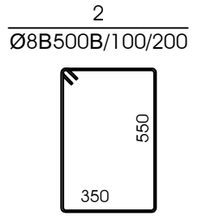



№ პოზ	აღნიშვნა	დასახელება	რაოდ. ელ-ში	წონა, (კგ) ერთის	წონა, (კგ) საერთო	შენიშვნა
მონოლითური სვეტი ს-19 19 ცალი						
1		Ø 22 B500B L= 4080 მმ	12	12.17	146	
2		Ø 8 B500B L= 1950 მმ	27	0.77	21	
3		Ø 8 B500B L= 500 მმ	27	0.20	5	
		ბეტონი		B-25	0.77	კუბ. მ

მონოლითური სვეტი ს-20

მ 1:25

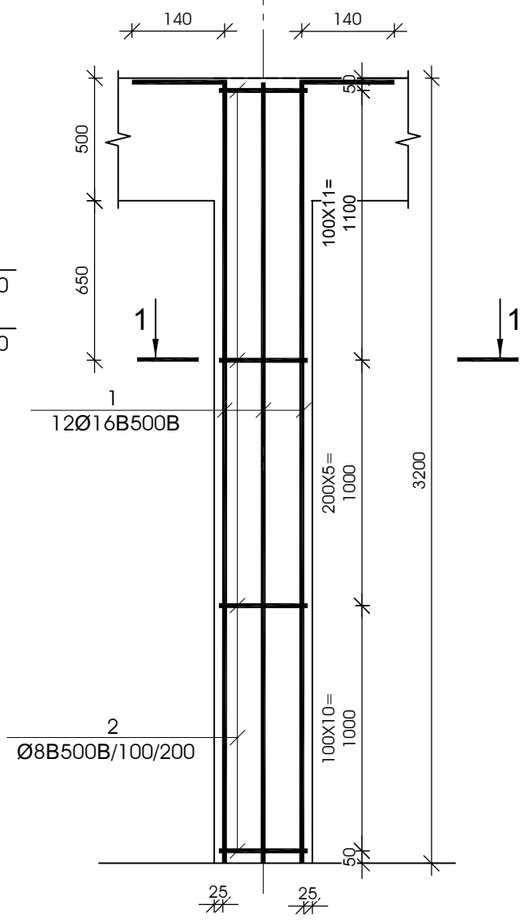

სვეთი 1-1

მ 1:25

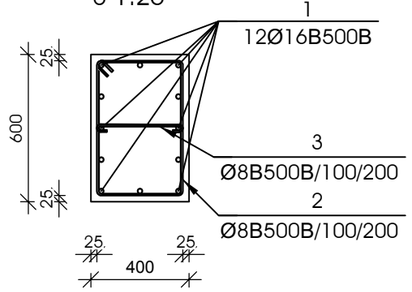

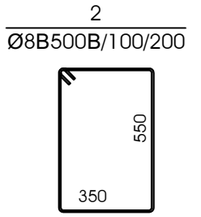



№ პოზ	აღნიშვნა	დასახელება	რაოდ. ელ-ში	წონა, (კგ) ერთის	წონა, (კგ) საერთო	შენიშვნა
მონოლითური სვეტი ს-20 9 ცალი						
1		Ø 16 B500B L= 3840 მმ	12	6.06	73	
2		Ø 8 B500B L= 1950 მმ	27	0.77	21	
3		Ø 8 B500B L= 500 მმ	27	0.20	5	
		ბეტონი		B-25	0.77	კუბ. მ

დამკვეთი-

შპს "ოსტატი"

ობიექტი-

ქ. თბილისი, მუხიანის დასახლება, გობრონიძის ქუჩა (ს/კ 01.11.17.027.012) მრავალბინიანი საცხოვრებელი სახლის პროექტი

დირექტორი		გ. ცომაია
ხრ. მთ. ინჟ.		გ. ცომაია
დაამუშავა		ა. ცომაია
შეამოწმა		გ. ცომაია

ნახაზი:

მონოლითური სვეტი ს-19; მონოლითური სვეტი ს-20

კონსტრუქციული პროექტი

დაკვეთა	სტადია	ფურცელი	ფურცლები
	მპ	ჯ- 42	

შ.პ.ს.

გეოკონი

თბილისი 2023

მონოლითური სვეტი ს-21

მ 1:25

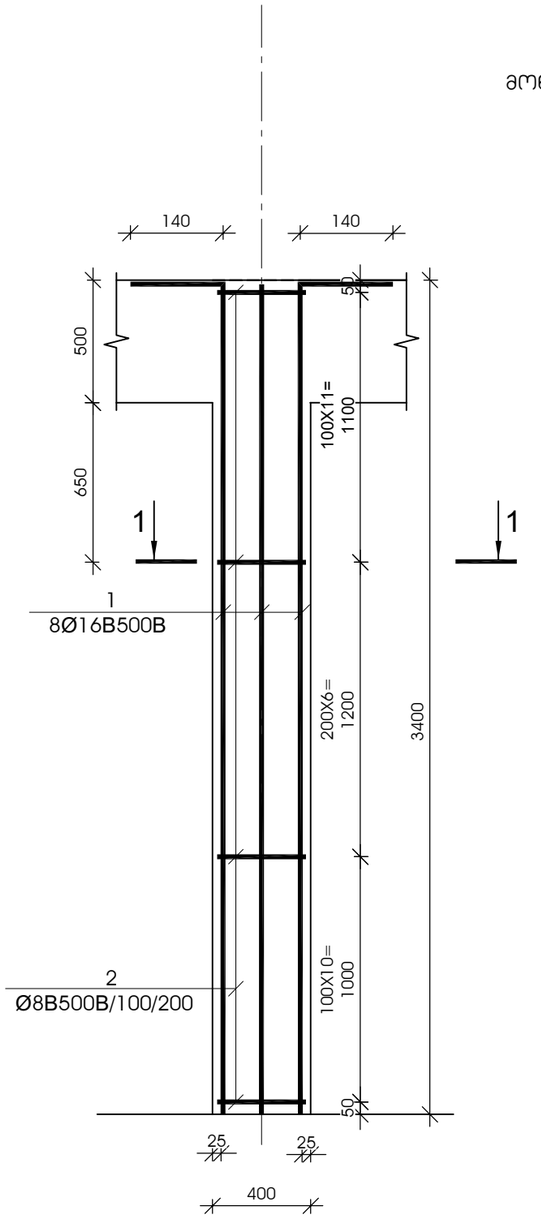

სვეტის 1-1

მ 1:25

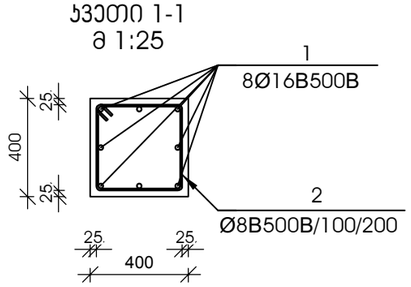

2
Ø8B500B/100/200

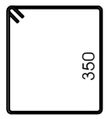

ცოკოლის კედელი ც-1

მ 1:25

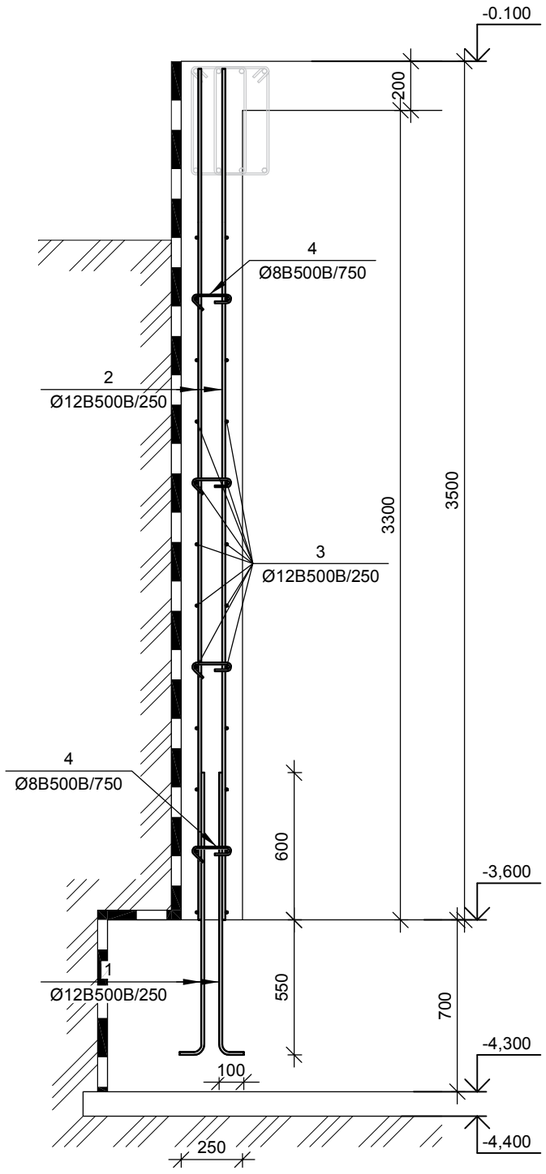

№ პოზ	აღნიშვნა	დასახელება	რაოდ. ელ-ში	წონა, (კგ) ერთის	წონა, (კგ) საერთო	შენიშვნა
		მონოლითური სვეტი ს-21 13 ცალი				
1		Ø 16 B500B L= 4040 მმ	8	6.37	51	
2		Ø 8 B500B L= 1550 მმ	28	0.61	17	
3		Ø 8 B500B L= 500 მმ	28	0.20	6	
		ბეტონი		B-25	0.54	კუბ. მ

№ პოზ	აღნიშვნა	დასახელება	რაოდ. ელ-ში	წონა, (კგ) ერთის	წონა, (კგ) საერთო	შენიშვნა
		ცოკოლის კედელი ც-1-ის ნაშვერი 1 ცალი				
1		Ø 12 B500B L= 1250 მმ	584	1.11	648	
		ბეტონი				
		ცოკოლის კედელი ც-1 1 ცალი				
2		Ø 12 B500B L= 3500 მმ	584	3.11	1814	
3		Ø 12 B500B L= 80665 მმ	24	71.58	1718	
4		Ø 8 B500B L= 350 მმ	389	0.14	54	
		ბეტონი		B-25	54.75	კუბ. მ

დამკვეთი-
შპს "ოსტატი"

ობიექტი-
ქ. თბილისი, მუხიანის დასახლება, გობრონიძის ქუჩა (ს/კ 01.11.17.027.012) მრავალბინიანი საცხოვრებელი სახლის პროექტი

დირექტორი		გ. ცომაია
ჰარ. მთ. ინჟ.		გ. ცომაია
დაამუშავა		ა. ცომაია
შეამოწმა		გ. ცომაია

ნახაზი:
მონოლითური სვეტი ს-21; ცოკოლის კედელი ც-1

კონსტრუქციული პროექტი

დაკვეთა	სტადია	ფურცელი	ფურცლები
	მპ	ა- 43	

შ.პ.ს.
გეოპონი
თბილისი 2023

ცოკოლის კედელი ცკ-2

მ 1:25

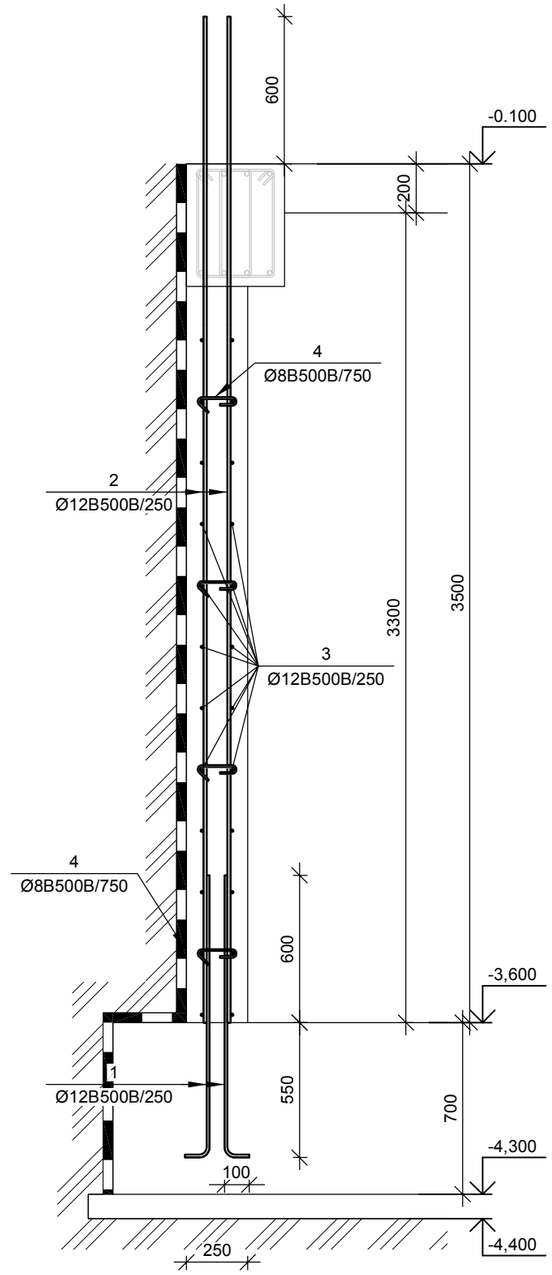

ცოკოლის კედელი ცკ-3

მ 1:25

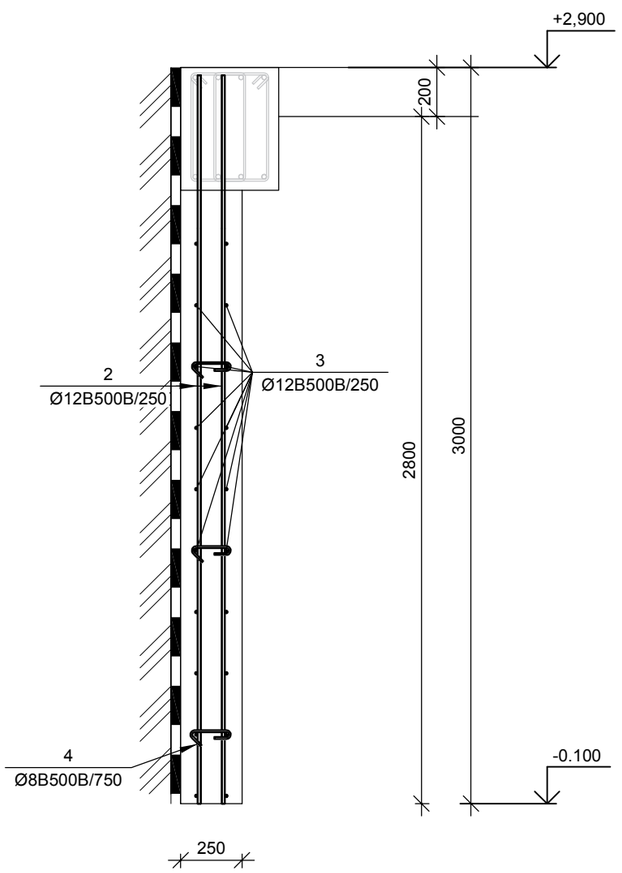

№ პოზ	აღნიშვნა	დასახელება	რაოდ. ელ-ში	წონა, (კგ)		შენიშვნა
				ერთის	საერთო	
		ცოკოლის კედელი ცკ-2-ის ნაშვერი	1 ცალი			
1		Ø 12 B500B L= 1250 მმ	120	1.11	133	
		ბეტონი				
		ცოკოლის კედელი ცკ-2	1 ცალი			
2		Ø 12 B500B L= 4100 მმ	120	3.64	437	
3		Ø 12 B500B L= 16575 მმ	24	14.71	353	
4		Ø 8 B500B L= 350 მმ	80	0.14	11	
		ბეტონი		B-25	11.25	კუბ. მ
		ცოკოლის კედელი ცკ-3	1 ცალი			
2		Ø 12 B500B L= 3000 მმ	120	2.66	319	
3		Ø 12 B500B L= 16575 მმ	20	14.71	294	
4		Ø 8 B500B L= 350 მმ	60	0.14	8	
		ბეტონი		B-25	9.38	კუბ. მ

დამკვეთი-

შპს "ოსტატი"

ობიექტი-

ქ. თბილისი, მუხიანის დასახლება, გობრონიძის ქუჩა (ს/კ 01.11.17.027.012) მრავალბინიანი საცხოვრებელი სახლის პროექტი

დირექტორი		გ. ცომაია
პრ. მთ. ინჟ.		გ. ცომაია
დაამუშავა		ა. ცომაია
შეამოწმა		გ. ცომაია

ნახაზი:

ცოკოლის კედელი ცკ-2, ცკ-3

კონსტრუქციული პროექტი

დაკვეთა	სტადია	ფურცელი	ფურცლები
	მპ	კ- 44	

შ.პ.ს.

გეოკონი

თბილისი 2023

მონოლითური ჯოჯის არმირება მ 1:25

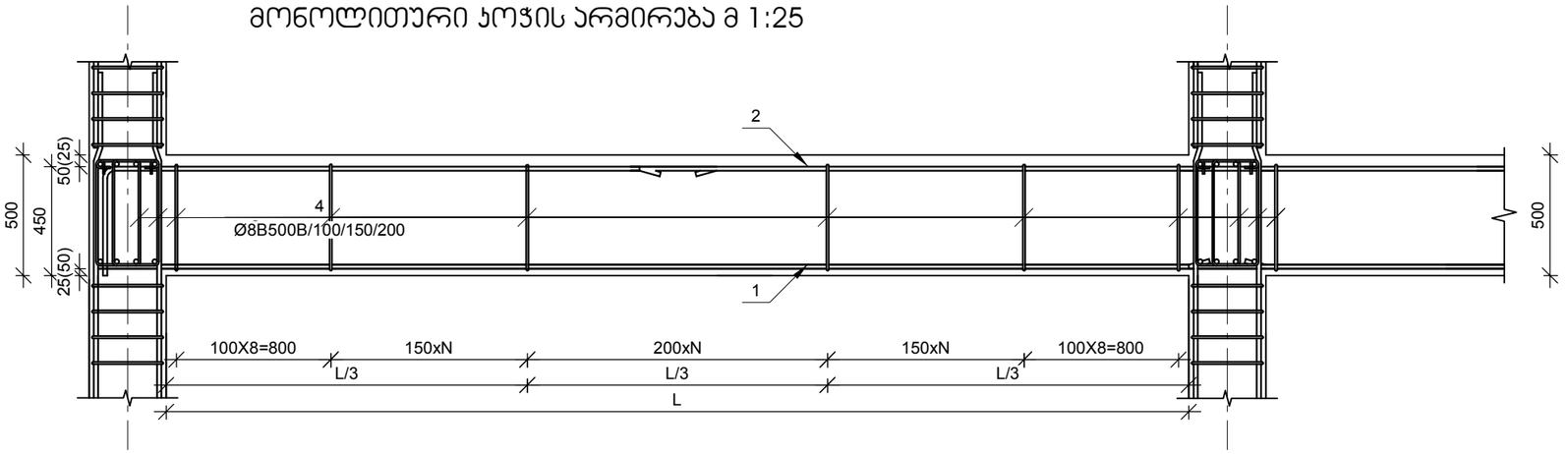

მონოლითური ჯოჯი ჯ-1

მ 1:10

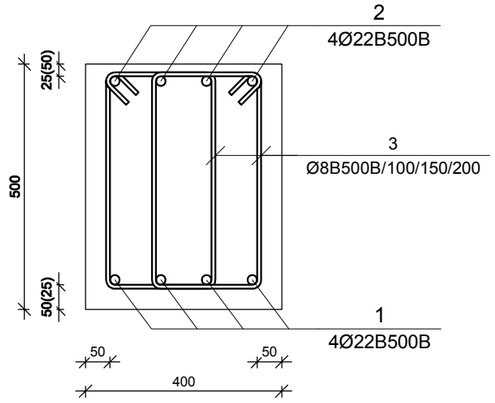

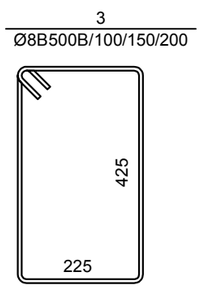

№ ჯოჯზე	ალნიშვნა	დასახელება	რაოდ. ელ-ში	წონა, (კგ)		შენიშვნა
				ერთის	საერთო	
		0,000 ნიშნულების მონოლითური ჯოჯი ჯ-1	1	ცალი	-	-
1		Ø 22 B500B L= 330000 მმ	4	984.23	3937	
2		Ø 22 B500B L= 288750 მმ	4	861.21	3445	
3		Ø 8 B500B L= 1550 მმ	3000	0.61	1834	
		ბეტონი		B-25	54.00	კუბ. მ
		+3,000.....+25,400 ნიშნულის მონოლითური ჯოჯი ჯ-1	8	ცალი	-	-
1		Ø 22 B500B L= 322680 მმ	4	962.40	3850	
2		Ø 22 B500B L= 282345 მმ	4	842.10	3368	
3		Ø 8 B500B L= 1550 მმ	2988	0.61	1826	
		ბეტონი		B-25	53.78	კუბ. მ
		+28,900 ნიშნულის მონოლითური ჯოჯი ჯ-1	1	ცალი	-	-
1		Ø 22 B500B L= 40980 მმ	4	122.22	489	
2		Ø 22 B500B L= 35858 მმ	4	106.95	428	
3		Ø 8 B500B L= 1550 მმ	357	0.61	218	
		ბეტონი		B-25	6.43	კუბ. მ

მონოლითური ჯოჯის მუშა არმატურის გადაბმის სქემა მ 1:10

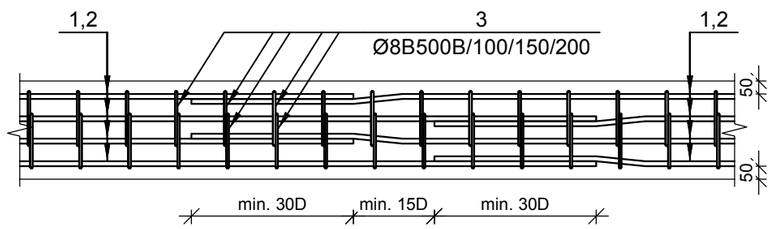

მუშა არმატურების შეერთება განხორციელდეს ვე დიამეტრის გადადებით,
ქვედა - საყრდენებზე, ზედა - მალის შუამესამედში ჯადრაჯული წესით

დამკვეთი-
შპს "ოსტატი"

ობიექტი-
ქ. თბილისი, მუხიანის დასახლება, გობრონიძის ქუჩა (ს/კ 01.11.17.027.012) მრავალბინიანი საცხოვრებელი სახლის პროექტი

დირექტორი		გ. ცომაია
პრ. მთ. ინჟ.		გ. ცომაია
დაამუშავა		ა. ცომაია
შეამოწმა		გ. ცომაია

ნახაზი:
მონოლითური ჯოჯი ჯ-1

კონსტრუქციული პროექტი

დაკვეთა	სტადია	ფურცელი	ფურცლები
	მპ	ჯ- 45	

შ.პ.ს.
გეოკონი
თბილისი 2023

დიაფრაგმის არმირების გეგმა

მ 1:100

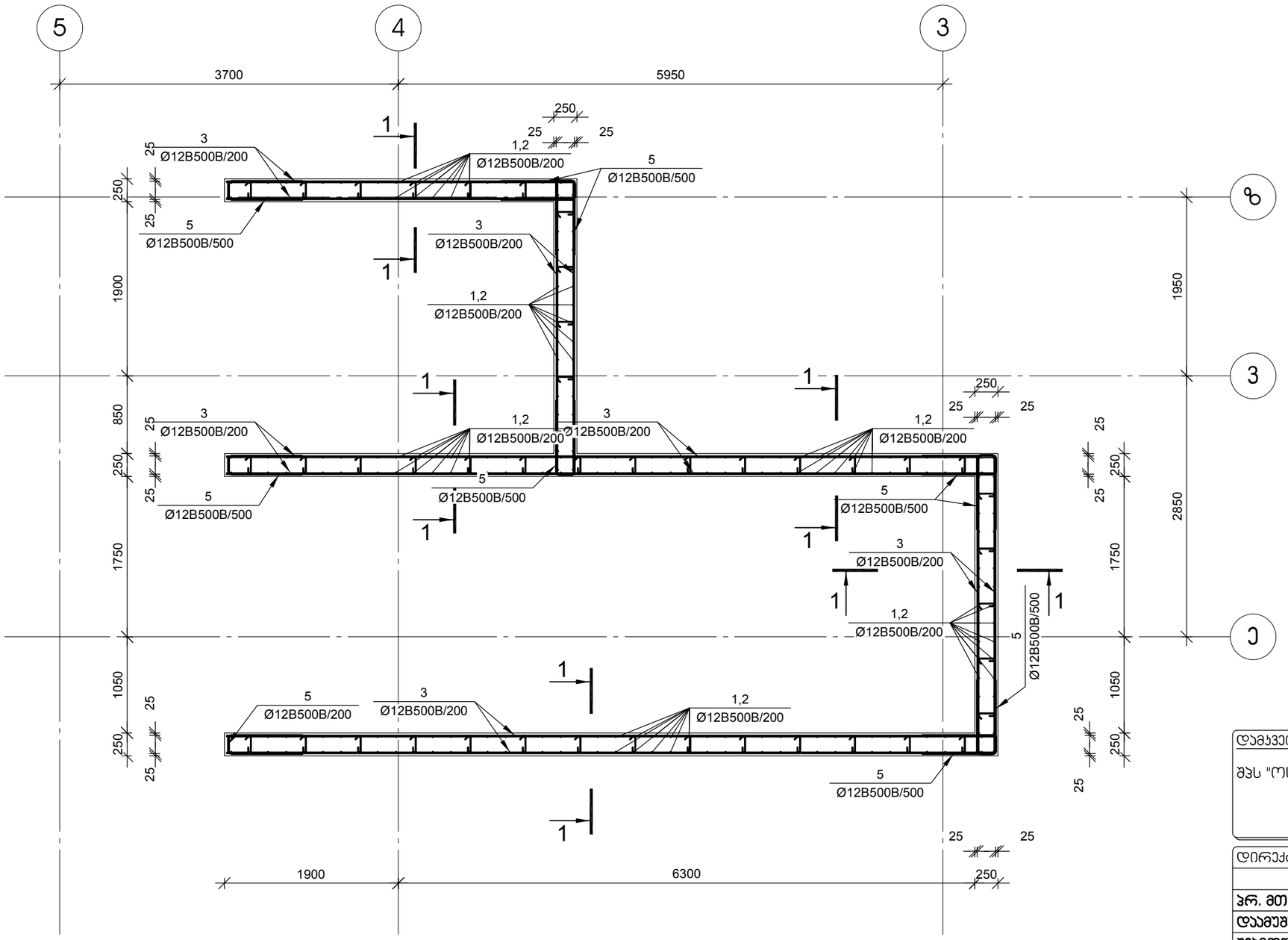

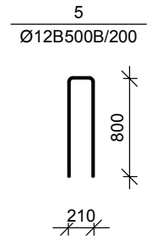

დამკვეთი- შპს "ოსტატი"	ობიექტი- ქ. თბილისი, მუხიანის დასახლება, გობრონიძის ქუჩა (ს/კ 01.11.17.027.012) მრავალბინიანი საცხოვრებელი სახლის პროექტი

დირექტორი		გ. ცომაია	ნახაზი: დიაფრაგმის არმირების გეგმა
არქ. მთ. ინჟ.		გ. ცომაია	
დაამუშავა		ა. ცომაია	
შეამოწმა		გ. ცომაია	

კონსტრუქციული პროექტი

დასკვნა	სტადია	ფურცელი	ფურცლები
	მპ	ა- 46	

შ.პ.ს. გეოპონი

თბილისი 2023

დიაფრაგმა -3,500>0,000 ნიშნული
კვეთი 1-1 მ 1:25

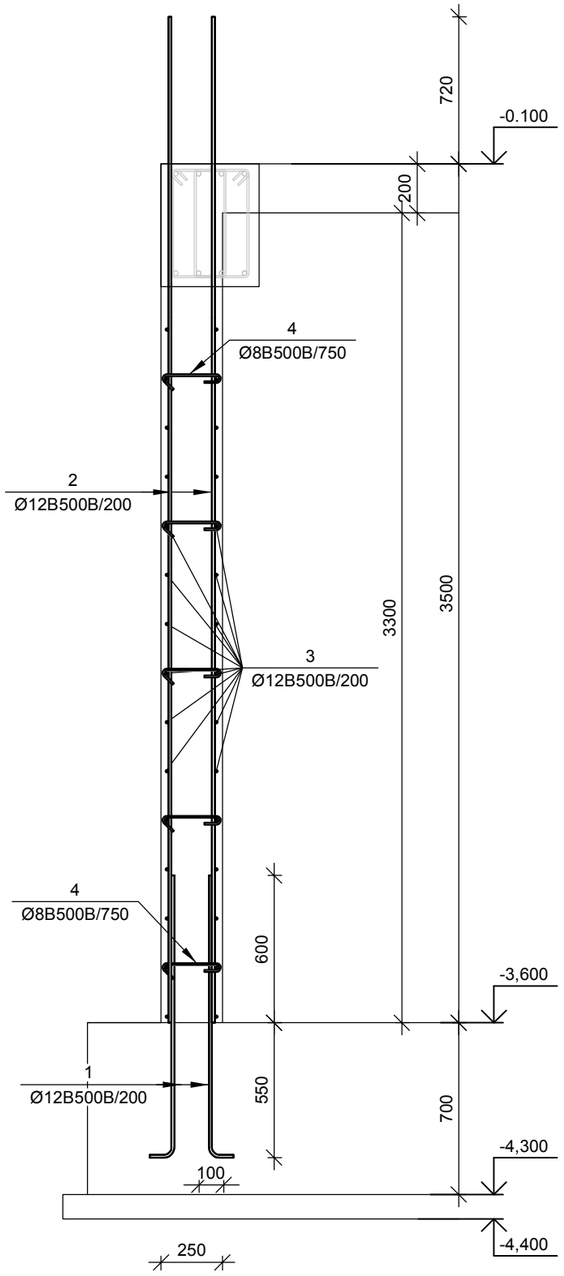

დიაფრაგმა 0,000>+3,000 ნიშნული
კვეთი 1-1 მ 1:25

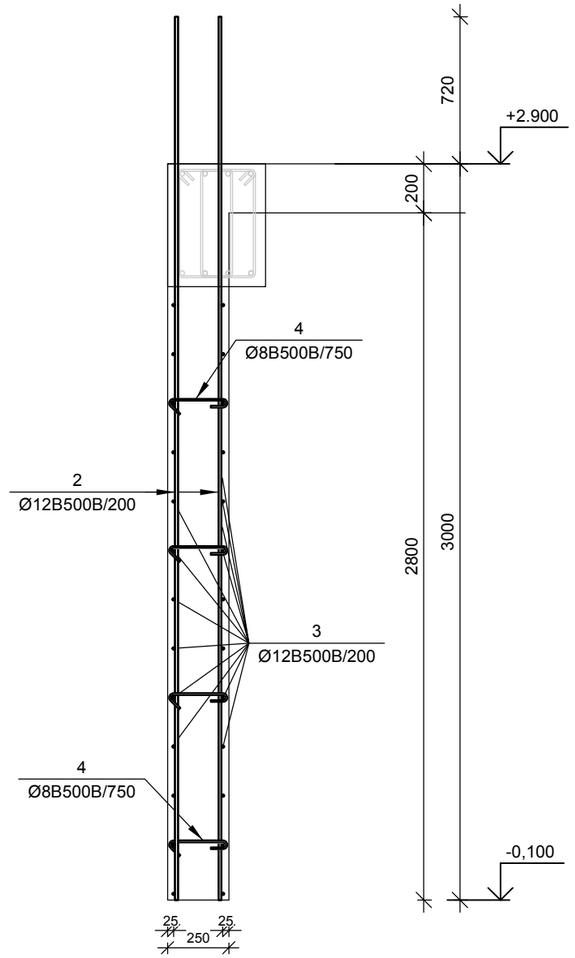

დიაფრაგმა +3,000>+25,400 ნიშნული
კვეთი 1-1 მ 1:25

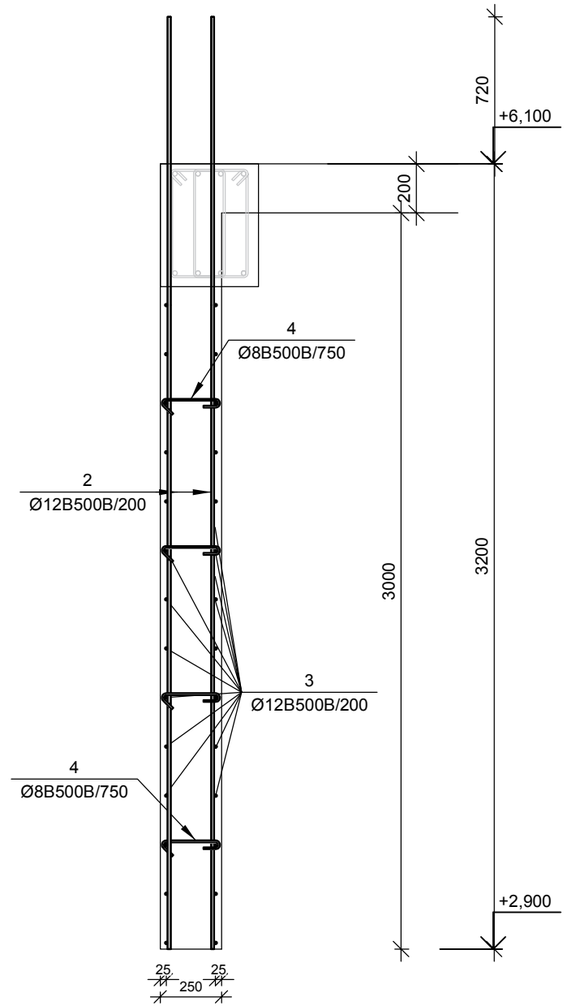

დიაფრაგმა +25,400>+28,800 ნიშნული
კვეთი 1-1 მ 1:25

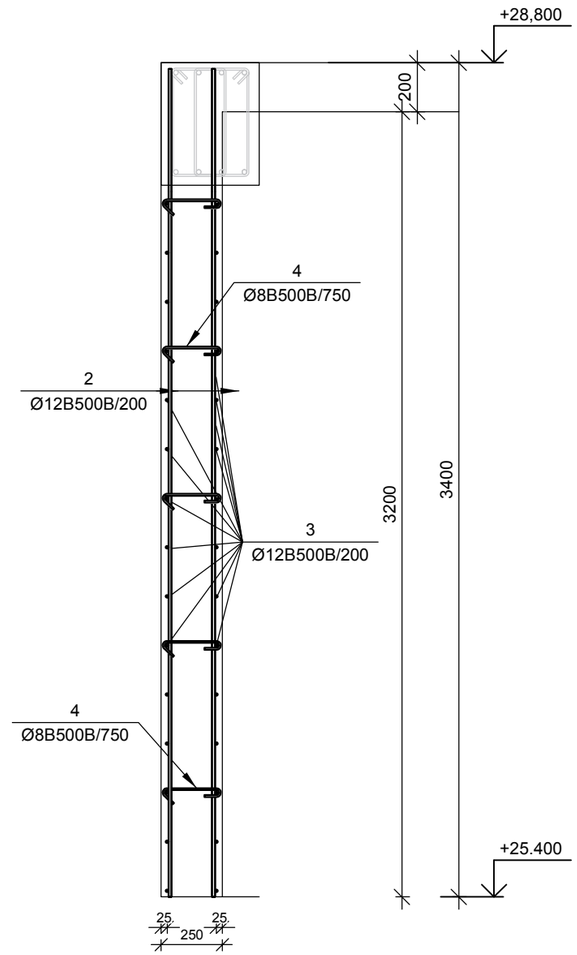

№ პოზ	აღნიშვნა	დასახელება	რაოდ. ელ-ში	წონა, (კგ) ერთის	წონა, (კგ) საერთო	შენიშვნა
		დიაფრაგმის ნაშვერი 1 ცალი				
1		Ø 12 B500B L= 1250 მმ	248	1.11	275	
		ბეტონი				
		დიაფრაგმა -3,500>0,000 ნიშნული 1 ცალი				
2		Ø 12 B500B L= 4220 მმ	248	3.74	929	
3		Ø 12 B500B L= 29283 მმ	30	25.98	780	
4		Ø 8 B500B L= 350 მმ	221	0.14	30	
5		Ø 12 B500B L= 1810 მმ	150	1.61	241	
		ბეტონი		B-25	19.88	კუბ. მ

№ პოზ	აღნიშვნა	დასახელება	რაოდ. ელ-ში	წონა, (კგ) ერთის	წონა, (კგ) საერთო	შენიშვნა
		დიაფრაგმა 0,000>+3,000 ნიშნული 1 ცალი				
2		Ø 12 B500B L= 3720 მმ	248	3.30	819	
3		Ø 12 B500B L= 29283 მმ	24	25.98	624	
4		Ø 8 B500B L= 350 მმ	177	0.14	24	
5		Ø 12 B500B L= 1810 მმ	120	1.61	193	
		ბეტონი		B-25	26.50	კუბ. მ
		დიაფრაგმა +3,000>+25,400 ნიშნული 7 ცალი				
2		Ø 12 B500B L= 3920 მმ	248	3.48	863	
3		Ø 12 B500B L= 29283 მმ	26	25.98	676	
4		Ø 8 B500B L= 350 მმ	177	0.14	24	
5		Ø 12 B500B L= 1950 მმ	130	1.73	225	
		ბეტონი		B-25	17.89	კუბ. მ
		დიაფრაგმა +25,400>+28,800 ნიშნული 1 ცალი				
2		Ø 12 B500B L= 3400 მმ	248	3.02	748	
3		Ø 12 B500B L= 29283 მმ	28	25.98	728	
4		Ø 8 B500B L= 350 მმ	177	0.14	24	
5		Ø 12 B500B L= 1950 მმ	140	1.73	242	
		ბეტონი		B-25	28.62	კუბ. მ

დამკვეთი-
შპს "ოსტატი"

ობიექტი-
ქ. თბილისი, მუხიანის დასახლება, გობრონიძის ქუჩა (ს/კ 01.11.17.027.012) მრავალბინიანი საცხოვრებელი სახლის პროექტი

დირექტორი		გ. ცომაია
პრ. მთ. ინჟ.		გ. ცომაია
დაამუშავა		ა. ცომაია
შეამოწმა		გ. ცომაია

ნახაზი:
დიაფრაგმის არმირების კვეთები

კონსტრუქციული პროექტი

დაკვეთა	სტადია	ფურცელი	ფურცლები
	მპ	პ- 47	

შ.პ.ს.
გეოპონი
თბილისი 2023

კიბის ჭრილები

მ 1:100

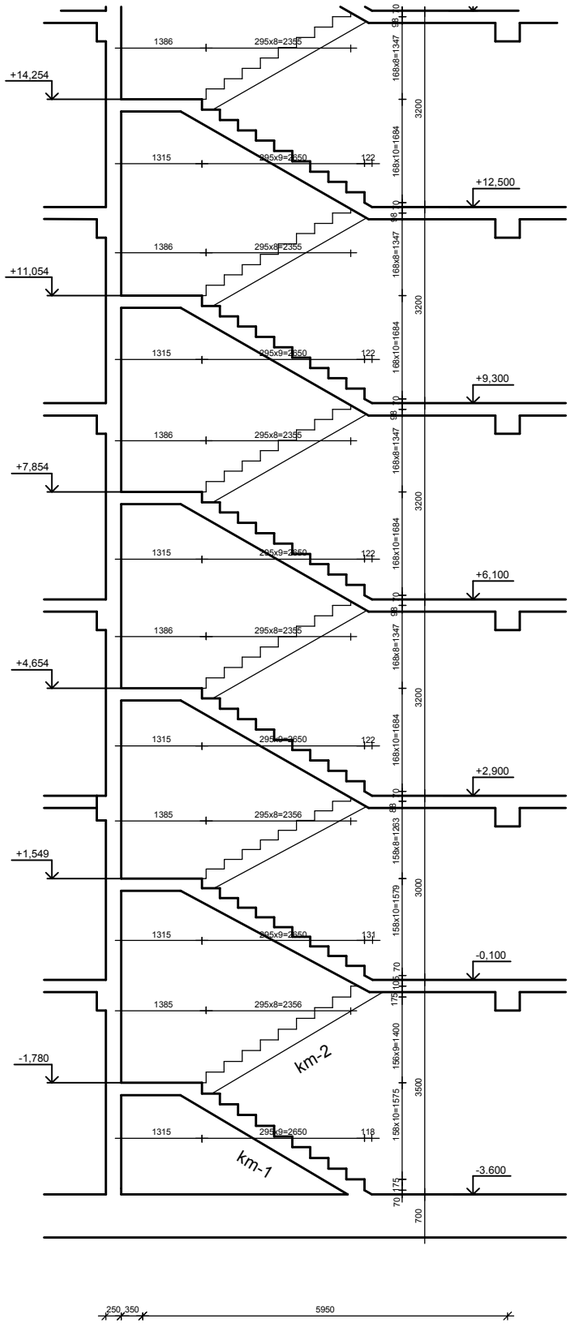

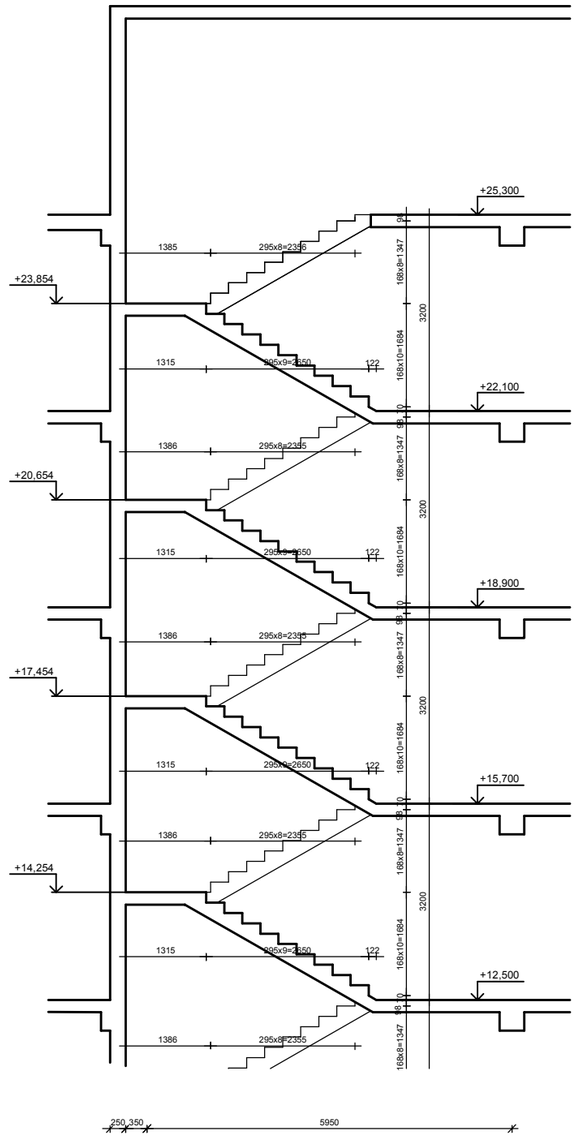

კიბის არმირების ჯვეთები

მ 1:20

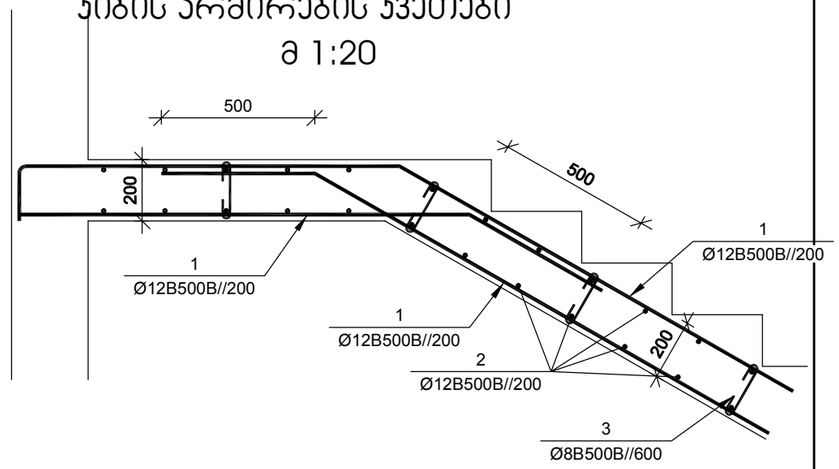

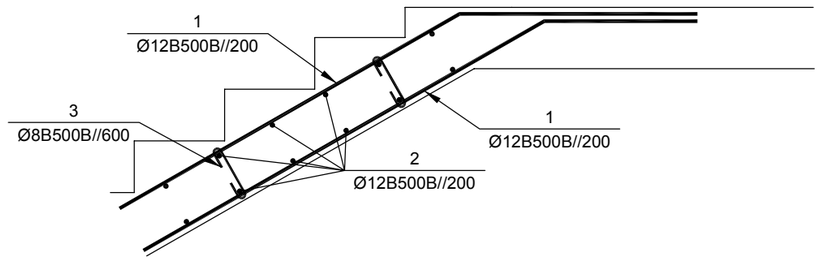

№ პოზ	აღნიშვნა	დასახელება	რაოდ. ელ-ში	წონა, (კგ) ერთის	წონა, (კგ) საერთო	შენიშვნა
		კიბე 1 ცალი				
1		Ø 12 B500B L= 85365 მმ	18	75.75	1363	
2		Ø 12 B500B L= 1610 მმ	813	1.43	1161	
3		Ø 8 B500B L= 300 მმ	271	0.12	32	
		ბეტონი		B-25	26.42	კუბ. მ

დამკვეთი-
შპს "ოსტატი"

ობიექტი-
ქ. თბილისი, მუხიანის დასახლება, გობრონიძის ქუჩა (ს/კ 01.11.17.027.012) მრავალბინიანი საცხოვრებელი სახლის პროექტი

დირექტორი		გ. ცომაია
ჯრ. მთ. ინჟ.		გ. ცომაია
დაამუშავა		ა. ცომაია
შეამოწმა		გ. ცომაია

ნახაზი:
კიბე

კონსტრუქციული პროექტი

დაკვეთა	სტადია	ფურცელი	ფურცლები
	მპ	კ- 48	

შ.პ.ს.
გეოპონი
თბილისი 2023

სახანძრო კიბის ჭრილები
მ 1:100

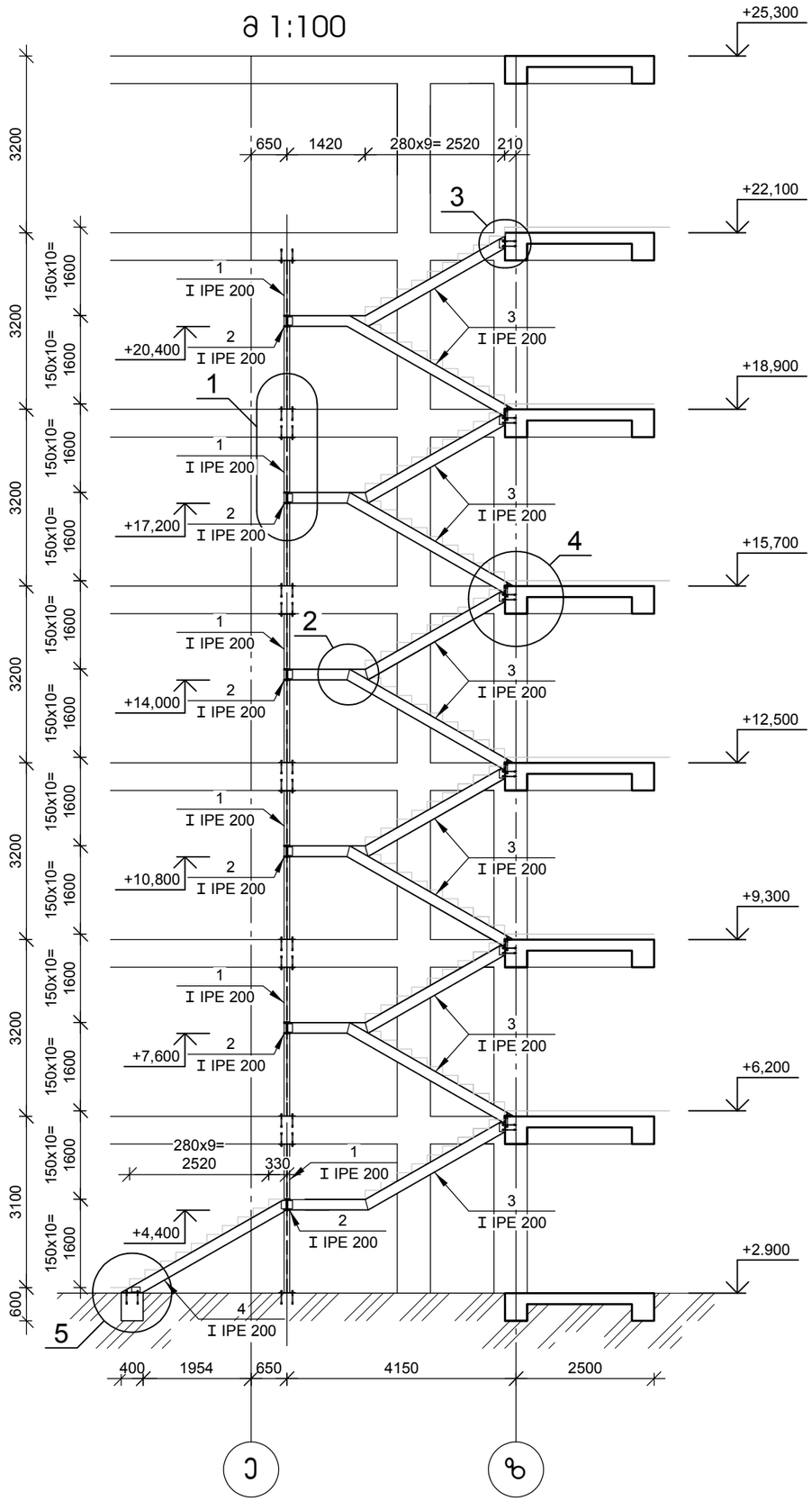

კვანძი "1" მ 1:20

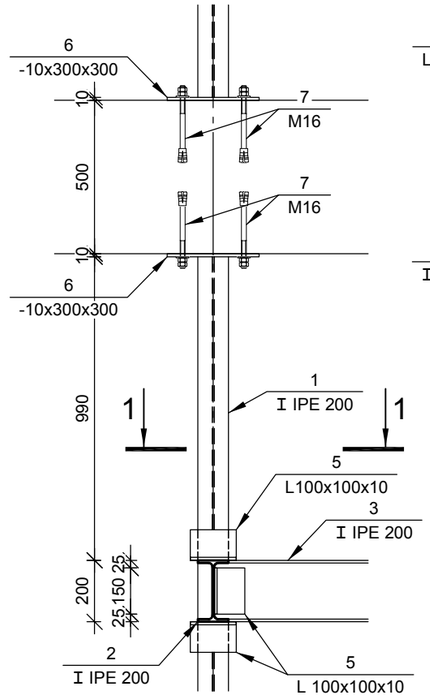

1-1 მ 1:20

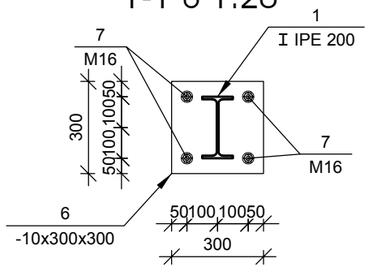

კვანძი "2" მ 1:20

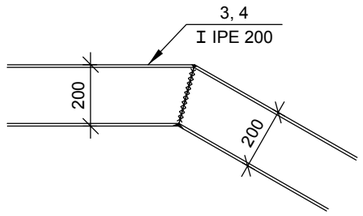

კვანძი "3" მ 1:20

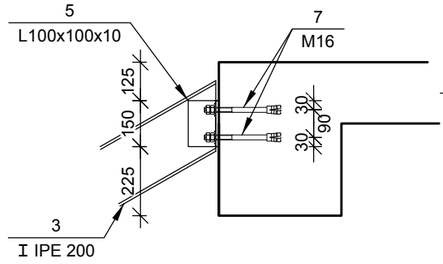

კვანძი "4" მ 1:20

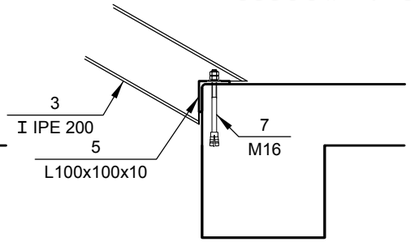

კვანძი "5" მ 1:20

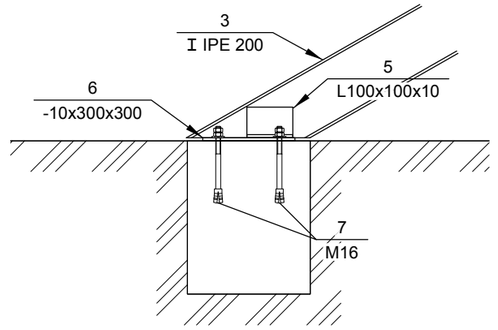

№ პოზ	აღნიშვნა	დასახელება			რაოდ. ელ-ში	წონა, (კგ) ერთ.	წონა, (კგ) საერთო	შენიშვნა
		სახანძრო კიბე 1 ცალი						
1	ორტესებრი	I IPE 200	*EURONORM 19-57* L= 2700	მმ	12	60.48	726	
2	ორტესებრი	I IPE 200	*EURONORM 19-57* L= 2650	მმ	6	59.36	356	
3	ორტესებრი	I IPE 200	*EURONORM 19-57* L= 4500	მმ	22	100.80	2218	
4	ორტესებრი	I IPE 200	*EURONORM 19-57* L= 3400	მმ	2	76.16	152	
5	კუთხოვანა	L 100x100x10	L= 150	მმ	60	2.27	136	
6	ფურცელი	-10 x300	L= 300	მმ	14	7.07	99	
7	ანკერი	M 16	L= 200	მმ	104	0.32	33	
			ბეტონი			B-25	0.16	კუბ. მ

დამკვეთი-
შპს "ოსტატი"

ობიექტი-
ქ. თბილისი, მუხიანის დასახლება, გობრონიძის ქუჩა (ს/კ 01.11.17.027.012) მრავალბინიანი საცხოვრებელი სახლის პროექტი

დირექტორი		გ. ცომაია
ჰრ. მთ. ინჟ.		გ. ცომაია
დაამუშავა		ა. ცომაია
შეამოწმა		გ. ცომაია

ნახაზი:
სახანძრო კიბე

კონსტრუქციული პროექტი

დაკვეთა	სტადია	ფურცელი	ფურცლები
	მპ	კ- 49	

შ.პ.ს.
გეოპონი
თბილისი 2023

№	ელემენტის დასახელება	რაოდენობა	მასალების ხარჯი ერთ ელემენტზე, კგ															მასალების საერთო ხარჯი, კგ													
			Ø8A500C	Ø10A500C	Ø12A500C	Ø16A500C	Ø20A500C	Ø22A500C	Ø25A500C	Ø28A500C	Ø32A500C	ფურცელი -6	ფურცელი -10	კუთხოვანა L100x100x10	ზოლური No10	ორტესტური No20	ბეტონის მარკა	ბეტონის მოცულობა, კუბ მ	Ø8A500C	Ø10A500C	Ø12A500C	Ø16A500C	Ø20A500C	Ø22A500C	Ø25A500C	Ø28A500C	Ø32A500C	ფურცელი -6	ფურცელი -10	კუთხოვანა L100x100x10	ზოლური No10	ორტესტური No20	ბეტონის მარკა	ბეტონის მოცულობა, კუბ მ
1	ხიმინჯი ხიმ-1	43			8	170						21					B-25	1.20			344	7310						903					B-25	51.60
2	ანკერი ანკ-1	89			12			222													1068			19758										
3	კოჭი კ-1	1				193	4262										B-25	30.40				193	4262										B-25	30.40
4	ბეტონის მომზადება	1															B-7.5	53.20																
4	საძირკვლების გეგმა	1	167			7583		17778	17443								B-25	372.12	167			7583		17778	17443								B-25	372.12
5	სვეტის ნაშვერი სა-1	6		9							198						B-25			54							1188						B-25	
6	სვეტის ნაშვერი სა-2	7	6							138							B-25		42							966							B-25	
7	სვეტის ნაშვერი სა-3	2	6						102								B-25		12						204								B-25	
8	სვეტის ნაშვერი სა-4	5	6					72									B-25		30					360									B-25	
9	სვეტის ნაშვერი სა-5	2	6			31											B-25		12			62											B-25	
10	სვეტის ნაშვერი სა-7	1	4					48									B-25		4					48									B-25	
11	სვეტის ნაშვერი სა-8	2	4					48									B-25		8					96									B-25	
12	0.000 ნიშნულის გადახურვის ფილა	1	130		14665	657											B-25	74.34	130		14665	657											B-25	74.34
13	+3,000.....+25,400 ნიშნულის გადახურვის ფილა	8	162		12555	657											B-25	91.66	1296		100440	5256										B-25	733.28
14	ფასადის ფრაგმენტი	8				14									91	276	B-25					112									728	2208	B-25	
15	+28,900 ნიშნულის გადახურვის ფილა	1	11		941												B-25	6.50	11		941												B-25	6.50
16	მონოლითური სვეტი ს-1	8		44							410						B-25	0.84		352							3280						B-25	6.72
17	მონოლითური სვეტი ს-2	8	28							300							B-25	0.84	224							2400							B-25	6.72
18	მონოლითური სვეტი ს-3	2	28						231								B-25	0.84	56						462								B-25	1.68
19	მონოლითური სვეტი ს-4	5	28					173									B-25	0.84	140					865									B-25	4.20
20	მონოლითური სვეტი ს-5	2	28			84											B-25	0.84	56			168											B-25	1.68
21	მონოლითური სვეტი ს-7	1	18					115									B-25	0.56	18					115									B-25	0.56
22	მონოლითური სვეტი ს-8	2	18			56											B-25	0.56	36			112											B-25	1.12
23	მონოლითური სვეტი ს-9	6	25						208								B-25	0.72	150						1248								B-25	4.32
24	მონოლითური სვეტი ს-10	11	25					155									B-25	0.72	275					1705									B-25	7.92
25	მონოლითური სვეტი ს-11	5	25			75											B-25	0.72	125			375											B-25	3.60
26	მონოლითური სვეტი ს-12	1	16					103									B-25	0.48	16					103									B-25	0.48
27	მონოლითური სვეტი ს-13	2	18			56											B-25	0.56	36			112											B-25	1.12
28	მონოლითური სვეტი ს-14	1	26						217								B-25	0.77	26						217								B-25	0.77
29	მონოლითური სვეტი ს-15	58	26					162									B-25	0.77	1508					9396									B-25	44.66
30	მონოლითური სვეტი ს-16	71	26			79											B-25	0.77	1846			5609											B-25	54.67
31	მონოლითური სვეტი ს-17	1	16					103									B-25	0.48	16					103									B-25	0.48
32	მონოლითური სვეტი ს-20	9	26			73											B-25	0.77	234			657											B-25	6.93
33	მონოლითური სვეტი ს-21	13	23			51											B-25	0.54	299			663											B-25	7.02
34	ცოკოლის კედელი ცკ-1-ის ნაშვერი	1			648																648													
35	ცოკოლის კედელი ცკ-1	1	54		3532												B-25	54.75	54		3532												B-25	54.75
36	ცოკოლის კედელი ცკ-2-ის ნაშვერი	1			75																75													
37	ცოკოლის კედელი ცკ-2	1	11		790												B-25	11.25	11		790												B-25	11.25
38	ცოკოლის კედელი ცკ-3	1	8		613												B-25	9.38	8		613												B-25	9.38
39	0,000 ნიშნულების მონოლითური კოჭი კ-1	1	1834					7382									B-25	54.00	1834					7382									B-25	54.00
40	+3,000.....+25,400 ნიშნულის მონოლითური კოჭი კ-1	8	1826					7218									B-25	53.78	14608					57744									B-25	430.24
41	+28,900 ნიშნულის მონოლითური კოჭი კ-1	1	218					917									B-25	6.43	218					917									B-25	6.43
42	დიაფრაგმის ნაშვერი	1			275																275													
43	დიაფრაგმა -3,500>0,000 ნიშნული	1	30		1950												B-25	19.88	30		1950												B-25	19.88
44	დიაფრაგმა +3,000>+25,400 ნიშნული	7	24		1764												B-25	17.89	168		12348												B-25	125.23
45	დიაფრაგმა +25,400>+28.800 ნიშნული	1	24		1718												B-25	28.62	24		1718												B-25	28.62
46	კიბე	1	32		2524												B-25	26.42	32		2524												B-25	26.42
47	სახანძრო კიბე	1				33							99	136		3452	B-25	0.16				33							99	136		3452	B-25	0.16
																	ჯამი:		23760	406	141931	28902	4262	116370	19574	3366	4468	903	99	136	728	5660		2189
																	სულ ჯამში:		343039									1002		136	6388		

დამკვეთი-	ობიექტი-
შპს "ოსტატი"	ქ. თბილისი, მუხიანის დასახლება, გობრონიძის ქუჩა (ს/კ 01.11.17.027.012) მრავალბინიანი საცხოვრებელი სახლის პროექტი

დირექტორი		გ. ცომაია
პრ. მთ. ინჟ.		გ. ცომაია
დაამუშავა		ა. ცომაია
შეამოწმა		გ. ცომაია

ნახაზი:

მასალების საერთო ხარჯი

კონსტრუქციული პროექტი

დაკვეთა	სტადია	ფურცელი	ფურცლები
	მპ	კ- 50	

შ.პ.ს.
გეოკონი
თბილისი 2023

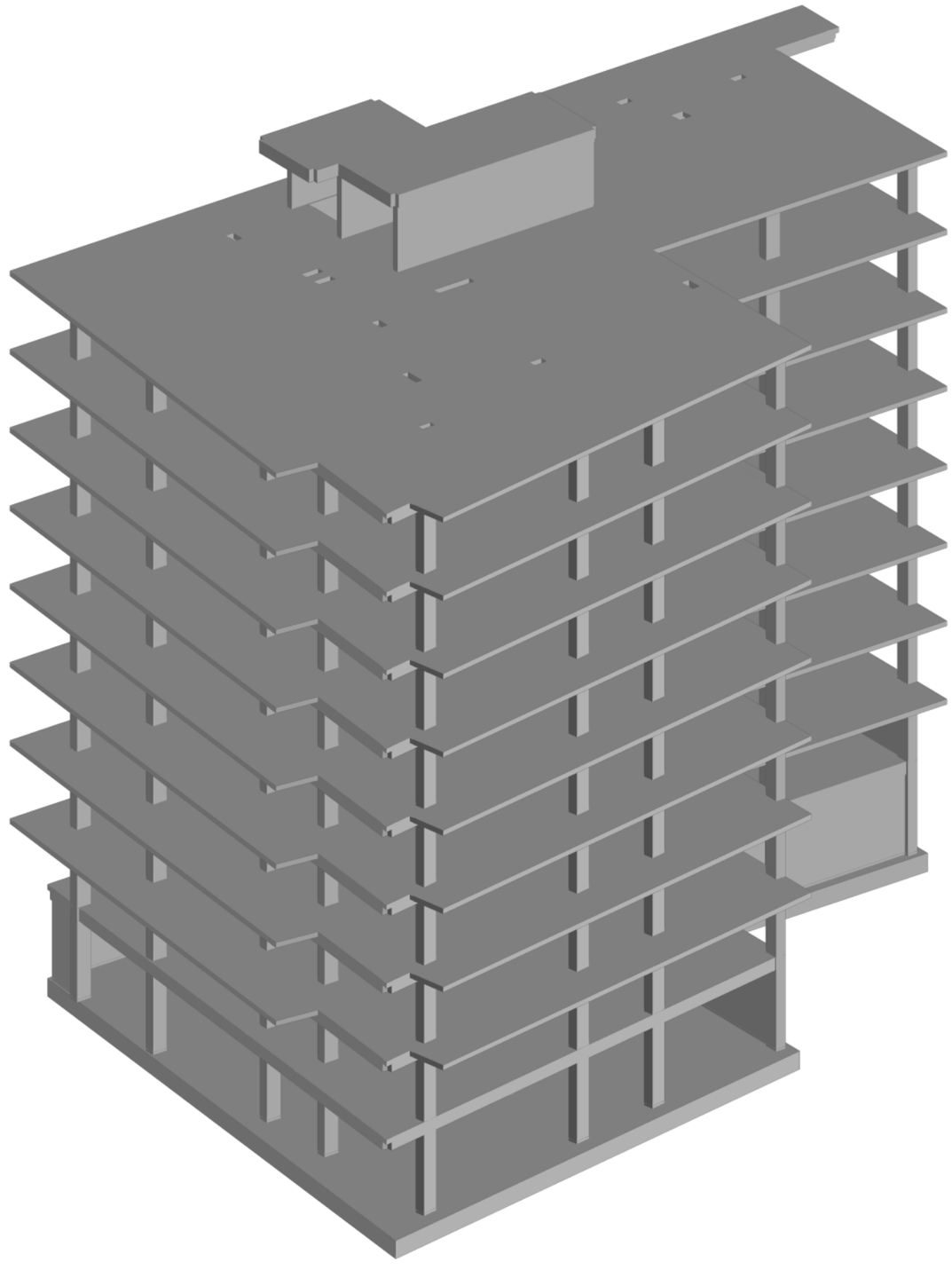

კონსტრუქტორი გ. ცომაია

	МОНОМАХ-САПР версия 2016	Компоновка	Дата: 15.01.24
		Файл: mukhiani.chg	Время: 8:02
			Стр: 1 из 1

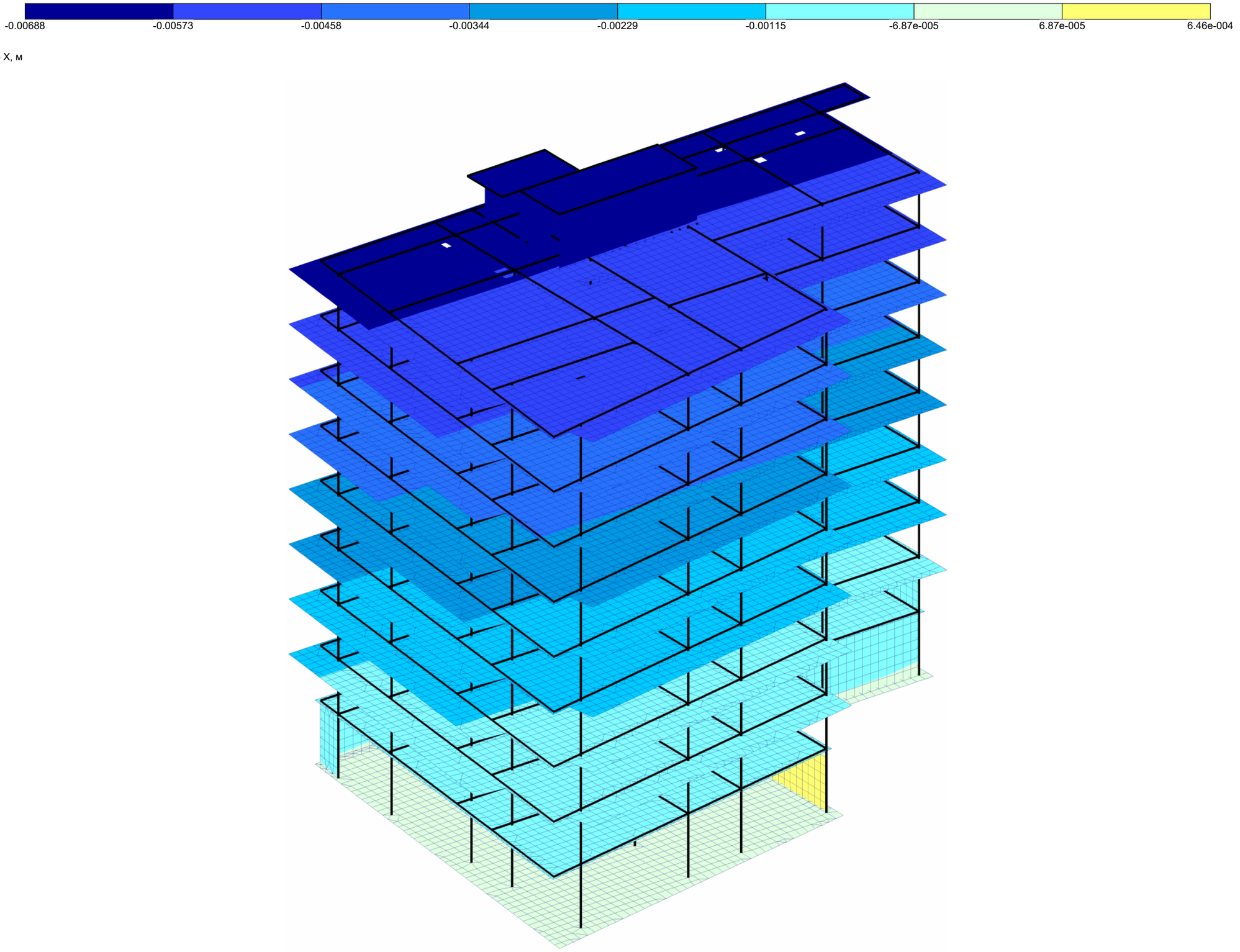

Изополя перемещений по X, м

1: 1.1*По+1.2*Дл+1.2*Кр

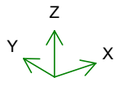

კონსტრუქტორი გ. ცომაია

	МОНОМАХ-САПР версия 2016	Компоновка	Дата: 15.01.24
		Файл: mukhiani.chg	Время: 8:03
		Изополя перемещений по X	Стр: 1 из 1

-2.33e-004 | 1.66e-004 | 0.00277 | 0.00554 | 0.00832 | 0.0111 | 0.0139 | 0.0166

Изополя перемещений по Y, м

1: 1.1*По+1.2*Дл+1.2*Кр

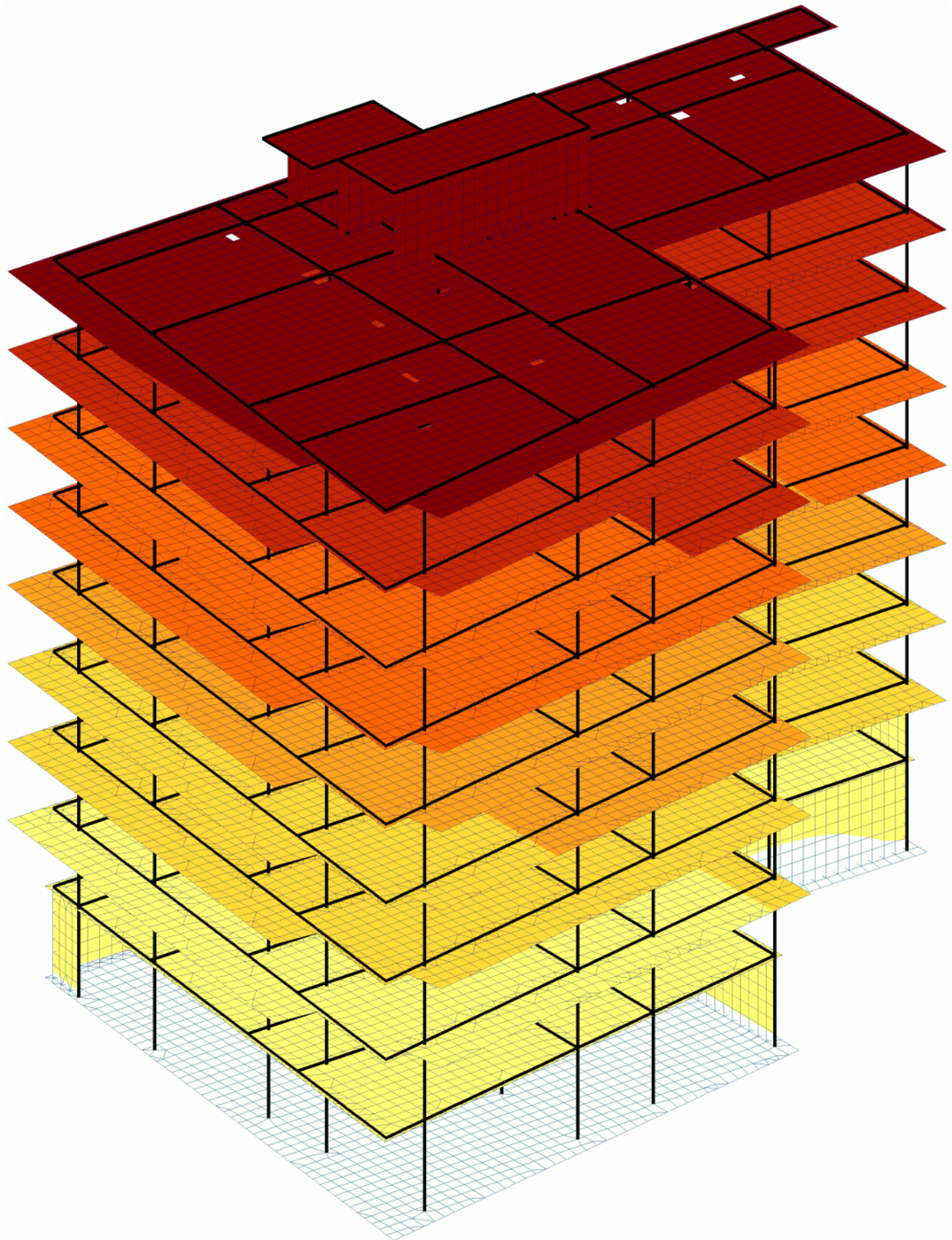

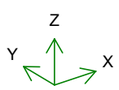

კონსტრუქტორი გ. ცომაია

	МОНОМАХ-САПР версия 2016	Компоновка	Дата: 15.01.24
		Файл: mukhiani.chg	Время: 8:03
		Изополя перемещений по Y	Стр: 1 из 1

-0.0618 -0.0576 -0.0534 -0.0493 -0.0452 -0.0410 -0.0369

Изополя перемещений по Z, м

1: 1.1*По+1.2*Дл+1.2*Кр

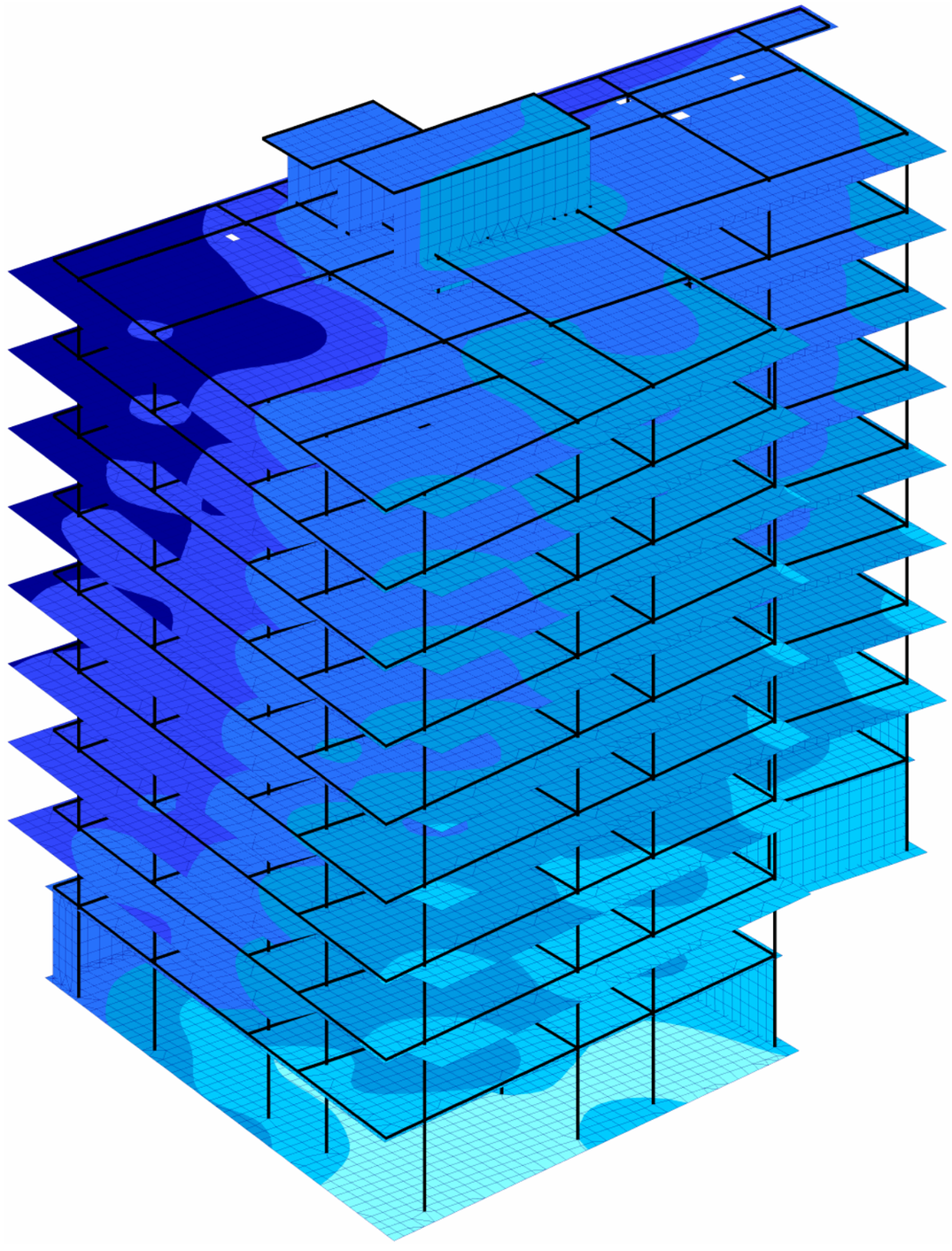

Z
Y X

კონსტრუქტორი გ. ცომაია

	МОНОМАХ-САПР версия 2016	Компоновка	Дата: 15.01.24
		Файл: mukhiani.chg	Время: 8:03
		Изополя перемещений по Z	Стр: 1 из 1

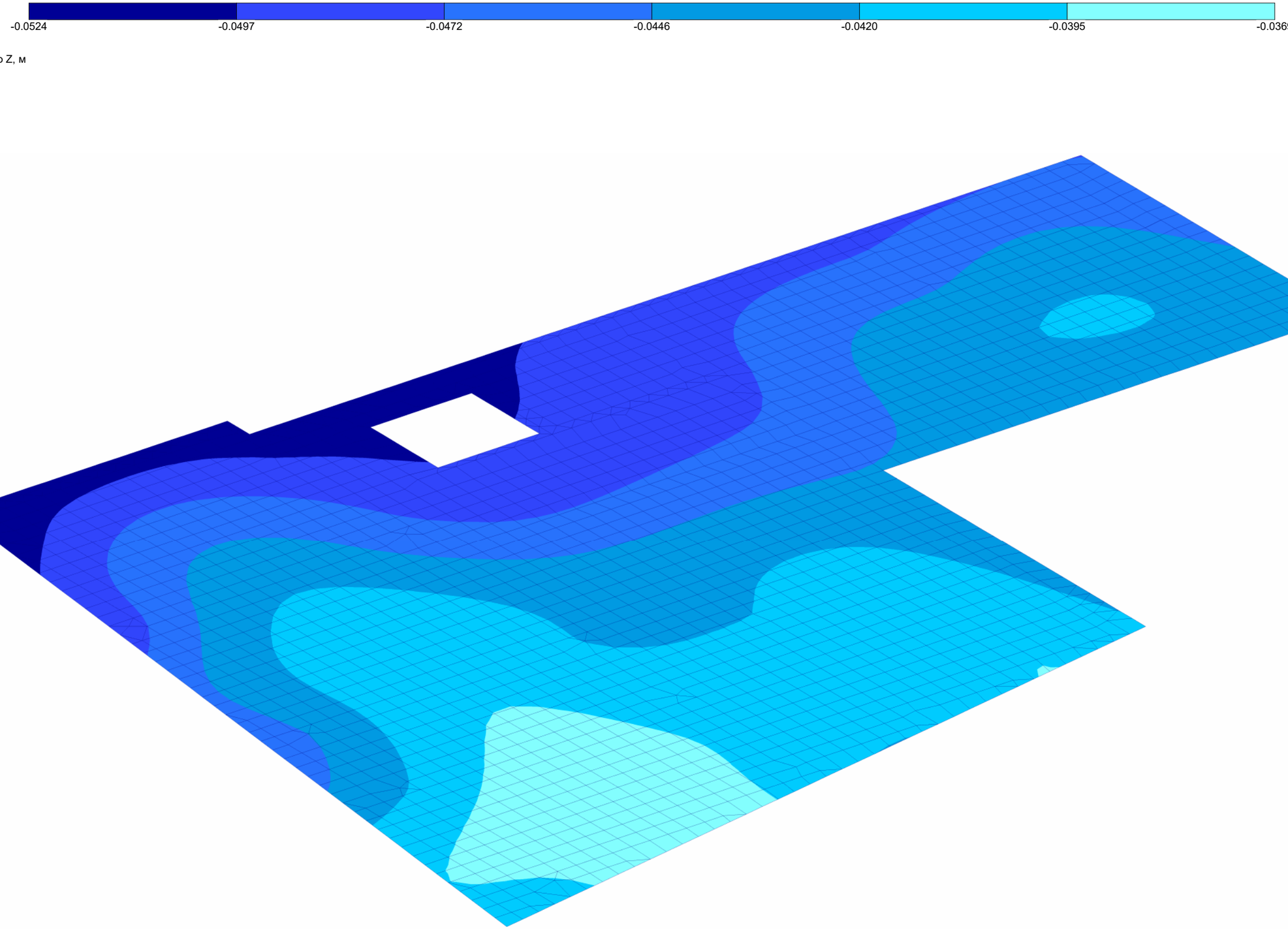

Изополя перемещений по Z, м

1: 1.1*По+1.2*Дл+1.2*Кр

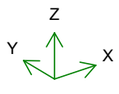

კონსტრუქტორი გ. ცომაია

	МОНОМАХ-САПР версия 2016	Компоновка	Дата: 15.01.24
		Файл: mukhiani.chg	Время: 8:03
		Изополя перемещений по Z	Стр: 1 из 1

-44.4 -39.5 -34.7 -29.9 -25.0 -20.2 -15.4

Мозаика напряжений по Rz, тс/м2

1: 1.1*По+1.2*Дл+1.2*Кр

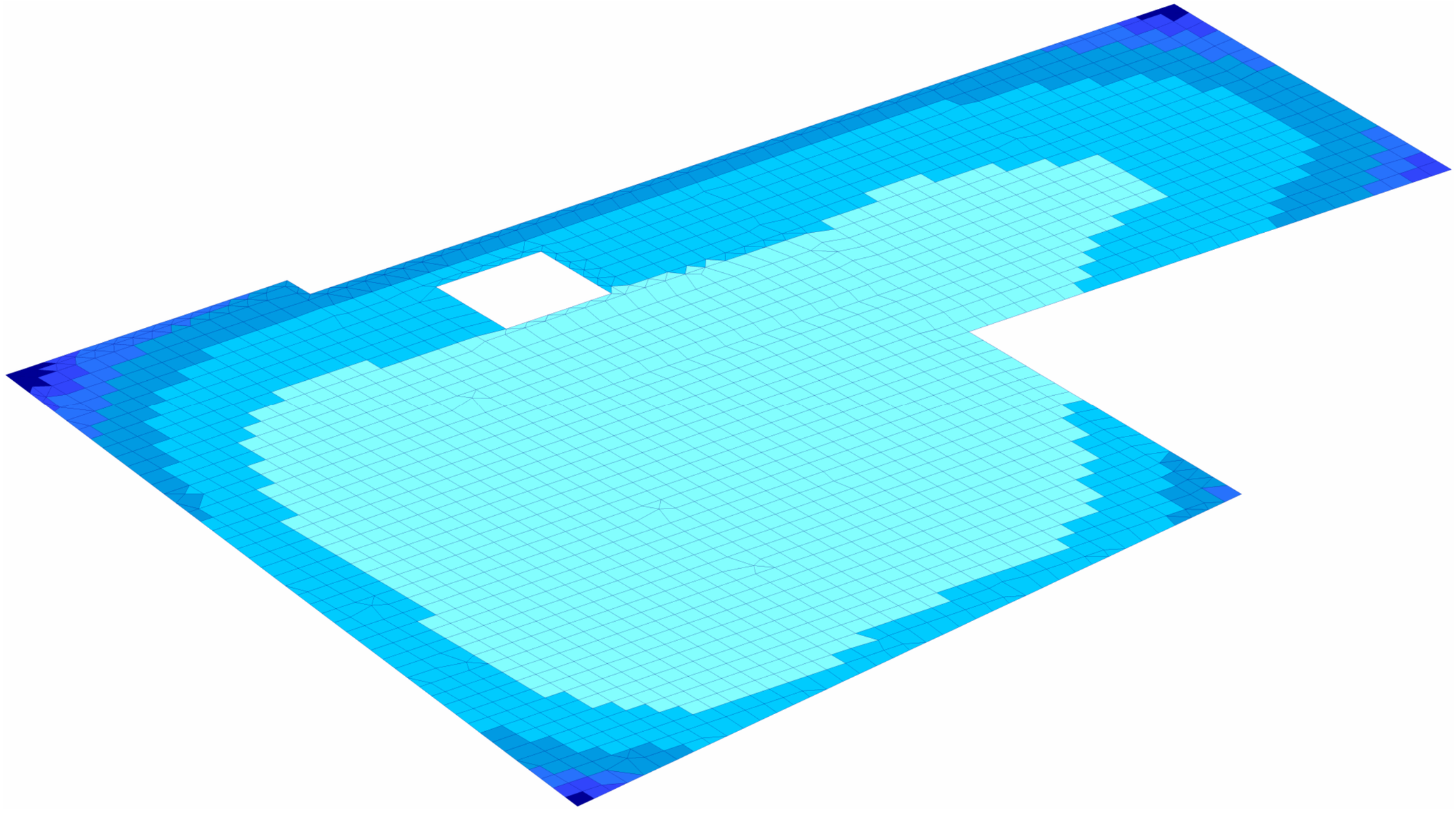

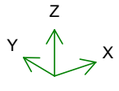

კონსტრუქტორი გ. ცომაია

	МОНОМАХ-САПР версия 2016	Компоновка	Дата: 15.01.24
		Файл: mukhiani.chg	Время: 8:03
		Мозаика напряжений по Rz	Стр: 1 из 1

-3.67e-004 | 3.67e-004 | 0.00611 | 0.0122 | 0.0183 | 0.0244 | 0.0306 | 0.0367

Изополя перемещений по X, м

2: 0.99*По+0.96*Дл+0.6*Кр+1*Се1, дин. - SRSS

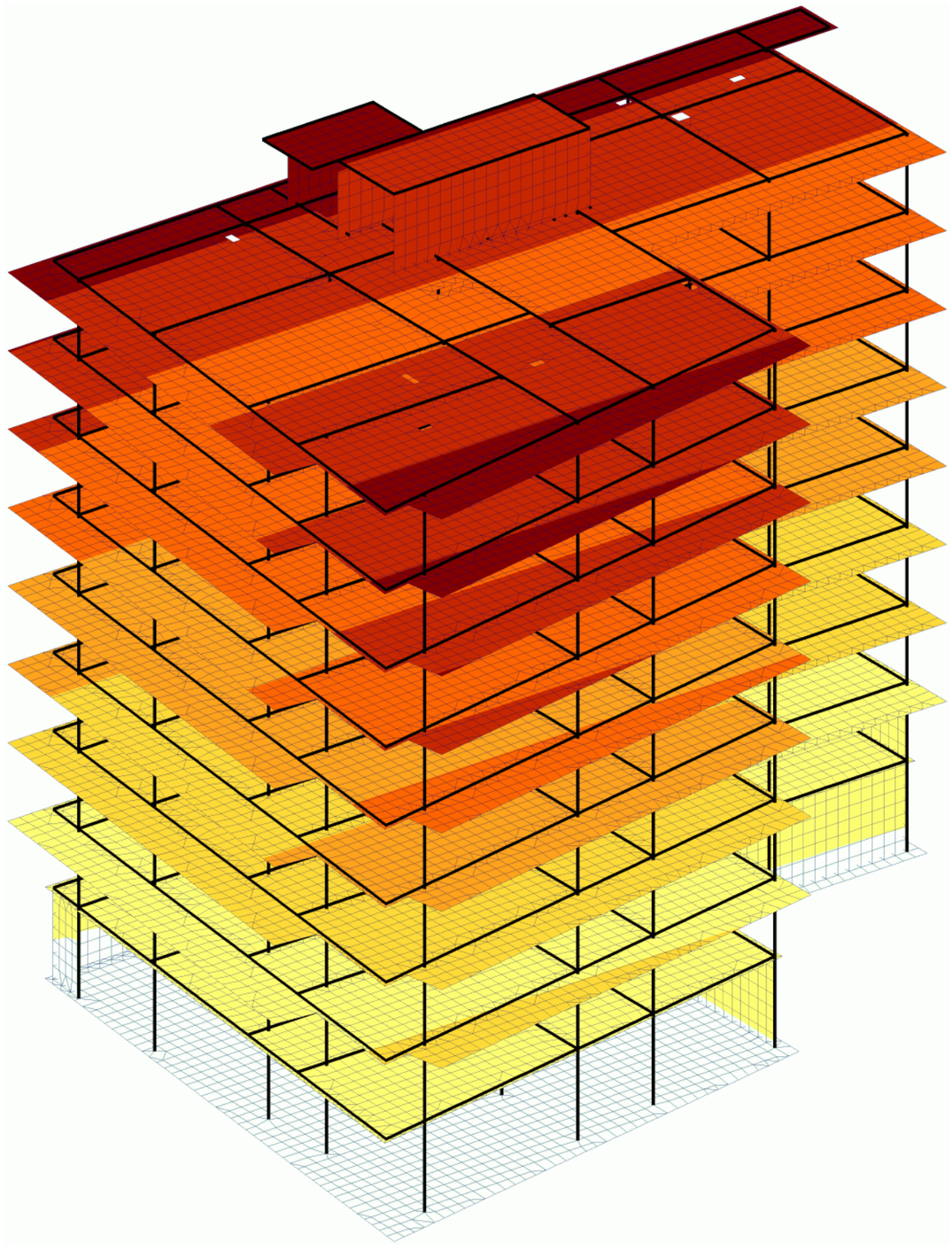

Z
Y X

კონსტრუქტორი გ. ცომაია

	МОНОМАХ-САПР версия 2016	Компоновка	Дата: 15.01.24
		Файл: mukhiani.chg	Время: 8:04
		Изополя перемещений по X	Стр: 1 из 1

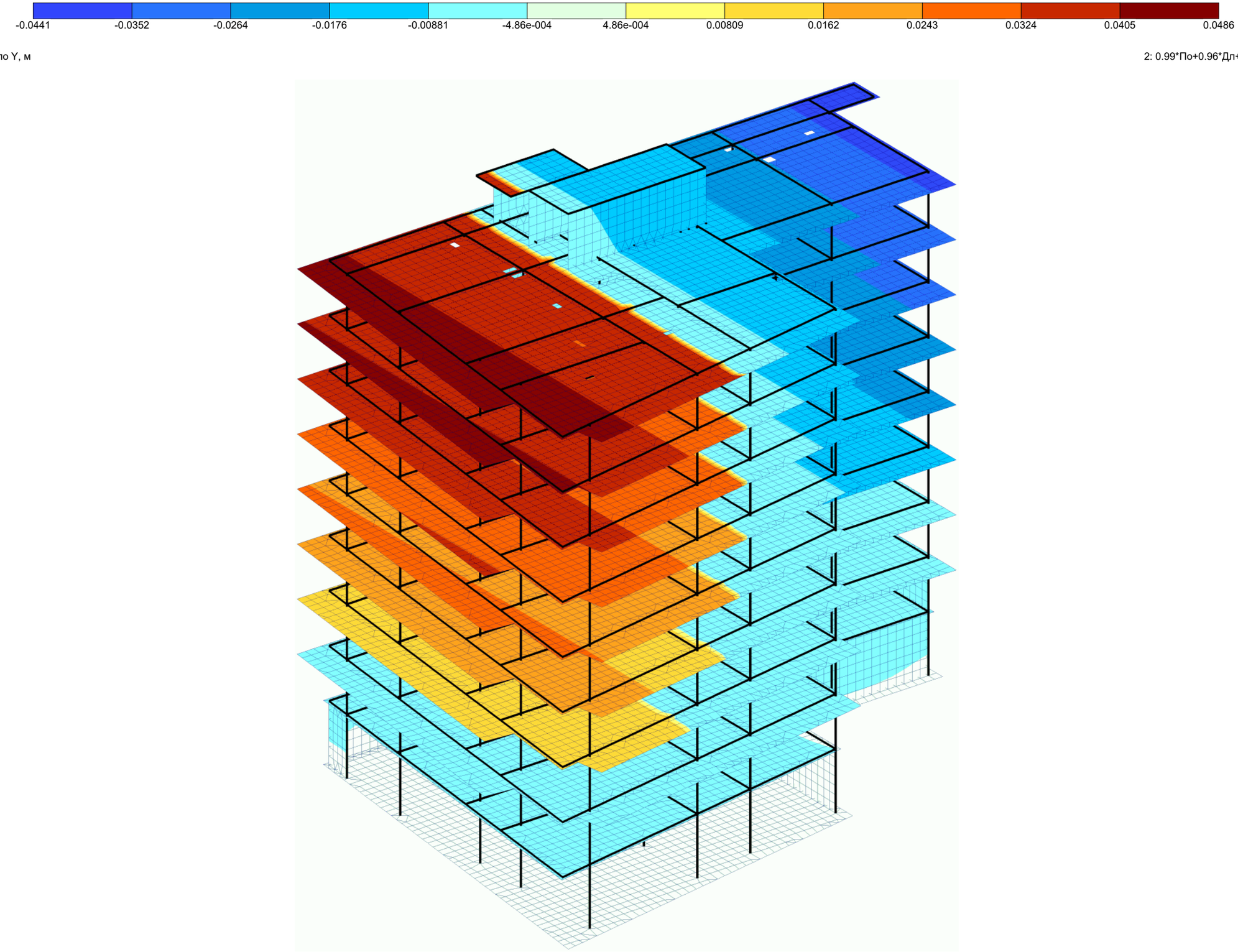

Изополя перемещений по Y, м

2: 0.99*По+0.96*Дл+0.6*Кр+1*Се1, дин. - SRSS

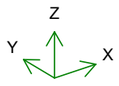

კონსტრუქტორი გ. ცომაია

МОНОМАХ-САПР версия 2016	Компоновка	Дата: 15.01.24	
	Файл: mukhiani.chg	Время: 8:04	
	Изополя перемещений по Y	Стр: 1 из 1	

-0.0458 -0.0382 -0.0305 -0.0229 -0.0153 -0.00763 -4.58e-004 4.58e-004

Изополя перемещений по X, м

3: 0.99*По+0.96*Дл+0.6*Кр-1*Се1, дин. - SRSS

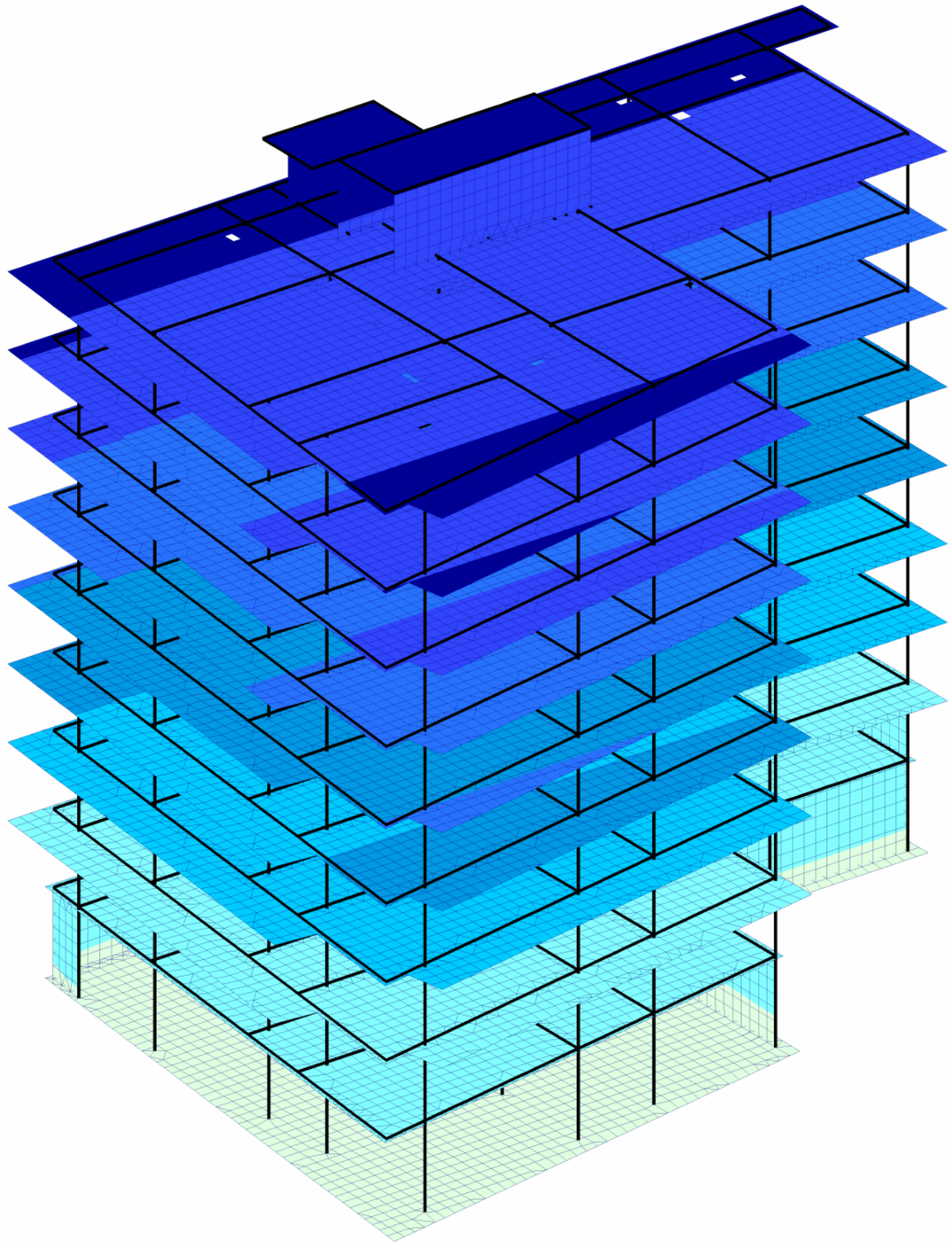

Z
Y X

კონსტრუქტორი გ. ცომაია

	МОНОМАХ-САПР версия 2016	Компоновка	Дата: 15.01.24
		Файл: mukhiani.chg	Время: 8:04
		Изополя перемещений по X	Стр: 1 из 1

-0.0236 | -0.0118 | -7.31e-004 | 7.31e-004 | 0.0122 | 0.0244 | 0.0366 | 0.0487 | 0.0609 | 0.0732

Изополя перемещений по Y, м

3: 0.99*По+0.96*Дл+0.6*Кр-1*Се1, дин. - SRSS

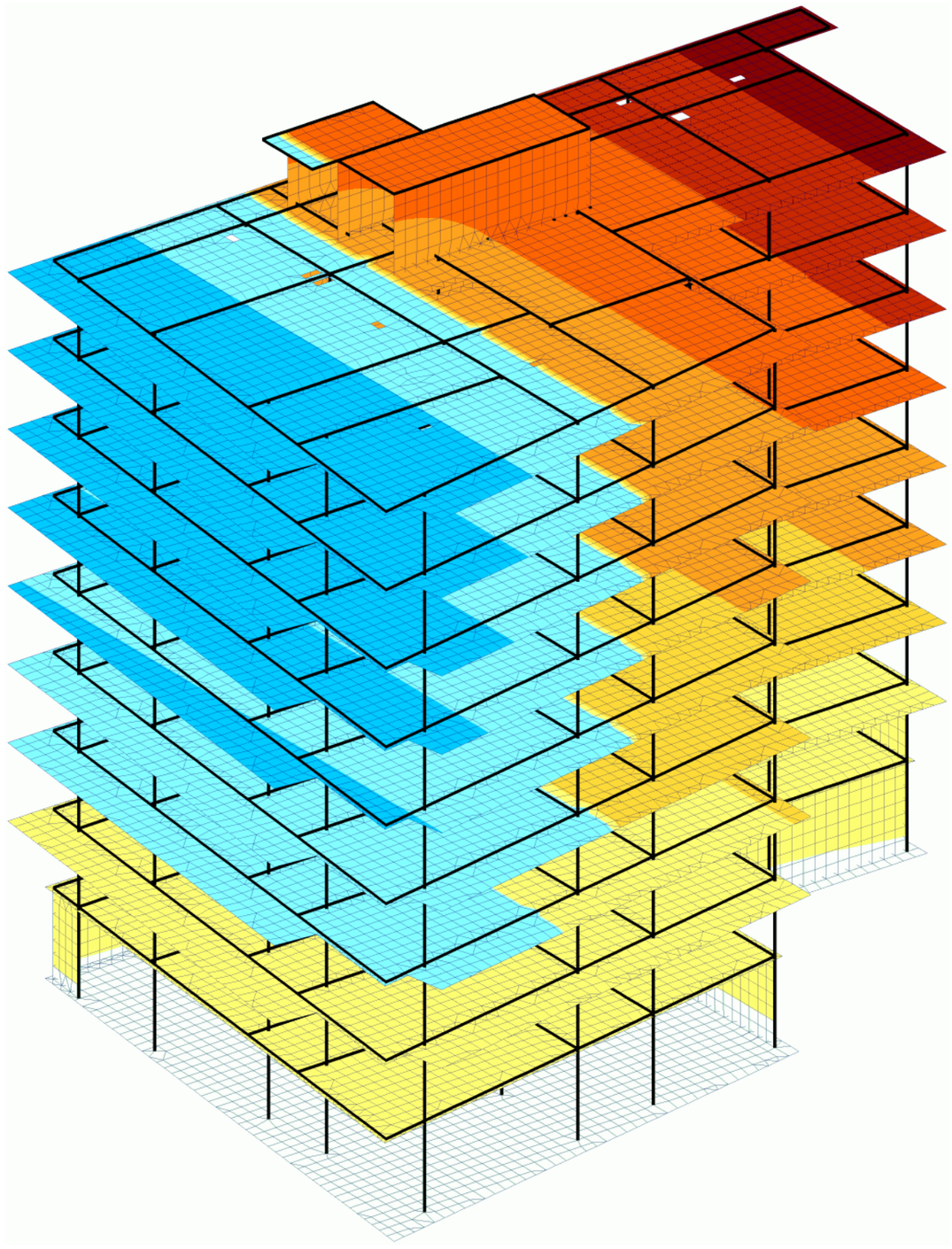

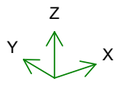

კონსტრუქტორი გ. ცომაია

	МОНОМАХ-САПР версия 2016	Компоновка	Дата: 15.01.24
		Файл: mukhiani.chg	Время: 8:04
		Изополя перемещений по Y	Стр: 1 из 1

-0.0814 -0.0678 -0.0542 -0.0407 -0.0271 -0.0136 -8.13e-004 8.13e-004 0.0145

Изополя перемещений по X, м

4: 0.99*По+0.96*Дл+0.6*Кр+1*Се2, дин. - SRSS

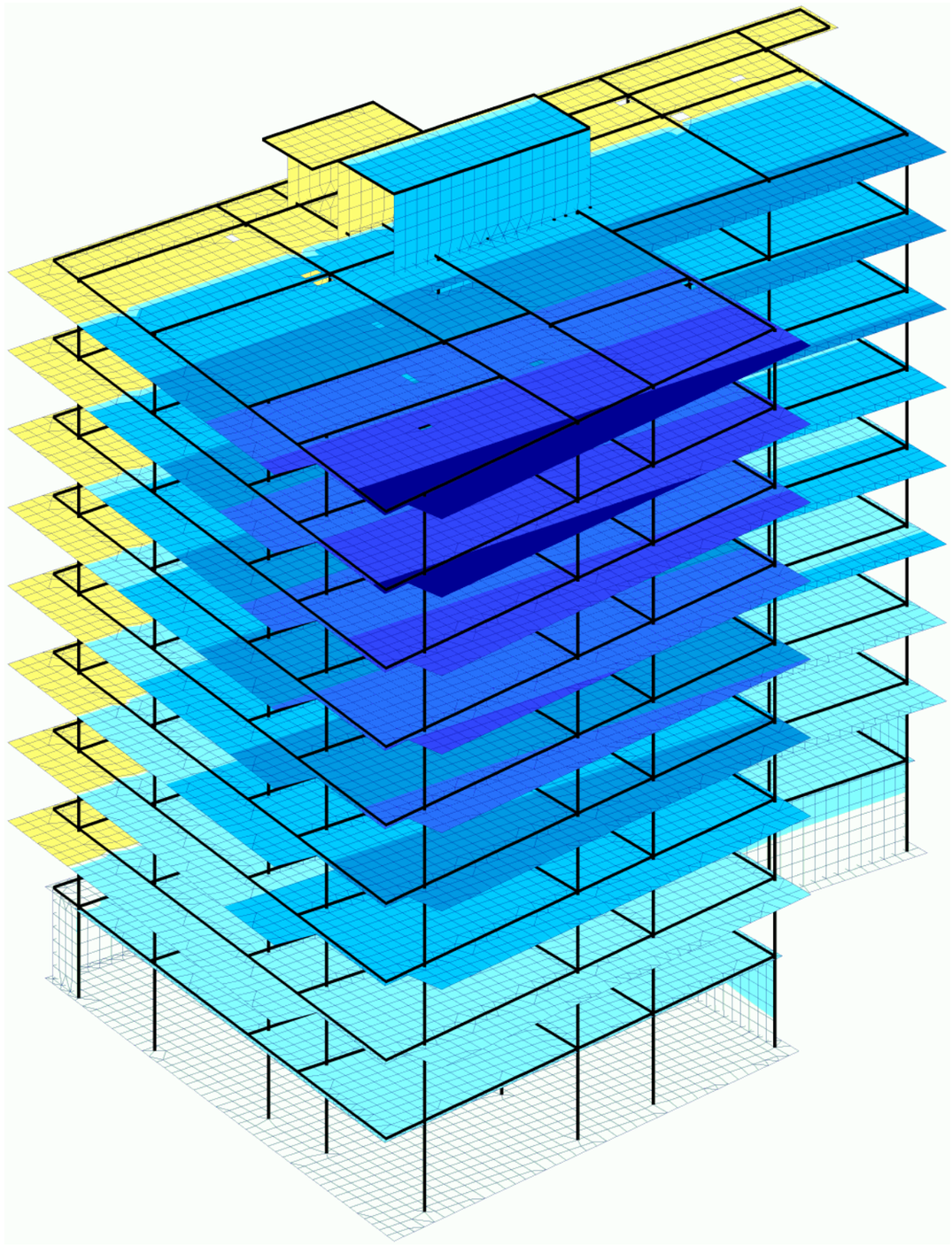

Z
Y X

კონსტრუქტორი გ. ცომაია

	МОНОМАХ-САПР версия 2016	Компоновка	Дата: 15.01.24
		Файл: mukhiani.chg	Время: 8:05
		Изополя перемещений по X	Стр: 1 из 1

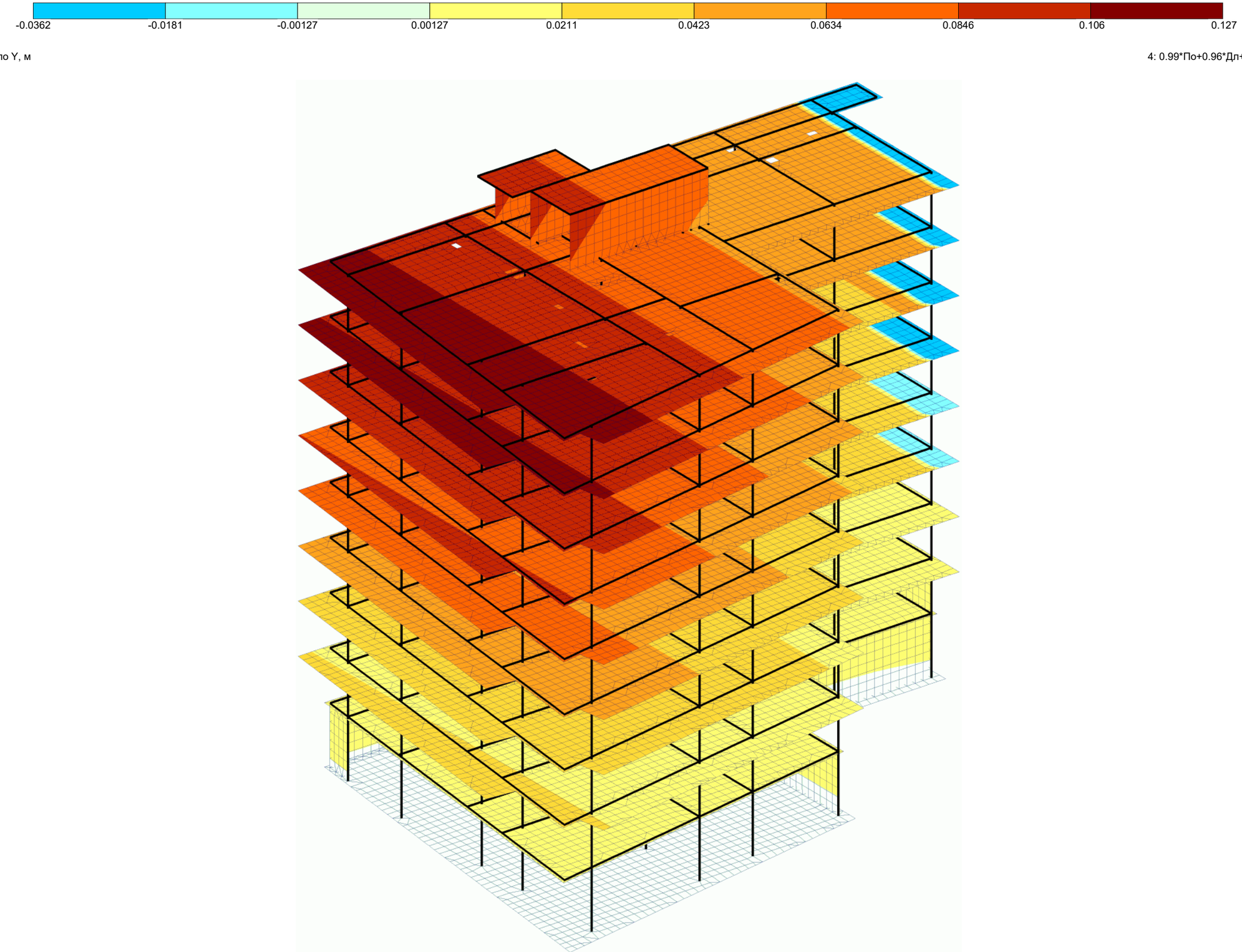

Изополя перемещений по Y, м

4: 0.99*По+0.96*Дл+0.6*Кр+1*Се2, дин. - SRSS

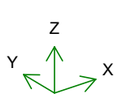

კონსტრუქტორი გ. ცომაია

	МОНОМАХ-САПР версия 2016	Компоновка	Дата: 15.01.24
		Файл: mukhiani.chg	Время: 8:05
		Изополя перемещений по Y	Стр: 1 из 1



Изополя перемещений по X, м

5: 0.99*По+0.96*Дл+0.6*Кр-1*Се2, дин. - SRSS

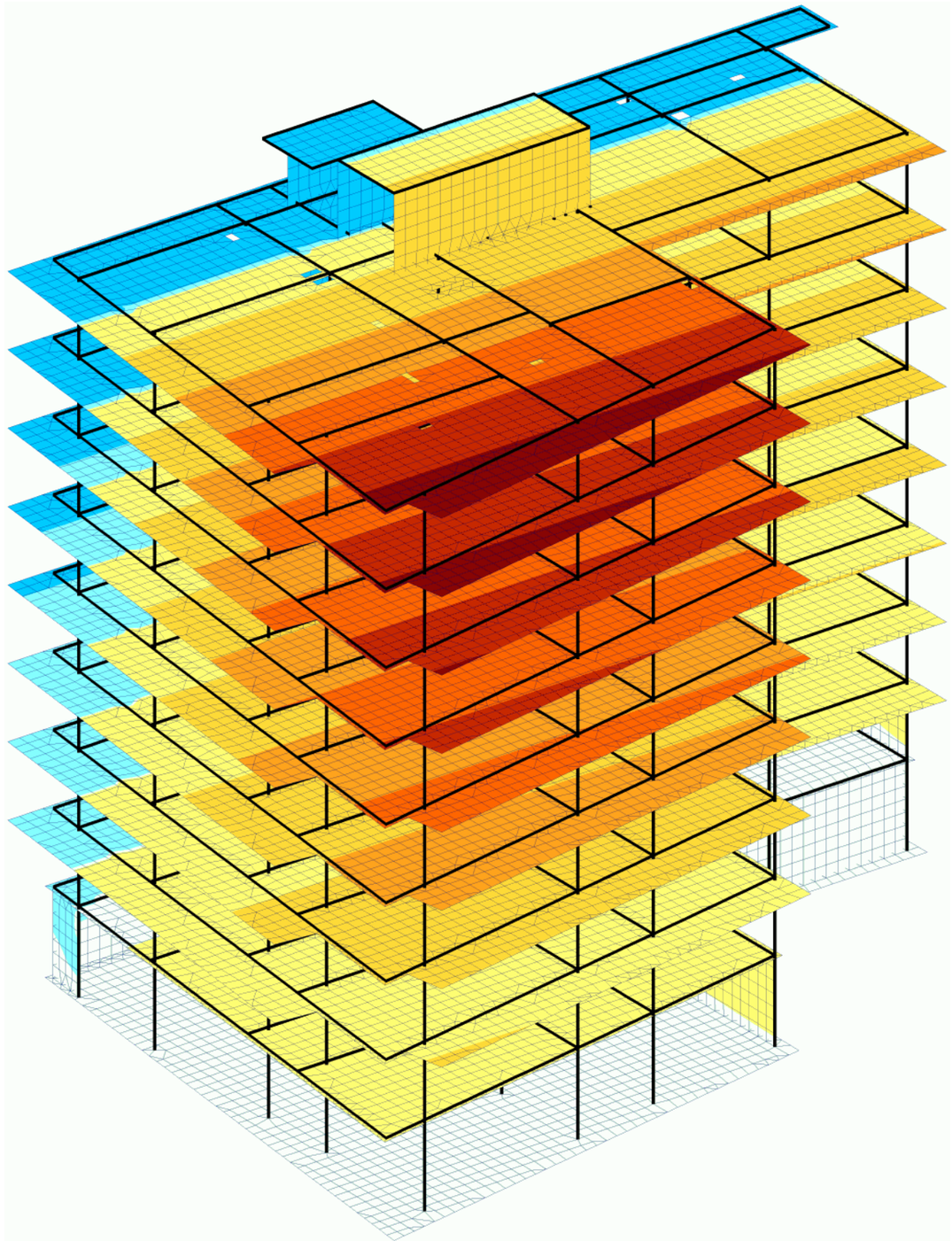

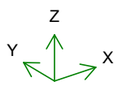

კონსტრუქტორი გ. ცომაია

	МОНОМАХ-САПР версия 2016	Компоновка	Дата: 15.01.24
		Файл: mukhiani.chg	Время: 8:05
		Изополя перемещений по X	Стр: 1 из 1

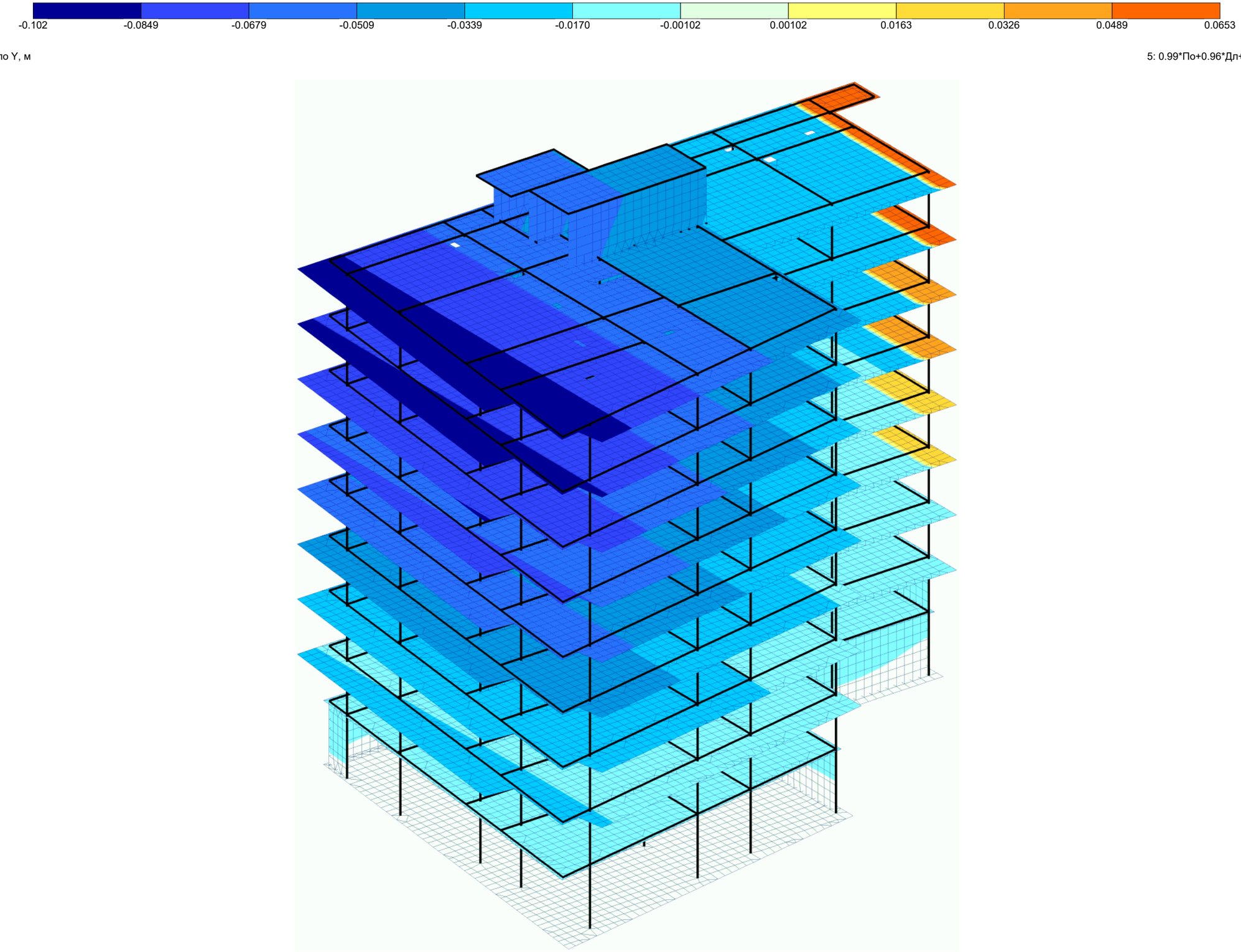

Изополя перемещений по Y, м

5: 0.99*По+0.96*Дл+0.6*Кр-1*Се2, дин. - SRSS

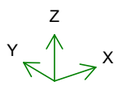

კონსტრუქტორი გ. ცომაია

	МОНОМАХ-САПР версия 2016	Компоновка	Дата: 15.01.24
		Файл: mukhiani.chg	Время: 8:05
		Изополя перемещений по Y	Стр: 1 из 1

Характеристики здания

Отметка планировки	0 м
Отметка верха подколонника	-3 м
Отметка подошвы фундамента	-3.8 м
Схема распределения горизонтальных нагрузок при расчете всего здания	Рамносвязевая

Характеристики грунта

Объемный вес	1.84 т/м3
Угол внутреннего трения	20 °
Сцепление	2.3 тс/м2
Модуль деформации	1300 тс/м2
Коэффициент Пуассона	0.362

Дополнительные параметры расчета жесткости упругого основания грунта

Lyambda	0.5

Материалы

Название	Тип	Модуль упругости, тс/м2	Коэф. Пуасссона	Объемный вес, т/м3	Детали
1. Железобетон	Железобетон	3e+006	0.2	2.5	B25, A500C1, A500C1

Коэффициенты нагрузок

Нагрузки/Коэффициенты	Постоянная	Длительная	Кратко- временная	Ветровая	Сейсмическая
Надежности	1.1	1.2	1.2	1.4	1
1-е основное сочетание	1	1	1	1	0
2-е основное сочетание	1	0.95	0.9	0.9	0
3-е особое сочетание	0.9	0.8	0.5	0	1
Надежности по ответственности	1				

Сейсмика

	Направление
Сейсмика 1	0°
Сейсмика 2	90°

Бальность	8
Категория грунта	II
Ko (табл. 3)	1
KA (табл. 4)	1
K1 (табл. 5)	0.35
KPSI (табл. 6)	1
Поправочный коэффициент	1.5

Суммарные вертикальные нагрузки

Постоянная, тс	Длительная, тс	Кр. времен., тс
Нагрузки на отметке низа стен и колонн 1-го этажа		
6731.718	286.748	1144.973
Собственный вес фундаментных плит и дополнительные нагрузки на них		
1011.946	50.597	101.195

Модальный анализ

Форма	Частота, Гц	Период, с	Сейсмика 1,массы,%	Сейсмика 2,массы,%
1	0.73	1.3729	3.3	49.4
2	1.08	0.9229	20.9	23.1
3	1.31	0.7643	48.1	2.1
4	2.65	0.3768	0.4	4.0
5	4.08	0.2448	0.1	0.0
6	4.44	0.2252	0.2	0.4
7	4.66	0.2145	0.0	5.9
8	4.85	0.2062	0.3	0.1
9	4.88	0.2048	1.8	1.3
10	5.26	0.1901	0.5	2.4
11	5.56	0.1798	0.0	0.1
12	6.04	0.1654	0.1	0.1
13	6.41	0.1561	0.0	0.3
14	6.74	0.1483	4.0	0.5
15	7.34	0.1363	5.2	0.1
16	7.40	0.1351	2.1	0.0
17	7.44	0.1344	0.6	0.0
18	7.90	0.1267	0.3	0.0
19	8.55	0.1170	0.0	0.1
20	8.63	0.1158	0.1	1.2
21	9.32	0.1073	0.2	1.3
Сумма			88.3	92.4

Сочетания загружений

1: 1.1*По+1.2*Дл+1.2*Кр
2: 0.99*По+0.96*Дл+0.6*Кр+1*Се1, дин. - SRSS
3: 0.99*По+0.96*Дл+0.6*Кр-1*Се1, дин. - SRSS
4: 0.99*По+0.96*Дл+0.6*Кр+1*Се2, дин. - SRSS
5: 0.99*По+0.96*Дл+0.6*Кр-1*Се2, дин. - SRSS

Перекосы этажей

N	Высота(м)	Загружение	Форма/ комбинация	Перекос	1 / Перекос
Этаж №1, H=3.5 м, отм. верха +0.500					
1	3.5	Сочетание 1		0.000503	1.99e+003
		Сочетание 2		0.00102	976
		Сочетание 3		0.0014	714
		Сочетание 4		0.00279	358
		Сочетание 5		0.00236	424
Этаж №2, H=3 м, отм. верха +3.500					
2	3	Сочетание 1		0.000586	1.71e+003
		Сочетание 2		0.00193	519
		Сочетание 3		0.00213	470
		Сочетание 4		0.00485	206
		Сочетание 5		0.00413	242
Этаж №3, H=3 м, отм. верха +6.500					
3	3	Сочетание 1		0.000659	1.52e+003
		Сочетание 2		0.00259	386
		Сочетание 3		0.00345	290
		Сочетание 4		0.00604	166
		Сочетание 5		0.00515	194
Этаж №4, H=3 м, отм. верха +9.500					
4	3	Сочетание 1		0.000637	1.57e+003
		Сочетание 2		0.00288	347
		Сочетание 3		0.00359	278

კონსტრუქტორი გ. ცომაია

N	Высота(м)	Загружение	Форма/ комбинация	Перекос	1 / Перекос
		Сочетание 4		0.00643	155
		Сочетание 5		0.00549	182
Этаж №5, H=3 м, отм. верха +12.500					
5	3	Сочетание 1		0.000628	1.59e+003
		Сочетание 2		0.00286	350
		Сочетание 3		0.00347	289
		Сочетание 4		0.00629	159
		Сочетание 5		0.00529	189
Этаж №6, H=3 м, отм. верха +15.500					
6	3	Сочетание 1		0.00063	1.59e+003
		Сочетание 2		0.00269	371
		Сочетание 3		0.00334	299
		Сочетание 4		0.00586	171
		Сочетание 5		0.00481	208
Этаж №7, H=3 м, отм. верха +18.500					
7	3	Сочетание 1		0.000634	1.58e+003
		Сочетание 2		0.00217	460
		Сочетание 3		0.00316	317
		Сочетание 4		0.00528	189
		Сочетание 5		0.0042	238
Этаж №8, H=3 м, отм. верха +21.500					
8	3	Сочетание 1		0.00064	1.56e+003
		Сочетание 2		0.00193	517
		Сочетание 3		0.00292	342
		Сочетание 4		0.00458	218
		Сочетание 5		0.00348	287
Этаж №9, H=3 м, отм. верха +24.500					
9	3	Сочетание 1		0.000686	1.46e+003
		Сочетание 2		0.00173	578
		Сочетание 3		0.00269	372
		Сочетание 4		0.00365	274
		Сочетание 5		0.00251	398
Этаж №10, H=3 м, отм. верха +27.500					
10	3	Сочетание 1		0.000653	1.53e+003
		Сочетание 2		0.00114	877
		Сочетание 3		0.00207	482
		Сочетание 4		0.00287	348
		Сочетание 5		0.00181	551

Колонны

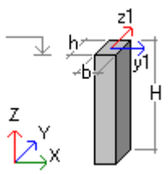

b - размер стороны сечения колонны
h - размер стороны сечения колонны
H - высота колонны

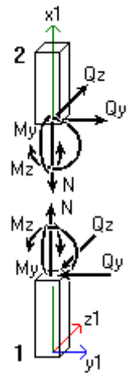

Обозначение	Размер	Описание	Положительный знак усилия определяет :
N	тс	Осевое усилие	Растяжение
My	тс * м	Изгибающий момент относительно оси Y1	Растяжение нижнего (относительно оси Z1) волокна
Qz	тс	Перерезывающая сила вдоль оси Z1	Направление оси Z1 для сечения, принадлежащего 2-й части
Mz	тс * м	Изгибающий момент относительно оси Z1	Растяжение верхнего (относительно оси Y1) волокна
Qy	тс	Перерезывающая сила вдоль оси Y1	Направление оси Y1 для сечения, принадлежащего 2-й части

a - положение относительно низа колонны

N	Загружение	Форма/ комбинация	a(м)	N(тс)	Qz(тс)	My(тс*м)	Qy(тс)	Mz(тс*м)
Этаж N1 Колонна N1 Прямоугольник b=0.6 h=0.4м, H=3.5м, 1. Железобетон, μ=0.64%								
1_1	Сочетание 1		0	-203.367	17.523	-12.548	-10.665	-26.194
			3.5	-241.107	-6.847	-5.645	-7.784	4.919
	Сочетание 2		0	-104.89	1.51	-2.693	-7.434	-18.892
			3.5	-176.348	-8.677	-6.423	-1.954	-2.578
	Сочетание 3		0	-238.424	28.655	-18.803	-10.658	-25.303
			3.5	-227.243	-2.104	-2.625	-11.668	11.831
	Сочетание 4		0	-128.092	-5.139	1.32	-5.725	-15.208
			3.5	-259.892	-11.683	-7.595	-2.561	-1.266
	Сочетание 5		0	-215.221	35.304	-22.816	-12.367	-28.986
			3.5	-143.699	0.903	-1.452	-11.061	10.519
Этаж N1 Колонна N2 Прямоугольник b=0.4 h=0.6м, H=3.5м, 1. Железобетон, μ=0.63%								
1_2	Сочетание 1		0	-204.486	24.763	-18.551	10.344	11.744
			3.5	-190.905	-2.643	-5.04	1.541	-1.528
	Сочетание 2		0	-101.824	29.477	-21.471	1.534	1.75
			3.5	-29.738	8.688	4.493	-1.648	2.102
	Сочетание 3		0	-242.535	12.597	-9.987	16.059	18.202
			3.5	-290.527	-12.196	-12.331	4.71	-5.173
	Сочетание 4		0	-122.842	2.506	-2.374	13.335	14.955
			3.5	-123.225	-10.237	-9.864	5.197	-5.689
	Сочетание 5		0	-221.516	39.567	-29.084	4.259	4.997
			3.5	-197.04	6.73	2.027	-2.135	2.618
Этаж N1 Колонна N3 Прямоугольник b=0.4 h=0.6м, H=3.5м, 1. Железобетон, μ=0.50%								
1_3	Сочетание 1		0	-130.721	-4.013	4.986	-0.928	-2.055
			3.5	-128.411	-4.013	-9.059	-0.928	1.194

კონსტრუქტორი გ. ცომაია

N	Загружение	Форма/ комбинация	a(м)	N(тс)	Qz(тс)	My(тс*м)	Qy(тс)	Mz(тс*м)
	Сочетание 2		0	-166.37	-13.262	21.819	-0.368	-1.21
			3.5	-164.292	-13.262	-24.604	-0.368	-0.162
	Сочетание 3		0	-55.622	6.56	-13.543	-1.251	-2.329
			3.5	-53.543	6.56	9.422	-1.251	2.289
	Сочетание 4		0	-188.834	-8.079	12.373	-1.113	-2.714
			3.5	-186.755	-8.079	-15.915	-1.113	1.393
	Сочетание 5		0	-33.159	1.377	-4.097	-0.505	-0.825
			3.5	-31.08	1.377	0.734	-0.505	0.734
Этаж N1 Колонна N4 Прямоугольник b=0.4 h=0.6м, H=3.5м, 1. Железобетон, μ=0.50%								
1_4	Сочетание 1		0	-88.185	-0.868	3.148	-0.772	-2.713
			3.5	-85.875	-0.868	0.109	-0.772	-0.013
	Сочетание 2		0	-144.157	-6.701	14.263	-0.05	-1.665
			3.5	-142.078	-6.701	-9.24	-0.05	-1.645
	Сочетание 3		0	-5.16	5.44	-9.315	-1.379	-3.067
			3.5	-3.081	5.44	9.773	-1.379	1.913
	Сочетание 4		0	-150.385	2.98	-3.435	-0.21	-1.697
			3.5	-148.306	2.98	7.23	-0.21	-1.136
	Сочетание 5		0	1.068	-4.241	8.382	-1.218	-3.035
			3.5	3.147	-4.241	-6.697	-1.218	1.404
Этаж N1 Колонна N5 Прямоугольник b=0.4 h=0.6м, H=3.5м, 1. Железобетон, μ=0.50%								
1_5	Сочетание 1		0	-212.433	2.289	-8.865	-0.262	-0.563
			3.5	-210.123	2.289	-0.855	-0.262	0.356
	Сочетание 2		0	-134.388	3.146	-9.994	-0.764	-2.316
			3.5	-132.309	3.146	1.14	-0.764	0.013
	Сочетание 3		0	-223.879	0.955	-5.387	0.337	1.391
			3.5	-221.8	0.955	-2.169	0.337	0.555
	Сочетание 4		0	-134.3	3.206	-9.808	-0.072	-0.974
			3.5	-132.221	3.206	1.633	-0.072	-0.269
	Сочетание 5		0	-223.967	0.895	-5.573	-0.355	0.049
			3.5	-221.888	0.895	-2.662	-0.355	0.838
Этаж N1 Колонна N6 Прямоугольник b=0.4 h=0.6м, H=3.5м, 1. Железобетон, μ=1.15%								
1_6	Сочетание 1		0	-353.12	5.663	-14.773	-0.782	-1.55
			3.5	-350.811	5.663	5.047	-0.782	1.188
	Сочетание 2		0	-331.306	4.286	-13.749	-2.206	-5.177
			3.5	-329.227	4.286	6.802	-2.206	2.558
	Сочетание 3		0	-257.149	5.739	-11.73	0.932	2.626
			3.5	-255.07	5.739	2.809	0.932	-0.648
	Сочетание 4		0	-312.013	4.027	-10.565	0.14	0.311
			3.5	-309.934	4.027	3.171	0.14	-0.304
	Сочетание 5		0	-276.443	5.999	-14.913	-1.415	-2.862
			3.5	-274.364	5.999	6.439	-1.415	2.214
Этаж N1 Колонна N7 Прямоугольник b=0.4 h=0.6м, H=3.5м, 1. Железобетон, μ=0.50%								
1_7	Сочетание 1		0	-36.825	-4.872	1.015	6.12	7.709
			3.5	-78.547	0.267	-0.98	-0.037	-0.357
	Сочетание 2		0	-45.988	2.573	-2.991	6.646	8.481
			3.5	-113.485	-2.001	-1.663	3.018	-3.964
	Сочетание 3		0	-16.673	-10.919	4.771	3.949	4.752
			3.5	-20.591	2.532	0.048	-3.079	3.254
	Сочетание 4		0	-15.741	0.027	-1.246	3.87	8.559
			3.5	-14.475	-3.882	-2.754	-2.535	-3.161
	Сочетание 5		0	-46.921	-8.373	3.027	6.725	4.673
			3.5	-119.601	4.414	1.139	2.473	2.451
Этаж N1 Колонна N8 Прямоугольник b=0.4 h=0.6м, H=3.5м, 1. Железобетон, μ=0.50%								

N	Загружение	Форма/ комбинация	a(м)	N(тс)	Qz(тс)	My(тс*м)	Qy(тс)	Mz(тс*м)
1_8	Сочетание 1		0	-54.336	2.872	-1.911	8.41	12.379
			3.5	-61.454	5.79	3.235	-2.615	1.497
	Сочетание 2		0	-62.838	3.955	-2.466	9.421	13.818
			3.5	-67.555	8.418	5.211	-0.742	-2.686
	Сочетание 3		0	-29.145	1.048	-0.839	5.508	7.675
			3.5	-36.2	1.614	0.407	-3.872	5.059
	Сочетание 4		0	-58.45	-1.842	0.704	8.931	13.211
			3.5	-60.572	-1.142	-1.131	-1.041	-1.368
	Сочетание 5		0	-33.533	6.844	-4.009	5.998	8.281
			3.5	-43.183	11.175	6.75	-3.573	3.741
Этаж N1 Колонна N9 Прямоугольник b=0.4 h=0.6м, H=3.5м, 1. Железобетон, μ=0.91%								
1_9	Сочетание 1		0	18.159	-7.382	6.82	6.96	5.021
			3.5	-52.304	-2.904	-1.009	4.315	-2.734
	Сочетание 2		0	5.889	-12.611	10.168	1	6.837
			3.5	-86.858	-4.478	-2.311	11.131	-7.217
	Сочетание 3		0	24.736	0.237	1.277	10.842	1.68
			3.5	-1.147	-0.346	0.617	-3.927	2.62
	Сочетание 4		0	25.711	0	1.693	12.726	7.846
			3.5	-0.782	-5.304	-2.854	1.904	-3.476
	Сочетание 5		0	4.914	-12.374	9.752	-0.884	0.671
			3.5	-87.223	0.48	1.16	5.299	-1.122
Этаж N1 Колонна N10 Прямоугольник b=0.6 h=0.4м, H=3.5м, 1. Железобетон, μ=0.50%								
1_10	Сочетание 1		0	-58.294	-4.68	10.577	-4.668	-2.602
			3.5	-163.818	-3.107	0.613	-0.92	0.468
	Сочетание 2		0	-62.467	-5.227	11.624	-25.708	-13.967
			3.5	-162.488	-3.752	-0.707	7.638	-5.046
	Сочетание 3		0	-35.037	-3.202	6.688	17.826	9.574
			3.5	-109.743	-1.464	1.19	-9.16	5.82
	Сочетание 4		0	-42.757	-5.229	12.378	19.836	10.624
			3.5	-115.629	-3.44	-0.669	-3.243	2.306
	Сочетание 5		0	-54.747	-3.2	5.934	-27.718	-15.016
			3.5	-156.602	-1.776	1.153	1.72	-1.531
Этаж N1 Колонна N11 Прямоугольник b=0.4 h=0.4м, H=3.5м, 1. Железобетон, μ=0.50%								
1_11	Сочетание 1		0	-35.533	1.816	-4.988	2.681	1.607
			3.5	-62.197	2.597	2.532	2.404	-1.041
	Сочетание 2		0	-49.524	0.393	-1.66	8.698	3.999
			3.5	-93.388	-0.423	-0.144	4.318	-2.245
	Сочетание 3		0	-9.555	2.785	-6.901	-4.092	-1.247
			3.5	-10.117	5.066	4.753	-0.286	0.501
	Сочетание 4		0	-8.408	-1.661	3.756	-1.516	-0.136
			3.5	-12.129	-6.088	-4.554	1.133	-0.248
	Сочетание 5		0	-50.67	4.84	-12.316	6.122	2.887
			3.5	-91.377	10.731	9.163	2.899	-1.496
Этаж N1 Колонна N12 Прямоугольник b=0.4 h=0.4м, H=3.5м, 1. Железобетон, μ=1.63%								
1_12	Сочетание 1		0	-33.853	7.966	-6.205	-5.158	-3.593
			3.5	-33.971	6.428	4.864	1.73	-0.662
	Сочетание 2		0	-77.754	17.067	-13.503	-8.276	-5.684
			3.5	-86.704	11.568	9.215	-8.91	4.73
	Сочетание 3		0	21.89	-3.721	3.101	-0.126	-0.23
			3.5	30.948	-0.575	-0.942	12.081	-5.952
	Сочетание 4		0	41.754	-3.828	3.96	2.117	1.016
			3.5	43.73	-3.274	-2.512	10.742	-5.13

კონსტრუქტორი გ. ცომაია

N	Загружение	Форма/ комбинация	a(м)	N(тс)	Qz(тс)	My(тс*м)	Qy(тс)	Mz(тс*м)
	Сочетание 5		0	-97.619	17.174	-14.362	-10.52	-6.929
			3.5	-99.486	14.267	10.784	-7.572	3.908
Этаж N1	Колонна N13	Прямоугольник b=0.4 h=0.4м, H=3.5м, 1. Железобетон,		μ=0.58%				
1_13	Сочетание 1		0	-23.289	-3.502	2.136	-11.847	-6.738
			3.5	-38.266	1.276	0.782	-0.696	0.203
	Сочетание 2		0	-32.701	-9.446	6.657	-6.926	-7.446
			3.5	-68.954	5.335	2.26	11.208	-5.859
	Сочетание 3		0	-6.398	3.741	-3.225	-13.297	-4.015
			3.5	3.846	-3.089	-0.825	-12.487	6.26
	Сочетание 4		0	-35.842	1.008	-1.145	-6.957	-3.961
			3.5	-76.443	3.467	3.188	5.665	-3.168
	Сочетание 5		0	-3.257	-6.713	4.576	-13.266	-7.5
			3.5	11.335	-1.222	-1.753	-6.945	3.57
Этаж N1	Колонна N14	Прямоугольник b=0.6 h=0.4м, H=3.5м, 1. Железобетон,		μ=2.31%				
1_14	Сочетание 1		0	-407.918	1.656	-1.106	-8.401	-27.394
			3.5	-405.608	1.656	4.691	-8.401	2.008
	Сочетание 2		0	-303.559	5.229	-8.777	-13.256	-37.248
			3.5	-301.48	5.229	9.683	-13.256	9.409
	Сочетание 3		0	-373.152	-2.868	7.637	-1.393	-8.994
			3.5	-371.073	-2.868	-2.557	-1.393	-4.378
	Сочетание 4		0	-398.154	-9.055	22.972	-3.979	-13.335
			3.5	-396.075	-9.055	-8.773	-3.979	0.08
	Сочетание 5		0	-278.557	11.416	-24.111	-10.67	-32.906
			3.5	-276.478	11.416	15.898	-10.67	4.951
Этаж N1	Колонна N15	Прямоугольник b=0.4 h=0.6м, H=3.5м, 1. Железобетон,		μ=2.17%				
1_15	Сочетание 1		0	-382.178	2.96	-1.721	0.675	4.52
			3.5	-379.868	2.96	8.638	0.675	2.158
	Сочетание 2		0	-284.662	9.405	-16.366	-4	-5.536
			3.5	-282.583	9.405	16.635	-4	8.479
	Сочетание 3		0	-346.816	-4.982	14.251	5.455	13.446
			3.5	-344.737	-4.982	-3.267	5.455	-5.662
	Сочетание 4		0	-382.415	-13.805	35.614	4.214	11.328
			3.5	-380.336	-13.805	-12.796	4.214	-3.429
	Сочетание 5		0	-249.063	18.228	-37.729	-2.759	-3.418
			3.5	-246.984	18.228	26.164	-2.759	6.246
Этаж N1	Колонна N16	Прямоугольник b=0.4 h=0.6м, H=3.5м, 1. Железобетон,		μ=0.50%				
1_16	Сочетание 1		0	-45.282	-4.004	2.064	3.88	8.93
			3.5	-121.514	1.747	1.046	2.785	0.717
	Сочетание 2		0	-46.097	13.235	-7.243	1.996	3.098
			3.5	-121.028	-4.584	-3.061	0.724	2.14
	Сочетание 3		0	-29.788	-20.561	11.037	5.089	12.424
			3.5	-82.476	7.787	4.989	4.008	-1.531
	Сочетание 4		0	-24.142	-23.969	12.924	2.127	12.132
			3.5	-78.386	13.14	8.409	0.86	-1.018
	Сочетание 5		0	-51.743	16.643	-9.13	4.959	3.39
			3.5	-125.117	-9.937	-6.481	3.871	1.627
Этаж N1	Колонна N17	Прямоугольник b=0.6 h=0.4м, H=3.5м, 1. Железобетон,		μ=1.16%				
1_17	Сочетание 1		0	-341.577	0.87	-1.781	1.309	-1.027
			3.5	-339.267	0.87	1.264	1.309	-5.609
	Сочетание 2		0	-297.78	4.169	-8.496	-4.951	-14.275
			3.5	-295.701	4.169	6.103	-4.951	3.185
	Сочетание 3		0	-266.255	-2.812	5.735	7.023	12.674
			3.5	-264.176	-2.812	-4.114	7.023	-12.037

N	Загружение	Форма/ комбинация	a(м)	N(тс)	Qz(тс)	My(тс*м)	Qy(тс)	Mz(тс*м)
	Сочетание 4		0	-247.388	-6.129	12.979	5.292	10.332
			3.5	-245.309	-6.129	-8.48	5.292	-8.31
	Сочетание 5		0	-316.647	7.486	-15.739	-3.22	-11.933
			3.5	-314.568	7.486	10.469	-3.22	-0.543
Этаж N1	Колонна N18	Прямоугольник b=0.6 h=0.4м, H=3.5м, 1. Железобетон,		μ=1.32%				
1_18	Сочетание 1		0	-336.502	-0.518	0.023	1.3	8.59
			3.5	-334.192	-0.518	-1.789	1.3	4.04
	Сочетание 2		0	-251.997	3.444	-7.263	-6.644	-10.344
			3.5	-249.918	3.444	4.802	-6.644	13.318
	Сочетание 3		0	-303.359	-4.516	7.788	9.244	25.065
			3.5	-301.28	-4.516	-8.032	9.244	-7.697
	Сочетание 4		0	-228.894	-9.335	17.536	6.895	22.184
			3.5	-226.815	-9.335	-15.141	6.895	-2.422
	Сочетание 5		0	-326.461	8.262	-17.011	-4.295	-7.464
			3.5	-324.382	8.262	11.911	-4.295	8.043
Этаж N1	Колонна N19	Прямоугольник b=0.6 h=0.4м, H=3.5м, 1. Железобетон,		μ=2.24%				
1_19	Сочетание 1		0	-397.338	3.223	-8.588	-6.163	-19.739
			3.5	-395.028	3.223	2.694	-6.163	1.831
	Сочетание 2		0	-293.934	6.749	-15.111	-12.392	-32.641
			3.5	-291.855	6.749	8.682	-12.392	11.237
	Сочетание 3		0	-364.817	-1.661	1.525	1.536	-0.882
			3.5	-362.738	-1.661	-4.459	1.536	-6.764
	Сочетание 4		0	-296.584	-6.318	13.877	-0.243	-2.096
			3.5	-294.505	-6.318	-8.301	-0.243	-2.099
	Сочетание 5		0	-362.167	11.406	-27.463	-10.613	-31.427
			3.5	-360.088	11.406	12.524	-10.613	6.572
Этаж N1	Колонна N20	Прямоугольник b=0.6 h=0.4м, H=3.5м, 1. Железобетон,		μ=1.54%				
1_20	Сочетание 1		0	-367.461	0.401	2.905	-2.57	-9.303
			3.5	-365.151	0.401	4.307	-2.57	-0.307
	Сочетание 2		0	-268.098	4.192	-5.526	-9.587	-24.476
			3.5	-266.019	4.192	9.443	-9.587	10.149
	Сочетание 3		0	-344.107	-4.126	11.451	4.816	8.146
			3.5	-342.028	-4.126	-3.288	4.816	-9.783
	Сочетание 4		0	-254.294	-6.364	20.642	2.984	8.065
			3.5	-252.215	-6.364	-2.113	2.984	-4.382
	Сочетание 5		0	-357.911	6.43	-14.716	-7.754	-24.395
			3.5	-355.832	6.43	8.269	-7.754	4.748
Этаж N1	Колонна N21	Прямоугольник b=0.6 h=0.4м, H=3.5м, 1. Железобетон,		μ=1.30%				
1_21	Сочетание 1		0	-309.164	-1.796	6.629	5.145	15.999
			3.5	-306.854	-1.796	0.342	5.145	-2.011
	Сочетание 2		0	-209.052	1.473	-0.598	-4.551	-5.202
			3.5	-206.973	1.473	4.615	-4.551	11.223
	Сочетание 3		0	-302.787	-4.984	12.475	13.129	31.561
			3.5	-300.708	-4.984	-5.025	13.129	-14.885
	Сочетание 4		0	-172.666	-7.32	18.979	9.925	27.151
			3.5	-170.587	-7.32	-6.697	9.925	-8.182
	Сочетание 5		0	-339.173	3.809	-7.102	-1.347	-0.792
			3.5	-337.094	3.809	6.286	-1.347	4.52
Этаж N1	Колонна N22	Прямоугольник b=0.6 h=0.4м, H=3.5м, 1. Железобетон,		μ=1.50%				
1_22	Сочетание 1		0	-277.816	-1.455	5.99	-2.424	-8.82
			3.5	-275.506	-1.455	0.899	-2.424	-0.337
	Сочетание 2		0	-264.572	1.1	0.05	-10.048	-24.136
			3.5	-262.493	1.1	3.943	-10.048	11.422

კონსტრუქტორი გ. ცომაია

N	Загружение	Форма/ комбинация	a(м)	N(тс)	Qz(тс)	My(тс*м)	Qy(тс)	Mz(тс*м)
	Сочетание 3		0	-197.019	-3.981	10.646	5.947	9.41
			3.5	-194.94	-3.981	-3.328	5.947	-11.795
	Сочетание 4		0	-112.643	-4.874	13.835	5.231	10.666
			3.5	-110.564	-4.874	-3.343	5.231	-7.84
	Сочетание 5		0	-348.948	1.994	-3.139	-9.332	-25.392
			3.5	-346.869	1.994	3.958	-9.332	7.467
Этаж N1 Колонна N23 Прямоугольник b=0.4 h=0.6м, H=3.5м, 1. Железобетон, μ=0.66%								
1_23	Сочетание 1		0	-74.811	4.644	-2.456	2.661	9.168
			3.5	-132.488	-3.066	-3.643	3.619	0.074
	Сочетание 2		0	-102.375	17.063	-10.421	-0.734	-0.054
			3.5	-134.411	-13.548	-11.192	-0.223	3.42
	Сочетание 3		0	-21.112	-10.054	6.803	5.479	15.644
			3.5	-87.756	8.606	5.228	6.134	-3.567
	Сочетание 4		0	12.234	-15.689	10.427	-0.786	-0.379
			3.5	-46.146	17.238	12.012	-0.1	2.632
	Сочетание 5		0	-135.72	22.697	-14.044	5.531	15.969
			3.5	-176.021	-22.179	-17.975	6.011	-2.779
Этаж N1 Колонна N24 Прямоугольник b=0.6 h=0.4м, H=3.5м, 1. Железобетон, μ=2.51%								
1_24	Сочетание 1		0	-335.948	2.815	-6.266	8.452	25.548
			3.5	-333.638	2.815	3.587	8.452	-4.035
	Сочетание 2		0	-166.246	-0.135	-0.292	-1.956	0.854
			3.5	-164.167	-0.135	-0.796	-1.956	7.72
	Сочетание 3		0	-390.261	5.087	-10.536	16.894	42.944
			3.5	-388.182	5.087	7.301	16.894	-16.208
	Сочетание 4		0	-329.718	-5.529	10.816	13.421	34.485
			3.5	-327.639	-5.529	-8.551	13.421	-12.508
	Сочетание 5		0	-226.789	10.482	-21.644	1.518	9.313
			3.5	-224.71	10.482	15.056	1.518	4.02
Этаж N1 Колонна N25 Прямоугольник b=0.6 h=0.4м, H=3.5м, 1. Железобетон, μ=2.65%								
1_25	Сочетание 1		0	-429.762	2.817	-6.999	-11.103	-36.874
			3.5	-427.452	2.817	2.862	-11.103	1.985
	Сочетание 2		0	-284.278	5.529	-12.398	-12.646	-38.84
			3.5	-282.199	5.529	7.169	-12.646	5.457
	Сочетание 3		0	-429.596	-0.654	0.509	-6.516	-23.104
			3.5	-427.517	-0.654	-1.996	-6.516	-0.333
	Сочетание 4		0	-334.043	-7.542	16.232	-5.758	-21.765
			3.5	-331.964	-7.542	-10.196	-5.758	-1.617
	Сочетание 5		0	-379.832	12.417	-28.121	-13.404	-40.179
			3.5	-377.753	12.417	15.369	-13.404	6.742
Этаж N2 Колонна N1 Прямоугольник b=0.6 h=0.4м, H=3м, 1. Железобетон, μ=2.80%								
2_1	Сочетание 1		0	-335.613	-3.116	7.909	7.039	11.936
			3	-333.633	-3.116	-1.439	7.039	-9.18
	Сочетание 2		0	-254.808	-10.728	20.987	-4.925	-10.136
			3	-253.026	-10.728	-11.256	-4.925	4.657
	Сочетание 3		0	-309.35	5.842	-8.178	16.501	29.512
			3	-307.568	5.842	9.406	16.501	-20.011
	Сочетание 4		0	-375.769	-19.127	35.102	1.505	0.617
			3	-373.987	-19.127	-22.321	1.505	-3.776
	Сочетание 5		0	-188.388	14.241	-22.293	10.071	18.758
			3	-186.606	14.241	20.471	10.071	-11.578
Этаж N2 Колонна N2 Прямоугольник b=0.4 h=0.6м, H=3м, 1. Железобетон, μ=1.84%								
2_2	Сочетание 1		0	-241.975	-3.432	11.071	-1.193	-0.983
			3	-239.995	-3.432	0.774	-1.193	2.595

N	Загружение	Форма/ комбинация	a(м)	N(тс)	Qz(тс)	My(тс*м)	Qy(тс)	Mz(тс*м)
	Сочетание 2		0	-28.789	2.001	0.111	-12.787	-18.431
			3	-27.007	2.001	6.241	-12.787	19.932
	Сочетание 3		0	-381.212	-7.475	18.165	11.089	17.314
			3	-379.43	-7.475	-4.386	11.089	-15.954
	Сочетание 4		0	-263.582	-19.977	42.454	-4.492	-5.968
			3	-261.8	-19.977	-17.56	-4.492	7.51
	Сочетание 5		0	-146.419	14.503	-24.178	2.794	4.851
			3	-144.637	14.503	19.416	2.794	-3.532
Этаж N2 Колонна N3 Прямоугольник b=0.4 h=0.6м, H=3м, 1. Железобетон, μ=0.85%								
2_3	Сочетание 1		0	-177.837	-0.936	7.104	0.997	0.785
			3	-175.857	-0.936	4.297	0.997	-2.206
	Сочетание 2		0	-248.356	-10.16	23.247	-6.703	-11.561
			3	-246.574	-10.16	-7.32	-6.703	8.549
	Сочетание 3		0	-55.183	8.646	-11.208	8.289	12.715
			3	-53.401	8.646	14.817	8.289	-12.153
	Сочетание 4		0	-266.971	-12.169	28.097	-6.22	-10.434
			3	-265.189	-12.169	-8.447	-6.22	8.228
	Сочетание 5		0	-36.568	10.655	-16.058	7.806	11.589
			3	-34.786	10.655	15.944	7.806	-11.832
Этаж N2 Колонна N4 Прямоугольник b=0.4 h=0.6м, H=3м, 1. Железобетон, μ=0.81%								
2_4	Сочетание 1		0	-70.79	0.833	-1.147	1.767	2.773
			3	-68.81	0.833	1.353	1.767	-2.526
	Сочетание 2		0	-123.648	-7.099	10.647	-2.732	-4.868
			3	-121.866	-7.099	-10.673	-2.732	3.338
	Сочетание 3		0	3.128	8.527	-12.586	5.499	9.155
			3	4.91	8.527	13.016	5.499	-7.351
	Сочетание 4		0	-129.134	-10.124	16.141	-1	-1.934
			3	-127.352	-10.124	-14.236	-1	1.092
	Сочетание 5		0	8.614	11.551	-18.08	3.766	6.22
			3	10.396	11.551	16.579	3.766	-5.106
Этаж N2 Колонна N5 Прямоугольник b=0.4 h=0.6м, H=3м, 1. Железобетон, μ=0.91%								
2_5	Сочетание 1		0	-275.419	1.091	3.491	-0.776	-0.788
			3	-273.439	1.091	6.765	-0.776	1.541
	Сочетание 2		0	-164.654	-1.248	-0.194	-9.925	-15.272
			3	-162.872	-1.248	-1.169	-9.925	14.509
	Сочетание 3		0	-300.744	3.449	5.679	8.601	13.923
			3	-298.962	3.449	13.254	8.601	-11.888
	Сочетание 4		0	-167.702	-4.967	10.256	-7.005	-10.734
			3	-165.92	-4.967	-5.653	-7.005	10.297
	Сочетание 5		0	-297.696	7.167	-4.771	5.682	9.385
			3	-295.914	7.167	17.739	5.682	-7.675
Этаж N2 Колонна N6 Прямоугольник b=0.4 h=0.6м, H=3м, 1. Железобетон, μ=0.72%								
2_6	Сочетание 1		0	-282.12	-3.2	5.482	-1.073	-1.409
			3	-280.14	-3.2	-4.117	-1.073	1.81
	Сочетание 2		0	-273.663	-5.022	6.448	-9.656	-14.854
			3	-271.881	-5.022	-9.317	-9.656	14.119
	Сочетание 3		0	-200.173	0.295	1.609	7.874	12.53
			3	-198.391	0.295	3.192	7.874	-11.096
	Сочетание 4		0	-254.287	-9.098	12.896	-5.189	-7.883
			3	-252.505	-9.098	-14.784	-5.189	7.707
	Сочетание 5		0	-219.549	4.37	-4.839	3.406	5.559
			3	-217.767	4.37	8.659	3.406	-4.684
Этаж N2 Колонна N7 Прямоугольник b=0.4 h=0.6м, H=3м, 1. Железобетон, μ=0.97%								

კონსტრუქტორი გ. ცომაია

N	Загружение	Форма/ комбинация	a(м)	N(тс)	Qz(тс)	My(тс*м)	Qy(тс)	Mz(тс*м)
2_7	Сочетание 1		0	-126.452	-16.104	9.571	1.925	0.864
			3	-166.061	23.017	16.795	0.133	0.373
	Сочетание 2		0	-28.059	3.248	-2.266	-5.589	-10.267
			3	-58.482	-9.279	-7.717	-6.773	7.964
	Сочетание 3		0	-188.246	-30.835	18.659	8.908	11.901
			3	-225.238	48.849	36.593	7.014	-7.384
	Сочетание 4		0	-18.788	3.999	-2.956	-3.618	-6.771
			3	-50.152	-13.538	-11.016	-4.749	5.535
	Сочетание 5		0	-197.516	-31.587	19.349	6.937	8.404
			3	-233.568	53.108	39.892	4.991	-4.955
Этаж N2 Колонна N8 Прямоугольник b=0.4 h=0.6м, H=3м, 1. Железобетон, μ=0.50%								
2_8	Сочетание 1		0	-57.046	4.708	-1.705	-1.683	-3.19
			3	-87.851	-0.908	0.212	-2.375	3.158
	Сочетание 2		0	-64.128	9.692	-5.344	-5.31	-10.005
			3	-109.435	-22.121	-13.614	-6.479	7.622
	Сочетание 3		0	-32.627	-1.66	2.441	2.991	5.256
			3	-38.925	20.716	14.067	2.597	-2.493
	Сочетание 4		0	-55.68	10.9	-6.134	-3.278	-6.304
			3	-101.692	-25.852	-16.072	-4.402	5.257
	Сочетание 5		0	-41.074	-2.868	3.232	0.96	1.555
			3	-46.667	24.447	16.526	0.52	-0.129
Этаж N2 Колонна N9 Прямоугольник b=0.4 h=0.6м, H=3м, 1. Железобетон, μ=0.56%								
2_9	Сочетание 1		0	-80.758	1.267	-0.834	0.388	0.175
			3	-138.949	-8.161	-7.222	-2.083	4.341
	Сочетание 2		0	-124.816	7.249	-4.651	-7.149	-11.599
			3	-171.346	-34.485	-26.742	-8.935	11.487
	Сочетание 3		0	-10.739	-5.266	3.356	7.832	11.987
			3	-61.864	21.09	14.839	5.456	-4.304
	Сочетание 4		0	-133.672	10.15	-6.546	7.486	10.796
			3	-156.82	-37.653	-29.023	3.73	-2.025
	Сочетание 5		0	-1.882	-8.167	5.251	-6.802	-10.407
			3	-76.39	24.258	17.12	-7.209	9.208
Этаж N2 Колонна N10 Прямоугольник b=0.6 h=0.4м, H=3м, 1. Железобетон, μ=1.81%								
2_10	Сочетание 1		0	-365.307	3.64	-7.117	-2.194	-2.514
			3	-363.327	3.64	3.803	-2.194	4.068
	Сочетание 2		0	-362.43	3.682	-7.26	-18.494	-30.652
			3	-360.648	3.682	4.558	-18.494	24.907
	Сочетание 3		0	-245.638	1.951	-3.718	14.806	26.403
			3	-243.856	1.951	1.364	14.806	-18.091
	Сочетание 4		0	-261.323	-0.383	-1.372	10.67	20.646
			3	-259.541	-0.383	-2.691	10.67	-11.382
	Сочетание 5		0	-346.745	6.016	-9.606	-14.358	-24.895
			3	-344.963	6.016	8.613	-14.358	18.199
Этаж N2 Колонна N11 Прямоугольник b=0.4 h=0.4м, H=3м, 1. Железобетон, μ=1.03%								
2_11	Сочетание 1		0	-55.312	-0.521	1.746	1.682	0.827
			3	-56.572	-1.673	-1.468	0.669	-0.281
	Сочетание 2		0	-2.066	-3.8	5.271	-2.537	-1.49
			3	-5.898	-5.548	-5.023	-2.204	0.838
	Сочетание 3		0	-90.58	3.18	-2.619	5.315	2.859
			3	-88.556	2.944	2.736	3.395	-1.342
	Сочетание 4		0	-89.386	-12.37	15.352	3.994	2.176
			3	-86.453	-15.484	-14.668	2.67	-1.018

N	Загружение	Форма/ комбинация	a(м)	N(тс)	Qz(тс)	My(тс*м)	Qy(тс)	Mz(тс*м)
	Сочетание 5		0	-3.26	11.75	-12.701	-1.216	-0.807
			3	-8.001	12.88	12.38	-1.479	0.515
Этаж N2 Колонна N12 Прямоугольник b=0.4 h=0.4м, H=3м, 1. Железобетон, μ=2.84%								
2_12	Сочетание 1		0	-37.76	3.962	-2.762	-1.963	-0.73
			3	-31.324	-7.02	-4.898	2.267	-1.147
	Сочетание 2		0	-98.46	24.875	-15.651	-9.813	-4.967
			3	-83.624	-3.345	-1.765	-1.52	0.664
	Сочетание 3		0	36.597	-18.662	11.289	6.578	3.763
			3	32.115	-8.454	-6.499	5.372	-2.609
	Сочетание 4		0	48.868	-26.521	17.733	4.868	2.585
			3	22.135	-14.031	-10.633	0.634	-0.379
	Сочетание 5		0	-110.731	32.735	-22.096	-8.102	-3.789
			3	-73.644	2.233	2.369	3.217	-1.566
Этаж N2 Колонна N13 Прямоугольник b=0.4 h=0.4м, H=3м, 1. Железобетон, μ=0.70%								
2_13	Сочетание 1		0	-41.221	-1.199	0.82	-0.128	0.071
			3	-34.703	0.921	0.546	-0.781	0.264
	Сочетание 2		0	-78.977	-11.136	6.101	-10.414	-5.182
			3	-71.992	-2.482	-1.905	-3.215	-1.063
	Сочетание 3		0	9.276	9.146	-4.754	10.058	5.21
			3	12.959	4.031	2.862	1.842	1.537
	Сочетание 4		0	-83.777	-8.39	6.463	-4.508	-2.334
			3	-63.078	-7.564	-5.212	4.224	-2.061
	Сочетание 5		0	14.076	6.401	-5.117	4.152	2.362
			3	4.044	9.112	6.169	-5.598	2.536
Этаж N2 Колонна N14 Прямоугольник b=0.6 h=0.4м, H=3м, 1. Железобетон, μ=1.98%								
2_14	Сочетание 1		0	-367.386	3.864	-5.816	6.473	15.623
			3	-365.406	3.864	5.774	6.473	-3.796
	Сочетание 2		0	-274.767	-2.278	4.776	0.749	4.605
			3	-272.985	-2.278	-2.231	0.749	3.025
	Сочетание 3		0	-337.533	8.368	-13.855	9.016	19.262
			3	-335.751	8.368	11.421	9.016	-8.453
	Сочетание 4		0	-360.178	-13.864	23.137	9.437	21.395
			3	-358.397	-13.864	-18.493	9.437	-7.049
	Сочетание 5		0	-252.121	19.954	-32.216	0.328	2.471
			3	-250.339	19.954	27.684	0.328	1.621
Этаж N2 Колонна N15 Прямоугольник b=0.4 h=0.6м, H=3м, 1. Железобетон, μ=1.81%								
2_15	Сочетание 1		0	-326.419	5.554	-8.879	-4.69	-7.904
			3	-324.439	5.554	7.782	-4.69	6.167
	Сочетание 2		0	-243.908	-5.177	8.264	-9.88	-15.724
			3	-242.126	-5.177	-7.453	-9.88	13.933
	Сочетание 3		0	-299.694	13.71	-21.695	2.498	3.411
			3	-297.912	13.71	19.621	2.498	-4.103
	Сочетание 4		0	-330.016	-23.676	38.697	3.232	4.985
			3	-328.234	-23.676	-32.391	3.232	-4.716
	Сочетание 5		0	-213.586	32.209	-52.128	-10.613	-17.298
			3	-211.804	32.209	44.56	-10.613	14.546
Этаж N2 Колонна N16 Прямоугольник b=0.4 h=0.6м, H=3м, 1. Железобетон, μ=1.02%								
2_16	Сочетание 1		0	-265.862	-1.176	3.895	-4.853	-7.912
			3	-263.882	-1.176	0.367	-4.853	6.646
	Сочетание 2		0	-263.87	12.05	-19.339	-7.399	-11.798
			3	-262.088	12.05	16.826	-7.399	10.486
	Сочетание 3		0	-182.545	-14.553	26.774	-0.263	-0.588
			3	-180.763	-14.553	-16.899	-0.263	0.114

კონსტრუქტორი გ. ცომაია

N	Загружение	Форма/ комбинация	a(м)	N(тс)	Qz(тс)	My(тс*м)	Qy(тс)	Mz(тс*м)
	Сочетание 4		0	-174.487	-21.585	38.939	0.75	1.545
			3	-172.705	-21.585	-25.823	0.75	-0.736
	Сочетание 5		0	-271.928	19.082	-31.503	-8.412	-13.931
			3	-270.146	19.082	25.75	-8.412	11.336
Этаж N2 Колонна N17 Прямоугольник b=0.6 h=0.4м, H=3м, 1. Железобетон, μ=1.09%								
2_17	Сочетание 1		0	-293.333	-1.126	2.004	7.239	12.501
			3	-291.353	-1.126	-1.374	7.239	-9.217
	Сочетание 2		0	-257.826	4.85	-7.168	-1.337	-2.348
			3	-256.044	4.85	7.393	-1.337	1.893
	Сочетание 3		0	-230.469	-6.94	10.831	12.999	22.256
			3	-228.687	-6.94	-10	12.999	-16.971
	Сочетание 4		0	-213.789	-15.815	24.932	14.351	25.607
			3	-212.007	-15.815	-22.518	14.351	-17.503
	Сочетание 5		0	-274.506	13.725	-21.269	-2.689	-5.698
			3	-272.724	13.725	19.912	-2.689	2.426
Этаж N2 Колонна N18 Прямоугольник b=0.6 h=0.4м, H=3м, 1. Железобетон, μ=1.46%								
2_18	Сочетание 1		0	-291.403	-3.742	6.312	-7.979	-13.915
			3	-289.423	-3.742	-4.914	-7.979	10.02
	Сочетание 2		0	-219.495	-9.383	14.871	-12.642	-22.204
			3	-217.713	-9.383	-13.288	-12.642	16.392
	Сочетание 3		0	-264.762	2.861	-4.001	-0.197	0.029
			3	-262.98	2.861	4.594	-0.197	-0.05
	Сочетание 4		0	-200.662	-23.61	37.08	2.374	5.68
			3	-198.88	-23.61	-33.752	2.374	-1.528
	Сочетание 5		0	-283.595	17.088	-26.209	-15.212	-27.854
			3	-281.813	17.088	25.059	-15.212	17.87
Этаж N2 Колонна N19 Прямоугольник b=0.6 h=0.4м, H=3м, 1. Железобетон, μ=2.00%								
2_19	Сочетание 1		0	-349.827	-2.506	4.972	4.069	10.482
			3	-347.847	-2.506	-2.546	4.069	-1.726
	Сочетание 2		0	-259.675	-6.689	12.265	-1.771	-1.506
			3	-257.893	-6.689	-8.03	-1.771	4.876
	Сочетание 3		0	-323.5	2.412	-3.951	7.571	17.001
			3	-321.718	2.412	3.513	7.571	-6.779
	Сочетание 4		0	-321.366	-17.625	29.838	9.394	21.16
			3	-319.584	-17.625	-23.081	9.394	-7.177
	Сочетание 5		0	-261.808	13.348	-21.523	-3.594	-5.665
			3	-260.026	13.348	18.564	-3.594	5.274
Этаж N2 Колонна N20 Прямоугольник b=0.6 h=0.4м, H=3м, 1. Железобетон, μ=1.62%								
2_20	Сочетание 1		0	-330.872	3.888	-7.058	5.122	8.79
			3	-328.892	3.888	4.607	5.122	-6.575
	Сочетание 2		0	-241.499	-0.133	1.355	9.461	18.661
			3	-239.717	-0.133	0.275	9.461	-10.956
	Сочетание 3		0	-311.397	6.231	-12.377	-1.708	-5.393
			3	-309.615	6.231	6.999	-1.708	0.965
	Сочетание 4		0	-229.332	-6.448	11.6	10.231	20.348
			3	-227.55	-6.448	-7.896	10.231	-10.755
	Сочетание 5		0	-323.564	12.547	-22.623	-2.478	-7.081
			3	-321.782	12.547	15.17	-2.478	0.764
Этаж N2 Колонна N21 Прямоугольник b=0.6 h=0.4м, H=3м, 1. Железобетон, μ=1.46%								
2_21	Сочетание 1		0	-280.744	0.791	-2.4	-6.775	-11.302
			3	-278.764	0.791	-0.026	-6.775	9.022
	Сочетание 2		0	-190.898	-3.04	4.113	-16.452	9.121
			3	-189.116	-3.04	-5.202	-16.452	-6.439

N	Загружение	Форма/ комбинация	a(м)	N(тс)	Qz(тс)	My(тс*м)	Qy(тс)	Mz(тс*м)
	Сочетание 3		0	-275.413	3.789	-7.058	5.071	-27.948
			3	-273.631	3.789	4.504	5.071	21.756
	Сочетание 4		0	-157.525	-12.126	19.11	8.546	15.572
			3	-155.743	-12.126	-17.297	8.546	-10.124
	Сочетание 5		0	-308.787	12.875	-22.056	-19.927	-34.399
			3	-307.005	12.875	16.599	-19.927	25.44
Этаж N2 Колонна N22 Прямоугольник b=0.6 h=0.4м, H=3м, 1. Железобетон, μ=1.31%								
2_22	Сочетание 1		0	-252.343	1.48	-3.275	4.722	8.331
			3	-250.363	1.48	1.164	4.722	-5.836
	Сочетание 2		0	-240.132	4.329	-7.463	16.665	28.597
			3	-238.35	4.329	5.6	16.665	-21.592
	Сочетание 3		0	-180.498	-2.413	3.044	-9.274	-15.608
			3	-178.716	-2.413	-4.273	-9.274	12.409
	Сочетание 4		0	-103.248	-8.668	13.851	19.177	33.095
			3	-101.466	-8.668	-12.175	19.177	-24.484
	Сочетание 5		0	-317.383	10.583	-18.27	-11.786	-20.105
			3	-315.601	10.583	13.502	-11.786	15.301
Этаж N2 Колонна N23 Прямоугольник b=0.4 h=0.6м, H=3м, 1. Железобетон, μ=0.75%								
2_23	Сочетание 1		0	-199.512	-4.682	9.944	-6.09	-9.551
			3	-197.532	-4.682	-4.103	-6.09	8.719
	Сочетание 2		0	-201.643	6.167	-10.201	0.717	1.547
			3	-199.861	6.167	8.303	0.717	-0.694
	Сочетание 3		0	-133.865	-14.424	27.672	-10.741	-17.183
			3	-132.083	-14.424	-15.604	-10.741	15.129
	Сочетание 4		0	-91.615	-18.325	35.123	2.26	4.563
			3	-89.833	-18.325	-19.86	2.26	-2.313
	Сочетание 5		0	-243.894	10.068	-17.652	-12.283	-20.198
			3	-242.112	10.068	12.559	-12.283	16.748
Этаж N2 Колонна N24 Прямоугольник b=0.6 h=0.4м, H=3м, 1. Железобетон, μ=1.58%								
2_24	Сочетание 1		0	-264.132	-1.169	2.03	-8.223	-14.411
			3	-262.152	-1.169	-1.476	-8.223	10.257
	Сочетание 2		0	-120.957	-6.871	10.83	-16.743	-27.078
			3	-119.175	-6.871	-9.787	-16.743	23.152
	Сочетание 3		0	-320.864	5.159	-7.877	4.094	5.03
			3	-319.082	5.159	7.603	4.094	-7.253
	Сочетание 4		0	-267.087	-19.945	31.007	-0.153	-1.742
			3	-265.305	-19.945	-28.83	-0.153	-1.288
	Сочетание 5		0	-174.733	18.233	-28.054	-12.496	-20.306
			3	-172.951	18.233	26.647	-12.496	17.187
Этаж N2 Колонна N25 Прямоугольник b=0.6 h=0.4м, H=3м, 1. Железобетон, μ=2.19%								
2_25	Сочетание 1		0	-381.308	-2.949	4.717	11.894	24.688
			3	-379.328	-2.949	-4.131	11.894	-10.995
	Сочетание 2		0	-251.308	-10.407	16.912	3.197	8.771
			3	-249.526	-10.407	-14.349	3.197	-0.817
	Сочетание 3		0	-384.988	5.754	-9.541	15.659	30.225
			3	-383.206	5.754	7.761	15.659	-16.755
	Сочетание 4		0	-297.426	-23.254	36.954	11.727	15.496
			3	-295.644	-23.254	-32.823	11.727	-5.841
	Сочетание 5		0	-338.87	18.601	-29.583	7.129	23.5
			3	-337.087	18.601	26.235	7.129	-11.731
Этаж N3 Колонна N1 Прямоугольник b=0.6 h=0.4м, H=3м, 1. Железобетон, μ=1.67%								
3_1	Сочетание 1		0	-294.158	1.603	-2.871	5.233	7.622
			3	-292.178	1.603	1.939	5.233	-8.078

N	Загружение	Форма/ комбинация	a(м)	N(тс)	Qz(тс)	My(тс*м)	Qy(тс)	Mz(тс*м)
	Сочетание 2		0	-223.372	-6.299	9.604	-1.623	-2.368
			3	-221.59	-6.299	-9.311	-1.623	2.529
	Сочетание 3		0	-271.12	9.372	-14.991	10.558	15.44
			3	-269.338	9.372	13.144	10.558	-16.26
	Сочетание 4		0	-326.251	-15.171	23.117	1.056	0.926
			3	-324.469	-15.171	-22.419	1.056	-2.192
	Сочетание 5		0	-168.24	18.244	-28.504	7.878	12.146
			3	-166.458	18.244	26.252	7.878	-11.539
Этаж N3 Колонна N2 Прямоугольник b=0.4 h=0.6м, H=3м, 1. Железобетон, μ=1.20%								
3_2	Сочетание 1		0	-195.721	4.942	-8.28	-3.79	-5.257
			3	-193.741	4.942	6.547	-3.79	6.115
	Сочетание 2		0	-22.571	-1.984	3.777	-16.558	-24.628
			3	-20.789	-1.984	-2.251	-16.558	25.046
	Сочетание 3		0	-309.085	10.733	-18.359	10.339	16.01
			3	-307.303	10.733	13.916	10.339	-15.007
	Сочетание 4		0	-215.686	-8.946	13.666	-9.373	-13.695
			3	-213.904	-8.946	-13.267	-9.373	14.425
	Сочетание 5		0	-115.969	17.695	-28.249	3.154	5.077
			3	-114.187	17.695	24.932	3.154	-4.386
Этаж N3 Колонна N3 Прямоугольник b=0.4 h=0.6м, H=3м, 1. Железобетон, μ=0.62%								
3_3	Сочетание 1		0	-143.441	8.256	-12.615	2.795	4.226
			3	-141.461	8.256	12.154	2.795	-4.159
	Сочетание 2		0	-200.474	1.866	-2.84	-5.073	-7.631
			3	-198.692	1.866	2.693	-5.073	7.591
	Сочетание 3		0	-44.434	12.306	-18.801	9.759	14.723
			3	-42.652	12.306	18.185	9.759	-14.556
	Сочетание 4		0	-213.975	1.467	-2.167	-6.141	-9.19
			3	-212.193	1.467	2.18	-6.141	9.237
	Сочетание 5		0	-30.933	12.706	-19.474	10.827	16.283
			3	-29.151	12.706	18.698	10.827	-16.202
Этаж N3 Колонна N4 Прямоугольник b=0.4 h=0.6м, H=3м, 1. Железобетон, μ=0.65%								
3_4	Сочетание 1		0	-66.31	0.965	-0.686	1.975	2.924
			3	-64.33	0.965	2.209	1.975	-3.002
	Сочетание 2		0	-114.375	-8.002	12.93	-1.348	-2.206
			3	-112.593	-8.002	-11.092	-1.348	1.844
	Сочетание 3		0	1.355	9.624	-14.053	4.602	7.032
			3	3.137	9.624	14.833	4.602	-6.781
	Сочетание 4		0	-110.897	-10.277	16.686	-0.401	-0.721
			3	-109.115	-10.277	-14.151	-0.401	0.494
	Сочетание 5		0	-2.124	11.899	-17.809	3.656	5.547
			3	-0.342	11.899	17.892	3.656	-5.432
Этаж N3 Колонна N5 Прямоугольник b=0.4 h=0.6м, H=3м, 1. Железобетон, μ=0.50%								
3_5	Сочетание 1		0	-239.885	7.698	-12.089	-1.068	-1.688
			3	-237.905	7.698	11.005	-1.068	1.516
	Сочетание 2		0	-143.334	15.877	-27.061	-9.677	-14.663
			3	-141.552	15.877	20.585	-9.677	14.372
	Сочетание 3		0	-262.082	-2.468	6.059	7.886	11.835
			3	-260.3	-2.468	-1.359	7.886	-11.828
	Сочетание 4		0	-144.875	16.599	-28.269	-8.537	-12.997
			3	-143.093	16.599	21.551	-8.537	12.619
	Сочетание 5		0	-260.541	-3.19	7.267	6.746	10.169
			3	-258.759	-3.19	-2.324	6.746	-10.074
Этаж N3 Колонна N6 Прямоугольник b=0.4 h=0.6м, H=3м, 1. Железобетон, μ=0.50%								
3_6	Сочетание 1		0	-247.036	-4.205	6.361	-0.699	-1.238
			3	-245.056	-4.205	-6.255	-0.699	0.858
	Сочетание 2		0	-239.831	9.223	-16.22	-7.927	-12.13
			3	-238.049	9.223	11.461	-7.927	11.656
	Сочетание 3		0	-175.061	-16.102	26.71	6.768	10.078
			3	-173.279	-16.102	-21.607	6.768	-10.232
	Сочетание 4		0	-223.614	9.535	-16.634	-4.123	-6.402
			3	-221.832	9.535	11.984	-4.123	5.982
	Сочетание 5		0	-191.277	-16.413	27.123	2.965	4.351
			3	-189.495	-16.413	-22.129	2.965	-4.558
Этаж N3 Колонна N7 Прямоугольник b=0.4 h=0.6м, H=3м, 1. Железобетон, μ=1.28%								
3_7	Сочетание 1		0	-209.622	7.49	-11.466	-0.52	-0.601
			3	-207.642	7.49	11.005	-0.52	0.958
	Сочетание 2		0	-93.211	27.364	-47.455	-5.079	-7.495
			3	-91.429	27.364	34.655	-5.079	7.803
	Сочетание 3		0	-264.783	-14.659	28.078	4.259	6.557
			3	-263.001	-14.659	-15.917	4.259	-6.282
	Сочетание 4		0	-86.924	32.111	-54.973	-5.354	-8.245
			3	-85.142	32.111	41.393	-5.354	7.862
	Сочетание 5		0	-271.069	-19.406	35.596	4.535	7.307
			3	-269.287	-19.406	-22.655	4.535	-6.342
Этаж N3 Колонна N8 Прямоугольник b=0.4 h=0.6м, H=3м, 1. Железобетон, μ=1.44%								
3_8	Сочетание 1		0	-189.216	-1.71	1.737	-2.587	-3.102
			3	-187.236	-1.71	-3.393	-2.587	4.66
	Сочетание 2		0	-239.09	25.837	-46.064	-4.993	-6.51
			3	-237.308	25.837	31.459	-4.993	8.591
	Сочетание 3		0	-80.641	-28.874	49.306	0.795	1.495
			3	-78.859	-28.874	-37.328	0.795	-1.011
	Сочетание 4		0	-225.469	31.301	-54.731	-4.255	-6.033
			3	-223.687	31.301	39.19	-4.255	6.836
	Сочетание 5		0	-94.262	-34.338	57.973	0.057	1.018
			3	-92.48	-34.338	-45.059	0.057	0.743
Этаж N3 Колонна N9 Прямоугольник b=0.4 h=0.6м, H=3м, 1. Железобетон, μ=0.94%								
3_9	Сочетание 1		0	-198.684	-2.955	7.888	-5.422	-7.722
			3	-196.704	-2.955	-0.977	-5.422	8.545
	Сочетание 2		0	-214.804	16.414	-30.597	-7.483	-2.049
			3	-213.022	16.414	18.67	-7.483	2.167
	Сочетание 3		0	-119.281	-21.495	44.137	-1.492	-10.743
			3	-117.499	-21.495	-20.373	-1.492	11.967
	Сочетание 4		0	-187.628	20.668	-38.21	0.198	0.536
			3	-185.846	20.668	23.829	0.198	-0.072
	Сочетание 5		0	-146.456	-25.749	51.75	-9.173	-13.328
			3	-144.674	-25.749	-25.532	-9.173	14.206
Этаж N3 Колонна N10 Прямоугольник b=0.6 h=0.4м, H=3м, 1. Железобетон, μ=0.91%								
3_10	Сочетание 1		0	-316.436	0.255	0.047	-2.438	-3.828
			3	-314.456	0.255	0.81	-2.438	3.485
	Сочетание 2		0	-316.601	6.967	-11.351	-9.079	-13.285
			3	-314.819	6.967	9.551	-9.079	14.164
	Сочетание 3		0	-210.125	-6.676	11.615	4.98	6.849
			3	-208.343	-6.676	-8.417	4.98	-8.303
	Сочетание 4		0	-225.765	6.281	-10.325	8.538	12.765
			3	-223.983	6.281	8.549	8.538	-12.862

კონსტრუქტორი გ. ცომაია

N	Загружение	Форма/ комбинация	a(м)	N(тс)	Qz(тс)	My(тс*м)	Qy(тс)	Mz(тс*м)
	Сочетание 5		0	-300.961	-5.991	10.588	-12.637	-19.201
			3	-299.179	-5.991	-7.415	-12.637	18.722
Этаж N3 Колонна N11 Прямоугольник b=0.4 h=0.4м, H=3м, 1. Железобетон, μ=1.18%								
3_11	Сочетание 1		0	-49.771	-1.409	1.434	0.895	0.445
			3	-49.724	-1.757	-1.769	0.402	-0.151
	Сочетание 2		0	-1.029	-6.053	6.401	-2.394	-1.249
			3	-10.213	-6.852	-6.644	-2.534	1.076
	Сочетание 3		0	-82.041	3.813	-4.082	3.874	1.986
			3	-72.666	4.013	3.778	3.23	-1.339
	Сочетание 4		0	-81.441	-15.94	16.501	4.078	2.082
			3	-72.574	-16.71	-16.679	3.494	-1.484
	Сочетание 5		0	-1.628	13.7	-14.181	-2.598	-1.345
			3	-10.305	13.872	13.814	-2.799	1.221
Этаж N3 Колонна N12 Прямоугольник b=0.4 h=0.4м, H=3м, 1. Железобетон, μ=1.64%								
3_12	Сочетание 1		0	-28.259	-9.074	6.491	-0.159	0.318
			3	-26.306	-8.511	-6.216	2.095	-1.141
	Сочетание 2		0	-76.798	-1.427	1.397	3.005	-1.3
			3	-63.894	-3.151	-2.206	5.421	0.7
	Сочетание 3		0	30.39	-13.888	9.578	-3.266	1.834
			3	20.521	-11.194	-8.291	-1.907	-2.613
	Сочетание 4		0	18.711	-14.025	10.283	3.477	2.15
			3	3.717	-14.803	-10.903	4.998	-2.437
	Сочетание 5		0	-65.119	-1.29	0.692	-3.738	-1.616
			3	-47.09	0.459	0.406	-1.484	0.524
Этаж N3 Колонна N13 Прямоугольник b=0.4 h=0.4м, H=3м, 1. Железобетон, μ=0.79%								
3_13	Сочетание 1		0	-35.99	-0.555	0.385	0.261	0.246
			3	-28.833	0.869	0.51	0.173	-0.174
	Сочетание 2		0	-77.25	-7.225	4.802	-4.005	-1.993
			3	-56.846	-4.706	-3.426	-2.474	0.993
	Сочетание 3		0	16.191	6.269	-4.156	4.45	2.405
			3	7.919	6.138	4.296	2.715	-1.259
	Сочетание 4		0	-68.924	-8.304	6.046	-2.65	-1.003
			3	-44.835	-7.081	-5.054	2.227	-1.044
	Сочетание 5		0	7.864	7.348	-5.401	3.095	1.415
			3	-4.092	8.513	5.924	-1.986	0.778
Этаж N3 Колонна N14 Прямоугольник b=0.6 h=0.4м, H=3м, 1. Железобетон, μ=1.80%								
3_14	Сочетание 1		0	-321.353	3.111	-4.505	-1.431	-3.104
			3	-319.373	3.111	4.828	-1.431	1.188
	Сочетание 2		0	-240.351	-4.512	7.616	-5.976	-10.401
			3	-238.569	-4.512	-5.947	-5.976	7.646
	Сочетание 3		0	-295.248	9.451	-14.763	3.485	5.206
			3	-293.466	9.451	13.617	3.485	-5.371
	Сочетание 4		0	-313.097	-17.528	27.493	5.48	9.127
			3	-311.315	-17.528	-25.114	5.48	-7.369
	Сочетание 5		0	-222.502	22.467	-34.64	-7.97	-14.322
			3	-220.72	22.467	32.784	-7.97	9.645
Этаж N3 Колонна N15 Прямоугольник b=0.4 h=0.6м, H=3м, 1. Железобетон, μ=1.49%								
3_15	Сочетание 1		0	-283.017	3.402	-4.821	-3.003	-4.2
			3	-281.037	3.402	5.385	-3.003	4.811
	Сочетание 2		0	-211.649	-7.395	11.837	-9.378	-14.019
			3	-209.867	-7.395	-10.417	-9.378	14.119
	Сочетание 3		0	-259.6	12.734	-19.408	4.448	7.101
			3	-257.818	12.734	18.861	4.448	-6.249

N	Загружение	Форма/ комбинация	a(м)	N(тс)	Qz(тс)	My(тс*м)	Qy(тс)	Mz(тс*м)
	Сочетание 4		0	-281.171	-27.166	42.142	6.893	11.018
			3	-279.389	-27.166	-39.393	6.893	-9.663
	Сочетание 5		0	-190.077	32.505	-49.713	-11.822	-17.936
			3	-188.295	32.505	47.838	-11.822	17.534
Этаж N3 Колонна N16 Прямоугольник b=0.4 h=0.6м, H=3м, 1. Железобетон, μ=0.50%								
3_16	Сочетание 1		0	-229.827	2.041	-3.448	-3.436	-4.971
			3	-227.847	2.041	2.675	-3.436	5.337
	Сочетание 2		0	-228.439	8.303	-12.041	-7.813	-12.011
			3	-226.657	8.303	12.87	-7.813	11.438
	Сочетание 3		0	-157.408	-5.179	6.683	2.255	3.945
			3	-155.626	-5.179	-8.855	2.255	-2.829
	Сочетание 4		0	-150.234	-8.298	10.898	4.635	7.787
			3	-148.452	-8.298	-14.011	4.635	-6.123
	Сочетание 5		0	-235.613	11.422	-16.256	-10.193	-15.854
			3	-233.831	11.422	18.026	-10.193	14.733
Этаж N3 Колонна N17 Прямоугольник b=0.6 h=0.4м, H=3м, 1. Железобетон, μ=0.76%								
3_17	Сочетание 1		0	-254.617	-1.201	1.726	5.462	8.141
			3	-252.637	-1.201	-1.877	5.462	-8.244
	Сочетание 2		0	-223.885	-6.461	9.616	-3.764	-6.532
			3	-222.103	-6.461	-9.773	-3.764	4.811
	Сочетание 3		0	-199.987	4.233	-6.395	12.947	20.282
			3	-198.205	4.233	6.312	12.947	-18.607
	Сочетание 4		0	-185.882	-16.164	24.41	16.975	27.077
			3	-184.1	-16.164	-24.087	16.975	-23.878
	Сочетание 5		0	-237.99	13.937	-21.189	-7.793	-13.327
			3	-236.208	13.937	20.626	-7.793	10.082
Этаж N3 Колонна N18 Прямоугольник b=0.6 h=0.4м, H=3м, 1. Железобетон, μ=1.33%								
3_18	Сочетание 1		0	-256.748	-3.074	4.616	-4.085	-5.359
			3	-254.768	-3.074	-4.604	-4.085	6.895
	Сочетание 2		0	-193.797	-9.29	14.103	-11.113	-17.196
			3	-192.015	-9.29	-13.771	-11.113	16.237
	Сочетание 3		0	-232.874	3.723	-5.724	4.247	8.104
			3	-231.092	3.723	5.45	4.247	-4.73
	Сочетание 4		0	-179.685	-25.177	38.176	9.648	17.27
			3	-177.903	-25.177	-37.357	9.648	-11.721
	Сочетание 5		0	-246.986	19.61	-29.797	-16.514	-26.362
			3	-245.204	19.61	29.036	-16.514	23.227
Этаж N3 Колонна N19 Прямоугольник b=0.6 h=0.4м, H=3м, 1. Железобетон, μ=1.68%								
3_19	Сочетание 1		0	-306.398	-1.265	1.847	-1.326	-2.574
			3	-304.418	-1.265	-1.949	-1.326	1.404
	Сочетание 2		0	-227.517	-7.419	11.849	-7.017	-12.177
			3	-225.735	-7.419	-10.438	-7.017	9.008
	Сочетание 3		0	-283.252	4.967	-8.225	4.541	7.602
			3	-281.47	4.967	6.706	4.541	-6.157
	Сочетание 4		0	-281.473	-19.57	30.425	8.897	15.291
			3	-279.691	-19.57	-28.308	8.897	-11.473
	Сочетание 5		0	-229.295	17.118	-26.802	-11.373	-19.867
			3	-227.513	17.118	24.577	-11.373	14.325
Этаж N3 Колонна N20 Прямоугольник b=0.6 h=0.4м, H=3м, 1. Железобетон, μ=1.14%								
3_20	Сочетание 1		0	-289.334	1.221	-1.39	4.707	7.192
			3	-287.354	1.221	2.272	4.707	-6.929
	Сочетание 2		0	-211.018	-3.223	6.252	10.488	17.556
			3	-209.236	-3.223	-3.497	10.488	-14.056

კონსტრუქტორი გ. ცომაია

N	Загружение	Форма/ комбинация	a(м)	N(тс)	Qz(тс)	My(тс*м)	Qy(тс)	Mz(тс*м)
	Сочетание 3		0	-272.455	5.105	-8.363	-3.152	-6.281
			3	-270.673	5.105	7.032	-3.152	3.321
	Сочетание 4		0	-200.729	-11.15	18.691	14.216	24.561
			3	-198.947	-11.15	-14.828	14.216	-18.22
	Сочетание 5		0	-282.745	13.032	-20.801	-6.879	-13.286
			3	-280.963	13.032	18.363	-6.879	7.485
Этаж N3 Колонна N21 Прямоугольник b=0.6 h=0.4м, H=3м, 1. Железобетон, μ=1.28%								
3_21	Сочетание 1		0	-245.337	-1.798	3.028	-3.937	-5.351
			3	-243.357	-1.798	-2.365	-3.937	6.46
	Сочетание 2		0	-168.133	-5.558	8.979	10.304	17.267
			3	-166.351	-5.558	-7.739	10.304	-13.684
	Сочетание 3		0	-239.423	2.287	-3.548	-17.176	-26.683
			3	-237.641	2.287	3.357	-17.176	24.884
	Сочетание 4		0	-138.781	-15.677	24.477	18.117	30.006
			3	-136.999	-15.677	-22.572	18.117	-24.377
	Сочетание 5		0	-268.775	12.406	-19.046	-24.989	-39.423
			3	-266.993	12.406	18.19	-24.989	35.577
Этаж N3 Колонна N22 Прямоугольник b=0.6 h=0.4м, H=3м, 1. Железобетон, μ=1.05%								
3_22	Сочетание 1		0	-220.841	-0.668	1.295	3.994	6.071
			3	-218.861	-0.668	-0.708	3.994	-5.91
	Сочетание 2		0	-209.089	-3.357	5.331	18.955	29.84
			3	-207.307	-3.357	-4.794	18.955	-27.056
	Сочетание 3		0	-159.012	2.026	-2.875	-12.476	-19.953
			3	-157.23	2.026	3.258	-12.476	17.505
	Сочетание 4		0	-93.406	-10.232	15.966	26.108	41.58
			3	-91.624	-10.232	-14.751	26.108	-36.78
	Сочетание 5		0	-274.695	8.901	-13.51	-19.628	-31.693
			3	-272.913	8.901	13.214	-19.628	27.229
Этаж N3 Колонна N23 Прямоугольник b=0.4 h=0.6м, H=3м, 1. Железобетон, μ=0.63%								
3_23	Сочетание 1		0	-175.768	0.454	-1.2	-4.934	-7.144
			3	-173.788	0.454	0.163	-4.934	7.658
	Сочетание 2		0	-177.677	3.801	-5.309	3.543	6.165
			3	-175.895	3.801	6.112	3.543	-4.475
	Сочетание 3		0	-117.886	-3.095	3.332	-11.763	-18.084
			3	-116.104	-3.095	-5.971	-11.763	17.214
	Сочетание 4		0	-82.638	-3.704	3.919	6.602	11.12
			3	-80.856	-3.704	-7.311	6.602	-8.701
	Сочетание 5		0	-212.925	4.41	-5.896	-14.822	-23.04
			3	-211.143	4.41	7.452	-14.822	21.44
Этаж N3 Колонна N24 Прямоугольник b=0.6 h=0.4м, H=3м, 1. Железобетон, μ=1.42%								
3_24	Сочетание 1		0	-218.772	-1.359	2.052	-6.068	-7.959
			3	-216.792	-1.359	-2.025	-6.068	10.245
	Сочетание 2		0	-97.09	-9.812	14.9	-16.262	-23.846
			3	-95.308	-9.812	-14.536	-16.262	24.941
	Сочетание 3		0	-268.761	7.627	-11.579	6.542	11.103
			3	-266.979	7.627	11.302	6.542	-8.525
	Сочетание 4		0	-222.578	-23.376	35.413	2.566	4.922
			3	-220.796	-23.376	-34.718	2.566	-2.776
	Сочетание 5		0	-143.273	21.192	-32.093	-12.286	-17.666
			3	-141.491	21.192	31.484	-12.286	19.191
Этаж N3 Колонна N25 Прямоугольник b=0.6 h=0.4м, H=3м, 1. Железобетон, μ=2.16%								
3_25	Сочетание 1		0	-333.129	-3.247	4.96	2.036	1.832
			3	-331.15	-3.247	-4.783	2.036	-4.276

N	Загружение	Форма/ комбинация	a(м)	N(тс)	Qz(тс)	My(тс*м)	Qy(тс)	Mz(тс*м)
	Сочетание 2		0	-220.19	-12.897	20.069	-3.635	-6.505
			3	-218.408	-12.897	-18.632	-3.635	4.409
	Сочетание 3		0	-335.757	7.542	-11.861	7.077	9.773
			3	-333.975	7.542	10.774	7.077	-11.465
	Сочетание 4		0	-261.024	-27.528	42.308	4.188	5.567
			3	-259.242	-27.528	-40.288	4.188	-7.003
	Сочетание 5		0	-294.924	22.173	-34.101	-0.746	-2.299
			3	-293.142	22.173	32.43	-0.746	-0.053
Этаж N4 Колонна N1 Прямоугольник b=0.6 h=0.4м, H=3м, 1. Железобетон, μ=1.36%								
4_1	Сочетание 1		0	-252.875	0.693	-0.956	5.545	8.46
			3	-250.895	0.693	1.123	5.545	-8.175
	Сочетание 2		0	-192.183	-8.236	12.654	-3.587	-5.656
			3	-190.401	-8.236	-12.058	-3.587	5.109
	Сочетание 3		0	-232.909	9.789	-14.837	12.986	19.984
			3	-231.127	9.789	14.534	12.986	-18.979
	Сочетание 4		0	-275.687	-17.026	25.798	0.533	0.828
			3	-273.905	-17.026	-25.3	0.533	-0.741
	Сочетание 5		0	-149.405	18.579	-27.981	8.866	13.5
			3	-147.623	18.579	27.776	8.866	-13.129
Этаж N4 Колонна N2 Прямоугольник b=0.4 h=0.6м, H=3м, 1. Железобетон, μ=1.34%								
4_2	Сочетание 1		0	-157.81	3.542	-5.057	-5.266	-7.543
			3	-155.83	3.542	5.569	-5.266	8.255
	Сочетание 2		0	-22.995	-3.404	5.445	-18.3	-27.319
			3	-21.213	-3.404	-4.782	-18.3	27.58
	Сочетание 3		0	-244.502	9.79	-14.578	9.625	14.907
			3	-242.72	9.79	14.807	9.625	-13.969
	Сочетание 4		0	-177.352	-11.35	17.55	-11.362	-16.749
			3	-175.57	-11.35	-16.576	-11.362	17.338
	Сочетание 5		0	-90.145	17.736	-26.683	2.688	4.338
			3	-88.363	17.736	26.602	2.688	-3.727
Этаж N4 Колонна N3 Прямоугольник b=0.4 h=0.6м, H=3м, 1. Железобетон, μ=0.68%								
4_3	Сочетание 1		0	-116.028	8.299	-11.979	3.067	4.513
			3	-114.048	8.299	12.919	3.067	-4.689
	Сочетание 2		0	-160.781	1.555	-1.744	-5.521	-8.436
			3	-158.999	1.555	2.918	-5.521	8.129
	Сочетание 3		0	-37.379	12.678	-18.793	10.661	15.998
			3	-35.597	12.678	19.242	10.661	-15.986
	Сочетание 4		0	-168.779	1.187	-1.074	-6.175	-9.27
			3	-166.997	1.187	2.472	-6.175	9.257
	Сочетание 5		0	-29.381	13.045	-19.463	11.315	16.831
			3	-27.599	13.045	19.688	11.315	-17.114
Этаж N4 Колонна N4 Прямоугольник b=0.4 h=0.6м, H=3м, 1. Железобетон, μ=0.60%								
4_4	Сочетание 1		0	-56.095	2.789	-3.749	2.306	3.431
			3	-54.115	2.789	4.618	2.306	-3.486
	Сочетание 2		0	-92.953	-6.407	10.157	-1.341	-2.171
			3	-91.171	-6.407	-9.067	-1.341	1.852
	Сочетание 3		0	-2.659	11.121	-16.478	5.137	7.819
			3	-0.877	11.121	16.89	5.137	-7.594
	Сочетание 4		0	-84.847	-7.75	12.37	-0.183	-0.253
			3	-83.065	-7.75	-10.882	-0.183	0.301
	Сочетание 5		0	-10.765	12.464	-18.691	3.98	5.902
			3	-8.983	12.464	18.705	3.98	-6.042
Этаж N4 Колонна N5 Прямоугольник b=0.4 h=0.6м, H=3м, 1. Железобетон, μ=0.50%								

კონსტრუქტორი გ. ცომაია

N	Загружение	Форма/ комбинация	a(м)	N(тс)	Qz(тс)	My(тс*м)	Qy(тс)	Mz(тс*м)
4_5	Сочетание 1		0	-205.934	6.688	-9.953	-0.723	-1.081
			3	-203.953	6.688	10.111	-0.723	1.089
	Сочетание 2		0	-134.293	12.065	-18.088	-10.028	-15.06
			3	-132.511	12.065	18.125	-10.028	15.023
	Сочетание 3		0	-213.685	-0.351	0.678	8.822	13.257
			3	-211.903	-0.351	-0.395	8.822	-13.208
	Сочетание 4		0	-214.006	11.823	-17.352	-8.037	-11.956
			3	-212.224	11.823	18.181	-8.037	12.157
	Сочетание 5		0	-133.972	-0.109	-0.058	6.831	10.154
			3	-132.19	-0.109	-0.451	6.831	-10.341
Этаж N4 Колонна N6 Прямоугольник b=0.4 h=0.6м, H=3м, 1. Железобетон, μ=0.50%								
4_6	Сочетание 1		0	-209.493	-4.308	6.435	-0.123	-0.188
			3	-207.513	-4.308	-6.489	-0.123	0.18
	Сочетание 2		0	-199.28	6.707	-10.234	-7.866	-11.844
			3	-197.498	6.707	9.895	-7.866	11.754
	Сочетание 3		0	-152.675	-13.666	20.644	7.672	11.546
			3	-150.893	-13.666	-20.363	7.672	-11.47
	Сочетание 4		0	-188.329	6.264	-9.305	-3.629	-5.412
			3	-186.547	6.264	9.512	-3.629	5.476
	Сочетание 5		0	-163.627	-13.223	19.714	3.434	5.113
			3	-161.845	-13.223	-19.98	3.434	-5.192
Этаж N4 Колонна N7 Прямоугольник b=0.4 h=0.6м, H=3м, 1. Железобетон, μ=0.50%								
4_7	Сочетание 1		0	-178.734	6.714	-9.916	-0.704	-1.033
			3	-176.754	6.714	10.227	-0.704	1.079
	Сочетание 2		0	-101.277	17.71	-26.16	-5.946	-8.986
			3	-99.495	17.71	27.002	-5.946	8.859
	Сочетание 3		0	-203.757	-6.263	9.282	4.845	7.372
			3	-201.975	-6.263	-9.539	4.845	-7.17
	Сочетание 4		0	-97.917	19.212	-27.486	-5.036	-7.328
			3	-96.135	19.212	30.242	-5.036	7.791
	Сочетание 5		0	-207.116	-7.765	10.608	3.935	5.715
			3	-205.334	-7.765	-12.78	3.935	-6.101
Этаж N4 Колонна N8 Прямоугольник b=0.4 h=0.6м, H=3м, 1. Железобетон, μ=0.50%								
4_8	Сочетание 1		0	-163.566	-3.144	4.948	-3.861	-5.821
			3	-161.586	-3.144	-4.483	-3.861	5.761
	Сочетание 2		0	-187.221	14.245	-20.833	-7.15	-10.99
			3	-185.439	14.245	21.92	-7.15	10.46
	Сочетание 3		0	-89.37	-19.623	29.315	0.861	1.51
			3	-87.588	-19.623	-29.571	0.861	-1.075
	Сочетание 4		0	-169.826	15.992	-22.673	-4.994	-7.522
			3	-168.044	15.992	25.352	-4.994	7.468
	Сочетание 5		0	-106.765	-21.37	31.155	-1.294	-1.959
			3	-104.983	-21.37	-33.003	-1.294	1.917
Этаж N4 Колонна N9 Прямоугольник b=0.4 h=0.6м, H=3м, 1. Железобетон, μ=0.50%								
4_9	Сочетание 1		0	-171.034	2.892	-5.339	-6.063	-8.987
			3	-169.054	2.892	3.338	-6.063	9.201
	Сочетание 2		0	-183.883	9.895	-13.891	-8.706	-13.061
			3	-182.101	9.895	15.945	-8.706	13.066
	Сочетание 3		0	-103.659	-5.048	4.942	-1.307	-1.78
			3	-101.877	-5.048	-10.353	-1.307	2.132
	Сочетание 4		0	-160.765	9.929	-12.795	-0.409	-0.66
			3	-158.983	9.929	17.388	-0.409	0.56

N	Загружение	Форма/ комбинация	a(м)	N(тс)	Qz(тс)	My(тс*м)	Qy(тс)	Mz(тс*м)
	Сочетание 5		0	-126.777	-5.082	3.846	-9.604	-14.18
			3	-124.995	-5.082	-11.796	-9.604	14.639
Этаж N4 Колонна N10 Прямоугольник b=0.6 h=0.4м, H=3м, 1. Железобетон, μ=0.50%								
4_10	Сочетание 1		0	-268.88	0.662	-1.158	-1.593	-2.255
			3	-266.9	0.662	0.829	-1.593	2.523
	Сочетание 2		0	-268.632	6.302	-9.448	-9.582	-14.397
			3	-266.85	6.302	9.461	-9.582	14.36
	Сочетание 3		0	-178.952	-5.384	7.808	6.898	10.593
			3	-177.17	-5.384	-8.348	6.898	-10.114
	Сочетание 4		0	-192.333	5.289	6.252	8.951	13.259
			3	-190.551	5.289	-6.884	8.951	-13.605
	Сочетание 5		0	-255.251	-4.371	-7.892	-11.634	-17.064
			3	-253.469	-4.371	7.997	-11.634	17.851
Этаж N4 Колонна N11 Прямоугольник b=0.4 h=0.4м, H=3м, 1. Железобетон, μ=1.41%								
4_11	Сочетание 1		0	-43.238	-2.009	2.097	0.509	0.266
			3	-42.864	-2.361	-2.301	0.161	-0.035
	Сочетание 2		0	-5.85	-7.3	7.416	-2.17	-1.068
			3	-15.287	-7.715	-7.64	-2.677	1.221
	Сочетание 3		0	-66.2	4.05	-4.003	3.013	1.51
			3	-56.105	3.877	3.892	2.961	-1.286
	Сочетание 4		0	-5.229	-17.213	17.58	3.201	1.589
			3	-12.389	-17.563	-17.723	3.373	-1.507
	Сочетание 5		0	-66.822	13.963	-14.167	-2.359	-1.147
			3	-59.003	13.725	13.976	-3.089	1.442
Этаж N4 Колонна N12 Прямоугольник b=0.4 h=0.4м, H=3м, 1. Железобетон, μ=1.07%								
4_12	Сочетание 1		0	-24.164	-9.119	6.55	0.028	0.397
			3	-22.858	-9.172	-6.705	1.981	-1.124
	Сочетание 2		0	-58.442	-2.353	1.69	2.224	-0.786
			3	-48.301	-3	-2.069	5.946	1.035
	Сочетание 3		0	18.638	-13.022	9.379	-2.159	1.456
			3	10.53	-12.462	-9.255	-2.639	-2.913
	Сочетание 4		0	2.514	-14.273	10.633	2.491	1.679
			3	-3.997	-14.833	-11.076	6.235	-3.105
	Сочетание 5		0	-42.317	-1.102	0.436	-2.426	-1.009
			3	-33.775	-0.629	-0.248	-2.928	1.226
Этаж N4 Колонна N13 Прямоугольник b=0.4 h=0.4м, H=3м, 1. Железобетон, μ=0.70%								
4_13	Сочетание 1		0	-30.246	0.392	-0.219	0.402	0.368
			3	-24.169	1.578	0.993	0.772	-0.465
	Сочетание 2		0	-62.312	-6.086	4.267	-2.224	-1.091
			3	-42.78	-4.404	-3.239	-3.421	1.457
	Сочетание 3		0	11.101	6.719	-4.641	2.894	1.701
			3	1.79	7.045	4.931	4.685	-2.221
	Сочетание 4		0	-50.519	-7.26	5.209	2.334	1.095
			3	-32.88	-5.413	-3.981	2.212	-1.008
	Сочетание 5		0	-0.692	7.894	-5.583	-1.664	-0.485
			3	-8.111	8.054	5.673	-0.948	0.244
Этаж N4 Колонна N14 Прямоугольник b=0.6 h=0.4м, H=3м, 1. Железобетон, μ=1.35%								
4_14	Сочетание 1		0	-275.678	3.283	-4.879	0.02	0.359
			3	-273.698	3.283	4.971	0.02	0.3
	Сочетание 2		0	-206.635	-5.243	8.049	-5.006	-7.401
			3	-204.853	-5.243	-7.686	-5.006	7.637
	Сочетание 3		0	-252.831	10.444	-15.769	4.756	7.551
			3	-251.049	10.444	15.571	4.756	-6.735

კონსტრუქტორი გ. ცომაია

N	Загружение	Форма/ комбинация	a(м)	N(тс)	Qz(тс)	My(тс*м)	Qy(тс)	Mz(тс*м)
	Сочетание 4		0	-265.032	-18.151	27.364	6.699	10.483
			3	-263.25	-18.151	-27.109	6.699	-9.686
	Сочетание 5		0	-194.433	23.353	-35.084	-6.95	-10.333
			3	-192.651	23.353	34.993	-6.95	10.587
Этаж N4 Колонна N15 Прямоугольник b=0.4 h=0.6м, H=3м, 1. Железобетон, μ=1.04%								
4_15	Сочетание 1		0	-240.396	3.54	-5.323	-3.54	-5.253
			3	-238.416	3.54	5.297	-3.54	5.368
	Сочетание 2		0	-180.567	-8.032	12.164	-10.121	-15.188
			3	-178.785	-8.032	-11.939	-10.121	15.177
	Сочетание 3		0	-219.695	13.526	-20.409	4.357	6.645
			3	-217.913	13.526	20.178	4.357	-6.428
	Сочетание 4		0	-232.677	-27.762	41.817	6.977	10.6
			3	-230.895	-27.762	-41.495	6.977	-10.334
	Сочетание 5		0	-167.584	33.257	-50.062	-12.741	-19.144
			3	-165.802	33.257	49.734	-12.741	19.082
Этаж N4 Колонна N16 Прямоугольник b=0.4 h=0.6м, H=3м, 1. Железобетон, μ=0.50%								
4_16	Сочетание 1		0	-195.388	1.192	-1.73	-3.576	-5.36
			3	-193.408	1.192	1.846	-3.576	5.368
	Сочетание 2		0	-194.317	9.359	-14.193	-8.042	-12.121
			3	-192.535	9.359	13.886	-8.042	12.006
	Сочетание 3		0	-133.69	-7.719	11.842	2.311	3.535
			3	-131.908	-7.719	-11.318	2.311	-3.399
	Сочетание 4		0	-128.701	-10.884	16.594	4.769	7.214
			3	-126.919	-10.884	-16.064	4.769	-7.103
	Сочетание 5		0	-199.305	12.524	-18.946	-10.501	-15.801
			3	-197.523	12.524	18.632	-10.501	15.71
Этаж N4 Колонна N17 Прямоугольник b=0.6 h=0.4м, H=3м, 1. Железобетон, μ=0.50%								
4_17	Сочетание 1		0	-216.81	-1.556	2.305	5.623	8.634
			3	-214.83	-1.556	-2.362	5.623	-8.235
	Сочетание 2		0	-190.855	-6.881	10.301	-4.135	-6.228
			3	-189.073	-6.881	-10.344	-4.135	6.185
	Сочетание 3		0	-170.097	4.058	-6.113	13.507	20.604
			3	-168.315	4.058	6.063	13.507	-19.925
	Сочетание 4		0	-158.841	-16.691	25.071	17.46	26.543
			3	-157.059	-16.691	-25.003	17.46	-25.871
	Сочетание 5		0	-202.111	13.868	-20.883	-8.088	-12.166
			3	-200.329	13.868	20.723	-8.088	12.131
Этаж N4 Колонна N18 Прямоугольник b=0.6 h=0.4м, H=3м, 1. Железобетон, μ=1.20%								
4_18	Сочетание 1		0	-220.89	-3.08	4.698	-5.088	-7.616
			3	-218.91	-3.08	-4.541	-5.088	7.649
	Сочетание 2		0	-166.94	-9.72	14.694	-12.345	-18.711
			3	-165.158	-9.72	-14.465	-12.345	18.34
	Сочетание 3		0	-200.171	4.161	-6.224	3.931	6.137
			3	-198.389	4.161	6.258	3.931	-5.675
	Сочетание 4		0	-157.232	-25.649	38.665	9.315	14.254
			3	-155.45	-25.649	-38.284	9.315	-13.751
	Сочетание 5		0	-209.879	20.09	-30.195	-17.728	-26.828
			3	-208.097	20.09	30.077	-17.728	26.416
Этаж N4 Колонна N19 Прямоугольник b=0.6 h=0.4м, H=3м, 1. Железобетон, μ=1.33%								
4_19	Сочетание 1		0	-262.701	-1.444	2.25	-0.382	-0.285
			3	-260.721	-1.444	-2.082	-0.382	0.859
	Сочетание 2		0	-195.334	-8.329	12.717	-6.648	-9.963
			3	-193.552	-8.329	-12.279	-6.648	10.008

N	Загружение	Форма/ комбинация	a(м)	N(тс)	Qz(тс)	My(тс*м)	Qy(тс)	Mz(тс*м)
	Сочетание 3		0	-242.597	5.615	-8.507	5.604	8.858
			3	-240.815	5.615	8.345	5.604	-7.984
	Сочетание 4		0	-241.141	-20.391	30.784	9.812	15.203
			3	-239.359	-20.391	-30.41	9.812	-14.326
	Сочетание 5		0	-196.791	17.676	-26.573	-10.855	-16.308
			3	-195.009	17.676	26.477	-10.855	16.35
Этаж N4 Колонна N20 Прямоугольник b=0.6 h=0.4м, H=3м, 1. Железобетон, μ=0.77%								
4_20	Сочетание 1		0	-247.938	1.768	-2.646	4.699	7.208
			3	-245.958	1.768	2.657	4.699	-6.888
	Сочетание 2		0	-180.87	-3.303	5.168	10.944	16.872
			3	-179.089	-3.303	-4.767	10.944	-16
	Сочетание 3		0	-233.417	6.049	-9.268	-3.677	-5.713
			3	-231.635	6.049	8.903	-3.677	5.359
	Сочетание 4		0	-172.326	-11.004	16.649	14.386	22.072
			3	-170.544	-11.004	-16.424	14.386	-21.222
	Сочетание 5		0	-241.961	13.749	-20.748	-7.119	-10.913
			3	-240.179	13.749	20.561	-7.119	10.581
Этаж N4 Колонна N21 Прямоугольник b=0.6 h=0.4м, H=3м, 1. Железобетон, μ=0.97%								
4_21	Сочетание 1		0	-210.214	-1.361	2.049	-4.58	-6.79
			3	-208.234	-1.361	-2.033	-4.58	6.949
	Сочетание 2		0	-145.474	-5.603	8.478	10.957	16.822
			3	-143.692	-5.603	-8.337	10.957	-16.061
	Сочетание 3		0	-203.765	3.003	-4.556	-18.832	-28.494
			3	-201.983	3.003	4.46	-18.832	28.012
	Сочетание 4		0	-119.606	-15.831	23.842	19.041	28.994
			3	-117.824	-15.831	-23.666	19.041	-28.166
	Сочетание 5		0	-229.633	13.231	-19.92	-26.915	-40.665
			3	-227.851	13.231	19.789	-26.915	40.117
Этаж N4 Колонна N22 Прямоугольник b=0.6 h=0.4м, H=3м, 1. Железобетон, μ=0.82%								
4_22	Сочетание 1		0	-189.615	-0.216	0.362	4.081	6.301
			3	-187.635	-0.216	-0.286	4.081	-5.941
	Сочетание 2		0	-177.876	-3.125	4.741	20.363	31.024
			3	-176.094	-3.125	-4.638	20.363	-30.073
	Сочетание 3		0	-138.137	2.487	-3.711	-13.764	-20.836
			3	-136.355	2.487	3.753	-13.764	20.465
	Сочетание 4		0	-86.065	-10.165	15.371	27.713	42.061
			3	-84.283	-10.165	-15.137	27.713	-41.112
	Сочетание 5		0	-229.948	9.527	-14.341	-21.115	-31.873
			3	-228.166	9.527	14.252	-21.115	31.504
Этаж N4 Колонна N23 Прямоугольник b=0.4 h=0.6м, H=3м, 1. Железобетон, μ=0.50%								
4_23	Сочетание 1		0	-151.176	-0.161	0.458	-5.252	-7.823
			3	-149.196	-0.161	-0.023	-5.252	7.933
	Сочетание 2		0	-152.032	4.97	-7.556	3.833	5.916
			3	-150.25	4.97	7.355	3.833	-5.588
	Сочетание 3		0	-102.137	-5.374	8.546	-12.543	-18.887
			3	-100.355	-5.374	-7.578	-12.543	18.747
	Сочетание 4		0	-74.031	-6.125	9.7	7.111	10.837
			3	-72.249	-6.125	-8.694	7.111	-10.511
	Сочетание 5		0	-180.138	5.721	-8.709	-15.821	-23.808
			3	-178.356	5.721	8.471	-15.821	23.67
Этаж N4 Колонна N24 Прямоугольник b=0.6 h=0.4м, H=3м, 1. Железобетон, μ=1.12%								
4_24	Сочетание 1		0	-178.252	-1.513	2.252	-8.796	-12.797
			3	-176.272	-1.513	-2.286	-8.796	13.592

კონსტრუქტორი გ. ცომაია

N	Загружение	Форма/ комбинация	a(м)	N(тс)	Qz(тс)	My(тс*м)	Qy(тс)	Mz(тс*м)
	Сочетание 2		0	-78.652	-11.144	16.682	-18.728	-27.977
			3	-76.869	-11.144	-16.751	-18.728	28.209
	Сочетание 3		0	-219.465	8.731	-13.087	4.571	7.42
			3	-217.683	8.731	13.107	4.571	-6.296
	Сочетание 4		0	-181.426	-24.453	36.687	0.554	1.23
			3	-179.644	-24.453	-36.674	0.554	-0.433
	Сочетание 5		0	-116.691	22.04	-33.093	-14.711	-21.788
			3	-114.909	22.04	33.03	-14.711	22.346
Этаж N4 Колонна N25 Прямоугольник b=0.6 h=0.4м, H=3м, 1. Железобетон, μ=1.85%								
4_25	Сочетание 1		0	-284.895	-3.274	4.907	3.779	6.036
			3	-282.915	-3.274	-4.916	3.779	-5.3
	Сочетание 2		0	-189.189	-14.019	21.177	-2.881	-4.267
			3	-187.407	-14.019	-20.884	-2.881	4.38
	Сочетание 3		0	-286.272	8.657	-13.138	9.038	14.088
			3	-284.49	8.657	12.835	9.038	-13.027
	Сочетание 4		0	-223.065	-28.525	42.869	5.592	8.746
			3	-221.283	-28.525	-42.717	5.592	-8.034
	Сочетание 5		0	-252.396	23.163	-34.831	0.564	1.076
			3	-250.614	23.163	34.668	0.564	-0.613
Этаж N5 Колонна N1 Прямоугольник b=0.6 h=0.4м, H=3м, 1. Железобетон, μ=0.81%								
5_1	Сочетание 1		0	-211.114	0.567	-0.842	5.4	8.18
			3	-209.134	0.567	0.859	5.4	-8.021
	Сочетание 2		0	-160.31	-7.957	11.802	-3.898	-5.681
			3	-158.528	-7.957	-12.086	-3.898	6.023
	Сочетание 3		0	-194.586	9.305	-13.804	13.073	19.577
			3	-192.804	9.305	14.128	13.073	-19.65
	Сочетание 4		0	-224.877	-16.018	23.567	0.657	1.396
			3	-223.095	-16.018	-24.507	0.657	-0.528
	Сочетание 5		0	-130.019	17.366	-25.569	8.517	12.5
			3	-128.237	17.366	26.549	8.517	-13.099
Этаж N5 Колонна N2 Прямоугольник b=0.4 h=0.6м, H=3м, 1. Железобетон, μ=1.37%								
5_2	Сочетание 1		0	-125.575	3.643	-5.398	-6.413	-9.343
			3	-123.595	3.643	5.53	-6.413	9.897
	Сочетание 2		0	-24.877	-3.083	4.358	-18.879	-28.24
			3	-23.095	-3.083	-4.95	-18.879	28.396
	Сочетание 3		0	-188.019	9.646	-14.079	8.276	12.801
			3	-186.237	9.646	14.918	8.276	-12.026
	Сочетание 4		0	-144.543	-10.245	14.63	-11.829	-17.515
			3	-142.761	-10.245	-16.175	-11.829	17.971
	Сочетание 5		0	-68.353	16.808	-24.351	1.225	2.076
			3	-66.571	16.808	26.143	1.225	-1.601
Этаж N5 Колонна N3 Прямоугольник b=0.4 h=0.6м, H=3м, 1. Железобетон, μ=0.67%								
5_3	Сочетание 1		0	-92.299	9.369	-13.797	3.439	5.103
			3	-90.319	9.369	14.311	3.439	-5.213
	Сочетание 2		0	-125.769	2.833	-3.979	-5.091	-7.699
			3	-123.987	2.833	4.518	-5.091	7.574
	Сочетание 3		0	-31.908	13.214	-19.645	10.857	16.255
			3	-30.126	13.214	19.999	10.857	-16.315
	Сочетание 4		0	-128.89	2.677	-3.725	-5.301	-7.911
			3	-127.108	2.677	4.295	-5.301	7.993
	Сочетание 5		0	-28.788	13.37	-19.899	11.067	16.467
			3	-27.006	13.37	20.223	11.067	-16.734
Этаж N5 Колонна N4 Прямоугольник b=0.4 h=0.6м, H=3м, 1. Железобетон, μ=0.58%								
5_4	Сочетание 1		0	-46.168	4.002	-5.638	2.536	3.786
			3	-44.188	4.002	6.369	2.536	-3.821
	Сочетание 2		0	-71.659	-4.818	7.699	-1.138	-1.753
			3	-69.877	-4.818	-6.755	-1.138	1.663
	Сочетание 3		0	-7.045	11.59	-17.226	5.321	8
			3	-5.263	11.59	17.546	5.321	-7.965
	Сочетание 4		0	-62.554	-5.549	8.886	0.101	0.227
			3	-60.772	-5.549	-7.764	0.101	-0.073
	Сочетание 5		0	-16.151	12.322	-18.414	4.082	6.02
			3	-14.369	12.322	18.555	4.082	-6.23
Этаж N5 Колонна N5 Прямоугольник b=0.4 h=0.6м, H=3м, 1. Железобетон, μ=0.50%								
5_5	Сочетание 1		0	-171.663	6.84	-10.271	-0.621	-0.95
			3	-169.683	6.84	10.25	-0.621	0.913
	Сочетание 2		0	-120.014	10.653	-15.806	-10.057	-15.076
			3	-118.232	10.653	16.167	-10.057	15.095
	Сочетание 3		0	-170.038	1.347	-2.195	9.026	13.499
			3	-168.256	1.347	1.832	9.026	-13.581
	Сочетание 4		0	-173.14	10.297	-15.11	-7.443	-11.048
			3	-171.358	10.297	15.871	-7.443	11.283
	Сочетание 5		0	-116.912	1.703	-2.89	6.413	9.471
			3	-115.13	1.703	2.128	6.413	-9.769
Этаж N5 Колонна N6 Прямоугольник b=0.4 h=0.6м, H=3м, 1. Железобетон, μ=0.50%								
5_6	Сочетание 1		0	-173.393	-4.37	6.54	0.081	0.084
			3	-171.413	-4.37	-6.571	0.081	-0.16
	Сочетание 2		0	-163.99	4.86	-7.154	-7.921	-11.926
			3	-162.208	4.86	7.432	-7.921	11.837
	Сочетание 3		0	-127.366	-11.913	17.726	8.072	12.089
			3	-125.584	-11.913	-18.02	8.072	-12.128
	Сочетание 4		0	-130.714	4.177	-6.011	-3.411	-5.104
			3	-128.932	4.177	6.56	-3.411	5.13
	Сочетание 5		0	-160.641	-11.231	16.583	3.562	5.267
			3	-158.859	-11.231	-17.148	3.562	-5.422
Этаж N5 Колонна N7 Прямоугольник b=0.4 h=0.6м, H=3м, 1. Железобетон, μ=0.50%								
5_7	Сочетание 1		0	-148.046	7.402	-11.089	-0.774	-1.116
			3	-146.066	7.402	11.117	-0.774	1.207
	Сочетание 2		0	-97.593	15.468	-22.828	-5.988	-8.899
			3	-95.811	15.468	23.599	-5.988	9.066
	Сочетание 3		0	-154.952	-2.823	3.905	4.776	7.156
			3	-153.17	-2.823	-4.588	4.776	-7.175
	Сочетание 4		0	-159.979	16.232	-23.38	-4.84	-7.022
			3	-158.197	16.232	25.425	-4.84	7.502
	Сочетание 5		0	-92.566	-3.587	4.456	3.628	5.279
			3	-90.784	-3.587	-6.414	3.628	-5.611
Этаж N5 Колонна N8 Прямоугольник b=0.4 h=0.6м, H=3м, 1. Железобетон, μ=0.50%								
5_8	Сочетание 1		0	-137.576	-2.355	3.508	-3.861	-5.711
			3	-135.596	-2.355	-3.557	-3.861	5.873
	Сочетание 2		0	-145.548	12.075	-17.816	-6.929	-10.356
			3	-143.766	12.075	18.419	-6.929	10.431
	Сочетание 3		0	-87.215	-16.098	23.83	0.635	1.05
			3	-85.433	-16.098	-24.474	0.635	-0.857
	Сочетание 4		0	-132.808	12.761	-18.352	-4.745	-6.984
			3	-131.026	12.761	19.988	-4.745	7.255

კონსტრუქტორი გ. ცომაია

N	Загружение	Форма/ комбинация	a(м)	N(тс)	Qz(тс)	My(тс*м)	Qy(тс)	Mz(тс*м)
	Сочетание 5		0	-99.954	-16.783	24.365	-1.549	-2.321
			3	-98.172	-16.783	-26.044	-1.549	2.319
Этаж N5 Колонна N9 Прямоугольник b=0.4 h=0.6м, H=3м, 1. Железобетон, μ=0.50%								
5_9	Сочетание 1		0	-142.766	1.751	-2.518	-6.226	-9.221
			3	-140.786	1.751	2.735	-6.226	9.456
	Сочетание 2		0	-152.444	9.742	-13.91	-8.66	-12.878
			3	-150.662	9.742	15.356	-8.66	13.105
	Сочетание 3		0	-87.541	-6.833	9.743	-1.617	-2.343
			3	-85.759	-6.833	-10.795	-1.617	2.505
	Сочетание 4		0	-105.856	9.934	-13.774	-0.887	-1.385
			3	-104.074	9.934	16.195	-0.887	1.271
	Сочетание 5		0	-134.129	-7.025	9.608	-9.39	-13.837
			3	-132.347	-7.025	-11.635	-9.39	14.339
Этаж N5 Колонна N10 Прямоугольник b=0.6 h=0.4м, H=3м, 1. Железобетон, μ=0.50%								
5_10	Сочетание 1		0	-222.455	0.258	-0.432	-1.308	-1.924
			3	-220.475	0.258	0.34	-1.308	2.001
	Сочетание 2		0	-221.719	5.733	-8.518	-9.254	-13.837
			3	-219.937	5.733	8.683	-9.254	13.933
	Сочетание 3		0	-148.599	-5.485	8.075	7.056	10.605
			3	-146.817	-5.485	-8.383	7.056	-10.572
	Сочетание 4		0	-159.515	-4.455	6.564	8.579	12.539
			3	-157.733	-4.455	-6.818	8.579	-13.209
	Сочетание 5		0	-210.803	4.703	-7.007	-10.777	-15.772
			3	-209.021	4.703	7.118	-10.777	16.57
Этаж N5 Колонна N11 Прямоугольник b=0.4 h=0.4м, H=3м, 1. Железобетон, μ=1.35%								
5_11	Сочетание 1		0	-36.53	-2.517	2.542	0.353	0.188
			3	-36.002	-2.785	-2.706	0.043	0.018
	Сочетание 2		0	-10.734	-7.86	7.798	-1.809	-0.87
			3	-18.369	-8.001	-7.995	-2.596	1.223
	Сочетание 3		0	-50.099	3.755	-3.634	2.395	1.184
			3	-41.579	3.448	3.562	2.675	-1.196
	Сочетание 4		0	-8.337	-17.468	17.511	2.477	1.204
			3	-11.37	-17.331	-17.681	3.018	-1.387
	Сочетание 5		0	-52.496	13.363	-13.347	-1.892	-0.89
			3	-48.578	12.778	13.248	-2.938	1.413
Этаж N5 Колонна N12 Прямоугольник b=0.4 h=0.4м, H=3м, 1. Железобетон, μ=0.93%								
5_12	Сочетание 1		0	-20.917	-9.822	7.045	0.219	0.498
			3	-19.389	-9.654	-7.086	1.929	-1.127
	Сочетание 2		0	-43.532	-3.101	2.198	1.75	-0.417
			3	-35.618	-3.149	-2.205	5.924	1.084
	Сочетание 3		0	9.01	-13.468	9.711	-1.367	1.258
			3	3.534	-13.13	-9.766	-2.709	-2.965
	Сочетание 4		0	-3.788	-15.364	11.208	1.923	1.398
			3	-5.489	-15.091	-11.369	6.243	-3.168
	Сочетание 5		0	-30.734	-1.205	0.7	-1.539	-0.557
			3	-26.595	-1.188	-0.602	-3.028	1.287
Этаж N5 Колонна N13 Прямоугольник b=0.4 h=0.4м, H=3м, 1. Железобетон, μ=0.54%								
5_13	Сочетание 1		0	-24.735	1.232	-0.801	0.394	0.4
			3	-19.98	2.179	1.414	1.077	-0.62
	Сочетание 2		0	-46.727	-4.881	3.448	-1.146	-0.513
			3	-31.149	-3.515	-2.602	-3.629	1.607
	Сочетание 3		0	4.886	6.937	-4.81	1.8	1.174
			3	-2.748	7.179	5.01	5.412	-2.634

N	Загружение	Форма/ комбинация	a(м)	N(тс)	Qz(тс)	My(тс*м)	Qy(тс)	Mz(тс*м)
	Сочетание 4		0	-36.171	-5.643	4.013	1.709	0.86
			3	-26.457	-3.826	-2.925	2.576	-1.213
	Сочетание 5		0	-5.67	7.7	-5.374	-1.056	-0.198
			3	-7.441	7.491	5.333	-0.794	0.186
Этаж N5 Колонна N14 Прямоугольник b=0.6 h=0.4м, H=3м, 1. Железобетон, μ=0.95%								
5_14	Сочетание 1		0	-229.889	3.203	-4.745	-0.223	-0.244
			3	-227.909	3.203	4.864	-0.223	0.424
	Сочетание 2		0	-172.737	-5.043	7.407	-5.104	-7.507
			3	-170.955	-5.043	-7.742	-5.104	7.864
	Сочетание 3		0	-210.406	10.105	-14.899	4.479	6.724
			3	-208.624	10.105	15.437	4.479	-6.773
	Сочетание 4		0	-217.218	-17.428	25.666	6.142	8.746
			3	-215.436	-17.428	-26.638	6.142	-9.76
	Сочетание 5		0	-165.925	22.491	-33.157	-6.767	-9.529
			3	-164.143	22.491	34.333	-6.767	10.852
Этаж N5 Колонна N15 Прямоугольник b=0.4 h=0.6м, H=3м, 1. Железобетон, μ=0.83%								
5_15	Сочетание 1		0	-198.906	3.09	-4.593	-3.585	-5.288
			3	-196.926	3.09	4.676	-3.585	5.468
	Сочетание 2		0	-150.069	-8.3	12.363	-10.051	-14.985
			3	-148.287	-8.3	-12.566	-10.051	15.17
	Сочетание 3		0	-181.082	13.039	-19.395	4.201	6.359
			3	-179.3	13.039	19.752	4.201	-6.245
	Сочетание 4		0	-186.757	-27.107	40.097	6.424	9.6
			3	-184.975	-27.107	-41.249	6.424	-9.676
	Сочетание 5		0	-144.393	31.846	-47.128	-12.274	-18.226
			3	-142.611	31.846	48.434	-12.274	18.6
Этаж N5 Колонна N16 Прямоугольник b=0.4 h=0.6м, H=3м, 1. Железобетон, μ=0.50%								
5_16	Сочетание 1		0	-161.669	0.931	-1.395	-3.402	-5.063
			3	-159.689	0.931	1.397	-3.402	5.142
	Сочетание 2		0	-160.671	9.143	-13.672	-7.701	-11.449
			3	-158.889	9.143	13.759	-7.701	11.661
	Сочетание 3		0	-110.714	-7.965	11.916	2.258	3.346
			3	-108.932	-7.965	-11.982	2.258	-3.434
	Сочетание 4		0	-107.903	-11.03	16.487	4.506	6.58
			3	-106.121	-11.03	-16.606	4.506	-6.949
	Сочетание 5		0	-163.483	12.208	-18.244	-9.95	-14.683
			3	-161.701	12.208	18.384	-9.95	15.177
Этаж N5 Колонна N17 Прямоугольник b=0.6 h=0.4м, H=3м, 1. Железобетон, μ=0.50%								
5_17	Сочетание 1		0	-179.663	-1.868	2.774	5.543	8.45
			3	-177.683	-1.868	-2.83	5.543	-8.18
	Сочетание 2		0	-158.391	-7.192	10.763	-3.791	-5.397
			3	-156.609	-7.192	-10.815	-3.791	6.003
	Сочетание 3		0	-140.725	3.833	-5.768	13.055	19.517
			3	-138.943	3.833	5.733	13.055	-19.673
	Сочетание 4		0	-132.152	-16.576	24.742	16.533	24.414
			3	-130.37	-16.576	-24.988	16.533	-25.227
	Сочетание 5		0	-166.965	13.216	-19.747	-7.27	-10.293
			3	-165.183	13.216	19.905	-7.27	11.557
Этаж N5 Колонна N18 Прямоугольник b=0.6 h=0.4м, H=3м, 1. Железобетон, μ=1.16%								
5_18	Сочетание 1		0	-184.588	-3.049	4.623	-4.862	-7.122
			3	-182.608	-3.049	-4.523	-4.862	7.466
	Сочетание 2		0	-139.624	-9.494	14.263	-11.791	-17.304
			3	-137.842	-9.494	-14.222	-11.791	18.121

კონსტრუქტორი გ. ცომაია

N	Загружение	Форма/ комбинация	a(м)	N(тс)	Qz(тс)	My(тс*м)	Qy(тс)	Mz(тс*м)
	Сочетание 3		0	-167.168	3.969	-5.889	3.722	5.482
			3	-165.386	3.969	6.021	3.722	-5.736
	Сочетание 4		0	-133.577	-24.65	36.937	8.565	12.252
			3	-131.795	-24.65	-37.013	8.565	-13.511
	Сочетание 5		0	-173.215	19.124	-28.563	-16.634	-24.073
			3	-171.433	19.124	28.811	-16.634	25.896
Этаж N5 Колонна N19 Прямоугольник b=0.6 h=0.4м, H=3м, 1. Железобетон, μ=0.89%								
5_19	Сочетание 1		0	-219.016	-1.461	2.244	-0.542	-0.699
			3	-217.036	-1.461	-2.139	-0.542	0.928
	Сочетание 2		0	-163.236	-8.027	11.893	-6.468	-9.351
			3	-161.454	-8.027	-12.213	-6.468	10.139
	Сочетание 3		0	-201.876	5.268	-7.662	5.177	7.608
			3	-200.094	5.268	8.165	5.177	-8.008
	Сочетание 4		0	-200.736	-19.535	28.837	8.985	12.78
			3	-198.954	-19.535	-29.787	8.985	-14.28
	Сочетание 5		0	-164.375	16.775	-24.607	-10.277	-14.523
			3	-162.593	16.775	25.739	-10.277	16.411
Этаж N5 Колонна N20 Прямоугольник b=0.6 h=0.4м, H=3м, 1. Железобетон, μ=0.50%								
5_20	Сочетание 1		0	-206.558	1.615	-2.342	4.7	7.183
			3	-204.578	1.615	2.503	4.7	-6.918
	Сочетание 2		0	-150.905	-3.14	4.524	10.589	15.614
			3	-149.123	-3.14	-4.971	10.589	-16.262
	Сочетание 3		0	-194.236	5.632	-8.125	-3.322	-4.494
			3	-192.454	5.632	8.846	-3.322	5.583
	Сочетание 4		0	-144.086	-10.521	15.132	13.654	19.656
			3	-142.304	-10.521	-16.491	13.654	-21.475
	Сочетание 5		0	-201.055	13.013	-18.733	-6.388	-8.536
			3	-199.273	13.013	20.366	-6.388	10.796
Этаж N5 Колонна N21 Прямоугольник b=0.6 h=0.4м, H=3м, 1. Железобетон, μ=0.53%								
5_21	Сочетание 1		0	-175.201	-1.495	2.302	-4.469	-6.55
			3	-173.221	-1.495	-2.184	-4.469	6.856
	Сочетание 2		0	-122.746	-5.517	8.22	10.379	15.39
			3	-120.964	-5.517	-8.354	10.379	-15.777
	Сочетание 3		0	-168.351	2.692	-3.88	-18.09	-26.707
			3	-166.569	2.692	4.216	-18.09	27.592
	Сочетание 4		0	-100.578	-15.365	22.751	17.642	25.845
			3	-98.796	-15.365	-23.358	17.642	-27.126
	Сочетание 5		0	-190.519	12.539	-18.411	-25.353	-37.161
			3	-188.737	12.539	19.221	-25.353	38.942
Этаж N5 Колонна N22 Прямоугольник b=0.6 h=0.4м, H=3м, 1. Железобетон, μ=0.80%								
5_22	Сочетание 1		0	-158.218	-0.246	0.436	4.042	6.191
			3	-156.238	-0.246	-0.301	4.042	-5.934
	Сочетание 2		0	-147.212	-3.065	4.638	19.604	29.199
			3	-145.43	-3.065	-4.575	19.604	-29.636
	Сочетание 3		0	-116.456	2.373	-3.485	-13.061	-19.175
			3	-114.674	2.373	3.653	-13.061	20.031
	Сочетание 4		0	-78.085	-9.761	14.473	26.278	38.819
			3	-76.303	-9.761	-14.823	26.278	-40.058
	Сочетание 5		0	-185.583	9.069	-13.32	-19.735	-28.794
			3	-183.801	9.069	13.9	-19.735	30.452
Этаж N5 Колонна N23 Прямоугольник b=0.4 h=0.6м, H=3м, 1. Железобетон, μ=0.50%								
5_23	Сочетание 1		0	-126.327	0.07	-0.008	-5.242	-7.781
			3	-124.347	0.07	0.203	-5.242	7.944

N	Загружение	Форма/ комбинация	a(м)	N(тс)	Qz(тс)	My(тс*м)	Qy(тс)	Mz(тс*м)
	Сочетание 2		0	-126.204	5.032	-7.451	3.568	5.259
			3	-124.422	5.032	7.649	3.568	-5.455
	Сочетание 3		0	-86.169	-5.055	7.658	-12.264	-18.17
			3	-84.387	-5.055	-7.509	-12.264	18.633
	Сочетание 4		0	-65.405	-5.79	8.72	6.618	9.652
			3	-63.623	-5.79	-8.664	6.618	-10.221
	Сочетание 5		0	-146.967	5.767	-8.513	-15.314	-22.563
			3	-145.185	5.767	8.804	-15.314	23.399
Этаж N5 Колонна N24 Прямоугольник b=0.6 h=0.4м, H=3м, 1. Железобетон, μ=1.08%								
5_24	Сочетание 1		0	-142.934	-1.786	2.675	-10.029	-14.62
			3	-140.954	-1.786	-2.683	-10.029	15.466
	Сочетание 2		0	-64.316	-11.412	17.001	-19.746	-29.428
			3	-62.534	-11.412	-17.235	-19.746	29.811
	Сочетание 3		0	-174.726	8.537	-12.69	3.507	5.774
			3	-172.944	8.537	12.922	3.507	-4.748
	Сочетание 4		0	-144.671	-24.004	35.856	-0.562	-0.445
			3	-142.889	-24.004	-36.158	-0.562	1.24
	Сочетание 5		0	-94.371	21.129	-31.545	-15.677	-23.209
			3	-92.589	21.129	31.845	-15.677	23.822
Этаж N5 Колонна N25 Прямоугольник b=0.6 h=0.4м, H=3м, 1. Железобетон, μ=1.68%								
5_25	Сочетание 1		0	-237.012	-3.541	5.335	3.35	5.102
			3	-235.032	-3.541	-5.289	3.35	-4.949
	Сочетание 2		0	-158.587	-13.932	20.774	-3.37	-5.068
			3	-156.805	-13.932	-21.03	-3.37	5.046
	Сочетание 3		0	-236.964	8.117	-12.008	8.85	13.419
			3	-235.182	8.117	12.352	8.85	-13.134
	Сочетание 4		0	-211.593	-27.716	41.172	5.347	8.085
			3	-209.811	-27.716	-41.987	5.347	-7.962
	Сочетание 5		0	-183.958	21.902	-32.406	0.132	0.267
			3	-182.176	21.902	33.309	0.132	-0.126
Этаж N6 Колонна N1 Прямоугольник b=0.6 h=0.4м, H=3м, 1. Железобетон, μ=0.50%								
6_1	Сочетание 1		0	-169.074	0.388	-0.574	5.304	8.058
			3	-167.094	0.388	0.59	5.304	-7.853
	Сочетание 2		0	-127.929	-7.415	10.796	-4.14	-5.862
			3	-126.147	-7.415	-11.459	-4.14	6.564
	Сочетание 3		0	-156.307	8.469	-12.358	13.156	19.557
			3	-154.524	8.469	13.058	13.156	-19.917
	Сочетание 4		0	-175.183	-14.276	20.631	0.945	1.984
			3	-173.401	-14.276	-22.225	0.945	-0.777
	Сочетание 5		0	-109.053	15.329	-22.193	8.071	11.711
			3	-107.271	15.329	23.824	8.071	-12.576
Этаж N6 Колонна N2 Прямоугольник b=0.4 h=0.6м, H=3м, 1. Железобетон, μ=1.34%								
6_2	Сочетание 1		0	-97.463	3.539	-5.254	-7.263	-10.689
			3	-95.483	3.539	5.363	-7.263	11.101
	Сочетание 2		0	-26.108	-2.678	3.469	-18.727	-28.043
			3	-24.326	-2.678	-4.597	-18.727	28.137
	Сочетание 3		0	-139.147	9.071	-12.958	6.698	10.345
			3	-137.365	9.071	14.287	6.698	-9.748
	Сочетание 4		0	-115.132	-8.791	11.878	-11.518	-17.103
			3	-113.35	-8.791	-14.592	-11.518	17.453
	Сочетание 5		0	-50.123	15.184	-21.368	-0.51	-0.595
			3	-48.341	15.184	24.283	-0.51	0.936
Этаж N6 Колонна N3 Прямоугольник b=0.4 h=0.6м, H=3м, 1. Железобетон, μ=0.65%								

კონსტრუქტორი გ. ცომაია

N	Загружение	Форма/ комбинация	a(м)	N(тс)	Qz(тс)	My(тс*м)	Qy(тс)	Mz(тс*м)
6_3	Сочетание 1		0	-71.613	10.059	-14.89	3.747	5.581
			3	-69.633	10.059	15.286	3.747	-5.66
	Сочетание 2		0	-95.116	3.779	-5.488	-4.483	-6.74
			3	-93.334	3.779	5.846	-4.483	6.709
	Сочетание 3		0	-27.254	13.436	-19.988	10.768	16.1
			3	-25.472	13.436	20.321	10.768	-16.203
	Сочетание 4		0	-94.889	3.891	-5.703	-4.222	-6.277
			3	-93.107	3.891	5.956	-4.222	6.389
	Сочетание 5		0	-27.481	13.324	-19.774	10.506	15.637
			3	-25.699	13.324	20.211	10.506	-15.882
Этаж N6 Колонна N4 Прямоугольник b=0.4 h=0.6м, H=3м, 1. Железобетон, μ=0.55%								
6_4	Сочетание 1		0	-36.483	5.041	-7.293	2.731	4.088
			3	-34.503	5.041	7.83	2.731	-4.106
	Сочетание 2		0	-52.348	-3.103	5.021	-0.93	-1.365
			3	-50.566	-3.103	-4.288	-0.93	1.426
	Сочетание 3		0	-9.863	11.637	-17.358	5.441	8.116
			3	-8.081	11.637	17.553	5.441	-8.207
	Сочетание 4		0	-17.016	-3.185	5.134	0.399	0.708
			3	-15.234	-3.185	-4.424	0.399	-0.483
	Сочетание 5		0	-45.195	11.719	-17.471	4.112	6.044
			3	-43.413	11.719	17.689	4.112	-6.298
Этаж N6 Колонна N5 Прямоугольник b=0.4 h=0.6м, H=3м, 1. Железобетон, μ=0.50%								
6_5	Сочетание 1		0	-137.6	6.753	-10.117	-0.448	-0.679
			3	-135.62	6.753	10.141	-0.448	0.666
	Сочетание 2		0	-131.149	9.685	-14.124	-9.822	-14.675
			3	-129.367	9.685	14.938	-9.822	14.791
	Сочетание 3		0	-101.362	2.181	-3.642	9.084	13.557
			3	-99.58	2.181	2.896	9.084	-13.696
	Сочетание 4		0	-136.535	9.318	-13.662	-6.741	-9.973
			3	-134.753	9.318	14.433	-6.741	10.251
	Сочетание 5		0	-95.975	2.549	-4.103	6.003	8.855
			3	-94.193	2.549	3.401	6.003	-9.156
Этаж N6 Колонна N6 Прямоугольник b=0.4 h=0.6м, H=3м, 1. Железобетон, μ=0.50%								
6_6	Сочетание 1		0	-137.831	-4.475	6.723	0.337	0.486
			3	-135.851	-4.475	-6.703	0.337	-0.524
	Сочетание 2		0	-131.426	3.621	-5.103	-7.709	-11.551
			3	-129.644	3.621	5.761	-7.709	11.577
	Сочетание 3		0	-100.174	-10.835	15.955	8.291	12.391
			3	-98.392	-10.835	-16.551	8.291	-12.483
	Сочетание 4		0	-99.139	2.976	-4.197	-3.055	-4.544
			3	-97.357	2.976	4.783	-3.055	4.625
	Сочетание 5		0	-132.462	-10.19	15.05	3.637	5.384
			3	-130.68	-10.19	-15.574	3.637	-5.531
Этаж N6 Колонна N7 Прямоугольник b=0.4 h=0.6м, H=3м, 1. Железобетон, μ=0.50%								
6_7	Сочетание 1		0	-118.37	7.549	-11.282	-0.821	-1.193
			3	-116.39	7.549	11.364	-0.821	1.271
	Сочетание 2		0	-115.511	13.869	-20.079	-5.987	-8.862
			3	-113.729	13.869	21.536	-5.987	9.101
	Сочетание 3		0	-86.352	-0.958	0.799	4.706	7.005
			3	-84.57	-0.958	-2.084	4.706	-7.116
	Сочетание 4		0	-124.397	14.071	-20.082	-4.546	-6.572
			3	-122.615	14.071	22.306	-4.546	7.071

N	Загружение	Форма/ комбинация	a(м)	N(тс)	Qz(тс)	My(тс*м)	Qy(тс)	Mz(тс*м)
	Сочетание 5		0	-77.466	-1.16	0.802	3.265	4.714
			3	-75.684	-1.16	-2.854	3.265	-5.086
Этаж N6 Колонна N8 Прямоугольник b=0.4 h=0.6м, H=3м, 1. Железобетон, μ=0.50%								
6_8	Сочетание 1		0	-110.275	-2.273	3.46	-3.982	-5.923
			3	-108.295	-2.273	-3.36	-3.982	6.024
	Сочетание 2		0	-110.416	10.078	-14.474	-6.962	-10.384
			3	-108.634	10.078	15.762	-6.962	10.503
	Сочетание 3		0	-76.217	-13.947	20.378	0.47	0.731
			3	-74.435	-13.947	-21.466	0.47	-0.681
	Сочетание 4		0	-76.872	10.102	-14.262	-4.704	-6.939
			3	-75.09	10.102	16.133	-4.704	7.182
	Сочетание 5		0	-109.761	-13.971	20.166	-1.788	-2.715
			3	-107.979	-13.971	-21.836	-1.788	2.641
Этаж N6 Колонна N9 Прямоугольник b=0.4 h=0.6м, H=3м, 1. Железобетон, μ=0.50%								
6_9	Сочетание 1		0	-114.267	1.881	-2.854	-6.427	-9.563
			3	-112.287	1.881	2.791	-6.427	9.717
	Сочетание 2		0	-120.852	9.254	-12.898	-8.785	-13.087
			3	-119.07	9.254	14.875	-8.785	13.271
	Сочетание 3		0	-71.21	-6.131	8.172	-1.819	-2.694
			3	-69.428	-6.131	-10.231	-1.819	2.762
	Сочетание 4		0	-84.712	9.098	-12.492	-1.289	-2.038
			3	-82.93	9.098	15.065	-1.289	1.823
	Сочетание 5		0	-107.35	-5.975	7.765	-9.316	-13.742
			3	-105.568	-5.975	-10.422	-9.316	14.211
Этаж N6 Колонна N10 Прямоугольник b=0.6 h=0.4м, H=3м, 1. Железобетон, μ=0.50%								
6_10	Сочетание 1		0	-177.037	0.026	-0.087	-1.045	-1.525
			3	-175.057	0.026	-0.009	-1.045	1.609
	Сочетание 2		0	-175.768	5.219	-7.69	-9.024	-13.448
			3	-173.986	5.219	7.966	-9.024	13.631
	Сочетание 3		0	-118.948	-5.36	7.828	7.271	10.887
			3	-117.166	-5.36	-8.254	7.271	-10.933
	Сочетание 4		0	-127.306	-4.396	6.473	8.34	12.152
			3	-125.524	-4.396	-6.735	8.34	-12.88
	Сочетание 5		0	-167.411	4.254	-6.335	-10.093	-14.713
			3	-165.629	4.254	6.447	-10.093	15.579
Этаж N6 Колонна N11 Прямоугольник b=0.4 h=0.4м, H=3м, 1. Железобетон, μ=1.30%								
6_11	Сочетание 1		0	-29.763	-2.897	2.877	0.221	0.119
			3	-29.073	-3.097	-3.001	-0.051	0.057
	Сочетание 2		0	-13.651	-7.96	7.787	-1.54	-0.728
			3	-17.607	-7.91	-7.942	-2.47	1.186
	Сочетание 3		0	-35.903	3.216	-3.06	1.907	0.927
			3	-30.81	2.832	3.013	2.39	-1.093
	Сочетание 4		0	-8.416	-16.825	16.633	1.939	0.931
			3	-7.777	-16.358	-16.813	2.632	-1.233
	Сочетание 5		0	-41.138	12.082	-11.906	-1.572	-0.732
			3	-40.641	11.28	11.884	-2.712	1.326
Этаж N6 Колонна N12 Прямоугольник b=0.4 h=0.4м, H=3м, 1. Железобетон, μ=0.91%								
6_12	Сочетание 1		0	-17.587	-10.398	7.434	0.376	0.583
			3	-15.872	-9.991	-7.357	1.883	-1.126
	Сочетание 2		0	-31.387	-3.715	2.598	1.501	-0.145
			3	-25.044	-3.309	-2.358	5.717	1.043
	Сочетание 3		0	2.328	-13.827	9.969	-0.856	1.126
			3	-1.255	-13.541	-10.074	-2.582	-2.923

კონსტრუქტორი გ. ცომაია

N	Загружение	Форма/ комбинация	a(м)	N(тс)	Qz(тс)	My(тс*м)	Qy(тс)	Mz(тс*м)
	Сочетание 4		0	-25.265	-15.705	11.354	1.675	1.256
			3	-24.229	-15.218	-11.511	5.918	-3.063
	Сочетание 5		0	-3.794	-1.838	1.213	-1.03	-0.275
			3	-2.069	-1.632	-0.92	-2.783	1.184
Этаж N6 Колонна N13 Прямоугольник b=0.4 h=0.4м, H=3м, 1. Железобетон, μ=0.50%								
6_13	Сочетание 1		0	-19.808	1.966	-1.301	0.439	0.445
			3	-15.924	2.636	1.743	1.259	-0.718
	Сочетание 2		0	-33.136	-3.488	2.5	-0.585	-0.114
			3	-22.603	-2.524	-1.876	-3.458	1.571
	Сочетание 3		0	-0.354	6.789	-4.711	1.312	0.852
			3	-4.43	6.966	4.842	5.55	-2.764
	Сочетание 4		0	-7.473	-3.824	2.705	1.475	0.818
			3	-3.85	-2.234	-1.833	2.605	-1.253
	Сочетание 5		0	-26.016	7.125	-4.916	-0.748	-0.08
			3	-23.183	6.676	4.798	-0.513	0.061
Этаж N6 Колонна N14 Прямоугольник b=0.6 h=0.4м, H=3м, 1. Железобетон, μ=0.88%								
6_14	Сочетание 1		0	-184.08	3.176	-4.73	-0.17	-0.141
			3	-182.1	3.176	4.799	-0.17	0.369
	Сочетание 2		0	-138.553	-4.457	6.334	-4.973	-7.194
			3	-136.771	-4.457	-7.051	-4.973	7.776
	Сочетание 3		0	-168.233	9.47	-13.792	4.43	6.568
			3	-166.451	9.47	14.63	4.43	-6.773
	Сочетание 4		0	-170.63	-15.824	22.908	5.674	7.764
			3	-168.848	-15.824	-24.591	5.674	-9.383
	Сочетание 5		0	-136.156	20.836	-30.366	-6.217	-8.39
			3	-134.374	20.836	32.17	-6.217	10.386
Этаж N6 Колонна N15 Прямоугольник b=0.4 h=0.6м, H=3м, 1. Железобетон, μ=0.79%								
6_15	Сочетание 1		0	-158.198	2.827	-4.235	-3.68	-5.459
			3	-156.218	2.827	4.245	-3.68	5.582
	Сочетание 2		0	-119.484	-8.178	12.041	-9.867	-14.698
			3	-117.702	-8.178	-12.518	-9.867	14.905
	Сочетание 3		0	-143.856	12.468	-18.461	3.859	5.789
			3	-142.074	12.468	18.969	3.859	-5.79
	Сочетание 4		0	-144.489	-25.145	36.651	5.451	8.031
			3	-142.707	-25.145	-38.819	5.451	-8.328
	Сочетание 5		0	-118.852	29.435	-43.071	-11.459	-16.941
			3	-117.07	29.435	45.27	-11.459	17.442
Этаж N6 Колонна N16 Прямоугольник b=0.4 h=0.6м, H=3м, 1. Железобетон, μ=0.50%								
6_16	Сочетание 1		0	-128.622	0.715	-1.079	-3.303	-4.936
			3	-126.642	0.715	1.065	-3.303	4.974
	Сочетание 2		0	-127.543	8.902	-13.263	-7.301	-10.796
			3	-125.761	8.902	13.445	-7.301	11.112
	Сочетание 3		0	-88.358	-8.104	12.061	2.029	2.919
			3	-86.576	-8.104	-12.254	2.029	-3.172
	Сочетание 4		0	-87.268	-10.868	16.089	3.888	5.517
			3	-85.486	-10.868	-16.52	3.888	-6.165
	Сочетание 5		0	-128.633	11.666	-17.292	-9.161	-13.394
			3	-126.851	11.666	17.711	-9.161	14.104
Этаж N6 Колонна N17 Прямоугольник b=0.6 h=0.4м, H=3м, 1. Железобетон, μ=0.53%								
6_17	Сочетание 1		0	-143.084	-2.105	3.132	5.499	8.379
			3	-141.104	-2.105	-3.182	5.499	-8.118
	Сочетание 2		0	-126.336	-7.402	11.079	-3.297	-4.501
			3	-124.554	-7.402	-11.128	-3.297	5.41

N	Загружение	Форма/ комбинация	a(м)	N(тс)	Qz(тс)	My(тс*м)	Qy(тс)	Mz(тс*м)
	Сочетание 3		0	-111.882	3.637	-5.472	12.49	18.506
			3	-110.1	3.637	5.442	12.49	-18.985
	Сочетание 4		0	-105.648	-15.831	23.51	15.179	22.088
			3	-103.866	-15.831	-23.986	15.179	-23.517
	Сочетание 5		0	-132.57	12.066	-17.903	-5.986	-8.083
			3	-130.788	12.066	18.3	-5.986	9.941
Этаж N6 Колонна N18 Прямоугольник b=0.6 h=0.4м, H=3м, 1. Железобетон, μ=1.09%								
6_18	Сочетание 1		0	-147.906	-3.028	4.581	-4.871	-7.213
			3	-145.926	-3.028	-4.502	-4.871	7.401
	Сочетание 2		0	-111.979	-9.062	13.567	-11.322	-16.455
			3	-110.197	-9.062	-13.62	-11.322	17.552
	Сочетание 3		0	-133.856	3.562	-5.25	3.242	4.493
			3	-132.074	3.562	5.439	3.242	-5.274
	Сочетание 4		0	-108.686	-22.663	33.811	7.181	9.695
			3	-106.904	-22.663	-34.18	7.181	-11.956
	Сочетание 5		0	-137.149	17.164	-25.494	-15.261	-21.658
			3	-135.367	17.164	25.999	-15.261	24.233
Этаж N6 Колонна N19 Прямоугольник b=0.6 h=0.4м, H=3м, 1. Железобетон, μ=0.57%								
6_19	Сочетание 1		0	-175.277	-1.486	2.272	-0.5	-0.627
			3	-173.297	-1.486	-2.187	-0.5	0.874
	Сочетание 2		0	-131.083	-7.422	10.794	-6.123	-8.61
			3	-129.301	-7.422	-11.485	-6.123	9.825
	Сочетание 3		0	-161.125	4.616	-6.512	4.896	6.972
			3	-159.343	4.616	7.349	4.896	-7.78
	Сочетание 4		0	-160.306	-17.862	25.981	8.009	10.883
			3	-158.524	-17.862	-27.637	8.009	-13.31
	Сочетание 5		0	-131.902	15.056	-21.699	-9.236	-12.521
			3	-130.12	15.056	23.501	-9.236	15.355
Этаж N6 Колонна N20 Прямоугольник b=0.6 h=0.4м, H=3м, 1. Железобетон, μ=0.50%								
6_20	Сочетание 1		0	-165.209	1.602	-2.361	4.708	7.19
			3	-163.229	1.602	2.445	4.708	-6.934
	Сочетание 2		0	-121.037	-2.768	3.691	10.193	-3.535
			3	-119.255	-2.768	-4.658	10.193	5.297
	Сочетание 3		0	-155.022	5.233	-7.315	-2.921	14.654
			3	-153.24	5.233	8.427	-2.921	-15.994
	Сочетание 4		0	-115.886	-9.41	12.997	12.631	17.625
			3	-114.104	-9.41	-15.323	12.631	-20.548
	Сочетание 5		0	-160.173	11.874	-16.621	-5.359	-6.506
			3	-158.391	11.874	19.092	-5.359	9.851
Этаж N6 Колонна N21 Прямоугольник b=0.6 h=0.4м, H=3м, 1. Железобетон, μ=0.53%								
6_21	Сочетание 1		0	-140.277	-1.509	2.298	-4.441	-6.565
			3	-138.297	-1.509	-2.23	-4.441	6.758
	Сочетание 2		0	-99.762	-5.214	7.664	9.249	13.333
			3	-97.98	-5.214	-7.995	9.249	-14.431
	Сочетание 3		0	-133.342	2.357	-3.32	-16.913	-24.671
			3	-131.56	2.357	3.768	-16.913	26.086
	Сочетание 4		0	-81.636	-14.141	20.65	15.205	21.695
			3	-79.854	-14.141	-21.793	15.205	-23.995
	Сочетание 5		0	-151.469	11.284	-16.305	-22.87	-33.033
			3	-149.687	11.284	17.567	-22.87	35.65
Этаж N6 Колонна N22 Прямоугольник b=0.6 h=0.4м, H=3м, 1. Железобетон, μ=0.75%								
6_22	Сочетание 1		0	-126.776	-0.197	0.339	4.06	6.215
			3	-124.796	-0.197	-0.252	4.06	-5.966

კონსტრუქტორი გ. ცომაია

N	Загружение	Форма/ комбинация	a(м)	N(тс)	Qz(тс)	My(тс*м)	Qy(тс)	Mz(тс*м)
	Сочетание 2		0	-117.713	-2.989	4.503	18.303	26.924
			3	-115.931	-2.989	-4.482	18.303	-27.999
	Сочетание 3		0	-93.547	2.371	-3.5	-11.725	-16.852
			3	-91.765	2.371	3.63	-11.725	18.335
	Сочетание 4		0	-68.098	-8.871	12.927	23.822	34.699
			3	-66.316	-8.871	-13.703	23.822	-36.835
	Сочетание 5		0	-143.162	8.252	-11.924	-17.243	-24.628
			3	-141.38	8.252	12.85	-17.243	27.17
Этаж N6 Колонна N23 Прямоугольник b=0.4 h=0.6м, H=3м, 1. Железобетон, μ=0.50%								
6_23	Сочетание 1		0	-101.233	0.205	-0.237	-5.257	-7.834
			3	-99.253	0.205	0.377	-5.257	7.936
	Сочетание 2		0	-100.328	5.041	-7.41	3	4.246
			3	-98.546	5.041	7.717	3	-4.761
	Сочетание 3		0	-69.851	-4.849	7.247	-11.716	-17.235
			3	-68.069	-4.849	-7.303	-11.716	17.918
	Сочетание 4		0	-55.815	-5.513	8.102	5.601	7.908
			3	-54.033	-5.513	-8.451	5.601	-8.927
	Сочетание 5		0	-114.365	5.705	-8.265	-14.317	-20.898
			3	-112.583	5.705	8.865	-14.317	22.085
Этаж N6 Колонна N24 Прямоугольник b=0.6 h=0.4м, H=3м, 1. Железобетон, μ=1.05%								
6_24	Сочетание 1		0	-111.19	-1.962	2.937	-11.104	-16.361
			3	-109.21	-1.962	-2.949	-11.104	16.952
	Сочетание 2		0	-52.029	-11.023	16.379	-20.323	-30.327
			3	-50.247	-11.023	-16.692	-20.323	30.641
	Сочетание 3		0	-133.911	7.856	-11.635	2.29	3.773
			3	-132.129	7.856	11.935	2.29	-3.098
	Сочетание 4		0	-111.427	-22.299	33.182	-1.729	-2.317
			3	-109.645	-22.299	-33.717	-1.729	2.87
	Сочетание 5		0	-74.513	19.132	-28.438	-16.303	-24.237
			3	-72.731	19.132	28.959	-16.303	24.673
Этаж N6 Колонна N25 Прямоугольник b=0.6 h=0.4м, H=3м, 1. Железобетон, μ=1.22%								
6_25	Сочетание 1		0	-189.402	-3.687	5.543	3.296	5.07
			3	-187.422	-3.687	-5.519	3.296	-4.817
	Сочетание 2		0	-127.851	-13.205	19.508	-3.501	-5.142
			3	-126.069	-13.205	-20.111	-3.501	5.362
	Сочетание 3		0	-188.233	7.148	-10.4	8.886	13.428
			3	-186.451	7.148	11.05	8.886	-13.231
	Сочетание 4		0	-171.403	-25.629	37.747	5.373	8.114
			3	-169.621	-25.629	-39.154	5.373	-8.011
	Сочетание 5		0	-144.681	19.572	-28.639	0.012	0.173
			3	-142.899	19.572	30.093	0.012	0.143
Этаж N7 Колонна N1 Прямоугольник b=0.6 h=0.4м, H=3м, 1. Железобетон, μ=0.50%								
7_1	Сочетание 1		0	-126.838	0.291	-0.431	5.326	7.993
			3	-124.858	0.291	0.441	5.326	-7.984
	Сочетание 2		0	-95.328	-6.318	8.967	-4.07	-5.64
			3	-93.546	-6.318	-10.004	-4.07	6.582
	Сочетание 3		0	-117.922	7.216	-10.3	13.128	19.234
			3	-116.14	7.216	11.364	13.128	-20.16
	Сочетание 4		0	-127.312	-12.078	17.188	1.441	2.672
			3	-125.53	-12.078	-19.076	1.441	-1.562
	Сочетание 5		0	-85.938	12.975	-18.521	7.617	10.922
			3	-84.156	12.975	20.436	7.617	-12.016
Этаж N7 Колонна N2 Прямоугольник b=0.4 h=0.6м, H=3м, 1. Железобетон, μ=1.29%								
7_2	Сочетание 1		0	-72.275	3.54	-5.255	-7.88	-11.662
			3	-70.295	3.54	5.365	-7.88	11.979
	Сочетание 2		0	-25.395	-1.789	1.851	-18.073	-27.079
			3	-23.613	-1.789	-3.56	-18.073	27.141
	Сочетание 3		0	-97.148	8.194	-11.353	5.011	7.751
			3	-95.366	8.194	13.271	5.011	-7.281
	Сочетание 4		0	-87.216	-6.915	8.838	-10.867	-16.171
			3	-85.434	-6.915	-12.014	-10.867	16.431
	Сочетание 5		0	-35.327	13.319	-18.341	-2.195	-3.157
			3	-33.545	13.319	21.726	-2.195	3.428
Этаж N7 Колонна N3 Прямоугольник b=0.4 h=0.6м, H=3м, 1. Железобетон, μ=0.66%								
7_3	Сочетание 1		0	-53.234	10.67	-15.828	4.01	5.98
			3	-51.254	10.67	16.181	4.01	-6.051
	Сочетание 2		0	-68.163	4.709	-6.959	-3.668	-5.478
			3	-66.381	4.709	7.164	-3.668	5.526
	Сочетание 3		0	-22.821	13.542	-20.11	10.396	15.509
			3	-21.039	13.542	20.519	10.396	-15.678
	Сочетание 4		0	-66.507	5.124	-7.647	-2.952	-4.357
			3	-64.725	5.124	7.707	-2.952	4.501
	Сочетание 5		0	-24.477	13.126	-19.423	9.68	14.389
			3	-22.695	13.126	19.976	9.68	-14.653
Этаж N7 Колонна N4 Прямоугольник b=0.4 h=0.6м, H=3м, 1. Железобетон, μ=0.53%								
7_4	Сочетание 1		0	-27.063	5.802	-8.523	2.895	4.331
			3	-25.083	5.802	8.881	2.895	-4.354
	Сочетание 2		0	-36.237	-1.504	2.52	-0.685	-0.95
			3	-34.455	-1.504	-1.991	-0.685	1.107
	Сочетание 3		0	-9.928	11.325	-16.942	5.47	8.109
			3	-8.146	11.325	17.033	5.47	-8.304
	Сочетание 4		0	-12.586	-0.93	1.596	0.709	1.186
			3	-10.804	-0.93	-1.197	0.709	-0.934
	Сочетание 5		0	-33.579	10.752	-16.018	4.077	5.973
			3	-31.797	10.752	16.239	4.077	-6.263
Этаж N7 Колонна N5 Прямоугольник b=0.4 h=0.6м, H=3м, 1. Железобетон, μ=0.50%								
7_5	Сочетание 1		0	-103.694	6.818	-10.171	-0.305	-0.465
			3	-101.714	6.818	10.284	-0.305	0.449
	Сочетание 2		0	-97.118	8.55	-12.137	-9.392	-13.995
			3	-95.336	8.55	13.534	-9.392	14.182
	Сочетание 3		0	-78.145	3.443	-5.745	8.897	13.239
			3	-76.363	3.443	4.564	8.897	-13.453
	Сочетание 4		0	-102.368	3.359	-5.119	-5.891	-8.686
			3	-100.586	3.359	4.744	-5.891	8.99
	Сочетание 5		0	-72.894	8.634	-12.762	5.396	7.93
			3	-71.112	8.634	13.353	5.396	-8.261
Этаж N7 Колонна N6 Прямоугольник b=0.4 h=0.6м, H=3м, 1. Железобетон, μ=0.50%								
7_6	Сочетание 1		0	-102.737	-4.59	6.849	0.542	0.791
			3	-100.757	-4.59	-6.92	0.542	-0.835
	Сочетание 2		0	-100.126	1.986	-2.482	-7.407	-11.063
			3	-98.344	1.986	3.483	-7.407	11.158
	Сочетание 3		0	-72.454	-9.381	13.527	8.334	12.418
			3	-70.672	-9.381	-14.624	8.334	-12.586
	Сочетание 4		0	-70.194	-9.233	13.582	-2.695	-4.007
			3	-68.412	-9.233	-14.184	-2.695	4.082

კონსტრუქტორი გ. ცომაია

N	Загружение	Форма/ комбинация	a(м)	N(тс)	Qz(тс)	My(тс*м)	Qy(тс)	Mz(тс*м)
	Сочетание 5		0	-102.387	1.837	-2.537	3.623	5.362
			3	-100.605	1.837	3.043	3.623	-5.51
Этаж N7 Колонна N7 Прямоугольник b=0.4 h=0.6м, H=3м, 1. Железобетон, μ=0.50%								
7_7	Сочетание 1		0	-89.158	7.787	-11.596	-0.87	-1.261
			3	-87.178	7.787	11.765	-0.87	1.348
	Сочетание 2		0	-86.104	11.848	-16.575	-5.797	-8.522
			3	-84.322	11.848	18.995	-5.797	8.873
	Сочетание 3		0	-65.925	1.481	-3.262	4.442	6.56
			3	-64.143	1.481	1.153	4.442	-6.769
	Сочетание 4		0	-95.121	12.095	-17.228	-4.106	-5.881
			3	-93.339	12.095	19.366	-4.106	6.444
	Сочетание 5		0	-56.908	1.234	-2.61	2.751	3.918
			3	-55.126	1.234	0.782	2.751	-4.34
Этаж N7 Колонна N8 Прямоугольник b=0.4 h=0.6м, H=3м, 1. Железобетон, μ=0.50%								
7_8	Сочетание 1		0	-82.3	-2.203	3.292	-4.083	-6.062
			3	-80.32	-2.203	-3.318	-4.083	6.186
	Сочетание 2		0	-82.145	7.431	-10.186	-6.884	-10.211
			3	-80.363	7.431	12.119	-6.884	10.443
	Сочетание 3		0	-57.163	-11.172	15.787	0.227	0.328
			3	-55.381	-11.172	-17.742	0.227	-0.355
	Сочетание 4		0	-51.088	7.422	-10.272	-4.653	-6.869
			3	-49.306	7.422	12.123	-4.653	7.105
	Сочетание 5		0	-88.22	-11.163	15.873	-2.003	-3.014
			3	-86.438	-11.163	-17.746	-2.003	2.983
Этаж N7 Колонна N9 Прямоугольник b=0.4 h=0.6м, H=3м, 1. Железобетон, μ=0.50%								
7_9	Сочетание 1		0	-85.554	1.841	-2.75	-6.627	-9.84
			3	-83.574	1.841	2.775	-6.627	10.041
	Сочетание 2		0	-89.391	8.266	-10.993	-8.822	-13.099
			3	-87.609	8.266	13.846	-8.822	13.372
	Сочетание 3		0	-54.404	-5.216	6.445	-2.109	-3.132
			3	-52.622	-5.216	-9.244	-2.109	3.191
	Сочетание 4		0	-63.466	8.068	-10.822	-1.814	-2.849
			3	-61.684	8.068	13.686	-1.814	2.588
	Сочетание 5		0	-80.33	-5.018	6.274	-9.117	-13.383
			3	-78.548	-5.018	-9.084	-9.117	13.974
Этаж N7 Колонна N10 Прямоугольник b=0.6 h=0.4м, H=3м, 1. Железобетон, μ=0.50%								
7_10	Сочетание 1		0	-132.425	-0.163	0.212	-0.787	-1.185
			3	-130.445	-0.163	-0.276	-0.787	1.177
	Сочетание 2		0	-130.785	4.542	-6.577	-8.671	-12.866
			3	-129.003	4.542	7.052	-8.671	13.158
	Сочетание 3		0	-89.669	-5.002	7.216	7.351	10.878
			3	-87.887	-5.002	-7.793	7.351	-11.184
	Сочетание 4		0	-95.618	-4.271	6.278	7.858	11.26
			3	-93.836	-4.271	-6.557	7.858	-12.324
	Сочетание 5		0	-124.836	3.811	-5.638	-9.178	-13.248
			3	-123.054	3.811	5.816	-9.178	14.298
Этаж N7 Колонна N11 Прямоугольник b=0.4 h=0.4м, H=3м, 1. Железобетон, μ=1.25%								
7_11	Сочетание 1		0	-22.873	-3.185	3.127	0.123	0.065
			3	-22.035	-3.312	-3.225	-0.105	0.077
	Сочетание 2		0	-24.934	-7.732	7.47	-1.103	-0.518
			3	-24.28	-7.537	-7.602	-2.279	1.109
	Сочетание 3		0	-13.157	2.505	-2.323	1.308	0.627
			3	-12.437	2.098	2.297	2.105	-0.982

N	Загружение	Форма/ комбинация	a(м)	N(тс)	Qz(тс)	My(тс*м)	Qy(тс)	Mz(тс*м)
	Сочетание 4		0	-5.646	-15.609	15.268	-1.363	-0.643
			3	-3.948	-14.96	-15.457	-2.439	1.203
	Сочетание 5		0	-32.446	10.382	-10.121	1.568	0.752
			3	-32.769	9.521	10.151	2.265	-1.076
Этаж N7 Колонна N12 Прямоугольник b=0.4 h=0.4м, H=3м, 1. Железобетон, μ=0.81%								
7_12	Сочетание 1		0	-14.189	-10.874	7.752	0.521	0.658
			3	-12.401	-10.228	-7.558	1.822	-1.116
	Сочетание 2		0	-21.36	-4.297	2.984	1.183	0.154
			3	-16.681	-3.471	-2.518	5.402	0.958
	Сочетание 3		0	-2.108	-14.05	10.12	-0.298	0.952
			3	-3.904	-13.782	-10.256	-2.37	-2.82
	Сочетание 4		0	-23.7	-15.703	11.295	1.478	1.135
			3	-22.255	-15.202	-11.505	5.498	-2.896
	Сочетание 5		0	0.232	-2.645	1.808	-0.593	-0.029
			3	1.67	-2.052	-1.269	-2.466	1.034
Этаж N7 Колонна N13 Прямоугольник b=0.4 h=0.4м, H=3м, 1. Железобетон, μ=0.50%								
7_13	Сочетание 1		0	-15.131	2.552	-1.696	0.484	0.483
			3	-11.76	2.943	1.966	1.393	-0.793
	Сочетание 2		0	-22.294	-2.055	1.53	1.232	0.645
			3	-17.234	-1.556	-1.163	-3.101	1.434
	Сочетание 3		0	-3.273	6.349	-4.41	-0.43	0.155
			3	-2.746	6.517	4.506	5.42	-2.753
	Сочетание 4		0	-5.232	-1.966	1.399	1.307	0.808
			3	-0.118	-0.763	-0.784	2.496	-1.224
	Сочетание 5		0	-20.335	6.261	-4.279	-0.504	-0.008
			3	-19.862	5.724	4.127	-0.177	-0.095
Этаж N7 Колонна N14 Прямоугольник b=0.6 h=0.4м, H=3м, 1. Железобетон, μ=0.84%								
7_14	Сочетание 1		0	-138.26	3.202	-4.762	-0.152	-0.177
			3	-136.28	3.202	4.843	-0.152	0.279
	Сочетание 2		0	-104.1	-3.455	4.692	-4.789	-6.904
			3	-102.318	-3.455	-5.698	-4.789	7.567
	Сочетание 3		0	-126.308	8.503	-12.197	4.272	6.217
			3	-124.526	8.503	13.34	4.272	-6.703
	Сочетание 4		0	-125.577	-13.818	19.724	5.11	6.703
			3	-123.795	-13.818	-21.756	5.11	-8.753
	Сочетание 5		0	-104.832	18.867	-27.229	-5.627	-7.39
			3	-103.05	18.867	29.398	-5.627	9.617
Этаж N7 Колонна N15 Прямоугольник b=0.4 h=0.6м, H=3м, 1. Железобетон, μ=0.70%								
7_15	Сочетание 1		0	-118.123	2.662	-3.974	-3.775	-5.598
			3	-116.143	2.662	4.013	-3.775	5.727
	Сочетание 2		0	-88.792	-7.684	11.226	-9.568	-14.224
			3	-87.01	-7.684	-11.872	-9.568	14.485
	Сочетание 3		0	-107.791	11.691	-17.199	3.403	5.082
			3	-106.009	11.691	17.921	3.403	-5.13
	Сочетание 4		0	-90.058	-22.626	32.643	4.323	6.293
			3	-88.276	-22.626	-35.273	4.323	-6.683
	Сочетание 5		0	-106.526	26.634	-38.616	-10.489	-15.435
			3	-104.744	26.634	41.322	-10.489	16.038
Этаж N7 Колонна N16 Прямоугольник b=0.4 h=0.6м, H=3м, 1. Железобетон, μ=0.50%								
7_16	Сочетание 1		0	-96.094	0.562	-0.848	-3.276	-4.865
			3	-94.114	0.562	0.839	-3.276	4.962
	Сочетание 2		0	-94.924	8.62	-12.764	-6.847	-10.043
			3	-93.142	8.62	13.098	-6.847	10.508

კონსტრუქტორი გ. ცომაია

N	Загружение	Форма/ комбинация	a(м)	N(тс)	Qz(тс)	My(тс*м)	Qy(тс)	Mz(тс*м)
	Сочетание 3		0	-66.372	-8.094	11.971	1.627	2.293
			3	-64.59	-8.094	-12.312	1.627	-2.601
	Сочетание 4		0	-66.483	-10.434	15.308	3.084	4.267
			3	-64.701	-10.434	-15.996	3.084	-5.002
	Сочетание 5		0	-94.812	10.96	-16.102	-8.303	-12.018
			3	-93.03	10.96	16.782	-8.303	12.91
Этаж N7 Колонна N17 Прямоугольник b=0.6 h=0.4м, H=3м, 1. Железобетон, μ=0.59%								
7_17	Сочетание 1		0	-106.947	-2.284	3.401	5.574	8.371
			3	-104.967	-2.284	-3.45	5.574	-8.352
	Сочетание 2		0	-94.587	-7.523	11.252	-2.479	-3.259
			3	-92.805	-7.523	-11.319	-2.479	4.223
	Сочетание 3		0	-83.459	3.452	-5.186	11.803	17.26
			3	-81.677	3.452	5.173	11.803	-18.195
	Сочетание 4		0	-79.228	-14.79	21.881	13.752	19.733
			3	-77.446	-14.79	-22.492	13.752	-21.599
	Сочетание 5		0	-98.818	10.719	-15.815	-4.428	-5.731
			3	-97.036	10.719	16.346	-4.428	7.628
Этаж N7 Колонна N18 Прямоугольник b=0.6 h=0.4м, H=3м, 1. Железобетон, μ=1.03%								
7_18	Сочетание 1		0	-110.947	-3.004	4.526	-4.955	-7.291
			3	-108.967	-3.004	-4.487	-4.955	7.573
	Сочетание 2		0	-84.12	-8.359	12.473	-10.666	-15.287
			3	-82.338	-8.359	-12.609	-10.666	16.807
	Сочетание 3		0	-100.289	2.891	-4.237	2.45	3.193
			3	-98.507	2.891	4.44	2.45	-4.253
	Сочетание 4		0	-82.703	-20.218	30.056	5.567	7.113
			3	-80.921	-20.218	-30.6	5.567	-9.706
	Сочетание 5		0	-101.707	14.75	-21.82	-13.784	-19.207
			3	-99.925	14.75	22.432	-13.784	22.26
Этаж N7 Колонна N19 Прямоугольник b=0.6 h=0.4м, H=3м, 1. Железобетон, μ=0.51%								
7_19	Сочетание 1		0	-131.5	-1.509	2.271	-0.474	-0.66
			3	-129.52	-1.509	-2.257	-0.474	0.763
	Сочетание 2		0	-98.822	-6.398	9.064	-5.57	-7.683
			3	-97.04	-6.398	-10.159	-5.57	9.175
	Сочетание 3		0	-120.421	3.546	-4.773	4.38	5.987
			3	-118.639	3.546	5.895	4.38	-7.299
	Сочетание 4		0	-119.928	-15.847	22.758	6.903	8.974
			3	-118.146	-15.847	-24.815	6.903	-11.913
	Сочетание 5		0	-99.315	12.996	-18.467	-8.094	-10.67
			3	-97.533	12.996	20.55	-8.094	13.788
Этаж N7 Колонна N20 Прямоугольник b=0.6 h=0.4м, H=3м, 1. Железобетон, μ=0.50%								
7_20	Сочетание 1		0	-123.871	1.611	-2.377	4.814	7.218
			3	-121.891	1.611	2.456	4.814	-7.223
	Сочетание 2		0	-91.162	-2.034	2.324	-2.134	-2.187
			3	-89.38	-2.034	-3.858	-2.134	4.383
	Сочетание 3		0	-115.841	4.508	-5.969	9.573	13.344
			3	-114.059	4.508	7.636	9.573	-15.542
	Сочетание 4		0	-87.564	-8.079	10.802	11.608	15.823
			3	-85.782	-8.079	-13.529	11.608	-19.314
	Сочетание 5		0	-119.439	10.553	-14.447	-4.169	-4.666
			3	-117.657	10.553	17.308	-4.169	8.155
Этаж N7 Колонна N21 Прямоугольник b=0.6 h=0.4м, H=3м, 1. Железобетон, μ=0.54%								
7_21	Сочетание 1		0	-105.405	-1.517	2.299	-4.525	-6.653
			3	-103.425	-1.517	-2.251	-4.525	6.923

N	Загружение	Форма/ комбинация	a(м)	N(тс)	Qz(тс)	My(тс*м)	Qy(тс)	Mz(тс*м)
	Сочетание 2		0	-76.376	-4.641	6.708	-15.285	-21.966
			3	-74.594	-4.641	-7.248	-15.285	23.933
	Сочетание 3		0	-98.819	1.765	-2.352	7.48	10.48
			3	-97.037	1.765	2.975	7.48	-12.007
	Сочетание 4		0	-62.532	-12.602	18.212	12.361	17.258
			3	-60.75	-12.602	-19.615	12.361	-19.906
	Сочетание 5		0	-112.663	9.726	-13.856	-20.165	-28.744
			3	-110.881	9.726	15.342	-20.165	31.833
Этаж N7 Колонна N22 Прямоугольник b=0.6 h=0.4м, H=3м, 1. Железобетон, μ=0.70%								
7_22	Сочетание 1		0	-95.284	-0.162	0.272	4.149	6.24
			3	-93.304	-0.162	-0.215	4.149	-6.207
	Сочетание 2		0	-89.165	2.279	-3.362	16.519	23.936
			3	-87.383	2.279	3.506	16.519	-25.657
	Сочетание 3		0	-69.613	-2.847	4.262	-9.788	-13.815
			3	-67.831	-2.847	-4.308	-9.788	15.585
	Сочетание 4		0	-55.607	-7.799	11.226	21.076	30.311
			3	-53.825	-7.799	-12.19	21.076	-32.993
	Сочетание 5		0	-103.171	7.231	-10.326	-14.345	-20.19
			3	-101.389	7.231	11.388	-14.345	22.921
Этаж N7 Колонна N23 Прямоугольник b=0.4 h=0.6м, H=3м, 1. Железобетон, μ=0.50%								
7_23	Сочетание 1		0	-75.936	0.32	-0.427	-5.345	-7.932
			3	-73.956	0.32	0.532	-5.345	8.102
	Сочетание 2		0	-74.607	4.923	-7.198	2.162	2.913
			3	-72.825	4.923	7.573	2.162	-3.588
	Сочетание 3		0	-53.052	-4.543	6.725	-11.02	-16.062
			3	-51.27	-4.543	-6.908	-11.02	17.014
	Сочетание 4		0	-44.803	-5.075	7.351	4.342	5.952
			3	-43.021	-5.075	-7.89	4.342	-7.107
	Сочетание 5		0	-82.856	5.455	-7.824	-13.2	-19.1
			3	-81.074	5.455	8.555	-13.2	20.534
Этаж N7 Колонна N24 Прямоугольник b=0.6 h=0.4м, H=3м, 1. Железобетон, μ=1.02%								
7_24	Сочетание 1		0	-82.111	-2.101	3.135	-11.986	-17.682
			3	-80.131	-2.101	-3.167	-11.986	18.275
	Сочетание 2		0	-40.544	-10.144	15.016	-20.599	-30.653
			3	-38.762	-10.144	-15.418	-20.599	31.143
	Сочетание 3		0	-96.737	6.746	-9.941	1.099	1.896
			3	-94.955	6.746	10.297	1.099	-1.401
	Сочетание 4		0	-81.167	-19.978	29.618	-2.829	-4.009
			3	-79.385	-19.978	-30.317	-2.829	4.477
	Сочетание 5		0	-56.114	16.579	-24.543	-16.671	-24.749
			3	-54.332	16.579	25.196	-16.671	25.265
Этаж N7 Колонна N25 Прямоугольник b=0.6 h=0.4м, H=3м, 1. Железобетон, μ=1.08%								
7_25	Сочетание 1		0	-142.007	-3.822	5.716	3.297	4.96
			3	-140.027	-3.822	-5.751	3.297	-4.931
	Сочетание 2		0	-96.797	-11.94	17.448	-3.526	-5.156
			3	-95.015	-11.94	-18.384	-3.526	5.424
	Сочетание 3		0	-140.169	5.659	-8.052	8.913	13.262
			3	-138.387	5.659	8.935	8.913	-13.477
	Сочетание 4		0	-130.627	-23.028	33.664	5.446	8.067
			3	-128.845	-23.028	-35.433	5.446	-8.277
	Сочетание 5		0	-106.338	16.746	-24.269	-0.06	0.04
			3	-104.556	16.746	25.984	-0.06	0.224
Этаж N8 Колонна N1 Прямоугольник b=0.6 h=0.4м, H=3м, 1. Железобетон, μ=0.50%								

კონსტრუქტორი გ. ცომაია

N	Загружение	Форма/ комбинация	a(м)	N(тс)	Qz(тс)	My(тс*м)	Qy(тс)	Mz(тс*м)
8_1	Сочетание 1		0	-84.516	0.185	-0.315	4.719	7.548
			3	-82.536	0.185	0.241	4.719	-6.608
	Сочетание 2		0	-62.958	-5.076	7.134	-3.903	-5.317
			3	-61.176	-5.076	-8.131	-3.903	6.407
	Сочетание 3		0	-79.16	5.782	-8.263	11.941	18.164
			3	-77.378	5.782	9.12	11.941	-17.674
	Сочетание 4		0	-81.679	-9.818	13.47	1.463	3.059
			3	-79.897	-9.818	-16.007	1.463	-1.207
	Сочетание 5		0	-60.44	10.524	-14.599	6.575	9.788
			3	-58.658	10.524	16.996	6.575	-10.06
Этаж N8 Колонна N2 Прямоугольник b=0.4 h=0.6м, H=3м, 1. Железобетон, μ=1.22%								
8_2	Сочетание 1		0	-48.898	3.292	-5.082	-8.1	-12.141
			3	-46.918	3.292	4.793	-8.1	12.157
	Сочетание 2		0	-21.847	-0.976	0.629	-16.891	-25.443
			3	-20.065	-0.976	-2.409	-16.891	25.23
	Сочетание 3		0	-61.035	6.932	-9.823	3.46	5.311
			3	-59.253	6.932	11.085	3.46	-5.07
	Сочетание 4		0	-59.149	-5.389	5.863	-9.939	-14.92
			3	-57.367	-5.389	-10.387	-9.939	14.897
	Сочетание 5		0	-23.733	11.345	-15.056	-3.492	-5.213
			3	-21.951	11.345	19.062	-3.492	5.263
Этаж N8 Колонна N3 Прямоугольник b=0.4 h=0.6м, H=3м, 1. Железобетон, μ=0.65%								
8_3	Сочетание 1		0	-36.543	10.714	-16.256	4.074	6.175
			3	-34.563	10.714	15.885	4.074	-6.047
	Сочетание 2		0	-44.339	5.229	-8.03	-2.85	-4.18
			3	-42.557	5.229	7.652	-2.85	4.37
	Сочетание 3		0	-18.124	13.088	-19.759	9.684	14.54
			3	-16.342	13.088	19.509	9.684	-14.513
	Сочетание 4		0	-42.879	5.911	-18.651	-1.686	-2.409
			3	-41.097	5.911	18.597	-1.686	2.65
	Сочетание 5		0	-19.584	12.406	-9.139	8.521	12.769
			3	-17.802	12.406	8.565	8.521	-12.793
Этаж N8 Колонна N4 Прямоугольник b=0.4 h=0.6м, H=3м, 1. Железобетон, μ=0.54%								
8_4	Сочетание 1		0	-17.897	6.435	-9.526	2.921	4.431
			3	-15.917	6.435	9.777	2.921	-4.332
	Сочетание 2		0	-23.502	0.029	0.16	-0.513	-0.628
			3	-21.72	0.029	0.246	-0.513	0.912
	Сочетание 3		0	-7.042	10.867	-16.285	5.344	7.956
			3	-5.26	10.867	16.317	5.344	-8.076
	Сочетание 4		0	-6.149	1.16	-1.619	0.924	1.535
			3	-4.367	1.16	1.857	0.924	-1.232
	Сочетание 5		0	-24.395	9.736	-14.506	3.907	5.793
			3	-22.613	9.736	14.706	3.907	-5.932
Этаж N8 Колонна N5 Прямоугольник b=0.4 h=0.6м, H=3м, 1. Железобетон, μ=0.50%								
8_5	Сочетание 1		0	-70.001	6.493	-9.956	-0.223	-0.318
			3	-68.021	6.493	9.523	-0.223	0.352
	Сочетание 2		0	-66.699	7.168	-10.407	-8.764	-13.094
			3	-64.917	7.168	11.29	-8.764	13.198
	Сочетание 3		0	-51.703	4.276	-7.124	8.409	12.589
			3	-49.921	4.276	5.511	8.409	-12.639
	Сочетание 4		0	-69.165	3.495	-5.413	-4.97	-7.329
			3	-67.383	3.495	4.798	-4.97	7.582

N	Загружение	Форма/ комбинация	a(м)	N(тс)	Qz(тс)	My(тс*м)	Qy(тс)	Mz(тс*м)
	Сочетание 5		0	-49.237	7.949	-12.118	4.615	6.824
			3	-47.455	7.949	12.003	4.615	-7.023
Этаж N8 Колонна N6 Прямоугольник b=0.4 h=0.6м, H=3м, 1. Железобетон, μ=0.50%								
8_6	Сочетание 1		0	-67.862	-4.182	6.534	0.616	0.955
			3	-65.882	-4.182	-6.012	0.616	-0.891
	Сочетание 2		0	-68.201	0.661	-0.192	-6.987	-10.459
			3	-66.419	0.661	1.818	-6.987	10.501
	Сочетание 3		0	-45.689	-7.361	10.689	8.041	12.093
			3	-43.907	-7.361	-11.423	8.041	-12.03
	Сочетание 4		0	-43.976	-7.925	11.882	-2.392	-3.559
			3	-42.194	-7.925	-11.972	-2.392	3.621
	Сочетание 5		0	-69.914	1.225	-1.386	3.447	5.193
			3	-68.132	1.225	2.367	3.447	-5.15
Этаж N8 Колонна N7 Прямоугольник b=0.4 h=0.6м, H=3м, 1. Железобетон, μ=0.50%								
8_7	Сочетание 1		0	-60.367	7.584	-11.548	-0.81	-1.244
			3	-58.387	7.584	11.204	-0.81	1.186
	Сочетание 2		0	-61.56	9.583	-13.444	-5.42	-8.01
			3	-59.778	9.583	15.513	-5.42	8.254
	Сочетание 3		0	-41.392	3.407	-6.326	4.164	6.081
			3	-39.61	3.407	3.686	4.164	-6.414
	Сочетание 4		0	-66.465	10.248	-4.719	-3.485	-5.035
			3	-64.683	10.248	2.991	-3.485	5.425
	Сочетание 5		0	-36.486	2.741	-15.051	2.229	3.106
			3	-34.704	2.741	16.207	2.229	-3.586
Этаж N8 Колонна N8 Прямоугольник b=0.4 h=0.6м, H=3м, 1. Железобетон, μ=0.50%								
8_8	Сочетание 1		0	-53.779	-1.676	2.827	-3.958	-6.023
			3	-51.799	-1.676	-2.2	-3.958	5.851
	Сочетание 2		0	-34.458	4.955	-6.138	-6.593	-9.883
			3	-32.676	4.955	8.774	-6.593	9.897
	Сочетание 3		0	-56.565	-7.789	10.932	0.137	0.062
			3	-54.783	-7.789	-12.483	0.137	-0.351
	Сочетание 4		0	-29.076	5.213	-6.77	-4.483	-6.766
			3	-27.294	5.213	9.039	-4.483	6.693
	Сочетание 5		0	-61.947	-8.047	11.563	-1.973	-3.055
			3	-60.165	-8.047	-12.747	-1.973	2.853
Этаж N8 Колонна N9 Прямоугольник b=0.4 h=0.6м, H=3м, 1. Железобетон, μ=0.50%								
8_9	Сочетание 1		0	-56.708	1.785	-2.692	-6.366	-9.757
			3	-54.728	1.785	2.662	-6.366	9.342
	Сочетание 2		0	-58.357	6.878	-8.985	-8.462	-12.829
			3	-56.575	6.878	11.745	-8.462	12.563
	Сочетание 3		0	-36.96	-3.914	4.53	-2.037	-3.263
			3	-35.178	-3.914	-7.307	-2.037	2.842
	Сочетание 4		0	-42.213	6.659	-8.651	-2.059	-3.471
			3	-40.431	6.659	11.593	-2.059	2.704
	Сочетание 5		0	-53.103	-3.694	4.196	-8.44	-12.62
			3	-51.321	-3.694	-7.155	-8.44	12.701
Этаж N8 Колонна N10 Прямоугольник b=0.6 h=0.4м, H=3м, 1. Железобетон, μ=0.50%								
8_10	Сочетание 1		0	-88.366	-0.289	0.41	-0.821	-1.118
			3	-86.386	-0.289	-0.456	-0.821	1.344
	Сочетание 2		0	-86.752	3.685	-5.312	-8.182	-12.268
			3	-84.97	3.685	5.747	-8.182	12.294
	Сочетание 3		0	-60.352	-4.345	6.274	6.816	10.402
			3	-58.57	-4.345	-6.766	6.816	-10.06

კონსტრუქტორი გ. ცომაია

N	Загружение	Форма/ комбинация	a(м)	N(тс)	Qz(тс)	My(тс*м)	Qy(тс)	Mz(тс*м)
	Сочетание 4		0	-64.22	-3.96	5.845	6.672	9.722
			3	-62.438	-3.96	-6.059	6.672	-10.3
	Сочетание 5		0	-82.884	3.3	-4.884	-8.039	-11.588
			3	-81.102	3.3	5.039	-8.039	12.534
Этаж N8 Колонна N11 Прямоугольник b=0.4 h=0.4м, H=3м, 1. Железобетон, μ=1.15%								
8_11	Сочетание 1		0	-15.835	-3.304	3.241	0.061	0.028
			3	-14.799	-3.466	-3.266	-0.187	0.11
	Сочетание 2		0	-17.673	-7.249	6.977	-0.851	-0.404
			3	-17.758	-7.075	-7.035	-1.976	0.972
	Сочетание 3		0	-8.72	1.816	-1.635	0.953	0.452
			3	-6.937	1.375	1.649	1.665	-0.79
	Сочетание 4		0	-2.268	-14.093	13.645	-1.13	-0.553
			3	-1.712	-13.309	-13.859	-2.19	1.08
	Сочетание 5		0	-24.126	8.66	-8.302	1.231	0.601
			3	-22.983	7.61	8.474	1.88	-0.897
Этаж N8 Колонна N12 Прямоугольник b=0.4 h=0.4м, H=3м, 1. Железобетон, μ=0.81%								
8_12	Сочетание 1		0	-10.81	-11.214	7.972	0.641	0.716
			3	-9.109	-10.284	-7.591	1.746	-1.093
	Сочетание 2		0	-13.87	-4.82	3.335	1.003	0.372
			3	-11.293	-3.437	-2.508	5.095	0.887
	Сочетание 3		0	-4.039	-14.103	10.141	0.082	0.83
			3	-3.881	-13.928	-10.333	-2.197	-2.706
	Сочетание 4		0	-21.422	-15.441	11.094	-0.058	0.937
			3	-17.61	-15.313	-11.537	-2.123	-2.674
	Сочетание 5		0	3.512	-3.482	2.382	1.143	0.265
			3	2.436	-2.052	-1.304	5.022	0.855
Этаж N8 Колонна N13 Прямоугольник b=0.4 h=0.4м, H=3м, 1. Железобетон, μ=0.50%								
8_13	Сочетание 1		0	-10.477	3.004	-2.003	0.52	0.51
			3	-7.223	3.315	2.215	1.384	-0.8
	Сочетание 2		0	-15.216	-0.656	0.585	1.563	0.747
			3	-12.11	-0.664	-0.502	-2.764	1.296
	Сочетание 3		0	-2.465	5.714	-3.985	-0.699	0.098
			3	-0.181	6.252	4.263	5.069	-2.63
	Сочетание 4		0	-0.386	-0.184	0.181	1.1	0.765
			3	1.767	0.44	0.131	2.268	-0.179
	Сочетание 5		0	-17.295	5.242	-3.58	-0.236	0.081
			3	-14.059	5.147	3.63	0.037	-1.154
Этаж N8 Колонна N14 Прямоугольник b=0.6 h=0.4м, H=3м, 1. Железобетон, μ=0.82%								
8_14	Сочетание 1		0	-92.432	3.033	-4.654	-0.276	-0.263
			3	-90.452	3.033	4.446	-0.276	0.565
	Сочетание 2		0	-69.589	-2.557	3.394	-4.692	-6.827
			3	-67.807	-2.557	-4.34	-4.692	7.406
	Сочетание 3		0	-84.428	7.334	-10.722	3.991	6.009
			3	-82.646	7.334	11.341	3.991	-6.12
	Сочетание 4		0	-82.241	-11.585	16.141	4.371	5.343
			3	-80.459	-11.585	-18.636	4.371	-7.867
	Сочетание 5		0	-71.776	16.362	-23.469	-5.072	-6.162
			3	-69.994	16.362	25.637	-5.072	9.152
Этаж N8 Колонна N15 Прямоугольник b=0.4 h=0.6м, H=3м, 1. Железобетон, μ=0.70%								
8_15	Сочетание 1		0	-78.504	2.345	-3.654	-3.671	-5.566
			3	-76.524	2.345	3.382	-3.671	5.446
	Сочетание 2		0	-58.428	-7.232	10.75	-9.079	-13.63
			3	-56.646	-7.232	-11.022	-9.079	13.614

N	Загружение	Форма/ комбинация	a(м)	N(тс)	Qz(тс)	My(тс*м)	Qy(тс)	Mz(тс*м)
	Сочетание 3		0	-72.155	10.715	-16.188	3.08	4.534
			3	-70.373	10.715	16.031	3.08	-4.711
	Сочетание 4		0	-58.459	-19.797	28.234	3.194	4.451
			3	-56.677	-19.797	-31.2	3.194	-5.139
	Сочетание 5		0	-72.124	23.279	-33.672	-9.194	-13.546
			3	-70.342	23.279	36.209	-9.194	14.042
Этаж N8 Колонна N16 Прямоугольник b=0.4 h=0.6м, H=3м, 1. Железобетон, μ=0.50%								
8_16	Сочетание 1		0	-63.943	0.407	-0.666	-2.98	-4.615
			3	-61.963	0.407	0.556	-2.98	4.326
	Сочетание 2		0	-62.818	7.975	-11.971	-6.164	-9.212
			3	-61.036	7.975	11.958	-6.164	9.298
	Сочетание 3		0	-44.506	-7.708	11.493	1.425	1.871
			3	-42.724	-7.708	-11.636	1.425	-2.422
	Сочетание 4		0	-45.262	-9.634	14.218	2.338	2.928
			3	-43.48	-9.634	-14.685	2.338	-4.103
	Сочетание 5		0	-62.061	9.901	-14.696	-7.077	-10.269
			3	-60.279	9.901	15.007	-7.077	10.979
Этаж N8 Колонна N17 Прямоугольник b=0.6 h=0.4м, H=3м, 1. Железобетон, μ=0.66%								
8_17	Сочетание 1		0	-71.119	-2.336	3.522	4.963	7.892
			3	-69.139	-2.336	-3.485	4.963	-6.996
	Сочетание 2		0	-63.065	-7.49	11.32	-2.26	-2.662
			3	-61.283	-7.49	-11.156	-2.26	4.192
	Сочетание 3		0	-55.32	3.328	-5.043	10.569	15.869
			3	-53.538	3.328	4.945	10.569	-15.911
	Сочетание 4		0	-52.788	-13.428	19.916	11.686	16.766
			3	-51.006	-13.428	-20.371	11.686	-18.394
	Сочетание 5		0	-65.596	9.265	-13.639	-3.378	-3.56
			3	-63.814	9.265	14.16	-3.378	6.675
Этаж N8 Колонна N18 Прямоугольник b=0.6 h=0.4м, H=3м, 1. Железобетон, μ=0.99%								
8_18	Сочетание 1		0	-73.825	-2.893	4.397	-4.515	-7.007
			3	-71.845	-2.893	-4.281	-4.515	6.538
	Сочетание 2		0	-56.193	-7.741	11.612	-9.654	-14.255
			3	-54.411	-7.741	-11.618	-9.654	14.876
	Сочетание 3		0	-66.518	2.451	-3.578	2.145	2.615
			3	-64.736	2.451	3.78	2.145	-3.992
	Сочетание 4		0	-55.81	-17.543	25.986	4.244	4.406
			3	-54.028	-17.543	-26.645	4.244	-8.431
	Сочетание 5		0	-66.901	12.252	-17.952	-11.752	-16.046
			3	-65.119	12.252	18.807	-11.752	19.315
Этаж N8 Колонна N19 Прямоугольник b=0.6 h=0.4м, H=3м, 1. Железобетон, μ=0.52%								
8_19	Сочетание 1		0	-87.681	-1.359	2.134	-0.62	-0.758
			3	-85.701	-1.359	-1.943	-0.62	1.102
	Сочетание 2		0	-66.412	-5.214	7.532	-5.265	-7.323
			3	-64.63	-5.214	-8.188	-5.265	8.728
	Сочетание 3		0	-79.798	2.621	-3.474	3.859	5.477
			3	-78.016	2.621	4.469	3.859	-6.357
	Сочетание 4		0	-79.655	-13.414	19.005	5.669	6.686
			3	-77.873	-13.414	-21.262	5.669	-10.465
	Сочетание 5		0	-66.555	10.822	-14.947	-7.074	-8.532
			3	-64.773	10.822	17.543	-7.074	12.837
Этаж N8 Колонна N20 Прямоугольник b=0.6 h=0.4м, H=3м, 1. Железобетон, μ=0.50%								
8_20	Сочетание 1		0	-82.549	1.503	-2.313	4.241	6.841
			3	-80.569	1.503	2.197	4.241	-5.881

კონსტრუქტორი გ. ცომაია

N	Загружение	Форма/ комбинация	a(м)	N(тс)	Qz(тс)	My(тс*м)	Qy(тс)	Mz(тс*м)
	Сочетание 2		0	-61.229	-1.404	1.59	-2.025	-1.754
			3	-59.447	-1.404	-2.86	-2.025	4.617
	Сочетание 3		0	-76.75	3.708	-5.134	8.54	12.295
			3	-74.968	3.708	6.231	8.54	-13.621
	Сочетание 4		0	-59.043	-6.771	8.427	10.123	13.386
			3	-57.261	-6.771	-11.958	10.123	-17.316
	Сочетание 5		0	-78.936	9.076	-11.97	-3.608	-2.844
			3	-77.154	9.076	15.33	-3.608	8.312
Этаж N8 Колонна N21 Прямоугольник b=0.6 h=0.4м, H=3м, 1. Железобетон, μ=0.56%								
8_21	Сочетание 1		0	-70.546	-1.5	2.266	-4.118	-6.376
			3	-68.566	-1.5	-2.234	-4.118	5.977
	Сочетание 2		0	-52.492	-4.081	6.018	-13.313	-19.32
			3	-50.709	-4.081	-6.293	-13.313	20.706
	Сочетание 3		0	-64.82	1.237	-1.717	6.169	8.278
			3	-63.038	1.237	2.063	6.169	-10.318
	Сочетание 4		0	-43.158	-10.89	15.501	9.634	12.473
			3	-41.376	-10.89	-17.188	9.634	-16.516
	Сочетание 5		0	-74.153	8.047	-11.2	-16.778	-23.515
			3	-72.371	8.047	12.958	-16.778	26.904
Этаж N8 Колонна N22 Прямоугольник b=0.6 h=0.4м, H=3м, 1. Железобетон, μ=0.63%								
8_22	Сочетание 1		0	-63.727	-0.127	0.208	3.645	5.859
			3	-61.747	-0.127	-0.174	3.645	-5.076
	Сочетание 2		0	-60.467	2.265	-3.454	-8.371	-11.383
			3	-58.685	2.265	3.379	-8.371	13.793
	Сочетание 3		0	-45.726	-2.771	4.248	14.256	20.863
			3	-43.944	-2.771	-4.102	14.256	-21.97
	Сочетание 4		0	-40.357	-6.713	9.493	17.556	24.962
			3	-38.575	-6.713	-10.668	17.556	-27.795
	Сочетание 5		0	-65.835	6.207	-8.698	-11.671	-15.481
			3	-64.053	6.207	9.945	-11.671	19.618
Этаж N8 Колонна N23 Прямоугольник b=0.4 h=0.6м, H=3м, 1. Железобетон, μ=0.52%								
8_23	Сочетание 1		0	-50.502	0.344	-0.542	-5.003	-7.706
			3	-48.522	0.344	0.491	-5.003	7.302
	Сочетание 2		0	-49.175	4.739	-6.889	1.563	1.844
			3	-47.393	4.739	7.331	1.563	-2.869
	Сочетание 3		0	-35.742	-4.331	6.238	-9.86	-14.621
			3	-33.96	-4.331	-6.76	-9.86	14.983
	Сочетание 4		0	-32.093	-4.866	6.791	3.199	3.895
			3	-30.311	-4.866	-7.819	3.199	-5.743
	Сочетание 5		0	-52.825	5.274	-7.443	-11.496	-16.671
			3	-51.043	5.274	8.39	-11.496	17.858
Этаж N8 Колонна N24 Прямоугольник b=0.6 h=0.4м, H=3м, 1. Железобетон, μ=0.97%								
8_24	Сочетание 1		0	-54.756	-2.082	3.171	-11.824	-18.02
			3	-52.776	-2.082	-3.075	-11.824	17.452
	Сочетание 2		0	-28.874	-8.885	13.243	-19.597	-29.802
			3	-27.092	-8.885	-13.414	-19.597	28.99
	Сочетание 3		0	-62.625	5.514	-8.105	0.34	0.46
			3	-60.843	5.514	8.439	0.34	-0.56
	Сочетание 4		0	-53.215	-17.086	25.309	-3.372	-5.193
			3	-51.433	-17.086	-25.95	-3.372	4.923
	Сочетание 5		0	-38.283	13.715	-20.171	-15.886	-24.149
			3	-36.501	13.715	20.975	-15.886	23.508
Этаж N8 Колонна N25 Прямоугольник b=0.6 h=0.4м, H=3м, 1. Железобетон, μ=0.98%								

N	Загружение	Форма/ комбинация	a(м)	N(тс)	Qz(тс)	My(тс*м)	Qy(тс)	Mz(тс*м)
8_25	Сочетание 1		0	-94.763	-3.671	5.626	2.765	4.556
			3	-92.783	-3.671	-5.386	2.765	-3.74
	Сочетание 2		0	-65.413	-10.245	15.12	-3.586	-5.144
			3	-63.631	-10.245	-15.639	-3.586	5.617
	Сочетание 3		0	-92.683	4.217	-5.875	8.104	12.589
			3	-90.901	4.217	6.8	8.104	-11.726
	Сочетание 4		0	-88.708	-19.707	28.704	4.926	7.657
			3	-86.926	-19.707	-30.428	4.926	-7.124
	Сочетание 5		0	-69.387	13.679	-19.459	-0.408	-0.212
			3	-67.605	13.679	21.589	-0.408	1.015
Этаж N9 Колонна N1 Прямоугольник b=0.6 h=0.4м, H=3м, 1. Железобетон, μ=0.71%								
9_1	Сочетание 1		0	-41.961	0.373	-0.38	7.634	9.48
			3	-39.981	0.373	0.738	7.634	-13.422
	Сочетание 2		0	-31.068	-4.198	5.696	-3.948	-4.937
			3	-29.286	-4.198	-6.91	-3.948	6.909
	Сочетание 3		0	-39.547	5.344	-7.036	16.911	21.047
			3	-37.765	5.344	9.009	16.911	-29.688
	Сочетание 4		0	-38.57	-6.316	8.055	3.917	4.93
			3	-36.788	-6.316	-10.907	3.917	-6.754
	Сочетание 5		0	-32.044	7.462	-9.396	9.046	11.18
			3	-30.262	7.462	13.005	9.046	-16.025
Этаж N9 Колонна N2 Прямоугольник b=0.4 h=0.6м, H=3м, 1. Железобетон, μ=1.46%								
9_2	Сочетание 1		0	-27.49	4.73	-6.114	-9.776	-13.772
			3	-25.51	4.73	8.077	-9.776	15.556
	Сочетание 2		0	-15.898	0.86	-1.428	-18.029	-25.697
			3	-14.116	0.86	1.114	-18.029	28.39
	Сочетание 3		0	-30.64	7.706	-9.651	1.806	2.846
			3	-28.858	7.706	13.505	1.806	-2.571
	Сочетание 4		0	-31.191	-0.94	0.087	-5.381	-7.48
			3	-29.409	-0.94	-2.811	-5.381	8.662
	Сочетание 5		0	-15.347	9.506	-11.166	-10.843	-15.372
			3	-13.565	9.506	17.429	-10.843	17.157
Этаж N9 Колонна N3 Прямоугольник b=0.4 h=0.6м, H=3м, 1. Железобетон, μ=0.87%								
9_3	Сочетание 1		0	-22.101	14.253	-19.116	5.306	7.324
			3	-20.121	14.253	23.642	5.306	-8.593
	Сочетание 2		0	-23.745	7.789	-10.378	-1.79	-2.599
			3	-21.963	7.789	12.987	-1.79	2.77
	Сочетание 3		0	-14.023	16.583	-22.304	10.693	14.888
			3	-12.241	16.583	27.448	10.693	-17.19
	Сочетание 4		0	-23.41	15.227	-20.457	-0.28	-0.451
			3	-21.628	15.227	25.237	-0.28	0.389
	Сочетание 5		0	-14.358	9.145	-12.224	9.183	12.739
			3	-12.576	9.145	15.198	9.183	-14.809
Этаж N9 Колонна N4 Прямоугольник b=0.4 h=0.6м, H=3м, 1. Железобетон, μ=0.66%								
9_4	Сочетание 1		0	-7.095	7.309	-10.446	3.791	5.237
			3	-5.115	7.309	11.48	3.791	-6.136
	Сочетание 2		0	-10.461	0.926	-1.359	0.059	0.123
			3	-8.679	0.926	1.419	0.059	-0.053
	Сочетание 3		0	-1.65	11.429	-16.305	6.215	8.545
			3	0.132	11.429	17.983	6.215	-10.102
	Сочетание 4		0	-0.96	9.637	-13.782	1.533	2.191
			3	0.822	9.637	15.129	1.533	-2.404

კონსტრუქტორი გ. ცომაია

N	Загружение	Форма/ комбинация	a(м)	N(тс)	Qz(тс)	My(тс*м)	Qy(тс)	Mz(тс*м)
	Сочетание 5		0	-11.15	2.718	-3.882	4.741	6.477
			3	-9.368	2.718	4.272	4.741	-7.751
Этаж N9 Колонна N5 Прямоугольник b=0.4 h=0.6м, H=3м, 1. Железобетон, μ=0.59%								
9_5	Сочетание 1		0	-36.714	8.858	-11.514	-0.02	-0.04
			3	-34.734	8.858	15.06	-0.02	0.02
	Сочетание 2		0	-35.762	6.385	-7.771	-9.297	-12.939
			3	-33.98	6.385	11.351	-9.297	14.951
	Сочетание 3		0	-26.536	9.182	-12.496	9.283	12.904
			3	-24.754	9.182	15.085	9.283	-14.945
	Сочетание 4		0	-35.674	5.418	-6.489	-4.723	-6.585
			3	-33.892	5.418	9.721	-4.723	7.584
	Сочетание 5		0	-26.624	10.15	-13.778	4.709	6.55
			3	-24.842	10.15	16.715	4.709	-7.578
Этаж N9 Колонна N6 Прямоугольник b=0.4 h=0.6м, H=3м, 1. Железобетон, μ=0.66%								
9_6	Сочетание 1		0	-33.048	-6.459	8.577	1.067	1.432
			3	-31.068	-6.459	-10.801	1.067	-1.769
	Сочетание 2		0	-33.817	-2.943	3.984	-7.607	-10.532
			3	-32.035	-2.943	-4.811	-7.607	12.289
	Сочетание 3		0	-21.38	-7.527	9.902	9.415	12.965
			3	-19.598	-7.527	-12.713	9.415	-15.28
	Сочетание 4		0	-20.711	-9.103	12.327	-2.379	-3.322
			3	-18.929	-9.103	-15.02	-2.379	3.816
	Сочетание 5		0	-34.486	-1.367	1.559	4.187	5.754
			3	-32.704	-1.367	-2.505	4.187	-6.806
Этаж N9 Колонна N7 Прямоугольник b=0.4 h=0.6м, H=3м, 1. Железобетон, μ=0.51%								
9_7	Сочетание 1		0	-31.786	9.98	-12.976	-1.254	-1.492
			3	-29.806	9.98	16.966	-1.254	2.269
	Сочетание 2		0	-33.202	6.816	-8.17	-6.04	-8.006
			3	-31.42	6.816	12.132	-6.04	10.114
	Сочетание 3		0	-21.054	10.275	-14.043	4.079	5.693
			3	-19.272	10.275	16.93	4.079	-6.546
	Сочетание 4		0	-34.627	5.351	-6.076	-3.72	-4.825
			3	-32.845	5.351	9.856	-3.72	6.336
	Сочетание 5		0	-19.629	11.741	-16.137	1.759	2.512
			3	-17.847	11.741	19.206	1.759	-2.767
Этаж N9 Колонна N8 Прямоугольник b=0.4 h=0.6м, H=3м, 1. Железобетон, μ=0.61%								
9_8	Сочетание 1		0	-24.726	-3.735	4.788	-5.243	-7.002
			3	-22.746	-3.735	-6.418	-5.243	8.726
	Сочетание 2		0	-14.371	0.22	-0.124	-7.891	-10.555
			3	-12.589	0.22	0.6	-7.891	13.119
	Сочетание 3		0	-27.445	-6.571	8.271	-0.648	-0.852
			3	-25.663	-6.571	-11.506	-0.648	1.092
	Сочетание 4		0	-12.157	-7.392	9.833	-5.686	-7.648
			3	-10.375	-7.392	-12.468	-5.686	9.418
	Сочетание 5		0	-29.659	1.041	-1.686	-2.853	-3.76
			3	-27.877	1.041	1.561	-2.853	4.793
Этаж N9 Колонна N9 Прямоугольник b=0.4 h=0.6м, H=3м, 1. Железобетон, μ=0.76%								
9_9	Сочетание 1		0	-27.649	2.26	-2.599	-8.839	-11.711
			3	-25.669	2.26	4.18	-8.839	14.805
	Сочетание 2		0	-27.671	6.857	-7.318	-10.896	-14.541
			3	-25.889	6.857	13.284	-10.896	18.149
	Сочетание 3		0	-18.827	-3.149	3.073	-3.681	-4.775
			3	-17.045	-3.149	-6.404	-3.681	6.265

N	Загружение	Форма/ комбинация	a(м)	N(тс)	Qz(тс)	My(тс*м)	Qy(тс)	Mz(тс*м)
	Сочетание 4		0	-20.749	6.17	2.27	-4.085	-5.435
			3	-18.967	6.17	-5.243	-4.085	6.819
	Сочетание 5		0	-25.749	-2.462	-6.515	-10.492	-13.881
			3	-23.967	-2.462	12.123	-10.492	17.595
Этаж N9 Колонна N10 Прямоугольник b=0.6 h=0.4м, H=3м, 1. Железобетон, μ=0.50%								
9_10	Сочетание 1		0	-45.045	-0.482	0.773	-0.33	-0.771
			3	-43.065	-0.482	-0.672	-0.33	0.218
	Сочетание 2		0	-43.886	3.519	-4.45	-9.799	-13.059
			3	-42.104	3.519	6.11	-9.799	16.34
	Сочетание 3		0	-31.105	-4.578	6.086	9.229	11.751
			3	-29.323	-4.578	-7.65	9.229	-15.939
	Сочетание 4		0	-33.216	-4.414	6.008	7.954	9.856
			3	-31.434	-4.414	-7.244	7.954	-14.007
	Сочетание 5		0	-41.775	3.355	-4.372	-8.523	-11.164
			3	-39.993	3.355	5.704	-8.523	14.408
Этаж N9 Колонна N11 Прямоугольник b=0.4 h=0.4м, H=3м, 1. Железобетон, μ=1.16%								
9_11	Сочетание 1		0	-8.583	-3.809	3.628	0.048	0.014
			3	-7.427	-4.083	-4.176	0.187	-0.077
	Сочетание 2		0	-10.398	-7.133	6.734	-0.434	-0.219
			3	-9.641	-7.96	-7.789	1.095	-0.51
	Сочетание 3		0	-3.944	0.876	-0.763	0.516	0.244
			3	-2.769	1.249	0.921	-0.796	0.387
	Сочетание 4		0	-0.091	-12.437	11.782	-1.227	-0.605
			3	-0.371	-14.185	-13.714	-1.279	0.589
	Сочетание 5		0	-14.251	6.18	-5.812	1.31	0.63
			3	-12.039	7.475	6.846	1.577	-0.712
Этаж N9 Колонна N12 Прямоугольник b=0.4 h=0.4м, H=3м, 1. Железобетон, μ=1.05%								
9_12	Сочетание 1		0	-7.661	-11.507	8.214	0.828	0.804
			3	-4.299	-14.178	-10.365	2.525	-1.536
	Сочетание 2		0	-2.986	-5.291	3.706	1.256	0.499
			3	-2.192	-6.395	-4.616	-0.127	-0.149
	Сочетание 3		0	-9.75	-14.118	10.172	0.141	0.85
			3	-5.001	-17.485	-12.871	4.358	-2.425
	Сочетание 4		0	-15.941	-14.944	10.791	0.261	0.858
			3	-6.798	-18.322	-13.607	4.114	-2.288
	Сочетание 5		0	3.205	-4.464	3.086	1.136	0.49
			3	-0.395	-5.558	-3.88	0.118	-0.285
Этаж N9 Колонна N13 Прямоугольник b=0.4 h=0.4м, H=3м, 1. Железобетон, μ=0.50%								
9_13	Сочетание 1		0	-5.649	3.091	-2.06	0.384	0.448
			3	0.211	2.565	1.795	3.333	-1.753
	Сочетание 2		0	-10.152	0.335	-0.068	1.948	0.939
			3	-2.888	-0.341	-0.21	-0.292	0.081
	Сочетание 3		0	0.636	4.869	-3.427	-1.311	-0.195
			3	3.147	4.633	3.247	5.837	-2.997
	Сочетание 4		0	3.201	4.304	-2.992	0.851	0.657
			3	2.403	3.918	2.807	3.587	-1.041
	Сочетание 5		0	-12.717	0.9	-0.503	-0.213	0.086
			3	-2.144	0.374	0.23	1.959	-1.876
Этаж N9 Колонна N14 Прямоугольник b=0.6 h=0.4м, H=3м, 1. Железобетон, μ=1.15%								
9_14	Сочетание 1		0	-46.735	4.179	-5.518	0.084	-0.041
			3	-44.755	4.179	7.021	0.084	-0.293
	Сочетание 2		0	-35.394	-1.497	1.959	-5.438	-6.764
			3	-33.612	-1.497	-2.552	-5.438	9.602

კონსტრუქტორი გ. ცომაია

N	Загружение	Форма/ комбинация	a(м)	N(тс)	Qz(тс)	My(тс*м)	Qy(тс)	Mz(тс*м)
	Сочетание 3		0	-42.438	8.091	-10.653	5.201	6.238
			3	-40.656	8.091	13.642	5.201	-9.417
	Сочетание 4		0	-36.646	-9.307	11.816	3.964	3.805
			3	-34.864	-9.307	-16.115	3.964	-8.181
	Сочетание 5		0	-41.187	15.902	-20.51	-4.201	-4.331
			3	-39.405	15.902	27.205	-4.201	8.366
Этаж N9 Колонна N15 Прямоугольник b=0.4 h=0.6м, H=3м, 1. Железобетон, μ=1.08%								
9_15	Сочетание 1		0	-39.255	3.4	-4.362	-4.721	-6.411
			3	-37.275	3.4	5.836	-4.721	7.752
	Сочетание 2		0	-28.69	-8.127	11.12	-10.259	-14.141
			3	-26.908	-8.127	-13.274	-10.259	16.639
	Сочетание 3		0	-36.481	13.258	-17.668	2.556	3.681
			3	-34.699	13.258	22.118	2.556	-3.989
	Сочетание 4		0	-26.636	-18.155	23.747	1.319	1.824
			3	-24.854	-18.155	-30.734	1.319	-2.133
	Сочетание 5		0	-38.534	23.286	-30.296	-9.022	-12.284
			3	-36.752	23.286	39.578	-9.022	14.784
Этаж N9 Колонна N16 Прямоугольник b=0.4 h=0.6м, H=3м, 1. Железобетон, μ=0.50%								
9_16	Сочетание 1		0	-32.095	0.718	-0.918	-4.281	-5.526
			3	-30.115	0.718	1.236	-4.281	7.316
	Сочетание 2		0	-31.275	9.711	-12.584	-7.234	-9.456
			3	-29.493	9.711	16.551	-7.234	12.253
	Сочетание 3		0	-22.598	-9.048	11.753	0.42	0.676
			3	-20.816	-9.048	-15.394	0.42	-0.591
	Сочетание 4		0	-23.19	-10.794	13.847	0.491	0.571
			3	-21.408	-10.794	-18.535	0.491	-0.918
	Сочетание 5		0	-30.683	11.457	-14.678	-7.305	-9.351
			3	-28.901	11.457	19.692	-7.305	12.579
Этаж N9 Колонна N17 Прямоугольник b=0.6 h=0.4м, H=3м, 1. Железобетон, μ=1.01%								
9_17	Сочетание 1		0	-35.569	-2.94	4.089	7.894	10.043
			3	-33.589	-2.94	-4.732	7.894	-13.638
	Сочетание 2		0	-31.781	3.765	-5.221	0.043	0.001
			3	-29.999	3.765	6.076	0.043	-0.102
	Сочетание 3		0	-27.394	-8.974	12.469	13.157	16.817
			3	-25.612	-8.974	-14.454	13.157	-22.681
	Сочетание 4		0	-26.186	-13.751	18.946	12.619	0.988
			3	-24.404	-13.751	-22.308	12.619	-0.68
	Сочетание 5		0	-32.988	8.542	-11.698	0.581	15.83
			3	-31.206	8.542	13.929	0.581	-22.104
Этаж N9 Колонна N18 Прямоугольник b=0.6 h=0.4м, H=3м, 1. Железобетон, μ=1.05%								
9_18	Сочетание 1		0	-36.346	-3.484	4.889	-6.808	-8.564
			3	-34.366	-3.484	-5.563	-6.808	11.862
	Сочетание 2		0	-32.128	-8.304	11.848	-11.903	-14.83
			3	-30.346	-8.304	-13.067	-11.903	20.942
	Сочетание 3		0	-28.281	1.981	-2.956	0.646	0.667
			3	-26.499	1.981	2.987	0.646	-1.333
	Сочетание 4		0	-32.576	-15.304	21.71	0.181	-0.801
			3	-30.794	-15.304	-24.204	0.181	-1.447
	Сочетание 5		0	-27.833	8.981	-12.818	-11.438	-13.362
			3	-26.051	8.981	14.125	-11.438	21.057
Этаж N9 Колонна N19 Прямоугольник b=0.6 h=0.4м, H=3м, 1. Железобетон, μ=0.80%								
9_19	Сочетание 1		0	-43.827	-2.058	2.693	-0.243	-0.529
			3	-41.847	-2.058	-3.482	-0.243	0.198

N	Загружение	Форма/ комбинация	a(м)	N(тс)	Qz(тс)	My(тс*м)	Qy(тс)	Mz(тс*м)
	Сочетание 2		0	-33.862	-5.461	7.162	-5.309	-6.518
			3	-32.08	-5.461	-9.253	-5.309	9.512
	Сочетание 3		0	-39.268	1.597	-2.087	4.345	4.951
			3	-37.486	1.597	2.735	4.345	-8.187
	Сочетание 4		0	-39.723	-12.088	15.367	4.025	3.549
			3	-37.941	-12.088	-20.909	4.025	-8.697
	Сочетание 5		0	-33.406	8.224	-10.292	-4.99	-5.116
			3	-31.624	8.224	14.391	-4.99	10.022
Этаж N9 Колонна N20 Прямоугольник b=0.6 h=0.4м, H=3м, 1. Железобетон, μ=0.50%								
9_20	Сочетание 1		0	-41.162	2.164	-2.771	7.035	8.77
			3	-39.182	2.164	3.721	7.035	-12.336
	Сочетание 2		0	-31.13	-0.558	0.641	0.491	1.322
			3	-29.348	-0.558	-1.161	0.491	-0.02
	Сочетание 3		0	-37.737	3.879	-4.882	10.428	12.302
			3	-35.955	3.879	6.885	10.428	-19.114
	Сочетание 4		0	-30.251	-4.789	4.925	10.558	1.579
			3	-28.469	-4.789	-9.5	10.558	0.974
	Сочетание 5		0	-38.616	8.11	-9.166	0.361	12.045
			3	-36.834	8.11	15.223	0.361	-20.107
Этаж N9 Колонна N21 Прямоугольник b=0.6 h=0.4м, H=3м, 1. Железобетон, μ=0.68%								
9_21	Сочетание 1		0	-35.789	-1.736	2.505	-6.088	-7.679
			3	-33.809	-1.736	-2.702	-6.088	10.584
	Сочетание 2		0	-27.907	0.98	-1.252	-13.604	-17.377
			3	-26.125	0.98	1.711	-13.604	23.467
	Сочетание 3		0	-31.687	-4.3	6.012	3.184	4.201
			3	-29.905	-4.3	-6.912	3.184	-5.384
	Сочетание 4		0	-23.571	-9.545	12.556	3.96	4.699
			3	-21.789	-9.545	-16.092	3.96	-7.274
	Сочетание 5		0	-36.024	6.225	-7.796	-14.38	-17.874
			3	-34.242	6.225	10.89	-14.38	25.358
Этаж N9 Колонна N22 Прямоугольник b=0.6 h=0.4м, H=3м, 1. Железобетон, μ=0.79%								
9_22	Сочетание 1		0	-32.3	-0.114	0.185	6.129	7.771
			3	-30.32	-0.114	-0.156	6.129	-10.615
	Сочетание 2		0	-30.7	2.773	-3.851	-4.827	-6.464
			3	-28.918	2.773	4.478	-4.827	8.04
	Сочетание 3		0	-23.141	-3.336	4.664	14.855	19.172
			3	-21.359	-3.336	-5.352	14.855	-25.414
	Сочетание 4		0	-22.178	-5.829	7.596	15.895	20.214
			3	-20.396	-5.829	-9.91	15.895	-27.555
	Сочетание 5		0	-31.663	5.267	-6.783	-5.867	-7.505
			3	-29.881	5.267	9.037	-5.867	10.181
Этаж N9 Колонна N23 Прямоугольник b=0.4 h=0.6м, H=3м, 1. Железобетон, μ=0.94%								
9_23	Сочетание 1		0	-24.825	0.718	-0.901	-7.083	-9.221
			3	-22.845	0.718	1.252	-7.083	12.027
	Сочетание 2		0	-23.815	5.32	-6.636	-11.422	-14.811
			3	-22.033	5.32	9.328	-11.422	19.462
	Сочетание 3		0	-17.973	-4.311	5.37	-0.292	-0.44
			3	-16.191	-4.311	-7.568	-0.292	0.429
	Сочетание 4		0	-17.213	-4.555	5.485	0.388	0.288
			3	-15.431	-4.555	-8.185	0.388	-0.906
	Сочетание 5		0	-24.576	5.564	-6.75	-12.102	-15.539
			3	-22.794	5.564	9.945	-12.102	20.797
Этаж N9 Колонна N24 Прямоугольник b=0.6 h=0.4м, H=3м, 1. Железобетон, μ=1.38%								

კონსტრუქტორი გ. ცომაია

N	Загружение	Форма/ комбинация	a(м)	N(тс)	Qz(тс)	My(тс*м)	Qy(тс)	Mz(тс*м)
9_24	Сочетание 1		0	-29.247	-2.744	3.758	-16.538	-21.963
			3	-27.267	-2.744	-4.473	-16.538	27.652
	Сочетание 2		0	-17.354	-9.139	12.713	-25.478	-34.032
			3	-15.572	-9.139	-14.705	-25.478	42.401
	Сочетание 3		0	-31.393	4.688	-6.622	-1.465	-1.749
			3	-29.611	4.688	7.442	-1.465	2.646
	Сочетание 4		0	-27.487	-15.531	21.577	-6.217	-8.098
			3	-25.705	-15.531	-25.015	-6.217	10.552
	Сочетание 5		0	-21.26	11.079	-15.485	-20.726	-27.683
			3	-19.478	11.079	17.753	-20.726	34.495
Этаж N9 Колонна N25 Прямоугольник b=0.6 h=0.4м, H=3м, 1. Железобетон, μ=1.29%								
9_25	Сочетание 1		0	-47.661	-4.998	6.749	4.94	5.933
			3	-45.681	-4.998	-8.243	4.94	-8.887
	Сочетание 2		0	-33.983	-10.845	14.693	-3.9	-5.065
			3	-32.201	-10.845	-17.851	-3.9	6.635
	Сочетание 3		0	-45.453	2.612	-3.583	11.966	14.754
			3	-43.671	2.612	4.259	11.966	-21.144
	Сочетание 4		0	-45.328	-18.283	24.431	7.702	9.307
			3	-43.546	-18.283	-30.423	7.702	-13.811
	Сочетание 5		0	-34.108	10.049	-13.321	0.364	0.382
			3	-32.326	10.049	16.832	0.364	-0.697

Расход материалов.Всего

Материалы	Фундаменты	Стены	Колонны	Балки	Плиты	Перегородки	Всего
Бетон, м3	357.01	263.62	158.40	457.94	1008.13	0.00	2245.10
Бетон, цена	0	0	0	0	0	0	0
Арматура, кг	40907	6759	13075	31115	41984	0	133840
Арматура, цена	0	0	0	0	0	0	0
Опалубка, м2	610.95	2108.96	1342.00	3205.57	5145.39	0.00	12412.87
Опалубка, цена	0	0	0	0	0	0	0
Всего, цена	0	0	0	0	0	0	0

Расход материалов.Этаж 1

Материалы	Фундаменты	Стены	Колонны	Балки	Плиты	Перегородки	Всего
Бетон, м3	357.01	78.71	20.16	48.83	96.01	0.00	600.71
Бетон, цена	0	0	0	0	0	0	0
Арматура, кг	40907	2129	2058	3086	4006	0	52187
Арматура, цена	0	0	0	0	0	0	0
Опалубка, м2	610.95	629.66	170.80	341.81	489.44	0.00	2242.65
Опалубка, цена	0	0	0	0	0	0	0
Всего, цена	0	0	0	0	0	0	0

Расход материалов.Этаж 2

Материалы	Фундаменты	Стены	Колонны	Балки	Плиты	Перегородки	Всего
Бетон, м3	0.00	25.91	17.28	50.27	113.51	0.00	206.97
Бетон, цена	0	0	0	0	0	0	0
Арматура, кг	0	1233	2050	3589	4725	0	11597
Арматура, цена	0	0	0	0	0	0	0
Опалубка, м2	0.00	207.30	146.40	351.89	576.94	0.00	1282.53
Опалубка, цена	0	0	0	0	0	0	0
Всего, цена	0	0	0	0	0	0	0

Расход материалов.Этаж 3

Материалы	Фундаменты	Стены	Колонны	Балки	Плиты	Перегородки	Всего
Бетон, м3	0.00	19.87	17.28	50.27	113.51	0.00	200.94
Бетон, цена	0	0	0	0	0	0	0
Арматура, кг	0	682	1728	3850	4725	0	10985

Расход материалов.Этаж 3

Материалы	Фундаменты	Стены	Колонны	Балки	Плиты	Перегородки	Всего
Арматура, цена	0	0	0	0	0	0	0
Опалубка, м2	0.00	159.00	146.40	351.89	576.94	0.00	1234.23
Опалубка, цена	0	0	0	0	0	0	0
Всего, цена	0	0	0	0	0	0	0

Расход материалов.Этаж 4

Материалы	Фундаменты	Стены	Колонны	Балки	Плиты	Перегородки	Всего
Бетон, м3	0.00	19.87	17.28	50.27	113.51	0.00	200.94
Бетон, цена	0	0	0	0	0	0	0
Арматура, кг	0	383	1374	3825	4725	0	10307
Арматура, цена	0	0	0	0	0	0	0
Опалубка, м2	0.00	159.00	146.40	351.89	576.94	0.00	1234.23
Опалубка, цена	0	0	0	0	0	0	0
Всего, цена	0	0	0	0	0	0	0

Расход материалов.Этаж 5

Материалы	Фундаменты	Стены	Колонны	Балки	Плиты	Перегородки	Всего
Бетон, м3	0.00	19.87	17.28	50.27	113.51	0.00	200.94
Бетон, цена	0	0	0	0	0	0	0
Арматура, кг	0	291	1216	3691	4725	0	9923
Арматура, цена	0	0	0	0	0	0	0
Опалубка, м2	0.00	159.00	146.40	351.89	576.94	0.00	1234.23
Опалубка, цена	0	0	0	0	0	0	0
Всего, цена	0	0	0	0	0	0	0

Расход материалов.Этаж 6

Материалы	Фундаменты	Стены	Колонны	Балки	Плиты	Перегородки	Всего
Бетон, м3	0.00	19.87	17.28	50.27	113.51	0.00	200.94
Бетон, цена	0	0	0	0	0	0	0
Арматура, кг	0	374	1133	3512	4725	0	9744
Арматура, цена	0	0	0	0	0	0	0
Опалубка, м2	0.00	159.00	146.40	351.89	576.94	0.00	1234.23
Опалубка, цена	0	0	0	0	0	0	0
Всего, цена	0	0	0	0	0	0	0

Расход материалов.Этаж 7

Материалы	Фундаменты	Стены	Колонны	Балки	Плиты	Перегородки	Всего
Бетон, м3	0.00	19.87	17.28	50.27	113.51	0.00	200.94
Бетон, цена	0	0	0	0	0	0	0
Арматура, кг	0	371	1101	3321	4725	0	9518
Арматура, цена	0	0	0	0	0	0	0
Опалубка, м2	0.00	159.00	146.40	351.89	576.94	0.00	1234.23
Опалубка, цена	0	0	0	0	0	0	0
Всего, цена	0	0	0	0	0	0	0

Расход материалов.Этаж 8

Материалы	Фундаменты	Стены	Колонны	Балки	Плиты	Перегородки	Всего
Бетон, м3	0.00	19.87	17.28	50.27	113.51	0.00	200.94
Бетон, цена	0	0	0	0	0	0	0
Арматура, кг	0	410	1084	3149	4725	0	9368
Арматура, цена	0	0	0	0	0	0	0
Опалубка, м2	0.00	159.00	146.40	351.89	576.94	0.00	1234.23
Опалубка, цена	0	0	0	0	0	0	0
Всего, цена	0	0	0	0	0	0	0

Расход материалов.Этаж 9

Материалы	Фундаменты	Стены	Колонны	Балки	Плиты	Перегородки	Всего
Бетон, м3	0.00	19.87	17.28	50.27	113.51	0.00	200.94
Бетон, цена	0	0	0	0	0	0	0
Арматура, кг	0	420	1331	2750	4725	0	9225
Арматура, цена	0	0	0	0	0	0	0
Опалубка, м2	0.00	159.00	146.40	351.89	576.94	0.00	1234.23
Опалубка, цена	0	0	0	0	0	0	0
Всего, цена	0	0	0	0	0	0	0

კონსტრუქტორი გ. ცომაია

Расход материалов.Этаж 10							
Материалы	Фундаменты	Стены	Колонны	Балки	Плиты	Перегородки	Всего
Бетон, м3	0.00	19.87	0.00	6.95	4.04	0.00	30.87
Бетон, цена	0	0	0	0	0	0	0
Арматура, кг	0	466	0	342	178	0	987
Арматура, цена	0	0	0	0	0	0	0
Опалубка, м2	0.00	159.00	0.00	48.65	40.42	0.00	248.07
Опалубка, цена	0	0	0	0	0	0	0
Всего, цена	0	0	0	0	0	0	0

კონსტრუქტორი გ. ცომაია