შენობა-ნაგებობის უსაფრთხოების წესებთან შესაბამისობის ანალიზი

გამოყენებული წესები – **„შენობა-ნაგებობის უსაფრთხოების წესები“**

ჩამოთვალეთ შენობის დაკავებულებები და აღწერეთ თითოეული გამოყენება
1. სავაჭრო ჯგუფი სვ-2 (სავაჭრო) მიწის ქვეშა -1 სართულზე (-3.400 ნიშნულზე)
2. სასაწყობე ჯგუფი სწ-2 (ავტოსადგომი) (მიწის პირა 1 სართულზე (0.100 ნიშნული)
3. საქმიანი ჯგუფი სქ (ოფისი) 2-3 სართული (+3.100; +6.300 ნიშნულამდე)
4. საცხოვრებელი ჯგუფი სც-2 (საცხოვრებელი ბინები) 3 სართულიდან 8 სართულამდე (+6.300 ნიშნულიდან +22.300 ნიშნულამდე)

კონსტრუქციის ტიპი:	
განსაზღვრეთ კონსტრუქციის არსებული შენობისთვის: მაგალითი: II-A, II-B, V-A, V-B	
განსაზღვრეთ კონსტრუქციის ტიპი ახალი შენობისთვის: მაგალითი: II-A, II-B, V-A, V-B	III-A მიწის დონის ზემოთ
შერეული კონსტრუქციის შემთხვევაში მიუთითეთ ტიპები, რომელიც გამოყენებული იქნება, განსაზღვრეთ ტიპები და მათი მდებარეობა:	

სიმაღლის შეზღუდვები ცხრილი 503 -ის მიხედვით		
დაკავებულობები	**დასაშვები სართულიანობა**	**შემოთავაზებული სართულიანობა**
1. სავაჭრო ჯგუფი სვ-2		**1 (მიწისქვეშა სართული)**
2. სასაწყობე ჯგუფი სწ-2		**1 (მიწისპირა სართული)**
3. საქმიანი ჯგუფი სქ (ოფისი)		**2 (II სართულიდან III სართულის ჩათვლით)**
4. საცხოვრებელი ჯგუფი სც-2		**2 (III სართულიდან VIII სართულის ჩათვლით)**
	დასაშვები სიმაღლე	**შემოთავაზებული სიმაღლე**
შენობის სიმაღლე =	**48,80 მ.**	**28.90 მ.**
მიწის დონის ზემოთ სართულ(ებ)ის რაოდენობა =	**შეუზღუდავი**	**8**

ფართობის შეზღუდვები ცხრილი 503 -ის მიხედვით		
დაკავებულობები	**დასაშვები ფართობი (სართულზე)**	**შემოთავაზებული ფართობი (სართულზე)**
1. სავაჭრო ჯგუფი სვ-2	**შეუზღუდავი**	280.9 მ² (-3.00 ნიშნულზე)
2. სასაწყობე ჯგუფი სწ-2	**შეუზღუდავი**	477.4 მ² (0.00 ნიშნულზე)
3. საქმიანი ჯგუფი სქ (ოფისი)	**შეუზღუდავი**	586.4 მ² (+2,95 დან +12,55 მდე)
4. საცხოვრებელი ჯგუფი სც-2	**შეუზღუდავი**	1964.1 მ² (+2,95 დან +12,55 მდე)
შემოთავაზებული ფართობების ჯამი =	**3306.6 მ²**	
სართულების რაოდენობა =	**8**	
შენობის საერთო ფართობი =	**5372.1 მ²**	

გარე კედლის ცეცხლმედეგობისა და ღიობისადმი მოთხოვნები ცხრილების 602-ის და 705.8 -ის მიხედვით									
გარე კედელი	**ხანძარსაწინააღმდეგო მანძილი** (მეტრი)	**ცეცხლმედეგობის ხარისხი** (საათი)		**კედლის ღიობების ფართობი** (კედლის %)					
		მოთხოვნილი	**გათვალისწინებული**	**დასაშვები**			**გათვალისწინებული**		
				დაცული	**დაუცველი საშხეფებით**	**დაუცველი**	**ფასადის კვადრატულობა**	**ღიობის კვადრატულობა**	**გათვალისწინებული**
1-6	0.05	1	2	**დაუშვებელი**	**დაუშვებელი**	**დაუშვებელი**	**702.6**	**0**	**0**
6-1	5,4	1	2	**75%**	**75%**	**25%**	**834,4**	**288,4**	25%
ა-ზ	9-ზე მეტი	1	2	**დაუშვებელი**	**დაუშვებელი**	**შეუზღუდავი**	0	**0**	0
ზ-თ	9-ზე მეტი	0	2	**შეუზღუდავი**	**შეუზღუდავი**	**შეუზღუდავი**	**668**	**204.9**	0

ხანძრისაგან დაცვის სისტემებისადმი მოთხოვნები							
დაკავებულობები/ სივრცეები/გასასვლელი საშუალებები	ავტოსაშხეფი სისტემა	ალტერნატიული ავტომატური ცეცხლსაქრობი სისტემები	სახანძრო განგაშისა, კვამლაღმოჩენი და ცეცხლაღმოჩენი სისტემები	სახანძრო მილდგარების სისტემები	კვამლის საკონტროლო სისტემები	ხელის ცეცხლმაქრები	საავარიო განგაშის სისტემები
1. სავაჭრო ჯგუფი სვ-2 (სავაჭრო) მიწის ქვეშა -1 სართულზე (-3.400 ნიშნულზე)	-	-	კი	-	-	კი	-
2. სასაწყობე ჯგუფი სწ-2 (ავტოსადგომი) (მიწის პირა 1 სართულზე (0.100 ნიშნული)	-	-	კი	-	-	კი	-
3. საქმიანი ჯგუფი სქ (ოფისი) 2-3 სართული (+3.100; +6.300 ნიშნულამდე)	-	-	კი	-	-	კი	-
4. საცხოვრებელი ჯგუფი სც-2 (საცხოვრებელი ბინები) 3 სართულიდან 8 სართულამდე (+6.300 ნიშნულიდან +22.300 ნიშნულამდე)	-	-	კი	-	-	-	-
კიბის უჯრედი	-	-	კი	კი	-	კი	-
კიბის უჯრედის ტამბური	-	-	-	-	კი	-	-

ლიფტები	-	-	-	-	კი (ლიფტების შახტა დაწნევის სისტემით)	-	-
დერეფანი	-	-	კი	კი	კი	-	კი
სახანძრო-სამაშველო სამსახურის მიერ გამოსაყენებელი მისაერთებლები				კი			
სახანძრო ტუმბოები და წყლის რეზერვუარი				კი			

განიავებისადმი მოთხოვნები		
დაკავებულობები/სივრცეები/გასასვლელი საშუალებები	ბუნებრივი განიავება	ხელოვნური განიავება
1. სავაჭრო ჯგუფი სვ-2	კი	კი
2. სასაწყობე ჯგუფი სწ-2	კი	-
3. საქმიანი ჯგუფი სქ (ოფისი)	კი	კი
4. საცხოვრებელი ჯგუფი სც-2 (ბინები)	კი	კი
კიბის უჯრედი	-	კი
კიბის უჯრედის ტამბური	-	კი
ლიფტები	-	კი
დერეფანი	-	კი

თითოეული სართულიდან გასასვლელი საშუალება									
სართულები	დაკავებულობა და დაკავებულობის დატვირთვის ჯამური მაჩვენებელი	მოთხოვნილი გასასვლელების/გასასვლელთან მისადგომის რაოდენობა	გათვალისწინებული გასასვლელების/გასასვლელთან მისადგომის რაოდენობა და ტიპი	გასასვლელი საშუალებების სიგანე(მეტრი)					
				გზა-კიბეები		დერაფანი,		გასასვლელის გზა-კარი	
				მოთხოვნილი	გათვალისწინებული	მოთხოვნილი	გათვალისწინებული	მოთხოვნილი	გათვალისწინებული
მიწის ქვეშა -1 სართული	სვ- 2 დ.დ 99	2	2	1.10 მ.	1.32 მ.	1.20 მ.	3,50 მ.	82 სმ.	95 სმ.

მიწის პირა 1 სართული	სწ-2 დ.დ 25	2	2	1.10 მ.	1.32 მ.	1.20 მ.	1.50 მ.	82 სმ.	95 სმ.
2-3 სართულის ჩათვლით	სქ დ.დ 55	2	2	1.10 მ.	1.32 მ.	1.20 მ.	1.60 მ.	82 სმ.	95 სმ.
8 სართულის ჩათვლით	სც-2 დ.დ 129	2	2	1.10 მ.	1.32 მ.	1.20 მ.	1.60 მ.	82 სმ.	95 სმ.

წყალსადენი სისტემის ფიქსირებული მოწყობილობების რაოდენობა ცხრილი 1602.1-ის მიხედვით													
სართულები	დაკავებულობა და დაკავებულობის დატვირთვის ჯამური მაჩვენებელი	ფიქსირებული მოწყობილობები(ცალი)											
		უნიტაზი		ტუალეტის ხელსაბანები		აბაზანა/შხაპი		სასმელი წყლის ფანტანი		სამომსახურეო ნიჟარა		სამზარეულოს ნიჟარა	
		მოთხოვნილი	გათვალისწინებული	მოთხოვნილი	გათვალისწინებული	მოთხოვნილი	გათვალისწინებული	მოთხოვნილი	გათვალისწინებული	მოთხოვნილი	გათვალისწინებული	მოთხოვნილი	გათვალისწინებული
მიწის ქვეშა სართული (ავტოსადგომი)	სვ დ.დ- 99	1	1	1	1	0	0	1	1	1	0	0	0
მიწის პირა 1 სართული	სწ-2 დ.დ- 25	0	0	0	0	0	0	0	0	0	0	0	0

წყალსადენი სისტემის ფიქსირებული მოწყობილობების რაოდენობა-საცხოვრებელი ჯგუფი სც-2 ქვეჯგუფები ცხრილი 1602.1-ის მიხედვით											
სართულები	საცხოვრებელი ერთეულები	ფიქსირებული მოწყობილობები									
		უნიტაზი (ერთ საცხოვრებელ ერთეულზე)		ტუალეტის ხელსაბანები (ერთ საცხოვრებელ ერთეულზე)		აბაზანა/შხაპი (ერთ საცხოვრებელ ერთეულზე)		სამზარეულოს ნიჟარა (ერთ საცხოვრებელ ერთეულზე)		ავტომატური სარეცხი მანქანის მისაერთებელი	
		მოთხოვნილი	გათვალისწინებული	მოთხოვნილი	გათვალისწინებული	მოთხოვნილი	გათვალისწინებული	მოთხოვნილი	გათვალისწინებული	მოთხოვნილი	გათვალისწინებული

3-8 სართული	**ბინები; № 1-32 სც-2 სართულზე დ.დ- 129**	1	1	1	1	1	1	1	1	1	1

პირობითი ნიშნები

	სიმბოლოს სახელწოდება		
	სახანძრო მილდგარი		
			ავარიული განათება
	ხელის ცეცხლმაქრი		 —— სასაწყობო დაკავებულობის ზგუფი (სწ2)
	სახანძრო-სამაშველო სამსახურის მიერ გამოსაყენებელი მისაერთებელი		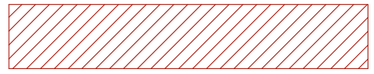 —— სავაჭრო დაკავებულობის ზგუფი (სვ)
	კვამლის ავტომატური აღმომჩენი		 —— დამხმარე დაკავებულობის ზგუფი (დს)
	კვამლზე მორეაგირე მაუწყებელი		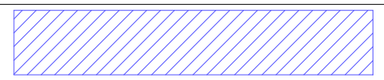 —— საქმიანი დაკავებულობის ზგუფი (სქ)
			—— საცხოვრებელი დაკავებულობის ზგუფი (სც2)
	სახანძრო განგაშის ხელით სამართავი კოლოფი		 —— თავშესაფრის ფართობი
	შეზღუდული შესაძლებლობების მქონე პირი (შშმ. პირებზე ადაპტირებული სივრცე)		
	გასასვლელი		 —— გასასვლელამდე მაქსიმალური სავალი მანძილი
	წყლის დასალევი შადრევანი		 —— მანძილი სახანძრო მილდგარამდე



№	შენიშვნები
	1. შენობის საფასადე სიბრტყეზე არსებული ყველა ნაშვერი არაწვადია. 2. სახანძრო სისტემები პროექტში ასახულია პირობითად. მათი ადგილმდებარეობა და რაოდენობა დაზუსტდება შესაბამის სტანდარტს მორგებული საინჟინრო დოკუმენტაციის დამუშავებისას.

ტექნიკურ-ეკონომიკური მაჩვენებლები:	
საცხოვრებელი ფართი	
კომერციული ფართი	280.9
საზაფხულო ფართი	
კიბის უჯრედის ფართი	102.5
ავტოსადგომის ფართი	
დამხმარე ფართი	
საოფისე ფართი	

მრავალბინიანი საცხოვრებელი სახლი

ობიექტის მისამართი:
ქ. თბილისი,ალექსი გობრონიძის ქუჩა 6:45
ს.კ 01.11.17.027.012

მიწის ნაკვეთის ფართობი
1044.0 კვ.მ

არქიტექტორი:
ლუკა ჩაკვეტაძე

ნახაზის სახელწოდება:
-1 სართულის გეგმა

პროექტი დაამუშავა:
ლუკა ჩაკვეტაძე

ფურცელი



№	შენიშვნები
	1. შენობის საფასადე სიბრტყეზე არსებული ყველა ნაშვერი არაწვადია. 2. სახანძრო სისტემები პროექტში ასახულია პირობითად. მათი ადგილმდებარეობა და რაოდენობა დაზუსტდება შესაბამის სტანდარტს მორგებული საინჟინრო დოკუმენტაციის დამუშავებისას.

ტექნიკურ-ეკონომიკური მაჩვენებლები:	
საცხოვრებელი ფართი	
კომერციული ფართი	
საზაფხულო ფართი	
ჯიბის უკრედის ფართი	21.1
ავტოსადგომის ფართი	477.4
დამხმარე ფართი	10.6
საოფისე ფართი	

მრავალბინიანი საცხოვრებელი სახლი

ობიექტის მისამართი:

ქ. თბილისი,ალექსი გობრონიძის ქუჩა 6:45

ს.კ 01.11.17.027.012

მიწის ნაკვეთის ფართობი
1044.0 კვ.მ

არქიტექტორი:
ლუკა ჩაკვეტაძე

ნახაზის სახელწოდება:

0 სართულის გეგმა

პროექტი დაამუშავა:
ლუკა ჩაკვეტაძე

ფურცელი



№	შენიშვნები
	1. შენობის საფასადე სიბრტყეზე არსებული ყველა ნაშვერი არაწვადია. 2. სახანძრო სისტემები პროექტში ასახულია პირობითად. მათი ადგილმდებარეობა და რაოდენობა დაზუსტდება შესაბამის სტანდარტს მორგებული საინჟინრო დოკუმენტაციის დამუშავებისას.

ტექნიკურ-ეკონომიკური მაჩვენებლები:	
საცხოვრებელი ფართი	
კომერციული ფართი	
საზაფხულო ფართი	75.1
ჯიბის უკრედის ფართი	73.2
ავტოსადგომის ფართი	
დამხმარე ფართი	
საოფისე ფართი	364.8

მრავალბინიანი საცხოვრებელი სახლი

ობიექტის მისამართი:
ქ. თბილისი,ალექსი გობრონიძის ქუჩა 6:45
ს.კ 01.11.17.027.012

მიწის ნაკვეთის ფართობი
1044.0 კვ.მ

არქიტექტორი:
ლუკა ჩაკვეტაძე

ნახაზის სახელწოდება:
1 სართულის გეგმა

პროექტი დაამუშავა:
ლუკა ჩაკვეტაძე

ფურცელი

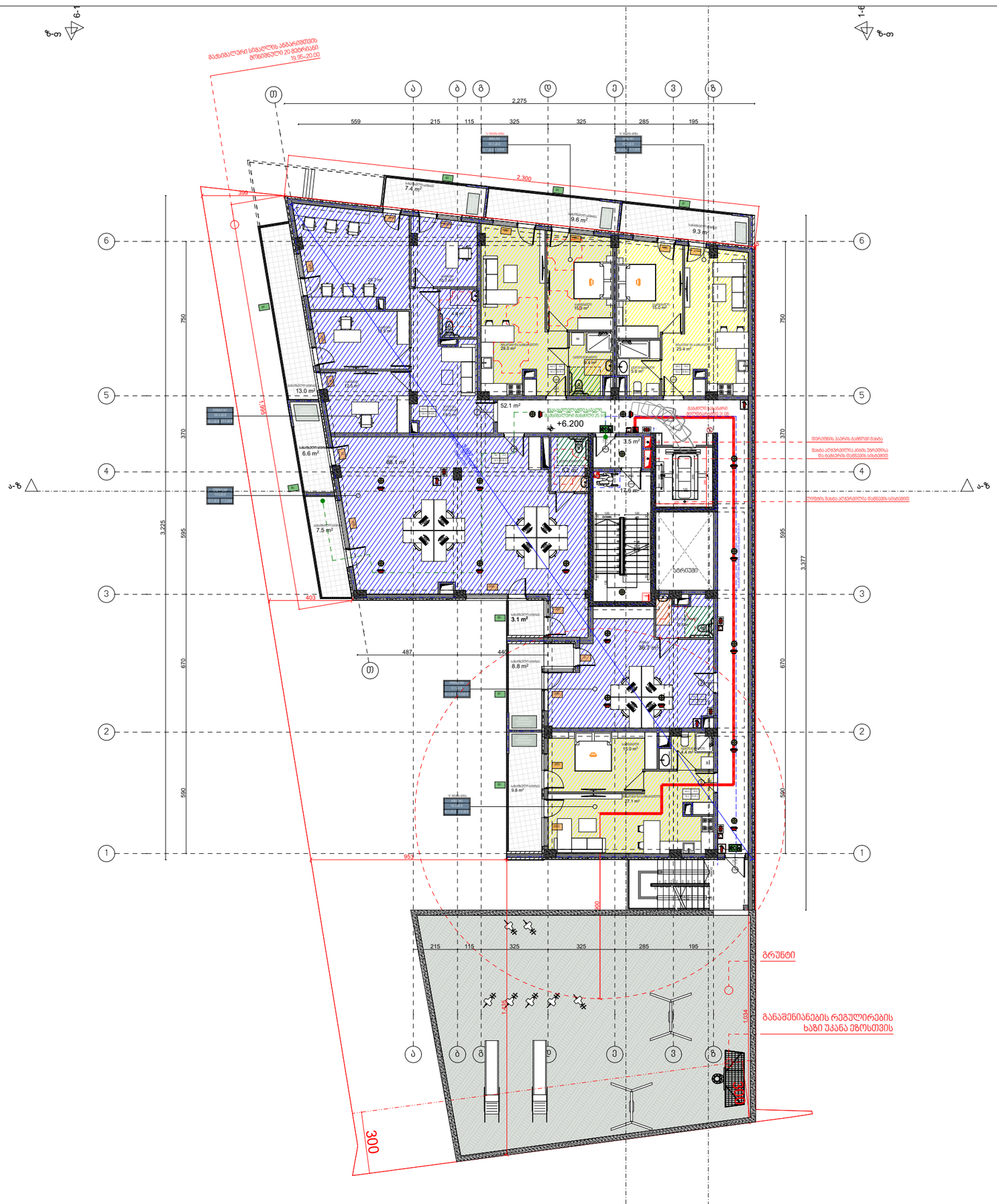

№	შენიშვნები
	1. შენობის საფასადე სიბრტყეზე არსებული ყველა ნაშვერი არაწვადია. 2. სახანძრო სისტემები პროექტში ასახულია პირობითად. მათი ადგილმდებარეობა და რაოდენობა დაზუსტდება შესაბამის სტანდარტს მორგებული საინჟინრო დოკუმენტაციის დამუშავებისას.

ტექნიკურ-ეკონომიკური მაჩვენებლები:	
საცხოვრებელი ფართი	143.2
კომერციული ფართი	
საზაფხულო ფართი	75.1
კიბის უჯრედის ფართი	73.2
ავტოსადგომის ფართი	
დამხმარე ფართი	
საოფისე ფართი	221.6

მრავალბინიანი საცხოვრებელი სახლი

ობიექტის მისამართი:
ქ. თბილისი,ალექსი გობრონიძის ქუჩა 6:45
ს.კ 01.11.17.027.012

მიწის ნაკვეთის ფართობი
1044.0 კვ.მ

არქიტექტორი:
ლუკა ჩაკვეტაძე

ნახაზის სახელწოდება:
2 სართულის გეგმა

პროექტი დაამუშავა:
ლუკა ჩაკვეტაძე

ფურცელი

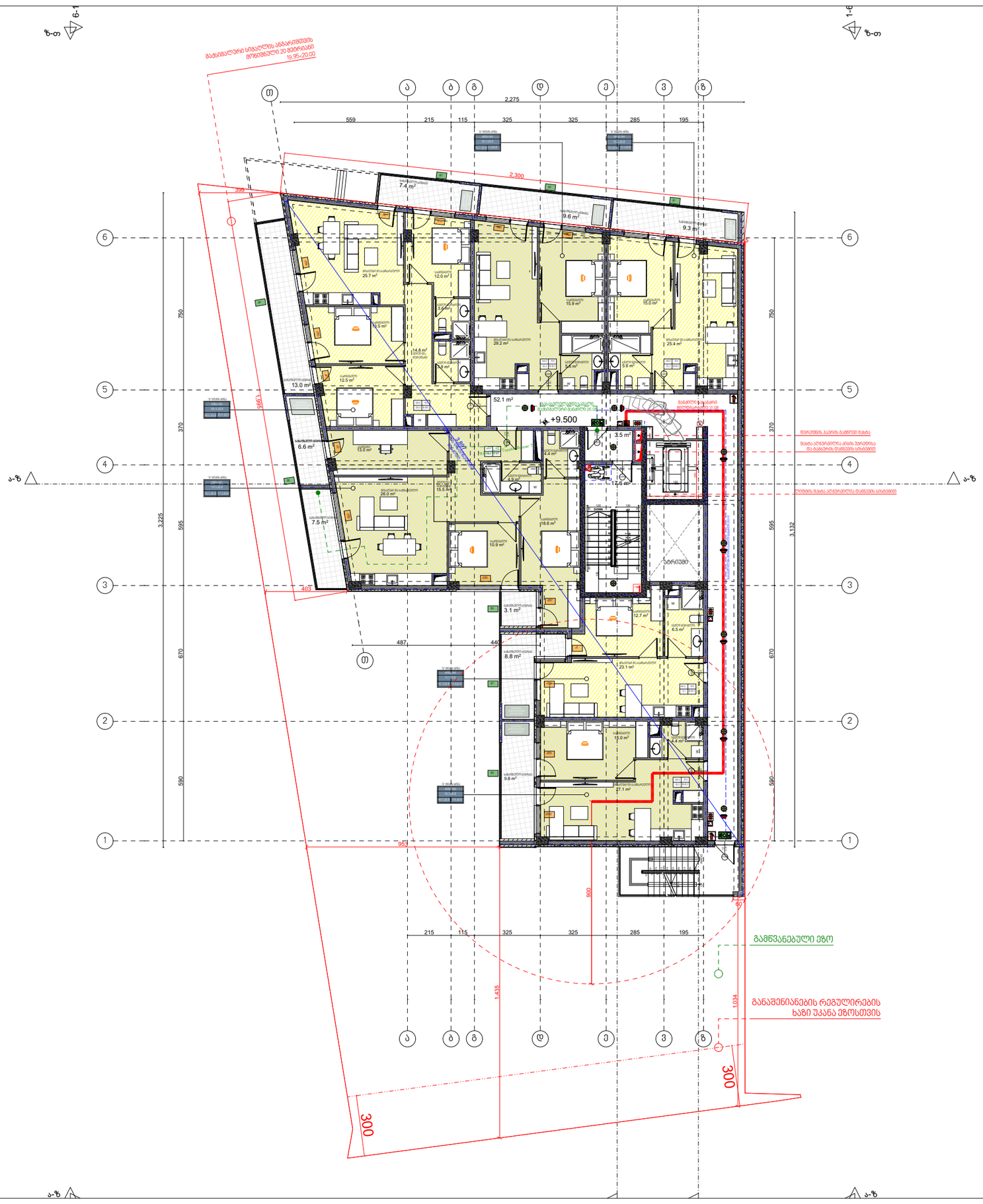

№	შენიშვნები
	1. შენობის საფასადე სიბრტყეზე არსებული ყველა ნაშვერი არაწვადია. 2. სახანძრო სისტემები პროექტში ასახულია პირობითად. მათი ადგილმდებარეობა და რაოდენობა დაზუსტდება შესაბამის სტანდარტს მორგებული საინჟინრო დოკუმენტაციის დამუშავებისას.

ტექნიკურ-ეკონომიკური მაჩვენებლები:	
საცხოვრებელი ფართი	364.8
კომერციული ფართი	
საზაფხულო ფართი	75.1
კიბის უჯრედის ფართი	73.2
ავტოსადგომის ფართი	
დამხმარე ფართი	
საოფისე ფართი	

მრავალბინიანი საცხოვრებელი სახლი

ობიექტის მისამართი:
ქ. თბილისი,ალექსი გობრონიძის ქუჩა 6:45
ს.კ 01.11.17.027.012

მიწის ნაკვეთის ფართობი
1044.0 კვ.მ

არქიტექტორი:
ლუკა ჩაკვეტაძე

ნახაზის სახელწოდება:
3 სართულის გეგმა

პროექტი დაამუშავა:
ლუკა ჩაკვეტაძე

ფურცელი

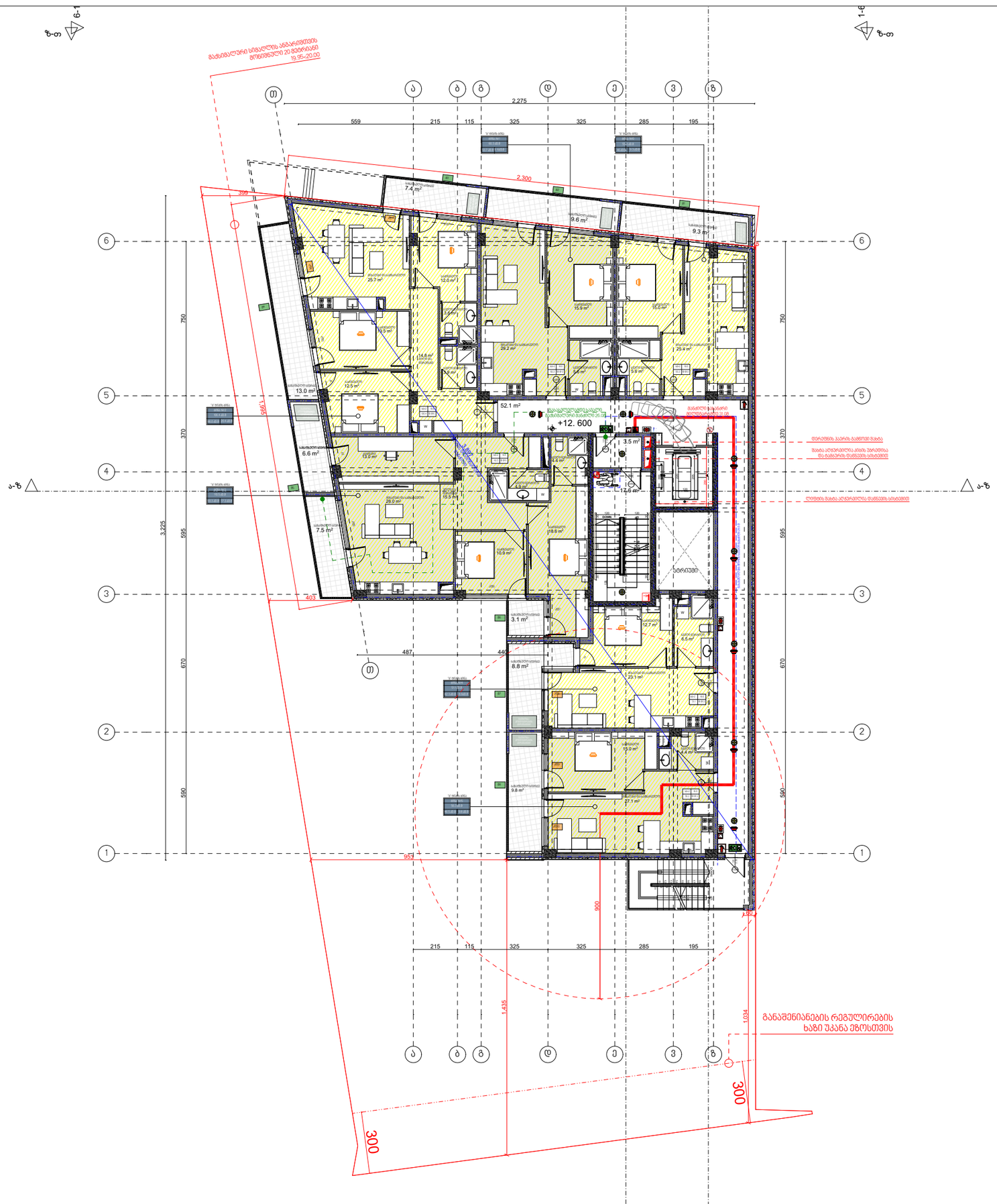

№	შენიშვნები
	1. შენობის საფასადე სიბრტყეზე არსებული ყველა ნაშვერი არაწვადია. 2. სახანძრო სისტემები პროექტში ასახულია პირობითად. მათი ადგილმდებარეობა და რაოდენობა დაზუსტდება შესაბამის სტანდარტს მორგებული საინჟინრო დოკუმენტაციის დამუშავებისას.

ტექნიკურ-ეკონომიკური მაჩვენებლები:	
საცხოვრებელი ფართი	364.8
კომერციული ფართი	
საზაფხულო ფართი	75.1
ჯიბის უჯრედის ფართი	73.2
ავტოსადგომის ფართი	
დამხმარე ფართი	
საოფისე ფართი	

მრავალბინიანი
საცხოვრებელი სახლი

ობიექტის მისამართი:
ქ. თბილისი,ალექსი გობრონიძის
ქუჩა 6:45
ს.კ 01.11.17.027.012

მიწის ნაკვეთის ფართობი
1044.0 კვ.მ

არქიტექტორი:
ლუკა ჩაკვეტაძე

ნახაზის სახელწოდება:
4 სართულის გეგმა

პროექტი დაამუშავა:
ლუკა ჩაკვეტაძე

ფურცელი

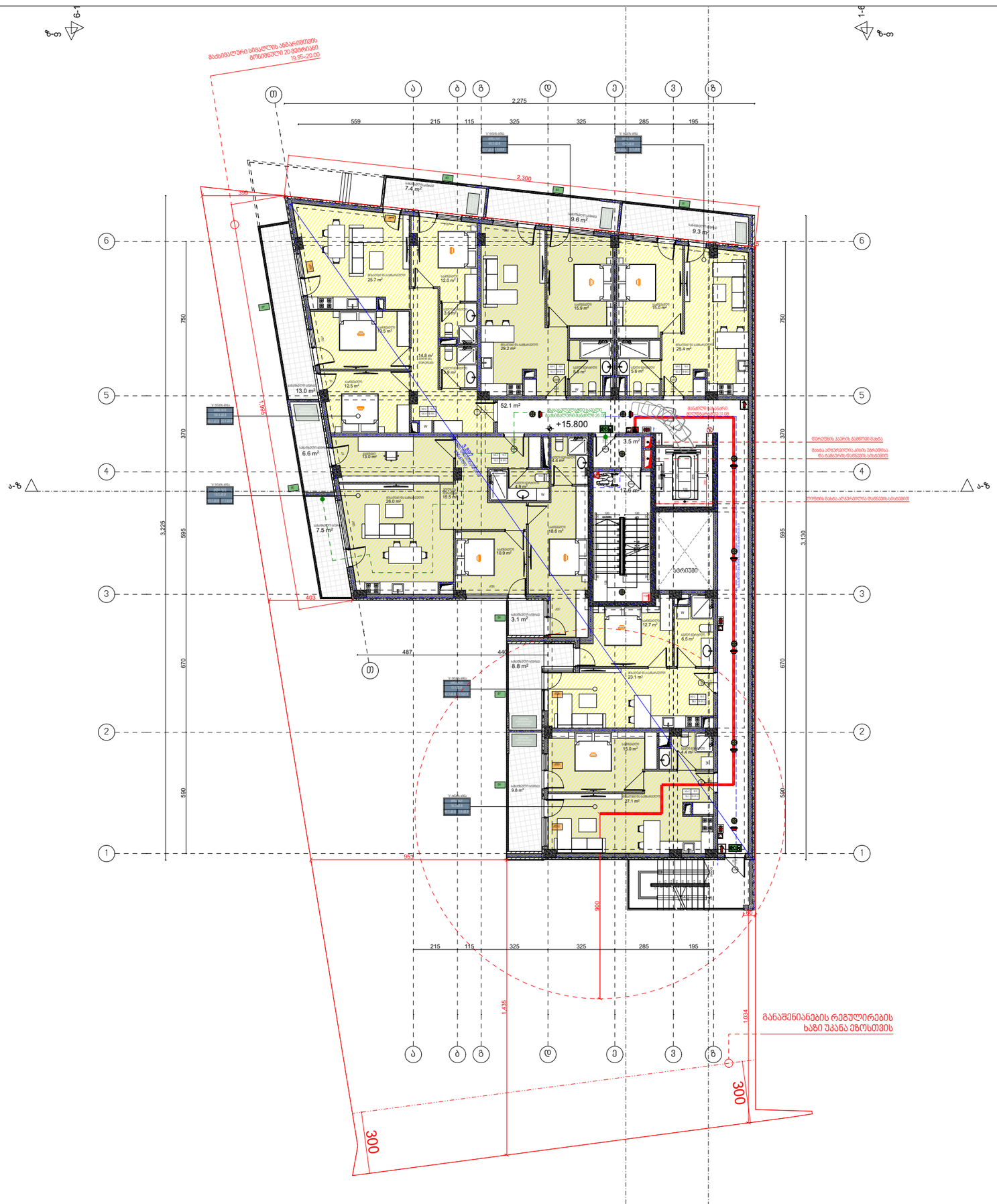

№	შენიშვნები
	1. შენობის საფასადე სიბრტყეზე არსებული ყველა ნაშვერი არაწვადია. 2. სახანძრო სისტემები პროექტში ასახულია პირობითად. მათი ადგილმდებარეობა და რაოდენობა დაზუსტდება შესაბამის სტანდარტს მორგებული საინჟინრო დოკუმენტაციის დამუშავებისას.

ტექნიკურ-ეკონომიკური მაჩვენებლები:	
საცხოვრებელი ფართი	364.8
კომერციული ფართი	
საზაფხულო ფართი	75.1
ჯიბის უჯრედის ფართი	73.2
ავტოსადგომის ფართი	
დამხმარე ფართი	
საოფისე ფართი	

მრავალბინიანი
საცხოვრებელი სახლი

ობიექტის მისამართი:
ქ. თბილისი,ალექსი გობრონიძის
ქუჩა 6:45
ს.კ 01.11.17.027.012

მიწის ნაკვეთის ფართობი
1044.0 კვ.მ

არქიტექტორი:
ლუკა ჩაკვეტაძე

ნახაზის სახელწოდება:
5 სართულის გეგმა

პროექტი დაამუშავა:
ლუკა ჩაკვეტაძე

ფურცელი

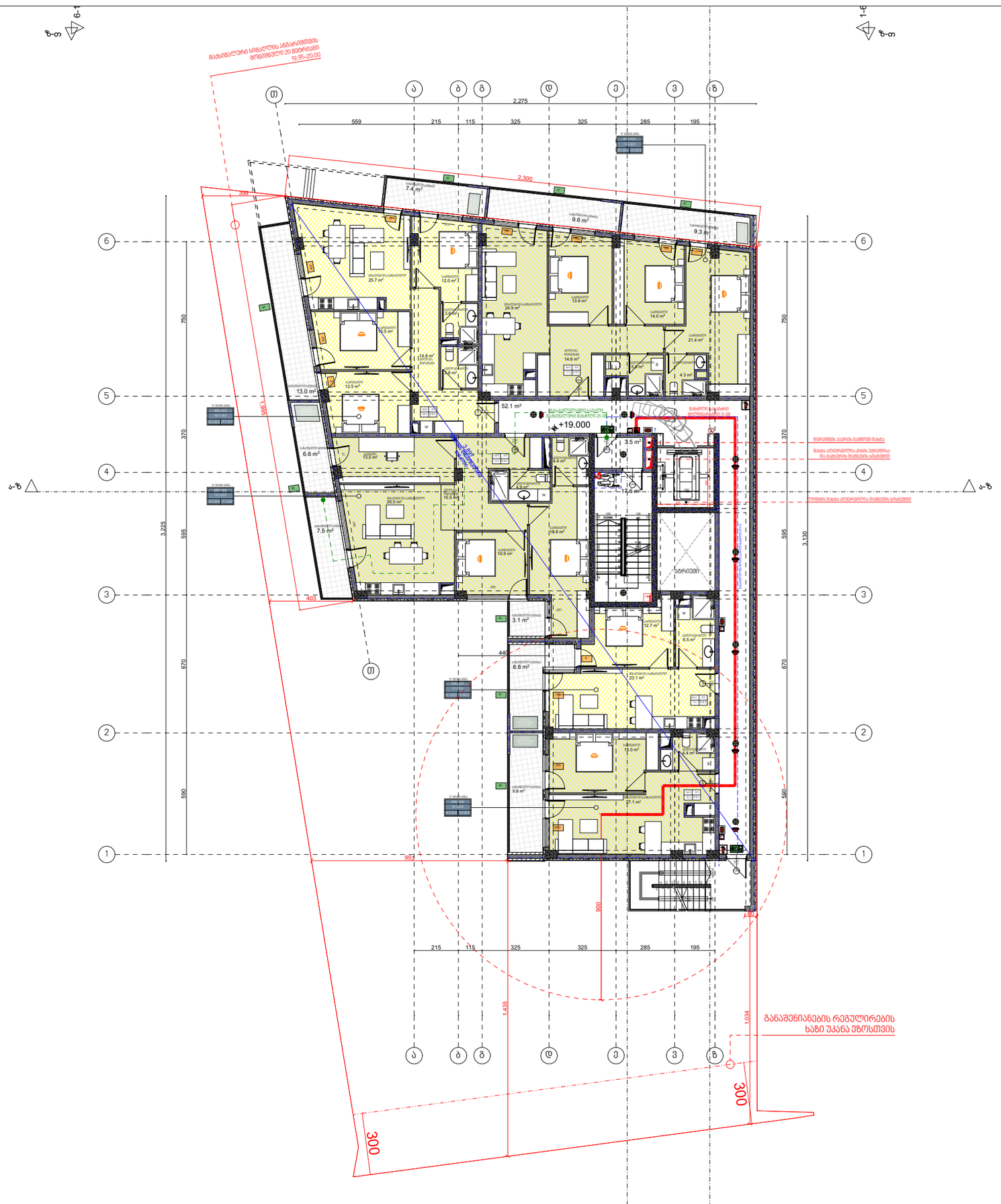

№	შენიშვნები
	1. შენობის საფასადე სიბრტყეზე არსებული ყველა ნაშვერი არაწვადია. 2. სახანძრო სისტემები პროექტში ასახულია პირობითად. მათი ადგილმდებარეობა და რაოდენობა დაზუსტდება შესაბამის სტანდარტს მორგებული საინჟინრო დოკუმენტაციის დამუშავებისას.

ტექნიკურ-ეკონომიკური მაჩვენებლები:	
საცხოვრებელი ფართი	366.2
კომერციული ფართი	
საზაფხულო ფართი	75.1
კიბის უჯრედის ფართი	73.2
ავტოსადგომის ფართი	
დამხმარე ფართი	
საოფისე ფართი	

მრავალბინიანი საცხოვრებელი სახლი

ობიექტის მისამართი:
ქ. თბილისი,ალექსი გობრონიძის ქუჩა 6:45
ს.კ 01.11.17.027.012

მიწის ნაკვეთის ფართობი
1044.0 კვ.მ

არქიტექტორი:
ლუკა ჩაკვეტაძე

ნახაზის სახელწოდება:
6 სართულის გეგმა

პროექტი დაამუშავა:
ლუკა ჩაკვეტაძე

ფურცელი

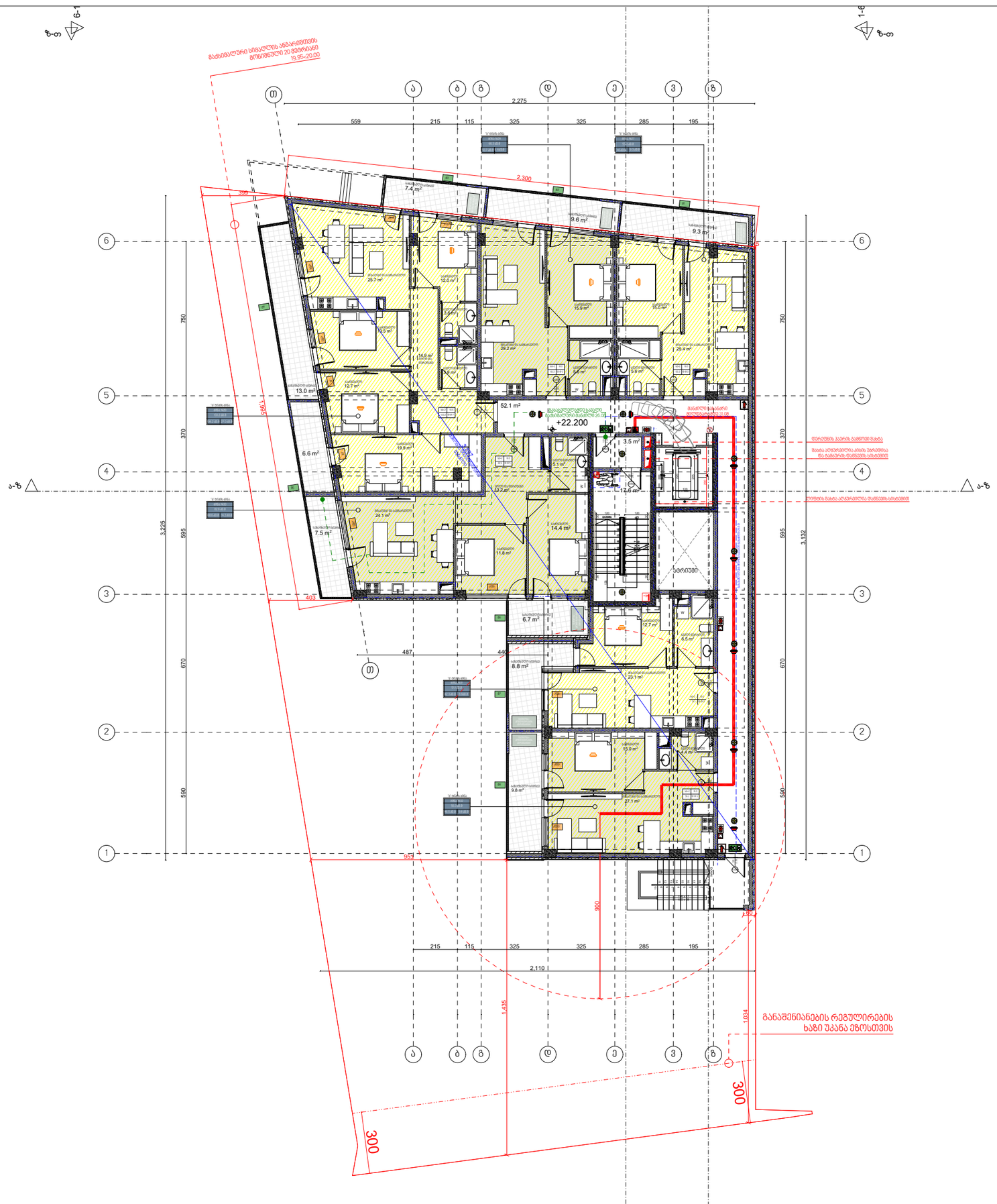

№	შენიშვნები
	1. შენობის საფასადე სიბრტყეზე არსებული ყველა ნაშვერი არაწვადია. 2. სახანძრო სისტემები პროექტში ასახულია პირობითად. მათი ადგილმდებარეობა და რაოდენობა დაზუსტდება შესაბამის სტანდარტს მორგებული სანიჭინრო დოკუმენტაციის დამუშავებისას.

ტექნიკურ-ეკონომიკური მაჩვენებლები:	
საცხოვრებელი ფართი	360.3
კომერციული ფართი	
საზაფხულო ფართი	78.7
პირის უკრედის ფართი	73.2
ავტოსადგომის ფართი	
დამხმარე ფართი	
საოფისე ფართი	

მრავალბინიანი
საცხოვრებელი სახლი

ობიექტის მისამართი:
ქ. თბილისი,ალექსი გობრონიძის
ქუჩა 6:45
ს.კ 01.11.17.027.012

მიწის ნაკვეთის ფართობი
1044.0 კვ.მ

არქიტექტორი:
ლუკა ჩაკვეტაძე

ნახაზის სახელწოდება:
7 სართულის გეგმა

პროექტი დაამუშავა:
ლუკა ჩაკვეტაძე

ფურცელი

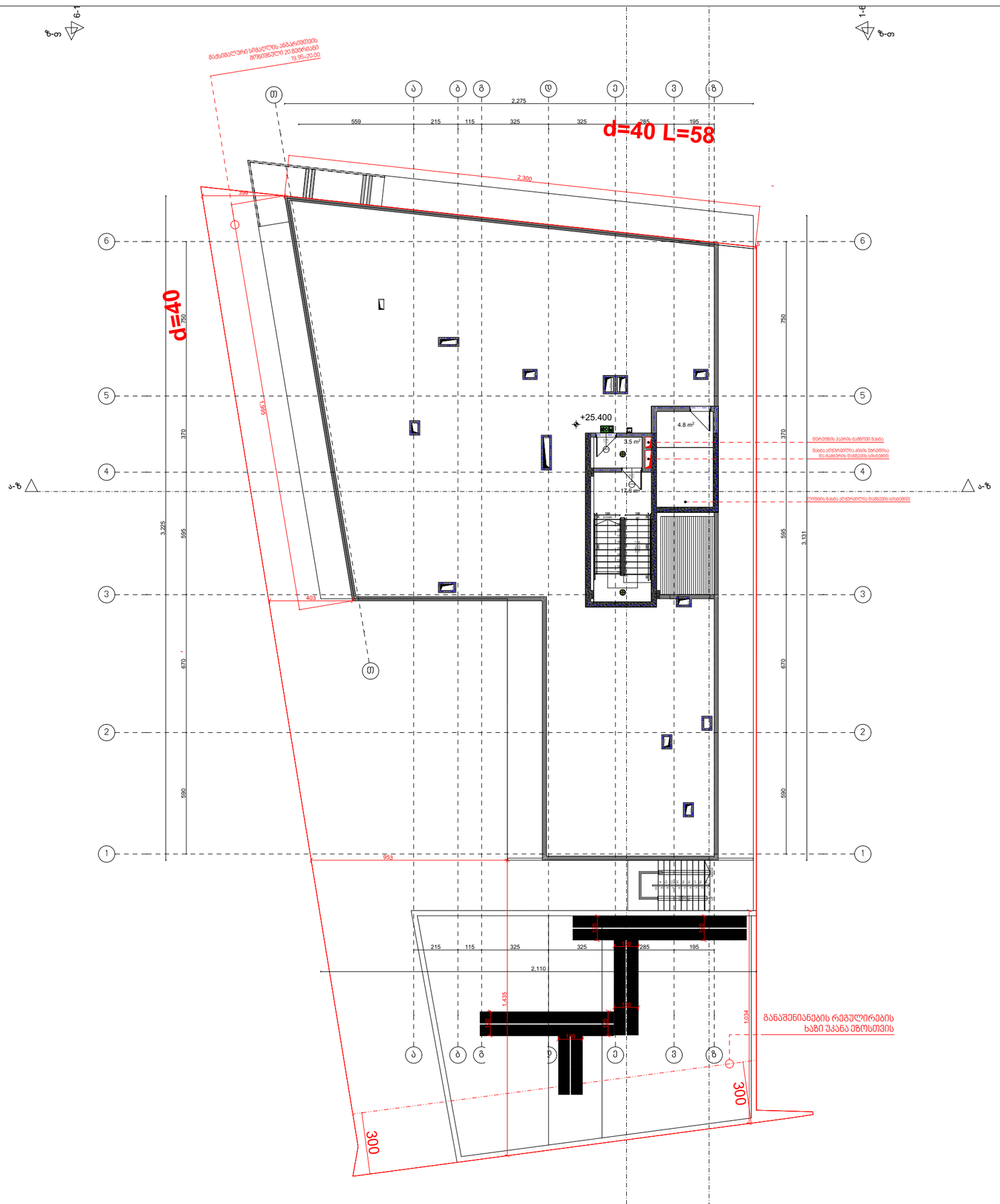

№	შენიშვნები
	1. შენობის საფასადე სიბრტყეზე არსებული ყველა ნაშვერი არაწვადია. 2. სახანძრო სისტემები პროექტში ასახულია პირობითად. მათი ადგილმდებარეობა და რაოდენობა დაზუსტდება შესაბამის სტანდარტს მორგებული საინჟინრო დოკუმენტაციის დამუშავებისას.

ტექნიკურ-ეკონომიკური მაჩვენებლები:	
საცხოვრებელი ფართი	
კომერციული ფართი	
საზაფხულო ფართი	
ჯიბის უჯრედის ფართი	25.9
ავტოსადგომის ფართი	
დამხმარე ფართი	
საოფისე ფართი	

მრავალბინიანი საცხოვრებელი სახლი

ობიექტის მისამართი:
ქ. თბილისი,ალექსი გობრონიძის ქუჩა 6:45
ს.კ 01.11.17.027.012

მიწის ნაკვეთის ფართობი
1044.0 კვ.მ

არქიტექტორი:
ლუკა ჩაკვეტაძე

ნახაზის სახელწოდება:
სახურავის გეგმა

პროექტი დაამუშავა:
ლუკა ჩაკვეტაძე

ფურცელი

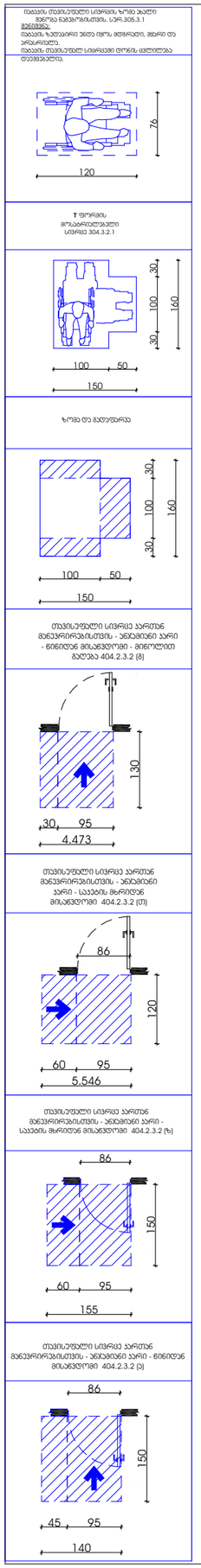

№	შენიშვნები
	1. შენობის საფასადე სიბრტყეზე არსებული ყველა ნაშვერი არაწვდია. 2. სახანძრო სისტემები პროექტში ასახულია პირობითად. მათი ადგილმდებარეობა და რაოდენობა დაზუსტდება შესაბამის სტანდარტს მორგებული საინჟინრო დოკუმენტაციის დამუშავებისას.

ტექნიკურ-ეკონომიკური მაჩვენებლები:	
საცხოვრებელი ფართი	
კომერციული ფართი	
საზაფხულო ფართი	
კიბის უჯრედის ფართი	
ავტოსადგომის ფართი	
დამხმარე ფართი	
საოფისე ფართი	

მრავალბინიანი საცხოვრებელი სახლი

ობიექტის მისამართი:
ქ. თბილისი,ალექსი გობრონიძის ქუჩა 6:45
ს.კ 01.11.17.027.012

მიწის ნაკვეთის ფართობი
1044.0 კვ.მ

არქიტექტორი:
ლუკა ჩაკვეტაძე

ნახაზის სახელწოდება:
-1 სართულის გეგმა

პროექტი დაამუშავა:
ლუკა ჩაკვეტაძე

ფურცელი

იდგმის, თავისუფალი სივრცის, ზომა სანელი მეწილეა ნაგებობათათვის, სკრ.306.3.1 მეთოდით.
იდგმის ზომებიანი ზონა იყოს მდორული, მდარი და პრეპარატის.
იდგმის, თავისუფალ სივრცეში ტრიალ ცვლილება დაშვებულია.

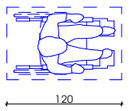

T ფიგურის მოძრაობისთვის სივრცე 304.3.2.1

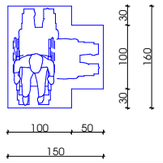

ზომა და გაფართოება

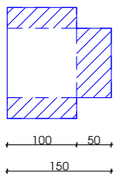

თავისუფალი სივრცე კართან მანევრირებისთვის - ანდამინი კარი - ნინიდან მისაჯდომი - მიწოლით გაღება 404.2.3.2 (ბ)

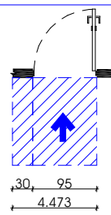

თავისუფალი სივრცე კართან მანევრირებისთვის - ანდამინი კარი - საკაბის მხრიდან მისაჯდომი 404.2.3.2 (გ)

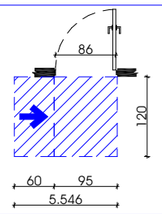

თავისუფალი სივრცე კართან მანევრირებისთვის - ანდამინი კარი - საკაბის მხრიდან მისაჯდომი 404.2.3.2 (ზ)

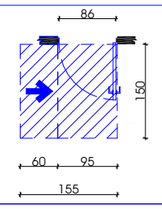

თავისუფალი სივრცე კართან მანევრირებისთვის - ანდამინი კარი - ნინიდან მისაჯდომი 404.2.3.2 (ე)

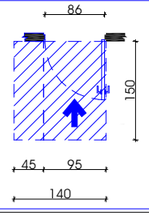

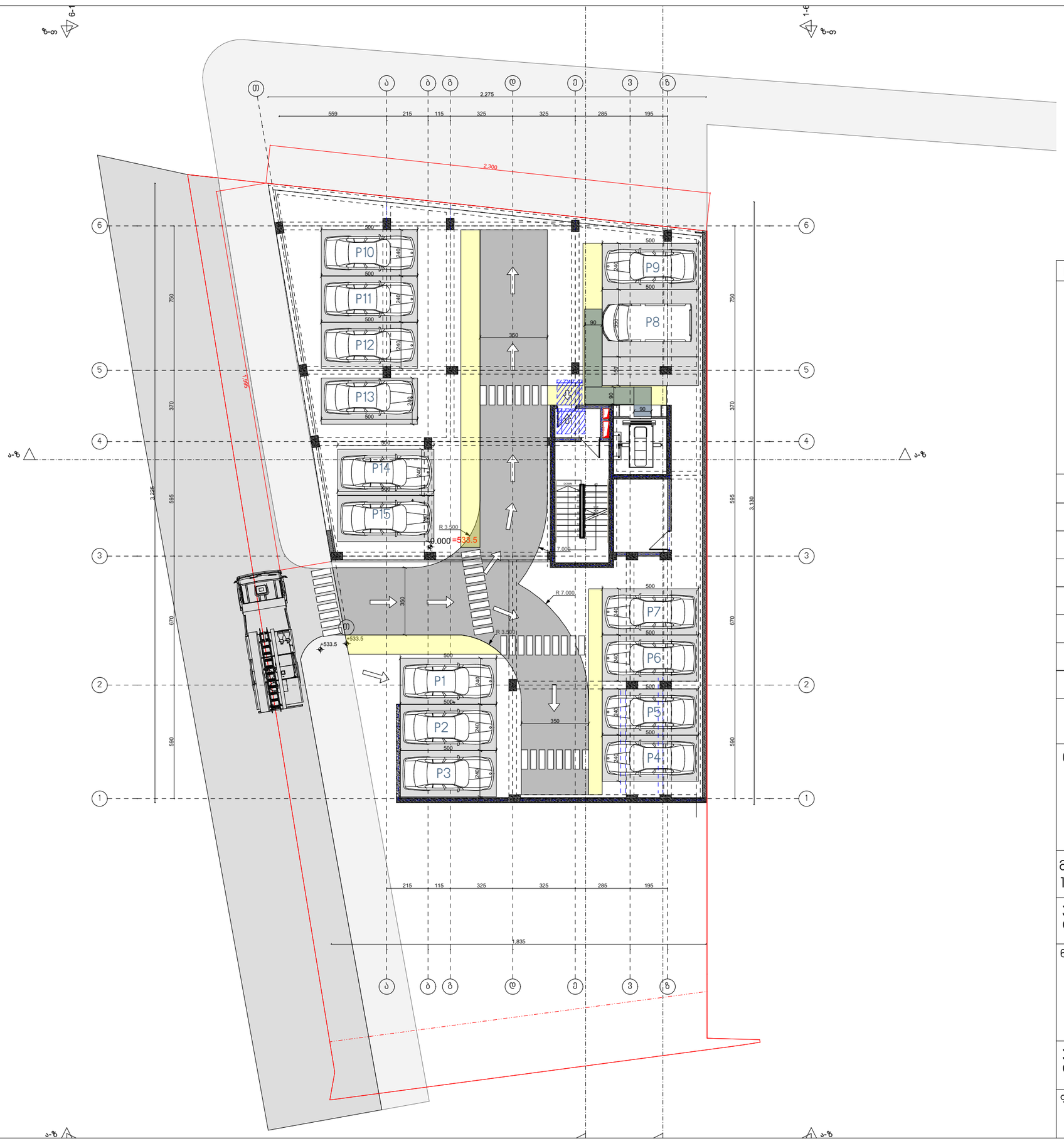

№	შენიშვნები
	1. შენობის საფასადე სიბრტყეზე არსებული ყველა ნაშვერი არაწვადია. 2. სახანძრო სისტემები პროექტში ასახულია პირობითად. მათი ადგილმდებარეობა და რაოდენობა დაზუსტდება შესაბამის სტანდარტს მორგებული საინჟინრო დოკუმენტაციის დამუშავებისას.

ტექნიკურ-ეკონომიკური მაჩვენებლები:	
საცხოვრებელი ფართი	
კომერციული ფართი	
საზაფხულო ფართი	
კიბის უჯრედის ფართი	
ავტოსადგომის ფართი	
დამხმარე ფართი	
საოფისე ფართი	

მრავალბინიანი საცხოვრებელი სახლი

ობიექტის მისამართი:
ქ. თბილისი,ალექსი გობრონიძის ქუჩა 6:45
ს.კ 01.11.17.027.012

მიწის ნაკვეთის ფართობი
1044.0 კვ.მ

არქიტექტორი:
ლუკა ჩაკვეტაძე

ნახაზის სახელწოდება:
0 სართულის გეგმა

პროექტი დაამუშავა:
ლუკა ჩაკვეტაძე

ფურცელი

იატაკის თავისუფალი სივრცის ზომა ახალი შენობა ნაგებობისთვის. სურ.305.3.1

შენიშვნა:
იატაკის ზედაპირი უნდა იყოს მდგრადი, მყარი და არასრიალა.
იატაკის თავისუფალ სივრცეში დონის ცვლილება დაუშვებელია.

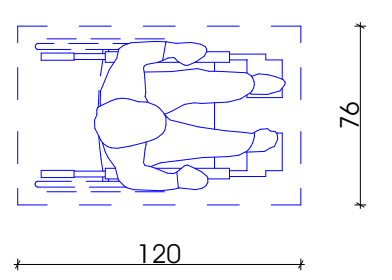

T ფორმის
მოსატრიალებელი
სივრცე 304.3.2.1

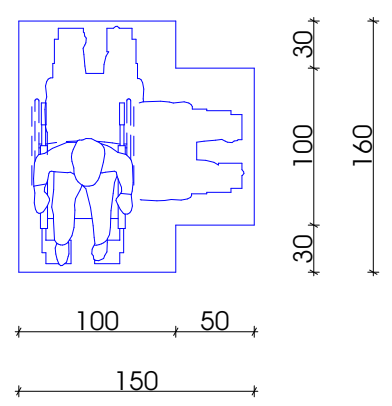

ზომა და გადაფარვა

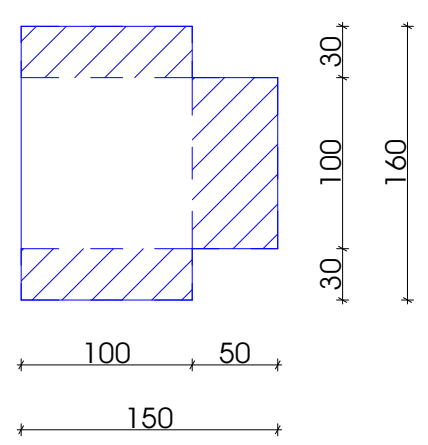

თავისუფალი სივრცე კართან მანევრირებისთვის - ანჯამიანი კარი - წინიდან მისაწვდომი - მიწოლით გაღება 404.2.3.2 (გ)

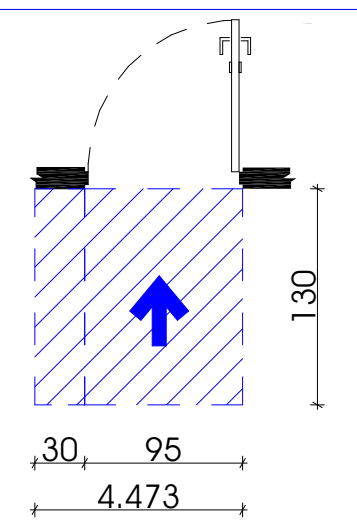

თავისუფალი სივრცე კართან მანევრირებისთვის - ანჯამიანი კარი - საკეტის მხრიდან მისაწვდომი 404.2.3.2 (თ)

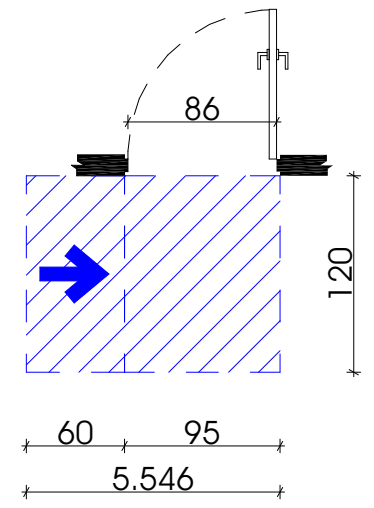

თავისუფალი სივრცე კართან მანევრირებისთვის - ანჯამიანი კარი - საკეტის მხრიდან მისაწვდომი 404.2.3.2 (ზ)

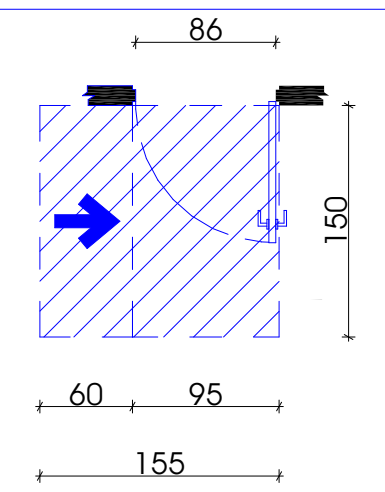

თავისუფალი სივრცე კართან მანევრირებისთვის - ანჯამიანი კარი - წინიდან მისაწვდომი 404.2.3.2 (ა)

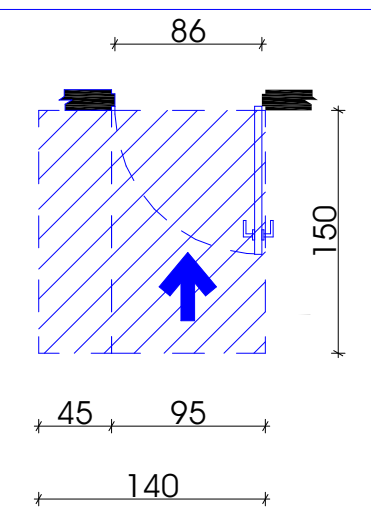

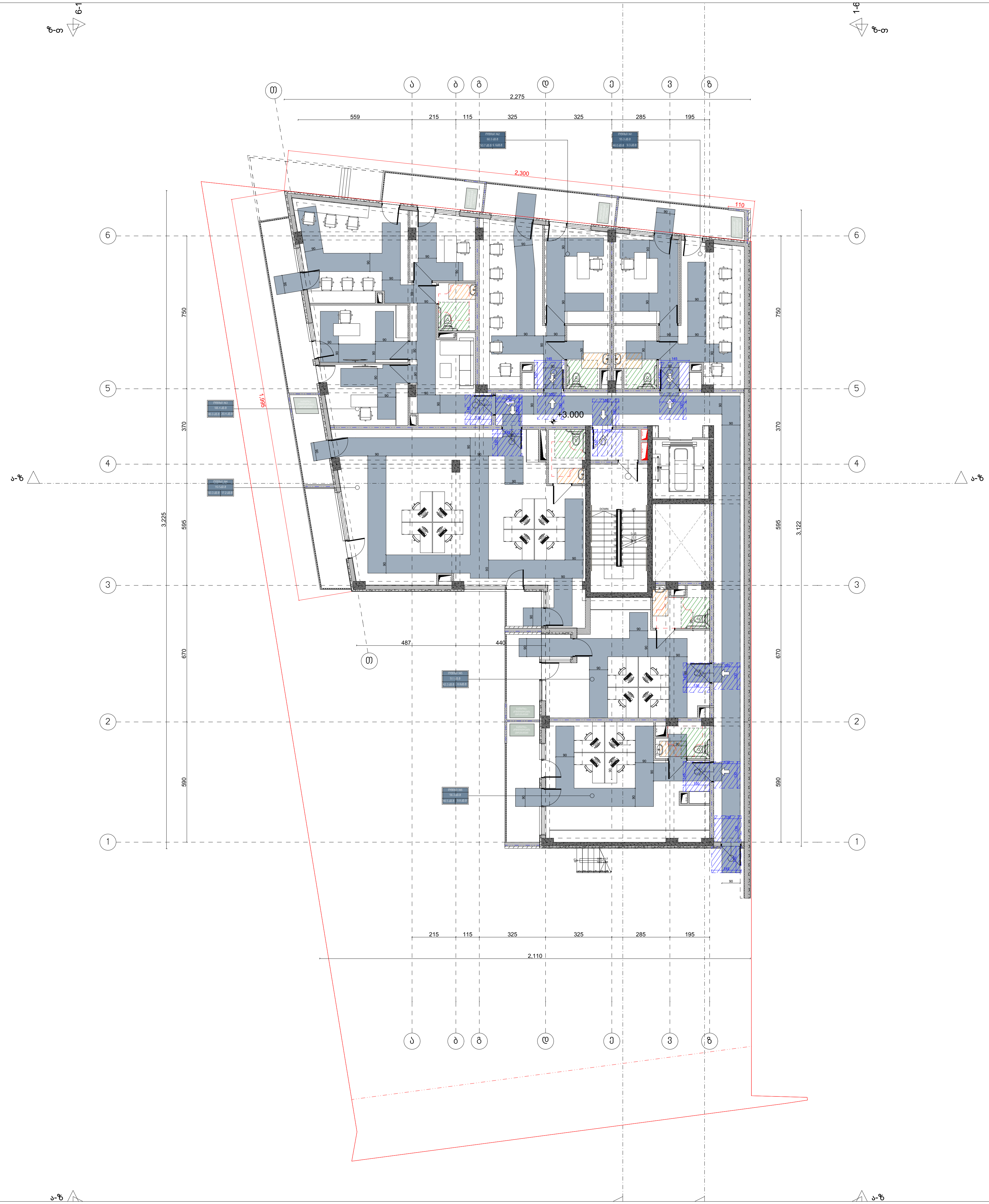

№	შენიშვნები
	1. შენობის საფასადე სიბრტყეზე არსებული ყველა ნაშვერი არაწვადია. 2. სახანძრო სისტემები პროექტში ასახულია პირობითად. მათი ადგილმდებარეობა და რაოდენობა დაზუსტდება შესაბამის სტანდარტს მორგებული საინჟინრო დოკუმენტაციის დამუშავებისას.

ტექნიკურ-ეკონომიკური მაჩვენებლები:	
საცხოვრებელი ფართი	
კომერციული ფართი	
საზაფხულო ფართი	
კიბის უჯრედის ფართი	
ავტოსადგომის ფართი	
დამხმარე ფართი	
საოფისე ფართი	

მრავალბინიანი საცხოვრებელი სახლი

ობიექტის მისამართი:

ქ. თბილისი,ალექსი გობრონიძის ქუჩა 6:45

ს.კ 01.11.17.027.012

მიწის ნაკვეთის ფართობი 1044.0 კვ.მ

არქიტექტორი:
ლუკა ჩაკვეტაძე

ნახაზის სახელწოდება:

1 სართულის გეგმა

პროექტი დაამუშავა:
ლუკა ჩაკვეტაძე

ფურცელი

იდაყის, თავისუფალი სივრცის, ზოგა ჯალი
ზღვრი ნაგებობისთვის, სკპ 305.3.1
გენერალ.
იდაყის ზედაპირი ვიდე ოფის, მტრირული, ფხრი და
პრეპარატის.
იდაყის, თავისუფალ სივრცეში ტრის ცალიერება
დაშვებულია.

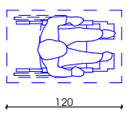

T ფორმის
მოპირდაპირეული
სივრცე 304.3.2.1

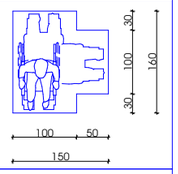

ზოგა და ბადეფარა

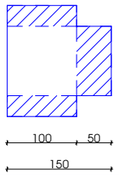

თავისუფალი სივრცე კარებთან
მანევრირებისთვის - ანდამინი კარი
- ნინიდან მისაჯდომი - მიწოლით
მაღება 404.2.3.2 (ბ)

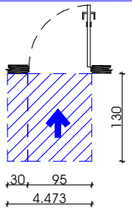

თავისუფალი სივრცე კარებთან
მანევრირებისთვის - ანდამინი
კარი - საკეტის მხრიდან
მისაჯდომი 404.2.3.2 (მ)

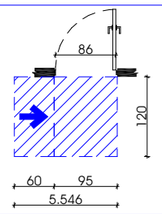

თავისუფალი სივრცე კარებთან
მანევრირებისთვის - ანდამინი კარი -
საკეტის მხრიდან მისაჯდომი 404.2.3.2 (ზ)

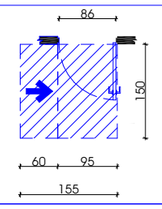

თავისუფალი სივრცე კარებთან
მანევრირებისთვის - ანდამინი კარი - ნინიდან
მისაჯდომი 404.2.3.2 (ბ)

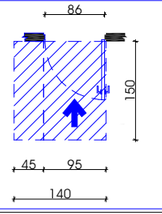

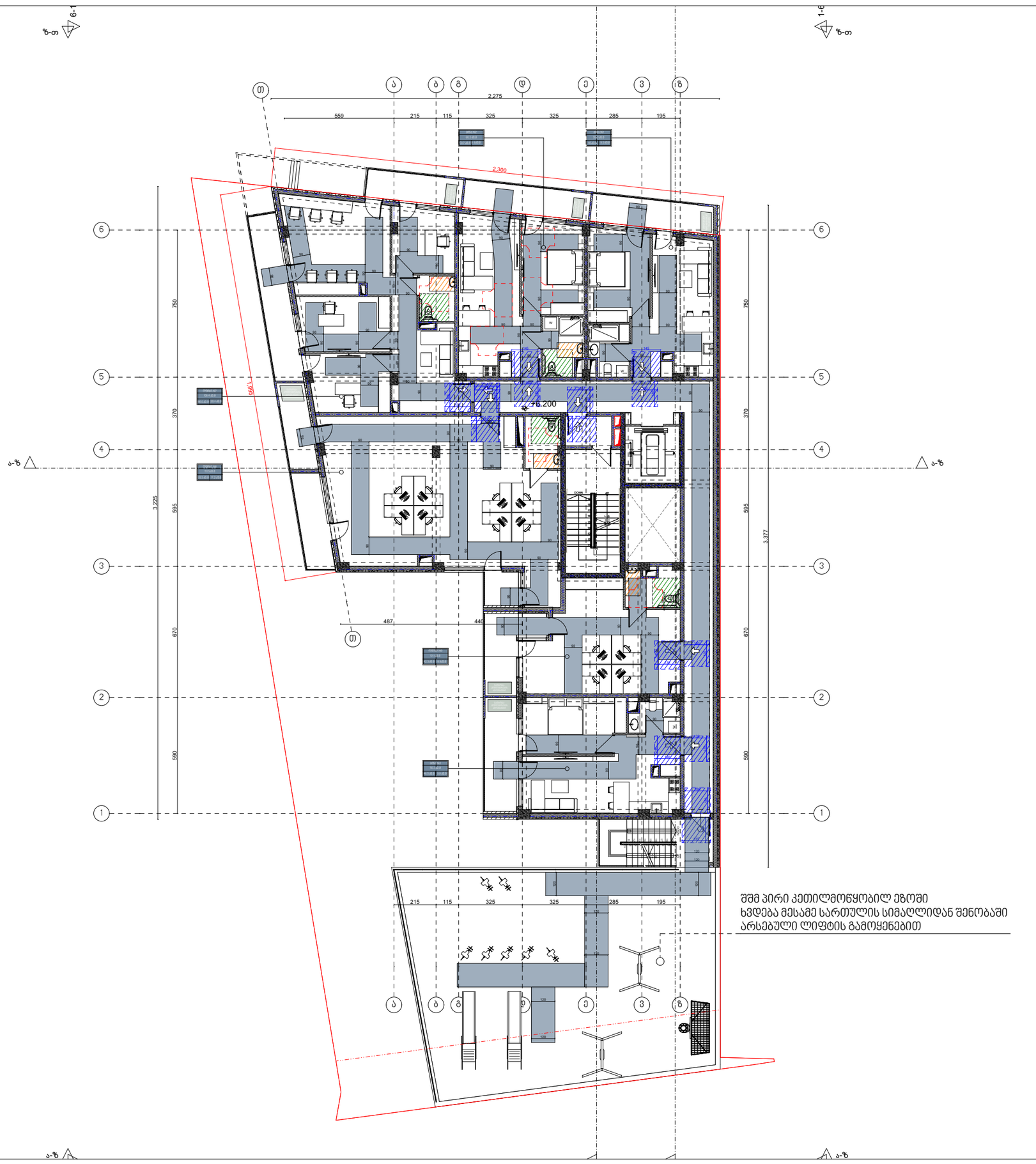

№	შენიშვნები
	1. შენობის საფასადე სიბრტყეზე არსებული ყველა ნაშვერი არაწვადია. 2. სახანძრო სისტემები პროექტში ასახულია პირობითად. მათი ადგილმდებარეობა და რაოდენობა დაზუსტდება შესაბამის სტანდარტს მორგებული საინჟინრო დოკუმენტაციის დამუშავებისას.

ტექნიკურ-ეკონომიკური მაჩვენებლები:	
საცხოვრებელი ფართი	
კომერციული ფართი	
საზაფხულო ფართი	
კიბის უჯრედის ფართი	
ავტოსადგომის ფართი	
დამხმარე ფართი	
საოფისე ფართი	

მრავალბინიანი საცხოვრებელი სახლი

ობიექტის მისამართი:
ქ. თბილისი,ალექსი გობრონიძის
ქუჩა 6:45
ს.კ 01.11.17.027.012

მიწის ნაკვეთის ფართობი
1044.0 კვ.მ

არქიტექტორი:
ლუკა ჩაკვეტაძე

ნახაზის სახელწოდება:

2 სართულის გეგმა

პროექტი დაამუშავა:
ლუკა ჩაკვეტაძე

ფურცელი

იდაყვის, თვისუფალი სივრცის, ზოგა ჯალი
ზღვრი ნაგებობისათვის, სკპ.305.3.1
გენერალ.
იდაყვის ზედაპირი ვიდე ოფის, მფრინავი, ფეხი და
პრეპარატი.
იდაყვის თვისუფალ სივრცეში ტრიის ცალსახა
დაშვებულია.

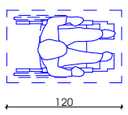

T ფორმის
მოსაბრუნებელი
სივრცე 304.3.2.1

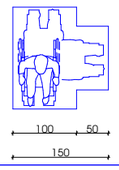

ზოგა და ბაბუაწარა

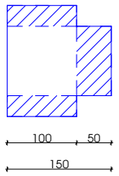

თვისუფალი სივრცე კარებთან
მანევრირებისთვის - ანბანური კარი
- ნინიდან მისაჯდომი - მიწოლით
მაღება 404.2.3.2 (ბ)

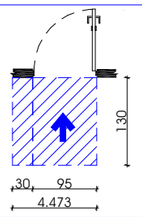

თვისუფალი სივრცე კარებთან
მანევრირებისთვის - ანბანური კარი
კარი - საკეტის მხრიდან
მისაჯდომი 404.2.3.2 (თ)

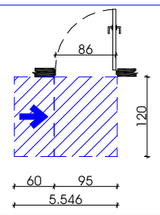

თვისუფალი სივრცე კარებთან
მანევრირებისთვის - ანბანური კარი -
საკეტის მხრიდან მისაჯდომი 404.2.3.2 (ზ)

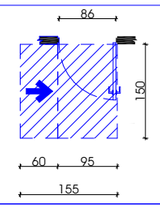

თვისუფალი სივრცე კარებთან
მანევრირებისთვის - ანბანური კარი - ნინიდან
მისაჯდომი 404.2.3.2 (ი)

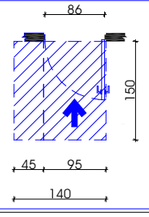



№	შენიშვნები
	1. შენობის საფასადე სიბრტყეზე არსებული ყველა ნაშვერი არაწვადია. 2. სახანძრო სისტემები პროექტში ასახულია პირობითად. მათი ადგილმდებარეობა და რაოდენობა დაზუსტდება შესაბამის სტანდარტს მორგებული საინჟინრო დოკუმენტაციის დამუშავებისას.

ტექნიკურ-ეკონომიკური მაჩვენებლები:	
საცხოვრებელი ფართი	
კომერციული ფართი	
საზაფხულო ფართი	
კიბის უჯრედის ფართი	
ავტოსადგომის ფართი	
დამხმარე ფართი	
საოფისე ფართი	

მრავალბინიანი საცხოვრებელი სახლი

ობიექტის მისამართი:
ქ. თბილისი,ალექსი გობრონიძის ქუჩა 6:45
ს.კ 01.11.17.027.012

მიწის ნაკვეთის ფართობი
1044.0 კვ.მ

არქიტექტორი:
ლუკა ჩაკვეტაძე

ნახაზის სახელწოდება:
3 სართულის გეგმა

პროექტი დაამუშავა:
ლუკა ჩაკვეტაძე

ფურცელი

იატაკის თავისუფალი სივრცის ზომა ახალი შენობა ნაგებობისთვის. სურ.305.3.1
შენიშვნა:
იატაკის ზედაპირი უნდა იყოს მდგრადი, მყარი და არასრიალა.
იატაკის თავისუფალ სივრცეში დონის ცვლილება დაუშვებელია.

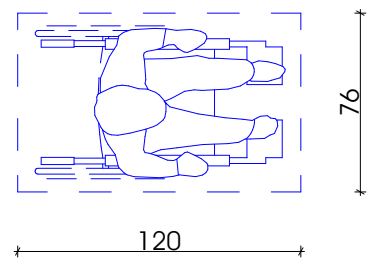

T ფორმის მოსატრიალებელი სივრცე 304.3.2.1

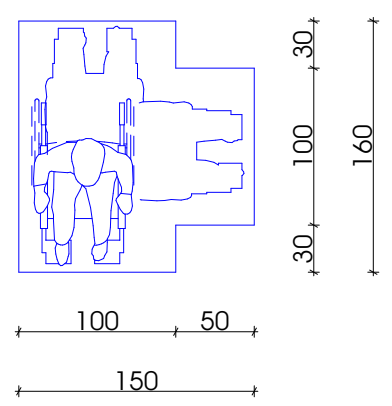

ზომა და გადაფარვა

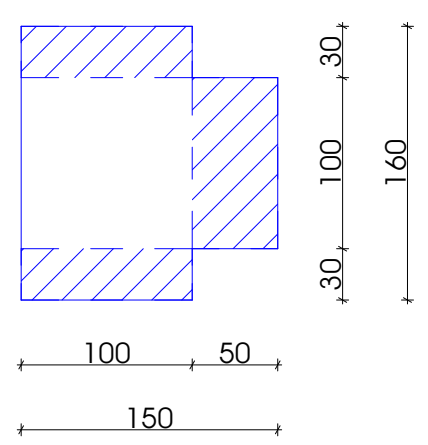

თავისუფალი სივრცე კართან მანევრირებისთვის - ანჯამიანი კარი - წინიდან მისაწვდომი - მიწოლით გაღება 404.2.3.2 (ბ)

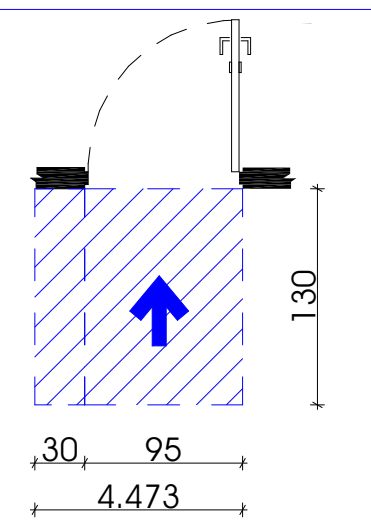

თავისუფალი სივრცე კართან მანევრირებისთვის - ანჯამიანი კარი - საკეტის მხრიდან მისაწვდომი 404.2.3.2 (თ)

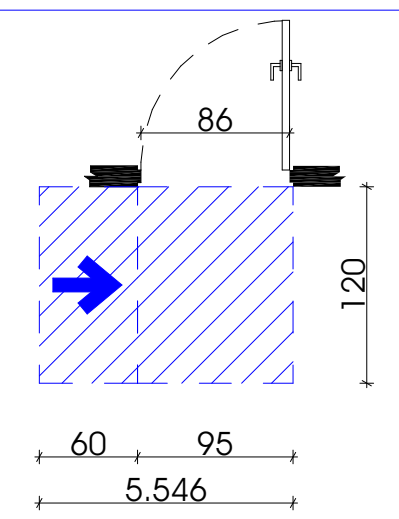

თავისუფალი სივრცე კართან მანევრირებისთვის - ანჯამიანი კარი - საკეტის მხრიდან მისაწვდომი 404.2.3.2 (ზ)

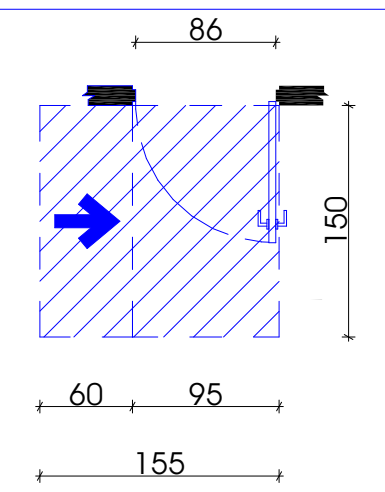

თავისუფალი სივრცე კართან მანევრირებისთვის - ანჯამიანი კარი - წინიდან მისაწვდომი 404.2.3.2 (ა)

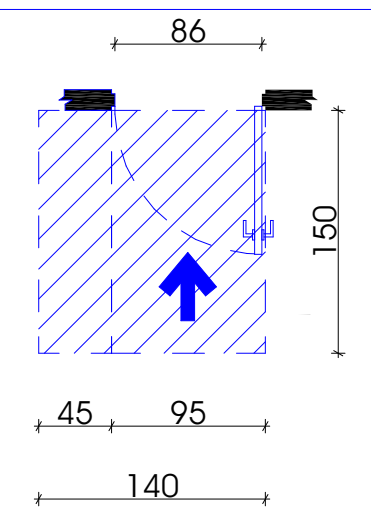

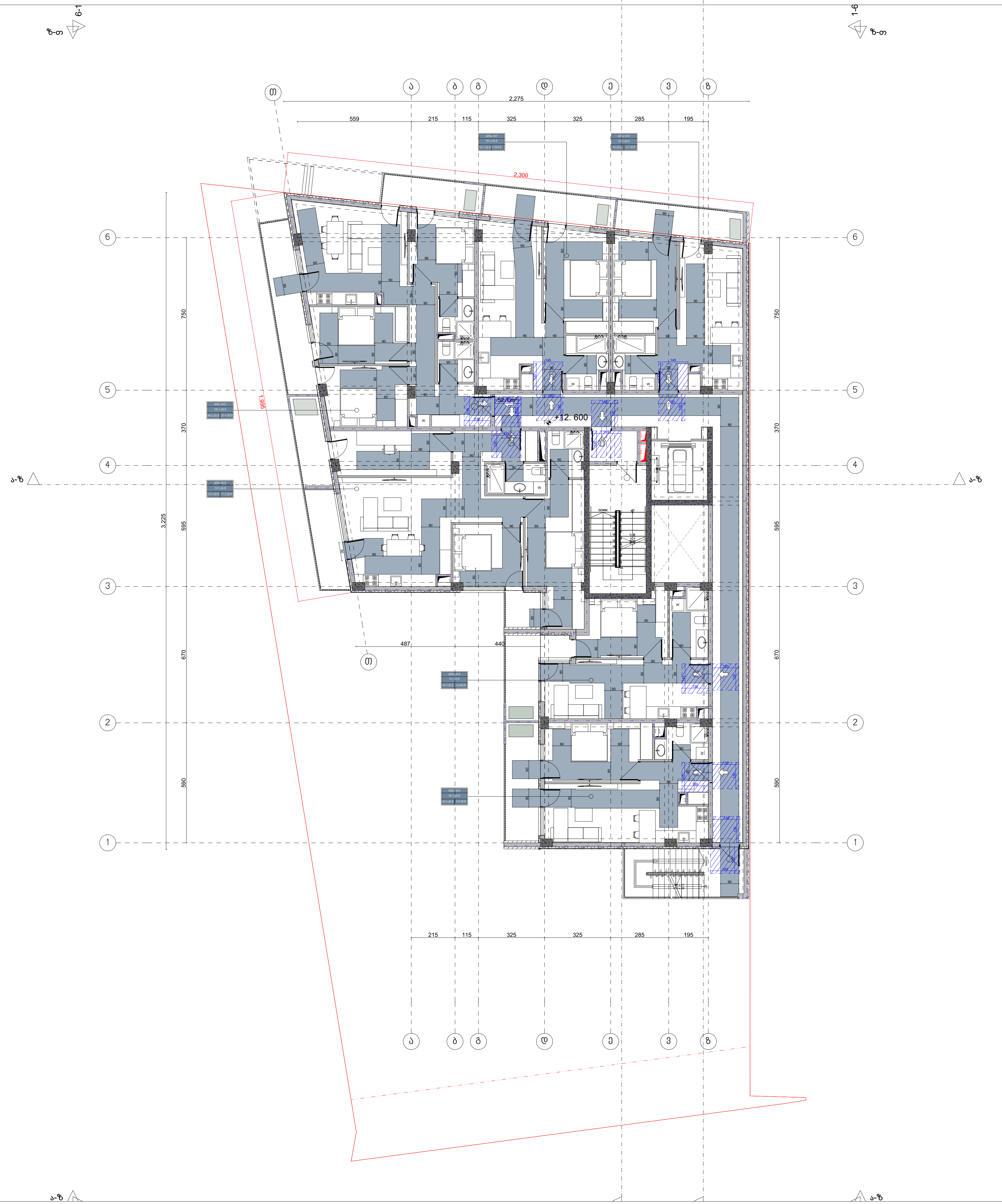

№	შენიშვნები
	1. შენობის საფასადე სიბრტყეზე არსებული ყველა ნაშვერი არაცვადია.
	2. სახანძრო სისტემები პროექტში ასახულია პირობითად. მათი ადგილმდებარეობა და რაოდენობა დაზუსტდება შესაბამის სტანდარტს მორგებული საინჟინრო დოკუმენტაციის დამუშავებისას.

ტექნიკურ-ეკონომიკური მაჩვენებლები:	
საცხოვრებელი ფართი	
კომერციული ფართი	
საზაფხულო ფართი	
კიბის უჯრედის ფართი	
ავტოსადგომის ფართი	
დამხმარე ფართი	
საოფისე ფართი	

მრავალბინიანი საცხოვრებელი სახლი

ობიექტის მისამართი:

ქ. თბილისი,ალექსი გობრონიძის ქუჩა 6:45

ს.კ 01.11.17.027.012

მიწის ნაკვეთის ფართობი
1044.0 კვ.მ

არქიტექტორი:
ლუკა ჩაკვეტაძე

ნახაზის სახელწოდება:

4 სართულის გეგმა

პროექტი დაამუშავა:
ლუკა ჩაკვეტაძე

ფურცელი

იატაკის თავისუფალი სივრცის ზომა ახალი შენობა ნაგებობისთვის. სურ.305.3.1

შენიშვნა:
იატაკის ზედაპირი უნდა იყოს მდგრადი, მყარი და არასრიალა.
იატაკის თავისუფალ სივრცეში დონის ცვლილება დაუშვებელია.

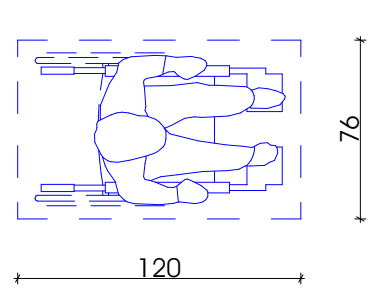

T ფორმის მოსატრიალებელი სივრცე 304.3.2.1

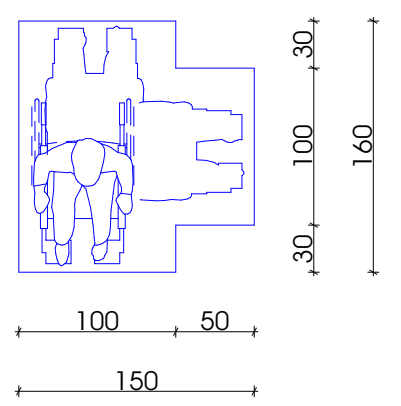

ზომა და გადაფარვა

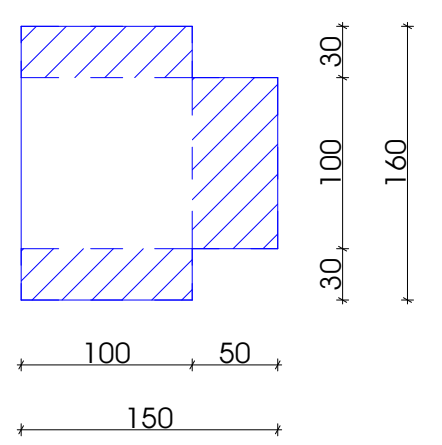

თავისუფალი სივრცე კართან მანევრირებისთვის - ანჯამიანი კარი - წინიდან მისაწვდომი - მიწოლით გაღება 404.2.3.2 (გ)

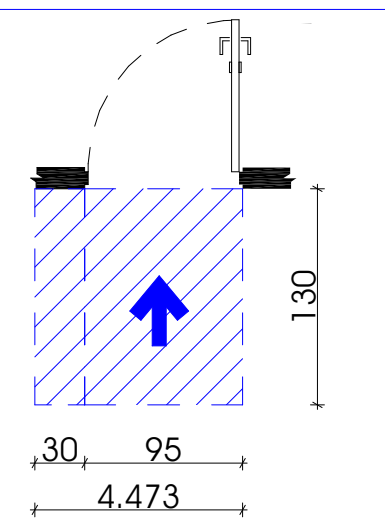

თავისუფალი სივრცე კართან მანევრირებისთვის - ანჯამიანი კარი - საკეტის მხრიდან მისაწვდომი 404.2.3.2 (თ)

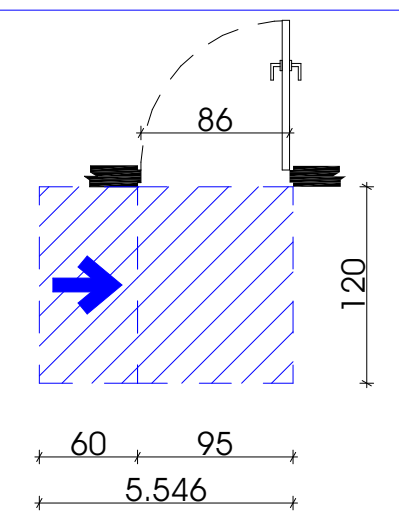

თავისუფალი სივრცე კართან მანევრირებისთვის - ანჯამიანი კარი - საკეტის მხრიდან მისაწვდომი 404.2.3.2 (ზ)

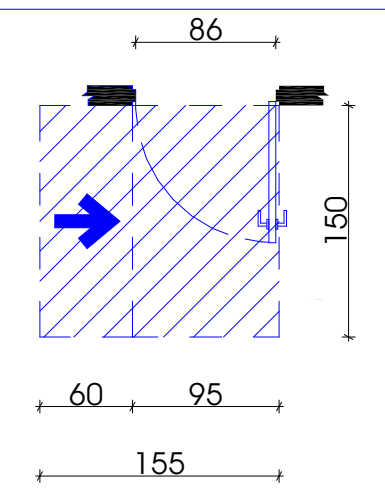

თავისუფალი სივრცე კართან მანევრირებისთვის - ანჯამიანი კარი - წინიდან მისაწვდომი 404.2.3.2 (ა)

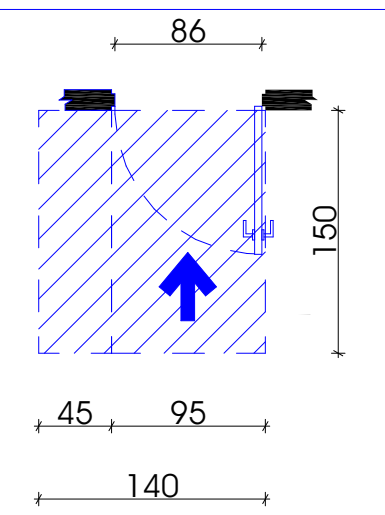



№	შენიშვნები
	1. შენობის საფასადე სიბრტყეზე არსებული ყველა ნაშვერი არაწვადია.
	2. სახანძრო სისტემები პროექტში ასახულია პირობითად. მათი ადგილმდებარეობა და რაოდენობა დაზუსტდება შესაბამის სტანდარტს მორგებული საინჟინრო დოკუმენტაციის დამუშავებისას.

ტექნიკურ-ეკონომიკური მაჩვენებლები:

საცხოვრებელი ფართი	
კომერციული ფართი	
საზაფხულო ფართი	
კიბის უჯრედის ფართი	
ავტოსადგომის ფართი	
დამხმარე ფართი	
საოფისე ფართი	

მრავალბინიანი საცხოვრებელი სახლი

ობიექტის მისამართი:

ქ. თბილისი,ალექსი გობრონიძის ქუჩა 6:45

ს.კ 01.11.17.027.012

მიწის ნაკვეთის ფართობი
1044.0 კვ.მ

არქიტექტორი:
ლუკა ჩაკვეტაძე

ნახაზის სახელწოდება:

5 სართულის გეგმა

პროექტი დაამუშავა:
ლუკა ჩაკვეტაძე

ფურცელი

იდაყვის, თავისუფალი სივრცის, ზოგა ჯალი
მეწოლა ნაგებობისათვის, სკპ.305.3.1
მეთოდიკა.
იდაყვის ზედაპირი ვნო ოფო. მტრორული, მფარი და
პრეპარატები.
იდაყვის თავისუფალ სივრცეში ტერიტ ცალოლება
დაშვებულია.

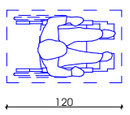

T ფორმის
მოძრაობისთვის
სივრცე 304.3.2.1

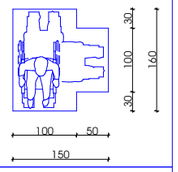

ზოგა და ბავშვობა

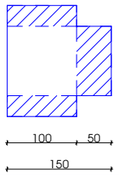

თავისუფალი სივრცე პარმის
მანევრირებისთვის - ანდამინი პარი
- ნინიდან მისაჯდომი - მინოლით
მუღება 404.2.3.2 (ბ)

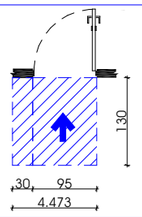

თავისუფალი სივრცე პარმან
მანევრირებისთვის - ანდამინი
პარი - საკების მხრიდან
მისაჯდომი 404.2.3.2 (მ)

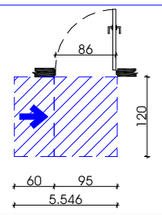

თავისუფალი სივრცე პარმან
მანევრირებისთვის - ანდამინი პარი -
საკების მხრიდან მისაჯდომი 404.2.3.2 (ზ)

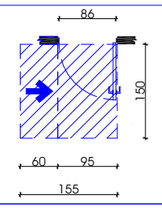

თავისუფალი სივრცე პარმან
მანევრირებისთვის - ანდამინი პარი - ნინიდან
მისაჯდომი 404.2.3.2 (ი)

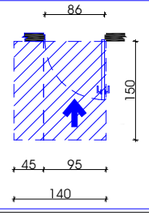

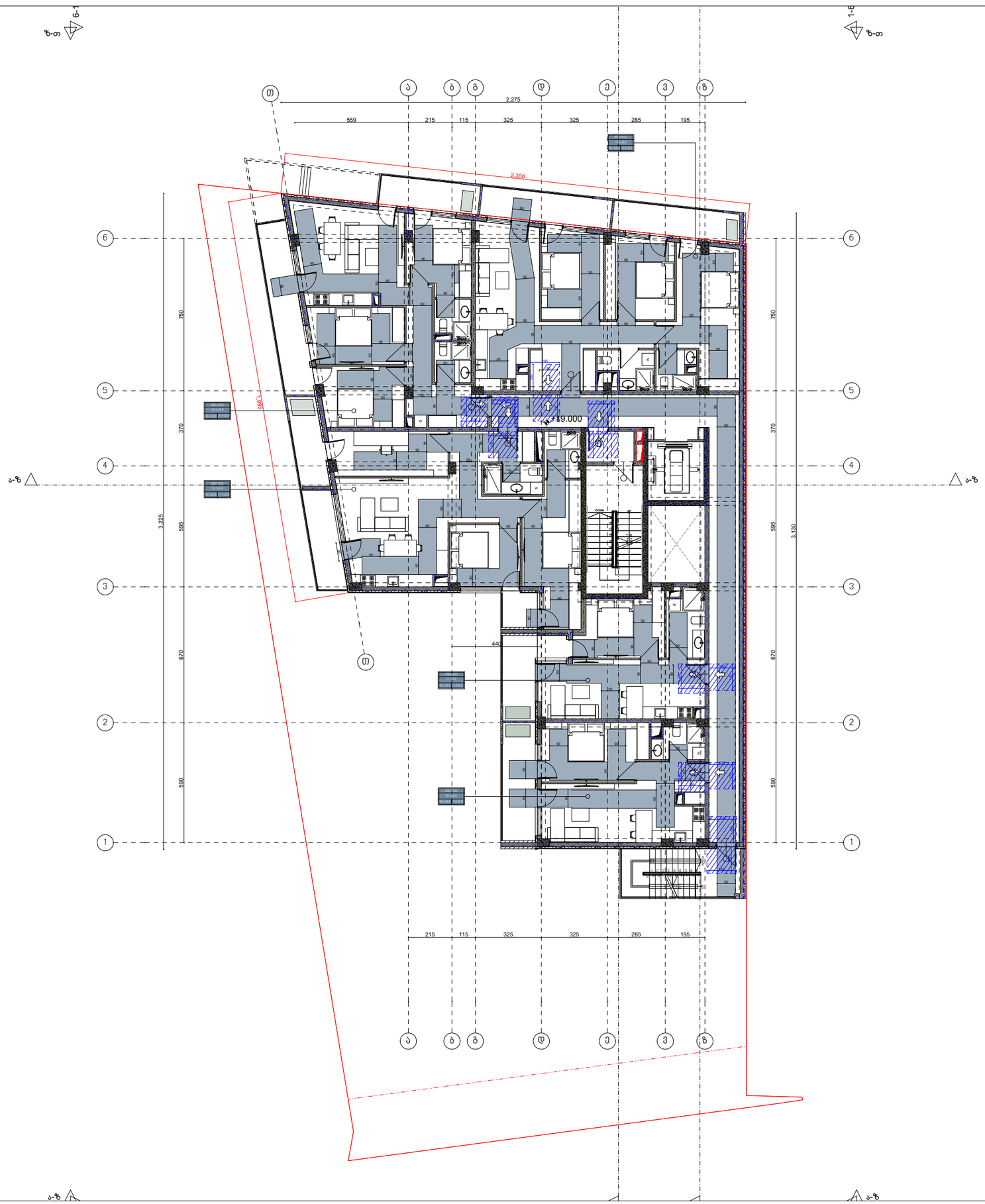

№	შენიშვნები
	1. შენობის საფასადე სიბრტყეზე არსებული ყველა ნაშვერი არაწვადია. 2. სახანძრო სისტემები პროექტში ასახულია პირობითად. მათი ადგილმდებარეობა და რაოდენობა დაზუსტდება შესაბამის სტანდარტს მორგებული საინჟინრო დოკუმენტაციის დამუშავებისას.

ტექნიკურ-ეკონომიკური მაჩვენებლები:	
საცხოვრებელი ფართი	
კომერციული ფართი	
საზაფხულო ფართი	
კიბის უჯრედის ფართი	
ავტოსადგომის ფართი	
დამხმარე ფართი	
საოფისე ფართი	

მრავალბინიანი საცხოვრებელი სახლი

ობიექტის მისამართი:

ქ. თბილისი,ალექსი გობრონიძის ქუჩა 6:45

ს.კ 01.11.17.027.012

მიწის ნაკვეთის ფართობი
1044.0 კვ.მ

არქიტექტორი:
ლუკა ჩაკვეტაძე

ნახაზის სახელწოდება:

6 სართულის გეგმა

პროექტი დაამუშავა:
ლუკა ჩაკვეტაძე

ფურცელი

იდაყვის თავისუფალი სივრცის ზომა ახალი მშენებლობისთვის, სკპ.305.3.1 მე6ნიშვნა.
იდაყვის ზედაპირი ბნელი ფერის, ფხვიერი და ხრიალებადი.
იდაყვის თავისუფალ სივრცეში ფრენის აცილებაა დაშვებული.

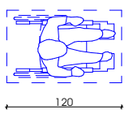

T ფორმის მოპირდაპირედ სივრცე 304.3.2.1

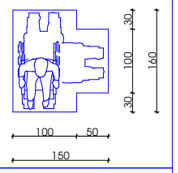

ზომა და მანეურება

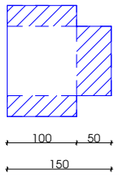

თავისუფალი სივრცე პარალელურ მანევრირებისთვის - ანკამინი პარი - ნინიდან მისაჯდომი - მიწოლით მგლება 404.2.3.2 (ბ)

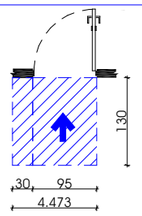

თავისუფალი სივრცე პარალელურ მანევრირებისთვის - ანკამინი პარი - საკების მხრიდან მისაჯდომი 404.2.3.2 (თ)

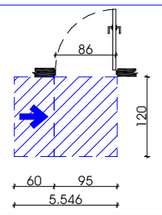

თავისუფალი სივრცე პარალელურ მანევრირებისთვის - ანკამინი პარი - საკების მხრიდან მისაჯდომი 404.2.3.2 (ზ)

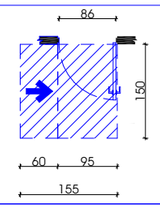

თავისუფალი სივრცე პარალელურ მანევრირებისთვის - ანკამინი პარი - ნინიდან მისაჯდომი 404.2.3.2 (ი)

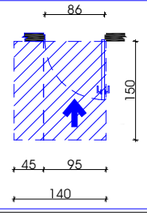

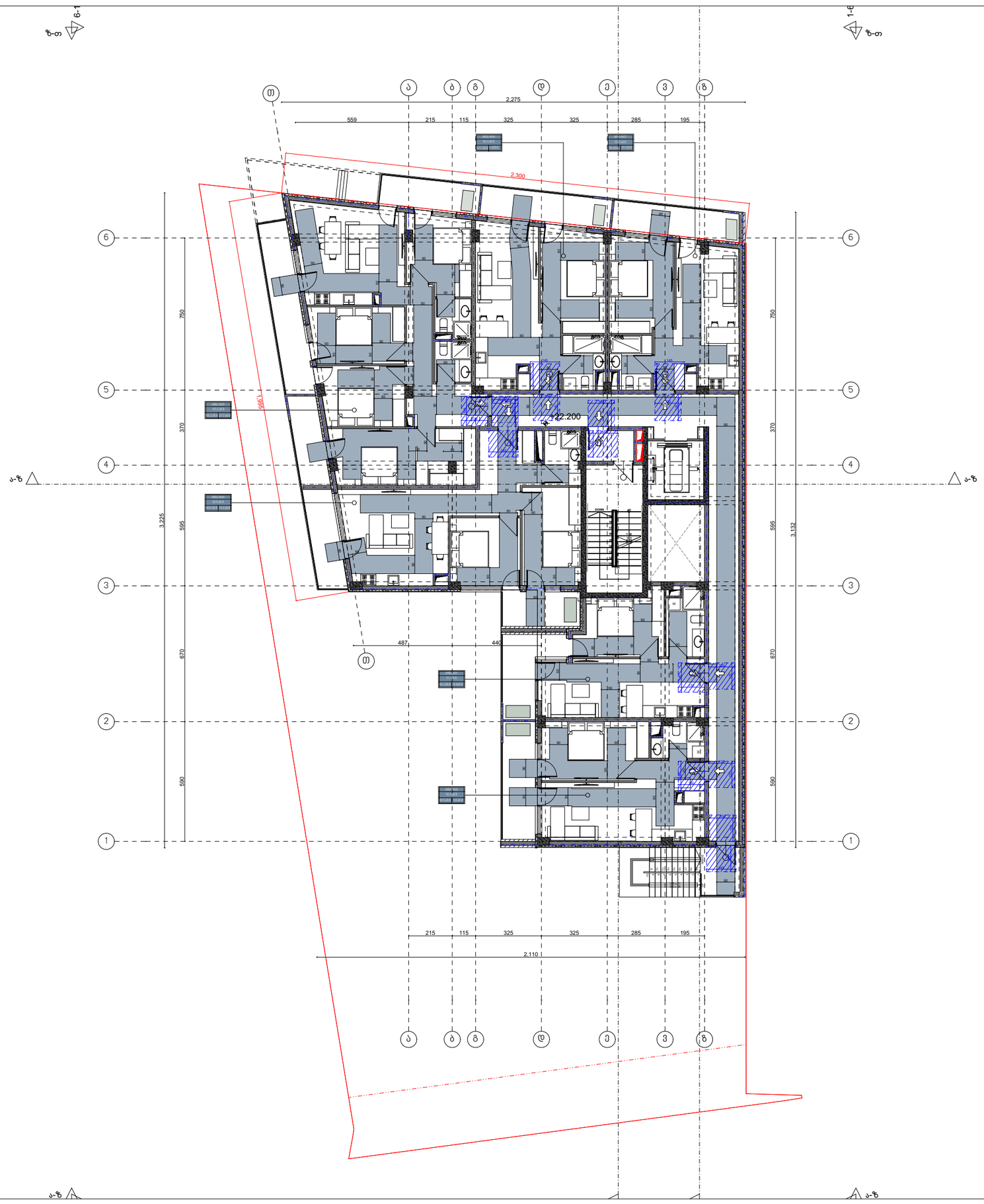

№	შენიშვნები
	1. შენობის საფასადე სიბრტყეზე არსებული ყველა ნაშვერი არაწვადია. 2. სახანძრო სისტემები პროექტში ასახულია პირობითად. მათი ადგილმდებარეობა და რაოდენობა დაზუსტდება შესაბამის სტანდარტს მორგებული საინჟინრო დოკუმენტაციის დამუშავებისას.

ტექნიკურ-ეკონომიკური მაჩვენებლები:	
საცხოვრებელი ფართი	
კომერციული ფართი	
საზაფხულო ფართი	
კიბის უჯრედის ფართი	
ავტოსადგომის ფართი	
დამხმარე ფართი	
საოფისე ფართი	

მრავალბინიანი საცხოვრებელი სახლი

ობიექტის მისამართი:
ქ. თბილისი,ალექსი გობრონიძის ქუჩა 6:45
ს.კ 01.11.17.027.012

მიწის ნაკვეთის ფართობი
1044.0 კვ.მ

არქიტექტორი:
ლუკა ჩაკვეტაძე

ნახაზის სახელწოდება:
7 სართულის გეგმა

პროექტი დაამუშავა:
ლუკა ჩაკვეტაძე

ფურცელი

"ა" ტიპის ბინა

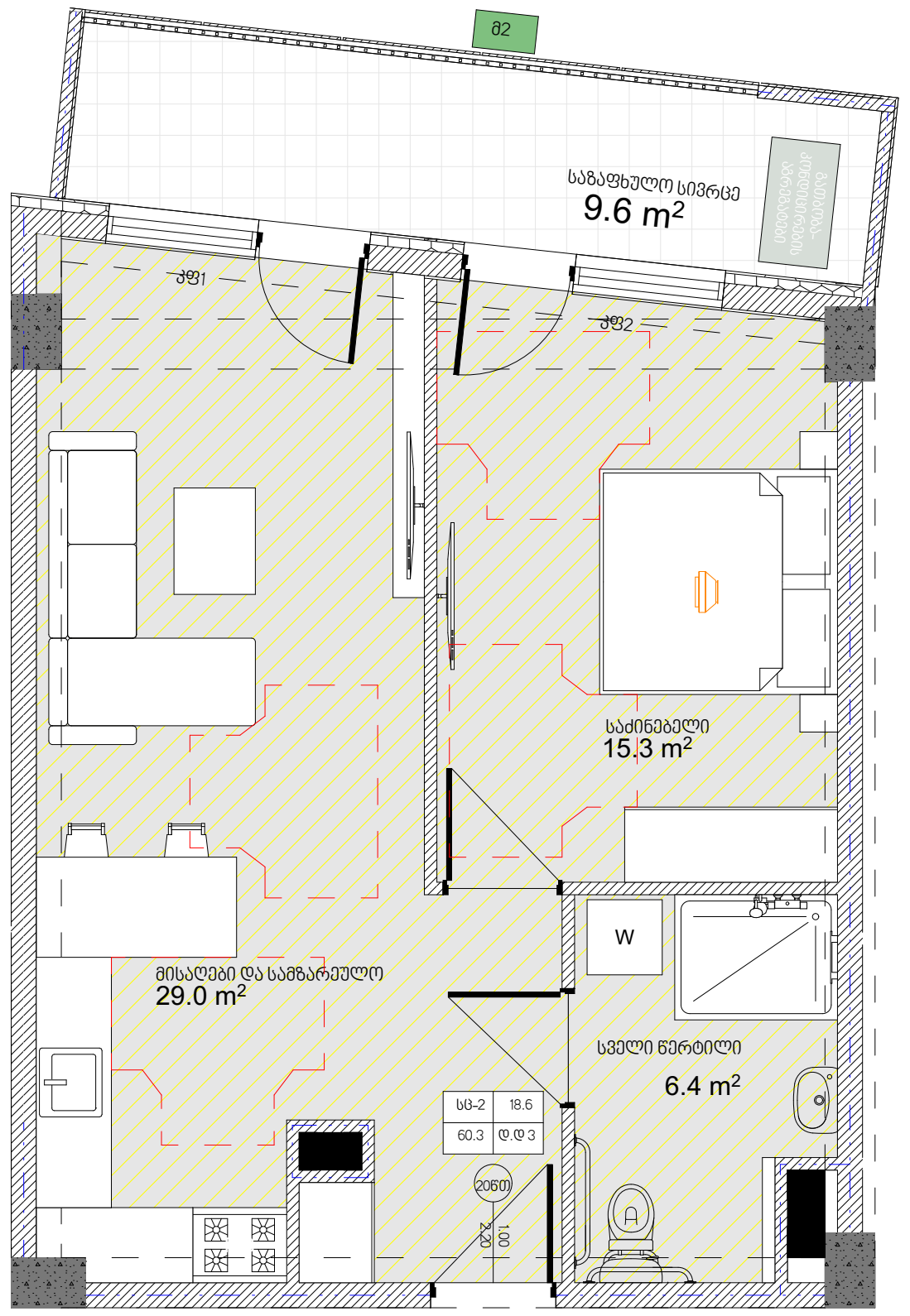

"ა" ტიპის ბინა

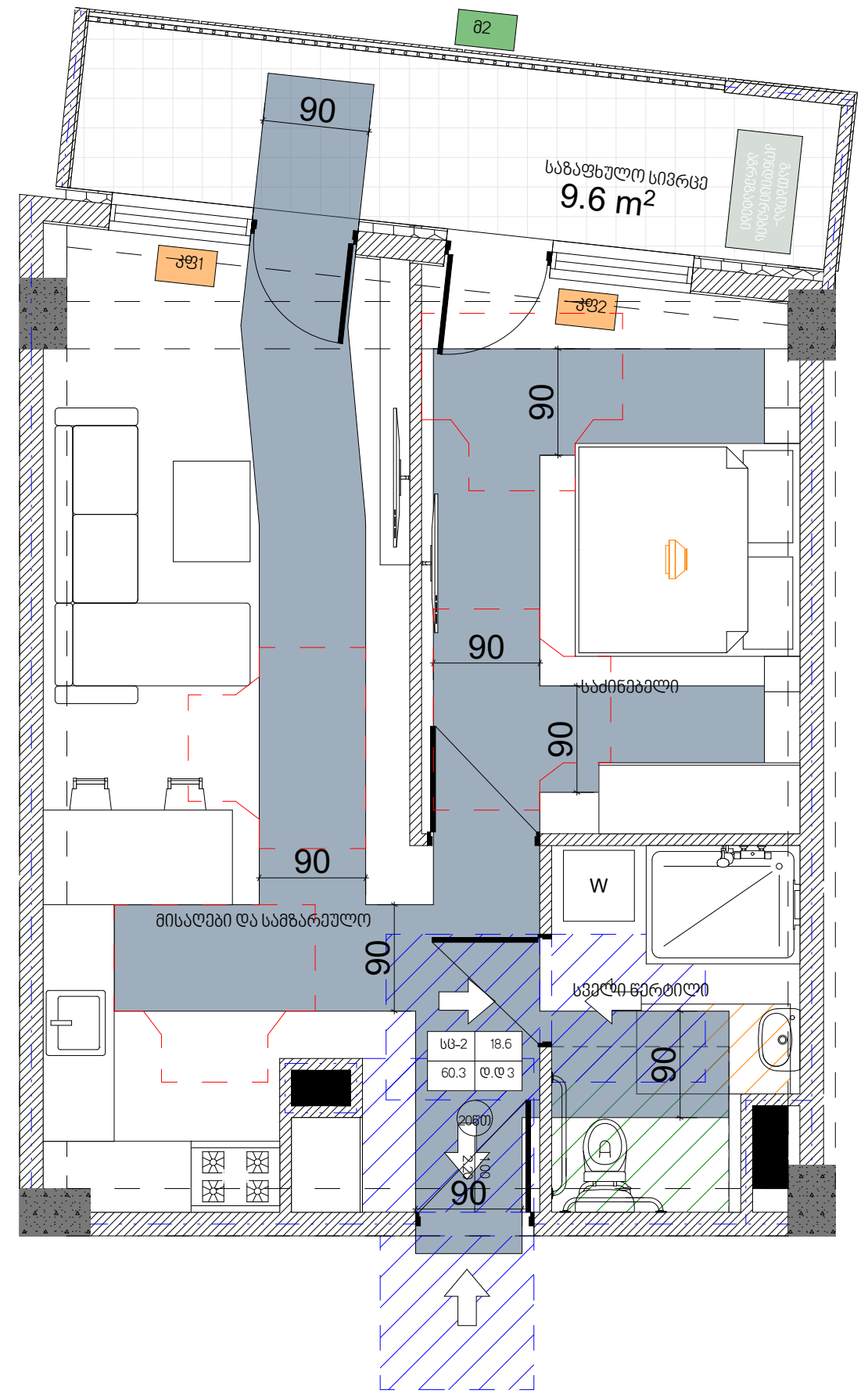

"ა" ტიპის ბინა

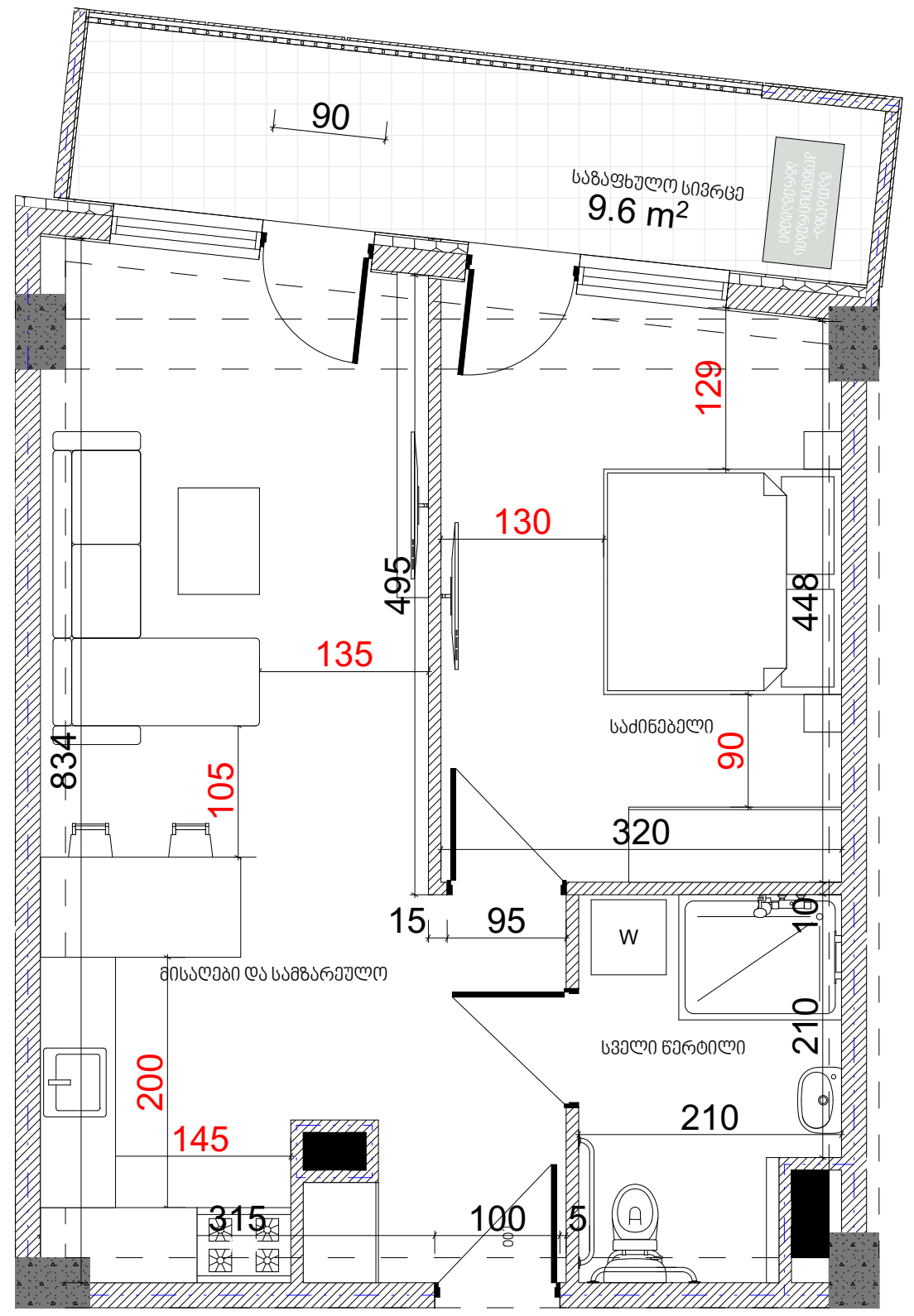

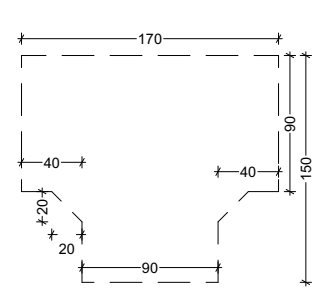

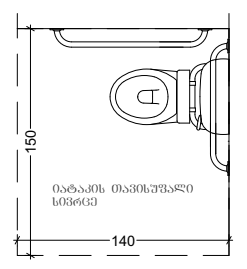

გეგმა

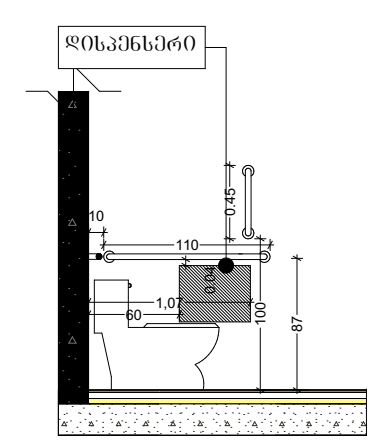

გვერდხედი

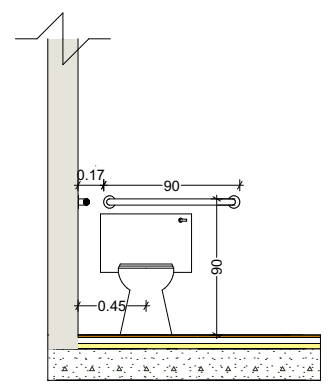

წინხედი

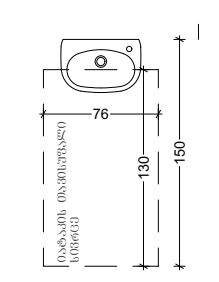

გეგმა

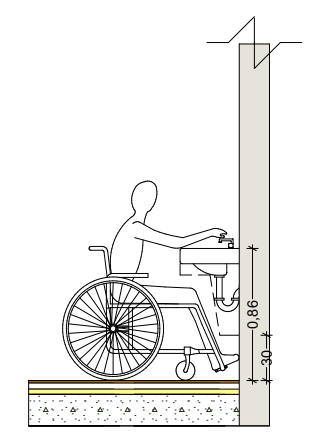

გვერდხედი

№	შენიშვნები
	1. შენობის საფასადე სიბრტყეზე არსებული ყველა ნაშვერი არაწვადია. 2. სახანძრო სისტემები პროექტში ასახულია პირობითად. მათი ადგილმდებარეობა და რაოდენობა დაზუსტდება შესაბამის სტანდარტს მორგებული საინჟინრო დოკუმენტაციის დამუშავებისას.

ტექნიკურ-ეკონომიკური მაჩვენებლები:

საცხოვრებელი ფართი	
კომერციული ფართი	
საზაფხულო ფართი	
კიბის უჯრედის ფართი	
ავტოსადგომის ფართი	
დამხმარე ფართი	
საოფისე ფართი	

მრავალბინიანი საცხოვრებელი სახლი

ობიექტის მისამართი:

ქ. თბილისი,ალექსი გობრონიძის ქუჩა 6:45

ს.კ 01.11.17.027.012

მიწის ნაკვეთის ფართობი 1044.0 კვ.მ

არქიტექტორი:
ლუკა ჩაკვეტაძე

ნახაზის სახელწოდება:

პროექტი დაამუშავა:
ლუკა ჩაკვეტაძე

ფურცელი

-1 სართულის სავაჭრო

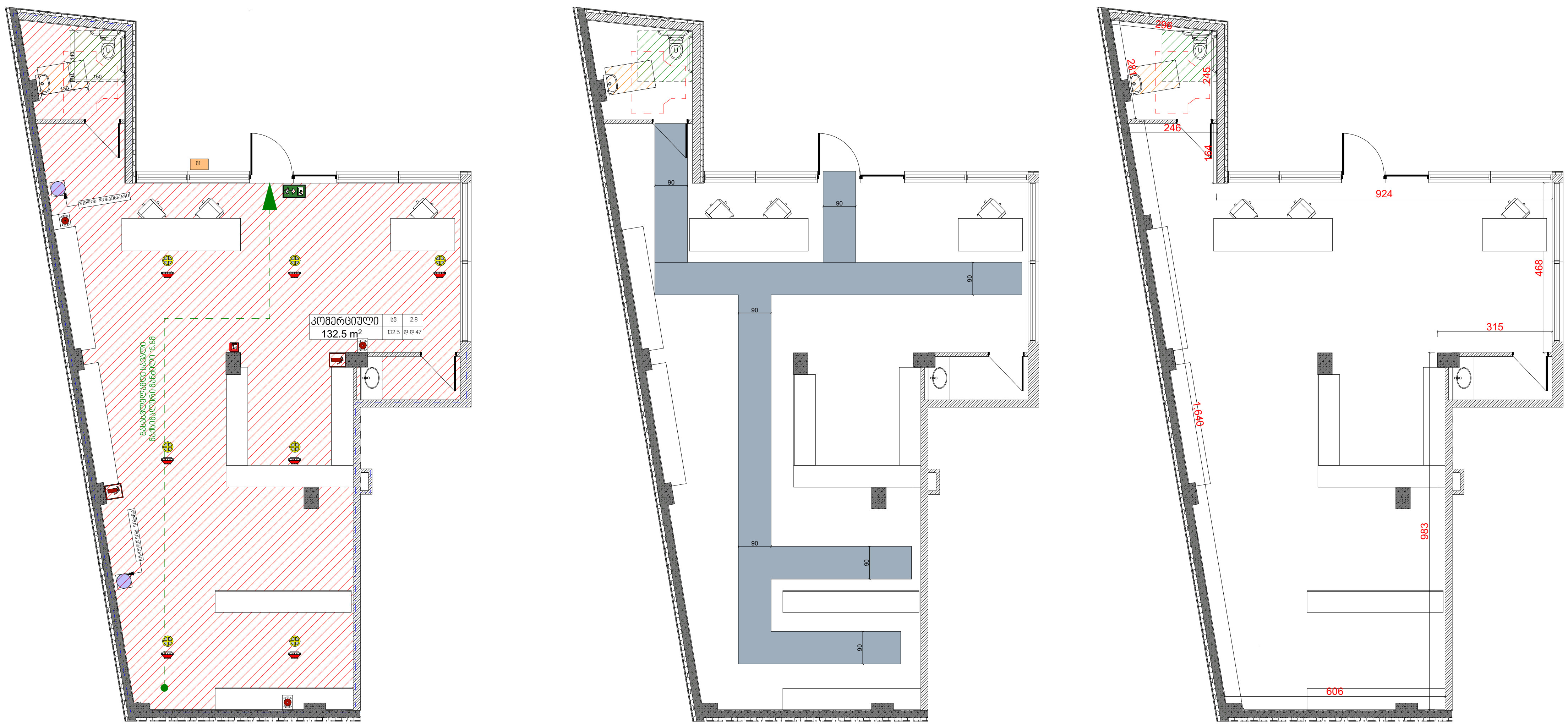

-1 სართულის სავაჭროს WC

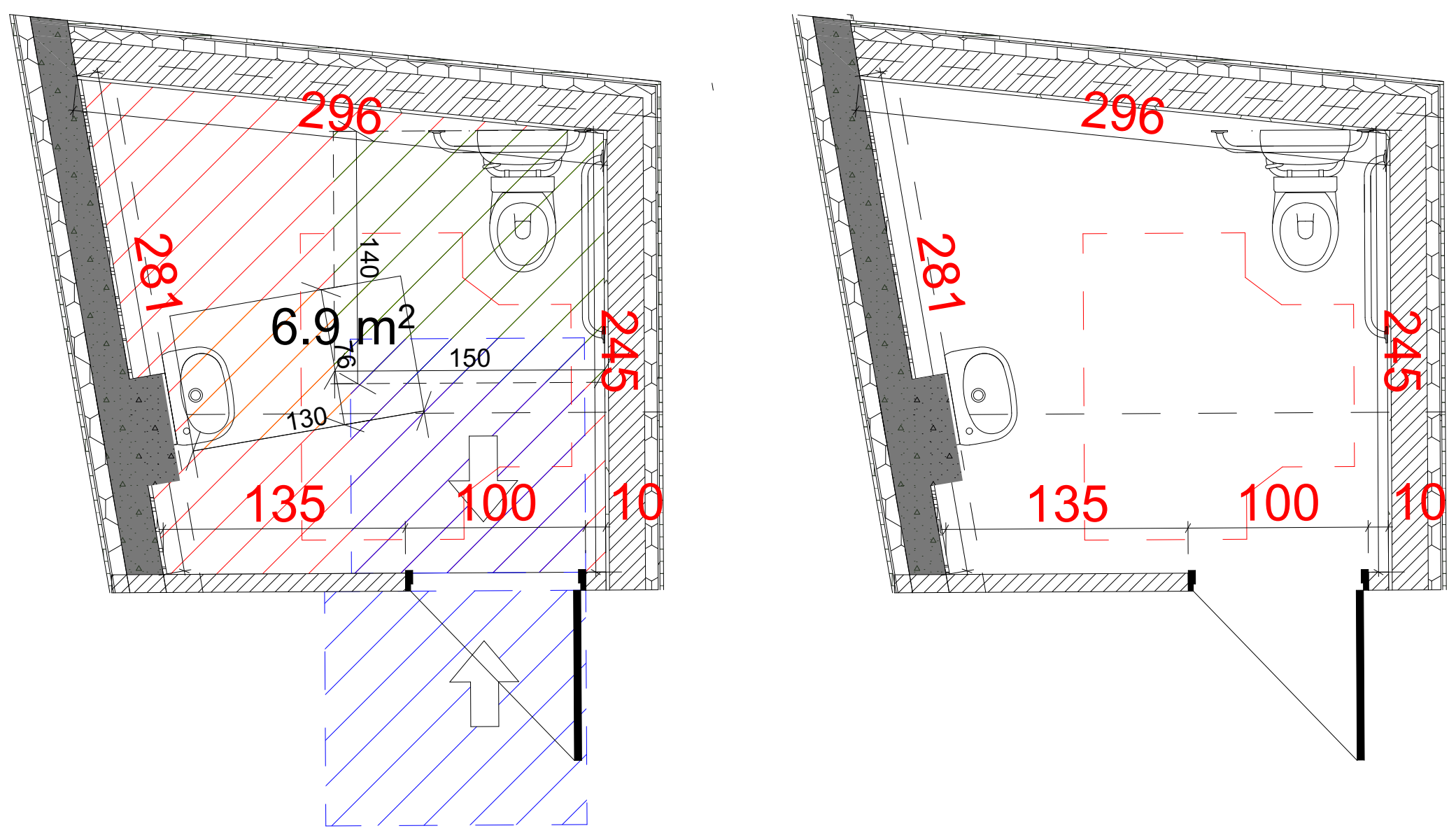

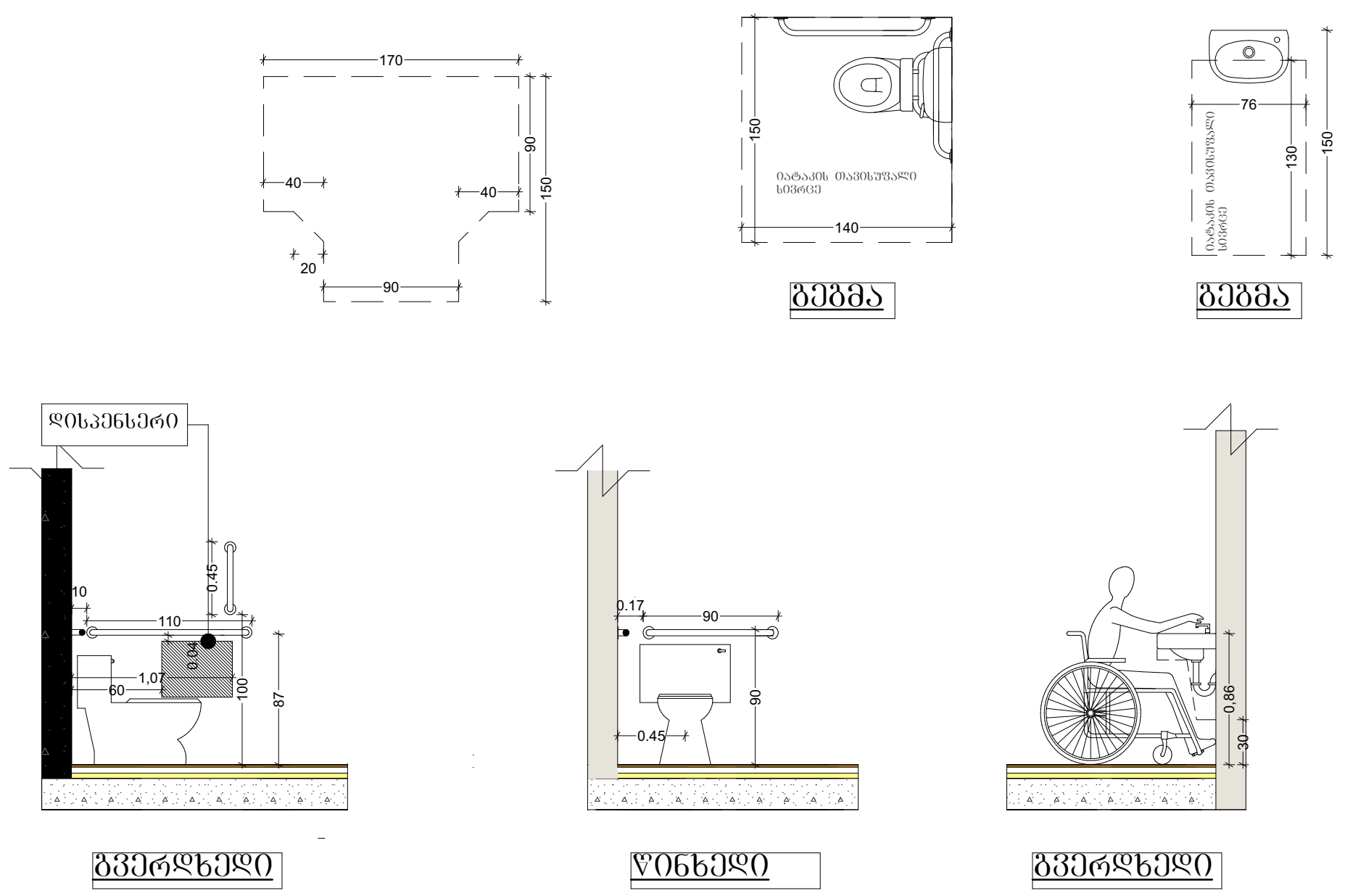

№	შენიშვნები
	1. შენობის საფასადე სიბრტყეზე არსებული ყველა ნაშვერი არანვადია. 2. სახანძრო სისტემები პროექტში ასახულია პირობითად. მათი ადგილმდებარეობა და რაოდენობა დაზუსტდება შესაბამის სტანდარტს მორგებული საინჟინრო დოკუმენტაციის დამუშავებისას.

ტექნიკურ-ეკონომიკური მაჩვენებლები:	
საცხოვრებელი ფართი	
კომერციული ფართი	
საზაფხულო ფართი	
კიბის უჯრედის ფართი	
ავტოსადგომის ფართი	
დამხმარე ფართი	
საოფისე ფართი	

მრავალბინიანი საცხოვრებელი სახლი

ობიექტის მისამართი:

ქ. თბილისი,ალექსი გობრონიძის ქუჩა 6:45

ს.კ 01.11.17.027.012

მიწის ნაკვეთის ფართობი 1044.0 კვ.მ

არქიტექტორი: ლუკა ჩაკვეტაძე

ნახაზის სახელწოდება:

პროექტი დაამუშავა: ლუკა ჩაკვეტაძე

ფურცელი

ოფისი №1

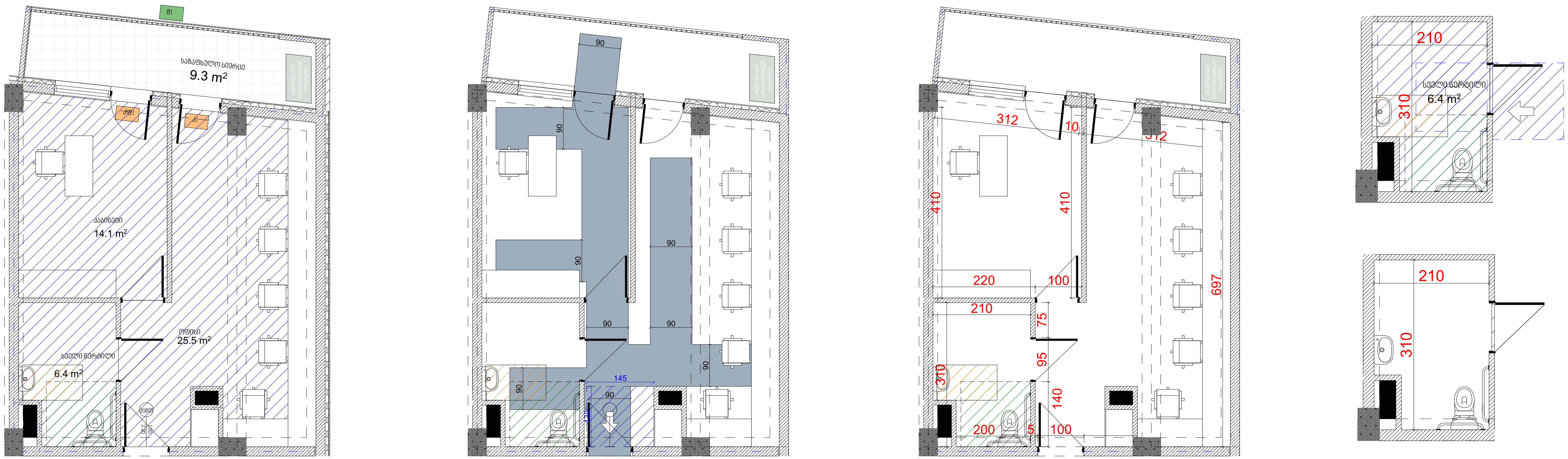



ოფისი №2

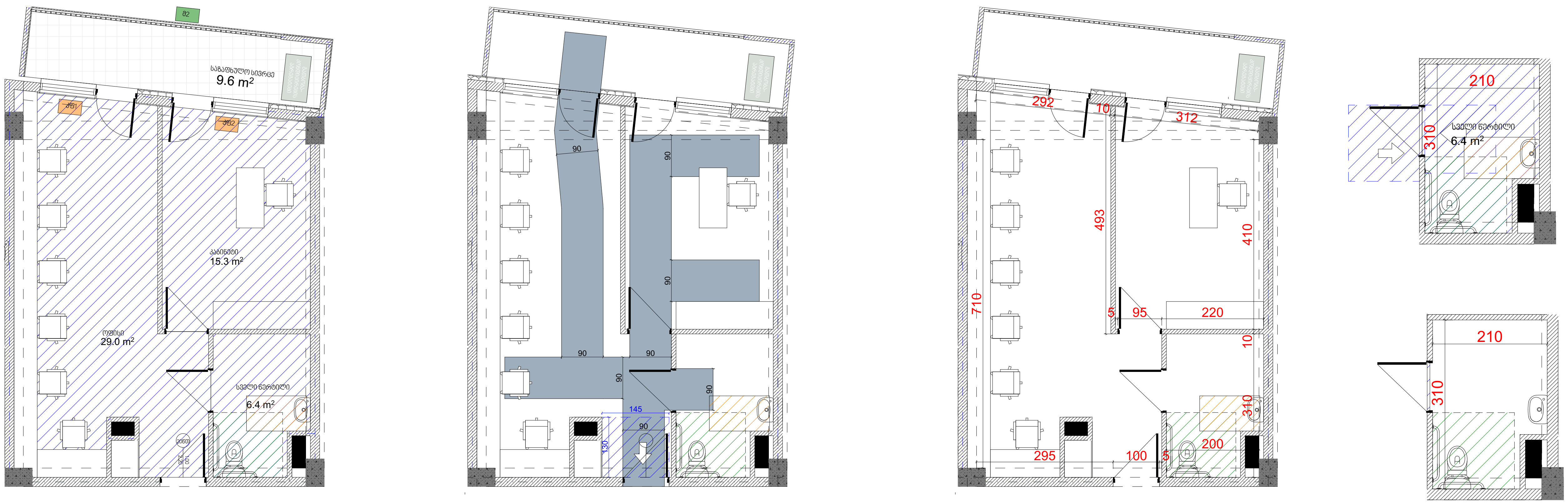

№	შენიშვნები
	1. შენობის საფასადე სიბრტყეზე არსებული ყველა ნაშვერი არაწვადია. 2. სახანძრო სისტემები პროექტში ასახულია პირობითად. მათი ადგილმდებარეობა და რაოდენობა დაზუსტდება შესაბამის სტანდარტს მორგებული საინჟინრო დოკუმენტაციის დამუშავებისას.

ტექნიკურ-ეკონომიკური მაჩვენებლები:	
საცხოვრებელი ფართი	
კომერციული ფართი	
საზაფხულო ფართი	
კიბის უჯრედის ფართი	
ავტოსადგომის ფართი	
დამხმარე ფართი	
საოფისე ფართი	

მრავალბინიანი საცხოვრებელი სახლი

ობიექტის მისამართი:

ქ. თბილისი,ალექსი გობრონიძის ქუჩა 6:45

ს.კ 01.11.17.027.012

მიწის ნაკვეთის ფართობი 1044.0 კვ.მ

არქიტექტორი:
ლუკა ჩაკვეტაძე

ნახაზის სახელწოდება:

პროექტი დაამუშავა:
ლუკა ჩაკვეტაძე

ფურცელი

ოფისი №3



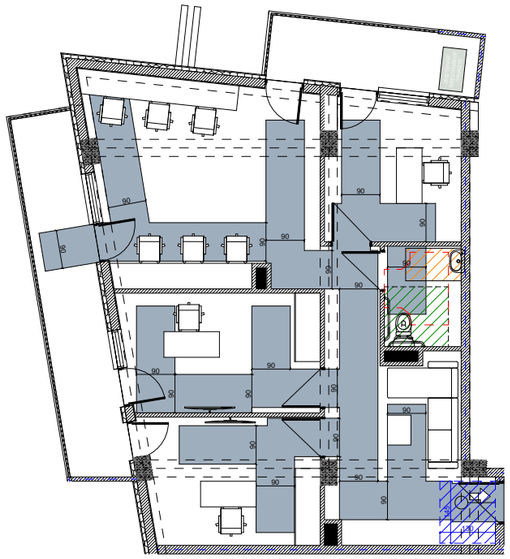

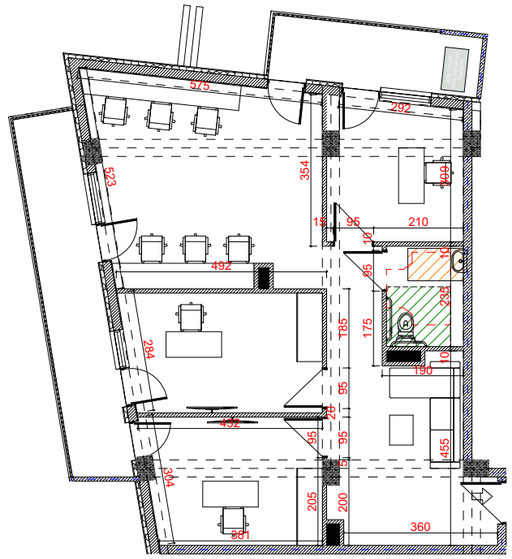

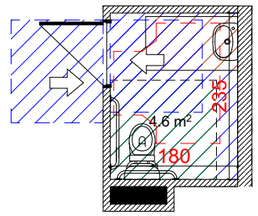

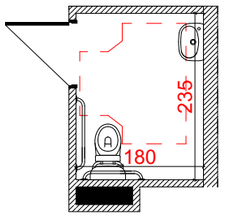

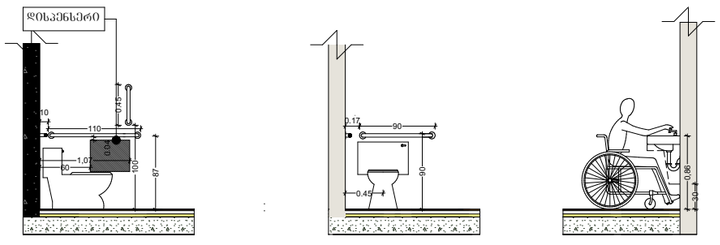

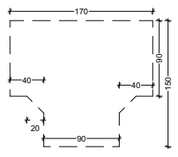

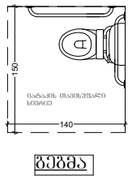

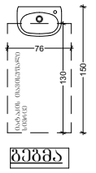

ოფისი №4

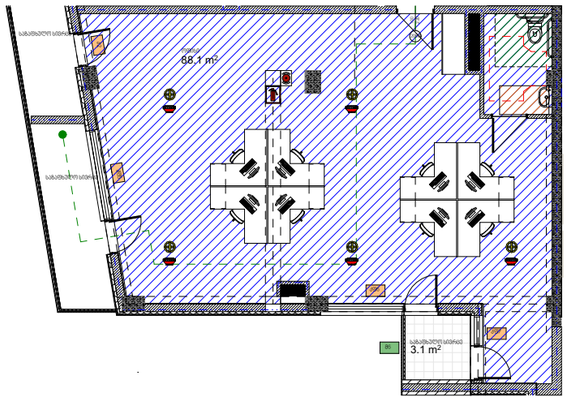

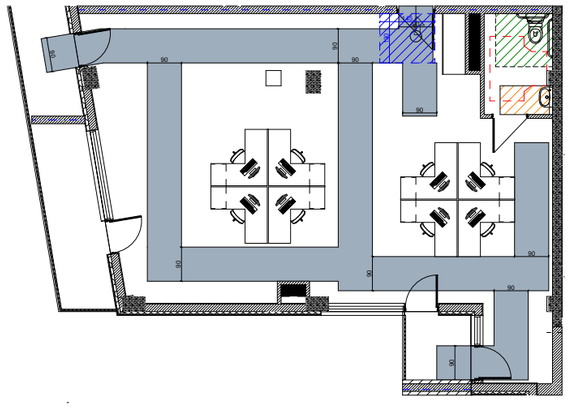

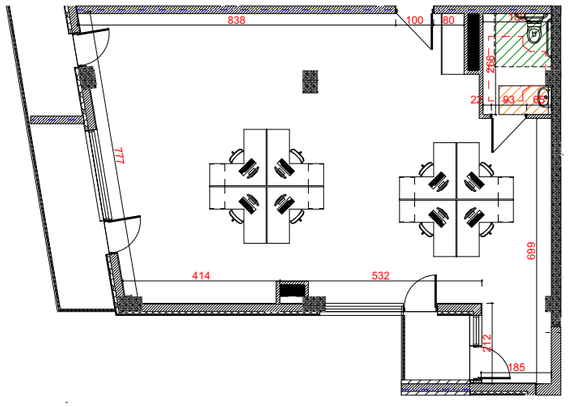

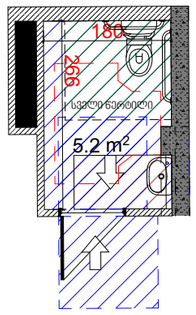

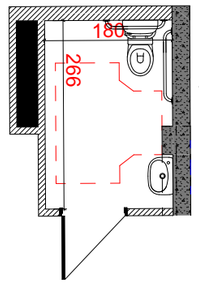

№	შენიშვნები
	1. შენობის საფასადე სიბრტყეზე არსებული ყველა ნაშვერი არაწვდია. 2. სახანძრო სისტემები პროექტში ასახულია პირობითად. მათი ადგილმდებარეობა და რაოდენობა დაზუსტდება შესაბამის სტანდარტს მორგებული საინჟინრო დოკუმენტაციის დამუშავებისას.

ტექნიკურ-ეკონომიკური მაჩვენებლები:	
საცხოვრებელი ფართი	
კომერციული ფართი	
საზაფხულო ფართი	
კიბის უჯრედის ფართი	
ავტოსადგომის ფართი	
დამხმარე ფართი	
საოფისე ფართი	

მრავალბინიანი საცხოვრებელი სახლი

ობიექტის მისამართი:
ქ. თბილისი,ალექსი გობრონიძის ქუჩა 6:45
ს.კ 01.11.17.027.012

მიწის ნაკვეთის ფართობი
1044.0 კვ.მ

არქიტექტორი:
ლუკა ჩაკვეტაძე

ნახაზის სახელწოდება:

პროექტი დაამუშავა:
ლუკა ჩაკვეტაძე

ფერცელი

ოფისი №5

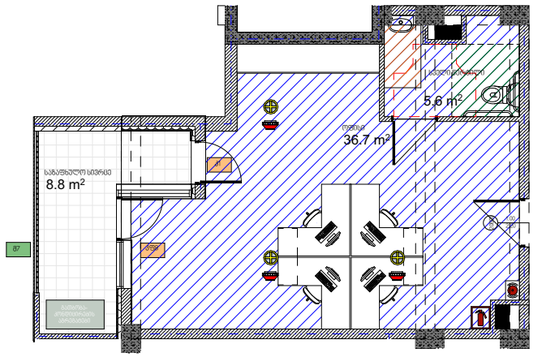

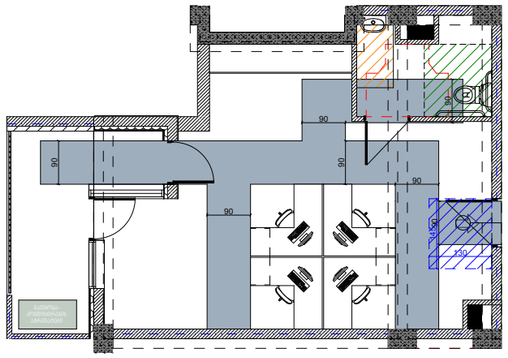

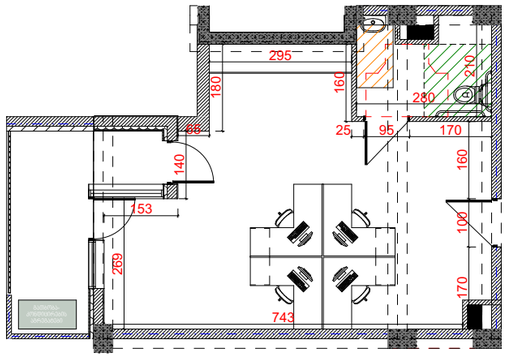

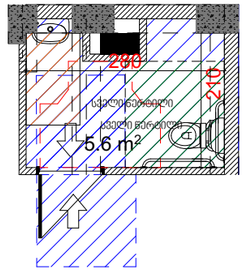

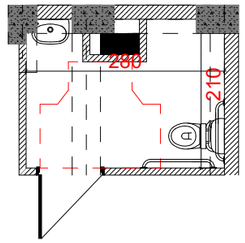

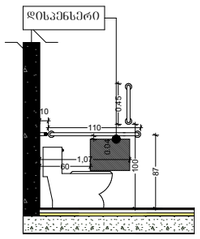

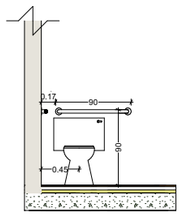

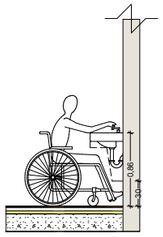

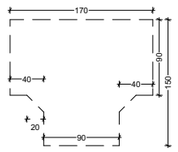

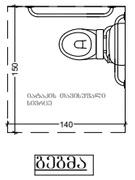

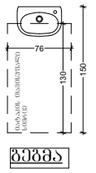

ოფისი №6

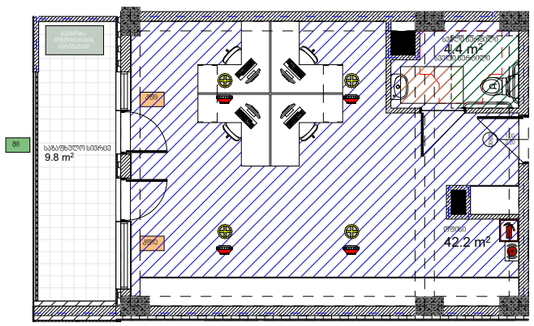

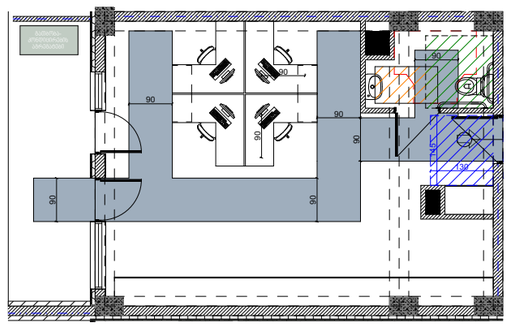

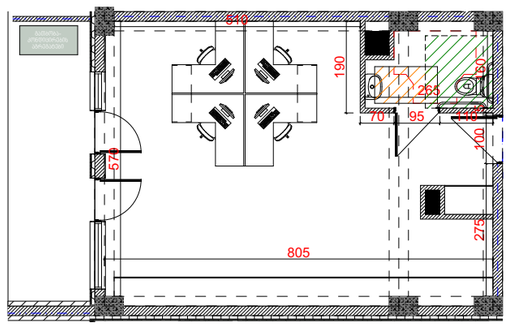

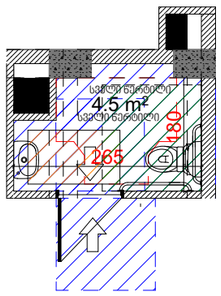

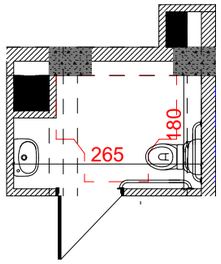

№	შენიშვნები
	1. შენობის საფასადე სიბრტყეზე არსებული ყველა ნაშვერი არაწვადია. 2. სახანძრო სისტემები პროექტში ასახულია პირობითად. მათი ადგილმდებარეობა და რაოდენობა დაზუსტდება შესაბამის სტანდარტს მორგებული საინჟინრო დოკუმენტაციის დამუშავებისას.

ტექნიკურ-ეკონომიკური მაჩვენებლები:	
საცხოვრებელი ფართი	
კომერციული ფართი	
საზაფხულო ფართი	
კიბის უჯრედის ფართი	
ავტოსადგომის ფართი	
დამხმარე ფართი	
საოფისე ფართი	

მრავალბინიანი საცხოვრებელი სახლი

ობიექტის მისამართი:
ქ. თბილისი,ალექსი გობრონიძის ქუჩა 6:45
ს.კ 01.11.17.027.012

მიწის ნაკვეთის ფართობი
1044.0 კვ.მ

არქიტექტორი:
ლუკა ჩაკვეტაძე

ნახაზის სახელწოდება:

პროექტი დაამუშავა:
ლუკა ჩაკვეტაძე

ფურცელი

ოფისი №7



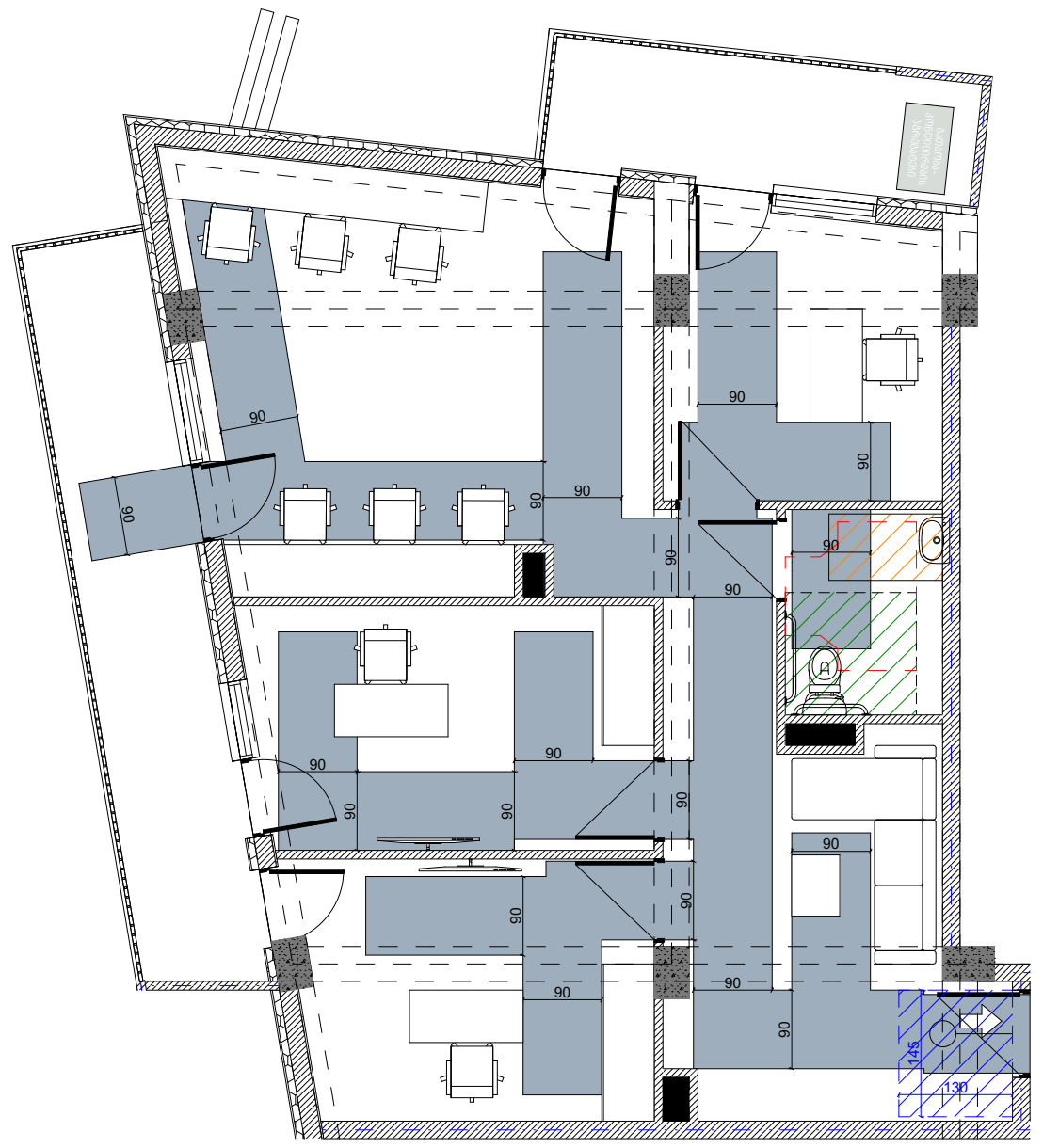

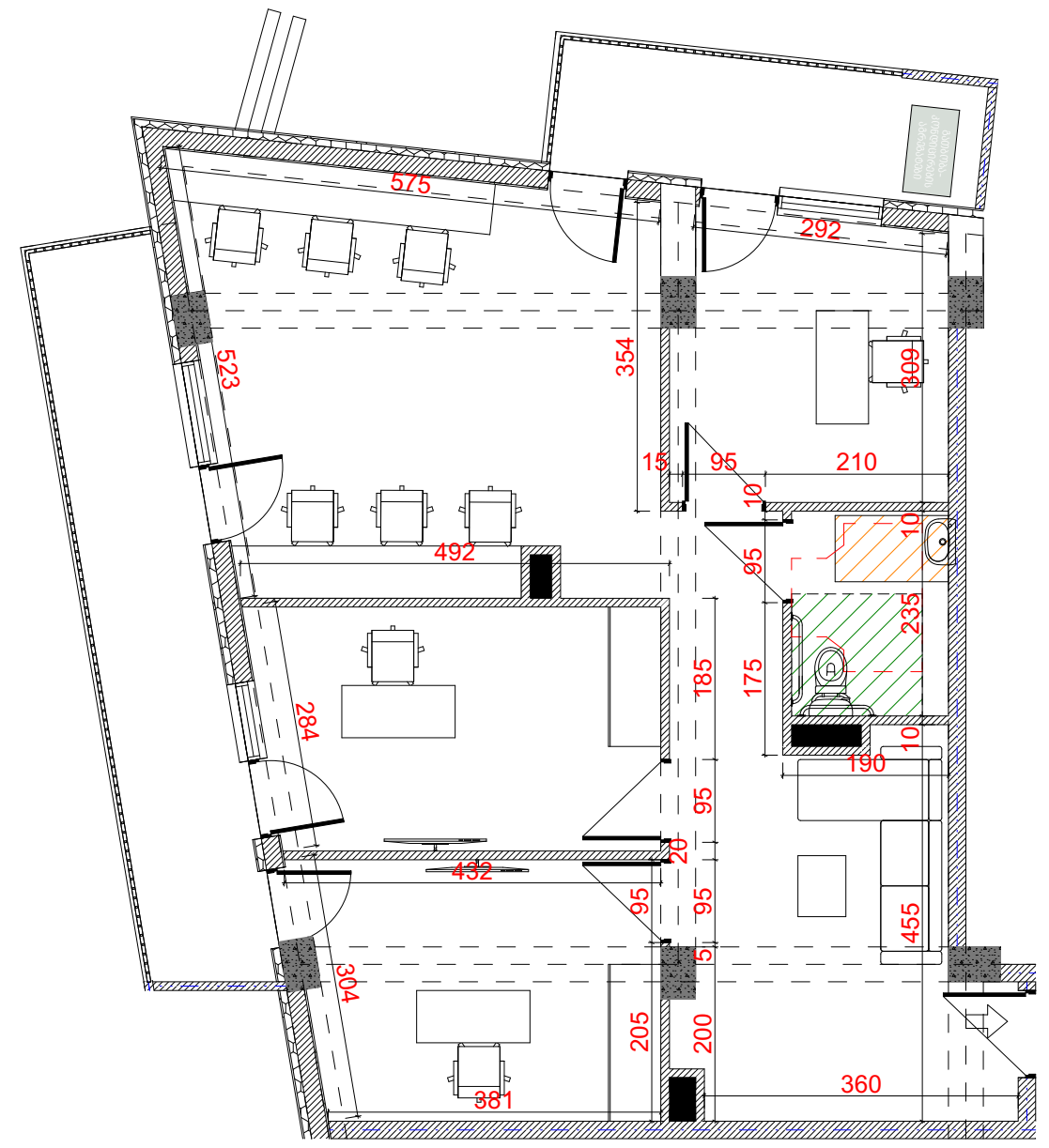

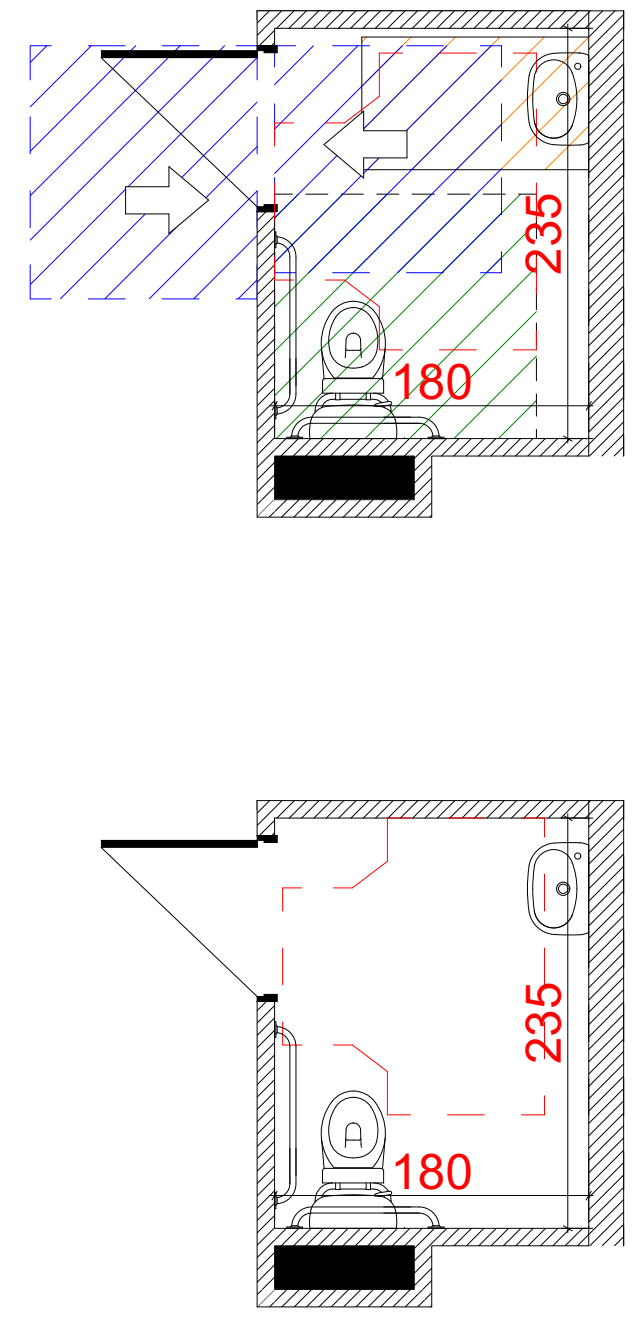

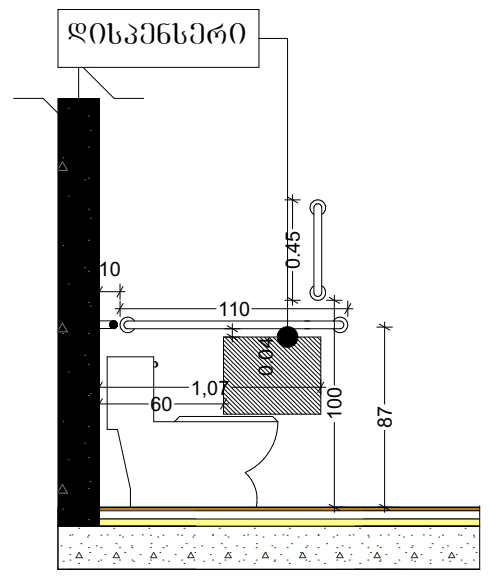

გვერდხედი

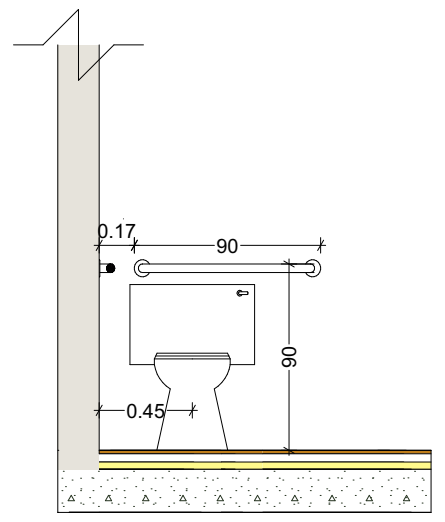

წინხედი

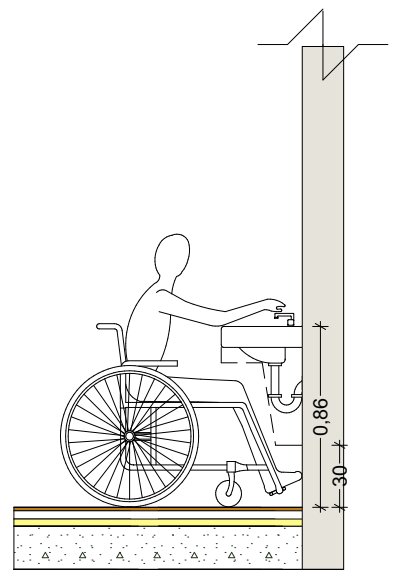

გვერდხედი

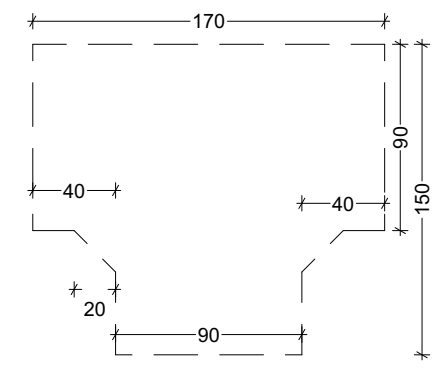

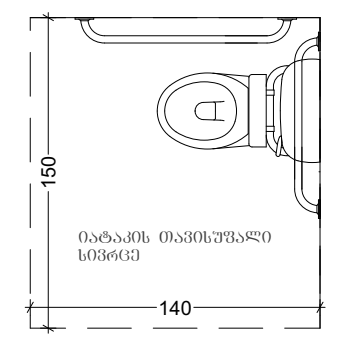

გეგმა

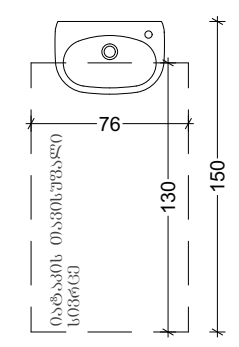

გეგმა

ოფისი №8

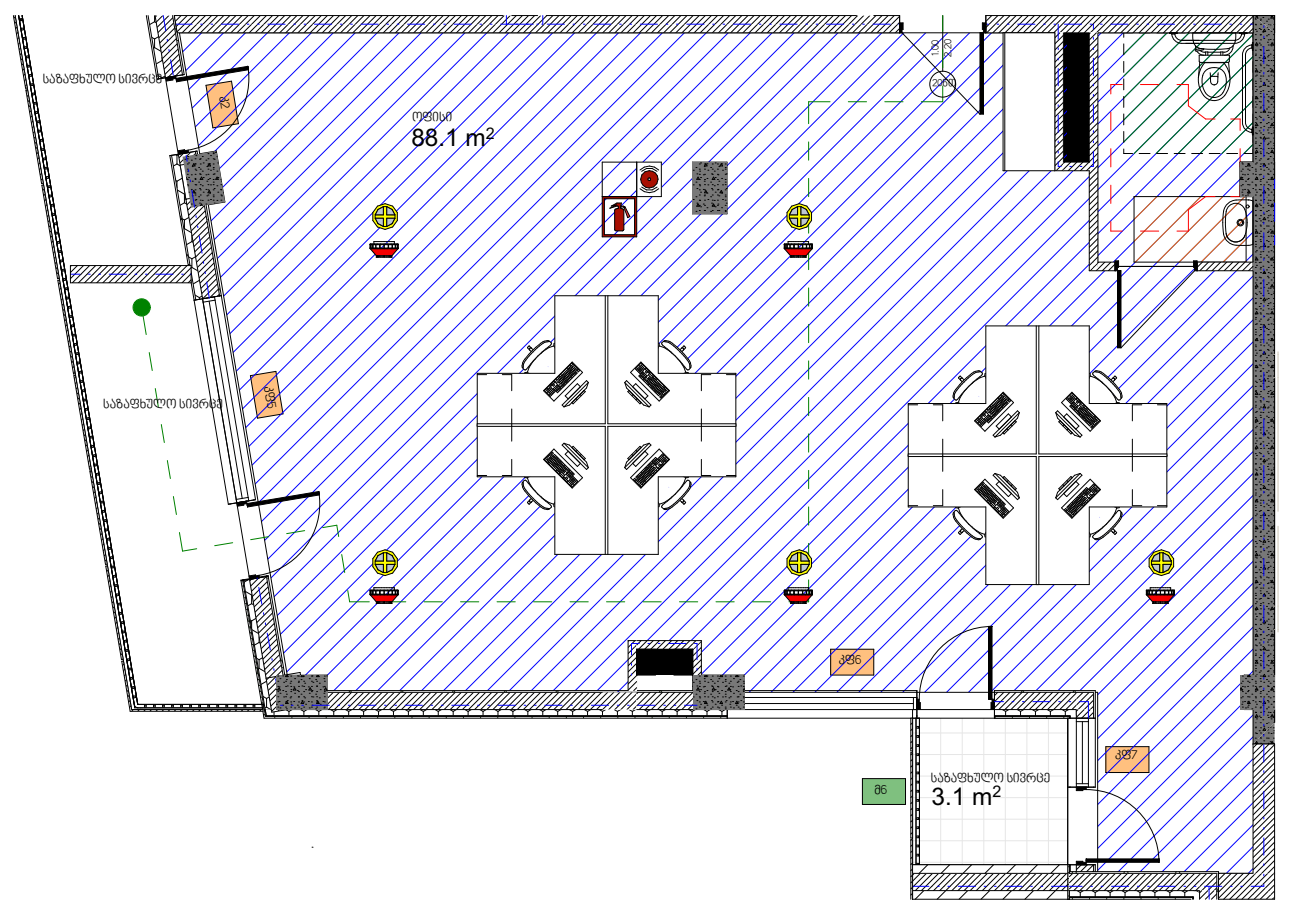

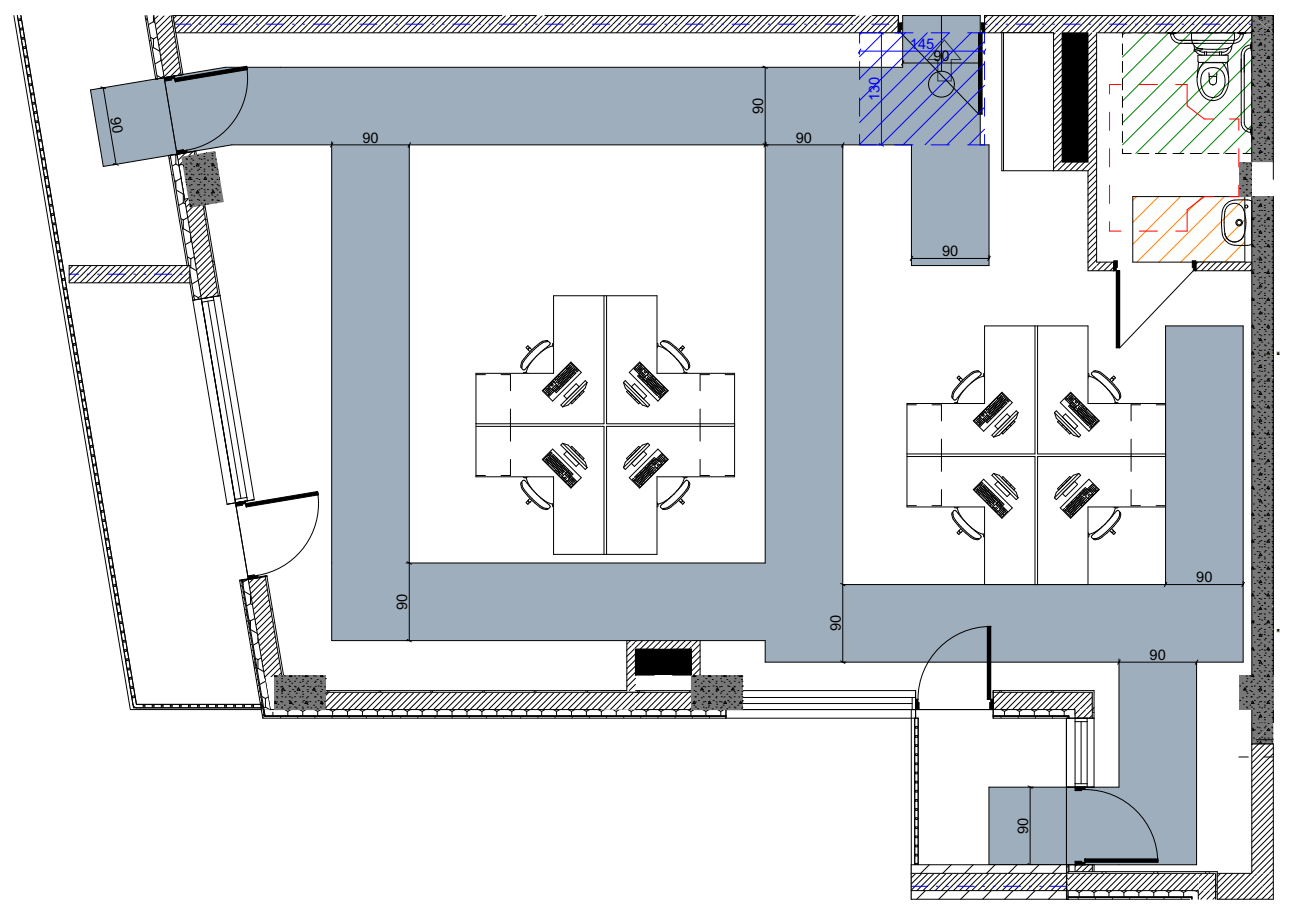

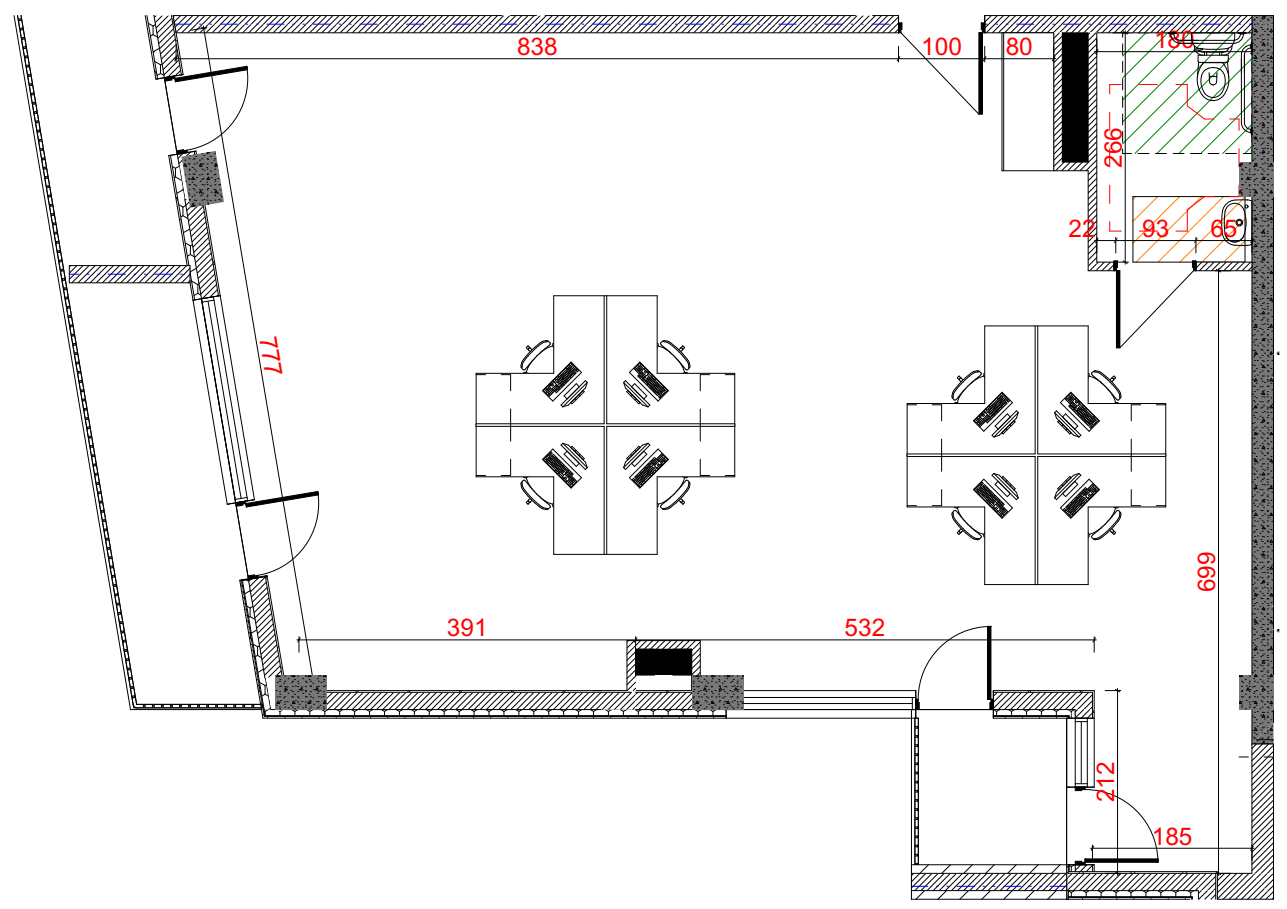

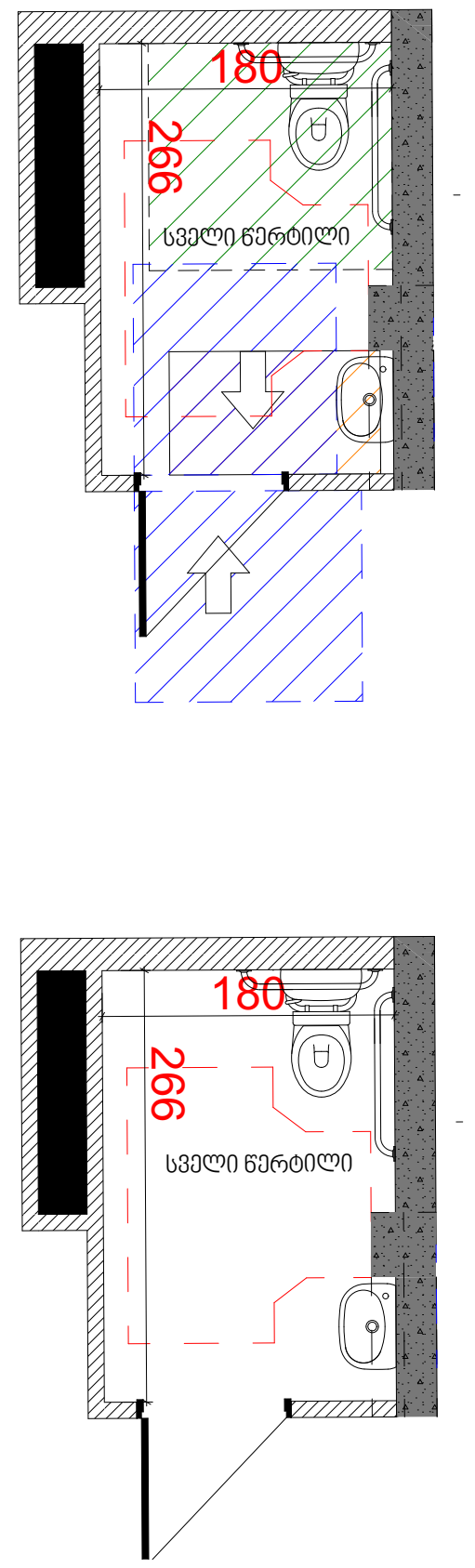

№	შენიშვნები
	1. შენობის საფასადე სიბრტყეზე არსებული ყველა ნაშვერი არაწვადია. 2. სახანძრო სისტემები პროექტში ასახულია პირობითად. მათი ადგილმდებარეობა და რაოდენობა დაზუსტდება შესაბამის სტანდარტს მორგებული საინჟინრო დოკუმენტაციის დამუშავებისას.

ტექნიკურ-ეკონომიკური მაჩვენებლები:

საცხოვრებელი ფართი	
კომერციული ფართი	
საზაფხულო ფართი	
კიბის უჯრედის ფართი	
ავტოსადგომის ფართი	
დამხმარე ფართი	
საოფისე ფართი	

მრავალბინიანი საცხოვრებელი სახლი

ობიექტის მისამართი:

ქ. თბილისი,ალექსი გობრონიძის ქუჩა 6:45

ს.კ 01.11.17.027.012

მიწის ნაკვეთის ფართობი 1044.0 კვ.მ

არქიტექტორი:
ლუკა ჩაკვეტაძე

ნახაზის სახელწოდება:

პროექტი დაამუშავა:
ლუკა ჩაკვეტაძე

ფურცელი

ოფისი №9

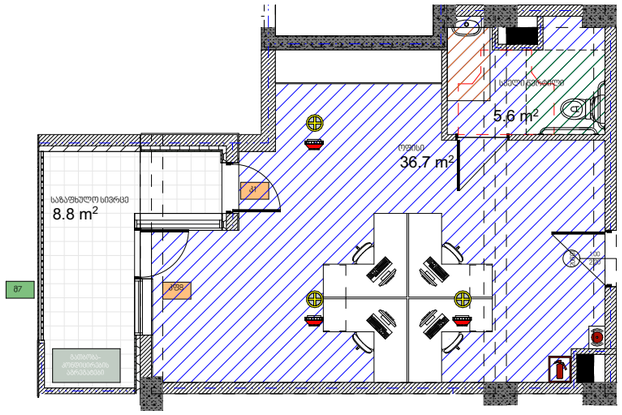

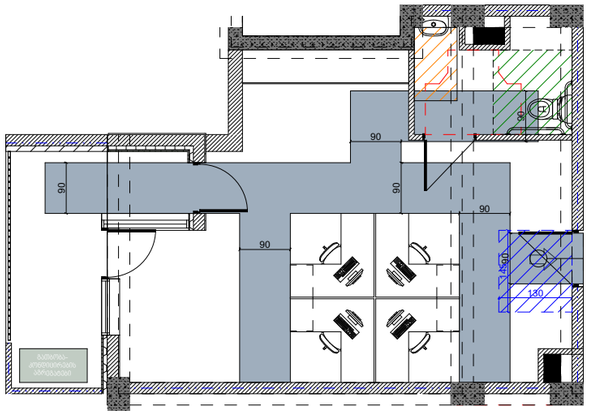

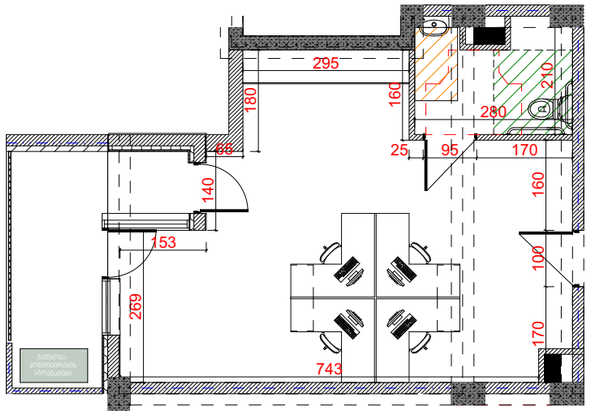

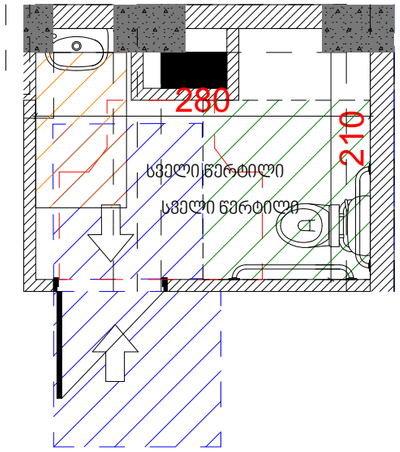

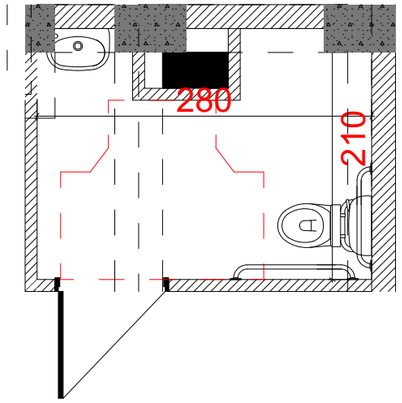

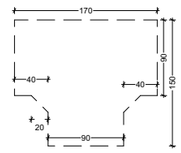



ფანჯარა

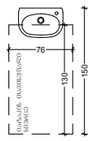

ფანჯარა

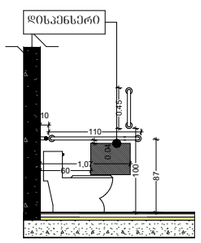

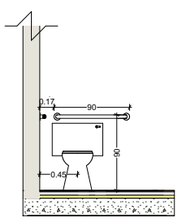

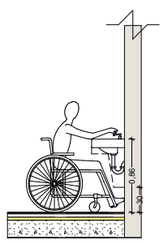

დერეფანი

უნიტაზი

დერეფანი

№	შენიშვნები
	1. შენობის საფასადე სიბრტყეზე არსებული ყველა ნაშვერი არაწვადია. 2. სახანძრო სისტემები პროექტში ასახულია პირობითად. მათი ადგილმდებარეობა და რაოდენობა დაზუსტდება შესაბამის სტანდარტს მორგებული საინჟინრო დოკუმენტაციის დამუშავებისას.

ტექნიკურ-ეკონომიკური მაჩვენებლები:	
საცხოვრებელი ფართი	
კომერციული ფართი	
საზაფხულო ფართი	
პირის უჯრედის ფართი	
ავტოსადგომის ფართი	
დამხმარე ფართი	
საოფისე ფართი	

მრავალბინიანი საცხოვრებელი სახლი

ობიექტის მისამართი:
ქ. თბილისი,ალექსი გობრონიძის ქუჩა 6:45
ს.კ 01.11.17.027.012

მიწის ნაკვეთის ფართობი
1044.0 კვ.მ

არქიტექტორი:
ლუკა ჩაკვეტაძე

ნახაზის სახელწოდება:

პროექტი დაამუშავა:
ლუკა ჩაკვეტაძე

ფარცელი

-1 სართულის სავაჭრო

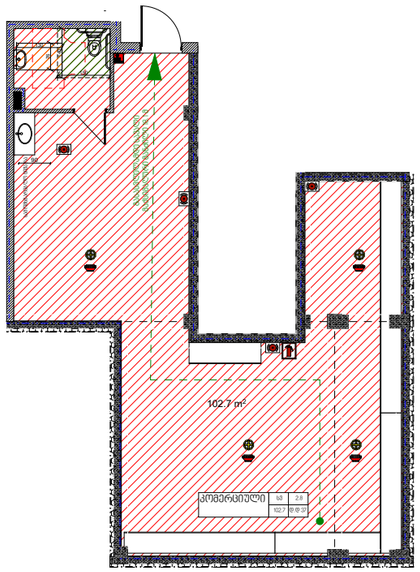

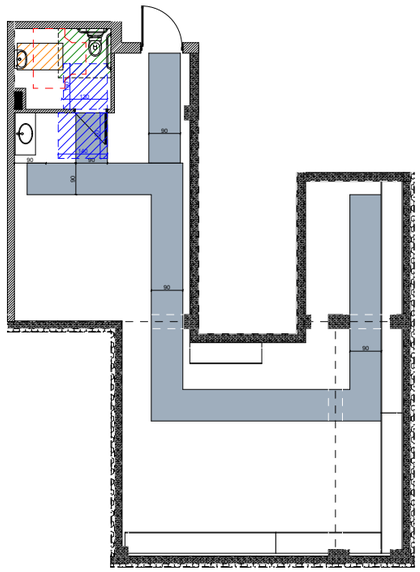

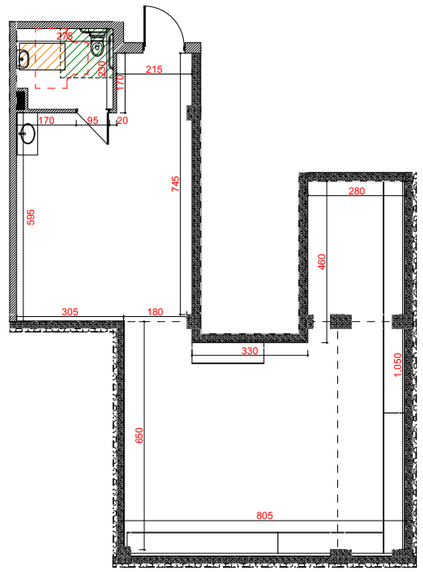

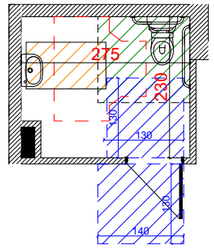

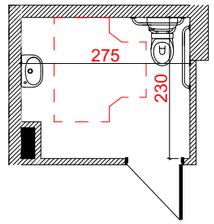

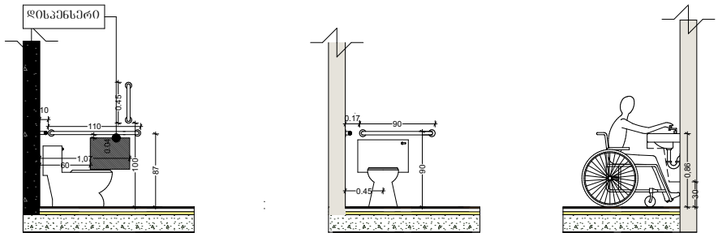

ᲒᲕᲔᲠᲓᲔᲚᲘ ᲕᲘᲜᲔᲚᲘ ᲒᲕᲔᲠᲓᲔᲚᲘ

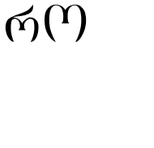

ᲑᲔᲭᲓᲐ

ᲑᲔᲭᲓᲐ

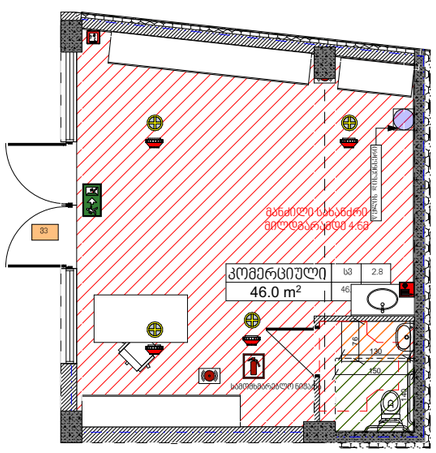

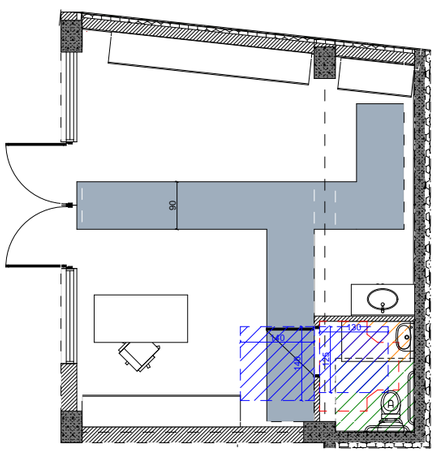

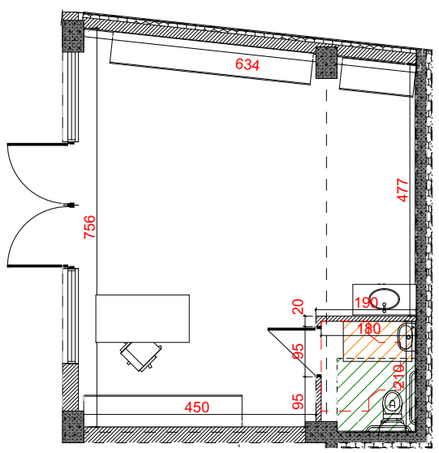

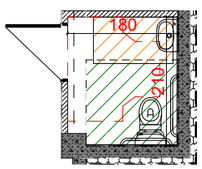

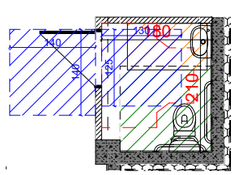

№	შენიშვნები
	1. შენობის საფასადე სიბრტყეზე არსებული ყველა ნაშვერი არაწვადია. 2. სახანძრო სისტემები პროექტში ასახულია პირობითად. მათი ადგილმდებარეობა და რაოდენობა დაზუსტდება შესაბამის სტანდარტს მორგებული საინჟინრო დოკუმენტაციის დამუშავებისას.

ტექნიკურ-ეკონომიკური მაჩვენებლები:	
საცხოვრებელი ფართი	
კომერციული ფართი	
საზაფხულო ფართი	
პირის უჯრედის ფართი	
ავტოსადგომის ფართი	
დამხმარე ფართი	
საოფისე ფართი	

მრავალბინიანი საცხოვრებელი სახლი

ობიექტის მისამართი:
ქ. თბილისი,ალექსი გობრონიძის ქუჩა 6:45
ს.კ 01.11.17.027.012

მიწის ნაკვეთის ფართობი
1044.0 კვ.მ

არქიტექტორი:
ლუკა ჩაკვეტაძე

ნახაზის სახელწოდება:

პროექტი დაამუშავა:
ლუკა ჩაკვეტაძე

ფურცელი

მიწის დონის განსაზღვრა

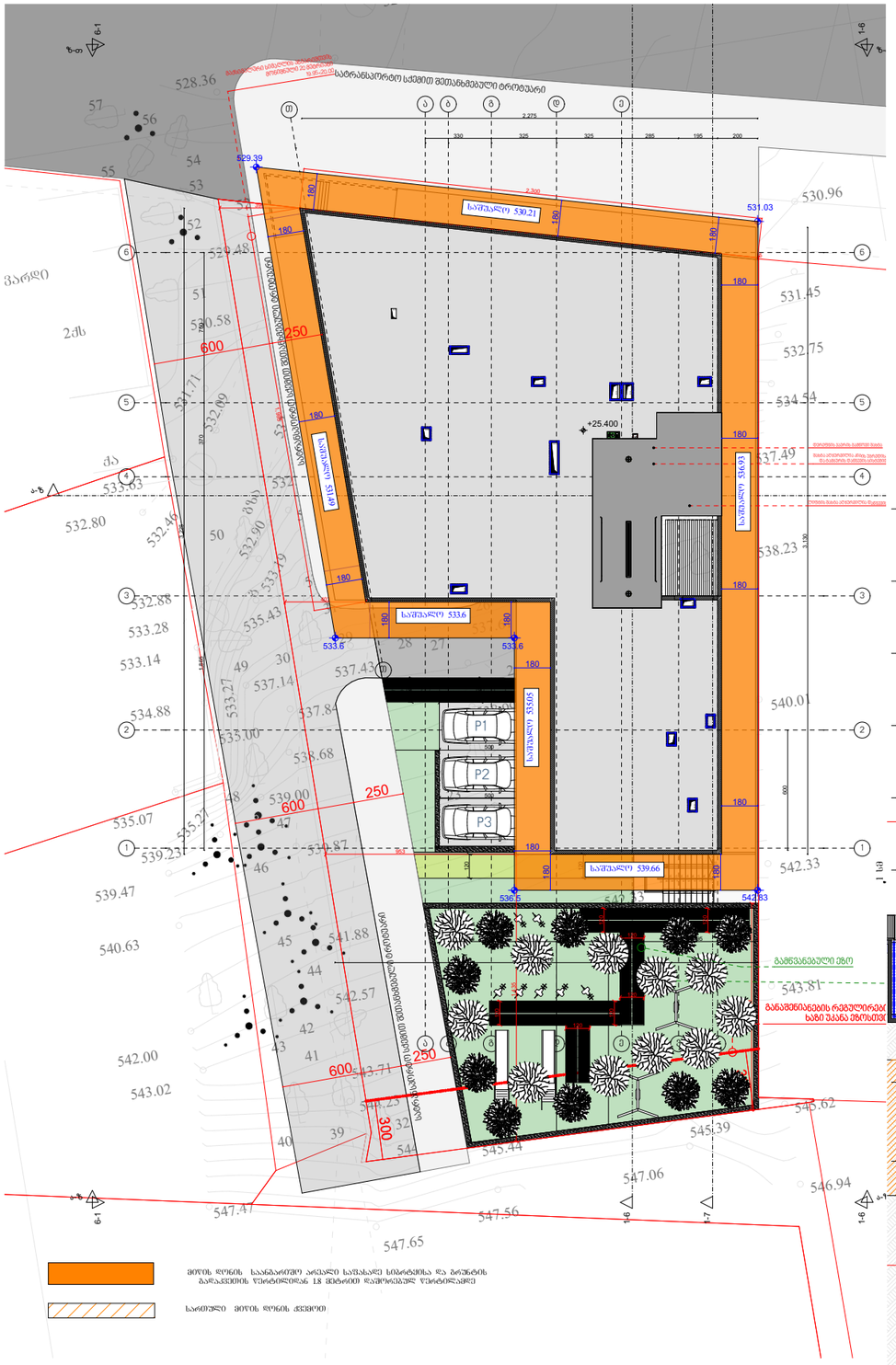

ანგარიში

530.21+536.93+539.66+535.05+533.6+531.49=3206.94
3206.94/6=534.49

მიწის დონის ნიშნული 534.49

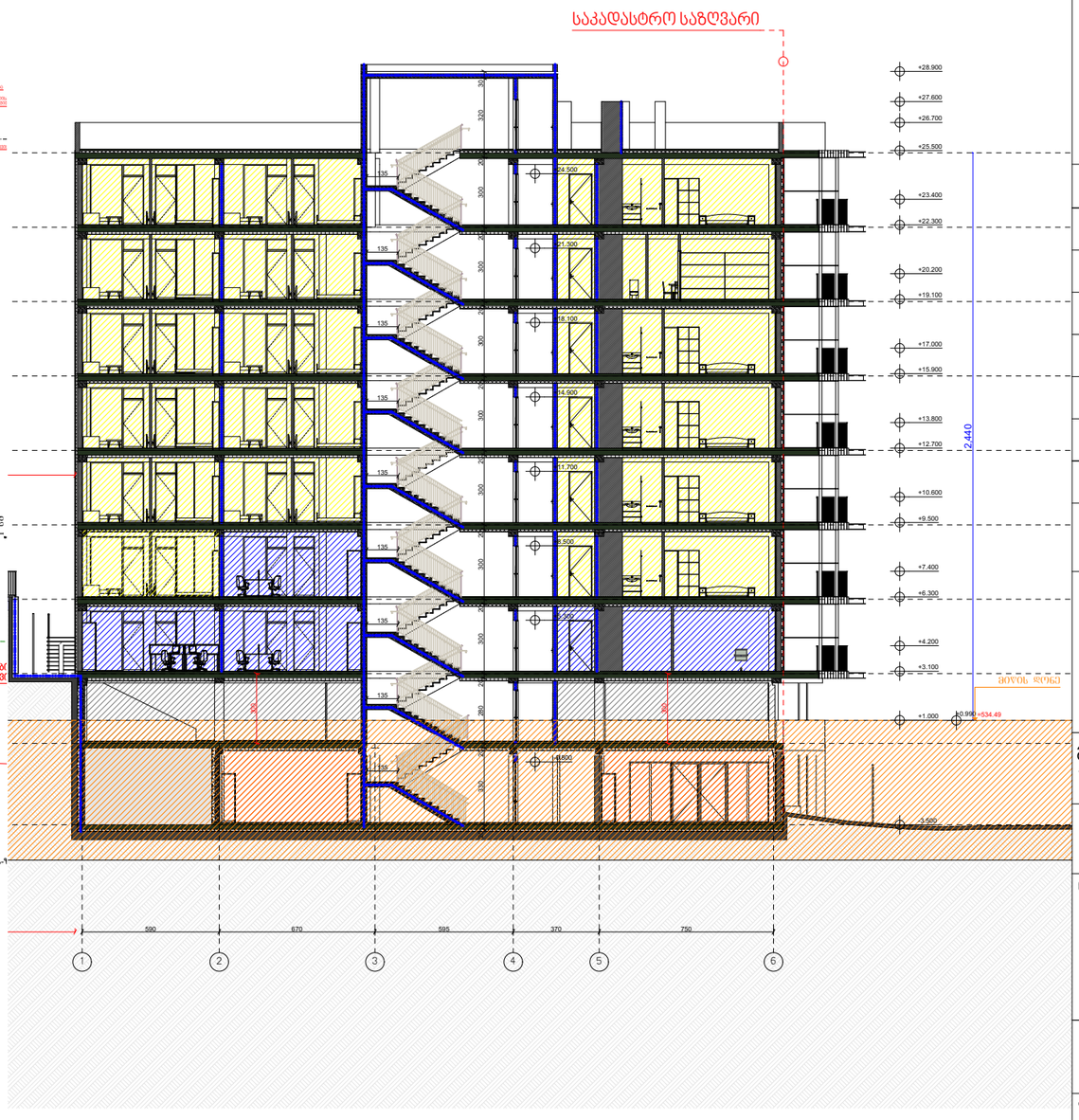

№	შენიშვნები
	1. შენობის საფასადე სიბრტყეზე არსებული ყველა ნაშვერი არაწვდია. 2. სახანძრო სისტემები პროექტში ასახულია პირობითად. მათი ადგილმდებარეობა და რაოდენობა დაზუსტდება შესაბამის სტანდარტს მორგებული სანიჭინრო დოკუმენტაციის დამუშავებისას.

ტექნიკურ-ეკონომიკური მაჩვენებლები:	
საცხოვრებელი ფართი	
კომერციული ფართი	
საზაფხულო ფართი	
კიბის უჯრედის ფართი	
ავტოსადგომის ფართი	
დამხმარე ფართი	
საოფისე ფართი	

მრავალბინიანი საცხოვრებელი სახლი

ობიექტის მისამართი:

ქ. თბილისი,ალექსი გობრონიძის ქუჩა 6:45
ს.კ 01.11.17.027.012

მიწის ნაკვეთის ფართობი
1044.0 კვ.მ

არქიტექტორი:
ლუკა ჩაკვეტაძე

ნახაზის სახელწოდება:

პროექტი დაამუშავა:
ლუკა ჩაკვეტაძე

ფურცელი