


№84
TAXI
SAK-549
GHG-531

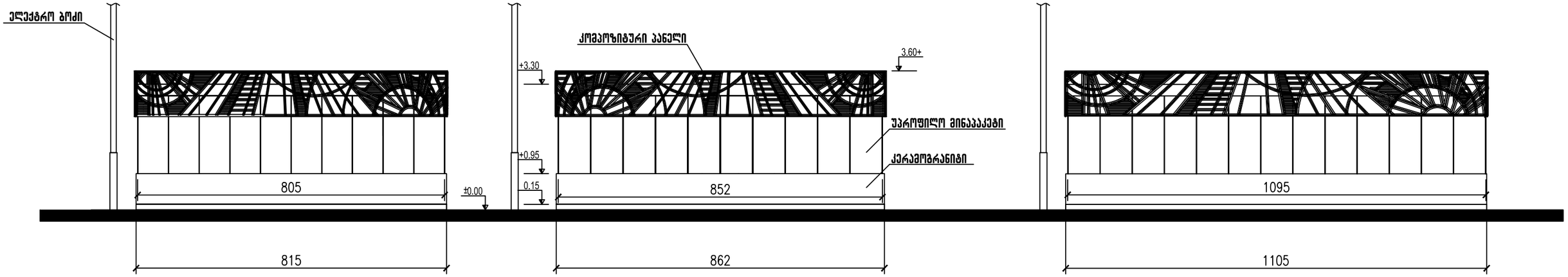
ელექტრო ბოძი
კომპოზიტური პანელი
3.60+
+3.30
+0.95
0.15
±0.00
უპროფილო მინაპაკეტი
კერამოგრანიტი
805
852
1095
815
862
1105

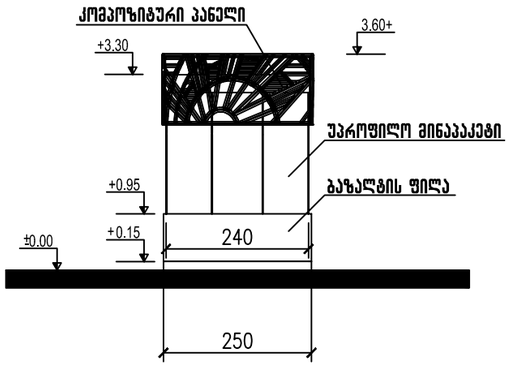
კომპოზიტური პანელი
3.60+
+3.30
+0.95
+0.15
±0.00
უპროფილო მინაპაკეტი
ბაზალტის ფილა
240
250

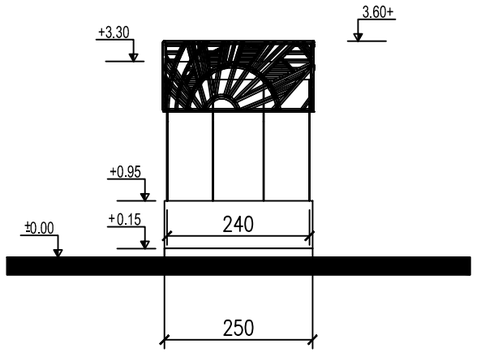
3.60+
+3.30
+0.95
+0.15
±0.00
240
250

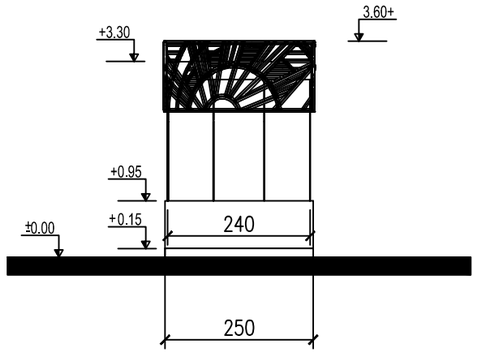
3.60+
+3.30
+0.95
+0.15
±0.00
240
250