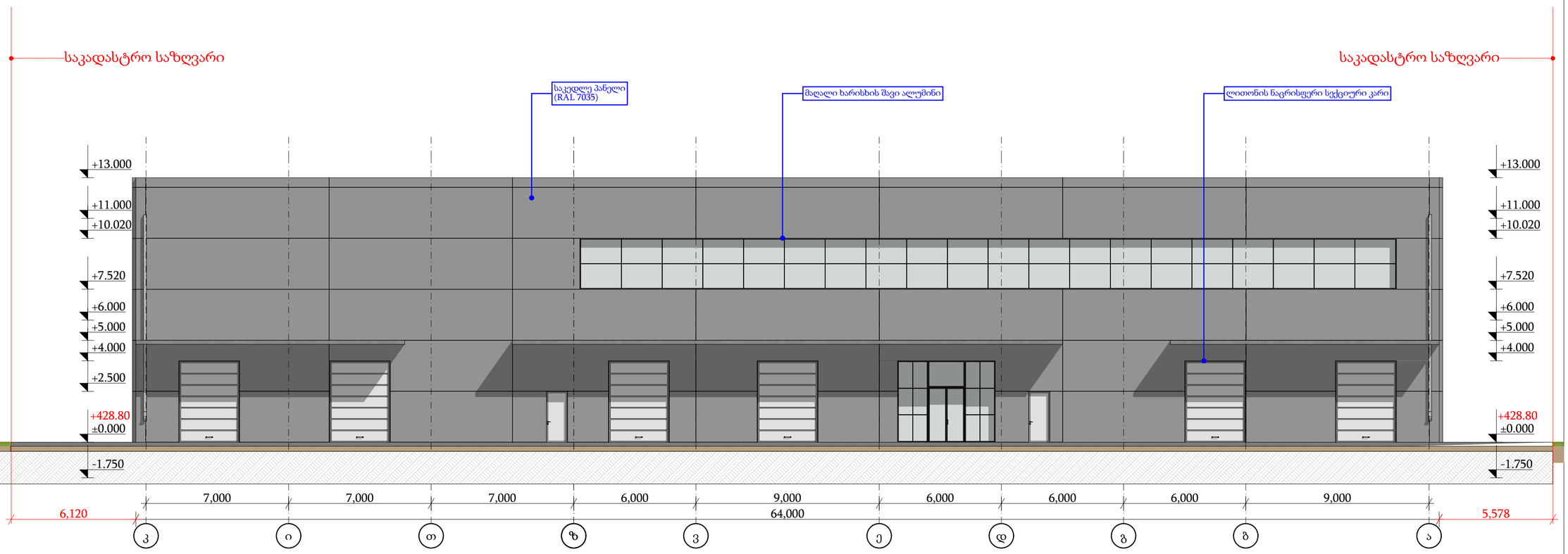

ELEMENT CONSTRUCTION
205208746
შპს "ელემენტ კონსტრუქშენი"

არქიტექტურული ნაწილი

თარიღი:

მისამართი: ქ.თბილისი, დ.გურამიშვილის გამზირი №84

ფუნქციური დანიშნულება: საწყობი

საპროექტო ფასადი ჯ-ა ტერძეზმი

მთავარი არქიტექტორი: ბექარი კინწურაშვილი

შესრულა :

დირექტორი: ლევან ბერაძე

ზომა A-2

მასშტაბი:

ნახაზის ტიპი:
არქიტექტურული პროექტი

ფურცელი : ფურცლები :

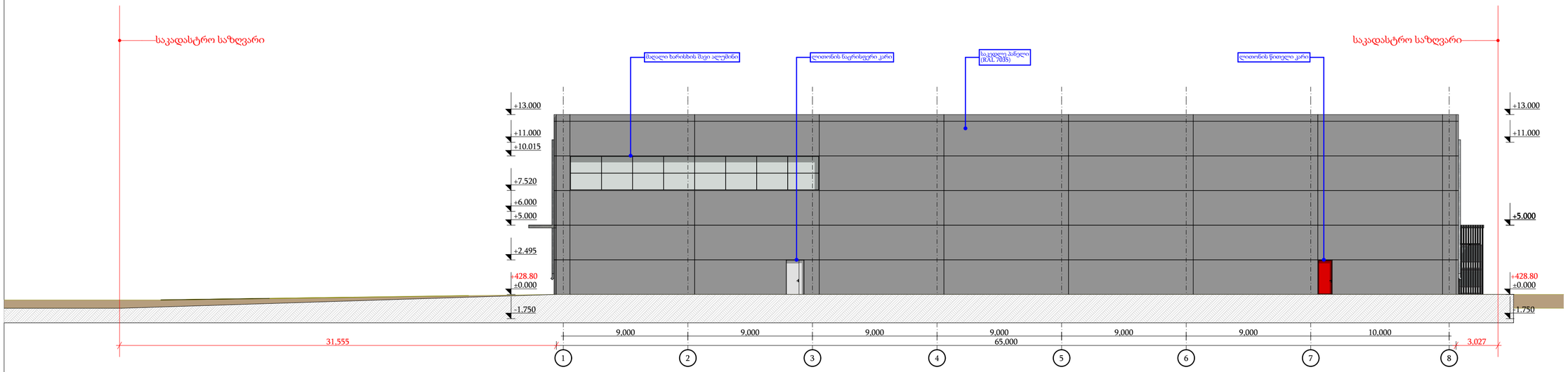

ელემენტ კონსტრუქშენი

არქიტექტურული ნაწილი

ELEMENT CONSTRUCTION
205208746
შპს "ელემენტ კონსტრუქშენი"

თარიღი:

მისამართი: ქ.თბილისი, დ.გურამიშვილის გამზირი №84

ფუნქციური დანიშნულება: საწყობი

საპროექტო ფასადი 1-10 ღერძებზე

მთავარი არქიტექტორი: ბექარი კინწურაშვილი

შესრულა :

დირექტორი: ლევან ბერაძე

ზომა A-2

მასშტაბი:

ნახაზის ტიპი:
არქიტექტურული პროექტი

ფურცელი : ფურცლები :

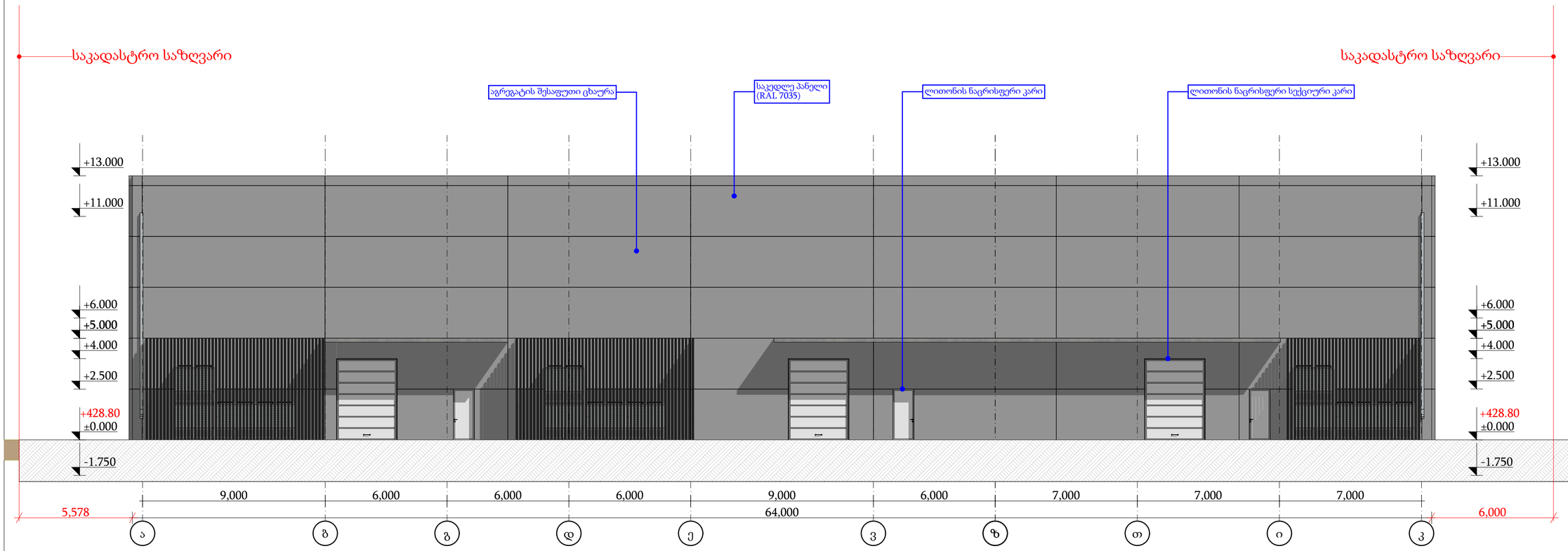

ელემენტ კონსტრუქშენი

არქიტექტურული ნაწილი

ELEMENT CONSTRUCTION 205208746 შპს "ელემენტ კონსტრუქშენ"

თარიღი:

მისამართი: ქ.თბილისი, დ.გურამიშვილის გამზირი №84

ფუნქციური დანიშნულება: საწყობი

საპროექტო ფასადი ა-კ ღერძებში

მთავარი არქიტექტორი: ბექარი კინწურაშვილი

შეასრულა :

დირექტორი: ლევან ბერაძე

ზომა A-2

მასშტაბი:

ნახაზის ტიპი:
არქიტექტურული პროექტი

ფურცელი : ფურცლები :

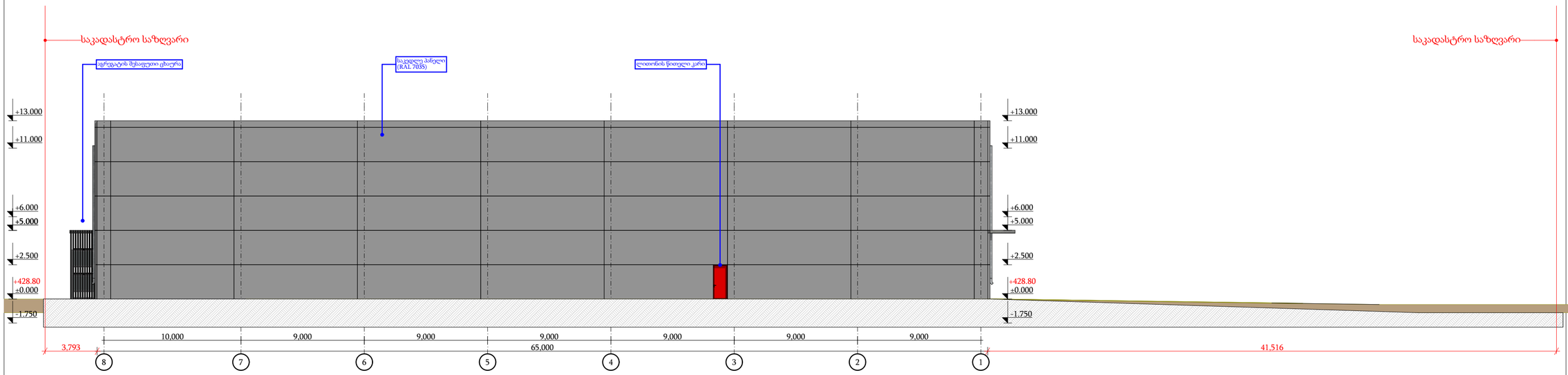

ELEMENT CONSTRUCTION
205208746
შპს "ელემენტ კონსტრუქშენი"

არქიტექტურული ნაწილი

თარიღი:

მისამართი: ქ.თბილისი, დ.გურამიშვილის გამზირი №84

ფუნქციური დანიშნულება: საწყობი

საწარმოო ფასადი 10-1 ღერძებში

მთავარი არქიტექტორი: ბექარი კინწურაშვილი

შეასრულა :

დირექტორი: ლევან ბერაძე

ზომა A-2

მასშტაბი:

ნახაზის ტიპი:
არქიტექტურული პროექტი

ფურცელი : | ფურცლები :

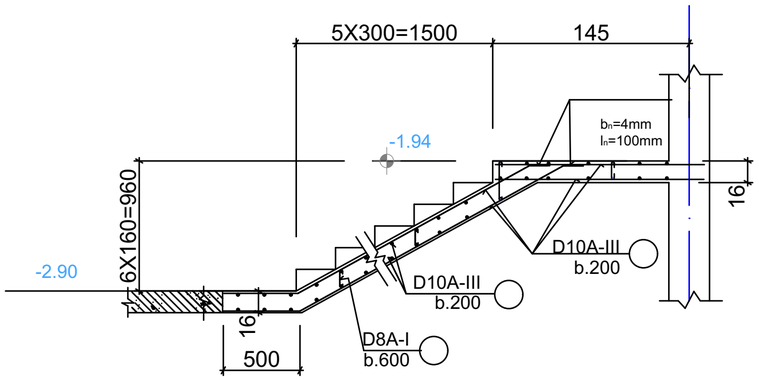

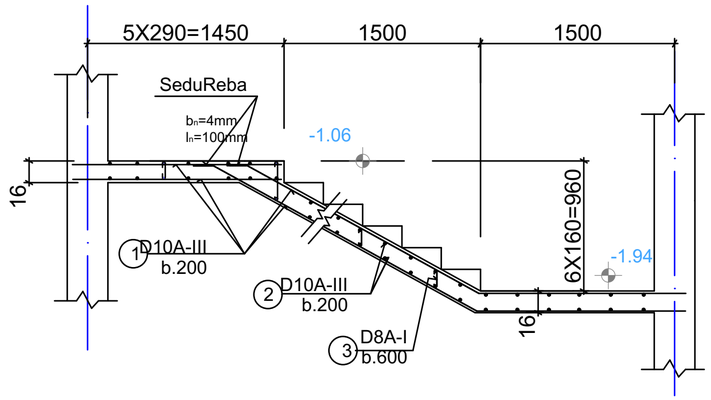

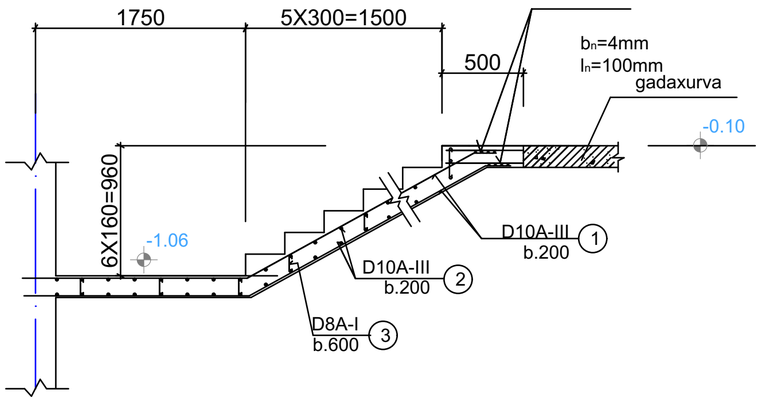

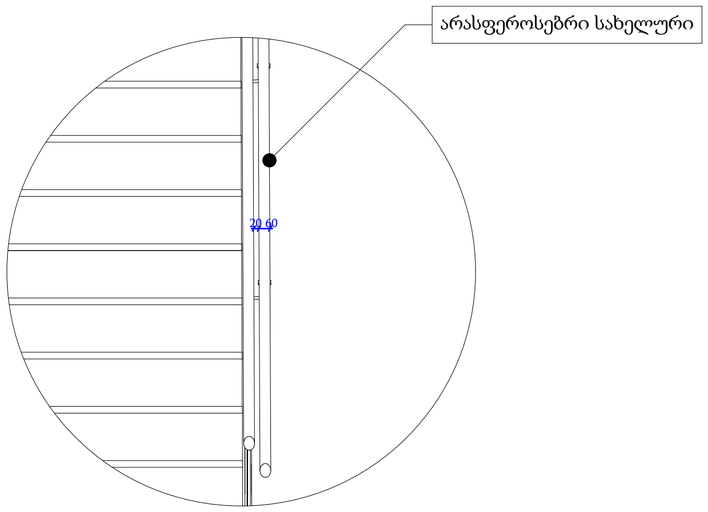

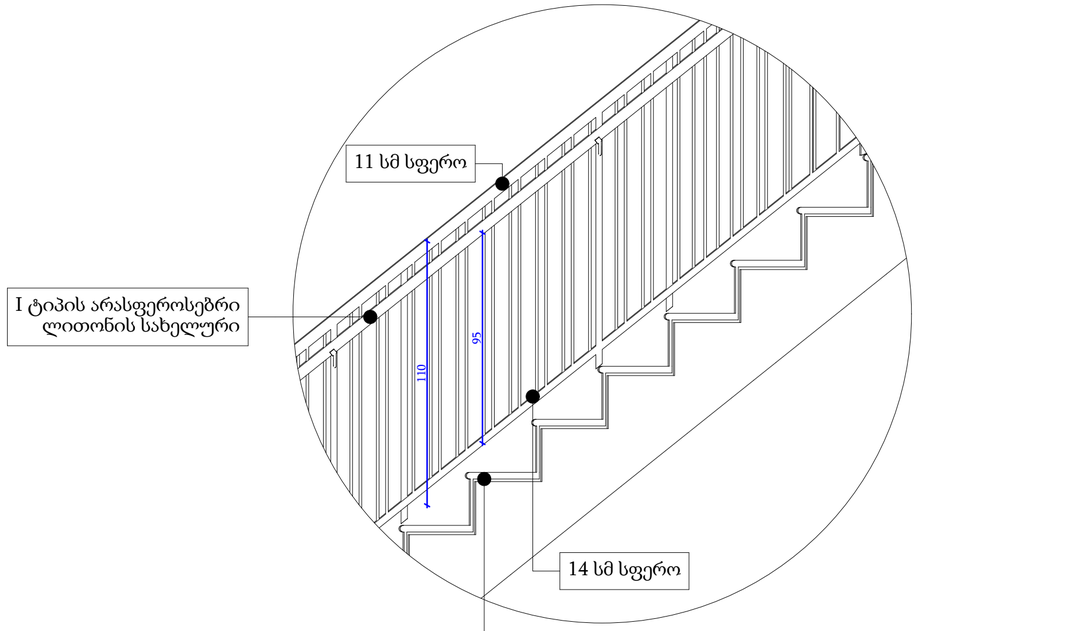

ექსპერტი კონსტრუქციები

არქიტექტურული ნაწილი

ELEMENT CONSTRUCTION 205208746

თარიღი:

მისამართი: ქ.თბილისი, დ.გურამიშვილის გამზირი №84

ფუნქციური დანიშნულება: საწყობი

ჯიბის დეტალები

მთავარი არქიტექტორი: ბექარი კინწურაშვილი

შეასრულა:

დირექტორი: ლევან ბერაძე

ზომა A-2

მასშტაბი:

ნახაზის ტიპი:
არქიტექტურული პროექტი

ფურცელი: ფურცლები:

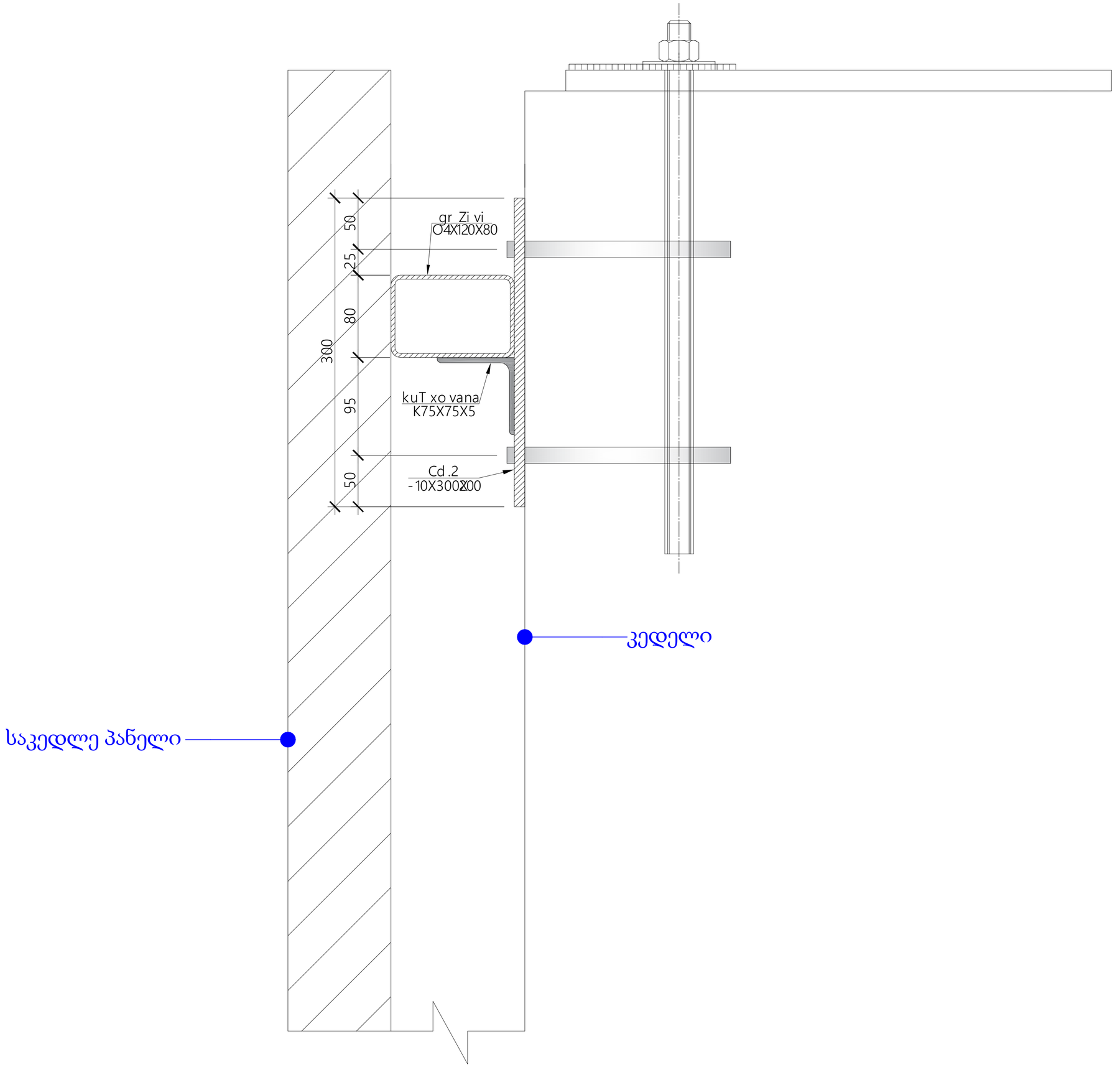

ELEMENT CONSTRUCTION
205208746

არქიტექტურული ნაწილი

თარიღი:

მისამართი: ქ.თბილისი, დ.გურამიშვილის გამზირი №84

ფუნქციური დანიშნულება: საწყობი

საკედლე პანელის მიმაგრების დეტალი

მთავარი არქიტექტორი: ბექარი კინწურაშვილი

შეასრულა :

დირექტორი: ლევან ბერაძე

ზომა A-2

მასშტაბი:

ნახაზის ტიპი:
არქიტექტურული პროექტი

ფურცელი : ფურცლები :

დოკ ლეველერის სამონტაჟო დეტალები

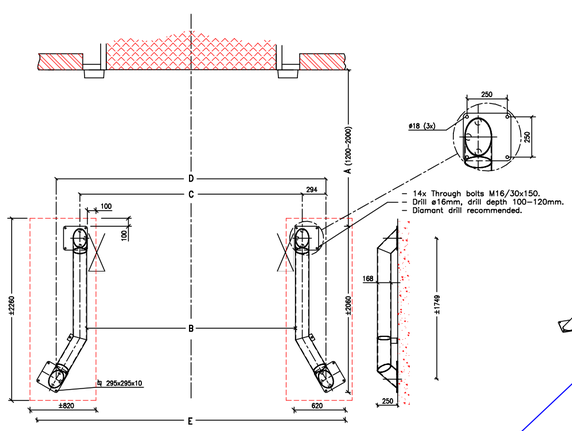

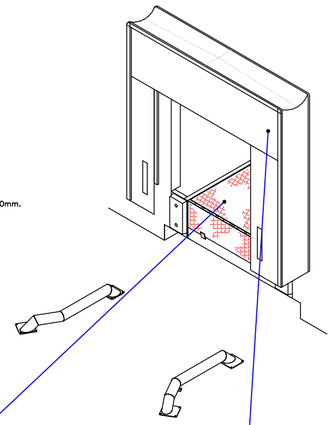

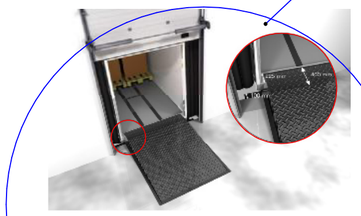

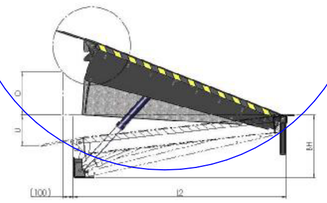

დამცავი ფარდა-შელტერი

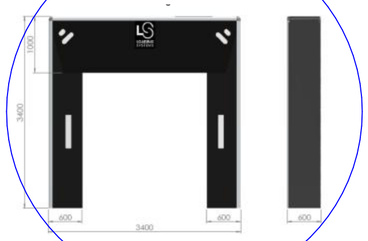

დოკ ლეველერის სამონტაჟო დეტალები

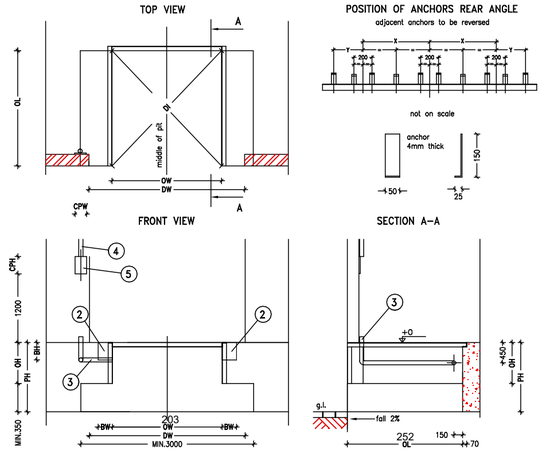

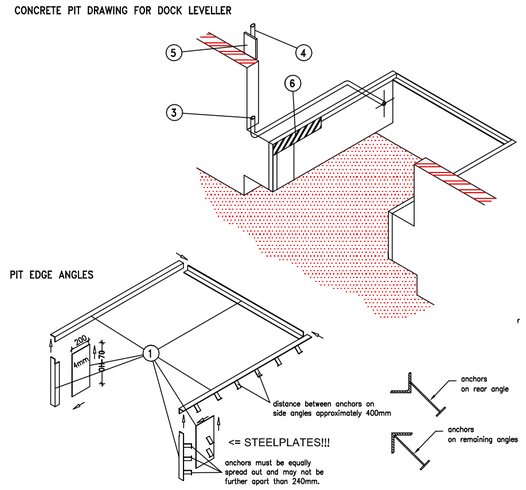

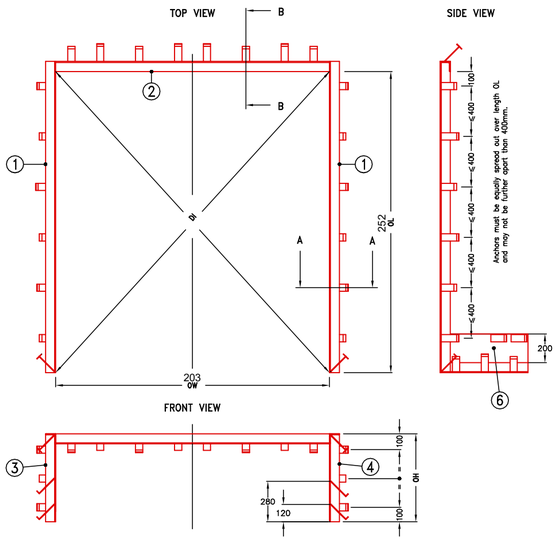

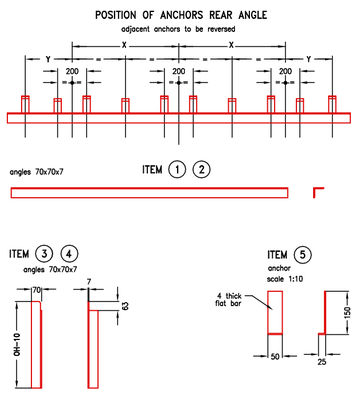

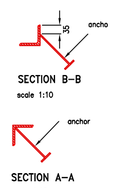

ELEMENT CONSTRUCTION 205208746 შპს "ელემენტ კონსტრუქშენი"

ელემენტ კონსტრუქშენი

არქიტექტურული ნაწილი

თარიღი:

მისამართი: ქ.თბილისი, დ.გურამიშვილის გამზირი №84

ფუნქციური დანიშნულება: საწყობი

დეტალები და სპეციფიკაციები

მთავარი არქიტექტორი: ბექარი კინწურაშვილი

შეასრულა :

დირექტორი: ლევან ბერაძე

ზომა A-2

მასშტაბი:

ნახაზის ტიპი:
არქიტექტურული პროექტი

ფურცელი :

ფურცლები :

ღიობების სპეციფიკაცია										
რაოდენობა	1	1	1	1	1	2	2	7	9	11
W x H Size	1,300×2,500	1,800×1,300	1,800×2,700	18,015×2,495	40,100×2,500	1,500×4,000	150×150	1,040×2,500	3,000×4,000	1,000×2,500
2D სიმბოლო										
3D სიმბოლო	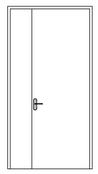			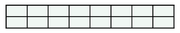		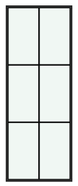		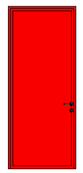	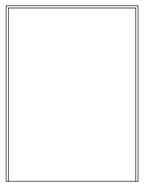	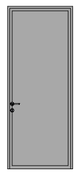

არქიტექტურული ნაწილი

თარიღი:

მისამართი: ქ.თბილისი, დ.გურამიშვილის გამზირი №84

ფუნქციური დანიშნულება: საწყობი

ჯარ-ფანჯრის სპეციფიკაცია

მთავარი არქიტექტორი: ბექარი კინწურაშვილი

შეასრულა :

დირექტორი: ლევან ბერაძე

ზომა A-2

მასშტაბი:

ნახაზის ტიპი:
არქიტექტურული პროექტი

ფურცელი : ფურცლები :