სოფელი თხინვალა (ს/კ 72.16.33.061)
ინდივიდუალური საცხოვრებელი სახლი

კონსტრუქციული ნაწილი

მუშა პროექტი

თბილისი 2024

მუშა პროექტის კონსტრუქციული ნაწილის ნახაზების უწყისი

№	ნახაზების დასახელება	№კ
	საწყისი მონაცემები	
1	მუშა პროექტის კონსტრუქციული ნაწილის ნახაზების უწყისი	0.01
2	განმარტებითი ბარათი, მოცალი მითითებები	0.02
3	გაანგარიშების რეგულტატები	0.03
4	მოლარი ანალიზის შედეგები	0.04
	საყალიბე სქემები	
5	საძირკვლის კონსტრუქციის საყალიბე ფენა -2.85 ნიშნულზე	1.01
6	კონსტრუქციის საყალიბე ფენა -0.07 ნიშნულებზე	1.02
7	კონსტრუქციის საყალიბე ფენა 3.18 ნიშნულზე	1.03
8	კონსტრუქციის საყალიბე ფენა 6.48 ნიშნულზე	1.04
	საძირკვლის არმირება	
9	მონ. რ/ბ საძირკვლის ფილის ქვედა შრის არმირება	2.01
10	მონ. რ/ბ საძირკვლის ფილის ზედა შრის არმირება	2.02
11	მონ. რ/ბ საძირკვლის ფილის არმირების შრაბვენტი და სპეციფიკაცია	2.03
12	სვეტების და კედლების ნაშვერების გაწლაბების ფენა -3.00 ნიშნილზე	2.04
13	სვეტის არმატურის ნაშვერები (კან-1 და კან-2)	2.05
14	მონ.კედლების არმატურის ნაშვერების სპეციფიკაცია	2.06
	კედლების არმირება	
15	მონ. რ/ბ კედლების არმირების ფენა -2.85	3.01
16	მონ. რ/ბ კედლის მკ–1-ის არმირების ფენა და სპეციფიკაცია	3.02
17	მონ. რ/ბ კედლის მკ–2-ის არმირების ფენა და სპეციფიკაცია	3.03
18	მონ. რ/ბ კედლის მკ–2-ის ჭრილი 1-1; 2-2	3.04
19	მონ. რ/ბ კედლის მკ–3-ის არმირების ფენა და სპეციფიკაცია	3.05
20	მონ. რ/ბ კედლის მკ–4-ის არმირების ფენა და სპეციფიკაცია	3.06
21	მონ. რ/ბ კედლის მკ–5-ის არმირების ფენა და სპეციფიკაცია	3.07
22	მონ. რ/ბ კედლის მკ–6-ის არმირების ფენა და სპეციფიკაცია	3.08
23	მონ. რ/ბ კედლის მკ–7-ის არმირების ფენა და სპეციფიკაცია	3.09
24	მონ. რ/ბ კედლის მკ–8-ის და კმ-9-ის არმირების ფენა და სპეციფიკაცია	3.10
25	მონ. რ/ბ კედლების არმირების ფენა -0.07	3.11
26	მონ. რ/ბ კედლის მკ–1-ის არმირების ფენა და სპეციფიკაცია	3.12
27	მონ. რ/ბ კედლის მკ–2-ის არმირების ფენა და სპეციფიკაცია	3.13
28	მონ. რ/ბ კედლის მკ–3-ის არმირების ფენა და სპეციფიკაცია	3.14
29	მონ. რ/ბ კედლის მკ–4-ის არმირების ფენა და სპეციფიკაცია	3.15
30	მონ. რ/ბ კედლის მკ–5-ის არმირების ფენა და სპეციფიკაცია	3.16
31	მონ. რ/ბ კედლის მკ–6-ის არმირების ფენა და სპეციფიკაცია	3.17
32	მონ. რ/ბ კედლის მკ–7-ის არმირების ფენა და სპეციფიკაცია	3.18
33	მონ. რ/ბ კედლების არმირების ფენა +3.18	3.19
34	მონ. რ/ბ კედლის მკ–1-ის არმირების ფენა და სპეციფიკაცია	3.20
35	მონ. რ/ბ კედლის მკ–2-ის არმირების ფენა და სპეციფიკაცია	3.21
36	მონ. რ/ბ კედლის მკ–3-ის არმირების ფენა და სპეციფიკაცია	3.22
37	მონ. რ/ბ კედლის მკ–4-ის არმირების ფენა და სპეციფიკაცია	3.23
38	მონ. რ/ბ კედლის მკ–5-ის არმირების ფენა და სპეციფიკაცია	3.24
39	მონ. რ/ბ კედლის მკ–6-ის არმირების ფენა და სპეციფიკაცია	3.25
40	მონ. რ/ბ კედლის მკ–7-ის არმირების ფენა და სპეციფიკაცია	3.26
41	მონ. რ/ბ კედლის მკ–8-ის არმირების ფენა და სპეციფიკაცია	3.27
42	მონ. რ/ბ კედლის მკ–9-ის არმირების ფენა და სპეციფიკაცია	3.28

№	ნახაზების დასახელება	№კ
	საწყისი მონაცემები	
	გაღახურვის ფილების არმირება	
43	მონ. რ/ბ გაღახურვის ფილის არმირება -0.07 ნიშნულზე	4.01
44	მონ. რ/ბ გაღახურვის ფილის არმირება 3.18 ნიშნულზე	4.02
45	მონ. რ/ბ გაღახურვის ფილის არმირება 6.48 ნიშნულზე	4.03
46	მონ. რ/ბ ფილის კვეთები და სპეციფიკაცია	4.14
47	მონ. რ/ბ ფილის არმატურის გაღაბმის დეტალი	4.16
	კიბეების არმირება	
48	კიბე №1-ის საყალიბო ფენები და ჭრილი	5.01
49	მონ. რ/ბ კიბე №1-ის კიბის მარშის კმ–1-ის არმირება	5.02
50	მონ. რ/ბ კიბე №1-ის კიბის მარშის კმ–2-ის არმირება	5.03
51	მონ. რ/ბ კიბე №1-ის კიბის მარშის კმ–3-ის არმირება	5.04
52	მონ. რ/ბ კიბე №1-ის კიბის მარშის კმ–4-ის არმირება	5.05

პროექტის დასახელება

ინდივიდუალური სასხოვრებელი სახლი

პროექტის მისამართი

სოფელი მხინვალა
(ს/კ 72.16.33.061)

დამკვეთი

სტადია	თარიღი	განმარტება
	2024.01.15	

დაკვეთის №

CAD DWG ფაილი 72.16.33.061.dwg

მთ. კონსტრუქტორი: ა. კორძაია

შესრულა ზ. ვაშაკიძე

შეამოწმა ნ. ხაბულავა

საავტორო უფლებები

ნახაზის დასახელება

მუშა პროექტის კონსტრუქციული ნაწილის ნახაზების უწყისი

კ-0.01

A3

საანგარიშო სქემა

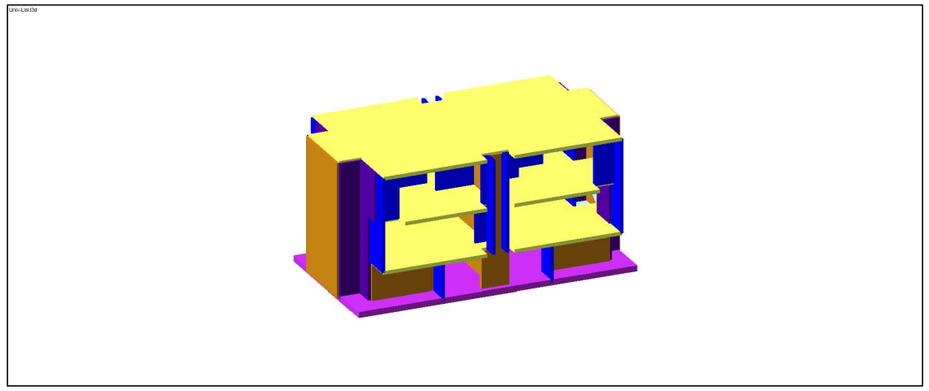

დეფორმაციული სქემა

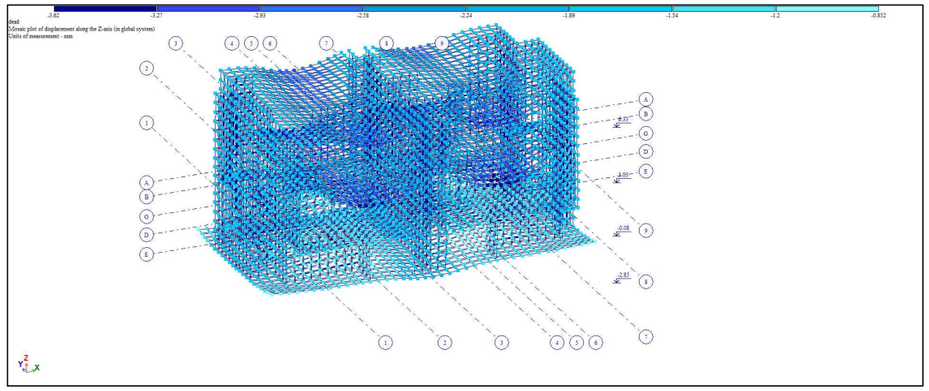

ფილების და კედლების არმირების სქემა

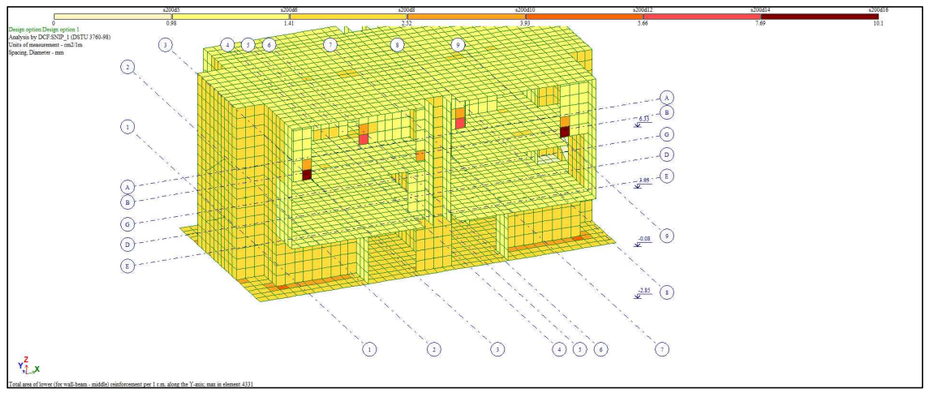

ბრუნტის რეაქცია

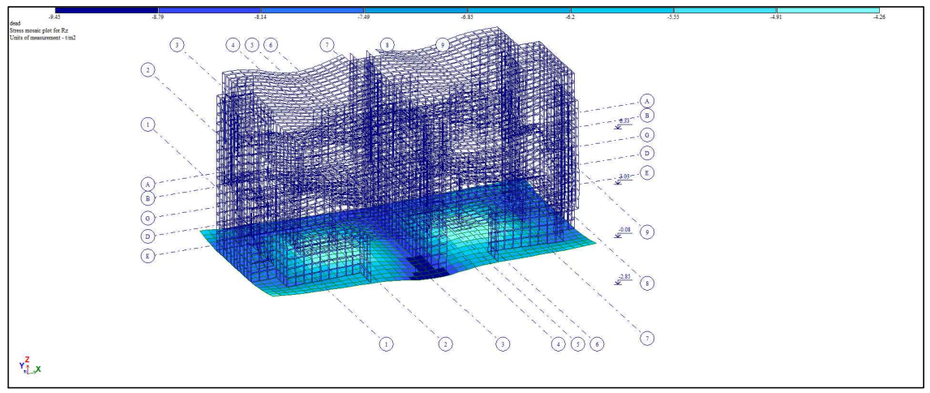

პროექტის დასახელება

ინდივიდუალური საცხოვრებელი სახლი

პროექტის მისამართი

სოფელი თხინვალა

დამკვეთი

სტადია	თარიღი	განმარტება
	2023.06.01	

დაკვეთის №

CAD DWG ფაილი 01.sqemebi.dwg

მთ. კონსტრუქტორი: ა. კორტავა

შეასრულა გ. ვაშაკიძე

შეამოწმა ნ. ხუბულავა

საავტორო უფლებები

ნახაზის დასახელება

გაანგარიშების რეზულტატები

კ-0.03

A3

სიხშირეები

Frequencies of natural vibrations

File Edit Options

Frequencies of natural vibrations

load.#	mode #	Eigenvalues	Frequencies		Period (s)	Distrib.coef.	Modal mass (%)	Modal mass sum (%)
			Circle freq. (rad/s)	Frequency (Hz)				
3	1	0.090	11.086	1.764	0.567	- 0.154	0.630	0.630
3	2	0.073	13.752	2.189	0.457	- 1.518	54.342	54.971
3	3	0.048	20.773	3.306	0.302	0.282	1.354	56.325
3	4	0.039	25.447	4.050	0.247	- 0.015	0.010	56.335
3	5	0.031	32.025	5.097	0.196	0.369	4.870	61.205
3	6	0.031	32.695	5.204	0.192	- 0.011	0.004	61.210
3	7	0.024	41.036	6.531	0.153	0.014	0.001	61.210
3	8	0.024	42.484	6.762	0.148	0.250	0.620	61.830
3	9	0.020	50.797	8.085	0.124	- 1.775	5.034	66.864
3	10	0.018	55.607	8.850	0.113	0.693	0.812	67.676
3	11	0.017	58.841	9.365	0.107	1.346	9.115	76.792
3	12	0.016	63.870	10.165	0.098	- 1.654	4.809	81.600
3	13	0.015	68.012	10.824	0.092	1.291	6.915	88.515
3	14	0.014	69.112	11.000	0.091	- 0.154	0.123	88.639
3	15	0.014	69.709	11.095	0.090	- 0.550	2.210	90.849
3	16	0.013	78.988	12.571	0.080	0.190	0.232	91.081
3	17	0.012	80.920	12.879	0.078	0.414	0.745	91.826
3	18	0.012	83.394	13.273	0.075	1.004	2.855	94.681
3	19	0.012	85.524	13.612	0.073	0.678	1.479	96.160
3	20	0.012	86.274	13.731	0.073	- 0.391	0.486	96.646
3	21	0.011	88.803	14.133	0.071	- 0.426	0.639	97.285
4	1	0.090	11.086	1.764	0.567	1.485	58.630	58.630
4	2	0.073	13.752	2.189	0.457	- 0.206	1.000	59.630
4	3	0.048	20.773	3.306	0.302	- 0.186	0.589	60.219
4	4	0.039	25.447	4.050	0.247	0.047	0.104	60.324
4	5	0.031	32.025	5.097	0.196	- 0.006	0.001	60.325
4	6	0.031	32.695	5.204	0.192	- 0.417	5.672	65.997
4	7	0.024	41.036	6.531	0.153	0.857	2.728	68.725
4	8	0.024	42.484	6.762	0.148	0.304	0.915	69.640
4	9	0.020	50.797	8.085	0.124	0.745	0.886	70.526
4	10	0.018	55.607	8.850	0.113	0.186	0.058	70.584
4	11	0.017	58.841	9.365	0.107	- 0.377	0.714	71.299
4	12	0.016	63.870	10.165	0.098	- 2.123	7.928	79.227
4	13	0.015	68.012	10.824	0.092	0.597	1.478	80.705
4	14	0.014	69.112	11.000	0.091	0.016	0.001	80.706
4	15	0.014	69.709	11.095	0.090	1.416	14.618	95.324
4	16	0.013	78.988	12.571	0.080	0.076	0.037	95.361
4	17	0.012	80.920	12.879	0.078	- 0.323	0.453	95.814
4	18	0.012	83.394	13.273	0.075	- 0.114	0.037	95.852
4	19	0.012	85.524	13.612	0.073	- 0.135	0.059	95.911
4	20	0.012	86.274	13.731	0.073	- 0.004	0.000	95.911
4	21	0.011	88.803	14.133	0.071	- 0.128	0.057	95.968

პროექტის დასახელება

ინდივიდუალური საცხოვრებელი სახლი

პროექტის მისამართი

სოფელი თხინვალა

დამკვეთი

სტადია | თარიღი | განმარტება

2023.06.01

დაკვეთის №

CAD DWG ფაილი 01.sqemebi.dwg

მთ. კონსტრუქტორი: ა. კორტავა

შესრულა: გ. ვაშაკიძე

შეამოწმა: ნ. ხუბულავა

საავტორო უფლებები

ნახაზის დასახელება

მოდალური ანალიზის შედეგები

კ-0.04

A3

კონსტრუქციული ნაწილის განმარტებითი ბარათი

სოფელი თხინვალა (ს/კ 72.16.33.061) ინდივიდუალური საცხოვრებელი სახლის კონსტრუქციული ნაწილი მარკით "კ" მოცემულია ალბომში, რომელიც დამუშავდა გეოლოგიური დოკუმენტაციის საფუძველზე, არქიტექტურული ნახაზების მიხედვით მარკით "ა".

შენობა ორხსართულიანია სარდაფით, პირობით ნიშნულად 0.00 მ. მიღებულია შენობის I სართულის იატაკის ღონე რომელიც შეესაბამება აბსოლუტურ ნიშნულს 650.96 მ.ს. სეისმური დარაიონების მიხედვით სამშენებლო ტერიტორია იმყოფება 8 ბალიან ზონაში. გაანგარიშება ჩატარებულია 8 (0.17g) ბალზე. საინჟინრო-გეოლოგიური გამოკვლევის მიხედვით, სამშენებლო ტერიტორია იმყოფება დამაკმაყოფილებელ საინჟინრო-გეოლოგიურ პირობებში - უარყოფითი ფიზიკურ-გეოლოგიური პროცესები არ არის გავრცელებული. საძირკვლის უფიძე მიღებულია თიხნაროვანი გრუნტი რომლის ფიზიკურ-მექანიკური მახასიათებლებია:

სიმკვრივე	ρ=1.86 გ/სმ³;
პირობითი საანგარიშო წინაღობა	R_0=2.1 კგძ/სმ²;
დეფორმაციის მოდული	E=151 კგძ/სმ²;

კლიმატური პირობები:
თოვლის ნორმატიული დატვირთვა 0.50 კპა,
ქარის ნორმატიული დატვირთვა 15 წელი%ადში ერთხელ 0.38 კპა

მზიდ კონსტრუქციას წარმოადგენს მონოლითური რკინაბეტონის სიერცითი კარკასი ხისგი კვანძებით:

საძირკველი - ფილა სისქით 40 სმ, ბეტონი B25;
კედლები - მონოლითური რკინაბეტონის, სისქით 20,25,30 (სმ) ბეტონი B25;
სართულშუა გადახურვის ფილები - მონოლითური რკინაბეტონის, სისქით 25(სმ) ბეტონი B25;
კიბე - მონოლითური რკინაბეტონის, სისქით 18 (სმ) ბეტონი B25;

კარკასის შევსება - წერილი მსუბუქი ბეტონის ბლოკით, რომელიც უნდა ჩამაგრდეს კარკასთან სათანადო დეტალებით; ბლოკის მარკა მ-75, ხსნარის მარკა მ-50;

გიხრები - წერილი მსუბუქი ბეტონის ბლოკების წყობა ჩამაგრდეს მზიდ კონსტრუქციებთან შესაბამისი დეტალების სამუალებით.

წინამდებარე პროექტი გაანგარიშებულია და დამუშავებულია საქართველოში მოქმედი სამშენებლო ნორმებისა და წესების დაცვით:

1) Ინ 01.05-08 "სამშენებლო კლიმატოლოგია"
2) Ინ 01.01-09 "სეისმოლეგება მშენებლობა"
3) Ინ 03.01-09 "ბეტონისა და რკინაბეტონის კონსტრუქციები"
4) Ინ 02.01-08 "შენობისა და ნაგებობის ფუძეები"
5) СНиП 2.01.07-85* "Нагрузки и воздействия"

ᲒᲝᲒᲐᲓᲘ ᲛᲘᲗᲘᲗᲔᲑᲔᲑᲘ

1. ქვაბული მიღებულ იქნას ინჟინერ-გეოლოგის მიერ, შეღეგს შესაბამისი აქტი სამშენებლო ნორმებისა და წესების მიხედით.
2. მშენებლობის ორგანიზაციამ უზრუნველყოს მონოლითური რ/ბ-ის ჰორიზონტალურ კონსტრუქციებში: საძირკველსა და გადახურვის ფილებში ბეტონის ჩაწყობა უწყვეტად, პორიზონტალური მიმართულებით.
3. რ/ბ-ის კონსტრუქციების დაბეტონებისას უნდა გაეწიოს კონტროლი ბეტონის კლასს, ვიბრირებას, დაბეტონების ხარისხს და შრობის პროცესს თანახმად ГОСТ 10180-78, ГОСТ 18105.0-80, ГОСТ 18105.1-80, ГОСТ 18105.2-80.
4. რ/ბ-ის კონსტრუქციებში გამოყენებულია A500C და A240 კლასის არმატურა ТСН102-00-ის მიხედვით. შემოწმებულ იქნას შემოტანილი არმატურის ხარისხი აკრედიტირებული ლაბორატორიის მიერ და შეღეგს შესაბამისი აქტი.
5. ანკერების და ჩასაგებული დეტალებისთვის გამოყენებულ იქნას ლითონის ფურცელი ГОСТ 380-71-ის მიხედით.
6. ანკერები დამაღლეს ხელის რკალური შედუღებით განლრუებულ ხვრელებში ГОСТ 19292-73-ის მიხედით.
7. რ/ბ-ის კონსტრუქციებში ვრძივი არმატურების დაკავშირება შვრსულეს გადაღებით - წინამდებარე პროექტის და სამშენებლო ნორმების და წესების მიხედით.
8. არმატურების გადაღება მოხდეს ცივად, შესაბამისი მექანიმების მეშეეობით.
9. კარკასის ელროვან ელემენტებში განივი არმირება შვრსულეს შკრული არმატურის საკიდების მეშეეობით, რომელთა ბოლოები გადაიღუნოს და ჩაანკერეს კონკრეტის განში.
10. რ/ბ-ის კონსტრუქციებში პროექტით გათვალისწინებულია B-25 კლასის ბეტონი. კონსტრუქციებში ბეტონის ჩაწყობა შესრულეს ვიბრატორის გამოყენებით.
მშენებლობის პროცესში განხორციელეს ბეტონის კლასის სისტემატიური კონტროლი, მოწოდებული პარტიიდან აღებულ იქნას ნიმუშები და შემოწმებულ იქნას ლაბორატორიულად, თანახმად სამშენებლო ნორმებისა.
ბეტონის დამზადებისას განსაკუთრებული ყურადღება მიექცეს ცემენტის შემადგენლობას და ხარისხს - დანიშნულების მიხედით.
11. კონსტრუქციულ ნახაზებზე მუშა არმატურები მიბმულია ლრძილაღ, მომები მმ-მია ნაჩვენები.
12. ბეტონის მომზადების შედეპირი, ასევე საძირკვლისა და სარდაფის კედლის გრუნტთან საკონტაქტო შედეპირები, დამუშავდეს და მოეწყოს პიდროიზოლაცია.
13. ლითონკონსტრუქციების დამზადებისას ახლებძლვანელეთ შესაბამისად ТУ 36-2282-80 და СНиП III-18-75 "Металлические конструций. Правила производства и приемки работ";
14. ლითონის ელემენტებისათვის მასალად გამოყენებულ იქნას ჩვეულებრივი ხარისხის ნახშირბადოვანი ფოლადი ГОСТ 380-71*-ის (СНиП-II-23-81*) მიხედვით:
15. ლითონის კონსტრუქციის ელექტროშედუღებისათვის ქარხანაში გამოყენებულ იქნას ნახევრადავტომატური ელექტროშედუღება; მშენებარე ობიექტზე ხელით ელექტროშედუღების შესრულებისას გამოყენებულ იქნას ელექტროლები ხელით რკალური შედუღებისათვის ГОСТ 9467-75-ის მიხედვით; შესაღები მავთული ГОСТ 2246-70-ის მიხედით; ფლუსი-ГОСТ 9087-81-ის მიხედვით; ნახშირორჟანგის აირი ГОСТ 8050-76-ის მიხედვით.
16. ლითონის ელემენტების შედუღება განხორციელეს (თუ მითითებული არ არის კონკრეტულად) მათი შეხების მთელ პერიმეტრზე (კონტურზე). შედუღების ნაკერის სიმაღლედ მიიღება 1.2h სადაც h არის შესაღუღებელი ელემენტების სისქეებს შორის უმცირესი, არანაკლები 6 მმ-ისა
17. ლითონკონსტრუქციების კვანძებში გამოყენებული იქნას ჭანჭიკი ГОСТ 7798-70-ის მიხედვით, ფოლადის მარკა ВСт.5, ქანჩი ГОСТ 5915-70-ის მიხედვით, საყელური ГОСТ 11371-98-ის მიხედვით;
18. ლითონის კონსტრუქციების ელემენტები შეილებოს СНиП-2.03.11-85-ის „სამშენებლო კონსტრუქციების დაცვა კოროზიისაგან" მიხედვით;

პროექტის მიხედვით შენობის გეომეტრიის დაცვის მიზნით მშენებლობის პროცესი უნდა მიმდინარეობდეს გეოდეზიური მეთვალყურეობის თანხლებით.

მშენებლობის პროცესში წარმოქმნილი პრობლემები, რომლებიც შეხებაში არიან წარმოდგენილი პროექტის ან ცალკეული დეტალების ცვლილებასთან, როგორც წესი, შეთანხმდეს საპროექტო ორგანიზაციასთან.

ᲜᲐᲒᲔᲑᲝᲑᲘᲡ ᲞᲐᲡᲣᲮᲘᲡᲛᲒᲔᲑᲚᲝᲑᲘᲡ ᲙᲚᲐᲡᲘ

თანახმად საქართველოს პროექტირების ნორმებისა Ინ 03.01-09 დანართი 3, განსახილველი შენობა მიეკუთვნება I კლასის ნაგებობას. ამ მემთხვევაში საიმედობის კოეფიციენტი ნაგებობის პასუხისმგებლობის კლასის მიხედვით γ_n=1.

თანახმად საქართველოში მოქმედი პროექტირების ნორმებისა НАГРУЗКИ И ВОЗДЕЙСТВИЯ СНиП 2.01.07-85*, განსახილველ შენობის კონსტრუქციებზე მოსული დატვირთების საიმედობის კოეფიციენტი γ_f

A. შედრეი დატვირთვებისთვის:
A 1. ნაყარი გრუნტი 1,15;
A 2. რ/ბ-ის კონსტრუქციები 1,1;
A 3. ლითონის კონსტრუქციები.....1,05;
A 4. იატაკები.....1,2;
A 5. სტაციონარული დანადგარები 1,05;
B. დროებითი დატვირთვებისთვის:
B 1. თანაბრად განაწილებული დატვირთა < 200 კგძ/მ².....1,3;
B 2. თანაბრად განაწილებული დატვირთა > 200 კგძ/მ².....1,2
C. თოვლის დატვირთვისთვის.....1,4;
C. ქარის დატვირთვისთვის.....1,4;

დროებითი ნორმატიული დატვირთვები, შესაბამისად - 200 კგ/მ²,
თოვლის ნორმატიული დატვირთა - 70 კგძ/მ²;
ქარის ნორმატიული დატვირთა - 70 კგძ/მ²;
გრუნტის კატეგორია სეისმური თვისებების მიხედვით არის მეორე.
გაანგარიშება ჩატარებულია I და II ჯგუფის ზღვრული მდგომარეობის მიხედვით.

შენობის მზიდი კონსტრუქციის გაანგარიშება ჩატარებულია გამოთვლითი კომპლექს "LIRA SAPR"-ის მიხედვით. საანგარიშო სქემა სივრცითია. დრეკადი ფუძე მოდელირებულია საგების ორი კოეფიციენტით (პასტერნაკის მოდელი).

წინამდებარე ალბომში დამუშავებულია შენობის კონსტრუქციები, მარკით "კ", რომელშიც მოცემულია კონსტრუქციების მუშა ნახაზები:
1. კონსტრუქციების სქემები;
2. მონ. რ/ბ-ის საძირკვლის კონსტრუქცია;
3. მონ. რ/ბ-ის სვეტების კონსტრუქციები;
4. მონ. რ/ბ-ის კედლების და დიაფრაგმების კონსტრუქციები;
5. მონ. რ/ბ-ის რიგელის კონსტრუქციები;
6. მონ. რ/ბ-ის გადახურვის ფილის კონსტრუქციები;
7. მონ. რ/ბ-ის კიბეების კონსტრუქციები;

პროექტის დასახელება
ინდივიდუალური საცხოვრებელი სახლი

პროექტის მისამართი
სოფელი თხინვალა
(ს/კ 72.16.33.061)

დამკვეთი

სტადია	ᲗᲐᲠᲘᲦᲘ	ᲬᲐᲜᲛᲐᲠᲢᲔᲑᲐ
	2024.01.15	

ᲓᲐᲙᲕᲔᲗᲘᲡ №

CAD DWG ᲤᲐᲘᲚᲘ 72.16.33.061.dwg

ᲛᲗ. ᲙᲝᲜᲡᲢᲠᲣᲥᲢᲝᲠᲘ: ა. კორტავა
ᲨᲔᲡᲠᲣᲚᲐ გ. ვაშაკიძე
ᲨᲔᲐᲛᲝᲬᲛᲐ ნ. ხუბულავა

ᲡᲐᲐᲕᲢᲝᲠᲝ ᲣᲤᲚᲔᲑᲔᲑᲘ

ნახაზის დასახელება
ᲒᲐᲜᲛᲐᲠᲢᲔᲑᲘᲗᲘ ᲑᲐᲠᲐᲗᲘ

კ-0.02

A3

კონსტრუქციების საყალიბე გეგმა -2,850 ნიშნულზე

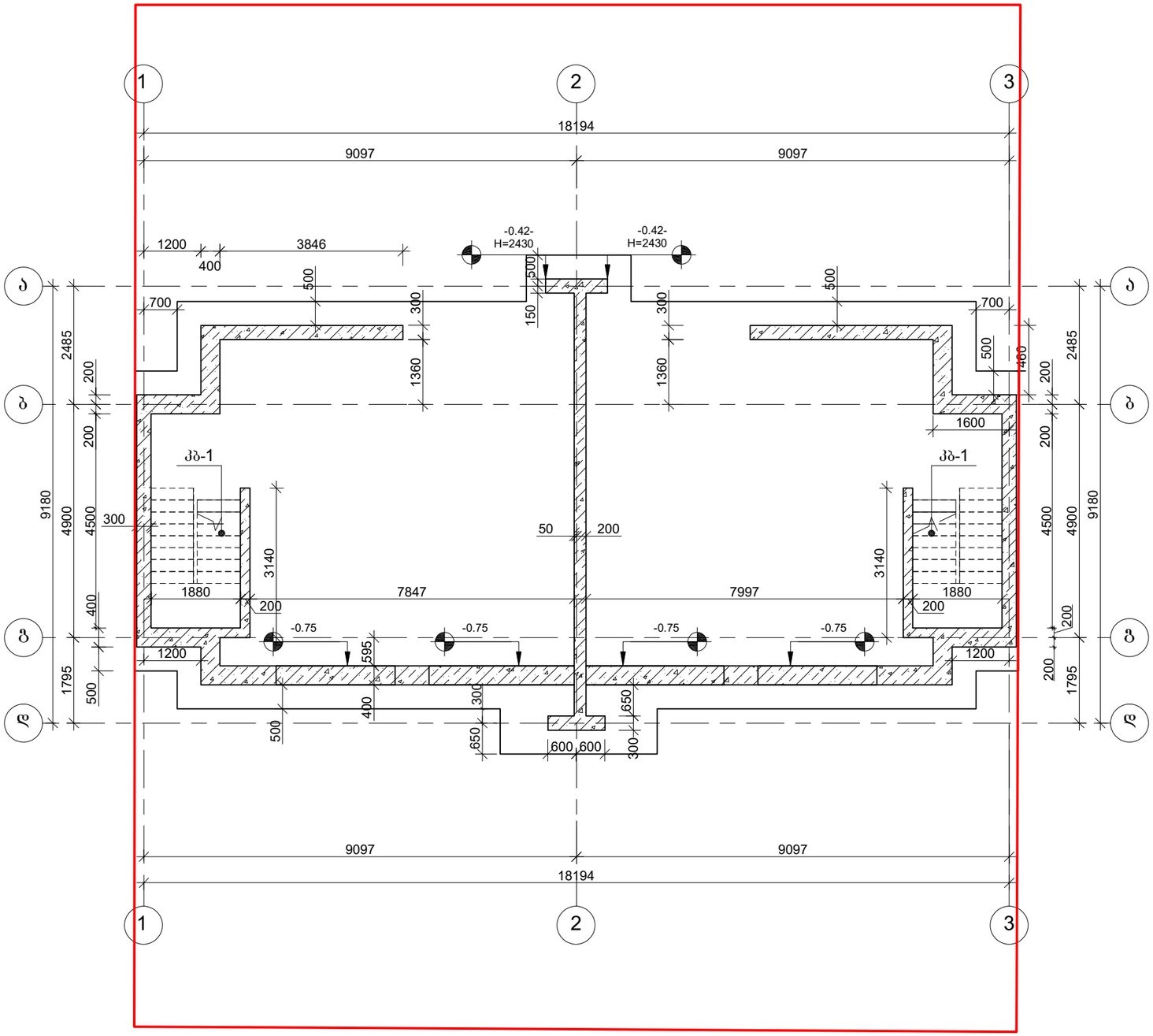

პროექტის დასახელება

ინდივიდუალური საცხოვრებელი სახლი

პროექტის მისამართი

სოფელი მხინვალა
(ს/კ 72.16.33.061)

დამკვეთი

სტადია	ფაილი	განმარტება
	2024.01.15	

დაკვეთის №

CAD DWG ფაილი 72.16.33.061.dwg

მთ. კონსტრუქტორი:		ა. კორტავა
შეასრულა		გ. ვაშაკიძე
შეამოწმა		ნ. ხუბულავა

საავტორო უფლებები

ნახაზის დასახელება

კონსტრუქციების საყალიბე გეგმა -2,850 ნიშნულზე

კ-1.01

A3

კონსტრუქციების საყალიბე გეგმა -0,070 ნიშნულზე

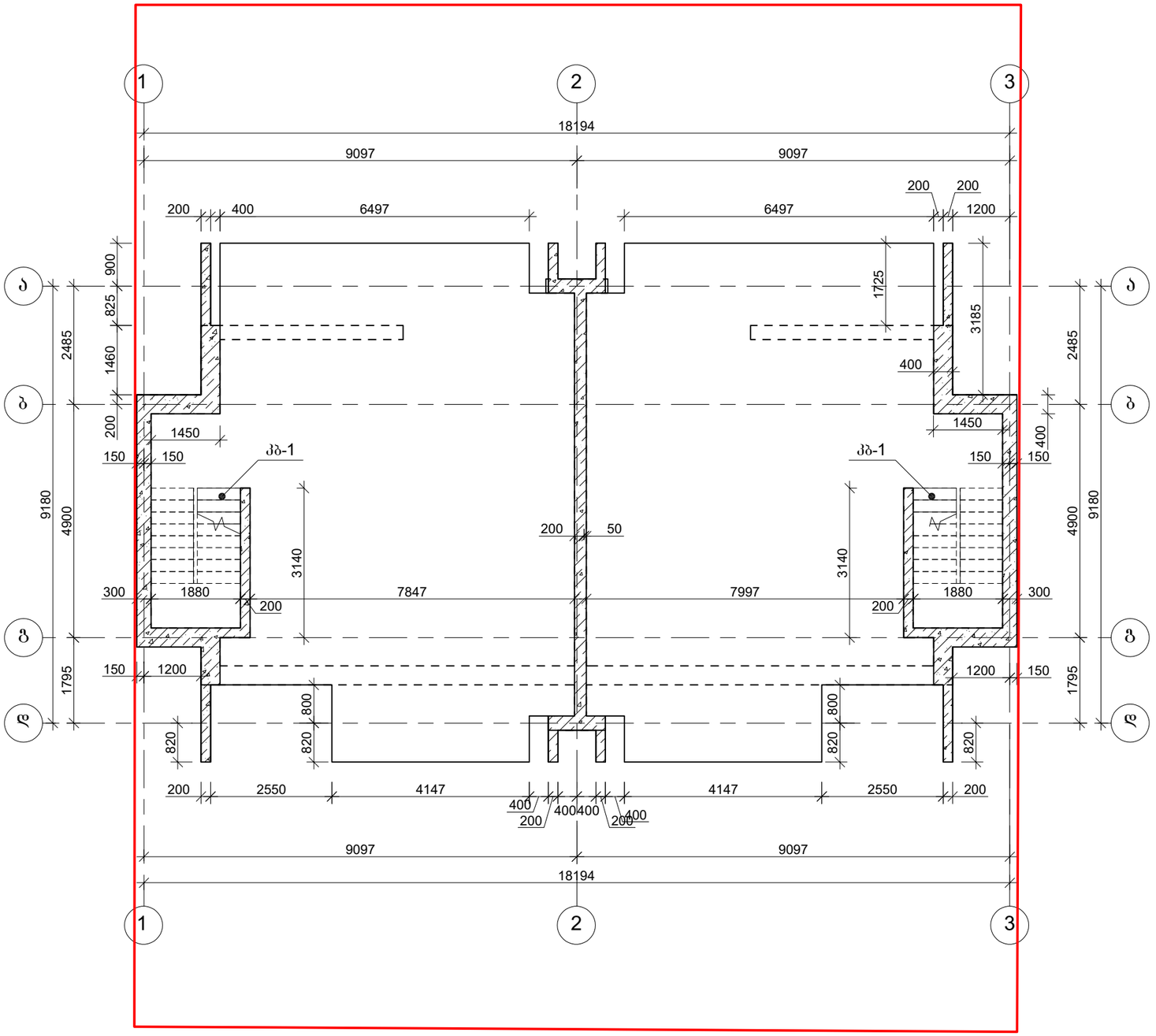

პროექტის დასახელება

ინდივიდუალური საცხოვრებელი სახლი

პროექტის მისამართი

სოფელი მხინვალა
(ს/კ 72.16.33.061)

დამკვეთი

სტადია	ფარილი	განმარტება
	2024.01.15	

დაკვეთის №

CAD DWG ფაილი 72.16.33.061.dwg

მთ. კონსტრუქტორი:		ა. კორტავა
შესრულა		ვ. ვაშაკიძე
შეამოწმა		ნ. ხუბულავა

საავტორო უფლებები

ნახაზის დასახელება

კონსტრუქციების საყალიბე გეგმა -0,070 ნიშნულზე

კ-1.02

A3

კონსტრუქციების საყალიბე გეგმა +3,180 ნიშნულზე

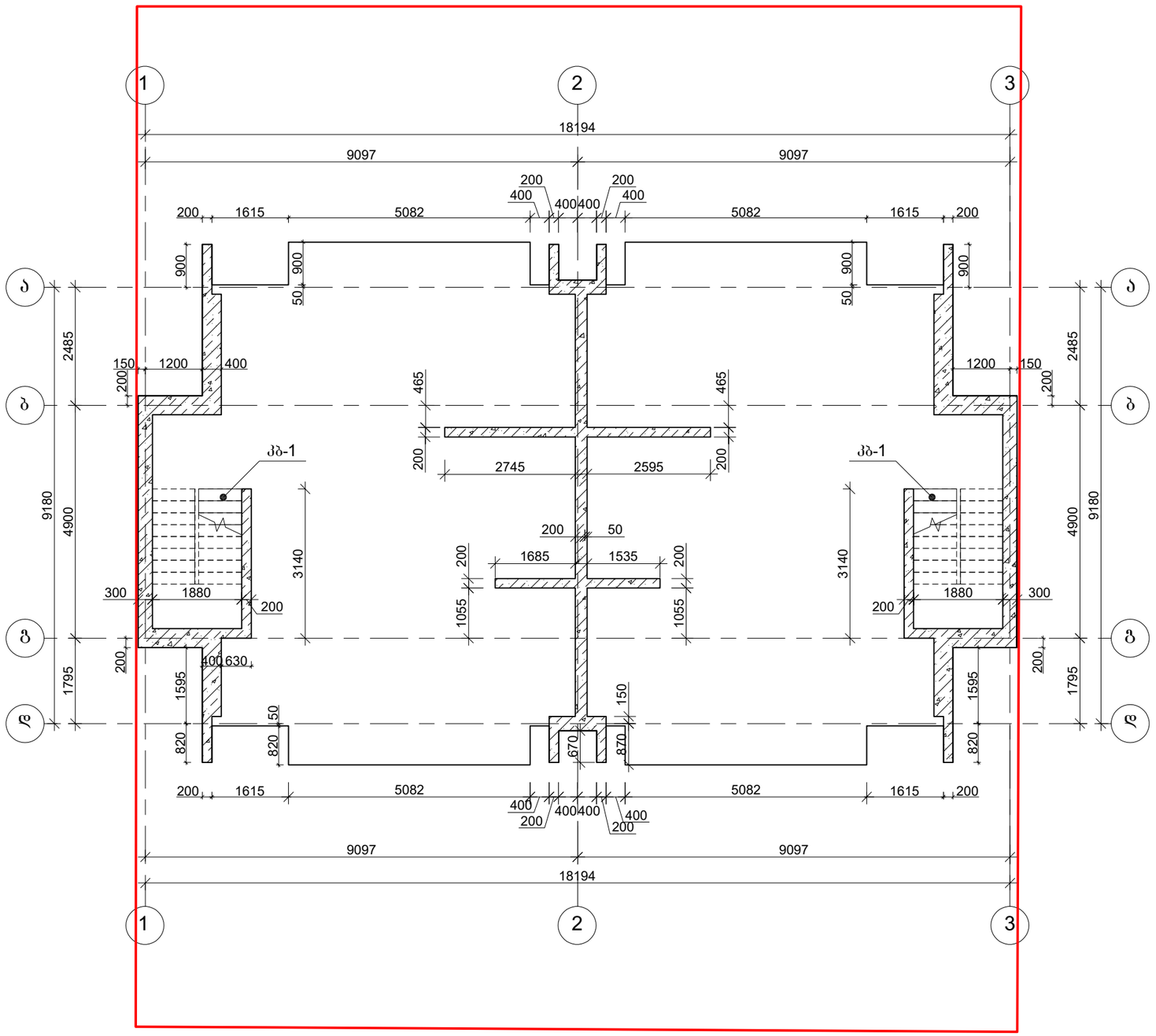

პროექტის დასახელება

ინდივიდუალური საცხოვრებელი სახლი

პროექტის მისამართი

სოფელი მხინვალა
(ს/კ 72.16.33.061)

დამკვეთი

სტადია	ფარილი	განმარტება
	2024.01.15	

დაკვეთის №

CAD DWG ფაილი 72.16.33.061.dwg

მთ. კონსტრუქტორი:		ა. კორტავა
შესრულა		ვ. ვაშაკიძე
შეამოწმა		ნ. ხუბულავა

საავტორო უფლებები

ნახაზის დასახელება

კონსტრუქციების საყალიბე გეგმა +3,180 ნიშნულზე

კ-1.03

A3

კონსტრუქციების საყალიბე გეგმა +6,480 ნიშნულზე

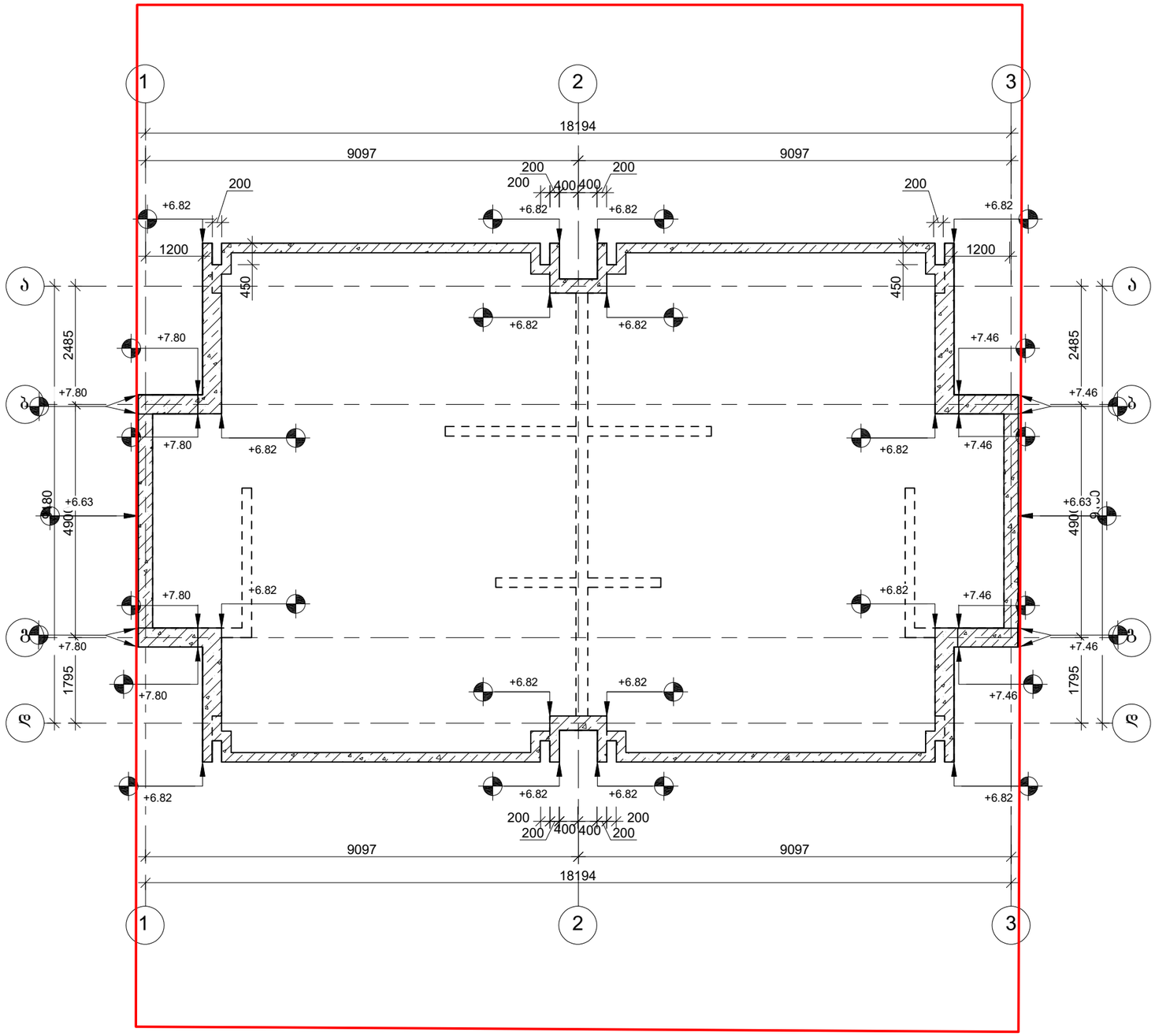

პროექტის დასახელება

ინდივიდუალური საცხოვრებელი სახლი

პროექტის მისამართი

სოფელი მხინვალა
(ს/კ 72.16.33.061)

დამკვეთი

სტადია	ფაილი	განმარტება
	2024.01.15	

დაკვეთის №

CAD DWG ფაილი 72.16.33.061.dwg

მთ. კონსტრუქტორი: ა. კორტავა

შესრულა ზ. ვაშაკიძე

შეამოწმა ნ. ხუბულავა

საავტორო უფლებები

ნახაზის დასახელება

კონსტრუქციების საყალიბე გეგმა +6,480 ნიშნულზე

კ-1.04

A3

მონ. რ/ბ საძირკვლის არმირების გეგმა -2.850 ნიშნულზე
ქვედა შრე

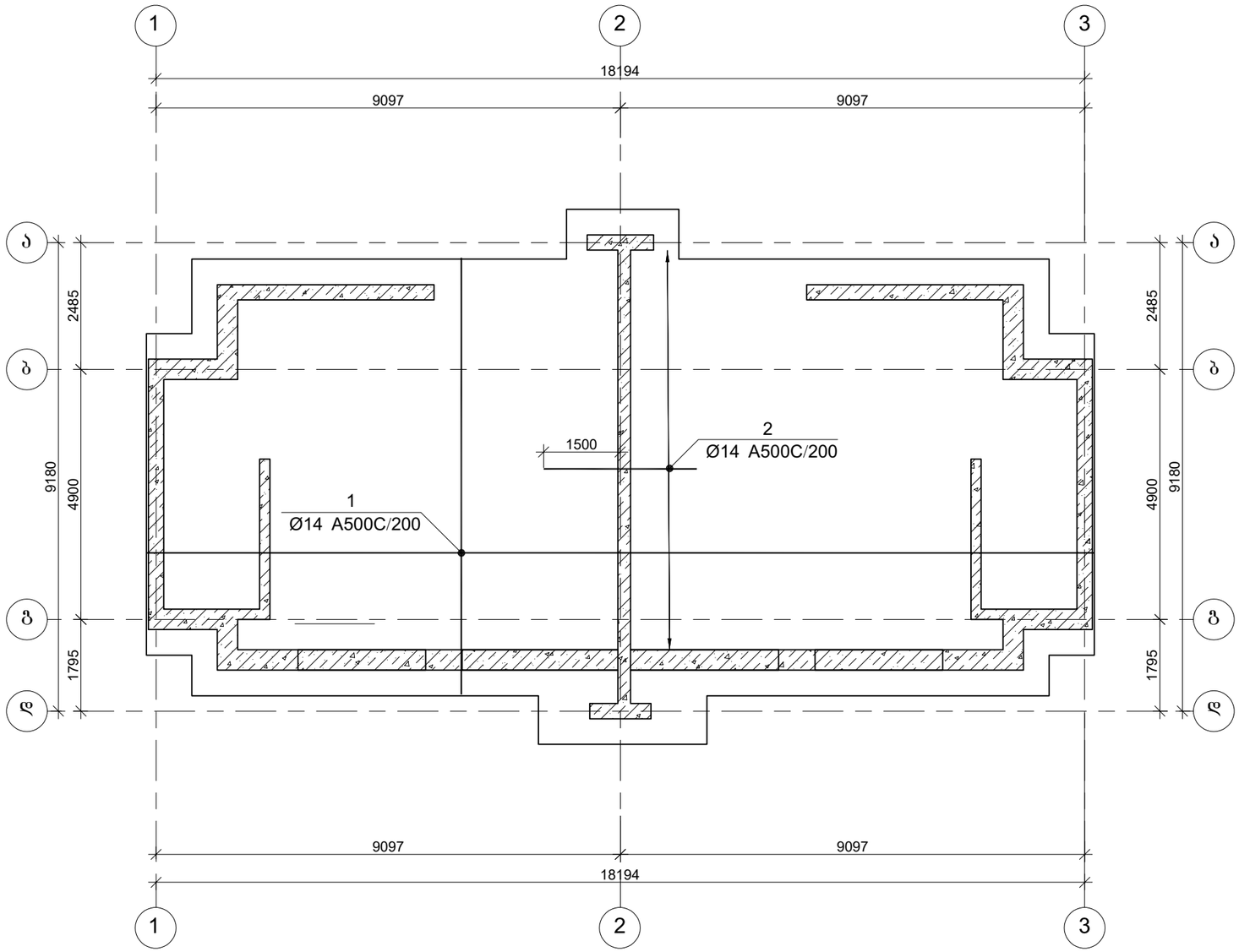

პროექტის დასახელება

ინდივიდუალური საცხოვრებელი სახლი

პროექტის მისამართი

სოფელი მხინვალა
(ს/კ 72.16.33.061)

დამკვეთი

სტადია	თარიღი	განმარტება
	2024.01.15	

დაკვეთის №

CAD DWG ფაილი 72.16.33.061.dwg

მთ. კონსტრუქტორი: ა. კორტავა

შესრულა ჯ. ვაშაკიძე

შეამოწმა ნ. ხუბულავა

საავტორო უფლებები

ნახაზის დასახელება

მონ.რ/ბ საძირკვლის არმირების გეგმა -2.850 ნიშნულზე ქვედა შრე

კ-2.01

A3

მონ. რ/ბ საძირკვლის არმირების გეგმა -2.850 ნიშნულზე
გედა შრე

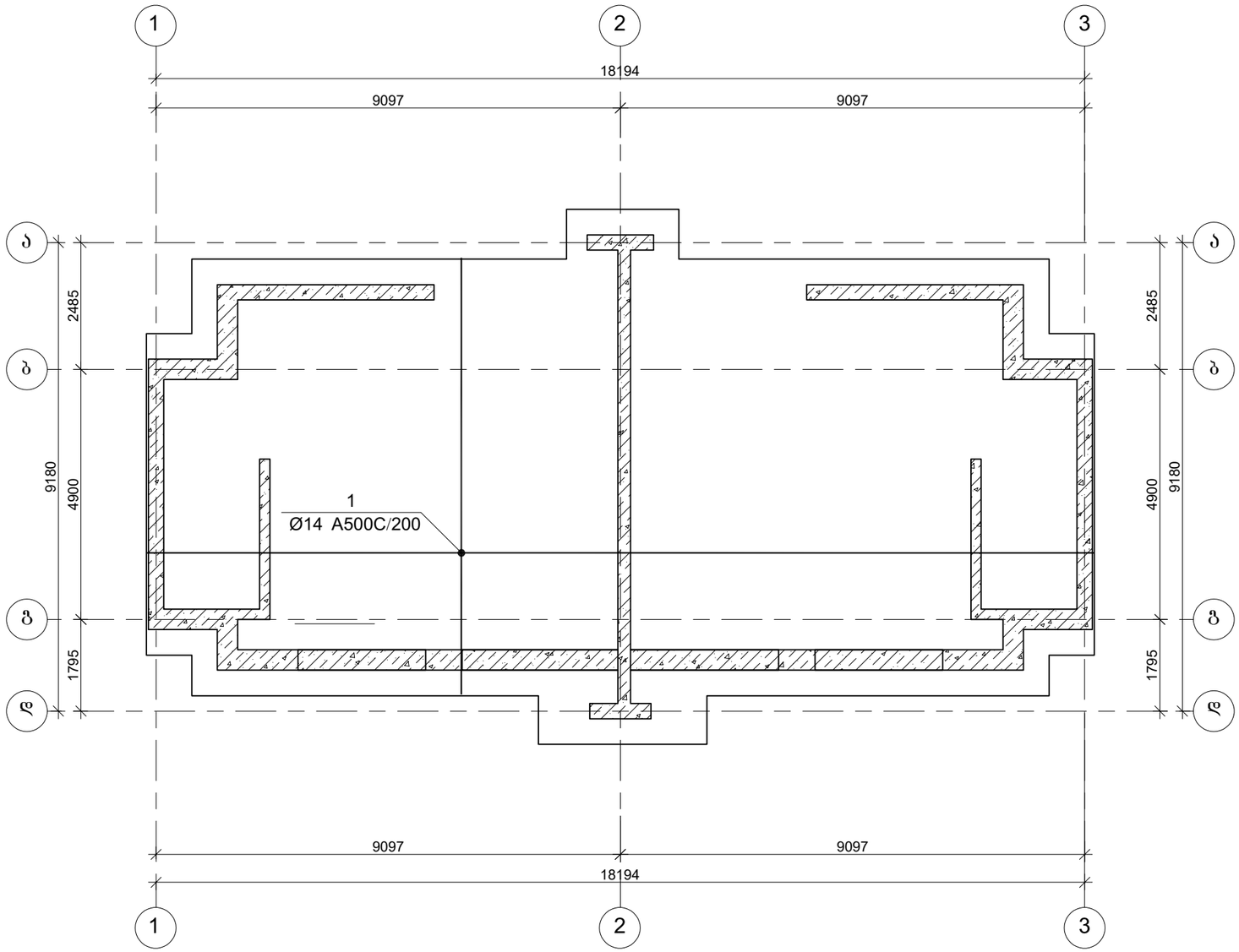

პროექტის დასახელება

ინდივიდუალური საცხოვრებელი სახლი

პროექტის მისამართი

სოფელი მხინვალა
(ს/კ 72.16.33.061)

დამკვეთი

სტადია	თარიღი	განმარტება
	2024.01.15	

დაკვეთის №

CAD DWG ფაილი 72.16.33.061.dwg

მთ. კონსტრუქტორი: ა. კორტავა

შესრულა ბ. ვაშაკიძე

შეამოწმა ნ. ხუბულავა

საავტორო უფლებები

ნახაზის დასახელება

მონ. რ/ბ საძირკვლის არმირების გეგმა
-2.850 ნიშნულზე გედა შრე

კ-2.01

A3

საძირკვლის ფილის არმირების ფრაგმენტი ჭრილში

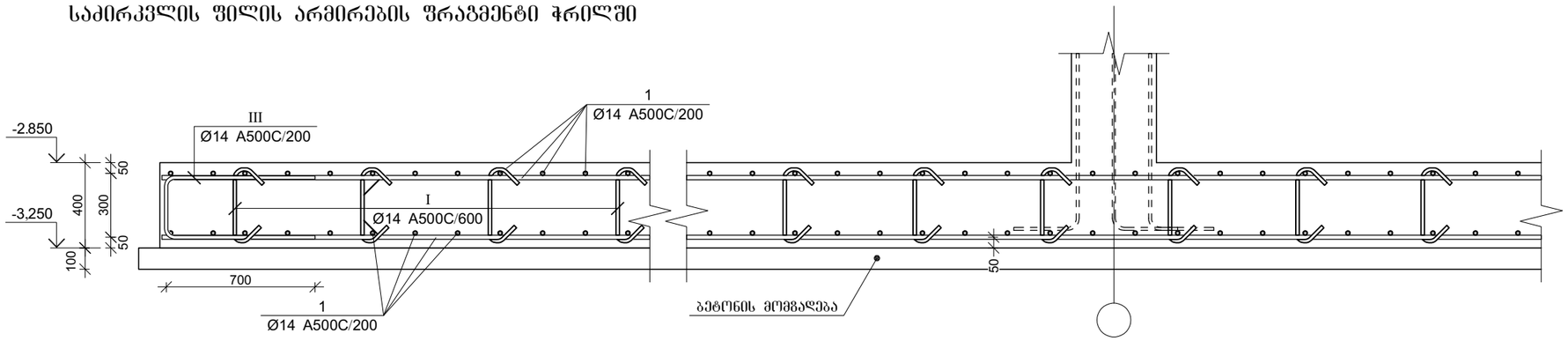

საძირკვლის ფილის სპეციფიკაცია

არმატურის სპეციფიკაცია					არმატურის ამოკრეფა					ბეტონი B 30
პოზ. №	Ø	L მმ.	n ცალი	Ln მ.	Ø	∑ Ln მ.	ბრაკის ფაქტიური წონა კგ.	წონა კგ. A240	წონა კგ. A500C	V; მ³
1	2	3	4	5	6	7	8	9	10	11
1	14 A500C	-	-	3992.12	14 A500C	5298.16	1.21		6402.38	72.56
2	14 A500C	3000	48	144.00						
I	14 A500C	600	404	242.40						
II	14 A500C	2120	182	385.84						
III	14 A500C	1700	314	533.80		∑			6402.38	72.56
						n= 1			6402.38	72.56
ბეტონის მომგაღება B12.5 $V_{ბეტ}$=18.6 მ³.									88.24	კგ/მ³

პოზ.	Ø [მმ.]	ესკიზი [მმ.]	სიგრძე [მმ.]
I	Ø14	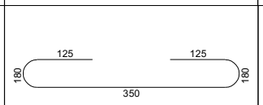	600
II	Ø14	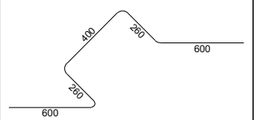	2120
III	Ø14	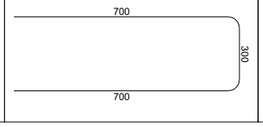	1700

პროექტის დასახელება

ინდივიდუალური საცხოვრებელი სახლი

პროექტის მისამართი

სოფელი მხინვალა
(ს/კ 72.16.33.061)

დამკვეთი

სტადია	ფარილი	ფანმარტება
	2024.01.15	

დაკვეთის №

CAD DWG ფაილი 72.16.33.061.dwg

მთ. კონსტრუქტორი: ა. კორტავა

შესრულა ზ. ვაშაკიძე

შეამოწმა ნ. ხუბულავა

საავტორო უფლებები

ნახაზის დასახელება

საძირკვლის ფილის არმირების კვთები -2.850 ნიშნულზე

კ-2.03

A3

კედლების არმატურის ნაშვერების გეგმა -2.850 ნიშნულზე

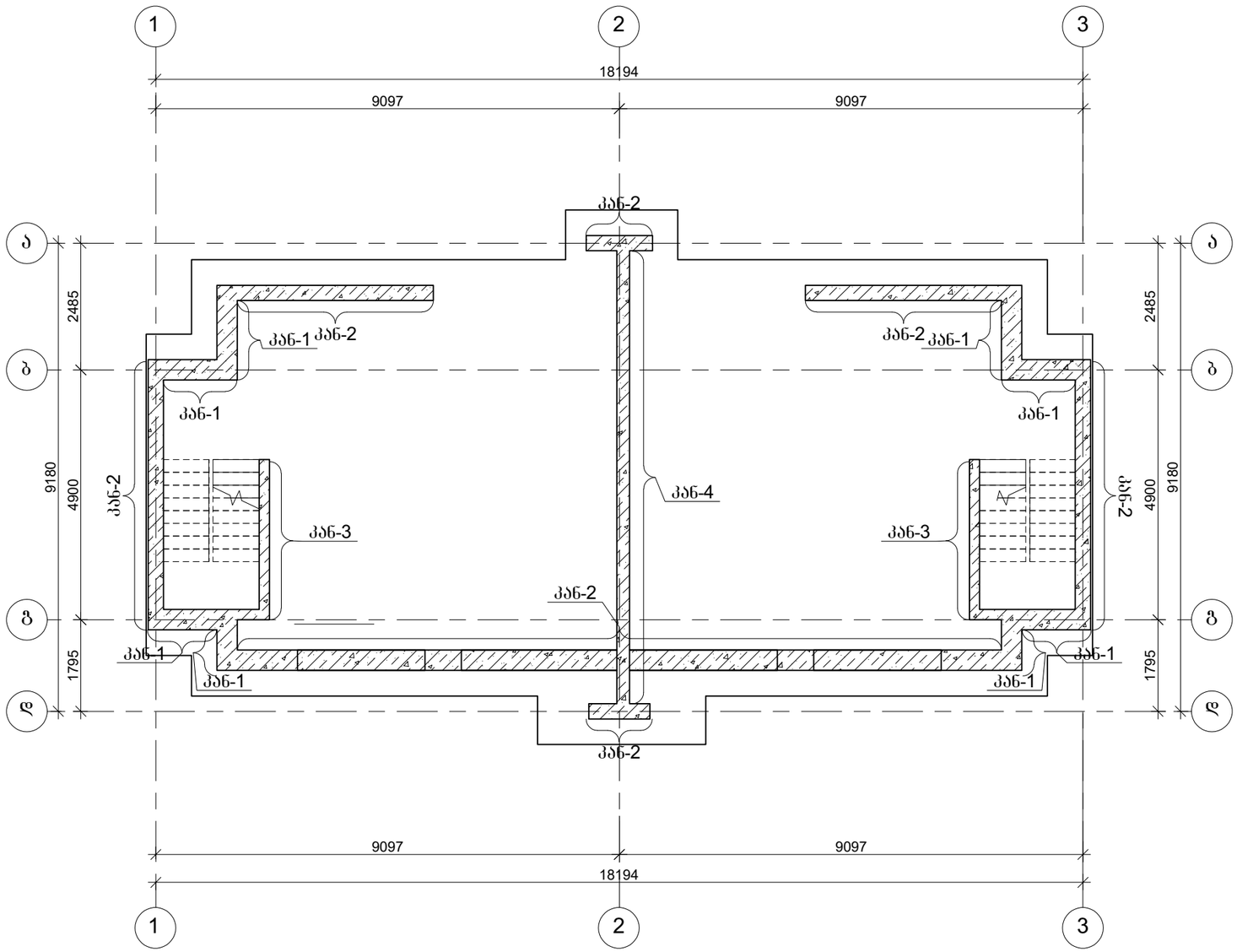

პროექტის დასახელება

ინდივიდუალური საცხოვრებელი სახლი

პროექტის მისამართი

სოფელი მხინვალა
(ს/კ 72.16.33.061)

დამკვეთი

სტადია	თარიღი	განმარტება
	2024.01.15	

დაკვეთის №

CAD DWG ფაილი 72.16.33.061.dwg

მთ. კონსტრუქტორი: ა. კორტავა

შესრულა ბ. ვაშაკიძე

შეამოწმა ნ. ხუბულავა

საავტორო უფლებები

ნახაზის დასახელება

კედლების არმატურის ნაშვერების გეგმა -2.850 ნიშნულზე

კ-2.04

A3

კედლის არმატურის ნაშვერი კან-1

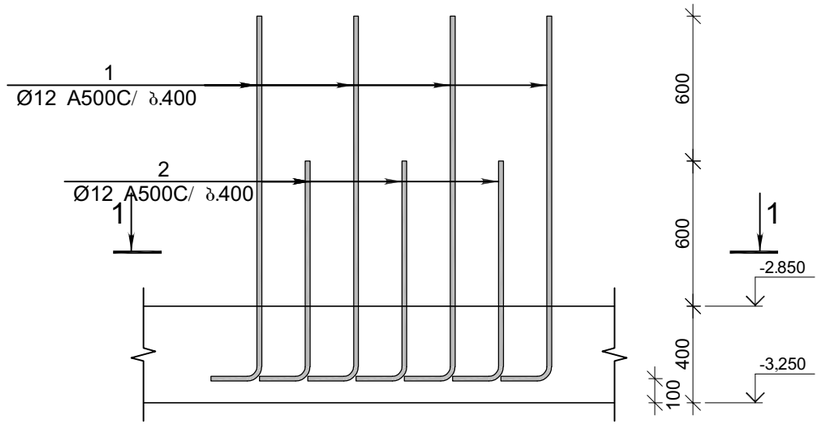

კედლის არმატურის ნაშვერი კან-2

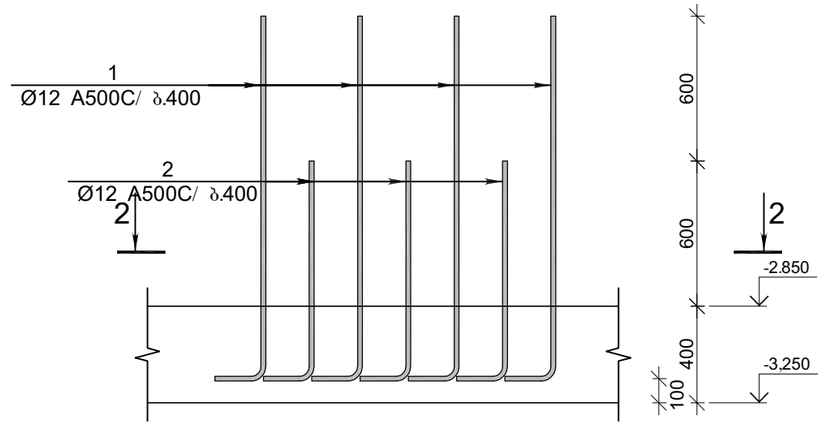

კვეთი 1-1

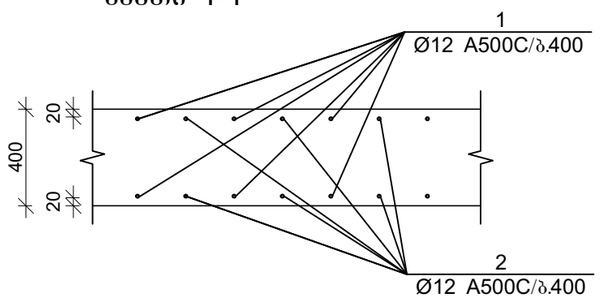

კვეთი 2-2

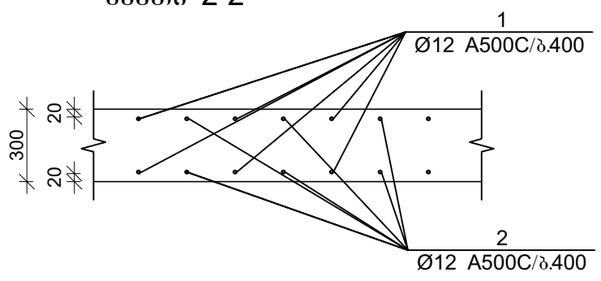

პროექტის დასახელება

ინდივიდუალური საცხოვრებელი სახლი

პროექტის მისამართი

სოფელი მხინვალა
(ს/კ 72.16.33.061)

დამკვეთი

სტადია	ფარილი	განმარტება
	2024.01.15	

დაკვეთის №

CAD DWG ფაილი 72.16.33.061.dwg

მთ. კონსტრუქტორი:		ა. კორტავა
შესრულა		გ. ვაშაკიძე
შეამოწმა		ნ. ხუბულავა

საავტორო უფლებები

ნახაზის დასახელება

კედლების არმატურის ნაშვერების კან-1-ის და კან-2-ის კვეთები

კ-2.05

A3

კედლის არმატურის ნაშვერი კან-3

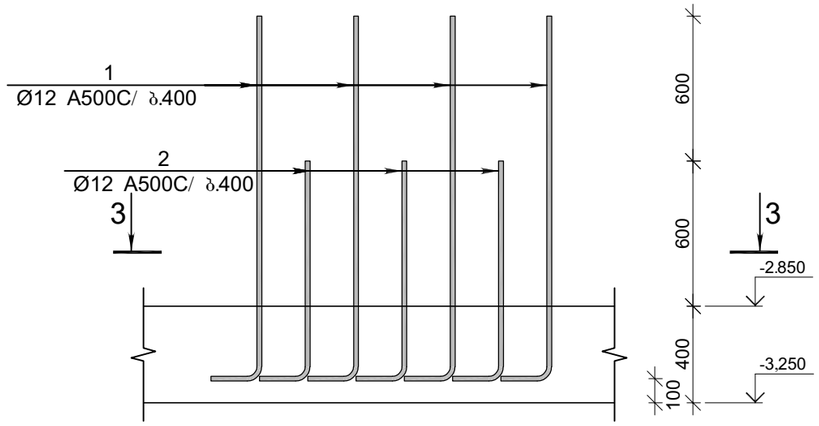

კედლის არმატურის ნაშვერი კან-4

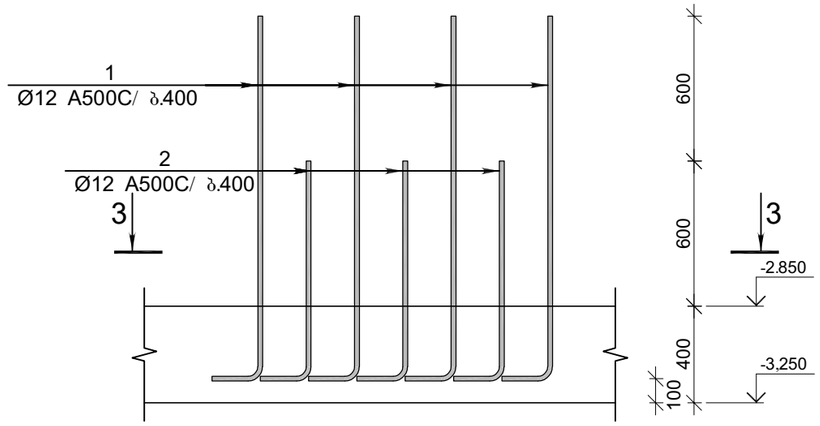

კვეთი 3-3

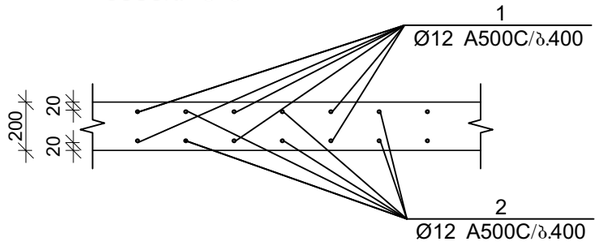

კვეთი 4-4

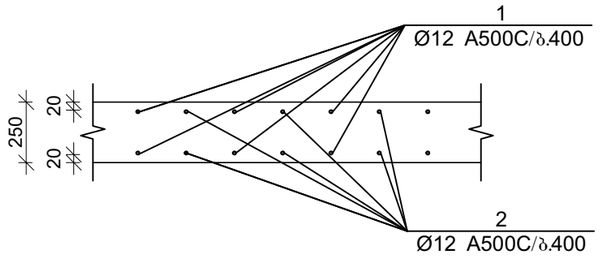

პოზ.	ф [მმ.]	ესკიზი [მმ.]	სიგრძე [მმ.]
①	Ø12	200 1500	1700
②	Ø12	200 900	1100

კედლების არმატურის ნაშვერების სპეციფიკაცია

არმატურის სპეციფიკაცია					არმატურის ამოკრეფა					ბეტონი B 25
პოზ. №	Ø	L მმ.	n ცალი	Ln მ.	Ø	∑ Ln მ.	ბრაკით ვეტრის წონა კგ.	წონა კგ. A240	წონა კგ. A500C	V; მ³
1	2	3	4	5	6	7	8	9	10	11
1	12 A500C	1700	344	584.80	12 A500C	963.20	0.89		855.14	
2	12 A500C	1100	344	378.40						
							∑		855.14	
						n= 1			855.14	
										კგ/მ³

პროექტის დასახელება

ინდივიდუალური საცხოვრებელი სახლი

პროექტის მისამართი

სოფელი მხინვალა
(ს/კ 72.16.33.061)

დამკვეთი

სტადია	ეტაპი	განმარტება
	2024.01.15	

დაკვეთის №

CAD DWG ფაილი 72.16.33.061.dwg

მთ. კონსტრუქტორი:		ა. კორძაია
შესრულა		გ. ვაშაკიძე
შემოწმა		ნ. ხუციშვილი

საავტორო უფლებები

ნახაზის დასახელება

კედლების არმატურის ნაშვერების კან-3-ის კვეთები და სპეციფიკაცია

კ-2.06

A3

მონ. რ/ბ კედლების გეგმა -2.850 ნიშნულზე

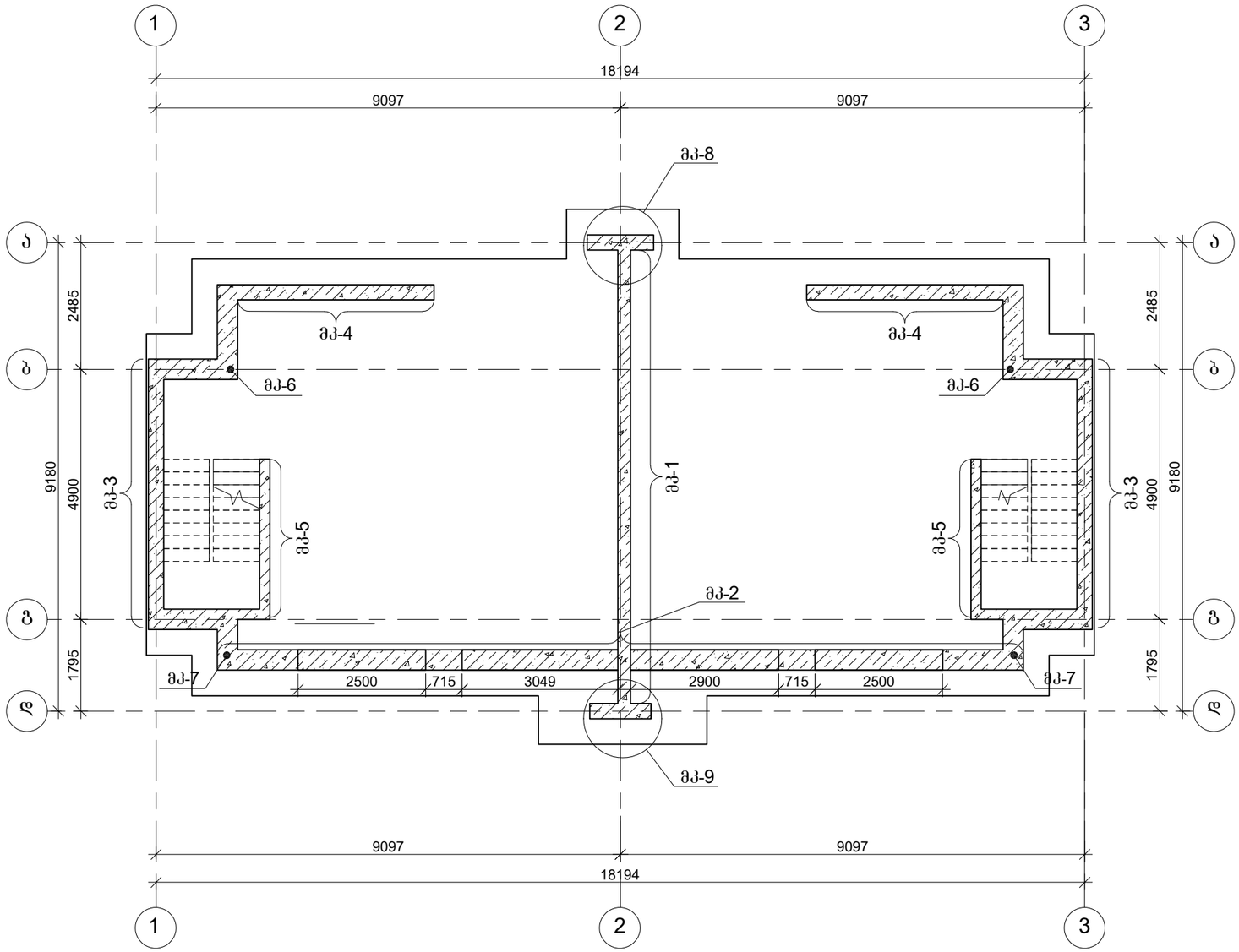

პროექტის დასახელება

ინდივიდუალური საცხოვრებელი სახლი

პროექტის მისამართი

სოფელი მხინვალა
(ს/კ 72.16.33.061)

დამკვეთი

სტადია	თარიღი	განმარტება
	2024.01.15	

დაკვეთის №

CAD DWG ფაილი 72.16.33.061.dwg

მთ. კონსტრუქტორი: ა. კორტავა

შესრულა ბ. ვაშაკიძე

შეამოწმა ნ. ხუბულავა

საავტორო უფლებები

ნახაზის დასახელება

კონსტრუქციების საძალიბე გეგმა -2,850 ნიშნულზე

კ-3.01

A3

მონ. რ/ბ კედლის მკ-1-ის არმირება -2.85 ნიშნულზე

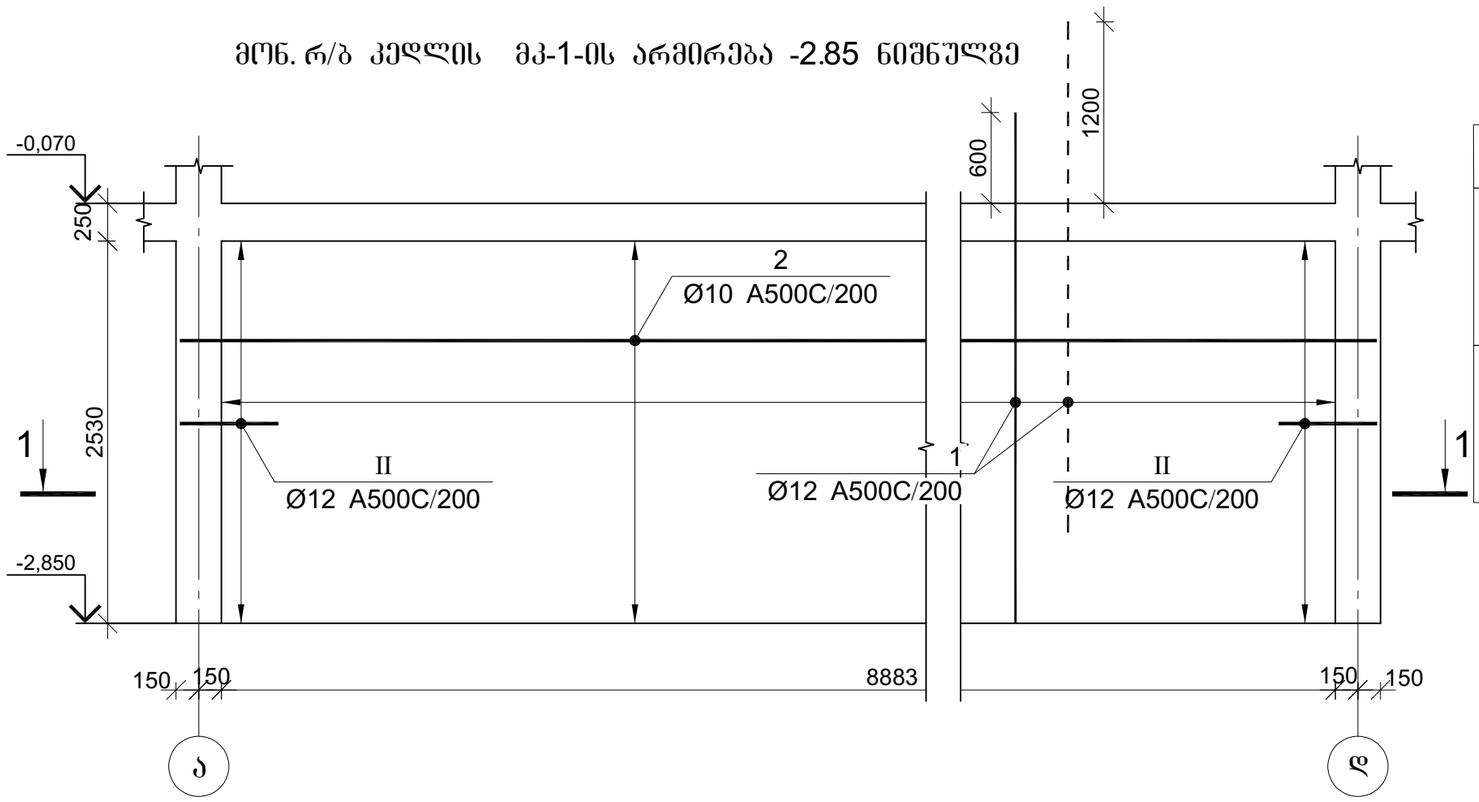

პოზ.	ф [მმ.]	ესკიზი [მმ.]	სიგრძე [მმ.]
I	ф8	210; 65; 65	350
II	ф10	500; 200; 500	1200

კვეთი 1-1

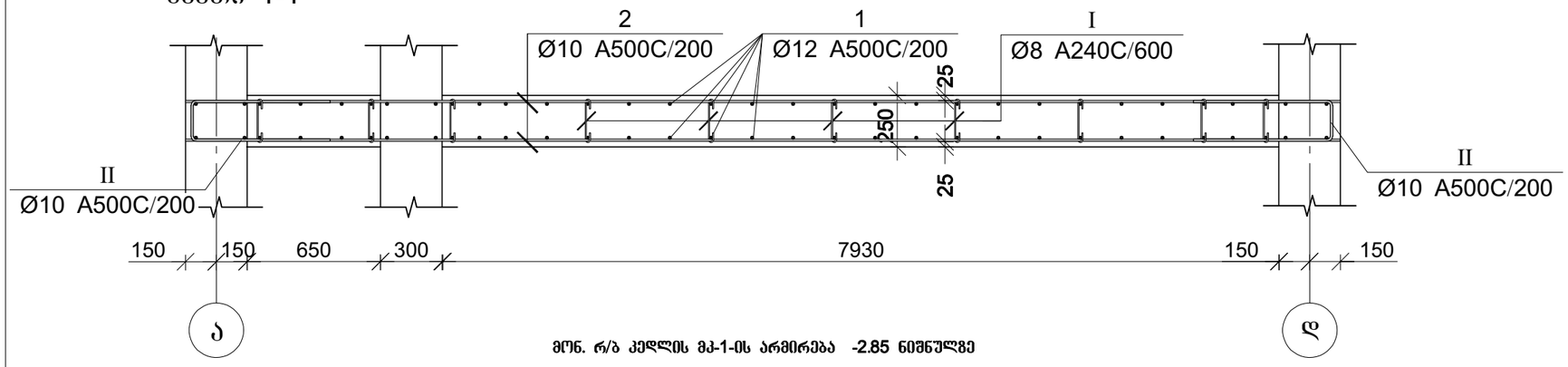

მონ. რ/ბ კედლის მკ-1-ის არმირება -2.85 ნიშნულზე

არმატურის სპეციფიკაცია					არმატურის ამოკრეფა					ბეტონი B 25
პოზ. №	Ø	L მმ	n ცალი	Ln მ	Ø	∑ Ln მ	1მ-ის წონა კგ.	წონა კგ.		V; მ³
								A240	A500C	
1	2	3	4	5	6	7	8	9	10	11
1	12 A500C	3380	96	324.48	8 A240	31.20	0.39	12.31		
2	10 A500C	9480	26	246.48	10 A500C	277.68	0.62		171.20	6.17
I	8 A240	340	62	21.08	12 A500C	324.48	0.89		288.08	
III	10 A500C	1200	26	31.20						
						∑		12.31	459	6.17
						n= 1		12.31	459.28	6.17
									76.43	კგ/მ³

პროექტის დასახელება

ინდივიდუალური საცხოვრებელი სახლი

პროექტის მისამართი

სოფელი თხინვალა
(ს/კ 72.16.33.061)

დამკვეთი

სტადია | თარიღი | განმარტება

2024.01.15

დაკვეთის №

CAD DWG ფაილი 72.16.33.061.dwg

მთ. კონსტრუქტორი: ა. კორტავა

შესრულა ზ. ვაშაკიძე

შემოწმა ნ. ხუბულავა

საავტორო უფლებები

ნახაზის დასახელება

მონ. რ/ბ კედლის მკ-1-ის არმირება -2.85 ნიშნულზე

კ-3.02

A3

მრნ. რ/ბ კედლის მკ-2-ის არმირება -2.85 ნიშნულზე

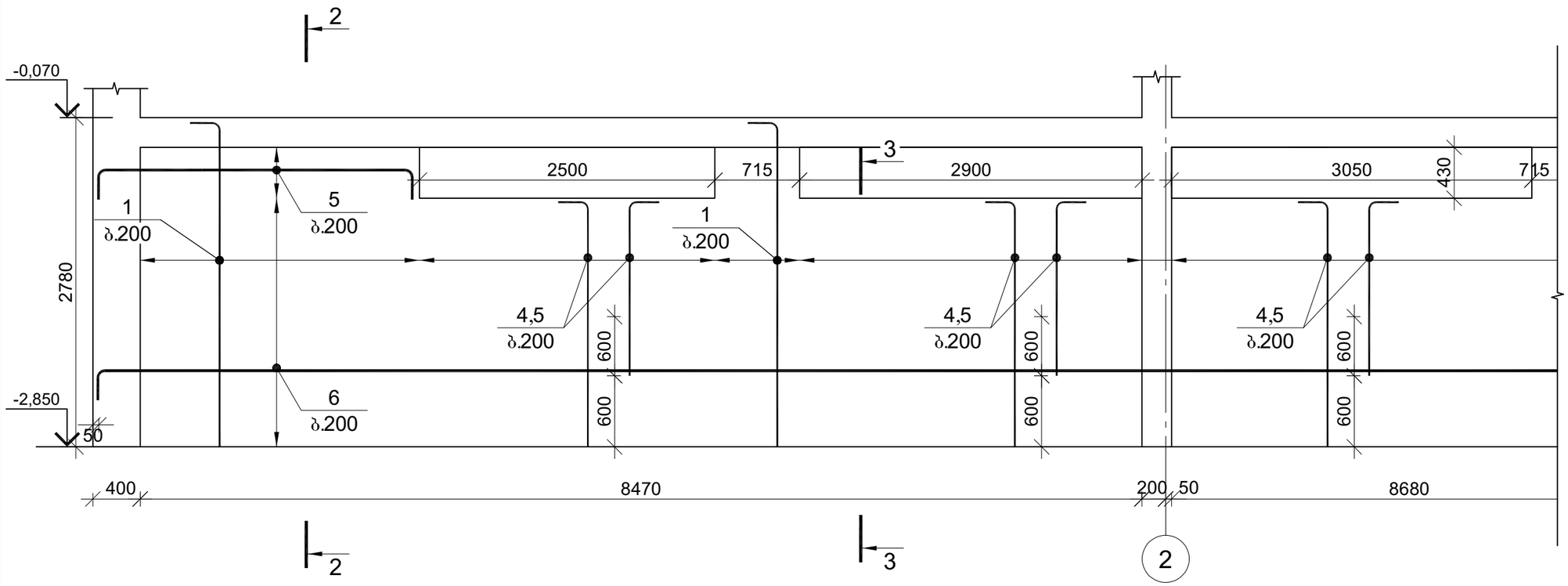

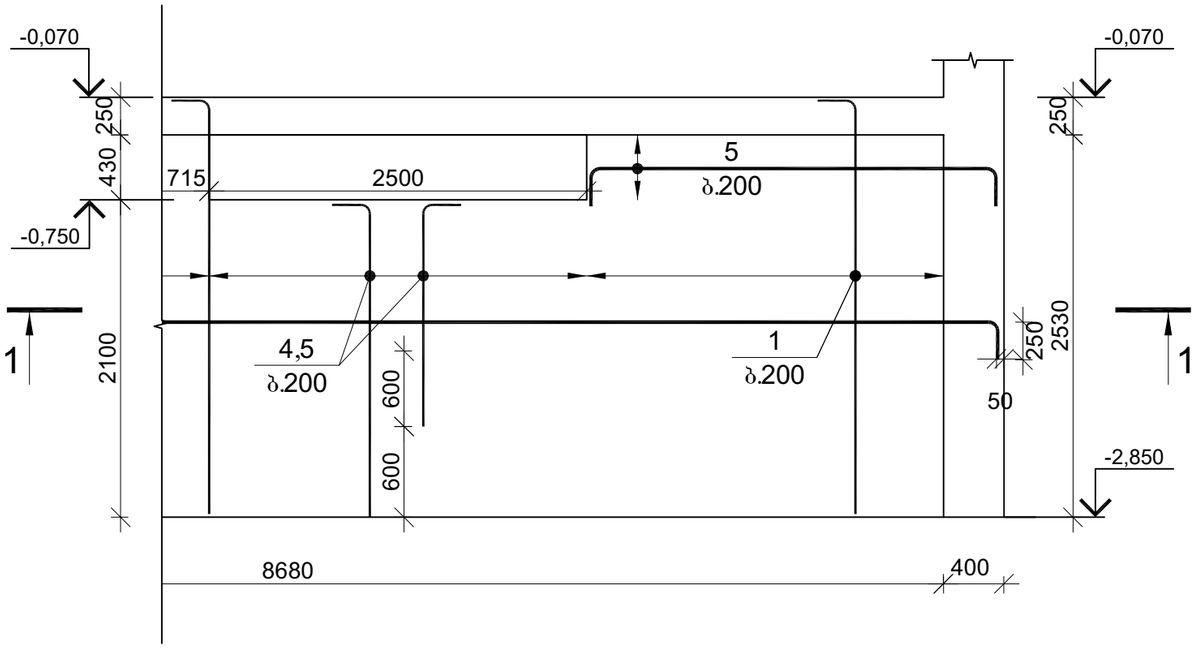

პროექტის დასახელება

ინდივიდუალური საცხოვრებელი სახლი

პროექტის მისამართი

სოფელი თხინვალა
(ს/კ 72.16.33.061)

დამკვეთი

სტადია	ეტაპი	განმარტება
	2024.01.15	

დაკვეთის №

CAD DWG ფაილი 72.16.33.061.dwg

მთ. კონსტრუქტორი: ა. კორძაია

შესრულა გ. ვაშაკიძე

შეამოწმა ნ. ხუბულავა

საავტორო უფლებები

ნახაზის დასახელება

მრნ. რ/ბ კედლის მკ-2-ის არმირება -2.85 ნიშნულზე

კ-3.03

A3

კვეთი 1-1

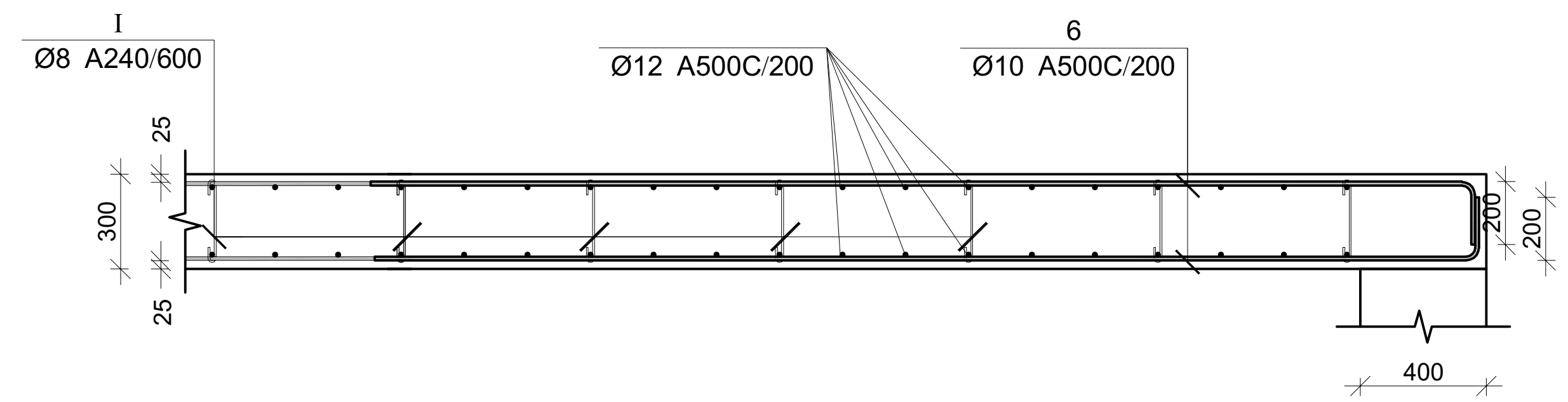

პოზ.	Φ [მმ.]	ესკიზი [მმ.]	სიგრძე [მმ.]
1	Φ12	3380	3380
2	Φ12	2750 / 150	3000
3	Φ12	2150 / 150	2400
4	Φ12	2050 / 150	2300
5	Φ12	1450 / 150	1700
6	Φ10	----- / 250	-----
I	Φ8	260 / 65 / 65	390

კვეთი 2-2

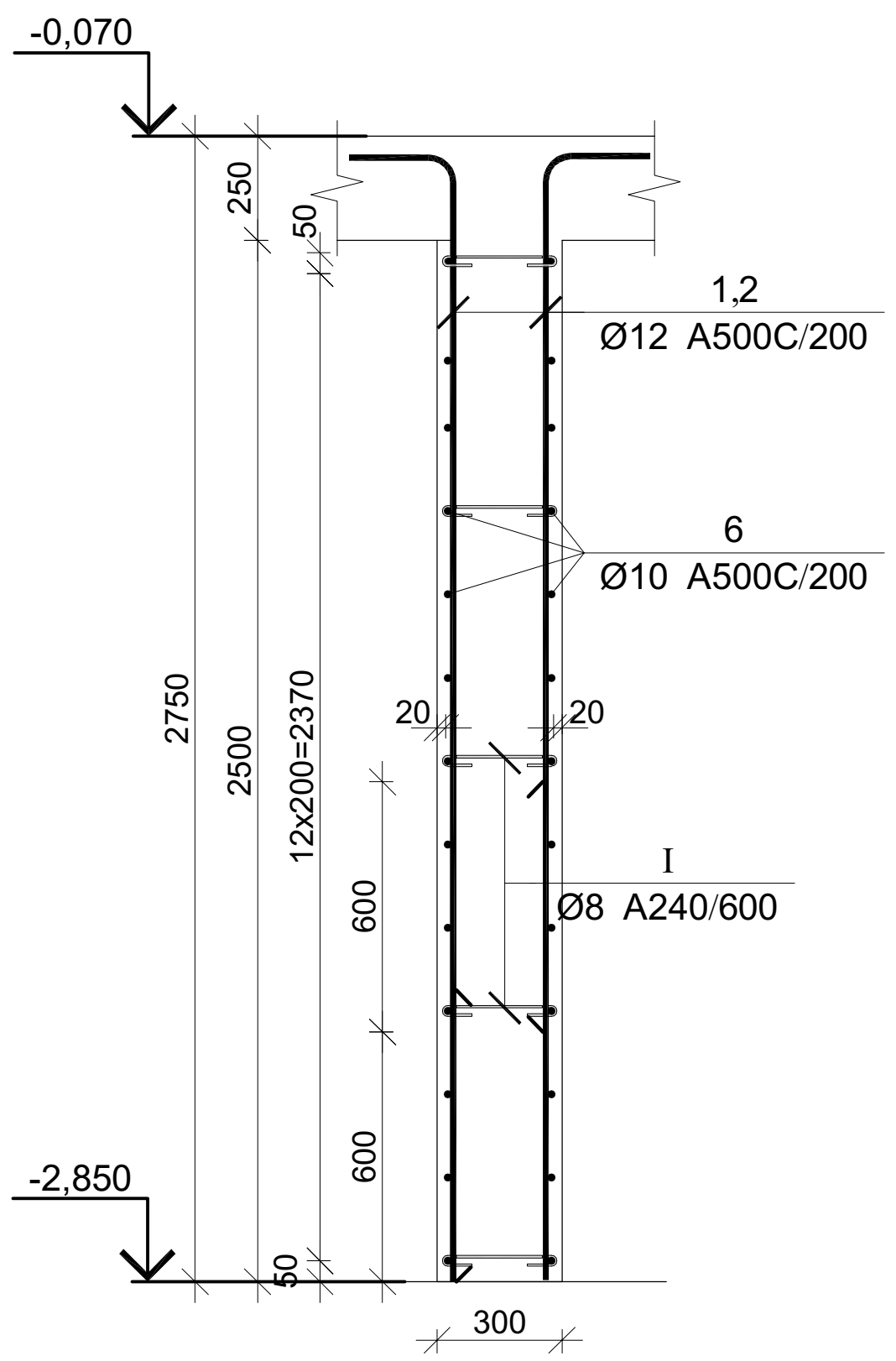

კვეთი 3-3

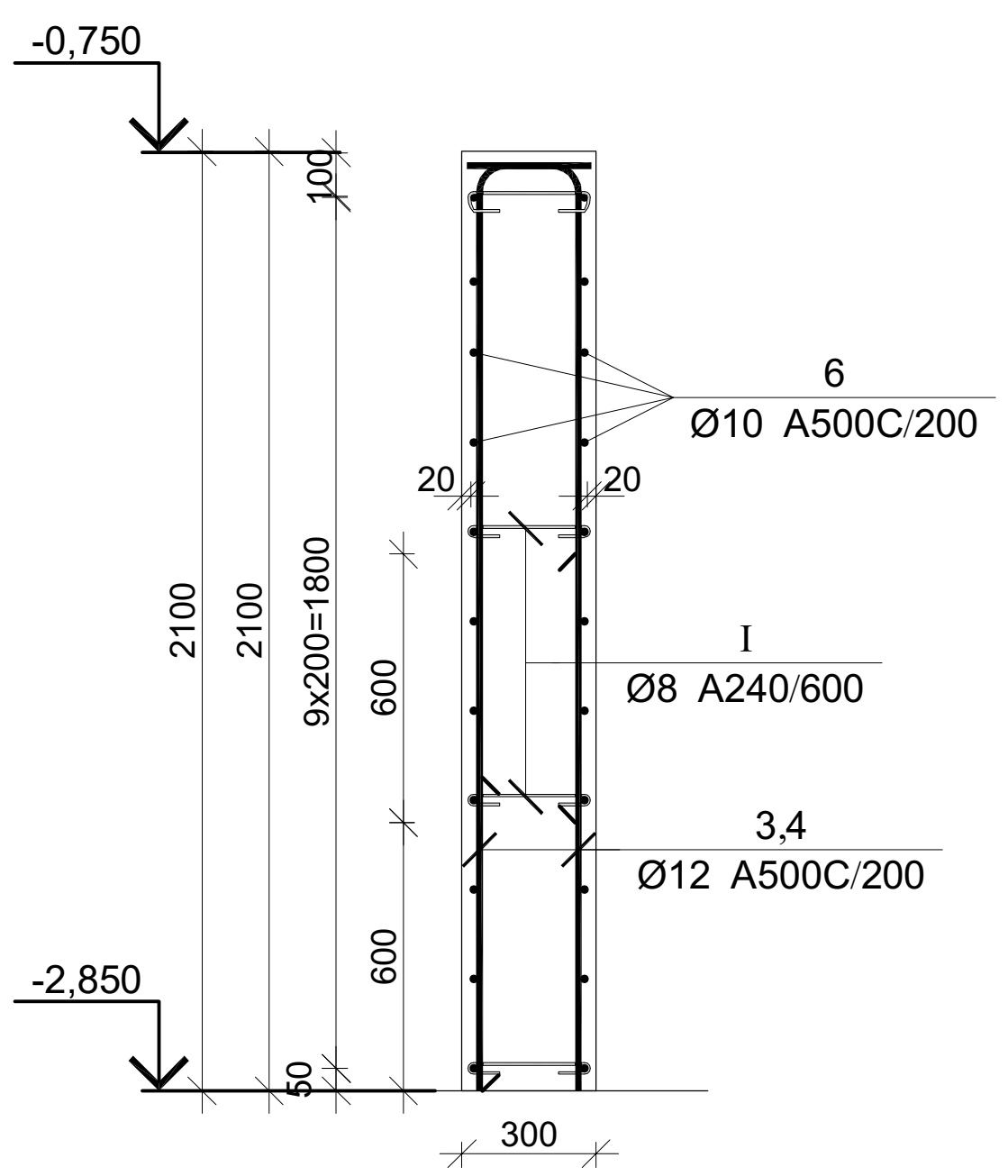

მონ. რ/ბ კედლის მკ-2-ის არმირება -2.85 ნიშნულზე

არმატურის სპეციფიკაცია					არმატურის ამოკრეფა					ბეტონი B 25
პოზ. №	Ø	L მმ.	n ცალი	Ln მ.	Ø	∑ Ln მ.	გრძივი მეტრის წონა კგ.	წონა კგ. A240	წონა კგ. A500C	V; მ³
1	2	3	4	5	6	7	8	9	10	11
1	12 A500C	3380	34	114.92	8 A240	45.24	0.39	17.85		11.60
2	12 A500C	3000	20	60.00	10 A500C	840	0.62		517.89	
3	12 A500C	2400	20	48.00	12 A500C	462.92	0.89		410.99	
4	12 A500C	2300	60	138.00						
4	12 A500C	1700	60	102.00						
6	10 A500C	-	-	840.00						
I	8 A240	390	116	45.24						
							∑	17.85	928.88	11.60
						n= 1		17.85	928.88	11.60
									81.61	კგ/მ³

პროექტის დასახელება	ინდივიდუალური საცხოვრებელი სახლი
პროექტის მისამართი	სოფელი თხინვალა (ს/კ 72.16.33.061)
დამკვეთი	
სტადია / თარიღი / განმარტება	2024.01.15
დაკვეთის №	
CAD DWG ფაილი	72.16.33.061.dwg
მთ. კონსტრუქტორი:	ა. კორტავა
შეასრულა	გ. ვაშაკიძე
შეამოწმა	ნ. ხუბულავა
საავტორო უფლებები	
ნახაზის დასახელება	მონ. რ/ბ კედლის მკ-2-ის არმირების კვეთები სპეციფიკაცია
	კ-3.04
	A3

მონ. რ/ბ კედლის მკ-3-ის არმირება -2.85 ნიშნულზე

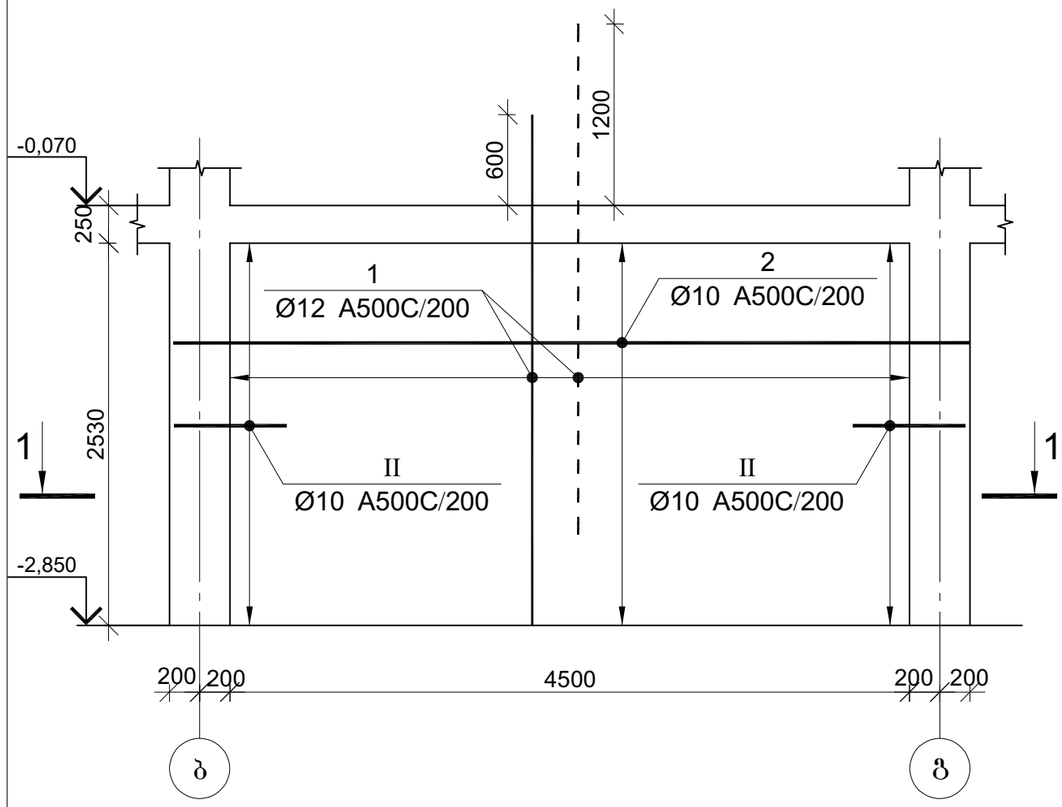

პოზ.	ф [მმ.]	ესკიზი [მმ.]	სიგრძე [მმ.]
Ⅰ	ф8	260; 65; 65	390
Ⅱ	ф10	500; 250; 500	1250

მონ. რ/ბ კედლის მკ-3-ის არმირება -2.85 ნიშნულზე

არმატურის სპეციფიკაცია					არმატურის ამოკრეფა					ბეტონი B 25
პოზ. №	Ø	L მმ	n ცალი	Ln მ	Ø	∑ Ln მ	ბრტყელი მეტრის წონა კგ.	წონა კგ.		V; მ³
								A240	A500C	
1	2	3	4	5	6	7	8	9	10	11
1	12 A500C	3380	46	155.48	8 A240	32.50	0.39	12.82		
2	10 A500C	5250	26	136.50	10 A500C	169.00	0.62		104.20	3.75
I	8 A240	390	32	12.48	12 A500C	155.48	0.89		138.04	
III	10 A500C	1250	26	32.50						
							∑	12.82	242	3.75
						n= 2		25.65	484.47	7.50
									68.02	კგ/მ³

კვეთი 1-1

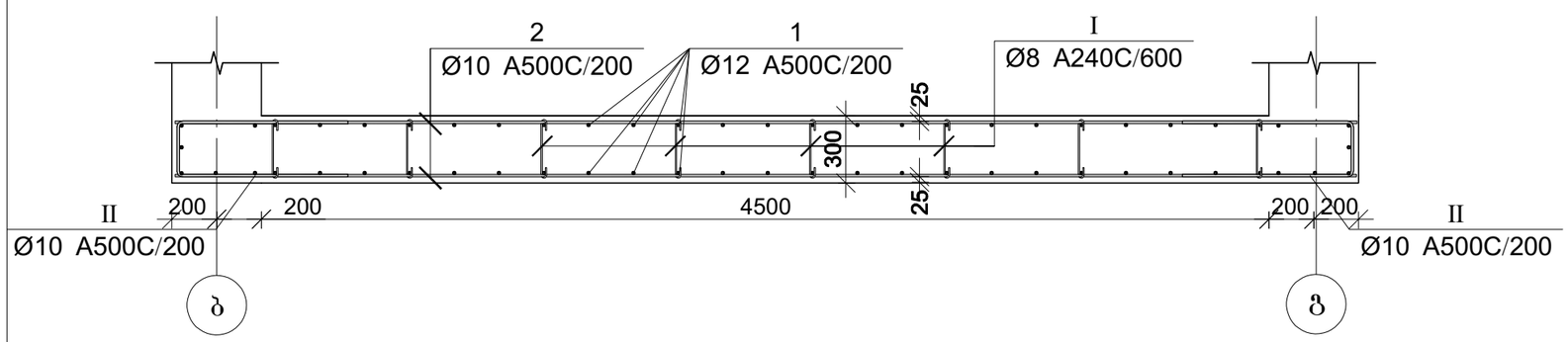

პროექტის დასახელება

ინდივიდუალური საცხოვრებელი სახლი

პროექტის მისამართი

სოფელი თხინვალა
(ს/კ 72.16.33.061)

დამკვეთი

სტადია	მარილი	განმარტება
	2024.01.15	

დაკვეთის №

CAD DWG ფაილი 72.16.33.061.dwg

მთ. კონსტრუქტორი: ა. კორტავა

შესრულა: გ. ვაშაკიძე

შემოწმა: ნ. ხუბულავა

საავტორო უფლებები

ნახაზის დასახელება

მონ. რ/ბ კედლის მკ-3-ის არმირება -2.85 ნიშნულზე

კ-3.05

A3

მონ. რ/ბ კედლის მკ-4-ის არმირება -2.85 ნიშნულზე

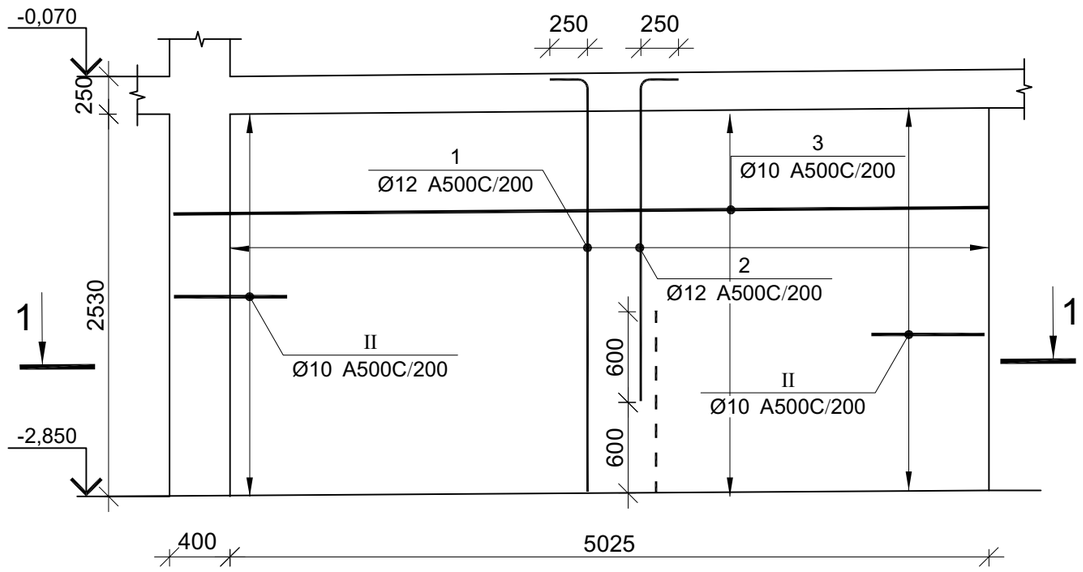

პოზ.	ф [მმ.]	ესკიზი [მმ.]	სიგრძე [მმ.]
I	ф8	260; 65; 65	390
II	ф10	500; 250; 500	1250

მონ. რ/ბ კედლის მკ-4-ის არმირება -2.85 ნიშნულზე

არმატურის სპეციფიკაცია					არმატურის ამოკრეფა					ბეტონი B 25
პოზ. №	ø	L მმ	n ცალი	Ln მ	ø	∑Ln მ	ზარდი ხვრის წონა კგ.	წონა კგ. A240	წონა კგ. A500C	V; მ³
1	2	3	4	5	6	7	8	9	10	11
1	12 A500C	2900	30	87.00	8 A240	14.82	0.39	5.85		4.59
2	12 A500C	2350	30	70.50	10 A500C	172.90	0.62		106.60	
3	10 A500C	5400	26	140.40	12 A500C	157.50	0.89		139.83	
I	8 A240	390	38	14.82						
III	10 A500C	1250	26	32.50		∑		5.85	246	4.59
						n= 2		11.70	492.86	9.18
									54.96	კგ/მ³

კვეთი 1-1

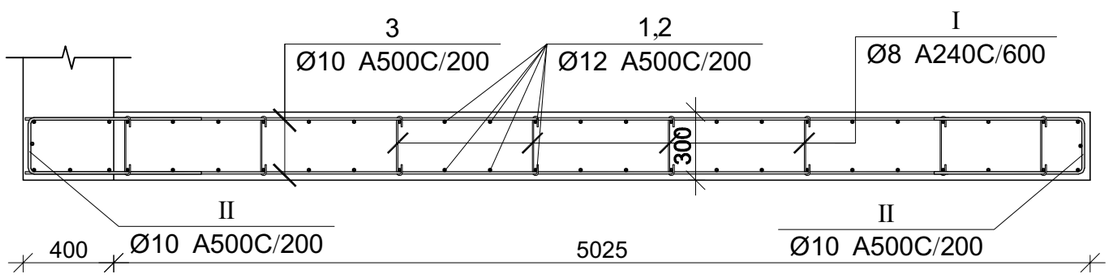

პროექტის დასახელება

ინდივიდუალური საცხოვრებელი სახლი

პროექტის მისამართი

სოფელი თხინვალა
(ს/კ 72.16.33.061)

დამკვეთი

სტადია მარილი განმარტება

2024.01.15

დაკვეთის №

CAD DWG ფაილი 72.16.33.061.dwg

მთ. კონსტრუქტორი: ა. კორტავა

შესრულა ზ. ვაშაკიძე

შემოწმა ნ. ხუბულავა

საავტორო უფლებები

ნახაზის დასახელება

მონ. რ/ბ კედლის მკ-4-ის არმირება -2.85 ნიშნულზე

კ-3.06

A3

მონ. რ/ბ კედლის მკ-5-ის არმირება -2.85 ნიშნულზე

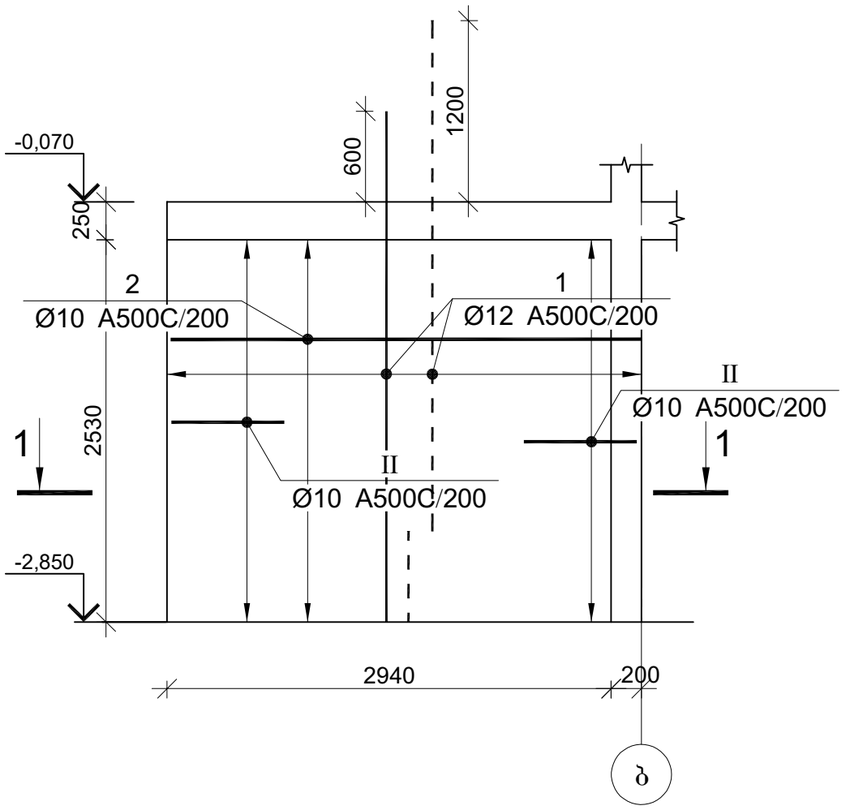

კვეთი 1-1

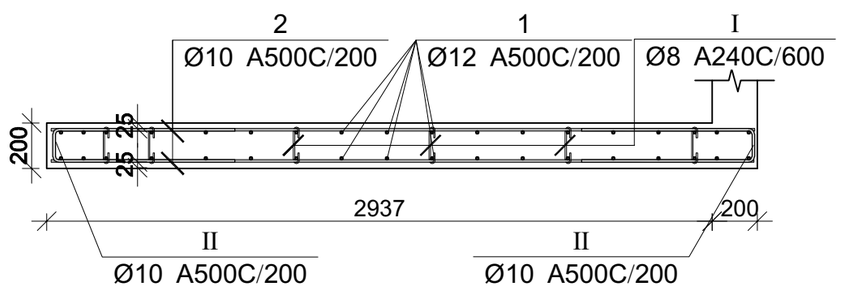

პოზ.	ф [მმ.]	ესკიზი [მმ.]	სიგრძე [მმ.]
I	ф8	160; 65; 65	290
II	ф10	500; 150; 500	1150

მონ. რ/ბ კედლის მკ-5-ის არმირება -2.85 ნიშნულზე

არმატურის სპეციფიკაცია					არმატურის ამოკრეფა					ბეტონი B 25
პოზ. №	ф	L მმ	n ცალი	Ln მ	ф	∑Ln მ	ბრტყელი მეტრის წონა კგ.	წონა კგ. A240	წონა კგ. A500C	V; მ³
1	2	3	4	5	6	7	8	9	10	11
1	12 A500C	3380	36	121.68	8 A240	6.96	0.39	2.75		1.66
2	10 A500C	3200	26	83.20	10 A500C	113.10	0.62		69.73	
I	8 A240	290	24	6.96	12 A500C	121.68	0.89		108.03	
II	10 A500C	1150	26	29.90						
						∑		2.75	178	1.66
						n= 2		5.49	355.52	3.32
									108.74	კგ/მ³

პროექტის დასახელება

ინდივიდუალური საცხოვრებელი სახლი

პროექტის მისამართი

სოფელი თხინვალა
(ს/კ 72.16.33.061)

დამკვეთი

სტადია | თარიღი | განმარტება

2024.01.15

დაკვეთის №

CAD DWG ფაილი 72.16.33.061.dwg

მთ. კონსტრუქტორი: ა. კორტავა

შესრულა გ. ვაშაკიძე

შეამოწმა ნ. ხუბულავა

საავტორო უფლებები

ნახაზის დასახელება

მონ. რ/ბ კედლის მკ-5-ის არმირება -2.85 ნიშნულზე

კ-3.07

A3

მონ. რ/ბ კედლის მკ-6-ის არმირების ფრაგმა
-2.85 ნიშნულზე

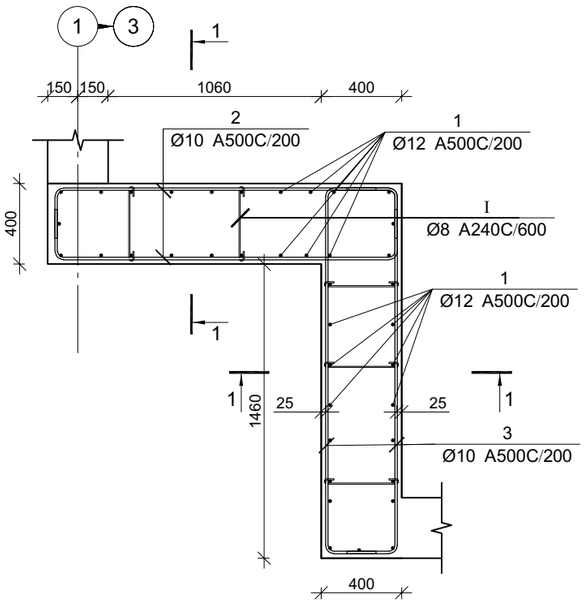

კვეთი 1-1

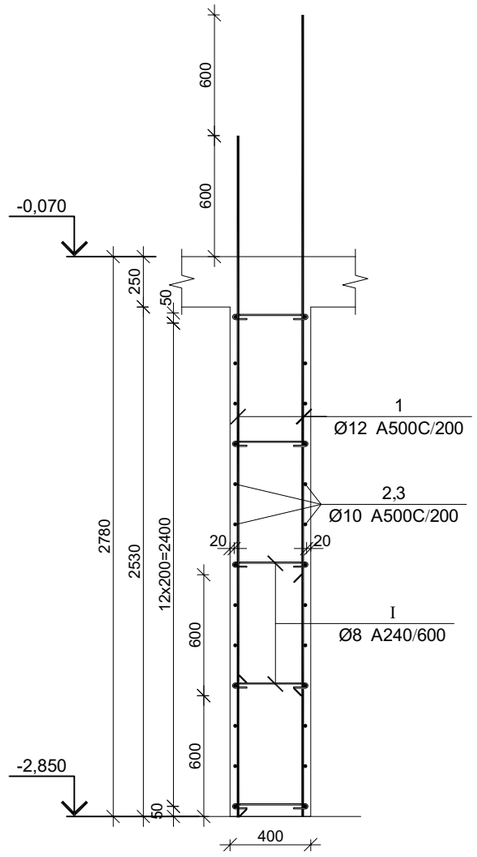

მონ. რ/ბ კედლის მკ-6-ის არმირება -2.85 ნიშნულზე

არმატურის სპეციფიკაცია					არმატურის ამოკრეფა					ბეტონი B 25
პოზ. №	Ø	L მმ.	n ცალი	Ln მ.	Ø	∑ Ln მ.	არმირების ხვედრითი წონა კგ.	წონა კგ. A240	წონა კგ. A500C	V; მ³
1	2	3	4	5	6	7	8	9	10	11
1	12 A500C	3380	36	121.68	8 A240	12.25	0.39	4.83		2.92
2	10 A500C	2200	26	57.20	10 A500C	117.52	0.62		72.46	
3	10 A500C	2320	26	60.32	12 A500C	121.68	0.89		108.03	
I	8 A240	490	25	12.25						
						∑		4.83	180.49	2.92
						n= 2		9.67	360.97	5.84
									63.49	კგ/მ³

პოზ.	Ø [მმ.]	ესკიზი [მმ.]	სიგრძე [მმ.]
1	Ø12	3380	3380
2	Ø10	1700 (250, 250)	2200
3	Ø10	1820 (250, 250)	2320
I	Ø8	360 (65, 65)	490

პროექტის დასახელება

ინდივიდუალური საცხოვრებელი სახლი

პროექტის მისამართი

სოფელი მხინვალა
(ს/კ 72.16.33.061)

დამკვეთი

სტადია	თარიღი	განმარტება
	2024.01.15	

დაკვეთის №

CAD DWG ფაილი 72.16.33.061.dwg

მთ. კონსტრუქტორი: ა. კორტავა

შესრულა ვ. ვაშაკიძე

შეამოწმა ნ. ხუბულავა

საავტორო უფლებები

ნახაზის დასახელება

მონ. რ/ბ კედლის მკ-6-ის არმირება -2.85 ნიშნულზე

კ-3.08

A3

მონ. რ/ბ კედლის მკ-7-ის არმირების გეგმა -2.85 ნიშნულზე

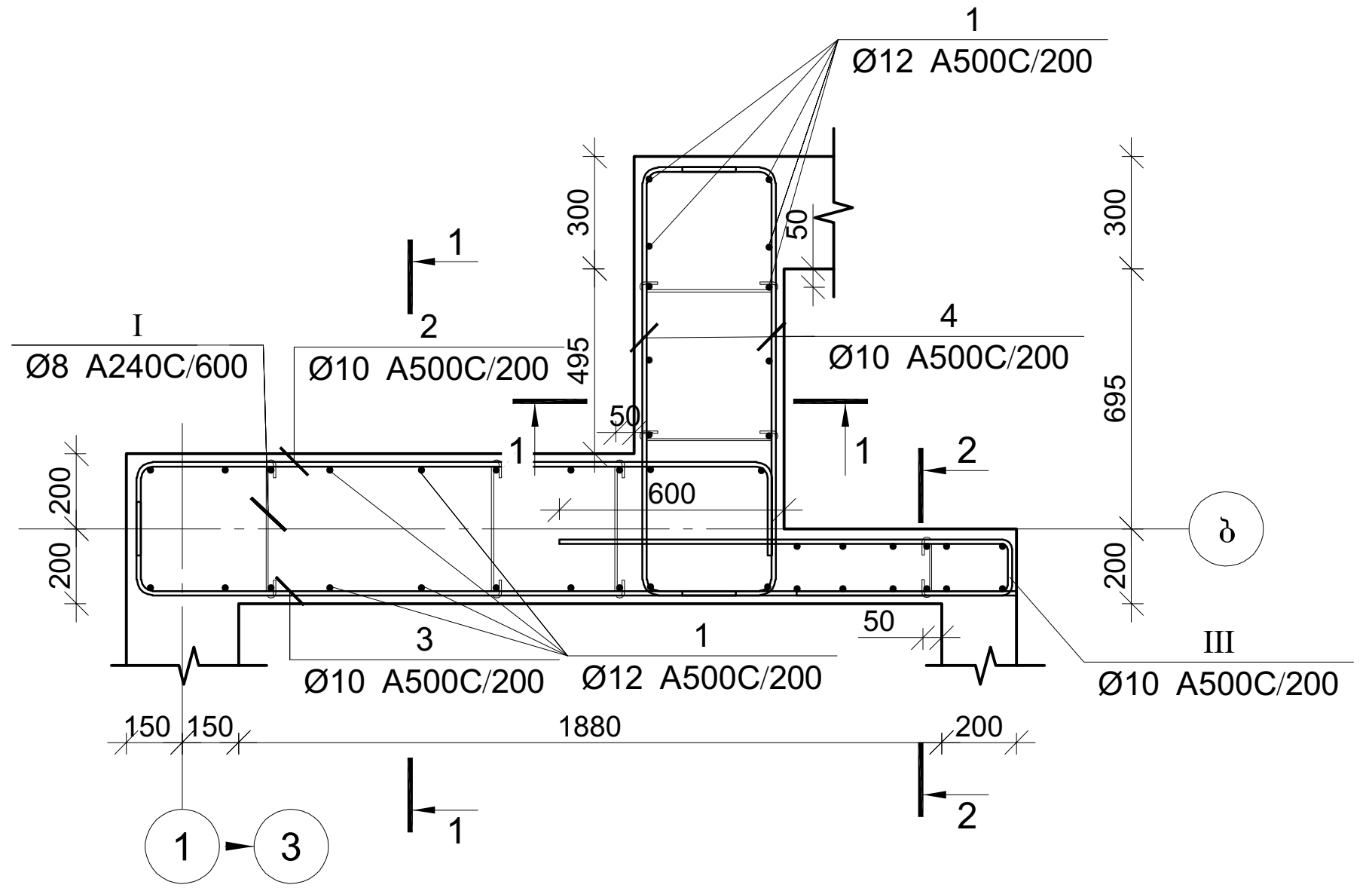

კვეთი 1-1

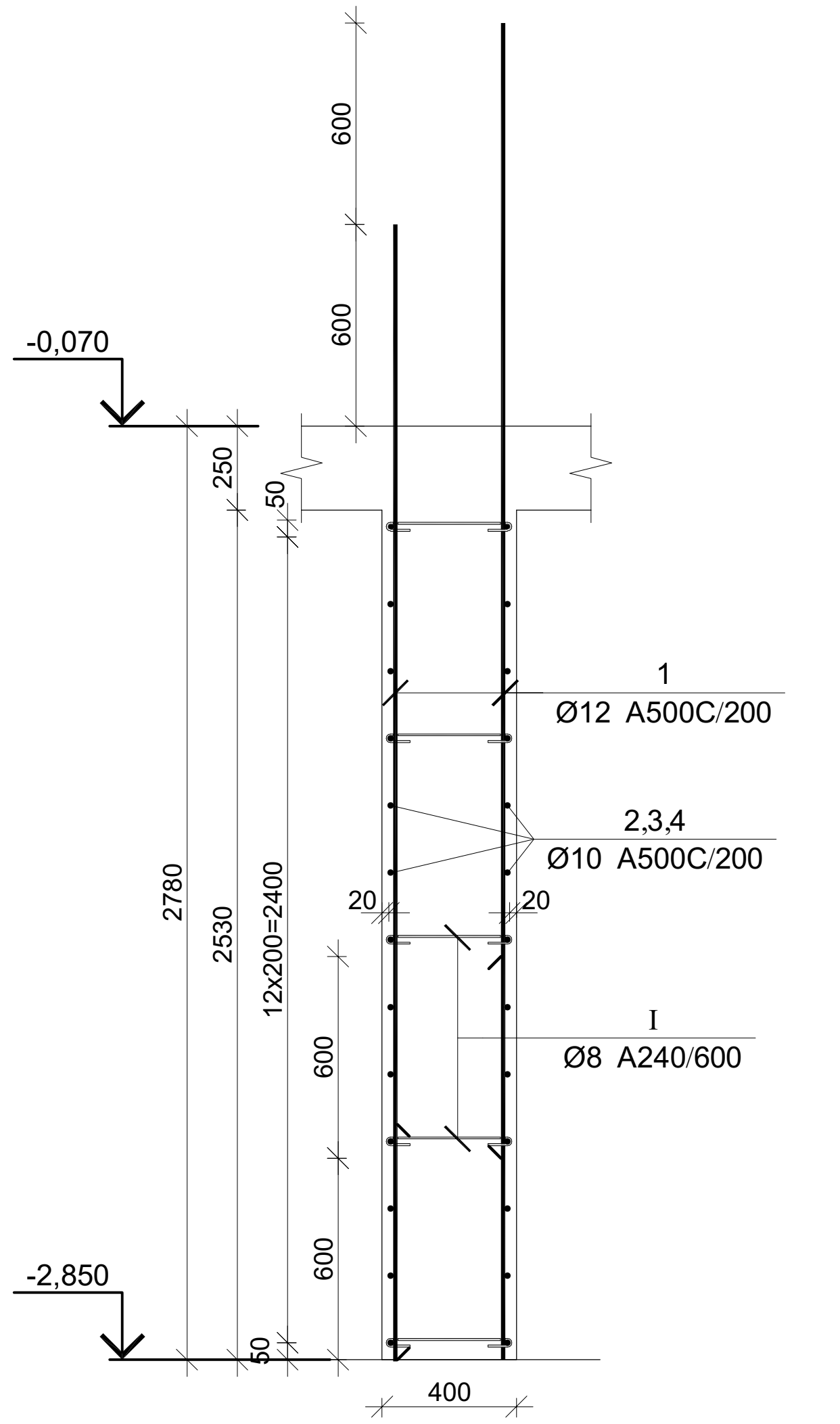

კვეთი 2-2

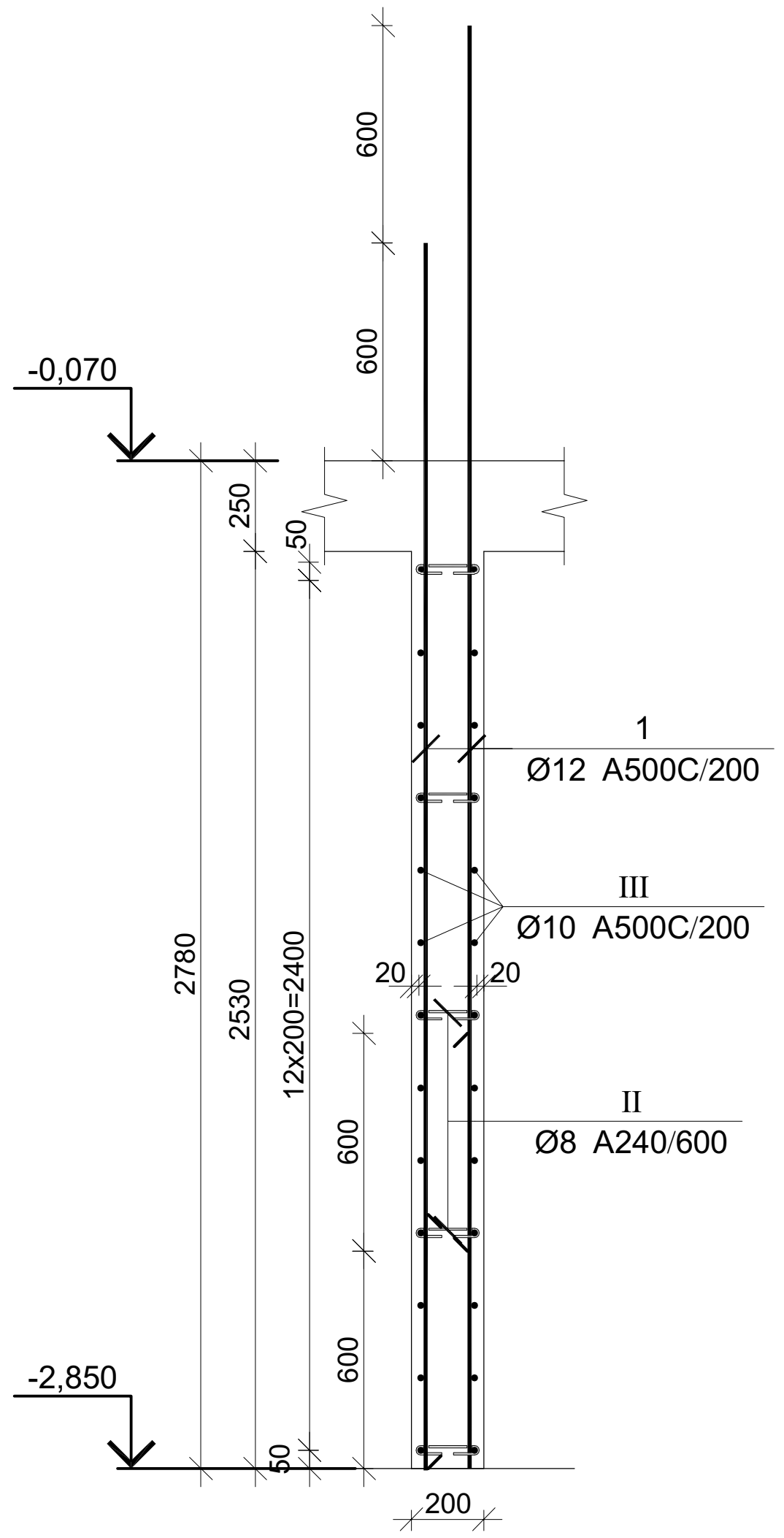

მონ. რ/ბ კედლის მკ-7-ის არმირება -2.85 ნიშნულზე

არმატურის სპეციფიკაცია					არმატურის ამოკრეფა					ბეტონი B 25
პოზ. №	Ø	L მმ.	n ცალი	Ln მ.	Ø	∑ Ln მ.	ერთეული მეტრის წონა კგ.	წონა კგ. A240	წონა კგ. A500C	V; მ^3
1	2	3	4	5	6	7	8	9	10	11
1	12 A500C	3380	40	135.20	8 A240	15.15	0.39	5.98		3.17
2	10 A500C	2300	13	29.90	10 A500C	129.35	0.62		79.75	
3	10 A500C	2600	13	33.80	12 A500C	135.20	0.89		120.03	
4	10 A500C	1650	26	42.90						
I	8 A240	490	25	12.25						
II	8 A240	290	10	2.90						
III	10 A500C	1750	13	22.75						
							∑	5.98	199.78	3.17
						n= 2		11.96	399.56	6.34
									64.92	კგ/მ^3

პოზ.	Φ [მმ.]	ესკიზი [მმ.]	სიგრძე [მმ.]
1	Φ12	3380	3380
2	Φ10	250 / 1800 / 250	2300
3	Φ10	250 / 2350	2600
4	Φ10	250 / 1150 / 250	1650

პოზ.	Φ [მმ.]	ესკიზი [მმ.]	სიგრძე [მმ.]
I	Φ8	360 / 65 / 65	490
II	Φ8	160 / 65 / 65	290
III	Φ10	1100 / 150 / 500	1750

პროექტის დასახელება

ინდივიდუალური საცხოვრებელი სახლი

პროექტის მისამართი

სოფელი თხინვალა (ს/კ 72.16.33.061)

დამკვეთი

სტადია	თარიღი	განმარტება
	2024.01.15	

დამკვეთის №

CAD DWG ფაილი 72.16.33.061.dwg

მთ. კონსტრუქტორი: ა. კორტავა

შეასრულა გ. ვაშაკიძე

შეამოწმა ნ. ხუბულავა

საავტორო უფლებები

ნახაზის დასახელება

მონ. რ/ბ კედლის მკ-7-ის არმირება -2.85 ნიშნულზე

კ-3.09

A3

მონ. რ/ბ კედლის მკ-8-ის არმირების გეგმა -2.85 ნიშნულზე

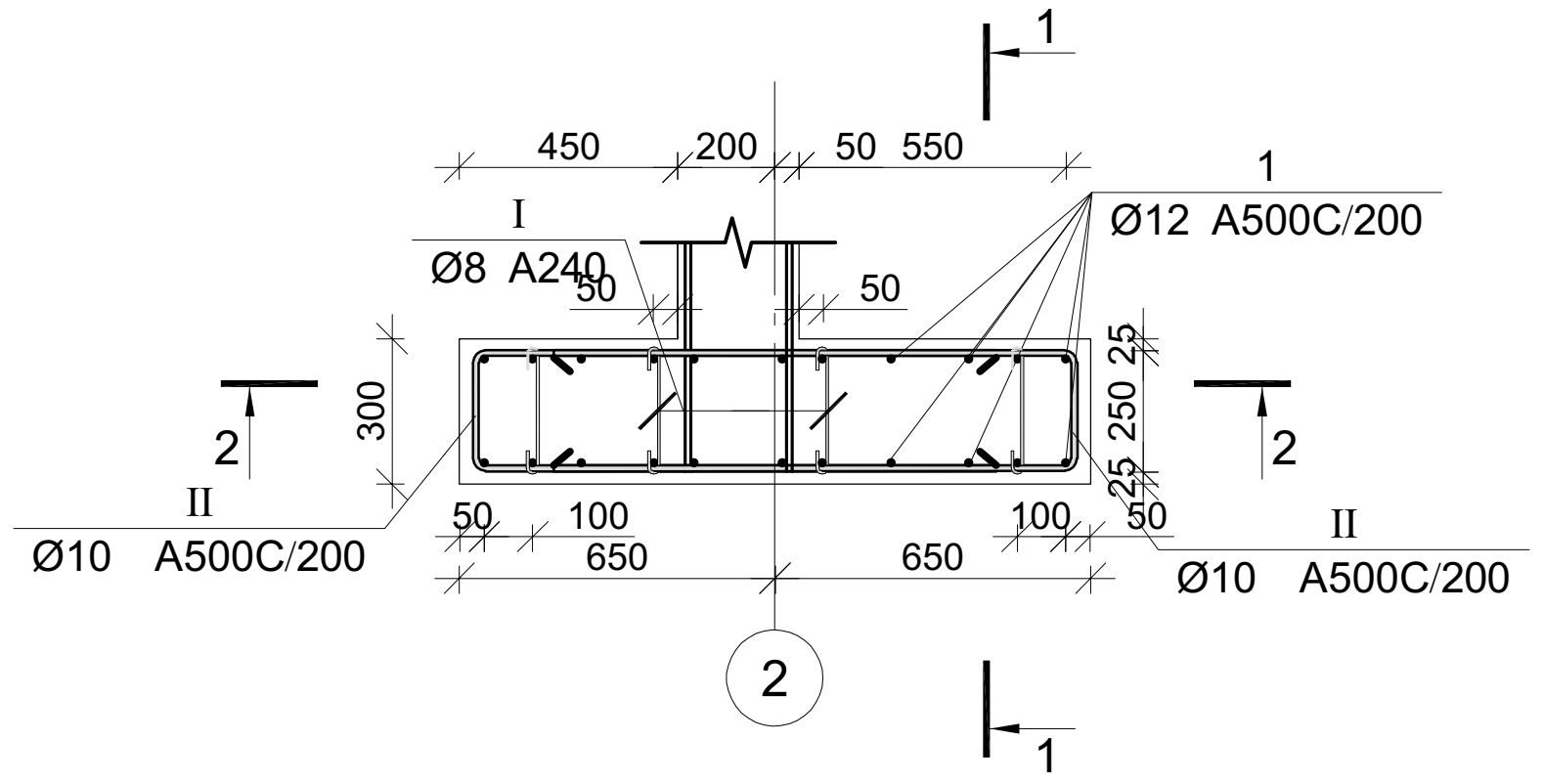

მონ. რ/ბ კედლის მკ-9-ის არმირების ეგმა -2.85 ნიშნულზე

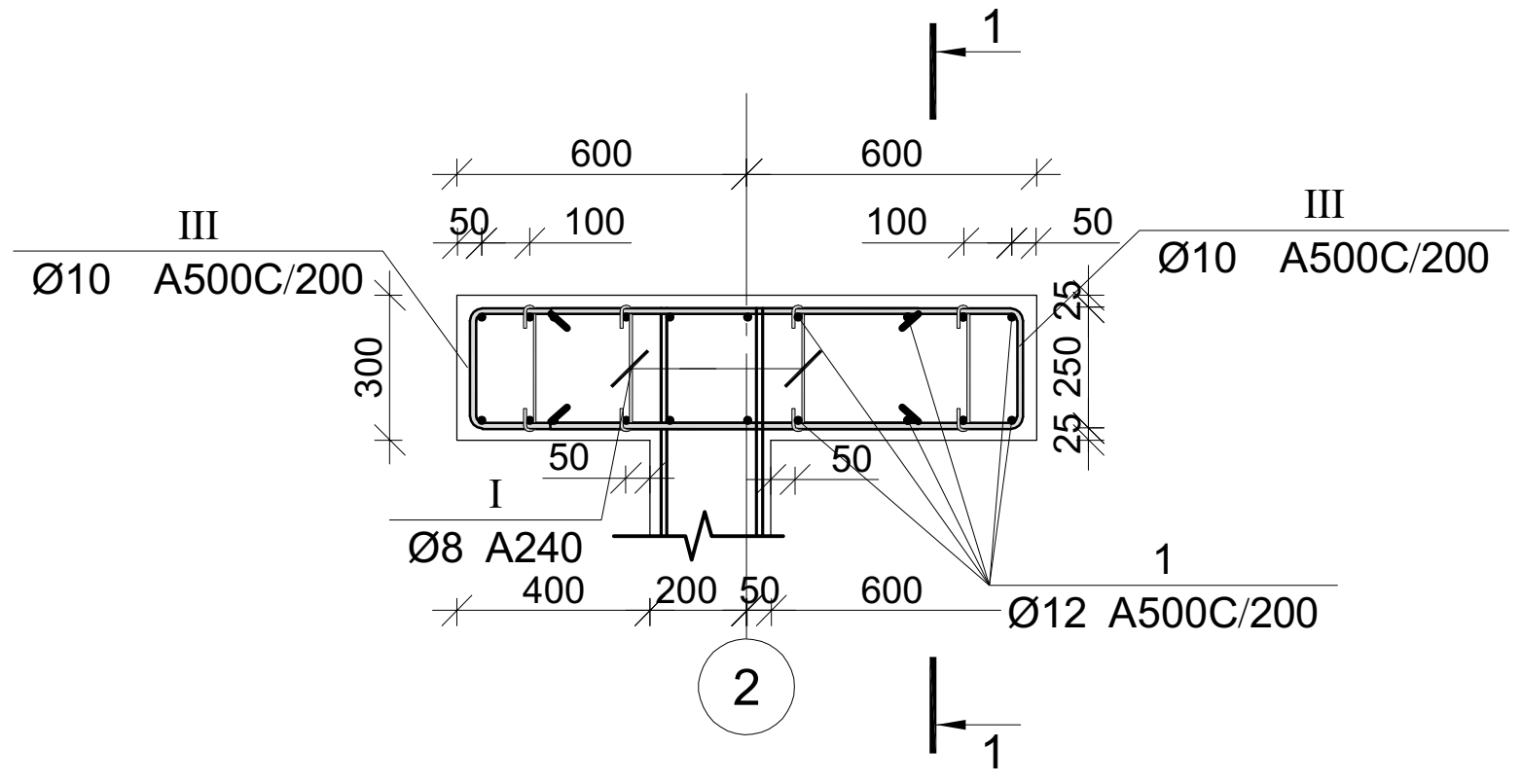

კვეთი 1-1

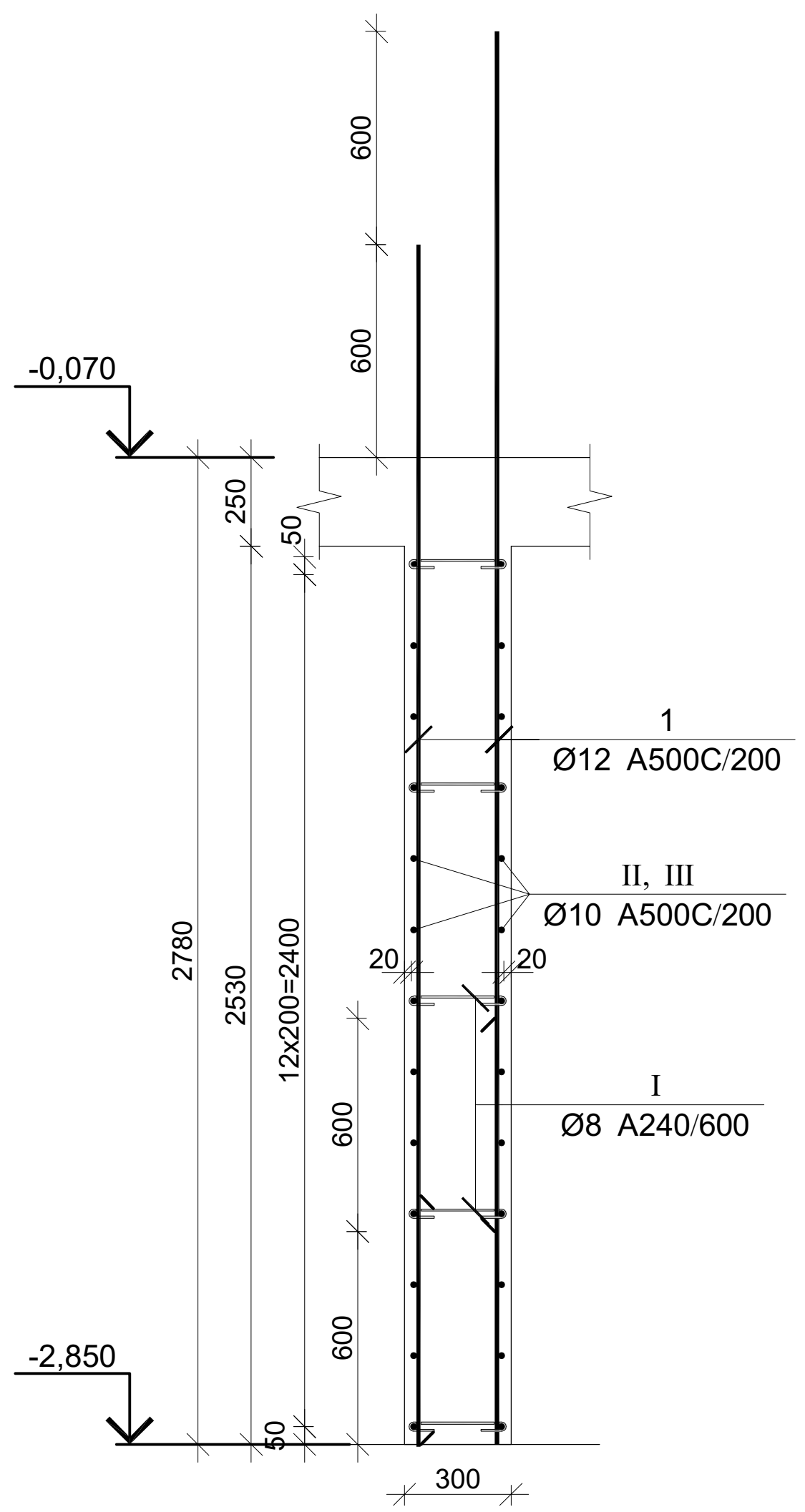

კვეთი 2-2

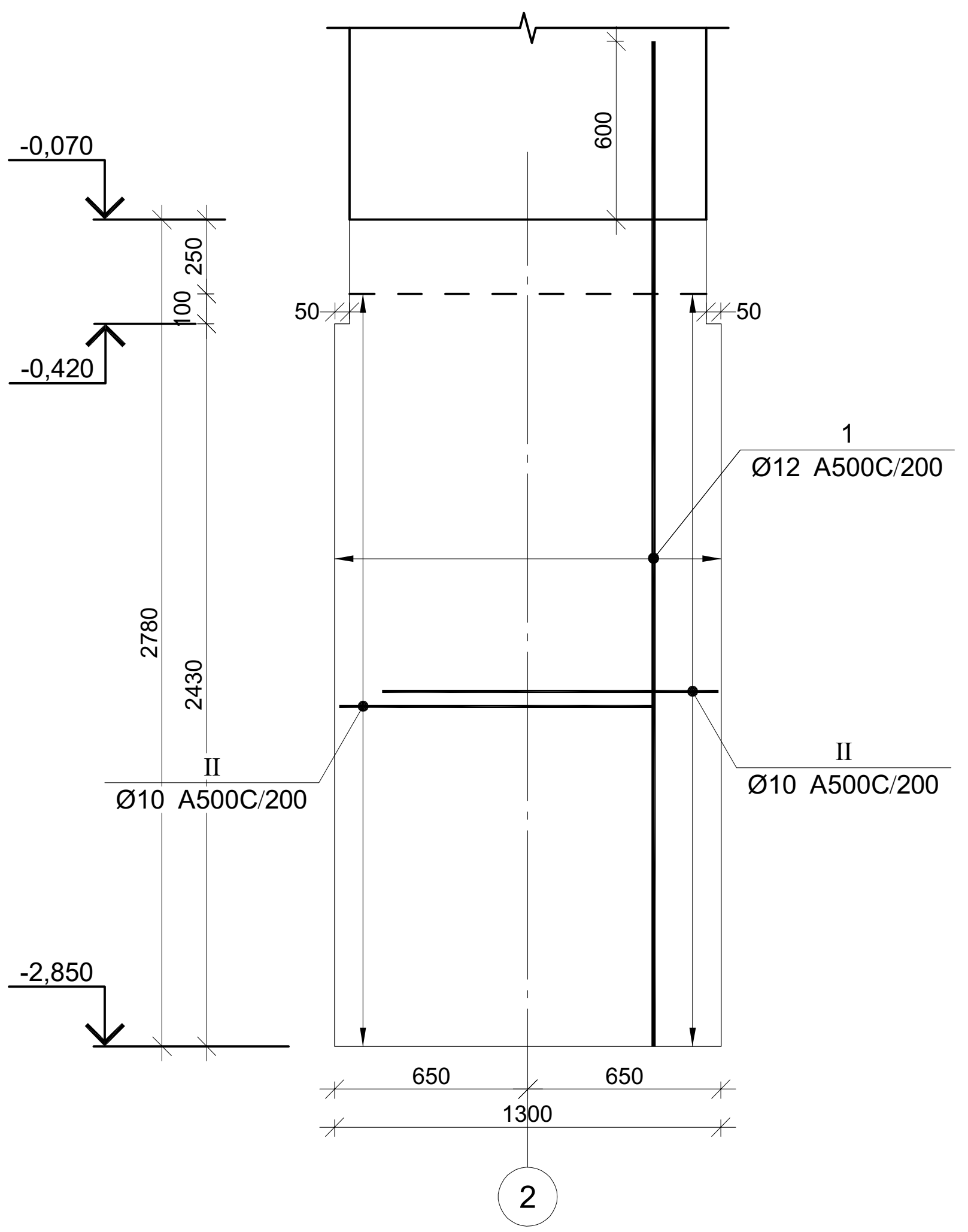

მონ. რ/ბ კედლის მკ-9-ის არმირება -2.85 ნიშნულზე

არმატურის სპეციფიკაცია					არმატურის ამოკრეფა					ბეტონი B 25
პოზ. №	Ø	L მმ.	n ცალი	Ln მ.	Ø	∑ Ln მ.	1 გრძ. მეტრის წონა კგ.	წონა კგ. A240	წონა კგ. A500C	V; მ³
1	2	3	4	5	6	7	8	9	10	11
1	12 A500C	3380	20	67.60	8 A240	7.80	0.39	3.08		1.06
I	8 A240	390	20	7.80	10 A500C	53.30	0.62		32.86	
III	10 A500C	2050	26	53.30	12 A500C	67.60	0.89		60.02	
							∑	3.08	92.88	1.06
						n= 1		3.08	92.88	1.06
									90.83	კგ/მ³

მონ. რ/ბ კედლის მკ-8-ის არმირება -2.85 ნიშნულზე

არმატურის სპეციფიკაცია					არმატურის ამოკრეფა					ბეტონი B 25
პოზ. №	Ø	L მმ.	n ცალი	Ln მ.	Ø	∑ Ln მ.	1 გრძ. მეტრის წონა კგ.	წონა კგ. A240	წონა კგ. A500C	V; მ³
1	2	3	4	5	6	7	8	9	10	11
1	12 A500C	3380	22	74.36	8 A240	7.80	0.39	3.08		1.08
I	8 A240	390	20	7.80	10 A500C	63.70	0.62		39.27	
II	10 A500C	2450	26	63.70	12 A500C	74.36	0.89		66.02	
							∑	3.08	105.29	1.08
						n= 1		3.08	105.29	1.08
									99.95	კგ/მ³

პოზ.	Φ [მმ.]	ესკიზი [მმ.]	სიგრძე [მმ.]
1	Φ12	3380	3380
I	Φ8	260; 65; 65	390
II	Φ12	1100; 250; 1100	2450
III	Φ12	950; 150; 950	2050

პროექტის დასახელება

ინდივიდუალური საცხოვრებელი სახლი

პროექტის მისამართი

სოფელი თხინვალა (ს/კ 72.16.33.061)

დამკვეთი

სტადია	თარიღი	განმარტება
	2024.01.15	

დაკვეთის №

CAD DWG ფაილი 72.16.33.061.dwg

მთ. კონსტრუქტორი: ა. კორტავა

შეასრულა გ. ვაშაკიძე

შეამოწმა ნ. ხუბულავა

საავტორო უფლებები

ნახაზის დასახელება

მონ. რ/ბ კედლის მკ-8-ის და მკ-9-ის არმირება -2.85 ნიშნულზე

კ-3.10

A3

მონ. რ/ბ კედლების გეგმა -0,070 ნიშნულზე

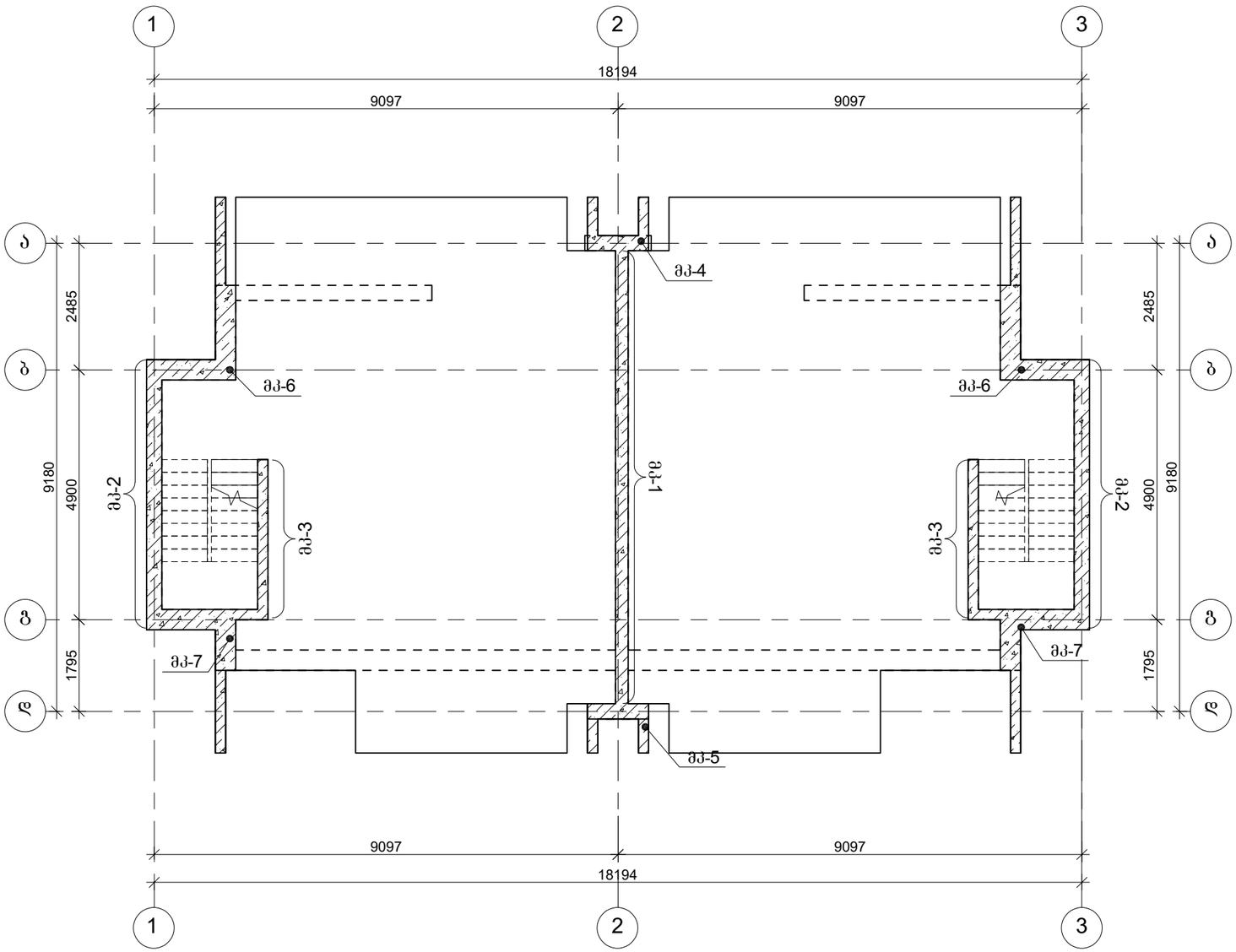

პროექტის დასახელება

ინდივიდუალური საცხოვრებელი სახლი

პროექტის მისამართი

სოფელი მხინვალა
(ს/კ 72.16.33.061)

დამკვეთი

სტადია	ფარილი	განმარტება
	2024.01.15	

დაკვეთის №

CAD DWG ფაილი 72.16.33.061.dwg

მთ. კონსტრუქტორი:		ა. კორტავა
შესრულა		ვ. ვაშაკიძე
შეამოწმა		ნ. ხუბულავა

საავტორო უფლებები

ნახაზის დასახელება

მონ. რ/ბ კედლების გეგმა -0,070 ნიშნულზე

კ-3.11

A3

მონ. რ/ბ კედლის მკ-1-ის არმირება -0.07 ნიშნულზე

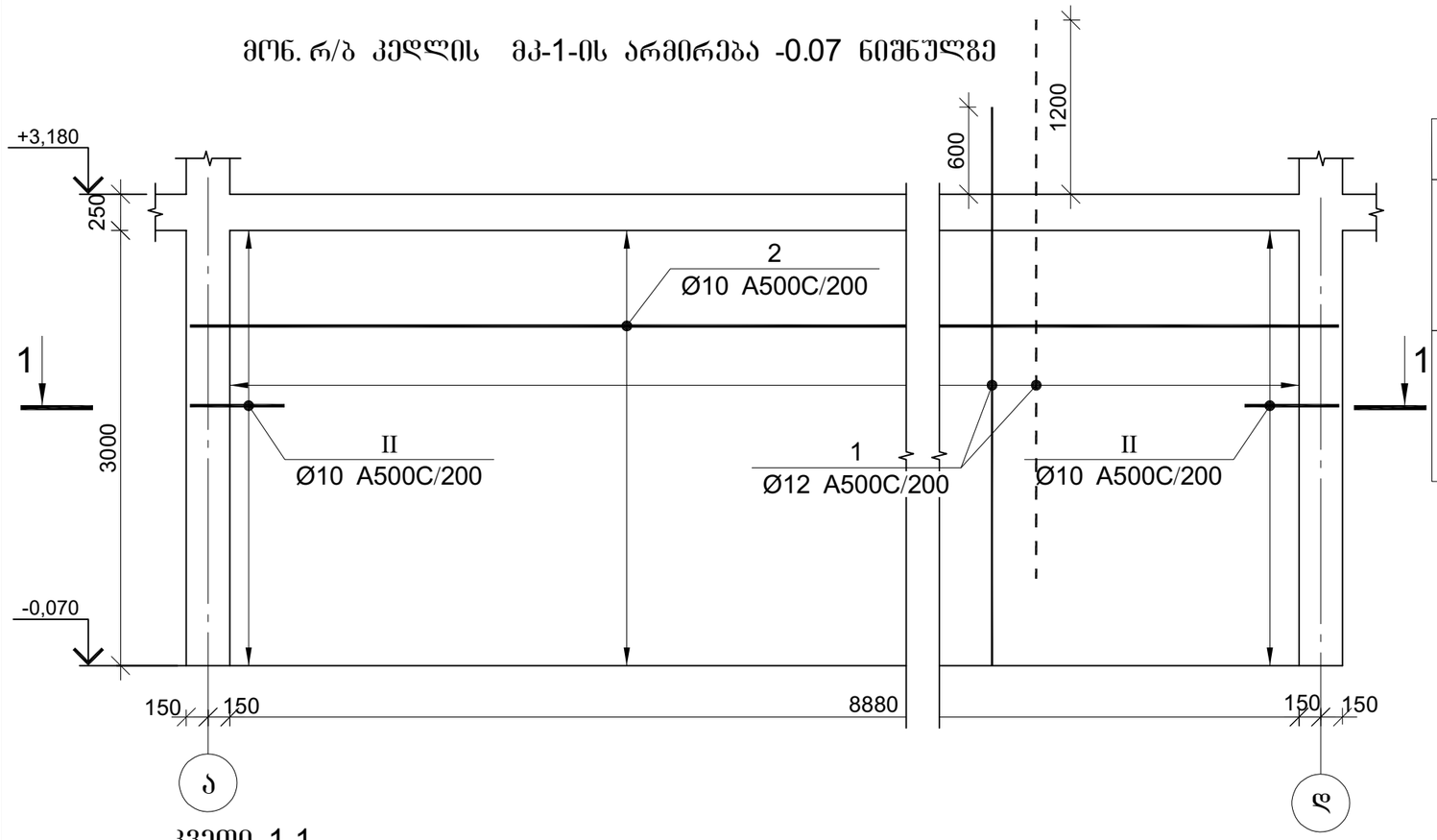

პოზ.	ф [მმ.]	ესკიზი [მმ.]	სიგრძე [მმ.]
I	ф8	210; 65; 65	340
II	ф10	500; 200; 500	1200

კვეთი 1-1

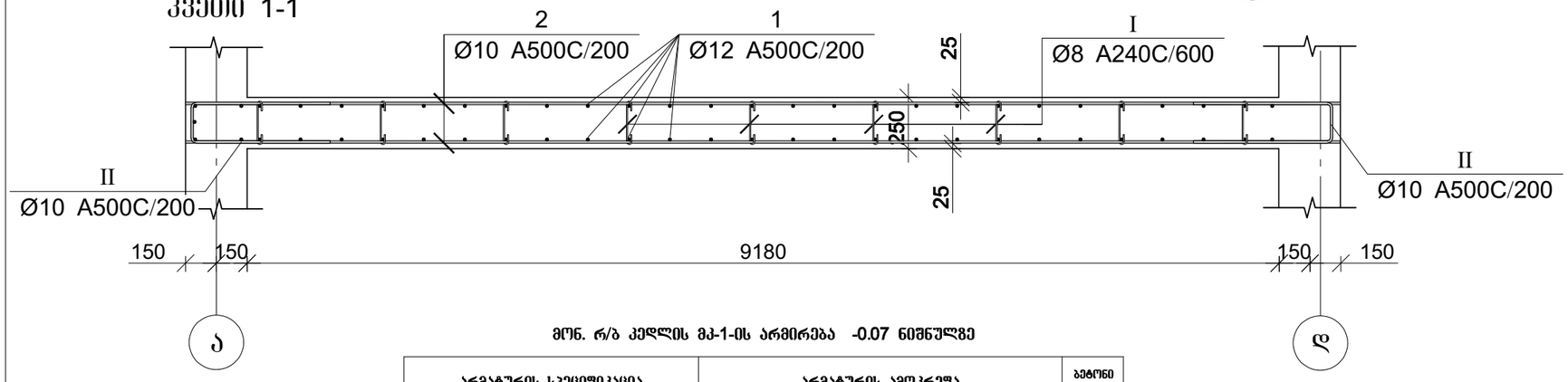

მონ. რ/ბ კედლის მკ-1-ის არმირება -0.07 ნიშნულზე

არმატურის სპეციფიკაცია					არმატურის ამოკრეფა					ბეტონი B 25
პოზ. №	ø	L მმ	n ცალი	Ln მ	ø	∑ Ln მ	ბრტყელი მეტრის წონა კგ.	წონა კგ. A240	წონა კგ. A500C	V; მ³
1	2	3	4	5	6	7	8	9	10	11
1	12 A500C	3850	96	369.60	8 A240	38.40	0.39	15.15		7.70
2	10 A500C	9400	32	300.80	10 A500C	339.20	0.62		209.13	
I	8 A240	340	78	26.52	12 A500C	369.60	0.89		328.14	
III	10 A500C	1200	32	38.40						
							∑	15.15	537	7.70
						n= 1		15.15	537.27	7.70
									71.72	კგ/მ³

პროექტის დასახელება

ინდივიდუალური საცხოვრებელი სახლი

პროექტის მისამართი

სოფელი თხინვალა
(ს/კ 72.16.33.061)

დამკვეთი

სტადია	თარიღი	განმარტება
	2024.01.15	

დაკვეთის №

CAD DWG ფაილი 72.16.33.061.dwg

მთ. კონსტრუქტორი: ა. კორტავა

შესრულა გ. ვაშაკიძე

შემოწმა ნ. ხუბულავა

საავტორო უფლებები

ნახაზის დასახელება

მონ. რ/ბ კედლის მკ-1-ის არმირება -0.07 ნიშნულზე

კ-3.12

A3

მონ. რ/ბ კედლის მკ-2-ის არმირება -0.07 ნიშნულზე

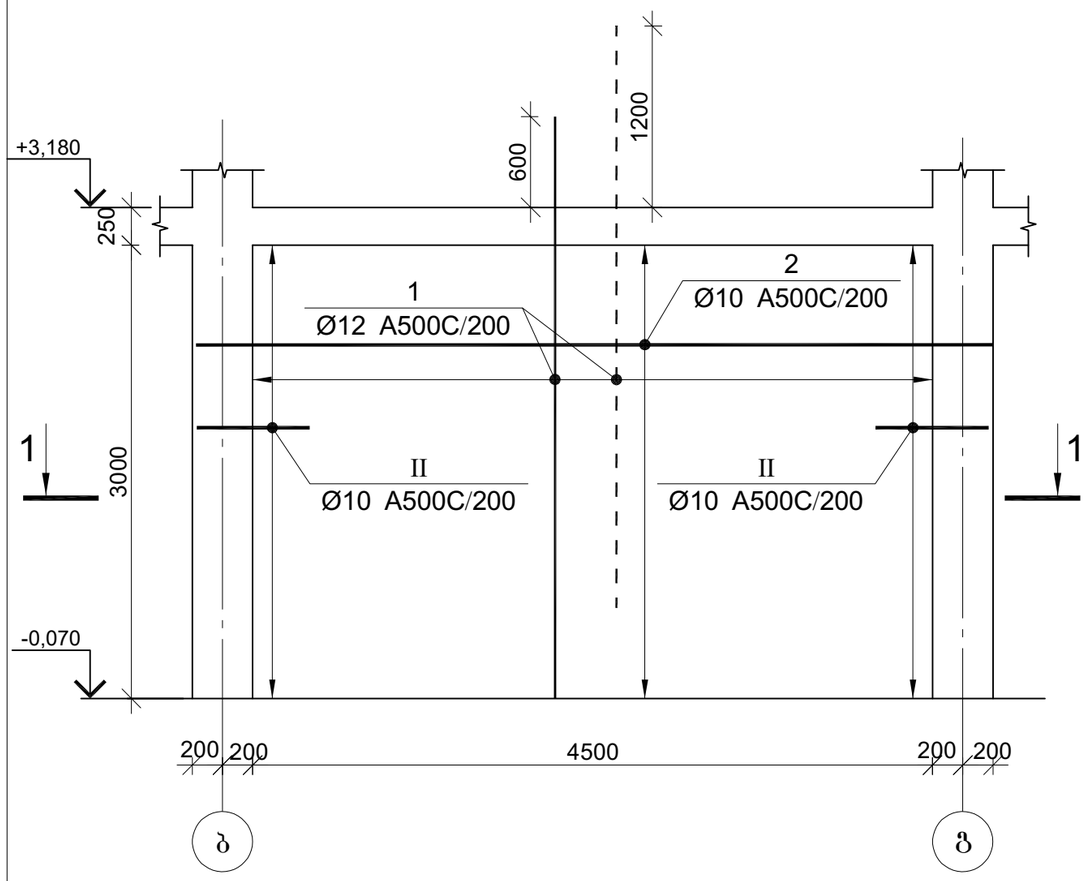

პოზ.	ф [მმ.]	ესკიზი [მმ.]	სიგრძე [მ.]
I	ф8	260; 65; 65	390
II	ф10	500; 250; 500	1250

მონ. რ/ბ კედლის მკ-2-ის არმირება -0.07 ნიშნულზე

არმატურის სპეციფიკაცია					არმატურის ამოკრეფა					ბეტონი B 25
პოზ. №	ø	L მმ	n ცალი	Ln მ	ø	∑Ln მ	ბრტყელი მეტრის წონა კგ.	წონა კგ. A240	წონა კგ. A500C	V; მ³
1	2	3	4	5	6	7	8	9	10	11
1	12 A500C	3850	52	200.20	8 A240	40.00	0.39	15.78		4.35
2	10 A500C	5250	32	168.00	10 A500C	208.00	0.62		128.24	
I	8 A240	390	38	14.82	12 A500C	200.20	0.89		177.74	
III	10 A500C	1250	32	40.00						
							∑	15.78	306	4.35
						n= 2		31.57	611.96	8.70
									73.97	კგ/მ³

კვეთი 1-1

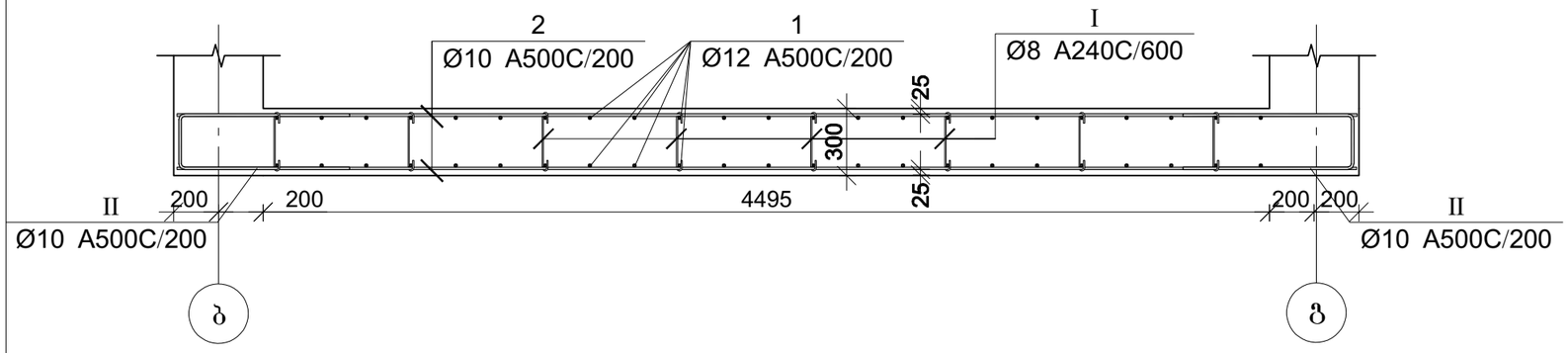

პროექტის დასახელება

ინდივიდუალური საცხოვრებელი სახლი

პროექტის მისამართი

სოფელი თხინვალა
(ს/კ 72.16.33.061)

დამკვეთი

სტადია	მარილი	განმარტება
	2024.01.15	

დაკვეთის №

CAD DWG ფაილი 72.16.33.061.dwg

მთ. კონსტრუქტორი:		ა. კორტავა
შესრულა		გ. ვაშაძე
შეამოწმა		ნ. ხუბულავა

საავტორო უფლებები

ნახაზის დასახელება

მონ. რ/ბ კედლის მკ-2-ის არმირება 0.07 ნიშნულზე

კ-3.13

A3

მონ. რ/ბ კედლის მკ-3-ის არმირება -0.07 ნიშნულზე

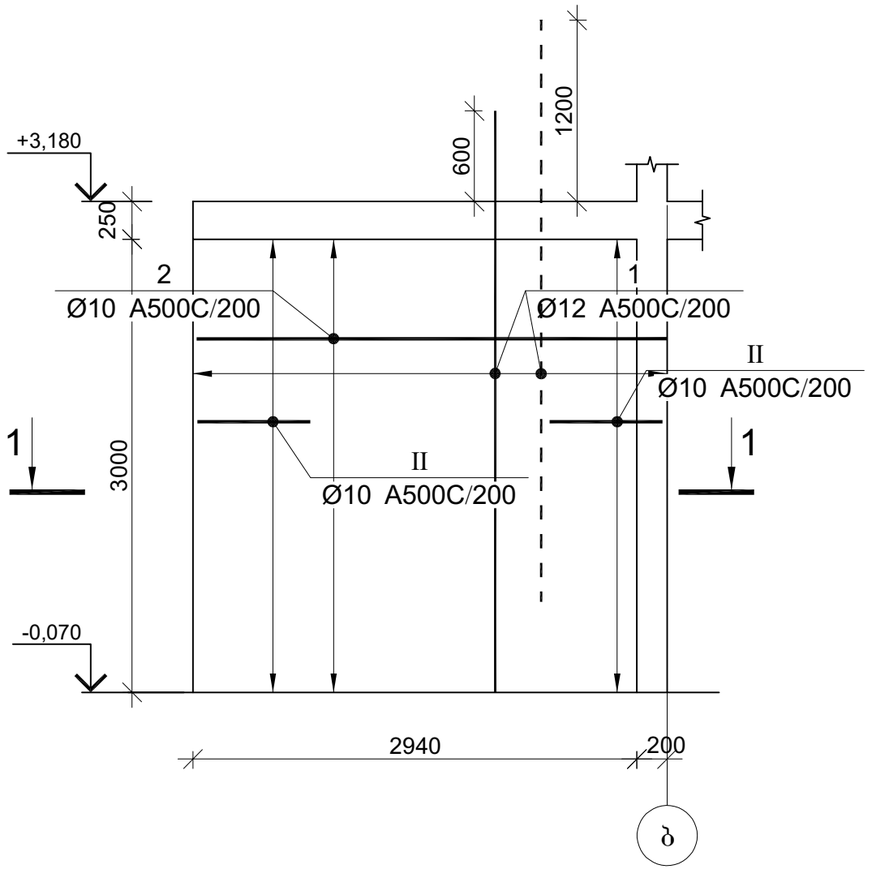

კვეთი 1-1

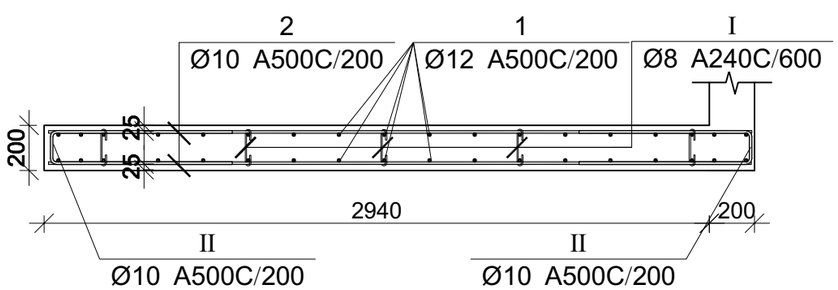

პოზ.	ф [მმ.]	ესკიზი [მმ.]	სიგრძე [მმ.]
I	ф8	160; 65; 65	290
II	ф10	500; 150; 500	1150

მონ. რ/ბ კედლის მკ-3-ის არმირება -0.07 ნიშნულზე

არმატურის სპეციფიკაცია					არმატურის ამოკრეფა					ბეტონი B 25
პოზ. №	ф	L მმ	n ცალი	Ln მ	ф	∑ Ln მ	ბრტყელის წონა კგ.	წონა კგ. A240	წონა კგ. A500C	V; მ³
1	2	3	4	5	6	7	8	9	10	11
1	12 A500C	3850	36	138.60	8 A240	6.96	0.39	2.75		1.91
2	10 A500C	3200	32	102.40	10 A500C	139.20	0.62		85.82	
I	8 A240	290	24	6.96	12 A500C	138.60	0.89		123.05	
II	10 A500C	1150	32	36.80						
						∑		2.75	209	1.91
						n= 2		5.49	417.75	3.82
									110.80	კგ/მ³

პროექტის დასახელება

ინდივიდუალური საცხოვრებელი სახლი

პროექტის მისამართი

სოფელი თხინვალა
(ს/კ 72.16.33.061)

დამკვეთი

სტადია	მარცლი	განმარტება
	2024.01.15	

დაკვეთის №

CAD DWG ფაილი 72.16.33.061.dwg

მთ. კონსტრუქტორი: ა. კორტავა

შესრულა ბ. ვაშაკიძე

შემოწმა ნ. ხუბულავა

საავტორო უფლებები

ნახაზის დასახელება

მონ. რ/ბ კედლის მკ-3-ის არმირება -0.07 ნიშნულზე

კ-3.14

A3

მონ. რ/ბ კედლის მკ-4-ის არმირების გეგმა -0.07 ნიშნულზე

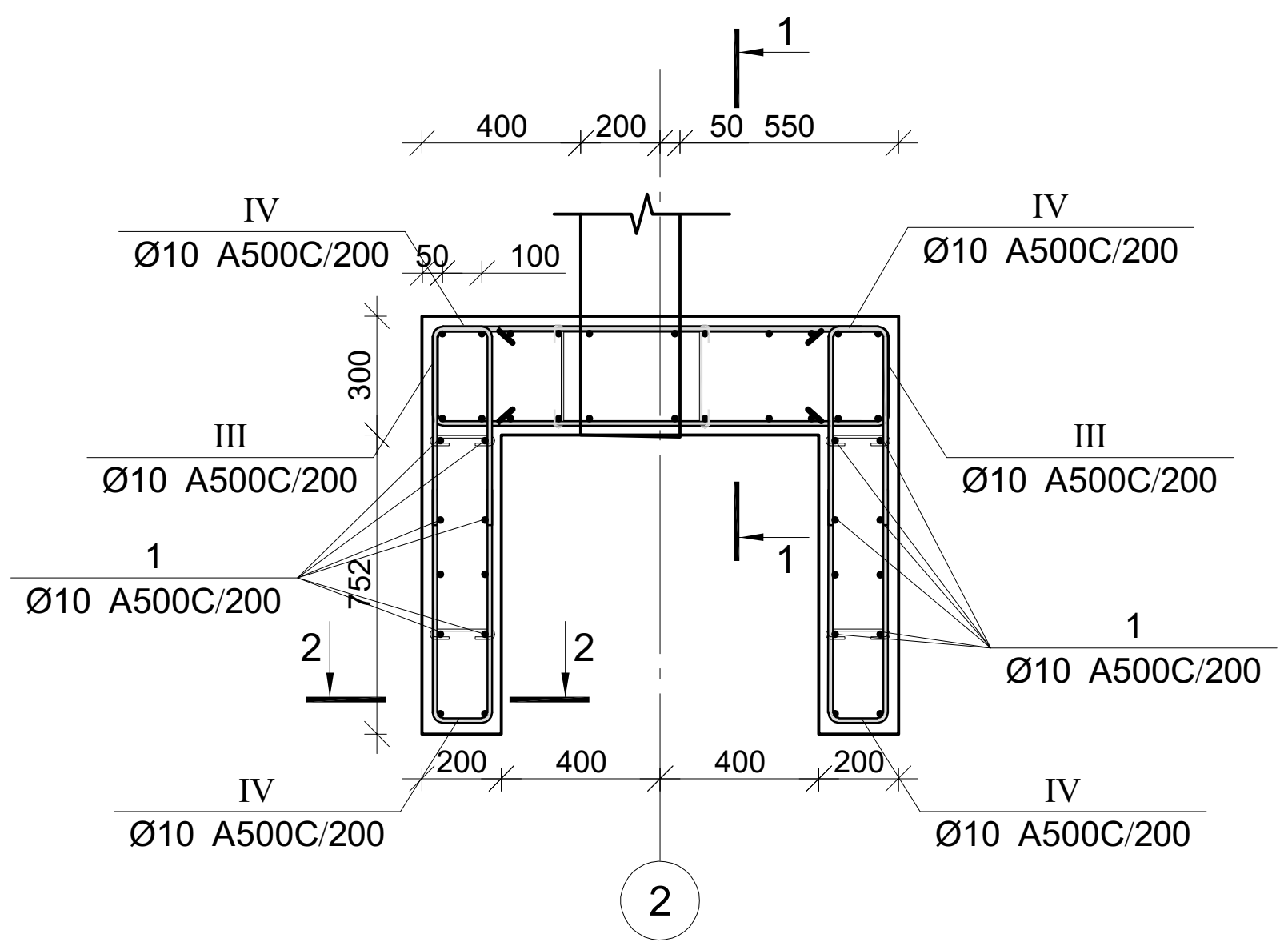

პოზ.	Φ [მმ.]	ესკიზი [მმ.]	სიგრძე [მმ.]
①	Φ10	3750	3750
②	Φ10	1200 250	1450
③	Φ10	700 250	950
Ⅰ	Φ8	260 65 65	390
Ⅱ	Φ8	160 65 65	290
Ⅲ	Φ10	1000 250 1000	2250
Ⅳ	Φ10	1000 150 1000	2250

კვეთი 1-1

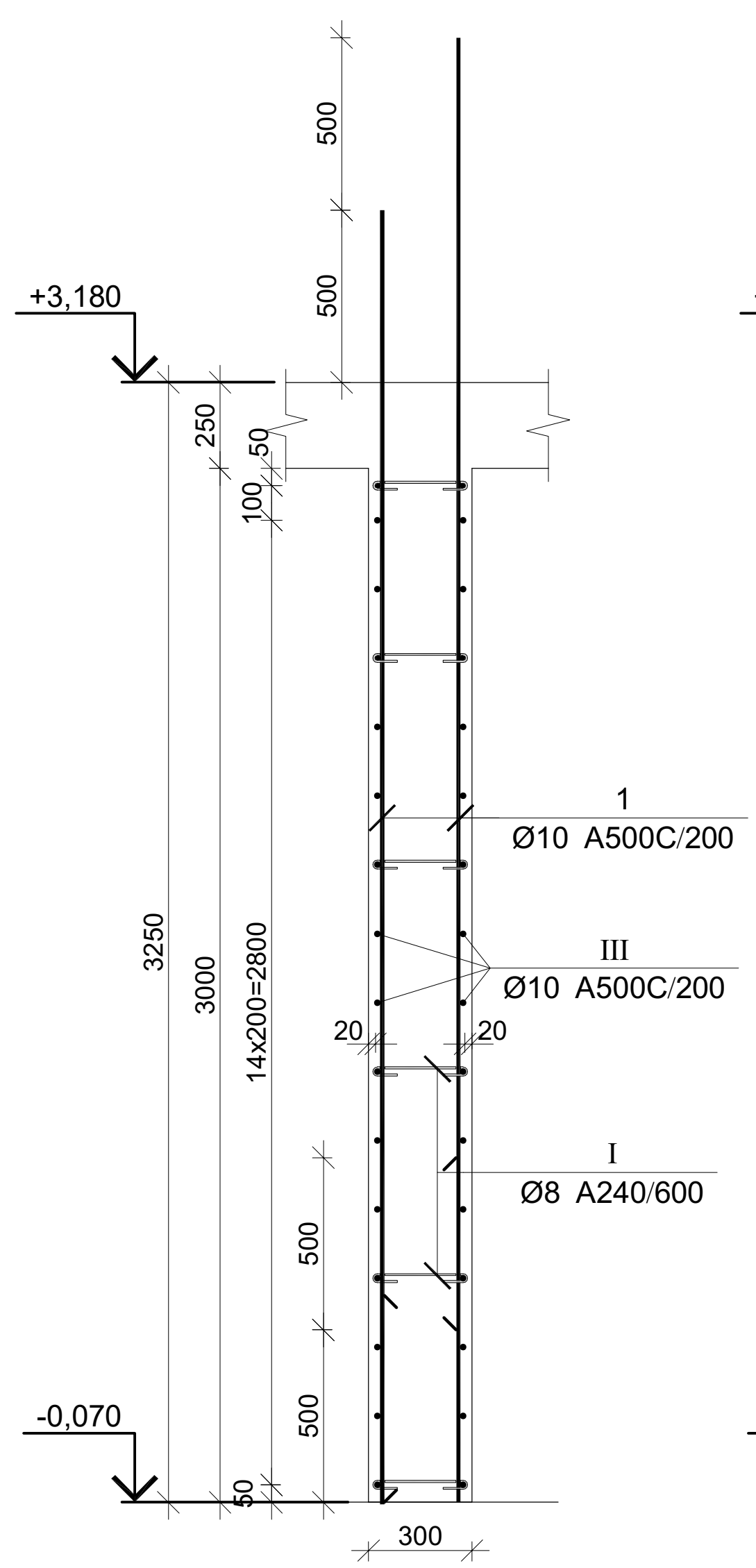

კვეთი 2-2

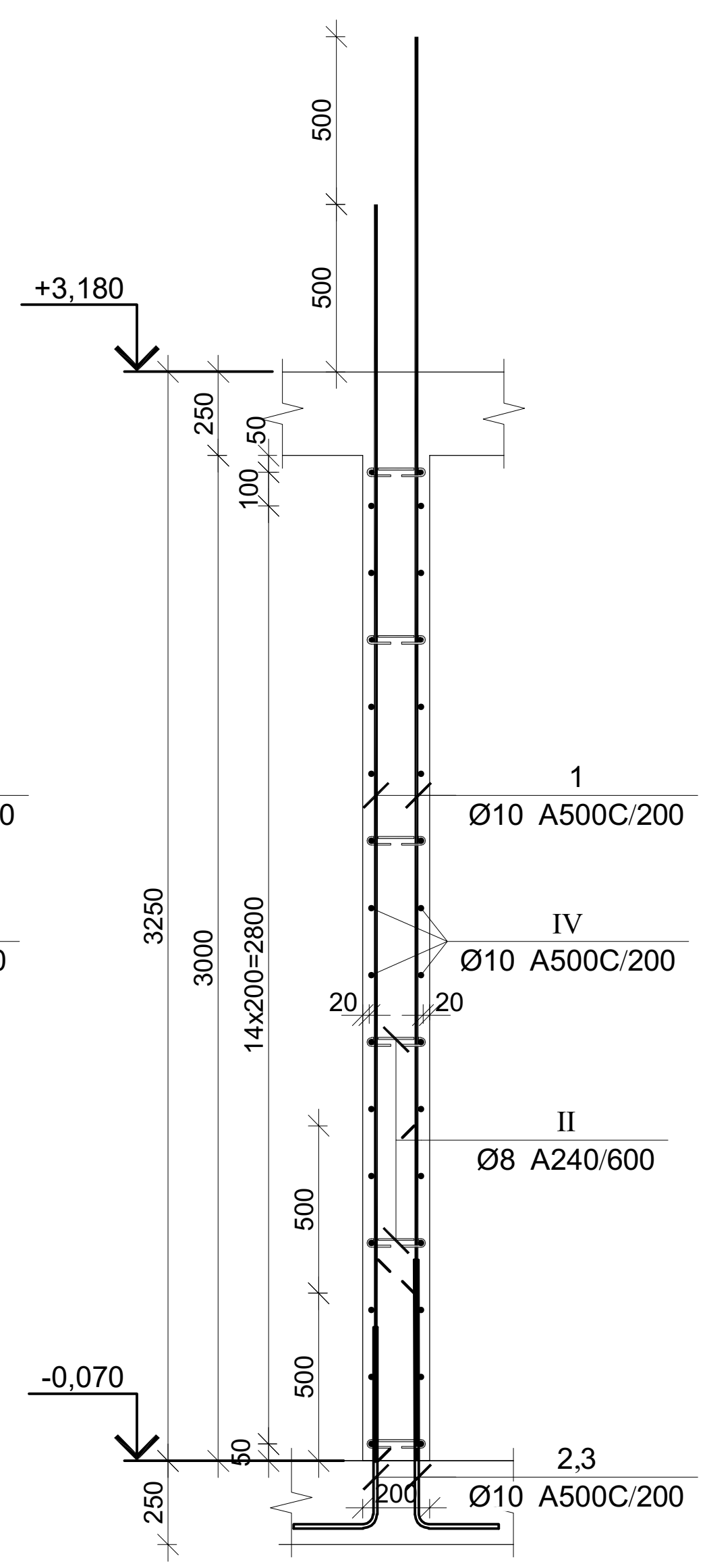

მონ. რ/ბ კედლის მკ-4-ის არმირება -0.07 ნიშნულზე

არმატურის სპეციფიკაცია					არმატურის ამოკრეფა					ბეტონი B 25
პოზ. №	Ø	L მმ.	n ცალი	Ln მ.	Ø	∑ Ln მ.	გრძივი მეტრის წონა კგ.	წონა კგ. A240	წონა კგ. A500C	V; $მ^3$
1	2	3	4	5	6	7	8	9	10	11
1	10 A500C	3750	42	157.50	8 A240	10.86	0.39	4.29		2.15
2	10 A500C	950	8	7.60	10 A500C	320.70	0.62		197.72	
3	10 A500C	1450	8	11.60						
I	8 A240	390	10	3.90						
II	8 A240	290	24	6.96						
III	10 A500C	2250	32	72.00						
IV	10 A500C	2250	32	72.00			∑	4.29	197.72	2.15
						n= 1		4.29	197.72	2.15
									94.18	კგ/$მ^3$

პროექტის დასახელება

ინდივიდუალური საცხოვრებელი სახლი

პროექტის მისამართი

სოფელი თხინვალა (ს/კ 72.16.33.061)

დამკვეთი

სტადია	თარიღი	განმარტება
	2024.01.15	

დაკვეთის №

CAD DWG ფაილი 72.16.33.061.dwg

მთ. კონსტრუქტორი: ა. კორტავა

შეასრულა გ. ვაშაკიძე

შეამოწმა ნ. ხუბულავა

საავტორო უფლებები

ნახაზის დასახელება

მონ. რ/ბ კედლის მკ-4-ის არმირება -0.07 ნიშნულზე

კ-3.15

A3

მონ. რ/ბ კედლის მკ-5-ის არმირების გეგმა -0.07 ნიშნულზე

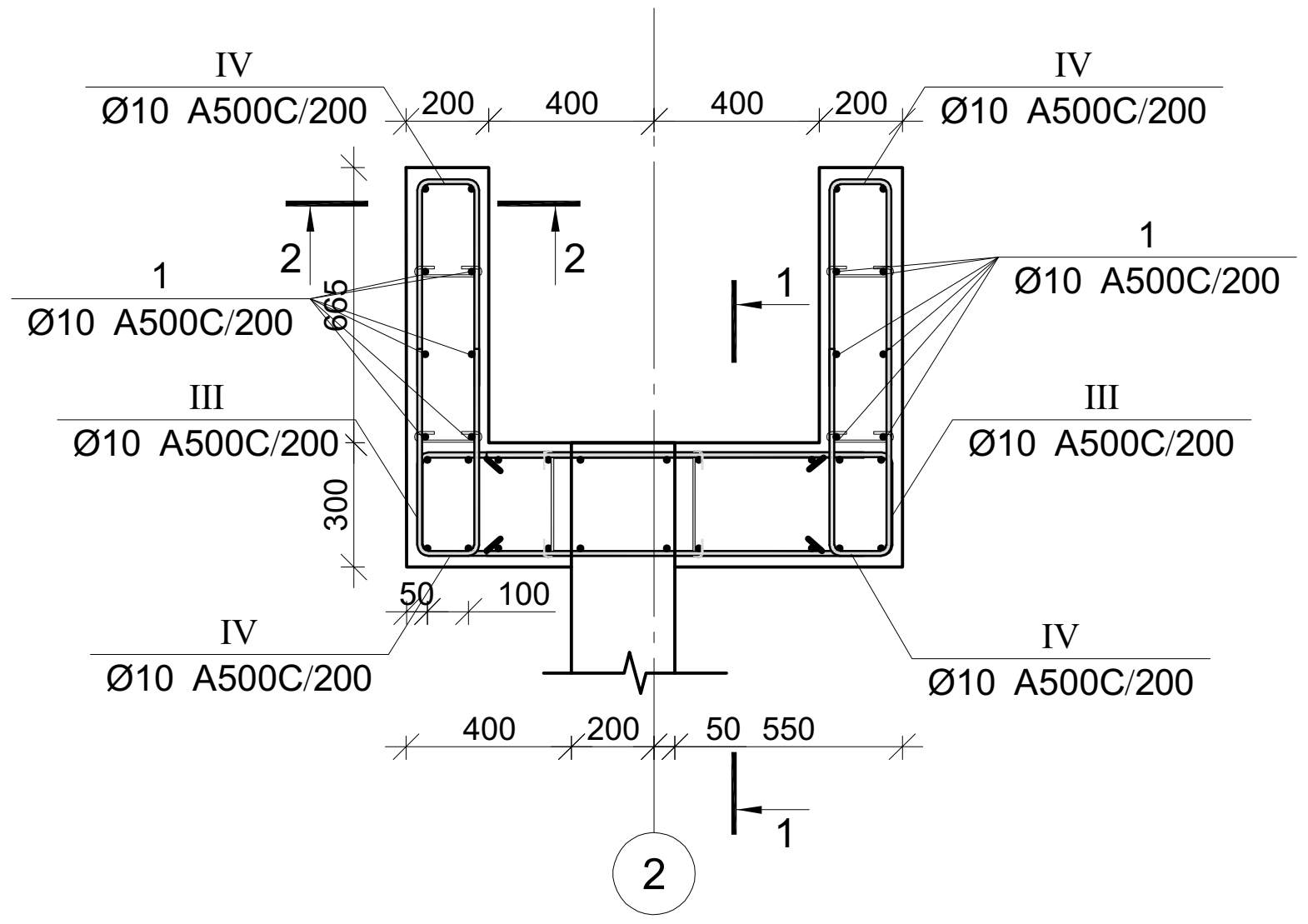

კვეთი 1-1   კვეთი 2-2

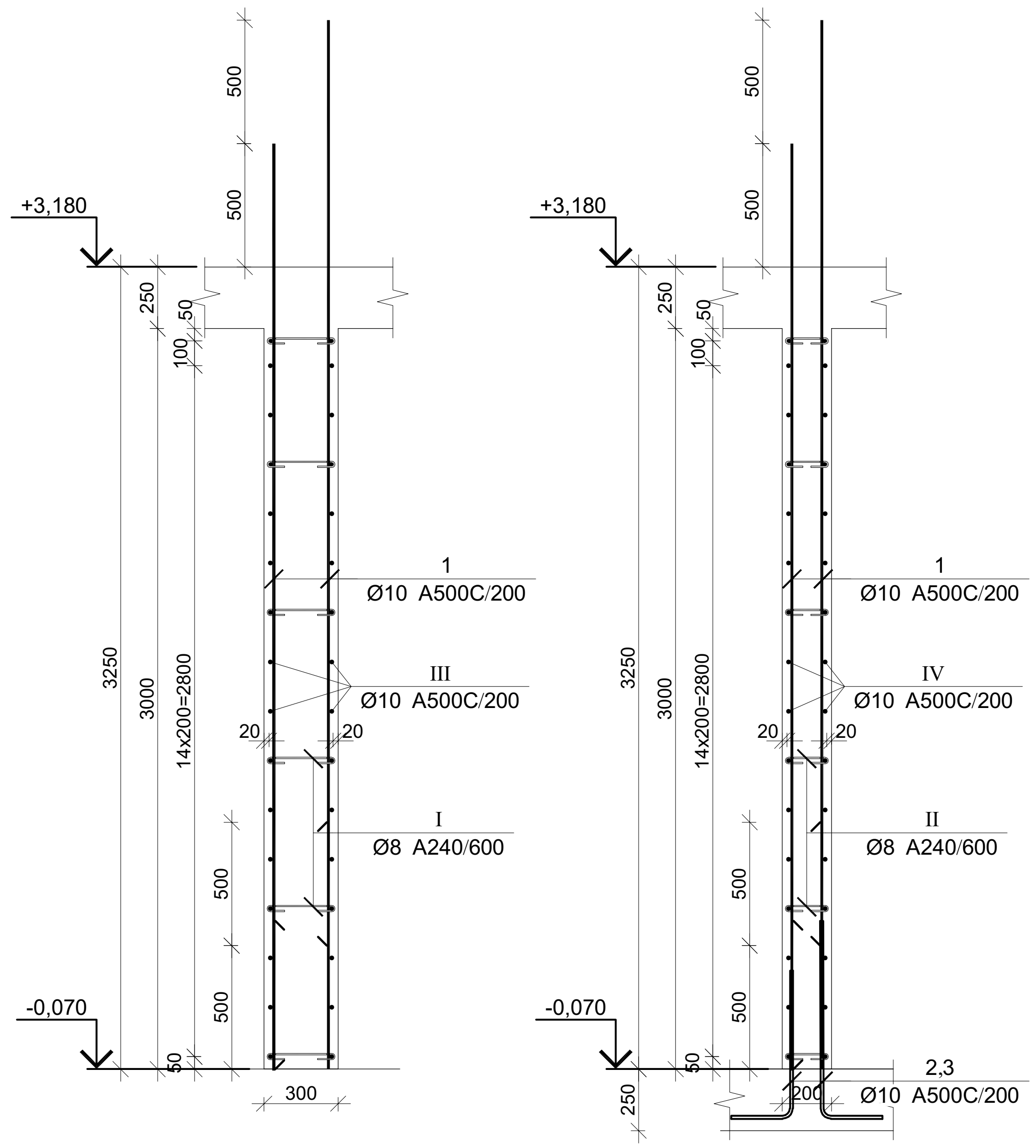

პოზ.	Φ [მმ.]	ესკიზი [მმ.]	სიგრძე [მმ.]
①	Φ10	3750	3750
②	Φ10	1200; 250	1450
③	Φ10	700; 250	950
Ⓘ	Φ8	260; 65; 65	390
Ⓘ	Φ8	160; 65; 65	290
Ⓘ	Φ10	1000; 250; 1000	2250
Ⓘ	Φ10	700; 150; 700	1550

მონ. რ/ბ კედლის მკ-5-ის არმირება -0.07 ნიშნულზე

არმატურის სპეციფიკაცია					არმატურის ამოკრეფა					ბეტონი B 25
პოზ. №	Ø	L მმ.	n ცალი	Ln მ.	Ø	∑ Ln მ.	გრძივი მეტრის წონა კგ.	წონა კგ. A240	წონა კგ. A500C	V; მ³
1	2	3	4	5	6	7	8	9	10	11
1	10 A500C	3750	32	120.00	8 A240	10.86	0.39	4.29		2.03
2	10 A500C	950	8	7.60	10 A500C	260.80	0.62		160.79	
3	10 A500C	1450	8	11.60						
I	8 A240	390	10	3.90						
II	8 A240	290	24	6.96						
III	10 A500C	2250	32	72.00						
IV	10 A500C	1550	32	49.60			∑	4.29	160.79	2.03
						n= 1		4.29	160.79	2.03
									81.32	კგ/მ³

პროექტის დასახელება

ინდივიდუალური საცხოვრებელი სახლი

პროექტის მისამართი

სოფელი თხინვალა (ს/კ 72.16.33.061)

დამკვეთი

სტადია	თარიღი	განმარტება
	2024.01.15	

დაკვეთის №

CAD DWG ფაილი 72.16.33.061.dwg

მთ. კონსტრუქტორი: ა. კორტავა

შეასრულა გ. ვაშაკიძე

შეამოწმა ნ. ხუბულავა

საავტორო უფლებები

ნახაზის დასახელება

მონ. რ/ბ კედლის მკ-5-ის არმირება -0.07 ნიშნულზე

კ-3.16

A3

მონ. რ/ბ კედლის მკ-6-ის არმირების ბეჭდა -2.85 ნიშნულზე

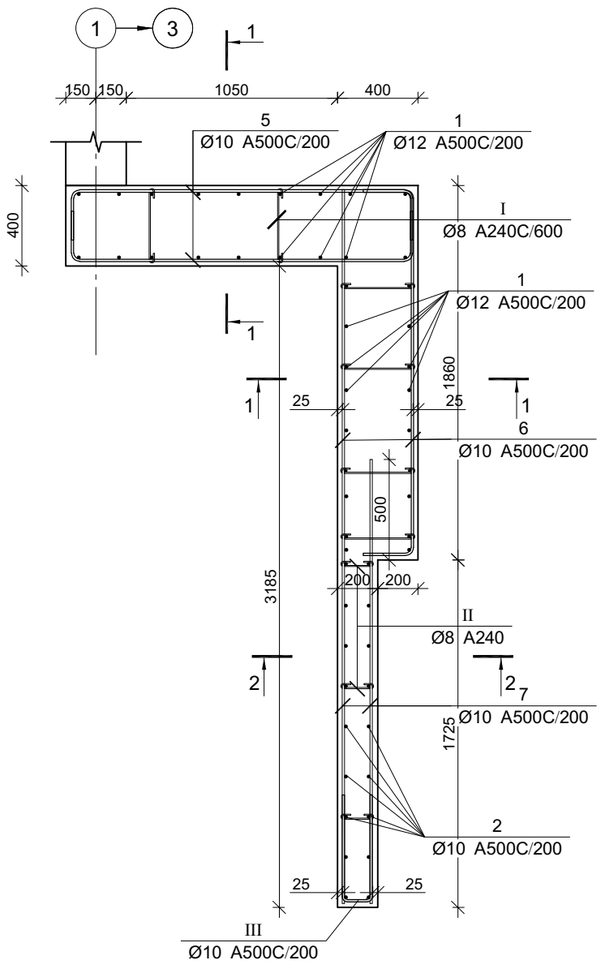

კვეთი 1-1

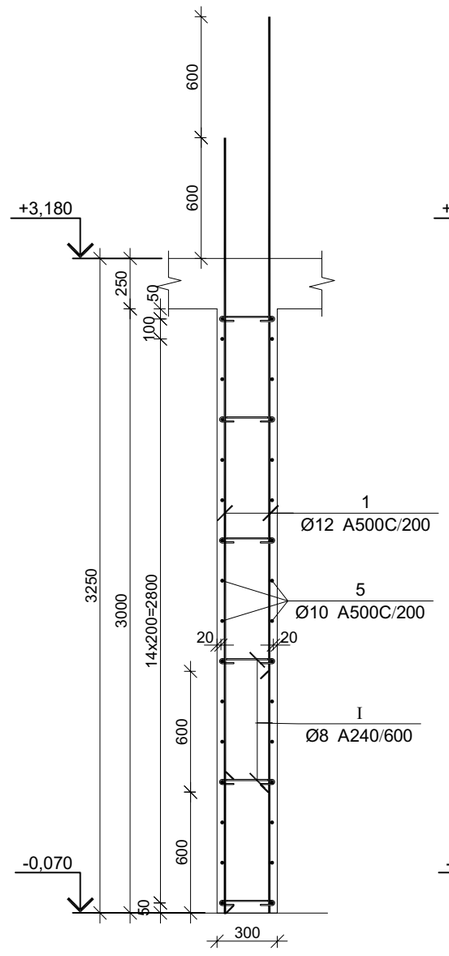

კვეთი 2-2

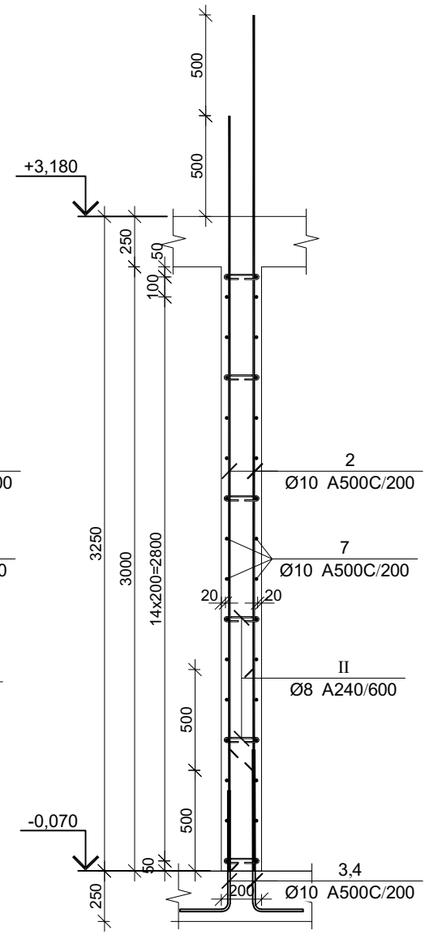

მონ. რ/ბ კედლის მკ-6-ის არმირება -0.07 ნიშნულზე

არმატურის სპეციფიკაცია					არმატურის ამოკრეფა					ბეტონი B 25
პოზ. №	Ø	L მმ.	n ცალი	Ln მ.	Ø	∑ Ln მ.	არმატ. მეტრის წონა კგ.	წონა კგ. A240	წონა კგ. A500C	V; მ³
1	2	3	4	5	6	7	8	9	10	11
1	12 A500C	3850	40	154.00	8 A240	24.60	0.39	9.71		5.41
2	10 A500C	3750	18	67.50	10 A500C	317.10	0.62		195.50	
3	10 A500C	1450	9	13.05	12 A500C	154.00	0.89		136.72	
4	10 A500C	950	9	8.55						
5	10 A500C	2200	32	70.40						
6	10 A500C	2100	32	67.20						
7	10 A500C	2250	32	72.00						
I	8 A240	490	36	17.64						
II	8 A240	290	24	6.96						
III	10 A500C	1150	16	18.40						
						∑		9.71	332.23	5.41
						n= 2		19.41	664.46	10.82
									63.20	კუბ.მ³

პოზ.	ф [მმ.]	ესკიზი [მმ.]	სიგრძე [მმ.]
①	Ф12	3850	3850
②	Ф10	3750	3750
③	Ф10	1200, 250	1450
④	Ф10	700, 250	950
⑤	Ф10	1700, 250, 250	2200

პოზ.	ф [მმ.]	ესკიზი [მმ.]	სიგრძე [მმ.]
⑥	Ф10	1750, 250, 250	2250
Ⅰ	Ф8	360, 65, 65	490
Ⅱ	Ф8	160, 65, 65	290
Ⅲ	Ф10	500, 150, 500	1150

პროექტის დასახელება

ინდივიდუალური საცხოვრებელი სახლი

პროექტის მისამართი

სოფელი მხინვალა (ს/კ 72.16.33.061)

დამკვეთი

სტადია	ფარილი	ფანმარტება
	2024.01.15	

დაკვეთის №

CAD DWG ფაილი 72.16.33.061.dwg

მთ. კონსტრუქტორი: ა. კორტავა

შესრულა ვ. ვაშაკიძე

შეამოწმა ნ. ხუბულავა

საავტორო უფლებები

ნახაზის დასახელება

მონ. რ/ბ კედლის მკ-6-ის არმირება -0.07 ნიშნულზე

კ-3.17

A3

მონ. რ/ბ კედლის მკ-7-ის არმირების გეგმა -0.07 ნიშნულზე

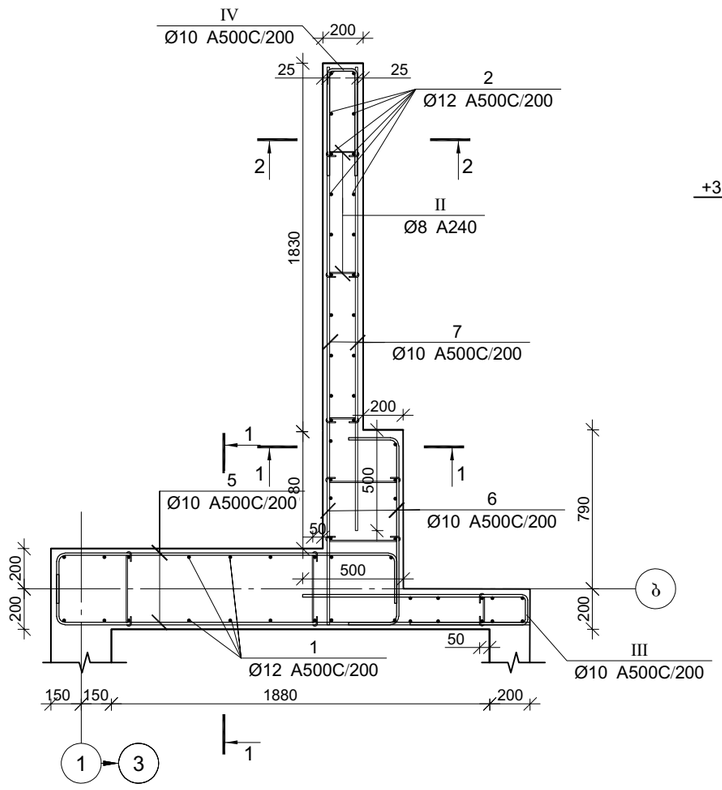

კვეთი 1-1

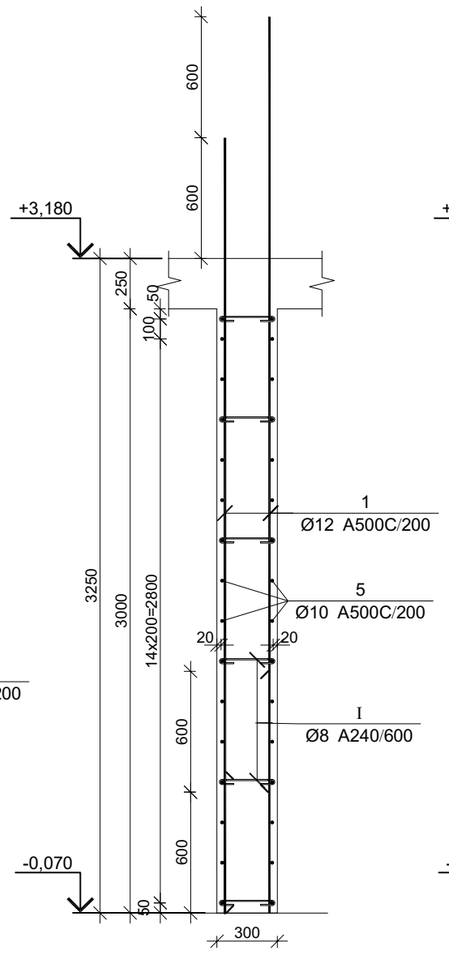

კვეთი 2-2

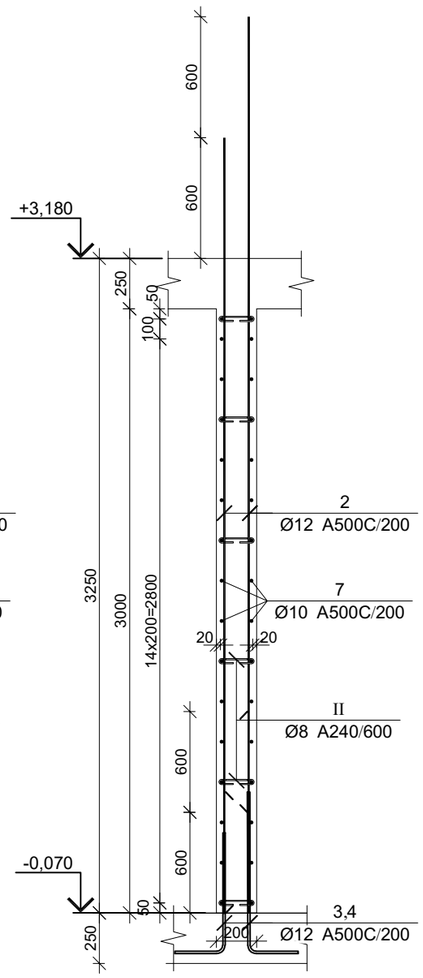

მონ. რ/ბ კედლის მკ-7-ის არმირება -0.07 ნიშნულზე

არმატურის სპეციფიკაცია					არმატურის ამოკრეფა					ბეტონი B 25
პოზ. №	Ø	L მმ.	n ცალი	Ln მ.	Ø	∑ Ln მ.	ბარდის ხვედრ. წონა კგ.	წონა კგ. A240	წონა კგ. A500C	V; მ³
1	2	3	4	5	6	7	8	9	10	11
1	12 A500C	3850	40	154.00	8 A240	24.85	0.39	9.81		4.88
2	12 A500C	3750	16	60.00	10 A500C	331.75	0.62		204.54	
3	12 A500C	1450	8	11.60	12 A500C	233.20	0.89		207.04	
4	12 A500C	950	8	7.60						
5	10 A500C	950	9	8.55						
8	10 A500C	2200	32	70.40						
9	10 A500C	1650	32	52.80						
10	10 A500C	2100	32	67.20						
11	10 A500C	1750	32	56.00						
I	8 A240	490	30	14.70						
II	8 A240	290	35	10.15						
III	10 A500C	1350	16	21.60						
IV	10 A500C	1150	48	55.20						
						∑		9.81	411.58	4.88
						n= 2		19.61	823.15	9.75
									86.44	კგ/მ³

პოზ.	Ø [მმ.]	ესკიზი [მმ.]	სიგრძე [მმ.]
①	Ø12	3850	3850
②	Ø10	3750	3750
③	Ø12	1200, 250	1450
④	Ø12	700, 250	950
⑤	Ø10	250, 1700, 250	2200

პოზ.	Ø [მმ.]	ესკიზი [მმ.]	სიგრძე [მმ.]
⑥	Ø10	250, 1150, 250	1650
⑦	Ø10	2100	2100
Ⅰ	Ø8	65, 360, 65	490
Ⅱ	Ø8	65, 160, 65	290
Ⅲ	Ø10	1100, 150	1350

პოზ.	Ø [მმ.]	ესკიზი [მმ.]	სიგრძე [მმ.]
Ⅳ	Ø10	500, 150, 500	1150

პროექტის დასახელება

ინდივიდუალური საცხოვრებელი სახლი

პროექტის მისამართი

სოფელი მხინვალა
(ს/კ 72.16.33.061)

დამკვეთი

სტადია	ფარილი	განმარტება
	2024.01.15	

დაკვეთის №

CAD DWG ფაილი 72.16.33.061.dwg

მთ. კონსტრუქტორი: ა. კორძაია

შესრულა ზ. ვაშაკიძე

შემოწმა ნ. ხუბულავა

საავტორო უფლებები

ნახაზის დასახელება

მონ. რ/ბ კედლის მკ-7-ის არმირება -0.07 ნიშნულზე

კ-3.18

A3

მონ. რ/ბ კედლების ფეხმა +3,180 ნიშნულზე

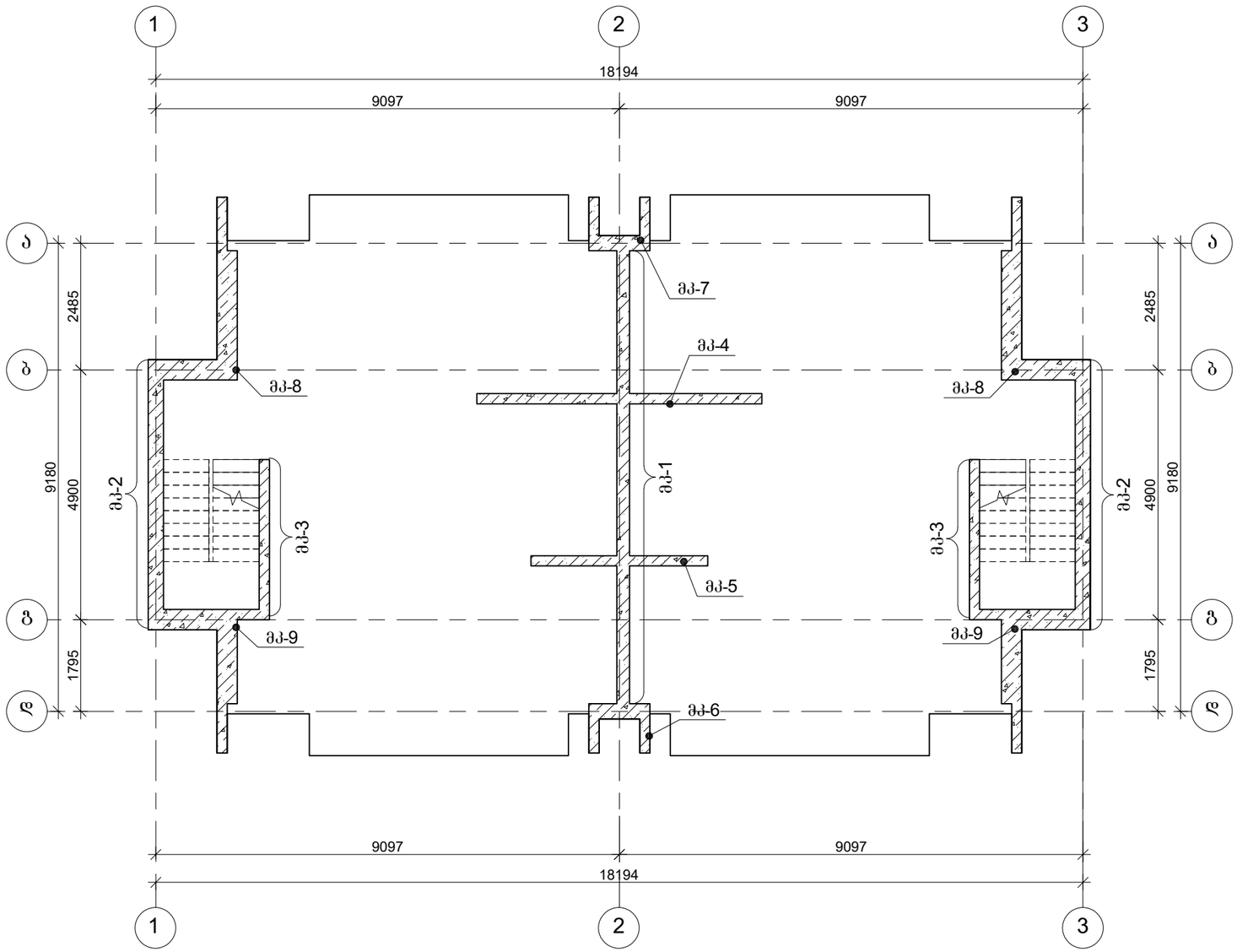

პროექტის დასახელება

ინდივიდუალური საცხოვრებელი სახლი

პროექტის მისამართი

სოფელი მხინვალა
(ს/კ 72.16.33.061)

დამკვეთი

სტადია	ეტაპი	განმარტება
	2024.01.15	

დაკვეთის №

CAD DWG ფაილი 72.16.33.061.dwg

მთ. კონსტრუქტორი: ა. კორტავა

შესრულა ვ. ვაშაკიძე

შეამოწმა ნ. ხუბულავა

საავტორო უფლებები

ნახაზის დასახელება

მონ. რ/ბ კედლების ფეხმა +3,180 ნიშნულზე

კ-3.19

A3

მონ. რ/ბ კედლის მკ-1-ის არმირება +3.180 ნიშნულზე

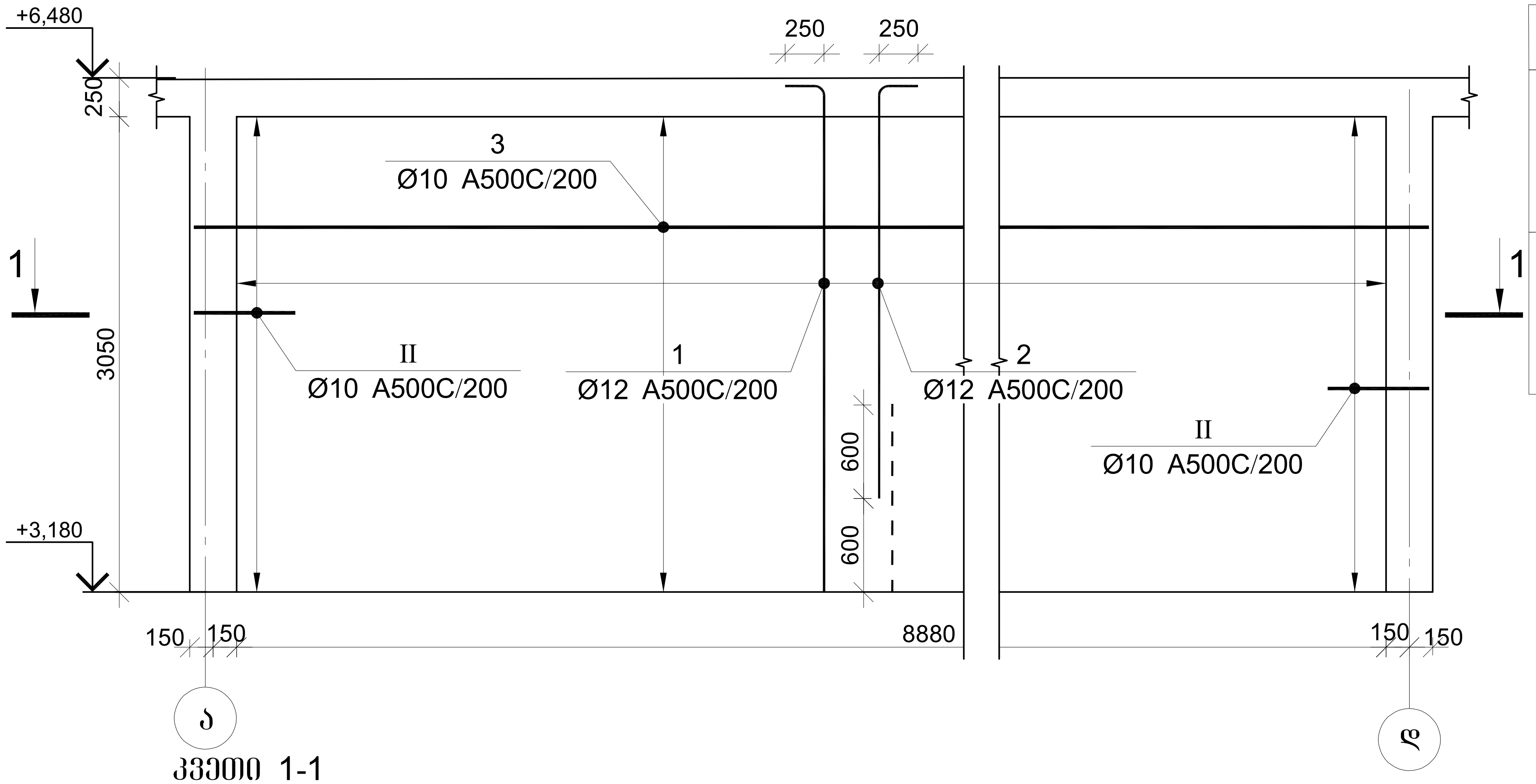

პოზ.	Φ [მმ.]	ესკიზი [მმ.]	სიგრძე [მმ.]
I	Φ8	210; 65; 65	340
II	Φ10	500; 500; 200	1200

კვეთი 1-1

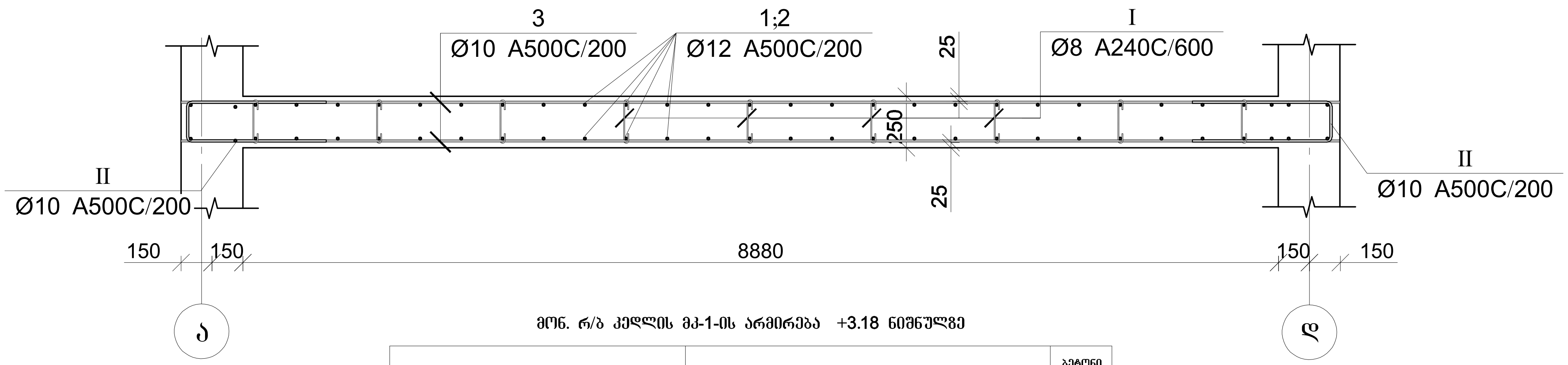

მონ. რ/ბ კედლის მკ-1-ის არმირება +3.18 ნიშნულზე

არმატურის სპეციფიკაცია					არმატურის ამოკრეფა					ბეტონი B 25
პოზ. №	Ø	L მმ	n ცალი	Ln მ	Ø	∑Ln მ	გრძივი მეტრის წონა კგ.	წონა კგ. A240	წონა კგ. A500C	V; მ³
1	2	3	4	5	6	7	8	9	10	11
1	12 A500C	3450	46	158.70	8 A240	19.04	0.39	7.51		6.74
2	12 A500C	2850	46	131.10	10 A500C	341.76	0.62		210.71	
3	10 A500C	9480	32	303.36	12 A500C	289.80	0.89		257.29	
I	8 A240	340	56	19.04						
III	10 A500C	1200	32	38.40			∑	7.51	468	6.74
						n= 1		7.51	468.00	6.74
									70.60	კგ/მ³

პროექტის დასახელება

ინდივიდუალური საცხოვრებელი სახლი

პროექტის მისამართი

სოფელი თხინვალა (ს/კ 72.16.33.061)

დამკვეთი

სტადია	თარიღი	განმარტება
	2024.01.15	

დაკვეთის №

CAD DWG ფაილი 72.16.33.061.dwg

მთ. კონსტრუქტორი: ა. კორტავა

შეასრულა გ. ვაშაკიძე

შეამოწმა ნ. ხუბულავა

საავტორო უფლებები

ნახაზის დასახელება

მონ. რ/ბ კედლის მკ-1-ის არმირება +3.18 ნიშნულზე

კ-3.20

A3

მონ. რ/ბ კედლის მკ-2-ის არმირება 3.18 ნიშნულზე

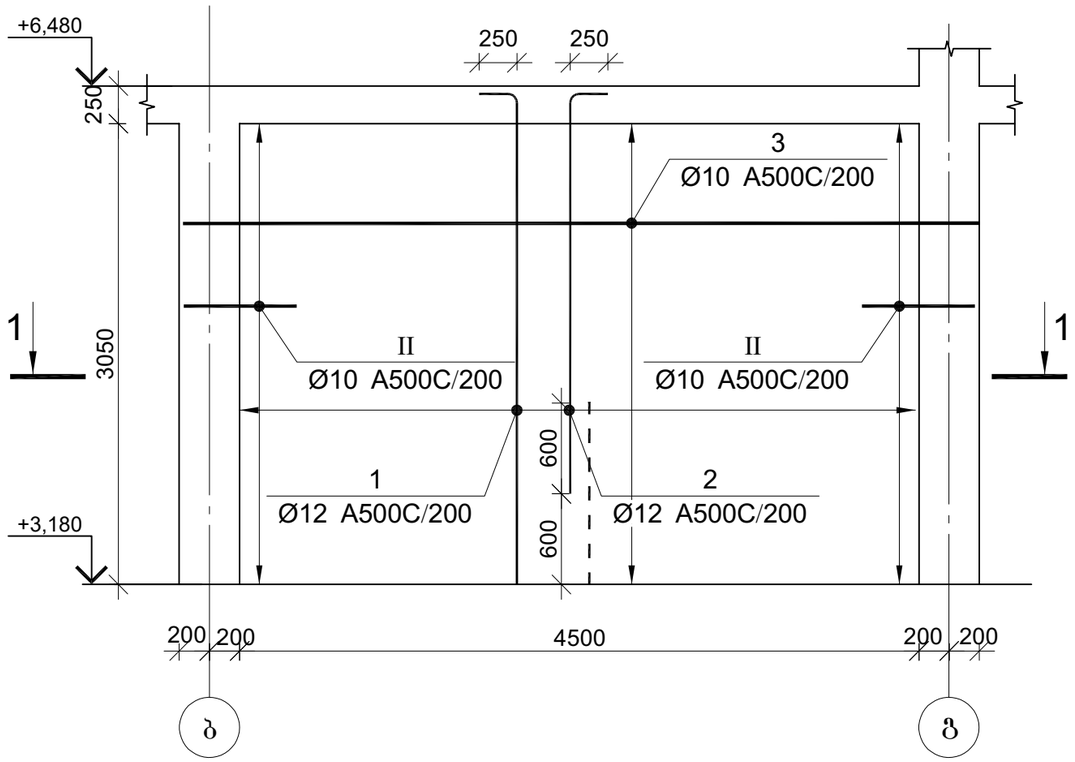

პოზ.	ф [მმ.]	ესკიზი [მმ.]	სიგრძე [მ.]
I	ф8	260; 65; 65	390
II	ф10	500; 250; 500	1250

მონ. რ/ბ კედლის მკ-2-ის არმირება 3.18 ნიშნულზე

არმატურის სპეციფიკაცია					არმატურის ამოკრეფა					ბეტონი B 25
პოზ. №	ø	L მმ	n ცალი	Ln მ	ø	∑ Ln მ	1მ-ის მასის წონა კგ.	წონა კგ. A240	წონა კგ. A500C	V; მ³
1	2	3	4	5	6	7	8	9	10	11
1	12 A500C	3450	26	89.70	8 A240	14.82	0.39	5.85		4.46
2	12 A500C	2850	26	74.10	10 A500C	208.00	0.62		128.24	
3	10 A500C	5250	32	168.00	12 A500C	163.80	0.89		145.42	
I	8 A240	390	38	14.82						
III	10 A500C	1250	32	40.00			∑	5.85	273.7	4.46
						n= 2		11.70	547.33	8.92
									62.66	კბ/მ³

კვეთი 1-1

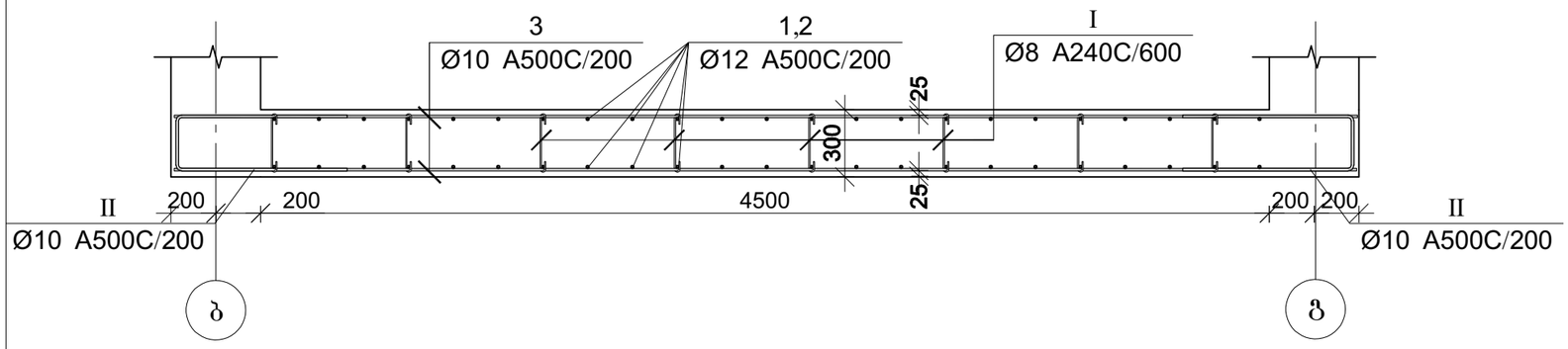

პროექტის დასახელება

ინდივიდუალური საცხოვრებელი სახლი

პროექტის მისამართი

სოფელი თხინვალა
(ს/კ 72.16.33.061)

დამკვეთი

სტადია	თარიღი	განმარტება
	2024.01.15	

დაკვეთის №

CAD DWG ფაილი 72.16.33.061.dwg

მთ. კონსტრუქტორი:		ა. კორტავა
შესრულა		გ. ვაშაკიძე
შეამოწმა		ნ. ხუბულავა

საავტორო უფლებები

ნახაზის დასახელება

მონ. რ/ბ კედლის მკ-2-ის არმირება 3.18 ნიშნულზე

ბ-3.21

A3

მონ. რ/ბ კედლის მკ-3-ის არმირება 3.18 ნიშნულზე

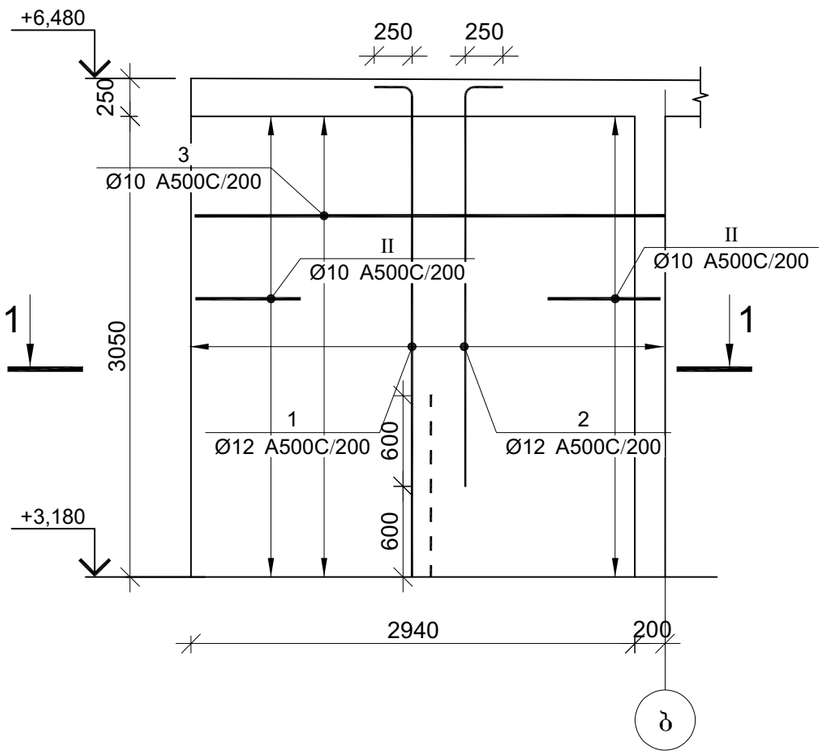

კვეთი 1-1

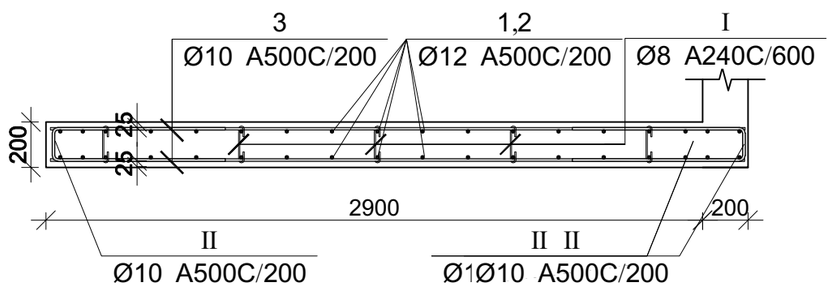

პოზ.	ф [მმ.]	ესკიზი [მმ.]	სიგრძე [მმ.]
I	Ф8	160; 65; 65	290
II	Ф10	500; 150; 500	1150

მონ. რ/ბ კედლის მკ-3-ის არმირება 3.18 ნიშნულზე

არმატურის სპეციფიკაცია					არმატურის ამოკრეფა					ბეტონი B 25
პოზ. №	ø	L მმ	n ცალი	Ln მ	ø	∑ Ln მ	ბრტყელი მეტრის წონა კგ.	წონა კგ. A240	წონა კგ. A500C	V; მ³
1	2	3	4	5	6	7	8	9	10	11
1	12 A500C	3450	18	62.10	8 A240	7.54	0.39	2.98		1.94
2	12 A500C	2850	18	51.30	10 A500C	139.20	0.62		85.82	
3	10 A500C	3200	32	102.40	12 A500C	113.40	0.89		100.68	
I	8 A240	290	26	7.54						
II	10 A500C	1150	32	36.80			∑	2.98	187	1.94
						n= 2		5.95	373.00	3.88
									97.67	კგ/მ³

პროექტის დასახელება

ინდივიდუალური საცხოვრებელი სახლი

პროექტის მისამართი

სოფელი თხინვალა
(ს/კ 72.16.33.061)

დამკვეთი

სტადია	ფარული	განმარტება
	2024.01.15	

დაკვეთის №

CAD DWG ფაილი 72.16.33.061.dwg

მთ. კონსტრუქტორი: ა. კორძაია

შესრულა გ. ვაშაკიძე

შემოწმა ნ. ხუბულავა

საავტორო უფლებები

ნახაზის დასახელება

მონ. რ/ბ კედლის მკ-3-ის არმირება 3.18 ნიშნულზე

კ-3.22

A3

მონ. რ/ბ კედლის მკ-4-ის არმირების ბეგმა
3.18 ნიშნულზე

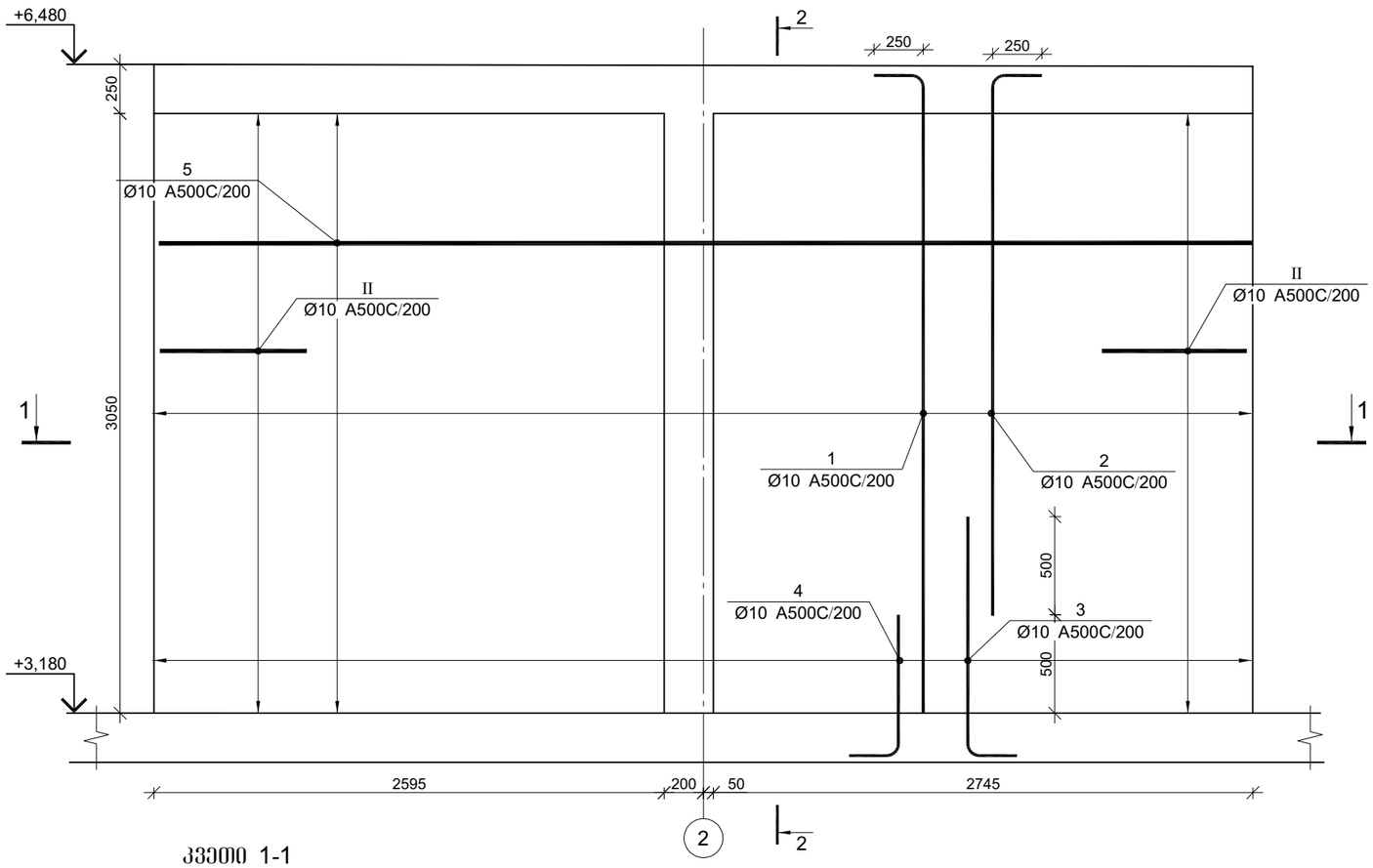

კვეთი 2-2

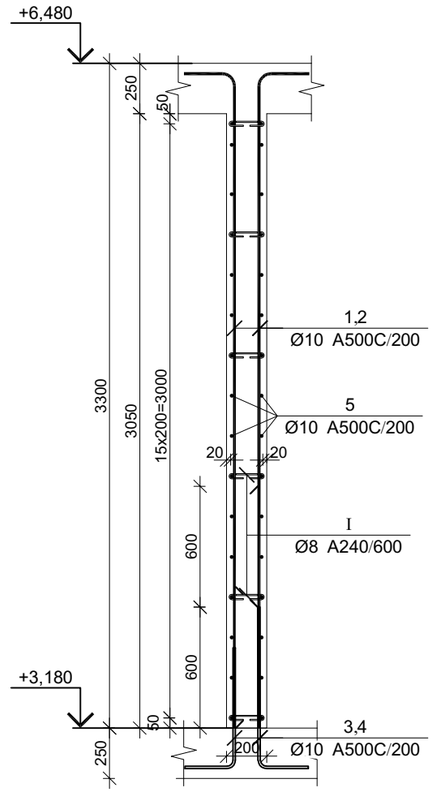

კვეთი 1-1

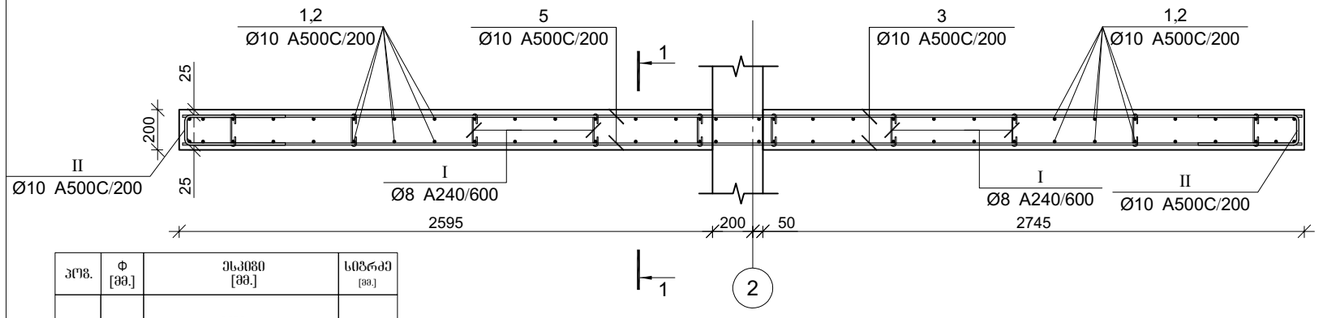

პოზ.	ф [მმ.]	ესკიზი [მმ.]	სიგრძე [მმ.]
①	Ф10	3250, 250	3500
②	Ф10	2750, 250	3000
③	Ф10	1200, 250	1450
④	Ф10	700, 250	950

პოზ.	ф [მმ.]	ესკიზი [მმ.]	სიგრძე [მმ.]
⑤	Ф10	5500	5500
①	Ф8	160, 65, 65	290
II	Ф10	500, 150, 500	1150

მონ. რ/ბ კედლის მკ-4-ის არმირება 3.18 ნიშნულზე

არმატურის სპეციფიკაცია					არმატურის ამოკრეფა					ბეტონი B 25
პოზ. №	Ø	L მმ.	n ცალი	Ln მ.	Ø	∑Ln მ.	არმატ. მეტრის წონა კგ.	წონა კგ. A240	წონა კგ. A500C	V; მ³
1	2	3	4	5	6	7	8	9	10	11
1	10 A500C	3500	28	98.00	8 A240	13.92	0.39	5.49		3.41
2	10 A500C	3000	28	84.00	10 A500C	462.00	0.62		284.84	
3	10 A500C	1450	28	40.60						
4	10 A500C	950	28	26.60						
5	10 A500C	5500	32	176.00						
I	8 A240	290	48	13.92						
II	10 A500C	1150	32	36.80						
						∑		5.49	284.84	3.41
						n= 1		5.49	284.84	3.41
									85.08	კგ/მ³

პროექტის დასახელება

ინდივიდუალური საცხოვრებელი სახლი

პროექტის მისამართი

სოფელი მხინვალა
(ს/კ 72.16.33.061)

დამკვეთი

სტადია	თარიღი	განმარტება
	2024.01.15	

დაკვეთის №

CAD DWG ფაილი 72.16.33.061.dwg

მთ. კონსტრუქტორი: ა. კორტავა

შესრულა ზ. ვაშაკიძე

შეამოწმა ნ. ხუბულავა

საავტორო უფლებები

ნახაზის დასახელება

მონ. რ/ბ კედლის მკ-4-ის არმირება 3.18 ნიშნულზე

კ-3.23

A3

მონ. რ/ბ კედლის მკ-5-ის არმირების სქემა 3.18 ნიშნულზე

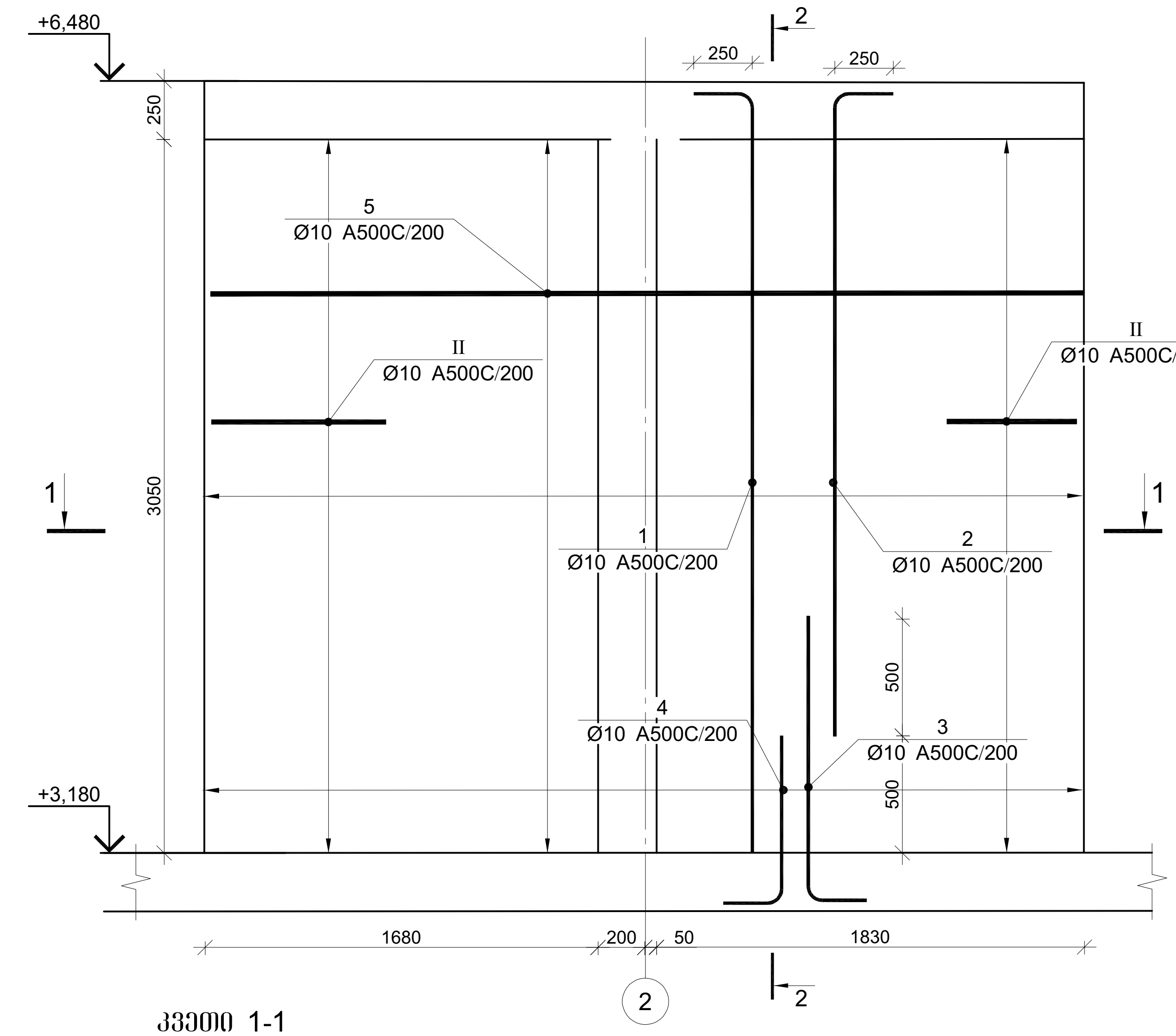

კვეთი 2-2

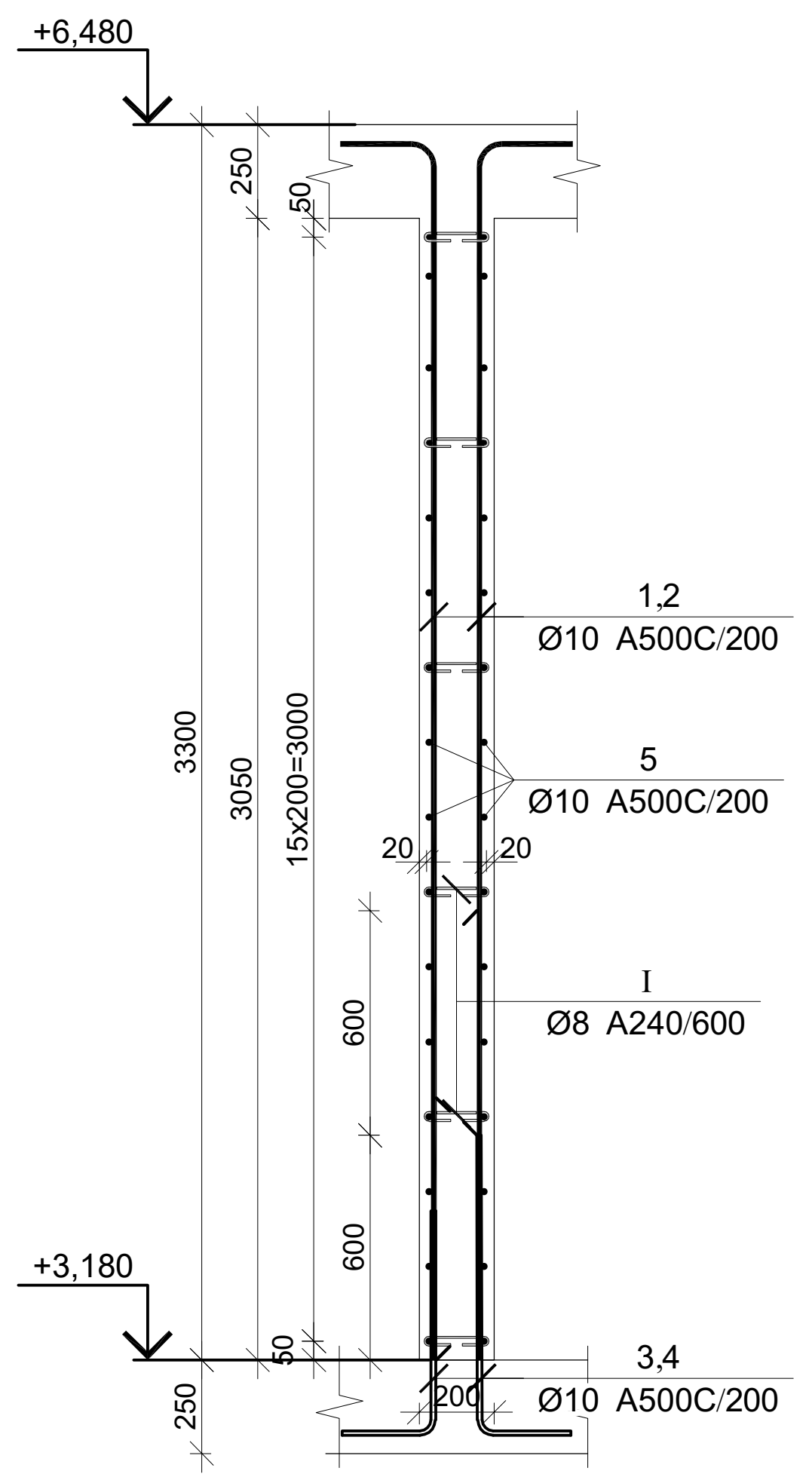

კვეთი 1-1

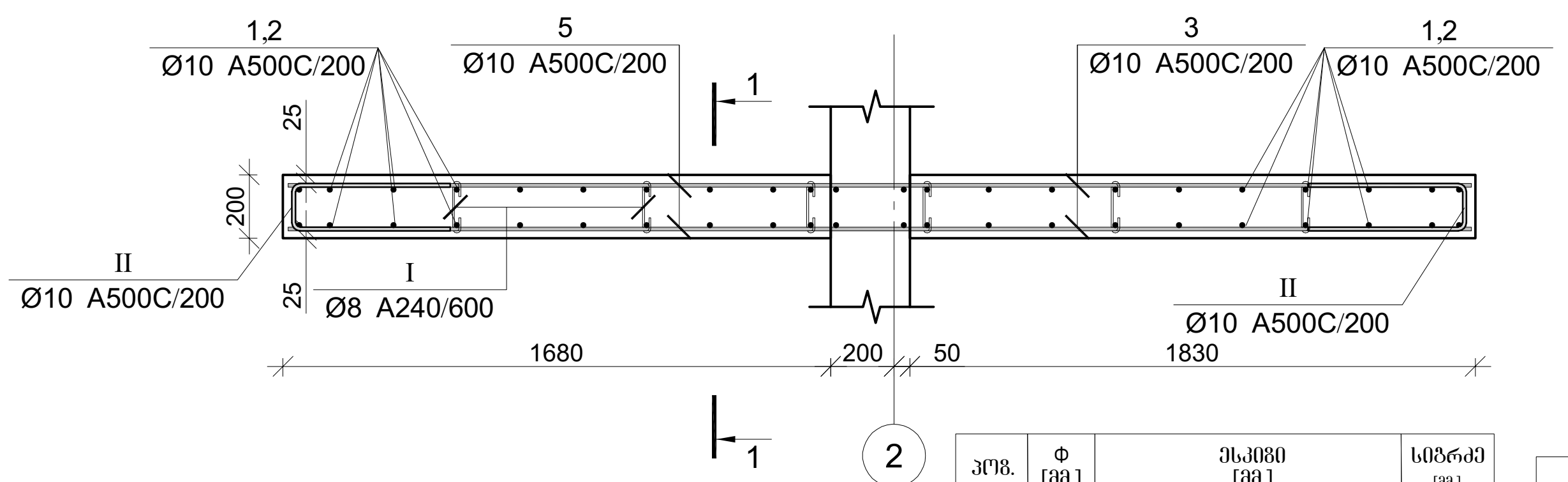

პოზ.	Φ [მმ.]	ესკიზი [მმ.]	სიგრძე [მმ.]
①	Φ10	3250 / 250	3500
②	Φ10	2750 / 250	3000
③	Φ10	1200 / 250	1450
④	Φ10	700 / 250	950

პოზ.	Φ [მმ.]	ესკიზი [მმ.]	სიგრძე [მმ.]
⑤	Φ10	5500	5500
Ⓘ	Φ8	160 / 65 / 65	290
Ⓘⓘ	Φ10	500 / 150 / 500	1150

მონ. რ/ბ კედლის მკ-5-ის არმირება 3.18 ნიშნულზე

არმატურის სპეციფიკაცია					არმატურის ამოკრეფა					ბეტონი B 25
პოზ. №	Ø	L მმ.	n ცალი	Ln მ.	Ø	∑Ln მ.	გრძივი მეტრის წონა კგ.	წონა კგ. A240	წონა კგ. A500C	V; მ³
1	2	3	4	5	6	7	8	9	10	11
1	10 A500C	3500	19	66.50	8 A240	9.28	0.39	3.66		2.28
2	10 A500C	3000	19	57.00	10 A500C	325.58	0.62		200.73	
3	10 A500C	1450	19	27.55						
4	10 A500C	950	19	18.05						
5	10 A500C	3740	32	119.68						
I	8 A240	290	32	9.28						
II	10 A500C	1150	32	36.80						
							∑	3.66	200.73	2.28
						n= 1		3.66	200.73	2.28
									89.84	კგ/მ³

პროექტის დასახელება

ინდივიდუალური საცხოვრებელი სახლი

პროექტის მისამართი

სოფელი თხინვალა (ს/კ 72.16.33.061)

დამკვეთი

სტადია | თარიღი | განმარტება

2024.01.15

დამკვეთის №

CAD DWG ფაილი 72.16.33.061.dwg

მთ. კონსტრუქტორი: ა. კორტავა

შეასრულა გ. ვაშაკიძე

შეამოწმა ნ. ხუბულავა

საავტორო უფლებები

ნახაზის დასახელება

მონ. რ/ბ კედლის მკ-5-ის არმირება 3.18 ნიშნულზე

კ-3.24

A3

მონ. რ/ბ კედლის მკ-6-ის არმირების გეგმა 3.18 ნიშნულზე

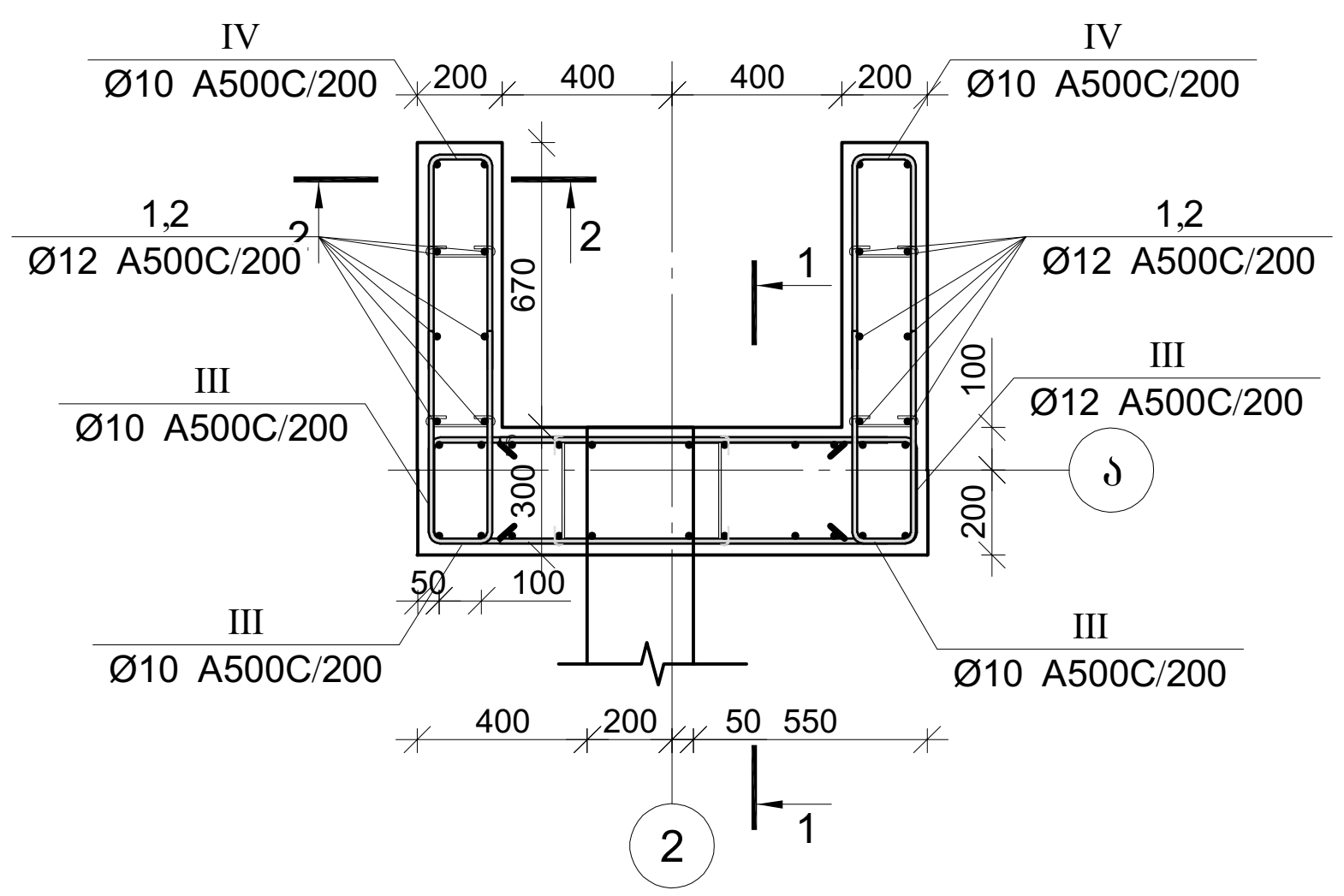

კვეთი 1-1

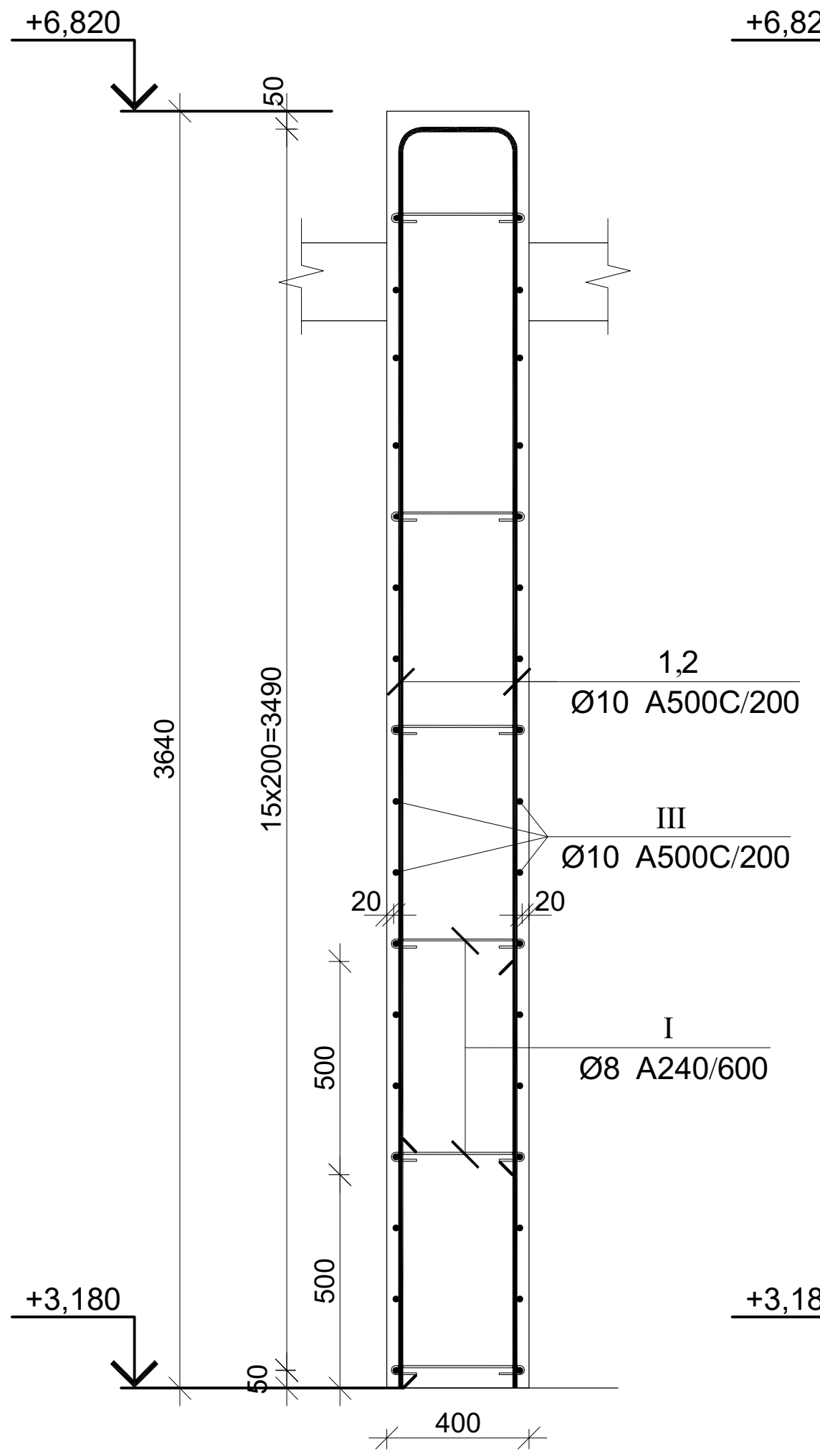

კვეთი 2-2

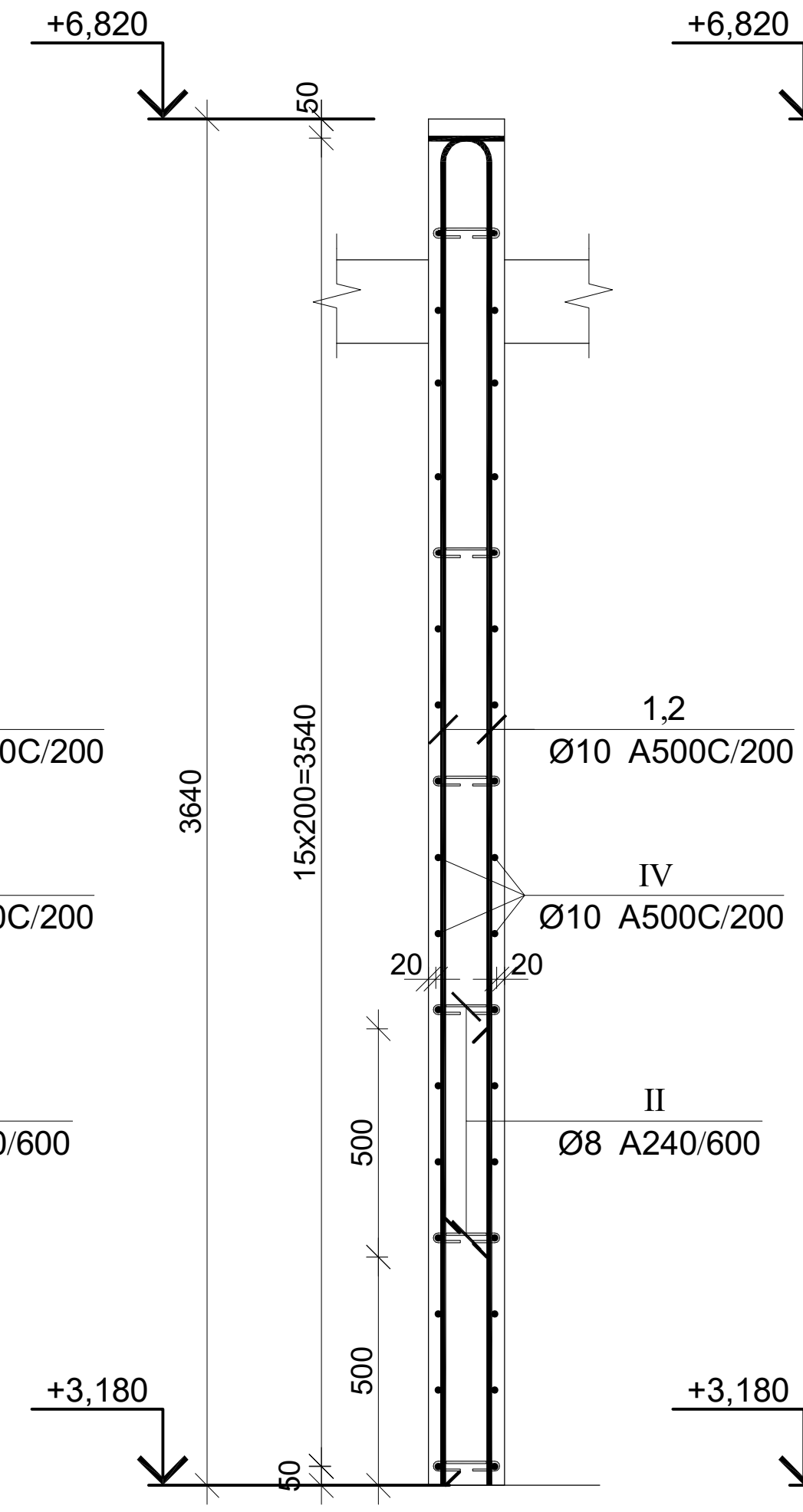

კვეთი 3-3

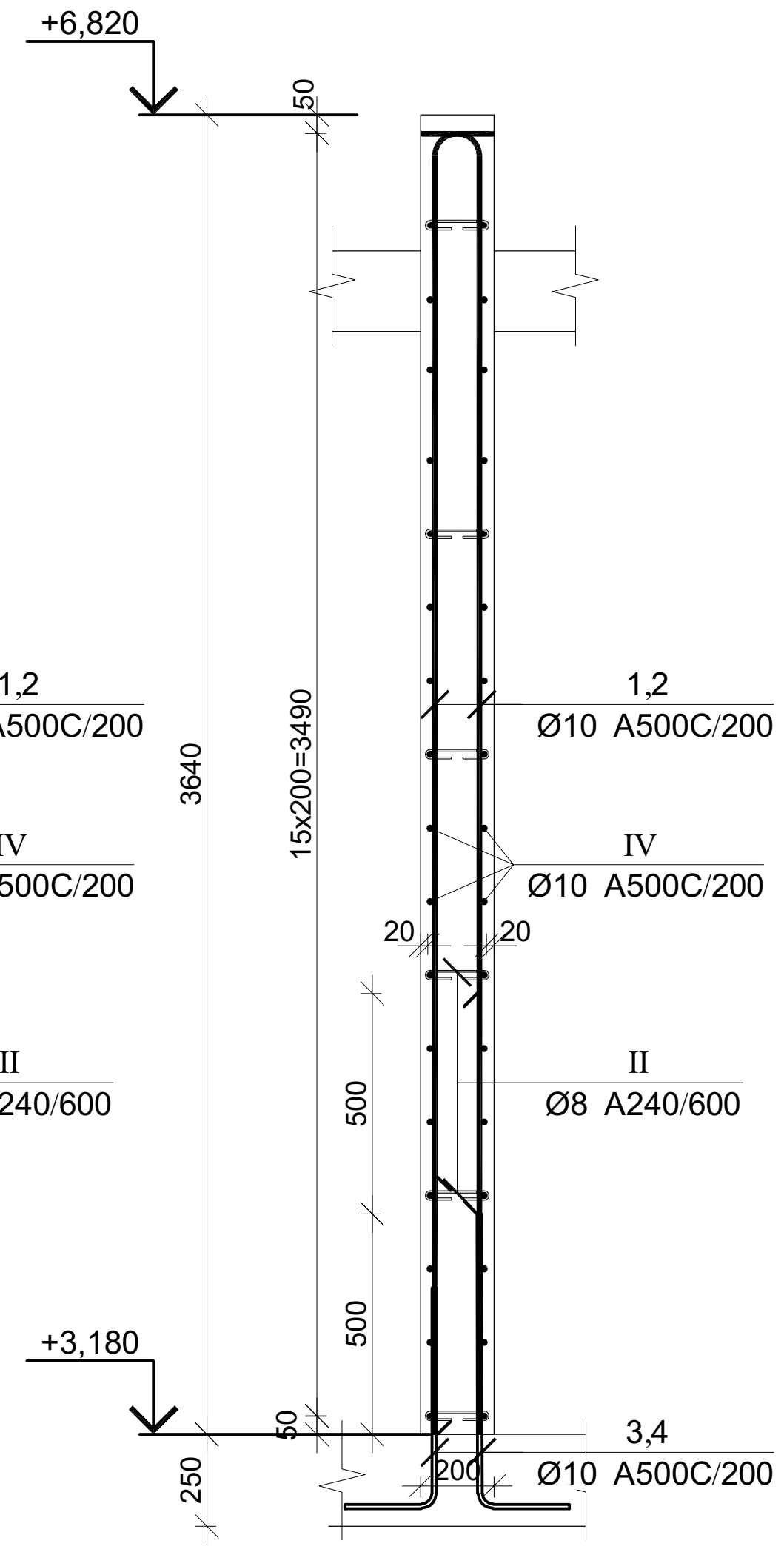

პოზ.	Φ [მმ.]	ესკიზი [მმ.]	სიგრძე [მმ.]
①	Φ12	3250; 250	3500
②	Φ12	2750; 250	3000
Ⓘ	Φ8	260; 65; 65	390
Ⓘⓘ	Φ8	160; 65; 65	290
Ⓘⓘⓘ	Φ10	1000; 250; 1000	2250
Ⓘⓘⓘ	Φ10	500; 150; 500	1150

მონ. რ/ბ კედლის მკ-6-ის არმირება 3.18 ნიშნულზე

არმატურის სპეციფიკაცია					არმატურის ამოკრეფა					ბეტონი B 25
პოზ. №	Ø	L მმ.	n ცალი	Ln მ.	Ø	∑ Ln მ.	გრძივი მეტრის წონა კგ.	წონა კგ. A240	წონა კგ. A500C	V; მ³
1	2	3	4	5	6	7	8	9	10	11
1	12 A500C	3500	18	63.00	8 A240	11.64	0.39	4.59		2.15
2	12 A500C	3000	18	54.00	10 A500C	108.80	0.62		67.08	
I	8 A240	390	12	4.68	12 A500C	117.00	0.89		103.87	
II	8 A240	290	24	6.96						
III	10 A500C	2250	32	72.00						
IV	10 A500C	1150	32	36.80						
							∑	4.59	170.95	2.15
						n= 1		4.59	170.95	2.15
									81.84	კგ/მ³

პროექტის დასახელება

ინდივიდუალური საცხოვრებელი სახლი

პროექტის მისამართი

სოფელი თხინვალა (ს/კ 72.16.33.061)

დამკვეთი

სტადია	თარიღი	განმარტება
	2024.01.15	

დამკვეთის №

CAD DWG ფაილი 72.16.33.061.dwg

მთ. კონსტრუქტორი: ა. კორტავა

შეასრულა გ. ვაშაკიძე

შეამოწმა ნ. ხუბულავა

საავტორო უფლებები

ნახაზის დასახელება

მონ. რ/ბ კედლის მკ-6-ის არმირება 3.18 ნიშნულზე

კ-3.25

A3

მონ. რ/ბ კედლის მკ-7-ის არმირების გეგმა 3.18 ნიშნულზე

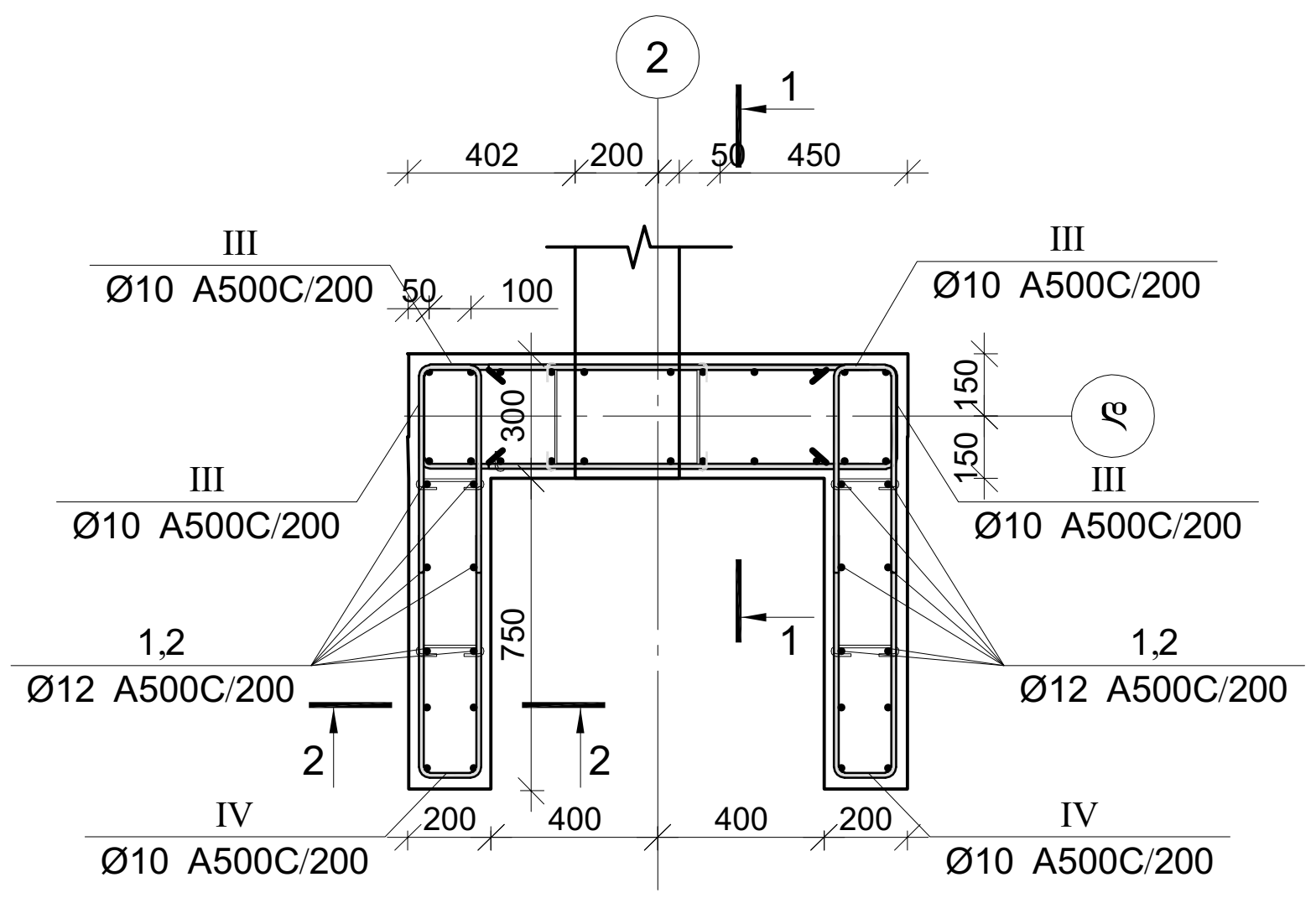

კვეთი 1-1

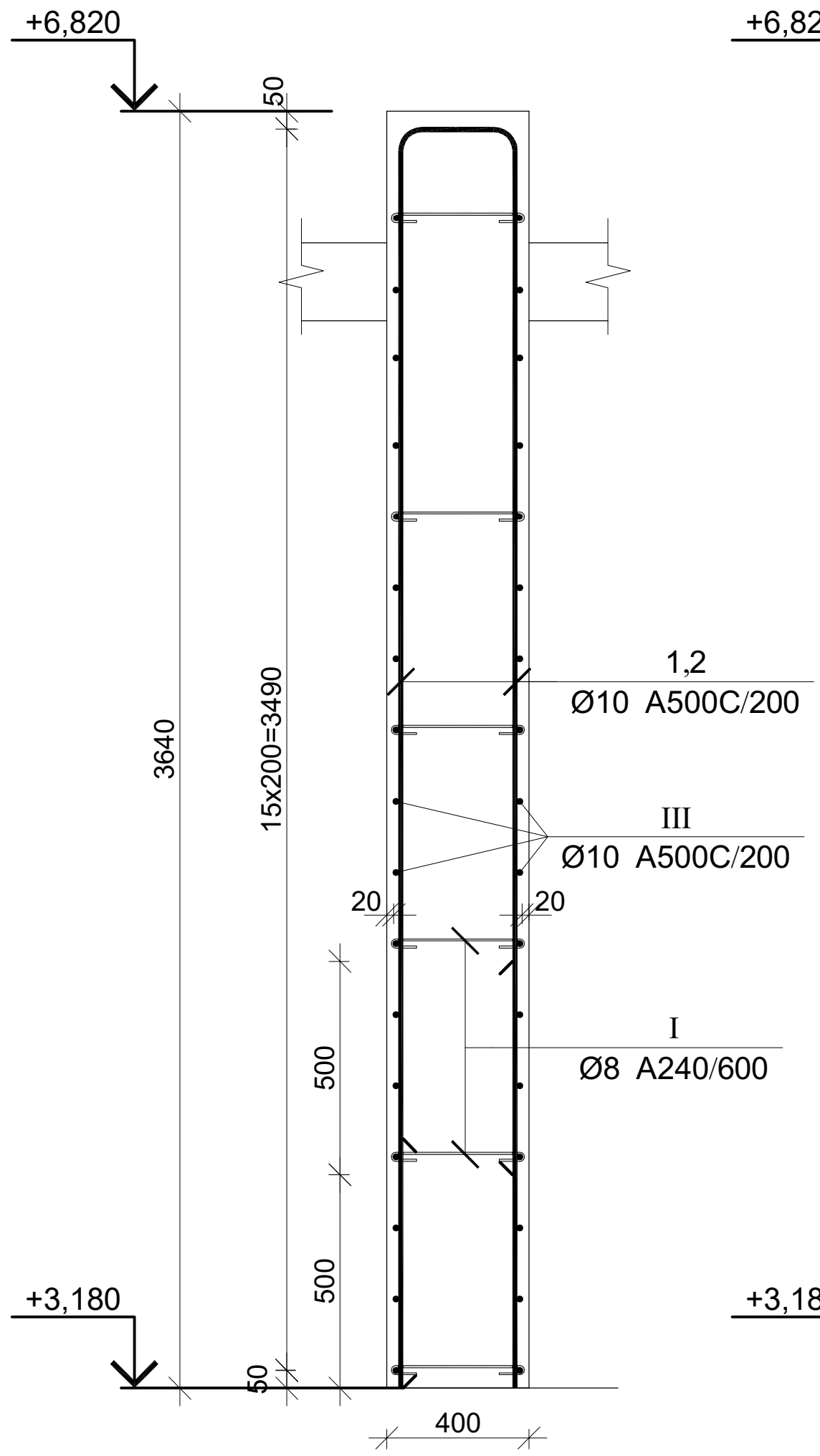

კვეთი 2-2

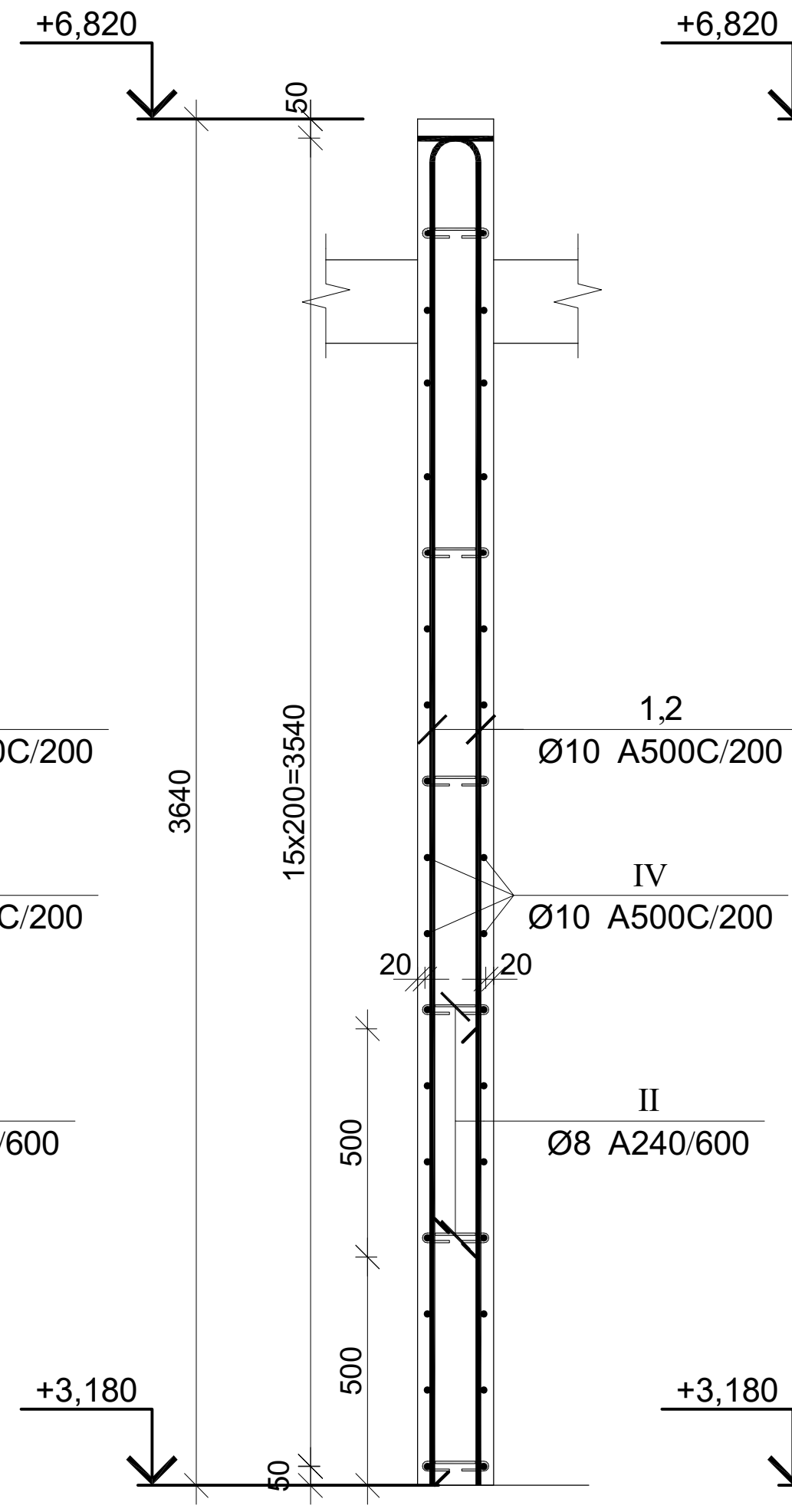

კვეთი 3-3

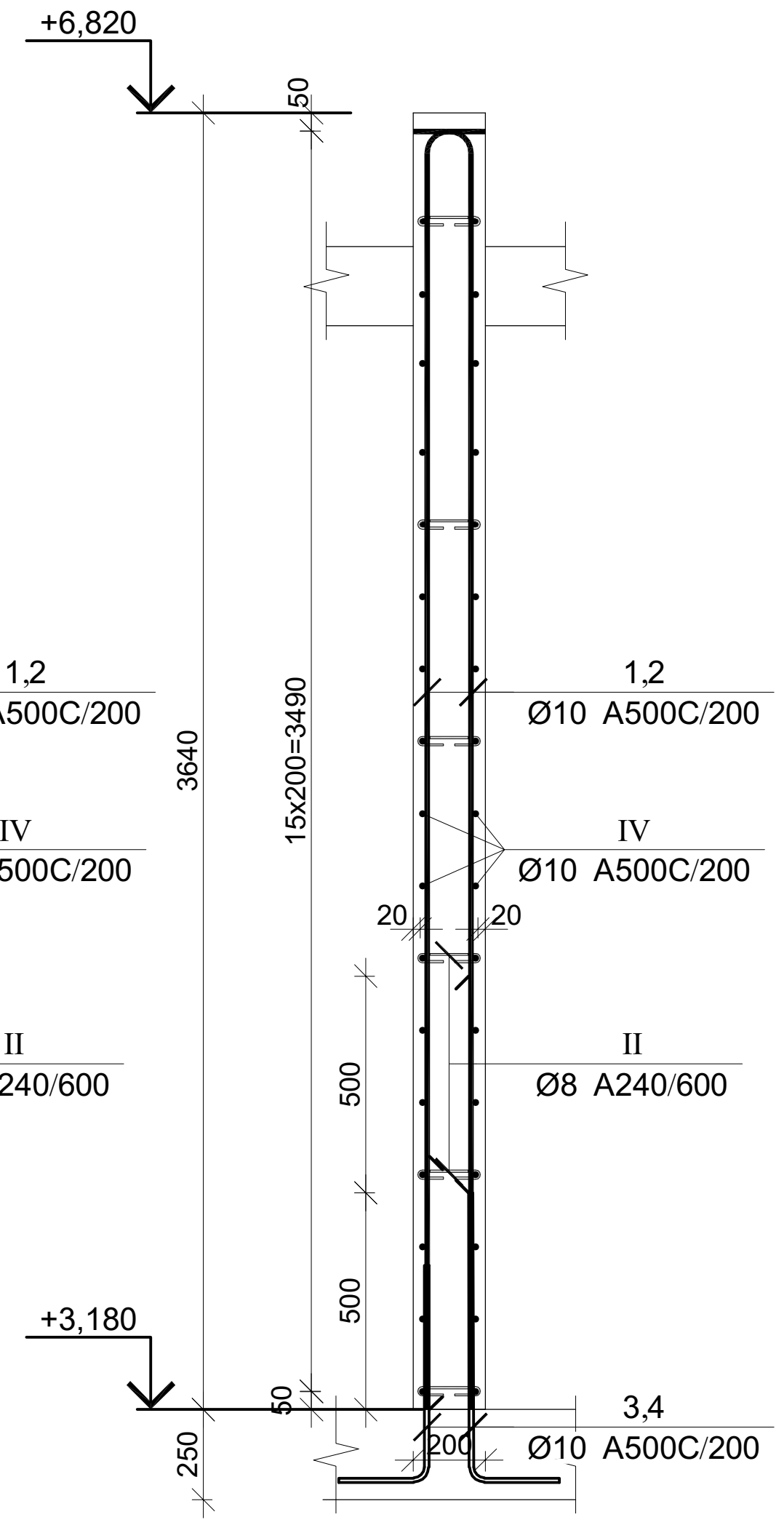

პოზ.	Φ [მმ.]	ესკიზი [მმ.]	სიგრძე [მმ.]
1	Φ12	3250, 250	3500
2	Φ12	2750, 250	3000
I	Φ8	260, 65, 65	390
II	Φ8	160, 65, 65	290
III	Φ10	1000, 250, 1000	2250
III	Φ10	500, 150, 500	1150

მონ. რ/ბ კედლის მკ-7-ის არმირება 3.18 ნიშნულზე

არმატურის სპეციფიკაცია					არმატურის ამოკრეფა					ბეტონი B 25
პოზ. №	Ø	L მმ.	n ცალი	Ln მ.	Ø	∑ Ln მ.	გრძივი მეტრის წონა კგ.	წონა კგ. A240	წონა კგ. A500C	V; მ³
1	2	3	4	5	6	7	8	9	10	11
1	12 A500C	3500	20	70.00	8 A240	11.64	0.39	4.59		2.18
2	12 A500C	3000	20	60.00	10 A500C	145.60	0.62		89.77	
I	8 A240	390	12	4.68	12 A500C	130.00	0.89		115.42	
II	8 A240	290	24	6.96						
III	10 A500C	2250	32	72.00						
IV	10 A500C	1150	64	73.60						
							∑	4.59	205.18	2.18
						n= 1		4.59	205.18	2.18
									96.32	კგ/მ³

პროექტის დასახელება

ინდივიდუალური საცხოვრებელი სახლი

პროექტის მისამართი

სოფელი თხინვალა (ს/კ 72.16.33.061)

დამკვეთი

სტადია	თარიღი	განმარტება
	2024.01.15	

დაკვეთის №

CAD DWG ფაილი 72.16.33.061.dwg

მთ. კონსტრუქტორი: ა. კორტავა

შეასრულა გ. ვაშაკიძე

შეამოწმა ნ. ხუბულავა

საავტორო უფლებები

ნახაზის დასახელება

მონ. რ/ბ კედლის მკ-7-ის არმირება 3.18 ნიშნულზე

კ-3.26

A3

მონ. რ/ბ კედლის მკ-8-ის არმირების გეგმა 3,18 ნიშნულზე

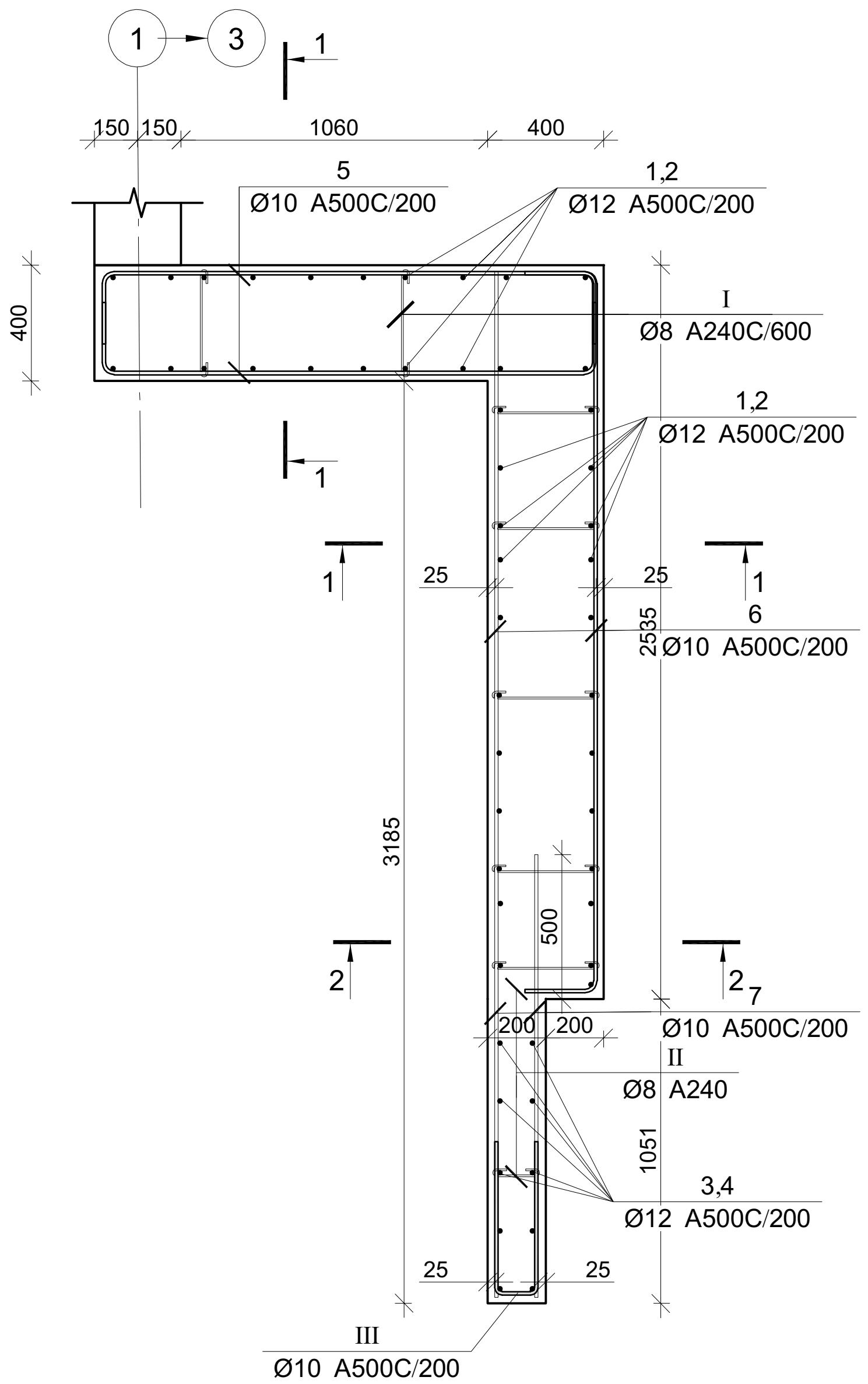

კვეთი 1-1

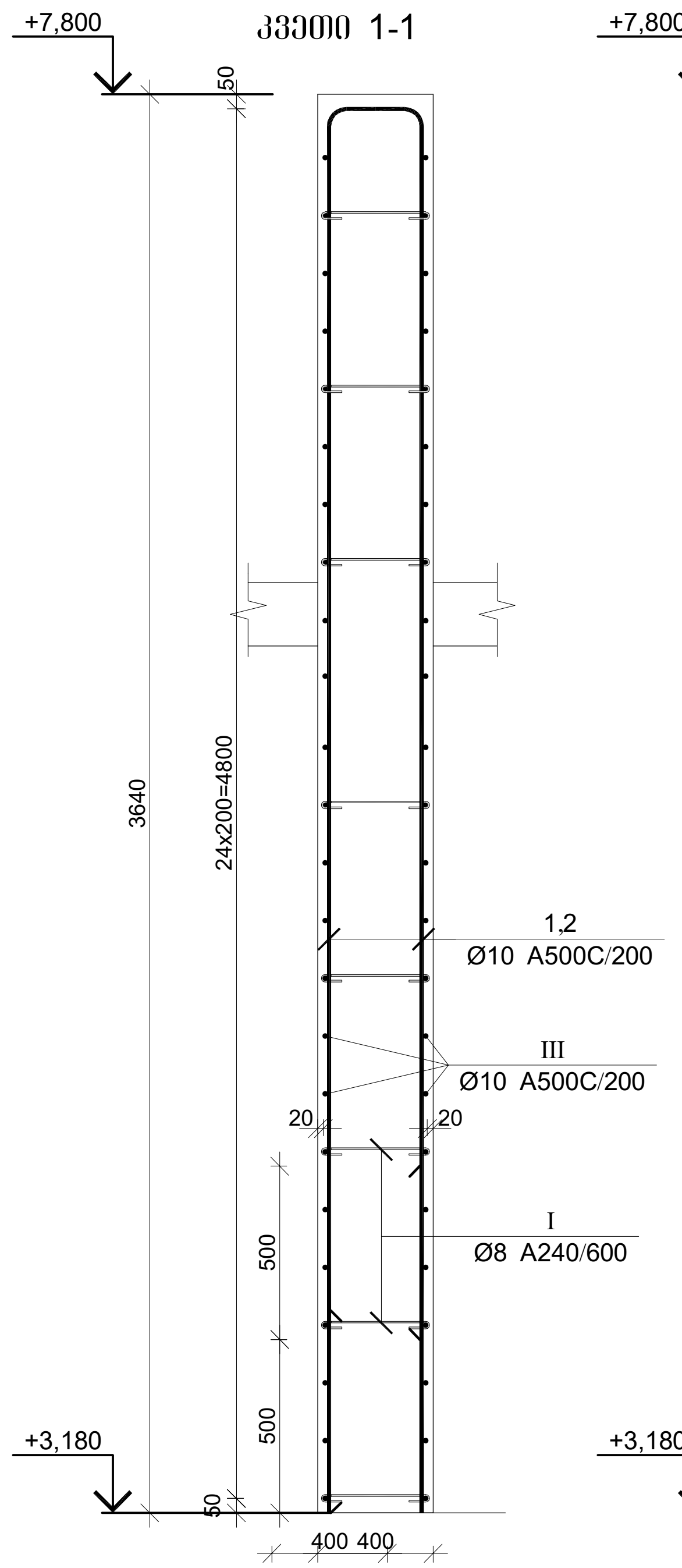

კვეთი 2-2

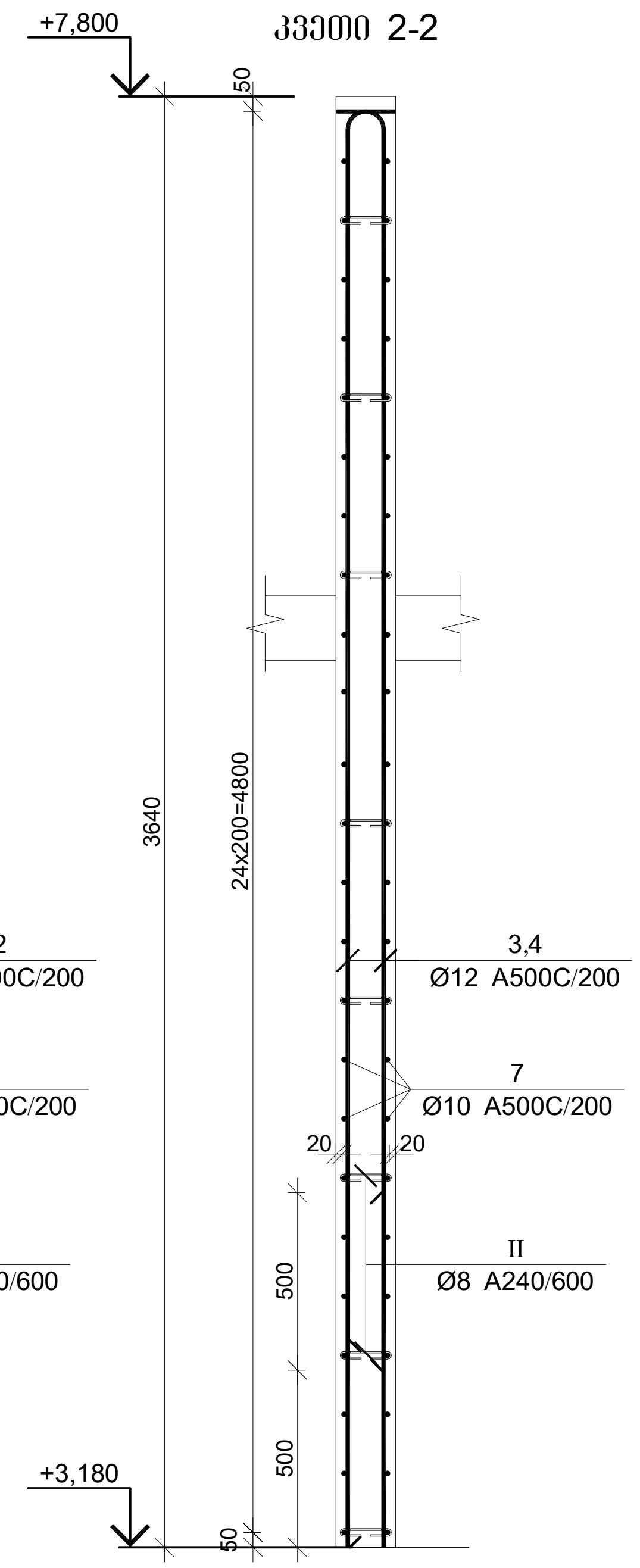

მონ. რ/ბ კედლის მკ-8-ის არმირება 3.18 ნიშნულზე

არმატურის სპეციფიკაცია					არმატურის ამოკრება					ბეტონი B 25
პოზ. №	Ø	L მმ.	n ცალი	Ln მ.	Ø	∑ Ln მ.	გრძივი მეტრის წონა კგ.	წონა კგ. A240	წონა კგ. A500C	V; მ³
1	2	3	4	5	6	7	8	9	10	11
1	12 A500C	3600	26	93.60	8 A240	22.86	0.39	9.02		5.81
2	12 A500C	3000	26	78.00	10 A500C	273.60	0.62		168.69	
3	12 A500C	3600	10	36.00	12 A500C	238.60	0.89		211.83	
4	12 A500C	3100	10	31.00						
5	10 A500C	2200	32	70.40						
6	10 A500C	3000	32	96.00						
7	10 A500C	2200	32	70.40						
I	8 A240	490	36	17.64						
II	8 A240	290	18	5.22						
III	10 A500C	1150	32	36.80						
							∑	9.02	380.52	5.81
						n= 2		18.04	761.04	11.62
									67.07	კუბ³

პოზ.	Φ [მმ.]	ესკიზი [მმ.]	სიგრძე [მმ.]
1	Φ12	3350; 250	3600
2	Φ12	2750; 250	3000
3	Φ10	3350; 250	3600
4	Φ10	2850; 250	3100
5	Φ10	250; 1700; 250	2200

პოზ.	Φ [მმ.]	ესკიზი [მმ.]	სიგრძე
6	Φ10	250; 2500; 250	3000
7	Φ10	2200	2200
I	Φ8	360; 65; 65	490
II	Φ8	160; 65; 65	290
III	Φ10	500; 150; 500	1150

პროექტის დასახელება

ინდივიდუალური საცხოვრებელი სახლი

პროექტის მისამართი

სოფელი თხინვალა (ს/კ 72.16.33.061)

დამკვეთი

სტადია	თარიღი	განმარტება
	2024.01.15	

დაკვეთის №

CAD DWG ფაილი 72.16.33.061.dwg

მთ. კონსტრუქტორი: ა. კორტავა

შეასრულა გ. ვაშაკიძე

შეამოწმა ნ. ხუბულავა

საავტორო უფლებები

ნახაზის დასახელება

მონ. რ/ბ კედლის მკ-8-ის არმირება 3.18 ნიშნულზე

კ-3.27

A3

მონ. რ/ბ კედლის მკ-9-ის არმირების სქემა 3.18 ნიშნულზე

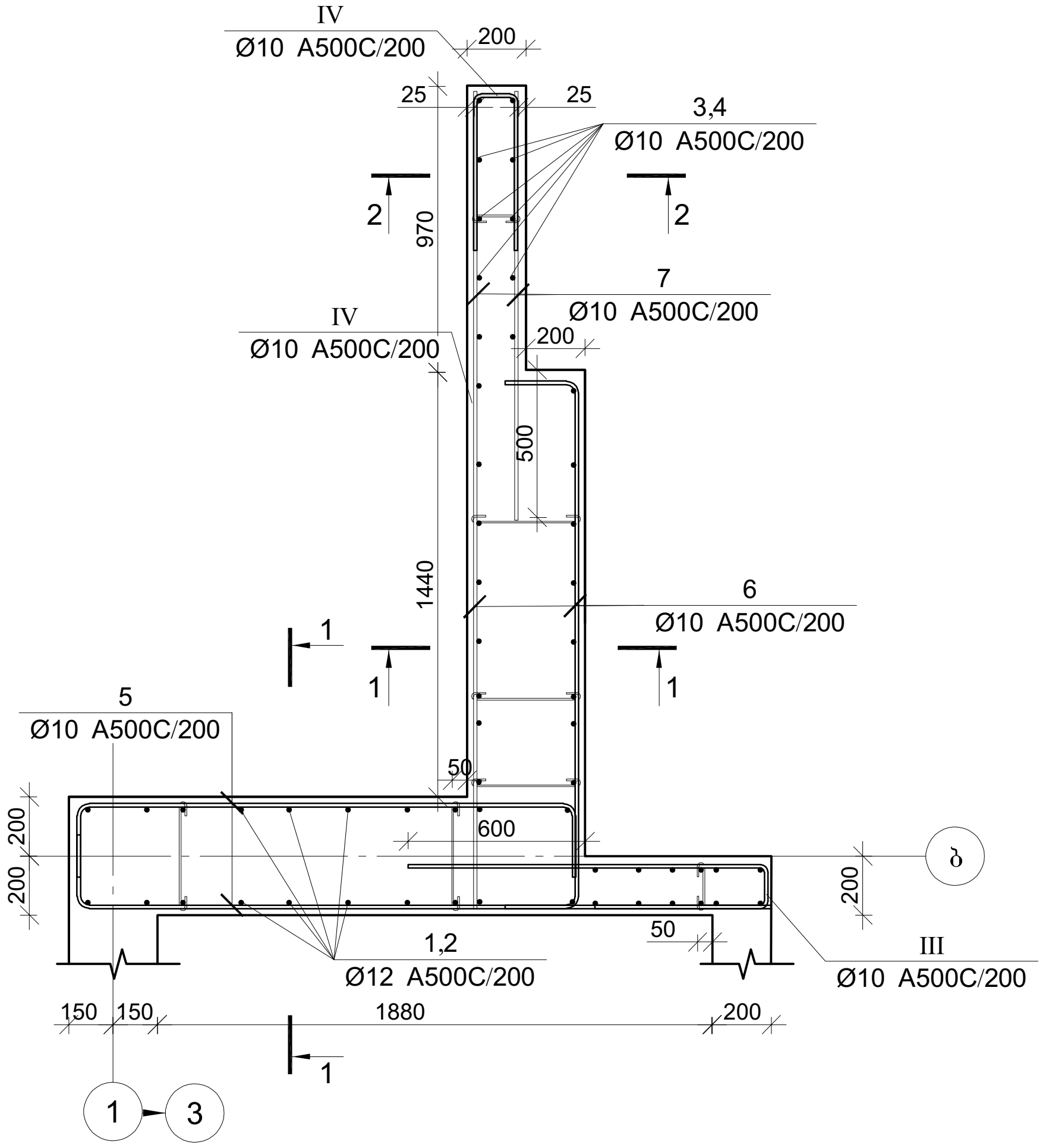

კვეთი 1-1

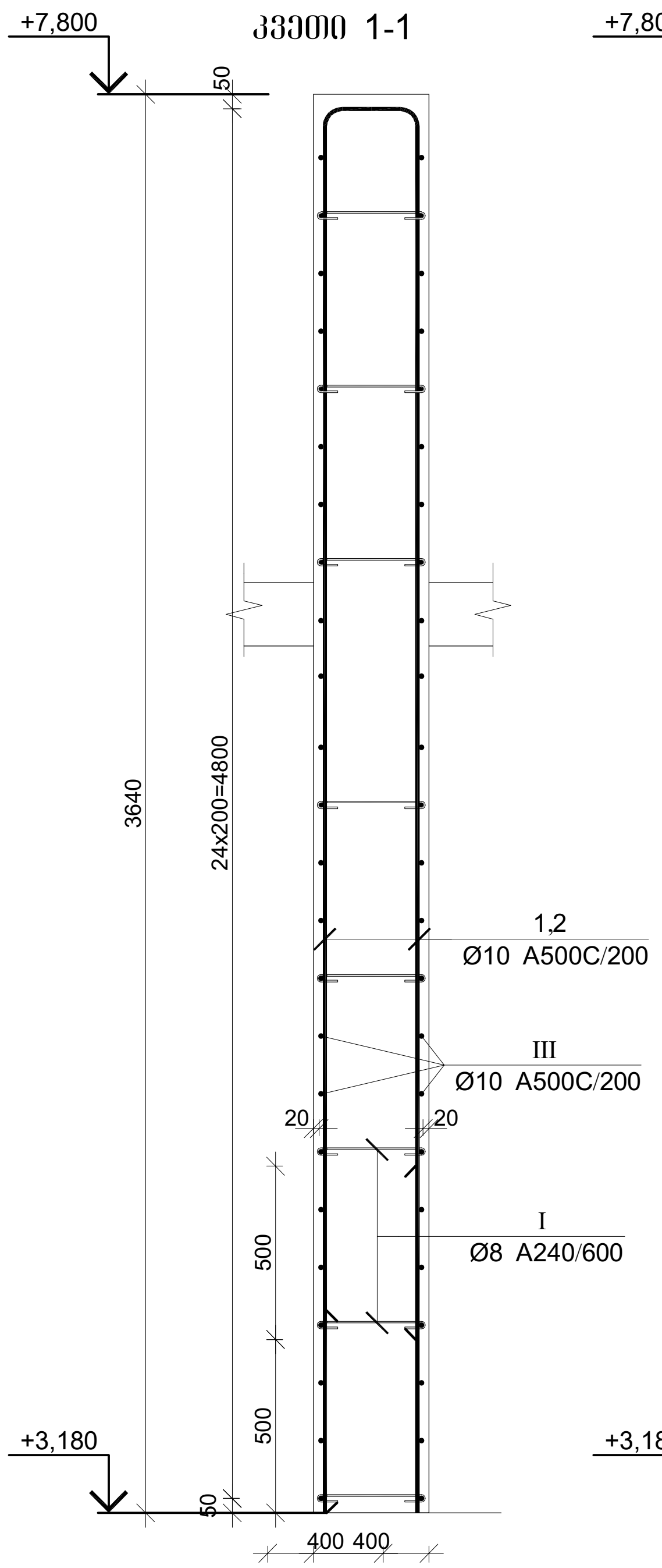

კვეთი 2-2

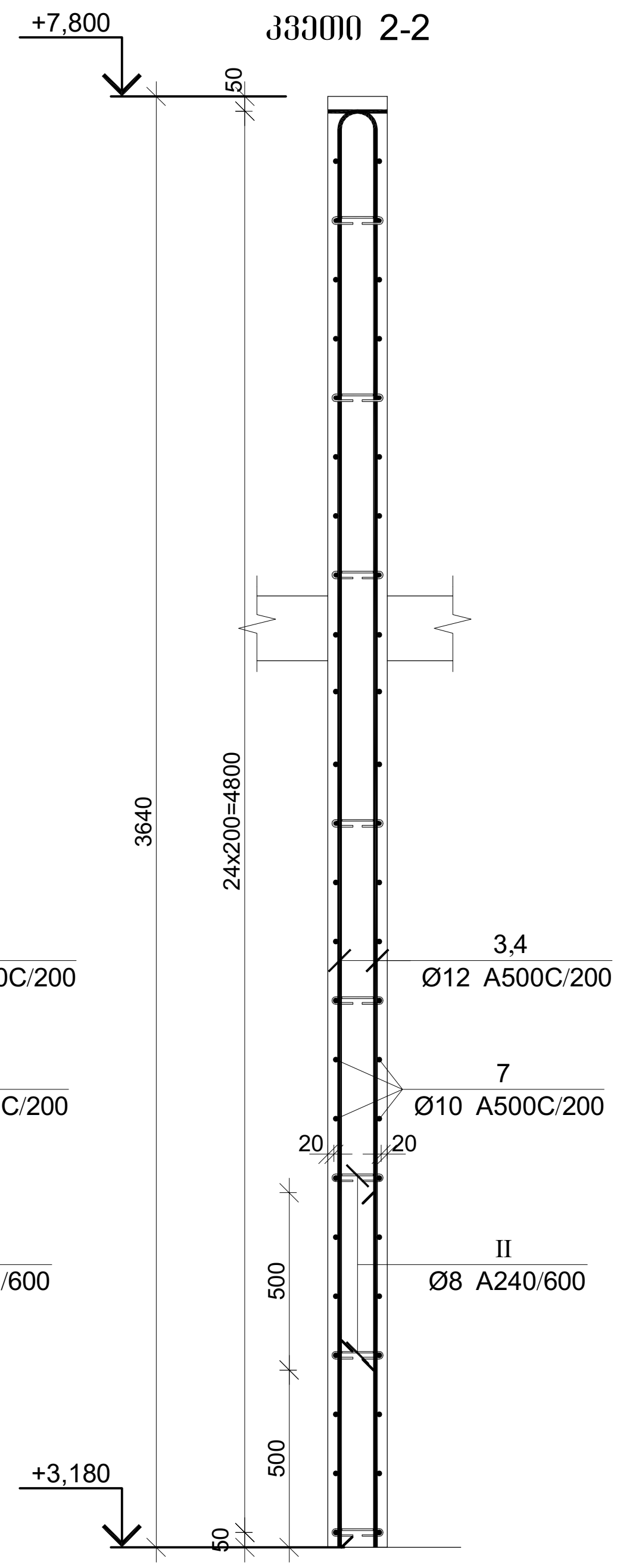

მონ. რ/ბ კედლის მკ-9-ის არმირება 3.18 ნიშნულზე

არმატურის სპეციფიკაცია					არმატურის ამოკრეფა					ბეტონი B 25
პოზ. №	Ø	L მმ.	n ცალი	Ln მ.	Ø	∑ Ln მ.	გრძივი მეტრის წონა კგ.	წონა კგ. A240	წონა კგ. A500C	V; მ³
1	2	3	4	5	6	7	8	9	10	11
1	12 A500C	3600	24	86.40	8 A240	21.66	0.39	8.55		5.25
2	12 A500C	3000	24	72.00	10 A500C	323.20	0.62		199.27	
3	12 A500C	3600	8	28.80	12 A500C	212.00	0.89		188.22	
4	12 A500C	3100	8	24.80						
5	10 A500C	2500	32	80.00						
6	10 A500C	3200	32	102.40						
7	10 A500C	2100	32	67.20						
I	8 A240	490	30	14.70						
II	8 A240	290	24	6.96						
III	10 A500C	1150	64	73.60			∑	8.55	387.48	5.25
						n= 2		17.09	774.96	10.49
									75.48	კგ/მ³

პოზ.	Φ [მმ.]	ესკიზი [მმ.]	სიგრძე [მმ.]
1	Φ12	3350; 250	3600
2	Φ12	2750; 250	3000
3	Φ10	3350; 250	3600
4	Φ10	2850; 250	3100
5	Φ10	250; 1700; 250	2200

პოზ.	Φ [მმ.]	ესკიზი [მმ.]	სიგრძე
6	Φ10	250; 2500; 250	3000
7	Φ10	2200	2200
I	Φ8	360; 65; 65	490
II	Φ8	160; 65; 65	290
III	Φ10	500; 150; 500	1150

პროექტის დასახელება

ინდივიდუალური საცხოვრებელი სახლი

პროექტის მისამართი

სოფელი თხინვალა
(ს/კ 72.16.33.061)

დამკვეთი

სტადია	თარიღი	განმარტება
	2024.01.15	

დაკვეთის №

CAD DWG ფაილი 72.16.33.061.dwg

მთ. კონსტრუქტორი: ა. კორტავა

შეასრულა გ. ვაშაკიძე

შეამოწმა ნ. ხუბულავა

საავტორო უფლებები

ნახაზის დასახელება

მონ. რ/ბ კედლის მკ-9-ის არმირება 3.18 ნიშნულზე

კ-3.28

A3

მონ. რ/ბ გადახურვის ფილის არმირება -0,070 ნიშნულზე

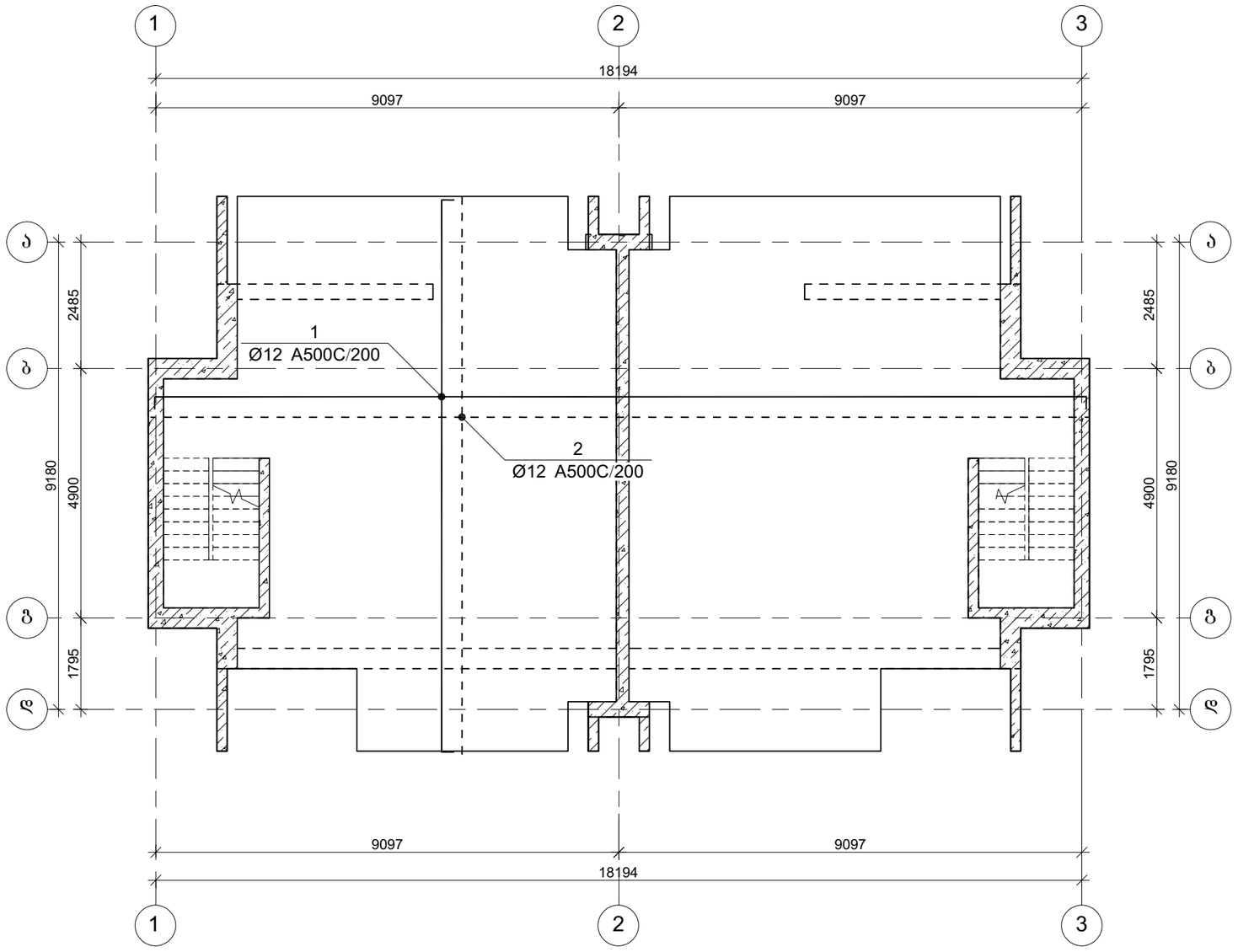

პროექტის დასახელება

ინდივიდუალური საცხოვრებელი სახლი

პროექტის მისამართი

სოფელი მხინვალა
(ს/კ 72.16.33.061)

დამკვეთი

სტადია	ფარილი	განმარტება
	2024.01.15	

დაკვეთის №

CAD DWG ფაილი 72.16.33.061.dwg

მთ. კონსტრუქტორი:		ა. კორტავა
შეასრულა		ზ. ვაშაკიძე
შეამოწმა		ნ. ხუბულავა

საავტორო უფლებები

ნახაზის დასახელება

მონ. რ/ბ გადახურვის ფილის არმირება
-0,070 ნიშნულზე

კ-4.01

A3

მრნ. რ/ბ გადახურვის ფილის არმირება +3,180 ნიშნულზე

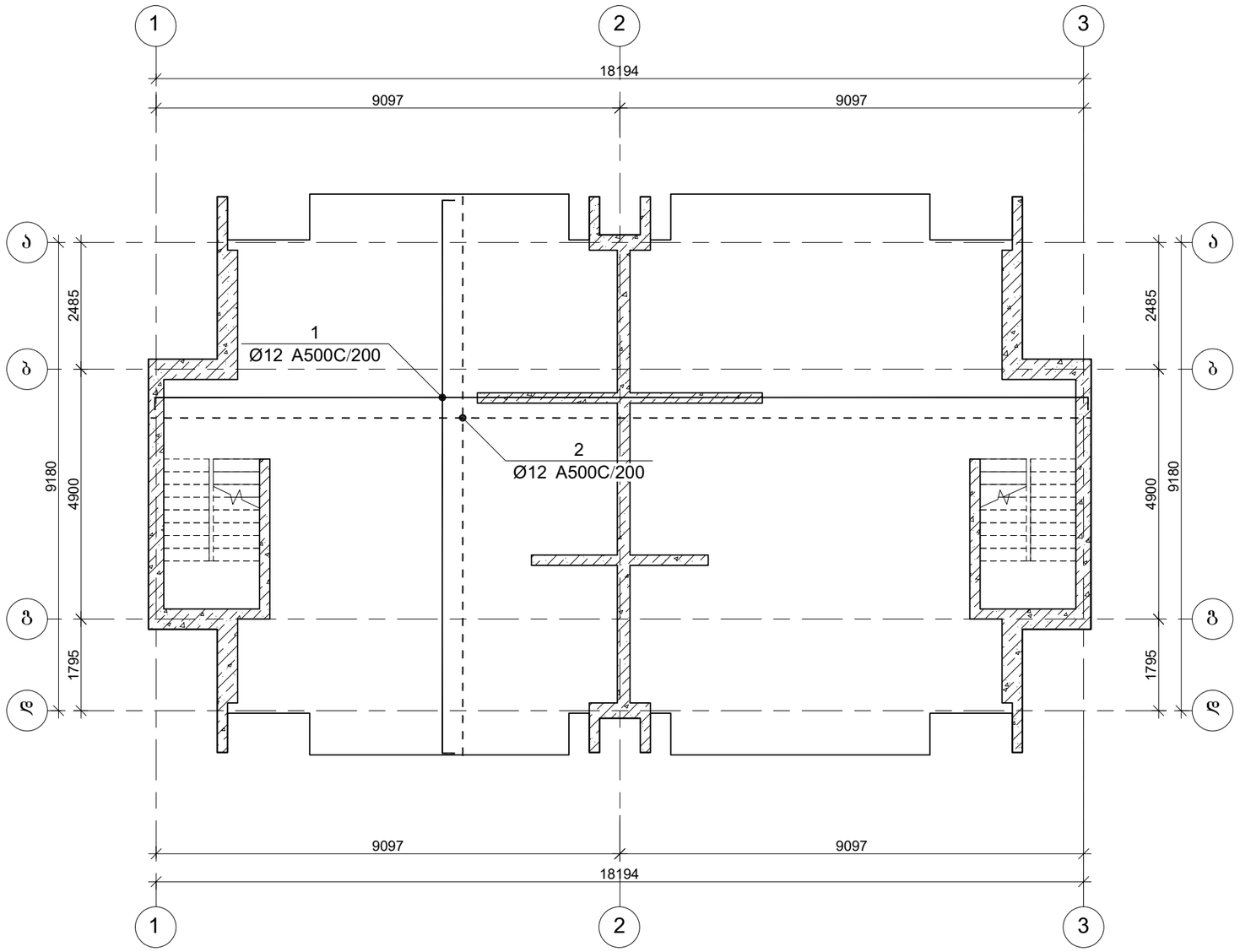

პროექტის დასახელება

ინდივიდუალური საცხოვრებელი სახლი

პროექტის მისამართი

სოფელი მხინვალა
(ს/კ 72.16.33.061)

დამკვეთი

სტადია	ფარილი	განმარტება
	2024.01.15	

დაკვეთის №

CAD DWG ფაილი 72.16.33.061.dwg

მთ. კონსტრუქტორი: ა. კორტავა

შესრულა ვ. ვაშაკიძე

შემოწმა ნ. ხუბულავა

საავტორო უფლებები

ნახაზის დასახელება

მრნ. რ/ბ გადახურვის ფილის არმირება
+3,180 ნიშნულზე

კ-4.02

A3

მონ. რ/ბ გადახურვის ფილის არმირება +6,480 ნიშნულზე

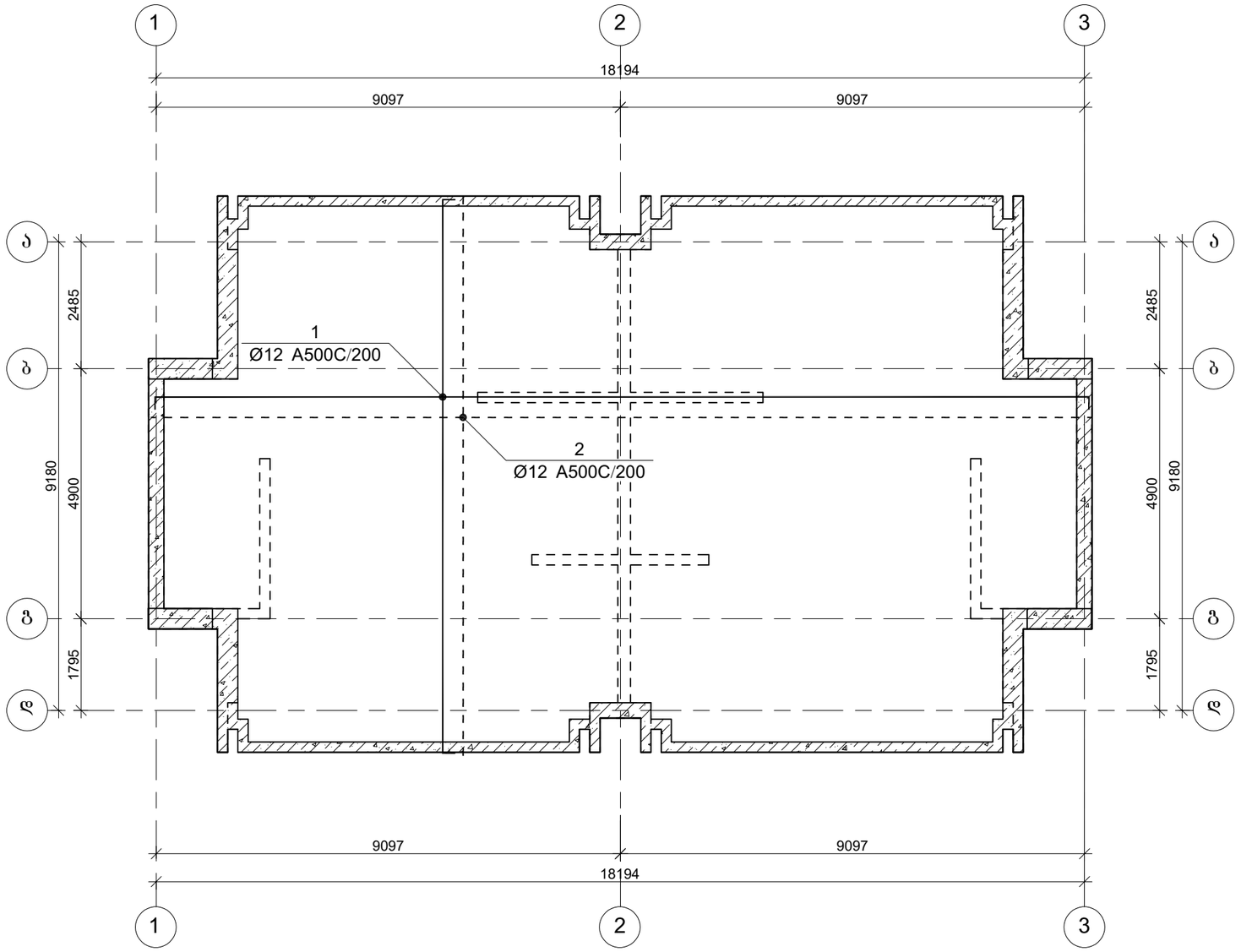

პროექტის დასახელება

ინდივიდუალური საცხოვრებელი სახლი

პროექტის მისამართი

სოფელი მხინვალა
(ს/კ 72.16.33.061)

დამკვეთი

სტადია	მარილი	განმარტება
	2024.01.15	

დაკვეთის №

CAD DWG ფაილი 72.16.33.061.dwg

მთ. კონსტრუქტორი:		ა. კორტავა
შეასრულა		გ. ვაშაკიძე
შეამოწმა		ნ. ხუბულავა

საავტორო უფლებები

ნახაზის დასახელება

მონ. რ/ბ გადახურვის ფილის არმირება
+6,480 ნიშნულზე

კ-4.03

A3

ფილის არმირების ფრაგმენტი

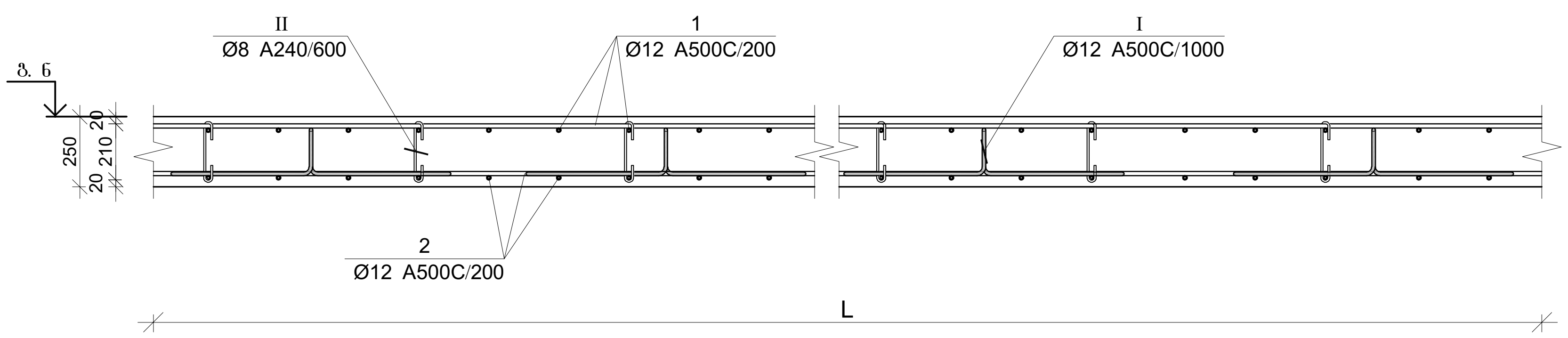

ფილის არმირების კვეთი ღიობთან

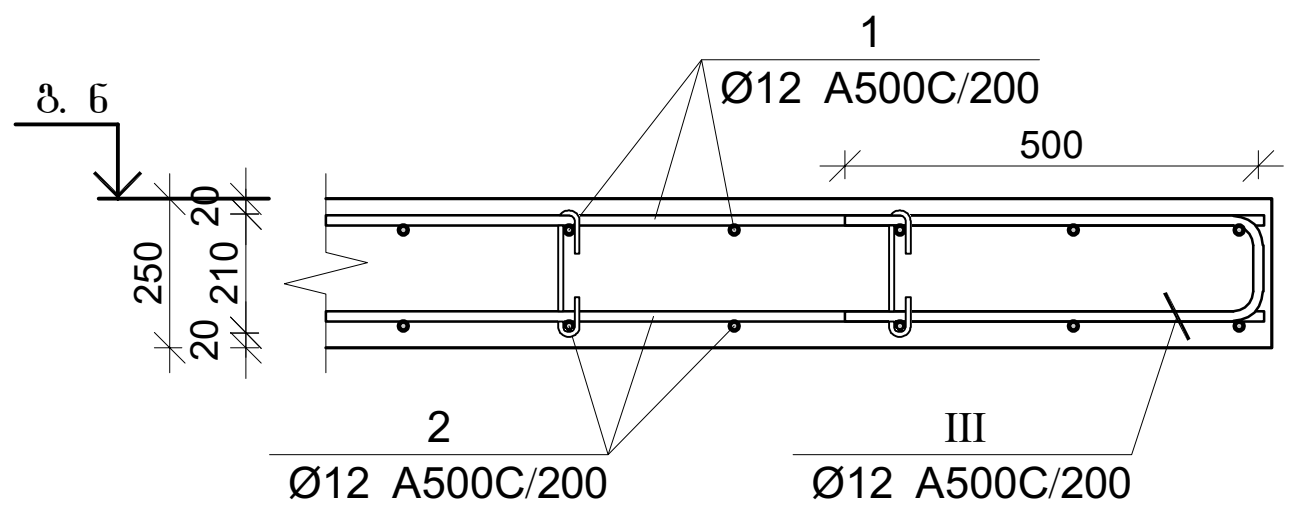

ფილის არმირების კვეთი კედელთან

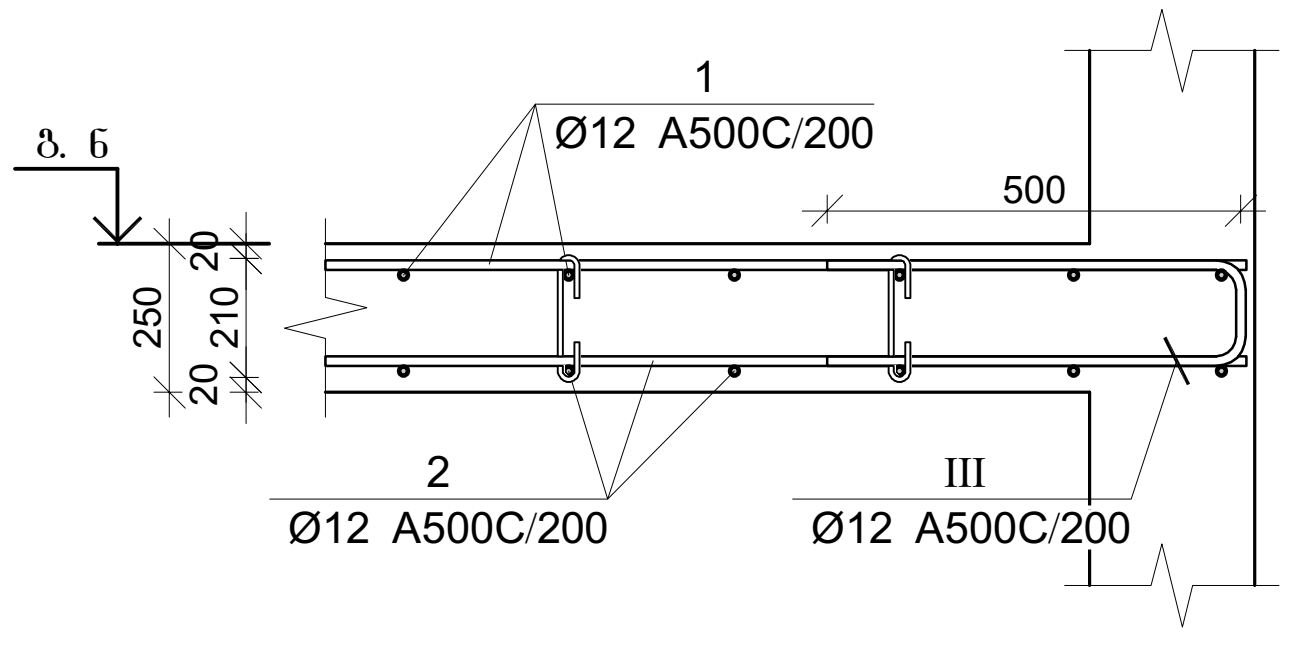

ფილის არმირების კვეთი კიბესთან

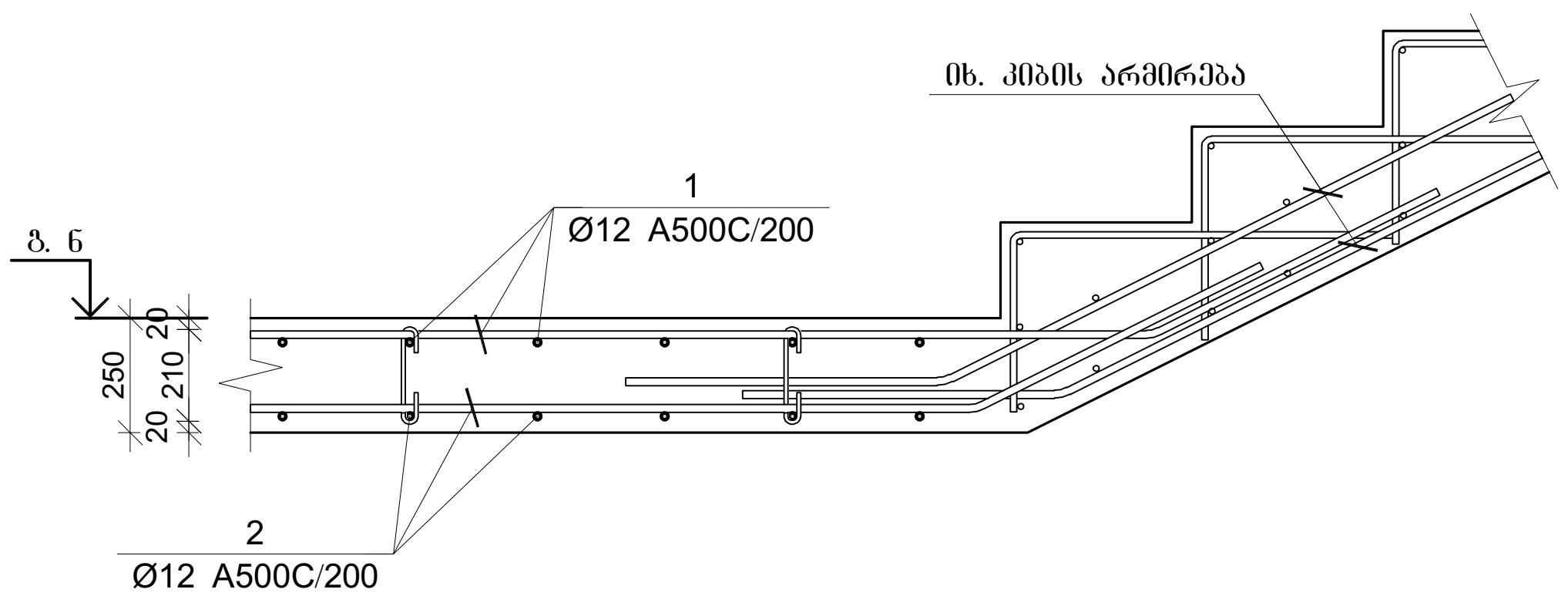

პოზ.	Ø [მმ.]	ესკიზი [მმ.]	სიგრძე [მმ.]
1	Ø12	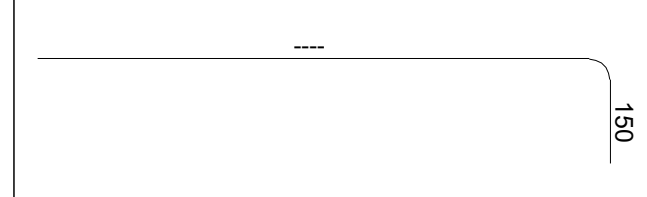	----
I	Ø12	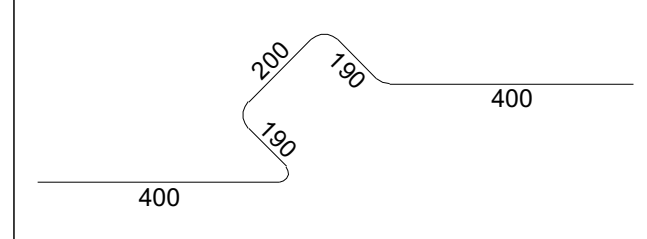	1380
II	Ø8	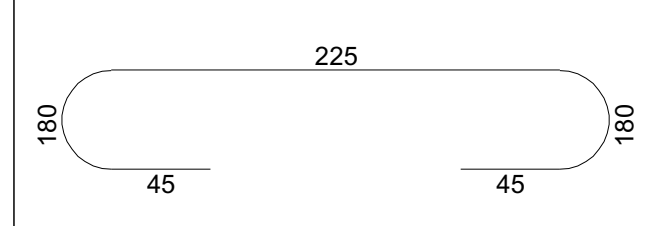	350
III	Ø12	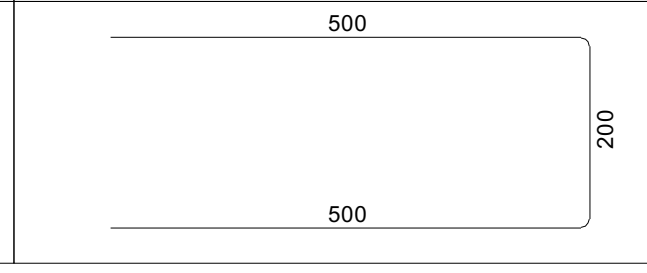	1200

გადახურვის ფილის სპეციფიკაცია 3.18 ნიშნულზე

არმატურის სპეციფიკაცია					არმატურის ამოკრეფა					ბეტონი B 25
პოზ. №	Ø	L მმ.	n ცალი	Ln მ.	Ø	∑ Ln მ.	გრძივი მეტრის წონა კგ.	წონა კგ. A240	წონა კგ. A500C	V; მ³
1	2	3	4	5	6	7	8	9	10	11
1	12 A500C	-	-	2145.60	8 A240	173.83	0.39	68.59		44.70
2	12 A500C	-	-	2109.84	12 A500C	4624.94	0.89		4106.10	
I	12 A500C	1380	181	249.50						
II	8 A240	350	497	173.83						
III	12 A500C	1200	100	120.00			∑	68.59	4106.10	44.70
						n= 1		68.59	4106.10	44.70
						178.8			93.39	კგ/მ³

გადახურვის ფილის სპეციფიკაცია -0.07 ნიშნულზე

არმატურის სპეციფიკაცია					არმატურის ამოკრეფა					ბეტონი B 25
პოზ. №	Ø	L მმ.	n ცალი	Ln მ.	Ø	∑ Ln მ.	გრძივი მეტრის წონა კგ.	წონა კგ. A240	წონა კგ. A500C	V; მ³
1	2	3	4	5	6	7	8	9	10	11
1	12 A500C	-	-	2012.40	8 A240	163.04	0.39	64.33		41.93
2	12 A500C	-	-	1978.86	12 A500C	4345.45	0.89		3857.96	
I	12 A500C	1380	170	234.19						
II	8 A240	350	466	163.04						
III	12 A500C	1200	100	120.00			∑	64.33	3857.96	41.93
						n= 1		64.33	3857.96	41.93
						167.7			93.55	კგ/მ³

გადახურვის ფილის სპეციფიკაცია 6.48 ნიშნულზე

არმატურის სპეციფიკაცია					არმატურის ამოკრეფა					ბეტონი B 25
პოზ. №	Ø	L მმ.	n ცალი	Ln მ.	Ø	∑ Ln მ.	გრძივი მეტრის წონა კგ.	წონა კგ. A240	წონა კგ. A500C	V; მ³
1	2	3	4	5	6	7	8	9	10	11
1	12 A500C	-	-	2332.80	8 A240	189.00	0.39	74.58		48.60
2	12 A500C	-	-	2293.92	12 A500C	5017.75	0.89		4454.84	
I	12 A500C	1380	196	271.03						
II	8 A240	350	540	189.00						
III	12 A500C	1200	100	120.00			∑	74.58	4454.84	48.60
						n= 1		74.58	4454.84	48.60
						194.4			93.20	კგ/მ³

პროექტის დასახელება

ინდივიდუალური საცხოვრებელი სახლი

პროექტის მისამართი

სოფელი თხინვალა (ს/კ 72.16.33.061)

დამკვეთი

სტადია	თარიღი	განმარტება
	2024.01.15	

დაკვეთის №

CAD DWG ფაილი 72.16.33.061.dwg

მთ. კონსტრუქტორი: ა. კორტავა

შეასრულა გ. ვაჟაძე

შემოწმება ნ. ხუბულავა

საავტორო უფლებები

ნახაზის დასახელება

გადახურვის ფილის არმირების კვეთები და სპეციფიკაცია

კ-4.04

A3

ფილის ქვედა შრის არმატურების გადაბმის დეტალი

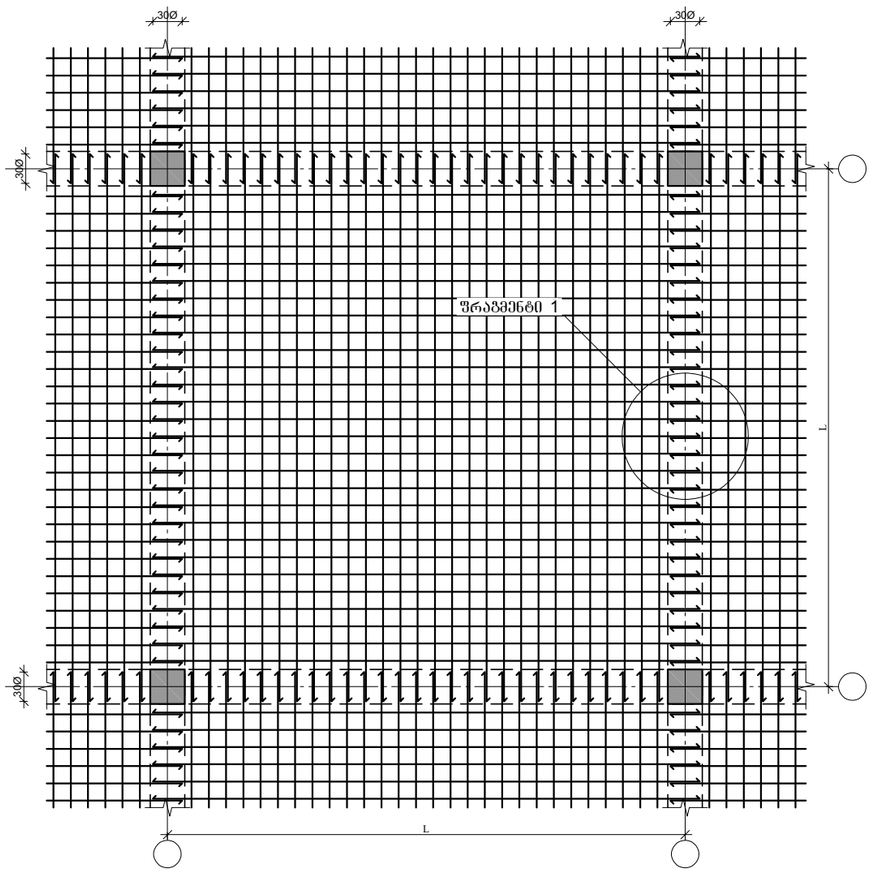

ფილის გედა შრის არმატურების გადაბმის დეტალი

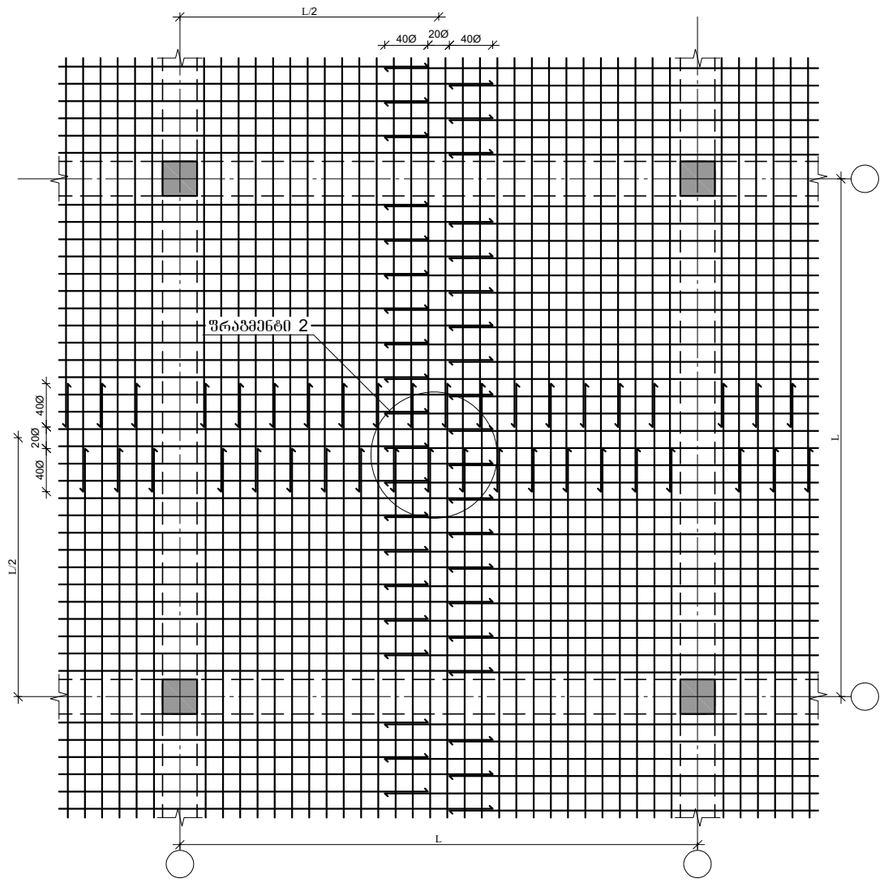

გადახურვის ფილაში ღიობის მოწყობის დეტალი

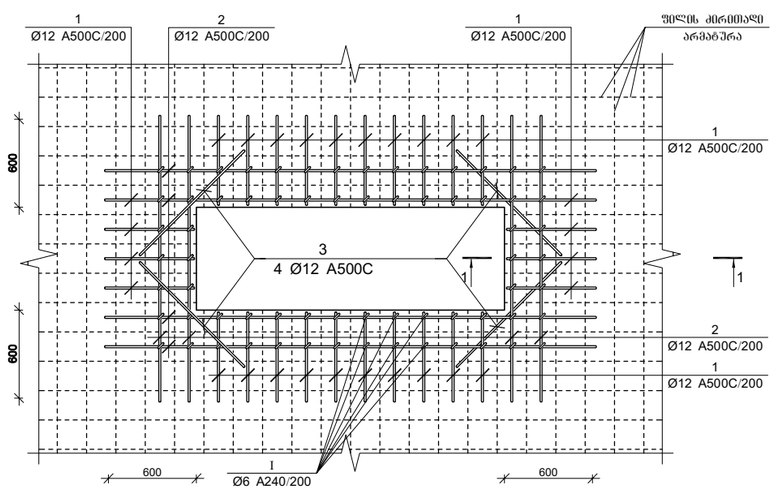

ფრაგმენტი №1

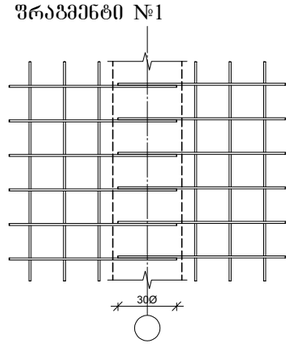

ფრაგმენტი №2

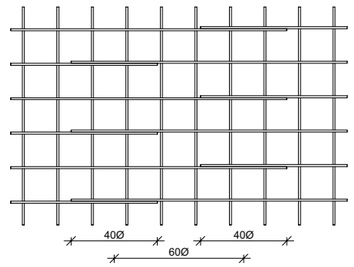

ჭრილი 1-1

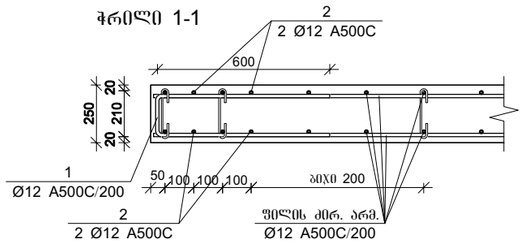

პროექტის დასახელება

ინდივიდუალური საცხოვრებელი სახლი

პროექტის მისამართი

სოფელი მხინვალა
(ს/კ 72.16.33.061)

დამკვეთი

სტადია	ფარილი	განმარტება
	2024.01.15	

დაკვეთის №

CAD DWG ფაილი 72.16.33.061.dwg

მთ. კონსტრუქტორი: ა. კორტავა

შესრულა ვ. ვაშაკიძე

შემოწმა ნ. ხუბულავა

საავტორო უფლებები

ნახაზის დასახელება

ფილის არმატურების გადაბმის დეტალი

კ-4.05

A3

კიბე №1-ის საყალიბე გეგმა
-2.85 ნიშნულიდან -0.07 ნიშნულამდე

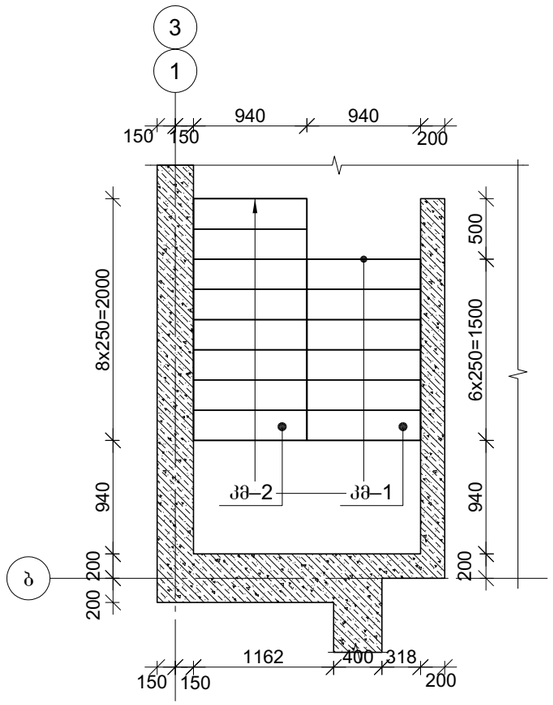

კიბე №1-ის საყალიბე გეგმა
-0.07 ნიშნულიდან 3.18 ნიშნულამდე

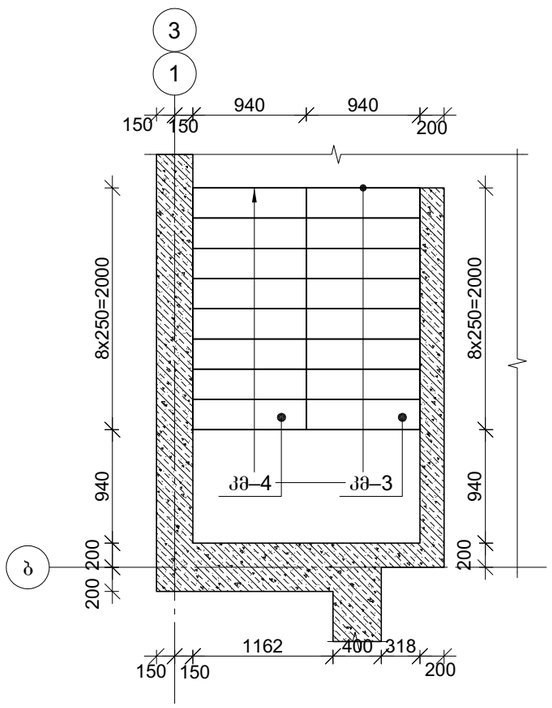

მონ. რ/ბ კიბე №1-ის საყალიბე ჭრილი 1-1

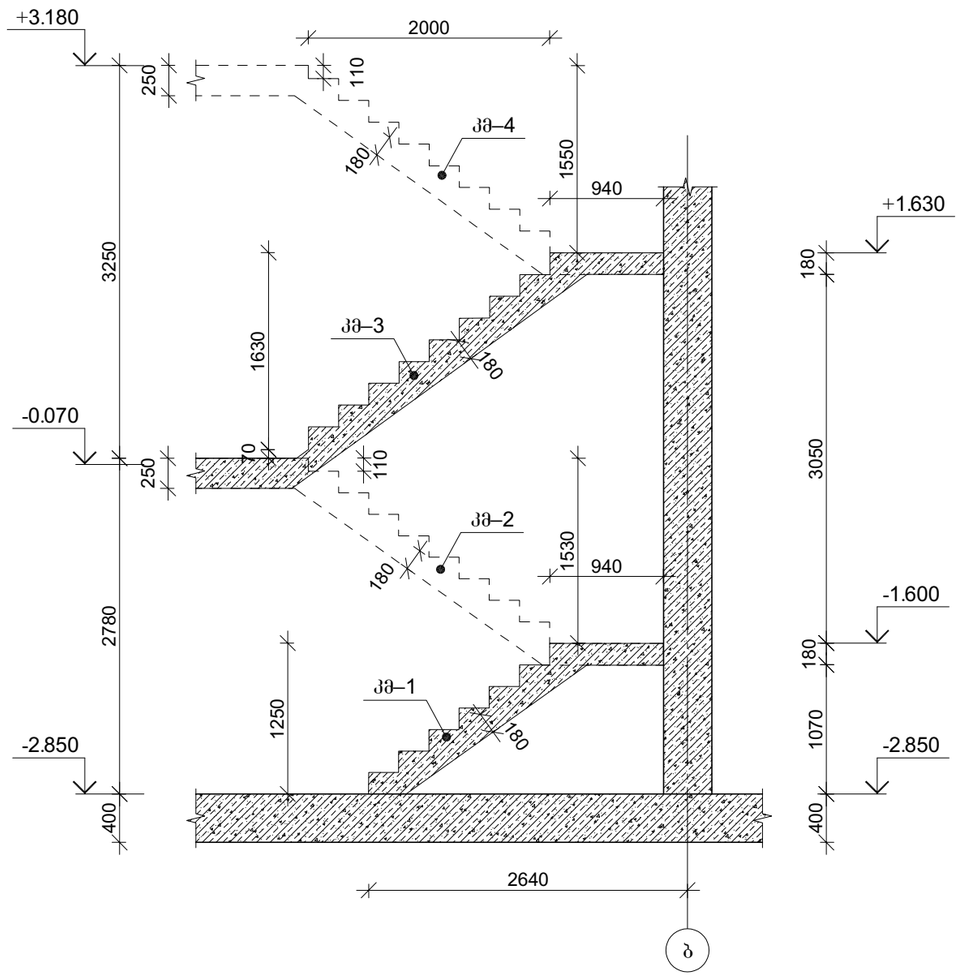

პროექტის დასახელება	
	ინდივიდუალური საცხოვრებელი სახლი
პროექტის მისამართი	
	სოფელი ოხინვალა (ს/კ 72.16.33.061)
დამკვეთი	
სტადია	ეტაპი / განმარტება
	2024.01.15
დაკვეთის №	
CAD DWG ფაილი	72.16.33.061.dwg
მთ. კონსტრუქტორი:	ა. კორტავა
შესრულა	ვ. ვაშაკიძე
შეამოწმა	ნ. ხუბულავა
საავტორო უფლებები	
ნახაზის დასახელება	რ/ბ კიბე №1-ის საყალიბე გეგმები და ჭრილი
	კ-5.01
	A3

მონ. რ/ბ კიბე №1-ის კიბის მარშის კმ–1-ის არმირება

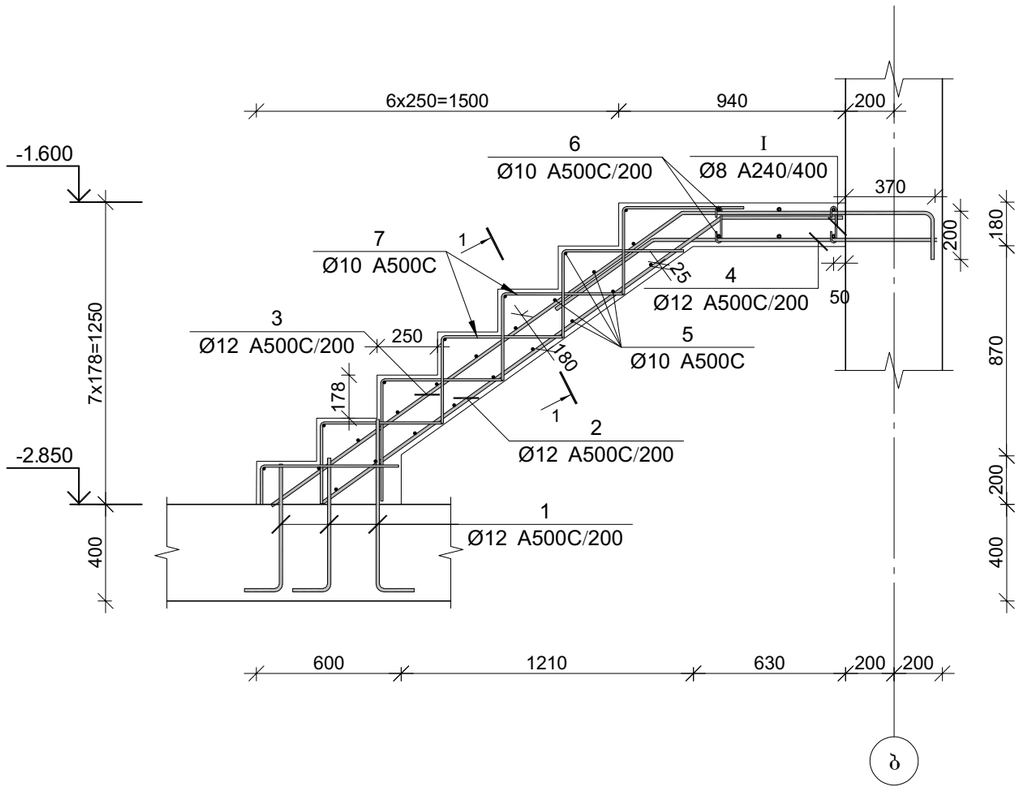

პოზ.	ф [მმ.]	ესკიზი [მმ.]	სიგრძე [მმ.]
①	ф12	550 –:– 750; 200	950
②	ф12	2000; 34°; 500	2500
③	ф12	2090; 34°; 1044.0; 200	3300
④	ф12	500; 34°; 1180	1680
⑤	ф10	940	940
⑥	ф10	2350; 150; 150	2600
⑦	ф10	500; 350	850
Ⅰ	ф8	130; 180°; 35; 35; 180°	230

მონ. რ/ბ კიბე №1-ის კიბის მარშის კმ–1-ის სპეციფიკაცია

არმატურის სპეციფიკაცია					არმატურის ამოკრეფა					ბეტონი B 30
პოზ. №	Ø	L მმ.	n ცალი	Ln მ.	Ø	∑ Ln მ.	ერთეული წონა კგ.	წონა კგ. A240	წონა კგ. A500C	V; მ³
1	2	3	4	5	6	7	8	9	10	11
1	12 A500C	950	18	17.10	8 A240	6.00	0.39	2.37		0.62
2	12 A500C	2500	6	15.00	10 A500C	79.40	0.62		48.95	
3	12 A500C	3300	6	19.80	12 A500C	61.98	0.89		55.03	
4	12 A500C	1680	6	10.08						
5	10 A500C	940	30	28.20						
6	10 A500C	2600	10	26.00						
7	10 A500C	900	28	25.20						
Ⅰ	8 A240	300	20	6.00						
							∑	2.37	103.98	0.62
						n= 2		4.74	207.96	1.24
									171.53	კგ/მ³

კვეთი 1-1

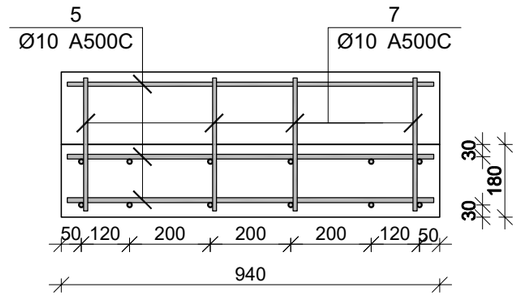

პროექტის დასახელება

ინდივიდუალური საცხოვრებელი სახლი

პროექტის მისამართი

სოფელი მხინვალა
(ს/კ 72.16.33.061)

დამკვეთი

სტადია	თარიღი	განმარტება
	2024.01.15	

დაკვეთის №

CAD DWG ფაილი 72.16.33.061.dwg

მთ. კონსტრუქტორი: ა. კორძაია

შესრულა ზ. ვაშაკიძე

შეამოწმა ნ. ხუბულავა

საავტორო უფლებები

ნახაზის დასახელება

მონ. რ/ბ კიბე №1-ის კიბის მარშის კმ–1-ის არმირება

კ-5.02

A3

მონ. რ/ბ კიბე №1-ის კიბის მარშის კმ–2-ის არმირება

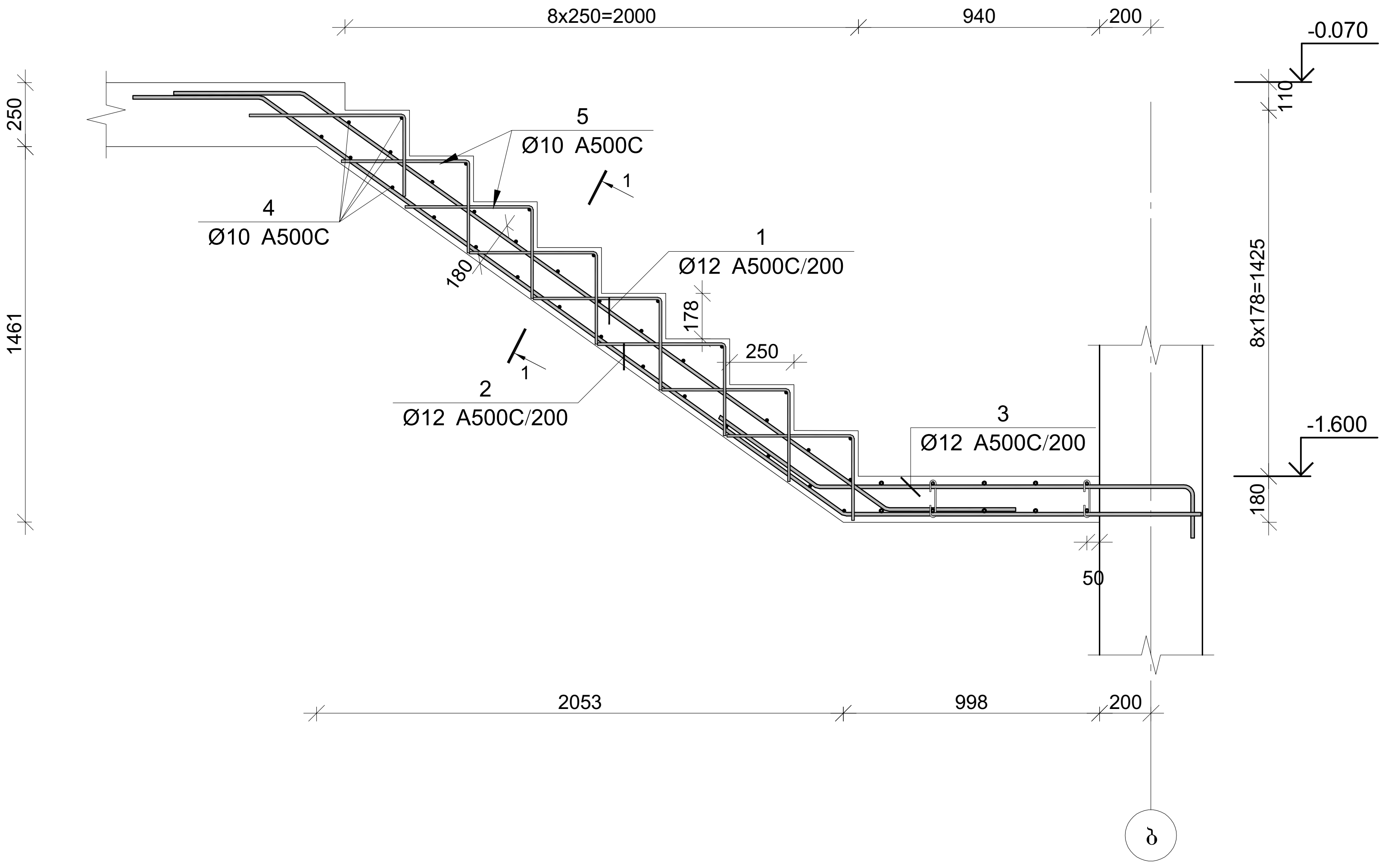

პოზ.	Φ [მმ.]	ესკიზი [მმ.]	სიგრძე [მმ.]
1	Φ12	500 27° 2800 27° 500	3800
2	Φ12	500 27° 2800 27° 1380	2680
3	Φ12	500 27° 1450 200	2150
4	Φ10	940	940
5	Φ10	500 350	850

მონ. რ/ბ კიბე №1 კიბის მარშის კმ–2-ის სპეციფიკაცია

არმატურის სპეციფიკაცია					არმატურის ამოკრეფა					ბეტონი B 25
პოზ. №	Ø	L მმ.	n ცალი	Ln მ.	Ø	∑ Ln მ.	ერთი მეტრის წონა კგ.	წონა კგ. A240	წონა კგ. A500C	V; მ³
1	2	3	4	5	6	7	8	9	10	11
1	12 A500C	3800	6	22.80	10 A240	59.16	0.62		36.47	0.78
2	12 A500C	2680	6	16.08	12 A500C	51.78	0.89		45.97	
3	12 A500C	2150	6	12.90						
4	10 A500C	940	34	31.96						
5	10 A500C	850	32	27.20						
							∑		82.45	0.78
						n= 2			164.89	1.56
									105.70	კგ/მ³

კვეთი 1-1

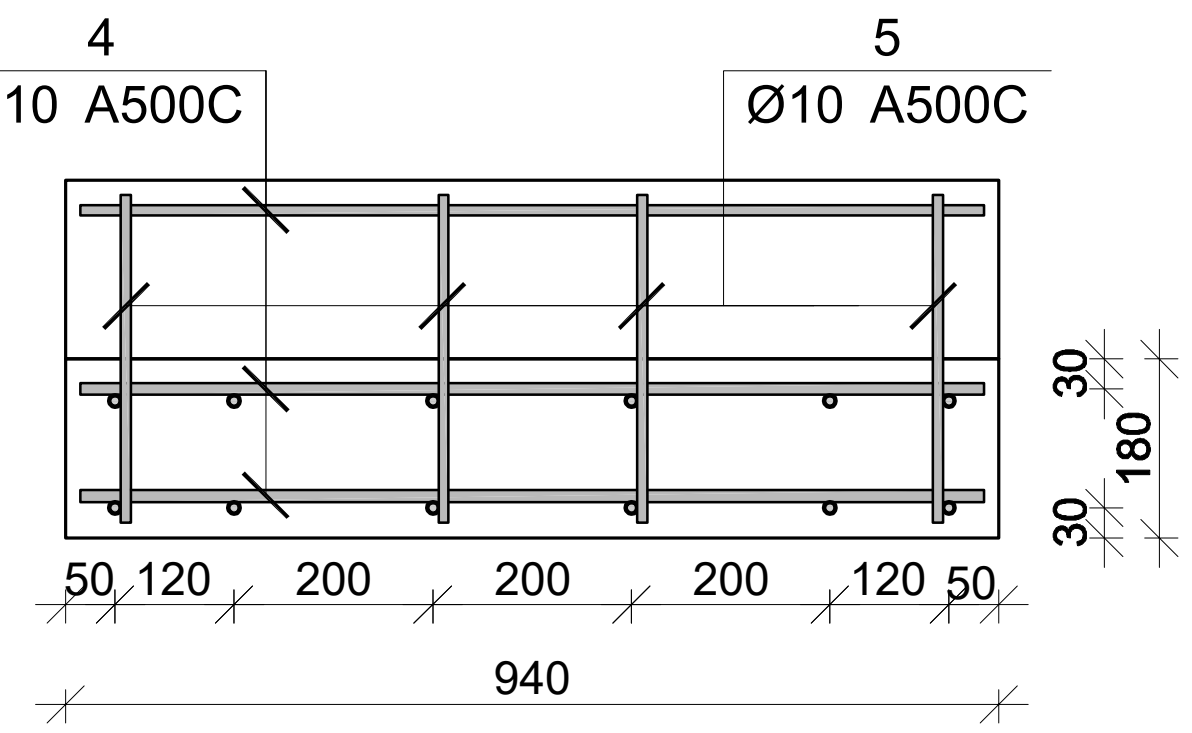

პროექტის დასახელება

ინდივიდუალური საცხოვრებელი სახლი

პროექტის მისამართი

სოფელი თხინვალა (ს/კ 72.16.33.061)

დამკვეთი

სტადია	თარიღი	განმარტება
	2024.01.15	

დაკვეთის №

CAD DWG ფაილი 72.16.33.061.dwg

მთ. კონსტრუქტორი: ა. კორტავა

შეასრულა გ. ვაშაკიძე

შეამოწმა ნ. ხუბულავა

საავტორო უფლებები

ნახაზის დასახელება

მონ. რ/ბ კიბე №1-ის კიბის მარშის კმ–2-ის არმირება

კ-5.03

A3

მონ. რ/ბ კიბე №1-ის კიბის მარშის კმ–3-ის არმირება

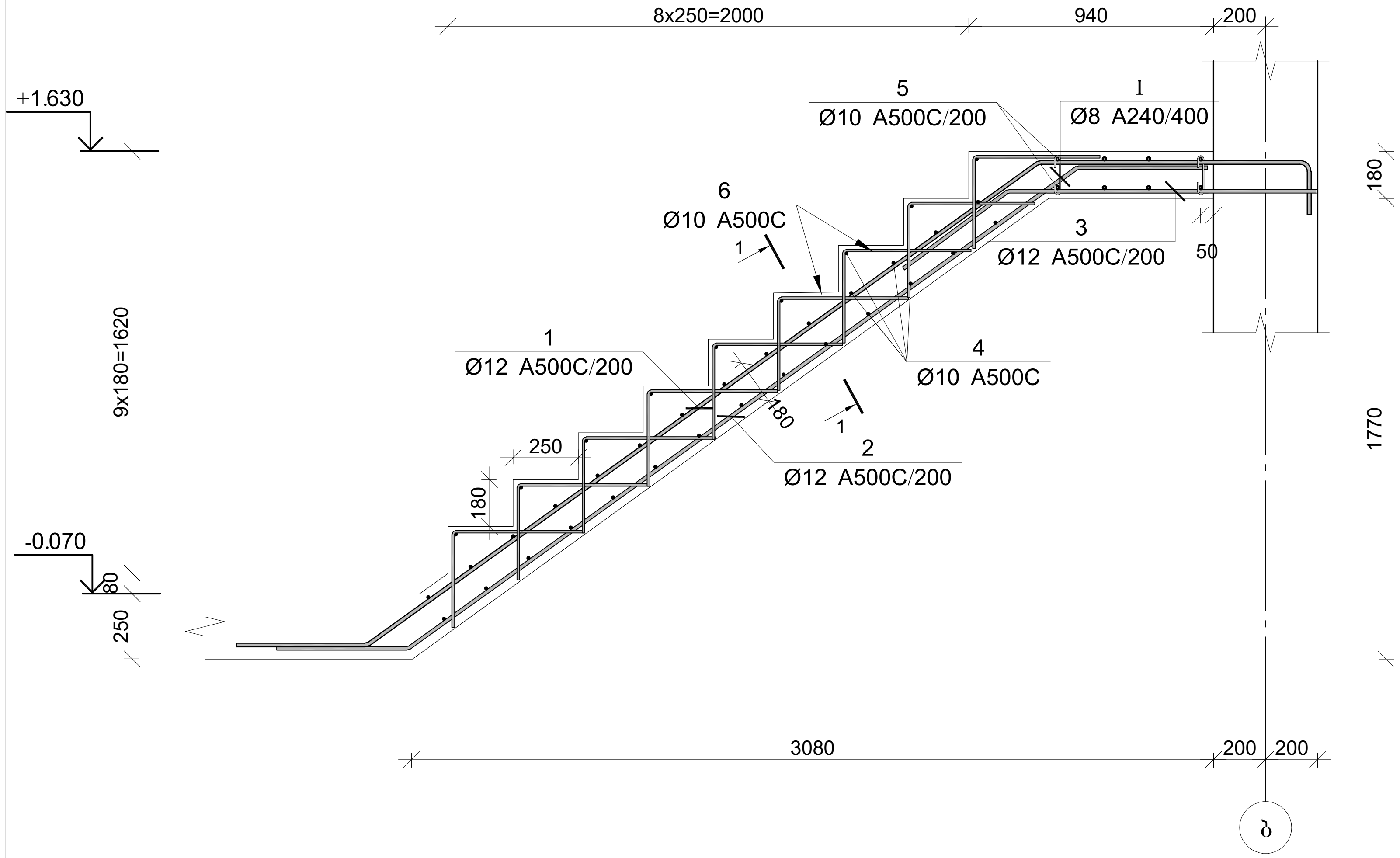

პოზ.	Φ [მმ.]	ესკიზი [მმ.]	სიგრძე [მმ.]
1	Φ12	500, 26°, 3200, 26°, 1040, 200	4950
2	Φ12	500, 27°, 3170, 27°, 500	4170
3	Φ12	500, 34°, 1180	1680
4	Φ10	940	940
5	Φ10	130, 2350, 130	2600
6	Φ10	500, 370	870
I	Φ8	180°, 130, 180°, 35, 35	230

მონ. რ/ბ კიბე №1 კიბის მარშის კმ–3-ის სპეციფიკაცია

არმატურის სპეციფიკაცია					არმატურის ამოკრეფა					ბეტონი B 25
პოზ. №	Ø	L მმ.	n ცალი	Ln მ.	Ø	∑ Ln მ.	გრძივი მეტრის წონა კგ.	წონა კგ. A240	წონა კგ. A500C	V; $მ^3$
1	2	3	4	5	6	7	8	9	10	11
1	12 A500C	4950	6	29.70	10 A240	93.04	0.62		57.36	0.81
2	12 A500C	4170	6	25.02	12 A500C	64.80	0.89		57.53	
3	12 A500C	1680	6	10.08						
4	10 A500C	940	38	35.72						
5	10 A500C	2600	10	26.00						
6	10 A500C	870	36	31.32			∑		114.89	0.81
						n= 2			229.79	1.62
									141.84	კგ/$მ^3$

კვეთი 1-1

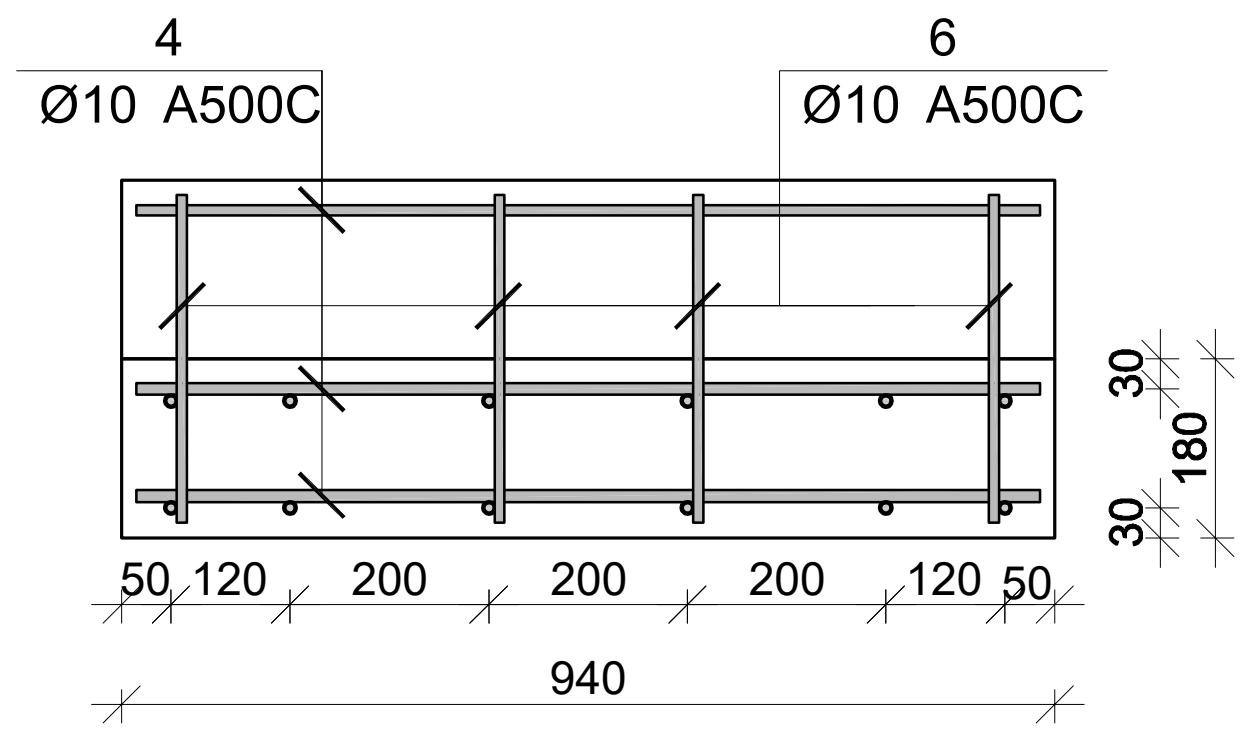

პროექტის დასახელება

ინდივიდუალური საცხოვრებელი სახლი

პროექტის მისამართი

სოფელი თხინვალა (ს/კ 72.16.33.061)

დამკვეთი

სტადია	თარიღი	განმარტება
	2024.01.15	

დაკვეთის №

CAD DWG ფაილი 72.16.33.061.dwg

მთ. კონსტრუქტორი: ა. კორტავა

შეასრულა გ. ვაშაკიძე

შეამოწმა ნ. ხუბულავა

საავტორო უფლებები

ნახაზის დასახელება

მონ. რ/ბ კიბე №1-ის კიბის მარშის კმ–3-ის არმირება

კ-5.04

A3

მონ. რ/ბ კიბე №1-ის კიბის მარშის კმ–4-ის არმირება

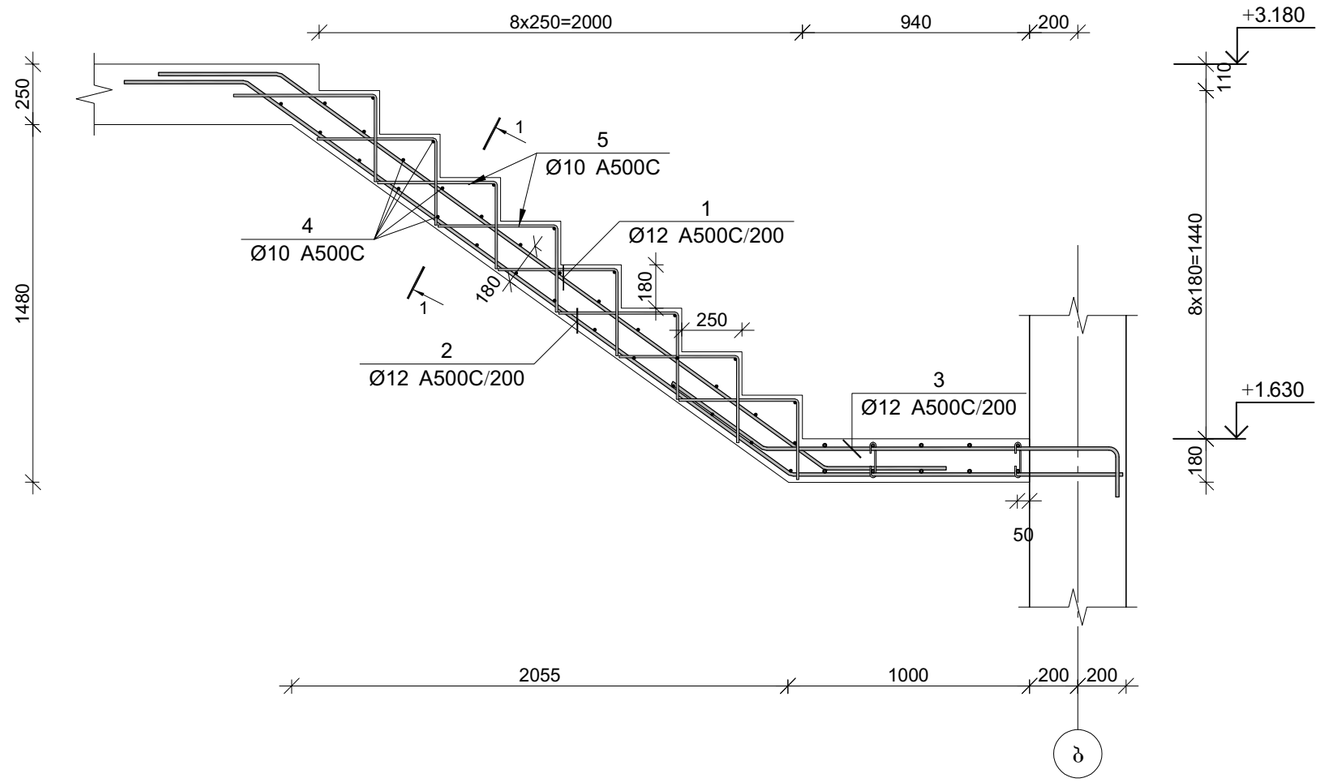

პოზ.	ф [მმ.]	ესკიზი [მმ.]	სიგრძე [მმ.]
①	ø12	500, 27°, 2800, 27°, 500	3800
②	ø12	500, 27°, 2800, 27°, 1380	2680
③	ø12	500, 27°, 1450, 200	2150
④	ø10	940	940
⑤	ø10	500, 370	870

მონ. რ/ბ კიბე №1 კიბის მარშის კმ–4-ის სპეციფიკაცია

არმატურის სპეციფიკაცია					არმატურის ამოკრეფა					ბეტონი B 25
პოზ. №	ø	L მმ.	n ცალი	Ln მ.	ø	∑ Ln მ.	ბრტყელი მეტრის წონა კგ.	წონა კგ. A240	წონა კგ. A500C	V; მ³
1	2	3	4	5	6	7	8	9	10	11
1	12 A500C	3800	6	22.80	10 A240	62.56	0.62		38.57	0.83
2	12 A500C	2680	6	16.08	12 A500C	51.78	0.89		45.97	
3	12 A500C	2150	6	12.90						
4	10 A500C	940	34	31.96						
5	10 A500C	850	36	30.60						
						∑			84.54	0.83
						n= 2			169.08	1.66
									101.86	კგ/მ³

კვეთი 1-1

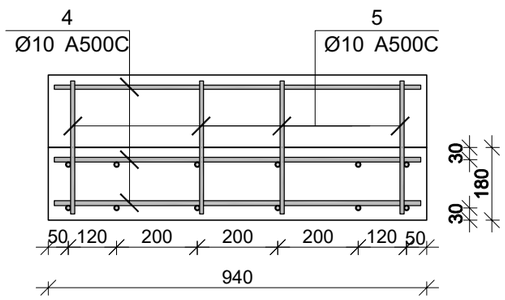

პროექტის დასახელება

ინდივიდუალური საცხოვრებელი სახლი

პროექტის მისამართი

სოფელი მხინვალა
(ს/კ 72.16.33.061)

დამკვეთი

სტადია	ფარილი	განმარტება
	2024.01.15	

დაკვეთის №

CAD DWG ფაილი 72.16.33.061.dwg

მთ. კონსტრუქტორი:		ა. კორტავა
შესრულა		მ. ვაშაკიძე
შეამოწმა		ნ. ხუბულავა

საავტორო უფლებები

ნახაზის დასახელება

მონ. რ/ბ კიბე №1-ის კიბის მარშის კმ–4-ის არმირება

კ-5.05

A3

შპს „ოპტიმუსი“

ქ.თბილისი, სოფ. თხინვალა (მიწის ნაკვეთის ს/კ 72.16.33.061) საპროექტო ორბინიანი საცხოვრებელი სახლის ფუძე-საძირკვლებისა და სხვა ძირითადი კონსტრუქციული ნაწილის

საექსპერტო შეფასება



თბილისი

2024 წ.

შ.პ.ს. ოპტიმუსი OPTIMUS LTD.
“ხელსაყრელი პირობების ერთობლიობა”
პროექტირება, მშენებლობა, სამშენებლო ექსპერტიზა

ქ.თბილისი 22 იანვარი 2024 წ.

ქ.თბილისი, სოფ. თხინვალა (მიწის ნაკვეთის ს/კ 72.16.33.061) საპროექტო ორბინიანი საცხოვრებელი სახლის პროექტის ფუძე-საძირკვლებისა და სხვა ძირითადი კონსტრუქციული ნაწილის

საექსპერტო შეფასება

ობიექტის მისამართი - ქ.თბილისი, სოფ. თხინვალა (მიწის ნაკვეთის ს/კ 72.16.33.061);

ექსპერტიზის სახე - საინჟინრო ექსპერტიზა;

შენობის სტატუსი/კლასი პასუხისმგებლობის მიხედვით - საპროექტო/III კლასი

ექსპერტიზის დამნიშნავი ფიზიკური/იურიდიული პირი – შპს „ლისი ეკო ჰილს“ (პ/ნ 405410149);

შემსრულებელი ექსპერტი – გაიოზ ჭანკვეტაძე (პ/ნ 01017024251) შპს „ოპტიმუსი“-ს (ს/კ 404420998) დირექტორი, ინჟინერ-მშენებელი, კონსტრუქტორი. საინჟინრო ექსპერტიზის სფეროში მუშაობის გამოცდილება 14 წელი (2010 წლიდან), სამშენებლო სფეროში მუშაობის გამოცდილება - 39 წელი (1985 წლიდან).

ექსპერტის წინაშე დასმული კითხვები – ქ.თბილისი, სოფ. თხინვალა (მიწის ნაკვეთის ს/კ 72.16.33.061) საპროექტო ორბინიანი საცხოვრებელი სახლის ფუძე-საძირკვლებისა და სხვა ძირითადი კონსტრუქციული ნაწილის საექსპერტო შეფასება შესაბამისი დასკვნის მომზადება.

ექპერტიზაზე წარმოდგენილი ან/და ექსპერტის მიერ მოძიებული დოკუმენტაცია - 1) პროექტის არქიტექტურული და კონსტრუქციული ნაწილები; შენობის სივრცითი კარკასის საანგარიშო მოდელი, მიწის ნაკვეთის საინჟინრო-გეოლოგიური კვლევა, მისი საექსპერტო შეფასება, მიწის ნაკვეთის ტოპო-გეგმა;

გამოყენებული ნორმატიული აქტები და სხვა სახელმძღვანელო ლიტერატურა:
1) სნ და წ. პნ 01.01-09 “სეისმომედეგი მშენებლობა”

საქართველო, ქ.თბილისი. რუსთაველის გამზ.№1 ტელ: +: +995 595 902225
GEORGIA, TBILISI. RUSTAVELI AVE.1 TEL: +995 595 902225; email:g.chankvetadze@optimusi.ge

2) სნ და წ. პნ 02.01.-08 "შენობებისა და ნაგებობების ფუძე-საძირკვლები"

3) СНиП 2.02.01-83 Основания зданий и сооружений;

4) სამშენებლო ნორმები და წესები 2.03.01-84 „ბეტონი და რკ/ბეტონის კონსტრუქციები"

5) СНиП 2.01.07-85* "Нагрузки и воздействия"

კვლევა – საინჟინრო ექსპერტიზაზე წარმოდგენილია საცხოვრებელი შენობის პროექტის არქიტექტურული და კონსტრუქციული ნაწილები, შენობის სივრცითი კარკასის ანგარიში, მიწის ნაკვეთის საინჟინრო-გეოლოგიური კვლევა, მიწის ნაკვეთის ტოპო-გეგმა.

სამშენებლო მოედანი ხასიათდება ზოგადად მოსწორებული ზედაპირით.

მიწის ნაკვეთის საინჟინრო-გეოლოგიური კვლევის თანახმად მასზე არახელსაყრელი გეოლოგიური პროცესები (მეწყერი, კარსტი, ჩაჯდომედი გრუნტები) არ აღინიშნება.

სამშენებლო მოედანზე გამოყოფილია ერთი საინჟინრო-გეოლოგიური ელემენტი, რომელიც მიღებულია ფუძეებად:

1. სგე 1 – თიხნარი (ფენა 2);

ელემენტი გამოირჩევა შემდეგ ფიზიკური-მექანიკური თვისებებით: საანგარიშო წინაღობვა R_0=2,10კგ.ძ/სმ^2, სიმკვრივე p=1,86გ/სმ3, ხვედრითი შეჭიდულობა C=0,210კგ.ძ/სმ2; დეფორმაციის მოდული E=151კგ.ძ/სმ2;

სამშენებლო მოედანზე ქარის ნორმატიული დატვირთვა შეადგენს - 48კგძ/მ2, თოვლის საფარის ნორმატიული დატვირთვა - 50კგძ/მ2;

მოედანი საქართველოს ტერიტორიის სეისმური დარაიონებისა და საინჟინრო გეოლოგიური კვლევების მიხედვით მდებარეობს 8 ბალიანი სეისმური საშიშროების ზონაში MSK 64 სკალის მიხედვით (აჩქარების უგანზომილებო კოეფიციენტი - A=0.17); გრუნტის კატეგორია სეისმური თვისებების მიხედვით მიეკუთვნება II კატეგორიას.

შესასწავლი საპროექტო შენობა ფუნქციური დანიშნულებით - ორსართულიანი, ინდივიდუალური საცხოვრებელი სახლია სარდაფისა და ტერასაზე გასასვლელი სართულით, თვისობრივი კონსტრუქციული წყობით შენობა მიეკუთვნება კარკასულ ტიპს ხისტი კვანძებით. გეგმაში მართკუთხა ფორმების, კონფიგურაციის მქონე შენობაა.

წარმოდგენილ პროექტში მოცემულია კონსტრუქციების სქემები, დეფორმაციული და საანგარიშო სქება და მათი ანგარიშის საფუძველზე მომზადებული შენობის მზიდი რკ/ბეტონის კოსტრუქციები.

საქართველო, ქ.თბილისი. რუსთაველის გამზ.№1 ტელ: +: +995 595 902225
GEORGIA, TBILISI. RUSTAVELI AVE.1 TEL: +995 595 902225; email:g.chankvetadze@optimusi.ge

ვერტიკალურ მზიდუნარიანობას უზრუნველყოფს ღორღისა და B-15 ბეტონის მომზადებაზე დაფუძნებული საძირკვლის მონოლითური წიბოვანი ფილა (საძირკვლის ფილა მონოლითური რ/ბეტონის h=400მმ) გამოყენებულია ძირითად ბადეებში - არმატურა 14A500c ბ200 ქვედა შრე X მიმართულება; არმატურა 14A500c ბ200 ქვედა შრე Y მიმართულება, 14A500c ბ200 ზედა შრე X მიმართულება; არმატურა 14A500c ბ200 ზედა შრე Y მიმართულება;
ფილა გაძლიერებულია ზედა და ქვედა შრეებში გრძივი და განივი მიმართულებით განთავსებული პილონების ფუძეების დაძაბულ ზონებში - ჰორიზონტალური და ვერტიკალური გაძლიერებებით - ჰორიზონტალურად გამოყენებულია არმატურა -14A500c ბ200; ვერტიკალურად - 14A500c ბ200;
ვერტიკალურ მზიდ ელემენტებად გამოყენებულია მონოლითური კედლები - სისქით σ = 0,40მ. σ = 0,30მ. σ = 0,20მ. ორშრედ არმირებული გამოყენებულია არმატურა 12A500c ბ200მმ, X, და 12A500c ბ200მმ არმატურა Y მიმართულებით;
შენობის ჰორიზონტალურ მზიდუნარიანობას უზრუნველყოფს:
სართულების ნიშნულების მიხედვით მოწყობილი სართულშუა გადახურვის წიბოვანი, ორშრედარმირებული ფილა: h=0,25მ. გამოყენებულია არმატურა 12A500c ბ200მმ, როგორც X, ისე Y მიმართულებით.
შენობის შიდა რკ/ბეტონის კიბის მარშები ბაქნებითურთ - გამოყენებულია არმატურა 12A500c ბ-200მმ, და საკიდები 8A240c;
შენობის გადახურვა ბრტყელია;

შენობის მზიდი კონსტრუქციების სივრცითი მოდელის საანგარიშო სქემა შედგენილია პროგრამული კოპლექსი "Лира"-ს მეშვეობით. სასრული ელემენტების მეთოდის საფუძველზე.. სივრცით ანგარიშებში მოცემულია რკ/ბეტონის ღეროვან-ფირფიტოვანი სივრცითი სისტემა, რომლის გადაადგილება სივრცეში შეზღუდულია საძირკვლის ფილის ძირის დონეზე არსებული X,Y ,Z მიმართულების ბმებით.საერთო ჯამში შენობის სივრცითი კარკასი გაანგარიშებულია შემდეგი სახის დატვირთვებზე:№1 სტატიკური დატვირთვა - მუდმივი მოქმედების; №2 სტატიკური დატვირთვა დროებითი, ხანმოკლე მოქმედების; №3 სეისმური დატვირთვები X,Y ,Z მიმართულებებით;

მონოლითური რკ/ბეტონის ელემენტების არმირება შემოწმდა სნ და წ 2.03.01-84-ის „ბეტონი და რკ/ბეტონის კონსტრუქციები" მოთხოვნების გათვალისწინებით. მზიდი კონსტრუქციების არმირებაში პროექტით მოცემულია A500C, A240C კლასის არმატურა, ბეტონი - B25 კლასის

სქემატურად პროექტში ნახაზები შესრულებულია კვალიფიციურად როგორც კონსტრუქციული სქემები, ასევე მოცემული კვანძები და დეტალები ელემენტების არმირება, ჩაღუნვები, ღეროების გადადება, საკიდების განლაგება და მათი ბიჯების, ასევე ბეტონის დამცავი შრეების სისქეები აკმაყოფილებენ მოქმედ ნორმატიულ მოთხოვნებს.

საქართველო, ქ.თბილისი. რუსთაველის გამზ.№1 ტელ: +: +995 595 902225
GEORGIA, TBILISI. RUSTAVELI AVE.1 TEL: +995 595 902225; email:g.chankvetadze@optimusi.ge

დასკვნა - დამკვეთის დავალების საფუძველზე, წარმოდგენილი მასალების მიხედვით ქ.თბილისი, სოფ. თხინვალა (მიწის ნაკვეთის ს/კ 72.16.33.061) საპროექტო ორბინიანი საცხოვრებელი სახლის ფუძეების, საძირკვლების და სხვა ძირითადი კონსტრუქციული ელემენტები შერჩეულია საანგარიშო მოდელის დაძაბულ-დეფორმირებული მდგომარეობის საფუძველზე, ისინი აკმაყოფილებენ მდგრადობისა, სიმტკიცისა და დეფორმაციის შესაბამისი ნორმატიული კანონმდებლობით გათვალისწინებულ მოთხოვნებს. გამომდინარე აქედან, პროექტს დასამტკიცებლად ეძლევა ერთმნიშვნელოვნად დადებითი შეფასება.

შპს „ოპტიმუსი“-ს

დირექტორი,

ინჟინერ-კონსტრუქტორი

გ.ჭანკვეტაძე





საქართველო, ქ.თბილისი. რუსთაველის გამზ.№1 ტელ: +: +995 595 902225
GEORGIA, TBILISI. RUSTAVELI AVE.1 TEL: +995 595 902225; email:g.chankvetadze@optimusi.ge

საქართველოს რესპუბლიკა

დიპლომი № 010494



მიეცა გაიოზ გიორგის ძე
ჭანკვეტაძეს

მასზე, რომ ის 19 82 წელს შეიცდა საქართველოს
პოლიტექნიკური ინსტიტუტში

და 1994 წელს დაამთავრა საქართველოს პოლიტექნიკური
ინსტიტუტის სრული კურსი
საინჟინრო და საშოქალაქო მშენებლობის სპეციალობით.

სახელმწიფო საგამოცდო კომისიის 1994 წლის
16 ივნისის გადაწყვეტილებით
გ.გ. ჭანკვეტაძეს მიენიჭა ინჟინერ
მშენებლის კვალიფიკაცია.

სახელმწიფო საგამოცდო
კომისიის თავმჯდომარე [signature]

რექტორი [signature]

მდივანი [signature]

ქალაქი თბილისი, 1994წ. 16 ივნ

სარეგისტრაციო № 1477

CURRICULUM VITAE

სახელი, გვარი:	**გაიოზ ჭანკვეტაძე (პ/ნ 01017024251);**
დაბედების ადგილი/თარიღი:	ქ.თბილისი 07.12.1968 წ.
მისამართი:	ქ.თბილისი, რუსთაველის გამზ.№1;
ოჯახური მდგომარეობა:	დაოჯახებული;
ტელ:	+995 595 90 22 25; +995 557 90 22 00;
E-mail	g.chankvetadze@gmail.com

განათლება

1974-1985 ქ.თბილისის 1-ლი საშ.სკოლა;
1986-1994 საქართველოს ტექნიკური უნივერსიტეტი. ფაკულტეტი - სამრეწველო და სამოქალაქო მშენებლობა; კვალიფიკაცია-მშენებელი ინჟინერი;

1999-2003 უნივერსიტეტი -„ლეგია და კომპანია“ იურიდიული ფაკულტეტი. კვალიფიკაცია - იურისტი;

სამუშაო გამოცდილება:

1985-1987 №5-ე სახლმშენებელი კომბინატი 3-ე თანრიგის მუშა-მაბეტონე;

1987-1989 ყოფილი საბჭოთა კავშირის არმია, საინჟინრო ჯარები;

1989-1991 სამშენებლო ტრესტი „ინჟმშენი“ 3-ე თანრიგის მუშა-მაბეტონე;

1991-1994 მრავალდარგოვანი საწარმო „პემ“-ი სამშენებლო უბნის უფროსი;

1995-1999 შპს „დარბაზნი“კონსტრუქტორთა ჯგუფის უფროსი;

1999-2002 ქ.თბილისის მერიის ადმინისტრაციული ინსპექცია. მთავარი სპეციალისტი;

2003-2005 ქ.თბილისის მერიის ადმინისტრაციული ინსპექციის მთაწმინდა-კრწანისის სამმართველოს უფროსი.

2005-2008 კერძო ბიზნესი - სამშენებლო-საპროექტო სფერო.

2006-2008 ქ.თბილისის მერიის ზედამხედველობის სამსახური - არქიტექტურული და სამშენებლო ზედამხედველობის განყოფილება. მთავარი სპეციალისტი;

2009 წლის იანვარი-მარტი - ქ.თბილისის, მერიის სამოქალაქო ინტეგრაციის (თბილისის კორპუსი) საქალაქო სამსახურის უფროსის მოადგილე;

2009 წლის მარტი - საქართველოს თავდაცვის სამინისტროს სახელმწიფო შესყიდვების დეპარტამენტის, მონიტორინგის სამმართველოს უფროსი;

2009 წლის მარტი - სექტემბერი საქართველოს თავდაცვის სამინისტროს სახელმწიფო შესყიდვების დეპარტამენტის უფროსი;

2010 წლის მარტი - ქ.თბილისის მერიის ქონების მართვის სააგენტოს სსიპ „თბილისი უძრავი ქონება“ - დირექტორი;

2009-2012 შენობა-ნაგებობების დიაგნოსტიკის ცენტრი შპს „კრუგი“-ს მენეჯერი - ექსპერტი შენობა-ნაგებობათა დიაგნოსტიკის განხრით;

2012წ დღემდე საპროექტო-სამშენებლო-საექსპერტო კომპანია შპს„ოპტიმუსი“-ს დამფუძნებელი, დირექტორი;
2010 წლიდან - დღემდე, თბილისსა და საქართველოს სხვადასხვა რეგიონებში, როგორც კერძო, ასევე სახელმწიფო დაკვეთებით შესწავლილი მაქვს 1000 ერთეულამდე ავარიული ან/და სარეკონსტრუქციო 1-ლი, მე-2 , მე-3 და მე-4 კლასის შენობა-ნაგებობა, რაზედაც გაცემულია შესაბამისი ტექნიკური, საექსპერტო დასკვნები და რეკომენდაციები. ამასთან თბილისსა და საქართველოს სხვადასხვა რეგიონებში კომპანია შპს „ოპტიმუსი“-ს მიერ დაპროექტებულ 800-ზე მეტი 1-ლი, მე-2, მე-3, მე-4 და მე-5 კლასის შენობების არქიტექტურული პროექტებისთვის მომზადებულია კონსტრუქციული ნაწილები. თბილისსა და საქართველოს სხვადასხვა რეგიონებში გაცემულია მრავალი დასკვნა სადემონტაჟო, სამშენებლო-სამონტაჟო და სხვ. სამუშაოების მიმდებარე შენობებზე ზემოქმედებასა და მე-4 კლასის შენობებისთვის ფუძე-საძირკვლებისა და სხვა კონსტრუქციული სისტემის საექსპერტო შეფასების შესახებ.

თბილისში მომზადებულია რამოდენიმე ათეული მე-4 კლასის მრავალბინიანი საცხოვრებელი და მრავალფუნქციური შენობების, კომპლექსების, სახელმწიფო უწყების შენობებისთვის პროექტის კონსტრუქციული ნაწილები.

2013 - 2020 წლებში საქართველოს 90-მდე ერთეულ სოფელსა და ადმინისტრაციულ ცენტრში მომზადებულია იუსტიციის სამინისტროს საზოგადოებრივი ცენტრების, მათ შორის ბორჯომის იუსტიციის სახლის - პროექტების კონსტრუქციული ნაწილი;


Georgia
IDENTITY CARD
საქართველო
GEO
სახელი / FIRST NAME
გაიოზი
GAIOZ
გვარი / LAST NAME
ჭანკვეტაძე
CHANKVETADZE
ქვეყ. / CIT
GEO
სქესი / SEX
მმ / M
პირადი No / PERSONAL No
01017024251
დაბადების თარიღი
DATE OF BIRTH
07.12.1968
მოქმედების ვადა
DATE OF EXPIRY
07.06.2026
ხელმოწერა
SIGNATURE
ბარათის No / CARD No
15IB72448

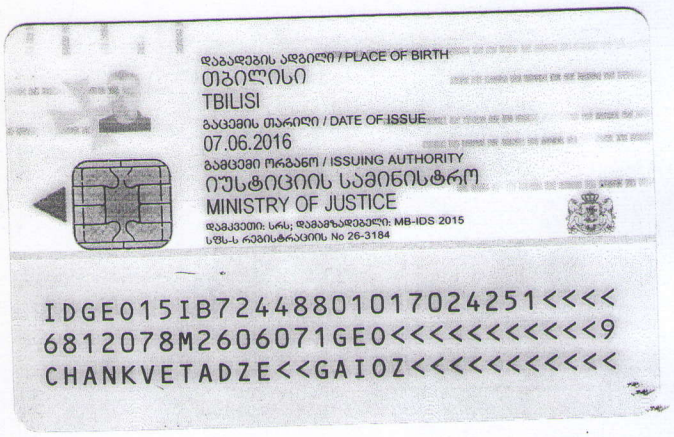
დაბადების ადგილი / PLACE OF BIRTH
თბილისი
TBILISI
გაცემის თარიღი / DATE OF ISSUE
07.06.2016
გამცემი ორგანო / ISSUING AUTHORITY
იუსტიციის სამინისტრო
MINISTRY OF JUSTICE
დამკვეთი: სრს; დამამზადებელი: MB-IDS 2015
სსმს-ს რეგისტრაციის No 26-3184
IDGE015IB72448801017024251<<<<
6812078M2606071GE0<<<<<<<<<<<9
CHANKVETADZE<<GAIOZ<<<<<<<<<<<