
Villa
ELS
HOTEL
Villa
BANK

HOTEL
HOTEL
Villa
40
ინვესტბანკი

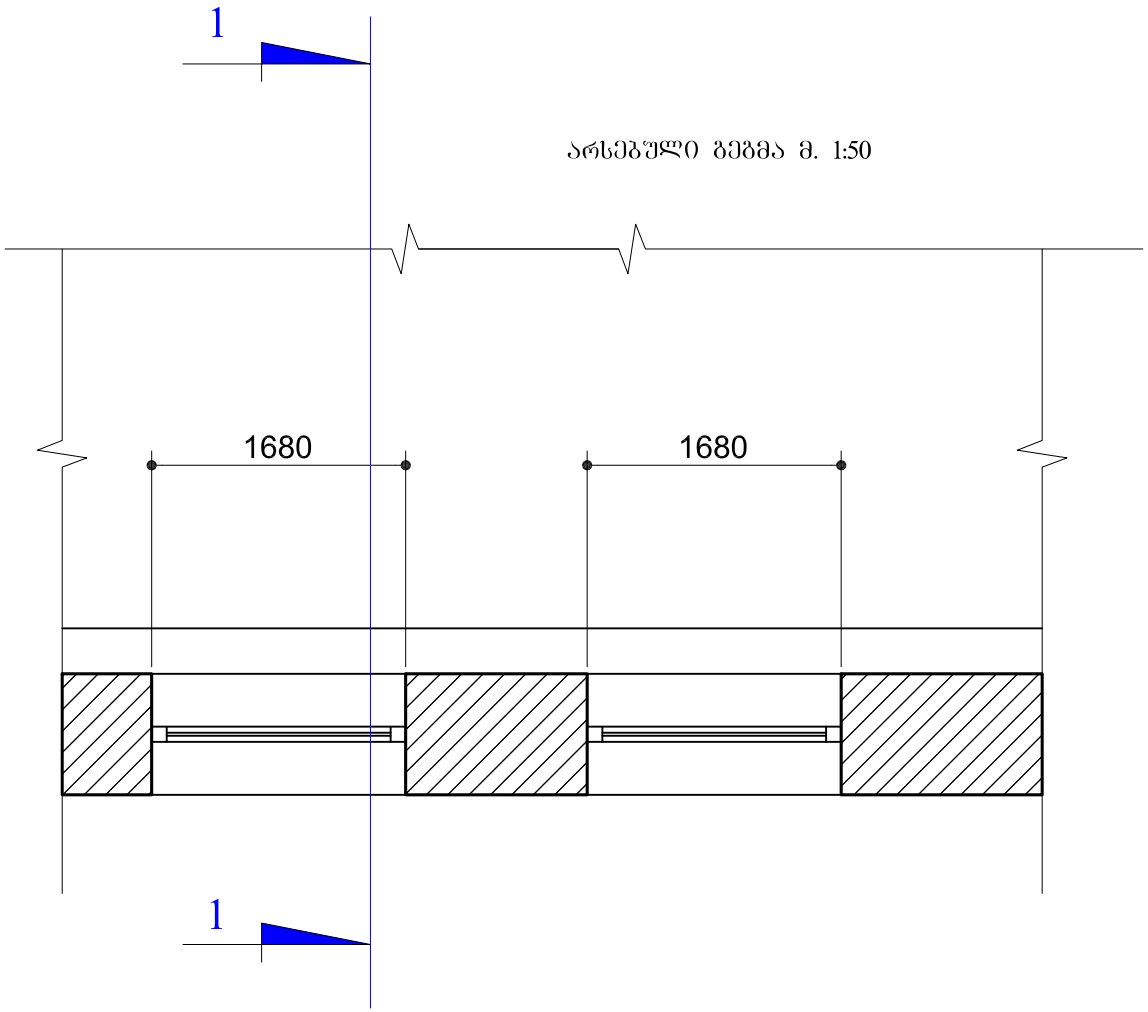

noageorgia@live.com

დამკვეთი: შპს რუსუდანი		დირექტორი:	ნ.დვალიშვილი	31.07.2013
მისამართი: შოთა რუსთაველის გამზ. №40		შესრულა:	ა.გინგური	მ. 1:50

N.O.A

არსებული ჭრილი 1 - 1 მ. 1:50

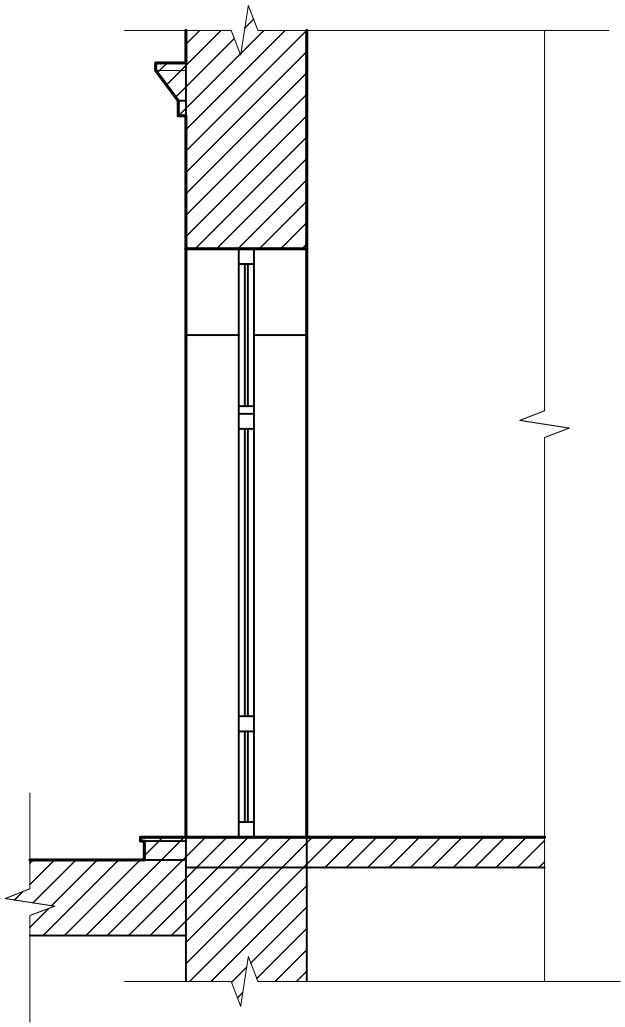

noageorgia@live.com

დამკვეთი: შპს რუსუდანი		დირექტორი:	ნ.დვალიშვილი	31.07.2013
მისამართი: შოთა რუსთაველის გამზ. №40		შესრულა:	ა.გინგური	მ. 1:50

არსებული ფასადი მ. 1:50

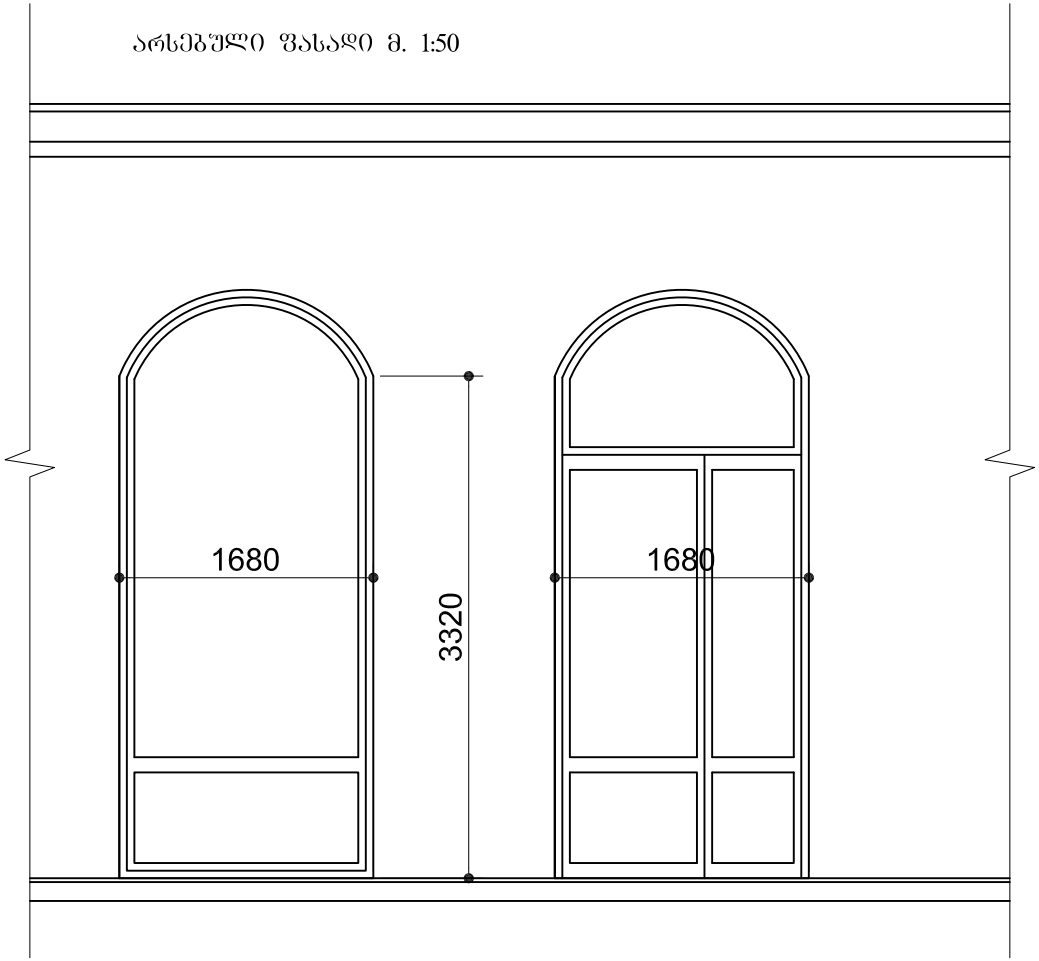

noageorgia@live.com

დამკვეთი: შპს რუსუდანი			დირექტორი:	ნ.დვალიშვილი	31.07.2013
მისამართი: შოთა რუსთაველის გამზ. №40			შესრულა:	ა.გინგური	მ. 1:50

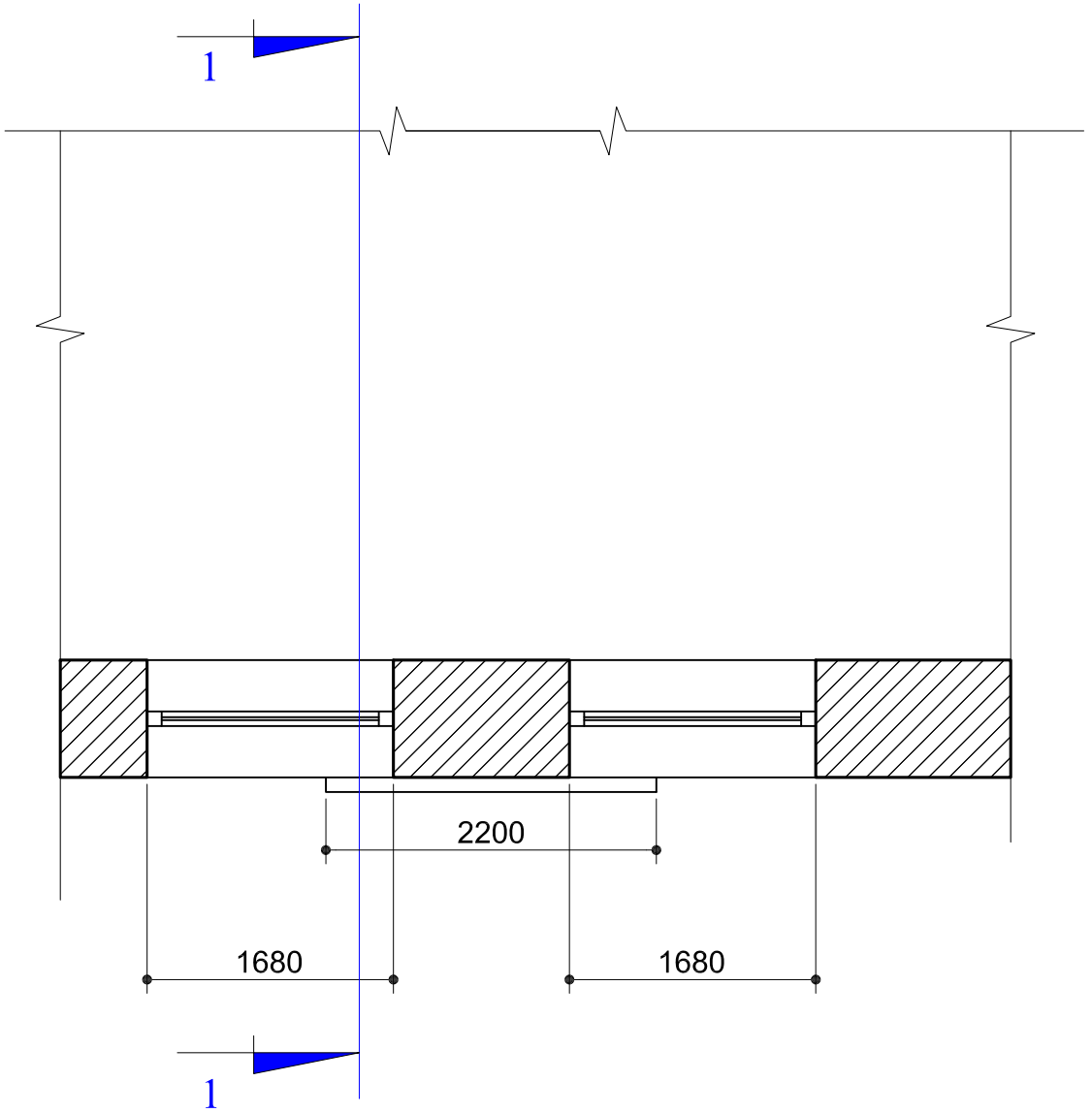

საპროექტო გეგმა მ. 1:50

noageorgia@live.com

დამკვეთი: შპს რუსუდანი		დირექტორი:	ნ.დვალიშვილი	31.07.2013
მისამართი: შოთა რუსთაველის გამზ. №40		შესრულა:	ა.გინგური	მ. 1:50

N.O.A

საპროექტო ჭრილი 1 - 1 მ. 1:50

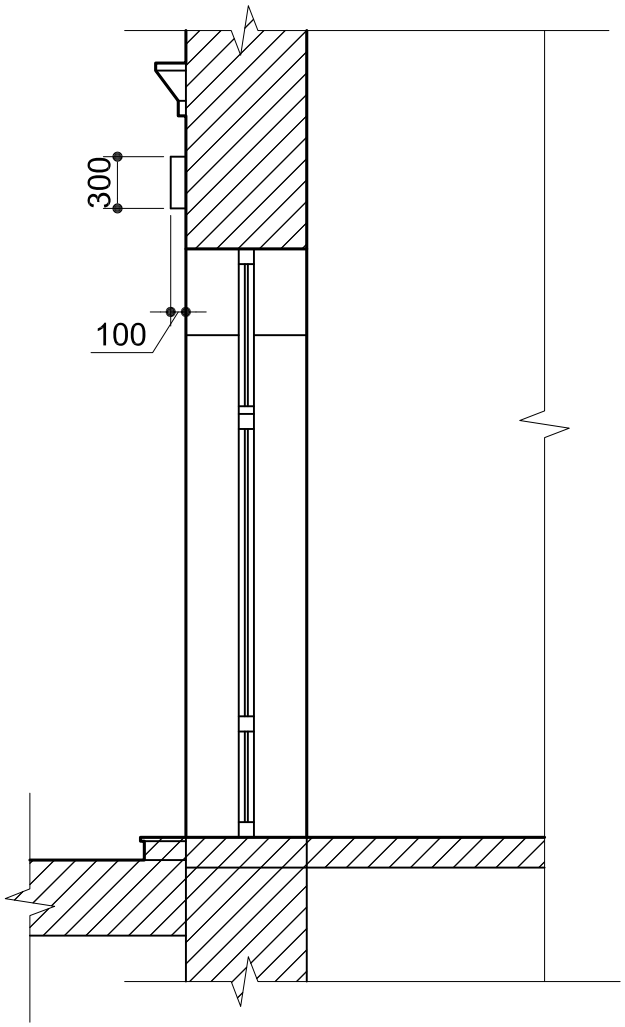

noageorgia@live.com

დამკვეთი: შპს რუსუდანი	დირექტორი:	ნ.დვალიშვილი	31.07.2013
მისამართი: შოთა რუსთაველის გამზ. №40	შესრულა:	ა.გინგური	მ. 1:50

N.O.A

საპროექტო ფასადი მ. 1:50

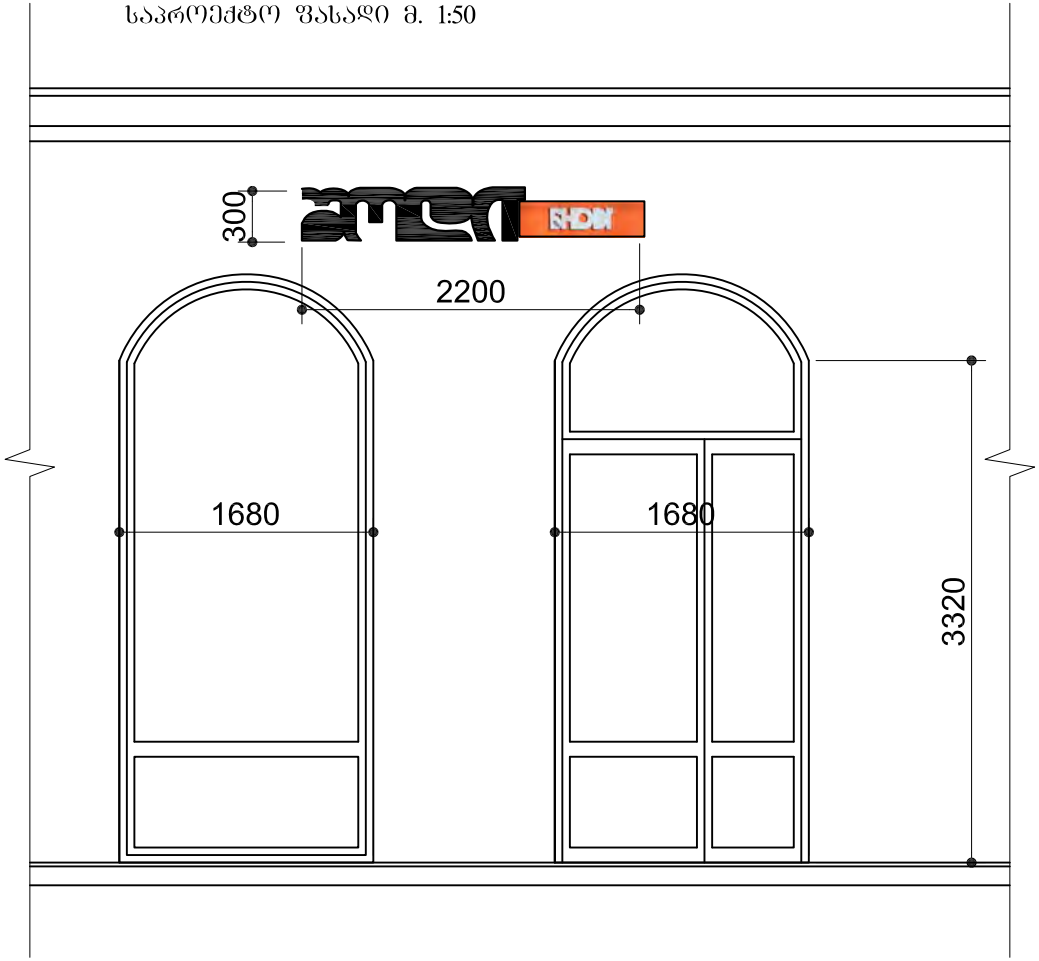

noageorgia@live.com

დამკვეთი: შპს რუსუდანი			დირექტორი:	ნ.დვალიშვილი	31.07.2013
მისამართი: შოთა რუსთაველის გამზ. №40			შესრულა:	ა.გინგური	მ. 1:50


HOTEL
Villa
HOTEL
Villa
40
SHOP
ინვესტბანკი

მანათობელი სარეკლამო აბრა

0.30

2.20